12 VOLT

John Deere GROUND FORCE

Peg-Pérego

FIUS1701G137

USE AND CARE EN

UTILISATION ET ENTRETIEN FR

EMPLEO Y MANUTENCION ES

cod. IGOR0039

See separate insert sheet for more information

Voir la feuille séparée d'insertion pour plus d'information

Vea la hoja separada del separador de millares para másinformación

EXTENDED WARRANTY

2 YEARS*

**CONSUMER PARTICIPATION REQUIRED*

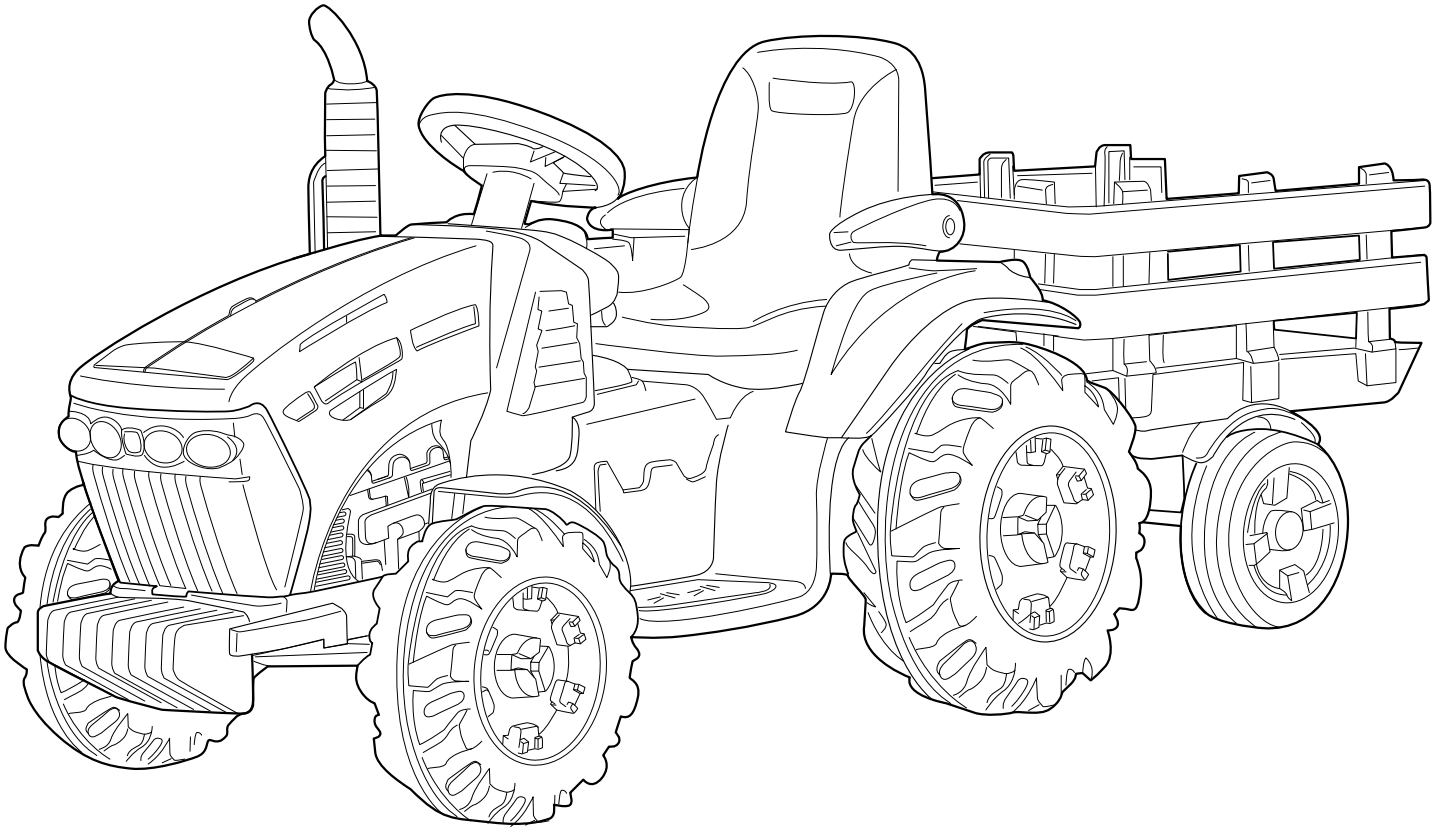

Requires 2 AA batteries (not included)
Requerir 2 AA baterías (no inclusa)
Exige 2 batteries AA (non incluses)

JOHN DEERE
LICENSED PRODUCT

Made in USA
In our Fort Wayne, Indiana Factory using domestic and global components.

Fabriqué aux États-Unis
à notre usine de Fort Wayne, Indiana à l'aide de pieces locales et importees.

Hecho en E.A.U.
En nuestra fabrica de Fort Wayne, Indiana usando componentes domesticos e importados.

INITIAL BATTERY CHARGE

PREMIÈRE CHARGE DE BATTERIE

PRIMERA CARGA DE LA BATERÍA

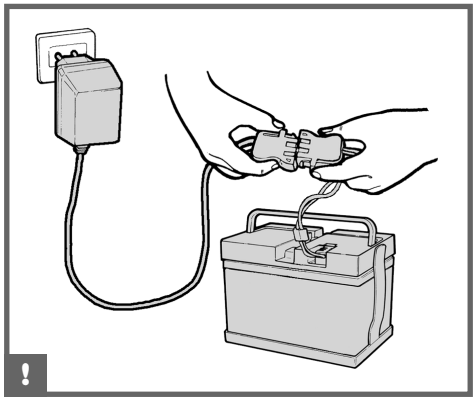

ASSEMBLY

MONTAGE

MONTAJE

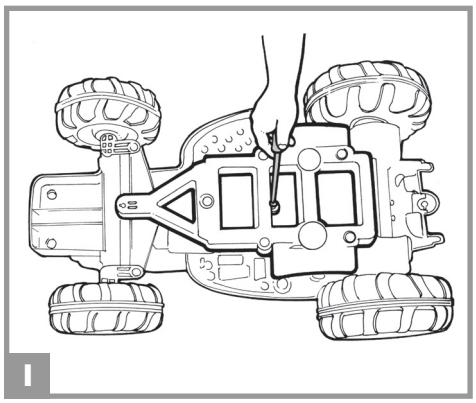

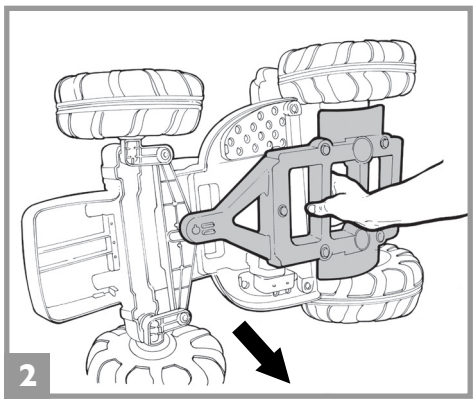

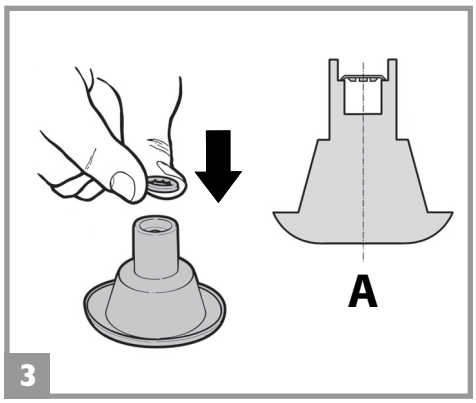

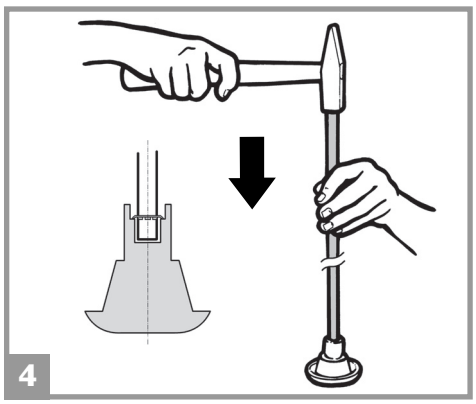

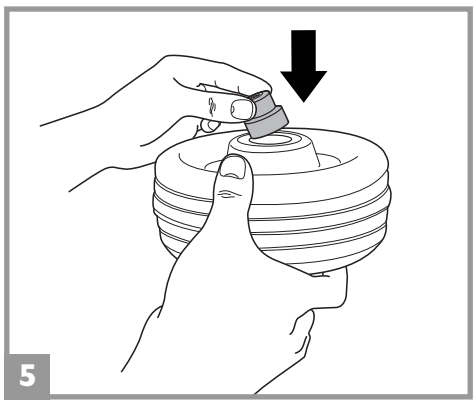

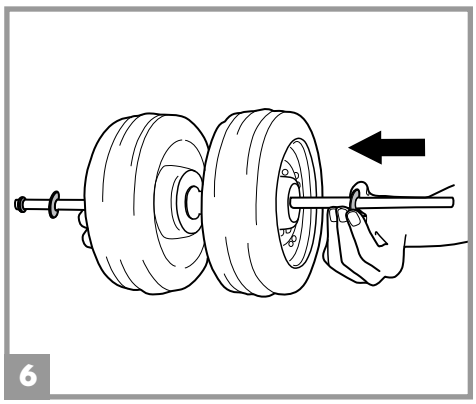

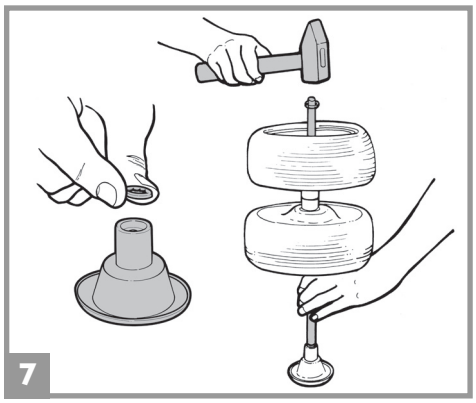

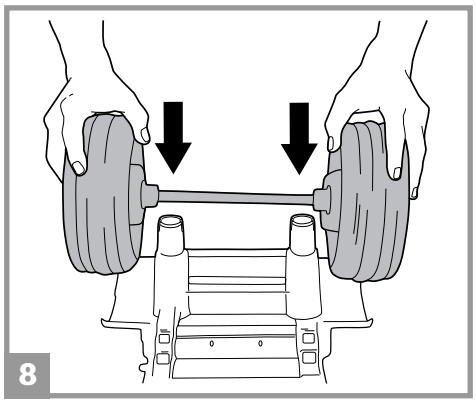

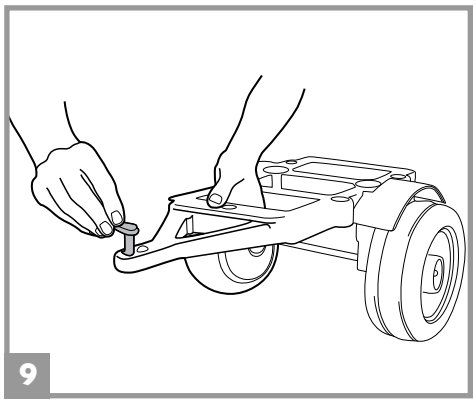

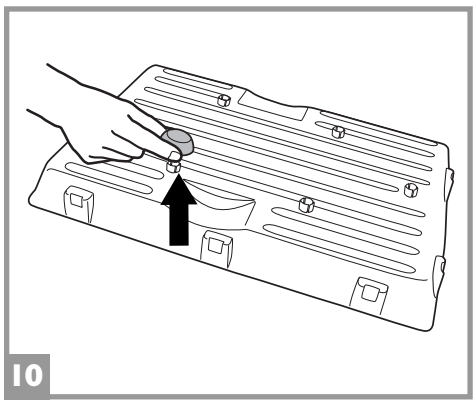

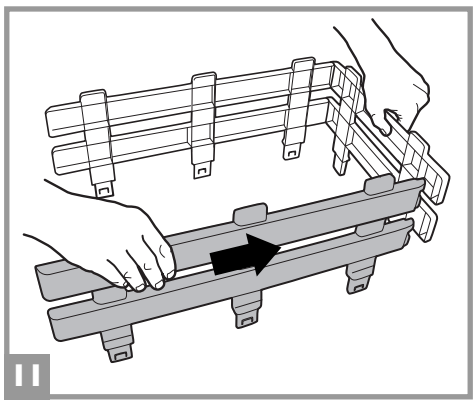

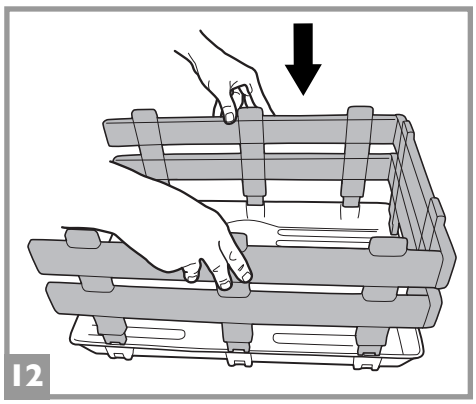

ENGLISH

INITIAL BATTERY CHARGE

!• Connect battery charger to a 120vac wall recepticle. Connect battery charger to battery.

ASSEMBLY INSTRUCTIONS

⚠ CAUTION:

ADULT ASSEMBLY REQUIRED.
USE CARE WHEN UNPACKING AS COMPONENTS TO BE ASSEMBLED MAY POSE A SMALL PARTS/SHARP EDGE HAZARD.

IF THE PRODUCT IS DAMAGED WHEN YOU OPEN THE PACKAGING, CONTACT THE SERVICE CENTER AND DO NOT USE THE PRODUCT.

BATTERY IS INCLUDED AND MUST BE CONNECTED.

1-2 •Turn tractor upside down, remove the trailer chassis from underside of the tractor chassis by removing the screw.
3 •Insert washer shaped retainer into retainer installation tool with the finished side facing up. ATTENTION: the tabs on the self-locking washer must be turned towards the interior of the tool (see detail A).
4 •Place one end of trailer axle into retainer installation tool and pound axle into tool (and retainer) until fully seated.
5 •Insert white bushing into the inside of each trailer wheel as shown.
6 •Install the following components onto axle; 1) washer 2) wheel (hubcap facing down) 3) 2nd wheel (hubcap facing up) 4) washer. ATTENTION: Check to make sure that the wheels have been inserted correctly on the axle. The hubcaps must be facing away from the toy.
7 •Place retainer into installation tool, place tool onto upper end of axle and pound until seated. Remove tool.
8 •Place wheel & axle assembly onto trailer chassis with washers outside of posts and press down until axle is firmly seated into chassis.
9 •Insert red pin into trailer chassis tongue.
10 •Remove the 5 protective caps from the bottom of the trailer.
11 •Assemble yellow trailer sides together with finished sides facing out.
12 •Place trailer sides firmly into stake pockets in trailer bed.

FRANÇAIS

PREMIERE CHARGE DE BATTERIE

!• Reliez le chargeur de batterie à une prise domestique. Reliez le chargeur de batterie à la batterie.

INSTRUCTIONS D'ASSEMBLAGE

⚠ ATTENTION:

ASSEMBLAGE PAR UN ADULTE REQUIS.
OUVRIR LES EMBALLAGES AVEC PRÉCAUTION CAR LES PIÈCES À ASSEMBLER PEUVENT COMPORTER DES RISQUES DE COUPURES OU DE BLESSURES.

SI LE PRODUIT EST ENDOMMAGÉ LORSQUE VOUS OUVREZ L'EMBALLAGE, CONTACTEZ LE SERVICE APRÈS-VENTE ET N'UTILISEZ PAS LE PRODUIT.

LA BATTERIE EST INCLUSE ET DOIT ETRE CONNECTÉE.

1-2 •Retourner le tracteur, enlever le châssis de la remorque du dessous du châssis du tracteur en dévissant les vis.
3 •Insérer une rondelle de retenue dans l'outil de montage avec la face finie tournée vers le haut. ATTENTION : les languettes de la rondelle à blocage automatique doivent être tournées vers l'intérieur de l'outil (voir détail A).
4 •Placer une extrémité de l'essieu dans l'outil de montage et marteler l'essieu pour l'insérer complètement dans l'outil (et dans le système de retenue).
5 •Insérer une douille blanche dans chaque roue de la remorque, comme indiqué sur la figure.
6 •Sur l'essieu, enfiler les composants dans l'ordre suivant : 1) rondelle, 2) roue (l'enjoliveur tourné vers le bas), 3) 2ème roue (l'enjoliveur tourné vers le haut), 4) rondelle. ATTENTION : vérifier que les roues sont enfilées correctement sur l'essieu. Les enjoliveurs doivent être tournés vers l'extérieur.
7 •Placer le système de retenue dans l'outil de montage, placer l'outil sur l'extrémité supérieure de l'essieu et le marteler jusqu'à insertion complète. Enlever l'outil.
8 •Placer l'ensemble roue et essieu sur le châssis de la remorque avec les rondelles à l'extérieur des tenons et appuyer jusqu'à ce que l'essieu soit logé dans le châssis.
9 •Insérer la cheville rouge dans la languette du châssis de la remorque.
10 •Enlever les 5 bouchons de protection du fond de la remorque.
11 •Assembler les ridelles jaunes de la remorque avec les faces finies tournées vers l'extérieur.
12 •Insérer à encastrement les ridelles de la remorque dans les gaines de rancher sur le fond de la remorque.

ESPAÑOL

PRIMERA CARGA DE LA BATERÍA

!• Conecte el cargador de la batería con un socket doméstico. Conecte el cargador de batería con la batería.

INSTRUCCIONES DE MONTAJE

⚠ PRECAUTION:

REQUIERE MONTAJE DE UN ADULTO. ALGUNOS COMPONENTES AL SER ENSAMBLADOS PODRÍAN TENER PARTES PEQUEÑAS/RIESGO POR BORDES CONTANTES.

SI AL ABRIR EL PAQUETE SE NOTASEN DAÑOS EN EL PRODUCTO, CONTACTE CON EL CENTRO DE ASISTENCIA. NO UTILICE EL PRODUCTO.

LA BATERÍA VIENE INCLUIDA, SOLO NECESITA INSTALARSE.

1-2 • Girar el tractor, quitar el chasis del remolque desde la parte inferior del chasis del tractor quitando todos los tornillos.
3 •Introducir un retén en forma de arandela en la herramienta de instalación con el lado acabado hacia arriba. ATENCIÓN: las lengüetas de la arandela autobloqueante tienen que estar hacia el interior de la herramienta (véase el detalle A).
4 •Situar un extremo del eje del remolque en la herramienta de instalación del retén y golpear el eje en la herramienta (y el retén) hasta que se haya asentado completamente
5 •Introducir el casquillo blanco en cada una de las ruedas del remolque tal y como se muestra.
6 •Instalar en el eje las partes con el orden siguiente: 1) arandela, 2) rueda (cubo hacia abajo) 3) 2da rueda (cubo hacia arriba) 4) arandelas. ATENCIÓN: Comprobar que las ruedas estén metidas correctamente, es decir, con los tapacubos hacia fuera.
7 •Colocar el retén en la herramienta de instalación, poner la herramienta en el extremo superior del eje y golpear hasta que se asiente. Quitar la herramienta.
8 •Situar el conjunto de la rueda y el eje en el chasis del remolque con las arandelas fuera de la base y apretar hasta que el eje se asiente firmemente en el chasis.
9 •Meter el pivote rojo en la lengüeta del chasis del remolque.
10 •Quitar los 5 tapones de protección del fondo del remolque.
11 •Montar los costados amarillos del remolque, con la parte acabada mirando hacia fuera.
12 •Poner los costados del remolque firmemente en las sujeciones laterales situadas en la base del remolque.

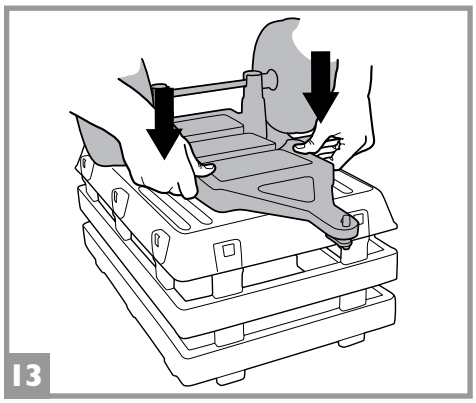
13

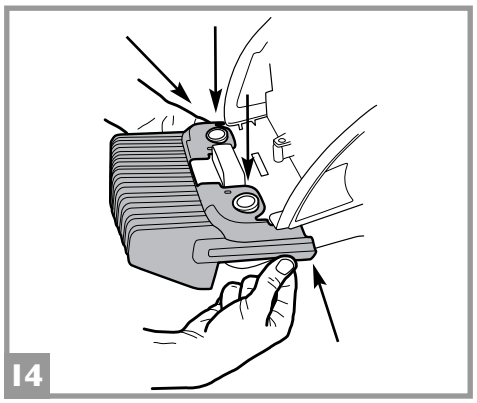
14

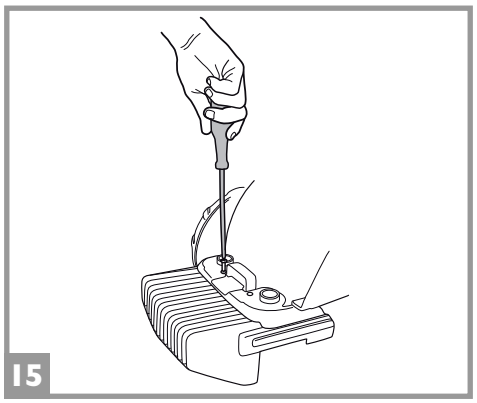
15

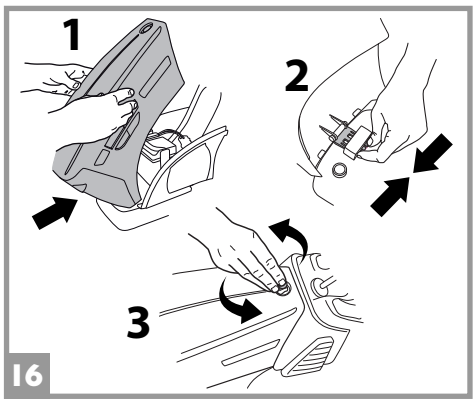

16

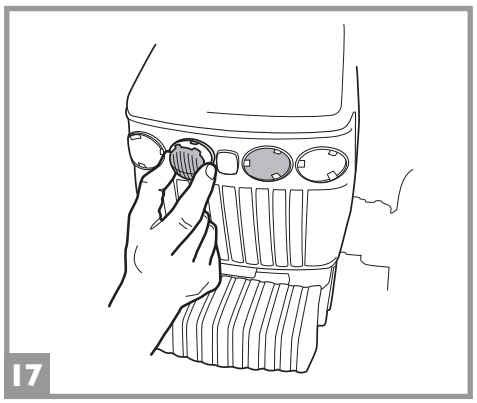
17

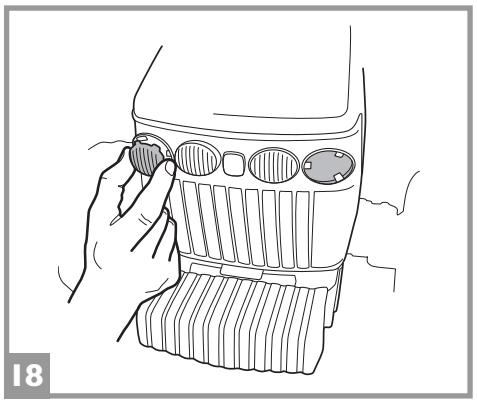
18

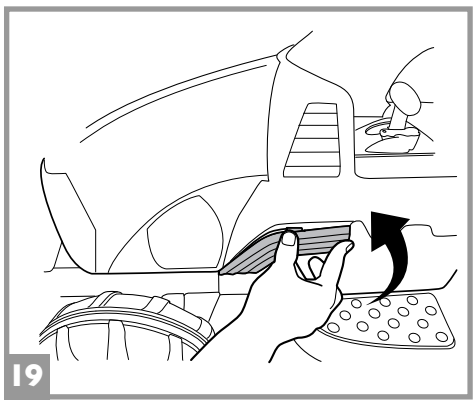
19

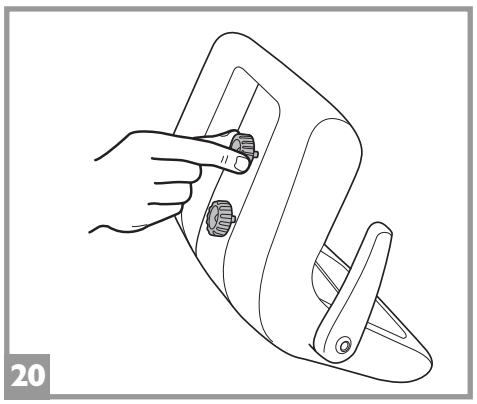
20

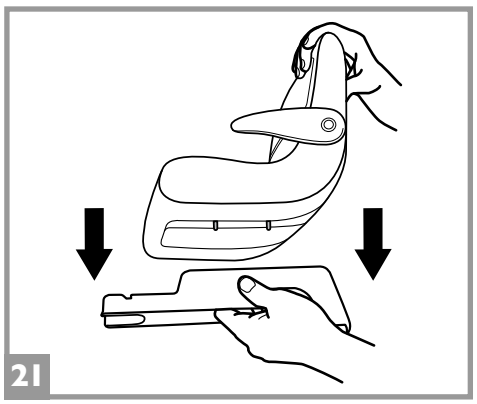
21

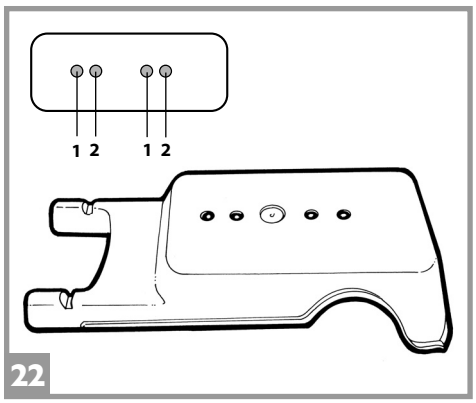

22

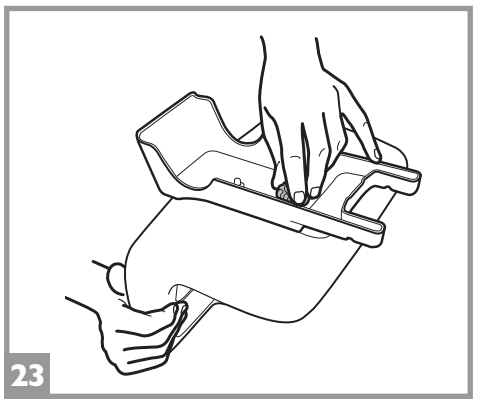
23

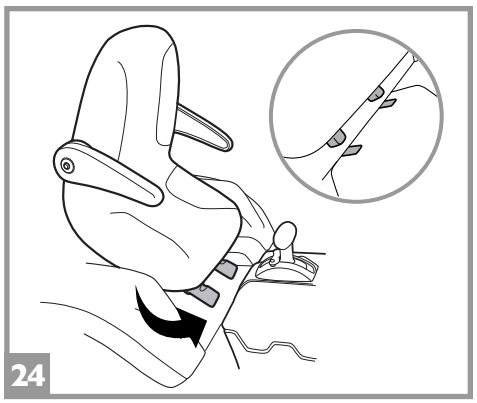
24

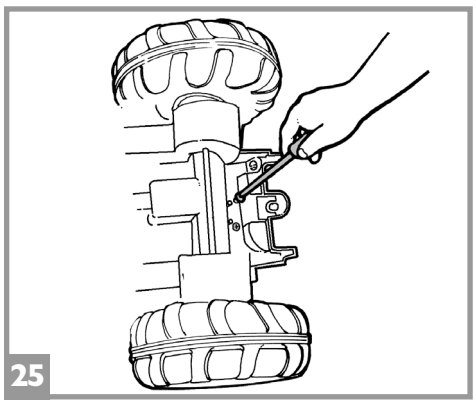
25

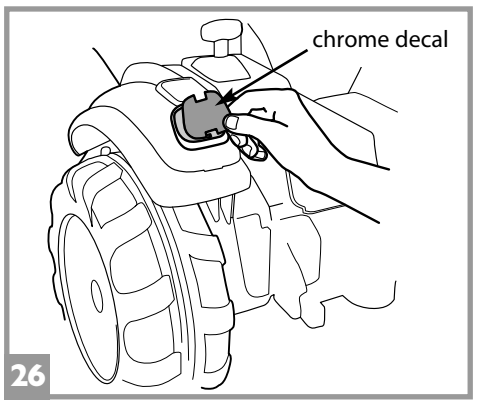

26

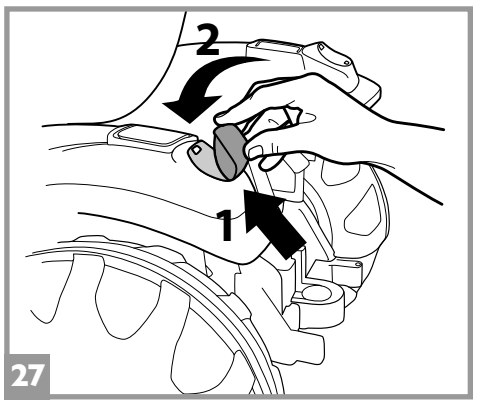

27

ENGLISH

13 •Turn trailer bed upside down, place trailer chassis onto bed, align the 5 pegs in the green bed with the 5 holes in the black chassis and very firmly press or pound pegs into the holes with hammer until firmly seated.
14 •Place green counterweight on the black chassis; chassis pegs will pass through holes in counterweight. Press lower sides of counterweight into chassis to latch.
15 •Secure with 2 screws.
16 •Install hood by inserting lower black hinged tongue into slot on chassis. Rotate hood closed and turn black latch with coin to secure.
17 •Press the 2 identical central headlights into place paying attention to the 3 respective slots.
18 •Proceed to mount the remaining 2 side headlights. Caution! The 2 headlights are not identical: check the direction of insertion into the slots.
19 •Press the side inserts into place on the body.
20 •Unscrew the knobs on the bottom of the seat.
21 •Place seat bolts into green seat support holes.
22 •The seat can be adjusted to 2 positions to suit the height of the child (see figure).
23 •After adjusting the seat, tighten the 2 knobs that hold it in place.
24 •Insert front green seat support fingers into chassis.
25 •Rotate support (and seat) down onto chassis at the rear. Turn tractor chassis upside down and secure support to chassis with 2 screws.
26 •Apply the chrome decals to the taillight positions as shown in the figure.
27 •Attach the taillight lenses by pressing from the bottom upwards.

FRANÇAIS

13 •Retourner le fond de la remorque, placer le châssis de la remorque sur le fond, aligner les 5 taquets sur le fond vert avec les 5 orifices sur le châssis noir et appuyer fortement ou marteler les taquets dans les orifices à l'aide d'un marteau jusqu'à ce qu'ils soient solidement encastrés.
14 •Positionner le contrepoids vert sur le châssis noir ; les taquets du châssis passeront à travers les orifices du contrepoids. Appuyer sur les côtés inférieurs du contrepoids sur le châssis pour l'enclencher.
15 •Fixer avec 2 vis.
16 •Installer le capot en insérant les languettes noires à charnière dans les fentes du châssis. Tournez le capot fermé et tourner le loquet noir à l'aide d'une pièce de monnaie pour le fixer.
17 •Insérer par pression les 2 feux centraux semblables, en faisant attention aux 3 gorges respectives de chacun.
18 •Continuer en montant les 2 feux latéraux restants. ATTENTION ! Les 2 feux sont différents : contrôler le sens d'insertion dans les gorges.
19 •Accrocher par pression les inserts latéraux du châssis.
20 •Dévisser les poignées situées au fond du siège.
21 •Placer les boulons du siège dans les orifices verts de support.
22 •Le siège est réglable en 2 positions selon la taille de l'enfant (voir figure).
23 •Après avoir réglé le siège, revisser les 2 poignées de fixation.
24 •nsérer les doigts avant du support du siège dans le châssis.
25 •Retourner le support (et le siège) sur l'arrière du châssis. Tournez le châssis du tracteur vers le haut et fixer le support au châssis à l'aide de 2 vis.
26 •Appliquer les décalcomanies chromées sur les feux arrière comme montré sur la figure.
27 •Fixer les cabochons des feux arrière en poussant du bas vers le haut.

ESPAÑOL

13 •Girar la base del remolque, poner el chasis del remolque en la base, alinear las 5 clavijas en la base verde con los 5 orificios en el chasis negro y apretar muy firmemente o golpear en las clavijas en los orificios con un martillo hasta que se hayan asentado totalmente.
14 •Poner el contrapeso verde en el chasis negro; las clavijas del chasis pasarán a través de los orificios del contrapeso. Apretar los costados inferiores del contrapeso en el chasis para bloquearlo.
15 •Sujetar con dos tornillos.
16 •Instalar el capó introduciendo las lengüetas con bisagra negras inferiores en la ranura del chasis. Girar el capó para cerrarlo y girar el pasador negro con una moneda para bloquearlo.
17 •Introducir a presión las 2 luces iguales centrales, prestando atención a las 3 ranuras de cada una.
18 •Montar las 2 luces laterales restantes. ¡Atención! Las 2 luces no son iguales: controlar el sentido de introducción en las ranuras.
19 •Enganchar a presión las piezas laterales al chasis.
20 •Desenroscar los botones esféricos que hay en el fondo del asiento.
21 •Colocar los pernos del asiento en los orificios del soporte del asiento verdes.
22 •El asiento se puede regular en 2 posiciones según la altura del niño (véase la figura).
23 •Después de haber colocado el asiento, volver a atornillar los dos botones esféricos de fijación.
24 •Introducir las lengüetas de soporte del asiento verde delantero en el chasis.
25 •Girar el soporte (y el asiento) hacia abajo en el chasis en la parte posterior. Girar el chasis del tractor y sujetar el soporte al chasis con 2 tornillos.
26 •Aplicar las pegatinas cromadas en la posición de la luz trasera tal y como muestra la figura.
27 •Acoplar los cristales de las luces traseras apretando desde la parte inferior hacia arriba.

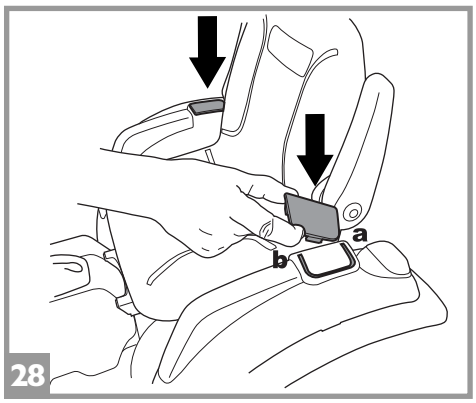

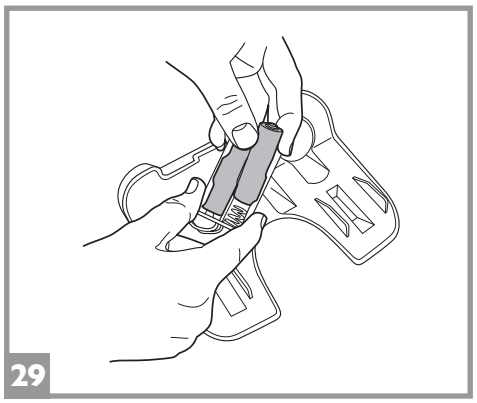

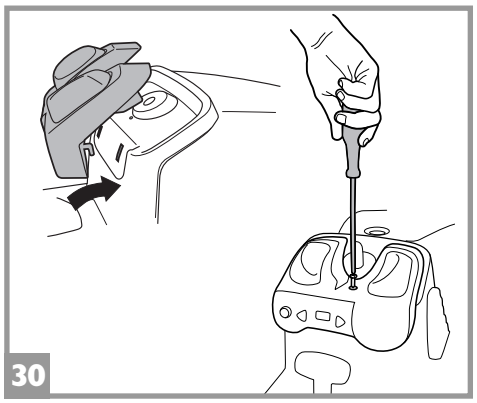

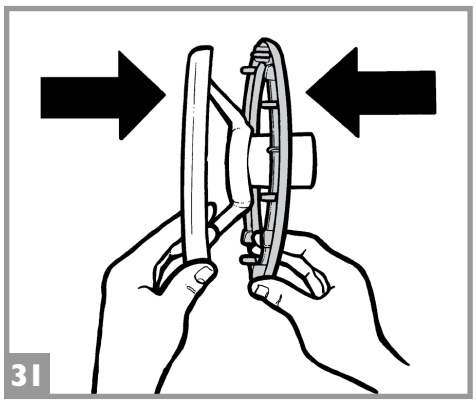

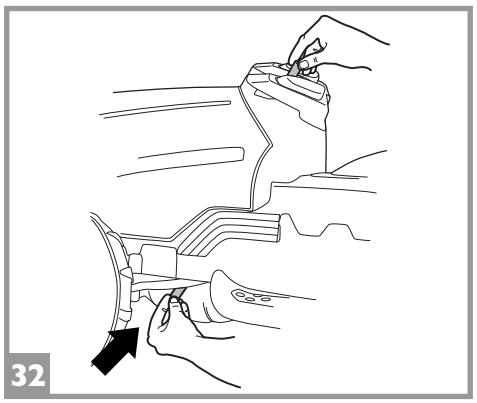

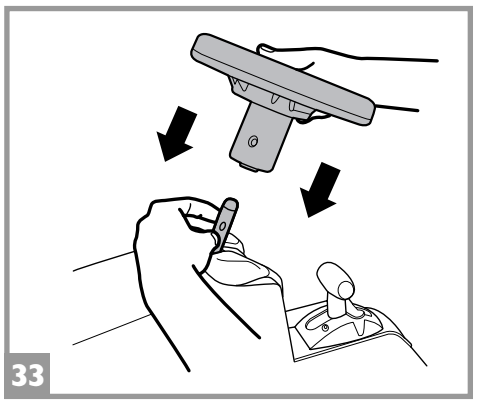

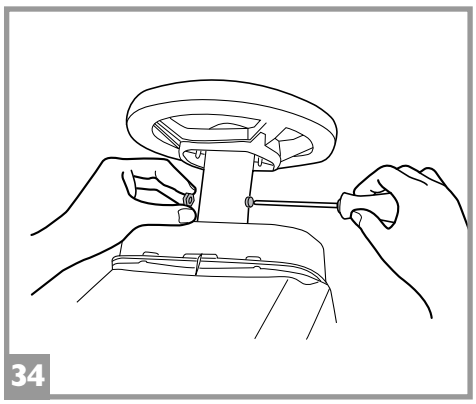

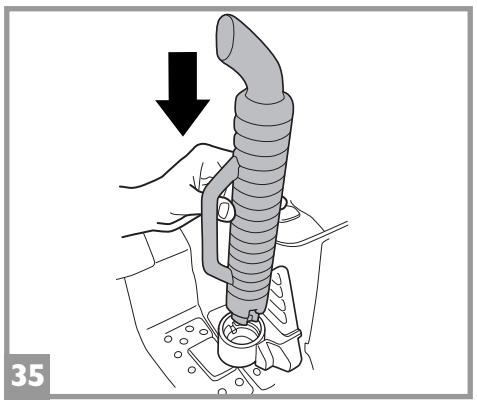

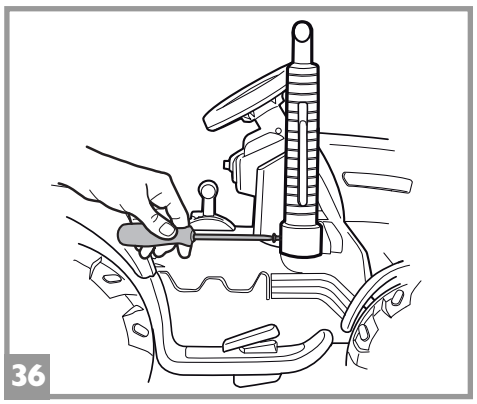

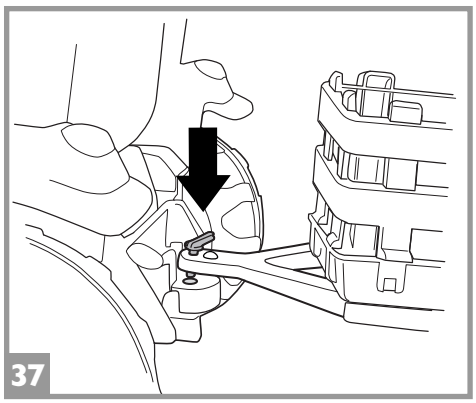

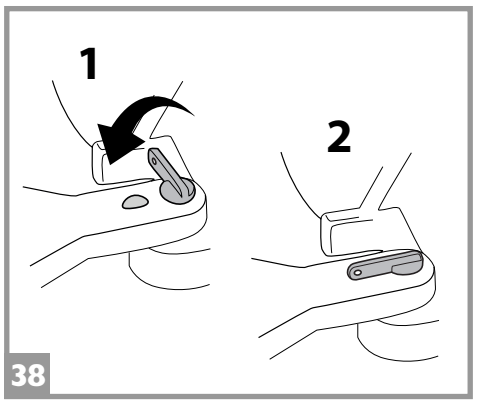

VEHICLE FEATURES AND INSTRUCTIONS FOR USE

CARACTERISTIQUES ET EMPLOI DU VEHICULE

CARACTERÍSTICAS Y USO DEL VEHÍCULO

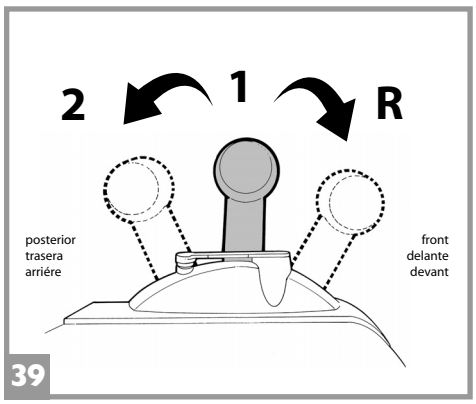

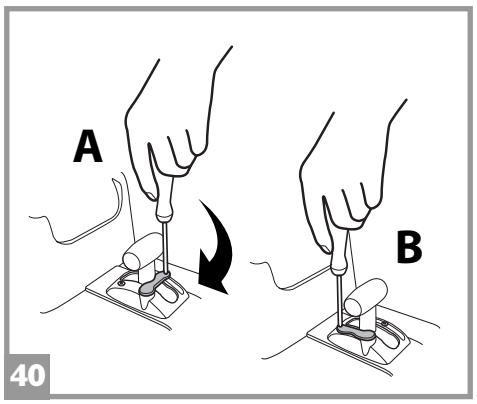

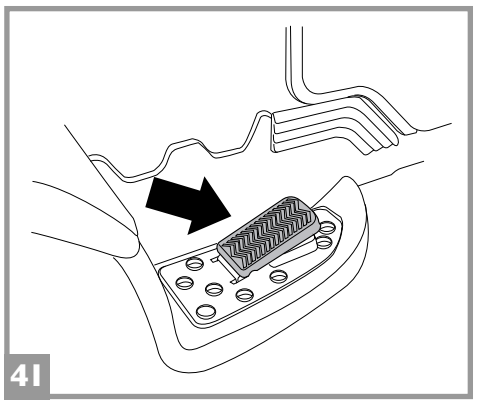

ENGLISH

28 •Install left & right black plastic covers into "C" slots on each rear fender.
29 •Install 2 AA batteries in FM radio (through door on back side)
30 •Attach radio to tractor; insert 2 fingers on radio into the slots in the chassis beneath the steering column. Secure with a screw.
31 •Press the trim piece into place under the steering wheel.
32 •Install steering wheel; reach under tractor to find metal steering column tube. Push it upward as far as possible and hold it.
33 •Place steering wheel onto tube, align bolt holes.
34 •Install bolt and nut. Tighten.
35/6•Place exhaust stack into bracket and secure with long screw.
37 •Attach the trailer to the tractor as follows: insert the trailer coupling into the opening on the back of the tractor, and rotate it (see fig. 38).
38 •Position 1: the trailer can be removed. Position 2: the trailer is locked into place. WARNING: The trailer will hold a load weighing up to 10 kg/22 lbs.

VEHICLE FEATURES AND INSTRUCTIONS FOR USE

39 •GEAR SHIFT LEVER. This vehicle has 2 speeds + reverse, with PARENTAL CONTROL: When produced, IT IS RESTRICTED TO SLOW SPEED and REVERSE ONLY **(For safety, shifter must be held in reverse to back up)**.
40 •TO ACCESS HIGH SPEED (see red bar beneath shift lever) remove screw, rotate red bar 90 degrees counterclockwise and replace screw.
41 •3 position accelerator; 1) up = off/brake 2) ½ down = coast. 3) run

FRANÇAIS

28 •Installer les deux couvercles en plastique noirs droite et gauche dans les fentes "C" de chaque aile arrière.
29 •Insérer 2 piles AA dans la radio FM (à travers le volet à l'arrière).
30 •Fixer la radio au tracteur, insérer 2 doigts de la radio dans les fentes du châssis au-dessous de la colonne de direction.
31 •Monter par pression la douille située sous le volant.
32 •Installer le volant ; trouver sous le tracteur la jupe de colonne de direction. La pousser vers le haut le plus possible et la fixer.
33 •Placer le volant sur la jupe, aligner les orifices des boulons.
34 •Installer le boulon et l'écrou. Serrer.
35/6•Placer la cheminée d'échappement sur son support et la fixer à l'aide d'une vis longue.
37 •Accrocher la remorque au tracteur de la manière suivante : insérer le crochet de la remorque dans le trou situé à l'arrière du tracteur et le faire pivoter (voir fig. 38).
38 •Position 1 : la remorque peut être démontée. Position 2 : la remorque est bloquée. ATTENTION : La remorque peut contenir des objets pour un poids maximum de 10 kg / 22 lbs.

CARACTÉRISTIQUES ET EMPLOI DU VÉHICULE

39 •LEVIER DE VITESSE. Ce véhicule a 2 vitesses + marche arrière, avec CONTRÔLE PARENTAL. Avec ce contrôle, LE VÉHICULE NE ROULE QU'EN PREMIÈRE VITESSE ET EN MARCHE ARRIÈRE. (Pour la sûreté de fonctionnement, le levier de vitesse doit être en position de marche arrière pour reculer).
40 •POUR ACCÉDER A LA DEUXIÈME VITESSE (voir la barre rouge au-dessous du levier de vitesse), enlever la vis, tourner la barre rouge de 90° dans le sens inverse des aiguilles d'une montre et remettre en place la vis.
41 •Pédale d'accélérateur à 3 positions, 1) haute = éteint/frein 2) ½ appuyée = roue libre, 3) marche.

ESPAÑOL

28 •Instalar las cubiertas de plástico derecha e izquierda en las ranuras "C" de cada guardabarros posterior.
29 •Instalar las 2 pilas AA en la radio FM (por la puerta de la parte trasera)
29 •Acoplar la radio al tractor; introducir las 2 lengüetas en la radio en las ranuras situada en el chasis debajo del volante. Sujetar con un tornillo.
31 •Montar a presión la tuerca que hay debajo del volante.
32 •Instalar el volante; buscar en la parte inferior del tractor la varilla de metal del volante. Empujarla hacia arriba tanto como sea posible y sujetarla.
33 •Situar el volante en la varilla, alinear los orificios del perno.
34 •Instalar el perno y la tuerca. Ajustar.
35/6 •Enroscar la chimenea en la abrazadera con el tornillo largo incluido.
37 •Para enganchar el remolque al tractor, seguir los pasos siguientes: meter el gancho del remolque en el orificio que hay en la parte de detrás del tractor y girarlo (véase la Fig. 38).
38 •Posición 1: el remolque puede quitarse. Posición 2: el remolque está bloqueado. ATENCIÓN: El remolque puede contener objetos con un peso máximo de 10 Kg /22 lbs.

CARACTERÍSTICAS Y USO DEL VEHÍCULO

39 •PALANCA DEL CAMBIO. El vehículo tiene 2 velocidades + marcha atrás, con CONTROL DE LOS PADRES. ATENCIÓN: cuando se saca del embalaje, EL VEHÍCULO VA SÓLO EN LA PRIMERA MARCHA Y MARCHA ATRÁS (Por razones de seguridad, la palanca de cambios debe mantenerse sujeta para ir marcha atrás).
40 •PARA ACCEDER A LA VELOCIDAD ALTA (véase barra roja debajo de la palanca de cambio) girar el tornillo, girar la barra roja 90 grados en sentido antihorario y sustituir el tornillo.
41 •Acelerador de pedal de 3 posiciones; 1= arriba=apagado/freno 2) a mitad de recorrido = velocidad lenta. 3) funcionamiento.

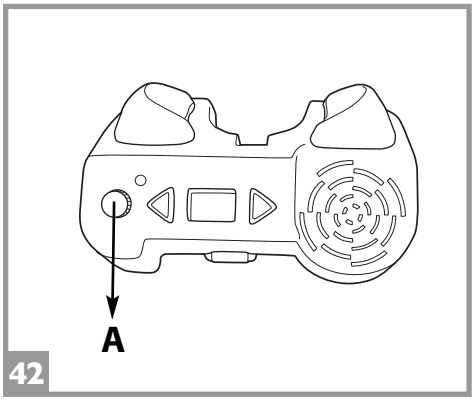

42

BATTERY RECHARGE

RECHARGE DE LA BATTERIE

RECARGA DE LA BATERÍA

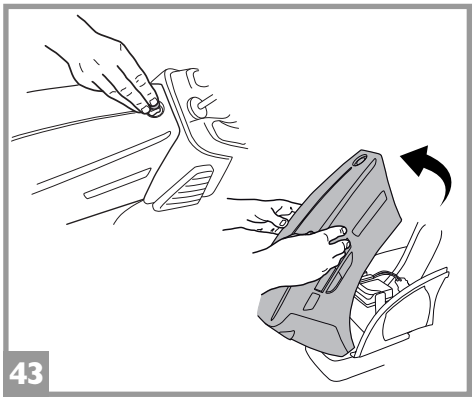
43

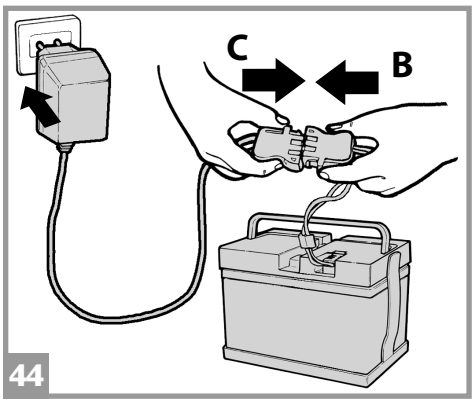

44

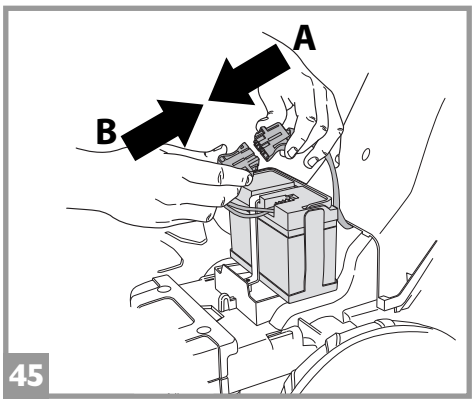

45

BATTERY REPLACEMENT

REMPLACEMENT DE LA BATTERIE

SUSTITUCIÓN DE LA BATERÍA

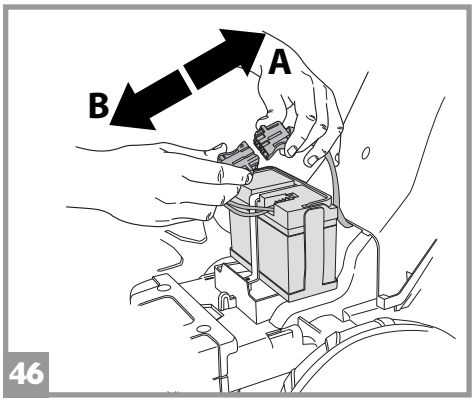

46

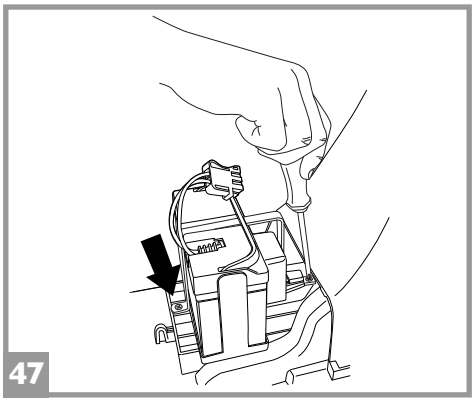
47

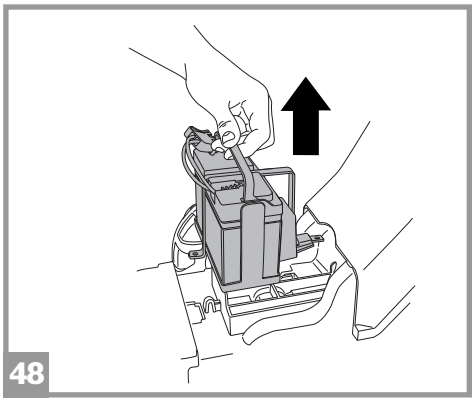
48

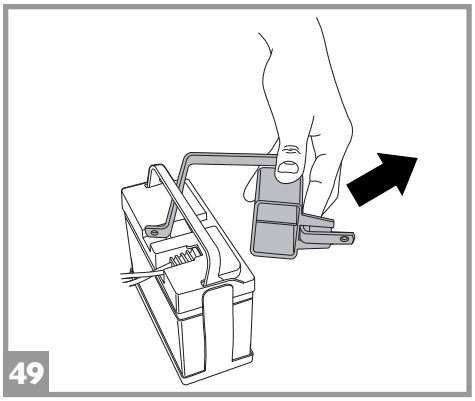
49

INSTALLING BATTERY

INSTALLATION DE LA BATTERIE

INSTALACIÓN DE LA BATERÍA

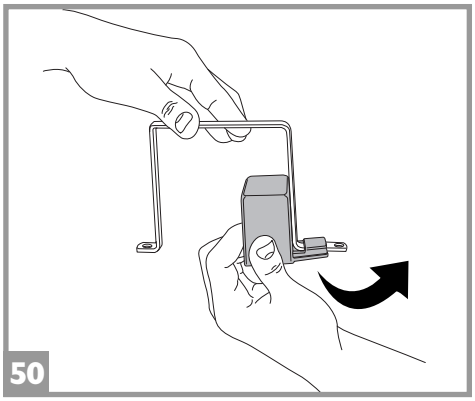
50

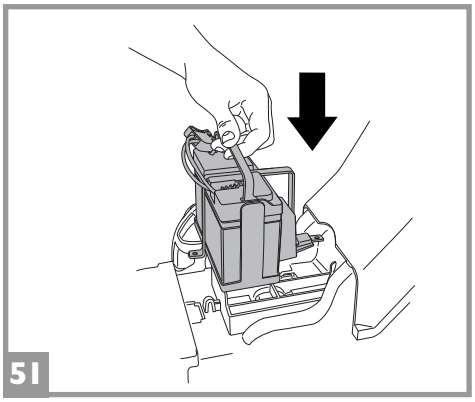
51

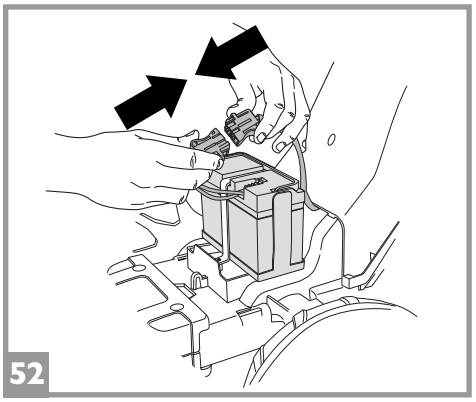
52

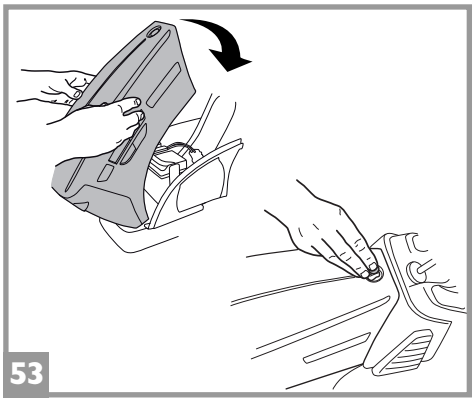
53

ENGLISH

42 •FM RADIO. To switch on, switch off and adjust volume, turn the A button. To select the frequency, press the 2 triangle buttons.

BATTERY RECHARGE

⚠ WARNING:

WARNING: BATTERY CHARGING AND ANY OTHER OPERATION ON THE ELECTRICAL SYSTEM MUST BE CARRIED OUT BY ADULTS ONLY. THE BATTERY CAN ALSO BE CHARGED WITHOUT REMOVING IT FROM THE VEHICLE.

43 •**Install Battery**: Open hood by turning black latch with 90 degrees with a coin. Rotate hood forward to open.
44 •Insert the battery charger plug into an electrical outlet. Connect point B to point C on the battery charger.
When the battery has been completely recharged, disconnect the battery charger from the electrical outlet, and disconnect point C from point B.
45 •Insert point B into point A, pressing until it clicks into place. Replace the battery brace. Always remember to close and fasten the hood on the battery compartment when you have finished working on the battery.

BATTERY REPLACEMENT

46 •Open the hood, as described above. Disconnect the battery from the electrical system by squeezing the sides of the plugs.
47 •Loosen the 2 screws on the battery brace, as shown in the figure.
48 •Remove the battery.
49 •Remove the battery clamp from the dead battery.

INSTALLING BATTERY

50 •If you have bought or own a Peg Perego 12V/12Ah battery, you will have to remove the plastic filler (A) by slipping it off the battery clamp.
51 •Reposition the new battery with the battery clamp in its housing. Fasten the clamp with the two screws.
52 •Connect the battery plug to the electrical system.
53 •Close again the cab by repositioning the hook, as done above.

FRANÇAIS

42 •RADIO FM. Pour allumer, éteindre et régler le volume, tourner le bouton A. Pour sélectionner la fréquence, appuyer sur les 2 touches triangulaires.

RECHARGE DE LA BATTERIE

⚠ ATTENTION:

ATTENTION: LE CHARGEMENT DE LA BATTERIE ET TOUTE INTERVENTION SUR LE CIRCUIT ELECTRIQUE DOIVENT ETRE EFFECTUES EXCLUSIVEMENT PAR UN ADULTE. LA BATTERIE PEUT ETRE RECHARGEE SANS DEVOIR LA RETIRER DU JOUET.

43 •Installer la batterie. Ouvrir le capot en tournant le loquet noir de 90° à l'aide d'une pièce de monnaie.
44 •Insérer la prise du chargeur de batteries dans une prise murale. Raccorder la prise B à la prise C du chargeur de batteries. Quand la charge est terminée, débrancher le chargeur de batteries de la prise murale, puis la prise C de la prise B.
45 •Insérer à fond la prise B dans la prise A jusqu'au clic. Remettre en place le dispositif de fixation de la batterie. Les opérations terminées, ne pas oublier de fermer et de fixer le couvercle du boîtier de la batterie.

REMPLACEMENT DE LA BATTERIE

46 •Ouvrir le capot comme décrit plus haut. Débrancher la batterie de l'installation électrique en appuyant latéralement sur les prises.
47 •Desserrer les 2 vis du dispositif de fixation de la batterie, comme indiqué sur la figure.
48 •Retirer la batterie.
49 •Retirer la barrette de fixation de la batterie usagée.

INSTALLATION DE LA BATTERIE

50 •Si vous avez acheté ou si vous possédez une batterie Peg Perego de 12V/12Ah, vous devrez enlever la couche de plastique (A) en la retirant de la barrette de la batterie.
51 •Repositionner la nouvelle batterie avec la barrette de fixation à l'emplacement prévu. Fixer la barrette de la batterie avec les deux vis.
52 •Brancher la fiche de la batterie à celle de l'installation électrique.
53 •Refermer la cabine en remettant en place le crochet, comme précédemment.

ESPAÑOL

42 •RADIO FM. Para encender, apagar y regular el volumen girar la tecla A. Para seleccionar la frecuencia, pulsar las 2 teclas triangulares.

CARGA DE LA BATERÍA

⚠ ATENCIÓN:

LA OPERACIÓN DE CARGA DE LA BATERÍA ASÍ COMO CUALQUIER INTERVENCIÓN ELÉCTRICA, DEBEN SER REALIZADAS ÚNICAMENTE POR ADULTOS. LA BATERÍA TAMBIÉN SE PUEDE CARGAR SIN QUITARLA DEL JUGUETE.
SÓLO PARA EL BRASIL: TENSIÓN DEL CARGADOR: 127V - 60 HZ. OBSERVACIÓN: NO UTILIZAR EL CARGADOR DE LA BATERÍA CON UNA TENSIÓN DE 220V.

43 •Instalación de la batería: Abrir y subir el capó girando el pasador negro 90 grados con una moneda. Girar el capó hacia adelante.
44 •Meter la clavija del cargador de baterías en un enchufe doméstico. Conectar la clavija B con la clavija C del cargador de baterías. Una vez terminada la carga desconectar el cargador de baterías del enchufe doméstico, luego desconectar la clavija C de la clavija B.
45 •Meter a fondo la clavija B en la clavija A hasta oír clic. Meter el sujeta-batería. Una vez terminada la operación hay que acordarse siempre de cerrar y fijar la tapa del alojamiento de la batería.

SUSTITUCIÓN DE LA BATERÍA

46 •Abrir el capó como se ha descrito con anterioridad. Desconectar la batería de la instalación eléctrica apretando los costados de las clavijas.
47 •Aflojar los 2 tornillos del sujeta-batería como indica la figura.
48 •Quitar la batería.
49 •Sacar el sujeta-batería de la batería que no funciona.

INSTALACIÓN DE LA BATERÍA

50 •Si han comprado o tienen una batería Peg Perego de 12V/12Ah, hay que eliminar el espesor de plástico (A) sacándolo del sujetabatería.
51 •Volver a colocar la batería nueva con el sujetabatería en su alojamiento; fijar el sujeta-batería con los dos tornillos.
52 •Conectar la clavija de la batería a la de la instalación eléctrica.
53 •Volver a cerrar la cabina colocando el gancho, como anteriormente mostrado.

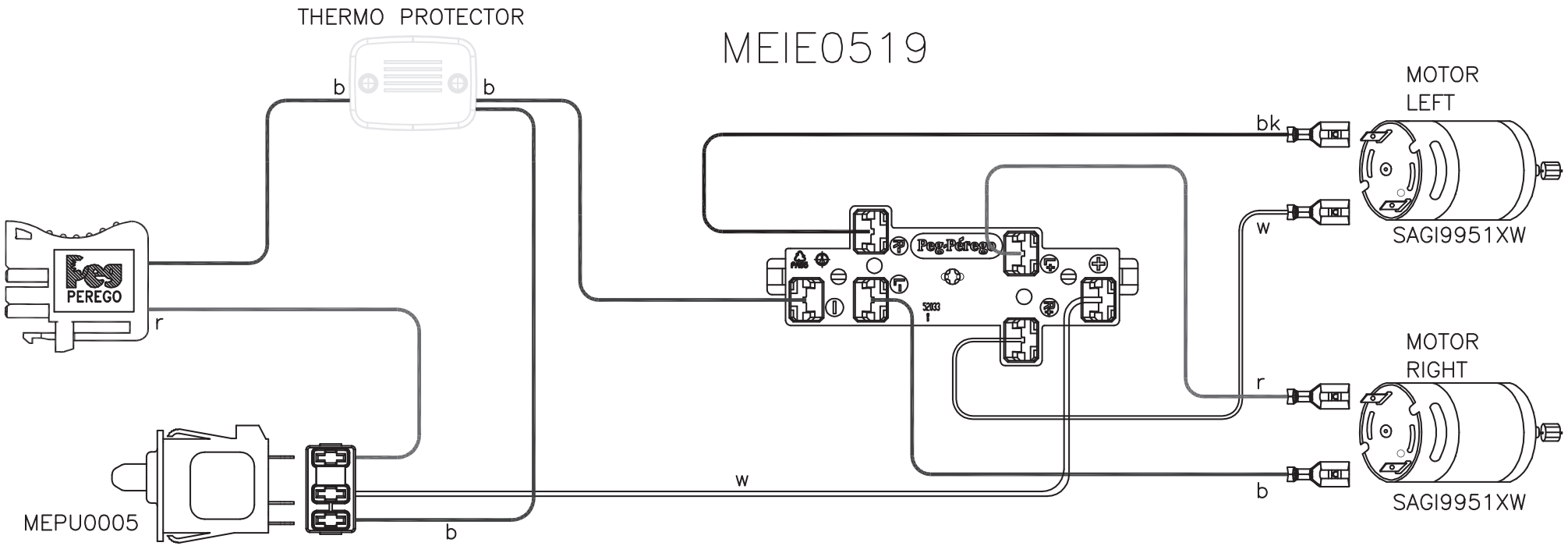

RADIO

Requires 2 AA batteries (not included)
Requerir 2 AA baterías (no inclusa)
Exige 2 batteries AA (non incluses)

b = blue	**b** = azul	**b** = bleu
bk = black	**bk** = negro	**bk** = noir
r = red	**r** = rojo	**r** = rouge
w = white	**w** = blanco	**w** = blanc

REPLACEMENT PARTS PIÈCES DE RECHANGE PIEZAS DE RECAMBIO

1R • SPST9117JDVB
1L • SPST9117JSVB
2 • SPST9115VB
3 • SPST9116JN
4 • SPST9120
5 • SPST9119
6 • SAGI9279N
7 • SPST9121N
8 • SAGI8830KN
9 • ASGI0134NY
10 • SOTF0128L30
11 • ASGI0193NGR
12 • MEIE0519
13 • SARP8826Y
14 • SPST8207R
15 • SPST8296VB
16 • SPST8294JN
17 • MECB0086U
18R• SPST8281DN
18L• SPST8281SN
19 • SPST9278N
20 • SPST8508N
21 • SPST8300GR
22 • SPST9136N
23 • SPST8308N
24 • IAKB0501
25 • SPMV9122N
26R• SPST9561DN
26L• SPST9561SN
27 • SPST9562N
28 • SPST9118JVB
29 • SPST8279XN
30 • SAGI8280JN
31 • SPST8306VB
32 • SAGI8301GRGL
33 • SPST8863GL
34R• SARP9129JDN
34L• SARP9129JSN
35 • SPST9131Y
36 • SPST9133Y
37 • SPST8317N
38 • SOFF0350Z
39 • SAGI9951XW
40R• SARP9130JDN
40L• SARP9130JSN
41 • SPST9132JY
42 • SPST8517JY
43 • SPST9133Y
44 • SPST9134Y
45 • SARP8311JNY
46 • SOFF0164Z
47 • SPST8313N
48 • SPST0397R
49 • SPST8500N
50R• SPST8295DVB
50L• SPST8295SVB
51 • SPST8833N
52 • SPST8307A
53 • SPST9064SY
54 • SPST9064DY
55 • SPST9063Y
56 • SPST9062VB
57 • MMEV1265US

DECAL
DECALCOMANIES
CALCOMANIAS **57**

ELECTRIC SYSTEM
CIRCUIT ÉLECTRIQUE
INSTALACIÓN ELÉCTRICA **12**

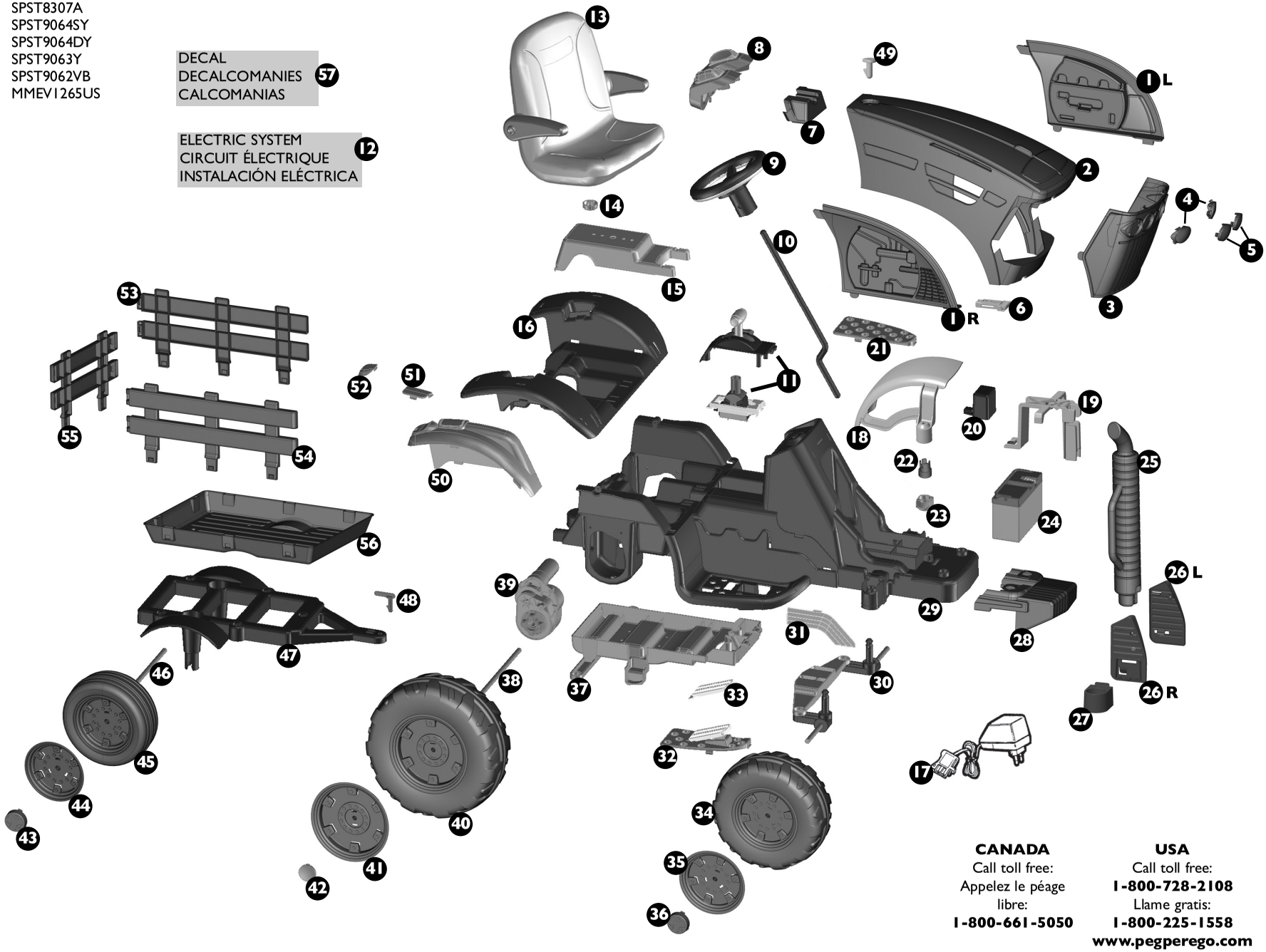

CANADA
Call toll free:
Appelez le péage libre:
1-800-661-5050

USA
Call toll free:
1-800-728-2108
Llame gratis:
1-800-225-1558

www.pegperego.com

PEG PEREGO® thanks you for choosing this product. For more than 60 years, PEG PEREGO have been taking children for an outing: first with its famous baby carriages and strollers, later with its pedal and battery operated toy vehicles.

Discover our complete range of products, news and other information about the Peg Perego world on our web site www.pegperego.com

IMPORTANT INFORMATION

- Read this instruction manual carefully to learn the use of the vehicle and to teach your child safe and enjoyable driving. Please keep this manual (with your original sales receipt) for use as a reference in the future.

- **DO NOT RETURN YOUR VEHICLE TO THE STORE. This product cannot be returned for a refund after it has been used. If you have ANY questions, need replacement parts or need assistance, call us toll-free; U.S.A. , call 1-800-728-2108 / CANADA, call 1-800-661-5050**

- This product meets and/or exceeds all ASTM (American Society for Testing and Materials) TOY SAFETY STANDARDS, including F 963, Consumer Toy Safety Specifications as well as C.R.C, c.931, the Canadian Hazardous Products (Toys) Regulations.

- If you give away the product to third parties, make sure that it is accompanied by the instruction manual.

- Tools needed for assembly: Phillips screwdriver medium, pliers and a hummer (not included)

- Your new vehicle is partially pre-assembled. It will require adult assembly. Please set aside at 45 minutes for assembly.

- Before the vehicle is used for the first time, charge the battery for 18 hours to initiate it. Failure to do this can result in permanent battery damage.

- Use only with the included Peg Perego 12 Volt lead-acid, rechargeable battery and a Peg Perego 12 Volt Charger (both included).

•Year 3+
•Weight capacity 85 lbs

- Do not exceed the maximum total weight capacity of 85 lbs (38,6 kg).

Contents:
- 1 John Deere Ground Force riding vehicle -- partially assembled
- 1 Rechargeable 12V 8Ah sealed lead-acid battery
- 1 Charger 12V
- two 165 W motors -- pre installed
- assembly hardware
- parts to be assembled
- decals

- Speed in 1st gear 2¼ MPH
- Speed in 2nd gear 4½ MPH
- Speed in reverse gear 2¼ MPH

- To prevent damaging the motor and gears, teach your child to stop the vehicle before switching directions.
- Use this vehicle ONLY outdoors. Most interior flooring can be damaged by riding this vehicle indoors. Peg Perego will not be responsible for damage to the floor if the vehicle is used indoors.
- Peg Perego reserves the right to modify or change its products. Price, literature, manufacturing processes or locations or any combination of the above mentioned entities may change at any time for any reason without notice with impunity.

⚠ CAUTION:

ELECTRIC VEHICLE NOT RECOMMENDED FOR CHILDREN UNDER 3 YEARS OF AGE. AS WITH ALL ELECTRIC PRODUCTS, PRECAUTIONS SHOULD BE OBSERVED DURING HANDLING AND USE TO PREVENT ELECTRIC SHOCK. RECHARGER INCLUDED. 120Vac 60Hz 16W INPUT - 12Vdc 12W OUTPUT

⚠ CAUTION:

Only adults should recharge batteries never children.
Never allow children to handle batteries.
Only use the batteries specified by the manufacturer. Only use the charger specified by the manufacturer.
Do not mix old and new batteries.
Do not mix alkaline, standard (carbon-zinc), or rechargeable (nickel-cadmium) batteries.

CHARGING THE BATTERY
- Charge the batteries no longer than 24 hours, following the instructions enclosed with the battery charger.
- Charge the battery, as the vehicle shows low power, in this way you will avoid damage to the battery.
- If you don't use your vehicle for a long period of time unplug the battery from the main wire harness of the vehicle. Remember to charge the battery at least every three months.
- Never charge the battery upside down.
- Do not forget batteries during charging! Check them periodically.
- Never use a replacement recharger or batteries unless they are approved by PEG PEREGO.
- Batteries are sealed and maintenance free.
- Battery polarity must be observed when connecting battery to wiring.

⚠ WARNING:

- BATTERIES CONTAIN TOXIC AND CORROSIVE SUBSTANCES. DO NOT TAMPER WITH THEM.
- Batteries contain an acid-based electrolyte.
- Do not make direct contact between battery terminals, as this can cause an explosion or fire.
- Charging produces explosive gases. Charge batteries in a well ventilated area away from sources of heat and flammable materials.
- Exhausted batteries are to be removed from the vehicle.
- Do not place the batteries near clothing to avoid damage.

IF A LEAK DEVELOPS
Shield your eyes. Avoid direct contact with the electrolyte, protect your hands.
Place battery in a plastic bag and follow directions listed below.

IF ELECTROLYTE COMES IN CONTACT WITH SKIN OR CLOTHING
Flush with cool water for at least 15 minutes.
See a physician at once.

IF ELECTROLYTE IS INJESTED
Give tap water, milk of magnesia or egg whites at once.
Do not induce vomiting.
See a physician at once.

DISPOSAL OF BATTERIES; CONTAINS SEALED LEAD ACID BATTERY. BATTERY MUST BE RECYCLED.
Help protect the environment!
Do not throw used batteries in your regular, household trash.
Dispose old batteries at an approved battery dumping station; contact your local Environmental Protection Agency office or call Peg Perego Customer Service for additional information.

⚠ CAUTION AA BATTERIES

The insertion of batteries must only be carried out or supervised by adults. Do not let children play with the batteries.
- The batteries should be replaced by an adult.
- Use only the type of battery specified by the manufacturer.
- Respect the polarity +/-
- Do not allow the batteries to be in contact with metal parts (risk of fire or explosion).
- Always remove the batteries if the toy is not in use for a long period.
- Never attempt to charge batteries that are not rechargeable.
- Remove dead batteries from the toy.
- Dispose of dead batteries into appropriate containers provided for their recycling.

RULES FOR SAFETY DRIVING

DON'T STOP THE FUN: purchase a spare battery to have a freshly charged back-up available.
For your child's safety: please read and follow all instructions below before operating.

- ATTENTION:
  Check the fastening retainers to be sure they are tight.

- 1st SPEED slow speed (beginner drivers):
  With both hands on the steering wheel press down on the accelerator pedal; the vehicle goes forward at 2¼ mph.
- 2nd SPEED: fast speed (experienced drivers):
  With both hands on steering wheel press down on the accelerator pedal; the vehicle goes forward at 4½ mph.
- REVERSE:
  Place the left hand on steering wheel. With the right hand holding the gearshift in reverse, press your foot down on the accelerator; the vehicle reverses at 2¼ mph. (Reverse is spring-loaded for safety).
- BRAKE:
  The electric braking system stops the vehicle automatically when your child lifts his foot off the pedal.

Teach your child the proper use of this vehicle for a safe and fun play time.
- Before starting be sure that the way is free from people and objects.
- Drive with both hands on the steering wheel and keep your eyes on the road at all times.
- Stop in time to avoid accidents and immediately release pedal when stuck.
- Use the 2nd speed only after your child has the maturity and the reflexes to operate the vehicle safely.

⚠ CAUTION:

- **If the vehicle is overloaded, as can happen on soft sand, mud, or very uneven ground, the overload switch will immediately disconnect the power. The power supply will be restored after a few seconds.**

VEHICLE MAINTENANCE AND SAFETY

This product meets and/or exceeds all ASTM (American Society for Testing and Materials) TOY SAFETY STANDARDS, including F 963, Consumer Toy Safety Specification.
This vehicle is not intended for use on streets, around traffic or parked cars.

MAINTENANCE AND CARE

- Do not try to repair the vehicle by yourself.
- Regularly check the conditions of the vehicle, particularly the electrical system, the plug connections, the covering caps and the charger. In case of fault, do not try to use the vehicle and the charger. For repair use only original PEG PEREGO's spare parts.
- PEG PEREGO assumes no liability if the electrical system is tampered with.
- Take care with the battery charger cable. For example, do not pull it to remove the plug, do not pull the vehicle along on its wheels using the cable, do not cover the cable because it may overheat, do not leave it on hot surfaces and be careful about where and how you roll it up.
- Do not leave vehicle or batteries near sources of heat such as radiators, stoves, fireplaces, etc.
- Protect vehicle from water, rain, snow, etc.
- When operating in overload conditions, such as soft deep sand, mud or rough uneven terrain, the overload circuit breaker will automatically disconnect the power. After 30 or more seconds, the circuit breaker will automatically reset, however you must eliminate overload conditions to resume normal driving.
- Periodically lubricate (with a light weight oil) moving parts, such as wheel bearings, steering linkages, where they rotate or touch one another.
- The vehicle's surfaces can be cleaned with a damp cloth. Do not use abrasive cleaners. The cleaning must be carried out by adults only.
- Never disassemble the vehicle mechanisms or motor unless authorized by PEG PEREGO.

SAFETY

⚠ WARNING:

- To reduce the risk of injury, adult supervision is required. Never use in roadways, near motor vehicles, on or near steep inclines or steps, swimming pools or other bodies of water; always wear shoes, and never allow more than one rider.
- Surfaces that are appropriate for use: grass, dirt or hard surfaces with slopes not to exceed 10%.
- A child must be 3 years of age or older for the necessary coordination and maturation to operate this motorized vehicle safely.
- Never use the vehicle on steep slopes or near steps or stairs. This vehicle is not suitable for use on public highways.

- Children should always wear shoes when riding in or driving a riding vehicle.
- Do not allow children to place their hands, feet or any part of their body, clothing or other articles near the moving parts while vehicle is in operation.
- Do not allow the electrical components, motors, wiring, switches of your motorized vehicle to become wet and never wash it with a hose.
- The vehicle is designed just for one child: never allow more than one rider.
- NEVER STORE GASOLINE OR ANY FLAMMABLE SUBSTANCE WHERE A CHILD CAN ACCESS IT. CHILDREN MAY WANT TO SIMULATE ADULTS BY POURING GASOLINE ON VEHICLE. NEVER ALLOW GASOLINE OR ANY FLAMMABLE SUBSTANCE TO BE NEAR A BATTERY POWERED CHILDREN'S VEHICLE WHEN IT IS BEING RIDDEN.

PROBLEMS?

IF THE VEHICLE DOES NOT OPERATE?

- **When operating in overload conditions, such as running the vehicle against a fixed object, through soft deep sand or mud, or over rough or uneven terrain, the overload circuit breaker will automatically disconnect the power. After 10 or more seconds, the circuit breaker will automatically reset, however-you must eliminate overload conditions to resume normal driving.**
- Check that all plugs are properly connected.
- Check electrical switches. Replace if necessary.
- Check that the battery is connected to the electrical system.

IF THERE IS NO POWER?

- Fully recharge the battery. If the problem persist, check with an Authorised PEG PEREGO Service Center.

CUSTOMER SERVICE

For your convience, PEG PEREGO offers after-sales service, directly or through a network of authorized service centers for repairs or replacement parts.

If you have any questions about your Peg Perego vehicle, please call our toll-free service lines at;

U.S.A , call 1-800-728-2108

CANADA, call 1-800-661-5050

Trained customer service representatives are available to take your call in English or Spanish.

FCC STATEMENT (United States Only)

In reference to the radio:

This equipment has been tested and found to comply with the limits for a Class B digital device, pursuant to Part 15 of the FCC Rules. These limits are designed to provide reasonable protection against harmful interference in a residential installation. This equipment generates, uses and can radiate radio frequency energy and, if not installed and used in accordance with the instructions, may cause harmful interference to radio communications. However, there is no guarantee that interference will not occur in a particular installation. If this equipment does cause harmful interference to radio or television reception, which can be determined by turning the equipment off and on, the user is encouraged to try to correct the interference by one or more of the following measures:

- Reorient or relocate the receiving antenna.
- Increase the separation between the equipment and receiver.
- Consult the dealer or an experienced radio/TV technician for help.

Note: Changes or modifications not expressly approved by the manufacturer responsible for compliance could void the user's authority to operate the equipment.

PEG PEREGO® vous remercie de votre confiance et vous félicite d'avoir choisi ce produit. Depuis plus de 60 ans, PEG PEREGO emmène les enfants en promenade: nouveau-nés, dans ses fameux landaus et poussettes et plus tard, dans ses fantastiques véhicules à pédales et à batterie.

Découvrez sur notre site la gamme complète des produits, les nouveautés et d'autres renseignements sur le monde de Peg Perego.
www.pegperego.com

L'INFORMATION IMPORTANTE

- Lisez ce manuel d'instructions soigneusement pour apprendre l'utilisation du véhicule et pour enseigner à votre enfant la conduite sécuritaire et agréable. Veuillez conserver ce manuel (avec votre facture originale) pour l'utiliser comme référence à l'avenir.

- **NE RETOURNEZ PAS VOTRE VÉHICULE AU MAGASIN. Ce produit ne peut pas être retourné pour un remboursement après qu'il ait été utilisé. Si vous avez des questions, avez besoin des pièces de rechange ou avez besoin d'aide, appelez-nous au numéro sans frais 1-800-661-5050.**

- Ce produit répond et/ou dépasse toutes les NORMES DE SÉCURITÉ ASTM POUR JOUETS, incluant les normes F 963, Spécifications pour les consommateurs de jouets de même que le C.R.C, c.931, sur les Normes Canadiennes sur les Produits Dangereux (Jouets).

- Si vous donnez le produit à des tiers, assurez-vous qu'il soit accompagné du manuel d'instructions.

- Outils requis pour l'assemblage: tournevis Phillips moyen, pinces et un marteau (non inclus).

- Votre nouveau véhicule est partiellement pré-assemblé. Il requiert l'assemblage par un adulte. S'il vous plaît, prévoir au moins 45 minutes pour l'assemblage.

- Avant d'utiliser le véhicule pour la première fois, charger le batterie pendant 18 heures. La non-observation de cette étape peut entraîner des dommages irréversibles à la batterie.

- Utiliser seulement avec la batterie rechargeable Peg Perego de 12 volts et un chargeur Peg Perego pour batterie 12 volts (tous les deux inclus).

•Âge: 3+
•Capacité de Poids: 38,6 kg (85 lbs)

- N'excédez pas la capacité maximale de poids de 38,6 kg (85 lbs).

Table des matières:
- 1 John Deere Ground Force véhicule des enfant -- partiellement assemblé
- 1 batterie rechargeable scellée de 12V 8Ah à l'acide
- 1 chargeur de 12V
- 2 moteurs de165 W -- pré-installés
- matériel de quincaillerie pour assemblage
- pièces à assembler
- décalcomanies

- Vitesse en première 3,6 km/h - 2¼ MPH
- Vitesse en seconde 7,3 km/h - 4½ MPH
- Vitesse en marche arrière 3,6 km/h - 2¼ MPH

- Pour empêcher d'endommager le moteur et les vitesses, enseignez à votre enfant d'arrêter complètement le véhicule avant d'en changer la direction.
- Utilisez ce véhicule dehors SEULEMENT. La plupart des planchers intérieurs peuvent être endommagés en utilisant ce véhicule à l'intérieur. Peg Perego ne sera pas responsable des dommages au plancher si le véhicule est utilisé à l'intérieur.
- Peg Perego pourra apporter à tout moment des modifications aux modèles décrits dans cette publication, pour des raisons de nature technique ou commerciale.

⚠ ATTENTION:
VÉHICULE ÉLECTRIQUE NON RECOMMANDÉ POUR DES ENFANTS DE MOINS DE 3 ANS. COMME POUR TOUS LES PRODUITS ÉLECTRIQUES, DES PRÉCAUTIONS DOIVENT ÊTRE PRISES PENDANT LE MANIEMENT ET L'UTILISATION POUR PRÉVENIR LES CHOCS ÉLECTRIQUES. CHARGEUR DE BATTERIE INCLUS.
ENTRÉE DE 120Vac 60Hz 16W - SORTIE DE 12Vdc 12W.

MAINTENANCE ET SÉCURITÉ DE LA BATTERIE

⚠ PRÉCAUTION:
Les batteries ne doivent être rechargées que par ou sous la surveillance d'adultes.
Ne pas laisser les enfants manipuler les batteries.
Utiliser uniquement le chargeur de batterie fourni et les batteries originales PEG PEREGO.
Ne pas utiliser simultanément des batteries neuves et usagées.
Ne pas utiliser simultanément des batteries alcalines standard (zinc-carbone) ou rechargeables (nickel-cadmium).

RECHARGEMENT DES BATTERIES
- Charger les batteries sans dépasser les 24 heures et en suivant les instructions jointes au chargeur de batterie.
- Recharger les batteries à temps, dès que le véhicule perd de la vitesse, pour éviter de les endommager.
- Si on laisse le véhicule arrêté pendant un long intervalle, se rappeler de recharger la batterie et de la laisser débranchée de l'installation; répéter l'opération de rechargement tous les trois mois au moins.
- La batterie ne doit pas être rechargée retournée.
- Ne pas oublier la batterie en rechargement! Contrôler périodiquement.
- Utiliser exclusivement le type de batteries et de chargeur spécifié par PEG PEREGO.
- Les batteries doivent être mises en place avec la polarité correctement positionnée.
- Les batteries sont scellées et n'exigent pas de maintenance.

⚠ ATTENTION:
- LES BATTERIES CONTIENNNENT DES SUBSTANCES TOXIQUES ET CORROSIVES. NE PAS LES OUVRIR.
- Les batteries contiennent des électrolytes à base d'acide.
- Ne pas provoquer de contact direct entre les bornes de la batterie: cela entraînerait un risque d'explosion ou d'incendie.
- Pendant le rechargement, la batterie produit des gaz explosifs. Recharger la batterie dans un lieu bien aéré, loin de toute source de chaleur et de matériaux inflammables.
- Les batteries déchargées doivent être enlevées du véhicule.
- Eviter que les batteries entrent en contact avec les vêtements: ceux-ci pourraient s'abîmer.

EN CAS DE FUITE
Se protéger les yeux. Eviter tout contact direct avec les électrolytes et se protéger les mains. Mettre la batterie dans un sac en plastique et suivre les instructions se trouvant plus bas.

SI LA PEAU OU LES YEUX ENTRENT EN CONTACT AVEC L'ELECTROLYTE
Rincer abondamment les parties concernées à l'eau courante (pendant 15 minutes au moins).
Consulter immédiatement un médecin.

EN CAS D'INGESTION D'ELECTROLYTE
Boire de l'eau à petites gorgées, ou du lait de magnésie ou de l'albumen d'œuf. Ne pas provoquer de vomissement. Consulter immédiatement un médecin.
Ne pas provoquer de vomissement.
Consulter immédiatement un médecin.

ÉLIMINATION DE LA BATTERIE ; CONTIENT BATTERIE SCELLEE AU PLOMB. LA BATTERIE DOIT ETRE RECYCLÉE.
Contribuez à la protection de l'environnement !
Ne pas jeter la batterie usagée parmi les ordures ménagères.
Vous pouvez la confier à un centre de collecte agréé pour batteries usagées ; contactez votre Agence de protection de l'environnement locale ou appelez le Service Client de Peg Perego pour plus d'informations.

⚠ PRÉCAUTION BATTERIES AA
Le mise en place des batteries ne doit être faite que par des adultes.
Ne pas laisser les enfants jouer avec les batteries.

- Les piles doivent être remplacées par un adulte.
- Utiliser exclusivement le type de pile spécifié par le constructeur
- Respecter la polarité +/-
- Ne pas mettre les batteries en contact de pièces métalliques (risque de feu ou d'explosion).
- Toujours retirer les batteries lorsque le jouet n'est pas utilisé pendant une longue période.
- Ne pas jeter les piles dans le feu.
- Ne jamais tenter de charger des batteries non rechargeables.
- Retirer les batteries usées du jouet.
- Jeter les piles déchargées dans les récipients prévus pour le recyclage des piles usagées.

RÈGLES POUR UNE CONDUITE EN TOUTE SÉCURITÉ

DIVERTISSEMENT SANS INTERRUPTION: prévoir une batterie de rechange chargée et prête à l'emploi.
Pour la sécurité de l'enfant: avant de mettre en marche le jouet, lire et suivre attentivement les instructions suivantes:

•ATTENTION!
Contrôler que toutes les plaques/écrous de fixation des roues sont bien serrés.

- 1ere VITESSE (pour les débutants):
  Mettre les deux mains sur le volant, appuyer sur la pédale d'accélérateur; le véhicule se met en marche à une vitesse d'environ 3,5 km/h - 2¼ MPH.
- 2ième VITESSE (pour les experts):
  Mettre les deux mains sur le volant, appuyer sur la pédale d'accélérateur; le véhicule se met en marche à une vitesse d'environ 7,3 km/h - 4½ MPH.
- MARCHE ARRIERE:
  Abaisser d'une main le levier du chargement de vitesse. Mettre l'autre main sur le volant et appuyer avec le pied sur l'accélérateur. Le véhicule recule à une vitesse d'environ 3,4 km/h - 2¼ MPH.
- FREIN:
  Le système électrique de freinage bloque automatiquement le véhicule quand on lève le pied de la pédale d'accélérateur.

Apprenez à votre enfant à utiliser correctement le véhicule pour garantir une conduite amusante en toute sécurité.
- Avant de démarrer, vérifier qu'il n'y ait pas d'obstacle et que personne ne se trouve sur le parcours.
- Conduire avec les mains sur sur le volant et toujours regarder la route.
- Freiner à temps pour éviter les accidents et relâcher immédiatement la pédale si elle est coincée.
- N'utilisez la 2ème vitesse uniquement lorsque votre enfant a acquis la maturité et les réflexes nécessaires pour conduire le véhicule en sécurité.

⚠ ATTENTION:

- **Si le jouet est utilisé dans des conditions entraînant une surcharge, l'interrupteur de surcharge réduira automatiquement la puissance. La puissance sera rétablie quelques secondes plus tard.**

ENTRETIEN ET SÉCURITÉ DU JOUET

Ce produit répond et/ou dépasse toutes les NORMES DE SECURITE ASTM POUR JOUETS, incluant les normes F 963, Spécifications pour les consommateurs de jouets. Ce véhicule n'est pas conforme aux dispositions des normes de circulation routière et ne peut par conséquent pas circuler sur la voie publique.

ENTRETIEN ET SOIN

- Ne tentez pas de réparer le véhicule vous-même.
- Contrôlez régulièrement l'état du véhicule, en particulier le circuit électrique, le branchement des fiches, les cosses de protection et le chargeur de batterie. Au cas où vous relèveriez des anomalies, n'utilisez ni le véhicule électrique, ni le chargeur de batterie. Pour les réparations, n'utilisez que des pièces de rechange originales PEG PEREGO.
- PEG PEREGO décline toute responsabilité en cas de manipulation du circuit électrique.
- Prenez soin du câble du chargeur de batterie. Par exemple, ne pas tirer pour retirer la fiche, ne pas traîner le véhicule sur ses roues en utilisant le câble, ne pas couvrir le câble car il pourrait surchauffer, ne pas le laisser sur des surfaces chaudes et soyez attentifs à la façon et le lieu où vous l'enroulez.
- Ne pas laisser les batteries ou le véhicule à proximité de sources de chaleur telles que des radiateurs, des fours, des cheminées, etc.
- Protéger le véhicule contre l'eau, la pluie, la neige, etc.
- Si le véhicule fonctionne en surcharge, comme sur du sable, de la boue ou des terrains très irréguliers, l'interrupteur de surcharge coupera aussitôt l'alimentation. La distribution de puissance reprendra automatiquement au bout de 30 secondes ou plus, cependant vous devez supprimer les conditions de surcharge pour reprendre une conduite normale.

- Graisser périodiquement (avec une huile légère) les pièces mobiles telles que les coussinets, le volant, là où elles tournent ou se touchent entre elles.
- Les surfaces du véhicule peuvent être nettoyées avec un chiffon humide. N'utilisez pas de produits d'entretien abrasifs. Le nettoyage doit être effectué uniquement par un adulte.
- Ne jamais démonter les mécanismes ou le moteur du véhicule sans l'autorisation de PEG PEREGO.

SÉCURITÉ

⚠ ATTENTION:

- Pour éviter tout risque d'accident, la supervision d'un adulte est toujours requise. Ne pas utiliser le véhicule sur les voies publiques, là où il y a des voitures, sur les pentes raides, près de gradins, d'escaliers, de cours d'eau et de piscines; les enfant doivent toujours porter des chaussures quand ils utilisent le véhicule.
- Les surfaces appropriées pour utilisation: gazon, gravier, surfaces rigides et pentes modérées (ne dépassant pas 10%).
- Ce produit n'est pas destiné aux enfants de moins de 3 ans. La présence de petites pièces est dangereuse par ce qu'elles pourraient être avalées ou inhalées.
- Ne pas utiliser le véhicule sur les pentes raides ou près de gradins et d'escaliers. Le véhicule n'est pas conçu pour l'utilisation sur les voies publiques.
- Les enfant doivent toujours porter des chaussures quand ils utilisent le véhicule.
- Quand le véhicule fonctionne, faire attention à ce que les enfants ne mettent pas les mains, les pieds ou d'autres parties du corps, des vêtements ou d'autres choses près des parties en mouvement.
- Ne jamais mouiller les composants du véhicule comme les moteurs, les installations, les touches, etc.
- Ne jamais utiliser d'essence ou d'autres substances inflammables près du véhicule.
- Le véhicule est conçu seulement pour un enfant.
- TOUJOURS TENIR L'ESSENCE ET TOUTE AUTRE SUBSTANCE INFLAMMABLE HORS DE LA PORTÉE DES ENFANTS. LES ENFANTS PEUVENT CHERCHER À IMITER LES ADULTES EN VERSANT DE L'ESSENCE SUR LE VÉHICULE. NE JAMAIS LAISSER DE L'ESSENCE OU D'AUTRES SUBSTANCES INFLAMMABLES À PROXIMITÉ D'UN VÉHICULE ÉLECTRIQUE POUR ENFANTS LORSQUE L'APPAREIL EST EN MARCHE.

PROBLÈMES?

LE VÉHICULE NE FONCTIONNE PAS?

- **Si le véhicule fonctionne en conditions de surcharge, l'interrupteur de surcharge coupe immédiatement le courant. La distribution de courant reprend dans 10 secondes environ, mais il faut éliminer les conditions de surcharge pour assurer la conduite normale.**
- Vérifier qu'il n'y a pas de câbles débranchés sous le bouton de mise en route.
- Contrôler le fonctionnement du bouton de mise en route et le remplacer éventuellement.
- Contrôler que la batterie est bien branchée à l'installation électrique.

LE VÉHICULE MANQUE DE PUISSANCE?

- Recharger la batterie. Si après l'avoir rechargée le problème persiste, faire contrôler la batterie et le chargeur de batterie par un centre d'assistance autorisé de PEG PEREGO.

SERVICE D'ASSISTANCE

Pour votre commodité, PEG PEREGO offre un service d'assistance après-vente, directement ou via un réseau de centres d'assistance autorisés pour les éventuelles réparations ou pour le remplacement et la vente de pièces de recharge d'origine.

Pour toute question au sujet de votre véhicule Peg Perego, veuillez appeler notre Service à la Clientèle sans frais au 1-800-661-5050 entre 8 AM et 6:30 PM, du lundi au vendredi. Les représentants qualifiés du service à la clientèle sont disponibles pour prendre votre appel en français ou en anglais.

CERTIFICATION FCC (États-Unis uniquement)

Au sujet de la radio :

Cet appareil a été testé et déclaré conforme aux normes relatives aux appareils numériques de Classe B fixées par la section 15 de la réglementation FCC. Les limitations fixées dans la section précitée visent à assurer une protection raisonnable contre les interférences nuisibles dans un environnement résidentiel. Cet appareil génère, exploite et peut émettre un rayonnement de fréquence radio. En cas d'installation ou d'utilisation non conforme aux instructions fournies, il peut provoquer des interférences nuisibles dans les communications radio. Rien ne garantit que, dans des installations spécifiques, des interférences ne se produiront pas. Il est possible de déterminer l'émission d'interférences en mettant l'appareil hors tension, puis sous tension. Si cet appareil produit des interférences préjudiciables à la réception radio ou télévision, l'utilisateur peut les éliminer en prenant au moins une des mesures suivantes :

•Réorienter ou déplacer l'antenne réceptrice.

•Éloigner l'appareil de l'installation réceptrice.

•Au besoin, consulter le revendeur ou un technicien radio/télévision expérimenté.

Remarque: toute modification apportée à cet appareil doit être expressément approuvée par le fabricant. À défaut, le droit dont dispose l'utilisateur d'employer cet appareil peut être annulé.

PEG PEREGO® le agradece que haya elegido esto producto. Hace más de 60 ańos que PEG PEREGO lleva a pasear a los niños: al nacer, con sus famosos coches-cuna y coches de paseo, después con los fantásticos vehículos de juguete a pedal y con la batería.

Descubre la gama completa de los productos, las novedades y otras informaciones acerca del mundo Peg Perego en nuestra página Web www.pegperego.com

INFORMACIÓN IMPORTANTE

- Lea este manual de instrucción cuidadosamente para aprender el uso del vehículo y para enseñar su conducir seguro y agradable del niño. Guarde por favor este manual (con su recibo original de las ventas) para el uso como referencia en el futuro.

- **NO VUELA SU VEHÍCULO AL ALMACÉN. Este producto no se puede volver para un reembolso después de que se haya utilizado. Si usted tenga los preguntas, necesita piezas de recambio o necesita ayuda, llámenos gratis.**
  USA: 1-800-225-1558, MÉXICO: 01-800-710-1369.

- Este producto cumple con y/o sobrepasa los ESTÁNDARES DE SEGURIDAD ASTM TOY, incluido el F 963, Especificaciones de seguridad en juguetes para consumidores y C.R.C, c.931, el Regulaciones Peligrosas Canadienses De los Productos (Juguetes).

- Si cede el producto a terceras partes, asegúrese de que vaya acompañado por el manual de instrucciones.

- Herramientas necesitadas para el ensamblaje: destornilladores de la Phillips medio, pinzas y martillo (no incluidos).

- Su vehículo nuevo se premonta parcialmente. Requiere a ensamblaje de un adulto. Puesto a un lado por favor por lo menos 45 minutos para el ensamblaje.

- Antes de utilizar el vehículo por primera vez, cargar la batería durante 18 horas. No respectar este procedimiento podría causar daños irreversibles a la batería, anulando su garantía.

- Utilice solamente con la clavija incluida Peg Perego 12 voltio baterías lead-acid, rechargables y una clavija Peg Perego de 12 voltio cargadores (ambos incluidos).

•Años 3+
•Peso trasportable 85 lbs

- No exceda la capacidad total máxima del peso de 85 libras

Contenido:
- 1 John Deere Ground Force vehículo de los niños -- ensemblado parcialmente
- 1 batería sellada recarable de plomo ácido de 12V 8Ah
- 1 cargador de 12V
- 2 motor de 165 W -- instalado previamente
- dotacíon física del montaje
- piezas que se montaje
- calcomanias

- Velocidad en 1ª marcha 2¼ MPH
- Velocidad en 2ª marcha 4½ MPH.
- Velocidad en Retromarcha 2¼ MPH

- Para evitar el dañar de los motores y de los engranajes, enseñe a su niño a parar la dirección de la conmutación del befor del vehículo.
- Utilice este vehículo al aire libre SOLAMENTE. La mayoría del suelo interior puede ser dañado montando este vehículo dentro. Peg Perego no será responsable de daño al suelo si el vehículo se utiliza dentro
- Peg Perego se reserva el derecho de aportar modificaciones a sur productos. El precio, el manual adjunto, los procesos o lugares de fabricación o una combinación de estos factores pueden provocar cambios sin previo aviso y sin que ello suponga ninguna obligación para Peg Perego.

⚠ PRECAUTION:
LOS VEHICULOS ELECTRICOS NO SON RECOMENDABLE PARA NIÑOS MENORES DE 3 AÑOS. COMO TODOS LOS PRODUCTOS ELECTRICOS, CUANDOO SE ESTA MANEJANDO OBSERVE LAS MEDIDAS DE PRECAUCION PARA PREVENIR UN CHOQUE ELECTRICO. EL CARGADOR ESTA INCLUIDO. 120Vac 60Hz 16W DE ENTRADA - 12Vdc 12W DE SALIDA.

⚠ ADVERTENCIAS:

Las baterías deben ser cargadas sólo por personas adultas.
No deje que los niños jueguen con las baterías.
Use sólo las baterías especificadas por el fabricante. Use solamente el cargador especificado por el fabricante.
No mezcle baterías viejas y nuevas.
No mezcle baterías alcalinas, estándar (carbono-zinc) o recargables (níquel - cadmio).

CARGA DE LAS BATERÍAS
- Cargar la batería siguiendo las instrucciones incluidas en el cargador y no superar en ningún caso las 24 horas. No respetar estostiempos puede acortar la vida de las baterías.
- Cargue las baterías a tiempo, apenas el vehículo pierda velocidad. De este modo se evitarán otros daños.
- Si el vehículo se queda sin usarlo por largo tiempo, recuérdese de cargar la batería y de mantenerla desconectada de la instalación; repita la operación de carga al menos cada tres mees.
- La batería no debe recargarse en posición invertida.
- ¡No se olvide de las baterías que se están cargando! Contrólelas periódicamente.
- Use sólo el cargador en dotación y las baterías originales PEG PEREGO.
- Las baterías están selladas y no necesitan de mantenimiento.
- Inserte las baterías con la correcta polaridad.

⚠ ATENCÍON:

- LAS BATERÍAS CONTIENEN SUBSTANCIAS TÓXICAS CORROSIVAS. NO SE DEBEN MANIPULAR ABUSIVAMENTE.
- Las baterías contiene electrolita de base ácida.
- No provoque el contacto directo entre los terminales de la batería, riesgo de explosión o incendio.
- Mientras se están cargando, las baterías producen gas explosivos. Cárguelas en un lugar bien ventilado, lejos de fuentes de calor y materiales inflamables.
- Las baterías agotadas se deben sacar del vehículo.
- No coloque las baterías sobre prendas porque se podrían dañar.

SI HAY UNA PÉRDIDA
Protéjase los ojos. Evite el contacto directo con el electrolito: proteja sus manos.
Ponga la batería en una bolsa de plástico y siga las instrucciones para la eliminación de baterías.

SI PIEL Y OJOS ENTRAN EN CONTACTO CON EL ELECTROLITO
Lave abundantemente con agua corriente durante al menos 15 minutos.
Consultar un médico inmediatamente.

SI SE INGIERE ELECTROLITO
Tome pequeños sorbos de agua, leche de magnesia o clara de huevo.
No provocar el vómito.
Consultar un médico inmediatamente.

ELIMINACIÓN DE BATERÍAS; CONTIENE BATERÍAS DE PLOMO Y ÁCIDO SELLADAS. LA BATERÍA DEBE RECICLARSE.
¡Ayude a proteger el medio ambiente! No tire las baterías con su basura doméstica. Entregue las baterías viejas en un punto aprobado de recogida de baterías; para más información, contacte a la oficina local de la Agencia de Protección del Medio Ambiente o llame al Servicio de Asistencia de Peg Perego

⚠ ADVERTENCIAS PILA AA 1,5 VOLTIOS

La colocación de la batería debe ser efectuada y supervisada sólo por adultos. No deje que los niños jueguen con las baterías.
- La batería debe ser sustituida por un adulto.
- Utilizar sólo el tipo de pilas indicado por el fabricante.
- Respetar la polaridad +/-
- No poner en contacto las pilas con partes metálicas; riesgo de incendio o explosión.
- Retirar siempre la pila cuando el juguete no sea utilizado durante un largo periodo.
- No intentar cargar nunca las pilas si no son recargables.
- Quitar las pilas descargadas del vehículo.
- Tirar la pila descargada en los contenedores correspondientes para reciclaje de batería usadas.

REGLAS PARA CONDUCIR EN CONDICIONES DE SEGURIDAD

DIVERTIMIENTO SIN INTERRUPCIÓN: Hay un set de baterías recargadas de repuesto puesto a disposición y listo para su uso.

Para la seguridad del niño: antes de accionar el vehículo, leer y seguir atentamente las siguientes instrucciones.

¡ATENCIÓN!
- Controlar que todos los remaches/las tuercas de fijación de las ruedas estén firmes.

- 1ª VELOCIDAD (para principiantes):
  Con ambas manos sobre el volante, pisar el pedal del acelerador; el vehículo se pone en marcha a una velocidad reducida de aproximadamente 2 1/4 mph.
- 2ª VELOCIDAD (para expertos):
  Con ambas manos sobre el volante, pisar el pedal del acelerador; el vehículo se pone en marcha a una velocidad reducida de aproximadamente 4 1/2 mph.
- MARCHA ATRÁS :
  Bajar con una mano la palanca del cambio. Colocar la otra mano sobre el volante, y pisar el acelerador. El vehículo retrocede a una velocidad de aproximadamente 2 1/4 mph.
- FRENO:
  El sistema eléctrico de frenado bloquea automáticamente el vehículo cuando se levanta el pie del pedal del acelerador.

Enseñe a su hijo el uso adecuado de este vehículo para que se divierta jugando con seguridad.
- Antes de ponerse en marcha, asegúrese de que el camino está libre de personas y cosas.
- Se conduce con las dos manos en el volante, y sin apartar la vista de la carretera en ningún momento.
- Hay que detenerse a tiempo para evitar accidentes, y en caso de atascarse, hay que levantar inmediatamente el pie del pedal.
- La segunda marcha debe usarse sólo cuando el niño tenga la madurez y los reflejos necesarios para manejar el coche con seguridad.

⚠ ¡ATENCIÓN!
- **Si el vehículo funciona en condiciones de sobrecarga, por ejemplo sobre arena blanda, barro o terrenos muy accidentados, el interruptor de sobrecarga desconectará inmediatamente la potencia. Después de algunos segundos, se reanudará el suministro de corriente.**

MANTENIMIENTO Y CUIDADOS DEL VEHICULO

Este producto cumple con y/o sobrepasa los ESTÁNDARES DE SEGURIDAD ASTM TOY, incluido el F 963, Especificaciones de seguridad en juguetes para consumidores.
SEste vehículo no ha sido fabricado para ser usado en la vía pública, con vehículos en movimiento o aparcados.

CUIDADO Y MANTENIMIENTO

- No intente reparar el vehículo usted mismo.
- Revise regularmente el estado del vehículo, en especial el sistema eléctrico, los enchufes de conexión, la tapas de cubierta y el cargador. En caso de avería, no trate de usar el vehículo y el cargador. Para efectuar reparaciones, utilice únicamente piezas de repuesto PEG PEREGO.
- PEG PEREGO no asume responsabilidad alguna en caso de que se haya intentado alterar de algún modo el sistema eléctrico.
- Preste atención cuando use el cable de recarga de la batería. Por ejemplo, no tire del cable para desenchufar la clavija, no use el cable para arrastrar el vehículo sobre sus ruedas, no tape el cable, pues puede recalentarse, no lo deje sobre superficies calientes y proceda con cuidado en lo que se refiere a cómo y dónde lo enrolla.
- No deje el vehículo o las baterías cerca de fuentes de calor como radiadores, hornos, chimeneas, etc.
- Proteja el vehículo del agua, la lluvia, la nieve, etc.
- Cuando funcione en condiciones de sobrecarga, como arena blanda profunda, barro o terrenos ásperos y desiguales, el disyuntor de sobrecarga desconectará automáticamente la alimentación. Pasados 30 segundos o más, el disyuntor automáticamente se restablecerá. Sin embargo, para poder seguir conduciendo normalmente, será necesario eliminar las condiciones que hayan causado la sobrecarga.
- Las piezas móviles, como los cojinetes de las ruedas y las articulaciones de la dirección, deben lubricarse periódicamente con un aceite ligero, en los puntos en que giran o se tocan unas con otras.
- Las superficies del vehículo pueden limpiarse con un paño húmedo. No utilice limpiadores abrasivos. La limpieza debe ser realizada exclusivamente por adultos.
- Nunca desmonte los mecanismos del vehículo o del motor a no ser que haya recibido autorización de PEG PEREGO.

SEGURIDAD

⚠ ¡ATENCIÓN!

- Para reducir el riesgo de heridas, la supervisión de un adulto es siempre necesaria. No usar nunca en carreteras, cerca de vehículos a motor, o en pendientes pronunciadas o cerca de escaleras, piscinas u otras superficies de agua; los niños deben usar siempre zapatos durante el uso del vehículo.
- Se puede usar sobra superficies lisas: hierba, sin suciedad o superficies duras con pendientes que superan el 10%.
- No apto para niños menores de 36 meses por sus características funcionales y dimenciones.
- No usar el vehículo en vías públicas, donde hay tránsito y coches estacionados, en pendientes pronunciadas, cerca de escaleras, cursos de agua y piscinas.
- Los niños deben usar siempre zapatos durante el uso del vehículo.
- Cuando el vehículo está funcionando, preste atención para que los niños no metan las manos, los pies u otras partes del cuerpo, cerca de las partes en movimiento.
- No mojar nunca los componentes eléctricos del vehículo como motores, cableado, botones, etc.
- No usar gasolina u otras sustancias inflamables cerca del vehículo.
- El vehículo está construido para un solo niño: no deje que lo use más de un solo niño.
- NO DEJAR GASOLINA O CUALQUIER OTRA SUSTANCIA INFLAMABLE AL ALCANCE DE LOS NIÑOS. LOS NIÑOS PUEDEN QUERER IMITAR A LOS ADULTOS ECHÁNDOLE GASOLINA AL VEHÍCULO. NO DEJAR GASOLINA O CUALQUIER OTRA SUSTANCIA INFLAMABLE CERCA DE UN COCHE ELÉCTRICO PARA NIÑOS MIENTRAS ESTÉ SIENDO USADO.

¿PROBLEMAS?

¿EL VEHÍCULO NO FUNCIONA?

- **Si el vehículo funciona en condiciones de sobrecarga, por ejemplo sobre arena blanda, barro o terrenos muy accidentados, el interruptor de la sobrecarga desconectará inmediatamente la potencia. Después de unos 10 segundos se reanudará el suministro de corriente, pero deben eliminarse las condiciones de sobrecarga.**
- Controlar que todos los enchufes están correctamente conectados.
- Controlar los interruptores eléctricos y si fuera necesario sustituirlos.
- Controlar que la batería esté conectada a la instalación eléctrica.

¿EL VEHÍCULO NO TIENE POTENCIA?

- Cargar la baterías. Si después de cargarlas el problema persiste hacer controlar las baterías y el cargador de baterías en un centro de asistencia autorizado Peg Perego.

SERVICIO DE ASISTENCIA

Para su convience, PEG PEREGO ofrece un servicio de asistencia post-venta, directamente o a través de una red de centros de asistencia técnica autorizados, para eventuales reparaciones o substituciones y venta de recambios originales.

Si usted tiene cualesquiera preguntas sebre su vehículo de Peg Perego, llame por favor nuestras líneas de servicio gratis.

U.S.A , 1-800-225-1558

MEXICO, 01-800-710-1369

Los representantes técnico de cliente entrenados están disponibles para tomar su llamada en español o inglés.

CERTIFICACIÓN FCC (Sólo para EE UU)

En relación con la radio:

Este producto ha sido probado y cumple con los requisitos establecidos para dispositivos digitales de Clase B con arreglo a lo dispuesto en la Sección 15 de la legislación FCC. Se han fijado dichos requisitos a fin de asegurar una protección razonable contra interferencias perjudiciales en caso de instalación en el hogar. Este aparato genera, usa y puede irradiar energía de radiofrecuencia, y si no se instala y utiliza siguiendo las instrucciones podría causar interferencias adversas a las comunicaciones por radio. No obstante, no puede garantizarse que no se produzcan interferencias en ciertas instalaciones. Si este producto causa problemas de interferencia en la recepción de señales de radio o de televisión, lo cual puede averiguarse encendiendo y apagando el aparato, se recomienda al usuario solventarlos mediante uno o varios de los siguientes métodos:

•Reorientar o reposicionar la antena receptora.

•Aumentar la distancia entre el equipo y el receptor.

•Consultar a su distribuidor o a un técnico experto en comunicaciones por radio-TV.

Nota: Todo cambio o modificación que no haya sido expresamente aprobado por el fabricante podría invalidar la autoridad del usuario a utilizar el producto.

STOP!
Do not return your vehicle to the store!

We're a toll-free phone call away and we can help.
If you are missing parts or need assistance, please see the contact information below.

ARRÊTEZ!
Ne retournez pas votre véhicule au magasin !

Nous offrons un service d'appel téléphonique sans frais et nous pouvons aider. Si vous avez des pièces manquantes ou avez besoin d'aide, voir s'il vous plaît l'information de contact ci-dessous.

¡ALTO!
¡No vuelva su vehículo al almacén!

Somos una llamada telefónica gratis lejos y podemos ayudar.
Si usted es piezas que falta o necesita ayuda, vea por favor la información del contacto abajo.

Model Number IGOR0039

PEG PEREGO U.S.A Inc.
3625 INDEPENDENCE Dr. FORT WAYNE IN 46808
fax 260·484·2940
call us toll free 1·800·728·2108
llame USA gratis 1·800·225·1558

PEG PEREGO CANADA Inc.
585 GRANITE COURT PICKERING ONT. CANADA L1W3K1
fax 905·839·9542
call us toll free 1·800·661·5050

PEG PEREGO S.p.A.
via A. De Gasperi, 50 20862 ARCORE (MB) ITALIA

Peg-Pérego

www.pegperego.com