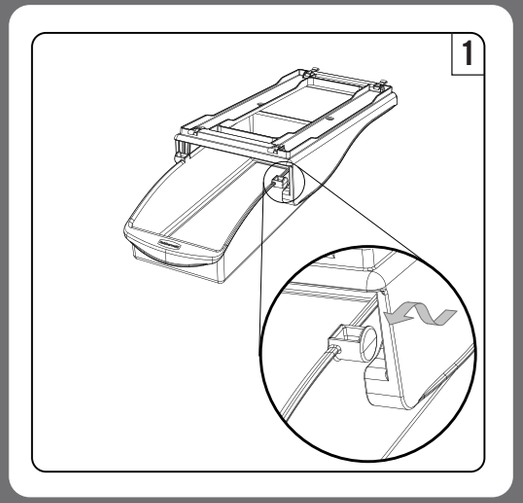

Remove drawer from frame

Sacar el cajón del marco

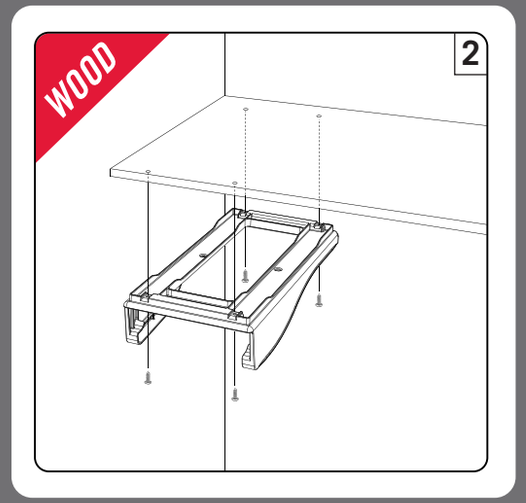

Screw frame to underside of shelf

Atornillar el marco por de bajo de la repisa

Wood screws not included.

Use appropriate length screw for your shelf

Vis à bois non comprises. Utiliser des vis de longueur appropriée pour votre tablette

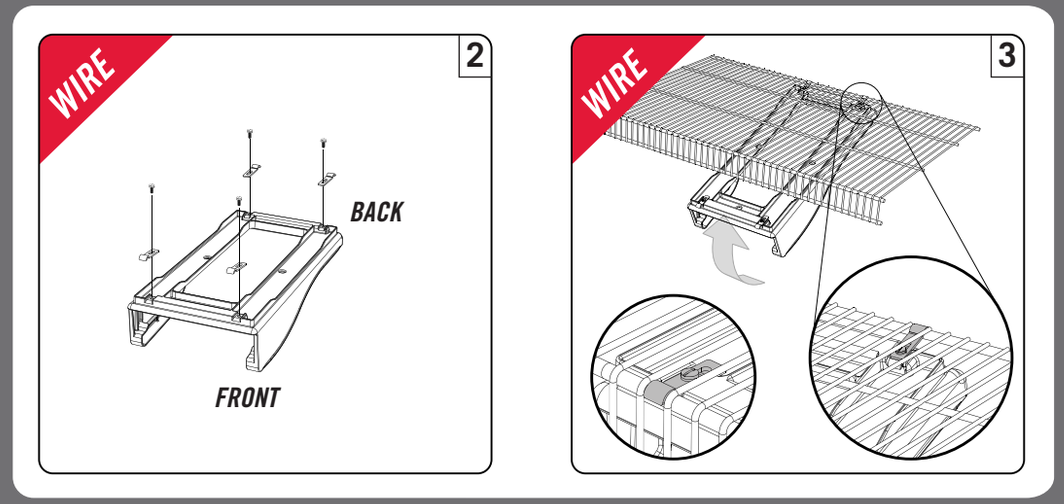

Install hardware as shown
Back Hardware: tighten down all the way
Front Hardware: tighten down half way

Instalar la ferretería tal como indicado
Ferretería trasera : apretar completamente
Ferretería delantera : apretar hasta la mitad

Attach back hooks to back wire as shown
Rotate front of frame up – swivel front hardware up through wires and attach to front wire
Tighten front hardware down all the way

Colgar los ganchos traseros al alambre trasero tal como indicado
Girar la parte delantera del marco hacia arriba - girar la ferretería delantera hasta los alambres y fijar al alambre delantero
Apretar completamente la ferretería delantera