Rubbermaid®

©2011 Rubbermaid Incorporated
Huntersville, NC U.S.A. 28078-1801
www.rubbermaid.com
1-888-895-2110 1809721
A Newell Rubbermaid Company

5'–8' Closet Organizer

3D11

Range-placard de 152 cm à 243.8 cm

Organizador de closet de 152 cm a 243.8 cm

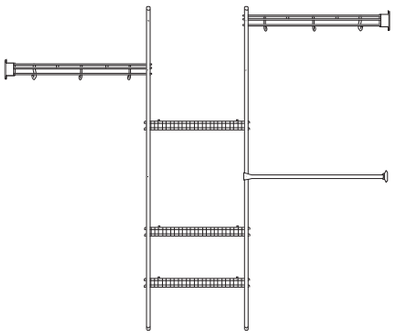

Tools required:
Outils requis :
Herramientas requeridas:

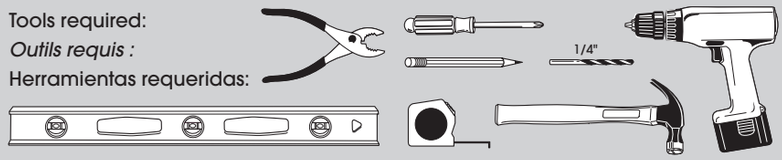

Please check that you have all parts before beginning and follow the instructions carefully.

Vérifier que toutes les pièces sont incluses et suivre attentivement les instructions.

Por favor verifique que cuenta con todas las partes antes de comenzar y siga las instrucciones cuidadosamente.

Note: This organizer is designed for a 96" wide closet. If shelving is cut, reduce Back Clip holes accordingly. 12" = 1 Back Clip

Nota : *Ce range-placard est conçu pour les placardsde 243.8 cm de largeur. Si vous coupez la tablette, réduisez le nombre de trous pour attaches arrière en conséquence. 30.5 cm = 1attache arrière*

Nota: Este organizador está diseñado para un closet de 243.8 cm de ancho. Si el estante es recortado, reduzca los agujeros para los ganchos posteriores de acuerdo a ello. 30.5 cm = 1 gancho posterior

1

Mark and drill holes at locations labeled (**A, B & D**).

*Marquez et percez les trous aux emplacements indiqués (**A, B et D**).*

Marque y perfore los agujeros en las ubicaciones marcadas (**A, B y D**).

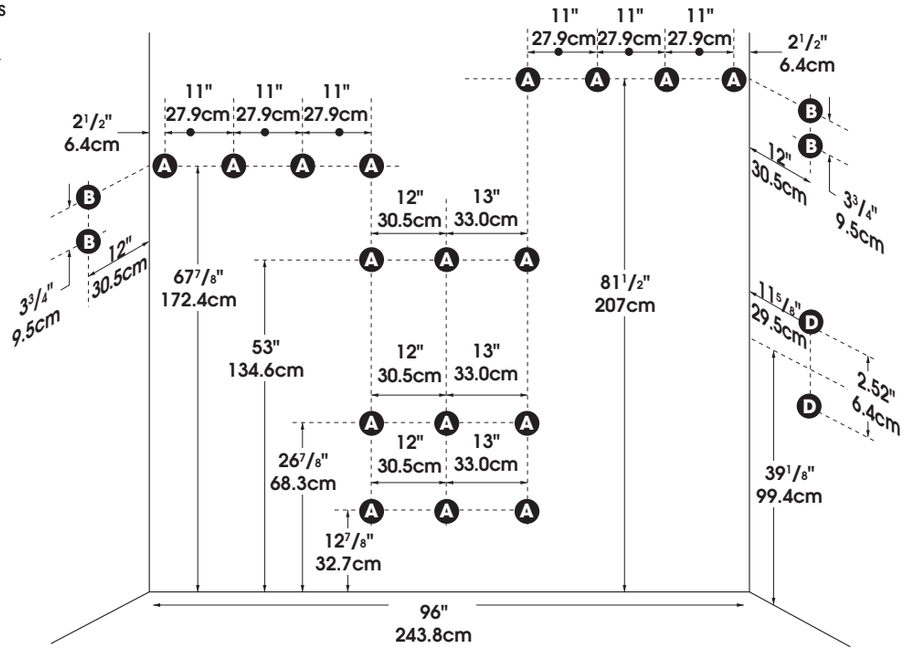

2

Install Back Clips (**A**) into holes labeled **A**. Install Wall End Brackets (**B**) into holes labeled **B**. Gently hammer Drive Pins (**T**) into wall.

*Insérez les attaches arrière dans les trous (**A**). Installez les supports muraux (**B**) dans les trous **B**. Enfoncez doucement les goupilles (**T**) dans le mur à l'aide d'un marteau.*

Instale los ganchos posteriores (**A**) en los agujeros marcados **A**. Instale los soportes de pared (**B**) en los agujeros marcados **B**. Clave suavemente las clavijas atornillables (**T**) en la pared.

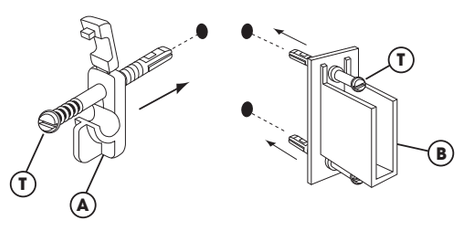

3

Install Pole Cup (**D**) into holes labeled D.

Installez les appuie-tringle (D) dans les trous étiquetés D.

Instale la copa (D) en los agujeros rotulados D.

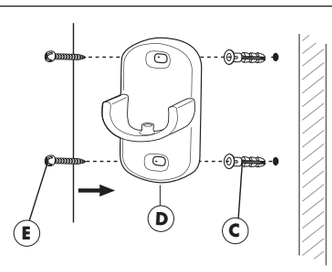

4

Attach End Caps (**R**), (**S**) & (**U**) to wire shelf ends (**G, P**). Snap back edge of shelf into Back Clips and secure flaps. Lay front edge of shelf into Wall End Brackets. (End Caps are provided for ends of cut shelving only).

*Fixez les embouts de plastique (**R**), (**S**) et (**U**) aux extrémités de la tablette métallique (**G, P**). Placez le bord arrière de la tablette dans les attaches arrière et verrouillez les rabats. Posez le bord avant de la tablette sur les supports muraux. (Les embouts de plastique sont fournis exclusivement pour les extrémités de tablettes coupées).*

Fije las puntas de extremos (**R**),(**S**) y (**U**) en los extremos del estante de alambre (**G, P**). Encaje el borde posterior del estante en los ganchos posteriores y asegure las aletas. Tienda el borde delantero del estante en los soportes de pared. (Se proporcionan puntas de extremos sólo para los extremos de estantes cortados).

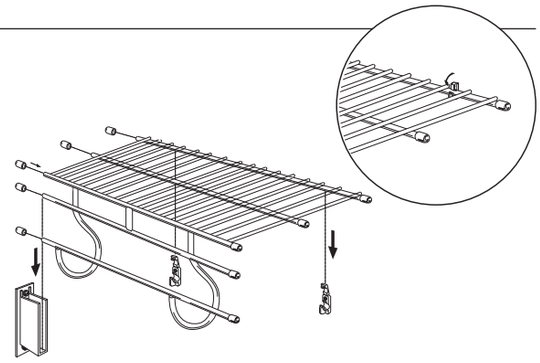

5 Assemble both Support Poles (**H, J, K**). Attach front end of shelves to back side of Support Poles with Pole Shelf Brackets (**M, L, N**).

*Assemblez les deux poteaux de support (**H, J, K**). Fixez l'extrémité avant des étagèrres à l'arrière des poteaux de support à l'aide des supports d'étagère pour poteaux (**M, L, N**).*

Ensamble ambos postes de soporte (**H, J, K**). Fije el extremo delantero de los estantes al lado posterior de los postes de soporte con los soportes de estante para postes (**M, L, N**).

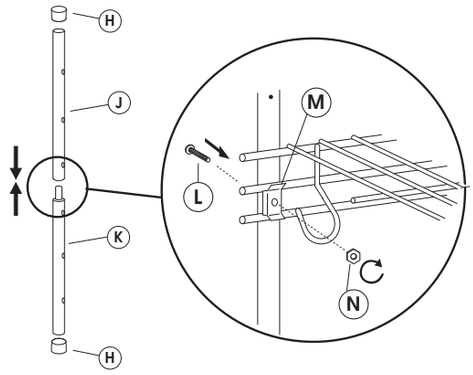

6 Attach Clothes Bar (**F**) to Pole Cup and Support Pole.

Fixez la tringle (F) à l'appuie-tringle et au poteau de support.

Enganche la barra (F) para ropa, a la copa del poste y barra de soporte.

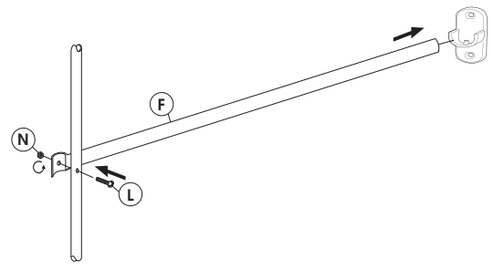

	Letter *Lettre* Letra	Quantity *Quantité* Cantidad	Part Number *Numéro de la pièce* Número de Pieza		Description *Description* Descripción
			3D11	3B10	
	A	17	1850032	1850694	Back Clip *Attache arrière* Gancho posterior
	B	2	1850230	1850727	Wall End Bracket *Support mural* Soporte de pared
	C	2	2901123	2901123	Wall Anchor *Ancrage mural* Anclaje de pared
	D	1	1862730	1862730	Pole Cup *Appuie-tringle* Copa para el poste
	E	2	1602433	1602433	#8 x 1" Screw *Vis de 1 po (n8)* Tornillo de 1 po (no. 8)
	F	1	8403446	8409741	Clothes Bar *Barr de penderie* Barra para ropa
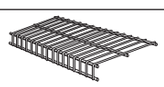	**G**	3	8400385	8409759	27" Linen Shelf *Étagère pour linge de maison de 68,6 cm (27 po)* Estante para ropa de cama de 68.6 cm (27")
	H	4	1803099	1803429	Pole End Caps *Embouts pour extrémités de poteaux* Puntas para extremos de postes
	J	2	5140-3W	8409775	Upper Support Pole *Poteau de support supérieur* Poste superior de soporte
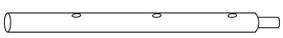	**K**	2	5138-1W	8409767	Lower Support Pole *Poteau de support inférieur* Poste inferior de soporte
	L	9	1601691	1601691	1" Machine Screw *Petit métaux de 2.5 cm (1 po)* Tornillo para metal de 2.5 cm (1")
	M	8	5577-1A	5577-1A	Pole Shelf Bracket *Support pour poteau* Soporte del poste de estante
	N	9	1605148	1605148	Hex Nut Écrou hexagonal Tuerca hexagonal
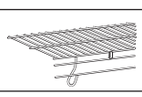	**P**	2	8405757	8409733	36" FreeSlide Shelf *Étagère de 91,4 cm (36 po)* Estante de 91.4 cm (36")
	R	30	1800128A	1800524	Small End Caps *Petits embouts de plastique* Puntas pequeñas para extremos
	S	4	1800459	1800566	Large End Caps *Gros embouts de plastique* Puntas grandes para extremos
	T	21	1608077	1608077	Drive Pin *Goujon* Clavija atornillable
	U	10	1800649	1800649	Extra Small End Cap *Embout ultra-petit* Tapa de extremo ultra pequeña