SOLID™

TRAVAUX PUBLICS

Réfection des routes

KENNAMETAL®

Réfection des routes

Chez Kennametal, notre engagement pour trouver des solutions à vos travaux de réfection des routes les plus exigeants est total. Depuis longtemps, nous sommes à vos côtés pour vous aider à réussir et nous nous efforçons de dépasser vos attentes.

Nous avons à coeur de faire avancer le secteur du terrassement en vous proposant des solutions haut de gamme mises en oeuvre par des professionnels impliqués dans le rendement et la profitabilité de votre entreprise.

MISSION Kennametal s'attache à améliorer la productivité de ses clients désireux d'obtenir d'excellents résultats dans un environnement exigeant. Pour ce faire, nous proposons des solutions de résistance à l'usure avec des produits standards ou sur-mesure et dont le caractère innovant est issu de la haute technologie et avec notre engagement pour un développement durable.

Sommaire

Présentation de la Réfection des Routes 2–19

Outils coniques pour la réfection des routes 20–40

Outils coniques pour la stabilisation des sols 42–45

Outils pour la stabilisation des sols 46–48

Systèmes de porte-outils 50–73

Accessoires 74–81

Lames pour niveleuses & raboteuses de route 82–90

Tambour Road Ready et pièces détachées 92–118

Solutions contre l'usure 120–125

Référence produit 126

Nom du produit 127

SOLID™

Pour qu'une opération de réfection des routes soit réussie, elle doit être fondée sur une fiabilité et une avance technologique à toute épreuve Kennametal, leader mondial dans le domaine des outils et services, a le plaisir de vous présenter SOLID, la gamme imaginée pour des solutions encore plus performantes et productives. Les outils SOLID "assurent" dans les conditions les plus difficiles. Pour le nec plus ultra en matière de qualité, de valeur, d'innovation et d'expertise sur vos chantiers, vous trouverez en Kennametal un allié SOLID.

Sécurité et Environnement

L'objectif de sécurité totale que s'est fixé Kennametal va bien au-delà de la globalisation de nos opérations, qui vise à soutenir nos clients dans la mise en oeuvre de solutions sûres sur leurs chantiers.

Pour cela, nous commençons par des essais et des contrôles minutieux de nos produits et des vérifications garantissant que nos véhicules sont équipés des équipements de sécurité requis. Une formation sécurité est accessible au personnel comme aux clients. Dans nos locaux comme sur le site du client, notre personnel adhère à notre culture de sécurité totale.

100% SAFE QUALITY RELIABLE ACCOUNTABLE
DELIVER THE PROMISE

LE DEFI Offrir différents types d'outils pour des environnements exigeants

LE RÉSULTAT Une entreprise de fraisage routier du Middlewest, aux Etats-Unis, fraisait un granulat d'enrobés bitumineux extrêmement dur et abrasif, consommant presque 100 dents par heure et provoquant une usure excessive des porte-outils. Non seulement Kennametal a réussi à protéger quelques dents supplémentaires pour l'entreprise, mais elle a également envoyé plusieurs modèles d'outils à tester sous la houlette d'un technico-commercial chargé de fournir une assistance logistique. L'outil RoadRazor de Kennametal, en particulier, a surclassé la concurrence en doublant pratiquement leur durée de vie dans des conditions d'utilisation extrêmement exigeantes.

Soucieux de la protection de notre planète, nous nous engageons à réduire l'empreinte écologique de Kennametal et de ses clients sur l'environnement. Pour cela, nous mettons en place des pratiques et politiques de développement durables au sein du secteur minier.
Aider nos clients à atteindre leurs objectifs fait évidemment partie de notre plan pour un environnement durable. Nous nous concentrons donc sur des produits qui leur permettent d'économiser l'énergie et de réduire les emballages et le coût du transport tout en améliorant les performances du produit. Kennametal continue à étudier les matériaux d'emballage valorisés, du type biodégradable, par exemple. Car en aidant nos clients à être plus efficaces, nous devenons nous-mêmes plus "durables".

LE DEFI Conception d'outils supérieure

LE RÉSULTAT

Un novateur dans le secteur du recyclage routier a tout récemment acheté 20 palettes du nouvel outil RoadRazor ECO PRO™ RX04-01 de Kennametal, la majorité des équipes de l'entreprise exigeant d'avoir les outils sur place. Avec un meilleur profilage des routes, de vibrations réduites sur la machine et d'une durée de vie prolongée, les responsables de l'équipement de l'entreprise affirment que le RoadRazor ECO PRO™ est un outil bien supérieur à tous les autres qui équipent leur flotte de machines.

TERRASSEMENT & TRAVAUX PUBLICS

Mines souterraines
Mines à ciel ouvert
Construction

TRANSPORT

Automobile
Constructions navales
Ferroviaire
Poids lourds

AÉROSPATIALE & DÉFENSE

Cellules d'avions
Moteurs d'avions
Matériels pour la défense

MÉCANIQUE GÉNÉRALE

Biens de consommation/ménagers
Biens industriels
Secteur Médical
Outillage, moules et matrices

ÉNERGIE

Gaz & pétrole
Production d'énergie
Chimie
Plastiques

Formuler l'avenir avant de le façonner. C'est **penser différemment.**

USINAGE des METAUX Depuis plus de 70 ans, notre excellence opérationnelle a hissé Kennametal au rang de leader mondial de la conception et de la fabrication de pièces spécialement étudiées, de matériaux avancés et d'outils de coupe employés dans les environnements les plus exigeants qui soient.

Tournage | Filetage | Rainurage | Tronçonnage | Fraisage indexable

Fraises en carbure monobloc | Perçage | Alésage finition |

Taraudage | Systèmes d'outillage

Outils d’attaque du sol — Avantages produit

Disposant de produits à la pointe de la technique, allant des outils coniques de réfection des routes aux tambours de fraises personnalisés, nous permettons à des équipements de grande valeur de durer plus longtemps et d‘offrir de meilleures performances dans des environnements exigeants.

RoadRazor ECO™ Pro

- Un profil unique, d’une dureté maximale sur toute la surface de la tête, facilitant la coupe et offrant une moindre résistance à l’usure extrême et aux frottements.
- La collerette nonagonale brevetée est 20% plus épaisse, prolongeant la durée de vie de l’outil et du porte-outil.
- Les engins subissent moins de contraintes, consommant ainsi moins de carburant.

Tambours et blocs

- Tambours de fraisage aux performances exceptionnelles (de conception standard, profilée, pour le micro-fraisage ou personnalisée).
- Programme de Remise à neuf disponible (suivant les régions).
- Des systèmes de blocs spécialement traités, résistants à l’usure, faciles à installer et à remplacer.

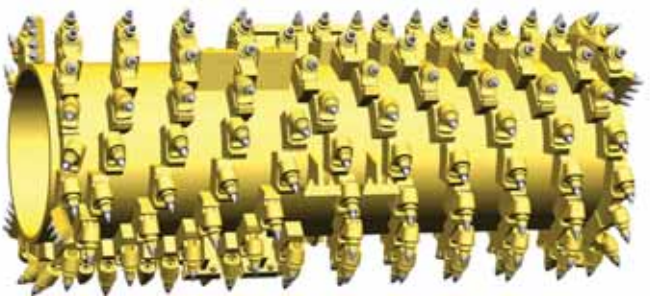

Série SZ pour le traitement de sols

- Dureté supérieure du corps et de la bague pour une résistance à l'usure maximum.
- La collerette large offre au porte-outil une protection supérieure.
- Divers modèles de pointes de dents disponibles pour répondre à vos besoins spécifiques.
- Dispositif de retenue amélioré pour le maximum de maintien et de protection du porte-outil.

Rouleaux de convoyeur

- Rouleaux de renvoi Garland et rouleaux droits.
- Le modèle extra-long réduit les écarts entre les galets centraux et latéraux, assurant un meilleur suivi et un meilleur entretien du tapis.
- Léger, durable et économique.

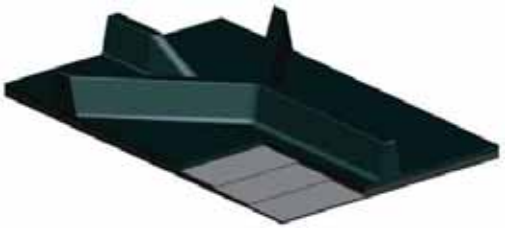

Tapis de convoyeurs

- Haute résistance à l'abrasion.
- Taquets élevés pour un débit maximum.
- Le taquet et la couche supérieure sont obtenus en un seul moulage pour une fiabilité maximale.

Solutions contre l’usure et outillages destinés à vos engins de terrassement

La division Terrassement de Kennametal est au service d’entreprises de haut niveau travaillant dans une grande diversité d’applications : construction d’autoroutes, mine de fond, mine à ciel ouvert, carrières, réseaux divers, creusement de tunnels, recyclage, exploitation forestière, agriculture et déneigement. Grâce à nos solutions outils d’attaque et pièces d’usure résistants personnalisés ou standards de haute qualité, nous aidons nos clients à réaliser et à entretenir leurs parcs de machines de façon optimum.

Disposant de produits à la pointe de la technique, allant des outils coniques de fraisage routier et de traitement de sols aux tambours de fraises complets personnalisés, nous permettons à des équipements de grande valeur de durer plus longtemps et d’offrir de meilleures performances dans des environnements exigeants.

- Niveleuse
- Engin de surfaçage/traitement de sol
- Equipements d’engins
- Bulldozer

POUR LES APPLICATIONS LES PLUS EXIGEANTES

Pour plus de détails sur nos solutions contre l'usure pour le secteur du terrassement, contactez dès aujourd'hui votre représentant/ distributeur agréé Kennametal.

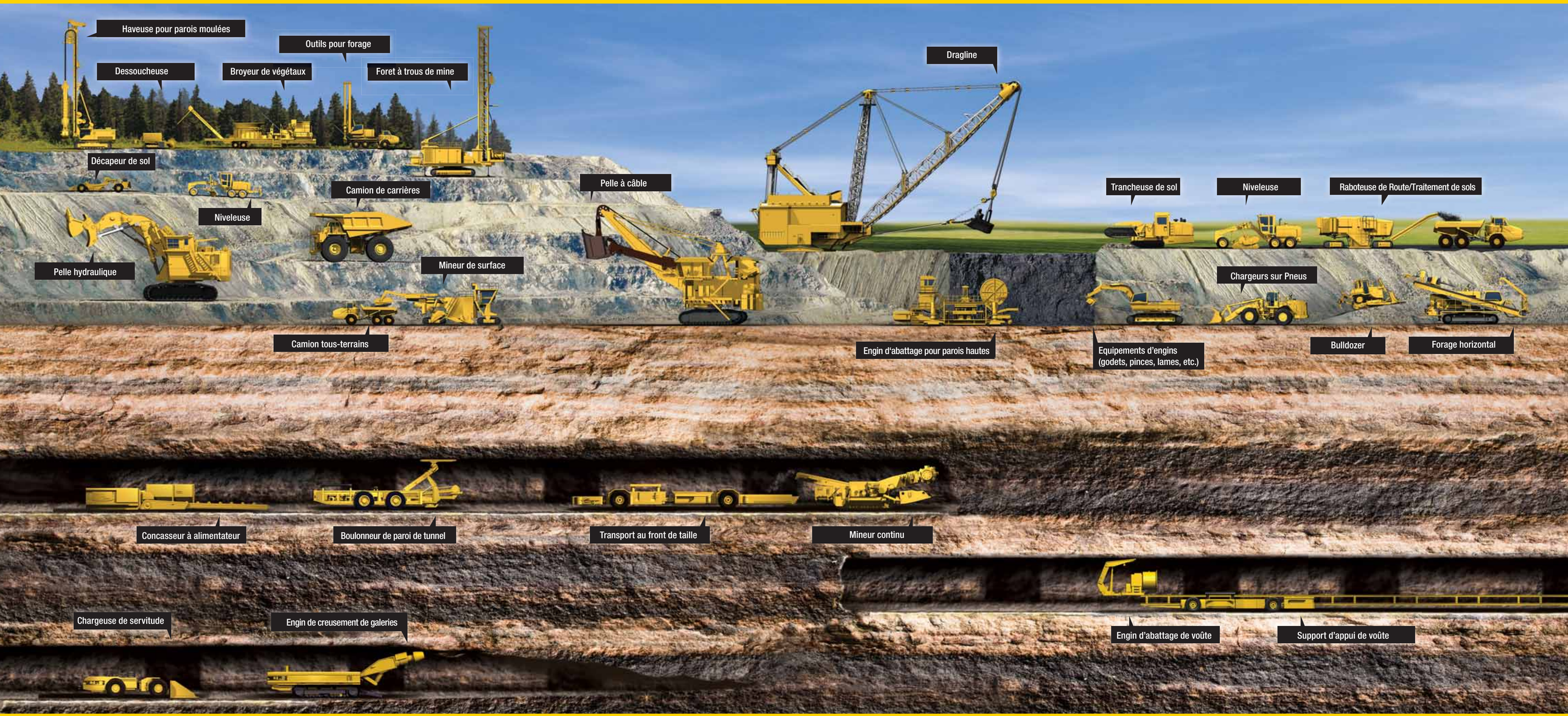
Haveuse pour parois moulées
Outils pour forage
Dessoucheuse
Broyeur de végétaux
Foret à trous de mine
Dragline
Décapeur de sol
Camion de carrières
Pelle à câble
Trancheuse de sol
Niveleuse
Raboteuse de Route/Traitement de sols
Niveleuse
Pelle hydraulique
Mineur de surface
Chargeurs sur Pneus
Camion tous-terrains
Engin d’abattage pour parois hautes
Equipements d’engins (godets, pinces, lames, etc.)
Bulldozer
Forage horizontal
Concasseur à alimentateur
Boulonneur de paroi de tunnel
Transport au front de taille
Mineur continu
Chargeuse de servitude
Engin de creusement de galeries
Engin d’abattage de voûte
Support d’appui de voûte

Mine souterraine

	Outils coniques	Concasseurs	Outils radiaux	Systèmes de coupe	Tambours de fraisage ou de minage de surface
Engin d'abattage de houille à grande hauteur	•		•	•	•
Mineur continu	•		•	•	•
Engin d'abattage pour parois hautes	•		•	•	•
Engin de creusement de galeries	•			•	•
Boulonneur de paroi de tunnel					
Concasseur à alimentateur		•			
Transport au front de taille					
Chargeuse de servitude					

	Soutènements	Carottiers	Taillants forage de voûte	Tarières et systèmes de foration	Solutions contre l'usure	Accessoires
Engin d'abattage de houille à grande hauteur					•	•
Mineur continu	•	•			•	•
Engin d'abattage pour parois hautes	•	•			•	•
Engin de creusement de galeries						
Boulonneur de paroi de tunnel			•	•		•
Concasseur à alimentateur					•	
Transport au front de taille					•	
Chargeuse de servitude					•	

Réfection des routes

	Outils coniques	Dents plates	Systèmes de coupe	Tambours de fraisage ou de minage de surface	Accessoires	Lames de profilage
Fraiseuse Raboteuse de routes	•		•	•	•	•
Engin de rabotage de route / Traitement de sols	•	•		•	•	•
Equipements d'engins (godets, pinces, lames, etc.)	•			•		•
Bulldozer						

	Plaques d'éjecteur	Patins de chenilles	Rouleaux de convoyeur	Tapis convoyeurs	Courroies de transmission	Solutions contre l'usure
Fraiseuse Raboteuse de routes	•	•	•	•	•	•
Machine de Traitement de sols	•	•	•	•	•	•
Equipements d'engins (godets, pinces, lames, etc.)	•					•
Bulldozer						•

Tranchage de sol

	Outils coniques	Systèmes de coupe	Solutions contre l'usure	Accessoires
Trancheuse de sol	•	•	•	•

Exploitation forestière

	Outils coniques	Systèmes de coupe	Dents plates	Outils pour recyclage de végétaux	Accessoires
Dessoucheuse	•	•	•		•
Broyeur de végétaux				•	•

Minage de surface

	Outils coniques	Systèmes de coupe	Tambours de fraisage ou de minage de surface	Compacts	Solutions contre l'usure	Accessoires
Mineur de surface	•	•	•		•	•
Foret à trous de mine				•		
Machine de Profilage de route	•	•			•	
Camion tous-terrains					•	
Bulldozer					•	
Dragline					•	
Camion de carrières					•	
Pelle hydraulique					•	
Pelle à câble					•	
Décapeur de sol					•	
Minichargeuse sur chenilles	•	•	•		•	•
Chargeurs sur Pneus					•	

Forage de fondations

	Mèches-pilotes de tarières	Outils coniques	Outils pour carottiers	Systèmes de coupe	Fraise de paroi	Solutions contre l'usure	Accessoires	Compact
Outils pour forage	•	•	•	•	•	•	•	
Fraiseuse pour parois moulées					•			
Forage horizontal								•

Guide de Référence résumé — Solutions contre l'usure et outillages pour vos engins de terrassement

		Outils coniques	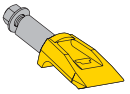 Dents plates	Systèmes de coupe	Tambours de fraisage ou de minage de surface	Accessoires	
	Numéros de page	8–45	46–48	50–73	16	74–81	
	Fraiseuse Raboteuse de routes	●		●	●	●	
	Machine de profilage de routes / Machines de traitements de sols	●	●	●	●	●	
	Equipements d'engins (godets, pinces, lames, etc.)	●		●	●	●	
	Bulldozer						

	Lames de profilage	Plaques d'éjecteur	Patins de chenilles	Rouleaux de convoyeur	Tapis convoyeurs	Courroies de transmission	Solutions contre l'usure
	82–88	92–94	96–111	112–113	114–115	116–118	120–125
	●	●	●	●	●	●	●
		●	●	●	●	●	●
							●
							●

Conseils pour une bonne productivité

Découvrez les conseils de sélection des outils les plus efficaces, les conseils de maintenance et protection contre l'usure pour augmenter la productivité et vous garantir le retour sur investissement le plus élevé.

Sécurité

Pour poser et retirer les outils Kennametal en toute sécurité

Appliquez toutes les procédures de sécurité homologuées.
Portez les équipements de protection individuelle homologués, lunettes de sécurité ou masque facial compris. Pour éviter les accidents corporels ou les dégâts matériels touchant les dents Kennametal, respectez les consignes suivantes :

- Pour éviter de casser l'insert en carbure, utilisez un marteau à panne douce (cuivre), un maillet en caoutchouc ou un outil de montage à marteau pneumatique pour mettre en place l'outil.
- S'assurer que la dent soit correctement positionnée et correctement bridée avant de d'engager le tambour dans le sol. **NE PAS** frapper la dent une fois qu'elle est bien en place dans le porte-dent. Ceci risquerait d'endommager l'insert carbure ou le dispositif de fixation.
- Inspecter les dents avant chaque utilisation. Si elles sont cassées, usées, pliées, fissurées, écaillées ou si elles présentent des signes d'usure excessive de l'acier, **NE PAS** les utiliser et les remplacer immédiatement.
- En retirant les dents, faites bien attention en les manipulant ; elles peuvent être brûlantes après utilisation.
- En retirant les outils, prenez un extracteur approprié, un poinçon manuel, un poinçon pour marteau pneumatique ou un burin plat pour marteau pneumatique pour extraire l'outil de son porte-outil.

Maintenance

Ce qu'il faut rechercher lors des interventions de maintenance :

- **Dents**

  Une dent conique a de meilleures performances lorsque le corps en acier et l'insert carbure s'usent en même temps. Si la dent présente des signes d'usure excessive de l'acier, d'usure du carbure ou de rupture, ceci aura un effet négatif sur les performances de vos dents et de votre machine et il faudra remplacer l'outil immédiatement.

- **Dispositifs de fixation/Manchons**

  Une dent conique obtient les meilleures performances lorsqu'elle allie appui droit et liberté de rotation. Des manchons desserrés/usés et une accumulation excessive de matière sur l'outil auront un effet négatif sur les performances de l'outil pouvant entraîner l'apparition de méplats ou la casse de la pointe en carbure.

- **Supports**

  Les supports sont plus implantés que les système de fixation et ne sont pas faciles à remplacer. Repérez toute trace d'usure inhabituelle sur les côtés et sur l'alésage du support, puis remplacez-les si nécessaire.

- **Tapis convoyeurs**

  L'état des tapis convoyeurs est très important. Si le tapis est usé, le matériau fraisé ne se détachera pas du logement de la fraise et aboutira à un effet de "Sableuse" dont la matière fraisée abrasive usera prématurément le corps en acier de la dent.

- **Patins de chenilles**

  Les patins de chenilles font progresser la fraiseuse et le tambour et si ces patins sont usés au point de ne plus pouvoir avoir la force nécessaire pour faire progresser la fraiseuse et le tambour de fraisage, ceci aura un effet négatif sur l'ensemble du système de coupe (outils, manchons, supports et tambour de fraisage) et sur les performances de la machine.

Choisir la bonne dent

En sélectionnant un outil, évaluez la matière à raboter ainsi que la puissance de la machine. Si vous recherchez une meilleure puissance, une plus faible usure ou une plus forte pénétration :

- Augmentez le diamètre de la pointe carbure pour améliorer la force de pénétration et la résistance à l'usure.
- Réduisez le diamètre de la pointe carbure pour une meilleure pénétration.
- Augmentez le diamètre de la pointe carbure pour améliorer la force de pénétration et la résistance à l'usure.
- Réduisez le diamètre de la pointe carbure pour une meilleure pénétration.
- Augmentez la longueur (ou hauteur) de la pointe carbure pour améliorer la pénétration et la résistance à l'usure.
- Réduisez la longueur (hauteur) de la pointe carbure pour améliorer la force de pénétration.

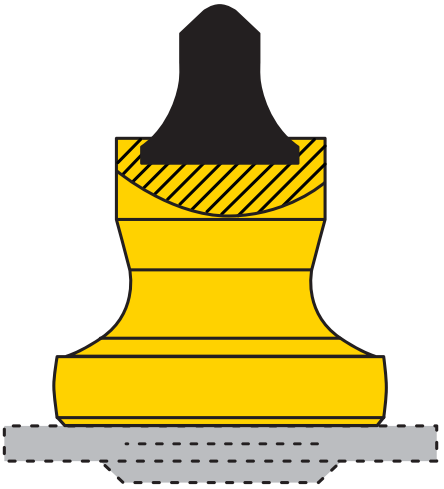

Comprendre la progression de l'usure

En comprenant ce qu'est une bonne progression de l'usure des outils, vous maintiendrez un rendement et des performances optimum. Continuer à utiliser les outils au-delà de leur durée de vie utile peut avoir des effets néfastes, comme par exemple une productivité réduite, une défaillance catastrophique de la machine, ou des réparations coûteuses. Cette bonne progression de l'usure peut vous aider :

- à augmenter le taux d'utilisation des outils.
- à éviter une défaillance catastrophique.
- à maximiser les performances du rabotage.

La progression optimale de l'usure

Diagnostic des anomalies

Les trois catégories de défaillance des outils : usure par abrasion, défaillance due à la chaleur et défaillance mécanique : chacune d'elles contribuent à des performances d'outils inférieures au niveau optimum. L'usure et la déformation peuvent être observées par la fissuration, l'usure en creux, l'écaillage, la déformation ou la rupture.

Le tableau ci-dessous présente les problèmes-types rencontrés par les outils en fin de vie, les causes possibles ainsi que les solutions envisagées.

Problème	Cause possible	Solution
Mauvaise rotation	Porte-outils usés	Remplacer les porte-dents usés
	Accumulation de matière excessive sur l'outil	Augmenter l'arrosage sur le tambour
	Les porte-outils ne sont pas bien alignés	Retirer les mauvais porte-dents et corriger le positionnement
	Vitesse excessive de la machine	Ralentir la machine
	Coupe trop profonde	Réduire la profondeur de coupe (effectuer 2 passes ou plus)
Usure excessive du corps de la dent	Due à un matériau extrêmement abrasif	Envisagez un modèle dent de plus gros diamètre au départ
	Rotation trop rapide	Réduire la vitesse de rotation (si possible)
		Envisagez d'utiliser un outil plus gros
	Usés, les tapis n'évacuent plus correctement les fraisats	Contrôlez, puis remplacez le tapis usé
Usure extrême de la pointe carbure	Matière dure (au total)	Envisagez de choisir un outil à insert carbure plus gros
	Accumulation de chaleur sur l'outil	Augmenter l'arrosage (eau) sur le tambour
	Grande vitesse de rotation	Réduire la vitesse de rotation (si possible)
	Coupe trop profonde	Réduire la profondeur de coupe (effectuer 2 passes ou plus)
Casse de la pointe carbure	Matière extrêmement dure (agrégats)	Envisagez de choisir un outil à pointe de carbure plus large
	Accumulation de chaleur sur l'outil	Augmenter l'arrosage (eau) sur le tambour
	Mauvaise rotation	Recherchez d'éventuels porte-dents usés, une accumulation de matière excessive sur la dent, etc.
		Envisagez d'effectuer une passe de "chauffe" au démarrage
	Vitesse excessive de la machine	Ralentir la machine
	Utilisation d'objets durs pour mettre en place l'outil	Utilisez un marteau pneumatique pour le montage, un maillet en caoutchouc ou un marteau à panne douce (en cuivre)

Solutions ingénieuses

Tambours neufs ou rénovés présentant simplement de meilleures performances et durant plus longtemps pour optimiser votre productivité et votre rentabilité en fraisage routier.

Gamme de tambours de fraisage et Traitement de sols

- Les blocs et support porte-dents améliorent souvent les performances.
- Les bagues d'extrémité réduisent l'usure et assurent une coupe droite.
- Tracés de routes optimum et possibilités d'adéquation.
- Equilibrés pour réduire les vibrations de la machine.
- Tambour conçu pour répondre aux besoins de votre application.

Choix de l'alignement des tambours

- Modèles de tambours ajustés conçus par ordinateur à alignement synchronisé.
- Fournir des options pour évaluer le profil de la route à différentes vitesses et la puissance de rotation avant d'acheter votre tambour.
- Le logiciel crée et dessine des tambours parfaitement équilibrés.
- Assure la mise en place optimum des outils de coupe.
- Offre des caractéristiques de productivité et d'usure maximales.

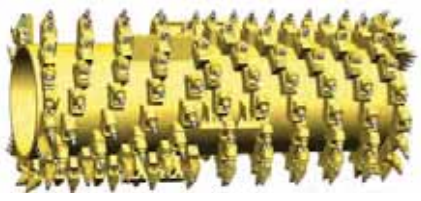

Fraisage Standard

Fraisage pour profilage de routes

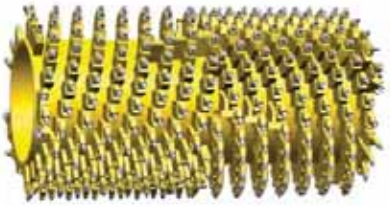

Micro-fraisage

Fraisage pour traitement de sol

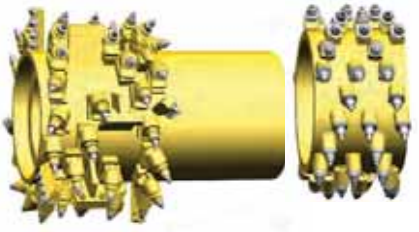

Tambours spéciaux

KenCast™

Les pièces KenCast sont uniques parce que personne ne fabrique des pièces d'usure comme Kennametal. Résistantes à l'usure, ces pièces d'extrêmement longue durée sont fabriquées dans notre propre fonderie.

Vos équipements fonctionnent dans des conditions abrasives. Protégez votre investissement grâce à la matière composite KenCast de Kennametal. Elle allie la résistance à l'usure exceptionnelle du carbure de tungstène cémenté de Kennametal à la dureté et au côté pratique de l'acier trempé à froid.

Utilisez les pièces en KenCast sur :

Les équipements de traitement de sol

- les protecteurs de colonne
- les barres de coupe latérales

Les niveleuses/profileuses

- les plaques d'éjecteur
- les patins pour glisser
- les protections des blocs à montage rapide

Trancheuses de sols

- Protection des pièces frottant avec le sol

Les pièces KenCast sont :

- Plus faciles à monter et plus résistantes que les tôles en carbure monobloc brasées.
- Elles durent plus longtemps et sont plus faciles à poser que de faire un rechargement.
- Plus résistantes à l'usure que les aciers standard ou de type AR.
- Meilleures pour protéger les particules de carbure que les rechargements de soudure.

Environnement

Sa parfaite connaissance du marché des travaux publics routiers — procédés et applications des clients compris — permet à Kennametal de répondre de façon proactive à vos problèmes de production et de rentabilité par des solutions personnalisées. Si nous pouvons proposer ce niveau de qualité, c'est que nous sommes à l'écoute de nos clients et que nous innovons en tenant compte de leurs remarques. Notre objectif est de vous aider à être plus compétitif — localement et à l'international.

Meilleures pratiques pour la productivité

Pour aider ses clients à optimiser leur production, Kennametal s'investit pleinement dans l'excellence de la recherche & du développement, afin de leur proposer sans cesse des moyens innovants pour améliorer leur productivité. Les certifications ISO 9001, QS 9000 TES et VDA 6.4 dont nous disposons sont l'assurance d'une qualité irréprochable de nos produits.

Plus de performances maximales, moins d'impact écologique

Avec la technologie, on peut conjuguer les deux. Kennametal aide ses clients à s'attaquer aux causes profondes des méthodes non rentables à terme dans des systèmes de production extrêmement complexes, tout en améliorant la structure des coûts, la qualité et les performances des machines.

Icônes de réfection des routes

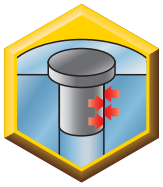 Emmanchement par pression	Conditions de rabotage : Abrasives	Conditions de rabotage : Béton
Conditions de rabotage : Abrasion légère	Conditions de rabotage : Abrasion moyenne	Conditions de rabotage : Abrasion forte
Conditions de rabotage : Abrasion sévère	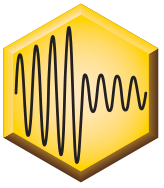 Réduction du niveau de bruit	Traitement X pour dureté accrue
Type de carbure : Bâtonnet	Type de carbure : Capuchon	Type de carbure : Casquette
Rendement énergétique	Basse puissance : < 100 ch	Moyenne puissance : 100–300 ch
Forte puissance : 300–1000 ch	Outil à gorge d'extraction	

Outils coniques de réfection des routes

Sommaire

Guide de sélection rapide.....21

RoadRazor ECO Pro.....22–25

RoadRazor II
- Série RZ 26–33

RoadRazor Classic
- Série RC 34–36
- Série CM 37–40

Guide de sélection rapide

Ce tableau de référence peut être utilisé pour sélectionner rapidement des outils sur la base de la taille de la machine ou d'une application spécifique. Par souci pratique, nous avons également introduit les informations concernant le conditionnement. Vous trouverez des renseignements complémentaires aux pages suivantes.

	Article	N° de commande	Anc. code article	Collier (mm)	Gorge d'extraction	Collerette	Conseillé pour le rapport puissance/travail de la machine					Quantité par boîte	Quantité par palette
							Bitume			Béton	Traitement de sol		
							300mm – 600mm	1,000mm – 1,900mm	2,000mm – 2,200mm				
RoadRazor ECO™	RX1-01W	5895687		41,9		•	•					50	3,000
	RX2-01W	5895688		41,9		•	•	•				50	3,000
	RX3-01W	5895689		41,9		•		•	•			50	3,000
	RX3-02W	5895690		41,9		•		•				50	3,000
	RX4-01W	5895941		41,9		•			•			50	3,000
	RX5-01W	5895942		41,9		•			•			50	3,000
RoadRazor II™	RZ1-01P	1758414	RP18	31,8	•	•	•					50	3,000
	RZ1-01PSW	2255442	RP18SW	31,8	•	•	•					50	3,000
	RZ1-02	3779730	RZ02	41,9		•		•			•	50	3,000
	RZ2-01P	2047904	RP28	31,8	•	•	•	•				50	3,000
	RZ2-02P	3792222	RZ10	34,2	•	•		•				50	3,000
	RZ2-03P	3788408	RZ17.5	41,9	•	•		•				50	3,000
	RZ3-01	3098679	RZ05	34,2		•		•				50	3,000
	RZ3-01P	3098678	RZ24	34,2	•	•		•				50	3,000
	RZ3-02	3659312	RZ07	34,2		•			•			50	3,000
	RZ3-02P	3734969	RZ16	34,2	•	•			•			50	3,000
	RZ4-01	3121183	RZ19	34,2		•			•	•		50	3,000
	RZ4-02P	3121185	RZ25	34,2	•	•			•			50	3,000
	RZ4-03	3581371	RZ20T	34,2		•			•			50	3,000
	RZ4-03P	3581370	RZ20TP	34,2	•	•			•			50	3,000
	RZ4-04	3853304	RZ19T	34,2		•			•			50	3,000
	RZ5-01	3085973	RZ20	34,2		•			•			50	3,000
	RZ5-02	3362297	RZ08	34,2		•			•			50	3,000
	RZ1-PT7	4161122		34,2	•	•	•			•		50	3,000
	RZ1-PT	1781714	RP22	38,1	•	•				•		50	3,000
	RZ3-PT	1825565	RP21	31,8	•	•				•		50	3,000
RoadRazor™ Classic	RC1-01P	1010865	RS12	38,1	•		•					70	2,800
	RC2-01P	1010862	C3BKBF	38,1	•		•	•				70	2,800
	RC2-02	1753351	RP01	41,9		•		•			•	50	3,000
	RC3-01	1758083	RP06	41,9		•			•		•	50	3,000
	RC3-02P	1758412	RP16	41,9	•	•			•			50	3,000
	RC4-01	1758415	RP19	41,9		•			•		•	50	3,000
	RC5-01	1758416	RP20	41,9		•			•		•	50	3,000

RoadRazor ECO™ Pro

Elle est conçue pour fonctionner de la façon la plus optimum dans ce secteur d'activité. Son profil élancé, breveté et unique, d'une dureté maximale sur toute la surface de la tête, facilite la pénétration et offre une moindre résistance à l'usure et aux frottements. Elle vous permet de travailler plus **longtemps et plus vite** que vous ne l'aviez imaginé… ce qui en fait votre option Super **ECOnomique**.

Unique et brevetée, sa collerette nonagonale est 20 % plus épaisse, prolongeant ainsi la durée de vie de l'outil et du porte-outil, ce qui vous donne l'avantage Pro. Le modèle nonagonal à angles en porte-à-faux facilite le fraisage en accélérant la rotation de l'outil… ce qui en fait une fois encore votre choix Super **ECOnomique**.

Puisque vous pouvez désormais terminer vos chantiers plus rapidement, vos machines subissent moins de contraintes et peuvent également consommer **moins de carburant**… ce qui en fait également votre outil **ECOlogique**.

La bague bien dimensionnée repousse le matériau recueilli à l'écart de l'outil pour une protection maximum du porte-outil. Les matériaux fins pénètrent moins dans l'alésage, d'où une meilleure rotation.

ECO Pro vous apporte :

- Des frais d'exploitation réduits.
- Une consommation de carburant réduite.
- Un taux d'utilisation et des performances accrus.
- Une meilleure durée de vie du porte-outil.
- Meilleure rotation.

Désormais, les nuances carbure et modèles de pointes brevetés les meilleurs du secteur sont encore améliorées, provoquant beaucoup moins de fissures et une tenue de coupe prolongée… quelle que soit l'abrasivité de votre matériau routier.

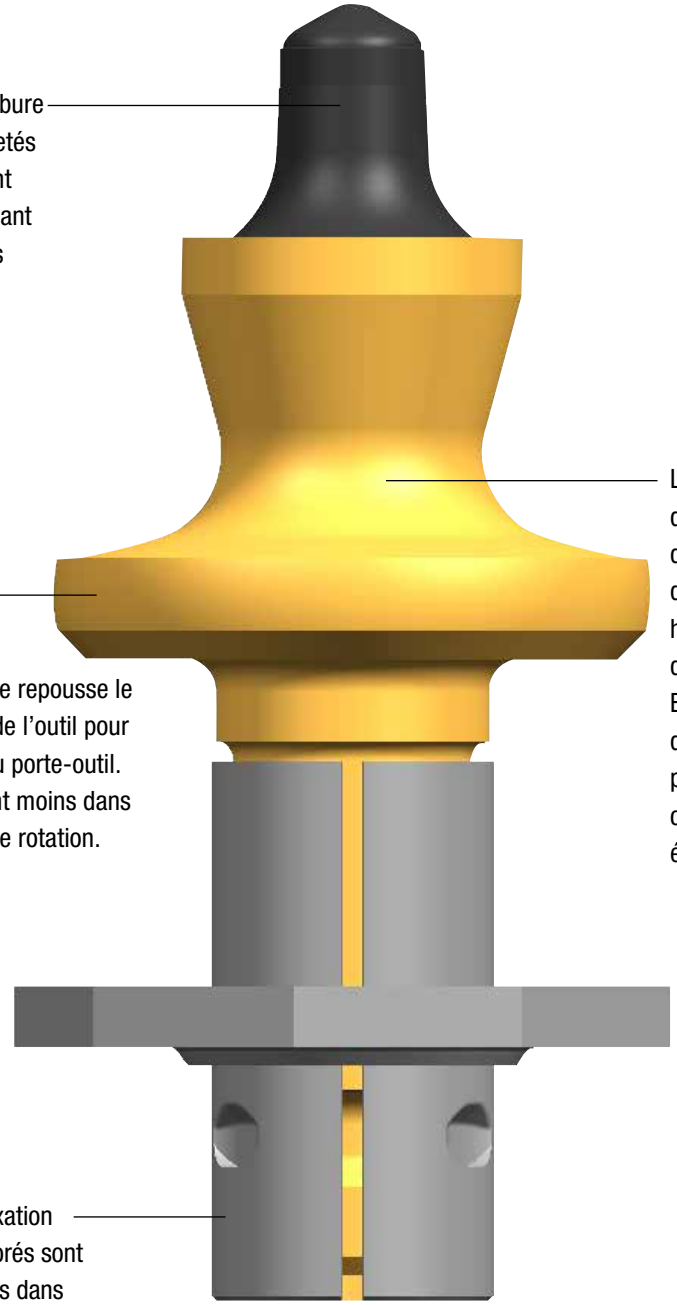

La forme sans égale et révolutionnaire de Kennametal, une pointe de carbure d'une dureté maximale et constante, donne des résultats et une utilisation hors pairs… pour vous permettre d'aller plus vite, plus longtemps avec EN PLUS la possibilité d'utiliser moins de puissance (tout en améliorant les performances), réduisant ainsi la consommation d'énergie et les émissions de la machine.

La bague bien dimensionnée repousse le matériau recueilli à l'écart de l'outil pour une protection maximum du porte-outil. Les matériaux fins pénètrent moins dans l'alésage, d'où une meilleure rotation.

Nos dispositifs de fixation redessinés et améliorés sont maintenant fabriqués dans une matière plus épaisse qui assure un maintien exceptionnel et une rotation tout au long de la durée de vie de l'outil.

ROAD RAZOR ECO PRO™

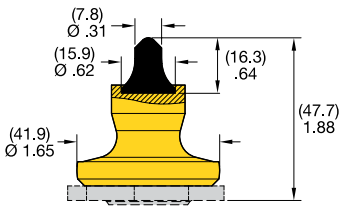

RoadRazor ECO™ Pro

Réf. commande	Réf. catalogue
5895687	RX1-01W

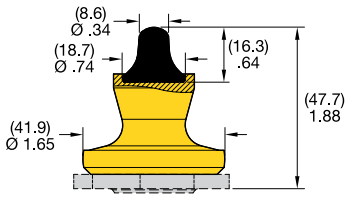

RoadRazor ECO Pro

Réf. commande	Réf. catalogue
5895688	RX2-01W

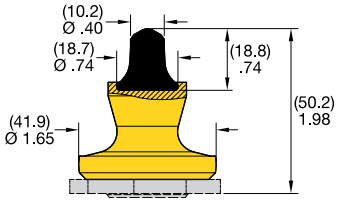

RoadRazor ECO Pro

Réf. commande	Réf. catalogue
5895689	RX3-01W

Informations sur le conditionnement

Réf. commande	Réf. catalogue	type d'emballage	Nombre par boite	Poids par boite (estimé) kg	Poids par boite (estimé) lbs.	Boites par palette	Unités par palette	Poids par palette (environ) kg	Poids par palette (environ) lbs.
5895687	RX1-01W	box	50	16,2	35.4	60	3000	972	2124
5895688	RX2-01W	box	50	16,8	36.6	60	3000	1008	2196
5895689	RX3-01W	box	50	16,8	37.2	60	3000	1008	2232

Dimensions indiquées en millimètres et (en pouces).

ROAD RAZOR ECO PRO

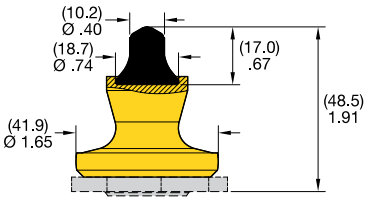

RoadRazor ECO™ Pro

Réf. commande	Réf. catalogue
5895690	RX3-02W

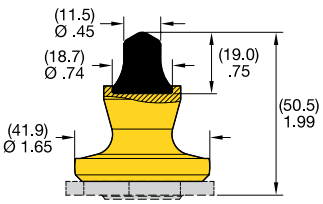

RoadRazor ECO Pro

Réf. commande	Réf. catalogue
5895941	RX4-01W

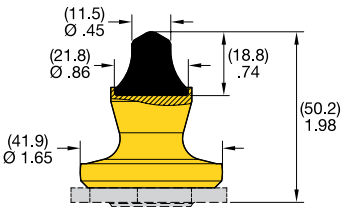

RoadRazor ECO Pro

Réf. commande	Réf. catalogue
5895942	RX5-01W

Informations sur le conditionnement

Réf. commande	Réf. catalogue	type d'emballage	Nombre par boite	Poids par boite (estimé) kg	Poids par boite (estimé) lbs.	Boites par palette	Unités par palette	Poids par palette (environ) kg	Poids par palette (environ) lbs.
5895690	RX3-02W	box	50	16,8	37.2	60	3000	1008	2232
5895941	RX4-01W	box	50	17,4	37.8	60	3000	1044	2268
5895942	RX5-01W	box	50	17,4	39.0	60	3000	1044	2340

Dimensions indiquées en millimètres et (en pouces).

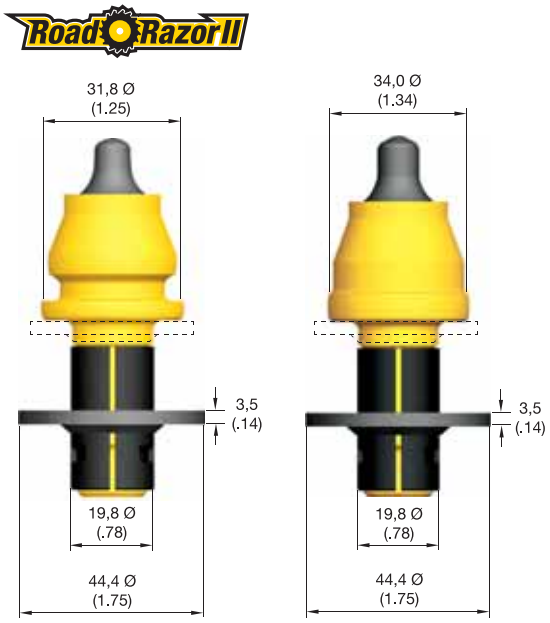

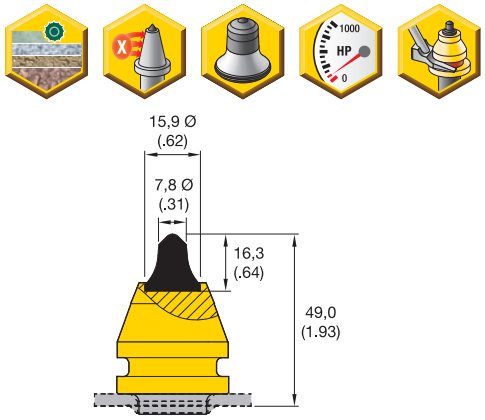

RZ1-01P

Réf. commande	Réf. catalogue
1758414	RZ1-01P

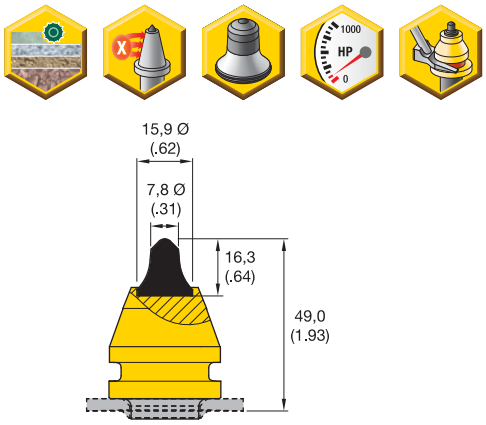

RZ1-01PSW

Réf. commande	Réf. catalogue
2255442	RZ1-01PSW

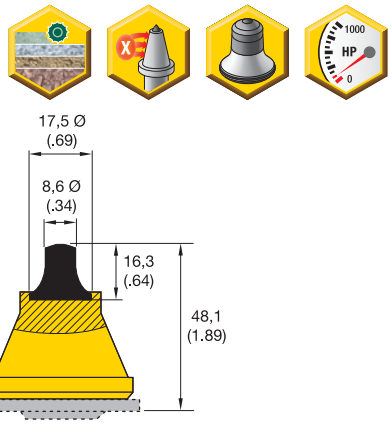

RZ1-02

Réf. commande	Réf. catalogue
3779730	RZ1-02

Informations sur le conditionnement

Réf. commande	Réf. catalogue	type d'emballage	Nombre par boite	Poids par boîte (environ) kg	Poids par boîte (environ) lbs	Boites par palette	Unités par palette	Poids par palette (environ) kg	Poids par palette (environ) lbs
1758414	RZ1-01P	partie femelle	50	14,5	32.0	60	3000	870	1920
2255442	RZ1-01PSW	partie femelle	50	13,5	30.5	60	3000	810	1830
3779730	RZ1-02	partie femelle	50	17,5	38.0	60	3000	1050	2280

Dimensions indiquées en millimètres et (en pouces).

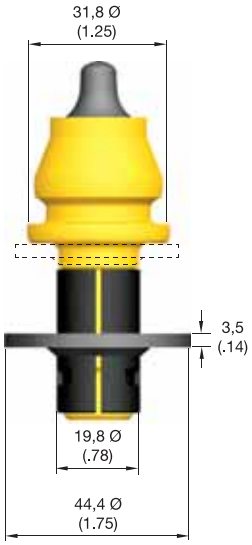

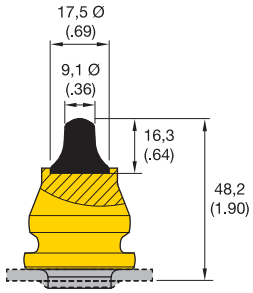

RZ2-01P

Réf. commande	Réf. catalogue
2047904	RZ2-01P

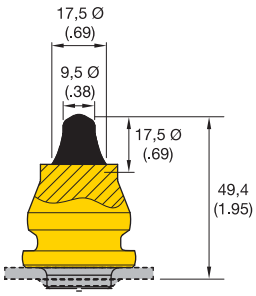

RZ2-02P

Réf. commande	Réf. catalogue
3792222	RZ2-02P

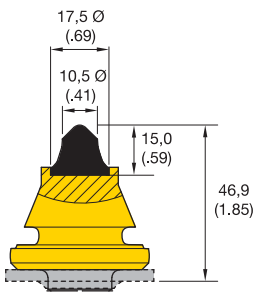

RZ2-03P

Réf. commande	Réf. catalogue
3788408	RZ2-03P

Informations sur le conditionnement

Réf. commande	Réf. catalogue	type d'emballage	Nombre par boite	Poids par boîte (environ) kg	Poids par boîte (environ) lbs	Boites par palette	Unités par palette	Poids par palette (environ) kg	Poids par palette (environ) lbs
2047904	RZ2-01P	partie femelle	50	15,0	32.5	60	3000	900	1950
3792222	RZ2-02P	partie femelle	50	15,0	33.5	60	3000	900	2010
3788408	RZ2-03P	partie femelle	50	16,5	36.0	60	3000	990	2160

Dimensions indiquées en millimètres et (en pouces).

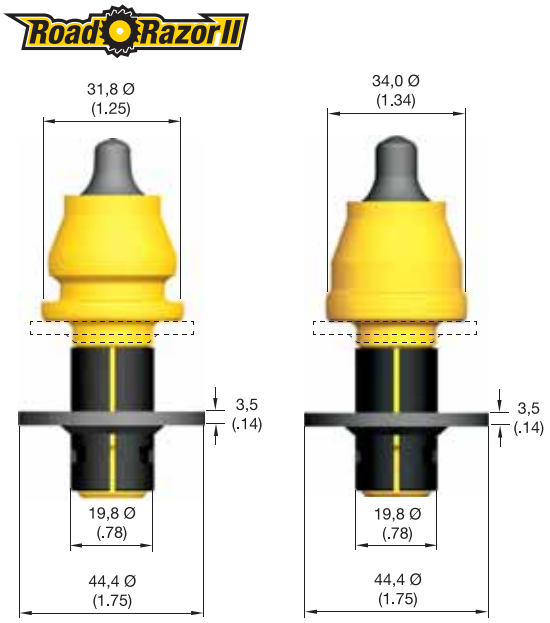

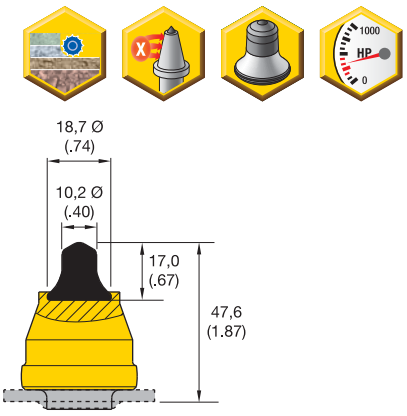

RZ3-01

Réf. commande	Réf. catalogue
3098679	RZ3-01

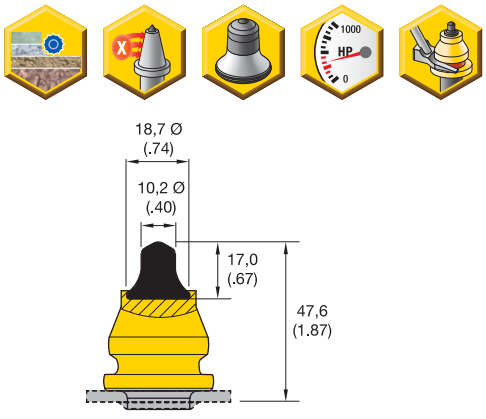

RZ3-01P

Réf. commande	Réf. catalogue
3098678	RZ3-01P

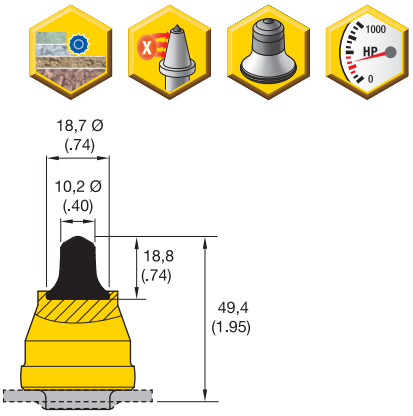

RZ3-02

Réf. commande	Réf. catalogue
3659312	RZ3-02

Informations sur le conditionnement

Réf. commande	Réf. catalogue	type d'emballage	Nombre par boite	Poids par boîte (environ) kg	Poids par boîte (environ) lbs	Boites par palette	Unités par palette	Poids par palette (environ) kg	Poids par palette (environ) lbs
3098679	RZ3-01	partie femelle	50	15,5	34.5	60	3000	930	2070
3098678	RZ3-01P	partie femelle	50	15,0	33.0	60	3000	900	1980
3659312	RZ3-02	partie femelle	50	16,0	35.0	60	3000	960	2100

Dimensions indiquées en millimètres et (en pouces).

RoadRazor II

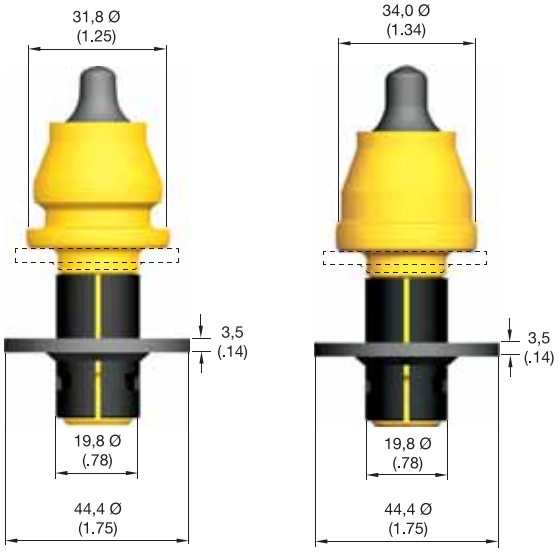

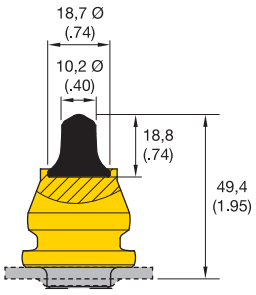

RZ3-02P

Réf. commande	Réf. catalogue
3734969	RZ3-02P

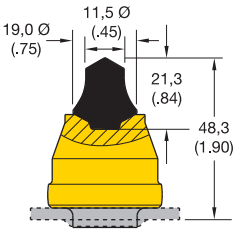

RZ4-01

Réf. commande	Réf. catalogue
3121183	RZ4-01

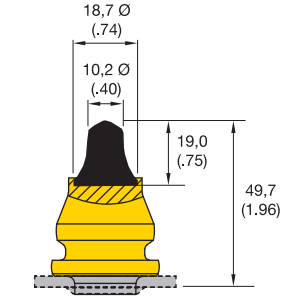

RZ4-02P

Réf. commande	Réf. catalogue
3121185	RZ4-02P

Informations sur le conditionnement

Réf. commande	Réf. catalogue	type d'emballage	Nombre par boite	Poids par boîte (environ) kg	Poids par boîte (environ) lbs	Boites par palette	Unités par palette	Poids par palette (environ) kg	Poids par palette (environ) lbs
3734969	RZ3-02P	partie femelle	50	15,0	33.0	60	3000	900	1980
3121183	RZ4-01	partie femelle	50	16,0	35.5	60	3000	960	2130
3121185	RZ4-02P	partie femelle	50	15,0	33.5	60	3000	900	2010

Dimensions indiquées en millimètres et (en pouces).

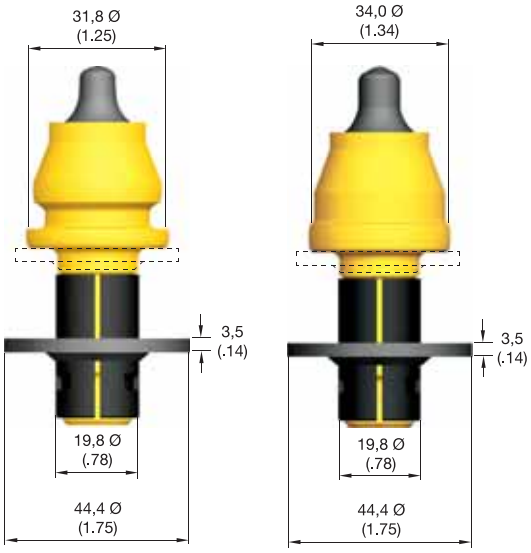

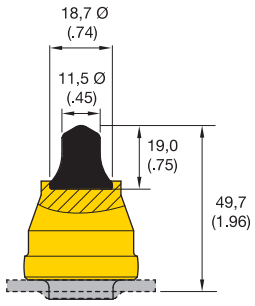

RZ4-03

Réf. commande	Réf. catalogue
3581371	RZ4-03

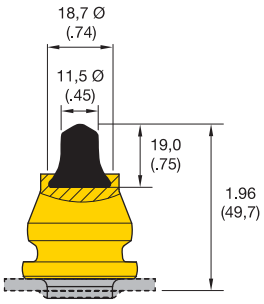

RZ4-03P

Réf. commande	Réf. catalogue
3581370	RZ4-03P

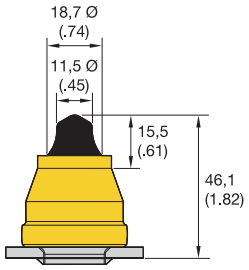

RZ4-04

Réf. commande	Réf. catalogue
3853304	RZ4-04

Informations sur le conditionnement

Réf. commande	Réf. catalogue	type d'emballage	Nombre par boite	Poids par boîte (environ) kg	Poids par boîte (environ) lbs	Boites par palette	Unités par palette	Poids par palette (environ) kg	Poids par palette (environ) lbs
3581371	**RZ4-03**	partie femelle	50	16,0	35.5	60	3000	960	2130
3581370	**RZ4-03P**	partie femelle	50	15,0	33.5	60	3000	900	2010
3853304	**RZ4-04**	partie femelle	50	16,0	35.0	60	3000	960	2100

Dimensions indiquées en millimètres et (en pouces).

RoadRazor II

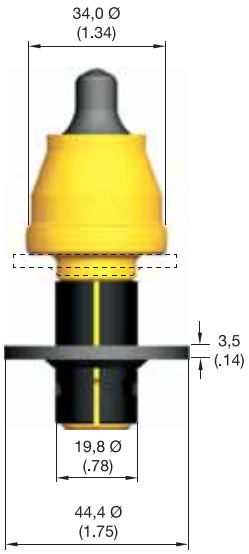

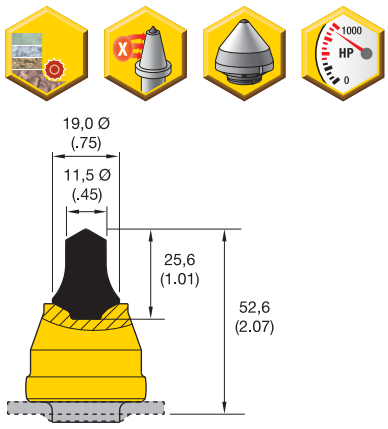

RZ5-01

Réf. commande	Réf. catalogue
3085973	RZ5-01

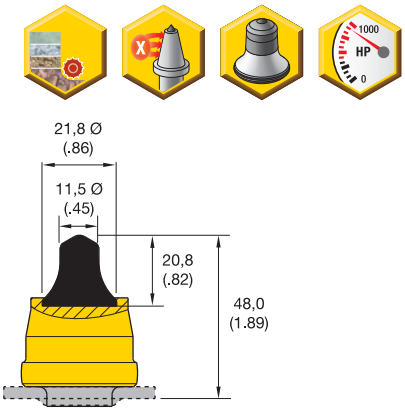

RZ5-02

Réf. commande	Réf. catalogue
3362297	RZ5-02

Informations sur le conditionnement

Réf. commande	Réf. catalogue	type d'emballage	Nombre par boite	Poids par boîte (environ) kg	Poids par boîte (environ) lbs	Boites par palette	Unités par palette	Poids par palette (environ) kg	Poids par palette (environ) lbs
3085973	RZ5-01	partie femelle	50	16,5	36.0	60	3000	990	2160
3362297	RZ5-02	partie femelle	50	16,5	36.0	60	3000	990	2160

Dimensions indiquées en millimètres et (en pouces).

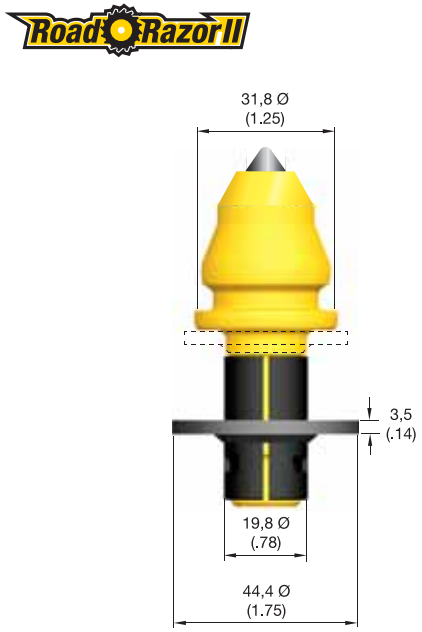

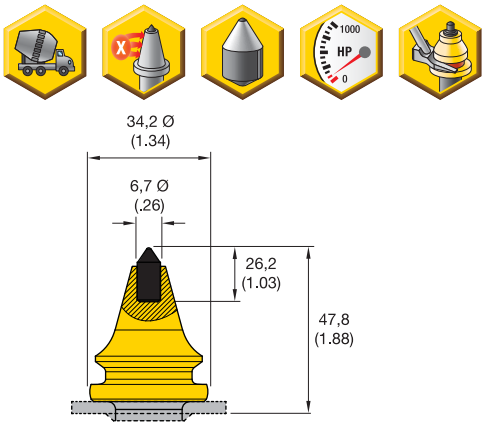

RZ1-PT7

Réf. commande	Réf. catalogue
4161122	RZ1-PT7

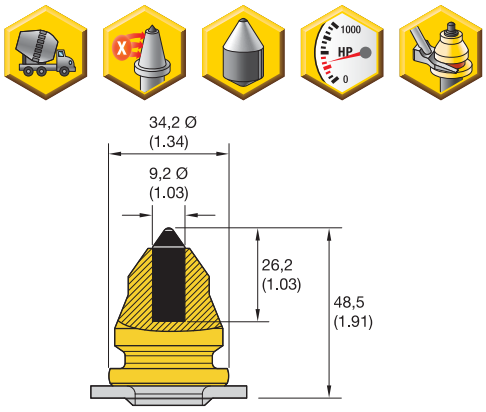

RZ1-PT

Réf. commande	Réf. catalogue
1781714	RZ1-PT

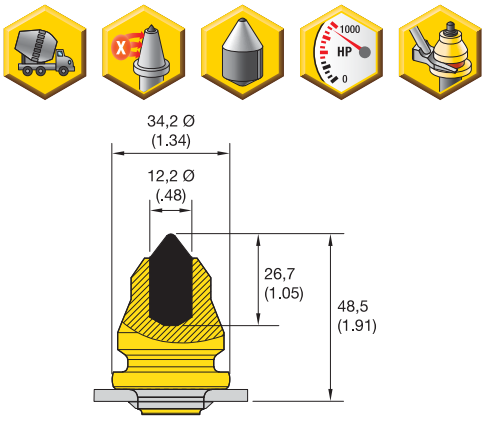

RZ3-PT

Réf. commande	Réf. catalogue
1825565	RZ3-PT

Informations sur le conditionnement

Réf. commande	Réf. catalogue	type d'emballage	Nombre par boite	Poids par boîte (environ) kg	Poids par boîte (environ) lbs	Boites par palette	Unités par palette	Poids par palette (environ) kg	Poids par palette (environ) lbs
4161122	RZ1-PT7	partie femelle	50	12,5	28.0	60	3000	750	1680
1781714	RZ1-PT	partie femelle	50	15,5	34.0	60	3000	930	2040
1825565	RZ3-PT	partie femelle	50	16,0	35.0	60	3000	960	2100

Dimensions indiquées en millimètres et (en pouces).

RoadRazor II

- La bague en carbure de tungstène protège la dent de l'usure.
- Le profil de la dent permet donne une meilleure pénétration.
- La large collerette protège mieux le porte-dent.

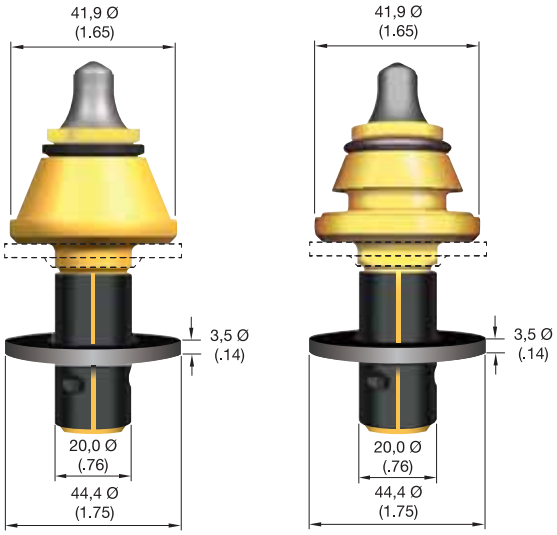

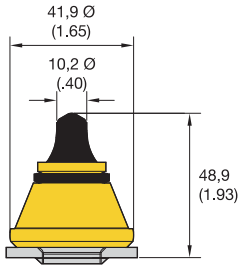

RZ34

Réf. commande	Réf. catalogue
5124922	RZ34

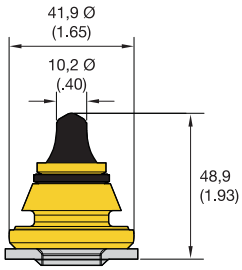

RZ34P

Réf. commande	Réf. catalogue
5387620	RZ34P

Informations sur le conditionnement

Réf. commande	Réf. catalogue	type d'emballage	Nombre par boite	Poids par boîte (environ) kg	Poids par boîte (environ) lbs	Boites par palette	Unités par palette	Poids par palette (environ) kg	Poids par palette (environ) lbs
5124922	RZ34	partie femelle	50	17,5	38.6	60	3000	1050	2315
5387620	RZ34P	partie femelle	50	16,5	36.5	60	3000	990	2185

Dimensions indiquées en millimètres et (en pouces).

Road Razor CLASSIC

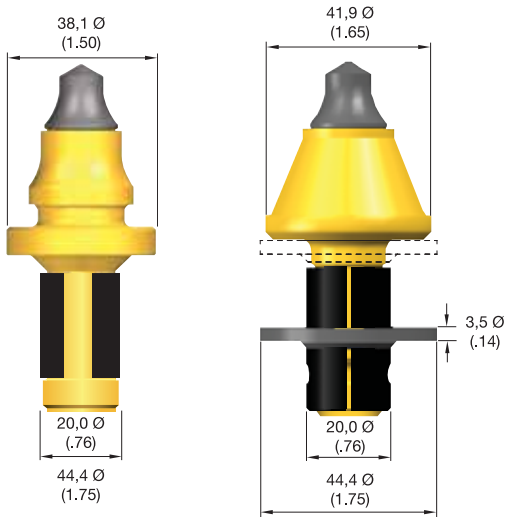

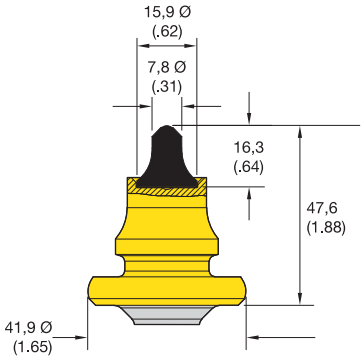

RC1-01P

Réf. commande	Réf. catalogue
5638891	RC1-01P

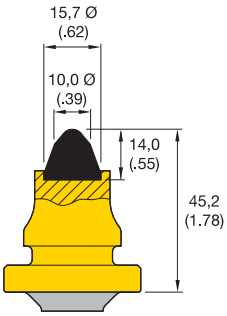

RC2-01P

Réf. commande	Réf. catalogue
1010862	RC2-01P

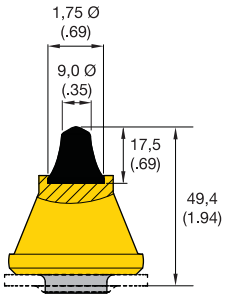

RC2-02

Réf. commande	Réf. catalogue
1753351	RC2-02

Informations sur le conditionnement

Réf. commande	Réf. catalogue	type d'emballage	Nombre par boite	Poids par boîte (environ) kg	Poids par boîte (environ) lbs	Boites par palette	Unités par palette	Poids par palette (environ) kg	Poids par palette (environ) lbs
5638891	RC1-01P	partie femelle	70	18,9	41.3	40	2800	756	1652
1010862	RC2-01P	partie femelle	70	18,9	42.0	40	2800	756	1680
1753351	RC2-02	partie femelle	50	17,5	38.5	60	3000	1050	2310

Dimensions indiquées en millimètres et (en pouces).

Road Razor CLASSIC

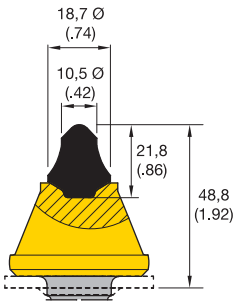

RC3-01

Réf. commande	Réf. catalogue
1758083	RC3-01

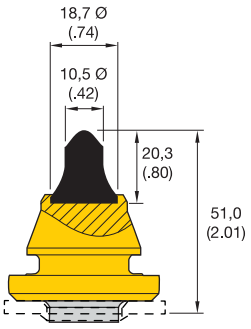

RC3-02P

Réf. commande	Réf. catalogue
1758412	RC3-02P

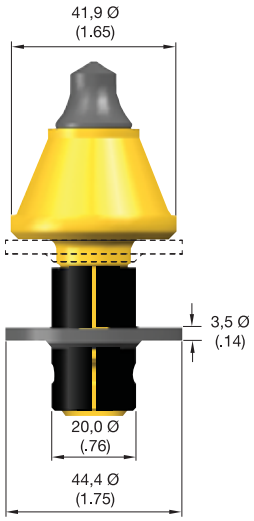

Informations sur le conditionnement

Réf. commande	Réf. catalogue	type d'emballage	Nombre par boite	Poids par boîte (environ) kg	Poids par boîte (environ) lbs	Boites par palette	Unités par palette	Poids par palette (environ) kg	Poids par palette (environ) lbs
1758083	RC3-01	partie femelle	50	17,5	39.0	60	3000	1050	2340
1758412	RC3-02P	partie femelle	50	16,5	36.5	60	3000	990	2190

Dimensions indiquées en millimètres et (en pouces).

Road Razor CLASSIC

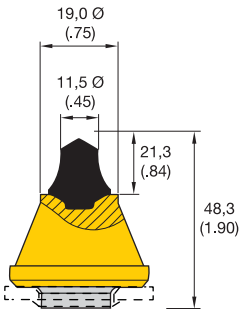

RC4-01

Réf. commande	Réf. catalogue
1758415	RC4-01

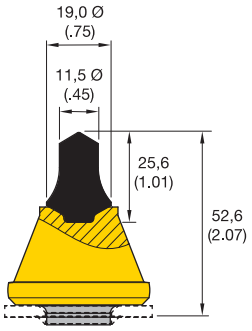

RC5-01

Réf. commande	Réf. catalogue
1758416	RC5-01

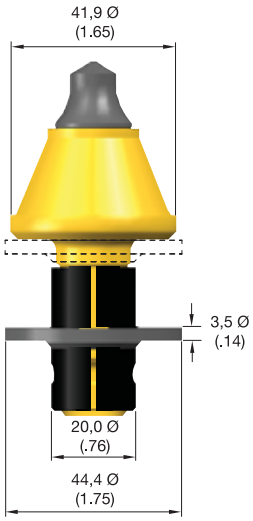

Informations sur le conditionnement

Réf. commande	Réf. catalogue	type d'emballage	Nombre par boite	Poids par boîte (environ) kg	Poids par boîte (environ) lbs	Boites par palette	Unités par palette	Poids par palette (environ) kg	Poids par palette (environ) lbs
1758415	RC4-01	partie femelle	50	17,5	39.0	60	3000	1050	2340
1758416	RC5-01	partie femelle	50	18,0	39.5	60	3000	1080	2370

Dimensions indiquées en millimètres et (en pouces).

Road Razor CLASSIC

- La queue est filetée pour une meilleure fixation au support.

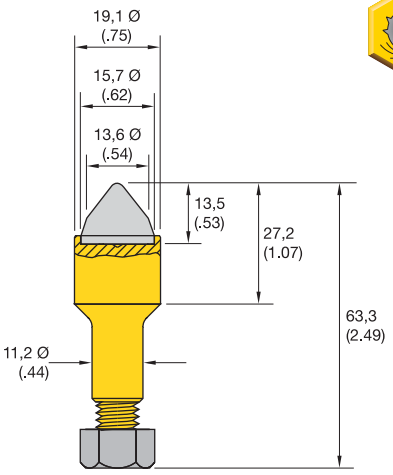

CM41

Réf. commande	Réf. catalogue
1010827	CM41

Road Razor CLASSIC

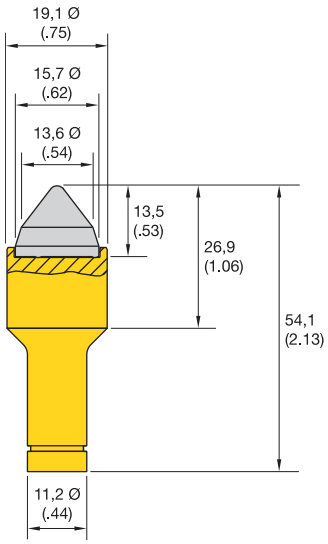

CM42

Réf. commande	Réf. catalogue
1010778	CM42

Informations sur le conditionnement

Réf. commande	Réf. catalogue	type d'emballage	Nombre par boite	Poids par boîte (environ) kg	Poids par boîte (environ) lbs	Boites par palette	Unités par palette	Poids par palette (environ) kg	Poids par palette (environ) lbs
1010827	CM41	seau	200	17,69	39.0	50	10000	898	1980
1010778	CM42	seau	200	15,78	34.8	50	10000	803	1770

Dimensions indiquées en millimètres et (en pouces).

Road Razor CLASSIC

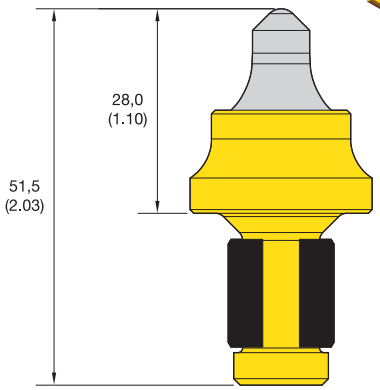

CM51

Réf. commande	Réf. catalogue
4080539	CM51

Road Razor CLASSIC

- Pour les conditions moyennes à difficiles.
- Pointe de faible diamètre conçue pour une pénétration accrue.

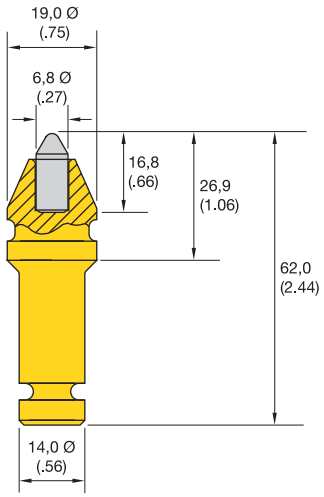

CM61

Réf. commande	Réf. catalogue
1094015	CM61

Informations sur le conditionnement

Réf. commande	Réf. catalogue	type d'emballage	Nombre par boite	Poids par boîte (environ) kg	Poids par boîte (environ) lbs	Boites par palette	Unités par palette	Poids par palette (environ) kg	Poids par palette (environ) lbs
4080539	CM51	seau	200	15,69	34.6	50	10000	798	1759
1094015	CM61	seau	200	16,78	37.0	50	10000	853	1880

Dimensions indiquées en millimètres et (en pouces).

Road Razor CLASSIC

- La bague large assure une protection maximale du support.

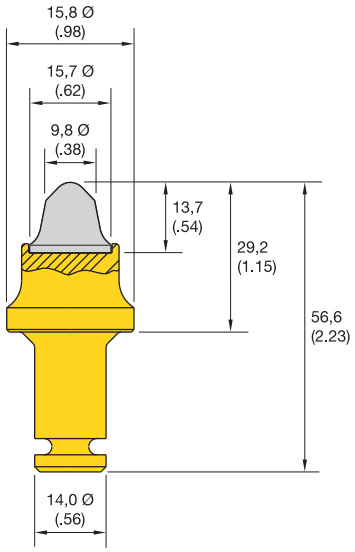

CM63

Réf. commande	Réf. catalogue
1795208	CM63

Road Razor CLASSIC

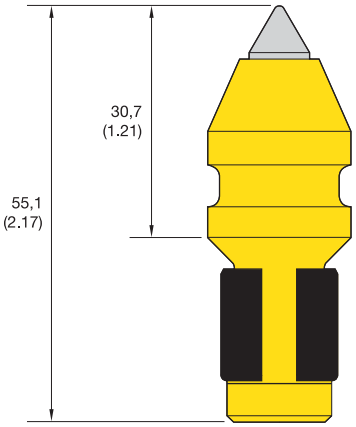

CM64

Réf. commande	Réf. catalogue
1877503	CM64

Informations sur le conditionnement

Réf. commande	Réf. catalogue	type d'emballage	Nombre par boite	Poids par boîte (environ) kg	Poids par boîte (environ) lbs	Boites par palette	Unités par palette	Poids par palette (environ) kg	Poids par palette (environ) lbs
1795208	CM63	seau	200	18,60	41.0	50	10000	944	2080
1877503	CM64	seau	200	14,97	33.0	50	10000	762	1680

Dimensions indiquées en millimètres et (en pouces).

Road Razor CLASSIC

- Insert carbure bâtonnet pour une meilleure résistance à l'usure en coupe abrasive.

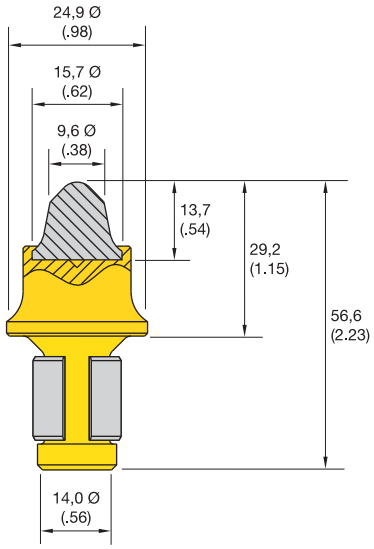

CM65

Réf. commande	Réf. catalogue
1876905	CM65

Road Razor CLASSIC

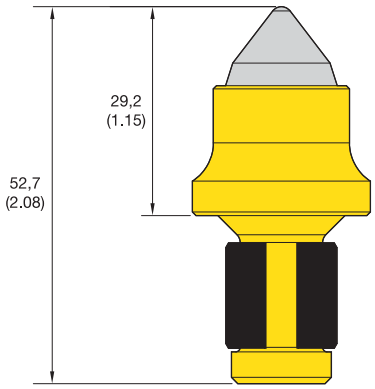

CM66

Réf. commande	Réf. catalogue
1920103	CM66

Informations sur le conditionnement

Réf. commande	Réf. catalogue	type d'emballage	Nombre par boite	Poids par boîte (environ) kg	Poids par boîte (environ) lbs	Boites par palette	Unités par palette	Poids par palette (environ) kg	Poids par palette (environ) lbs
1876905	CM65	seau	200	19,50	43.0	50	10000	989	2180
1920103	CM66	seau	200	18,59	41.0	50	10000	943	2079

Dimensions indiquées en millimètres et (en pouces).

ACCESSOIRES DE PRODUCTIVITE

Patins de chenilles

- Patin de chenille CUSHOTRAC™ Ultimate — garantie 2000 heures.
- Une surface portante accrue, une traction améliorée et une usure réduite.
- Amélioration des propriétés de résistance aux entailles, à la déchirure et à l'abrasion.

Rouleaux de convoyeur

- Rouleaux de renvoi Garland et plats.
- Le modèle extra-long réduit les écarts entre les galets centraux et latéraux, assurant un meilleur suivi et un meilleur entretien du tapis.
- Léger, durable et économique.

Courroies de transmission

- Très grande résistance à l'usure.
- Enveloppe tissée multicouche.
- Pour une transmission de forte puissance et l'impact de la charge des matériaux.

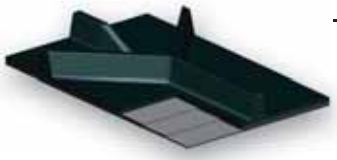

Tapis de convoyeurs

- Haute résistance à l'abrasion.
- Taquets élevés pour un débit maximum.
- Le taquet et la couche supérieure sont obtenus en une seule opération pour une fiabilité maximale.

KENNAMETAL®

www.kennametal.com

Outils coniques de traitement de sols

Sommaire

Guide de sélection rapide.....43

Série SZ Emmanchements.....44–45

Guide de sélection rapide

Ce tableau de référence peut être utilisé pour sélectionner rapidement des outils sur la base de la taille de la machine ou d'une application spécifique. Par souci pratique, nous avons également rajouté les informations concernant le conditionnement. Vous trouverez des renseignements complémentaires aux pages suivantes.

Article	N° de commande	Diamètre de la colerette (mm)	Collerette	Chantier conseillé	Quantités par boîte	Quantités par palette
				Traitement de sol		
SZ1-01	**3888955**	41,9	●	●	40	2,400
SZ2-01	**3898542**	41,9	●	●	40	2,400
SZ3-01	**3898540**	41,9	●	●	40	2,400
SZ4-01	**4063850**	41,9	●	●	40	2,400
SZ5-01T	**4071252**	41,9	●	●	40	2,400
SZ6-01T	**4071251**	41,9	●	●	40	2,400

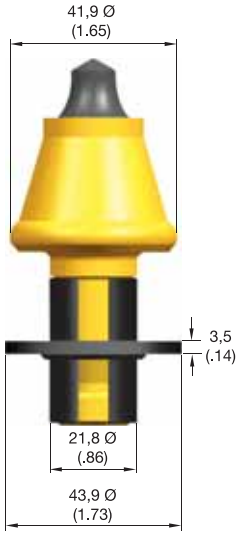

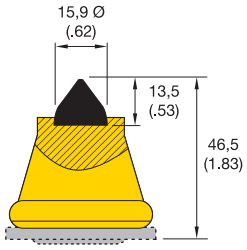

SZ1-01

Réf. commande	Réf. catalogue
3888955	SZ1-01

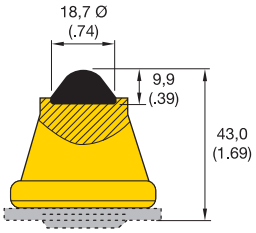

SZ2-01

Réf. commande	Réf. catalogue
3898542	SZ2-01

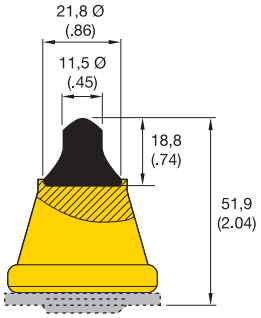

SZ3-01

Réf. commande	Réf. catalogue
3898540	SZ3-01

Informations sur le conditionnement

Réf. commande	Réf. catalogue	type d'emballage	Nombre par boite	Poids par boîte (environ) kg	Poids par boîte (environ) lbs	Boites par palette	Unités par palette	Poids par palette (environ) kg	Poids par palette (environ) lbs
3888955	SZ1-01	partie femelle	40	14,8	33.2	60	2400	888	1992
3898542	SZ2-01	partie femelle	40	14,8	33.2	60	2400	888	1992
3898540	SZ3-01	partie femelle	40	15,6	34.8	60	2400	936	2088

Dimensions indiquées en millimètres et (en pouces).

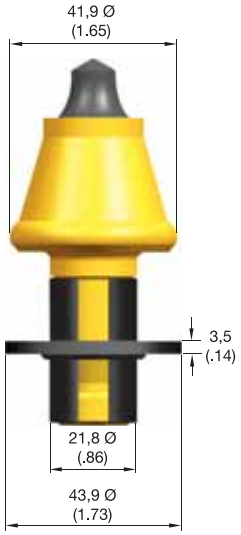

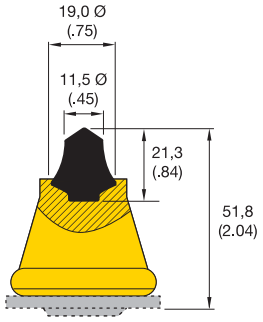

SZ4-01

Réf. commande	Réf. catalogue
4063850	SZ4-01

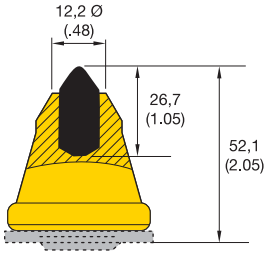

SZ5-01T

Réf. commande	Réf. catalogue
4071252	SZ5-01T

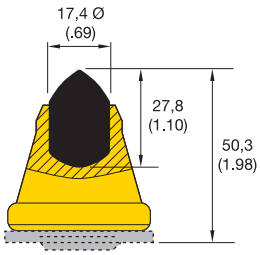

SZ6-01T

Réf. commande	Réf. catalogue
4071251	SZ6-01T

Informations sur le conditionnement

Réf. commande	Réf. catalogue	type d'emballage	Nombre par boite	Poids par boîte (environ) kg	Poids par boîte (environ) lbs	Boites par palette	Unités par palette	Poids par palette (environ) kg	Poids par palette (environ) lbs
4063850	SZ4-01	partie femelle	40	16,8	36.8	60	2400	1008	2208
4071252	SZ5-01T	partie femelle	40	16,0	35.2	60	2400	960	2112
4071251	SZ6-01T	partie femelle	40	16,4	36.4	60	2400	984	2184

Dimensions indiquées en millimètres et (en pouces).

Outils de traitement des sols

Sommaire

Série AR à dents plates 47

Série KB à dents plates 48

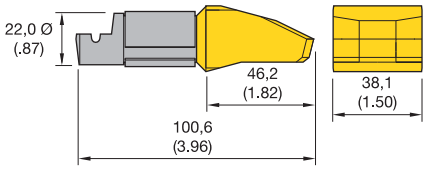

Arête en acier trempé AR150 87ST

Réf. commande	Réf. catalogue
1012241	AR150 87ST TOOTH

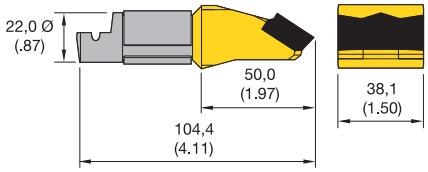

Arête en carbure AR150 87

Réf. commande	Réf. catalogue
1012240	AR150 87

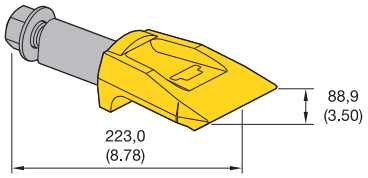

Dent plate en acier trempé AR350ST

Réf. commande	Réf. catalogue
1012239	AR350ST

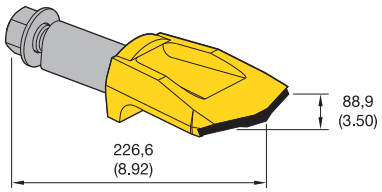

Dent plate en carbure AR35OT

Réf. commande	Réf. catalogue
1012258	AR350T

Conditionnement

Réf. commande	Réf. catalogue	type d'emballage	Nombre par boite	Poids par boîte (environ) kg	Poids par boîte (environ) lbs	Boites par palette	Unités par palette	Poids par palette (environ) kg	Poids par palette (environ) lbs
1012241	AR150 87ST TOOTH	seau	40	16,4	36.0	50	2000	820	1800
1012240	AR150 87	seau	40	17,2	38.0	50	2000	780	1720
1012239	AR350ST	K05 partie femelle	6	15,2	33.6	50	300	723	1593
1012258	AR350T	K05 partie femelle	6	15,5	34.2	50	300	666	1467

Dimensions indiquées en millimètres et (en pouces).

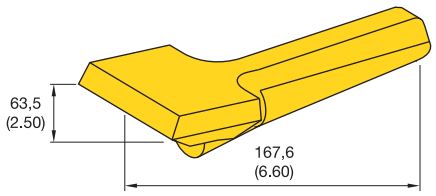

Arête en acier trempé KB250ST

Réf. commande	Réf. catalogue
1012242	KB250ST

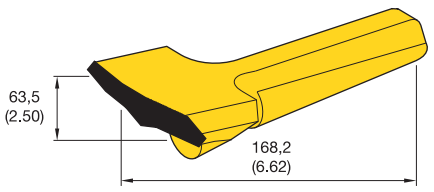

Arête carbure KB250

Réf. commande	Réf. catalogue
1012238	KB250

Informations sur le conditionnement

Réf. commande	Réf. catalogue	type d'emballage	Nombre par boite	Poids par boîte (environ)		Boites par palette	Unités par palette	Poids par palette (environ)	
				kg	lbs			kg	lbs
1012242	KB250ST	seau	15	12,8	28.3	50	750	623	1373
1012238	KB250	seau	15	13,4	29.6	50	750	645	1425

Dimensions indiquées en millimètres et (en pouces).

Le produit que vous cherchez ne se trouve pas dans le catalogue ?

Rendez-vous sur le site web de Kennametal !

Travaux Publics

Catalogue des produits disponible en ligne 24/24 h, 7/7 j.

Visitez notre site **http://www.kennametal.com/construction/** et feuilletez notre catalogue électronique chaque fois que vous êtes à la recherche des meilleures solutions Kennametal. C'est rapide, gratuit et accessible à tout moment. Le catalogue électronique en ligne est mis à jour une fois par semaine et vous propose toujours plus de produits et de solutions pour la réfection des routes, le fraisage routier, le traitement de sols, les porte-outils et les accessoires.

Systèmes de porte-outils

Sommaire

Systèmes de porte-outils pour réfection des routes
- Système de Sélection des Porte-Outils.....52–53
- Série KPF300 54–55
- Série KPF200 56
- Série KPF400 56
- Série CB 57–58

Systèmes porte-outil pour traitement de sols
- Série à changement rapide d'outil 59–60
- Série d'outils plats.....61

Systèmes porte-outil Weld-On (à Souder)
- Supports à repositionneurs.....62
- Supports.....63–65

Instructions de montage
- Système de changement de porte-outil rapide.....66–69
- Systèmes porte-outils Série KPF300.....70–73

Porte-outils

La Réfection de routes est ce que vous faites le mieux. Mais ce travail peut vous faire rencontrer des conditions d'utilisation difficiles. Le sol, le bitume et le béton peuvent être agressifs pour vos outils de rabotage ; il vous faut donc un porte-outil tout aussi résistant.

Si vos porte-outils actuels ne font pas le poids et ne répondent pas à vos attentes, regardez ce que Kennametal vous propose. C'est aussi ce que nous faisons de mieux.

Systèmes Série KPF300 • Amélioration de la durée de vie du porte-outil pouvant aller jusqu'à 100%

Porte-outil KPF303R

- Section incurvée de la surface de retenue et longueur d'extraction réduite facilitant le retrait du manchon.
- La forme de l'alésage permet d'extraire l'asphalte aggloméré ou les queues cassées.
- Les encoches bidirectionnelles Easy-Pull permettent de retourner le manchon pour doubler la durée de vie dans les chantiers à terrain abrasifs.

Porte-outil KPF303RX

- Tous les avantages du manchon du KPF303R.
- Une durée de vie améliorée de 20% vous permet de maîtriser votre calendrier de maintenance.

Embase du KPF301

- Le socle robuste de l'embase prolonge la tenue lors du rabotage.
- La grande surface de soudure offre le maximum de résistance à l'abrasion.
- Goupilles de repositionnement destinées à positionner les socles lors du remplacement

Embases KPL302 et KPR302

- Embases gauche et droite compactes épurées.
- Un débit de convoyage accru pour des coupes plus profondes.
- Un convoyage efficace pour des chantiers avec alignement plus étroit.
- Conçus pour une longévité inégalée.

Sélecteur de produits de type Porte-outils

Porte-outil Weld-On

Application					Informations sur les outils						
Fraisage routier	Traitement de sols & Réfection des routes	N° de commande	Désignation	Type de Fixation	Dim. d'outil Diam. de queue			Gorge du dispositif de fixation à rainure*	Encoche anti-rotation**	Longueur du manchon	
					mm	in	Page(s)			mm	in
●		**1012281**	CMB4	À souder	11	0.44	37			19	0.75
●		**5031028**	Support CMB5	À souder	13	0.51	38			24	0.95
●		**1321008**	CMB6	À souder	14	0.56	38–40			19	0.75
●		**1898353**	CMB6-L	À souder	14	0.56	38–40			24	0.95
●	●	**2037958**	3044 Couteaux de côté	À souder	20	0.79	24–36				
●	●	**2433072**	3046 Couteaux de côté	À souder	20	0.79	24–36				
●	●	**2432317**	3048 Couteaux de côté	À souder	20	0.79	24–36				
●	●	**1858587**	SLB01-G	À souder	22	0.87	44–45	●		45	1.77
●	●	**1012290**	C87HDS	À souder	22	0.87	44–45	●			
●	●	**1012234**	C87-G	À souder	22	0.87	44–45, 47	●	●		
●	●	**1012275**	C87B	À souder	22	0.87	44–45, 47		●		
●	●	**1012289**	C10HD	À souder	20	0.79	24–36	●			
●	●	**1012280**	C10H	À souder	20	0.79	24–36	●	●		
●	●	**1012278**	C10	À souder	20	0.79	24–36	●			
●	●	**1886760**	C3RB	À souder	20	0.79	24–36	●		45	1.77
	●	**1012296**	KBB250	À souder	sp	sp	48				
	●	**1012282**	AR35	À souder	sp	sp	47			76	3.00

* Les porte-outils peuvent utiliser des outils à dispositifs de fixation à rainure et des dispositifs de fixation lisses.
** Les porte-outils peuvent utiliser des outils à encoche et des outils tournants.

Porte-outils nécessitant une embase

Application/Chantier					Données sur l'embase			Informations sur les outils				
Fraisage routier	Traitement de sols & Réfection des routes	N° de commande	Désignation	Type de Fixation	N° de cde d'embase	Désignation Embase	Page(s)	Dim. d'outil Diam. de queue			Gorge du dispositif de fixation à rainure*	Encoche anti-rotation**
								mm	in	Page(s)		
●	●	3545505	KPF303R	Presse	5328733	Embase KPL302	55	20	0.76	24–36		
●	●				5328732	Embase KPR302	55					
●	●				1873505	Embase KPF301	55					
●	●	3843791	KPF303RX	Presse	5328733	Embase KPL302	55	20	0.76	24–36		
●	●				5328732	Embase KPR302	55					
●	●				1873505	Embase KPF301	55					
●	●	2497314	KPF303-87	Presse	5328733	Embase KPL302	55	22	0.87	44–45		
●	●				5328732	Embase KPR302	55					
●	●				1873505	Embase KPF301	55					
●	●	3087915	KPF200 R	Presse	1971419	Embase KPF201	56	20	0.76	24–36		
●	●	1794976	KPF400	Cône	1807045	Embase KPF400	56	20	0.76	24–36		
●	●	1013348	QC110HD	Cône	1011565	Embase QC100	59	20	0.76	24–36		
●	●	1870578	QC110HDG	Cône	1011565	Embase QC100	59	20	0.76	24–36	●	
●	●	1588922	QC187HD	Cône	1011565	Embase QC100	59	22	0.87	44–45		
●	●	1012284	QC110H	Cône	1012283	Embase QC110B	60	20	0.76	24–36	●	●
●	●	1012293	QC110 87	Cône	1012283	Embase QC110B	60	22	0.87	44–45, 47		●
	●	1012307	AR30C	Filetage	1012282	AR35	61	25	0.99	****	●	
●	●	1012298	C87RL	Soudage à l'embase	1012364	Embase C10AM C10LG	62	22	0.87	44–45, 47		●
●	●	1012285	C10AMC	Soudage à l'embase	1012364	Embase C10AM C10LG	62	20	0.76	24–36		
●	●	1012297	C10RL	Soudage à l'embase	1012364	Embase C10AM C10LG	62	20	0.76	24–36		●
●	●	1012345	C10LG	Soudage à l'embase	1012364	Embase C10AM C10LG	62	20	0.76	24–36		
●	●	3484075***	CB10HD***	Vis d'arrêt	NA	Embase HT11		20	0.76	24–36		
●	●	3838604***	CB10HD-87 22MM HD***	Vis d'arrêt	NA	Embase HT11		22	0.87	44–45		
●	●	2508113***	CB10***	Vis d'arrêt	NA	Embase HT3		20	0.76	24–36		

* Les porte-outils peuvent utiliser des outils à dispositifs de fixation à rainure et à dispositifs de fixation lisses.
** Les porte-outils peuvent utiliser des outils à encoche et des outils tournants.
*** Nécessite des pièces supplémentaires (vendues à part). Ce produit n'est commercialisé qu'aux Etats-Unis.
**** Contactez votre service clients pour obtenir les options produits en outillages 1".

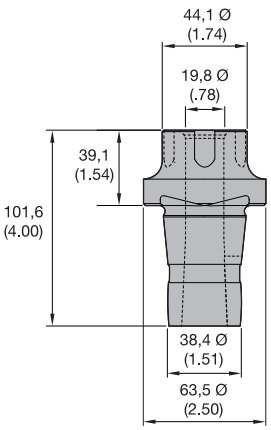

Manchon KPF303R

Réf. commande	Réf. catalogue
3545505	KPF303R

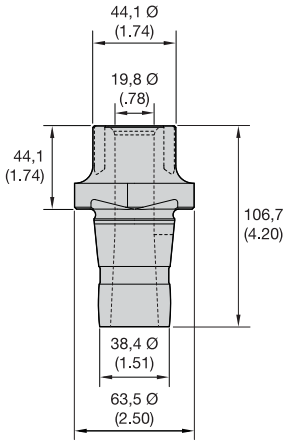

Manchon KPF303RX

Réf. commande	Réf. catalogue
3843791	KPF303RX

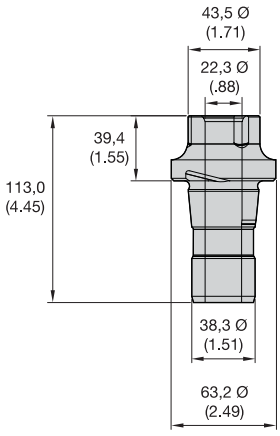

Manchon KPF303-87

Réf. commande	Réf. catalogue
2497314	KPF303-87 SLEEVE

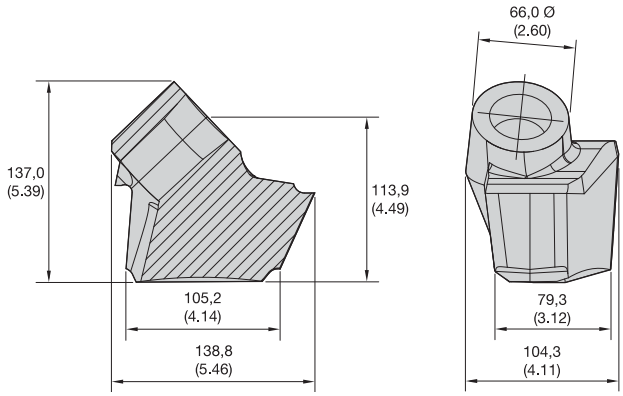

Embase KPL302 • à gauche

Réf. commande	Réf. catalogue
5328733	KPL302 BASE

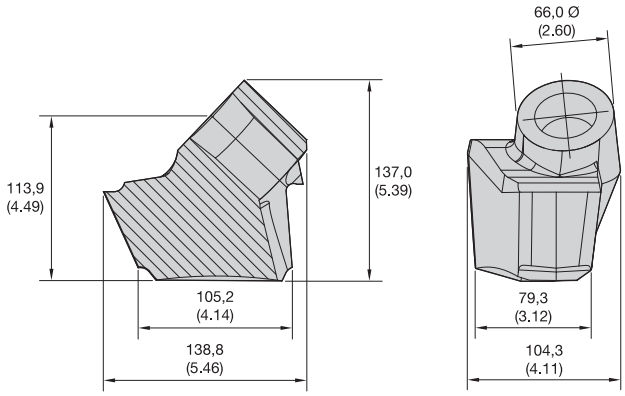

Embase KPL302 • à droite

Réf. commande	Réf. catalogue
5328732	KPR302 BASE

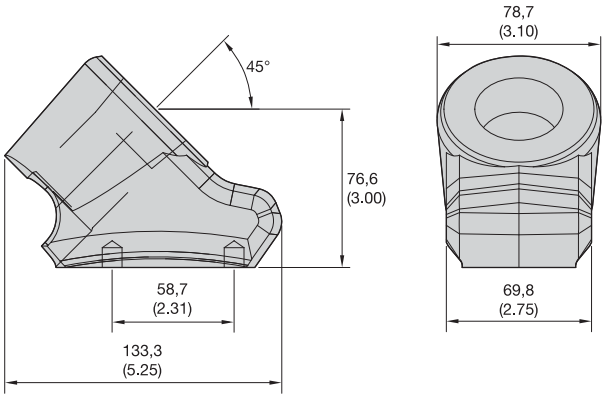

Embase KPF301

Réf. commande	Réf. catalogue
1873505	KPF301 BASE

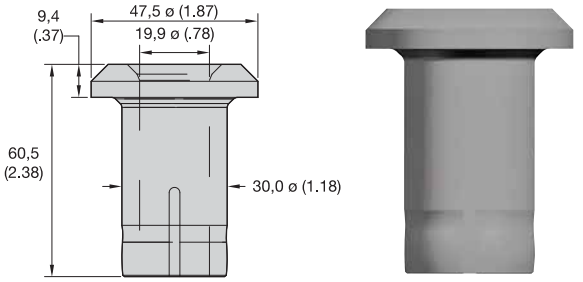

Douille KPF200R

Réf. commande	Réf. catalogue
3087915	KPF200 R BUSHING

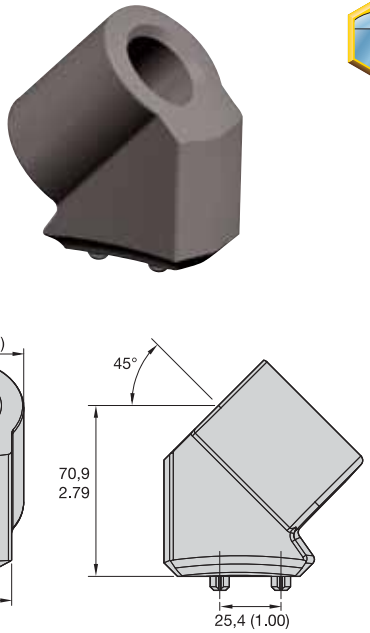

Embase KPF201

Réf. commande	Réf. catalogue
1971419	KPF201 BLOCK

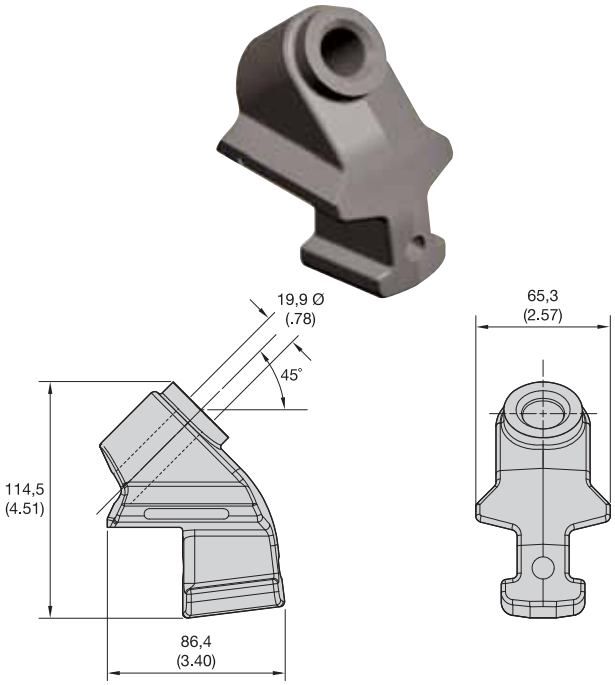

Porte-outil KPF400

Réf. commande	Réf. catalogue
1794976	KPF400 BLOCK

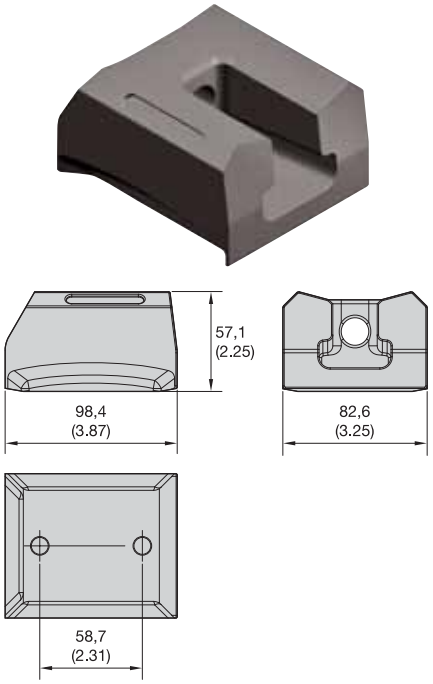

Embase KPF400

Réf. commande	Réf. catalogue
1807045	KPF400 BASE ASSMBLY

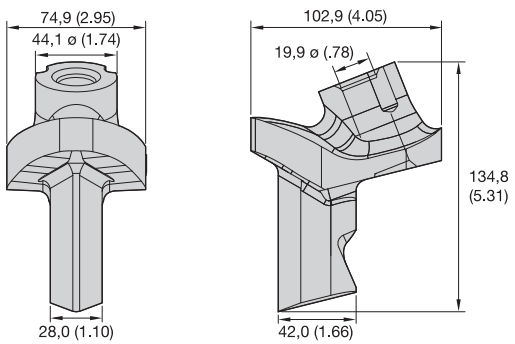

Porte-outil CB10HD *

Réf. commande	Réf. catalogue
3484075	CB10HD BLOCK

REMARQUE : Ce produit n'est commercialisé qu'aux Etats-Unis.

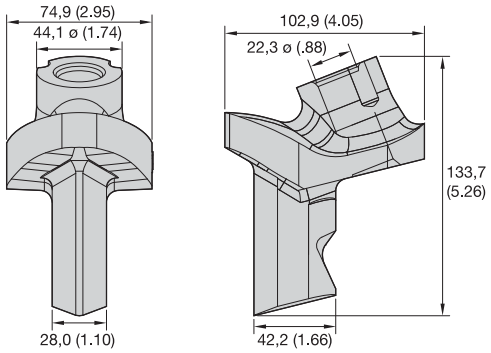

Porte-outil CB10HD-87 *

Réf. commande	Réf. catalogue
3838604	CB10HD-87 BLOCK

REMARQUE : Ce produit n'est commercialisé qu'aux Etats-Unis.

Capuchon plastique CB10HD

Réf. commande	Réf. catalogue
3479742	CB10HD PLASTIC CAP

REMARQUE : Ce produit n'est commercialisé qu'aux Etats-Unis.

Joint CB10HD

Réf. commande	Réf. catalogue
3781368	CB10HD SEAL

REMARQUE : Ce produit n'est commercialisé qu'aux Etats-Unis.

Vis d'arrêt CB10HD

Réf. commande	Réf. catalogue
3479793	CB10HD RETAINING SCREW

REMARQUE : Ce produit n'est commercialisé qu'aux Etats-Unis.

*Le porte-outil nécessite des pièces supplémentaires vendues séparément.

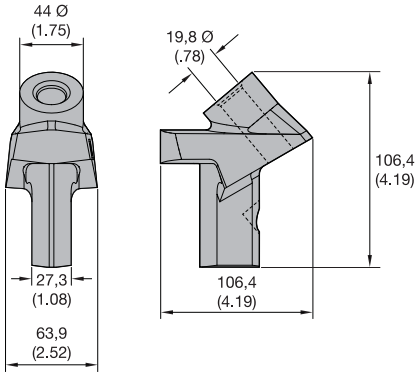

Porte-outil CB10 *

Réf. commande	Réf. catalogue
2508113	CB10 BLOCK

REMARQUE : Ce produit n'est commercialisé qu'aux Etats-Unis.

Capuchon plastique CB10

Réf. commande	Réf. catalogue
2992199	CB10 PLASTIC CAP

REMARQUE : Ce produit n'est commercialisé qu'aux Etats-Unis.

Vis d'arrêt CB10

Réf. commande	Réf. catalogue
2992200	CB10 RETAINING SCREW

REMARQUE : Ce produit n'est commercialisé qu'aux Etats-Unis.

*Le porte-outil nécessite des pièces supplémentaires vendues séparément.

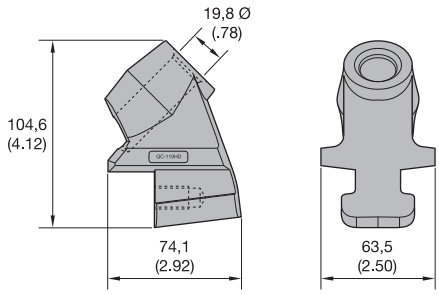

Porte-outil QC110HD

Réf. commande	Réf. catalogue
1013348	QC110HD BLOCK

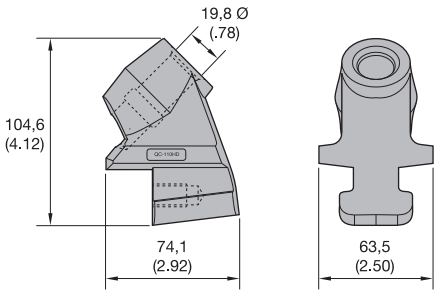

Porte-outil QC110HDG

Réf. commande	Réf. catalogue
1870578	QC110HDG

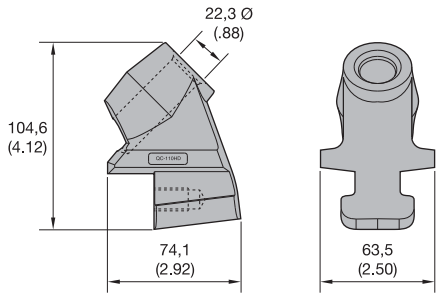

Porte-outil QC187HD

Réf. commande	Réf. catalogue
1588922	QC187HD

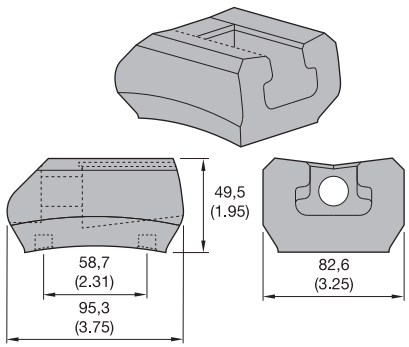

Embase QC100

Réf. commande	Réf. catalogue
1011565	QC100 BASE ASSEMBLY

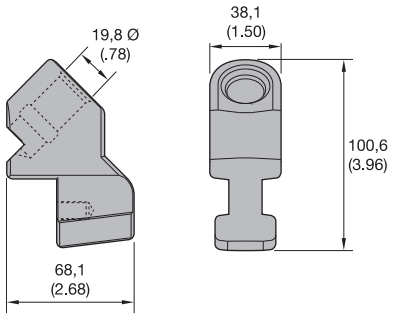

Porte-outil QC110H

Réf. commande	Réf. catalogue
1012284	QC110H HOLDER

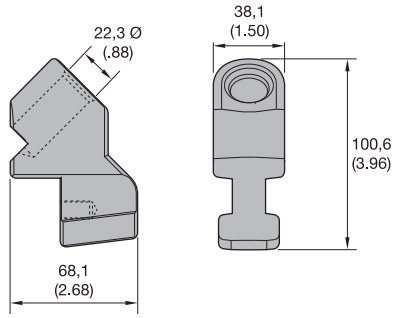

Porte-outil QC110 87

Réf. commande	Réf. catalogue
1012293	QC110 87 HOLDER

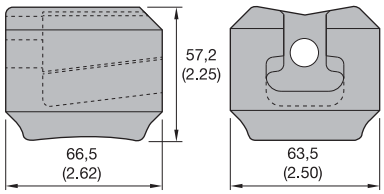

Embase B QC110

Réf. commande	Réf. catalogue
1012283	QC110 B BLOCK BASE

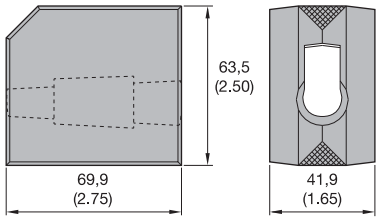

Support KBB250

Réf. commande	Réf. catalogue
1012296	KBB250 BLOCK

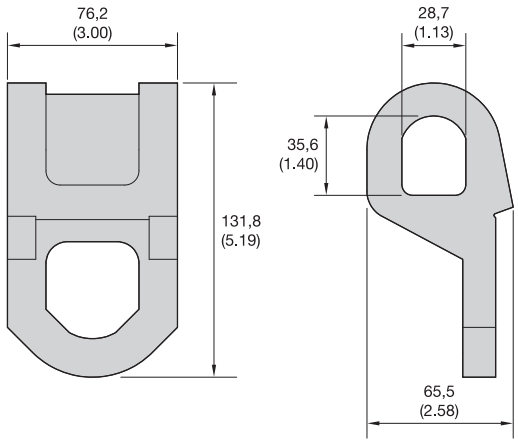

Support AR35

Réf. commande	Réf. catalogue
1012282	AR35 BLOCK

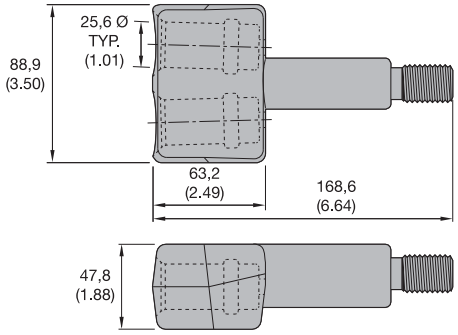

Support AR30C

Réf. commande	Réf. catalogue
1012307	AR30C BLOCK

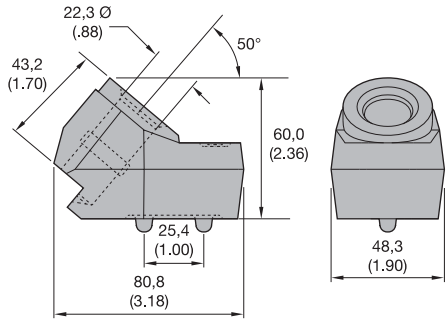

C87RL - Support G

Réf. commande	Réf. catalogue
1012298	C87RL - G

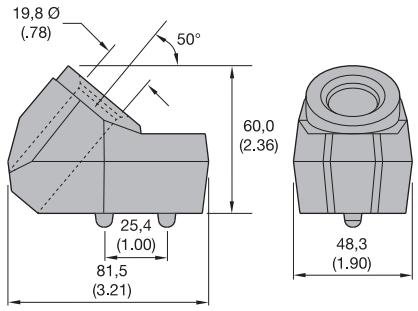

Support C10AMC

Réf. commande	Réf. catalogue
1012285	C10AMC BLOCK

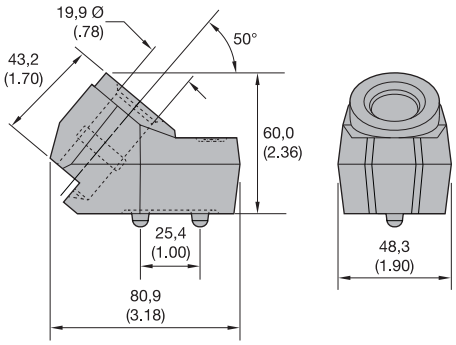

Support C10RL

Réf. commande	Réf. catalogue
1012297	C10RL BLOCK

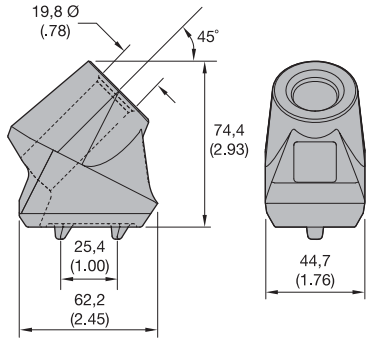

Support C10LG

Réf. commande	Réf. catalogue
1012345	C10LG BLOCK

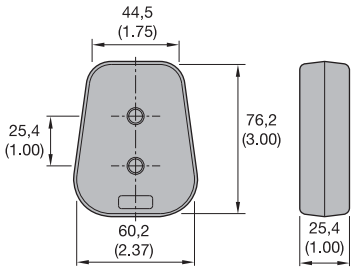

Embase C10AM C10LG

Réf. commande	Réf. catalogue
1012364	C10AM C10LG BASE

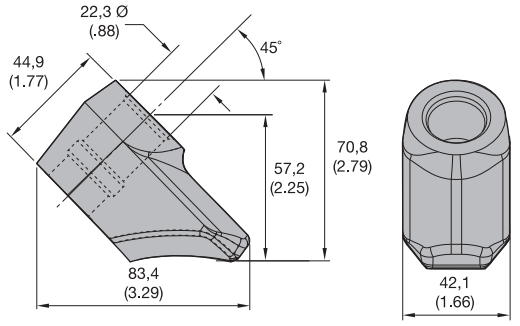

SLB01 - Support G

Réf. commande	Réf. catalogue
1858587	SLB01 - G

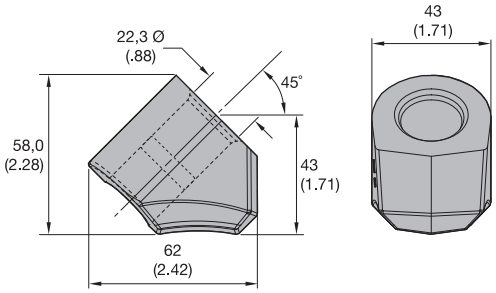

C87HDS - Support G

Réf. commande	Réf. catalogue
1012290	C87HDS - G

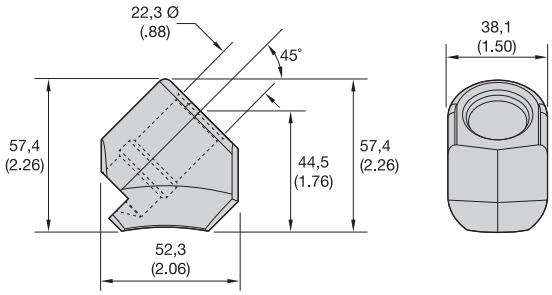

C87 - Support G

Réf. commande	Réf. catalogue
1012234	C87 - G

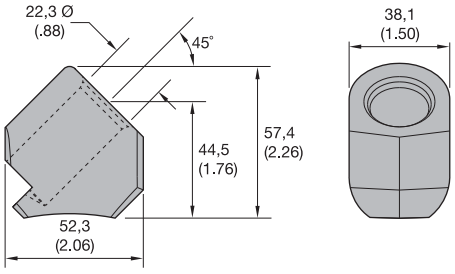

Support C87B

Réf. commande	Réf. catalogue
1012275	C87B

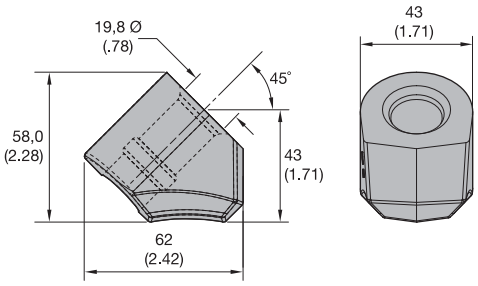

Support C10HD

Réf. commande	Réf. catalogue
1012289	C10HD BLOCK

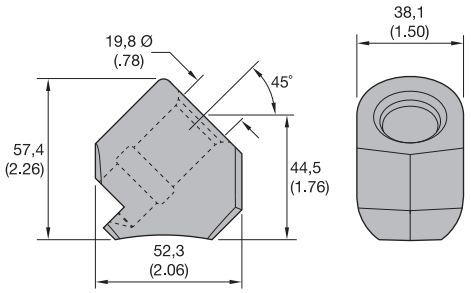

Support C10H

Réf. commande	Réf. catalogue
1012280	C10H BLOCK

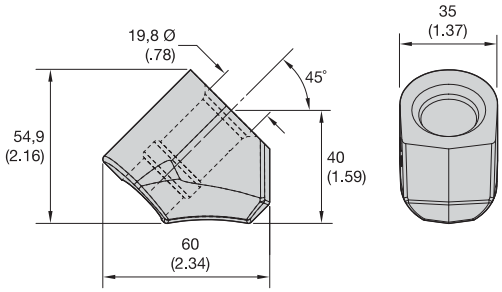

Support C10

Réf. commande	Réf. catalogue
1012278	C10 BLOCK

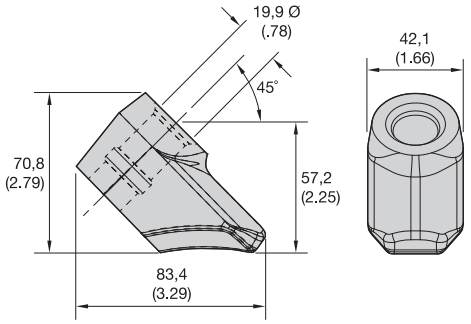

Support C3RB

Réf. commande	Réf. catalogue
1886760	C3RB BLOCK

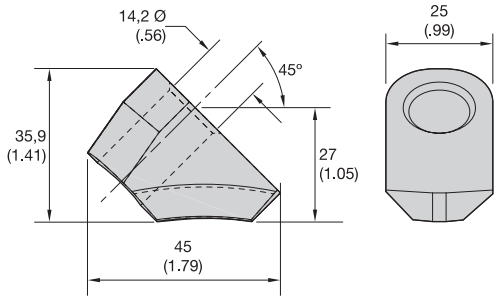

Support CMB6-L

Réf. commande	Réf. catalogue
1898353	CMB6-L

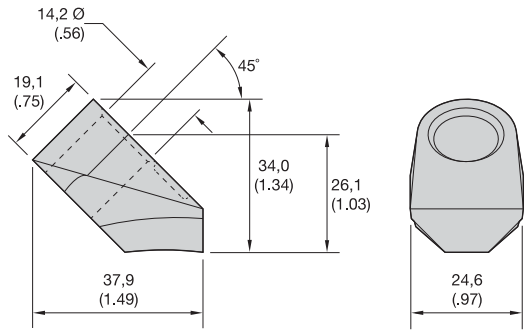

Support CMB6

Réf. commande	Réf. catalogue
1321008	CMB6

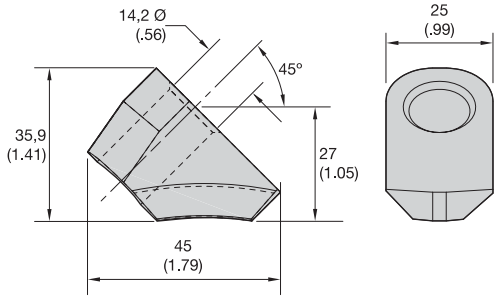

Support CMB5

Réf. commande	Réf. catalogue
5031028	CMB5 BLOCK

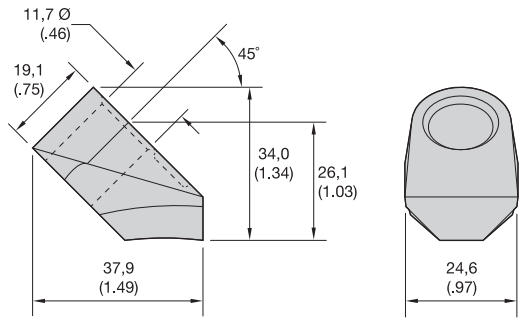

Support CMB4

Réf. commande	Réf. catalogue
1012281	CMB4 BLOCK

Système de changement rapide de porte-outil

Instructions de montage de l'Embase QC100 et du Porte-outil QC110HD

REMARQUE : L'ensemble est maintenu par le cône. La méthode de montage suivante est primordiale. Si le porte-outil et l'embase ne sont pas montés correctement, il y aura un jeu excessif entre les deux éléments et le système risque de présenter un défaut prématuré.

Etape 1 : Mise en place du porte-outil avant soudage

Choisir la Méthode A ou B pour assembler le porte-outil à changement rapide et l'embase avant de souder. Pour vérifier que le porte-outil et l'embase sont correctement positionnés sur le tambour, introduisez un pointeur d'outil de coupe dans le porte-outil.

Méthode A : Martelage

1. Introduire le porte-outil à changement rapide dans l'embase.
2. Marteler légèrement l'avant de la section en "T" du porte-outil pour ajuster le porte-outil dans l'embase.
3. L'avant du porte-outil à changement rapide débordera de l'embase d'environ 6,35 mm (1/4").
4. Ce dispositif peut être soudé à un socle ou à un tambour.

Méthode B : Enfoncement

REMARQUE : Assembler le porte-outil à changement rapide et l'embase QC100 par compression est une méthode d'assemblage plus précise.

1. Fixer l'embase dans un dispositif capable d'appliquer une force de 4.536 kg (10 000 lbs) en toute sécurité.
2. Enfoncer le porte-outil dans l'embase en exerçant une force de 4.536 kg (10 000 lbs).
3. Le porte-outil étant enfoncé dans l'embase, le dispositif peut être soudé à un socle ou à un tambour.

Etape 2 : Terminer l'assemblage après soudage

Pour des tambours neufs et pour remplacer un porte-outil sur place :

1. Frapper le porte-outil à l'avant de la section en "T" à quatre ou cinq reprises avec un marteau à panne d'acier de 1,8 à 2,3 kg (4 à 5 lbs). En étant frappées, les pièces commenceront par faire un bruit "sourd". Au fur et à mesure qu'elles se mettront correctement en place, le bruit qu'elles font se transformera en un "tintement" aigu.
2. Alors, les deux éléments seront solidaires des cônes. Le porte-outil dépasse toujours de l'embase.
3. Mettre en place le boulon joint à la livraison et le serrer à 27–32 kg (60–70 lbs) à sec. **Ne pas tenter d'ajuster les porte-outils à changement rapide en appliquant le couple sur le seul boulon.** La force de serrage du boulon est insuffisante pour exercer l'effort d'assemblage requis.
4. Faire fonctionner la machine pendant 4 à 6 heures. Vérifier les porte-outils et les boulons. Réajuster d'éventuels porte-outils déboîtés et resserrer d'éventuels boulons desserrés.
5. Au bout de 10 à 12 heures de fonctionnement, revérifiez tous les ensembles porte-outils. Lors de cette vérification, tous les ensembles devront être bien serrés. Si certains ensembles sont mal serrés, démontez, puis réassemblez.
6. Les ensembles porte-outils/embase serrés deux fois sont considérés comme étant bloqués ensemble sur les cônes. Dans des conditions de fonctionnement normales, ils devront rester bloqués ensemble. Les boulons pourront se desserrer si le cône est trop serré.

Système de changement rapide de porte-outil

Remplacement des porte-outils usés

1. Retirer le boulon. Frappez le dos du porte-outil le plus près possible du sommet de l'embase avec un marteau de 1,8 à 2,3 kg (4 à 5 lbs). Veillez à ne pas endommager l'embase.
2. Nettoyez les éventuelles bavures de l'embase. Installez un porte-outil neuf suivant la procédure exposée à l'Etape 2 (voir page 67).

Emploi du mastic silicium (après assemblage)

L'application de joint silicone sur la section en T du porte-outil peut aider à maintenir les bavures en-dehors des joints entre le porte-outil et l'embase. Appliquez le joint autour de la fente frontale après avoir monté le porte-outil sur l'embase.

Remarques complémentaires sur le Système QC110HD :

L'utilisation d'un tambour avec des porte-outils ayant du jeu provoquera une usure prématurée du cône de l'embase.

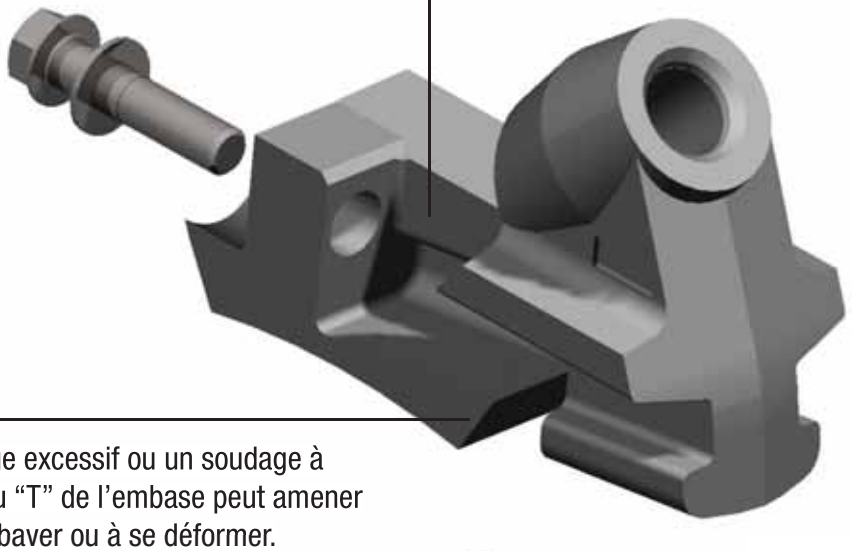

Un chauffage excessif ou un soudage à proximité du "T" de l'embase peut amener l'embase à baver ou à se déformer.

Le porte-outil et l'embase sont en acier trempé en raison de ses propriétés anti-usure. Une pression excessive provoquera des ruptures.

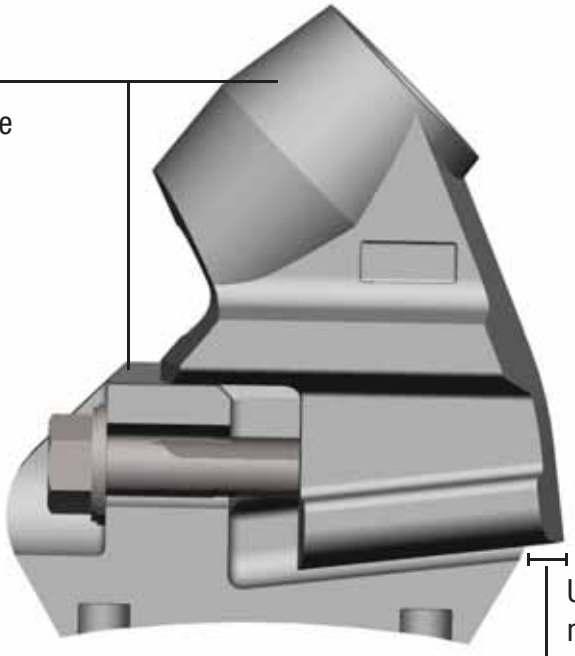

Un ensemble embase/porte-outil neuf devra dépasser de 3,18 à 9,52mm (1/8–3/8"). Si un porte-outil neuf ne dépasse pas, c'est que l'embase est pratiquement complètement usée.

Systèmes porte-outils Série KPF300

Instructions de montage

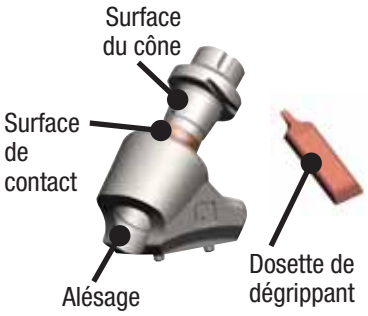

Etape 1 : Pose du manchon

- Appliquez le dégrippant ou une fine couche d'huile pour lubrifier la surface de contact du manchon avant installation (dosette de dégrippant jointe à l'intérieur de l'alésage de chaque manchon).
- Ne pas lubrifier la surface du cône.
- Toujours éliminer les saletés de l'alésage de l'embase avant installation.

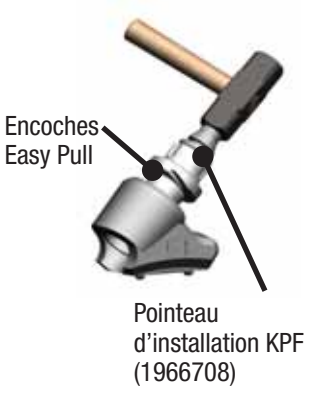

Etape 2 : Pose du manchon

- Les encoches Easy Pull du manchon devront être alignées sur l'ouverture vers le haut du socle comme illustré ci-dessus ou tournées légèrement pour les socles de fraisage extérieurs. Ceci dégage l'accès à l'extracteur de coins pendant le retrait du manchon.
- Toujours protéger la surface du manchon lors du montage — pointeau d'installation KPF (1968708) comme indiqué ci-dessus.
- Conserver le bon alignement du manchon sur l'alésage de l'embase lors de l'installation. Si le manchon présente un défaut d'alignement, il risque d'endommager l'alésage interne de l'embase.

KPF301 SHP
Extracteur d'outil
(3395861)

Fig. A

Etape 3 : Retrait du manchon

- Utilisez l'Extracteur d'outils KPF301 SHP au départ (3395861) pour sortir le cône du manchon (Fig. A).

KPF301 LGP
Extracteur d'outil
(3395860)

Fig. B

- Utilisez l'Extracteur d'outils KPF301 LGP pour bouger le manchon sur le reste de la course et l'éjecter de l'Embase (Fig. B). Si vous prévoyez de le remonter, nettoyez bien l'alésage et le manchon avant le remontage.

KPF-Xtractor
(1889501)

Etape 4 : Outil X-Tractor

Ce marteau poussoir peut être un autre moyen d'extraction des manchons après avoir débloqué le cône avec l'Extracteur de Coins KPF301 SHP. Ce dernier ne peut être utilisé que là où c'est accessible par l'arrière du manchon.

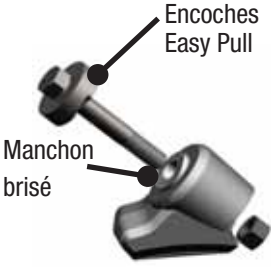

Ensemble extracteur de manchons KPF301 (2273341)

Etape 5 : Extraction d'un manchon cassé

Pour extraire un manchon cassé, commencez par nettoyer l'alésage. Ceci peut se faire avec un foret de perçage de 19mm (3/4") et une perceuse. Ensuite, mettez en place l'ensemble extracteur de manchons KPF301 dans l'alésage du manchon, puis serrez l'écrou comme indiqué ci-dessus. Ensuite, procédez à l'éjection normale avec l'Extracteur KPF301 présenté à l'Etape 3.

Ensemble Flex Drill KPF301 (2451454)

Etape 6 : Ensemble Flex Drill

Pour nettoyer les alésages des manchons KPF303 lorsque des queues de dents cassées se trouvent encore dans l'alésage. Pour les autres applications de nettoyage, servez-vous de la perceuse par l'avant du socle sans le Flex Drill.

Caractéristiques :

- L'emmanchement 1/4" hexagonal convient à n'importe quelle perceuse standard.
- Rallonge de foret flexible pour les endroits difficiles d'accès.
- La surface extérieure ne tourne pas.
- Le foret à embout carbure donne de bons résultats et prolonge la durée de vie.

REMARQUE : Lubrifiez l'entraînement du flexible en y appliquant deux gouttes d'huile de vidange à chaque extrémité si nécessaire.

Extracteur gainé U70 (3043394)

Etape 7 : Extraction de dent (manuelle)

en utilisant l'extracteur gainé U70 et un marteau. Utilisez l'extracteur pour le coincer entre l'outil et le manchon pour extraire la dent. Vous pouvez également utiliser l'extracteur RP, réf. commande 1761401.

REMARQUE : Utilisez toujours un équipement de protection individuelle pour vous protéger les yeux et le visage en retirant les outils des manchons.

KPF 300CH
(2427191)

Etape 8 : Extraction de dent (au marteau pneumatique)

A l'aide du burin du marteau pneumatique KPF300CH, commencez par introduire le burin entre l'outil et le manchon, puis éjectez l'outil par la fourche.

REMARQUE : Utilisez toujours un équipement de protection individuelle pour vous protéger les yeux et le visage en retirant les outils des manchons.

Extracteurs de manchons hydrauliques

- Pompe à main
- Jauge
- Vérin hydraulique
- Rondelle d'extracteur (2458379)

Kit Tige d'extracteur hydraulique et manchon (2488006)

Tige d'extracteur (2485456)

Coque d'extracteur (2458377)

Etape 9 : Retrait du manchon hydraulique

- Retrait à assistance hydraulique
- Le flexible permet d'accéder aux zones difficiles d'accès.
- Le vérin peut bouger indépendamment de la pompe.
- Léger, modèle portable.
- Pompe 690 bar (10 000 psi).
- Vérin calibré à 18,14 tonnes métriques (soit 20 tonnes américaines) à 690 bars (10 000 psi).
- Extrait les manchons plus efficacement.
- Moins de fatigue physique pour extraire un manchon.
- Moyen le plus sûr d'extraire des manchons.

Etape 10 : Retrait hydraulique du manchon

1. Nettoyer l'alésage du porte-outil.
2. Faire coulisser le côté "c" de la coque d'extracteur entre la bague du porte-outil et la face de l'embase.
3. Insérez la tige de l'extracteur par la rondelle d'extracteur, le vérin hydraulique, la coque d'extracteur et le porte-outil.
4. Enfilez l'écrou de la tige d'extracteur à fond vers l'extrémité de la tige.
5. Mettre le vérin en pression à partir de la pompe.
6. Si la longueur de la première course du vérin ne permet d'extraire entièrement le manchon, dégagez la pression et ajoutez une entretoise entre la face de l'embase et la coque de l'extracteur.

Accessoires

Sommaire

Marteaux pneumatiques 75–76

Chasse pic pour marteau pneumatique 77

Pointeaux d'installation 77

Extracteurs de dents 78

Extracteurs 78

Extracteurs à maillet 79

Extracteurs ECO 79

Extracteurs de manchons hydrauliques 79

Dispositifs de fixation 80

Ensembles d'extracteurs de manchons cassés 81

Ensembles Flex Drill 81

KIT Marteau pneumatique 1HD

• Pour un montage rapide et sûr des outils.

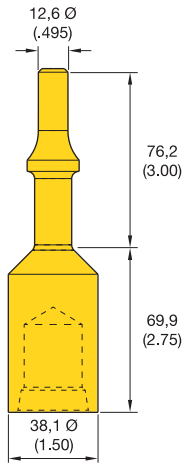

Réf. commande	Réf. catalogue
1012244	KIT 1HD AIR HAMMER

Poinçon pour marteau pneumatique 1HD KPF300AHP

• A utiliser avec le système KPF300.

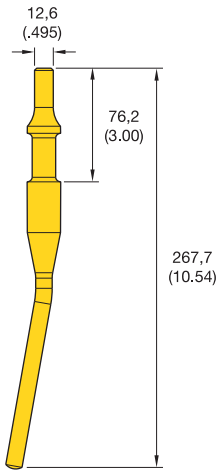

Réf. commande	Réf. catalogue
1850981	KPF300AHP 1HD

Poinçon pour marteau pneumatique 1HD KAHP

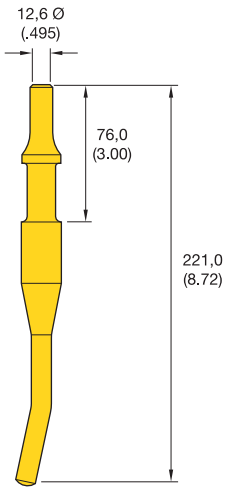

Réf. commande	Réf. catalogue
1012246	KAHP 1HD AIRHAMMER PUNCH

KIT 1 Marteau pneumatique

• Pour un montage rapide et sûr des outils.

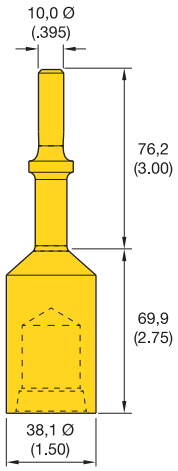

Réf. commande	Réf. catalogue
1012243	KIT 1 AIR HAMMER

Chasse pic pour marteau pneumatique KAHP 1

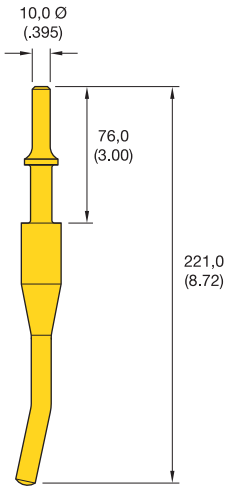

Réf. commande	Réf. catalogue
1012245	KAHP 1 AIR HAMMER PUNCH

Chasse pic pour marteau pneumatique KPF300 1

• A utiliser avec le système KPF300.

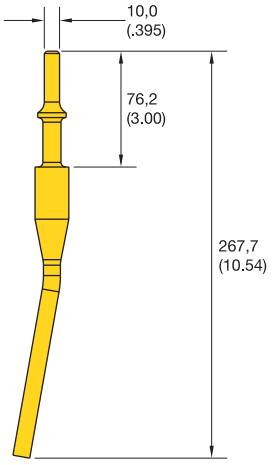

Réf. commande	Réf. catalogue
1851015	KPF300AHP1

Outil de démontage KPF300CH

• Extrait les dents du système KPF300.
• Embout courbé entre l'outil et le support pour faciliter la dépose d'outils.

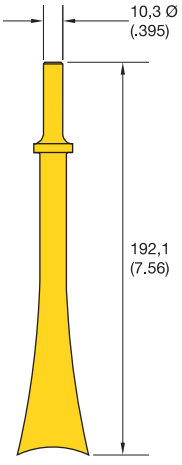

Réf. commande	Réf. catalogue
2427191	KPF300CH REMOVAL TOOL

Chasse-pic KHP2

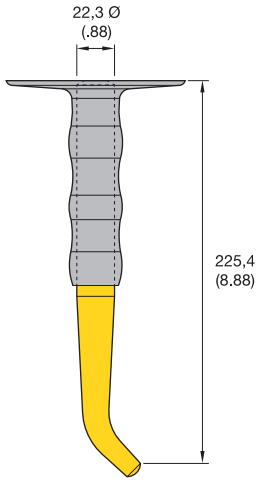

Réf. commande	Réf. catalogue
1012247	KHP2 KMTL PUNCH

Chasse-pic KHP3

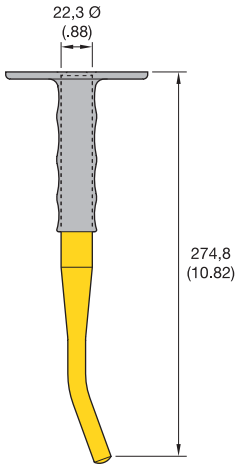

Réf. commande	Réf. catalogue
1782456	KHP3

Chasse-pic KPF300H

- A utiliser avec le système KPF300.

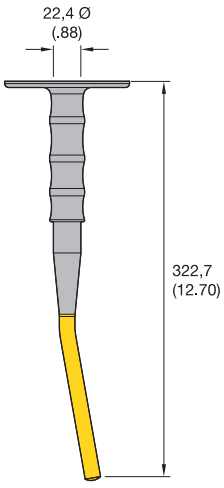

Réf. commande	Réf. catalogue
1851016	KPF300HP

Pointeau d'installation KPF

- Pour le montage des douilles et manchons des systèmes KPF200 et KPF300.

Réf. commande	Réf. catalogue
1968708	KPF-INSTL BIT

Extracteur de départ SHP KPF301

- Extracteur de départ pour retirer les manchons du système KPF300.
- Les plaquettes en polyuréthane résistant réduisent le décollement du métal en utilisation normale.

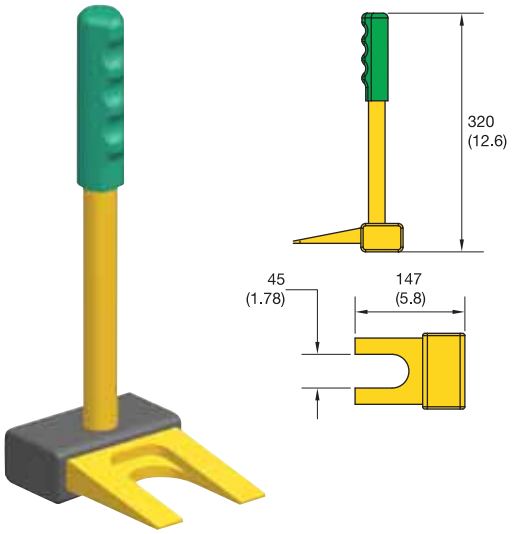

Réf. commande	Réf. catalogue
3395861	KPF301 SHP WEDGE PULLER

Extracteur de dents (finition) LGP KPF301

- Extracteur de fin pour retirer les manchons du système KPF300.
- Les plaquettes en polyuréthane résistant réduisent le décollement du métal en utilisation normale.

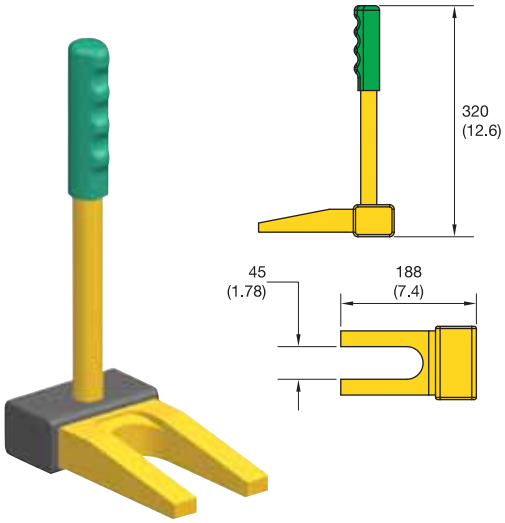

Réf. commande	Réf. catalogue
3395860	KPF301 LGP WEDGE PULLER

Extracteur de dents avec tampon (U70)

- Extrait les dents du système KPF300.
- Courbe entre l'outil et le support pour faciliter la dépose d'outils.

Réf. commande	Réf. catalogue
3043394	U70 PAD COATED PULLER

KPF XTRACTOR

- Ejecte les douilles et les manchons des systèmes KPF200 et KPF300.

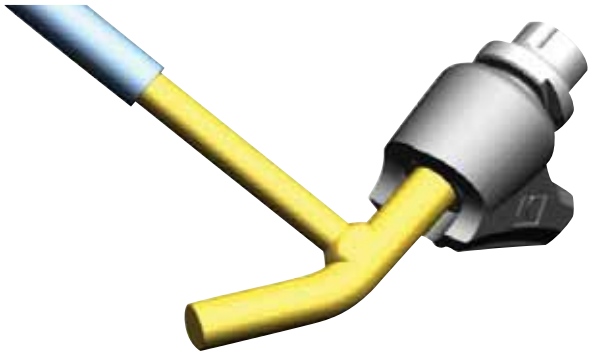

Réf. commande	Réf. catalogue
1889501	KPF XTRACTOR

Extracteurs à maillet pour retirer les outils de coupe

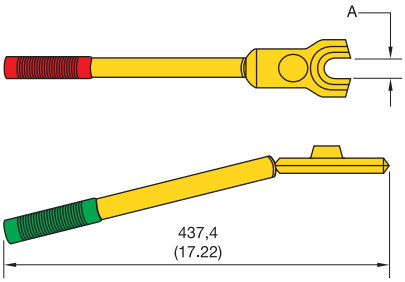

Extracteur ECO

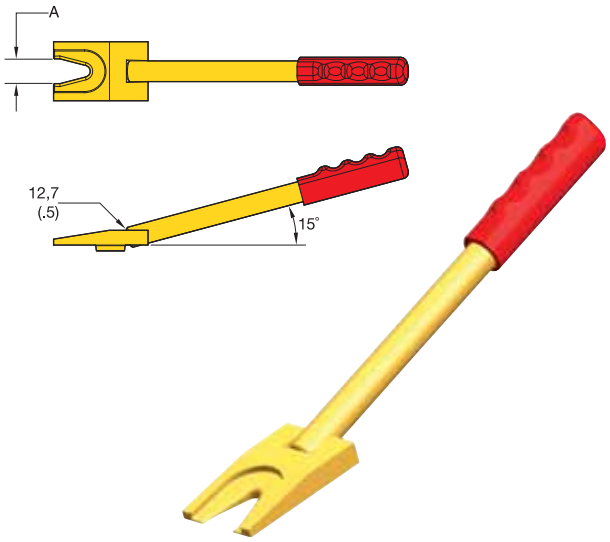

Réf. commande	Réf. catalogue	série	A dimension
4141936	ECO PULLER	ECO Pro	27,0 (1.06)
1761401	RP BIT PULLER ASSEMBLY	RZ, RC	26,0 (1.02)
1012016	C123/U50 HAMMER PULLER	RS, RL, SM, SL	23,1 (.91)

Dimensions indiquées en millimètres et (en pouces).

Extracteurs de manchons hydrauliques

Réf. commande	Réf. catalogue
2462675	201-301HYDRAULIC SLEEVE REMOVA

Pièces de l'extracteur hydraulique de manchons

Réf. commande	Réf. catalogue
2458377	KPF300 SLV PULLER SHELL ASSM
2458379	KPF301 HYD EXTRACTOR WASHER
2488006	KPF301 HYD.PULLER ROD & SLEEVE
2485456	KPF301 HYDRAULIC PULLER ROD

Dispositif de fixation CM4

• Pour les outils CM42.

Réf. commande	Réf. catalogue
1012223	CM4 RETAINER

Dispositif de fixation C21R

• Pour les outils de la série C20.

Réf. commande	Réf. catalogue
1011961	C21R RETAINER

Système de fixation en épingle à cheveux CM6H

• Pour les outils CM61, CM62 et CM63.

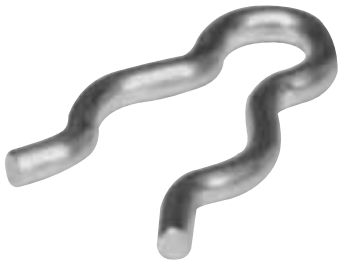

Réf. commande	Réf. catalogue
1777806	CM6H RETAINER

Ensemble extracteur de manchons cassés

Réf. commande	Réf. catalogue
2420449	KPF201 SLEEVE PULLER ASSEMBLY
2273341	KPF301-302 SLEEVE REMOVAL ASSM

Ensemble Flex Drill

Réf. commande	Réf. catalogue
2451454	KPF301 FLEX DRILL ASSEMBLY

Lames de profilage

Sommaire

S'adapte aux machines Roadtec 83

S'adapte aux machines Caterpillar 84

S'adapte aux machines CMI et Terex..... 85–86

S'adapte aux machines Ingersoll Rand..... 87

S'adapte aux machines Dynapac 87

S'adapte aux machines Wirtgen..... 88–89

Autres types de lames à monter sur
des machines Wirtgen et Bitelli 90

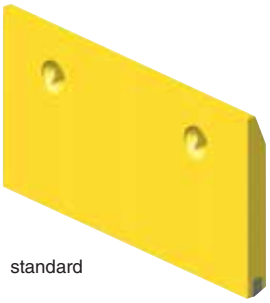

standard

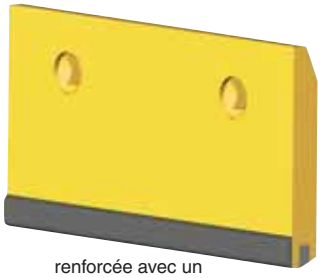

renforcée avec un rechargement carbure

RX40B • Tambour de 1.905mm (75")

Réf. commande	Réf. catalogue	revêtement par rechargement	longueur de la lame mm	longueur de la lame in	lames par tambour
1012196	**PLB44RHF**	oui	1118	44.00	1
1012195	**PLB305LHF**	oui	775	30.50	1

RX50/RX500/RX700 • Tambour de 2006mm (79")

Réf. commande	Réf. catalogue	revêtement par rechargement	longueur de la lame mm	longueur de la lame in	lames par tambour
1012194	**PLB421**	non	1067	42.00	1
1012193	**PLB361**	non	914	36.00	1

RX50B • Tambour de 1981mm (78")

Réf. commande	Réf. catalogue	revêtement par rechargement	longueur de la lame mm	longueur de la lame in	lames par tambour
1984421	**PLB4288**	non	1089	42.88	1
1984420	**PLB3438**	non	873	34.38	1

RX50B/RX50W/RX60/RX60B

Réf. commande	Réf. catalogue	revêtement par rechargement	longueur de la lame mm	longueur de la lame in	lames par tambour
1196895	**PLB485L**	non	1232	48.50	1
1196900	**PLB365R**	non	927	36.50	1

RX500/RX700/RX900 • Tambour de 2.184mm (86")

Réf. commande	Réf. catalogue	revêtement par rechargement	longueur de la lame mm	longueur de la lame in	lames par tambour
1196895	**PLB485L**	non	1232	48.50	1
1196900	**PLB365R**	non	927	36.50	1

RX50W/RX60

Réf. commande	Réf. catalogue	revêtement par rechargement	longueur de la lame mm	longueur de la lame in	lames par tambour
1012201	**PLB4562**	non	1159	45.62	1
1012200	**PLB3962**	non	1006	39.62	1

RX70/RX100/RX900 • Tambour de 3810mm (150")

Réf. commande	Réf. catalogue	revêtement par rechargement	longueur de la lame mm	longueur de la lame in	lames par tambour
1012161	**PLB48.00**	non	1219	48.00	1
1012162	**PLB36.00**	non	914	36.00	1
1012163	**PLB32.62R**	non	829	32.62	1

RX60C • Tambour de 3734mm (147")

Réf. commande	Réf. catalogue	revêtement par rechargement	longueur de la lame mm	longueur de la lame in	lames par tambour
1012161	**PLB48.00**	non	1219	48.00	1
1012162	**PLB36.00**	non	914	36.00	1
2396953	**SPLB31R**	non	787	31.00	1
2397023	**SPLB31L**	non	787	31.00	1

REMARQUE : Des dimensions spéciales peuvent être fabriquées sur demande en fournissant la dimension précise de la lame et l'espacement des perçages. Les lettres “L” (gauche), “R” (droit) et “C” (central) figurant dans la présentation des lames sont définies en regardant l’avant de la machine. L'arête carbure peut être gravement endommagée par des regards en fonte, carters ou tuyaux de gaz, des collecteurs d'eau pluviale, ou par des objets analogues.

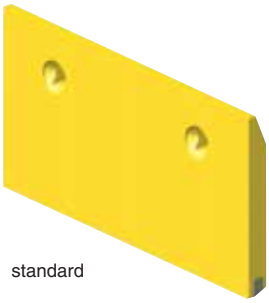

standard

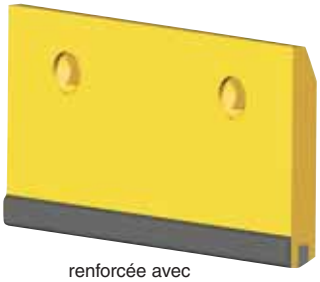

renforcée avec
rechargement carbure

PR-450 • Tambour de 1905mm (75")

Réf. commande	Réf. catalogue	revêtement par rechargement	longueur de la lame mm	longueur de la lame in	lames par tambour
1012173	**PLB43**	non	1092	43.00	1

PR-450 • Tambour de 2.210mm (87")

Réf. commande	Réf. catalogue	revêtement par rechargement	longueur de la lame mm	longueur de la lame in	lames par tambour
1012173	**PLB43**	non	1092	43.00	1

PM201/PM-565 • Tambour de 2.108mm (83")

Réf. commande	Réf. catalogue	revêtement par rechargement	longueur de la lame mm	longueur de la lame in	lames par tambour
1012205	**PLB4114L**	non	1045	41.14	1
1012206	**PLB4114R**	non	1045	41.14	1
1611554	**PLB4114LHF**	oui	1045	41.14	1
1611555	**PLB4114RHF**	oui	1045	41.14	1

ER-1000 • Tambour de 3.810mm (150")

Réf. commande	Réf. catalogue	revêtement par rechargement	longueur de la lame mm	longueur de la lame in	lames par tambour
1012188	**PLB4912R**	non	1248	49.12	1

SS250

Réf. commande	Réf. catalogue	revêtement par rechargement	longueur de la lame mm	longueur de la lame in	lames par tambour
1012379	**SS250WB4**	non	104	4.08	1
1012378	**SS250WB2**	non	52	2.05	1

REMARQUE : Des dimensions spéciales peuvent être fabriquées sur demande en fournissant la dimension précise de la lame et l'espacement des perçages. Les lettres “L” (gauche), “R” (droit) et “C” (central) figurant dans la présentation des lames sont définies en regardant l’avant de la machine. L'arête carbure peut être gravement endommagée par des regards en fonte, carters ou tuyaux de gaz, collecteurs d'eau pluviale, ou par des objets analogues.

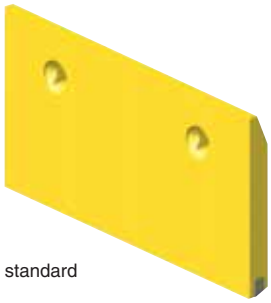
standard

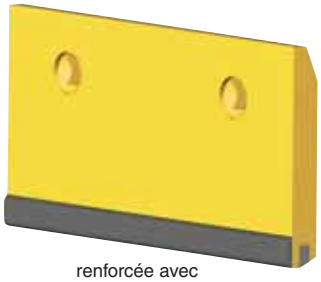
renforcée avec rechargement carbure

Tambour PR-500FL/PR-800-7 • 2175mm (85.62")

Réf. commande	Réf. catalogue	revêtement par rechargement	longueur de la lame mm	longueur de la lame in	lames par tambour
1012192	**PLB17**	non	432	17.00	5

PR-600/PR950 • Tambour de 2.184mm (86")

Réf. commande	Réf. catalogue	revêtement par rechargement	longueur de la lame mm	longueur de la lame in	lames par tambour
1012192	**PLB17**	non	432	17.00	5
1012155	**PLB17HF**	oui	432	17.00	5

PR-500FL/PR-650/PR800-7 • Tambour de 2.143mm (84,38")

Réf. commande	Réf. catalogue	revêtement par rechargement	longueur de la lame mm	longueur de la lame in	lames par tambour
1012192	**PLB17**	non	432	17.00	3
1012155	**PLB17HF**	oui	432	17.00	3
1013052	**PLB1638L**	non	416	16.38	1
1013053	**PLB1638R**	non	416	16.38	1

PR600 • Tambour de 2.616mm (103")

Réf. commande	Réf. catalogue	revêtement par rechargement	longueur de la lame mm	longueur de la lame in	lames par tambour
1012192	**PLB17**	non	432	17.00	6
1012155	**PLB17HF**	oui	432	17.00	6

PR 525/PR860/PR800-7/12 • Tambour de 2.143mm (84,38")

Réf. commande	Réf. catalogue	revêtement par rechargement	longueur de la lame mm	longueur de la lame in	lames par tambour
1254281	**PLB125**	non	318	12.50	1
1012199	**PLB118**	non	302	11.88	6
1611568	**PLB118HF**	oui	302	11.88	1

REMARQUE : Des dimensions spéciales peuvent être fabriquées sur demande en fournissant la dimension précise de la lame et l'espacement des perçages. Les lettres “L” (gauche), “R” (droit) et “C” (central) figurant dans la présentation des lames sont définies en regardant l’avant de la machine. L'arête carbure peut être gravement endommagée par des regards en fonte, carters ou tuyaux de gaz, collecteurs d'eau pluviale, ou par des objets analogues.

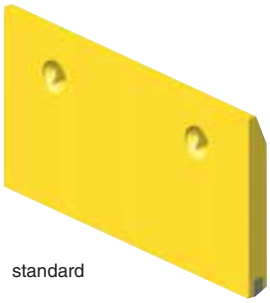

standard

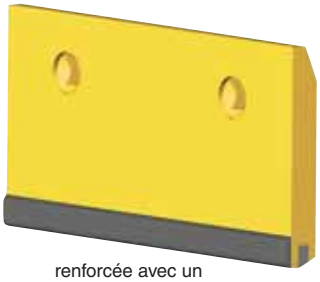

renforcée avec un rechargement carbure

PRT-525RT • Tambour de 1.905mm (75")

Réf. commande	Réf. catalogue	revêtement par rechargement	longueur de la lame mm	longueur de la lame in	lames par tambour
1012202	**PLB15N**	non	381	15.00	1
1611564	**PLB15NHF**	oui	381	15.00	1
1012199	**PLB118**	non	302	11.88	5
1611568	**PLB118HF**	oui	302	11.88	5

PR800-7/12/PR1050 • Tambour de 3.810mm (150")

Réf. commande	Réf. catalogue	revêtement par rechargement	longueur de la lame mm	longueur de la lame in	lames par tambour
1012192	**PLB17**	non	432	17.00	5
1012155	**PLB17HF**	oui	432	17.00	5
1012202	**PLB15N**	non	381	15.00	4
1611564	**PLB15NHF**	oui	381	15.00	4
1012204	**PLB225**	non	57	2.25	2
1611566	**PLB225HF**	oui	57	2.25	2

PR-1200 • Tambour de 3.810mm (150")

Réf. commande	Réf. catalogue	revêtement par rechargement	longueur de la lame mm	longueur de la lame in	lames par tambour
1012192	**PLB17**	non	432	17.00	5
1012155	**PLB17HF**	oui	432	17.00	5
1012202	**PLB15N**	non	381	15.00	4
1611564	**PLB15NHF**	oui	381	15.00	4

REMARQUE : Des dimensions spéciales peuvent être fabriquées sur demande en fournissant la dimension précise de la lame et l'espacement des perçages. Les lettres “L” (gauche), “R” (droit) et “C” (central) figurant dans la présentation des lames sont définies en regardant l’avant de la machine. L'arête carbure peut être gravement endommagée par des regards en fonte, carters ou tuyaux de gaz, collecteurs d'eau pluviale, ou par des objets analogues.

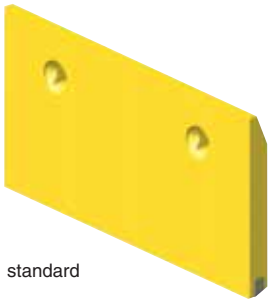
standard

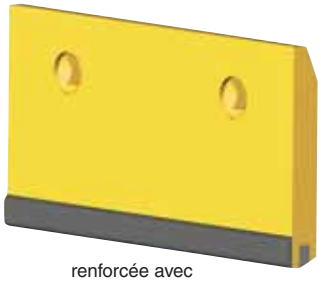
renforcée avec rechargement carbure

IR 6520/IR 7000 • Tambour de 1.981mm (78")

Réf. commande	Réf. catalogue	revêtement par rechargement	longueur de la lame mm	longueur de la lame in	lames par tambour
1012184	**PLB415R**	non	1054	41.50	1
1012183	**PLB355L**	non	902	35.50	1

MT2000 • Tambour de 2.000mm (78,75")

Réf. commande	Réf. catalogue	revêtement par rechargement	longueur de la lame mm	longueur de la lame in	lames par tambour
2957565	**PLB1555**	non	395	15.55	5

MT2185 • Tambour de 2.185mm seulement (86")

Réf. commande	Réf. catalogue	revêtement par rechargement	longueur de la lame mm	longueur de la lame in	lames par tambour
3077041	**PLB1699**	non	432	16.99	5

REMARQUE : Des dimensions spéciales peuvent être fabriquées sur demande en fournissant la dimension précise de la lame et l'espacement des perçages. Les lettres “L” (gauche), “R” (droit) et “C” (central) figurant dans la présentation des lames sont définies en regardant l’avant de la machine. L'arête carbure peut être gravement endommagée par des regards en fonte, carters ou tuyaux de gaz, collecteurs d'eau pluviale, ou par des objets analogues.

Se monte sur les machines Roadtec™

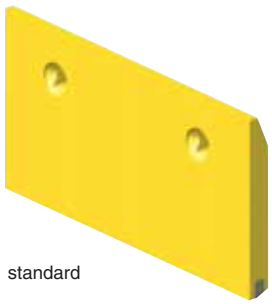
standard

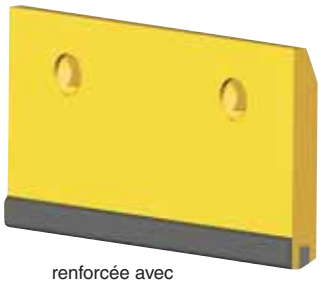
renforcée avec rechargement carbure

PL2000 • Tambour de 1981mm (78")

Réf. commande	Réf. catalogue	revêtement par rechargement	longueur de la lame mm	longueur de la lame in	lames par tambour
1012184	**PLB415R**	non	1054	41.50	1
1012183	**PLB355L**	non	902	35.50	1

REMARQUE : Des dimensions spéciales peuvent être fabriquées sur demande en fournissant la dimension précise de la lame et l'espacement des perçages. Les lettres “L” (gauche), “R” (droit) et “C” (central) figurant dans la présentation des lames sont définies en regardant l’avant de la machine. L'arête carbure peut être gravement endommagée par des regards en fonte, carters ou tuyaux de gaz, collecteurs d'eau pluviale, ou par des objets analogues.

K1SB-248R

K1SB-248L

K1SB-248

K1SB-197R

K1SB-100

W2000 • Tambour de 2.000mm (78,75")

Réf. commande	Réf. catalogue	revêtement par rechargement	longueur de la lame mm	longueur de la lame in	lames par tambour
2619025	**K1SB-248R**	non	248	9.76	2
2619024	**K1SB-248L**	non	248	9.76	2
2618971	**K1SB-248**	non	248	9.76	6

W2000 • Tambour de 2.200mm (86,6")

Réf. commande	Réf. catalogue	revêtement par rechargement	longueur de la lame mm	longueur de la lame in	lames par tambour
2619025	**K1SB-248R**	non	248	9.76	1
2619024	**K1SB-248L**	non	248	9.76	2
2618971	**K1SB-248**	non	248	9.76	7
2619032	**K1SB-197R**	non	197	7.76	1

W2200 • Tambour de 2.200mm (86,6") • Configuration 1

Réf. commande	Réf. catalogue	revêtement par rechargement	longueur de la lame mm	longueur de la lame in	lames par tambour
2619025	**K1SB-248R**	non	248	9.76	2
2619024	**K1SB-248L**	non	248	9.76	2
2618971	**K1SB-248**	non	248	9.76	6
2618970	**K1SB-100**	non	100	3.94	2

W2200 • Tambour de 2.200mm (86,6") • Configuration 2

Réf. commande	Réf. catalogue	revêtement par rechargement	longueur de la lame mm	longueur de la lame in	lames par tambour
2619025	**K1SB-248R**	non	248	9.76	1
2619024	**K1SB-248L**	non	248	9.76	2
2618971	**K1SB-248**	non	248	9.76	7
2619032	**K1SB-197R**	non	197	7.76	1

REMARQUE : Des dimensions spéciales peuvent être fabriquées sur demande en fournissant la dimension précise de la lame et l'espacement des perçages. Les lettres “L” (gauche), “R” (droit) et “C” (central) figurant dans la présentation des lames sont définies en regardant l’avant de la machine. L'arête carbure peut être gravement endommagée par des regards en fonte, carters ou tuyaux de gaz, collecteurs d'eau pluviale, ou par des objets analogues.

Correspondances • Lames Kennametal en remplacement des racleurs Wirtgen

Interchange lame de profilage KMT	Kennametal Réf. commande	Kennametal Réf. catalogue	revêtement par rechargement	longueur de la lame mm	in	Ref Lame WIRTGEN
	2618970	**K1SB-100**	non	100	3.94	56731
	2618968	**K1SB-145**	non	145	5.71	60117
	2619030	**K1SB-145L**	non	145	5.71	56335
	2619026	**K1SB-145R**	non	145	5.71	56336
	2619032	**K1SB-197R**	non	197	7.76	86195
	2618971	**K1SB-248**	non	248	9.76	43408
	2619024	**K1SB-248L**	non	248	9.76	44639
	2619025	**K1SB-248R**	non	248	9.76	44638
	4074771	**K2SB100**	non	99	3.90	146459
	4074768	**K2SB145RL**	non	146	5.75	146460/146461
	4074732	**K2SB198RL**	non	199	7.84	–
	4074766	**K2SB248**	non	248	9.76	146456
	4074762	**K2SB248L**	non	248	9.77	146457
	4074755	**K2SB248R**	non	248	9.77	146458

REMARQUE : Des dimensions spéciales peuvent être fabriquées sur demande en fournissant la dimension précise de la lame et l'espacement des perçages. Les lettres “L” (gauche), “R” (droit) et “C” (central) figurant dans la présentation des lames sont définies en regardant l’avant de la machine. L'arête carbure peut être gravement endommagée par des regards en fonte, carters ou tuyaux de gaz, collecteurs d'eau pluviale, ou par des objets analogues.

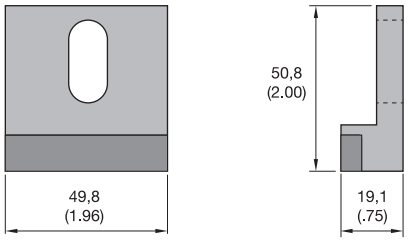

KSB50W

Réf. commande	Réf. catalogue
1512919	KSB50W

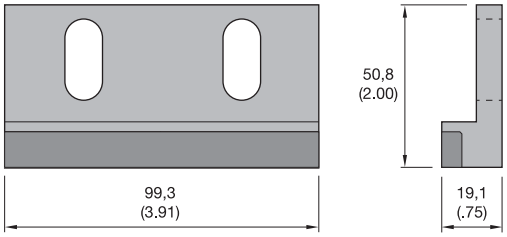

KSB100W

Réf. commande	Réf. catalogue
1012376	KSB100W

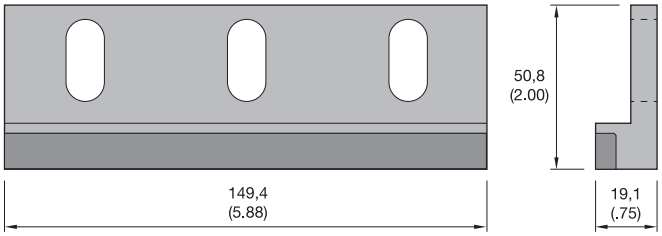

KSB150W

Réf. commande	Réf. catalogue
1012377	KSB150W

REMARQUE : Des dimensions spéciales peuvent être fabriquées sur demande en fournissant la dimension précise de la lame et l'espacement des perçages. Les lettres “L” (gauche), “R” (droit) et “C” (central) figurant dans la présentation des lames sont définies en regardant l'avant de la machine. L'arête carbure peut être gravement endommagée par des regards en fonte, carters ou tuyaux de gaz, collecteurs d'eau pluviale, ou par des objets analogues.

PRESENTATION

La nouvelle application iPad® Kennametal Innovations

Disponible en téléchargement gratuit sur l'App Store℠ d'iTunes®.

Disponible dès maintenant

L'appli Kennametal Innovations pour iPad® présente des animations interactives d'avant-garde et des démonstrations prises dans le monde réel des technologies Kennametal améliorant la productivité des procédés d'usinage et des procédés industriels. Grâce aux données sélectionnables, la comparaison des produits complémentaires et concurrents s'effectue de façon rapide et pratique.

Facile à télécharger

Connectez-vous à l'App Store℠ d'iTunes®, puis recherchez “Kennametal”. Ensuite, suivez les instructions de téléchargement. C'est simple, rapide et gratuit.

Simplicité d'utilisation

La navigation simple facilite la recherche par mots-clés pour trouver des solutions d'outillages et des groupes de produits spécifiques. Le schéma de navigation convivial propose des menus déroulants affichant des informations complémentaires, intégrant des organigrammes et dessins extensibles et personnalisables.

Tambour Road Ready et pièces de machine

Sommaire

Dents de fraisage latérales 93

Montage de plaques d'éjecteur 94

Trains de chenilles 96–111

Rouleaux de convoyeur 112–113

Tapis de convoyeurs 114–115

Courroies d'entraînement du tambour 116–118

- Entièrement montées pour en faciliter le remplacement sur chantier.
- Angles de coupe prédéfinis.
- Trois dimensions disponibles pour s'adapter aux nombreux types de tambours.

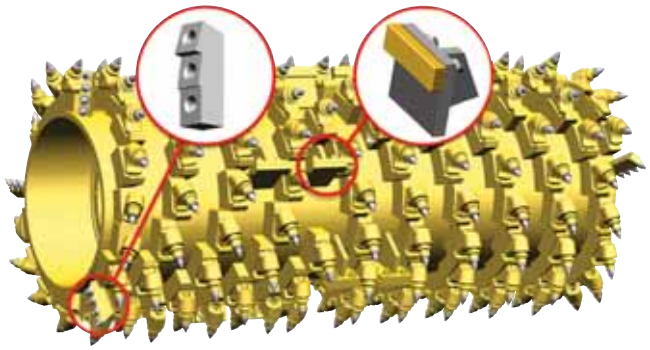

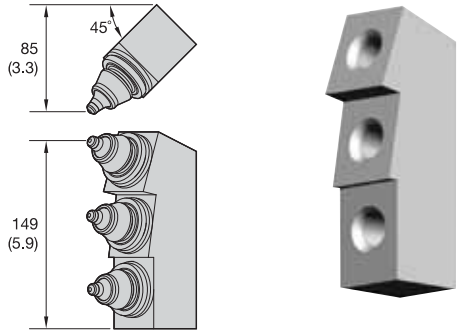

3044 Fraise latérale

Réf. commande	Réf. catalogue
2037958	3044 EDGE CUTTER

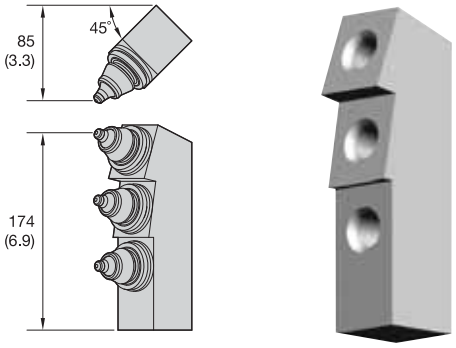

3046 Fraise latérale

Réf. commande	Réf. catalogue
2433072	3046 EDGE CUTTER

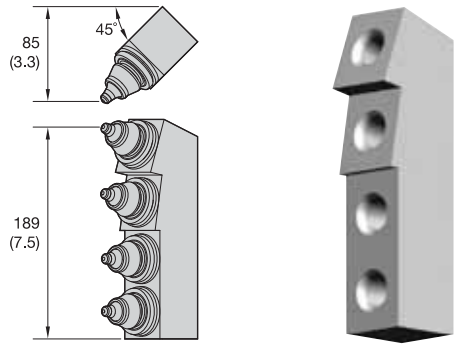

3048 Fraise latérale

Réf. commande	Réf. catalogue
2432317	3048 EDGE CUTTER

Nombre de pièces proposées par tambour

Réf. commande	Nom de l'outil	762mm (30") diamètre du tambour & 1117,6mm (44") diamètre de coupe ; écart de 117,9mm(7") entre le rayon du tambour et le rayon de coupe	762mm (30") diamètre du tambour & 1168,4mm (46") diamètre de coupe ; écart de 203,2mm(8") entre le rayon du tambour et le rayon de coupe	762mm (30") diamètre du tambour & 1219,2mm (48") diamètre de coupe ; écart de 228,6mm(9") entre le rayon du tambour et le rayon de coupe
2037958	3044EC	6	2	–
2433072	3046EC	–	4	2
2432317	3048EC	–	–	4

- Entièrement montées pour en faciliter le remplacement sur chantier.
- Angles de coupe prédéfinis.
- Trois dimensions disponibles pour s'adapter aux nombreuses combinaisons de tambours.

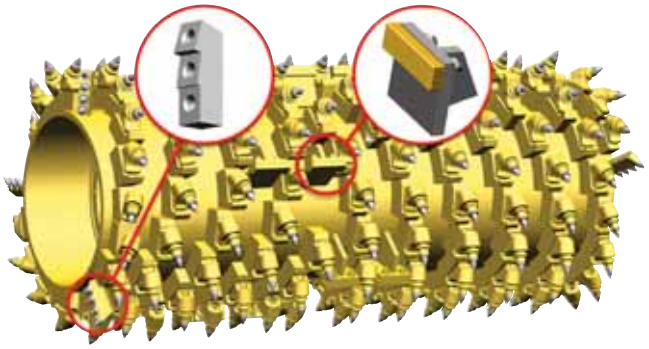

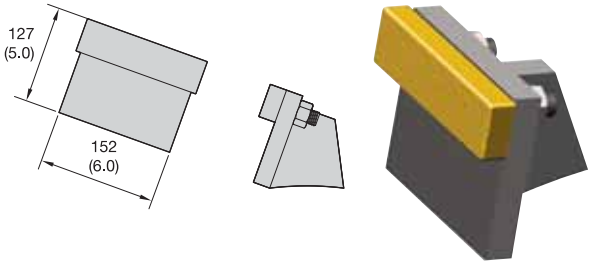

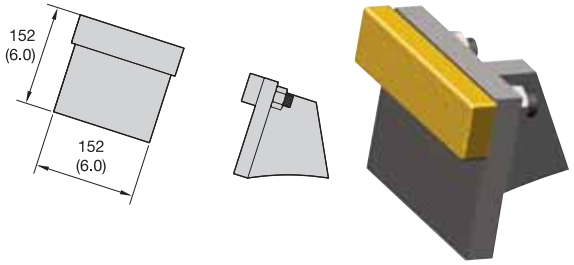

3044 Montage des plaques d'éjecteur

Réf. commande	Réf. catalogue
2248722	3044 KICKER PLATE ASSEMBLY

3046 Montage des plaques d'éjecteur

Réf. commande	Réf. catalogue
2435362	3046 KICKER PLATE ASSEMBLY

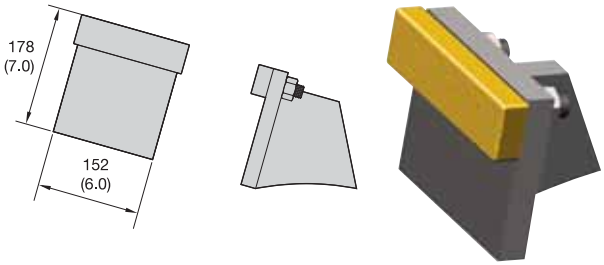

3048 Montage des plaques d'éjecteur

Réf. commande	Réf. catalogue
2431848	3048 KICKER PLATE ASSEMBLY

Nombre de pièces proposées par tambour

Réf. commande	Nom de l'outil	762mm (30") diamètre du tambour & 1168,4mm (46'') diamètre de coupe ; écart de 203,2mm(8'') entre le rayon du tambour et le rayon de coupe	762mm (30") diamètre du tambour & 1168,4mm (46'') diamètre de coupe ; écart de 203,2mm(8'') entre le rayon du tambour et le rayon de coupe	762mm (30") diamètre du tambour & 1219,2mm (48'') diamètre de coupe ; écart de 228,6mm(9'') entre le rayon du tambour et le rayon de coupe
2248722	3044KP	12	–	–
2435362	3046KP	–	12	–
2431848	3048KP	–	–	12

PERFORMANCES

FIABILITE EPROUVEE. PRODUCTIVITE INEGALEE.

Que ce soit en exploitation souterraine ou à ciel ouvert, la base d'une exploitation minière réussie repose sur une innovation solide comme le roc. Kennametal, leader mondial dans le domaine des outils et services, a le plaisir de vous présenter SOLID, la gamme pensée pour des solutions encore plus performantes et productives.

Les professionnels de Kennametal, formés au "Lean" et à la démarche Six Sigma, travaillent à concevoir les solutions qui offriront le plus de sécurité et de productivité à tous ceux qui travaillent dans le secteur des mines. Employant 85 titulaires de doctorats et plus de 500 diplômés Bac+5, nous avons déposé plus de 65 brevets et fabriquons désormais des produits sur 11 sites différents répartis dans le monde entier.

Outre la mise à disposition d'une assistance technique et d'un stock à nos clients malgré les défis que représentent la récession et l'expansion, Kennametal évalue et perfectionne en permanence ses produits pour vous permettre de continuer sur la voie de la réussite, ce qui se traduit par plus de 2.500 nuances et 15 plateformes d'acier différents donnant une productivité constante dans les conditions les plus exigeantes.

Pièces de machine • Trains de chenilles

Sommaire

Patins pour chenilles vissées
- S'adapte aux machines Roadtec 98–99
- S'adapte aux machines Caterpillar 99
- S'adapte aux machines Wirtgen 100
- S'adapte aux machines CMI et Terex 101–102
- S'adapte aux machines Dynapac 102
- Bon de commande gamme boulonnable 110

Patins de chenilles moulés sur la tuile
- S'adapte aux machines Roadtec 103–104
- S'adapte aux machines Caterpillar 105
- S'adapte aux machines Wirtgen 105
- S'adapte aux machines CMI et Terex 106
- Bon de commande gamme « Patins moulés » 111

Patins de chenilles 107–109

Patins de chenilles

Cela fait plus de 40 ans que la société Superior Tire & Rubber Corporation est une référence en qualité et durabilité sur les pièces OEM et pièces de rechange en caoutchouc et polyuréthane pour équipements lourds. Tous les produits bénéficient d'une garantie à 100% sur toute la durée de fonctionnement, y compris pour la gamme de patins de chenilles de renom CUSHOTRAC™ de Superior qui a apporté au secteur du fraisage routier la meilleure protection contre l'usure, même dans les conditions d'utilisation les plus exigeantes.

CUSHOTRAC à visser à la tuile Patin de chenille dernier cri

Ce modèle perfectionné de patin prolonge la durée de vie des chenilles.

Se fixant facilement aux tuiles, ce patin en polyuréthane repose sur la technologie exclusive du contact acier sur acier de Superior qui élimine pratiquement le desserrage et les vibrations, principales causes de l'usure prématurée. Inutile d'acheter des tuiles avec des crampons neufs !

CUSHOTRAC à visser à la tuile Patins de chenilles

Se fixant facilement aux tuiles à crampons, ce patin en polyuréthane repose sur la technologie exclusive du contact acier sur acier de Superior qui élimine pratiquement le desserrage et les vibrations, principales causes de l'usure prématurée. Inutile d'acheter des tuiles à crampons neufs !

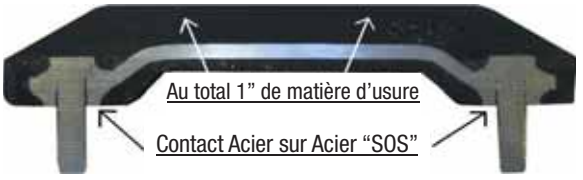

CUSHOTRAC moulé Patin de chenilles

S'accroche directement à vos tuiles à crampons grâce à une fixation mécanique brevetée acier/languette de Superior qui facilite le maximum d'ajustement et de performances, quelle que soit la difficulté du chantier.

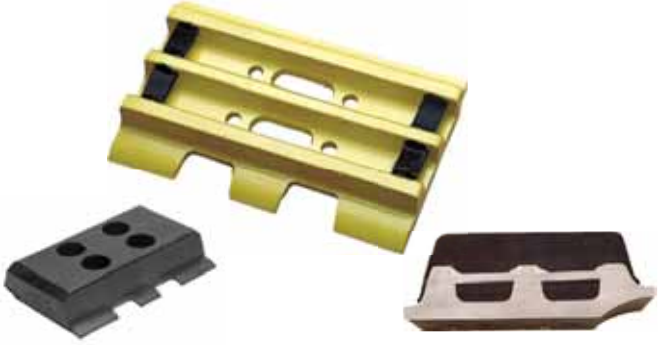

CUSHOTRAC™ Patins standards boulonnables sur tuiles

CUSHOTRAC™ : le dernier cri en Patins boulonnables

RX 25, 45

Kennametal Réf. commande	Kennametal Réf. catalogue	Type de patin	Largeur du patin mm	Largeur du patin in	N° de commande du boulon	Réf. catalogue du boulon	N° de commande de l'écrou	Réf. catalogue de l'écrou
4131931	KB140BUL	Patin de fermeture	355,6	14	–	–	2539475	TN2056312SLN
3330660	KB140B	A visser à la tuile	355,6	14	–	–	2539475	TN2056312SLN
2539465	KPD4140625	Crampon pré-percé	355,6	14	2426366	TBCR1251	2426372	TNCR1250
2539466	KPD4140625M	Crampon (principal) pré-percé	355,6	14	2426367	TBCR3570	–	–

RX 40, 45B

Kennametal Réf. commande	Kennametal Réf. catalogue	Type de patin	Largeur du patin mm	Largeur du patin in	N° de commande du boulon	Réf. catalogue du boulon	N° de commande de l'écrou	Réf. catalogue de l'écrou
4131988	KB160BUL	Patin de fermeture	406,4	16	–	–	2539475	TN2056312SLN
3332200	KB160B	A visser à la tuile	406,4	16	–	–	2539475	TN2056312SLN
2539468	KPD4160625	Crampon pré-percé	406,4	16	2426366	TBCR1251	2426372	TNCR1250
2539469	KPD4160625M	Crampon (principal) pré-percé	406,4	16	2426367	TBCR3570	–	–

RX 50A, 60, 70

Kennametal Réf. commande	Kennametal Réf. catalogue	Type de patin	Largeur du patin mm	Largeur du patin in	N° de commande du boulon	Réf. catalogue du boulon	N° de commande de l'écrou	Réf. catalogue de l'écrou
4131988	KB160BUL	Patin de fermeture	406,4	16	–	–	2539475	TN2056312SLN
3332200	KB160B	A visser à la tuile	406,4	16	–	–	2539475	TN2056312SLN
2539470	KPD5160625	Crampon pré-percé	406,4	16	2426366	TBCR1251	2426372	TNCR1250
2539471	KPD5160625M	Crampon (principal) pré-percé	406,4	16	2426367	TBCR3570	–	–

RX500 • 3 chenilles = 304,8mm (12") à l'avant, 355,6mm (14") à l'arrière • 4 chenilles = 304,8mm (12") à l'avant et à l'arrière

Kennametal Réf. commande	Kennametal Réf. catalogue	Type de patin	Largeur du patin mm	Largeur du patin in	N° de commande du boulon	Réf. catalogue du boulon	N° de commande de l'écrou	Réf. catalogue de l'écrou
4131929	KB120BUL	Patin de fermeture	304,8	12	–	–	2539475	TN2056312SLN
3332201	KB120B	A visser à la tuile	304,8	12	–	–	2539475	TN2056312SLN
2539463	KPB2120500	Crampon pré-percé	304,8	12	2426371	TBIN2760	2426375	TNIN1286
4131986	KBP140UL	Patin de fermeture	355,6	14	–	–	2539475	TN2056312SLN
3392792	KBP140	A visser à la tuile	355,6	14	–	–	2539475	TN2056312SLN
*	KPB2140625	Crampon pré-percé	–	–	2426371	TBIN2760	2426375	TNIN1286

* Demande de devis.

RX500 • 3 chenilles = 355,6mm (14") à l'avant, 406,4mm (16") à l'arrière • 4 chenilles = 355,6mm (14") à l'avant et à l'arrière

Kennametal Réf. commande	Kennametal Réf. catalogue	Type de patin	Largeur du patin mm	Largeur du patin in	N° de commande du boulon	Réf. catalogue du boulon	N° de commande de l'écrou	Réf. catalogue de l'écrou
4131931	KB140BUL	Patin de fermeture	355,6	14	–	–	2539475	TN2056312SLN
3330660	KB140B	A visser à la tuile	355,6	14	–	–	2539475	TN2056312SLN
2539465	KPD4140625	Crampon pré-percé	355,6	14	2426366	TBCR1251	2426372	TNCR1250
4131988	KB160BUL	Patin de fermeture	406,4	16	–	–	2539475	TN2056312SLN
3332200	KB160B	A visser à la tuile	406,4	16	–	–	2539475	TN2056312SLN
2539468	KPD4160625	Crampon pré-percé	406,4	16	2426366	TBCR1251	2426372	TNCR1250

CUSHOTRAC™ Patins standards boulonnables sur tuiles

CUSHOTRAC™ : le dernier cri en Patins boulonnables

RX500 • 3 sur chenilles = 355,6mm (14") à l'avant, 406,4mm (16") à l'arrière • 4 sur chenilles = 355,6mm (14") à l'avant et à l'arrière

Kennametal Réf. commande	Kennametal Réf. catalogue	Type de patin	Largeur du patin mm	Largeur du patin in	N° de commande du boulon	Réf. catalogue du boulon	N° de commande de l'écrou	Réf. catalogue de l'écrou
4131931	**KB140BUL**	Patin de fermeture	355,6	14	**–**	**–**	**2539475**	**TN2056312SLN**
3330660	**KB140B**	A visser à la tuile	355,6	14	**–**	**–**	**2539475**	**TN2056312SLN**
2608930	**KPD5140625**	Crampon pré-percé	355,6	14	**2426366**	**TBCR1251**	**2426372**	**TNCR1250**
4131988	**KB160BUL**	Patin de fermeture	406,4	16	**–**	**–**	**2539475**	**TN2056312SLN**
3332200	**KB160B**	A visser à la tuile	406,4	16	**–**	**–**	**2539475**	**TN2056312SLN**
2539470	**KPD5160625**	Crampon pré-percé	406,4	16	**2426366**	**TBCR1251**	**2426372**	**TNCR1250**

CUSHOTRAC™ Patins standards boulonnables sur tuiles

CUSHOTRAC™ : le dernier cri en Patins boulonnables

PM-565B

Kennametal Réf. commande	Kennametal Réf. catalogue	Type de patin	Largeur du patin mm	Largeur du patin in	N° de commande du boulon	Réf. catalogue du boulon	N° de commande de l'écrou	Réf. catalogue de l'écrou
4131931	**KB140BUL**	Patin de fermeture	355,6	14	**–**	**–**	**2539475**	**TN2056312SLN**
3330660	**KB140B**	A visser à la tuile	355,6	14	**–**	**–**	**2539475**	**TN2056312SLN**
2539465	**KPD4140625**	Crampon pré-percé	355,6	14	**2426366**	**TBCR1251**	**2426372**	**TNCR1250**
2539466	**KPD4140625M**	Crampon (principal) pré-percé	355,6	14	**2426367**	**TBCR3570**	**–**	**–**

PR-1000

Kennametal Réf. commande	Kennametal Réf. catalogue	Type de patin	Largeur du patin mm	Largeur du patin in	N° de commande du boulon	Réf. catalogue du boulon	N° de commande de l'écrou	Réf. catalogue de l'écrou
4131990	**KB180BUL**	Patin de fermeture	457,2	18	**–**	**–**	**2539475**	**TN2056312SLN**
3332199	**KB180B**	A visser à la tuile	457,2	18	**–**	**–**	**2539475**	**TN2056312SLN**
2539473	**KPD5180625**	Crampon pré-percé	457,2	18	**2426366**	**TBCR1251**	**2426372**	**TNCR1250**
2539474	**KPD5180625M**	Crampon (principal) pré-percé	457,2	18	**2426367**	**TBCR3570**	**–**	**–**

CUSHOTRAC™ Patins standards boulonnables sur tuiles

CUSHOTRAC™ : le dernier cri en Patins boulonnables

W100, W1000, W120, W1200, W130, W1300, W150, W1500, W1900, W200

Kennametal Réf. commande	Kennametal Réf. catalogue	Type de patin	Largeur du patin mm	Largeur du patin in	N° de commande du boulon	Réf. catalogue du boulon	N° de commande de l'écrou	Réf. catalogue de l'écrou
4131928	**KB105BUL**	Patin de fermeture	266,7	11	**–**	**–**	**2539475**	**TN2056312SLN**
2539456	**KB105B**	A visser à la tuile	266,7	11	**–**	**–**	**2539475**	**TN2056312SLN**
2539462	**KPB1105472**	Crampon pré-percé	266,7	11	**2426370**	**TBFT694**	**2426374**	**TNFT887**

W2000, W210

Kennametal Réf. commande	Kennametal Réf. catalogue	Type de patin	Largeur du patin mm	Largeur du patin in	N° de commande du boulon	Réf. catalogue du boulon	N° de commande de l'écrou	Réf. catalogue de l'écrou
4131929	**KB120BUL**	Patin de fermeture	304,8	12	**–**	**–**	**2539475**	**TN2056312SLN**
3332201	**KB120B**	A visser à la tuile	304,8	12	**–**	**–**	**2539475**	**TN2056312SLN**
2539463	**KPB2120500**	Crampon pré-percé	304,8	12	**2426371**	**TBIN2760**	**2426375**	**TNIN1286**

W2100, W220

Kennametal Réf. commande	Kennametal Réf. catalogue	Type de patin	Largeur du patin mm	Largeur du patin in	N° de commande du boulon	Réf. catalogue du boulon	N° de commande de l'écrou	Réf. catalogue de l'écrou
4131931	**KB140BUL**	Patin de fermeture	355,6	14	**–**	**–**	**2539475**	**TN2056312SLN**
3330660	**KB140B**	A visser à la tuile	355,6	14	**–**	**–**	**2539475**	**TN2056312SLN**
2539467	**KPD4140562**	Crampon pré-percé	355,6	14	**2426368**	**TBCR429**	**2426373**	**TNCR1968**

W2200, W250

Kennametal Réf. commande	Kennametal Réf. catalogue	Type de patin	Largeur du patin mm	Largeur du patin in	N° de commande du boulon	Réf. catalogue du boulon	N° de commande de l'écrou	Réf. catalogue de l'écrou
4131931	**KB140BUL**	Patin de fermeture	355,6	14	**–**	**–**	**2539475**	**TN2056312SLN**
3330660	**KB140B**	A visser à la tuile	355,6	14	**–**	**–**	**2539475**	**TN2056312SLN**
2608930	**KPD5140625**	Crampon pré-percé	355,6	14	**2426366**	**TBCR1251**	**2426372**	**TNCR1250**

CUSHOTRAC™ Patins standards boulonnables sur tuilesr

CUSHOTRAC™ : le dernier cri en Patins boulonnables

PR 450

Kennametal Réf. commande	Kennametal Réf. catalogue	Type de patin	Largeur du patin mm	Largeur du patin in	N° de commande du boulon	Réf. catalogue du boulon	N° de commande de l'écrou	Réf. catalogue de l'écrou
4131929	KB120BUL	Patin de fermeture	304,8	12	–	–	2539475	TN2056312SLN
3332201	KB120B	A visser à la tuile	304,8	12	–	–	2539475	TN2056312SLN
2539464	KPD3120562	Crampon pré-percé	304,8	12	2426369	TBCR4595	2426376	TNIN1319
2608925	KPD3120562M	Crampon (principal) pré-percé	304,8	12	2426367	TBCR3570	–	–

PR 500

Kennametal Réf. commande	Kennametal Réf. catalogue	Type de patin	Largeur du patin mm	Largeur du patin in	N° de commande du boulon	Réf. catalogue du boulon	N° de commande de l'écrou	Réf. catalogue de l'écrou
4131931	KB140BUL	Patin de fermeture	355,6	14	–	–	2539475	TN2056312SLN
3330660	KB140B	A visser à la tuile	355,6	14	–	–	2539475	TN2056312SLN
2539465	KPD4140625	Crampon pré-percé	355,6	14	2426366	TBCR1251	2426372	TNCR1250
2539466	KPD4140625M	Crampon (principal) pré-percé	355,6	14	2426367	TBCR3570	–	–

PR 525-7 • 304,8mm (12")

Kennametal Réf. commande	Kennametal Réf. catalogue	Type de patin	Largeur du patin mm	Largeur du patin in	N° de commande du boulon	Réf. catalogue du boulon	N° de commande de l'écrou	Réf. catalogue de l'écrou
4131929	KB120BUL	Patin de fermeture	304,8	12	–	–	2539475	TN2056312SLN
3332201	KB120B	A visser à la tuile	304,8	12	–	–	2539475	TN2056312SLN
2539464	KPD3120562	Crampon pré-percé	304,8	12	2426369	TBCR4595	2426376	TNIN1319
2608925	KPD3120562M	Crampon (principal) pré-percé	304,8	12	2426367	TBCR3570	–	–

PR 525-7 • 355,6mm (14")

Kennametal Réf. commande	Kennametal Réf. catalogue	Type de patin	Largeur du patin mm	Largeur du patin in	N° de commande du boulon	Réf. catalogue du boulon	N° de commande de l'écrou	Réf. catalogue de l'écrou
4131931	KB140BUL	Patin de fermeture	355,6	14	–	–	2539475	TN2056312SLN
3330660	KB140B	A visser à la tuile	355,6	14	–	–	2539475	TN2056312SLN
*	KPD3140562	Crampon pré-percé	355,6	14	2426369	TBCR4595	2426376	TNIN1319
*	KPD3140562M	Crampon (principal) pré-percé	355,6	14	2493215	TBCR3623	–	–

* Demande de devis.

PR 800-7 • Chenilles avant de 355,6mm (14")

Kennametal Réf. commande	Kennametal Réf. catalogue	Type de patin	Largeur du patin mm	Largeur du patin in	N° de commande du boulon	Réf. catalogue du boulon	N° de commande de l'écrou	Réf. catalogue de l'écrou
4131931	KB140BUL	Patin de fermeture	355,6	14	–	–	2539475	TN2056312SLN
3330660	KB140B	A visser à la tuile	355,6	14	–	–	2539475	TN2056312SLN
2539465	KPD4140625	Crampon pré-percé	355,6	14	2426366	TBCR1251	2426372	TNCR1250
2539466	KPD4140625M	Crampon (principal) pré-percé	355,6	14	2426367	TBCR3570	–	–

PR 800-7 • Chenilles arrière de 406,4mm (16")

Kennametal Réf. commande	Kennametal Réf. catalogue	Type de patin	Largeur du patin mm	Largeur du patin in	N° de commande du boulon	Réf. catalogue du boulon	N° de commande de l'écrou	Réf. catalogue de l'écrou
4131988	KB160BUL	Patin de fermeture	406,4	16	–	–	2539475	TN2056312SLN
3332200	KB160B	A visser à la tuile	406,4	16	–	–	2539475	TN2056312SLN
2539468	KPD4160625	Crampon pré-percé	406,4	16	2426366	TBCR1251	2426372	TNCR1250
2539469	KPD4160625M	Crampon (principal) pré-percé	406,4	16	2426367	TBCR3570	–	–

CUSHOTRAC™ Patins standards boulonnables sur tuiles

CUSHOTRAC™ : le dernier cri en Patins boulonnables

PR 800-7 • Chenilles arrière de 457,2mm (18")

Kennametal Réf. commande	Kennametal Réf. catalogue	Type de patin	Largeur du patin mm	Largeur du patin in	N° de commande du boulon	Réf. catalogue du boulon	N° de commande de l'écrou	Réf. catalogue de l'écrou
4131990	**KB180BUL**	Patin de fermeture	457,2	18	**–**	**–**	**2539475**	**TN2056312SLN**
3332199	**KB180B**	A visser à la tuile	457,2	18	**–**	**–**	**2539475**	**TN2056312SLN**
2539473	**KPD5180625**	Crampon pré-percé	457,2	18	**2426366**	**TBCR1251**	**2426372**	**TNCR1250**
2539474	**KPD5180625M**	Crampon (principal) pré-percé	457,2	18	**2426367**	**TBCR3570**	**–**	**–**

PR 600

Kennametal Réf. commande	Kennametal Réf. catalogue	Type de patin	Largeur du patin mm	Largeur du patin in	N° de commande du boulon	Réf. catalogue du boulon	N° de commande de l'écrou	Réf. catalogue de l'écrou
4131931	**KB140BUL**	Patin de fermeture	355,6	14	**–**	**–**	**2539475**	**TN2056312SLN**
3330660	**KB140B**	A visser à la tuile	355,6	14	**–**	**–**	**2539475**	**TN2056312SLN**
2539465	**KPD4140625**	Crampon pré-percé	355,6	14	**2426366**	**TBCR1251**	**2426372**	**TNCR1250**
2539466	**KPD4140625M**	Crampon (principal) pré-percé	355,6	14	**2426367**	**TBCR3570**	**–**	**–**

PR 1050/PR1100

Kennametal Réf. commande	Kennametal Réf. catalogue	Type de patin	Largeur du patin mm	Largeur du patin in	N° de commande du boulon	Réf. catalogue du boulon	N° de commande de l'écrou	Réf. catalogue de l'écrou
4131988	**KB160BUL**	Patin de fermeture	406,4	16	**–**	**–**	**2539475**	**TN2056312SLN**
3332200	**KB160B**	A visser à la tuile	406,4	16	**–**	**–**	**2539475**	**TN2056312SLN**
2539468	**KPD4160625**	Crampon pré-percé	406,4	16	**2426366**	**TBCR1251**	**2426372**	**TNCR1250**
2539469	**KPD4160625M**	Crampon (principal) pré-percé	406,4	16	**2426367**	**TBCR3570**	**–**	**–**

PR950

Kennametal Réf. commande	Kennametal Réf. catalogue	Type de patin	Largeur du patin mm	Largeur du patin in	N° de commande du boulon	Réf. catalogue du boulon	N° de commande de l'écrou	Réf. catalogue de l'écrou
4131988	**KB160BUL**	Patin de fermeture	406,4	16	**–**	**–**	**2539475**	**TN2056312SLN**
3332200	**KB160B**	A visser à la tuile	406,4	16	**–**	**–**	**2539475**	**TN2056312SLN**
2539470	**KPD5160625**	Crampon pré-percé	406,4	16	**2426366**	**TBCR1251**	**2426372**	**TNCR1250**
2539471	**KPD5160625M**	Crampon (principal) pré-percé	406,4	16	**2426367**	**TBCR3570**	**–**	**–**

Patins boulonnables • Convient aux machines Wirtgen™

CUSHOTRAC™ Patins standards boulonnables sur tuiles

CUSHOTRAC™ : le dernier cri en Patins boulonnables

PL2000/PL2100

Kennametal Réf. commande	Kennametal Réf. catalogue	Type de patin	Largeur du patin mm	Largeur du patin in	N° de commande du boulon	Réf. catalogue du boulon	N° de commande de l'écrou	Réf. catalogue de l'écrou
4131929	**KB120BUL**	Patin de fermeture	304,8	12	**–**	**–**	**2539475**	**TN2056312SLN**
3332201	**KB120B**	A visser à la tuile	304,8	12	**–**	**–**	**2539475**	**TN2056312SLN**
2539463	**KPB2120500**	Crampon pré-percé	304,8	12	**2426371**	**TBIN2760**	**2426375**	**TNIN1286**

Patins moulés CUSHOTRAC™

RX 25, 45

Kennametal Réf. commande	Kennametal Réf. catalogue	Nbre de patins par chenille	N° de commande du boulon	Réf. catalogue du boulon	N° de commande de l'écrou	Réf. catalogue de l'écrou
2426364	KMD4140625	22 à l'avant, 25 à l'arrière	2426366	TBCR1251	2426372	TNCR1250

RX 25, 45 Principal

Kennametal Réf. commande	Kennametal Réf. catalogue	Nbre de patins par chenille	N° de commande du boulon	Réf. catalogue du boulon	N° de commande de l'écrou	Réf. catalogue de l'écrou
2426365	KMD4140625M	1	2426367	TBCR3570	–	–

RX 40, 45B

Kennametal Réf. commande	Kennametal Réf. catalogue	Nbre de patins par chenille	N° de commande du boulon	Réf. catalogue du boulon	N° de commande de l'écrou	Réf. catalogue de l'écrou
2426346	KMD4160625	22 à l'avant, 25 à l'arrière	2426366	TBCR1251	2426372	TNCR1250

RX 40, 45B Principal

Kennametal Réf. commande	Kennametal Réf. catalogue	Nbre de patins par chenille	N° de commande du boulon	Réf. catalogue du boulon	N° de commande de l'écrou	Réf. catalogue de l'écrou
2426347	KMD4160625M	1	2426367	TBCR3570	–	–

RX 50A, 60, 70

Kennametal Réf. commande	Kennametal Réf. catalogue	Nbre de patins par chenille	N° de commande du boulon	Réf. catalogue du boulon	N° de commande de l'écrou	Réf. catalogue de l'écrou
2426348	KMD5160625	24	2426366	TBCR1251	2426372	TNCR1250

RX 50A, 60, 70 Principal

Kennametal Réf. commande	Kennametal Réf. catalogue	Nbre de patins par chenille	N° de commande du boulon	Réf. catalogue du boulon	N° de commande de l'écrou	Réf. catalogue de l'écrou
2426349	KMD5160625M	1	2426367	TBCR3570	–	–

RX60 arrière 508mm (20")

Kennametal Réf. commande	Kennametal Réf. catalogue	Nbre de patins par chenille	N° de commande du boulon	Réf. catalogue du boulon	N° de commande de l'écrou	Réf. catalogue de l'écrou
2426351	KMD5200625	24	2426366	TBCR1251	2426372	TNCR1250

RX60 Principal Arrière

Kennametal Réf. commande	Kennametal Réf. catalogue	Nbre de patins par chenille	N° de commande du boulon	Réf. catalogue du boulon	N° de commande de l'écrou	Réf. catalogue de l'écrou
2426352	KMD5200625M	1	2426367	TBCR3570	–	–

RX500 • 3 sur les chenilles avant

Kennametal Réf. commande	Kennametal Réf. catalogue	Nbre de patins par chenille	N° de commande du boulon	Réf. catalogue du boulon	N° de commande de l'écrou	Réf. catalogue de l'écrou
2426343	KMB2120500	–	2426371	TBIN2760	2426375	TNIN1286

REMARQUE : Certains produits Roadtec™ “anciens” présentent 93 patins ordinaires par jeu. Toujours demander s'il y a un maillon maître

Patins moulés CUSHOTRAC™

RX500 • 3 chenilles arrière

Kennametal Réf. commande	Kennametal Réf. catalogue	Nbre de patins par chenille	N° de commande du boulon	Réf. catalogue du boulon	N° de commande de l'écrou	Réf. catalogue de l'écrou
*	KMB2140500	–	2426371	TBIN2760	2426375	TNIN1286

* Demande de devis.

RX500 • 4 chenilles. Toutes

Kennametal Réf. commande	Kennametal Réf. catalogue	Nbre de patins par chenille	N° de commande du boulon	Réf. catalogue du boulon	N° de commande de l'écrou	Réf. catalogue de l'écrou
2426343	KMB2120500	–	2426371	TBIN2760	2426375	TNIN1286

RX700 • 3 chenilles avant

Kennametal Réf. commande	Kennametal Réf. catalogue	Nbre de patins par chenille	N° de commande du boulon	Réf. catalogue du boulon	N° de commande de l'écrou	Réf. catalogue de l'écrou
2426364	KMD4140625	–	2426366	TBCR1251	2426372	TNCR1250

RX700 • 3 chenilles arrière

Kennametal Réf. commande	Kennametal Réf. catalogue	Nbre de patins par chenille	N° de commande du boulon	Réf. catalogue du boulon	N° de commande de l'écrou	Réf. catalogue de l'écrou
2426346	KMD4160625	–	2426366	TBCR1251	2426372	TNCR1250

RX700 • 4 chenilles. Toutes

Kennametal order number	Kennametal Réf. catalogue	Nbre de patins par chenille	N° de commande du boulon	Réf. catalogue du boulon	N° de commande de l'écrou	Réf. catalogue de l'écrou
2426364	KMD4140625	–	2426366	TBCR1251	2426372	TNCR1250

RX900 • 3 chenilles avant

Kennametal Réf. commande	Kennametal Réf. catalogue	Nbre de patins par chenille	N° de commande du boulon	Réf. catalogue du boulon	N° de commande de l'écrou	Réf. catalogue de l'écrou
2426344	KMD5140625	–	2426366	TBCR1251	2426372	TNCR1250

RX900 • 3 chenilles arrière

Kennametal Réf. commande	Kennametal Réf. catalogue	Nbre de patins par chenille	N° de commande du boulon	Réf. catalogue du boulon	N° de commande de l'écrou	Réf. catalogue de l'écrou
2426348	KMD5160625	–	2426366	TBCR1251	2426372	TNCR1250

RX900 • 4 toutes les chenilles

Kennametal Réf. commande	Kennametal Réf. catalogue	Nbre de patins par chenille	N° de commande du boulon	Réf. catalogue du boulon	N° de commande de l'écrou	Réf. catalogue de l'écrou
2426344	KMD5140625	–	2426366	TBCR1251	2426372	TNCR1250

REMARQUE : Certains produits Roadtec™ “anciens” présentent 93 patins ordinaires par jeu. Toujours demander s'il y a un maillon maître.

Patins moulés CUSHOTRAC™

PM-465

Kennametal Réf. commande	Kennametal Réf. catalogue	Nbre de patins par jeu	N° de commande du boulon	Réf. catalogue du boulon	N° de commande de l'écrou	Réf. catalogue de l'écrou
2426330	KME7100500	30	2426371	TBIN2760	2426375	TNIN1286

PM-565B

Kennametal Réf. commande	Kennametal Réf. catalogue	Nbre de patins par jeu	N° de commande du boulon	Réf. catalogue du boulon	N° de commande de l'écrou	Réf. catalogue de l'écrou
2426364	KMD4140625	25	2426366	TBCR1251	2426372	TNCR1250
2426365	KMD4140625M	1	2426367	TBCR3570	–	–

PR-1000

Kennametal Réf. commande	Kennametal Réf. catalogue	Nbre de patins par jeu	N° de commande du boulon	Réf. catalogue du boulon	N° de commande de l'écrou	Réf. catalogue de l'écrou
2426350	KMD4180625	30	2426366	TBCR1251	2426372	TNCR1250
2438073	KMD4180625M	1	2426367	TBCR3570	–	–

Patins moulés CUSHOTRAC™

Wirtgen W100, W1000, W120, W1200, W130, W1300, W150, W1500, W1900

Kennametal Réf. commande	Kennametal Réf. catalogue	Nbre de patins par jeu	N° de commande du boulon	Réf. catalogue du boulon	N° de commande de l'écrou	Réf. catalogue de l'écrou
2426331	KMB1105472	24	2426370	TBFT694	2426374	TNFT887

Wirtgen 2000

Kennametal Réf. commande	Kennametal Réf. catalogue	Nbre de patins par jeu	N° de commande du boulon	Réf. catalogue du boulon	N° de commande de l'écrou	Réf. catalogue de l'écrou
2426343	KMB2120500	23	2426371	TBIN2760	2426375	TNIN1286

Wirtgen 2100

Kennametal Réf. commande	Kennametal Réf. catalogue	Nbre de patins par jeu	N° de commande du boulon	Réf. catalogue du boulon	N° de commande de l'écrou	Réf. catalogue de l'écrou
2426363	KMD4140562	25	2426368	TBCR429	2426373	TNCR1968

Wirtgen 2200

Kennametal Réf. commande	Kennametal Réf. catalogue	Nbre de patins par jeu	N° de commande du boulon	Réf. catalogue du boulon	N° de commande de l'écrou	Réf. catalogue de l'écrou
2426344	KMD5140625	26	2426366	TBCR1251	2426372	TNCR1250

Patins moulés CUSHOTRAC™

PR 450

Kennametal Réf. commande	Kennametal Réf. catalogue	patins par jeu	N° de commande du boulon	Réf. catalogue du boulon	N° de commande de l'écrou	Réf. catalogue de l'écrou
2426332	KMD3120562	27	2426369	TBCR4595	2426376	TNIN1319
2499665	KMD3120562M	1	2426367	TBCR3570	–	–

PR 500

Kennametal Réf. commande	Kennametal Réf. catalogue	patins par jeu	N° de commande du boulon	Réf. catalogue du boulon	N° de commande de l'écrou	Réf. catalogue de l'écrou
2426364	KMD4140625	30	2426366	TBCR1251	2426372	TNCR1250
2426365	KMD4140625M	1	2426367	TBCR3570	–	–

PR 525-7

Kennametal Réf. commande	Kennametal Réf. catalogue	patins par jeu	N° de commande du boulon	Réf. catalogue du boulon	N° de commande de l'écrou	Réf. catalogue de l'écrou
2426332	KMD3120562	31	2426369	TBCR4595	2426376	TNIN1319
2499665	KMD3120562M	1	2426367	TBCR3570	–	–

PR 800-7 • 355,6mm (14")

Kennametal Réf. commande	Kennametal Réf. catalogue	patins par jeu	N° de commande du boulon	Réf. catalogue du boulon	N° de commande de l'écrou	Réf. catalogue de l'écrou
2426364	KMD4140625	30	2426366	TBCR1251	2426372	TNCR1250
2426365	KMD4140625M	1	2426367	TBCR3570	–	–

PR 800-7 • 457,2mm (18")

Kennametal Réf. commande	Kennametal Réf. catalogue	patins par jeu	N° de commande du boulon	Réf. catalogue du boulon	N° de commande de l'écrou	Réf. catalogue de l'écrou
2426350	KMD4180625	30	2426366	TBCR1251	2426372	TNCR1250
2438073	KMD4180625M	1	2426367	TBCR3570	–	–

PR 600

Kennametal Réf. commande	Kennametal Réf. catalogue	patins par jeu	N° de commande du boulon	Réf. catalogue du boulon	N° de commande de l'écrou	Réf. catalogue de l'écrou
2426364	KMD4140625	32	2426366	TBCR1251	2426372	TNCR1250

PR 1050 ou 1100

Kennametal Réf. commande	Kennametal Réf. catalogue	patins par jeu	N° de commande du boulon	Réf. catalogue du boulon	N° de commande de l'écrou	Réf. catalogue de l'écrou
2426348	KMD5160625	30	2426366	TBCR1251	2426372	TNCR1250
2426347	KMD4160625M	1	2426367	TBCR3570	–	–

Avantages patins boulonnables sur tuiles

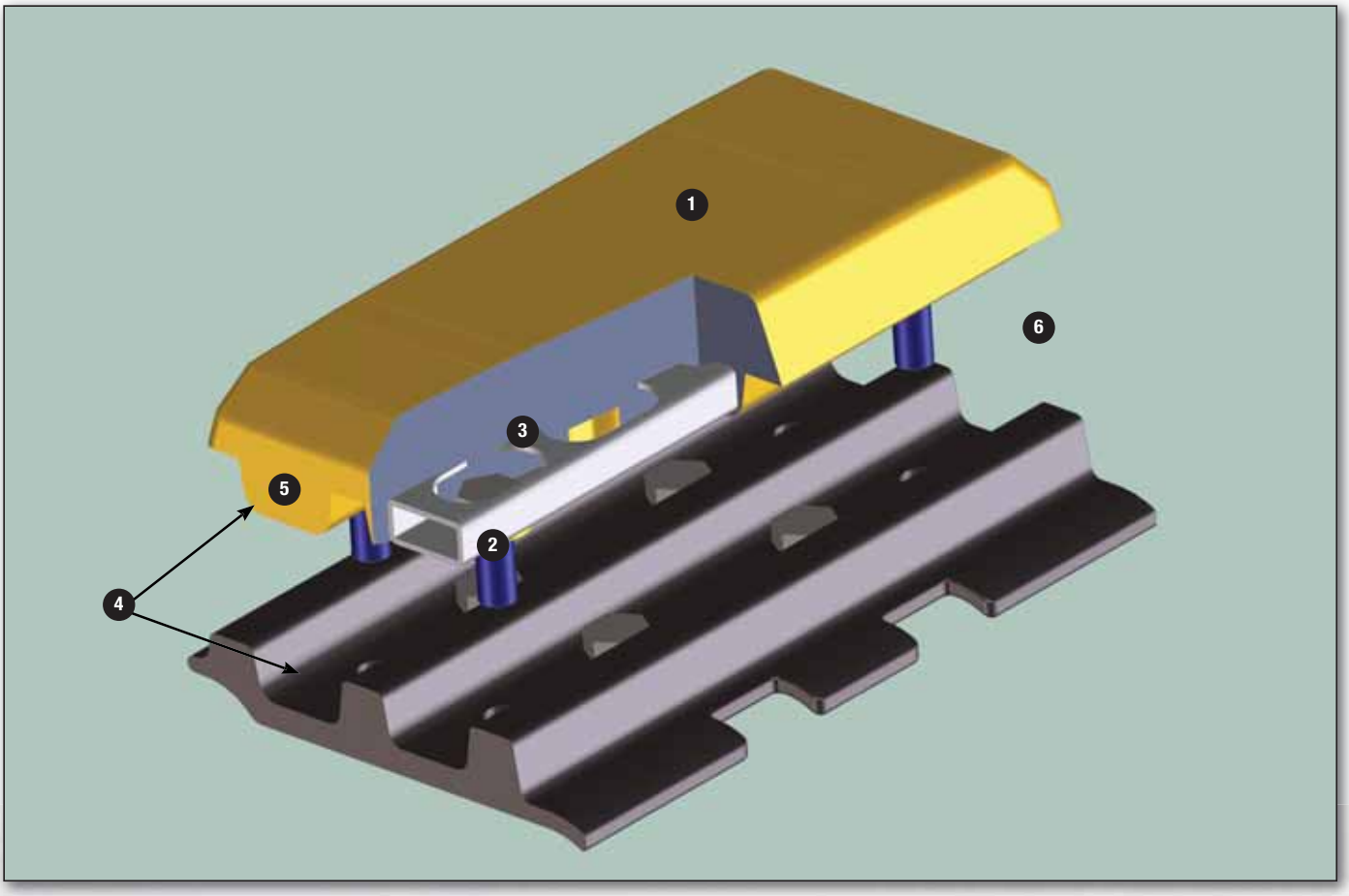

1. Longue durée de vie et meilleure traction grâce à une composition très étudiée du polyuréthane.
2. Grâce au procédé de fabrication spécial, pas de défaillances du train de roulement.
3. Capacités de travail à pleine charge dues à des boulons et écrous haute résistance; liaison optimisée du polyuréthane avec les boulons en s'emboitant sur le profil du crampon.
4. La forme verrouillée du moule permet un ajustement parfait sur le crampon, assurant des faibles contraintes sur le maillon de liaison. Pas de desserrage des écrous.
5. Pas de porte-à-faux sur les côtés, garantissant qu'il n'y a pas friction des patins — même en virage.
6. Pas d'outils spéciaux nécessaires au montage. Le système à goujons permet de réduire considérablement le temps de montage Au moment de remplacer des patins usés, on peut facilement desserrer les écrous, même sur le chantier.

REMARQUE : Ce produit n'est commercialisé que dans la région EMEA (Europe Moyen Orient Afrique)

Jeux de trains de roulement

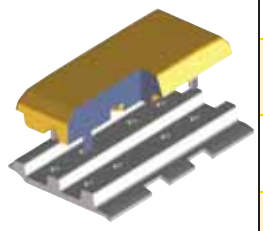

type de machine	Réf. pièce OEM	N° de commande Kennametal	patins par jeu	désignation	dimension
W 1000 F, W 1200 F, W 1300 F, W 100 F, W 120 F, W 130 F, W 150	**2063504**	**5362632**	20	Trains de roulement	B1 / 260mm
1300-2000 DC W 1500, W 1900, W 2000	**2063505**	**5374435**	24	Trains de roulement	B1 / 260mm
W 2000, W 210	**2063506**	**5362633**	23	Trains de roulement	B3 / 300mm
W 2100, W 220	**2063649**	**5374436**	24	Trains de roulement	B4 / 350mm
2100 VC, 2100 DC	**2063507**	**5528282**	25	Trains de roulement	B4 / 350mm
W 2200, W 250	**2063650**	**5528283**	26	Trains de roulement	B5 / 360mm

REMARQUE : Chaque jeu comporte des patins et des écrous pour une chenille.
Ce produit n'est commercialisé que dans la région EMEA. Europe Moyen Orient Afrique

Jeux de patins standard

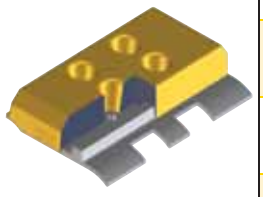

type de machine	Réf. pièce OEM	N° de commande Kennametal	patins par jeu	désignation	dimension
W 1000 F, W 1200 F, W 1300 F, W 100 F, W 120 F, W 130 F, W 150, SP 150	**162455**	**5378696**	20	Jeu de patins standard	B1 / 260mm
1300-2000 DC W 1500, W 1900	**85186**	**5378771**	24	Jeu de patins standard	B1 / 260mm
W 2000	**162456**	**5378772**	23	Jeu de patins standard	B3 / 300mm
W 2100	**165045**	**5378773**	24	Jeu de patins standard	B4 / 350mm
2100 VC, 2100 DC	**85236**	**5378774**	25	Jeu de patins standard	B4 / 350mm
W 2200	**130346**	**5378775**	26	Jeu de patins standard	B5 / 360mm

REMARQUE : Chaque jeu comporte des patins standard, des écrous et des boulons pour une chenille.
Ce produit n'est commercialisé que dans la région EMEA. Europe Moyen Orient Afrique

Chaînes sans patins

type de machine	Réf. pièce OEM	N° de commande Kennametal	Maillons par chaîne	désignation	dimension
W 1000 F, W 1200 F, W 1300 F, W 100 F, W 120 F, W 130 F, W 150, SP 150	**131296**	**5389969**	20	train de roulement	B1 / 20 maillons
1300-2000 DC W 1500, W 1900	**108750**	**5390090**	24	train de roulement	B1 / 24 maillons
W 2000, W 210	**121236**	**5390091**	23	train de roulement	B3 / 23 maillons
W 2100, W 220	**191688**	**5390092**	24	train de roulement	B4 / 24 maillons
2100 VC, 2100 DC	**43357**	**5390093**	25	train de roulement	B4 / 25 maillons
W 2200, W 250	**176322**	**5390094**	26	train de roulement	B5 / 26 maillons

REMARQUE : Ce produit n'est commercialisé que dans la région EMEA. Europe Moyen Orient Afrique

Trains de roulement avec patins standard

type de machine	Réf. pièce OEM	N° de commande Kennametal	Maillons par chaîne	désignation	dimension
W 1000 F, W 1200 F, W 1300 F, W 100 F, W 120 F, W 130 F, W 150	**131303**	**5513388**	20	Jeu de chaînes standard	B1 / 20 maillons
1300-2000 DC W 1500, W 1900, W 200	**108756**	**5513389**	24	Jeu de chaînes standard	B1 / 24 maillons
W 2000, W 210	**121235**	**5513510**	23	Jeu de chaînes standard	B3 / 23 maillons
W 2100	**193228**	**5513511**	24	Jeu de chaînes standard	B4 / 24 maillons
2100 VC, 2100 DC	**43358**	**5513512**	25	Jeu de chaînes standard	B4 / 25 maillons
W 2200	**176321**	**5513513**	26	Jeu de chaînes standard	B5 / 26 maillons

REMARQUE : Trains de roulement entièrement montés avec patins standards.
Ce produit n'est commercialisé que dans la région EMEA. Europe Moyen Orient Afrique

Train de roulement avec patins sur crampons

type de machine	Réf. pièce OEM	N° de commande Kennametal	Maillons par chaîne	désignation	dimension
W 1000 F, W 1200 F, W 1300 F, W 100 F, W 120 F, W 130 F, W 150	**2121472**	**5325054**	20	Train de chenille POWER PAD	B1 / 20 maillons
1300-2000 DC W 1500, W 1900, W 200	**2136667**	**5325055**	24	Train de chenille POWER PAD	B1 / 24 maillons
W 2000, W 210	**2136665**	**5362631**	23	Train de chenille POWER PAD	B3 / 23 maillons

REMARQUE : Train de roulement entièrement montés avec crampon et patins de roulement.
Ce produit n'est commercialisé que dans la région EMEA. Europe Moyen Orient Afrique

Patins à visser sur tuiles à trois barres

Veuillez utiliser ce bon de commande personnalisé pour modifier un produit existant selon vos spécifications. Si vos spécifications personnalisées ne rentrent pas dans ces critères, contactez simplement votre Distributeur Kennametal.

Faites confiance à nos distributeurs expérimentés et au bureau d'études Kennametal pour concevoir la solution qui répondra le mieux à vos besoins.

1. Commencez par le patin standard la plus proche de vos spécifications :

Fabric. machine :		**Modèle :**	
Réf. pièce Patin OEM :		**Maillons de liaison** (en entourer un) :	Oui Non
Profil de montage :	Patin boulonnable	**Nombre de barres sur la tuile :**	3

2. Dimensions de la tuile et du patin (renseignez toutes les dimensions) :

Largeur du patin :	A	**Taille du boulon de patin :**	H
Type de boulon pour le patin du maillon de liaison :	B	**Epaisseur crampon de la tuile :**	I
	C	**Hauteur du crampon :**	J
	D	**Largeur du crampon de la tuile :**	K
Diam. int. du trou de boulon de la tuile :	E	**Distance entre les crampons de la tuile :**	L
Longueur :	F	**Distance entre les crampons de la tuile :**	M
Type du boulon du patin :	G	**Schéma du boulon de la tuile :**	N

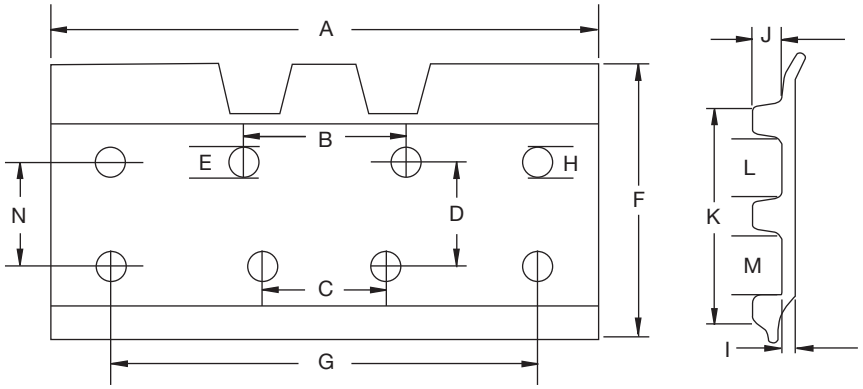

3. Composition du produit :

☐ Caoutchouc ☐ Caoutchouc à fil métal ☐ Poly (95A) ☐ Poly (85A) souple

☐ Autres (à préciser) : _____

4. Quantité voulue :

5. Prix :

Contactez vos distributeurs agréés Kennametal.

6. Autres remarques ou caractéristiques spéciales :

raison sociale du client	**date**
adresse	**téléphone**
ville, code postal	**fax**
personne à contacter	**adresse email du client**
représentant	

Patins moulés

Veuillez utiliser ce bon de commande personnalisé pour modifier un produit existant selon vos spécifications. Si vos spécifications personnalisées ne rentrent pas dans ces critères, contactez simplement votre Distributeur Kennametal.

Faites confiance à nos distributeurs expérimentés et au bureau d'études Kennametal pour concevoir la solution qui répondra le mieux à vos besoins.

1. Commencez par le patin standard le plus proche de vos spécifications :

Fabric. machine : _____ **Modèle :** _____

Réf. pièce Patin OEM : _____ **Maillons de liaison** (en entourer un) : Oui Non

Profil de montage : A mouler

2. Dimensions du maillon de chaîne et du patin (renseignez toutes les dimensions) :

Largeur du patin : A _____

Schéma des boulons de patin : B _____

C _____

D _____

Diam. int. du trou de boulon : E _____

Epaisseur crampon de la tuile : F _____

Largeur du crampon de la tuile : G _____

Hauteur du patin : H _____

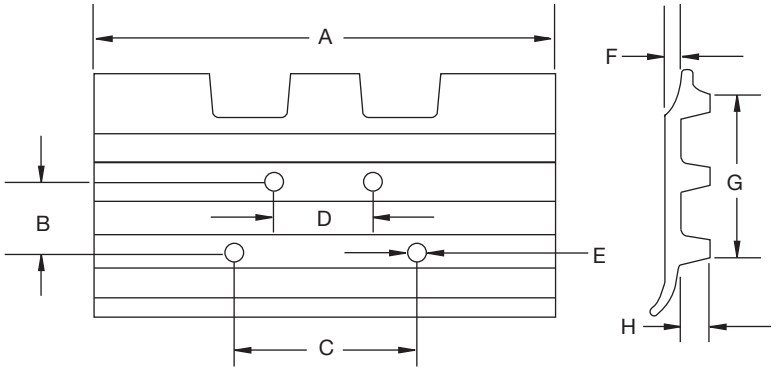

3. Composition du produit :

☐ Caoutchouc ☐ Caoutchouc à fil métal ☐ Poly (95A) ☐ Poly (85A) souple

☐ Autres (à préciser) : _____

4. Quantité voulue : _____

5. Prix :
Contactez vos distributeurs agréés Kennametal.

6. Autres remarques ou caractéristiques spéciales :

raison sociale du client	**date**
adresse	**téléphone**
ville, code postal	**fax**
personne à contacter	**adresse email du client**
représentant	

Rouleaux de convoyeur de renvoi Garland et plats

Modèle Garland

Modèle à renvoi plat

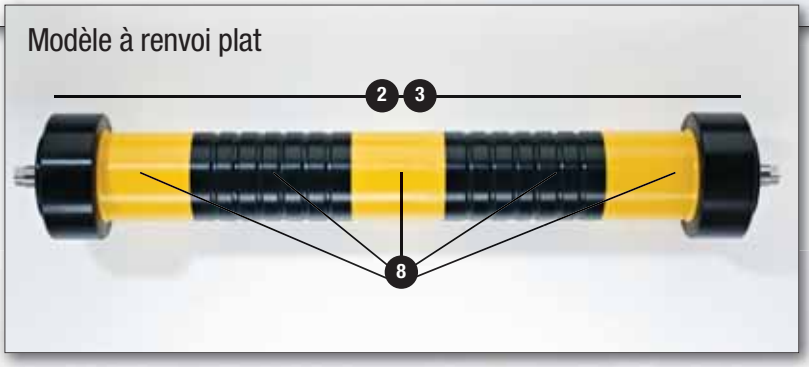

Disponible pour pratiquement n'importe quelle marque de machine !

1. Pas de bourrage de matériaux ! D'où : ni poids supplémentaire, ni bandes endommagées.
2. L'ensemble léger facilite le montage et la manipulation !
3. Durée de vie supérieure à celle des modèles concurrents !
4. Les arbres de 25mm à roulements longue durée ultra-sécurisés sont maintenus solidement en place par des circlips !
5. Les bagues d'acier de 1" protègent les galets latéraux de l'usure excessive lorsque la bande dévie de sa trajectoire.
6. Segments centraux fabriqués en matière super-résistante et longue durée à base d'uréthane.
7. Les sections latérales sont réalisées en polyéthylène monobloc (UHMW-PE) pour une résistance maximale à l'abrasion ! En outre, l'accumulation de chaleur et la détérioration de la bande sont minimisées.
8. Cinq points d'usure empêchent le rouleau d'être tranché en deux grâce à la configuration "en chevrons" de la bande.
9. Les maillons sont en fait plus épais que les maillons d'origine.
10. Le modèle extra-long réduit les écarts entre galets centraux et latéraux, assurant un meilleur suivi et un meilleur entretien du tapis.

- Durable
- Economique
- Léger
- Garanti

Type Garland

Type retour plat

W1000F, W1200F, W1300F • Modèle 06.10

Réf. commande	Réf. catalogue	type/dimension
4156145	**KM-ICGUIDEROLL**	Poulie libre
4155357	**KM-IC600G**	Garland B600
4155358	**KM-IC600-G**	Garland B600
4155537	**KM-IC600FR**	Rouleau droit B600

W1000F, W1200F, W1300F • Modèle 07.10

Réf. commande	Réf. catalogue	type/dimension
4156145	**KM-ICGUIDEROLL**	Poulie libre
4155357	**KM-IC600G**	Garland B600
4155358	**KM-IC600-G**	Garland B600
4155537	**KM-IC600FR**	Rouleau droit B600

W100F, W120F, W130F

Réf. commande	Réf. catalogue	type/dimension
4156145	**KM-ICGUIDEROLL**	Poulie libre
4155357	**KM-IC600G**	Garland B600
4155358	**KM-IC600-G**	Garland B600
4155537	**KM-IC600FR**	Rouleau droit B600

1300-2000DC

Réf. commande	Réf. catalogue	type/dimension
4156145	**KM-ICGUIDEROLL**	Poulie libre
4156035	**KM-IC800-G**	Garland B800
4156002	**KM-IC800G**	Garland B800
4156024	**KM-IC800FR**	Rouleau droit B800

W1500, W1900

Réf. commande	Réf. catalogue	type/dimension
4156145	**KM-ICGUIDEROLL**	Poulie libre
4156035	**KM-IC800-G**	Garland B800
4156002	**KM-IC800G**	Garland B800
4156024	**KM-IC800FR**	Rouleau droit B800

W150

Réf. commande	Réf. catalogue	type/dimension
4156145	**KM-ICGUIDEROLL**	Poulie libre
4155357	**KM-IC600G**	Garland B600
4155358	**KM-IC600-G**	Garland B600
4155537	**KM-IC600FR**	Rouleau droit B600

W2000

Réf. commande	Réf. catalogue	type/dimension
4156145	**KM-ICGUIDEROLL**	Poulie libre
4156035	**KM-IC800-G**	Garland B800
4156036	**KM-IC800-FR**	Rouleau droit B800

2100DC

Réf. commande	Réf. catalogue	type/dimension
4156145	**KM-ICGUIDEROLL**	Poulie libre
4156041	**KM-IC1000FR-D**	Rouleau droit B1000

W2100

Réf. commande	Réf. catalogue	type/dimension
4156145	**KM-ICGUIDEROLL**	Poulie libre
4156039	**KM-IC1000G**	Garland B1000
4156072	**KM-IC1000FR-L**	Rouleau droit B1000
4156041	**KM-IC1000FR-D**	Rouleau droit B1000

W2200

Réf. commande	Réf. catalogue	type/dimension
4156145	**KM-ICGUIDEROLL**	Poulie libre
4156094	**KM-IC1100G**	Garland B1100
4156098	**KM-IC1100FR-L**	Rouleau droit B1100
4156095	**KM-IC1100FR-D**	Rouleau droit B1100

Tapis convoyeurs

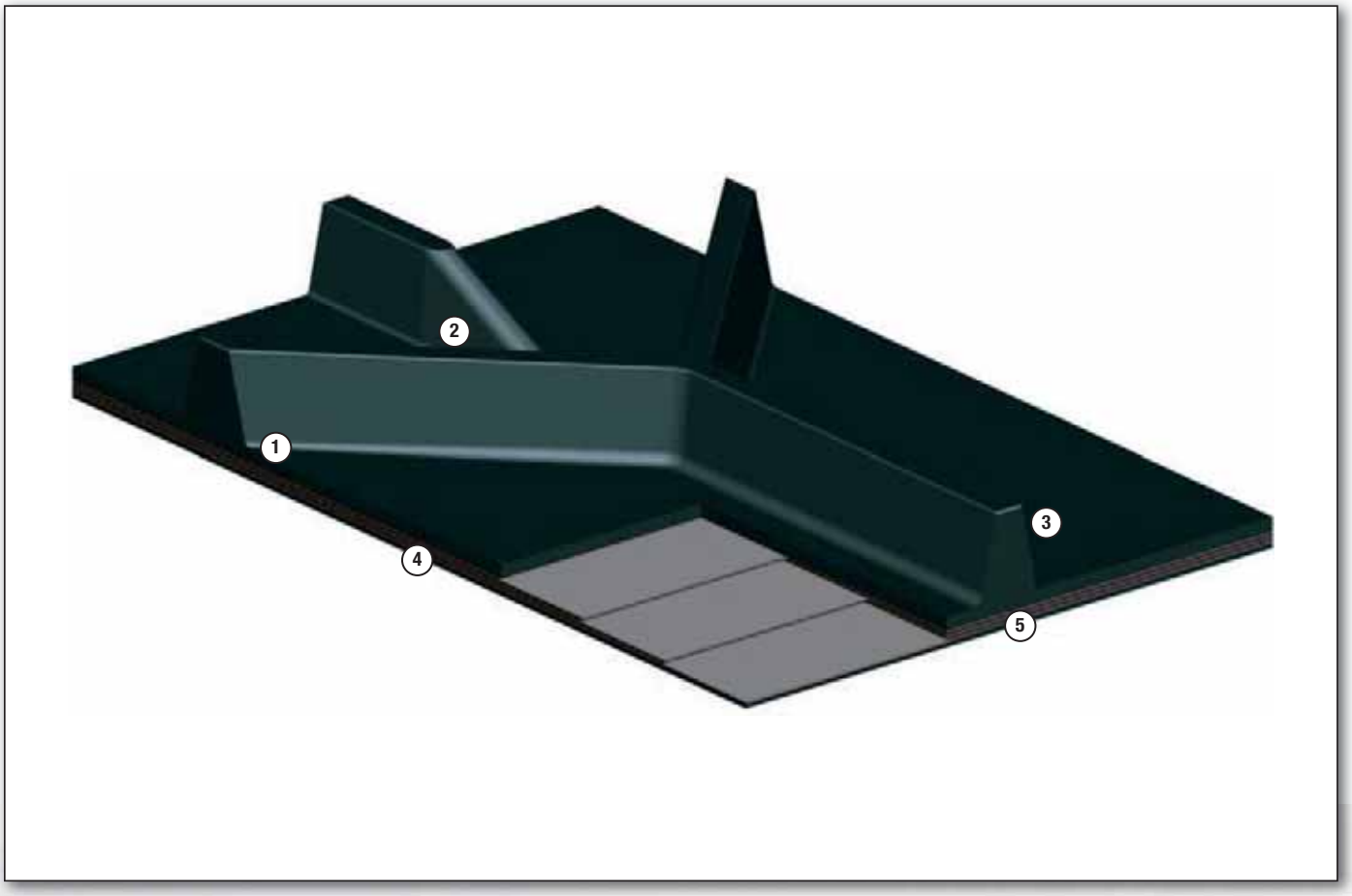

1. Conception des profils transversaux.
2. Taquets élevés pour un débit maximum.
3. Haute résistance à l'abrasion.
4. Haute résistance à la traction pour une durée de vie maximale.
5. Le taquet et la couche supérieure sont obtenus en une seule opération pour une fiabilité maximale.

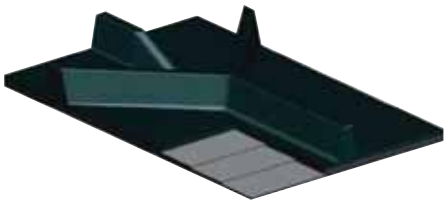

W 500

Réf. commande	Réf. catalogue	type de convoyeur
4141522	DISCHARGEBELTB400S	Convoyeur d'évacuation

W 50

Réf. commande	Réf. catalogue	type de convoyeur
4141522	DISCHARGEBELTB400S	Convoyeur d'évacuation

W 50 DC

Réf. commande	Réf. catalogue	type de convoyeur
4141522	DISCHARGEBELTB400S	Convoyeur d'évacuation

W 600 DC, W 1000 L

Réf. commande	Réf. catalogue	type de convoyeur
4141543	DISCHARGEBELTB400L	Convoyeur d'évacuation

W 1000

Réf. commande	Réf. catalogue	type de convoyeur
4141544	DISCHARGEBELTB500	Convoyeur d'évacuation

W 60, W 100

Réf. commande	Réf. catalogue	type de convoyeur
4141544	DISCHARGEBELTB500	Convoyeur d'évacuation

W 1000 F, W1200 F (6.10)

Réf. commande	Réf. catalogue	type de convoyeur
4141545	LOADINGBELTB600S	Convoyeur de chargement
4141547	DISCHARGEBELTB600	Convoyeur d'évacuation

W 1000 F, W1200 F (7.10)

Réf. commande	Réf. catalogue	type de convoyeur
4141548	LOADINGBELTB600L	Convoyeur de chargement
4141547	DISCHARGEBELTB600	Convoyeur d'évacuation

W 100 F, W 120 F, W 130 F

Réf. commande	Réf. catalogue	type de convoyeur
4141549	LOADINGBELTB650S	Convoyeur de chargement
4141547	DISCHARGEBELTB600	Convoyeur d'évacuation

1300-2000 DC

Réf. commande	Réf. catalogue	type de convoyeur
4141550	LOADINGBELTB800S	Convoyeur de chargement
4141551	DISCHARGEBELTB800	Convoyeur d'évacuation

W 1500, W 1900

Réf. commande	Réf. catalogue	type de convoyeur
4141550	LOADINGBELTB800S	Convoyeur de chargement
4141551	DISCHARGEBELTB800	Convoyeur d'évacuation

W 150

Réf. commande	Réf. catalogue	type de convoyeur
4141552	LOADINGBELTB650L	Convoyeur de chargement
4141547	DISCHARGEBELTB600	Convoyeur d'évacuation

W 2000

Réf. commande	Réf. catalogue	type de convoyeur
4147160	LOADINGBELTB800L	Convoyeur de chargement
4141551	DISCHARGEBELTB800	Convoyeur d'évacuation

2100 DC

Réf. commande	Réf. catalogue	type de convoyeur
4141564	LOADINGBELTB1000	Convoyeur de chargement
4141565	DISCHARGEBELTB1000S	Convoyeur d'évacuation

W 2100

Réf. commande	Réf. catalogue	type de convoyeur
4141564	LOADINGBELTB1000	Convoyeur de chargement
4141566	DISCHARGEBELTB1000L	Convoyeur d'évacuation

W 2200

Réf. commande	Réf. catalogue	type de convoyeur
4141567	LOADINGBELTB1100	Convoyeur de chargement
4141568	DISCHARGEBELTB1100	Convoyeur d'évacuation

Courroies d'entraînement

1. Revêtement multicouche tissé hautement résistant à l'usure.
2. Plaque CR renforcée par de la fibre.
3. Câble polyester pour une force de transmission importante et de nombreux chocs au chargement.
4. Couverture multicouche résistante à la déchirure avec une trame en toile tissée.
5. Support fabriqué en mélange CR souple à hautes performances.

W 350 (jusqu'à la Référence Machine 0594)

Réf. commande	Réf. catalogue	Quantité par jeu (en unités)
4141786	POWERBELT6-3VX560/1422LA	1

W 350 E

Réf. commande	Réf. catalogue	Quantité par jeu (en unités)
4141786	POWERBELT6-3VX560/1422LA	1

W 600 DC, W 1000 L

Réf. commande	Réf. catalogue	Quantité par jeu (en unités)
4141823	POWERBELT3-5V1250-3175LA	2

W 1000

Réf. commande	Réf. catalogue	Quantité par jeu (en unités)
4141827	POWERBELT4-5V1250/3175LA	2

W 60, W 100

Réf. commande	Réf. catalogue	Quantité par jeu (en unités)
4141828	POWERBELT3-5V1022/2596LA	2

W 1000 F, W 1200 F, W 1300 F

Réf. commande	Réf. catalogue	Quantité par jeu (en unités)
4141829	POWERBELT4-5V1083/2750LA	2

W 100 F, W 120 F, W 130 F

Réf. commande	Réf. catalogue	Quantité par jeu (en unités)
4141832	POWERBELT5-5V1134/2880LA	2

Série 1300-2000 DC 05.20

Réf. commande	Réf. catalogue	Quantité par jeu (en unités)
4141864	POWERBELT5-5V1600/4064LA	2

W 1500, W 1900 (Standard, sans FCS)

Réf. commande	Réf. catalogue	Quantité par jeu (en unités)
4141865	POWERBELT5-5V1650/4190LA	2

W 150

Réf. commande	Réf. catalogue	Quantité par jeu (en unités)
4141864	POWERBELT5-5V1600/4064LA	2

W 2000

Réf. commande	Réf. catalogue	Quantité par jeu (en unités)
4141866	POWERBELT4-5V1720/4368LA	3

2100 DC, WR 2500, WR 2500 S

Réf. commande	Réf. catalogue	Quantité par jeu (en unités)
4141867	POWERBELT4-5V1800/4572LA	3

W 2100

Réf. commande	Réf. catalogue	Quantité par jeu (en unités)
4141868	POWERBELT4-5V1998/5074LA	3

W 2200

Réf. commande	Réf. catalogue	Quantité par jeu (en unités)
4141870	POWERBELT5-5V2120/5385LA	3

W 2200 (largeur de fraisage de 3500–4300mm) • 2 unités nécessaires

Réf. commande	Réf. catalogue	Quantité par jeu (en unités)
4141872	POWERBELT5-5V1338/3398LA	3

WR 2000

Réf. commande	Réf. catalogue	Quantité par jeu (en unités)
4141913	POWERBELT5-5V2244/5700LA	2

WR 2400

Réf. commande	Réf. catalogue	Quantité par jeu (en unités)
4141914	POWERBELT6-5V2244/5700LA	2

WS 2200, WS 2500 • 2 unités nécessaires

Réf. commande	Réf. catalogue	Quantité par jeu (en unités)
4141915	POWERBELT4-5V1170/2972LA	1

WS 220, WS 250 • 2 unités nécessaires

Réf. commande	Réf. catalogue	Quantité par jeu (en unités)
4141916	POWERBELT4-5V1097/2786LA	1

Solutions contre l’usure

Sommaire

KenCast.....121

Tri-Braze.....122

Tri-Braze Dura-Plus 123

Super-C.....124

Prime Arc.....125

KenCast™

La réfection des routes fait subir à vos machines des conditions difficiles

Les pièces KenCast sont uniques parce que personne ne fabrique les pièces d'usure comme Kennametal. Résistantes à l'usure, ces pièces à très longue durée de vie sont fabriquées dans notre propre fonderie.

Vos machines fonctionnent dans des conditions abrasives. Protégez votre investissement grâce au matériau composite KenCast de Kennametal. Il allie la résistance à l'usure exceptionnelle du carbure de tungstène cémenté de Kennametal à la ténacité et au côté pratique de l'acier trempé.

Utilisez les pièces en KenCast sur :

Les équipements de traitement de sol

- Les protections des jambages
- Les barres de nettoyage latérales

Les raboteuses de routes

- Les plaques d'éjecteur
- Les patins glissants
- Les protecteurs de blocs à changement rapide

Les trancheuses

- La protection de la base des secteurs

Les pièces KenCast sont :

- Plus faciles à monter et plus résistantes que les tuiles en carbure monobloc brasées.
- Elles durent plus longtemps et sont plus faciles à poser que les produits de rechargement.
- Plus résistantes à l'usure que les aciers standard ou de type AR.
- Meilleures pour protéger les particules de carbure que les rechargements par soudure.

Tri-Braze™

Alliage résistant aux impacts et à l'abrasion

Conçu pour répondre à vos applications soumises à l'abrasion et à l'impact les plus difficiles, le Tri-Braze est un bon compromis entre éléments d'alliage, traitement thermique contrôlé et teneur en soufre extrêmement faible pour un rapport dureté/résistance idéal.

Le Tri-Braze est la référence par laquelle on mesure tous les autres alliages résistants aux impacts et à l'abrasion.

Caractéristiques et avantages

- Dureté élevée pour une meilleure résistance à l'usure (444 BHN).
- Chimie équilibrée de l'alliage pour un rapport dureté/ténacité optimum.
- La teneur en soufre extrêmement faible, la structure à grain fin et l'excellente propreté intérieure permettent une résistance à l'impact la plus élevée du secteur.
- La chimie et la transformation du Tri-Braze garantissent une dureté totale sur toute l'épaisseur de la tôle, alors que des tôles de moindre qualité ne sont traitées qu'en surface.
- Des performances longue durée et moins d'arrêts de production pour maintenance diminuent le total des frais de maintenance.
- La chimie du Tri-Braze confère une excellente soudabilité sur chantiers.
- Disponible dans des épaisseurs allant jusqu'à 254mm (10"), des largeurs allant jusqu'à 3048mm (120") et des longueurs allant jusqu'à 7315mm (288").

Tri-Braze™ Dura-Plus™

L'alliage résistant à l'abrasion nouvelle génération

Le Tri-Braze Dura-Plus constitue la nouvelle étape de l'évolution des alliages résistants à l'abrasion et aux impacts. Cette technologie brevetée allie dureté, résistance, aptitude au formage et soudabilité introuvables sur toute autre plaque d'usure.

Le Tri-Braze Dura-Plus est conçu pour des conditions d'usure extrêmes. C'est l'idéal pour les revêtements pour renforcement, les goulottes, les arêtes de coupe et les lames employés dans le secteur minier, l'exploitation de carrières, le terrassement, la fabrication et la manutention de matériaux.

Caractéristiques et avantages

- La dureté moyenne est supérieure à 470 BHN.
- La plus longue durée de vie dans le domaine acier industriel permet de réduire les arrêts de production pour diminuer les coûts de maintenance.
- La chimie du Tri-Braze Dura-Plus lui confère une excellente soudabilité sur chantier.
- Chimie équilibrée de l'alliage pour un rapport dureté/résistance optimum.
- La teneur en soufre extrêmement faible, la structure à grain fin et l'excellente propreté intérieure lui donnent la résistance à l'impact la plus élevée du secteur.
- La chimie et la transformation du Tri-Braze Dura-Plus garantissent une dureté totale sur toute l'épaisseur de la tôle, alors que des tôles de moindre qualité ne sont traitées qu'en surface.
- Disponible dans des épaisseurs allant jusqu'à 20mm (3/4"), des largeurs allant jusqu'à 3048mm (120") et des longueurs allant jusqu'à 5.880mm (240").

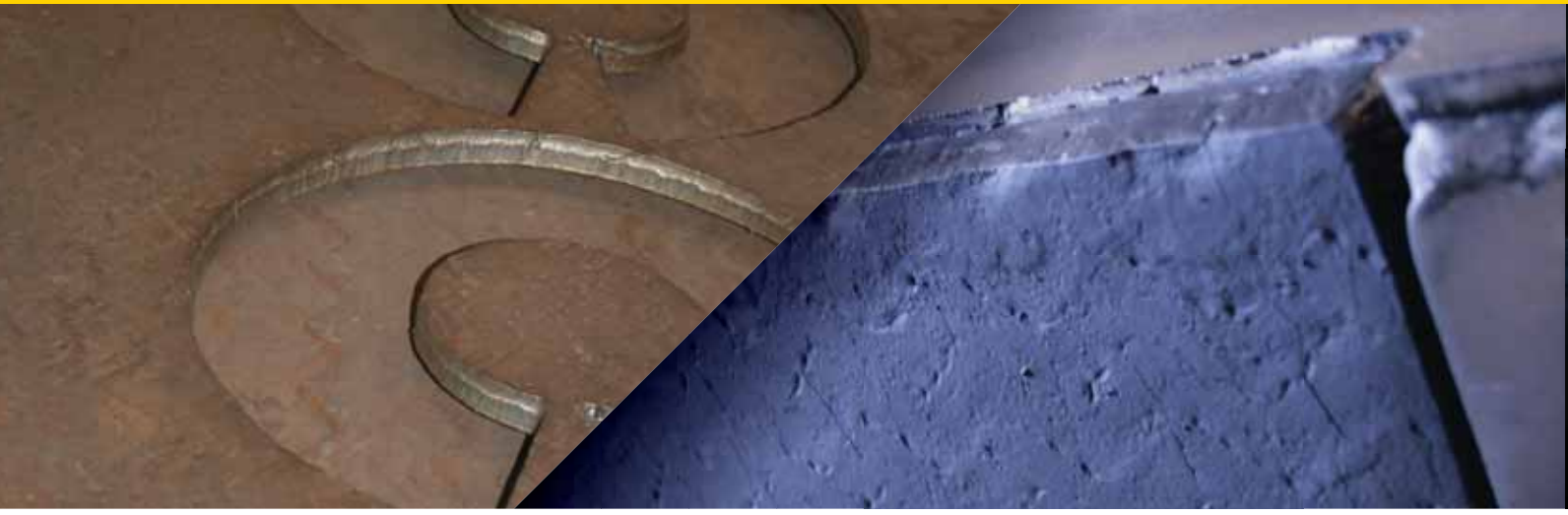

Super-C™

Plaques en carbure de chrome résistantes à l'abrasion

Le Super-C est une tôle de recouvrement en carbure de chrome résistante à l'usure à base acier doux pour la soudabilité. Le procédé de revêtement exclusif Kennametal Tricon™ permet d'obtenir une surface plus dure, plus solide et plus résistante à l'usure, faisant du Super-C un alliage supérieur aux autres alliages au carbure de chrome.

Caractéristiques et avantages

- La plaque de support en acier doux peut être facilement soudée, boulonnée ou goujonnée aux structures existantes.
- Elle peut se monter sur des substrats à base de nickel, d'inox et d'autres types d'acier.
- L'idéal pour les applications à forte abrasion et à impacts modérés.
- Concentration maximale en carbure et étirement tout au long du procédé breveté.
- Dureté constante et chimie maîtrisée.
- Excellente résistance aux chocs, à l'abrasion, à la corrosion et à la chaleur.
- Notre profil breveté en arête de poisson multiplie les voies de passage et limite l'usure prématurée de la tôle, quel que soit son sens de montage.

Prime Arc™

Consommables de soudage

Les consommables de soudage Prime Arc sont conçus pour offrir à nos clients la plus grande qualité en produits de renforts de surface, de rechargement et d'assemblage disponibles dans leur secteur.

Plus de 35 ans d'expérience dans le soudage et la fabrication nous permettent de mettre au point une gamme de produits unique permettant une durée de service prolongée tout en réduisant les arrêts de production onéreux.

Assemblage

Les électrodes et fils de soudage Prime Arc sont formulés pour souder dans les conditions de chantier les plus difficiles. Nous possédons une gamme complète d'électrodes et de fils conçue pour souder de l'acier haute résistance résistant à l'abrasion, de l'acier au manganèse et des métaux hétérogènes.

Rechargement

Les pièces remises à neuf surpassent souvent les spécifications des pièces d'origine en matière de durée d'utilisation. Les consommables de rechargement Prime Arc servent à réparer et à réusiner les pièces coûteuses usées.

Surfaçage dur

Quel que soit votre problème d'usure, il existe un fil Prime Arc conçu pour répondre à vos besoins. Nous disposons d'une gamme complète de consommables en carbure de chrome, carbure complexe, carbure de tungstène, manganèse, acier martensitique et acier à outils capables de s'attaquer à la roche dure, aux travaux de terrassement, aux travaux métal/métal et autres applications exigeantes.

Produits tubulaires

Nos baguettes de soudure pour surfaçage dur tubulaires exclusives, disponibles dans une grande variété de formules au carbure de chrome et au carbure de tungstène, vous apportent des vitesses de rechargement extrêmement élevées.

N° de commande	Réf. catalogue	Page(s)
1010778	CM42 K3560	37
1010827	CM41 K3560	37
1010862	RC2-01P K706	34
1010865	RC1-01P K706	34
1011565	QC100 BASE ASSEMBLY	59
1011961	C21R RETAINER	80
1012016	C123/U50 HAMMER PULLER	79
1012155	PLB17HF K3030C	85–86
1012161	PLB48.00 K3030C	83
1012162	PLB36.00 K3030C	83
1012163	PLB32.62R K3030C	83
1012173	PLB43 K3030C	84
1012183	PLB355L K3030C	87
1012184	PLB415R K3030C	87
1012188	PLB4912R K3030C	84
1012192	PLB17 K3030C	85–86
1012193	PLB361 K3030C	83
1012194	PLB421 K3030C	83
1012195	PLB305LHF K3030C	83
1012196	PLB44RHF K3030C	83
1012199	PLB118 K3030C	85–86
1012200	PLB3962 K3030C	83
1012201	PLB4562 K3030C	83
1012202	PLB15N K3030C	86
1012204	PLB225 K3030C	86
1012205	PLB4114L K3030C	84
1012206	PLB4114R K3030C	84
1012223	CM4 RETAINER	80
1012234	C87 - G	63
1012238	KB250 K3055	48
1012239	AR350ST	47
1012240	AR150 87 K3055	47
1012241	AR150 87ST TOOTH	47
1012242	KB250ST	48
1012243	KIT 1 AIR HAMMER	76
1012244	KIT 1HD AIR HAMMER	75
1012245	KAHP 1 AIR HAMMER PUNCH	76
1012246	KAHP 1HD AIRHAMMER PUNCH	75
1012247	KHP2 KMTL PUNCH	77
1012258	AR350T K3055	47
1012275	C87B	63
1012278	C10 BLOCK	64
1012280	C10H BLOCK	64
1012281	CMB4 BLOCK	65
1012282	AR35 BLOCK	61
1012283	QC110 B BLOCK BASE	60
1012284	QC110H HOLDER	60
1012285	C10AMC BLOCK	62
1012289	C10HD BLOCK	64
1012290	C87HDS - G	63
1012293	QC110 87 HOLDER	60
1012296	KBB250 BLOCK	61
1012297	C10RL BLOCK	62
1012298	C87RL - G	62
1012307	AR30C BLOCK	61
1012345	C10LG BLOCK	62
1012364	C10AM C10LG BASE	62
1012376	KSB100W K3030C	90
1012377	KSB150W K3030C	90
1012378	SS250WB2 K3560	84
1012379	SS250WB4 K3560	84
1013052	PLB1638L K3030C	85
1013053	PLB1638R K3030C	85
1013348	QC110HD BLOCK	59
1094015	CM61 K3055	38
1196895	PLB485L K3030C	83
1196900	PLB365R K3030C	83
1254281	PLB125 K3030C	85
1321008	CMB6	65
1512919	KSB50W K3030C	90
1588922	QC187HD	59
1611554	PLB4114LHF K3030C	84
1611555	PLB4114RHF K3030C	84
1611564	PLB15NHF K3030C	86
1611566	PLB225HF K3030C	86
1611568	PLB118HF K3030C	85–86
1753351	RC2-02 K706	34
1758083	RC3-01 K706	35
1758412	RC3-02P K706	35
1758414	RZ1-01P K706	26
1758415	RC4-01 K706	36
1758416	RC5-01 K706	36
1761401	RP BIT PULLER ASSEMBLY	79
1777806	CM6H RETAINER	80
1781714	RZ1-PT K3560	32
1782456	KHP3	77
1794976	KPF400 BLOCK	56
1795208	CM63 K706	39
1807045	KPF400 BASE ASSMBLY	56
1825565	RZ3-PT K706	32
1850981	KPF300AHP 1HD	75
1851015	KPF300AHP1	76
1851016	KPF300HP	77
1858587	SLB01 - G	63
1870578	QC110HDG	59
1873505	KPF301 BASE	55
1876905	CM65 K706	40
1877503	CM64 K3560MH	39
1886760	C3RB BLOCK	64
1889501	KPF XTRACTOR	78
1898353	CMB6-L	65
1920103	CM66 K3560MH	40
1968708	KPF-INSTL BIT	77
1971419	KPF201 BLOCK	56
1984420	PLB3438 K3030C	83
1984421	PLB4288 K3030C	83
2037958	3044 EDGE CUTTER	93
2047904	RZ2-01P K706	27
2248722	3044 KICKER PLATE ASSEMBLY	94
2255442	RZ1-01PSW K706	26
2273341	KPF301-302 SLEEVE REMOVAL ASSM	81
2396953	SPLB31R K3030C	83
2397023	SPLB31L K3030C	83
2420449	KPF201 SLEEVE PULLER ASSEMBLY	81
2426330	KME7100500	105
2426331	KMB1105472	105
2426332	KMD3120562	106
2426343	KMB2120500	103–105
2426344	KMD5140625	104–105
2426346	KMD4160625	103–104
2426347	KMD4160625M	103, 106
2426348	KMD5160625	103–104, 106
2426349	KMD5160625M	103
2426350	KMD4180625	105–106
2426351	KMD5200625	103
2426352	KMD5200625M	103
2426363	KMD4140562	105
2426364	KMD4140625	103–106
2426365	KMD4140625M	103, 105–106
2426366	TBCR1251	98–106
2426367	TBCR3570	98–99, 101–103, 105–106
2426368	TBCR429	100, 105
2426369	TBCR4595	101, 106
2426370	TBFT694	100, 105
2426371	TBIN2760	98, 100, 102–105
2426372	TNCR1250	98–106
2426373	TNCR1968	100, 105
2426374	TNFT887	100, 105
2426375	TNIN1286	98, 100, 102–105
2426376	TNIN1319	101, 106
2427191	KPF300CH REMOVAL TOOL	76
2431848	3048 KICKER PLATE ASSEMBLY	94
2432317	3048 EDGE CUTTER	93
2433072	3046 EDGE CUTTER	93
2435362	3046 KICKER PLATE ASSEMBLY	94
2438073	KMD4180625M	105–106
2451454	KPF301 FLEX DRILL ASSEMBLY	81
2458377	KPF300 SLV PULLER SHELL ASSM	79
2458379	KPF301 HYD EXTRACTOR WASHER	79
2462675	201-301HYDRAULIC SLEEVE REMOVA	79
2485456	KPF301 HYDRAULIC PULLER ROD	79
2488006	KPF301 HYD.PULLER ROD & SLEEVE	79
2493215	TBCR3623	101
2497314	KPF303-87 SLEEVE	54
2499665	KMD3120562M	106
2508113	CB10 BLOCK	58
2539456	KB105B	100
2539462	KPB1105472	100
2539463	KPB2120500	98, 100, 102
2539464	KPD3120562	101
2539465	KPD4140625	98–99, 101–102
2539466	KPD4140625M	98–99, 101–102
2539467	KPD4140562	100
2539468	KPD4160625	98, 101–102
2539469	KPD4160625M	98, 101–102
2539470	KPD5160625	98–99, 102
2539471	KPD5160625M	98, 102
2539473	KPD5180625	99, 102
2539474	KPD5180625M	99, 102
2539475	TN2056312SLN	98–102
2608925	KPD3120562M	101
2608930	KPD5140625	99–100
2618968	K1SB-145 K3030C	89
2618970	K1SB-100 K3030C	88–89
2618971	K1SB-248 K3030C	88–89
2619024	K1SB-248L K3030C	88–89
2619025	K1SB-248R K3030C	88–89
2619026	K1SB-145R K3030C	89
2619030	K1SB-145L K3030C	89
2619032	K1SB-197R K3030C	88–89
2957565	PLB1555 K3030C	87
2992199	CB10 PLASTIC CAP	58
2992200	CB10 RETAINING SCREW	58
3043394	U70 PAD COATED PULLER	78
3077041	PLB1699 K3030C	87
3085973	RZ5-01 K706	31
3087915	KPF200 R BUSHING	56
3098678	RZ3-01P K706	28
3098679	RZ3-01 K706	28
3121183	RZ4-01 K706	29
3121185	RZ4-02P K706	29
3330660	KB140B	98–102
3332199	KB180B	99, 102
3332200	KB160B	98–99, 101–102
3332201	KB120B	98, 100–102
3362297	RZ5-02 K706	31
3392792	KBP140	98
3395860	KPF301 LGP WEDGE PULLER	78
3395861	KPF301 SHP WEDGE PULLER	78
3479742	CB10HD PLASTIC CAP	57
3479793	CB10HD RETAINING SCREW	57
3484075	CB10HD BLOCK	57
3545505	KPF303R	54
3581370	RZ4-03P K706	30
3581371	RZ4-03 K706	30
3659312	RZ3-02 K706	28
3734969	RZ3-02P K706	29
3779730	RZ1-02 K706	26
3781368	CB10HD SEAL	57
3788408	RZ2-03P K706	27
3792222	RZ2-02P K706	27
3838604	CB10HD-87 BLOCK	57
3843791	KPF303RX	54
3853304	RZ4-04	30
3888955	SZ1-01 K3560	44
3898540	SZ3-01 K706	44
3898542	SZ2-01 K706	44
3968163	RX4-01 K706	25
4003271	RX3-01 K706	25
4046816	RX2-01 K706	24
4063850	SZ4-01 K706	45
4071237	RX1-01 K706	24
4071251	SZ6-01T K706	45
4071252	SZ5-01T K706	45
4074732	K2SB198RL K3030C	89
4074755	K2SB248R K3030C	89
4074762	K2SB248L K3030C	89
4074766	K2SB248 K3030C	89
4074768	K2SB145RL K3030C	89
4074771	K2SB100 K3030C	89
4074786	RX5-01 K706	25
4080539	CM51	38
4131928	KB105BUL	100
4131929	KB120BUL	98, 100–102
4131931	KB140BUL	98–102
4131986	KBP140UL	98
4131988	KB160BUL	98–99, 101–102
4131990	KB180BUL	99, 102
4141522	DISCHARGEBELTB400S	115
4141543	DISCHARGEBELTB400L	115
4141544	DISCHARGEBELTB500	115
4141545	LOADINGBELTB600S	115
4141547	DISCHARGEBELTB600	115
4141548	LOADINGBELTB600L	115
4141549	LOADINGBELTB650S	115
4141550	LOADINGBELTB800S	115
4141551	DISCHARGEBELTB800	115
4141552	LOADINGBELTB650L	115
4141564	LOADINGBELTB1000	115
4141565	DISCHARGEBELTB1000S	115
4141566	DISCHARGEBELTB1000L	115
4141567	LOADINGBELTB1100	115
4141568	DISCHARGEBELTB1100	115
4141786	POWERBELT6-3VX560/1422LA	117
4141823	POWERBELT3-5V1250-3175LA	117
4141827	POWERBELT4-5V1250/3175LA	117
4141828	POWERBELT3-5V1022/2596LA	117
4141829	POWERBELT4-5V1083/2750LA	117
4141832	POWERBELT5-5V1134/2880LA	117
4141864	POWERBELT5-5V1600/4064LA	117
4141865	POWERBELT5-5V1650/4190LA	117
4141866	POWERBELT4-5V1720/4368LA	117
4141867	POWERBELT4-5V1800/4572LA	117
4141868	POWERBELT4-5V1998/5074LA	117
4141870	POWERBELT5-5V2120/5385LA	117
4141872	POWERBELT5-5V1338/3398LA	118
4141913	POWERBELT5-5V2244/5700LA	118
4141914	POWERBELT6-5V2244/5700LA	118
4141915	POWERBELT4-5V1170/2972LA	118
4141916	POWERBELT4-5V1097/2786LA	118
4141936	ECO PULLER	79
4147160	LOADINGBELTB800L	115
4155357	KM-IC600G	113
4155358	KM-IC600-G	113
4155537	KM-IC600FR	113
4156002	KM-IC800G	113
4156024	KM-IC800FR	113
4156035	KM-IC800-G	113
4156036	KM-IC800-FR	113
4156039	KM-IC1000G	113
4156041	KM-IC1000FR-D	113
4156072	KM-IC1000FR-L	113
4156094	KM-IC1100G	113
4156095	KM-IC1100FR-D	113
4156098	KM-IC1100FR-L	113
4156145	KM-ICGUIDEROLL	113
4161122	RZ1-PT7 K706	32
4177689	RX3-02 K706	24
5031028	CMB5 BLOCK	65
5124922	RZ34 K706	33
5325054	Track Chain B1-20 complete PP	109
5325055	Track Chain B1-24 complete PP	109
5328732	KPR302 BASE	55
5328733	KPL302 BASE	55
5362631	Track Chain B3-23 complete PP	109
5362632	Trackpad B1-20 PP Set	108
5362633	Trackpad B3-23 PP Set	108
5374435	Trackpad B1-24 PP Set	108
5374436	Trackpad B4-24 PP Set	108
5378696	Trackpad B1-20 ST Set	108
5378771	Trackpad B1-24 ST Set	108
5378772	Trackpad B3-23 ST Set	108
5378773	Trackpad B4-24 ST Set	108
5378774	Trackpad B4-25 ST Set	108
5378775	Trackpad B5-26 ST Set	108
5387620	RZ34P K706	33
5389969	Track Chain B1-20	108
5390090	Track Chain B1-24	108
5390091	Track Chain B3-23	108
5390092	Track Chain B4-24	108
5390093	Track Chain B4-25	108
5390094	Track Chain B5-26	108
5513388	Track Chain B1-20 complete ST	109
5513389	Track Chain B1-24 complete ST	109
5513510	Track Chain B3-23 complete ST	109
5513511	Track Chain B4-24 complete ST	109
5513512	Track Chain B4-25 complete ST	109
5513513	Track Chain B5-26 complete ST	109
5528282	Trackpad B4-25 PP Set	108
5528283	Trackpad B5-26 PP Set	108

Réf. catalogue	Page(s)
201-301HYDRAULIC SLEEVE REMOVA	79
3044 EDGE CUTTER	93
3044 KICKER PLATE ASSEMBLY	94
3046 EDGE CUTTER	93
3046 KICKER PLATE ASSEMBLY	94
3048 EDGE CUTTER	93
3048 KICKER PLATE ASSEMBLY	94
AR150 87 K3055	47
AR150 87ST TOOTH	47
AR30C BLOCK	61
AR35 BLOCK	61
AR350ST	47
AR350T K3055	47
C10 BLOCK	64
C10AM C10LG BASE	62
C10AMC BLOCK	62
C10H BLOCK	64
C10HD BLOCK	64
C10LG BLOCK	62
C10RL BLOCK	62
C123/U50 HAMMER PULLER	79
C21R RETAINER	80
C3RB BLOCK	64
C87 - G	63
C87B	63
C87HDS - G	63
C87RL - G	62
CB10 BLOCK	58
CB10 PLASTIC CAP	58
CB10 RETAINING SCREW	58
CB10HD BLOCK	57
CB10HD PLASTIC CAP	57
CB10HD RETAINING SCREW	57
CB10HD SEAL	57
CB10HD-87 BLOCK	57
CM4 RETAINER	80
CM41 K3560	37
CM42 K3560	37
CM51	38
CM61 K3055	38
CM63 K706	39
CM64 K3560MH	39
CM65 K706	40
CM66 K3560MH	40
CM6H RETAINER	80
CMB4 BLOCK	65
CMB5 BLOCK	65
CMB6	65
CMB6-L	65
DISCHARGEBELTB1000L	115
DISCHARGEBELTB1000S	115
DISCHARGEBELTB1100	115
DISCHARGEBELTB400L	115
DISCHARGEBELTB400S	115
DISCHARGEBELTB500	115
DISCHARGEBELTB600	115
DISCHARGEBELTB800	115
ECO PULLER	79
K1SB-100 K3030C	88–89
K1SB-145 K3030C	89
K1SB-145L K3030C	89
K1SB-145R K3030C	89
K1SB-197R K3030C	88–89
K1SB-248 K3030C	88–89
K1SB-248L K3030C	88–89
K1SB-248R K3030C	88–89
K2SB100 K3030C	89
K2SB145RL K3030C	89
K2SB198RL K3030C	89
K2SB248 K3030C	89
K2SB248L K3030C	89
K2SB248R K3030C	89
KAHP 1 AIR HAMMER PUNCH	76
KAHP 1HD AIRHAMMER PUNCH	75
KB105B	100
KB105BUL	100
KB120B	98, 100–102
KB120BUL	98, 100–102
KB140B	98–102
KB140BUL	98–102
KB160B	98–99, 101–102
KB160BUL	98–99, 101–102
KB180B	99, 102
KB180BUL	99, 102
KB250 K3055	48
KB250ST	48
KBB250 BLOCK	61
KBP140	98
KBP140UL	98
KHP2 KMTL PUNCH	77
KHP3	77
KIT 1 AIR HAMMER	76
KIT 1HD AIR HAMMER	75
KM-IC1000FR-D	113
KM-IC1000FR-L	113
KM-IC1000G	113
KM-IC1100FR-D	113
KM-IC1100FR-L	113
KM-IC1100G	113
KM-IC600-G	113
KM-IC600FR	113
KM-IC600G	113
KM-IC800-FR	113
KM-IC800-G	113
KM-IC800FR	113
KM-IC800G	113
KM-ICGUIDEROLL	113
KMB1105472	105
KMB2120500	103–105
KMB2140500	104
KMD3120562	106
KMD3120562M	106
KMD4140562	105
KMD4140625	103–106
KMD4140625M	103, 105–106
KMD4160625	103–104
KMD4160625M	103, 106
KMD4180625	105–106
KMD4180625M	105–106
KMD5140625	104–105
KMD5160625	103–104, 106
KMD5160625M	103
KMD5200625	103
KMD5200625M	103
KME7100500	105
KPB1105472	100
KPB2120500	98, 100, 102
KPB2140625	98
KPD3120562	101
KPD3120562M	101
KPD3140562	101
KPD3140562M	101
KPD4140562	100
KPD4140625	98–99, 101–102
KPD4140625M	98–99, 101–102
KPD4160625	98, 101–102
KPD4160625M	98, 101–102
KPD5140625	99–100
KPD5160625	98–99, 102
KPD5160625M	98, 102
KPD5180625	99, 102
KPD5180625M	99, 102
KPF XTRACTOR	78
KPF-INSTL BIT	77
KPF200 R BUSHING	56
KPF201 BLOCK	56
KPF201 SLEEVE PULLER ASSEMBLY	81
KPF300 SLV PULLER SHELL ASSM	79
KPF300AHP 1HD	75
KPF300AHP1	76
KPF300CH REMOVAL TOOL	76
KPF300HP	77
KPF301 BASE	55
KPF301 FLEX DRILL ASSEMBLY	81
KPF301 HYD EXTRACTOR WASHER	79
KPF301 HYD.PULLER ROD & SLEEVE	79
KPF301 HYDRAULIC PULLER ROD	79
KPF301 LGP WEDGE PULLER	78
KPF301 SHP WEDGE PULLER	78
KPF301-302 SLEEVE REMOVAL ASSM	81
KPF303-87 SLEEVE	54
KPF303R	54
KPF303RX	54
KPF400 BASE ASSMBLY	56
KPF400 BLOCK	56
KPL302 BASE	55
KPR302 BASE	55
KSB100W K3030C	90
KSB150W K3030C	90
KSB50W K3030C	90
LOADINGBELTB1000	115
LOADINGBELTB1100	115
LOADINGBELTB600L	115
LOADINGBELTB600S	115
LOADINGBELTB650L	115
LOADINGBELTB650S	115
LOADINGBELTB800L	115
LOADINGBELTB800S	115
PLB118 K3030C	85–86
PLB118HF K3030C	85–86
PLB125 K3030C	85
PLB1555 K3030C	87
PLB15N K3030C	86
PLB15NHF K3030C	86
PLB1638L K3030C	85
PLB1638R K3030C	85
PLB1699 K3030C	87
PLB17 K3030C	85–86
PLB17HF K3030C	85–86
PLB225 K3030C	86
PLB225HF K3030C	86
PLB305LHF K3030C	83
PLB32.62R K3030C	83
PLB3438 K3030C	83
PLB355L K3030C	87
PLB36.00 K3030C	83
PLB361 K3030C	83
PLB365R K3030C	83
PLB3962 K3030C	83
PLB4114L K3030C	84
PLB4114LHF K3030C	84
PLB4114R K3030C	84
PLB4114RHF K3030C	84
PLB415R K3030C	87
PLB421 K3030C	83
PLB4288 K3030C	83
PLB43 K3030C	84
PLB44RHF K3030C	83
PLB4562 K3030C	83
PLB48.00 K3030C	83
PLB485L K3030C	83
PLB4912R K3030C	84
POWERBELT3-5V1022/2596LA	117
POWERBELT3-5V1250-3175LA	117
POWERBELT4-5V1083/2750LA	117
POWERBELT4-5V1097/2786LA	118
POWERBELT4-5V1170/2972LA	118
POWERBELT4-5V1250/3175LA	117
POWERBELT4-5V1720/4368LA	117
POWERBELT4-5V1800/4572LA	117
POWERBELT4-5V1998/5074LA	117
POWERBELT5-5V1134/2880LA	117
POWERBELT5-5V1338/3398LA	118
POWERBELT5-5V1600/4064LA	117
POWERBELT5-5V1650/4190LA	117
POWERBELT5-5V2120/5385LA	117
POWERBELT5-5V2244/5700LA	118
POWERBELT6-3VX560/1422LA	117
POWERBELT6-5V2244/5700LA	118
QC100 BASE ASSEMBLY	59
QC110 87 HOLDER	60
QC110 B BLOCK BASE	60
QC110H HOLDER	60
QC110HD BLOCK	59
QC110HDG	59
QC187HD	59
RC1-01P K706	34
RC2-01P K706	34
RC2-02 K706	34
RC3-01 K706	35
RC3-02P K706	35
RC4-01 K706	36
RC5-01 K706	36
RP BIT PULLER ASSEMBLY	79
RX1-01 K706	24
RX2-01 K706	24
RX3-01 K706	25
RX3-02 K706	24
RX4-01 K706	25
RX5-01 K706	25
RZ1-01P K706	26
RZ1-01PSW K706	26
RZ1-02 K706	26
RZ1-PT K3560	32
RZ1-PT7 K706	32
RZ2-01P K706	27
RZ2-02P K706	27
RZ2-03P K706	27
RZ3-01 K706	28
RZ3-01P K706	28
RZ3-02 K706	28
RZ3-02P K706	29
RZ3-PT K706	32
RZ34 K706	33
RZ34P K706	33
RZ4-01 K706	29
RZ4-02P K706	29
RZ4-03 K706	30
RZ4-03P K706	30
RZ4-04	30
RZ5-01 K706	31
RZ5-02 K706	31
SLB01 - G	63
SPLB31L K3030C	83
SPLB31R K3030C	83
SS250WB2 K3560	84
SS250WB4 K3560	84
SZ1-01 K3560	44
SZ2-01 K706	44
SZ3-01 K706	44
SZ4-01 K706	45
SZ5-01T K706	45
SZ6-01T K706	45
TBCR1251	98–106
TBCR3570	98–99, 101–103, 105–106
TBCR3623	101
TBCR429	100, 105
TBCR4595	101, 106
TBFT694	100, 105
TBIN2760	98, 100, 102–105
TN2056312SLN	98–102
TNCR1250	98–106
TNCR1968	100, 105
TNFT887	100, 105
TNIN1286	98, 100, 102–105
TNIN1319	101, 106
Track Chain B1-20	108
Track Chain B1-20 complete PP	109
Track Chain B1-20 complete ST	109
Track Chain B1-24	108
Track Chain B1-24 complete PP	109
Track Chain B1-24 complete ST	109
Track Chain B3-23	108
Track Chain B3-23 complete PP	109
Track Chain B3-23 complete ST	109
Track Chain B4-24	108
Track Chain B4-24 complete ST	109
Track Chain B4-25	108
Track Chain B4-25 complete ST	109
Track Chain B5-26	108
Track Chain B5-26 complete ST	109
Trackpad B1-20 PP Set	108
Trackpad B1-20 ST Set	108
Trackpad B1-24 PP Set	108
Trackpad B1-24 ST Set	108
Trackpad B3-23 PP Set	108
Trackpad B3-23 ST Set	108
Trackpad B4-24 PP Set	108
Trackpad B4-24 ST Set	108
Trackpad B4-25 PP Set	108
Trackpad B4-25 ST Set	108
Trackpad B5-26 PP Set	108
Trackpad B5-26 ST Set	108
U70 PAD COATED PULLER	78

Kennametal, stylisé K, KenCast, RoadRazor, RoadRazor II, RoadRazor ECO et SOLID sont des marques de Kennametal, Inc. et sont citées ici en tant que telles. L'absence d'un nom de produit, de service ou de logo dans la présente liste ne saurait constituer un abandon de recours en marque déposée ou autres droits de propriété intellectuelle de la part de Kennametal.

Bitelli™ est une marque de Caterpillar Inc. ; Caterpillar® est une marque déposée de Caterpillar Inc. ; CMI™ est une marque de Terex Corporation ; CUSHOTRAC™ est une marque de Superior Tire and Rubber Corporation ; Dynapac™ est une marque de Dynapac International ; Ingersoll-Rand™ est une marque d'Ingersoll-Rand Company Corporation ; iPad™ est une marque d'Apple Inc., déposée aux Etats-Unis et dans d'autres pays ; iTunes® est une marque d'Apple Inc., déposée aux Etats-Unis et dans d'autres pays ; Roadtec™ est une marque d'Astec Industries, Inc.; Terex® est une marque déposée de Terex Corporation.; Wirtgen™ est une marque de Wirtgen GmbH.

©Copyright 2015 de Kennametal Inc., Latrobe, PA 15650. Tous droits réservés.

KENNAMETAL®

Argentine
Tél. : 54.11.4719.0700
Fax : 54.11.4719.6116

Australie/Nouvelle-Zélande
Tél. : 61.7.3801.5844
Fax : 61.7.3801.5826
k-sydn.service@kennametal.com

Brésil/Amérique Latine
Tél. : 55.19.3936.9200
Fax : 55.19.3936.9201
bra.marketing@kennametal.com

Chili
Tél. : 56.2.2641177
Fax : 001.888.442.4964

Chine
Tél. : 86.400.650.1388
Fax : 86.10.8561.5263
k-cn-earthwork.service@kennametal.com

Allemagne/Espace européen desservi
Tél. : 49.6172.737.498
Fax : 49.6172.737.42.453
mcs-ag.service@kennametal.com

Inde
Tél. : 91.80.4328.1444
Tél. : 91.80.2219.8444
Fax: 91.80.2839.1300
bangalore.information@kennametal.com

Japon
Tél. : 81.3.3820.2855
Fax : 81.3.3820.2800
k-jp.service@kennametal.com

Corée
Tél. : 82.2.2109.6100
Fax : 82.2.2109.6981

Malaisie
Tél. : 6.03.5569.9080
Fax : 6.03.5569.0080

Pologne/Slovaquie/Pays baltes
Tél. : 48.61.665.6520
Fax : 48.61.665.6521
zory.orders@kennametal.com

Afrique du Sud/Afrique sub-saharienne
Tél. : 27.11397.3540
Fax : 27.11397.3222

Singapour/Vietnam/
Philippines/Indonésie
Tél. : 65.6265.9222
Fax : 65.6861.0922
k-sg.sales@kennametal.com

Thaïlande
Tél. : 66.2642.3455
Fax : 66.2641.2736-8

États-Unis/Canada/Mexique
Tél. : 800.458.3608
Fax : 800.521.3319
mcs-na.service@kennametal.com

SIÈGE GROUPE ET MONDE
Kennametal Inc.
1600 Technology Way
Latrobe, PA 15650
USA
Tél. : 800.446.7738 (Etats-Unis et Canada)
E-mail : ftmill.service@kennametal.com

SIEGE EUROPEEN
Kennametal Europe GmbH
Rheingoldstrasse 50
CH 8212 Neuhausen am Rheinfall
Switzerland
Tél. : 41.52.6750.100
E-mail : neuhausen.info@kennametal.com

SIEGE ASIE-PACIFIQUE
Kennametal Singapore Pte. Ltd.
3A International Business Park
Unit #01-02/03/05, ICON@IBP
Singapore 609935
Tél. : 65.6265.9222
E-mail : k-sg.sales@kennametal.com

SIEGE INDE
Kennametal India Limited
8/9th Mile, Tumkur Road
Bangalore - 560 073
Tél. : 91.80.4328.1444
E-mail : bangalore.information@kennametal.com

Kennametal Inc.
1600 Technology Way
Latrobe, PA 15650
USA

www.kennametal.com

©2015 Kennametal Inc. I Tous droits réservés. I B-15-04383FR