マルチパーパス グラップル

ミニ油圧ショベル



機種	適合機械
G206	305、306
G208	307.5、308CR、308CR VAB、309CR、309CR VAB、310

現行の車両が記載されています。ご利用いただける車両モデルとアタッチメントは地域により異なります。
正確な適合機種と在庫状況については、最寄りのCat®ディーラにお問い合わせください。

CAT®

Cat® G206およびG208マルチパーパスグラップルは、Catチルトローテータシステム（Tilt Rotate System、TRS）との組み合わせにより、最大限の操作性を実現できるよう設計されています。一体型ブラケットはオフセット量を最小限に抑え、最適な性能を実現します。マルチパーパスグラップルは、コンクリート管、樹木・枝葉、造園資材など、形状が不規則な資材を扱う作業に優れた性能を発揮します。

特長



グラップルは切離し時に直立状態を維持
安定した直立状態を維持するため、TRS下部クイックカプラへの接続・取り外しを素早く安全に行えます。



ロードホールディングバルブおよびシリンダマウント式アキュムレータ
グラップルの閉止圧力を維持し、油漏れを防止します。固定式アキュムレータにより油漏れの発生リスクを低減し、油圧応答性を向上させます。



一体型ジャンパー配管
一体型ジャンパー配管は短く設計されており、損傷や泥、異物の付着・侵入リスクを低減します。



リップシール
統合ピン接続部リップシールにより、グリースが保持され土砂が入りません。



一体型ブラケット設計
油圧TRSアタッチメント用に設計された統合ブラケットにより、負荷力が常に均等に分散され、円滑な作動が実現します。



ダブルコネクティングロッド
シリンダの両側で最適な開閉力を発揮します。



ダブル機械式ストッパ
閉じすぎが防止され、最適な機能性を確保します。



標準で2年保証
高品質のCATグラップルを安心してご購入いただけます。

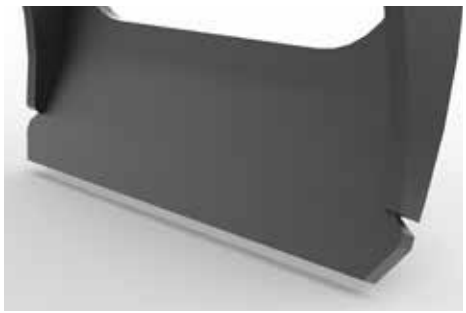

優れた耐摩耗性を備えたエッジ
グラップルアームにはAR450、エッジにはAR500/HB500規格の高硬度材を採用し、過酷な作業環境においても優れた強度と長寿命を実現します。

寸法

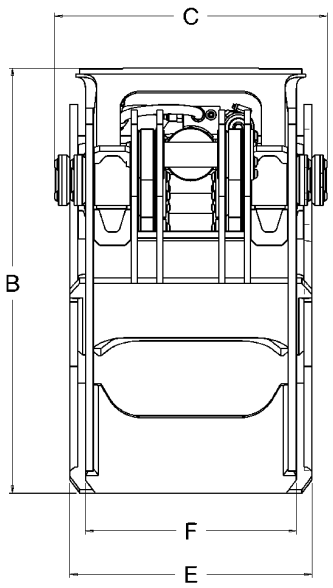

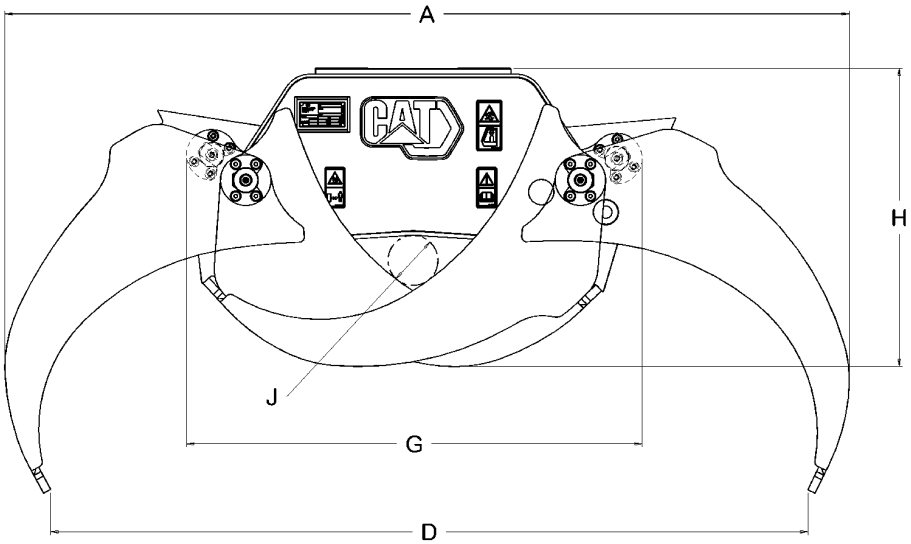

機種	G206	G208
A 全幅（開状態）	1,445 mm | 57 in	1,673 mm | 66 in
B 全高（開状態）	740 mm | 29 in	842 mm | 33 in
C 全奥行	465 mm | 18 in	540 mm | 21 in
D 最大グラップル開口幅	1,290 mm | 51 in	1,500 mm | 59 in
E アーム外幅	405 mm | 16 in	480 mm | 19 in
F アーム内幅	351 mm | 14 in	418 mm | 17 in
G 全幅（閉状態）	784 mm | 31 in	903 mm | 36 in
H 全高（閉状態）	513 mm | 20 in	591 mm | 23 in
J 最小把持直径	78 mm | 3 in	100 mm | 4 in
質量	178 kg | 392 lb	286 kg | 631 lb
最大把持力	14.5 kN | 3,260 lbf	18.4 kN | 4,136 lbf
最大取扱い能力*	3,000 kg | 6,614 lb	4,800 kg | 10,582 lb
機械クラス	5〜6 Ton	7〜10 Ton
インターフェイス形式	S40、ピンオン	S45、S50、ピンオン

*機械の能力によって異なります。

一体型ツールブラケット

TRS用ワークツールブラケットは、チルトローテータとの組み合わせに最適化された専用設計です。対称式に設計されており、他の製品で使用されている油圧ブレーカ用ブラケットとは異なり、高さを抑えたデザインです。TRS用ワークツールブラケットは、中型（TRS6）および大型（TRS8）向けにSタイプとピンオンタイプの両方をご用意しています。

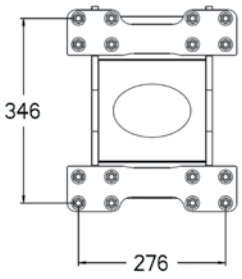

TRS6用ツールブラケット

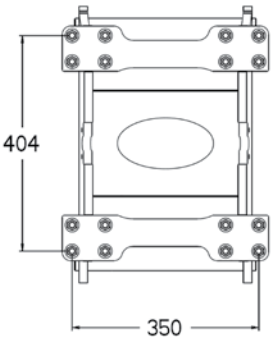

TRS8用ツールブラケット

TRS用ツールブラケット

機種	外側の穴の間隔 mm × mm（in × in）	TRS6（中型）	TRS8（大型）
G206	276 × 346 (10.9 × 13.6)	●	
G208	350 × 404 (13.8 × 15.9)		●

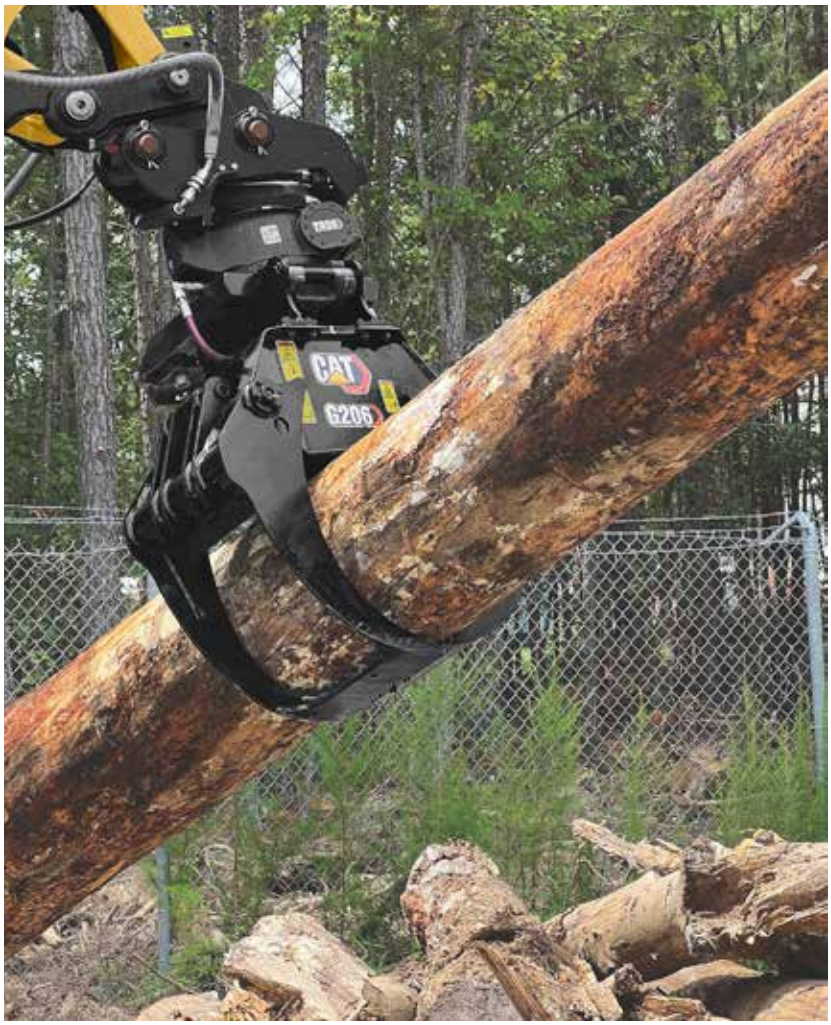

CAT製品、ディーラサービス、および産業ソリューションに関する詳細情報については、Webサイト（www.cat.com）をご覧ください。

AJHQ8423（12-2023）
（Global）

©2023 Caterpillar. All Rights Reserved.

記述の内容と仕様は、予告なしに変更されることがあります。写真の機械はオプション装備品を含む場合があります。利用可能なオプションについては、Catディーラにお問い合わせください。

CAT、CATERPILLAR、LET'S DO THE WORK、それらの各ロゴ、"Caterpillar Corporate Yellow"、"Power Edge"およびCAT "Modern Hex"のトレードドレスは、ここに記載されている企業および製品と同様に、Caterpillar社の商標であり、許可なく使用することはできません。

www.cat.com　www.caterpillar.com