

777

Camión de Obras

Especificaciones técnicas

La configuración y las características pueden variar según la región. Consulte a su distribuidor Cat® para conocer la disponibilidad en su zona.

Índice

Especificaciones 2

Motor: Tier 4 final/Stage V 2
Motor: equivalente a Tier 2 2
Transmisión 2
Mandos finales 2
Frenos 2
Dispositivos de levantamiento de cajas 2
Capacidad – Piso de doble declive – 100 % de factor de llenado 3
Capacidad – Caja X – 100 % de factor de llenado 3
Capacidad – Cajas de carbón – 100 % de factor de llenado 3
Distribuciones del peso aproximadas 3
Sonido: Tier 4 final/Stage V/equivalente a Tier 2 3
Sistema de aire acondicionado 3
Suspensión 3
Dirección 3
Estructura de Protección en Caso de Vuelcos / Estructura de Protección contra la Caída de Objetos (ROPS/FOPS) 3
Neumáticos 3
Capacidades de llenado de servicio 3
Cálculo de peso/carga útil: Tier 4 final/Stage V 4
Cálculo de peso/carga útil: equivalente a Tier 2 6
Política de gestión de carga útil para una vida útil óptima de la máquina 10/10/20 8
Dimensiones 9
Rendimiento de retardo: Tier 4 final/Stage V 10
Rendimiento de retardo: equivalente a Tier 2 13
Rendimiento en pendientes/velocidad/fuerza máxima de tracción: Tier 4 final/Stage V 16
Rendimiento en pendientes/velocidad/fuerza máxima de tracción: equivalente a Tier 2 17

Equipo optativo y estándar 18
Declaración ambiental del 777 20

Especificaciones del Camión de Obras 777

Motor: Tier 4 final/Stage V

Modelo de motor	Cat® C32B	
Velocidad nominal	1.800 rpm	
Potencia bruta: SAE J1995:2014	765 kW	1.025 hp
Potencia neta: SAE J1349:2011, ISO 9249:2007	683 kW	916 hp
Potencia del motor: ISO 14396:2002	752 kW	1.008 hp
Velocidad de par neto a 1.200 rpm	5.101 N·m	3.762 lb-pie
Reserva de par neta	36 %	
Cilindros	12	
Calibre	145 mm	5,7"
Carrera	162 mm	6,4"
Cilindrada	32,1 L	1.959 pulg³

- La potencia neta disponible en el volante cuando el motor está equipado con ventilador, filtro de aire, postratamiento y alternador, y una velocidad del motor de 1.800 rpm.
- Las clasificaciones de potencia se aplican a 1.800 rpm cuando se prueban según las condiciones indicadas para la norma especificada.
- Clasificaciones basadas en las condiciones de aire estándar según la norma SAE J1995 a 25°C (77°F) y 100 kPa (29,61 Hg) de presión barométrica. La potencia está basada en el combustible que tiene una gravedad API de 35 a 16 °C (60 °F) y un LHV de 42.780 kJ/kg (18.390 BTU/lb) cuando se utiliza el motor a 30 °C (86 °F).
- No se requiere reducción de potencia del motor hasta 2.286 m (7.500')
- Cumple con las normas de emisiones Tier 4 final de la EPA de EE.UU. y Stage V de la UE.

Motor: Tier 2 equivalente

Modelo de motor	Cat C32B	
Velocidad nominal	1.800 rpm	
Potencia bruta: SAE J1995:2014	765 kW	1.025 hp
Potencia neta: SAE J1349:2011, ISO 9249:2007, 80/1269/EEC	704 kW	945 hp
Potencia del motor: ISO 14396:2002	755 kW	1.012 hp
Velocidad de par neto a 1.200 rpm	5.114 N·m	3.772 lbf-pie
Reserva de par neta	36 %	
Cilindros	12	
Calibre	145 mm	5,7"
Carrera	162 mm	6,4"
Cilindrada	32,1 L	1.959 pulg³

- Potencia neta disponible en el volante cuando el motor está equipado con ventilador, filtro de aire, silenciador y alternador con una velocidad del motor a 1.800 rpm.
- Las clasificaciones de potencia se aplican a 1.800 rpm cuando se prueban según las condiciones indicadas para la norma especificada.
- Clasificaciones basadas en las condiciones de aire estándar según la norma SAE J1995 a 25°C (77°F) y 100 kPa (29,61 Hg) de presión barométrica. La potencia está basada en el combustible que tiene una gravedad API de 35 a 16 °C (60 °F) y un LHV de 42.780 kJ/kg (18.390 BTU/lb) cuando se utiliza el motor a 30 °C (86 °F).
- No se requiere reducción de potencia del motor hasta 4.572 m (15.000').
- Configuración no certificada equivalente a Tier 2 de la EPA de EE.UU.

Transmisión

Avance 1	10,9 km/h	6,8 mph
Avance 2	14,8 km/h	9,2 mph
Avance 3	20,1 km/h	12,5 mph
Avance 4	27,1 km/h	16,9 mph
Avance 5	36,8 km/h	22,9 mph
Avance 6	49,4 km/h	30,7 mph
Avance 7	67,1 km/h	41,7 mph
Retroceso	12,0 km/h	7,5 mph

- Velocidades máximas de desplazamiento con neumáticos 27.00R49 (E4) estándar.

Mandos finales

Relación diferencial	2,736:1
Relación planetaria	7,0:1
Relación de reducción total	19,1576:1

Frenos

Superficie de freno – delantera	40.846 cm²	6.331 pulg²
Superficie de freno – trasera	102.116 cm²	15.828 pulg²
Normas de los frenos	ISO 3450:2011	

Dispositivos de levantamiento de cajas

Flujo de la bomba: velocidad alta en vacío	458 L/min	120,9 gal EE.UU./min
Configuración de la válvula de alivio: levantamiento	18.950 kPa	2.750 lb/pulg²
Configuración de la válvula de alivio de bajada	3.450 kPa	500 lb/pulg²
Tiempo de levantamiento de la caja: velocidad alta en vacío	15,0 segundos	
Tiempo de bajada de la caja: a posición libre	13,0 segundos	
Tiempo de bajada de la caja con velocidad alta en vacío	13,0 segundos	

Capacidad – Piso de doble declive – 100 % de factor de llenado

A ras	41,9 m^3	54,8 yd^3
Colmada (SAE 2:1)*	60,1 m^3	78,6 yd^3

- Comuníquese con su distribuidor Cat local para obtener recomendaciones acerca de la caja.

* ISO 6483:1980.

Capacidad – Caja X – 100 % de factor de llenado

A ras	43,1 m^3	56,3 yd^3
Colmada (SAE 2:1)*	64,1 m^3	83,8 yd^3

- Comuníquese con su distribuidor Cat local para obtener recomendaciones acerca de la caja.

* ISO 6483:1980.

Capacidad – Cajas de carbón – 100 % de factor de llenado

SAE 2:1 para usarse con densidades de material de 1.160 kg/m^3 (1.950 lb/yd^3)	89,3 m^3	116,8 yd^3
SAE 2:1 para usarse con densidades de material de 1.040-1.160 kg/m^3 (1.750-1.950 lb/yd^3)	106 m^3	139 yd^3
SAE 2:1 para usarse con densidades de material de 950-1.040 kg/m^3 (1.600-1.750 lb/yd^3)	110 m^3	144 yd^3
SAE 2:1 para usarse con densidades de material menores que 950 kg/m^3 (1.600 lb/yd^3)	125,9 m^3	164,6 yd^3

Distribuciones del peso: aproximadas

Eje delantero: vacío	42 %
Eje delantero: cargado	33 %
Eje trasero: vacío	58 %
Eje trasero: cargado	67 %

Sonido: Tier 4 final/Stage V/equivalente a Tier 2

Nivel de presión acústica para el operador (ISO 6396:2008)	70 dB(A)
Nivel de presión acústica de la máquina (ISO 6395:2008)	114,5 dB(A)

- El nivel de presión acústica en los oídos del operador se midió según la norma ISO 6396:2008. La medición se realizó al 70 % de la velocidad máxima del ventilador de enfriamiento del motor.
- El nivel de potencia acústica de la máquina se midió según la norma ISO 6395:2008. La medición se realizó al 70 % de la velocidad máxima del ventilador de enfriamiento del motor.
- Es posible que se requiera protección para los oídos si se opera con una cabina y una estación del operador abiertas (cuando no se han realizado los procedimientos de mantenimiento correctamente o cuando se opera con las puertas o ventanas abiertas) durante períodos prolongados o en ambientes con altos niveles de ruido.

Sistema de aire acondicionado

- El sistema de aire acondicionado en esta máquina contiene el refrigerante de gases fluorados de efecto invernadero R1234yf. Consulte la etiqueta de la máquina para conocer la identificación del gas.
- Si está equipado con R1234yf (potencial de calentamiento global de 0,501), el sistema contiene 1,85 kg (4,1 lb) de refrigerante, que tiene un equivalente de CO_2 de 0,001 toneladas métricas (0,001 tons EE.UU.).

Suspensión

Carrera delantera del cilindro sin carga a cargado	74,7 mm	2,9"
Carrera trasera del cilindro sin carga a cargado	66,0 mm	2,5"
Oscilación del eje trasero	+/- 5,4°	

Dirección

Normas de dirección	ISO 5010:2019	
Ángulo de dirección	30,5°	
Diámetro de giro: delantero	25,3 m	83’
Diámetro de giro de espacio libre	28,4 m	93’

Estructura de Protección en Caso de Vuelcos/ Estructura de Protección contra la Caída de Objetos (ROPS/FOPS)

Normas de ROPS/FOPS

- La cabina con ROPS (Rollover Protective Structure, Estructura de protección en caso de vuelcos) que ofrece Caterpillar cumple con la norma ISO 3471:2008 para el operador y la norma ISO 13459:2012 para el instructor.
- La estructura de protección contra la caída de objetos (FOPS, Falling Objects Protective Structure) cumple con la norma ISO 3449:2005 Level II para el operador y con la norma ISO 13459:2012 Level II para el instructor.

Neumáticos

Neumático estándar	27.00R49 (E4)

- Las capacidades productivas del Camión 777 son tales que, bajo ciertas condiciones de trabajo, las capacidades de toneladas-kilómetro por hora / toneladas-milla por hora (TKPH/TMPH) de los neumáticos estándar u optativos podrían excederse y, por lo tanto, limitar la producción.
- Caterpillar recomienda que el cliente analice todas las condiciones de trabajo y consulte al fabricante de neumáticos para que le ayude a elegir los más adecuados.

Capacidades de llenado de servicio

Tanque de combustible	1.136,0 L 1.325,0 L	300,0 gal EE.UU. 350,0 gal EE.UU.
Sistema de enfriamiento Tier 4 final	231,0 L	61,0 gal EE.UU.
Sistema de enfriamiento Tier 2	219,0 L	57,9 gal EE.UU.
Cárter	109,0 L	28,7 gal EE.UU.
Diferenciales	227,0 L	59,9 gal EE.UU.
Mandos finales (cada uno)	76,0 L	20,0 gal EE.UU.
Sistema de dirección (incluye tanque)	53,6 L	14,1 gal EE.UU.
Sistema hidráulico de levantamiento y freno	444,0 L	117,0 gal EE.UU.
Ruedas delanteras (cada una)	7,5 L	1,98 gal EE.UU.
Convertidor de par/ Sistema de la transmisión	138,5 L	36,5 gal EE.UU.

Especificaciones del Camión de Obras 777

Cálculo de peso/carga útil: Tier 4 final/Stage V

		Caja X (piso plano)							
Pesos de la máquina según la configuración		**Sin revestimiento**		**Con revestimiento**		**Con revestimiento HD**		**Con revestimiento de caucho**	
Base: piso/pared lateral/pared delantera	mm (pulg)	**20/10/12 (0,79/0,39/0,47)**		**20/10/12 (0,79/0,39/0,47)**		**20/10/12 (0,79/0,39/0,47)**		**20/10/12 (0,79/0,39/0,47)**	
Revestimiento: piso/pared lateral/pared delantera	mm (pulg)			**12/10/16 (0,47/0,39/0,63)**		**16/10/10 (0,63/0,39/0,39)**		**102/10/10 (4,02/0,39/0,39)**	
Capacidad de la caja	m^3 (yd^3)	64,1	(83,8)	63,5	(83,1)	63,3	(82,8)	60,9	(79,7)
Peso bruto ideal de la máquina	kg (lb)	164.654	(363.000)	164.654	(363.000)	164.654	(363.000)	164.654	(363.000)
Peso del chasis sin carga	kg (lb)	51.286	(113.066)	51.286	(113.066)	51.286	(113.066)	51.286	(113.066)
Peso del sistema de la caja	kg (lb)	15.851	(34.945)	20.676	(45.583)	22.249	(49.051)	23.042	(50.800)
Peso de la máquina sin carga	kg (lb)	67.137	(148.011)	71.962	(158.649)	73.535	(162.117)	74.328	(163.865)
Tamaño del tanque de combustible	L (gal EE.UU.)	1.136	(300)	1.136	(300)	1.136	(300)	1.136	(300)
Tanque de combustible: 100 % lleno	kg (lb)	955	(2.106)	955	(2.106)	955	(2.106)	955	(2.106)
Peso en orden de trabajo de la máquina vacía	kg (lb)	68.092	(150.117)	72.917	(160.755)	74.490	(164.222)	75.283	(165.971)
Carga útil									
Carga útil de objetivo (100 %)*	kg (lb)	96.562	(212.883)	91.737	(202.245)	90.164	(198.778)	89.371	(197.029)
	toneladas métricas (toneladas EE.UU.)	96,6	(106,4)	91,7	(101,1)	90,2	(99,4)	89,4	(98,5)
Carga útil máxima (110 % de objetivo)*	kg (lb)	106.218	(234.170)	100.911	(222.469)	99.180	(218.656)	98.308	(216.732)
	toneladas métricas (toneladas EE.UU.)	106,2	(117,1)	100,9	(111,2)	99,2	(109,3)	98,3	(108,4)
No se debe exceder la carga útil (120 % del objetivo)*	kg (lb)	115.874	(255.458)	110.084	(242.694)	108.197	(238.533)	107.245	(236.435)
	toneladas métricas (toneladas EE.UU.)	115,9	(127,7)	110,1	(121,3)	108,2	(119,0)	107,2	(118,2)

*Consulte la política de carga útil de Caterpillar 10/10/20.

Cálculo de la carga útil: definiciones

Carga útil de objetivo = Peso bruto de la máquina objetivo - peso en orden de trabajo de la máquina vacía

Peso en orden de trabajo de la máquina vacía = Peso del chasis vacío + peso del sistema de la caja + combustible

Carga útil máxima = carga útil de objetivo × 1,10 (110 %)

Cálculo de peso/carga útil: Tier 4 final/Stage V

		Piso de doble declive					
Pesos de la máquina según la configuración		**Sin revestimiento**		**Con revestimiento**		**Con revestimiento de caucho**	
Base: piso/pared lateral/pared delantera	mm (pulg)	**20/10/12 (0,79/0,39/0,47)**		**20/10/12 (0,79/0,39/0,47)**		**20/10/12 (0,79/0,39/0,47)**	
Revestimiento: piso/pared lateral/pared delantera	mm (pulg)			**12/10/12 (0,47/0,39/0,47)**		**102/10/10 (4,02/0,39/0,39)**	
Capacidad de la caja	m^3 (yd^3)	60,1	(78,6)	59,5	(77,8)	57,0	(74,6)
Peso bruto ideal de la máquina	kg (lb)	164.654	(363.000)	164.654	(363.000)	164.654	(363.000)
Peso del chasis sin carga	kg (lb)	51.286	(113.066)	51.286	(113.066)	51.286	(113.066)
Peso del sistema de la caja	kg (lb)	16.075	(35.439)	21.770	(47.995)	23.017	(50.744)
Peso de la máquina sin carga	kg (lb)	67.361	(148.506)	73.056	(161.061)	74.303	(163.810)
Tamaño del tanque de combustible	L (gal EE.UU.)	1.136	(300)	1.136	(300)	1.136	(300)
Tanque de combustible: 100 % lleno	kg (lb)	955	(2.106)	955	(2.106)	955	(2.106)
Peso en orden de trabajo de la máquina vacía	kg (lb)	68.316	(150.612)	74.011	(163.167)	75.258	(165.916)
Carga útil							
Carga útil de objetivo (100 %)*	kg (lb)	96.338	(212.388)	90.643	(199.833)	89.396	(197.084)
	toneladas métricas (toneladas EE.UU.)	96,3	(106,2)	90,6	(99,9)	89,4	(98,5)
Carga útil máxima (110 % de objetivo)*	kg (lb)	105.972	(233.627)	99.707	(219.816)	98.336	(216.792)
	toneladas métricas (toneladas EE.UU.)	106,0	(116,8)	99,7	(109,9)	98,3	(108,4)
No se debe exceder la carga útil (120 % del objetivo)*	kg (lb)	115.606	(254.866)	108.772	(239.800)	107.275	(236.501)
	toneladas métricas (toneladas EE.UU.)	115,6	(127,4)	108,8	(119,9)	107,3	(118,2)

*Consulte la política de carga útil de Caterpillar 10/10/20.

Paneles laterales (optativos)							
Altura		**Volumen agregado**		**Peso**		**Densidad máxima del material (110 %)****	
mm	(pulg)	m^3	(yd^3)	kg	(lb)	kg	(lb)
152	(6)	4,1	(5,3)	976	(1.174)	1.569	(2.656)
305	(12)	7,9	(10,3)	1.513	(1.819)	1.469	(2.497)
457	(18)	11,5	(15,1)	2.003	(2.408)	1.387	(2.361)
610	(24)	14,8	(19,3)	2.568	(3.088)	1.317	(2.251)
175	(6,9) (solo caja X)	5,1	(6,7)	852	(1.024)	1.472	(2.490)

**Todos los paneles laterales se basan en la caja revestida DS. El panel lateral X se basa en la caja X revestida.

El peso del chasis vacío se calcula sin combustible.

Cálculo de la carga útil: definiciones

Carga útil de objetivo = Peso bruto de la máquina objetivo - peso en orden de trabajo de la máquina vacía

Peso en orden de trabajo de la máquina vacía = Peso del chasis vacío + peso del sistema de la caja + combustible

Carga útil máxima = carga útil de objetivo × 1,10 (110 %)

Especificaciones del Camión de Obras 777

Cálculo de peso/carga útil: equivalente a Tier 2

		Caja X (piso plano)							
Pesos de la máquina según la configuración		**Sin revestimiento**		**Con revestimiento**		**Con revestimiento HD**		**Con revestimiento de caucho**	
Base: piso/pared lateral/pared delantera	mm (pulg)	**20/10/12 (0,79/0,39/0,47)**		**20/10/12 (0,79/0,39/0,47)**		**20/10/12 (0,79/0,39/0,47)**		**20/10/12 (0,79/0,39/0,47)**	
Revestimiento: piso/pared lateral/pared delantera	mm (pulg)			**12/10/16 (0,47/0,39/0,63)**		**16/10/10 (0,63/0,39/0,39)**		**102/10/10 (4,02/0,39/0,39)**	
Volumen de la caja	m^3 (yd^3)	64,1	(83,8)	63,5	(83,1)	63,3	(82,8)	60,9	(79,7)
Peso bruto ideal de la máquina	kg (lb)	164.654	(363.000)	164.654	(363.000)	164.654	(363.000)	164.654	(363.000)
Peso del chasis sin carga	kg (lb)	51.141	(112.747)	51.141	(112.747)	51.141	(112.747)	51.141	(112.747)
Peso del sistema de la caja	kg (lb)	15.851	(34.945)	20.676	(45.583)	22.249	(49.050)	23.042	(50.800)
Peso de la máquina sin carga	kg (lb)	66.992	(147.692)	71.817	(158.329)	73.390	(161.797)	74.183	(163.546)
Tamaño del tanque de combustible	L (gal EE.UU.)	1.136	(300)	1.136	(300)	1.136	(300)	1.136	(300)
Tanque de combustible: 100 % lleno	kg (lb)	955	(2.106)	955	(2.106)	955	(2.106)	955	(2.106)
Peso en orden de trabajo vacío	kg (lb)	67.947	(149.797)	72.772	(160.435)	74.345	(163.903)	75.138	(165.651)
Carga útil									
Carga útil de objetivo (100 %)*	kg (lb)	96.707	(213.202)	91.882	(202.565)	90.309	(199.097)	89.516	(197.349)
	toneladas métricas (toneladas EE.UU.)	96,7	(106,7)	91,9	(101,3)	90,3	(99,5)	89,5	(98,7)
Densidad del material de la carga útil de objetivo	kg/m^3 (lb/yd^3)	1.676	(2.825)	1.608	(2.710)	1.578	(2.660)	1.633	(2.753)
Carga útil máxima de trabajo (110 %)*	kg (lb)	106.378	(234.523)	101.070	(222.821)	99.340	(219.007)	98.468	(217.085)
	toneladas métricas (toneladas EE.UU.)	106,4	(117,3)	101,1	(111,4)	99,3	(109,5)	98,5	(108,6)
Densidad del material de la carga útil máxima de trabajo	kg/m^3 (lb/yd^3)	1.844	(3.108)	1.769	(2.982)	1.736	(2.926)	1.797	(3.029)
Carga útil máxima permitida (120 %)*	kg (lb)	116.048	(255.842)	110.258	(243.078)	108.371	(238.917)	107.419	(236.818)
	toneladas métricas (toneladas EE.UU.)	116,0	(127,9)	110,2	(121,5)	108,4	(119,5)	107,4	(118,4)
Densidad máxima permitida del material de la carga útil	kg/m^3 (lb/yd^3)	2.012	(3.391)	1.928	(3.250)	1.893	(3.191)	1.960	(3.304)

*Consulte la política de carga útil de Caterpillar 10/10/20.

Cálculo de peso/carga útil: equivalente a Tier 2

Piso de doble declive							
Pesos de la máquina según la configuración		**Sin revestimiento**		**Con revestimiento**		**Con revestimiento de caucho**	
Base: piso/pared lateral/pared delantera	mm (pulg)	**20/10/12 (0,79/0,39/0,47)**		**20/10/12 (0,79/0,39/0,47)**		**20/10/12 (0,79/0,39/0,47)**	
Revestimiento: piso/pared lateral/pared delantera	mm (pulg)			**12/10/12 (0,47/0,39/0,47)**		**102/10/10 (4,02/0,39/0,39)**	
Volumen de la caja	m^3 (yd^3)	60,1	(78,6)	59,5	(77,8)	57,0	(74,6)
Peso bruto ideal de la máquina	kg (lb)	164.654	(363.000)	164.654	(363.000)	164.654	(363.000)
Peso del chasis sin carga	kg (lb)	51.141	(112.747)	51.141	(112.747)	51.141	(112.747)
Peso del sistema de la caja	kg (lb)	16.075	(35.439)	21.770	(48.003)	23.017	(50.752)
Peso de la máquina sin carga	kg (lb)	67.216	(148.186)	72.911	(160.741)	74.158	(163.490)
Tamaño del tanque de combustible	L (gal EE.UU.)	1.136	(300)	1.136	(300)	1.136	(300)
Tanque de combustible: 100 % lleno	kg (lb)	955	(2.106)	955	(2.106)	955	(2.106)
Peso en orden de trabajo vacío	kg (lb)	68.171	(150.291)	73.866	(162.847)	75.113	(165.596)
Carga útil							
Carga útil de objetivo (100 %)*	kg (lb)	96.483	(212.709)	90.788	(200.153)	89.541	(197.404)
	toneladas métricas (toneladas EE.UU.)	96,5	(106,4)	90,8	(100,1)	89,5	(98,7)
Densidad del material de la carga útil de objetivo	kg/m^3 (lb/yd^3)	1.784	(3.007)	1.695	(2.857)	1.745	(2.941)
Carga útil máxima de trabajo (110 %)*	kg (lb)	106.131	(233.979)	99.867	(220.169)	98.495	(217.144)
	toneladas métricas (toneladas EE.UU.)	106,1	(117,0)	99,9	(110,1)	98,4	(108,5)
Densidad del material de la carga útil máxima de trabajo	kg/m^3 (lb/yd^3)	1.962	(3.307)	1.865	(3.144)	1.920	(3.236)
Carga útil máxima permitida (120 %)*	kg (lb)	115.780	(255.251)	108.946	(240.185)	107.449	(236.884)
	toneladas métricas (toneladas EE.UU.)	115,8	(127,6)	108,9	(120,0)	107,3	(118,3)
Densidad máxima permitida del material de la carga útil	kg/m^3 (lb/yd^3)	2.141	(3.609)	2.034	(3.428)	2.095	(3.531)

*Consulte la política de carga útil de Caterpillar 10/10/20.

Paneles laterales (optativos)							
Altura		**Volumen agregado**		**Peso**		**Densidad máxima del material (110 %)****	
mm	(pulg)	m^3	(yd^3)	kg	(lb)	kg	(lb)
152	(6)	4,1	(5,3)	976	(1.174)	1.569	(2.656)
305	(12)	7,9	(10,3)	1.513	(1.819)	1.469	(2.497)
457	(18)	11,5	(15,1)	2.003	(2.408)	1.387	(2.361)
610	(24)	14,8	(19,3)	2.568	(3.088)	1.317	(2.251)
175	(6,9) (solo caja X)	5,1	(6,7)	852	(1.024)	1.472	(2.490)

**Todos los paneles laterales se basan en la caja revestida DS. El panel lateral X se basa en la caja X revestida.

El peso del chasis vacío se calcula sin combustible.

Cálculo de la carga útil: definiciones
Peso de la máquina vacía = Peso del chasis vacío + peso del sistema de la caja
Carga útil de objetivo = Peso bruto de la máquina objetivo - peso de la máquina vacía
Carga útil máxima = carga útil de objetivo x 1,10 (110 %)

Política de administración de la carga útil 10/10/20 para la vida útil óptima de la máquina

La estrategia ideal de acarreo que maximiza la vida útil de la máquina y de los componentes de la máquina es mantener el **promedio** *de todas las cargas útiles* **según la carga útil de objetivo nominal de la máquina o por debajo de esta**.

- El 90 % de las cargas deben estar dentro de esta gama
- No más del 10 % de las cargas deben exceder el 10 % de la carga útil de objetivo
- Ninguna carga debe exceder el 20 % de la carga útil de objetivo

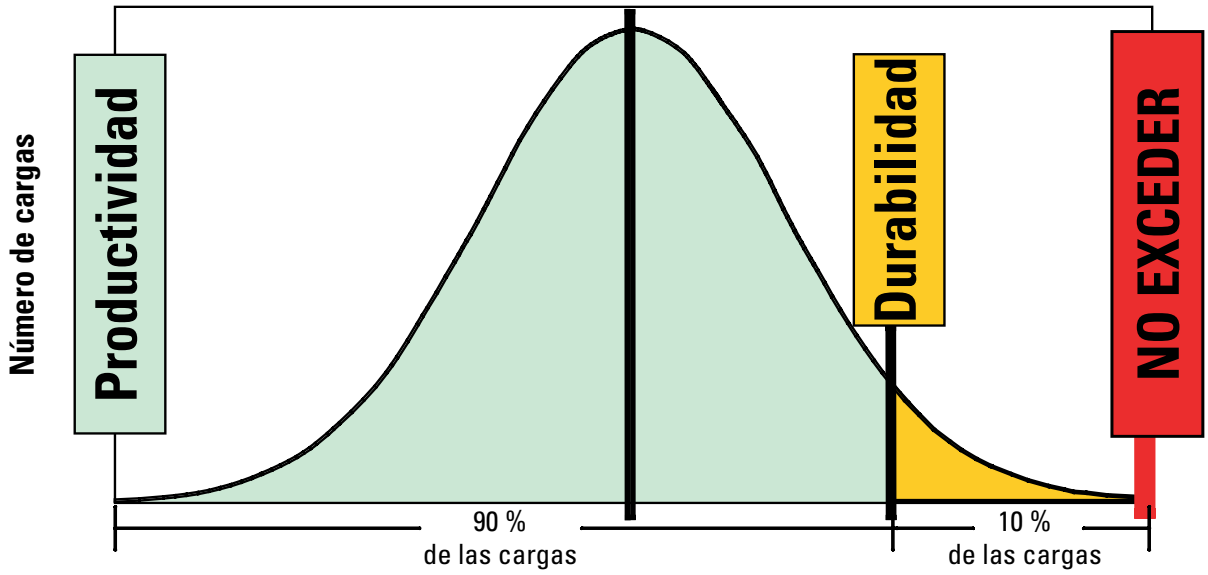

Carga útil del modelo 777 en tons EE.UU.	80	85	90	95	100	105	110	115	120
Carga útil del 777 en tons métricas	72,7	77,3	81,8	86,4	90,9	95,4	100	104,5	109,1
% de carga útil de objetivo	80 %	85 %	90 %	95 %	100 %	105 %	110 %	115 %	120 %

Dimensiones

Todas las dimensiones son aproximadas.

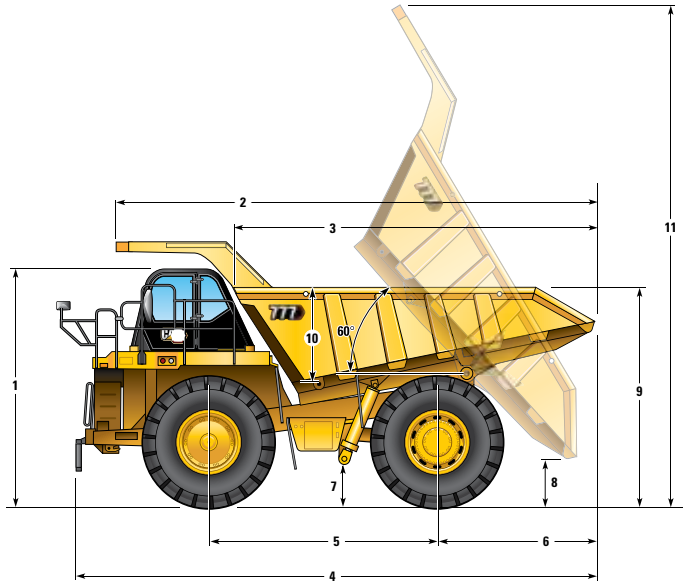

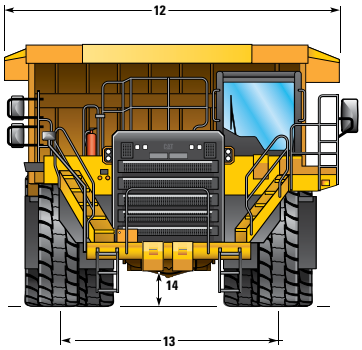

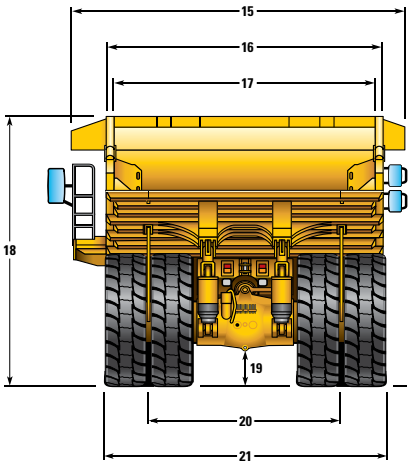

		Piso de doble declive		Caja X		Caja para carbón 1		Caja para carbón 2	
1	Altura hasta la parte superior de la estructura ROPS	4.730 mm	15,50'	4.730 mm	15,50'	4.730 mm	15,50'	4.730 mm	15,50'
2	Longitud total de la caja	9.830 mm	32,20'	10.070 mm	33,04'	10.274 mm	33,71'	10.445 mm	34,27'
3	Longitud interior de la caja	6.580 mm	21,50'	7.037 mm	23,09'	7.562 mm	24,81'	7.734 mm	25,37'
4	Longitud total	10.535 mm	34,50'	10.758 mm	35,30'	10.968 mm	35,98'	11.140 mm	36,55'
5	Distancia entre ejes	4.560 mm	14,96'	4.560 mm	14,96'	4.560 mm	14,96'	4.560 mm	14,96'
6	Eje trasero a la cola	3.062 mm	10,00'	3.263 mm	10,71'	3.473 mm	11,39'	3.644 mm	11,96'
7	Espacio libre sobre el suelo	896 mm	2,94'	896 mm	2,94'	896 mm	2,94'	896 mm	2,94'
8	Espacio libre de descarga	965 mm	3,10'	893 mm	2,93'	935 mm	3,07'	821 mm	2,69'
9	Altura de carga: vacío	4.380 mm	14,30’	4.429 mm	14,53'	4.851 mm	15,92'	5.321 mm	17,46'
10	Profundidad interior de la caja: máxima	1.895 mm	6,20'	1.777 mm	5,83'	2.223 mm	7,29'	2.693 mm	8,84'
11	Altura total: caja levantada	9.953 mm	32,60'	10.071 mm	33,04'	10.319 mm	33,85'	10.319 mm	33,85'
12	Ancho en orden de trabajo	6.687 mm	21,94'	6.687 mm	21,94'	6.706 mm	22,00'	6.706 mm	22,00'
13	Ancho del neumático delantero	4.170 mm	13,68'	4.170 mm	13,68'	4.170 mm	13,68'	4.170 mm	13,68'
14	Espacio libre del protector del motor	864 mm	2,83'	864 mm	2,83'	864 mm	2,83'	864 mm	2,83'
15	Ancho total del techo	6.200 mm	20,34'	6.200 mm	20,34'	6.404 mm	21,01'	6.404 mm	21,01'
16	Ancho exterior de la caja	5.524 mm	18,10'	5.682 mm	18,64'	6.365 mm	20,88'	6.368 mm	20,89'
17	Ancho interior de la caja	5.200 mm	17,00'	5.450 mm	17,88'	6.150 mm	20,18'	6.150 mm	20,18'
18	Altura del techo delantero	5.200 mm	17,00'	5.370 mm	17,62'	5.840 mm	19,16'	5.840 mm	19,16'
19	Espacio libre en el eje trasero	902 mm	2,96'	902 mm	2,96'	902 mm	2,96'	902 mm	2,96'
20	Ancho del neumático doble trasero	3.576 mm	11,73'	3.576 mm	11,73'	3.576 mm	11,73'	3.576 mm	11,73'
21	Ancho total entre neumáticos	5.223 mm	17,14'	5.223 mm	17,14'	5.223 mm	17,14'	5.223 mm	17,14'

Rendimiento de retardo: Tier 4 final/Stage V

Para determinar el rendimiento de retardo: sume las longitudes de todos los tramos cuesta abajo y, con este total, consulte la tabla de retardo correspondiente. Lea desde el peso bruto hasta el porcentaje de pendiente efectiva. La pendiente efectiva es igual al porcentaje real de la pendiente menos 1 % por cada 10 kg/tons métricas (20 lb/tons EE.UU.) de resistencia a la rodadura. Desde este punto peso-pendiente efectiva, vaya horizontalmente hasta la curva con la marcha más alta posible, y después hacia abajo hasta la máxima velocidad de descenso que puedan controlar los frenos debidamente sin exceder la capacidad de enfriamiento. Las siguientes tablas se basan en estas condiciones: temperatura ambiente de 32 °C (90 °F), al nivel del mar, con neumáticos 27.00R49 (E4).

NOTA: Seleccione la marcha correcta para mantener las rpm del motor en el nivel más alto posible, sin que el motor funcione a una velocidad excesiva. Si el aceite de enfriamiento se recalienta, reduzca la velocidad de desplazamiento para que la transmisión cambie a la gama de velocidad inmediatamente inferior.

Rendimiento del freno 777
• Retardo de pendiente continuo

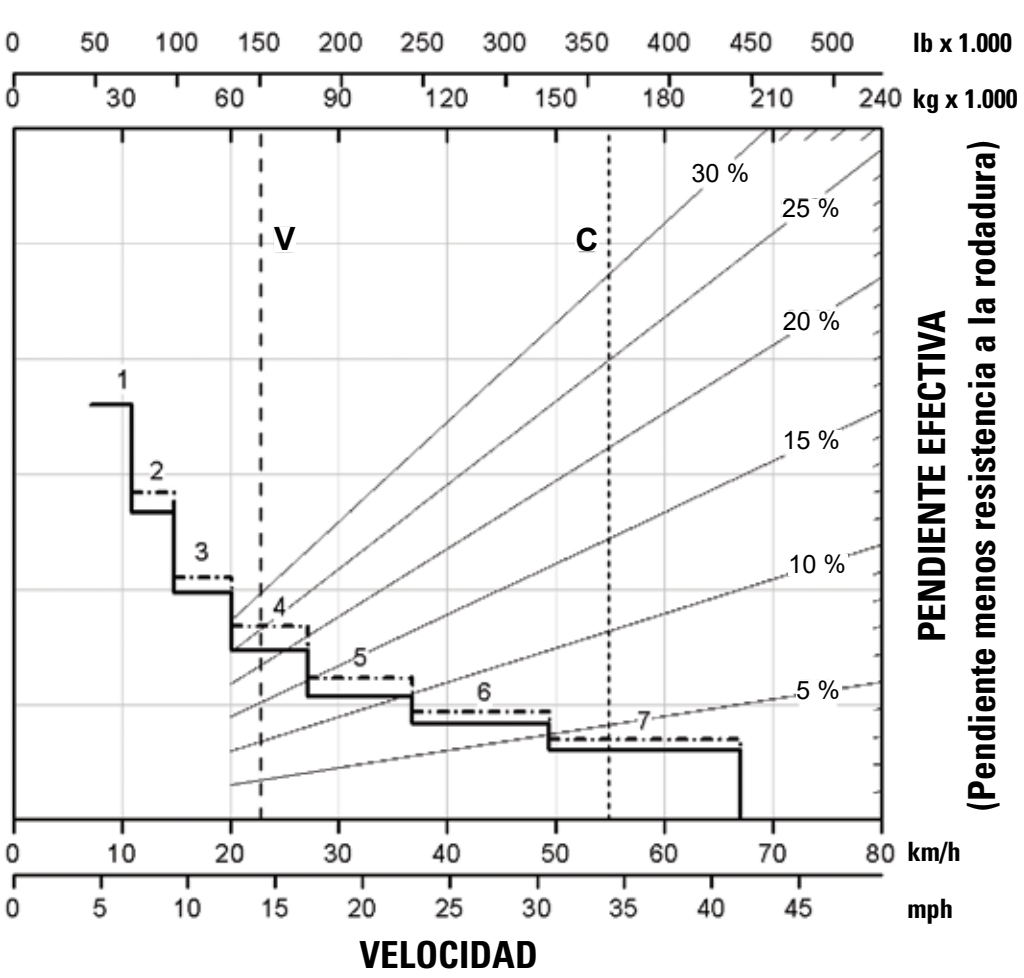

Longitud de la pendiente continua

V: vacío 68.316 kg (150.612 lb)
C: GMW objetivo 164.654 kg (363.000 lb)
---------- Solo con ARC
–·–·– ARC y freno del motor

1A: 1ª marcha (convertidor de par)
1B: 1ª marcha
2A: 2ª marcha (convertidor de par)
2B: 2ª marcha
3: 3ª marcha
4: 4ª marcha
5: 5ª marcha
6: 6ª marcha
7: 7ª marcha

Rendimiento de retardo: Tier 4 final/Stage V

Rendimiento del freno 777
• 450 m (1.500 ft) • 600 m (2.000 ft)
PESO BRUTO

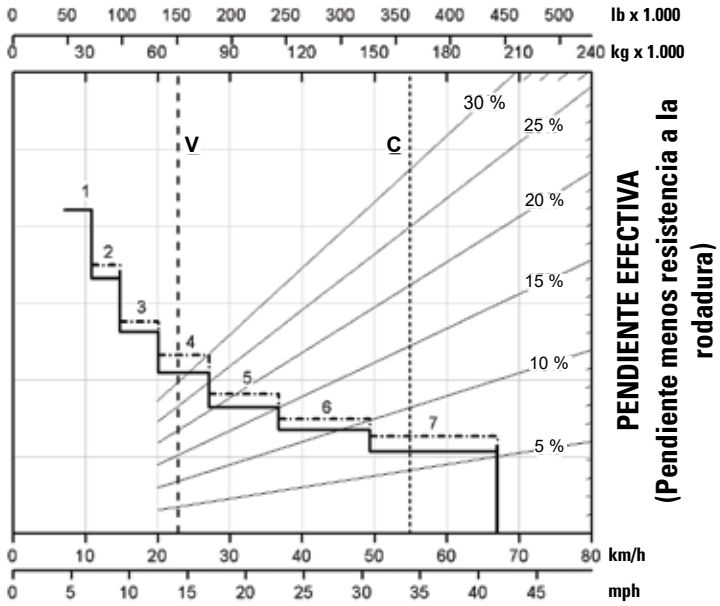

VELOCIDAD
Distancia de la pendiente: 450 m (1.500')

PESO BRUTO

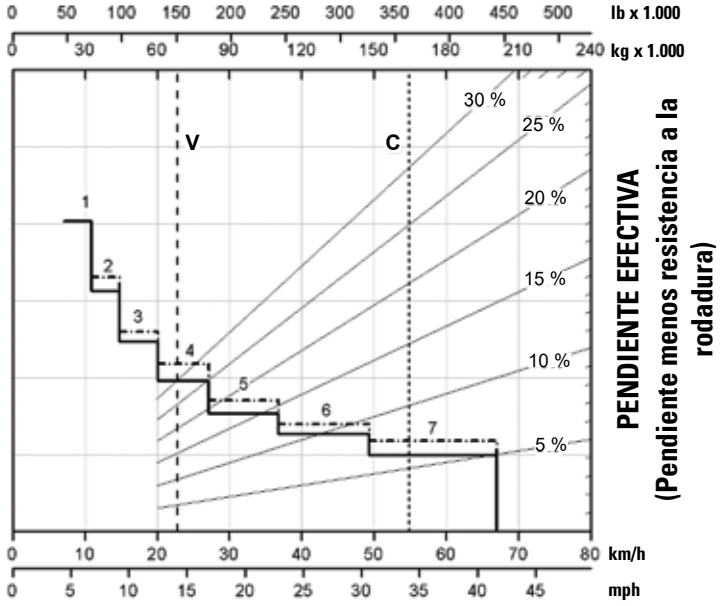

VELOCIDAD
Distancia de la pendiente: 600 m (2.000')

V: vacío 68.316 kg (150.612 lb)
C: GMW objetivo 164.654 kg (363.000 lb)
---------- Solo con ARC
–·–·– ARC y freno del motor

1: 1ª marcha
2: 2ª marcha
3: 3ª marcha
4: 4ª marcha
5: 5ª marcha
6: 6ª marcha
7: 7ª marcha

Especificaciones del Camión de Obras 777

Rendimiento de retardo: Tier 4 final/Stage V

Rendimiento del freno 777
• 900 m (3.000 ft) • 1.500 m (5.000 ft)
PESO BRUTO

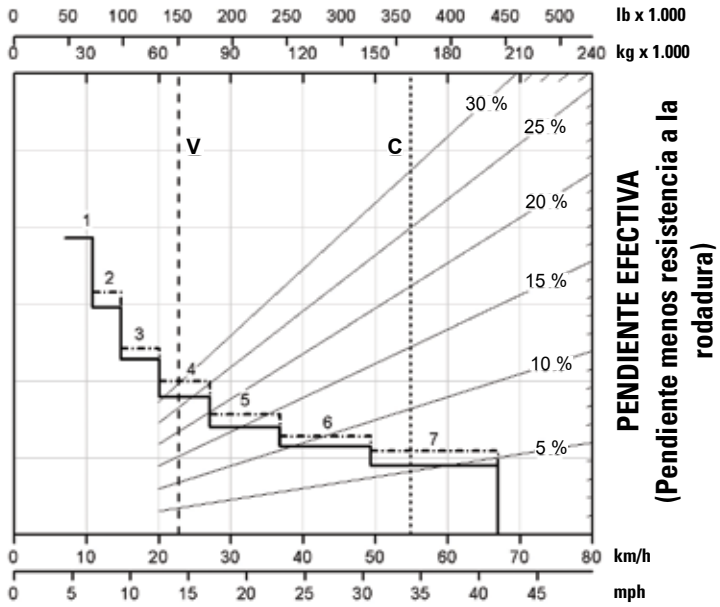

VELOCIDAD
Distancia de la pendiente: 900 m (3.000')

PESO BRUTO

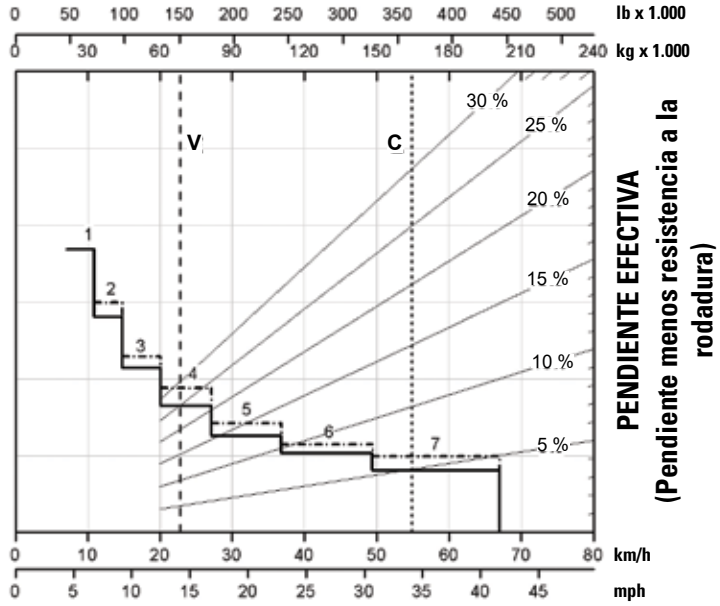

VELOCIDAD
Distancia de la pendiente: 1.500 m (5.000')

V: vacío 68.316 kg (150.612 lb)
C: GMW objetivo 164.654 kg (363.000 lb)
---------- Solo con ARC
–·–·– ARC y freno del motor

1: 1ª marcha
2: 2ª marcha
3: 3ª marcha
4: 4ª marcha
5: 5ª marcha
6: 6ª marcha
7: 7ª marcha

Rendimiento de retardo: equivalente a Tier 2

Para determinar el rendimiento de retardo: sume las longitudes de todos los tramos cuesta abajo y, con este total, consulte la tabla de retardo correspondiente. Lea desde el peso bruto hasta el porcentaje de pendiente efectiva. La pendiente efectiva es igual al porcentaje real de la pendiente menos 1 % por cada 10 kg/tons métricas (20 lb/tons EE.UU.) de resistencia a la rodadura. Desde este punto peso-pendiente efectiva, vaya horizontalmente hasta la curva con la marcha más alta posible, y después hacia abajo hasta la máxima velocidad de descenso que puedan controlar los frenos debidamente sin exceder la capacidad de enfriamiento. Las siguientes tablas se basan en estas condiciones: temperatura ambiente de 32 °C (90 °F), al nivel del mar, con neumáticos 27.00R49 (E4).

NOTA: Seleccione la marcha correcta para mantener las rpm del motor en el nivel más alto posible, sin que el motor funcione a una velocidad excesiva. Si el aceite de enfriamiento se recalienta, reduzca la velocidad de desplazamiento para que la transmisión cambie a la gama de velocidad inmediatamente inferior.

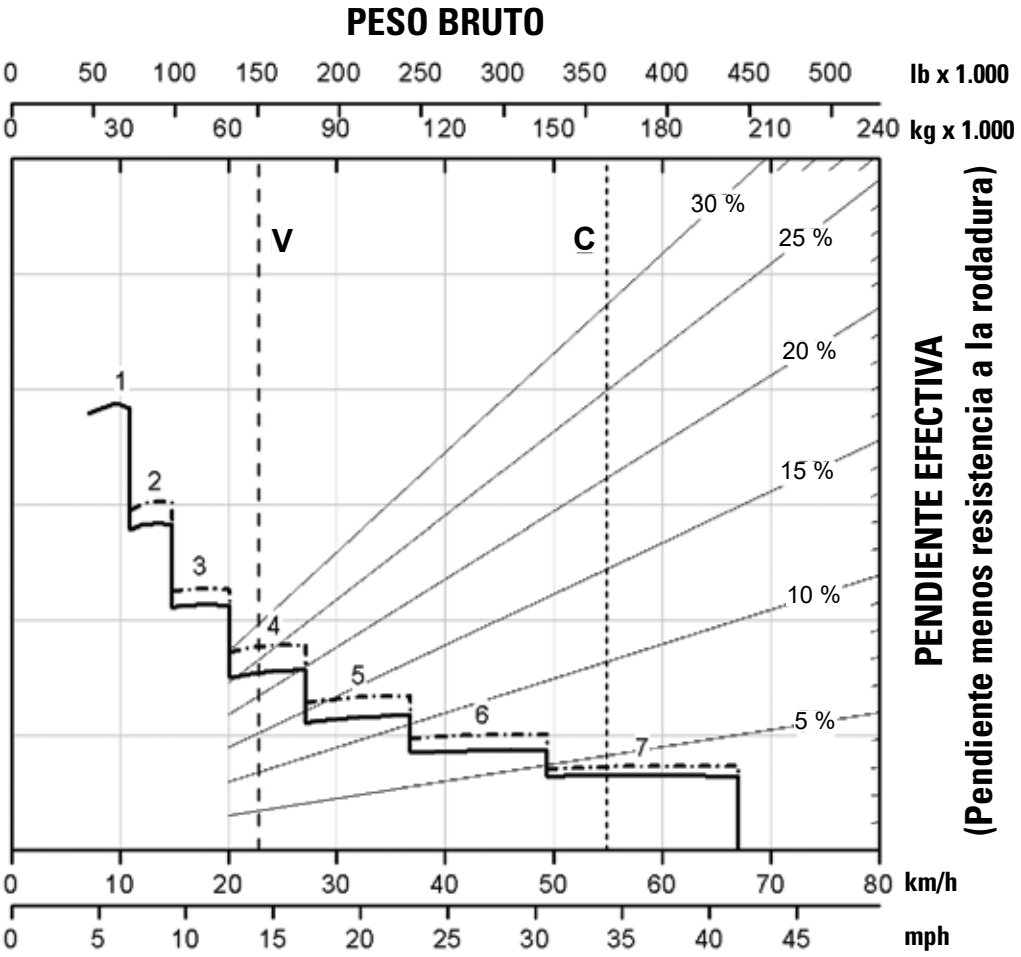

Longitud de la pendiente continua

Freno del motor

Rendimiento de retardo: equivalente a Tier 2

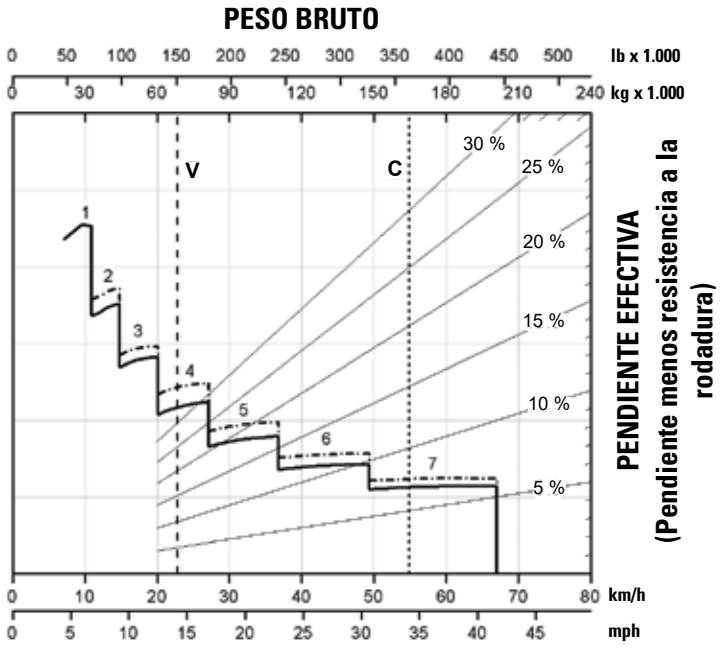

Distancia de la pendiente: 450 m (1.500')

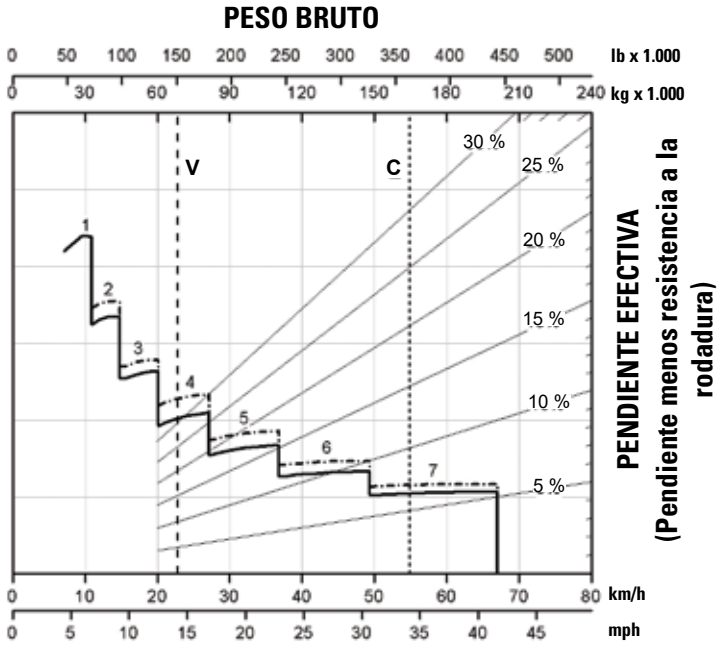

Distancia de la pendiente: 600 m (2.000')

Freno del motor

Rendimiento de retardo: equivalente a Tier 2

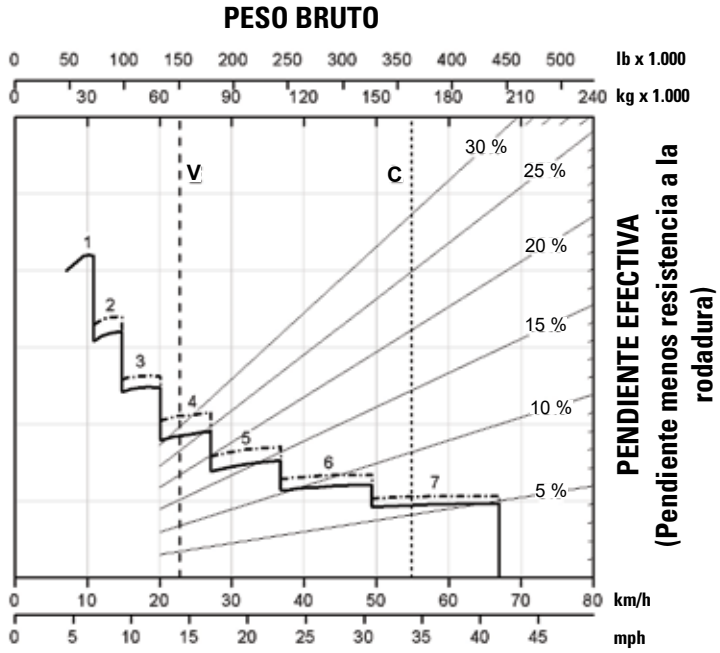

Distancia de la pendiente: 900 m (3.000')

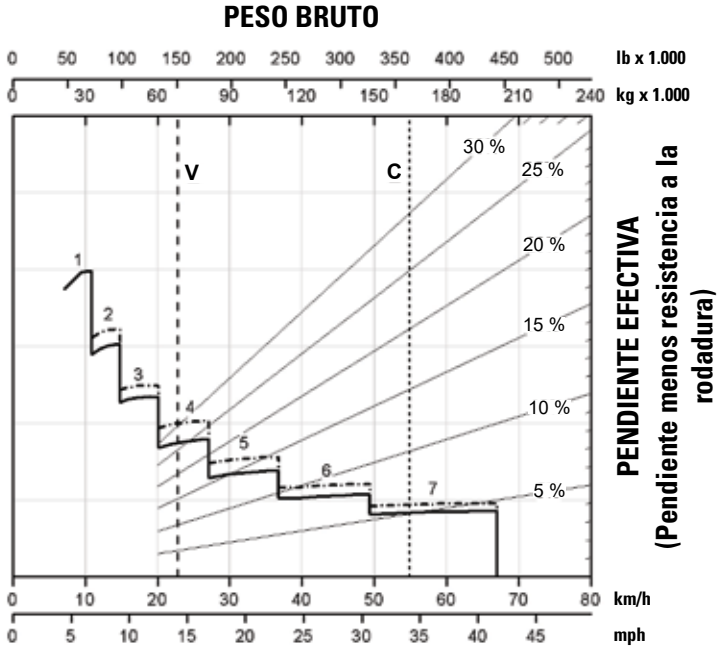

Distancia de la pendiente: 1.500 m (5.000')

Freno del motor

Rendimiento en pendientes/velocidad/fuerza máxima de tracción: Tier 4 final/Stage V

Para determinar el rendimiento en pendientes: lea desde el peso bruto hacia abajo hasta el porcentaje de resistencia total. La resistencia total es igual al porcentaje real de la pendiente más 1 % por cada 10 kg/tons métricas (20 lb/tons EE.UU.) de resistencia a la rodadura. Desde este punto peso-resistencia, vaya horizontalmente hasta la curva con la marcha máxima posible y desde allí hacia abajo para obtener la velocidad máxima. La fuerza de tracción utilizable en las ruedas dependerá de la tracción disponible y del peso sobre las ruedas de tracción.

Rendimiento en pendientes/velocidad/fuerza máxima de tracción 777
• Neumáticos 27.00R49

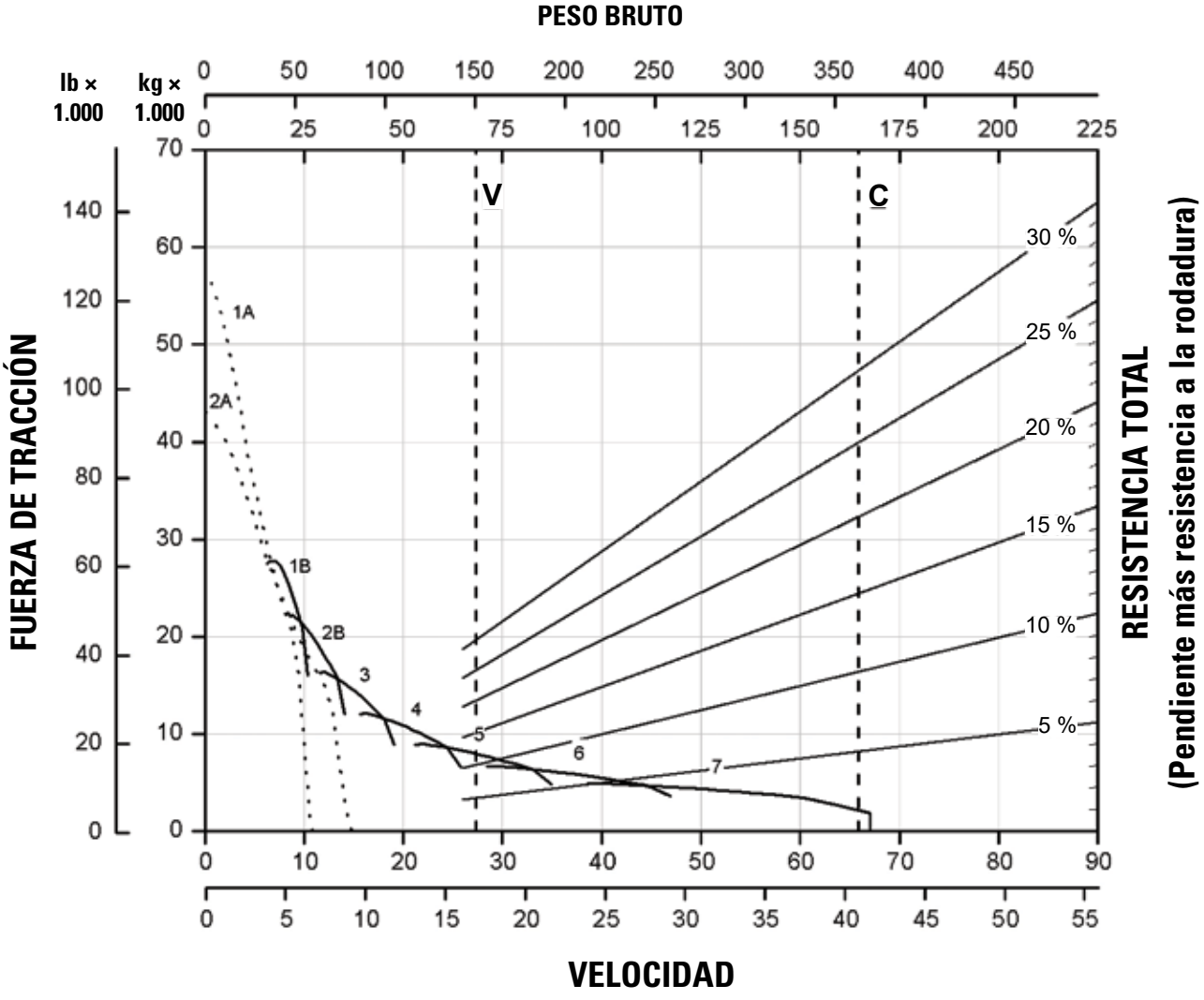

V: vacío 68.316 kg (150.612 lb)
C: GMW objetivo 164.654 kg (363.000 lb)

1A: 1ª marcha (convertidor de par)
1B: 1ª marcha
2A: 2ª marcha (convertidor de par)
2B: 2ª marcha
3: 3ª marcha
4: 4ª marcha
5: 5ª marcha
6: 6ª marcha
7: 7ª marcha

Rendimiento en pendientes/velocidad/fuerza máxima de tracción: equivalente a Tier 2

Para determinar el rendimiento en pendientes: lea desde el peso bruto hacia abajo hasta el porcentaje de resistencia total. La resistencia total es igual al porcentaje real de la pendiente más 1 % por cada 10 kg/tons métricas (20 lb/tons EE.UU.) de resistencia a la rodadura. Desde este punto peso-resistencia, vaya horizontalmente hasta la curva con la marcha máxima posible y desde allí hacia abajo para obtener la velocidad máxima. La fuerza de tracción utilizable en las ruedas dependerá de la tracción disponible y del peso sobre las ruedas de tracción.

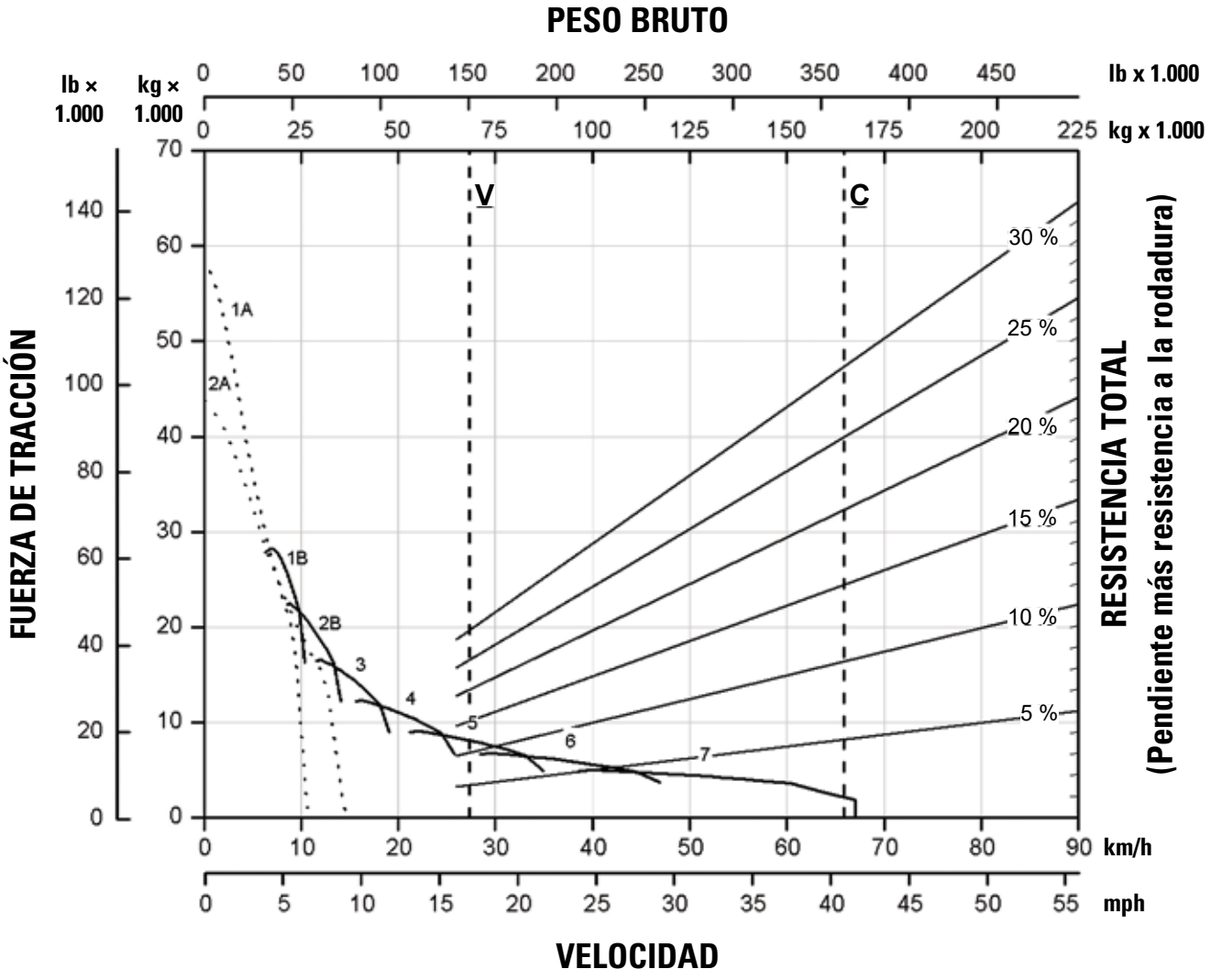

Equipo estándar y optativo del Camión de Obras 777

Equipo estándar y optativo

El equipo estándar y optativo puede variar. Consulte a su distribuidor Cat® para obtener más detalles.

	Estándar	Optativo
TREN DE FUERZA		
Filtro de aire con antefiltro (2)	✓	
Posenfriador Aire a Aire (ATAAC)	✓	
Control automático de funcionamiento en vacío en modalidad en frío	✓	
Calado automático	✓	
Sistema de frenos: frenos de larga duración, indicador de desgaste de los frenos, control automático del retardador (ARC) (utiliza frenos de discos múltiples enfriados con aceite), motor de liberación de frenos (remolque), retardador manual (utiliza frenos de discos múltiples enfriados con aceite), frenos (delantero/trasero) de discos múltiples enfriados con aceite, de estacionamiento, secundario, de servicio	✓	
Motor Cat® C32B (Tier 4 final/Stage V de la UE/ Tier 2/Stage II de la UE)	✓	
Freno de compresión del motor Cat		✓
Paquetes para climas fríos		✓
Arranque eléctrico en climas fríos (dos motores de arranque y cuatro baterías)	✓	
Bomba eléctrica de cebado	✓	
Parada del motor en vacío	✓	
Auxiliar de arranque con éter	✓	
Refrigerante de larga duración a −35 °C (−30 °F)	✓	
Ventilador de velocidad variable (Tier 4)	✓	
Ventilador de velocidad variable (Tier 2)		✓
Filtro de combustible y separador de agua	✓	
Escape con silenciador (Tier 2)	✓	
Silenciador, supresión del sonido (Tier 2)		✓
Transmisión: servotransmisión automática de 7 velocidades con control de presión de embrague electrónico (ECPC), administración en los cambios de par, cambios parciales del acelerador, inhibidor de cambios con la caja levantada, Administración de los cambios direccionales, inhibidor de cambios descendentes, interruptor de arranque en neutral, inhibidor de deslizamiento en neutral, inhibidor de cambio en marcha de retroceso, neutralizador en marcha de retroceso durante la descarga, selección de marcha máxima programable, Estrategia de Control Electrónico de Productividad Avanzada (software APECS), funcionamiento en vacío automático en neutral	✓	
Turbocompresor (2)	✓	
SISTEMA ELÉCTRICO		
Alarma de retroceso	✓	
Alternador de 115 amperios	✓	
Enchufe de arranque auxiliar	✓	
Baterías sin mantenimiento de 12 V (4), 200 amperios-hora	✓	
Sistema eléctrico de 25 A, convertidor de 24 V a 12 V	✓	
Sistema de iluminación (LED): luz de retroceso, señales de dirección/advertencia de peligro (delanteras y traseras), faros, luces indicadoras de carga útil, luces de cortesía de acceso para el operador, luces del perfil lateral, luces de freno/ traseras, luces de servicio	✓	

	Estándar	Optativo
ENTORNO DEL OPERADOR		
Aire acondicionado	✓	
Cenicero y encendedor	✓	
Control automático de temperatura	✓	
Cat Advanced Payload		✓
Gancho para ropa	✓	
Posavasos (4)	✓	
Orificio de conexión de diagnóstico de 24 V	✓	
Control eléctrico de la ventana lateral izquierda	✓	
Listo para la instalación de radio de entretenimiento: convertidor de 5 amperios, altavoces, antena, mazo de cables	✓	
Apoyapiés	✓	
Medidores e indicadores: temperatura del aceite de los frenos, temperatura del refrigerante, horómetro, tacómetro, indicador de exceso de velocidad del motor, nivel de combustible, velocímetro con odómetro, indicador de marcha de la transmisión	✓	
Calentador/descongelador (11.070 kCal/43.930 Btu)	✓	
Control integrado de la transmisión y el dispositivo de levantamiento	✓	
Bocina eléctrica	✓	
Luces: de techo, de cortesía	✓	
Contador de carga automático	✓	
Espejos convexos		✓
Espejos con calefacción	✓	
Toma de corriente de 12 V (2)	✓	
Cabina ROPS, aislada/con insonorización	✓	
Asiento Deluxe Cat de última generación, con cinturón de seguridad retráctil de 4 puntos, arnés para hombros y recordatorio del cinturón de seguridad	✓	
Llanta de repuesto		✓
Volante de dirección, acolchado, inclinado y telescópico	✓	
Compartimiento de almacenamiento	✓	
Visera	✓	
Traba del acelerador	✓	
Cristal laminado polarizado	✓	
Pantalla táctil, 7 pulg	✓	
Asiento para el instructor con cinturón de cadera y recordatorio del cinturón de seguridad	✓	
Llanta de repuesto		✓
Paquete de visibilidad (cumple con los requisitos de ISO 5006)		✓
Ventana del lado derecho con bisagras para entrada y salida	✓	
Limpiaparabrisas intermitente y lavaparabrisas	✓	
PRODUCTOS TECNOLÓGICOS		
Modalidad de economía adaptable	✓	
Estado avanzado	✓	
Detección de objetos (4 cámaras)		✓
Listo para instalación de Product Link™ (nivel 1)	✓	
Control del análisis de los caminos (RAC)		✓
TKPH/TMPH (toneladas kilómetro por hora / toneladas milla por hora)		✓
Sistema de visión de área de trabajo (WAVS)		✓

(continúa en la siguiente página)

Equipo estándar y optativo *(continuación)*

El equipo estándar y optativo puede variar. Consulte a su distribuidor Cat para obtener más detalles.

OTROS	Estándar	Optativo
Conexiones de engrase con autolubricación		✓
Indicador de caja bajada	✓	
CCalefacción de la caja, revestimientos, paneles laterales		✓
Grupo de montaje de la caja	✓	
Pasador de seguridad de la caja (asegura la caja en la posición levantada)	✓	
Antefiltro de la cabina		✓
Llantas montadas en el centro	✓	
Conexiones de engrase agrupadas	✓	
Control, dispositivo de levantamiento		✓
Protectores de la línea de mando	✓	
Protectores del cárter del motor	✓	
Supresión del sonido del motor (XQ) (Tier 4)		✓
Protectores del ventilador y AA	✓	
Supresión de incendios lista para instalación	✓	
Disposición de supresión de incendios		✓
Centro de servicio de llenado de fluidos		✓
Monitoreo de nivel de combustible		✓
Tanque de combustible (1.136 L/300 gal EE.UU.)	✓	
Tanque de combustible (1.325 L/350 gal EE. UU.)		✓

OTROS (CONTINUACIÓN)	Estándar	Optativo
Desconexión de la batería a nivel del suelo	✓	
Parada del motor a nivel del suelo	✓	
Conexiones de engrase a nivel del suelo	✓	
Paquete de protección contra lodo		✓
Sistema de renovación de aceite		✓
Filtración del eje trasero (RAX)		✓
Depósitos (separados): freno/dispositivo de levantamiento, dirección, transmisión/convertidor de par	✓	
Llantas de 19,5 x 49	✓	
Expulsores de rocas	✓	
Dirección suplementaria, automática	✓	
Cáncamos de sujeción	✓	
Ganchos de remolque (delantero)/pasador de remolque (trasero)	✓	
Sistema de control de tracción (TCS) (nueva versión)		✓
Cerraduras de protección contra vandalismo	✓	
Calzos para ruedas		✓
Sistema de llenado rápido de combustible Wiggins	✓	

Declaración ambiental del modelo 777

La siguiente información se aplica a la máquina en el momento de la fabricación final configurada para la venta en las regiones cubiertas en este documento. El contenido de esta declaración es válido a partir de la fecha de emisión; sin embargo, el contenido relacionado con las características y especificaciones de la máquina está sujeto a cambios sin previo aviso. Para obtener información adicional, consulte el Manual de Operación y Mantenimiento de la máquina.

Para obtener más información sobre nuestras prácticas de sostenibilidad y nuestro progreso, visite https://www.caterpillar.com/en/company/sustainability.

Motor

- El Motor Cat® C32B está disponible en configuraciones que cumplen con las normas de emisiones Tier 4 final de la EPA de EE.UU. y Stage V de la UE o configuraciones sin certificar equivalentes a Tier 2 de la EPA de EE.UU.
- Los motores Cat Tier 4 de la EPA de EE.UU. y Stage V de la UE deben usar ULSD (Ultra Low Sulfur Diesel, Combustible diésel de contenido ultrabajo de azufre) con 15 ppm de azufre o menos y son compatibles* con ULSD mezclado con los siguientes combustibles de baja intensidad de carbono** hasta:
  - ✓ Un 20 % de biodiésel FAME (fatty acid methyl ester, éster metílico de ácido graso)***.
  - ✓ Un 100 % de combustible diésel renovable, combustibles HVO (hydrotreated vegetable oil, aceite vegetal hidrotratado) y GTL (gas-to-liquid, gas a líquido).
- Los motores Cat que cumplen con normas equivalentes a Tier 2 de la EPA de EE.UU., Tier 3 de la EPA de EE.UU. y Stage IIIA de la UE son compatibles* con combustible diésel mezclado con los siguientes combustibles de menor intensidad de carbono*** hasta:
  - ✓ Un 100 % de biodiésel FAME (fatty acid methyl ester, éster metílico de ácido graso)****.
  - ✓ Un 100 % de combustible diésel renovable, combustibles HVO (hydrotreated vegetable oil, aceite vegetal hidrotratado) y GTL (gas-to-liquid, gas a líquido).

  Consulte las pautas para saber cuál es la aplicación correcta. Comuníquese con su distribuidor Cat® o lea las recomendaciones de fluidos para máquinas Caterpillar (SEBU6250) a fin de obtener más información.

* *Aunque los motores Caterpillar son compatibles con estos combustibles alternativos, es posible que en algunas regiones no se permita su uso.*

** *Las emisiones de gases de efecto invernadero del tubo de escape por los combustibles de baja intensidad de carbono son esencialmente las mismas que con combustibles tradicionales.*

*** *Los motores sin dispositivos de postratamiento pueden usar mezclas más altas, de hasta un 100 % de biodiésel. Para usar mezclas con más de un 20 % de biodiésel, consulte con su distribuidor Cat.*

**** *Para usar mezclas con un contenido superior al 20 % de biodiésel, consulte a su distribuidor Cat.*

Sistema de aire acondicionado

- El sistema de aire acondicionado en esta máquina contiene el refrigerante de gases fluorados de efecto invernadero R1234yf. Consulte la etiqueta de la máquina para conocer la identificación del gas.
- Si está equipado con R1234yf (potencial de calentamiento global de 0,501), el sistema contiene 1,85 kg (4,1 lb) de refrigerante, que tiene un equivalente de CO_2 de 0,001 toneladas métricas (0,001 tons EE.UU.).

Pintura

- En función de la mejor información disponible, esta es la concentración máxima permitida, medida en partes por millón (ppm), de los siguientes metales pesados en la pintura:
  - – Bario <0,01 %
  - – Cadmio <0,01 %
  - – Cromo <0,01 %
  - – Plomo <0,01 %

Sonido: Tier 4 final/Stage V/equivalente a Tier 2

Nivel de presión acústica para el operador (ISO 6396:2008)	70 dB(A)
Nivel de presión acústica de la máquina (ISO 6395:2008)	114,5 dB(A)

- El nivel de presión acústica en los oídos del operador se midió según la norma ISO 6396:2008. La medición se realizó al 70 % de la velocidad máxima del ventilador de enfriamiento del motor.
- El nivel de potencia acústica de la máquina se midió según la norma ISO 6395:2008.La medición se realizó al 70 % de la velocidad máxima del ventilador de enfriamiento del motor.
- Es posible que se requiera protección para los oídos si se opera con una cabina y una estación del operador abiertas (cuando no se han realizado los procedimientos de mantenimiento correctamente o cuando se opera con las puertas o ventanas abiertas) durante períodos prolongados o en ambientes con altos niveles de ruido.

Aceites y fluidos

- En la fábrica de Caterpillar se realiza el llenado con refrigerantes de etilenglicol. El refrigerante/anticongelante para motores diésel Cat (DEAC, Diesel Engine Antifreeze/Coolant) y el refrigerante de larga duración (ELC, Extended Life Coolant) Cat se pueden reciclar. Consulte a su distribuidor Cat para obtener más información.

  Es probable que haya fluidos adicionales. Consulte el Manual de Operación y Mantenimiento o la Guía de Aplicación e Instalación para conocer las recomendaciones completas de fluidos y los intervalos de mantenimiento.

Características y tecnologías

- Las siguientes características y tecnologías pueden contribuir al ahorro de combustible o la reducción de carbono. Las características pueden variar. Consulte a su distribuidor Cat para obtener más detalles.
  - – Optimice automáticamente el consumo de combustible con dos modalidades de economía del combustible: estándar y adaptable.
  - – La parada del motor en vacío ajustable conserva combustible cuando el camión está estacionado y funcionando en vacío durante un período de tiempo prestablecido.
  - – Realice tareas de acarreo con una velocidad del motor y una selección de marchas más eficientes en cuanto al consumo de combustible, mediante la limitación de velocidad.
  - – Una vida útil del filtro de aceite hidráulico más extensa proporciona una mayor vida útil con un intervalo de reemplazo de 1.000 horas.



オフロード法２０１４年
基準適合



Para obtener información más completa sobre los productos Cat, los servicios del distribuidor y las soluciones del sector, visite nuestro sitio web **www.cat.com.**

Los materiales y las especificaciones están sujetos a cambios sin previo aviso. Las máquinas que se muestran en las fotografías pueden incluir equipos adicionales. Consulte con su distribuidor Cat para conocer las opciones disponibles.

© 2026 Caterpillar. Todos los derechos reservados. CAT, CATERPILLAR, LET'S DO THE WORK, sus respectivos logotipos, Product Link, el color "Caterpillar Corporate Yellow", la imagen comercial de "Power Edge" y Cat "Modern Hex", así como la identidad corporativa y de producto utilizadas en la presente, son marcas comerciales de Caterpillar y no pueden utilizarse sin autorización.

ASXQ3420-05 (09-2026)
Reemplaza a ASXQ3420-04
Número de fabricación: 07C
(Global)

CAT®