

Cat®
250
滑移式装载机

特性：

Cat® 250 滑移式装载机借助垂直提升设计，提供更长的伸出距离和提升高度，从而实现快速轻松的卡车装载。其稳定性和提升性能提供了出色的物料搬运能力。250 具有以下特性：

- 重新设计的操作台提供更宽敞的操作环境，再结合更大的座椅活动范围，250 可为任何体型的操作员提供更大的操作空间。选装的整体式密封加压驾驶室内具有合理分布的通风口，可促进空气顺畅流通，从而提供洁净和安静的工作空间。
- 提供带通风加热功能的高靠背空气悬浮座椅和座椅安装式可调操纵手柄控制装置，为操作员带来业界领先的舒适性。
- 高性能动力传动系借助电子扭矩管理系统、选装的双速行驶和具有减速踏板功能的电子手控/脚控油门，可提供卓越的性能和生产能力。
- 提供三个辅助液压性能级别：标准流量、高流量和高流量 **XPS**。标准流量适用于需要基本级别的辅助流量和马力的工装，高流量可提升辅助流量，满足需要额外液压流量以提高工装性能的应用要求，高流量 XPS 液压系统能够为高要求的工装和应用提供更大的流量和压力，从而实现最高水平的辅助液压性能。
- 电子控制的 **Cat C2.8T** 发动机符合巴西 MAR-1 排放标准，等效于美国 EPA Tier 3 和欧盟 Stage IIIA 排放标准，可在广泛的转速范围内提供最大马力，并且在任何应用工况下都能提供高扭矩以提升工作性能。
- 速度感应行驶控制装置选件可以改进机器在崎岖地形条件下的性能，并提高了负载能力、生产率和操作员舒适度。
- 高级操纵手柄和高级触摸屏监视器显著提升机器功能和控制性。**20,3 cm**（**8** 英寸）高级触摸屏监视器提供先进的功能和控制，包括集成无线电、Bluetooth® 连接和多摄像头（侧视）选项，并支持 32 种不同语言的选择。通过高级操纵手柄可从显示屏内出色地控制机器功能和进行调整，无需操作员将手离开控制装置。其中包括使用操纵手柄导航高级触摸屏监视器、收音机音量调高/调低/静音、爬行激活、爬行速度提高/降低、一键式智能工装控制装置激活，以及额外的辅助控制按钮，实现一键式控制复杂的工装功能。
- 可从地面检修所有日常维修点和日常保养点，有助于减少停机时间以提高生产率。
- 众多性能匹配的 **Cat** 工装可供选择，使 Cat 滑移式装载机成为作业现场功能最齐全的机器。

技术规格

发动机

发动机型号	Cat C2.8T（涡轮增压器）	
总功率 ISO 14396	55 kW	74 hp
净功率 ISO 9249	55 kW	73 hp
峰值扭矩 — 1600 rpm ISO 14396	300 N·m	221 lbf·ft
排量	2,8 L	171 in^3
冲程	110 mm	4,3 in
缸径	90 mm	3,5 in

- 标称功率按照制造时生效的指定标准进行测试。标称净功率是指发动机配备风扇（以最低转速运行）、进气系统、排气系统和交流发电机时在飞轮处提供的功率。

重量*

工作重量	3551 kg	7829 lb

动力传动系

行驶速度（前进或倒退）：		
单速	12,9 km/h	8,0 mph
双速选件	16,9 km/h	10,5 mph

250 滑移式装载机

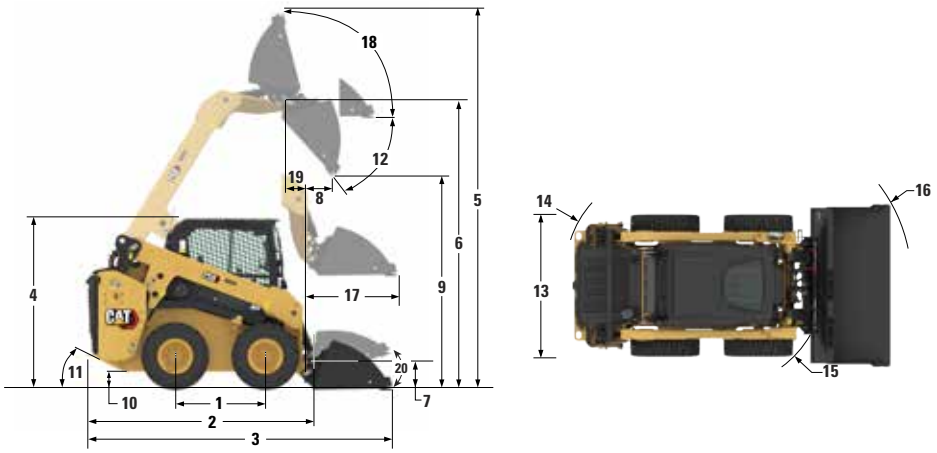

尺寸*

1	轴距	1094 mm	43,1 in	**11**	离去角	23°	
2	长度（不含铲斗）	2800 mm	110,2 in	**12**	最大卸载角	46°	
3	铲斗放在地面上时的长度	3430 mm	135,0 in	**13**	车辆宽度（含轮胎）	1677 mm	66 in
4	距驾驶室顶部的高度	2080 mm	81,9 in	**14**	自中心至机器后部的转向半径	1649 mm	64,9 in
5	最大总高度	3957 mm	155,8 in	**15**	自中心至连接器的转向半径	1296 mm	51,0 in
6	最大提升位置的铲斗连接销高度	3150 mm	124,0 in	**16**	自中心至铲斗的转向半径	2024 mm	79,7 in
7	运载位置的铲斗连接销高度	200 mm	7,9 in	**17**	臂与地面平行时的最大伸出距离	833 mm	32,8 in
8	最大提升和卸载位置的伸出距离	448 mm	17,6 in	**18**	最大高度时的后倾角	97°	
9	最大提升和卸载位置的间隙	2443 mm	96,2 in	**19**	最大提升位置的铲斗连接销伸出距离	75 mm	3,0 in
10	离地间隙	195 mm	7,7 in	**20**	铲斗翻转角（地面）	28°	

*工作重量、工作技术规格和尺寸均基于体重为 75 kg（165 lb）的操作员、所有油液、单速、OROPS（Open Roll Over Protection System，开放式防滚翻保护结构）、1730 mm（68"）紧凑型铲斗、Cat 12 × 16,5 轮胎、标准流量液压装置、机械悬浮座椅、无选装配重和手动快速连接器（除非另有说明）。

工作技术规格*

开放式顶篷		
工作重量	3551 kg	7829 lb
倾翻负载	2440 kg	5378 lb
额定工作容量（50%）	1220 kg	2689 lb
含选装配重的		
额定工作容量（50%）	1325 kg	2916 lb
挖掘力，倾斜油缸	3077 kg	6784 lb
挖掘力，提升油缸	2698 kg	5948 lb

液压系统

液压流量 – 标准:		
装载机液压压力	24130 kPa	3500 psi
装载机液压流量	76 L/min	20 gal/min
液压功率（计算值）	34,6 kw	46,4 hp
液压流量 – 高流量:		
装载机最大液压压力	24130 kPa	3500 psi
装载机最大液压流量	113 L/min	30 gal/min
液压功率（计算值）	45,4 kW	60,9 hp
液压流量 – 高流量 XPS:		
装载机最大液压压力	28000 kPa	4061 psi
装载机最大液压流量	113 L/min	30 gpm
液压功率（计算值）	52,7 kW	70,7 hp

驾驶室

防滚翻保护结构（ROPS）	ISO 3471:2008
防落物保护结构（FOPS）	ISO 3449:2005 I 级
FOPS II 级	ISO 3449:2005 II 级（选装）

维修保养加注容量

每侧链传动箱	8,3 L	2,2 gal
冷却系统	11,5 L	3,0 gal
发动机曲轴箱	8,0 L	2,1 gal
燃油箱	94,4 L	24,9 gal
液压系统	36,8 L	9,7 gal
液压油箱	26 L	6,9 gal

工装

使用 Cat 工装，让您的机器发挥更大作用。您可以从多种选件中进行选择，并根据不同的任务和条件对机器进行量身定制。

螺旋分料器
反铲
成捆抓斗
捆叉
铲刀，平地机、箱式、角铲和推铲
清扫器，斜角、集料式和实用型
灌木清除器
铲斗
冷铣刨机
夯锤
叉齿和叉车
液压锤
运料臂
表土疏松机
苗圃铲叉
松土耙，抓斗、园林
和动力箱
液压剪
除雪机
推雪犁
推雪铲
推雪翼板
树桩打磨机
耕作机
挖沟机
轮锯
智能反铲
带辅助装置的智能推铲
带辅助装置的智能平地机铲刀























必装设备

- 辅助液压系统：标准或高流量 XPS
- 快速连接器：机械或液压式
- 清晰可见的安全带：50 mm（2 in）、75 mm（3 in）或 3 点式腰肩安全带
- 轮胎：10 x 16,5 或 12 x 16,5
- 车轴：标准或特殊应用

性能套件

- 性能套件 HP1：*标准流量液压装置*
- 性能套件 HP3：*高流量 XPS 液压装置*

舒适套件

- 开放式顶篷：*杯架、手机收纳袋、乙烯座椅选择（机械悬浮、高靠背/加热/空气悬浮座椅）*
- 带加热功能和空调的封闭式驾驶室：*侧车窗、杯架、手机收纳袋、座椅选择（机械悬浮、高靠背/加热式空气悬浮座椅、高靠背/通风和加热空气悬浮座椅）和门选择（玻璃或聚碳酸酯）*

技术套件

- T2 – *标准 12,7 cm（5 in）LCD 监视器，标准操纵手柄和后视摄像头。*
- T4 – 20,3 cm（8 in）高级*触摸屏监视器、高级操纵手柄、按下启动、X 底座手机支架和后视摄像头。*
- T5 – *T4 + 2 个额外侧视摄像头。*

无线电

- *无线电，无 – 用于配备开放式顶篷的机器和未经过 Bluetooth® 技术认证的国家/地区*
- *AM/FM 无线电与蓝牙技术集成。包括 USB 端口、3,5 mm 辅助（AUX）输入和蓝牙麦克风。仅用于封闭式驾驶室。供货情况因不同国家/地区而异。*
- *DAB+AM/FM 无线电与蓝牙技术集成。包括 USB 端口、3,5 mm 辅助输入和蓝牙麦克风。仅用于封闭式驾驶室。供货情况因不同国家/地区而异。*

PRODUCT LINK™

- *Product Link 基础系列 PL243*
- *Product Link Elite 系列 PLE643*

冷却风扇

- *按需运转的变速液压冷却风扇*
- *按需运转的变速液压冷却风扇，带自动和手动净化反向运转功能*

护罩和密封套件

- *HD0 – 基本护罩和密封（发动机进气防雨帽、前驾驶室至车架密封，以及液压加注检修门）*
- *HD1 – 中间护罩和密封（HD0 + 驾驶室到机架侧面密封、可锁燃油加注检修门、倾斜油缸护罩以及传动系底部护罩。部分设备因地区而异）*
- *HD2 – 最全面的护罩和密封（HD1 + 涡轮护罩、排气管包覆、柴油颗粒滤清器（DPF，Diesel Particulate Filter）包覆、快速断开护罩、全封闭式传动系护罩、踏板下液压管路护罩、发动机进气口预滤器。部分设备因地区而异）*

标准设备

电气系统
- 工装机具电气线束
- 重负荷蓄电池
- 12 伏电气系统
- 85 安培交流发电机
- LED 工作灯
- 自动倒车灯
- 开关背光
- 内部 LED 顶灯
- 倒车警报
- 信号灯电源插座
- 外部门控灯
- 释放停车制动器时工作灯自动闪烁警示

操作员环境
- 全彩色 LCD 监视器：*爬行速度控制、驱动装置响应调节、机具响应调节、驱动功率优先性调节、语言选择（×32 种）、多操作员防盗安全系统和监视、保养计划和提醒、事件和诊断代码监视、日期/时间/单位/亮度设置，以及与智能工装搭配使用的智能技术。*
- 操作员警告系统指示器：*空气滤清器阻塞、交流发电机输出、扶手升高/操作员离座、发动机冷却液温度、发动机机油压力、电热塞启用、液压供应滤清器阻塞、液压油温度、停车制动器接合、发动机排放系统（适用时）*
- 仪表：*燃油油位、时计、液压系统温度、时计、蓄电池电压、转速计*
- 采用人机工程学设计的可折叠仿形扶手
- 操作员离座或座位扶手升高时的控制联锁系统：*液压系统禁用、静液压变速箱禁用、停车制动器接合*
- 可前倾的 ROPS 驾驶室
- FOPS，I 级
- 顶窗和后窗
- 地板垫
- 顶衬
- 内部后视镜
- 喇叭
- 电子手控（旋钮）油门
- 安装在座椅上的操纵手柄控制装置
- 手机收纳袋
- 杯架
- 12 伏电源端口
- 脚控油门

液压系统
- 可选择的控制模式 – ISO 或 H
- 电液压机具控制装置
- 电液压静液压变速箱控制装置
- 转速传感器护罩
- 带集成压力释放杆的重型扁平式快速断开装置
- 液压机油油位目测表

动力传动系
- Cat C2.8T 涡轮增压柴油发动机，符合巴西 MAR-1 排放标准，等效于美国 EPA Tier 3 和欧盟 Stage IIIA 排放标准
- 电热塞辅助起动装置
- 液体冷却式直喷
- 长效防冻剂（–37°C，–34°F）
- 双滤芯径向密封式空气滤清器
- 计划油样分析（S·O·S℠）阀，液压油
- 环保排放口 – 冷却液
- 散热器冷却液液位目测表
- 散热器膨胀罐
- 筒式液压滤清器
- 筒式液压回路滤清器
- 罐式发动机机油滤清器
- 采用弹簧施压和液压释放设计的停车制动器
- 静液压变速箱
- 可上锁燃油盖
- 按需运转的液压冷却风扇
- 自动发动机怠速

机架
- 机器栓系点（9）
- 用于机架清理的可拆面板
- 提升臂支撑件
- 钢制焊接式前后保险杠
- 机器右侧燃油加注口

其他
- 持续流量的液压辅助装置
- 远程信息处理、Product Link、蜂窝
- 带可更换百叶窗的钢制发动机门
- 发动机门 – 可锁
- 工装机具附件连接器
- Cat ToughGuard™ 软管

选装设备

- 外部配重
- LED 信号灯
- 发动机缸体加热器 – 120V
- 寒冷气候液压油
- 4 点式机器吊耳
- 定制喷漆
- 速度感应行驶控制装置
- 蓝牙防盗钥匙
- 工装软管导套
- 阻蚀剂涂层

附注

有关 Cat 产品、代理商服务和行业解决方案的更多信息，请访问我们的网站：**www.cat.com**

© 2026 Caterpillar
保留所有权利

材料和技术规格如有变更，恕不另行通知。图中所示的机器可能包括附加设备。请咨询 Cat 代理商，了解可用的选件。

CAT、CATERPILLAR、LET'S DO THE WORK 及其相应的徽标、"Caterpillar Yellow"、"Power Edge" 和 Cat "Modern Hex" 商业外观以及本文所使用的企业和产品标识是 Caterpillar 的商标，未经许可，不得使用。

ACHQ8506-01 (06-2026)
替代 ACHQ8506-00
版本号：05A
(AME, S Am, ANZ, APD excluding Japan)