

987

Tekerlekli Yükleyici

Teknik Özellikler

Konfigürasyonlar ve özellikler bölgeye göre değişiklik gösterebilir. Bölgenizde bulunup bulunmadığını Cat® temsilcinizden öğrenebilirsiniz.

İçindekiler

Teknik Özellikler 2

Motor 2
Şanzıman 2
Çalışma Teknik Değerleri 2
Hidrolik Sistem – Kaldırma/Yatırma 2
Hidrolik Çevrim Süresi (2.165 dev/dk) 2
Hidrolik Sistem – Direksiyon 3
Klima Sistemi 3
Akslar 3
Frenler 3
Operatör Kabini 3
Ses Performansı 3
Servis Dolum Kapasiteleri 3
Boyutlar 4
Kova Kapasitesi 5
Çalışma Teknik Değerleri 7

Standart ve Opsiyonel Ekipman 17

987 Çevresel Beyan 19

987 Blok Taşıyıcı Konfigürasyonu 20

Temel Özellikler ve Avantajlar 20
Motor 21
Şanzıman 21
Hidrolik Sistem – Kaldırma/Yatırma 21
Hidrolik Çevrim Süresi 21
Servis Dolum Kapasiteleri 21
Klima Sistemi 21
Akslar 22
Frenler 22
Hidrolik Sistem – Direksiyon 22
Operatör Kabini 22
Ses Performansı 22
Boyutlar 23
Yük Kapasitesi Eğrileri 24
Çalışma Teknik Değerleri 25

987 Tekerlekli Yükleyici Teknik Özellikler

Motor

Motor Modeli	Cat® C15	
Azami Devir	2.000 dev/dk	
Maksimum Güç Hızı	1.600 dev/dk	
Motor Gücü (ISO 14396:2002)	335 kW	449 hp
Motor Gücü (ISO 14396:2002)(DIN)		455 hp
Brüt Güç (SAE J1995:2014)	340 kW	456 hp
Net Güç (SAE J1349:2011)	334 kW	448 hp
İç Çap	137 mm	5,4 inç
Strok	171,5 mm	6,75 inç
Silindir Hacmi	15,2 l	927 inç^3
Maksimum Tork (1.200 dev/dk) (SAE J1995:2014)	2.411 N·m	1.778 lbf-ft
Tork Artışı	%16	

- İki motor emisyon seçeneği mevcuttur:
  1. U.S. EPA Tier 4 Final, EU Stage V ve Japan 2014 emisyon standartlarını karşılar.
  2. U.S. EPA Tier 3 ve EU Stage IIIA eş değeri Brazil MAR-1 emisyon standartlarını karşılar.
- Bildirilen net güç; minimum hızda fan, hava emiş sistemi, egzoz sistemi ve alternatör ile donatılan bir motor için volanda bulunan güçtür.
- Fan maksimum hızdayken volandaki net güç, SAE referans koşullarına göre 304 kW/408 hp'dir.

Şanzıman

Şanzıman Tipi	Cat planet dişli powershift	
İleri 1	7,3 km/sa	5 mil/sa
İleri 2	12,2 km/sa	8 mil/sa
Geri 1	7,6 km/sa	5 mil/sa
Geri 2	13,6 km/sa	8 mil/sa
Doğrudan Tahrik İleri 1	Kilitleme devre dışı	
Doğrudan Tahrik İleri 2	12,7 km/sa	8 mil/sa
Doğrudan Tahrik İleri 3	22 km/sa	14 mil/sa
Doğrudan Tahrik İleri 4	39 km/sa	24 mil/sa
Doğrudan Tahrik Geri 1	Kilitleme devre dışı	
Doğrudan Tahrik Geri 2	14,1 km/sa	9 mil/sa
Doğrudan Tahrik Geri 3	25 km/sa	16 mil/sa
Doğrudan Tahrik Geri 4	40,8 km/sa	25,4 mil/sa

- Seyir hızları 35/65-R33 lastikleri baz alır.

Çalışma Teknik Değerleri

Çalışma Ağırlığı – Standart Kaldırma	48.454 kg	106.823 lb
Çalışma Ağırlığı – Yüksek Kaldırma	50.686 kg	111.743 lb
Çalışma Ağırlığı – Uzatılmış Yüksek Kaldırma	51.640 kg	113.847 lb
Azami Yük – Standart Kaldırma (Taş Ocağı Yüzeyi)	11,3 metrik ton	12,5 ton
Azami Yük – Standart Kaldırma (Gevşek Malzeme)	12,7 metrik ton	14 ton
Azami Yük – Yüksek Kaldırma (Taş Ocağı Yüzeyi)	11,3 metrik ton	12,5 ton
Azami Yük – Yüksek Kaldırma (Gevşek Malzeme)	12,7 metrik ton	14 ton
Azami Yük – Uzatılmış Yüksek Kaldırma (Taş Ocağı Yüzeyi)	11,3 metrik ton	12,5 ton
Kova Kapasite Aralığı – Taş Ocağı Yüzeyi	6,4-7,6 m^3	8,3-10 yd^3
Kova Kapasite Aralığı – Malzeme Taşıyıcısı	6,9-9,6 m^3	9-12,5 yd^3
Cat Kamyon Uyumluluğu – Standart Kaldırma	770/735/740/745	
Cat Kamyon Uyumluluğu – Yüksek Kaldırma	772/773/707	
Cat Kamyon Uyumluluğu – Uzatılmış Yüksek Kaldırma	772/773/775	

Hidrolik Sistem – Kaldırma/Yatırma

Kaldırma/Yatırma Sistemi – Devre	EH-Yüke Duyarlılık	
Kaldırma/Yatırma Sistemi Pompaları	Değişken silindir hacimli piston	
2.165 dev/dk.da Maksimum Akış	600 l/dk	159 gal/dk
Emniyet Valfi Ayarı – Kaldırma/Yatırma	31.700 kPa	4.598 psi
Çift Yönlü Silindirler: Kaldırma, İç Çap ve Strok	190 mm x 1.216 mm	7,5 inç x 48,0 inç
Çift Yönlü Silindirler: Yatırma, İç Çap ve Strok	170 mm x 722 mm	6,7 inç x 28,4 inç
Pilot Sistem	Değişken silindir hacimli piston	

Hidrolik Çevrim Süresi (2.165 dev/dk)

Geri uzatma	3,8 saniye
Kaldırma	7,5 saniye
Boşaltma	3,0 saniye
İndirme ve Serbest Bırakma	4,6 saniye
Toplam Hidrolik Çevrim Süresi (boş kova)	18,9 saniye

Hidrolik Sistem – Direksiyon

Direksiyon Sistemi – Devre	Pilot, yüke duyarlı
Direksiyon Sistemi – Pompa	Piston, değişken silindir hacmi
2.165 dev/dk.da Maksimum Akış	200 l/dk 52 gal/dk
Düşürme Valfi Ayarı – Direksiyon	27.600 kPa 4.000 psi
Toplam Direksiyon Açısı	70°
Direksiyon Çevrim Süresi (yüksek rölanti)	3,0 saniye
Direksiyon Çevrim Süresi (düşük rölanti)	5,2 saniye

Klima Sistemi

- Bu makinedeki klima sisteminde florlu bir sera gazı olan R1234yf soğutucu kullanılmıştır. Gazın tanımlaması için etikete veya talimat kılavuzuna bakın.
- R1234yf (Küresel Isınma Potansiyeli = 0,501) kullanılmışsa sistem 1,51 kg (3,3 lb) soğutucu içerir. Bu soğutucunun CO_2 eş değeri ise 0,001 metrik tondur (0,001 ton).

Akslar

Ön	Sabit
Arka	Muylu
Salınım Açısı	±12,5°
Salınım Açısı (zincir düzeneği)	±8,5°

Frenler

Frenler	ISO 3450:2011

Operatör Kabini

Devrilme Koruma Yapısı/Düşen Nesnelere Karşı Koruyucu Yapı (ROPS/FOPS)	ROPS/FOPS, ISO 3471:2008 ve ISO 3449:2005 Level II standartlarını karşılar

Ses Performansı

Tier 4 Final/Stage V	
Operatör Ses Basıncı Seviyesi (ISO 6396:2008)	73 dB(A)
Makine Ses Gücü Seviyesi (ISO 6395:2008)	113 dB(A)
Operatör Ses Basıncı Seviyesi (ISO 6396:2008)	72 dB(A)*
Makine Ses Gücü Seviyesi (ISO 6395:2008)	110 dB(A)**
Tier 3/Stage IIIA	
Operatör Ses Basıncı Seviyesi (ISO 6396:2008)	74 dB(A)
Makine Ses Gücü Seviyesi (ISO 6395:2008)	113 dB(A)
Operatör Ses Basıncı Seviyesi (ISO 6396:2008)	73 dB(A)*
Makine Ses Gücü Seviyesi (ISO 6395:2008)	110 dB(A)**

* Avrupa Birliği ülkelerindeki ve "AB Direktifleri" ile "Birleşik Krallık Direktifleri" ni kabul eden ülkelerdeki makineler için.

** Avrupa Birliği Direktifi "2000/14/EC" ve Birleşik Krallık Gürültü Yönetmeliği 2001 No. 1701.

- Makine ses gücü seviyesi ISO 6395:2008'e göre ölçülmüştür. Ölçüm maksimum motor soğutma fanı hızı %70'teyken gerçekleştirilmiştir.
- Operatör ses basıncı seviyesi ISO 6396:2008'e göre ölçülmüştür. Ölçüm maksimum motor soğutma fanı hızı %70'teyken gerçekleştirilmiştir.
- Makine, bakımı düzgün yapılmamış veya kapıları ve camları açık bir kabinle uzun süre veya gürültülü bir ortamda kullanıldığında işitme koruması gerekebilir.

Servis Dolum Kapasiteleri

Yakıt Deposu	535 l	141 gal
Yakıt Deposu (Kısa Kaldırma)	481 l	127 gal
Soğutma Sistemi	100 l	26 gal
Karter	34 l	9 gal
Dizel Egzoz Sıvısı (DEF) Deposu (Yalnızca Tier 4 Final/Stage V)	23 l	6 gal
Şanzıman	75 l	20 gal
Diferansiyeller ve Nihai Tahrikler – Ön	186 l	49 gal
Diferansiyeller ve Nihai Tahrikler – Arka	170 l	45 gal
Hidrolik Sistem, Fabrikada Doldurma	355 l	94 gal
Hidrolik Sistem (yalnızca depo)	130 l	34 gal

- Cat U.S. EPA Tier 4 Final, EU Stage V ve Japan 2014 motor ULSD (15 ppm veya daha az kükürt içeren ultra düşük kükürtlü dizel yakıt) kullanmalıdır ve aşağıdaki oranlara kadar düşük karbon yoğunluklu yakıtlarla** karıştırılmış ULSD ile uyumludur*:
  - ✓ %20 biyodizel FAME (yağ asidi metil esteri)***
  - ✓ %100 yenilenebilir dizel, HVO (hidrojene bitkisel yağ) ve GTL (gazdan sıvıya dönüştürülmüş) yakıtlar
- U.S. EPA Tier 3 ve EU Stage IIIA eş değeri Brazil MAR-1 emisyon standartlarını karşılayan Cat motorlar, aşağıdaki oranlara kadar düşük karbon yoğunluklu yakıtlarla*** karıştırılmış dizel yakıtlarla uyumludur*:
  - ✓ %100 biyodizel FAME (yağ asidi metil esteri)****
  - ✓ %100 yenilenebilir dizel, HVO (hidrojene bitkisel yağ) ve GTL (gazdan sıvıya dönüştürülmüş) yakıtlar

  Başarılı bir uygulama için yönergelere bakın. Ayrıntılar için lütfen Cat temsilcinize veya "Caterpillar Makine Sıvıları Tavsiyeleri"ne (SEBU6250) başvurun.

** Caterpillar motorlar, bu alternatif yakıtlarla uyumlu olsa da bazı bölgelerde bunların kullanımına izin verilmeyebilir.*

*** Düşük karbon yoğunluklu yakıtlardaki egzoz borusu sera gazı emisyonları, temel olarak geleneksel yakıtlarla aynıdır.*

**** Atık arıtma cihazları bulunmayan motorlar %100 biyodizele kadar daha yüksek karışımlar ile uyumludur (%20 biyodizelden daha yüksek karışımların kullanımı için Cat temsilcinize danışın).*

***** %20 biyodizelden daha yüksek karışımlarla kullanım için Cat temsilcinize danışın.*

987 Tekerlekli Yükleyici Teknik Özellikler

Boyutlar

Tüm boyutlar yaklaşıktır.

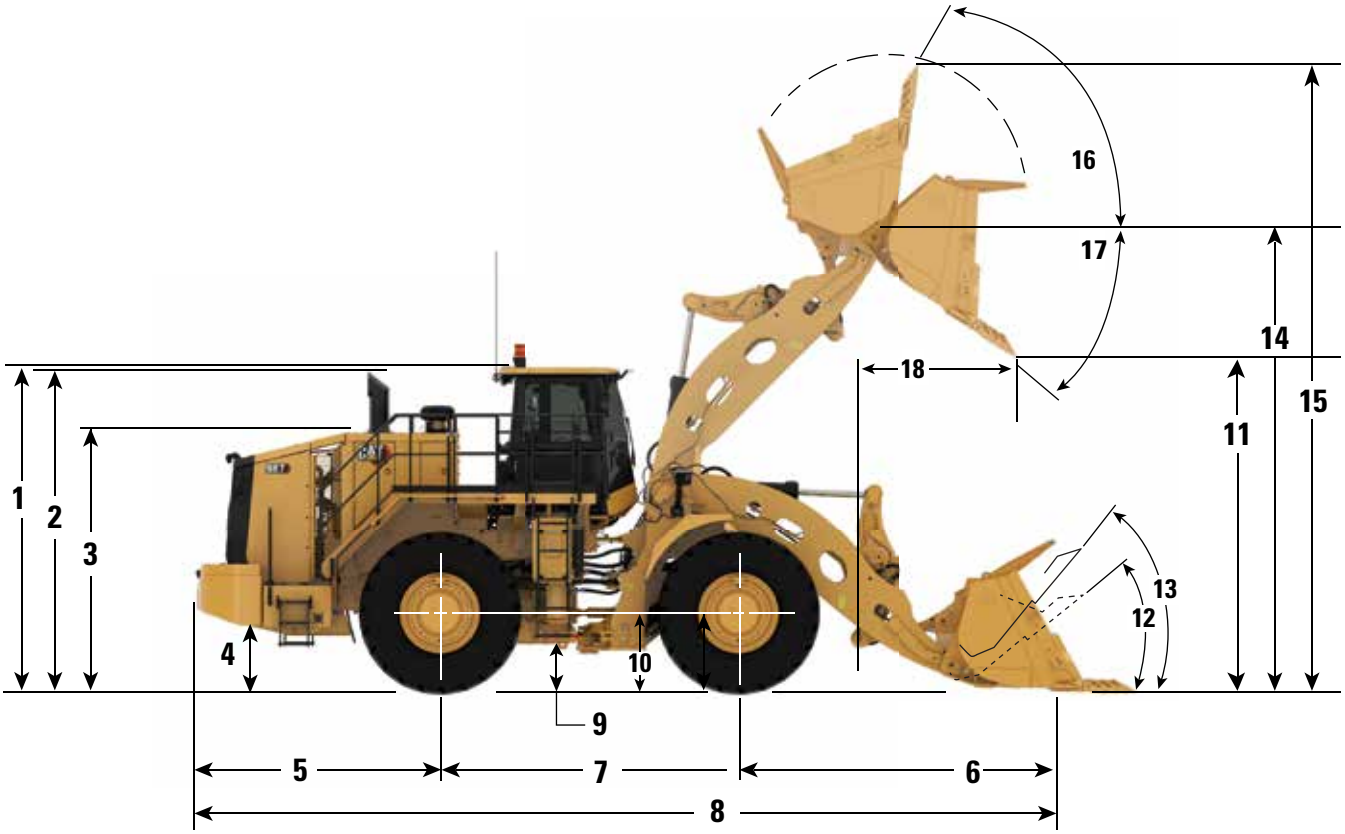

		Standart Kaldırma		Yüksek Kaldırma		Uzatılmış Yüksek Kaldırma	
1	Zeminden Devrilme Koruma Yapısının (ROPS) Üst Kısmına	4.100 mm	13,5 ft	4.100 mm	13,5 ft	4.100 mm	13,5 ft
2	Zeminden Egzoz Gruplarının Üst Kısmına	4.060 mm	13,3 ft	4.060 mm	13,3 ft	4.060 mm	13,3 ft
3	Zeminden Kaputun Üst Kısmına	3.270 mm	10,7 ft	3.270 mm	10,7 ft	3.270 mm	10,7 ft
4	Zeminden Yakıt Deposuna Mesafe	691 mm	2,3 ft	691 mm	2,3 ft	686 mm	2,2 ft
5	Arka Aks Merkez Çizgisinden Tampona	3.132 mm	10,3 ft	3.132 mm	10,3 ft	3.132 mm	10,3 ft
6	Ön Aks Merkez Çizgisinden Kova Ucuna	4.304 mm	14,1 ft	4.753 mm	15,6 ft	5.085 mm	16,7 ft
7	Dingil Mesafesi	3.810 mm	12,5 ft	3.810 mm	12,5 ft	3.810 mm	12,5 ft
8	Maksimum Toplam Uzunluk	11.199 mm	36,7 ft	11.647 mm	38,2 ft	11.980 mm	39,3 ft
9	Zeminden Alt Çeki Topuzuna Mesafe	459 mm	1,5 ft	459 mm	1,5 ft	459 mm	1,5 ft
10	Zeminden Ön Aksın Ortasına	978 mm	3,2 ft	978 mm	3,2 ft	978 mm	3,2 ft
11	Maksimum Kaldırma Mesafesi (45° Boşaltma)	3.055 mm	10,0 ft	3.514 mm	11,5 ft	3.896 mm	12,8 ft
12	Zemin Seviyesinde Raf Arkası Açısı	40 derece		40 derece		43 derece	
13	Taşımada Raf Arkası Açısı	49 derece		50 derece		53 derece	
14	Maksimum Kaldırmada B Pimi Yüksekliği	4.914 mm	16,1 ft	5.372 mm	17,6 ft	5.755 mm	18,9 ft
15	Kova Kaldırıldığında Maksimum Toplam Yükseklik	6.974 mm	22,9 ft	7.432 mm	24,4 ft	7.815 mm	25,6 ft
16	Maksimum Kaldırmada Raf Açısı	62 derece		63 derece		61 derece	
17	Maksimum Kaldırmada Boşaltma Açısı	46 derece		46 derece		46 derece	
18	Maksimum Kaldırmada Uzanma (45° Boşaltma)	2.206 mm	7,2 ft	2.279 mm	7,5 ft	2.282 mm	7,5 ft

Not: Teknik özellikler, Michelin XLDD1 35/65 R33 lastiklerle donatılmış 6,9 m^3 (9,0 yd^3) kaya kovası ile hesaplanmıştır

Kova Seçim Kılavuzu

Kova boyutu belirlenirken Maksimum Salınımlı Yükün dikkate alınması önemlidir. Maksimum Salınımlı Yük, kova ve yükün izin verilen maksimum birleşik ağırlığı olarak tanımlanır. Büyük Boy Tekerlekli Yükleyici Yük Politikası uyarınca Maksimum Salınımlı Yük kesinlikle aşılmamalıdır.

Aşağıdaki tabloda belirtilenden farklı bir kova ağırlığı seçilirse kova boyutu aşağıdaki denklemler kullanılarak değerlendirilebilir:

Maksimum Yük = Maksimum Salınımlı Yük – Kova Ağırlığı

Maksimum Yoğunluk = (Maksimum Salınımlı Yük – Kova Ağırlığı)/Kova Hacmi

Lastiklerin azami kapasitesi her zaman dikkate alınmalıdır.

Orta ila Yüksek Kazma Direnci

Standart Kaldırma: Azami Yük 11,3 metrik ton (12,5 ton), Maksimum Salınımlı Yük 17,4 metrik ton (19,1 ton)

Kova Hacmi		Örnek Kova Ağırlığı		Örnek Kova Ağırlığında Maksimum Yük		Örnek Kova Ağırlığında Maksimum Yoğunluk	
m^3	yd^3	kg	lb	metrik ton	ton	kg/m^3	lb/yd^3
6,4	8,4	4.891	11.308	12,2	13,5	1.905	3.211
6,9	9	5.095	11.819	12	13,2	1.745	2.940
7,6	10	5.385	10.972	12,4	13,7	1.620	2.731
8,4	11	5.142	11.336	12,2	13,5	1.453	2.450
11,5	15	5.386	11.874	12	13,2	1.045	1.761

Orta ila Yüksek Kazma Direnci

Yüksek Kaldırma: Azami Yük 11,3 metrik ton (12,5 ton), Maksimum Salınımlı Yük 17,4 metrik ton (19,1 ton)

Kova Hacmi		Örnek Kova Ağırlığı		Örnek Kova Ağırlığında Maksimum Yük		Örnek Kova Ağırlığında Maksimum Yoğunluk	
m^3	yd^3	kg	lb	metrik ton	ton	kg/m^3	lb/yd^3
6,4	8,4	4.891	11.308	12,2	13,5	1.905	3.211
6,9	9	5.095	11.819	12	13,2	1.745	2.940
7,6	10	5.385	10.972	12,4	13,7	1.620	2.731
8,4	11	5.142	11.336	12,2	13,5	1.453	2.450
11,5	15	5.386	11.874	12	13,2	1.045	1.761

Orta ila Yüksek Kazma Direnci

Uzatılmış Yüksek Kaldırma: Azami Yük 11,3 metrik ton (12,5 ton), Maksimum Salınımlı Yük 17,4 metrik ton (19,1 ton)

Kova Hacmi		Örnek Kova Ağırlığı		Örnek Kova Ağırlığında Maksimum Yük		Örnek Kova Ağırlığında Maksimum Yoğunluk	
m^3	yd^3	kg	lb	metrik ton	ton	kg/m^3	lb/yd^3
6,4	8,4	4.891	11.308	12,2	13,5	1.905	3.211
6,9	9	5.095	11.819	12	13,2	1.745	2.940
7,6	10	5.385	10.972	12,4	13,7	1.620	2.731
8,4	11	5.142	11.336	12,2	13,5	1.453	2.450
11,5	15	5.386	11.874	12	13,2	1.045	1.761

Özel kovalar talep üzerine sunulmaktadır. Daha fazla bilgi için lütfen temsilcinizle birlikte çalışın. Büyük Tekerlekli Yükleyiciler Yük İlkesi'ne başvurun.

Kova Seçim Kılavuzu *(devamı)*

Kova boyutu belirlenirken Maksimum Salınımlı Yükün dikkate alınması önemlidir. Maksimum Salınımlı Yük, kova ve yükün izin verilen maksimum birleşik ağırlığı olarak tanımlanır. Büyük Boy Tekerlekli Yükleyici Yük Politikası uyarınca Maksimum Salınımlı Yük kesinlikle aşılmamalıdır.

Aşağıdaki tabloda belirtilenden farklı bir kova ağırlığı seçilirse kova boyutu aşağıdaki denklemler kullanılarak değerlendirilebilir:

Maksimum Yük = Maksimum Salınımlı Yük – Kova Ağırlığı

Maksimum Yoğunluk = (Maksimum Salınımlı Yük – Kova Ağırlığı)/Kova Hacmi

Lastiklerin azami kapasitesi her zaman dikkate alınmalıdır.

Düşük ila Orta Kazma Direnci

Standart Kaldırma: Azami Yük 12,7 metrik ton (14,0 ton), Maksimum Salınımlı Yük 19,2 metrik ton (21,1 ton)

Kova Hacmi		Örnek Kova Ağırlığı		Örnek Kova Ağırlığında Maksimum Yük		Örnek Kova Ağırlığında Maksimum Yoğunluk	
m^3	yd^3	kg	lb	metrik ton	ton	kg/m^3	lb/yd^3
6,9	9	4.403	9.707	14,8	16,3	2.147	3.619
7,6	10	4.903	10.809	14,3	15,7	1.867	3.147
8,4	11	5.142	11.336	14	15,5	1.669	2.813
9,6	12,5	5.601	12.348	13,6	15	1.420	2.394
11,5	15	5.386	11.874	13,8	15,2	1.202	2.027
13	17	5.739	12.652	13,4	14,8	1.034	1.742

Düşük ila Orta Kazma Direnci

Yüksek Kaldırma: Azami Yük 12,7 metrik ton (14,0 ton), Maksimum Salınımlı Yük 18,8 metrik ton (20,7 ton)

Kova Hacmi		Örnek Kova Ağırlığı		Örnek Kova Ağırlığında Maksimum Yük		Örnek Kova Ağırlığında Maksimum Yoğunluk	
m^3	yd^3	kg	lb	metrik ton	ton	kg/m^3	lb/yd^3
6,9	9	4.403	9.707	14,4	15,8	2.089	3.521
7,6	10	4.903	10.809	13,9	15,3	1.815	3.059
8,4	11	5.142	11.336	13,6	15	1.621	2.733
9,6	12,5	5.601	12.348	13,2	14,5	1.379	2.324
11,5	15	5.386	11.874	13,4	14,8	1.168	1.968
13	17	5.739	12.652	13	14,4	1.003	1.691

Özel kovalar talep üzerine sunulmaktadır. Daha fazla bilgi için lütfen temsilcinizle birlikte çalışın. Büyük Tekerlekli Yükleyiciler Yük İlkesi'ne başvurun.

Çalışma Teknik Değerleri – Standart Kaldırma

		987 Standart Kaldırma Lastikleri: 35/65R33 SLR: 978 mm			
Kova Tipi		**Genel Amaçlı**			**Kömür**
Zemin Kavrama Ataşmanı		**Cıvata Bağlantılı Kesici Kenarlar**			
Kesici Kenar Tipi		**Düz**			
Kova Parça Numarası		**680-3920**	**661-3680**	**658-6730**	**673-7460**
Yapılandırıldığı Şekilde Kova Ağırlığı	kg lb	5.142 11.336	4.903 10.809	4.593 9.707	5.386 11.874
Azami Kapasitede Kova Yükü	kg lb	11.340 25.000	11.340 25.000	11.340 25.000	11.340 25.000
Azami Kapasite	m^3 yd^3	8,40 11,00	7,60 10,00	6,90 9,00	11,50 15,00
Silme Kapasite (ISO)	m^3 yd^3	7,00 9,20	6,00 7,80	5,50 7,20	10,00 13,10
Tepeleme Kapasite (ISO)	m^3 yd^3	8,50 11,10	7,50 9,80	7,00 9,10	11,00 14,40
Kova Genişliği	mm inç	3.760 148	3.760 148	3.760 148	4.254 167
Tam Kaldırma ve 45° Tahliyede Boşaltma Yüksekliği (Tırnak Ucu)	mm inç				
Tam Kaldırma ve 45° Tahliyede Boşaltma Yüksekliği (Kenar)	mm inç	3.217 127	3.337 131	3.423 135	3.104 122
Tam Kaldırma ve 45° Tahliyede Uzanma (Tırnak Ucu)	mm inç				
Kaldırma ve 45° Tahliyede Uzanma (Kenar)	mm inç	2.059 81	1.939 76	1.853 73	2.187 86
Maksimum Kaldırmada Kova Pimi	mm inç	4.914 193	4.914 193	4.914 193	4.914 193
Kaldırma Kolları Yatay ve Kova Düz Konumdayken Uzanma	mm inç	3.757 148	3.588 141	3.466 136	3.928 155
Kazı Derinliği (Segman)	mm inç	150 5,9	150 5,9	150 5,9	140 5,5
Toplam Uzunluk (Kova Düz Konumda Zeminde)	mm inç	10.972 432	10.803 425	10.681 421	11.135 438
Kova Tam Kaldırıldığında Toplam Yükseklik	mm inç	7.133 281	7.073 278	6.974 275	7.198 283
Yükleyici Dönüş Açıklığı Yarıçapı (ISO Taşıma)	mm inç	8.797 346	8.748 344	8.714 343	9.079 357
ISO Taşımada Raf Arkası Açısı	derece	48,6	48,6	48,6	48,4
Tam Boşaltma Açısı	derece	-46,1	-46,1	-46,1	-46,1
Statik Devrilme Yükü – Düz (Sert Lastik)	kg lb	34.448 75.944	35.079 77.336	35.600 78.484	34.354 75.737
Statik Devrilme Yükü – Düz (Lastik Ezilmesi)	kg lb	32.332 71.280	32.958 72.660	33.496 73.846	32.132 70.838
Statik Devrilme Yükü – Tam Dönüş (35° Artikülasyonlu) (Sert Lastik)	kg lb	30.442 67.114	31.037 68.425	31.540 69.533	30.343 66.895
Statik Devrilme Yükü – Tam Dönüş (35° Artikülasyonlu) (Lastik Ezilmesi)	kg lb	27.460 60.538	28.049 61.837	28.573 62.993	27.228 60.028
Koparma Kuvveti	kN lb	356 79.997	392 88.109	423 95.128	326 73.370
Çalışma Ağırlığı	kg lb	48.501 106.926	48.262 106.399	47.952 105.717	48.745 107.464
ISO Taşımada Ağırlık Dağılımı (Yüksüz)					
Ön	kg lb	22.203 48.949	21.730 47.907	21.158 46.646	22.555 49.725
Arka	kg lb	26.298 57.977	26.532 58.492	26.794 59.071	26.190 57.739
Yüklü Makine Ağırlığı	kg lb	59.841 131.927	59.602 131.399	59.292 130.717	60.085 132.464
ISO Taşımada Ağırlık Dağılımı (Yüklü)					
Ön	kg lb	41.556 91.615	40.959 90.299	40.301 88.849	42.014 92.624
Arka	kg lb	18.285 40.312	18.643 41.100	18.991 41.868	18.071 39.840

987 Tekerlekli Yükleyici Teknik Özellikler

Çalışma Teknik Değerleri – Standart Kaldırma *(devamı)*

		987 Standart Kaldırma Lastikleri: 35/65R33 SLR: 978 mm			
Kova Tipi		**Kaya**			**HD Kaya**
Zemin Kavrama Ataşmanı		**Tırnaklar ve Segmentler**			
Kesici Kenar Tipi		**Kürek**			
Kova Parça Numarası		**658-4740**	**658-4730**	**658-4720**	**681-6849**
Yapılandırıldığı Şekilde Kova Ağırlığı	kg	5.385	5.095	4.891	5.799
	lb	10.972	10.569	10.271	12.785
Azami Kapasitede Kova Yükü	kg	11.340	11.340	11.340	11.340
	lb	25.000	25.000	25.000	25.000
Azami Kapasite	m^3	7,60	6,90	6,40	6,40
	yd^3	10,00	9,00	8,30	8,30
Silme Kapasite (ISO)	m^3	6,50	5,50	5,00	5,00
	yd^3	8,50	7,20	6,50	6,50
Tepeleme Kapasite (ISO)	m^3	7,50	7,00	6,50	6,50
	yd^3	9,80	9,20	8,50	8,50
Kova Genişliği	mm	3.840	3.840	3.840	3.840
	inç	151	151	151	151
Tam Kaldırma ve 45° Tahliyede Boşaltma Yüksekliği (Tırnak Ucu)	mm	2.916	3.055	3.044	2.998
	inç	115	120	120	118
Tam Kaldırma ve 45° Tahliyede Boşaltma Yüksekliği (Kenar)	mm	3.069	3.153	3.196	3.207
	inç	121	124	126	126
Tam Kaldırma ve 45° Tahliyede Uzanma (Tırnak Ucu)	mm	2.323	2.206	2.195	2.239
	inç	91	87	86	88
Kaldırma ve 45° Tahliyede Uzanma (Kenar)	mm	2.170	2.108	2.042	2.054
	inç	85	83	80	81
Maksimum Kaldırmada Kova Pimi	mm	4.914	4.914	4.914	4.914
	inç	193	193	193	193
Kaldırma Kolları Yatay ve Kova Düz Konumdayken Uzanma	mm	4.156	3.976	3.976	4.040
	inç	164	157	157	159
Kazı Derinliği (Segman)	mm	177	161	177	161
	inç	7,0	6,3	7,0	6,3
Toplam Uzunluk (Kova Düz Konumda Zeminde)	mm	11.392	11.199	11.212	11.264
	inç	449	441	441	443
Kova Tam Kaldırıldığında Toplam Yükseklik	mm	7.087	6.974	6.870	6.870
	inç	279	275	270	270
Yükleyici Dönüş Açıklığı Yarıçapı (ISO Taşıma)	mm	8.776	8.719	8.725	8.744
	inç	346	343	343	344
ISO Taşımada Raf Arkası Açısı	derece	49,1	48,8	49,1	48,8
Tam Boşaltma Açısı	derece	-46,1	-46,1	-46,1	-46,1
Statik Devrilme Yükü – Düz (Sert Lastik)	kg	34.268	34.707	35.025	33.646
	lb	75.548	76.516	77.216	74.177
Statik Devrilme Yükü – Düz (Lastik Ezilmesi)	kg	32.171	32.633	32.966	31.551
	lb	70.925	71.943	72.678	69.557
Statik Devrilme Yükü – Tam Dönüş (35° Artikülasyonlu) (Sert Lastik)	kg	30.243	30.670	30.978	29.641
	lb	66.675	67.615	68.295	65.347
Statik Devrilme Yükü – Tam Dönüş (35° Artikülasyonlu) (Lastik Ezilmesi)	kg	27.283	27.739	28.067	26.685
	lb	60.148	61.153	61.877	58.831
Koparma Kuvveti	kN	323	342	357	353
	lb	72.570	76.912	80.156	79.372
Çalışma Ağırlığı	kg	48.744	48.454	48.250	49.158
	lb	107.463	106.823	106.374	108.375
ISO Taşımada Ağırlık Dağılımı (Yüksüz)					
Ön	kg	22.713	22.167	21.801	23.397
	lb	50.074	48.870	48.062	51.583
Arka	kg	26.031	26.287	26.450	25.761
	lb	57.389	57.953	58.311	56.792
Yüklü Makine Ağırlığı	kg	60.084	59.794	59.590	60.498
	lb	132.463	131.824	131.374	133.375
ISO Taşımada Ağırlık Dağılımı (Yüklü)					
Ön	kg	42.001	41.371	40.964	42.760
	lb	92.597	91.208	90.310	94.269
Arka	kg	18.083	18.423	18.626	17.738
	lb	39.866	40.616	41.064	39.106

Çalışma Teknik Değerleri – Yüksek Kaldırma

		987 Yüksek Kaldırma Lastikleri: 35/65R33 SLR: 978 mm			
Kova Tipi		**Genel Amaçlı**			**Kömür**
Zemin Kavrama Ataşmanı		**Cıvata Bağlantılı Kesici Kenarlar**			
Kesici Kenar Tipi		**Düz**			
Kova Parça Numarası		**680-3920**	**661-3680**	**658-6730**	**673-7460**
Yapılandırıldığı Şekilde Kova Ağırlığı	kg lb	5.142 11.336	4.903 10.809	4.593 9.707	5.386 11.874
Azami Kapasitede Kova Yükü	kg lb	11.340 25.000	11.340 25.000	11.340 25.000	11.340 25.000
Azami Kapasite	m^3 yd^3	8,40 11,00	7,60 10,00	6,90 9,00	11,50 15,00
Silme Kapasite (ISO)	m^3 yd^3	7,00 9,20	6,00 7,80	5,50 7,20	10,00 13,10
Tepeleme Kapasite (ISO)	m^3 yd^3	8,50 11,10	7,50 9,80	7,00 9,10	11,00 14,40
Kova Genişliği	mm inç	3.760 148	3.760 148	3.760 148	4.254 167
Tam Kaldırma ve 45° Tahliyede Boşaltma Yüksekliği (Tırnak Ucu)	mm inç				
Tam Kaldırma ve 45° Tahliyede Boşaltma Yüksekliği (Kenar)	mm inç	3.676 145	3.796 149	3.882 153	3.562 140
Tam Kaldırma ve 45° Tahliyede Uzanma (Tırnak Ucu)	mm inç				
Kaldırma ve 45° Tahliyede Uzanma (Kenar)	mm inç	2.132 84	2.012 79	1.926 76	2.260 89
Maksimum Kaldırmada Kova Pimi	mm inç	5.372 211	5.372 211	5.372 211	5.372 211
Kaldırma Kolları Yatay ve Kova Düz Konumdayken Uzanma	mm inç	4.121 162	3.951 156	3.830 151	4.292 169
Kazı Derinliği (Segman)	mm inç	198 7,8	198 7,8	198 7,8	188 7,4
Toplam Uzunluk (Kova Düz Konumda Zeminde)	mm inç	11.422 450	11.252 443	11.130 438	11.585 456
Kova Tam Kaldırıldığında Toplam Yükseklik	mm inç	7.592 299	7.531 297	7.432 293	7.656 301
Yükleyici Dönüş Açıklığı Yarıçapı (ISO Taşıma)	mm inç	9.002 354	8.950 352	8.912 351	9.281 365
ISO Taşımada Raf Arkası Açısı	derece	49,6	49,6	49,6	49.4
Tam Boşaltma Açısı	derece	-46,0	-46,0	-46,0	-46,0
Statik Devrilme Yükü – Düz (Sert Lastik)	kg lb	32.825 72.366	33.400 73.635	33.892 74.720	32.706 72.103
Statik Devrilme Yükü – Düz (Lastik Ezilmesi)	kg lb	30.961 68.256	31.538 69.530	32.050 70.658	30.744 67.779
Statik Devrilme Yükü – Tam Dönüş (35° Artikülasyonlu) (Sert Lastik)	kg lb	28.858 63.620	29.400 64.817	29.877 65.866	28.734 63.348
Statik Devrilme Yükü – Tam Dönüş (35° Artikülasyonlu) (Lastik Ezilmesi)	kg lb	26.136 57.619	26.681 58.821	27.181 59.923	25.892 57.081
Koparma Kuvveti	kN lb	356 80.025	392 88.140	423 95.161	326 73.393
Çalışma Ağırlığı	kg lb	50.733 111.847	50.494 111.320	50.184 110.637	50.977 112.384
ISO Taşımada Ağırlık Dağılımı (Yüksüz)					
Ön	kg lb	22.656 49.948	22.156 48.845	21.547 47.503	23.037 50.788
Arka	kg lb	28.077 61.899	28.338 62.475	28.637 63.134	27.940 61.596
Yüklü Makine Ağırlığı	kg lb	62.073 136.848	61.834 136.320	61.524 135.638	62.317 137.385
ISO Taşımada Ağırlık Dağılımı (Yüklü)					
Ön	kg lb	43.376 95.627	42.753 94.254	42.061 92.728	43.857 96.688
Arka	kg lb	18.698 41.221	19.081 42.066	19.463 42.910	18.460 40.697

987 Tekerlekli Yükleyici Teknik Özellikler

Çalışma Teknik Değerleri – Yüksek Kaldırma *(devamı)*

		987 Yüksek Kaldırma Lastikleri: 35/65R33 SLR: 978 mm			
Kova Tipi		**Kaya**			**HD Kaya**
Zemin Kavrama Ataşmanı		**Tırnaklar ve Segmentler**			
Kesici Kenar Tipi		**Kürek**			
Kova Parça Numarası		**658-4740**	**658-4730**	**658-4720**	**681-6849**
Yapılandırıldığı Şekilde Kova Ağırlığı	kg lb	5.385 10.972	5.095 10.569	4.891 10.271	5.799 12.785
Azami Kapasitede Kova Yükü	kg lb	11.340 25.000	11.340 25.000	11.340 25.000	11.340 25.000
Azami Kapasite	m^3 yd^3	7,60 10,00	6,90 9,00	6,40 8,30	6,40 8,30
Silme Kapasite (ISO)	m^3 yd^3	6,50 8,50	5,50 7,20	5,00 6,50	5,00 6,50
Tepeleme Kapasite (ISO)	m^3 yd^3	7,50 9,80	7,00 9,20	6,50 8,50	6,50 8,50
Kova Genişliği	mm inç	3.840 151	3.840 151	3.840 151	3.840 151
Tam Kaldırma ve 45° Tahliyede Boşaltma Yüksekliği (Tırnak Ucu)	mm inç	3.375 133	3.514 138	3.502 138	3.456 136
Tam Kaldırma ve 45° Tahliyede Boşaltma Yüksekliği (Kenar)	mm inç	3.527 139	3.611 142	3.655 144	3.665 144
Tam Kaldırma ve 45° Tahliyede Uzanma (Tırnak Ucu)	mm inç	2.395 94	2.279 90	2.268 89	2.312 91
Kaldırma ve 45° Tahliyede Uzanma (Kenar)	mm inç	2.243 88	2.181 86	2.115 83	2.127 84
Maksimum Kaldırmada Kova Pimi	mm inç	5.372 211	5.372 211	5.372 211	5.372 211
Kaldırma Kolları Yatay ve Kova Düz Konumdayken Uzanma	mm inç	4.304 169	4.201 165	4.124 162	4.125 162
Kazı Derinliği (Segman)	mm inç	225 8,8	209 8,2	225 8,9	209 8,2
Toplam Uzunluk (Kova Düz Konumda Zeminde)	mm inç	11.839 466	11.647 459	11.658 459	11.712 461
Kova Tam Kaldırıldığında Toplam Yükseklik	mm inç	7.545 297	7.432 293	7.329 289	7.329 289
Yükleyici Dönüş Açıklığı Yarıçapı (ISO Taşıma)	mm inç	8.982 354	8.920 351	8.927 351	8.948 352
ISO Taşımada Raf Arkası Açısı	derece	49,9	49.7	49,9	49.7
Tam Boşaltma Açısı	derece	-46,0	-46,0	-46,0	-46,0
Statik Devrilme Yükü – Düz (Sert Lastik)	kg lb	32.633 71.943	33.053 72.869	33.356 73.537	32.040 70.637
Statik Devrilme Yükü – Düz (Lastik Ezilmesi)	kg lb	30.788 67.877	31.232 68.855	31.552 69.560	30.194 66.567
Statik Devrilme Yükü – Tam Dönüş (35° Artikülasyonlu) (Sert Lastik)	kg lb	28.648 63.158	29.057 64.060	29.352 64.709	28.073 61.891
Statik Devrilme Yükü – Tam Dönüş (35° Artikülasyonlu) (Lastik Ezilmesi)	kg lb	25.949 57.209	26.388 58.175	26.701 58.867	25.376 55.945
Koparma Kuvveti	kN lb	323 72.605	342 76.943	357 80.194	353 79.404
Çalışma Ağırlığı	kg lb	50.976 112.383	50.686 111.744	50.482 111.294	51.390 113.296
ISO Taşımada Ağırlık Dağılımı (Yüksüz)					
Ön	kg lb	23.191 51.127	22.614 49.854	22.221 48.988	23.931 52.758
Arka	kg lb	27.785 61.256	28.073 61.889	28.262 62.306	27.460 60.538
Yüklü Makine Ağırlığı	kg lb	62.316 137.384	62.026 136.744	61.822 136.295	62.730 138.296
ISO Taşımada Ağırlık Dağılımı (Yüklü)					
Ön	kg lb	43.844 96.659	43.188 95.213	42.752 94.253	44.659 98.455
Arka	kg lb	18.472 40.724	18.838 41.531	19.070 42.042	18.072 39.841

Çalışma Teknik Değerleri – Uzatılmış Yüksek Kaldırma

		987 Uzatılmış Yüksek Kaldırma Lastikleri: 35/65R33 SLR: 978 mm			
Kova Tipi		**Genel Amaçlı**			**Kömür**
Zemin Kavrama Ataşmanı		**Cıvata Bağlantılı Kesici Kenarlar**			
Kesici Kenar Tipi		**Düz**			
Kova Parça Numarası		**680-3920**	**661-3680**	**658-6730**	**673-7460**
Yapılandırıldığı Şekilde Kova Ağırlığı	kg lb	5.142 11.336	4.903 10.809	4.593 9.707	5.386 11.874
Azami Kapasitede Kova Yükü	kg lb	11.340 25.000	11.340 25.000	11.340 25.000	11.340 25.000
Azami Kapasite	m^3 yd^3	8,40 11,00	7,60 10,00	6,90 9,00	11,50 15,00
Silme Kapasite (ISO)	m^3 yd^3	7,00 9,20	6,00 7,80	5,50 7,20	10,00 13,10
Tepeleme Kapasite (ISO)	m^3 yd^3	8,50 11,10	7,50 9,80	7,00 9,10	11,00 14,40
Kova Genişliği	mm inç	3.760 148	3.760 148	3.760 148	4.254 167
Tam Kaldırma ve 45° Tahliyede Boşaltma Yüksekliği (Tırnak Ucu)	mm inç				
Tam Kaldırma ve 45° Tahliyede Boşaltma Yüksekliği (Kenar)	mm inç	4.059 160	4.178 165	4.265 168	3.945 155
Tam Kaldırma ve 45° Tahliyede Uzanma (Tırnak Ucu)	mm inç				
Kaldırma ve 45° Tahliyede Uzanma (Kenar)	mm inç	2.135 84	2.015 79	1.929 76	2.263 89
Maksimum Kaldırmada Kova Pimi	mm inç	5.755 227	5.755 227	5.755 227	5.755 227
Kaldırma Kolları Yatay ve Kova Düz Konumdayken Uzanma	mm inç	4.401 173	4.231 167	4.110 162	4.572 180
Kazı Derinliği (Segman)	mm inç	190 7,5	190 7,5	190 7,5	180 7,1
Toplam Uzunluk (Kova Düz Konumda Zeminde)	mm inç	11.755 463	11.585 456	11.463 451	11.919 469
Kova Tam Kaldırıldığında Toplam Yükseklik	mm inç	7.975 314	7.914 312	7.815 308	8.039 317
Yükleyici Dönüş Açıklığı Yarıçapı (ISO Taşıma)	mm inç	9.128 359	9.077 357	9.041 356	9.403 370
ISO Taşımada Raf Arkası Açısı	derece	52,7	52,7	52,7	52,6
Tam Boşaltma Açısı	derece	-46,0	-46,0	-46,0	-46,0
Statik Devrilme Yükü – Düz (Sert Lastik)	kg lb	30.993 68.327	31.515 69.479	31.973 70.487	30.897 68.117
Statik Devrilme Yükü – Düz (Lastik Ezilmesi)	kg lb	29.346 64.697	29.871 65.853	30.344 66.897	29.171 64.311
Statik Devrilme Yükü – Tam Dönüş (35° Artikülasyonlu) (Sert Lastik)	kg lb	27.159 59.875	27.654 60.967	28.099 61.947	27.056 59.647
Statik Devrilme Yükü – Tam Dönüş (35° Artikülasyonlu) (Lastik Ezilmesi)	kg lb	24.646 54.335	25.145 55.436	25.611 56.463	24.435 53.869
Koparma Kuvveti	kN lb	328 73.696	361 81.223	390 87.748	300 67.517
Çalışma Ağırlığı	kg lb	51.687 113.950	51.448 113.423	51.138 112.740	51.931 114.488
ISO Taşımada Ağırlık Dağılımı (Yüksüz)					
Ön	kg lb	23.108 50.944	22.592 49.808	21.963 48.421	23.502 51.814
Arka	kg lb	28.579 63.007	28.855 63.615	29.175 64.320	28.428 62.674
Yüklü Makine Ağırlığı	kg lb	63.027 138.951	62.788 138.423	62.478 137.741	63.271 139.488
ISO Taşımada Ağırlık Dağılımı (Yüklü)					
Ön	kg lb	44.664 98.467	44.036 97.082	43.333 95.532	45.133 99.500
Arka	kg lb	18.363 40.483	18.752 41.341	19.146 42.209	18.138 39.988

987 Tekerlekli Yükleyici Teknik Özellikler

Çalışma Teknik Değerleri – Uzatılmış Yüksek Kaldırma *(devamı)*

		987 Uzatılmış Yüksek Kaldırma Lastikleri: 35/65R33 SLR: 978 mm			
Kova Tipi		**Kaya**			**HD Kaya**
Zemin Kavrama Ataşmanı		**Tırnaklar ve Segmentler**			
Kesici Kenar Tipi		**Kürek**			
Kova Parça Numarası		**658-4740**	**658-4730**	**658-4720**	**681-6849**
Yapılandırıldığı Şekilde Kova Ağırlığı	kg	5.385	5.095	4.891	5.799
	lb	10.972	10.569	10.271	12.785
Azami Kapasitede Kova Yükü	kg	11.340	11.340	11.340	11.340
	lb	25.000	25.000	25.000	25.000
Azami Kapasite	m^3	7,60	6,90	6,40	6,40
	yd^3	10,00	9,00	8,30	8,30
Silme Kapasite (ISO)	m^3	6,50	5,50	5,00	5,00
	yd^3	8,50	7,20	6,50	6,50
Tepeleme Kapasite (ISO)	m^3	7,50	7,00	6,50	6,50
	yd^3	9,80	9,20	8,50	8,50
Kova Genişliği	mm	3.840	3.840	3.840	3.840
	inç	151	151	151	151
Tam Kaldırma ve 45° Tahliyede Boşaltma Yüksekliği (Tırnak Ucu)	mm	3.758	3.896	3.885	3.839
	inç	148	153	153	151
Tam Kaldırma ve 45° Tahliyede Boşaltma Yüksekliği (Kenar)	mm	3.910	3.994	4.038	4.048
	inç	154	157	159	159
Tam Kaldırma ve 45° Tahliyede Uzanma (Tırnak Ucu)	mm	2.399	2.282	2.271	2.315
	inç	94	90	89	91
Kaldırma ve 45° Tahliyede Uzanma (Kenar)	mm	2.246	2.184	2.118	2.130
	inç	88	86	83	84
Maksimum Kaldırmada Kova Pimi	mm	5.755	5.755	5.755	5.755
	inç	227	227	227	227
Kaldırma Kolları Yatay ve Kova Düz Konumdayken Uzanma	mm	4.800	4.619	4.619	4.684
	inç	189	182	182	184
Kazı Derinliği (Segman)	mm	217	201	217	201
	inç	8,5	7,9	8,5	7,9
Toplam Uzunluk (Kova Düz Konumda Zeminde)	mm	12.170	11.980	11.989	12.044
	inç	479	472	472	474
Kova Tam Kaldırıldığında Toplam Yükseklik	mm	7.928	7.815	7.711	7.711
	inç	312	308	304	304
Yükleyici Dönüş Açıklığı Yarıçapı (ISO Taşıma)	mm	9.109	9.049	9.055	9.076
	inç	359	356	357	357
ISO Taşımada Raf Arkası Açısı	derece	53,1	52,9	53,1	52,9
Tam Boşaltma Açısı	derece	-46,0	-46,0	-46,0	-46,0
Statik Devrilme Yükü – Düz (Sert Lastik)	kg	30.778	31.169	31.451	30.214
	lb	67.853	68.716	69.338	66.609
Statik Devrilme Yükü – Düz (Lastik Ezilmesi)	kg	29.147	29.558	29.853	28.582
	lb	64.258	65.164	65.816	63.012
Statik Devrilme Yükü – Tam Dönüş (35° Artikülasyonlu) (Sert Lastik)	kg	26.930	27.313	27.588	26.380
	lb	59.369	60.215	60.822	58.158
Statik Devrilme Yükü – Tam Dönüş (35° Artikülasyonlu) (Lastik Ezilmesi)	kg	24.438	24.848	25.142	23.889
	lb	53.877	54.781	55.428	52.667
Koparma Kuvveti	kN	298	315	329	325
	lb	66.928	70.909	74.004	73.139
Çalışma Ağırlığı	kg	51.930	51.640	51.436	52.344
	lb	114.487	113.847	113.397	115.399
ISO Taşımada Ağırlık Dağılımı (Yüksüz)					
Ön	kg	23.659	23.064	22.656	24.440
	lb	52.158	50.847	49.949	53.881
Arka	kg	28.272	28.576	28.780	27.904
	lb	62.328	63.000	63.449	61.518
Yüklü Makine Ağırlığı	kg	63.270	62.980	62.776	63.684
	lb	139.487	138.848	138.398	140.399
ISO Taşımada Ağırlık Dağılımı (Yüklü)					
Ön	kg	45.156	44.494	44.048	46.005
	lb	99.551	98.092	97.110	101.423
Arka	kg	18.115	18.487	18.728	17.679
	lb	39.936	40.756	41.288	38.976

Çalışma Teknik Değerleri – Agrega Paketi Çalışma Teknik Değerleri – Standart Kaldırma

		987 Standart Kaldırma Agrega Taşıyıcı Lastikleri: 35/65R33 SLR: 978 mm			
Kova Tipi		Genel Amaçlı			
Zemin Kavrama Ataşmanı		Cıvata Bağlantılı Kesici Kenarlar			
Kesici Kenar Tipi		Düz			
Kova Parça Numarası		**681-5353**	**680-3920**	**661-3680**	**658-6730**
Yapılandırıldığı Şekilde Kova Ağırlığı	kg lb	5.601 12.348	5.142 11.336	4.903 10.809	4.593 9.707
Azami Kapasitede Kova Yükü	kg lb	12.701 28.000	12.701 28.000	12.701 28.000	12.701 28.000
Azami Kapasite	m^3 yd^3	9,60 12,50	8,40 11,00	7,60 10,00	6,90 9,00
Silme Kapasite (ISO)	m^3 yd^3	8,00 10,50	7,00 9,20	6,00 7,80	5,50 7,20
Tepeleme Kapasite (ISO)	m^3 yd^3	9,50 12,40	8,50 11,10	7,50 9,80	7,00 9,10
Kova Genişliği	mm inç	3.760 148	3.760 148	3.760 148	3.760 148
Tam Kaldırma ve 45° Tahliyede Boşaltma Yüksekliği (Tırnak Ucu)	mm inç				
Tam Kaldırma ve 45° Tahliyede Boşaltma Yüksekliği (Kenar)	mm inç	3.080 121	3.217 127	3.337 131	3.423 135
Tam Kaldırma ve 45° Tahliyede Uzanma (Tırnak Ucu)	mm inç				
Kaldırma ve 45° Tahliyede Uzanma (Kenar)	mm inç	2.196 86	2.059 81	1.939 76	1.853 73
Maksimum Kaldırmada Kova Pimi	mm inç	4.914 193	4.914 193	4.914 193	4.914 193
Kaldırma Kolları Yatay ve Kova Düz Konumdayken Uzanma	mm inç	3.951 156	3.757 148	3.588 141	3.466 136
Kazı Derinliği (Segman)	mm inç	150 5,9	150 5,9	150 5,9	150 5,9
Toplam Uzunluk (Kova Düz Konumda Zeminde)	mm inç	11.166 440	10.972 432	10.803 425	10.681 421
Kova Tam Kaldırıldığında Toplam Yükseklik	mm inç	7.313 288	7.133 281	7.073 278	6.974 275
Yükleyici Dönüş Açıklığı Yarıçapı (ISO Taşıma)	mm inç	8.854 349	8.797 346	8.748 344	8.714 343
ISO Taşımada Raf Arkası Açısı	derece	48,6	48,6	48,6	48,6
Tam Boşaltma Açısı	derece	-46,1	-46,1	-46,1	-46,1
Statik Devrilme Yükü – Düz (Sert Lastik)	kg lb	35.178 77.555	35.894 79.133	36.539 80.555	37.066 81.717
Statik Devrilme Yükü – Düz (Lastik Ezilmesi)	kg lb	32.922 72.580	33.668 74.225	34.307 75.635	34.853 76.837
Statik Devrilme Yükü – Tam Dönüş (35° Artikülasyonlu) (Sert Lastik)	kg lb	31.010 68.364	31.705 69.898	32.311 71.234	32.820 72.355
Statik Devrilme Yükü – Tam Dönüş (35° Artikülasyonlu) (Lastik Ezilmesi)	kg lb	27.814 61.320	28.549 62.940	29.150 64.264	29.682 65.437
Koparma Kuvveti	kN lb	320 71.939	356 79.997	392 88.109	423 95.128
Çalışma Ağırlığı	kg lb	49.603 109.355	49.143 108.342	48.904 107.814	48.594 107.132
ISO Taşımada Ağırlık Dağılımı (Yüksüz)					
Ön	kg lb	22.619 49.867	21.754 47.960	21.282 46.918	20.710 45.657
Arka	kg lb	26.983 59.487	27.389 60.382	27.622 60.896	27.885 61.475
Yüklü Makine Ağırlığı	kg lb	62.304 137.356	61.844 136.343	61.605 135.815	61.295 135.133
ISO Taşımada Ağırlık Dağılımı (Yüklü)					
Ön	kg lb	44.426 97.943	43.434 95.756	42.823 94.407	42.154 92.934
Arka	kg lb	17.877 39.413	18.410 40.587	18.782 41.408	19.141 42.199

Çalışma Teknik Değerleri – Agrega Paketi Çalışma Teknik Değerleri – Standart Kaldırma *(devamı)*

		987 Standart Kaldırma Agrega Taşıyıcı Lastikleri: 35/65R33 SLR: 978 mm	
Kova Tipi		**Kömür**	
Zemin Kavrama Ataşmanı		**Cıvata Bağlantılı Kesici Kenarlar**	
Kesici Kenar Tipi		**Düz**	
Kova Parça Numarası		**650-3200**	**673-7460**
Yapılandırıldığı Şekilde Kova Ağırlığı	kg lb	5.739 12.652	5.386 11.874
Azami Kapasitede Kova Yükü	kg lb	12.701 28.000	12.701 28.000
Azami Kapasite	m^3 yd^3	13,00 17,00	11,50 15,00
Silme Kapasite (ISO)	m^3 yd^3	11,00 14,40	10,00 13,10
Tepeleme Kapasite (ISO)	m^3 yd^3	13,00 17,00	11,00 14,40
Kova Genişliği	mm inç	4.254 167	4.254 167
Tam Kaldırma ve 45° Tahliyede Boşaltma Yüksekliği (Tırnak Ucu)	mm inç		
Tam Kaldırma ve 45° Tahliyede Boşaltma Yüksekliği (Kenar)	mm inç	2.977 117	3.104 122
Tam Kaldırma ve 45° Tahliyede Uzanma (Tırnak Ucu)	mm inç		
Kaldırma ve 45° Tahliyede Uzanma (Kenar)	mm inç	2.314 91	2.187 86
Maksimum Kaldırmada Kova Pimi	mm inç	4.914 193	4.914 193
Kaldırma Kolları Yatay ve Kova Düz Konumdayken Uzanma	mm inç	4.108 162	3.928 155
Kazı Derinliği (Segman)	mm inç	140 5,5	140 5,5
Toplam Uzunluk (Kova Düz Konumda Zeminde)	mm inç	11.315 445	11.135 438
Kova Tam Kaldırıldığında Toplam Yükseklik	mm inç	7.366 290	7.198 283
Yükleyici Dönüş Açıklığı Yarıçapı (ISO Taşıma)	mm inç	9.131 360	9.079 357
ISO Taşımada Raf Arkası Açısı	derece	48,4	48,4
Tam Boşaltma Açısı	derece	-46,1	-46,1
Statik Devrilme Yükü – Düz (Sert Lastik)	kg lb	35.157 77.508	35.803 78.932
Statik Devrilme Yükü – Düz (Lastik Ezilmesi)	kg lb	32.791 72.293	33.464 73.775
Statik Devrilme Yükü – Tam Dönüş (35° Artikülasyonlu) (Sert Lastik)	kg lb	30.990 68.321	31.608 69.683
Statik Devrilme Yükü – Tam Dönüş (35° Artikülasyonlu) (Lastik Ezilmesi)	kg lb	27.659 60.977	28.311 62.415
Koparma Kuvveti	kN lb	298 66.976	326 73.370
Çalışma Ağırlığı	kg lb	49.740 109.659	49.387 108.879
ISO Taşımada Ağırlık Dağılımı (Yüksüz)			
Ön	kg lb	22.771 50.201	22.106 48.736
Arka	kg lb	26.969 59.457	27.281 60.144
Yüklü Makine Ağırlığı	kg lb	62.441 137.659	62.088 136.880
ISO Taşımada Ağırlık Dağılımı (Yüklü)			
Ön	kg lb	44.723 98.597	43.905 96.795
Arka	kg lb	17.719 39.063	18.182 40.085

Çalışma Teknik Değerleri – Agrega Paketi Çalışma Teknik Değerleri – Yüksek Kaldırma

		987 Yüksek Kaldırma Agrega Taşıyıcı Lastikleri: 35/65R33 SLR: 978 mm			
Kova Tipi		Genel Amaçlı			
Zemin Kavrama Ataşmanı		Cıvata Bağlantılı Kesici Kenarlar			
Kesici Kenar Tipi		Düz			
Kova Parça Numarası		**681-5353**	**680-3920**	**661-3680**	**658-6730**
Yapılandırıldığı Şekilde Kova Ağırlığı	kg	5.601	5.142	4.903	4.593
	lb	12.348	11.336	10.809	9.707
Azami Kapasitede Kova Yükü	kg	12.701	12.701	12.701	12.701
	lb	28.000	28.000	28.000	28.000
Azami Kapasite	m^3	9,60	8,40	7,60	6,90
	yd^3	12,50	11,00	10,00	9,00
Silme Kapasite (ISO)	m^3	8,00	7,00	6,00	5,50
	yd^3	10,50	9,20	7,80	7,20
Tepeleme Kapasite (ISO)	m^3	9,50	8,50	7,50	7,00
	yd^3	12,40	11,10	9,80	9,10
Kova Genişliği	mm	3.760	3.760	3.760	3.760
	inç	148	148	148	148
Tam Kaldırma ve 45° Tahliyede Boşaltma Yüksekliği (Tırnak Ucu)	mm				
	inç				
Tam Kaldırma ve 45° Tahliyede Boşaltma Yüksekliği (Kenar)	mm	3.538	3.676	3.796	3.882
	inç	139	145	149	153
Tam Kaldırma ve 45° Tahliyede Uzanma (Tırnak Ucu)	mm				
	inç				
Kaldırma ve 45° Tahliyede Uzanma (Kenar)	mm	2.269	2.132	2.012	1.926
	inç	89	84	79	76
Maksimum Kaldırmada Kova Pimi	mm	5.372	5.372	5.372	5.372
	inç	211	211	211	211
Kaldırma Kolları Yatay ve Kova Düz Konumdayken Uzanma	mm	4.315	4.121	3.951	3.830
	inç	170	162	156	151
Kazı Derinliği (Segman)	mm	198	198	198	198
	inç	7,8	7,8	7,8	7,8
Toplam Uzunluk (Kova Düz Konumda Zeminde)	mm	11.616	11.422	11.252	11.130
	inç	457	450	443	438
Kova Tam Kaldırıldığında Toplam Yükseklik	mm	7.771	7.592	7.531	7.432
	inç	306	299	297	293
Yükleyici Dönüş Açıklığı Yarıçapı (ISO Taşıma)	mm	9.062	9.002	8.950	8.912
	inç	357	354	352	351
ISO Taşımada Raf Arkası Açısı	derece	49,6	49,6	49,6	49,6
Tam Boşaltma Açısı	derece	-46,0	-46,0	-46,0	-46,0
Statik Devrilme Yükü – Düz (Sert Lastik)	kg	33.474	34.157	34.743	35.241
	lb	73.797	75.303	76.596	77.693
Statik Devrilme Yükü – Düz (Lastik Ezilmesi)	kg	31.485	32.201	32.790	33.308
	lb	69.413	70.991	72.289	73.432
Statik Devrilme Yükü – Tam Dönüş (35° Artikülasyonlu) (Sert Lastik)	kg	29.356	30.020	30.573	31.054
	lb	64.718	66.184	67.402	68.462
Statik Devrilme Yükü – Tam Dönüş (35° Artikülasyonlu) (Lastik Ezilmesi)	kg	26.444	27.149	27.704	28.208
	lb	58.298	59.853	61.077	62.188
Koparma Kuvveti	kN	320	356	392	423
	lb	71.965	80.025	88.140	95.161
Çalışma Ağırlığı	kg	51.861	51.401	51.162	50.852
	lb	114.333	113.320	112.792	112.110
ISO Taşımada Ağırlık Dağılımı (Yüksüz)					
Ön	kg	23.108	22.190	21.689	21.081
	lb	50.945	48.920	47.817	46.476
Arka	kg	28.752	29.211	29.472	29.771
	lb	63.388	64.400	64.975	65.634
Yüklü Makine Ağırlığı	kg	64.562	64.102	63.863	63.553
	lb	142.334	141.321	140.793	140.111
ISO Taşımada Ağırlık Dağılımı (Yüklü)					
Ön	kg	46.444	45.401	44.764	44.062
	lb	102.390	100.093	98.688	97.139
Arka	kg	18.118	18.701	19.099	19.492
	lb	39.943	41.228	42.105	42.972

Çalışma Teknik Değerleri – Agrega Paketi Çalışma Teknik Değerleri – Yüksek Kaldırma *(devamı)*

		987 Yüksek Kaldırma Agrega Taşıyıcı Lastikleri: 35/65R33 SLR: 978 mm	
Kova Tipi		**Kömür**	
Zemin Kavrama Ataşmanı		**Cıvata Bağlantılı Kesici Kenarlar**	
Kesici Kenar Tipi		**Düz**	
Kova Parça Numarası		**650-3200**	**673-7460**
Yapılandırıldığı Şekilde Kova Ağırlığı	kg lb	5.739 12.652	5.386 11.874
Azami Kapasitede Kova Yükü	kg lb	12.701 28.000	12.701 28.000
Azami Kapasite	m^3 yd^3	13,00 17,00	11,50 15,00
Silme Kapasite (ISO)	m^3 yd^3	11,00 14,40	10,00 13,10
Tepeleme Kapasite (ISO)	m^3 yd^3	13,00 17,00	11,00 14,40
Kova Genişliği	mm inç	4.254 167	4.254 167
Tam Kaldırma ve 45° Tahliyede Boşaltma Yüksekliği (Tırnak Ucu)	mm inç		
Tam Kaldırma ve 45° Tahliyede Boşaltma Yüksekliği (Kenar)	mm inç	3.435 135	3.562 140
Tam Kaldırma ve 45° Tahliyede Uzanma (Tırnak Ucu)	mm inç		
Kaldırma ve 45° Tahliyede Uzanma (Kenar)	mm inç	2.387 94	2.260 89
Maksimum Kaldırmada Kova Pimi	mm inç	5.372 211	5.372 211
Kaldırma Kolları Yatay ve Kova Düz Konumdayken Uzanma	mm inç	4.472 176	4.292 169
Kazı Derinliği (Segman)	mm inç	188 7,4	188 7,4
Toplam Uzunluk (Kova Düz Konumda Zeminde)	mm inç	11.765 463	11.585 456
Kova Tam Kaldırıldığında Toplam Yükseklik	mm inç	7.824 308	7.656 301
Yükleyici Dönüş Açıklığı Yarıçapı (ISO Taşıma)	mm inç	9.338 368	9.281 365
ISO Taşımada Raf Arkası Açısı	derece	49.4	49.4
Tam Boşaltma Açısı	derece	-46,0	-46,0
Statik Devrilme Yükü – Düz (Sert Lastik)	kg lb	33.433 73.708	34.039 75.044
Statik Devrilme Yükü – Düz (Lastik Ezilmesi)	kg lb	31.339 69.090	31.981 70.505
Statik Devrilme Yükü – Tam Dönüş (35° Artikülasyonlu) (Sert Lastik)	kg lb	29.317 64.633	29.898 65.914
Statik Devrilme Yükü – Tam Dönüş (35° Artikülasyonlu) (Lastik Ezilmesi)	kg lb	26.280 57.937	26.899 59.302
Koparma Kuvveti	kN lb	298 66.998	326 73.393
Çalışma Ağırlığı	kg lb	51.998 114.637	51.645 113.857
ISO Taşımada Ağırlık Dağılımı (Yüksüz)			
Ön	kg lb	23.276 51.315	22.571 49.760
Arka	kg lb	28.722 63.321	29.074 64.097
Yüklü Makine Ağırlığı	kg lb	64.699 142.638	64.346 141.858
ISO Taşımada Ağırlık Dağılımı (Yüklü)			
Ön	kg lb	46.750 103.065	45.896 101.182
Arka	kg lb	17.950 39.573	18.450 40.676

Standart ve Opsiyonel Ekipman

Standart ve opsiyonel ekipman değişiklik gösterebilir. Ayrıntılar için Cat® temsilcinize danışın.

	Standart	Opsiyonel
ELEKTRİK SİSTEMİ		
Alarm, geri vites	✓	
Alternatör, tekli 145 amper	✓	
Bakım gerektirmeyen aküler	✓	
Konvertör, 10/15 amper, 24 V - 12 V	✓	
Aydınlatma sistemi (LED, çalışma lambaları, erişim ve servis platformu aydınlatması)	✓	
Çalıştırma ve şarj sistemi, 24 V	✓	
Yardımcı takviyeyle marş prizi	✓	
OPERATÖR ORTAMI		
Klima	✓	
Kabin kapısı, sabit cam (sol taraf)	✓	
Kabin kapısı, kayar cam (sol taraf)		✓
Kabin ön filtresi (motorlu)	✓	
Kabin ön filtresi (motorsuz)		✓
Ses yalıtımlı ve basınçlı, entegre devrilme koruma yapısı/düşen nesnelere karşı koruyucu yapıya (ROPS/FOPS) sahip kabin	✓	
Cat® Detect, nesne algılama sistemi		✓
Cat Vision, arka görüş kamerası sistemi	✓	
Cat Payload*		✓
Cat Payload* uyumlu	✓	
Kontroller, kaldırma ve yatırma işlevi	✓	
Grafik bilgi ekranı; çalışma bilgilerini gerçek zamanlı olarak gösterir, kalibrasyonları gerçekleştirir ve operatör ayarlarını özelleştirir	✓	
Isıtma cihazı, buz çözücü	✓	
Elektrikli korna	✓	
Gösterim, göstergeler: soğutucu sıvı sıcaklığı, yakıt seviyesi, dizel egzoz sıvısı (DEF) seviyesi, hidrolik yağı sıcaklığı, güç aktarma sistemi yağ sıcaklığı, hız göstergesi/takometre	✓	
LED uyarı çakarı		✓
Lamba, kabin, tavan	✓	
Lambalar, sinyal	✓	
Işıklar, LED	✓	
Yemek kabı, içecek tutucular	✓	
Aynalar, tutacağa monte		✓
Aynalar, ısıtmalı, dikiz (dışarı monte)	✓	
Yazıcı, yük		✓
Radyo, Bluetooth® teknolojili AM/FM, USB portu, 3,5 mm AUX giriş	✓	
Radyo, CB uyumlu		✓

	Standart	Opsiyonel
OPERATÖR ORTAMI (DEVAMI)		
Koltuk, Lüks (kumaş/ısıtmalı)	✓	
Koltuk, Premium (deri, ısıtmalı/soğutmalı)		✓
Emniyet Kemeri Hatırlatma Sistemi:		
Emniyet Kemeri Uyarısı	✓	
Emniyet Kemeri Engelleme Sistemi	✓	
Emniyet kemeri, geri çekilebilir, 76 mm (3 inç) genişliğinde	✓	
Direksiyon ve Entegre Kontrol (STIC™) Sistemi	✓	
Çevresel Görüş		✓
Şanzıman dişli göstergesi	✓	
UV cam	✓	
Islak kol silecekler/yıkayıcılar (ön ve arka) – aralıklı	✓	
Çekmeli tip cam güneşliği	✓	
GÜÇ AKTARMA SİSTEMİ		
Antifriz -50 °C (-58 °F)		✓
Otomatik yağlama – bağlantı, silindir, mafsal pimleri		✓
Aks yağ soğutma sistemi		✓
Frenler, yağ soğutmalı, çok diskli, servis/ikincil	✓	
Karter tahliye filtreleri	✓	
Karter muhafazası	✓	
Elektrohidrolik park freni	✓	
120 V veya 240 V motor bloğu ısıtma cihazı		✓
Motor, Cat C15, turboşarjlı/son soğutmalı	✓	
Motor yağı değişim sistemi, yüksek hızlı		✓
Zemin seviyesi motor kapatma anahtarı	✓	
Yüksek ortam sıcaklığı soğutması – yazılım		✓
Hidrolik yağı, Arktik -40° C (-40° F)		✓
Manuel anahtar ve otomatik yakıt besleme	✓	
Sarsıntısız yürüyüş sistemi		✓
İkincil direksiyon	✓	
Eterli otomatik marş yardımı	✓	
Tork konvertörü, nötrleyici	✓	
Şanzıman, planet dişli powershift, 4 ileri/3 geri elektronik kontrollü	✓	
Türbin ön filtresi, motor hava emişi	✓	

*Satışı yasaktır

987 Tekerlekli Yükleyici Teknik Özellikler

Standart ve Opsiyonel Ekipman

Standart ve opsiyonel ekipman değişiklik gösterebilir. Ayrıntılar için Cat® temsilcinize danışın.

	Standart	Opsiyonel
İLAVE EKİPMANLAR		
Otomatik kova kaldırma otomatiği/ konumlandırıcısı	✓	
Taban makine fiyatı, jant bedelini de içerir	✓	
Cat® Temiz Emisyon Modülü (CEM)	✓	
Soğuk havada çalıştırma (ekstra iki akü)		✓
Kompresyon freni, motor		✓
Kaplinler, Cat O-ring yüzey keçeleri	✓	
Tahrik fanı, hidrolik tahrikli	✓	
Kapılar, servis erişimi (kilitleme)	✓	
Motor boşaltma sistemi, radyatör, hidrolik deposu	✓	
Hızlı yakıt dolum sistemi		✓
Ön ve arka yol çamurlukları		✓
535 l (141 gal) yakıt deposu	✓	
Çeki topuzu, pimli çeki demiri	✓	
Hortumlar, Cat XT™	✓	
Hidrolik, direksiyon ve fren filtreleme/süzgeç sistemi	✓	

	Standart	Opsiyonel
İLAVE EKİPMANLAR (DEVAMI)		
Yağ numunesi alma valfleri	✓	
Önceden karıştırılmış %50 konsantrasyonlu, -34 °C'ye (-29 °F) kadar donmaya karşı korumalı uzun ömürlü soğutucu sıvı	✓	
Kabine ve servis platformuna arkadan erişim	✓	
Ses yalıtımı, motor bölmesi		✓
Direksiyon, yüke duyarlı	✓	
Lastik Basıncı İzleme Sistemi		✓
Süpürgelik mesafesi	✓	
Tekerlek takozları		✓
Tahribat koruma kapak kilitleri	✓	
DİĞER OPSİYONEL KONFİGÜRASYONLAR		
Agrega taşıyıcı		✓
Blok taşıyıcı		✓

987 Çevresel Beyan

Aşağıdaki bilgiler, bu belgede kapsanan bölgelerde satışa göre yapılandırıldığı şekliyle, nihai üretim sırasında makine için geçerlidir. Bu beyanın içeriği düzenlendiği tarih itibarıyla geçerlidir; bununla birlikte, makine özellikleri ve teknik özellikleriyle ilgili içerik önceden bildirilmeksizin değiştirilebilir. Daha fazla bilgi için lütfen makinenin Kullanma ve Bakım Kılavuzuna bakın.

Sürdürülebilirlik uygulamaları ve ilerlemeemiz hakkında daha fazla bilgi için lütfen https://www.caterpillar.com/en/company/sustainability adresini ziyaret edin.

Motor

- Cat U.S. EPA Tier 4 Final, EU Stage V ve Japan 2014 motor ULSD (15 ppm veya daha az kükürt içeren ultra düşük kükürtlü dizel yakıt) kullanmalıdır ve aşağıdaki oranlara kadar düşük karbon yoğunluklu yakıtlarla** karıştırılmış ULSD ile uyumludur*:
  - ✓ %20 biyodizel FAME (yağ asidi metil esteri)***
  - ✓ %100 yenilenebilir dizel, HVO (hidrojene bitkisel yağ) ve GTL (gazdan sıvıya dönüştürülmüş) yakıtlar
- U.S. EPA Tier 3 ve EU Stage IIIA eş değeri Brazil MAR-1 emisyon standartlarını karşılayan Cat motorlar, aşağıdaki oranlara kadar düşük karbon yoğunluklu yakıtlarla*** karıştırılmış dizel yakıtlarla uyumludur*:
  - ✓ %100 biyodizel FAME (yağ asidi metil esteri)****
  - ✓ %100 yenilenebilir dizel, HVO (hidrojene bitkisel yağ) ve GTL (gazdan sıvıya dönüştürülmüş) yakıtlar

Başarılı bir uygulama için yönergelere bakın. Ayrıntılar için lütfen Cat temsilcinize veya "Caterpillar Makine Sıvıları Tavsiyeleri" ne (SEBU6250) başvurun.

** Caterpillar motorlar, bu alternatif yakıtlarla uyumlu olsa da bazı bölgelerde bunların kullanımına izin verilmeyebilir.*

*** Düşük karbon yoğunluklu yakıtlardaki egzoz borusu sera gazı emisyonları, temel olarak geleneksel yakıtlarla aynıdır.*

**** Atık arıtma cihazları bulunmayan motorlar %100 biyodizele kadar daha yüksek karışımlar ile uyumludur (%20 biyodizelden daha yüksek karışımların kullanımı için Cat temsilcinize danışın).*

***** %20 biyodizelden daha yüksek karışımlarla kullanım için Cat temsilcinize danışın.*

Klima Sistemi

- Bu makinedeki klima sisteminde florlu bir sera gazı olan R1234yf soğutucu kullanılmıştır. Gazın tanımlaması için etikete veya talimat kılavuzuna bakın.
- R1234yf (Küresel Isınma Potansiyeli = 0,501) kullanılmışsa sistem 1,51 kg (3,3 lb) soğutucu içerir. Bu soğutucunun CO_2 eş değeri ise 0,001 metrik tondur (0,001 ton).

Boya

- Mevcut en iyi bilgilere göre, ABD Çevre Koruma Daresi (EPA) Toksisite Karakteristik Liç Prosedürü, DFR 40, Bölüm 261, Ek 2, Yöntem 1311 (TCLP) ile ölçülen aşağıdaki "ağır metaller" için milyonda parça (PPM) cinsinden ölçülen, izin verilen maksimum konsantrasyonlar şu şekildedir:
  - – Baryum < 100 PPM
  - – Kadmiyum < 1 PPM
  - – Krom < 5 PPM
  - – Kurşun < 5 PPM

Yağlar ve Sıvılar

- Caterpillar fabrikasında etilen glikol soğutucu sıvıları doldurulur. Cat Dizel Motor Antifriz/Soğutucu Sıvısı (DEAC) ve Cat Uzun Ömürlü Soğutucu Sıvı (ELC) geri dönüştürülebilir. Daha fazla bilgi için Cat temsilcinize danışın.
- Cat Bio HYDO™ Advanced, AB Ecolabel onaylı biyolojik olarak ayrışabilir bir hidrolik yağıdır.

Ek sıvıların mevcut olması muhtemeldir; tam sıvı önerileri ve bakım aralıkları için lütfen Kullanma ve Bakım Kılavuzuna veya Uygulama ve Kurulum kılavuzuna bakın.

Ses Performansı

Tier 4 Final/Stage V	
Operatör Ses Basıncı Seviyesi (ISO 6396:2008)	73 dB(A)
Makine Ses Gücü Seviyesi (ISO 6395:2008)	113 dB(A)
Operatör Ses Basıncı Seviyesi (ISO 6396:2008)	72 dB(A)*
Makine Ses Gücü Seviyesi (ISO 6395:2008)	110 dB(A)**
Tier 3/Stage IIIA	
Operatör Ses Basıncı Seviyesi (ISO 6396:2008)	74 dB(A)
Makine Ses Gücü Seviyesi (ISO 6395:2008)	113 dB(A)
Operatör Ses Basıncı Seviyesi (ISO 6396:2008)	73 dB(A)*
Makine Ses Gücü Seviyesi (ISO 6395:2008)	110 dB(A)**

* Avrupa Birliği ülkelerindeki ve "AB Direktifleri" ile "Birleşik Krallık Direktifleri" ni kabul eden ülkelerdeki makineler için.

** Avrupa Birliği Direktifi "2000/14/EC" ve Birleşik Krallık Gürültü Yönetmeliği 2001 No. 1701.

- Makine ses gücü seviyesi ISO 6395:2008'e göre ölçülmüştür. Ölçüm maksimum motor soğutma fanı hızı %70'teyken gerçekleştirilmiştir.
- Operatör ses basıncı seviyesi ISO 6396:2008'e göre ölçülmüştür. Ölçüm maksimum motor soğutma fanı hızı %70'teyken gerçekleştirilmiştir.
- Makine, bakımı düzgün yapılmamış veya kapıları ve camları açık bir kabinle uzun süre veya gürültülü bir ortamda kullanıldığında işitme koruması gerekebilir.

Özellikler ve Teknoloji

- Aşağıdaki özellikler ve teknoloji, yakıt tasarrufuna ve/veya karbon azaltımına katkıda bulunabilir. Özellikler değişiklik gösterebilir. Ayrıntılar için Cat temsilcinize danışın.
  - – Motor Rölanti Yönetimi Sistemi ve Rölantide Otomatik Motor Kapatma, rölantide motor devrini düşürerek yakıt verimliliğini en üst düzeye çıkarır.
  - – Yüke duyarlı hidrolikler, talep üzerine ve yalnızca gereken işlevleri gerçekleştirmeye yetecek miktarda akış ve basınç üretir.
  - – Cat Payload teknolojisi, yükleme verimliliğini en üst düzeye çıkararak yükleme süresini, yakıt maliyetlerini ve sera gazı emisyonlarını azaltmak için her beceri seviyesindeki operatörün daha doğru şekilde çalışmasına yardımcı olur.
  - – Uzatılmış bakım aralıkları yalnızca arıza süresini azaltmakla kalmaz, aynı zamanda makinenin ömrü boyunca değiştirilen sıvı ve filtre miktarını da azaltır.
  - – Cat temiz emisyon modülü, gereken yerlerde motor emisyonlarını azaltmak için Dizel Partikül Filtresi (DPF), Dizel Oksitlenme Katalizörü (DOC) ve Seçici Katalitik İndirgeme (SCR) teknolojilerini içerir.



987

Blok Taşıyıcı

Blok taşıyıcı uygulamaları, Cat Tekerlekli Yükleyicilerinin sunduğu ek performans, üretkenlik ve güvenliği gerektirir.

Blok Taşıma için Tasarlandı

- Blok taşıma uygulamaları için optimize edilmiş arka ağırlık sayesinde denge ve dayanıklılık sağlar.
- Yüksek jant çekişli güç aktarma sisteminde jant çekişini en üst düzeye çıkarmak amacıyla bu uygulama için özel olarak tasarlanmış bir tork konvertörü ve şanzıman bulunur.
- Hızlı Ataşman Değiştiricili ilave hidrolik valf, operatörün yükleme ve taşıma uygulamaları sırasında ataşmanları değiştirmesine ve ataşmanı hemen kilitlemesine olanak tanır.
- Bağlantı üzerindeki daha büyük yatırma ve kaldırma silindirleri, yük kontrolünün iyileştirilmesine yardımcı olarak güvenli ve uzun ömürlü çalışma sağlar.
- Sarsıntısız yürüyüş sistemi amortisör görevi görerek operatöre engebeli arazide daha yumuşak bir sürüş sağlar.
- Bağlantı düzeni, blok taşıma uygulamalarında kaldırma özelliğini en üst seviyeye çıkarmak için tasarlanmıştır.
- Yüksek yük gerilimleri, masif çelik kaldırma kolları tarafından emilir.
- Tek parça dökümler kullanılarak önemli pim alanları güçlendirilmiştir.
- Gerilimi giderilmiş kaldırma kolları, dayanıklılığı arttırmaya ve arızasız çalışma süresini uzatmaya yardımcı olur.

Operatör Konforu ve Kontrolü

- Arkadan aydınlatmalı büyük anahtarlar, LED göstergeler, güncellenmiş tuş takımı ve standartlaştırılmış anahtar düzeniyle ergonomik olarak konumlandırılmış kumandalar, kullanımı kolaylaştırır ve kabin aşinalığını artırır.
- Yüke duyarlı hidrolik direksiyon, zorlu yükleme uygulamalarında güvenli ve verimli manevra için hassas ve hızlı tepki veren kontrol sağlar.
- Kaldırma otomatiği/konumlandırıcısı, tekrarlanan kaldırma ve geri dönüş işlevlerini otomatikleştirerek operatör eforunu azaltır ve daha sorunsuz, daha verimli çalışma için tutarlı kova konumlandırması sağlar.

Uzun Vadeli Değer ve Dayanıklılık

- Son derece duyarlı Cat C15 motor, maksimum performans için üretilmiş ve test edilmiştir.
- Gelişmiş kaldırma kolu, travers ve güçlendirilmiş şasi tasarımı, daha yüksek dayanıklılık, daha uzun komponent ömrü ve zorlu uygulamalarda güven sağlar.
- Uzun ömürlü ve tutarlı, yumuşak vites geçişleri için dünya standartlarında şanzıman, madencilik uygulamaları için özel olarak tasarlanmıştır.
- Geliştirilmiş güç ve kontrol ile malzemeyi daha verimli bir şekilde taşır.
- Dayanıklı yapı, en zorlu yükleme koşullarına ve birden fazla kullanım ömrüne dayanır.
- Şanzıman nötrleyici pedalı servis freni ömrünü uzatır ve sabit yükleme sırasında tam güç sağlar.
- Gelişmiş filtre sistemi, hidrolik sisteminizin performans ve güvenilirliğini uzatır.

Güvenli Çalışma için Güvenlik ve Teknoloji

- Cat Payload uyumlu, yüklenen ve taşınan malzemenin doğru şekilde tartılmasını sağlar.
- Opsiyonel Gelişmiş Üretkenlik, üretkenliği ve kârlılığı yönetmenize ve artırmanıza yardımcı olan kapsamlı eyleme geçirilebilir bilgiler sağlar.
- Cat Detect, çalışan ekipmanın etrafındaki ortamla ilgili farkındalığı artırarak şantiyede insanları ve makineleri güvende tutmaya yardımcı olmak için uyarılar sağlar.
- VisionLink™ sizi ekipmanınıza kablosuz olarak bağlayarak işinizi yürütmek için bilmeniz gereken temel bilgilere erişmenizi sağlar.
- Standart ikincil direksiyon, LED aydınlatma, ısıtmalı aynalar ve mevcut çevresel görüş sistemi, daha iyi görüş, farkındalık ve iş sahası güvenliği sağlar.
- Standart merdiven/erişim düzeni, makineye daha güvenli giriş ve çıkışı destekler.

Motor

Motor Modeli	Cat® C15	
Azami Devir	2.000 dev/dk	
Maksimum Güç Hızı	1.600 dev/dk	
Motor Gücü (ISO 14396:2002)	335 kW	449 hp
Motor Gücü (ISO 14396:2002)(DIN)		455 hp
Brüt Güç (SAE J1995:2014)	340 kW	456 hp
Net Güç (SAE J1349:2011)	334 kW	448 hp
İç Çap	137 mm	5,4 inç
Strok	171,5 mm	6,75 inç
Silindir Hacmi	15,2 l	927 inç^3
Maksimum Tork (1.200 dev/dk) (SAE J1995:2014)	2.411 N·m	1.778 lbf-ft
Tork Artışı	%16	

- İki motor emisyon seçeneği mevcuttur:
  1. U.S. EPA Tier 4 Final, EU Stage V ve Japan 2014 emisyon standartlarını karşılar.
  2. U.S. EPA Tier 3 ve EU Stage IIIA eş değeri Brazil MAR-1 emisyon standartlarını karşılar.
- Bildirilen net güç; minimum hızda fan, hava emiş sistemi, egzoz sistemi ve alternatör ile donatılan bir motor için volanda bulunan güçtür.
- Fan maksimum hızdayken volandaki net güç, SAE referans koşullarına göre 304 kW/408 hp'dir.

Şanzıman

Şanzıman Tipi	Cat Planet Tipi Powershift	
İleri 1	7,3 km/sa	5 mil/sa
İleri 2	12,2 km/sa	8 mil/sa
Doğrudan Tahrik – İleri 2	12,7 km/sa	8 mil/sa
Doğrudan Tahrik – İleri 3	22 km/sa	14 mil/sa
Doğrudan Tahrik – İleri 4	39 km/sa	24 mil/sa
Geri 1	7,6 km/sa	5 mil/sa
Geri 2	13,6 km/sa	8 mil/sa
Doğrudan Tahrik – Geri 2	14,1 km/sa	9 mil/sa
Doğrudan Tahrik – Geri 3	25 km/sa	16 mil/sa
Doğrudan Tahrik – Geri 4	40,8 km/sa	25,4 mil/sa

Hidrolik Sistem – Kaldırma/Yatırma

Kaldırma/Yatırma Sistemi – Devre	Yüke Duyarlılık	
Kaldırma/Yatırma Sistemi Pompaları	2 × 145 cc değişken silindir hacmi	
2.165 dev/dk.da Maksimum Akış	600 l/dk	159 gal/dk
Emniyet Valfi Ayarı – Kaldırma/Yatırma	31.700 kPa	4.598 psi
Kaldırma Silindiri – İç Çap	190 mm	7,5 inç
Kaldırma Silindiri – Strok	1.138 mm	45 inç
Yatırma Silindiri – İç Çap	170 mm	6,7 inç
Yatırma Silindiri – Strok	568 mm	22,4 inç

Hidrolik Çevrim Süresi

Geri uzatma	4,5 Saniye
Kaldırma	6,7 Saniye
Boşaltma	3 Saniye
Daha Düşük	4,9 Saniye
İndirme ve Serbest Bırakma	4,3 Saniye
Toplam Hidrolik Çevrim Süresi	18,5 Saniye

Servis Dolum Kapasiteleri

Yakıt Deposu	438 l	116 gal
Soğutma Sistemleri	100 l	26 gal
Karter	34 l	9 gal
Dizel Egzoz Sıvısı Deposu (Yalnızca Tier 4 Final/Stage V)	23 l	6 gal
Şanzıman	75 l	20 gal
Aks Yağı		
Diferansiyeller ve Nihai Tahrikler – Ön	186 l	49 gal
Diferansiyeller ve Nihai Tahrikler – Arka	170 l	45 gal
Hidrolik Sistem, Fabrikada Doldurma	355 l	94 gal
Hidrolik Sistem (yalnızca depo)	130 l	34 gal

Klima Sistemi

- Bu makinedeki klima sisteminde florlu bir sera gazı olan R1234yf soğutucu kullanılmıştır. Gazın tanımlaması için etikete veya talimat kılavuzuna bakın.
- R1234yf (Küresel Isınma Potansiyeli = 0,501) kullanılmışsa sistem 1,51 kg (3,3 lb) soğutucu içerir. Bu soğutucunun CO_2 eş değeri ise 0,001 metrik tondur (0,001 ton).

987 Blok Taşıyıcı Teknik Özellikler

Akslar

Ön	Sabit
Arka	Muylu
Salınım Açısı	±12,5°
Salınım Açısı (zincir düzeneği)	±8,5°

Frenler

Frenler	ISO 3450:2011

Hidrolik Sistem – Direksiyon

Direksiyon Sistemi – Devre	Yüke Duyarlılık	
Direksiyon Sistemi – Pompa	Piston, değişken silindir hacmi	
1.400 dev/dk.da Maksimum Akış	200 l/dk	52 gal/dk
Direksiyon Kesme Basıncı	27.600 kPa	4.000 psi
Toplam Direksiyon Açısı	70°	

Operatör Kabini

ROPS/FOPS	ROPS/FOPS, ISO 3471:2008 (ROPS) ve ISO 3449:2005 Level II (FOPS) standartlarını karşılar

Ses Performansı

Tier 4 Final/Stage V	
Operatör Ses Basıncı Seviyesi (ISO 6396:2008)	73 dB(A)
Makine Ses Gücü Seviyesi (ISO 6395:2008)	113 dB(A)
Operatör Ses Basıncı Seviyesi (ISO 6396:2008)	72 dB(A)*
Makine Ses Gücü Seviyesi (ISO 6395:2008)	110 dB(A)**
Tier 3/Stage IIIA	
Operatör Ses Basıncı Seviyesi (ISO 6396:2008)	74 dB(A)
Makine Ses Gücü Seviyesi (ISO 6395:2008)	113 dB(A)
Operatör Ses Basıncı Seviyesi (ISO 6396:2008)	73 dB(A)*
Makine Ses Gücü Seviyesi (ISO 6395:2008)	110 dB(A)**

* Avrupa Birliği ülkelerindeki ve "AB Direktifleri" ile "Birleşik Krallık Direktifleri" ni kabul eden ülkelerdeki makineler için.

** Avrupa Birliği Direktifi "2000/14/EC" ve Birleşik Krallık Gürültü Yönetmeliği 2001 No. 1701.

- Makine ses gücü seviyesi ISO 6395:2008'e göre ölçülmüştür. Ölçüm maksimum motor soğutma fanı hızı %70'teyken gerçekleştirilmiştir.
- Operatör ses basıncı seviyesi ISO 6396:2008'e göre ölçülmüştür. Ölçüm maksimum motor soğutma fanı hızı %70'teyken gerçekleştirilmiştir.
- Makine, bakımı düzgün yapılmamış veya kapıları ve camları açık bir kabinle uzun süre veya gürültülü bir ortamda kullanıldığında işitme koruması gerekebilir.

Boyutlar

Tüm boyutlar yaklaşıktır.

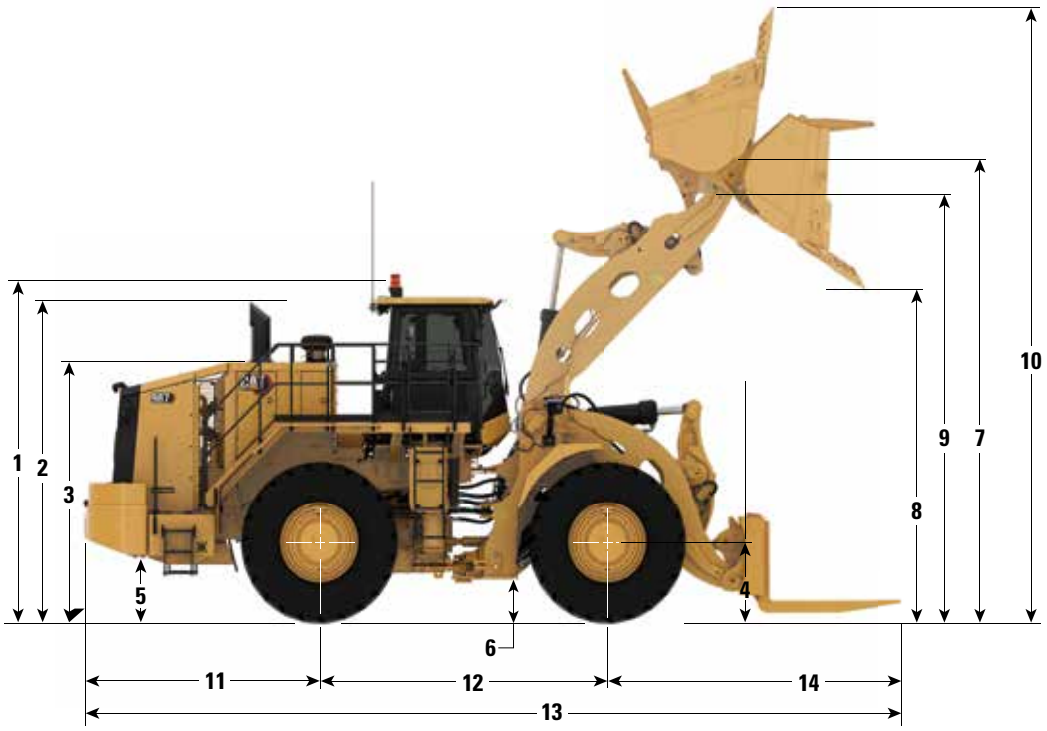

		Hızlı Ataşman Değiştirici ve 6,1 m³ (8,0 yd³) Kova		Hızlı Ataşman Değiştirici ve Forklift Çatal	
1	Zeminden ROPS'un Üst Kısmına	4.100 mm	13,5 ft	4.100 mm	13,5 ft
2	Zeminden Egzoz Gruplarının Üst Kısmına	4.060 mm	13,3 ft	4.060 mm	13,3 ft
3	Zeminden Kaputun Üst Kısmına	3.270 mm	10,7 ft	3.270 mm	10,7 ft
4	Zeminden Arka Aksın Merkezine	978 mm	3,2 ft	978 mm	3,2 ft
5	Zeminden Yakıt Deposuna Mesafe	691 mm	2,3 ft	691 mm	2,3 ft
6	Zeminden Alt Çeki Topuzuna Mesafe	459 mm	1,5 ft	459 mm	1,5 ft
7	Maksimum Kaldırmada Uzanma	2.437 mm	8,0 ft	—	—
8	Maksimum Kaldırmada Mesafe	3.259 mm	10,7 ft	—	—
9	Maksimum Kaldırmada B Pimi Yüksekliği	4.566 mm	15,0 ft	4.566 mm	15,0 ft
10	Kova Kaldırıldığında Maksimum Toplam Yükseklik	6.359 mm	20,9 ft	—	—
11	Arka Aks Merkez Hattından Tampona	3.132 mm	10,3 ft	3.132 mm	10,3 ft
12	Dingil Mesafesi	3.810 mm	12,5 ft	3.810 mm	12,5 ft
13	Maksimum Toplam Uzunluk	10.671 mm	35,0 ft	10.776 mm	35.4 ft
14	Ön Aks Merkez Çizgisinden Kova Ucuna	3.729 mm	12,2 ft	3.834 mm	12,6 ft

987 Blok Taşıyıcı Teknik Özellikler

Yük Kapasitesi Eğrileri

L5 Lastikler, 25 derece Raf Açısında Forklift Çatal, 1.795 mm (71 inç) Çatal Dişi, Blok Taşıyıcı Hızlı Ataşman Değiştirici ve Blok Taşıyıcı Forklift Çatalı.

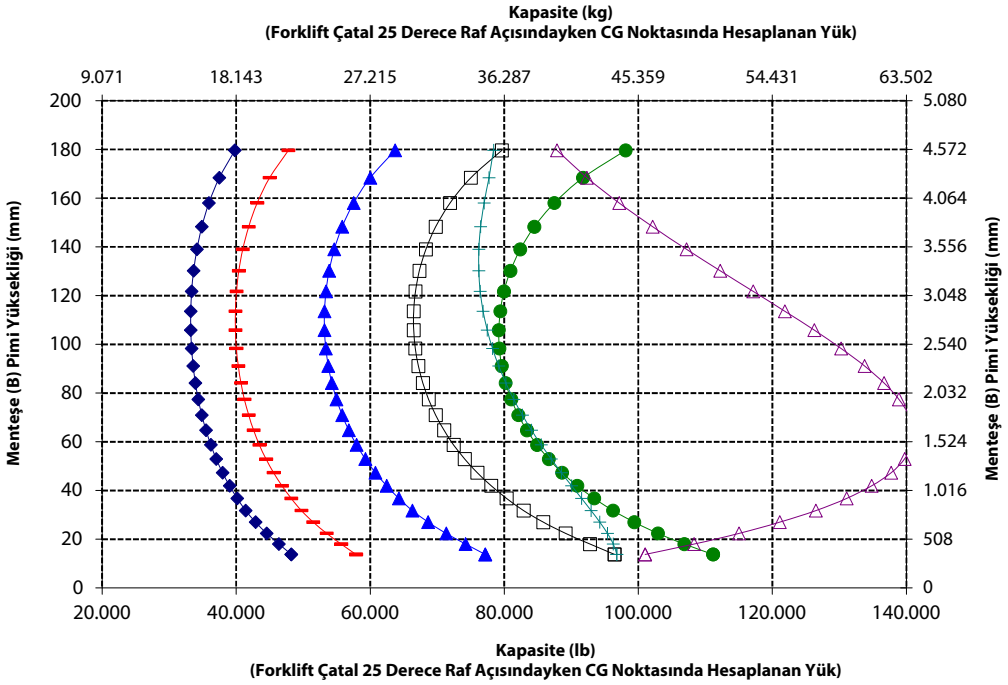

- Yük (ISO 14397)
- Yük (ISO 20474 – Engebeli Arazi)
- Yük (ISO 20474 – Sert ve Düz)
- Statik Devrilme Yükü – Artikülasyonlu
- Statik Devrilme Yükü – Düz
- Hidrolik Yatırma Kapasitesi
- Hidrolik Kaldırma Kapasitesi

Teknik özellikler ve değerler şu standartlar ile uyumludur: ISO* 20474-3:2017, CEN** EN474-3 2022 ve ISO 14397:2007.

Ağır tek nesne elleçleme için blok taşıma forklift çatalıyla donatılmış bir yükleyicide azami çalışma yükü şunlara göre belirlenir:

ISO 20474-3:2017 ve CEN EN474-3:2022: engebeli arazide tam dönüş statik devrilme yükünün %60'ı veya hidrolik limit ISO 20474-3:2017 ve CEN EN474-3:2022: sert ve düz zeminde tam dönüş statik devrilme yükünün %80'i veya hidrolik limit

Kova ile donatılmış bir yükleyici için azami çalışma yükü şunlara göre belirlenir: ISO 20474-3:2017 ve CEN EN474-3:2022: tam dönüş statik devrilme yükünün %50'si veya hidrolik limit

*ISO – Uluslararası Standardizasyon Örgütü

**CEN – Avrupa Standardizasyon Komitesi

Çalışma Teknik Değerleri

Lastikler: 35/65-33 SLR: 978 mm (3,2 ft)

Kova Tipi		Kova	Forklift Çatal
Zemin Kavrama Ataşmanları		**Tırnaklar ve Segmentler**	
Kesici Kenar Tipi		**Kürek**	
Kova Parça No.		**457-8930**	**418-0070**
Silme Kapasite	m^3 yd^3	4,4 5,8	
Tepeleme Kapasite (azami)	m^3 yd^3	5,4 7,0	
Kova Genişliği	mm ft	3.812 12,5	
Tam Kaldırma ve Tam Boşaltma Açısında Boşaltma Yüksekliği (segment)	mm ft	3.355 11,0	
Tam Kaldırma ve Tam Boşaltma Açısında Boşaltma Yüksekliği (tırnaklarla)	mm ft	3.259 10,7	
Kaldırma ve Tam Boşaltma Açısında Uzanma (segment)	mm ft	2.261 7,4	
Kaldırma ve Tam Boşaltma Açısında Uzanma (tırnaklarla)	mm ft	2.438 8,0	
Kaldırma Kolları Yatay ve Kova Düz Konumdayken Uzanma (tırnaklar)	mm ft	3.518 11,5	
Kazı Derinliği (segment)	mm inç	103 4	
Toplam Uzunluk (kova zemin seviyesinde)	mm ft	10.671 35,0	10.776 35,4
Kova Tam Kaldırıldığında Toplam Yükseklik	mm ft	6.359 20,9	
Yükleyici Dönüş Açıklığı Yarıçapı (SAE J1197 taşıma)	mm ft	8.628 28,3	7.736 25,4
Tam Boşaltma Açısı	derece	–27	
Statik Devrilme Yükü – Düz (sert lastik)	kg lb	36.511 80.493	35.522 78.313
Statik Devrilme Yükü – Düz (lastik ezilmesi)	kg lb	35.541 78.354	34.719 76.542
Statik Devrilme Yükü – Tam Dönüş (35° artikülasyonlu) (sert lastik)	kg lb	31.927 70.387	31.322 69.053
Statik Devrilme Yükü – Tam Dönüş (35° artikülasyonlu) (lastik ezilmesi)	kg lb	29.711 65.501	29.278 64.547
Koparma Kuvveti	kN lbf	392 88.151	
Çalışma Ağırlığı	kg lb	52.929 116.688	50.688 111.748
SAE Taşımada Ağırlık Dağılımı (yüksüz) – Ön	kg lb	21.272 46.897	17.611 38.826
SAE Taşımada Ağırlık Dağılımı (yüksüz) – Arka	kg lb	31.657 69.792	33.077 72.922

6,6 bar (95 psi) basınçlı Bridgestone 42 PR çapraz lastikler.

418-0070 forklift çatallarla devrilme yükleri için 25 derecelik forklift çatal açısı.



オフロード法２０１４年
基準適合



Cat ürünleri, temsilci hizmetleri ve sektör çözümleri hakkında tüm bilgiler için **www.cat.com** adresindeki web sitemizi ziyaret edebilirsiniz.

Malzeme ve teknik özellikler önceden bildirimde bulunulmaksızın değiştirilebilir. Fotoğraflarda gösterilen makineler ilave ekipmanlar içerebilir. Mevcut seçenekler için Cat temsilcinize danışın.

© 2026 Caterpillar. Tüm Hakları Saklıdır. CAT, CATERPILLAR, LET'S DO THE WORK; VisionLink, bunların ilgili logoları, XT, DEO-ULS, STIC, MEUI, "Caterpillar Corporate Yellow", "Power Edge" ve Cat "Modern Hex" ticari kimliğinin yanı sıra burada kullanılan kurumsal kimlik ve ürün kimliği Caterpillar'ın ticari markalarıdır ve izinsiz kullanılamaz.

ATXQ4726-00 (07-2026)
Üretim Numarası: 12A
(Global)

CAT®