

987
ホイールローダ

技術仕様

コンフィギュレーションおよび機能は地域により異なります。利用可能かどうかは、地域のCat®ディーラにお問い合わせください。

目次

仕様 . . . 2
- エンジン . . . 2
- トランスミッション . . . 2
- 運転仕様 . . . 2
- 油圧システム – リフト/チルト . . . 2
- 油圧サイクルタイム (2,165 rpm) . . . 2
- 油圧システム – ステアリング . . . 3
- エアコンシステム . . . 3
- アクスル . . . 3
- ブレーキ . . . 3
- オペレータキャブ . . . 3
- 騒音性能 . . . 3
- 整備交換時の容量 . . . 3
- 寸法 . . . 4
- バケット容量 . . . 5
- 運転仕様 . . . 7

標準およびオプション装備品 . . . 17

987の環境に関する宣言 . . . 19

987ブロックハンドラ構成 . . . 20
- 主な特長と利点 . . . 20
- エンジン . . . 21
- トランスミッション . . . 21
- 油圧システム – リフト/チルト . . . 21
- 油圧サイクルタイム . . . 21
- 整備交換時の容量 . . . 21
- エアコンシステム . . . 21
- アクスル . . . 22
- ブレーキ . . . 22
- 油圧システム – ステアリング . . . 22
- オペレータキャブ . . . 22
- 騒音性能 . . . 22
- 寸法 . . . 23
- 荷重容量曲線 . . . 24
- 運転仕様 . . . 25

987ホイールローダ 仕様

エンジン

エンジンモデル	CAT® C15	
定格回転数	2,000 rpm	
ピークパワー回転数	1,600 rpm	
エンジン出力(ISO 14396:2002)	335 kW	449 hp
エンジン出力(ISO 14396:2002) (DIN)		455 hp
定格出力(グロス) (SAE J1995:2014)	340 kW	456 hp
定格出力(ネット) (SAE J1349:2011)	334 kW	448 hp
内径	137 mm	5.4 in
行程	171.5 mm	6.75 in
総行程容積(排気量)	15.2 L	927 in^3
ピークトルク(1,200 rpm) (SAE J1995:2014)	2,411 N·m	1,778 lbf-ft
トルクライズ	16%	

- 以下の2つのエンジン排出ガスオプションを用意しています:
  1. 米国EPA Tier 4 Final、EU Stage V、および日本2014年排出ガス基準に適合。
  2. ブラジルMAR-1の排出ガス基準、米国EPA Tier 3およびEU Stage IIIA相当に適合。
- 表示されている定格出力は,エンジンにファン,エアインテイクシステム,排気システム,およびオルタネータが装備された状態で,フライホイール部で得られる出力です。
- ファンが最高回転数の場合におけるフライホイールでの定格出力(ネット)は、SAE規格の基準条件に適合する304 kW / 408 hpです。

トランスミッション

トランスミッションの種類	CATプラネタリ式パワーシフト	
前進1速	7.3 km/h	5 mph
前進2速	12.2 km/h	8 mph
後進1速	7.6 km/h	5 mph
後進2速	13.6 km/h	8 mph
ダイレクトドライブ前進1	ロックアップ無効	
ダイレクトドライブ前進2	12.7 km/h	8 mph
ダイレクトドライブ前進3	22 km/h	14 mph
ダイレクトドライブ前進4速	39 km/h	24 mph
ダイレクトドライブ後進1	ロックアップ無効	
ダイレクトドライブ後進2	14.1 km/h	9 mph
ダイレクトドライブ後進3	25 km/h	16 mph
ダイレクトドライブ後進4速	40.8 km/h	25.4 mph

- 走行速度は、35/65-R33タイヤを想定したものです。

運転仕様

運転質量 - 標準リフト	48,454 kg	106,823 lb
運転質量 - ハイリフト	50,686 kg	111,743 lb
運転質量 - 拡張ハイリフト	51,640 kg	113,847 lb
定格積載質量 - 標準リフト (原石積込)	11.3メートルトン	12.5トン
定格積載質量 - 標準リフト (ばら荷)	12.7トン	14 トン
定格積載質量 - ハイリフト(原石積込)	11.3メートルトン	12.5トン
定格積載質量 - 標準リフト (ばら荷)	12.7トン	14 トン
定格積載質量 - 拡張ハイリフト (原石積込)	11.3メートルトン	12.5トン
バケット容量範囲 – 原石積込	6.4 - 7.6 m^3	8.3-10 yd^3
バケット容量範囲 – マテリアルハンドラ	6.9 - 9.6 m^3	9 - 12.5 yd^3
CATトラックマッチング – 標準リフト	770/735/740/745	
Catトラックマッチング – ハイリフト	772/773/707	
CATトラックマッチング – 拡張ハイリフト	772/773/775	

油圧システム – リフト/チルト

リフト/チルトシステム – サーキット	EH-ロードセンシング	
リフト/チルトシステムポンプ	可変容量ピストン	
最大流量(2,165 rpm時)	600 L/min	159 gal/min
リリーフバルブ設定 – リフト/チルト	31,700 kPa	4,598 psi
複動型シリンダ - リフト、ボア、ストローク	190 mm x 1,216 mm	7.5 in x 48.0 in
複動型シリンダ - リフト、ボア、ストローク	170 mm x 722 mm	6.7 in x 28.4 in
パイロットシステム	可変容量ピストン	

油圧サイクルタイム(2,165 rpm)

ラックバック	3.8秒
上げ	7.5 秒
ダンプ	3.0秒
下げ浮き下げ	4.6 秒
合計油圧サイクルタイム (空のバケット)	18.9秒

油圧システム – ステアリング

ステアリングシステム – 回路	パイロット(ロードセンシング)
ステアリングシステム – ポンプ	ピストン(可変容量)
最大流量(2,165 rpm時)	200 l/min 52 gal/min
リリーフバルブ設定圧 – ステアリング	27,600 kPa 4,000 psi
合計ステアリング角度	70°
ステアリングサイクルタイム(高速アイドル時)	3.0秒
ステアリングサイクルタイム(低速アイドル時)	5.2秒

エアコンシステム

•当機のエアコンシステムにはフッ素系温室効果ガス冷媒R1234yfを使用しています。ガスの識別についてはラベルまたは取扱説明書を参照してください。
•R1234yf(地球温暖化係数=0.501)使用システムには、1.51 kg(3.3 lb)の冷媒が含まれています。これはCO_2換算で0.001メートルトン(0.001トン)に相当します。

アクスル

フロント	固定
リア	トラニオン
オシレーション角度	±12.5°
オシレーション角度(チェーン仕様)	±8.5°

ブレーキ

ブレーキ	ISO 3450:2011

オペレータキャブ

転倒時運転者保護構造/落下物保護構造(ROPS/FOPS)	ROPS/FOPSはISO 3471:2008およびISO 3449:2005 Level II 規格に適合

騒音性能

Tier 4 Final/Stage V	
オペレータ音圧レベル(ISO 6396:2008)	73 dB(A)
周囲騒音出力レベル(ISO 6395:2008)	113 dB(A)
オペレータ音圧レベル(ISO 6396:2008)	72 dB(A)*
周囲騒音出力レベル(ISO 6395:2008)	110 dB(A)**
Tier 3/Stage IIIA	
オペレータ音圧レベル(ISO 6396:2008)	74 dB(A)
周囲騒音出力レベル(ISO 6395:2008)	113 dB(A)
オペレータ音圧レベル(ISO 6396:2008)	73 dB(A)*
周囲騒音出力レベル(ISO 6395:2008)	110 dB(A)**

*欧州連合加盟国、"EU指令"および"UK指令"採用国向け車両の場合。

**EU騒音指令"2000/14/EC"および英国騒音規制2001 No. 1701。

- 機械音響出力レベルは、ISO 6395:2008に従って測定されています。この測定は、エンジン冷却ファンを最高速度の70%にして行われました。
- オペレータ音圧レベルは、ISO 6396:2008に従って測定されています。この測定は、エンジン冷却ファンを最高速度の70%にして行われました。
- キャブ式運転室であっても、キャブが適切にメンテナンスされていない場合、ドアやウィンドウが開いている状態で長時間作業する場合、騒音の激しい環境で作業を行う場合などでは、聴覚保護具が必要になる場合があります。

整備交換時の容量

燃料タンク	535 L	141 gal
燃料タンク(ショートリフト)	481 L	127 gal
冷却系統	100 L	26 gal
クランクケース	34 L	9 gal
尿素水(DEF)タンク(Tier 4 Final/Stage Vのみ)	23 L	6 gal
トランスミッション	75 L	20 gal
ディファレンシャルおよびファイナルドライブ – フロント	186 L	49 gal
ディファレンシャルおよびファイナルドライブ – リア	170 L	45 gal
油圧システム工場充填	355 l	94 gal
油圧系統(タンクのみ)	130 L	34 gal

- 米国EPA Tier 4 Final、EU Stage V、および日本オフロード法2014年適合のCATエンジンでは、ULSD(硫黄含有量が15 ppm以下の超低硫黄ディーゼル燃料)または最大で次の低炭素強度燃料**を混合したULSD相当*を使用する必要があります。
  - ✓ 20%のバイオディーゼルFAME(脂肪酸メチルエステル)***
  - ✓ 100%の再生可能ディーゼル、HVO(水素化植物油)、およびGTL(ガス液化)燃料
- ブラジルMAR-1排出ガス基準(米国EPA Tier 3およびEU Stage IIIA相当)に適合*しているCATのエンジンには、次の低炭素強度燃料が混合されているディーゼル燃料***を使用できます。
  - ✓ 100%のバイオディーゼルFAME(脂肪酸メチルエステル)****
  - ✓ 100%の再生可能ディーゼル、HVO(水素化植物油)、およびGTL(ガス液化)燃料

適切な用途については、ガイドラインを参照してください。詳細については、Catディーラにお問い合わせいただくか、『Caterpillar推奨の機械油水類』(SEBU6250)を参照してください。

Caterpillarのエンジンはこれらの代替燃料に対応していますが、地域によっては使用が許可されていない場合もあります。

***排気管での低炭素強度燃料からの温室効果ガス排出量は、従来の燃料と基本的に同じです。*

****後処理装置のないエンジンは、より高い混合率に対応し、最大100%のバイオディーゼルを使用できます(混合率が20%を超えるバイオディーゼルの使用については、Catディーラにお問い合わせください)。*

*****混合レベルが20 %より高い燃料の使用については、Catディーラにお問い合わせください。*

987ホイールローダ 仕様

寸法

寸法はすべて概算値です。

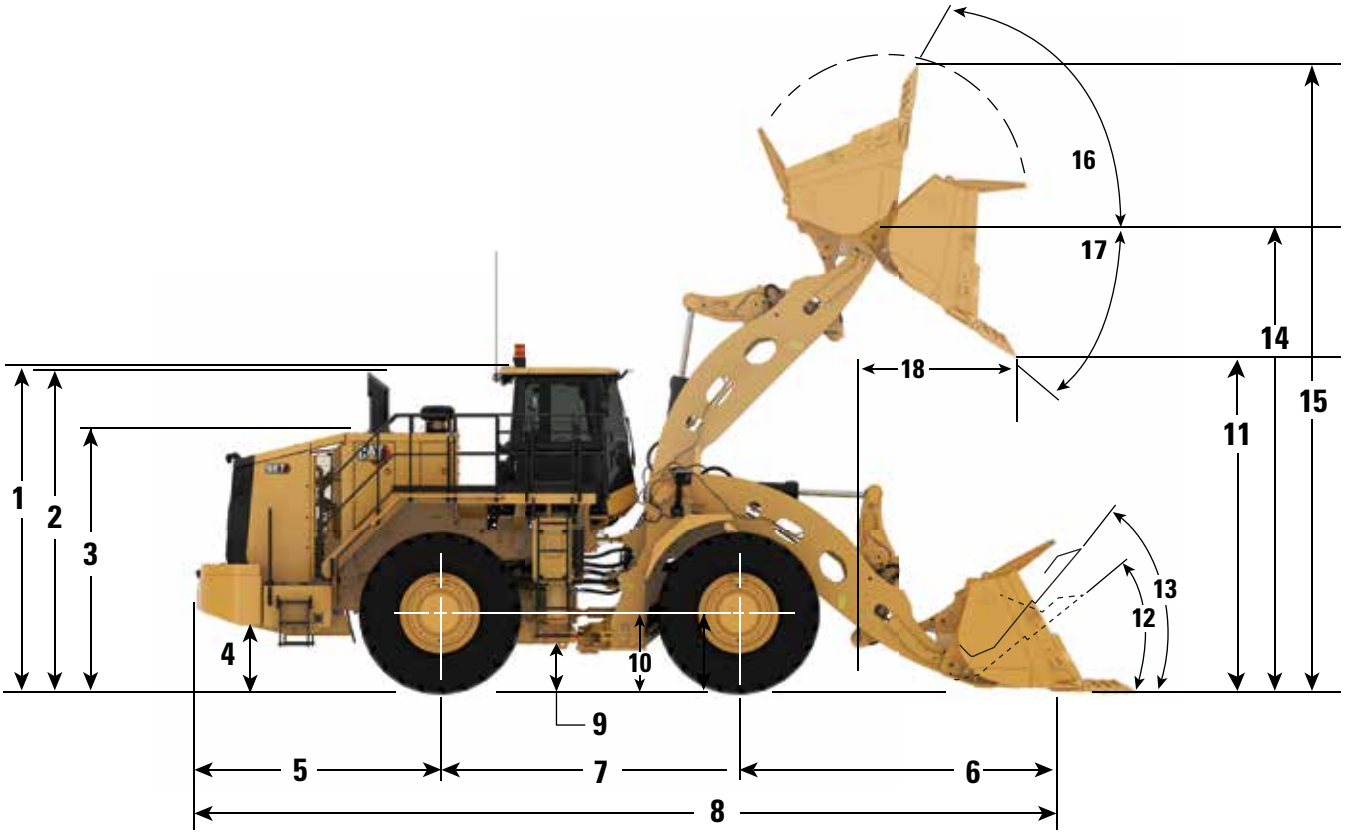

		標準リフト		ハイリフト		拡張ハイリフト	
1	地上から転倒時運転者保護構造(ROPS)最上部まで	4,100 mm	13.5 ft	4,100 mm	13.5 ft	4,100 mm	13.5 ft
2	地上から排気筒最上部までの高さ	4,060 mm	13.3 ft	4,060 mm	13.3 ft	4,060 mm	13.3 ft
3	地上からフード最上部までの高さ	3,270 mm	10.7 ft	3,270 mm	10.7 ft	3,270 mm	10.7 ft
4	地上から燃料タンクまでのクリアランス	691 mm	2.3 ft	691 mm	2.3 ft	686 mm	2.2 ft
5	リアアクスルの中心線からバンパまで	3,132 mm	10.3 ft	3,132 mm	10.3 ft	3,132 mm	10.3 ft
6	フロントアクスルの中心線からバケットチップまで	4,304 mm	14.1 ft	4,753 mm	15.6 ft	5,085 mm	16.7 ft
7	ホイールベース	3,810 mm	12.5 ft	3,810 mm	12.5 ft	3,810 mm	12.5 ft
8	最大全長	11,199 mm	36.7 ft	11,647 mm	38.2 ft	11,980 mm	39.3 ft
9	ロアヒッチまでの最低地上高	459 mm	1.5 ft	459 mm	1.5 ft	459 mm	1.5 ft
10	フロントアクスルの中心線までの高さ	978 mm	3.2 ft	978 mm	3.2 ft	978 mm	3.2 ft
11	クリアランス(最大リフト時および45°ダンプ時)	3,055 mm	10.0 ft	3,514 mm	11.5 ft	3,896 mm	12.8 ft
12	ラックバック角度(地上)	40 °		40 °		43 °	
13	ラックバック角度(運搬位置)	49 °		50 °		53 °	
14	Bピンの高さ(最大リフト時)	4,914 mm	16.1 ft	5,372 mm	17.6 ft	5,755 mm	18.9 ft
15	最大全高(バケット上げ時)	6,974 mm	22.9 ft	7,432 mm	24.4 ft	7,815 mm	25.6 ft
16	ラックバック角度(最大リフト時)	62 °		63 °		61 °	
17	ダンプ角度(最大リフト時)	46 °		46 °		46 °	
18	リーチ(最大リフト時および45°ダンプ時)	2,206 mm	7.2 ft	2,279 mm	7.5 ft	2,282 mm	7.5 ft

注: 仕様は、ミシュランXLDD1 35/65 R33タイヤ装備の6.9 m^3 (9.0 yd^3) ロックバケットで計算されたものです

バケットの選択ガイド

バケットのサイジングを行う際は、最大スイング時負荷を考慮することが重要です。最大スイング時負荷は、バケットと積載質量の最大許容合計質量と定義されています。大型ホイールローダの積載量に関する方針では、最大スイング時負荷を決して超過してはならないとなっています。

以下の表に規定された質量以外のバケット質量を選択する場合、次の方程式を用いてバケットサイズを評価することができます。

最大積載質量 = 最大スイング時負荷 – バケット質量

最大密度 =（最大スイング時負荷 – バケット質量）/バケット容量

タイヤの定格容量を常に考慮する必要があります。

掘削抵抗中 ~ 高
標準リフト: 定格積載質量11.3メートルトン（12.5トン）、最大スイング時負荷17.4メートルトン（19.1トン）

バケット容量		バケット質量例		最大積載質量（対バケット質量例）		最大密度（対バケット質量例）	
m^3	yd^3	kg	lb	トン	米トン	kg/m^3	lb/yd^3
6.4	8.4	4,891	11,308	12.2	13.5	1,905	3,211
6.9	9	5,095	11,819	12	13.2	1,745	2,940
7.6	10	5,385	10,972	12.4	13.7	1,620	2,731
8.4	11	5142	11,336	12.2	13.5	1,453	2,450
11.5	15	5,386	11,874	12	13.2	1,045	1,761

掘削抵抗中 ~ 高
ハイリフト: 定格積載質量11.3メートルトン（12.5トン）、最大スイング時負荷17.4メートルトン（19.1トン）

バケット容量		バケット質量例		最大積載質量（対バケット質量例）		最大密度（対バケット質量例）	
m^3	yd^3	kg	lb	トン	米トン	kg/m^3	lb/yd^3
6.4	8.4	4,891	11,308	12.2	13.5	1,905	3,211
6.9	9	5,095	11,819	12	13.2	1,745	2,940
7.6	10	5,385	10,972	12.4	13.7	1,620	2,731
8.4	11	5,142	11,336	12.2	13.5	1,453	2,450
11.5	15	5,386	11,874	12	13.2	1,045	1,761

掘削抵抗中 ~ 高
拡張ハイリフト: 定格積載質量20.0メートルトン（22.0トン）、最大スイング時負荷30.2メートルトン（33.3トン）

バケット容量		バケット質量例		最大積載質量（対バケット質量例）		最大密度（対バケット質量例）	
m^3	yd^3	kg	lb	トン	米トン	kg/m^3	lb/yd^3
6.4	8.4	4,891	11,308	12.2	13.5	1,905	3,211
6.9	9	5,095	11,819	12	13.2	1,745	2,940
7.6	10	5,385	10,972	12.4	13.7	1,620	2,731
8.4	11	5,142	11,336	12.2	13.5	1,453	2,450
11.5	15	5,386	11,874	12	13.2	1,045	1,761

ご要望に応じて、カスタムバケットをご用意いたします。詳細については、最寄りのディーラにお問い合わせください。大型ホイールローダの積載量に関する方針を参照してください。

バケットの選択ガイド (*続き*)

バケットのサイジングを行う際は、最大スイング時負荷を考慮することが重要です。最大スイング時負荷は、バケットと積載質量の最大許容合計質量と定義されています。大型ホイールローダの積載量に関する方針では、最大スイング時負荷を決して超過してはならないとなっています。

以下の表に規定された質量以外のバケット質量を選択する場合、次の方程式を用いてバケットサイズを評価することができます。

最大積載質量 = 最大スイング時負荷 – バケット質量
最大密度 = (最大スイング時負荷 – バケット質量)/バケット容量

タイヤの定格容量を常に考慮する必要があります。

掘削抵抗低 ~ 中
標準リフト: 定格積載質量12.7メートルトン(14.0トン)、最大スイング時負荷19.2メートルトン(21.1トン)

バケット容量		バケット質量例		最大積載質量 (対バケット質量例)		最大密度 (対バケット質量例)	
m^3	yd^3	kg	lb	トン	米トン	kg/m^3	lb/yd^3
6.9	9	4,403	9,707	14.8	16.3	2,147	3,619
7.6	10	4,903	10,809	14.3	15.7	1,867	3,147
8.4	11	5,142	11,336	14	15.5	1,669	2,813
9.6	12.5	5,601	12,348	13.6	15	1,420	2,394
11.5	15	5,386	11,874	13.8	15.2	1,202	2,027
13	17	5,739	12,652	13.4	14.8	1,034	1,742

掘削抵抗低 ~ 中
ハイリフト: 定格積載質量12.7メートルトン(14.0トン)、最大スイング時負荷18.8メートルトン(20.7トン)

バケット容量		バケット質量例		最大積載質量 (対バケット質量例)		最大密度 (対バケット質量例)	
m^3	yd^3	kg	lb	トン	米トン	kg/m^3	lb/yd^3
6.9	9	4,403	9,707	14.4	15.8	2,089	3,521
7.6	10	4,903	10,809	13.9	15.3	1,815	3,059
8.4	11	5,142	11,336	13.6	15	1,621	2,733
9.6	12.5	5,601	12,348	13.2	14.5	1,379	2,324
11.5	15	5,386	11,874	13.4	14.8	1,168	1,968
13	17	5,739	12,652	13	14.4	1,003	1,691

ご要望に応じて、カスタムバケットをご用意いたします。詳細については、最寄りのディーラにお問い合わせください。大型ホイールローダの積載量に関する方針を参照してください。

運転仕様 – 標準リフト

		987標準リフトタイヤ: 35/65R33 SLR: 978 mm			
バケットタイプ		**ゼネラルパーパス**			**石炭**
グランドエンゲージツール		**ボルトオンカッティングエッジ**			
カッティングエッジのタイプ		**ストレート**			
バケット部品番号		**680-3920**	**661-3680**	**658-6730**	**673-7460**
構成バケット質量	kg lb	5,142 11,336	4,903 10,809	4,593 9,707	5,386 11,874
常用荷重	kg lb	11,340 25,000	11,340 25,000	11,340 25,000	11,340 25,000
定格容量	m^3 yd^3	8.40 11.00	7.60 10.00	6.90 9.00	11.50 15.00
平積み容量(ISO)	m^3 yd^3	7.00 9.20	6.00 7.80	5.50 7.20	10.00 13.10
山積み容量(ISO)	m^3 yd^3	8.50 11.10	7.50 9.80	7.00 9.10	11.00 14.40
バケット幅	mm in	3,760 148	3,760 148	3,760 148	4,254 167
ダンプクリアランス(フルリフトおよび45°ダンプ時)(ツースチップ)	mm in				
ダンプクリアランス(フルリフトおよび45°ダンプ時)(エッジ)	mm in	3,217 127	3,337 131	3,423 135	3,104 122
リーチ(フルリフトおよび45°ダンプ時)(ツースチップ)	mm in				
リーチ(フルリフトおよび45 °ダンプ時)(エッジ)	mm in	2,059 81	1,939 76	1,853 73	2,187 86
バケットヒンジピン高さ(最大リフト時)	mm in	4,914 193	4,914 193	4,914 193	4,914 193
リーチ(リフトアームが水平でバケットが同じ高さにあるとき)	mm in	3,757 148	3,588 141	3,466 136	3,928 155
掘削深さ(セグメント)	mm in	150 5.9	150 5.9	150 5.9	140 5.5
全長(バケットを地面に置いたとき)	mm in	10,972 432	10,803 425	10,681 421	11,135 438
全高(バケットを完全に上げた状態)	mm in	7,133 281	7,073 278	6,974 275	7,198 283
ローダクリアランス回転半径(ISO運搬)	mm in	8,797 346	8,748 344	8,714 343	9,079 357
ラックバック角度(ISO運搬位置)	度	48.6	48.6	48.6	48.4
フルダンプ角度	度	-46.1	-46.1	-46.1	-46.1
静止転倒荷重 - 直進時(リジッド・タイヤ)	kg lb	34,448 75,944	35,079 77,336	35,600 78,484	34,354 75,737
静止転倒荷重 - 直進時(タイヤ扁平化あり)	kg lb	32,332 71,280	32,958 72,660	33,496 73,846	32,132 70,838
静止転倒荷重 - 全回転(アーティキュレート35°)(リジッド・タイヤ)	kg lb	30,442 67,114	31,037 68,425	31,540 69,533	30,343 66,895
静止転倒荷重 - 全回転時(アーティキュレート35°)(タイヤ扁平化あり)	kg lb	27,460 60,538	28,049 61,837	28,573 62,993	27,228 60,028
掘削力	kN lb	356 79,997	392 88,109	423 95,128	326 73,370
運転質量	kg lb	48,501 106,926	48,262 106,399	47,952 105,717	48,745 107,464
質量配分(ISO運搬位置)(空荷)					
フロント	kg lb	22,203 48,949	21,730 47,907	21,158 46,646	22,555 49,725
リア	kg lb	26,298 57,977	26,532 58,492	26,794 59,071	26,190 57,739
機械総質量	kg lb	59,841 131,927	59,602 131,399	59,292 130,717	60,085 132,464
質量配分(ISO運搬位置)(積車)					
フロント	kg lb	41,556 91,615	40,959 90,299	40,301 88,849	42,014 92,624
リア	kg lb	18,285 40,312	18,643 41,100	18,991 41,868	18,071 39,840

987ホイールローダ 仕様

運転仕様 - 標準リフト（続き）

		987標準リフトタイヤ: 35/65R33 SLR: 978 mm			
バケットタイプ		**岩石**			**硬い岩石用**
グランドエンゲージツール		**ツースとセグメント**			
カッティングエッジのタイプ		**スペード**			
バケット部品番号		**658-4740**	**658-4730**	**658-4720**	**681-6849**
構成バケット質量	kg lb	5,385 10,972	5,095 10,569	4,891 10,271	5,799 12,785
常用荷重	kg lb	11,340 25,000	11,340 25,000	11,340 25,000	11,340 25,000
定格容量	m^3 yd^3	7.60 10.00	6.90 9.00	6.40 8.30	6.40 8.30
平積み容量（ISO）	m^3 yd^3	6.50 8.50	5.50 7.20	5.00 6.50	5.00 6.50
山積み容量（ISO）	m^3 yd^3	7.50 9.80	7.00 9.20	6.50 8.50	6.50 8.50
バケット幅	mm in	3,840 151	3,840 151	3,840 151	3,840 151
ダンプクリアランス（フルリフトおよび45°ダンプ時）（ツースチップ）	mm in	2,916 115	3,055 120	3,044 120	2,998 118
ダンプクリアランス（フルリフトおよび45°ダンプ時）（エッジ）	mm in	3,069 121	3,153 124	3,196 126	3,207 126
リーチ（フルリフトおよび45°ダンプ時）（ツースチップ）	mm in	2,323 91	2,206 87	2,195 86	2,239 88
リーチ（フルリフトおよび45 °ダンプ時）（エッジ）	mm in	2,170 85	2,108 83	2,042 80	2,054 81
バケットヒンジピン高さ（最大リフト時）	mm in	4,914 193	4,914 193	4,914 193	4,914 193
リーチ（リフトアームが水平でバケットが同じ高さにあるとき）	mm in	4,156 164	3,976 157	3,976 157	4,040 159
掘削深さ（セグメント）	mm in	177 7.0	161 6.3	177 7.0	161 6.3
全長（バケットを地面に置いたとき）	mm in	11,392 449	11,199 441	11,212 441	11,264 443
全高（バケットを完全に上げた状態）	mm in	7,087 279	6,974 275	6,870 270	6,870 270
ローダクリアランス回転半径（ISO運搬）	mm in	8,776 346	8,719 343	8,725 343	8,744 344
ラックバック角度（ISO運搬位置）	度	49.1	48.8	49.1	48.8
フルダンプ角度	度	-46.1	-46.1	-46.1	-46.1
静止転倒荷重 - 直進時（リジッド・タイヤ）	kg lb	34,268 75,548	34,707 76,516	35,025 77,216	33,646 74,177
静止転倒荷重 - 直進時（タイヤ扁平化あり）	kg lb	32,171 70,925	32,633 71,943	32,966 72,678	31,551 69,557
静止転倒荷重 - 全回転（アーティキュレート35°）（リジッド・タイヤ）	kg lb	30,243 66,675	30,670 67,615	30,978 68,295	29,641 65,347
静止転倒荷重 - 全回転時（アーティキュレート35°）（タイヤ扁平化あり）	kg lb	27,283 60,148	27,739 61,153	28,067 61,877	26,685 58,831
掘削力	kN lb	323 72,570	342 76,912	357 80,156	353 79,372
運転質量	kg lb	48,744 107,463	48,454 106,823	48,250 106,374	49,158 108,375
質量配分（ISO運搬位置）（空荷）					
フロント	kg lb	22,713 50,074	22,167 48,870	21,801 48,062	23,397 51,583
リア	kg lb	26,031 57,389	26,287 57,953	26,450 58,311	25,761 56,792
機械総質量	kg lb	60,084 132,463	59,794 131,824	59,590 131,374	60,498 133,375
質量配分（ISO運搬位置）（積車）					
フロント	kg lb	42,001 92,597	41,371 91,208	40,964 90,310	42,760 94,269
リア	kg lb	18,083 39,866	18,423 40,616	18,626 41,064	17,738 39,106

運転仕様 – ハイリフト

		987ハイリフトタイヤ: 35/65R33 SLR: 978 mm			
バケットタイプ		ゼネラルパーパス			石炭
グランドエンゲージツール		ボルトオンカッティングエッジ			
カッティングエッジのタイプ		ストレート			
バケット部品番号		**680-3920**	**661-3680**	**658-6730**	**673-7460**
構成バケット質量	kg lb	5,142 11,336	4,903 10,809	4,593 9,707	5,386 11,874
常用荷重	kg lb	11,340 25,000	11,340 25,000	11,340 25,000	11,340 25,000
定格容量	m^3 yd^3	8.40 11.00	7.60 10.00	6.90 9.00	11.50 15.00
平積み容量(ISO)	m^3 yd^3	7.00 9.20	6.00 7.80	5.50 7.20	10.00 13.10
山積み容量(ISO)	m^3 yd^3	8.50 11.10	7.50 9.80	7.00 9.10	11.00 14.40
バケット幅	mm in	3,760 148	3,760 148	3,760 148	4,254 167
ダンプクリアランス(フルリフトおよび45°ダンプ時)(ツースチップ)	mm in				
ダンプクリアランス(フルリフトおよび45°ダンプ時)(エッジ)	mm in	3,676 145	3,796 149	3,882 153	3,562 140
リーチ(フルリフトおよび45°ダンプ時)(ツースチップ)	mm in				
リーチ(フルリフトおよび45 °ダンプ時)(エッジ)	mm in	2,132 84	2,012 79	1,926 76	2,260 89
バケットヒンジピン高さ(最大リフト時)	mm in	5,372 211	5,372 211	5,372 211	5,372 211
リーチ(リフトアームが水平でバケットが同じ高さにあるとき)	mm in	4,121 162	3,951 156	3,830 151	4,292 169
掘削深さ(セグメント)	mm in	198 7.8	198 7.8	198 7.8	188 7.4
全長(バケットを地面に置いたとき)	mm in	11,422 450	11,252 443	11,130 438	11,585 456
全高(バケットを完全に上げた状態)	mm in	7,592 299	7,531 297	7,432 293	7,656 301
ローダクリアランス回転半径(ISO運搬)	mm in	9,002 354	8,950 352	8,912 351	9,281 365
ラックバック角度(ISO運搬位置)	度	49.6	49.6	49.6	49.4
フルダンプ角度	度	-46.0	-46.0	-46.0	-46.0
静止転倒荷重 - 直進時(リジッド・タイヤ)	kg lb	32,825 72,366	33,400 73,635	33,892 74,720	32,706 72,103
静止転倒荷重 - 直進時(タイヤ扁平化あり)	kg lb	30,961 68,256	31,538 69,530	32,050 70,658	30,744 67,779
静止転倒荷重 - 全回転(アーティキュレート35°)(リジッド・タイヤ)	kg lb	28,858 63,620	29,400 64,817	29,877 65,866	28,734 63,348
静止転倒荷重 - 全回転時(アーティキュレート35°)(タイヤ扁平化あり)	kg lb	26,136 57,619	26,681 58,821	27,181 59,923	25,892 57,081
掘削力	kN lb	356 80,025	392 88,140	423 95,161	326 73,393
運転質量	kg lb	50,733 111,847	50,494 111,320	50,184 110,637	50,977 112,384
質量配分(ISO運搬位置)(空荷)					
フロント	kg lb	22,656 49,948	22,156 48,845	21,547 47,503	23,037 50,788
リア	kg lb	28,077 61,899	28,338 62,475	28,637 63,134	27,940 61,596
機械総質量	kg lb	62,073 136,848	61,834 136,320	61,524 135,638	62,317 137,385
質量配分(ISO運搬位置)(積車)					
フロント	kg lb	43,376 95,627	42,753 94,254	42,061 92,728	43,857 96,688
リア	kg lb	18,698 41,221	19,081 42,066	19,463 42,910	18,460 40,697

987ホイールローダ 仕様

運転仕様 - ハイリフト (続き)

		987ハイリフトタイヤ: 35/65R33 SLR: 978 mm			
バケットタイプ		岩石			硬い岩石用
グランドエンゲージツール		ツースとセグメント			
カッティングエッジのタイプ		スペード			
バケット部品番号		**658-4740**	**658-4730**	**658-4720**	**681-6849**
構成バケット質量	kg lb	5,385 10,972	5,095 10,569	4,891 10,271	5,799 12,785
常用荷重	kg lb	11,340 25,000	11,340 25,000	11,340 25,000	11,340 25,000
定格容量	m^3 yd^3	7.60 10.00	6.90 9.00	6.40 8.30	6.40 8.30
平積み容量(ISO)	m^3 yd^3	6.50 8.50	5.50 7.20	5.00 6.50	5.00 6.50
山積み容量(ISO)	m^3 yd^3	7.50 9.80	7.00 9.20	6.50 8.50	6.50 8.50
バケット幅	mm in	3,840 151	3,840 151	3,840 151	3,840 151
ダンプクリアランス(フルリフトおよび45°ダンプ時) (ツースチップ)	mm in	3,375 133	3,514 138	3,502 138	3,456 136
ダンプクリアランス(フルリフトおよび45°ダンプ時) (エッジ)	mm in	3,527 139	3,611 142	3,655 144	3,665 144
リーチ(フルリフトおよび45°ダンプ時) (ツースチップ)	mm in	2,395 94	2,279 90	2,268 89	2,312 91
リーチ(フルリフトおよび45 °ダンプ時) (エッジ)	mm in	2,243 88	2,181 86	2,115 83	2,127 84
バケットヒンジピン高さ(最大リフト時)	mm in	5,372 211	5,372 211	5,372 211	5,372 211
リーチ(リフトアームが水平でバケットが同じ高さにあるとき)	mm in	4,304 169	4,201 165	4,124 162	4,125 162
掘削深さ(セグメント)	mm in	225 8.8	209 8.2	225 8.9	209 8.2
全長(バケットを地面に置いたとき)	mm in	11,839 466	11,647 459	11,658 459	11,712 461
全高(バケットを完全に上げた状態)	mm in	7,545 297	7,432 293	7,329 289	7,329 289
ローダクリアランス回転半径(ISO運搬)	mm in	8,982 354	8,920 351	8,927 351	8,948 352
ラックバック角度(ISO運搬位置)	度	49.9	49.7	49.9	49.7
フルダンプ角度	度	-46.0	-46.0	-46.0	-46.0
静止転倒荷重 - 直進時(リジッド・タイヤ)	kg lb	32,633 71,943	33,053 72,869	33,356 73,537	32,040 70,637
静止転倒荷重 - 直進時(タイヤ扁平化あり)	kg lb	30,788 67,877	31,232 68,855	31,552 69,560	30,194 66,567
静止転倒荷重 - 全回転(アーティキュレート35°) (リジッド・タイヤ)	kg lb	28,648 63,158	29,057 64,060	29,352 64,709	28,073 61,891
静止転倒荷重 - 全回転時(アーティキュレート35°) (タイヤ扁平化あり)	kg lb	25,949 57,209	26,388 58,175	26,701 58,867	25,376 55,945
掘削力	kN lb	323 72,605	342 76,943	357 80,194	353 79,404
運転質量	kg lb	50,976 112,383	50,686 111,744	50,482 111,294	51,390 113,296
質量配分(ISO運搬位置) (空荷)					
フロント	kg lb	23,191 51,127	22,614 49,854	22,221 48,988	23,931 52,758
リア	kg lb	27,785 61,256	28,073 61,889	28,262 62,306	27,460 60,538
機械総質量	kg lb	62,316 137,384	62,026 136,744	61,822 136,295	62,730 138,296
質量配分(ISO運搬位置) (積車)					
フロント	kg lb	43,844 96,659	43,188 95,213	42,752 94,253	44,659 98,455
リア	kg lb	18,472 40,724	18,838 41,531	19,070 42,042	18,072 39,841

運転仕様 – 拡張ハイリフト

		987拡張ハイリフトタイヤ: 35/65R33 SLR: 978 mm			
バケットタイプ		**ゼネラルパーパス**			**石炭**
グランドエンゲージツール		**ボルトオンカッティングエッジ**			
カッティングエッジのタイプ		**ストレート**			
バケット部品番号		**680-3920**	**661-3680**	**658-6730**	**673-7460**
構成バケット質量	kg lb	5,142 11,336	4,903 10,809	4,593 9,707	5,386 11,874
常用荷重	kg lb	11,340 25,000	11,340 25,000	11,340 25,000	11,340 25,000
定格容量	m^3 yd^3	8.40 11.00	7.60 10.00	6.90 9.00	11.50 15.00
平積み容量(ISO)	m^3 yd^3	7.00 9.20	6.00 7.80	5.50 7.20	10.00 13.10
山積み容量(ISO)	m^3 yd^3	8.50 11.10	7.50 9.80	7.00 9.10	11.00 14.40
バケット幅	mm in	3,760 148	3,760 148	3,760 148	4,254 167
ダンプクリアランス(フルリフトおよび45°ダンプ時) (ツースチップ)	mm in				
ダンプクリアランス(フルリフトおよび45°ダンプ時) (エッジ)	mm in	4,059 160	4,178 165	4,265 168	3,945 155
リーチ(フルリフトおよび45°ダンプ時) (ツースチップ)	mm in				
リーチ(フルリフトおよび45 °ダンプ時) (エッジ)	mm in	2,135 84	2,015 79	1,929 76	2,263 89
バケットヒンジピン高さ(最大リフト時)	mm in	5,755 227	5,755 227	5,755 227	5,755 227
リーチ(リフトアームが水平でバケットが同じ高さにあるとき)	mm in	4,401 173	4,231 167	4,110 162	4,572 180
掘削深さ(セグメント)	mm in	190 7.5	190 7.5	190 7.5	180 7.1
全長(バケットを地面に置いたとき)	mm in	11,755 463	11,585 456	11,463 451	11,919 469
全高(バケットを完全に上げた状態)	mm in	7,975 314	7,914 312	7,815 308	8,039 317
ローダクリアランス回転半径(ISO運搬)	mm in	9,128 359	9,077 357	9,041 356	9,403 370
ラックバック角度(ISO運搬位置)	度	52.7	52.7	52.7	52.6
フルダンプ角度	度	-46.0	-46.0	-46.0	-46.0
静止転倒荷重 - 直進時(リジッド・タイヤ)	kg lb	30,993 68,327	31,515 69,479	31,973 70,487	30,897 68,117
静止転倒荷重 - 直進時(タイヤ扁平化あり)	kg lb	29,346 64,697	29,871 65,853	30,344 66,897	29,171 64,311
静止転倒荷重 - 全回転(アーティキュレート35°) (リジッド・タイヤ)	kg lb	27,159 59,875	27,654 60,967	28,099 61,947	27,056 59,647
静止転倒荷重 - 全回転時(アーティキュレート35°) (タイヤ扁平化あり)	kg lb	24,646 54,335	25,145 55,436	25,611 56,463	24,435 53,869
掘削力	kN lb	328 73,696	361 81,223	390 87,748	300 67,517
運転質量	kg lb	51,687 113,950	51,448 113,423	51,138 112,740	51,931 114,488
質量配分(ISO運搬位置) (空荷)					
フロント	kg lb	23,108 50,944	22,592 49,808	21,963 48,421	23,502 51,814
リア	kg lb	28,579 63,007	28,855 63,615	29,175 64,320	28,428 62,674
機械総質量	kg lb	63,027 138,951	62,788 138,423	62,478 137,741	63,271 139,488
質量配分(ISO運搬位置) (積車)					
フロント	kg lb	44,664 98,467	44,036 97,082	43,333 95,532	45,133 99,500
リア	kg lb	18,363 40,483	18,752 41,341	19,146 42,209	18,138 39,988

987ホイールローダ 仕様

運転仕様 - 拡張ハイリフト *(続き)*

		987拡張ハイリフトタイヤ: 35/65R33 SLR: 978 mm			
バケットタイプ		岩石			硬い岩石用
グランドエンゲージツール		ツースとセグメント			
カッティングエッジのタイプ		スペード			
バケット部品番号		**658-4740**	**658-4730**	**658-4720**	**681-6849**
構成バケット質量	kg lb	5,385 10,972	5,095 10,569	4,891 10,271	5,799 12,785
常用荷重	kg lb	11,340 25,000	11,340 25,000	11,340 25,000	11,340 25,000
定格容量	m^3 yd^3	7.60 10.00	6.90 9.00	6.40 8.30	6.40 8.30
平積み容量(ISO)	m^3 yd^3	6.50 8.50	5.50 7.20	5.00 6.50	5.00 6.50
山積み容量(ISO)	m^3 yd^3	7.50 9.80	7.00 9.20	6.50 8.50	6.50 8.50
バケット幅	mm in	3,840 151	3,840 151	3,840 151	3,840 151
ダンプクリアランス(フルリフトおよび45°ダンプ時)(ツースチップ)	mm in	3,758 148	3,896 153	3,885 153	3,839 151
ダンプクリアランス(フルリフトおよび45°ダンプ時)(エッジ)	mm in	3,910 154	3,994 157	4,038 159	4,048 159
リーチ(フルリフトおよび45°ダンプ時)(ツースチップ)	mm in	2,399 94	2,282 90	2,271 89	2,315 91
リーチ(フルリフトおよび45 °ダンプ時)(エッジ)	mm in	2,246 88	2,184 86	2,118 83	2,130 84
バケットヒンジピン高さ(最大リフト時)	mm in	5,755 227	5,755 227	5,755 227	5,755 227
リーチ(リフトアームが水平でバケットが同じ高さにあるとき)	mm in	4,800 189	4,619 182	4,619 182	4,684 184
掘削深さ(セグメント)	mm in	217 8.5	201 7.9	217 8.5	201 7.9
全長(バケットを地面に置いたとき)	mm in	12,170 479	11,980 472	11,989 472	12,044 474
全高(バケットを完全に上げた状態)	mm in	7,928 312	7,815 308	7,711 304	7,711 304
ローダクリアランス回転半径(ISO運搬)	mm in	9,109 359	9,049 356	9,055 357	9,076 357
ラックバック角度(ISO運搬位置)	度	53.1	52.9	53.1	52.9
フルダンプ角度	度	-46.0	-46.0	-46.0	-46.0
静止転倒荷重 - 直進時(リジッド・タイヤ)	kg lb	30,778 67,853	31,169 68,716	31,451 69,338	30,214 66,609
静止転倒荷重 - 直進時(タイヤ扁平化あり)	kg lb	29,147 64,258	29,558 65,164	29,853 65,816	28,582 63,012
静止転倒荷重 - 全回転(アーティキュレート35°)(リジッド・タイヤ)	kg lb	26,930 59,369	27,313 60,215	27,588 60,822	26,380 58,158
静止転倒荷重 - 全回転時(アーティキュレート35°)(タイヤ扁平化あり)	kg lb	24,438 53,877	24,848 54,781	25,142 55,428	23,889 52,667
掘削力	kN lb	298 66,928	315 70,909	329 74,004	325 73,139
運転質量	kg lb	51,930 114,487	51,640 113,847	51,436 113,397	52,344 115,399
質量配分(ISO運搬位置)(空荷)					
フロント	kg lb	23,659 52,158	23,064 50,847	22,656 49,949	24,440 53,881
リア	kg lb	28,272 62,328	28,576 63,000	28,780 63,449	27,904 61,518
機械総質量	kg lb	63,270 139,487	62,980 138,848	62,776 138,398	63,684 140,399
質量配分(ISO運搬位置)(積車)					
フロント	kg lb	45,156 99,551	44,494 98,092	44,048 97,110	46,005 101,423
リア	kg lb	18,115 39,936	18,487 40,756	18,728 41,288	17,679 38,976

運転仕様 – アグリゲイトパッケージ運転仕様 – 標準リフト

		987標準リフトアグリゲイトハンドラタイヤ: 35/65R33 SLR: 978 mm			
バケットタイプ		ゼネラルパーパス			
グランドエンゲージツール		ボルトオンカッティングエッジ			
カッティングエッジのタイプ		ストレート			
バケット部品番号		**681-5353**	**680-3920**	**661-3680**	**658-6730**
構成バケット質量	kg lb	5,601 12,348	5,142 11,336	4,903 10,809	4,593 9,707
常用荷重	kg lb	12,701 28,000	12,701 28,000	12,701 28,000	12,701 28,000
定格容量	m^3 yd^3	9.60 12.50	8.40 11.00	7.60 10.00	6.90 9.00
平積み容量(ISO)	m^3 yd^3	8.00 10.50	7.00 9.20	6.00 7.80	5.50 7.20
山積み容量(ISO)	m^3 yd^3	9.50 12.40	8.50 11.10	7.50 9.80	7.00 9.10
バケット幅	mm in	3,760 148	3,760 148	3,760 148	3,760 148
ダンプクリアランス(フルリフトおよび45°ダンプ時)(ツースチップ)	mm in				
ダンプクリアランス(フルリフトおよび45°ダンプ時)(エッジ)	mm in	3,080 121	3,217 127	3,337 131	3,423 135
リーチ(フルリフトおよび45°ダンプ時)(ツースチップ)	mm in				
リーチ(フルリフトおよび45 °ダンプ時)(エッジ)	mm in	2,196 86	2,059 81	1,939 76	1,853 73
バケットヒンジピン高さ(最大リフト時)	mm in	4,914 193	4,914 193	4,914 193	4,914 193
リーチ(リフトアームが水平でバケットが同じ高さにあるとき)	mm in	3,951 156	3,757 148	3,588 141	3,466 136
掘削深さ(セグメント)	mm in	150 5.9	150 5.9	150 5.9	150 5.9
全長(バケットを地面に置いたとき)	mm in	11,166 440	10,972 432	10,803 425	10,681 421
全高(バケットを完全に上げた状態)	mm in	7,313 288	7,133 281	7,073 278	6,974 275
ローダクリアランス回転半径(ISO運搬)	mm in	8,854 349	8,797 346	8,748 344	8,714 343
ラックバック角度(ISO運搬位置)	度	48.6	48.6	48.6	48.6
フルダンプ角度	度	-46.1	-46.1	-46.1	-46.1
静止転倒荷重 - 直進時(リジッド・タイヤ)	kg lb	35,178 77,555	35,894 79,133	36,539 80,555	37,066 81,717
静止転倒荷重 - 直進時(タイヤ扁平化あり)	kg lb	32,922 72,580	33,668 74,225	34,307 75,635	34,853 76,837
静止転倒荷重 - 全回転(アーティキュレート35°)(リジッド・タイヤ)	kg lb	31,010 68,364	31,705 69,898	32,311 71,234	32,820 72,355
静止転倒荷重 - 全回転時(アーティキュレート35°)(タイヤ扁平化あり)	kg lb	27,814 61,320	28,549 62,940	29,150 64,264	29,682 65,437
掘削力	kN lb	320 71,939	356 79,997	392 88,109	423 95,128
運転質量	kg lb	49,603 109,355	49,143 108,342	48,904 107,814	48,594 107,132
質量配分(ISO運搬位置)(空荷)					
フロント	kg lb	22,619 49,867	21,754 47,960	21,282 46,918	20,710 45,657
リア	kg lb	26,983 59,487	27,389 60,382	27,622 60,896	27,885 61,475
機械総質量	kg lb	62,304 137,356	61,844 136,343	61,605 135,815	61,295 135,133
質量配分(ISO運搬位置)(積車)					
フロント	kg lb	44,426 97,943	43,434 95,756	42,823 94,407	42,154 92,934
リア	kg lb	17,877 39,413	18,410 40,587	18,782 41,408	19,141 42,199

運転仕様 – アグリゲイトパッケージ運転仕様 – 標準リフト (続き)

		987標準リフトタイヤ: 35/65R33 SLR: 978 mm	
バケットタイプ		**石炭**	
グランドエンゲージツール		**ボルトオンカッティングエッジ**	
カッティングエッジのタイプ		**ストレート**	
バケット部品番号		**650-3200**	**673-7460**
構成バケット質量	kg lb	5,739 12,652	5,386 11,874
常用荷重	kg lb	12,701 28,000	12,701 28,000
定格容量	m^3 yd^3	13.00 17.00	11.50 15.00
平積み容量(ISO)	m^3 yd^3	11.00 14.40	10.00 13.10
山積み容量(ISO)	m^3 yd^3	13.00 17.00	11.00 14.40
バケット幅	mm in	4,254 167	4,254 167
ダンプクリアランス(フルリフトおよび45°ダンプ時)(ツースチップ)	mm in		
ダンプクリアランス(フルリフトおよび45°ダンプ時)(エッジ)	mm in	2,977 117	3,104 122
リーチ(フルリフトおよび45°ダンプ時)(ツースチップ)	mm in		
リーチ(フルリフトおよび45 °ダンプ時)(エッジ)	mm in	2,314 91	2,187 86
バケットヒンジピン高さ(最大リフト時)	mm in	4,914 193	4,914 193
リーチ(リフトアームが水平でバケットが同じ高さにあるとき)	mm in	4,108 162	3,928 155
掘削深さ(セグメント)	mm in	140 5.5	140 5.5
全長(バケットを地面に置いたとき)	mm in	11,315 445	11,135 438
全高(バケットを完全に上げた状態)	mm in	7,366 290	7,198 283
ローダクリアランス回転半径(ISO運搬)	mm in	9,131 360	9,079 357
ラックバック角度(ISO運搬位置)	度	48.4	48.4
フルダンプ角度	度	-46.1	-46.1
静止転倒荷重 - 直進時(リジッド・タイヤ)	kg lb	35,157 77,508	35,803 78,932
静止転倒荷重 - 直進時(タイヤ扁平化あり)	kg lb	32,791 72,293	33,464 73,775
静止転倒荷重 - 全回転(アーティキュレート35°)(リジッド・タイヤ)	kg lb	30,990 68,321	31,608 69,683
静止転倒荷重 - 全回転時(アーティキュレート35°)(タイヤ扁平化あり)	kg lb	27,659 60,977	28,311 62,415
掘削力	kN lb	298 66,976	326 73,370
運転質量	kg lb	49,740 109,659	49,387 108,879
質量配分(ISO運搬位置)(空荷)			
フロント	kg lb	22,771 50,201	22,106 48,736
リア	kg lb	26,969 59,457	27,281 60,144
機械総質量	kg lb	62,441 137,659	62,088 136,880
質量配分(ISO運搬位置)(積車)			
フロント	kg lb	44,723 98,597	43,905 96,795
リア	kg lb	17,719 39,063	18,182 40,085

運転仕様 – アグリゲイトパッケージ運転仕様 – ハイリフト

		987ハイリフトタイヤアグリゲイトハンドラ: 35/65R33 SLR: 978 mm			
バケットタイプ		ゼネラルパーパス			
グランドエンゲージツール		ボルトオンカッティングエッジ			
カッティングエッジのタイプ		ストレート			
バケット部品番号		**681-5353**	**680-3920**	**661-3680**	**658-6730**
構成バケット質量	kg lb	5,601 12,348	5,142 11,336	4,903 10,809	4,593 9,707
常用荷重	kg lb	12,701 28,000	12,701 28,000	12,701 28,000	12,701 28,000
定格容量	m^3 yd^3	9.60 12.50	8.40 11.00	7.60 10.00	6.90 9.00
平積み容量(ISO)	m^3 yd^3	8.00 10.50	7.00 9.20	6.00 7.80	5.50 7.20
山積み容量(ISO)	m^3 yd^3	9.50 12.40	8.50 11.10	7.50 9.80	7.00 9.10
バケット幅	mm in	3,760 148	3,760 148	3,760 148	3,760 148
ダンプクリアランス(フルリフトおよび45°ダンプ時)(ツースチップ)	mm in				
ダンプクリアランス(フルリフトおよび45°ダンプ時)(エッジ)	mm in	3,538 139	3,676 145	3,796 149	3,882 153
リーチ(フルリフトおよび45°ダンプ時)(ツースチップ)	mm in				
リーチ(フルリフトおよび45 °ダンプ時)(エッジ)	mm in	2,269 89	2,132 84	2,012 79	1,926 76
バケットヒンジピン高さ(最大リフト時)	mm in	5,372 211	5,372 211	5,372 211	5,372 211
リーチ(リフトアームが水平でバケットが同じ高さにあるとき)	mm in	4,315 170	4,121 162	3,951 156	3,830 151
掘削深さ(セグメント)	mm in	198 7.8	198 7.8	198 7.8	198 7.8
全長(バケットを地面に置いたとき)	mm in	11,616 457	11,422 450	11,252 443	11,130 438
全高(バケットを完全に上げた状態)	mm in	7,771 306	7,592 299	7,531 297	7,432 293
ローダクリアランス回転半径(ISO運搬)	mm in	9,062 357	9,002 354	8,950 352	8,912 351
ラックバック角度(ISO運搬位置)	度	49.6	49.6	49.6	49.6
フルダンプ角度	度	-46.0	-46.0	-46.0	-46.0
静止転倒荷重 - 直進時(リジッド・タイヤ)	kg lb	33,474 73,797	34,157 75,303	34,743 76,596	35 ,241 77,693
静止転倒荷重 - 直進時(タイヤ扁平化あり)	kg lb	31,485 69,413	32,201 70,991	32,790 72,289	33,308 73,432
静止転倒荷重 - 全回転(アーティキュレート35°)(リジッド・タイヤ)	kg lb	29,356 64,718	30,020 66,184	30,573 67,402	31,054 68,462
静止転倒荷重 - 全回転時(アーティキュレート35°)(タイヤ扁平化あり)	kg lb	26,444 58,298	27,149 59,853	27,704 61,077	28,208 62,188
掘削力	kN lb	320 71,965	356 80,025	392 88,140	423 95,161
運転質量	kg lb	51,861 114,333	51,401 113,320	51,162 112,792	50,852 112,110
質量配分(ISO運搬位置)(空荷)					
フロント	kg lb	23,108 50,945	22,190 48,920	21,689 47,817	21,081 46,476
リア	kg lb	28,752 63,388	29,211 64,400	29 ,472 64,975	29,771 65,634
機械総質量	kg lb	64,562 142,334	64,102 141,321	63,863 140,793	63,553 140,111
質量配分(ISO運搬位置)(積車)					
フロント	kg lb	46,444 102,390	45,401 100,093	44,764 98,688	44,062 97,139
リア	kg lb	18,118 39,943	18,701 41,228	19,099 42,105	19,492 42,972

運転仕様 – アグリゲイトパッケージ運転仕様 – ハイリフト (続き)

		987ハイリフトタイヤアグリゲイトハンドラ: 35/65R33 SLR: 978 mm	
バケットタイプ		**石炭**	
グランドエンゲージツール		**ボルトオンカッティングエッジ**	
カッティングエッジのタイプ		**ストレート**	
バケット部品番号		**650-3200**	**673-7460**
構成バケット質量	kg lb	5,739 12,652	5,386 11,874
常用荷重	kg lb	12,701 28,000	12,701 28,000
定格容量	m^3 yd^3	13.00 17.00	11.50 15.00
平積み容量(ISO)	m^3 yd^3	11.00 14.40	10.00 13.10
山積み容量(ISO)	m^3 yd^3	13.00 17.00	11.00 14.40
バケット幅	mm in	4,254 167	4,254 167
ダンプクリアランス(フルリフトおよび45°ダンプ時) (ツースチップ)	mm in		
ダンプクリアランス(フルリフトおよび45°ダンプ時) (エッジ)	mm in	3,435 135	3,562 140
リーチ(フルリフトおよび45°ダンプ時) (ツースチップ)	mm in		
リーチ(フルリフトおよび45 °ダンプ時) (エッジ)	mm in	2,387 94	2,260 89
バケットヒンジピン高さ(最大リフト時)	mm in	5,372 211	5,372 211
リーチ(リフトアームが水平でバケットが同じ高さにあるとき)	mm in	4,472 176	4,292 169
掘削深さ(セグメント)	mm in	188 7.4	188 7.4
全長(バケットを地面に置いたとき)	mm in	11,765 463	11,585 456
全高(バケットを完全に上げた状態)	mm in	7,824 308	7,656 301
ローダクリアランス回転半径(ISO運搬)	mm in	9,338 368	9,281 365
ラックバック角度(ISO運搬位置)	度	49.4	49.4
フルダンプ角度	度	-46.0	-46.0
静止転倒荷重 - 直進時(リジッド・タイヤ)	kg lb	33,433 73,708	34,039 75,044
静止転倒荷重 - 直進時(タイヤ扁平化あり)	kg lb	31,339 69,090	31,981 70,505
静止転倒荷重 - 全回転(アーティキュレート35°) (リジッド・タイヤ)	kg lb	29,317 64,633	29,898 65,914
静止転倒荷重 - 全回転時(アーティキュレート35°) (タイヤ扁平化あり)	kg lb	26,280 57,937	26,899 59,302
掘削力	kN lb	298 66,998	326 73,393
運転質量	kg lb	51,998 114,637	51,645 113,857
質量配分(ISO運搬位置) (空荷)			
フロント	kg lb	23,276 51,315	22,571 49,760
リア	kg lb	28,722 63,321	29,074 64,097
機械総質量	kg lb	64,699 142,638	64,346 141,858
質量配分(ISO運搬位置) (積車)			
フロント	kg lb	46,750 103,065	45,896 101,182
リア	kg lb	17,950 39,573	18,450 40,676

標準およびオプション装備品

標準およびオプション装備品は異なる場合があります。詳細については、Cat®ディーラにお問い合わせください。

	標準	オプション
電気装備		
後進警報ブザー	✓	
オルタネータ(単相145 A)	✓	
メンテナンスフリーバッテリ	✓	
コンバータ(10/15 A、24 Vから12 V)	✓	
照明システム(LED作業灯、アクセスおよびサービスプラットフォーム照明)	✓	
始動および充電システム(24 V)	✓	
ジャンプスタート用補助ソケット	✓	
運転席		
エアコン	✓	
キャブドア(固定式ウィンドウ)(左)	✓	
キャブドア(スライド式ウィンドウ)(左)		✓
キャブ用プレクリーナ(電動)	✓	
キャブ用プレクリーナ(非電動)		✓
ROPS/FOPSキャブ(騒音抑制および加圧式、一体型転倒時運転者保護構造、落下物保護構造キャブ)	✓	
CAT® Detect、物体検出システム		✓
CAT Vision、リアビューカメラシステム	✓	
CAT PAYLOAD*		✓
CAT Payload*対応	✓	
コントロール装置(リフト/チルト機能)	✓	
グラフィカルインフォメーションディスプレイは運転情報をリアルタイムで表示します。ここで、キャリブレーションを実施したり、オペレータ設定をカスタマイズしたりできます	✓	
ヒータ、デフロスタ	✓	
ホーン(電気式)	✓	
計器、ゲージ類:– 冷却水温度– 燃料レベル– 尿素水(DEF)レベル– 作動油温度– パワートレインオイル温度、スピードメータ/タコメータ	✓	
LED警告灯(ストロボ)		✓
キャブ車内灯	✓	
方向指示器	✓	
LEDライト	✓	
ランチボックス、ドリンクホルダ	✓	
ハンドレール取付型ミラー		✓
ヒータ付きリアビューミラー(車外取付け)	✓	
プリンタ、積載質量		✓
AM/FMラジオ(Bluetooth®対応テクノロジ、USBポート、3.5 mm AUX入力付き)	✓	
ラジオ(CB対応)		✓

	標準	オプション
運転席(続き)		
デラックスシート(クロス、ヒータ付き)	✓	
プレミアムシート(レザー、ヒータ/クーラ付き)		✓
シートベルトリマインダシステム:		
シートベルトアラート	✓	
シートベルトによる制止	✓	
巻取り式シートベルト(76 mm(3 in)幅)	✓	
ステアリング/トランスミッション統合コントロール(STIC™)システム	✓	
サラウンドビュー		✓
トランスミッションギヤインジケータ	✓	
UVガラス	✓	
湿式アームワイパ/ウォッシャ(フロントおよびリア)、間欠	✓	
ウィンドウプルダウン式バイザ	✓	
パワートレイン		
不凍液-50 °C(-58 °F)		✓
自動潤滑 – リンケージ、シリンダ、ヒッチピン		✓
アクスルオイルクーリング		✓
ブレーキ、オイル冷却式、マルチディスク、サービス/セカンダリ	✓	
ケースドレーンスクリーン	✓	
クランクケースガード	✓	
E&Hパーキングブレーキ	✓	
エンジンブロックヒータ(120 Vまたは240 V)		✓
CAT C15エンジン、ターボチャージャ/アフタクーラ付き	✓	
高速エンジンオイル交換システム		✓
地上から操作できるエンジンシャットダウンスイッチ	✓	
酷暑仕様用クーリングパッケージ – ソフトウェア		✓
作動油、-40° C(-40° F)の極寒冷気候向け		✓
手動スイッチおよび自動燃料プライミング	✓	
ライドコントロール		✓
セカンダリステアリング	✓	
エーテル始動補助装置(自動)	✓	
トルクコンバータ、ニュートラライザ	✓	
トランスミッション(プラネタリ式パワーシフト、4F/3R電子制御)	✓	
エンジンエアインテイクタービンプレクリーナ	✓	

*商取引には適しません。

標準およびオプション装備品

標準およびオプション装備品は異なる場合があります。詳細については、Cat®ディーラにお問い合わせください。

	標準	オプション
追加装備品		
自動バケットリフトキックアウト/ポジショナ	✓	
機械の基本価格にリム割引料金を含む	✓	
Cat®排出ガス低減モジュール（CEM）	✓	
寒冷地始動補助装置（2個の追加バッテリ）		✓
エンジン圧縮ブレーキ		✓
カップリング（Cat Oリングフェースシール）	✓	
油圧駆動式デマンドファン	✓	
サービスアクセスドア	✓	
エコロジードレーン（エンジン、ラジエータ、作動油タンク用）	✓	
高速充填燃料系統		✓
フロントおよびリアローディングフェンダ		✓
燃料タンク、535 L（141 gal）	✓	
ドローバヒッチ（ピン付き）	✓	
CAT XT™ホース	✓	
油圧システム（ステアリングおよびブレーキフィルタ/スクリーニングシステム）	✓	

	標準	オプション
追加装備品（続き）		
オイルサンプリングバルブ	✓	
-34 °C（-29 °F）までの環境で凍結防止性能を有するエクステンデッドライフクーラントの50 %混合液	✓	
キャブおよびサービスプラットフォームへのリアアクセス	✓	
騒音低減（エンジンエンクロージャ）		✓
ロードセンシングステアリング	✓	
タイヤ圧力モニタリングシステム		✓
トーキック（つま先板）	✓	
車輪止め		✓
盗難防止キャップロック	✓	
その他のオプション仕様車		
アグリゲイトハンドラ		✓
ブロックハンドラ		✓

987の環境に関する宣言

次の情報は、本書の対象となっている地域で販売するために構成された、最終製造時の機械に適用されます。この宣言の内容は発効日時点で有効ですが、機械の機能および仕様に関連した内容は予告なしに変更されることがあります。詳細については、機械の取扱説明書を参照してください。

サスティナビリティの実例および当社の進捗状況については、https://www.caterpillar.com/ja/company/sustainability.html をご覧ください。

エンジン

- 米国EPA Tier 4 Final、EU Stage V、および日本オフロード法2014年適合のCATエンジンでは、ULSD（硫黄含有量が15 ppm以下の超低硫黄ディーゼル燃料）または最大で次の低炭素強度燃料**を混合したULSD相当*を使用する必要があります。
  - ✓ 20%のバイオディーゼルFAME（脂肪酸メチルエステル）***
  - ✓ 100%の再生可能ディーゼル、HVO（水素化植物油）、およびGTL（ガス液化）燃料
- ブラジルMAR-1排出ガス基準（米国EPA Tier 3およびEU Stage IIIA相当）に適合*しているCATのエンジンには、次の低炭素強度燃料が混合されているディーゼル燃料***を使用できます。
  - ✓ 100%のバイオディーゼルFAME（脂肪酸メチルエステル）****
  - ✓ 100%の再生可能ディーゼル、HVO（水素化植物油）、およびGTL（ガス液化）燃料

適切な用途については、ガイドラインを参照してください。詳細については、Catディーラにお問い合わせいただくか、『Caterpillar推奨の機械油水類』（SEBU6250）を参照してください。

**Caterpillarのエンジンはこれらの代替燃料に対応していますが、地域によっては使用が許可されていない場合もあります。*

***排気管での低炭素強度燃料からの温室効果ガス排出量は、従来の燃料と基本的に同じです。*

****後処理装置のないエンジンは、より高い混合率に対応し、最大100%のバイオディーゼルを使用できます（混合率が20%を超えるバイオディーゼルの使用については、Catディーラにお問い合わせください）。*

*****混合レベルが20 %より高い燃料の使用については、Catディーラにお問い合わせください。*

エアコンシステム

- 当機のエアコンシステムにはフッ素系温室効果ガス冷媒R1234yfを使用しています。ガスの識別についてはラベルまたは取扱説明書を参照してください。
- R1234yf（地球温暖化係数=0.501）使用システムには、1.51 kg（3.3 lb）の冷媒が含まれています。これはCO_2換算で0.001メートルトン（0.001トン）に相当します。

塗料

- 把握できる限りの情報に基づく、以下の「重金属」の最大許容濃度（ppm単位）は次のとおりです。これらは米国環境保護庁（EPA、Environmental Protection Agency）毒性特性浸出手順、DFR 40、Part 261、Appendix 2、方法1311（TCLP）によって測定されています。
  - – バリウム < 100 PPM
  - – カドミウム < 1 PPM
  - – クロム < 5 PPM
  - – 鉛 < 5 PPM

油水類

- 工場出荷時には、エチレングリコール冷却水が充填されています。CATディーゼルエンジン不凍液/クーラント（DEAC、Diesel Engine Antifreeze/Coolant）およびCATエクステンデッドライフクーラント（ELC、Extended Life Coolant）は、リサイクルできます。詳細については、Catディーラにお問い合わせください。
- CAT BIO HYDO™ Advancedは、EU Ecolabel認証済みの生分解性作動油です。

その他の油水類も存在する可能性があります。詳細な推奨油水類およびメンテナンス間隔については、取扱説明書または用途および設置ガイドを参照してください。

騒音性能

Tier 4 Final/Stage V	
オペレータ音圧レベル（ISO 6396:2008）	73 dB（A）
周囲騒音出力レベル（ISO 6395:2008）	113 dB（A）
オペレータ音圧レベル（ISO 6396:2008）	72 dB（A）*
周囲騒音出力レベル（ISO 6395:2008）	110 dB（A）**
Tier 3/Stage IIIA	
オペレータ音圧レベル（ISO 6396:2008）	74 dB（A）
周囲騒音出力レベル（ISO 6395:2008）	113 dB（A）
オペレータ音圧レベル（ISO 6396:2008）	73 dB（A）*
周囲騒音出力レベル（ISO 6395:2008）	110 dB（A）**

*欧州連合加盟国、"EU指令"および"UK指令"採用国向け車両の場合。

**EU騒音指令2000/14/EC および英国騒音規制2001 No. 1701。

- 機械音響出力レベルは、ISO 6395:2008に従って測定されています。この測定は、エンジン冷却ファンを最高速度の70%にして行われました。
- オペレータ音圧レベルは、ISO 6396:2008に従って測定されています。この測定は、エンジン冷却ファンを最高速度の70%にして行われました。
- キャブ式運転室であっても、キャブが適切にメンテナンスされていない場合、ドアやウィンドウが開いている状態で長時間作業する場合、騒音の激しい環境で作業を行う場合などでは、聴覚保護具が必要になる場合があります。

機能およびテクノロジ

- 次の機能およびテクノロジは、燃料の節約および二酸化炭素排出量の削減に貢献する可能性があります。機能は異なる場合があります。詳細については、Catディーラにお問い合わせください。
  - – エンジンアイドリング管理システムおよび自動エンジンアイドルシャットダウンは、アイドルRPMを削減し、熱料の効率性を最大限にします。
  - – ロードセンシング油圧システムは、ある機能を作動させるとき、それに必要な量だけ流量と圧力を供給します
  - – CAT Payloadテクノロジは、積込み効率性を最大化し、あらゆる技能レベルのオペレータが作業の正確さを向上して、積込み時間、燃料コスト、温室効果ガス排出量を低減できるようにします。
  - – メンテナンス間隔の延長により、休車時間が短縮されるだけでなく、機械の耐用期間にわたって交換される油水類の量とフィルタの数が少なくなります。
  - – Catクリーンエミッションモジュールには、エンジンの排出ガスを低減するために、必要に応じてディーゼルパティキュレートフィルタ（DPF、Diesel Particulate Filter）、ディーゼル酸化触媒（DOC、Diesel Oxidation Catalyst）、および選択式触媒還元（SCR、Selective Catalytic Reduction）テクノロジを搭載



987
ブロックハンドラ

ブロックハンドラ用途では、より高い性能、生産性、および安全性が求められますが、CATホイールローダはこれに応えます。

ブロックハンドリング設計
- 安定性と耐久性に優れ、ブロックハンドリングの用途に最適なカウンタウエイトを備えています。
- 高いけん引力を持つパワートレインには、けん引力を最大限高めるために、この用途向けに特別に設計されたトルクコンバータとトランスミッションが搭載されています。
- クイックカプラ付きの油圧バルブが追加で搭載されたことにより、オペレータは積込み運搬作業時にワークツールを交換して即座にロックすることができます。
- 従来よりも大型のチルト/リフトシリンダがリンケージに装備されており、積荷の制御が改善されたとともに、長時間にわたって安全な運転が可能になりました。
- ライドコントロールはショックアブソーバとして機能し、オペレータは荒れた地形でもスムーズな乗り心地を体感できます。
- ブロックハンドリングでリフト能力の最大化を目指して設計されたリンケージレイアウトです。
- 無垢鋼製リフトアームが高い負荷応力を吸収します。
- 一体の鋳造構造により、要所となるピン部の強度を高めています。
- リフトアームの応力を解放することで耐久性が向上し、補修までの期間を延長できます。

オペレータの快適性と操作性
- 人間工学に基づいて配置された操作系（大型のバックライト付きスイッチ、LEDインジケータ、改良型キーパッド、標準化されたスイッチレイアウト）により、操作が簡素化され、キャブ内での操作への馴染みやすさも向上しています。
- 負荷感知型油圧ステアリングは、精密かつ応答性に優れた制御を実現し、過酷な積み込み作業においても、確実かつ効率的な操作を可能にします。
- リフトキックアウト/ポジショナは、リフトおよび下降（復帰）の繰り返し動作を自動化します。これにより、オペレータの負担を軽減しつつ、バケット位置を一定に保つことで、より円滑かつ効率的な作業を実現します。

長期にわたる価値と耐久性
- 高い応答性を備えるCat C15は、最高の性能が発揮されるように製造され、テストされています。
- リフトアーム、クロスメンバ、およびフレームの設計を強化し、耐久性と構成部品の長寿命化を実現。過酷な作業環境下でも安心して使用できます。
- マイニング用途専用に設計された、長寿命で、安定し、かつスムーズなギヤシフトを実現する世界トップクラスのトランスミッション。
- さらに強化されたパワーと操作性により、材料の移動をさらに効率的に。
- 過酷な積込み条件と複数のライフサイクルに耐える堅牢な構造を備えています。
- トランスミッションニュートラライザペダルを備えることで、サービスブレーキの寿命が伸びるとともに、静止積み込み時に最大出力を発揮できます。
- 先進的なフィルタシステムにより、油圧システムの性能と信頼性を向上させます。

確信を持って操作できる安全性と技術
- いつでもCAT PAYLOADは、ロードおよび運搬中の材料に対して、正確な計量を提供します。
- オプションのアドバンストプロダクティビティ登録を行うと、現場改善を講じるのに必要な情報が広く得られ、作業の生産性や収益性の向上に役立ちます。
- CAT Detectにより、オペレータは運転中の車両周辺の状況を的確に把握できるうえ、万が一の場合には警告が発せられるため、作業現場の人員や資産の安全を確保できます。
- VisionLink™は装置に無線接続できるため、事業経営に必要な重要情報にアクセスすることができます。
- 標準装備の予備ステアリング、LED照明、ヒータ付きミラーに加え、視認性、周囲の状況把握、および現場での安全性を向上させるサラウンドビジョンシステム（オプション）を採用しています。
- 標準的な階段/昇降経路の配置により、機械への安全な乗り降りが可能になります。

エンジン

エンジンモデル	CAT® C15	
定格回転数	2,000 rpm	
ピークパワー回転数	1,600 rpm	
エンジン出力(ISO 14396:2002)	335 kW	449 hp
エンジン出力(ISO 14396:2002)(DIN)		455 hp
定格出力(グロス)(SAE J1995:2014)	340 kW	456 hp
定格出力(ネット)(SAE J1349:2011)	334 kW	448 hp
内径	137 mm	5.4 in
行程	171.5 mm	6.75 in
総行程容積(排気量)	15.2 L	927 in^3
ピークトルク(1,200 rpm)(SAE J1995:2014)	2,411 N·m	1,778 lbf-ft
トルクライズ	16%	

- 以下の2つのエンジン排出ガスオプションを用意しています:
  1. 米国EPA Tier 4 Final、EU Stage V、および日本2014年排出ガス基準に適合。
  2. ブラジルMAR-1の排出ガス基準、米国EPA Tier 3およびEU Stage IIIA相当に適合。
- 表示されている定格出力は,エンジンにファン,エアインテイクシステム,排気システム,およびオルタネータが装備された状態で,フライホイール部で得られる出力です。
- ファンが最高回転数の場合におけるフライホイールでの定格出力(ネット)は、SAE規格の基準条件に適合する304 kW / 408 hpです。

トランスミッション

トランスミッションの種類	Catプラネタリ式パワーシフト	
前進1速	7.3 km/h	5 mph
前進2速	12.2 km/h	8 mph
ダイレクトドライブ - 前進2速	12.7 km/h	8 mph
ダイレクトドライブ - 前進3速	22 km/h	14 mph
ダイレクト・ドライブ – 前進4速	39 km/h	24 mph
後進1速	7.6 km/h	5 mph
後進2速	13.6 km/h	8 mph
ダイレクトドライブ - 後進2速	14.1 km/h	9 mph
ダイレクトドライブ - 後進3速	25 km/h	16 mph
ダイレクトドライブ - 後進4速	40.8 km/h	25.4 mph

油圧システム – リフト/チルト

リフト/チルトシステム – サーキット	ロードセンシング	
リフト/チルトシステムポンプ	2 × 145 cc可変容量	
最大流量(2,165 rpm時)	600 L/min	159 gal/min
リリーフバルブ設定 – リフト/チルト	31,700 kPa	4,598 psi
リフトシリンダ - 内径	190 mm	7.5 in
リフトシリンダ - ストローク	1,138 mm	45 in
チルトシリンダ - 内径	170 mm	6.7 in
チルトシリンダ - ストローク	568 mm	22.4 in

油圧サイクルタイム

ラックバック	4.5秒
上げ	6.7秒
ダンプ	3秒
下げ	4.9秒
下げ浮き下げ	4.3秒
合計油圧サイクルタイム	18.5秒

整備交換時の容量

燃料タンク	438 L	116 gal
冷却系統	100 L	26 gal
クランクケース	34 L	9 gal
尿素水タンク(Tier 4 Final/Stage Vのみ)	23 L	6 gal
トランスミッション	75 L	20 gal
アクスルオイル		
ディファレンシャルおよびファイナルドライブ – フロント	186 L	49 gal
ディファレンシャルおよびファイナルドライブ – リア	170 L	45 gal
油圧システム工場充填	355 l	94 gal
油圧系統(タンクのみ)	130 L	34 gal

エアコンシステム

- 当機のエアコンシステムにはフッ素系温室効果ガス冷媒R1234yfを使用しています。ガスの識別についてはラベルまたは取扱説明書を参照してください。
- – R1234yf(地球温暖化係数=0.501)使用システムには、1.1 kg(2.4 lb)の冷媒が含まれています。これはCO_2換算で0.001メートルトン(0.001トン)に相当します。

987ブロックハンドラ 仕様

アクスル

フロント	固定
リア	トラニオン
オシレーション角度	±12.5°
オシレーション角度（チェーン仕様）	±8.5°

ブレーキ

ブレーキ	ISO 3450:2011

油圧システム – ステアリング

ステアリングシステム – 回路	ロードセンシング	
ステアリングシステム – ポンプ	ピストン（可変容量）	
最大流量（1,400 rpm時）	200 L/分	52 gal/分
ステアリング・カットオフ圧	27,600 kPa	4,000 psi
合計ステアリング角度	70°	

オペレータキャブ

ROPS/FOPS	ROPS/FOPSはISO 3471:2008（ROPS）およびISO 3449:2005 Level II（FOPS）規格に適合

騒音性能

Tier 4 Final/Stage V	
オペレータ音圧レベル（ISO 6396:2008）	73 dB（A）
周囲騒音出力レベル（ISO 6395:2008）	113 dB（A）
オペレータ音圧レベル（ISO 6396:2008）	72 dB（A）*
周囲騒音出力レベル（ISO 6395:2008）	110 dB（A）**
Tier 3/Stage IIIA	
オペレータ音圧レベル（ISO 6396:2008）	74 dB（A）
周囲騒音出力レベル（ISO 6395:2008）	113 dB（A）
オペレータ音圧レベル（ISO 6396:2008）	73 dB（A）*
周囲騒音出力レベル（ISO 6395:2008）	110 dB（A）**

*欧州連合加盟国、"EU指令"および“UK指令”採用国向け車両の場合。

**EU騒音指令2000/14/EC および英国騒音規制2001 No. 1701。

- 機械音響出力レベルは、ISO 6395:2008に従って測定されています。この測定は、エンジン冷却ファンを最高速度の70%にして行われました。
- オペレータ音圧レベルは、ISO 6396:2008に従って測定されています。この測定は、エンジン冷却ファンを最高速度の70%にして行われました。
- キャブ式運転室であっても、キャブが適切にメンテナンスされていない場合、ドアやウィンドウが開いている状態で長時間作業する場合、騒音の激しい環境で作業を行う場合などでは、聴覚保護具が必要になる場合があります。

寸法

寸法はすべて概算値です。

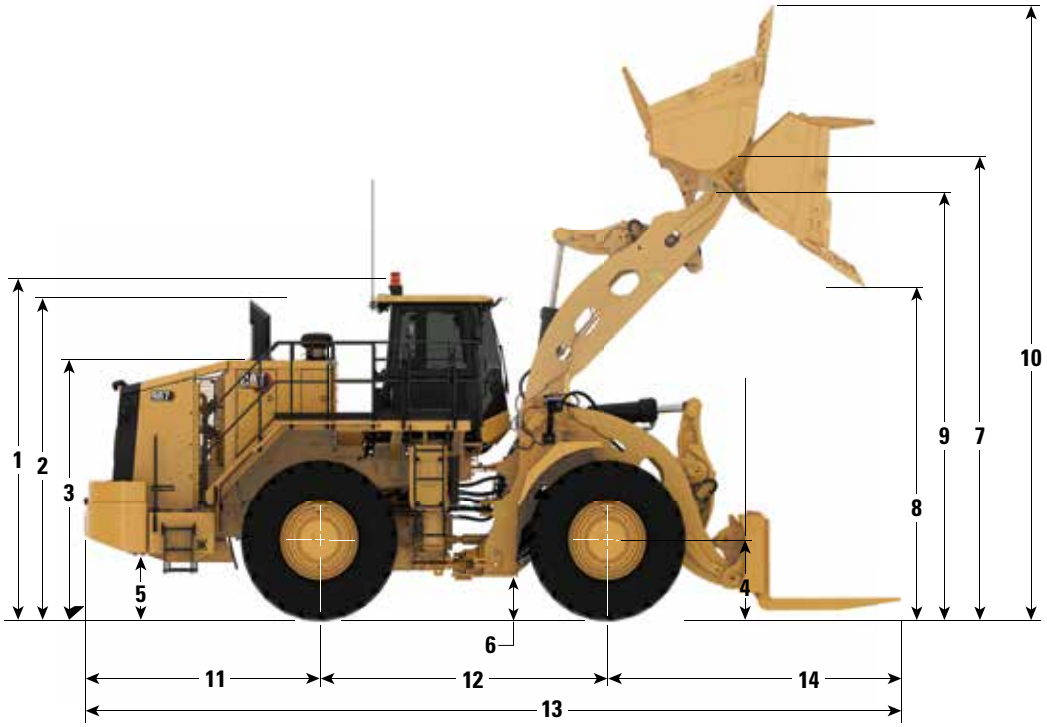

		クイックカプラおよび 6.1 m³ (8.0 yd³) バケット		クイックカプラおよびフォーク	
1	地上からROPS最上部までの高さ	4,100 mm	13.5 ft	4,100 mm	13.5 ft
2	地上から排気筒最上部までの高さ	4,060 mm	13.3 ft	4,060 mm	13.3 ft
3	地上からフード最上部までの高さ	3,270 mm	10.7 ft	3,270 mm	10.7 ft
4	リアアクスルの中心線までの高さ	978 mm	3.2 ft	978 mm	3.2 ft
5	地上から燃料タンクまでのクリアランス	691 mm	2.3 ft	691 mm	2.3 ft
6	ロアヒッチまでの最低地上高	459 mm	1.5 ft	459 mm	1.5 ft
7	リーチ（最大リフト時）	2,437 mm	8.0 ft	—	—
8	クリアランス（最大リフト時）	3,259 mm	10.7 ft	—	—
9	Bピンの高さ（最大リフト時）	4,566 mm	15.0 ft	4,566 mm	15.0 ft
10	最大全高（バケット上げ時）	6,359 mm	20.9 ft	—	—
11	リアアクスルの中心線からバンパまで	3,132 mm	10.3 ft	3,132 mm	10.3 ft
12	ホイールベース	3,810 mm	12.5 ft	3,810 mm	12.5 ft
13	最大全長	10,671 mm	35.0 ft	10,776 mm	35.4 ft
14	フロントアクスルの中心線からバケットチップまで	3,729 mm	12.2 ft	3,834 mm	12.6 ft

987ブロックハンドラ 仕様

荷重容量曲線

L5タイヤ、ラック角度25度のフォーク、1,795 mm（71インチ）タイン、ブロックハンドラクイックカプラ、ブロックハンドラフォーク。

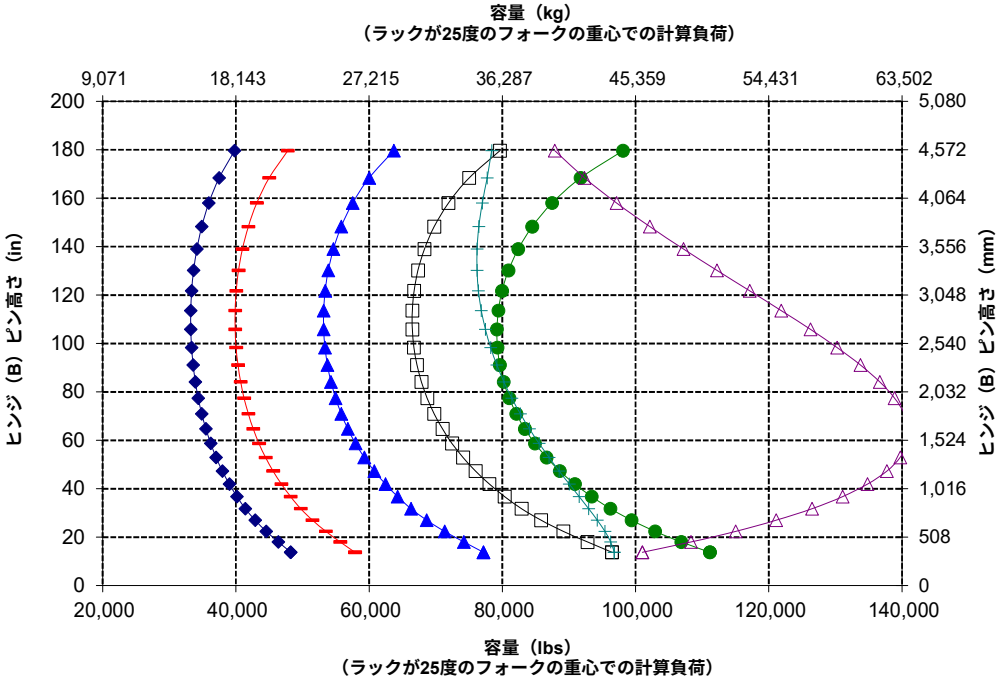

- PAYLOAD（ISO 14397）
- PAYLOAD（ISO 20474 – 悪路）
- PAYLOAD（ISO 20474 – 硬質かつ平坦な地面）
- 静止転倒荷重 - アーティキュレート時
- 静止転倒荷重 - 直進時
- 油圧チルト容量
- 油圧リフト能力

仕様および定格は、

ISO* 20474-3:2017、CEN** EN474-3 2022、およびISO 14397:2007の各規格に適合しています。

ブロック状の物体を扱う機能を備えたローダの定格作動荷重は、以下によって決定されます。

ISO 20474-3:2017およびCEN EN474-3:2022: 不整地における全回転静止転倒荷重の60%または油圧による制限値。

ISO 20474-3:2017およびCEN EN474-3:2022: 堅固で平坦な地面における全回転静止転倒荷重の80%または油圧による制限値。

バケット装備のローダの定格作動荷重:

ISO 20474-3:2017およびCEN EN474-3:2022に基づき、全回転静止転倒荷重の50%または油圧による制限値のいずれかによって決定されます。

*ISO – International Organization for Standardization、国際標準化機構

**CEN - European Committee for Standardization、欧州標準化委員会

運転仕様

タイヤ: 35/65-33　SLR: 978 mm (3.2 ft)

バケットタイプ		バケット	フォーク
グランドエンゲージツール		ツースおよびセグメント	
カッティングエッジのタイプ		スペード	
バケット部品番号		457-8930	418-0070
平積み容量	m^3 yd^3	4.4 5.8	
山積み容量(定格)	m^3 yd^3	5.4 7.0	
バケット幅	mm ft	3,812 12.5	
ダンプクリアランス(フルリフト時およびフルダンプ角時)(セグメント)	mm ft	3,355 11.0	
ダンプクリアランス(フルリフト時およびフルダンプ角時)(ツース先端部まで)	mm ft	3,259 10.7	
リーチ(リフト時およびフルダンプ時)(セグメント)	mm ft	2,261 7.4	
リフト時とフルダンプ時のリーチ(ツース先端部まで)	mm ft	2,438 8.0	
リーチ(リフトアームが水平でバケットが同じ高さにあるとき)(ツース先端部まで)	mm ft	3,518 11.5	
掘削深さ(セグメント)	mm in	103 4	
全長(バケットを地面に置いたとき)	mm ft	10,671 35.0	10,776 35.4
全高(バケットを完全に上げた状態)	mm ft	6,359 20.9	
ローダクリアランス旋回半径(SAE J1197運搬)	mm ft	8,628 28.3	7,736 25.4
フルダンプ角度	角度	–27	
静止転倒荷重 (直進時) (タイヤたわみなし)	kg lb	36,511 80,493	35,522 78,313
静止転倒荷重直進時(タイヤたわみあり)	kg lb	35,541 78,354	34,719 76,542
静止転倒荷重 - フルターン時 (アーティキュレート35°) (タイヤたわみなし)	kg lb	31,927 70,387	31,322 69,053
静止転倒荷重 - フルターン時 (アーティキュレート35°) (タイヤたわみあり)	kg lb	29,711 65,501	29,278 64,547
掘削力	kN lbf	392 88,151	
運転質量	kg lb	52,929 116,688	50,688 111,748
質量配分 (SAE運搬位置) (空車) - フロント	kg lb	21,272 46,897	17,611 38,826
質量配分 (SAE運搬位置) (空車) - リア	kg lb	31,657 69,792	33,077 72,922

空気圧6.6 bar (95psi) のブリヂストン42 PRバイアスタイヤ。

418-0070フォークで転倒荷重のための25度のフォーク角度。





CAT製品、ディーラサービス、および産業ソリューションに関する詳細情報については、Webサイト（**www.cat.com**）をご覧ください。

記述の内容と仕様は、予告なしに変更されることがあります。写真の機械はオプション装備品を含む場合があります。利用可能なオプションについては、Catディーラにお問い合わせください。

©2026 Caterpillar. All Rights Reserved. CAT、CATERPILLAR、LET'S DO THE WORK、for Standardization、それぞれの各ロゴ、XT、DEO-ULS、STIC、MEUI、"Caterpillar Corporate Yellow"、"Power Edge"、Cat "Modern Hex"のトレードドレスは、ここに記載されている企業および製品と同様に、Caterpillar社の商標であり、許可なく使用することはできません。

AJXQ4726-00 (07-2026)
ビルド番号: 12A
(Global)