

987
Radlader

Technische Daten

Konfigurationen und Funktionen können je nach Region unterschiedlich sein. Bitte wenden Sie sich bezüglich der Verfügbarkeit in Ihrer Region an Ihren Cat®-Händler.

Inhaltsverzeichnis

Technische Daten . . . 2

Motor . . . 2
Getriebe . . . 2
Betriebsdaten . . . 2
Hydrauliksystem – Heben/Kippen . . . 2
Hydrauliktaktzeit (2165/min) . . . 2
Hydrauliksystem – Lenkung . . . 3
Klimaanlage . . . 3
Achsen . . . 3
Bremsen . . . 3
Fahrerhaus . . . 3
Geräuschpegel . . . 3
Füllmengen . . . 3
Abmessungen . . . 4
Schaufelinhalt . . . 5
Betriebsdaten . . . 7

Standard- und Sonderausrüstung . . . 17

987 – Umweltschutzerklärung . . . 19

987 Steinblockumschlagmaschine . . . 20

Wesentliche Merkmale und Vorteile . . . 20
Motor . . . 21
Getriebe . . . 21
Hydrauliksystem – Heben/Kippen . . . 21
Hydrauliktaktzeit . . . 21
Füllmengen . . . 21
Klimaanlage . . . 21
Achsen . . . 22
Bremsen . . . 22
Hydrauliksystem – Lenkung . . . 22
Fahrerhaus . . . 22
Geräuschpegel . . . 22
Abmessungen . . . 23
Nutzlastkurven . . . 24
Betriebsdaten . . . 25

987 Radlader – Technische Daten

Motor

Motormodell	Cat® C15	
Nenndrehzahl	2000/min	
Drehzahl bei Spitzenleistung	1600/min	
Motorleistung (ISO 14396:2002)	335 kW	449 hp
Motorleistung (ISO 14396:2002) (DIN)		455 hp
Bruttoleistung (SAE J1995:2014)	340 kW	456 hp
Nettoleistung (SAE J1349:2011)	334 kW	448 hp
Bohrung	137 mm	5,4"
Hub	171,5 mm	6,75"
Hubraum	15,2 l	927 in^3
Max. Drehmoment (1200/min) (SAE J1995:2014)	2411 Nm	1778 lbf-ft
Drehmomentanstieg	16%	

- Es sind zwei Motor-Emissionsoptionen verfügbar:
  1. Erfüllt die Emissionsnormen gemäß EPA Tier 4 Final (USA), Stufe V (EU) und Japan 2014.
  2. Erfüllt die Emissionsnormen gemäß MAR-1 (Brasilien), entsprechend EPA Tier 3 (USA) und Stufe IIIA (EU).
- Die angegebene Nettoleistung wurde am Schwungrad gemessen. Bei der Messung war der Motor mit Lüfter bei minimaler Drehzahl, Lufteinlasssystem, Abgassystem und Drehstromgenerator ausgestattet.
- Die Nennleistung am Schwungrad bei Höchstdrehzahl des Lüfters beträgt 304 kW/408 hp) gemäß SAE-Bezugsbedingungen.

Getriebe

Getriebetyp	Cat-Planetenlastschaltgetriebe	
Vorwärts 1	7,3 km/h	5 mph
Vorwärts 2	12,2 km/h	8 mph
Rückwärts 1	7,6 km/h	5 mph
Rückwärts 2	13,6 km/h	8 mph
Direktantrieb – Vorwärts 1	Überbrückung nicht betriebsbereit	
Direktantrieb – Vorwärts 2	12,7 km/h	8 mph
Direktantrieb – Vorwärts 3	22 km/h	14 mph
Direktantrieb – Vorwärts 4	39 km/h	24 mph
Direktantrieb – Rückwärts 1	Überbrückung nicht betriebsbereit	
Direktantrieb – Rückwärts 2	14,1 km/h	9 mph
Direktantrieb – Rückwärts 3	25 km/h	16 mph
Direktantrieb – Rückwärts 4	40,8 km/h	25,4 mph

- Fahrgeschwindigkeiten bei Reifen 35/65-R33.

Betriebsdaten

Einsatzgewicht – Standardausführung	48 454 kg	106,823 lb
Einsatzgewicht – High Lift	50 686 kg	111,743 lb
Einsatzgewicht – Extended High Lift	51 640 kg	113,847 lb
Nutzlast – Standardausführung (Steinbruchabbauwand)	11,3 Tonnen	12,5 US-Tonnen
Nutzlast – Standardausführung (loses Material)	12,7 Tonnen	14 US-Tonnen
Nutzlast – High Lift (Steinbruchabbauwand)	11,3 Tonnen	12,5 US-Tonnen
Nutzlast – High Lift (loses Material)	12,7 Tonnen	14 US-Tonnen
Nutzlast – Extended High Lift (Steinbruchabbauwand)	11,3 Tonnen	12,5 US-Tonnen
Schaufelinhalt – Steinbruchabbauwand	6,4–7,6 m^3	8,3–10 yd^3
Schaufelinhalt – Umschlagmaschine	6,9–9,6 m^3	9–12,5 yd^3
Abstimmung auf Cat-Muldenkipper – Standardausführung	770/735/740/745	
Abstimmung auf Cat-Muldenkipper – High Lift	772/773/707	
Abstimmung auf Cat-Muldenkipper – Extended High Lift	772/773/775	

Hydrauliksystem – Heben/Kippen

Arbeitshydraulik – System	EH-Ladungssensor	
Hub-/Kippsystem Pumpen	Verstellkolben	
Maximaler Förderstrom bei 2165/min	600 l/min	159 US-Gall./min
Druckbegrenzungsventileinstellung – Arbeitshydraulik	31.700 kPa	4,598 psi
Zylinder, doppeltwirkend: Hubzylinder, Bohrung und Hub	190 mm x 1216 mm	7,5" x 48,0"
Zylinder, doppeltwirkend: Kippzylinder, Bohrung und Hub	170 mm x 722 mm	6,7" x 28,4"
Vorsteuerhydraulik	Verstellkolben	

Hydrauliktaktzeit (2165 U/min)

Rückkippen	3,8 Sekunden
Anheben	7,5 Sekunden
Abkippen	3,0 Sekunden
Absenken in Schwimmstellung	4,6 Sekunden
Hydrauliktaktzeit gesamt (leere Schaufel)	18,9 Sekunden

Hydrauliksystem – Lenkung

Lenksystem – System	Vorgesteuertes Load-Sensing-System
Lenksystem – Pumpe	Kolbenverstellpumpe
Maximaler Förderstrom bei 2165/min	200 l/min 52 US-Gall./min
Druckbegrenzungsventileinstellung– Lenkung	27.600 kPa 4000 psi
Lenkeinschlagwinkel insgesamt	70°
Lenkzeit von Anschlag zu Anschlag (obere Leerlaufdrehzahl)	3,0 Sekunden
Lenkzeit von Anschlag zu Anschlag (Leerlauf)	5,2 Sekunden

Klimaanlage

- Das Klimaanlagensystem dieser Maschine enthält das fluorierte Treibhausgas R1234yf als Kältemittel. Zur Identifizierung des Gases siehe Etikett oder Bedienungsanleitung.
- Wenn das System mit R1234yf (Erderwärmungspotenzial = 0,501) ausgestattet ist, enthält es 1,51 kg (3,3 lb) Kältemittel mit einem CO_2-Äquivalent von 0,001 Tonnen (0,001 US-Tonnen).

Achsen

Front	Fest
Hinten	Zapfen
Pendelwinkel	±12,5°
Pendelwinkel (Kettenausführung)	±8,5°

Bremsen

Bremsen	ISO 3450:2011

Fahrerhaus

Überrollschutz (ROPS, Rollover Protective Structure) / Steinschlagschutz (FOPS, Falling Object Protective Structure)	ROPS/FOPS entsprechen den Anforderungen der Normen ISO 3471:2008 und ISO 3449:2005 Level II

Geräuschpegel

Tier 4 Final/Stufe V	
Schalldruckpegel am Fahrerohr (ISO 6396:2008)	73dB(A)
Schallleistungspegel Maschine (ISO 6395:2008)	113 dB(A)
Schalldruckpegel am Fahrerohr (ISO 6396:2008)	72 dB(A)*
Schallleistungspegel Maschine (ISO 6395:2008)	110 dB(A)**
Tier 3/Stufe IIIA	
Schalldruckpegel am Fahrerohr (ISO 6396:2008)	74 dB(A)
Schallleistungspegel Maschine (ISO 6395:2008)	113 dB(A)
Schalldruckpegel am Fahrerohr (ISO 6396:2008)	73 dB(A)*
Schallleistungspegel Maschine (ISO 6395:2008)	110 dB(A)**

* Für Maschinen in Ländern der Europäischen Union sowie in Ländern, in denen die EU-Richtlinien und UK-Richtlinien gelten.

** EU-Lärmschutzrichtlinie 2000/14/EG und die britische Lärmschutzverordnung 2001 Nr. 1701.

- Der Schallleistungspegel der Maschine wurde gemäß ISO 6395:2008 gemessen. Die Messung wurde bei 70 % der maximalen Drehzahl des Motorlüfters durchgeführt.
- Der Schalldruckpegel am Fahrerohr wurde gemäß ISO 6396:2008 gemessen. Die Messung wurde bei 70 % der maximalen Drehzahl des Motorlüfters durchgeführt.
- Falls die Fahrerkabine nicht ordnungsgemäß gewartet wurde oder der Betrieb längere Zeit bei geöffneten Türen und Fenstern oder bei starker Geräuschentwicklung erfolgt, ist möglicherweise ein Gehörschutz erforderlich.

Füllmengen

Kraftstofftank	535 l	141 US-Gall.
Kraftstofftank (Standardausführung)	481 l	127 US-Gall.
Kühlsystem	100 l	26 US-Gall.
Kurbelgehäuse	34 l	9 US-Gall.
Abgasreinigungsflüssigkeitstank (DEF) (nur für Tier 4 Final/Stufe V)	23 l	6 US-Gall.
Getriebe	75 l	20 US-Gall.
Differenziale und Seitenantriebe – vorn	186 l	49 US-Gall.
Differenziale und Seitenantriebe – hinten	170 l	45 US-Gall.
Hydraulisches System Werksbefüllung	355 l	94 US-Gall.
Hydrauliksystem (nur Tank)	130 l	34 US-Gall.

- Cat-Motoren gemäß EPA Tier 4 Final (USA), Stufe V (EU) und Japan 2014 müssen mit Dieselkraftstoff mit extrem niedrigem Schwefelgehalt (ULSD – Ultra Low Sulfur Diesel, höchstens 15 ppm Schwefel) betrieben werden und sind kompatibel* mit einer Mischung aus ULSD und folgenden Kraftstoffen mit geringem Kohlenstoffgehalt** (Maximalangaben folgen):
  - ✓ 20 % Biodiesel FAME (Fatty Acid Methyl Ester, Fettsäure-Methylester)***
  - ✓ 100 % „Renewable Diesel“, HVO (Hydrotreated Vegetable Oil, hydriertes Pflanzenöl) und GTL-Kraftstoffe (Gas-to-Liquid, Kraftstoff aus Erdgas)
- Cat-Motoren gemäß Emissionsnormen MAR-1 (Brasilien) (entspricht EPA Tier 3 (USA) und Stufe IIIA (EU)) sind kompatibel* mit Dieselkraftstoffen, denen folgende Kraftstoffe mit geringerem Kohlenstoffgehalt*** beigemischt sind (Maximalangaben):
  - ✓ 100 % Biodiesel FAME (Fatty Acid Methyl Ester. Fettsäure-Methylester)****
  - ✓ 100 % „Renewable Diesel“, HVO (Hydrotreated Vegetable Oil, hydriertes Pflanzenöl) und GTL-Kraftstoffe (Gas-to-Liquid, Kraftstoff aus Erdgas)

  Siehe Anleitung zur Gewährleistung einer erfolgreichen Anwendung. Wenden Sie sich an Ihren Cat-Händler oder lesen Sie „Caterpillar Machine Fluids Recommendations“ (SEBU6250), um weitere Informationen zu erhalten.

** In manchen Regionen ist die Nutzung dieser alternativen Kraftstoffe möglicherweise nicht zulässig, auch wenn die Motoren von Caterpillar mit ihnen kompatibel sind.*

***Die Auspuff-Treibhausgasemissionen von kohlenstoffärmeren Kraftstoffen sind im Wesentlichen die gleichen wie bei herkömmlichen Kraftstoffen.*

**** Motoren ohne Nachbehandlungseinrichtungen sind mit höheren Mischungsverhältnissen kompatibel, und zwar bis zu 100 % Biodiesel (für die Verwendung von Mischungen mit mehr als 20 % Biodiesel wenden Sie sich bitte an Ihren Cat-Händler).*

***** Informationen zur Verwendung von Mischungen mit mehr als 20 % Biodiesel erhalten Sie bei Ihrem Cat-Händler.*

987 Radlader – Technische Daten

Abmessungen

Bei allen Angaben zu Abmessungen handelt es sich um Näherungswerte.

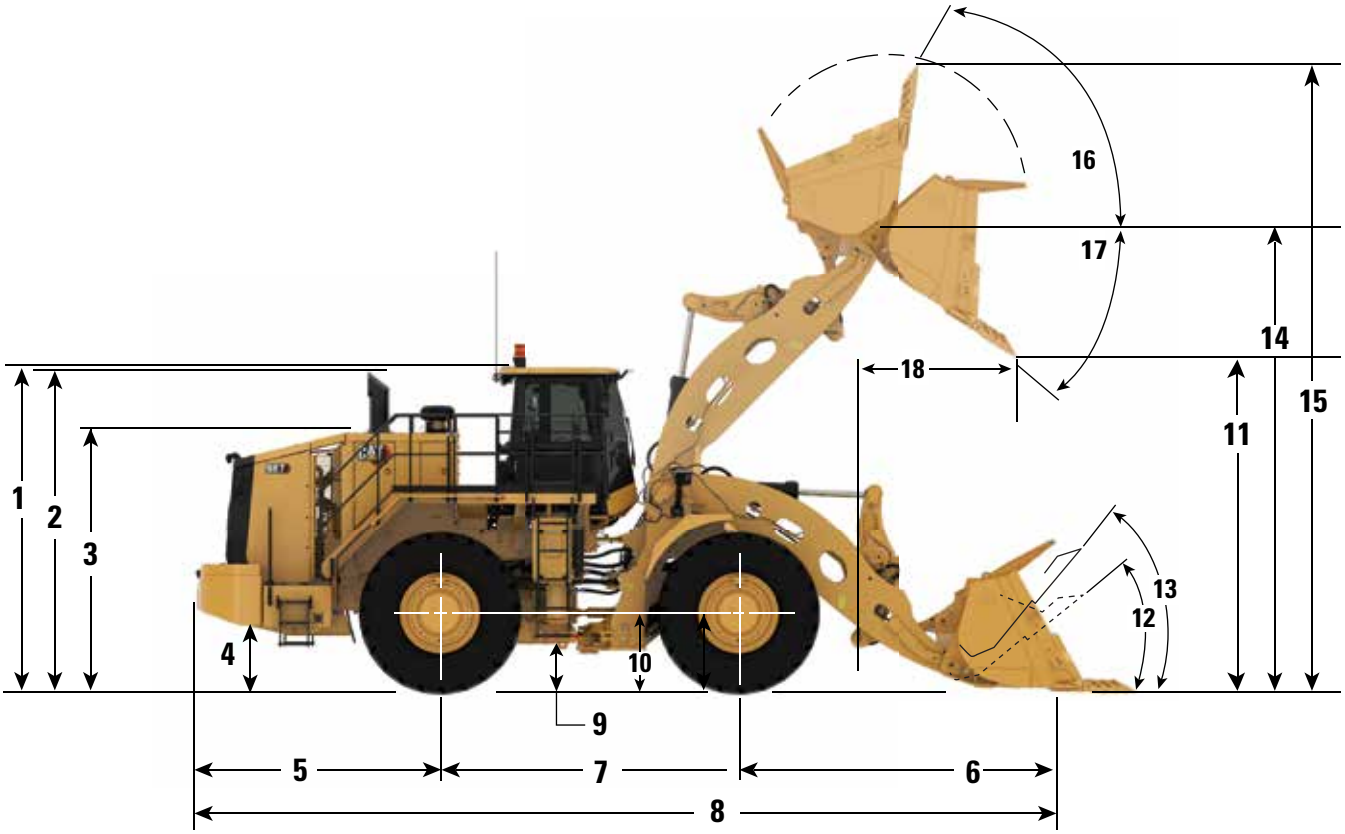

		Standardausführung		High Lift		Extended High Lift	
1	Höhe über Überrollschutzaufbau (ROPS)	4100 mm	13,5'	4100 mm	13,5'	4100 mm	13,5'
2	Höhe über Abgasrohre	4060 mm	13,3'	4060 mm	13,3'	4060 mm	13,3'
3	Höhe über Motorhaube	3270 mm	10,7'	3270 mm	10,7'	3270 mm	10,7'
4	Bodenfreiheit bis Kraftstofftank	691 mm	2,3'	691 mm	2,3'	686 mm	2,2'
5	Mitte Hinterachse bis Stoßfänger	3132 mm	10,3'	3132 mm	10,3'	3132 mm	10,3'
6	Mitte Vorderachse bis Schaufelzahnspitze	4304 mm	14,1'	4753 mm	15,6'	5085 mm	16,7'
7	Radstand	3810 mm	12,5'	3810 mm	12,5'	3810 mm	12,5'
8	Max. Gesamtlänge	11199 mm	36,7'	11647 mm	38,2'	11980 mm	39,3'
9	Bodenfreiheit bis Knickgelenk	459 mm	1,5'	459 mm	1,5'	459 mm	1,5'
10	Höhe bis Mitte Vorderachse	978 mm	3,2'	978 mm	3,2'	978 mm	3,2'
11	Abkipphöhe (Schaufel ganz angehoben und 45° vorgekippt)	3055 mm	10,0'	3514 mm	11,5'	3896 mm	12,8'
12	Rückkippwinkel auf Standebene	40 Grad		40 Grad		43 Grad	
13	Rückkippwinkel in Transportstellung	49 Grad		50 Grad		53 Grad	
14	Schaufelbolzenhöhe bei max. Hubhöhe	4914 mm	16,1'	5372 mm	17,6'	5755 mm	18,9'
15	Maximale Gesamthöhe bei angehobener Schaufel	6974 mm	22,9'	7432 mm	24,4'	7815 mm	25.6'
16	Rückkippwinkel bei max. Hubhöhe	62 Grad		63 Grad		61 Grad	
17	Auskippwinkel bei maximaler Hubhöhe	46 Grad		46 Grad		46 Grad	
18	Reichweite bei max. Hub (Abkippwinkel 45°)	2206 mm	7,2'	2279 mm	7,5'	2282 mm	7,5'

Anmerkung: Technische Daten gelten für Felsschaufeln mit 6,9 m^3 (9,0 yd^3) und Michelin-Reifen 35/65 R33 XLDD1.

Auswahlhilfe Schaufeln

Bei der Wahl der Schaufelgröße kommt es auch auf die maximale Schwenklast Last an. Diese gibt das maximal zulässige Gewicht als Summe von Schaufelgewicht und Nutzlast an. Bei großen Radladern sieht die Nutzlast-Richtlinie vor, dass die maximale Schwenklast keinesfalls überschritten werden darf.

Wird ein anderes Schaufelgewicht als das in der nachstehenden Tabelle angegebene gewählt, lässt sich die Schaufelgröße anhand der folgenden Gleichungen bestimmen:

Maximale Nutzlast = maximale Schwenklast – Schaufelgewicht
Maximale Dichte = (maximale Schwenklast – Schaufelgewicht)/Schaufelvolumen

Die Nennkapazität der Reifen sollte stets berücksichtigt werden.

Moderater bis hoher Grabwiderstand
Standardausführung: Nutzlast 11,3 Tonnen (12,5 US-Tonnen), maximale Schwenklast 17,4 Tonnen (19,1 US-Tonnen)

Schaufelkapazität		Beispiel-Schaufelgewicht		Maximale Nutzlast bei Beispiel-Schaufelgewicht		Maximale Dichte bei Beispiel-Schaufelgewicht	
m^3	yd^3	kg	lb	Tonnen	Tonnen	kg/m^3	$lb/yd.^3$
6,4	8,4	4891	11,308	12,2	13,5	1905	3211
6,9	9	5095	11,819	12	13,2	1745	2940
7,6	10	5385	10,972	12,4	13,7	1620	2731
8,4	11	5142	11,336	12,2	13,5	1453	2450
11,5	15	5386	11,874	12	13,2	1045	1761

Moderater bis hoher Grabwiderstand
High Lift: Nutzlast 11,3 Tonnen (12,5 US-Tonnen), maximale Schwenklast 17,4 Tonnen (19,1 US-Tonnen)

Schaufelkapazität		Beispiel-Schaufelgewicht		Maximale Nutzlast bei Beispiel-Schaufelgewicht		Maximale Dichte bei Beispiel-Schaufelgewicht	
m^3	yd^3	kg	lb	Tonnen	Tonnen	kg/m^3	$lb/yd.^3$
6,4	8,4	4891	11,308	12,2	13,5	1905	3211
6,9	9	5095	11,819	12	13,2	1745	2940
7,6	10	5385	10,972	12,4	13,7	1620	2731
8,4	11	5142	11,336	12,2	13,5	1453	2450
11,5	15	5386	11,874	12	13,2	1045	1761

Moderater bis hoher Grabwiderstand
Extended High Lift: Nutzlast 11,3 Tonnen (12,5 US-Tonnen), maximale Schwenklast 17,4 Tonnen (19,1 US-Tonnen)

Schaufelkapazität		Beispiel-Schaufelgewicht		Maximale Nutzlast bei Beispiel-Schaufelgewicht		Maximale Dichte bei Beispiel-Schaufelgewicht	
m^3	yd^3	kg	lb	Tonnen	Tonnen	kg/m^3	$lb/yd.^3$
6,4	8,4	4891	11,308	12,2	13,5	1905	3211
6,9	9	5095	11,819	12	13,2	1745	2940
7,6	10	5385	10,972	12,4	13,7	1620	2731
8,4	11	5142	11,336	12,2	13,5	1453	2450
11,5	15	5386	11,874	12	13,2	1045	1761

Auf Anfrage sind kundenspezifische Schaufeln erhältlich. Weitere Informationen erhalten Sie bei Ihrem Händler. Siehe Nutzlast-Richtlinie für große Radlader.

Auswahlhilfe Schaufeln *(Fortsetzung)*

Bei der Wahl der Schaufelgröße kommt es auch auf die maximale Schwenklast an. Diese gibt das maximal zulässige Gewicht als Summe von Schaufelgewicht und Nutzlast an. Bei großen Radladern sieht die Nutzlast-Richtlinie vor, dass die maximale Schwenklast keinesfalls überschritten werden darf.

Wird ein anderes Schaufelgewicht als das in der nachstehenden Tabelle angegebene gewählt, lässt sich die Schaufelgröße anhand der folgenden Gleichungen bestimmen:

Maximale Nutzlast = maximale Schwenklast – Schaufelgewicht
Maximale Dichte = (maximale Schwenklast – Schaufelgewicht)/Schaufelvolumen

Die Nennkapazität der Reifen sollte stets berücksichtigt werden.

Niedriger bis moderater Grabwiderstand
Standardausführung: Nutzlast 12,7 Tonnen (14,0 US-Tonnen), maximale Schwenklast 19,2 Tonnen (21,1 US-Tonnen)

Schaufelkapazität		Beispiel-Schaufelgewicht		Maximale Nutzlast bei Beispiel-Schaufelgewicht		Maximale Dichte bei Beispiel-Schaufelgewicht	
m^3	yd^3	kg	lb	Tonnen	Tonnen	kg/m^3	$lb/yd.^3$
6,9	9	4403	9707	14,8	16,3	2147	3619
7,6	10	4903	10,809	14,3	15,7	1867	3147
8,4	11	5142	11,336	14	15,5	1669	2813
9,6	12,5	5601	12,348	13,6	15	1420	2394
11,5	15	5386	11,874	13,8	15,2	1202	2027
13	17	5739	12,652	13,4	14,8	1034	1742

Niedriger bis moderater Grabwiderstand
High Lift: Nutzlast 12,7 Tonnen (14,0 US-Tonnen), maximale Schwenklast 18,8 Tonnen (20,7 US-Tonnen)

Schaufelkapazität		Beispiel-Schaufelgewicht		Maximale Nutzlast bei Beispiel-Schaufelgewicht		Maximale Dichte bei Beispiel-Schaufelgewicht	
m^3	yd^3	kg	lb	Tonnen	Tonnen	kg/m^3	$lb/yd.^3$
6,9	9	4403	9707	14,4	15,8	2089	3521
7,6	10	4903	10,809	13,9	15,3	1815	3059
8,4	11	5142	11,336	13,6	15	1621	2733
9,6	12,5	5601	12,348	13,2	14,5	1379	2324
11,5	15	5386	11,874	13,4	14,8	1168	1968
13	17	5739	12,652	13	14,4	1003	1691

Auf Anfrage sind kundenspezifische Schaufeln erhältlich. Weitere Informationen erhalten Sie bei Ihrem Händler. Siehe Nutzlast-Richtlinie für große Radlader.

Betriebsdaten – Standardausführung

		987 Standardausführung Reifen: 35/65R33 SLR:978 mm			
Schaufeltyp		**Universal**			**Kohle**
Schneidwerkzeug		**Unterschraubmesser**			
Schneidmesserausführung		**Gerade**			
Schaufel-Ersatzteilnummer		**680-3920**	**661-3680**	**658-6730**	**673-7460**
Schaufelgewicht wie konfiguriert	kg lb	5142 11,336	4903 10,809	4593 9707	5386 11,874
Schaufellast bei Nenninhalt	kg lb	11 340 25,000	11 340 25,000	11 340 25,000	11 340 25,000
Nenninhalt	m^3 yd^3	8,40 11,00	7,60 10,00	6,90 9,00	11,50 15,00
Gestrichener Inhalt (ISO)	m^3 yd^3	7,00 9,20	6,00 7,80	5,50 7,20	10,00 13,10
Gehäufter Inhalt (ISO)	m^3 yd^3	8,50 11,10	7,50 9,80	7,00 9,10	11,00 14,40
Schaufelbreite	mm "	3760 148	3760 148	3760 148	4254 167
Ausschütthöhe bei max. Hubhöhe und 45° Abkippwinkel (Zahnspitze)	mm "				
Ausschütthöhe bei max. Hubhöhe und 45° Abkippwinkel (Schneidmesser)	mm "	3217 127	3337 131	3423 135	3104 122
Reichweite bei max. Hubhöhe und 45° Abkippwinkel (Zahnspitze)	mm "				
Reichweite bei max. Hubhöhe und 45° Abkippwinkel (Schneidmesser)	mm "	2059 81	1939 76	1853 73	2187 86
Schaufelbolzen bei maximaler Hubhöhe	mm "	4914 193	4914 193	4914 193	4914 193
Reichweite bei waagerechter Stellung von Hubgestänge und Schaufel	mm "	3757 148	3588 141	3466 136	3928 155
Grabtiefe (Segment)	mm "	150 5,9	150 5,9	150 5,9	140 5,5
Gesamtlänge (Schaufel waagerecht und abgesenkt)	mm "	10972 432	10803 425	10681 421	11135 438
Gesamthöhe über angehobene Schaufel	mm "	7133 281	7073 278	6974 275	7198 283
Wenderadius über Schaufel (Transportstellung nach ISO)	mm "	8797 346	8748 344	8714 343	9079 357
Rückkippwinkel in Transportstellung nach ISO	Grad	48,6	48,6	48,6	48,4
Max. Auskippwinkel	Grad	-46,1	-46,1	-46,1	-46,1
Statische Kipplast – gerade (ohne Reifeneinfederung)	kg lb	34 448 75,944	35 079 77,336	35 600 78,484	34 354 75,737
Statische Kipplast – gerade (mit Reifeneinfederung)	kg lb	32 332 71,280	32 958 72,660	33 496 73,846	32 132 70,838
Statische Kipplast – voller Lenkeinschlag (35° eingelenkt) (ohne Reifeneinfederung)	kg lb	30 442 67,114	31 037 68,425	31 540 69,533	30 343 66,895
Statische Kipplast – voller Lenkeinschlag (35° eingelenkt) (mit Reifeneinfederung)	kg lb	27 460 60,538	28 049 61,837	28 573 62,993	27 228 60,028
Ausbrechkraft	kN lb	356 79,997	392 88,109	423 95,128	326 73,370
Einsatzgewicht	kg lb	48 501 106,926	48 262 106,399	47 952 105,717	48 745 107,464
Achslastverteilung in Transportstellung nach ISO (unbeladen)					
Front	kg lb	22 203 48,949	21 730 47,907	21 158 46,646	22 555 49,725
Hinten	kg lb	26 298 57,977	26 532 58,492	26 794 59,071	26 190 57,739
Einsatzgewicht der Maschine (beladen)	kg lb	59 841 131,927	59 602 131,399	59 292 130,717	60 085 132,464
Achslastverteilung in Transportstellung nach ISO (beladen)					
Front	kg lb	41 556 91,615	40 959 90,299	40 301 88,849	42 014 92,624
Hinten	kg lb	18 285 40,312	18 643 41,100	18 991 41,868	18 071 39,840

Betriebsdaten – Standardausführung *(Fortsetzung)*

		987 Standardausführung Reifen: 35/65R33 SLR:978 mm			
Schaufeltyp		**Fels**			**HD-Fels**
Schneidwerkzeug		**Zähne und Segmente**			
Schneidmesserausführung		**Trapezförmig**			
Schaufel-Ersatzteilnummer		**658-4740**	**658-4730**	**658-4720**	**681-6849**
Schaufelgewicht wie konfiguriert	kg lb	5385 10,972	5095 10,569	4891 10,271	5799 12,785
Schaufellast bei Nenninhalt	kg lb	11,340 25,000	11,340 25,000	11,340 25,000	11,340 25,000
Nenninhalt	m^3 yd^3	7,60 10,00	6,90 9,00	6,40 8,30	6,40 8,30
Gestrichener Inhalt (ISO)	m^3 yd^3	6,50 8,50	5,50 7,20	5,00 6,50	5,00 6,50
Gehäufter Inhalt (ISO)	m^3 yd^3	7,50 9,80	7,00 9,20	6,50 8,50	6,50 8,50
Schaufelbreite	mm "	3840 151	3840 151	3840 151	3840 151
Ausschütthöhe bei max. Hubhöhe und 45° Abkippwinkel (Zahnspitze)	mm "	2916 115	3055 120	3044 120	2998 118
Ausschütthöhe bei max. Hubhöhe und 45° Abkippwinkel (Schneidmesser)	mm "	3069 121	3153 124	3196 126	3207 126
Reichweite bei max. Hubhöhe und 45° Abkippwinkel (Zahnspitze)	mm "	2323 91	2206 87	2195 86	2239 88
Reichweite bei max. Hubhöhe und 45° Abkippwinkel (Schneidmesser)	mm "	2170 85	2108 83	2042 80	2054 81
Schaufelbolzen bei maximaler Hubhöhe	mm "	4914 193	4914 193	4914 193	4914 193
Reichweite bei waagerechter Stellung von Hubgestänge und Schaufel	mm "	4156 164	3976 157	3976 157	4040 159
Grabtiefe (Segment)	mm "	177 7,0	161 6,3	177 7,0	161 6,3
Gesamtlänge (Schaufel waagerecht und abgesenkt)	mm "	11392 449	11199 441	11212 441	11264 443
Gesamthöhe über angehobene Schaufel	mm "	7087 279	6974 275	6870 270	6870 270
Wenderadius über Schaufel (Transportstellung nach ISO)	mm "	8776 346	8719 343	8725 343	8744 344
Rückkippwinkel in Transportstellung nach ISO	Grad	49,1	48,8	49,1	48,8
Max. Auskippwinkel	Grad	-46,1	-46,1	-46,1	-46,1
Statische Kipplast – gerade (ohne Reifeneinfederung)	kg lb	34 268 75,548	34 707 76,516	35 025 77,216	33 646 74,177
Statische Kipplast – gerade (mit Reifeneinfederung)	kg lb	32 171 70,925	32 633 71,943	32 966 72,678	31 551 69,557
Statische Kipplast – voller Lenkeinschlag (35° eingelenkt) (ohne Reifeneinfederung)	kg lb	30 243 66,675	30 670 67,615	30 978 68,295	29 641 65,347
Statische Kipplast – voller Lenkeinschlag (35° eingelenkt) (mit Reifeneinfederung)	kg lb	27 283 60,148	27 739 61,153	28 067 61,877	26 685 58,831
Ausbrechkraft	kN lb	323 72,570	342 76,912	357 80,156	353 79,372
Einsatzgewicht	kg lb	48 744 107,463	48 454 106,823	48 250 106,374	49 158 108,375
Achslastverteilung in Transportstellung nach ISO (unbeladen)					
Front	kg lb	22 713 50,074	22 167 48,870	21 801 48,062	23 397 51,583
Hinten	kg lb	26 031 57,389	26 287 57,953	26 450 58,311	25 761 56,792
Einsatzgewicht der Maschine (beladen)	kg lb	60 084 132,463	59 794 131,824	59 590 131,374	60 498 133,375
Achslastverteilung in Transportstellung nach ISO (beladen)					
Front	kg lb	42 001 92,597	41 371 91,208	40 964 90,310	42 760 94,269
Hinten	kg lb	18 083 39,866	18 423 40,616	18 626 41,064	17 738 39,106

Betriebsdaten – High Lift

		987 High Lift Reifen: 35/65R33 SLR:978 mm			
Schaufeltyp		**Universal**			**Kohle**
Schneidwerkzeug		**Unterschraubmesser**			
Schneidmesserausführung		**Gerade**			
Schaufel-Ersatzteilnummer		**680-3920**	**661-3680**	**658-6730**	**673-7460**
Schaufelgewicht wie konfiguriert	kg lb	5142 11,336	4903 10,809	4593 9707	5386 11,874
Schaufellast bei Nenninhalt	kg lb	11 340 25,000	11 340 25,000	11 340 25,000	11 340 25,000
Nenninhalt	m^3 yd^3	8,40 11,00	7,60 10,00	6,90 9,00	11,50 15,00
Gestrichener Inhalt (ISO)	m^3 yd^3	7,00 9,20	6,00 7,80	5,50 7,20	10,00 13,10
Gehäufter Inhalt (ISO)	m^3 yd^3	8,50 11,10	7,50 9,80	7,00 9,10	11,00 14,40
Schaufelbreite	mm "	3760 148	3760 148	3760 148	4254 167
Ausschütthöhe bei max. Hubhöhe und 45° Abkippwinkel (Zahnspitze)	mm "				
Ausschütthöhe bei max. Hubhöhe und 45° Abkippwinkel (Schneidmesser)	mm "	3676 145	3796 149	3882 153	3562 140
Reichweite bei max. Hubhöhe und 45° Abkippwinkel (Zahnspitze)	mm "				
Reichweite bei max. Hubhöhe und 45° Abkippwinkel (Schneidmesser)	mm "	2132 84	2012 79	1926 76	2260 89
Schaufelbolzen bei maximaler Hubhöhe	mm "	5372 211	5372 211	5372 211	5372 211
Reichweite bei waagerechter Stellung von Hubgestänge und Schaufel	mm "	4121 162	3951 156	3830 151	4292 169
Grabtiefe (Segment)	mm "	198 7,8	198 7,8	198 7,8	188 7,4
Gesamtlänge (Schaufel waagerecht und abgesenkt)	mm "	11422 450	11252 443	11130 438	11585 456
Gesamthöhe über angehobene Schaufel	mm "	7592 299	7531 297	7432 293	7656 301
Wenderadius über Schaufel (Transportstellung nach ISO)	mm "	9002 354	8950 352	8912 351	9281 365
Rückkippwinkel in Transportstellung nach ISO	Grad	49,6	49,6	49,6	49,4
Max. Auskippwinkel	Grad	-46,0	-46,0	-46,0	-46,0
Statische Kipplast – gerade (ohne Reifeneinfederung)	kg lb	32 825 72,366	33 400 73,635	33 892 74,720	32 706 72,103
Statische Kipplast – gerade (mit Reifeneinfederung)	kg lb	30 961 68,256	31 538 69,530	32 050 70,658	30 744 67,779
Statische Kipplast – voller Lenkeinschlag (35° eingelenkt) (ohne Reifeneinfederung)	kg lb	28 858 63,620	29 400 64,817	29 877 65,866	28 734 63,348
Statische Kipplast – voller Lenkeinschlag (35° eingelenkt) (mit Reifeneinfederung)	kg lb	26 136 57,619	26 681 58,821	27 181 59,923	25 892 57,081
Ausbrechkraft	kN lb	356 80,025	392 88,140	423 95,161	326 73,393
Einsatzgewicht	kg lb	50 733 111,847	50 494 111,320	50 184 110,637	50 977 112,384
Achslastverteilung in Transportstellung nach ISO (unbeladen)					
Front	kg lb	22 656 49,948	22 156 48,845	21 547 47,503	23 037 50,788
Hinten	kg lb	28 077 61,899	28 338 62,475	28 637 63,134	27 940 61,596
Einsatzgewicht der Maschine (beladen)	kg lb	62 073 136,848	61 834 136,320	61 524 135,638	62 317 137,385
Achslastverteilung in Transportstellung nach ISO (beladen)					
Front	kg lb	43 376 95,627	42 753 94,254	42 061 92,728	43 857 96,688
Hinten	kg lb	18 698 41,221	19 081 42,066	19 463 42,910	18 460 40,697

Betriebsdaten – High Lift *(Fortsetzung)*

		987 High Lift Reifen: 35/65R33 SLR:978 mm			
Schaufeltyp		**Fels**			**HD-Fels**
Schneidwerkzeug		**Zähne und Segmente**			
Schneidmesserausführung		**Trapezförmig**			
Schaufel-Ersatzteilnummer		**658-4740**	**658-4730**	**658-4720**	**681-6849**
Schaufelgewicht wie konfiguriert	kg lb	5385 10,972	5095 10,569	4891 10,271	5799 12,785
Schaufellast bei Nenninhalt	kg lb	11 340 25,000	11 340 25,000	11 340 25,000	11 340 25,000
Nenninhalt	m^3 yd^3	7,60 10,00	6,90 9,00	6,40 8,30	6,40 8,30
Gestrichener Inhalt (ISO)	m^3 yd^3	6,50 8,50	5,50 7,20	5,00 6,50	5,00 6,50
Gehäufter Inhalt (ISO)	m^3 yd^3	7,50 9,80	7,00 9,20	6,50 8,50	6,50 8,50
Schaufelbreite	mm "	3840 151	3840 151	3840 151	3840 151
Ausschütthöhe bei max. Hubhöhe und 45° Abkippwinkel (Zahnspitze)	mm "	3375 133	3514 138	3502 138	3456 136
Ausschütthöhe bei max. Hubhöhe und 45° Abkippwinkel (Schneidmesser)	mm "	3527 139	3611 142	3655 144	3665 144
Reichweite bei max. Hubhöhe und 45° Abkippwinkel (Zahnspitze)	mm "	2395 94	2279 90	2268 89	2312 91
Reichweite bei max. Hubhöhe und 45° Abkippwinkel (Schneidmesser)	mm "	2243 88	2181 86	2115 83	2127 84
Schaufelbolzen bei maximaler Hubhöhe	mm "	5372 211	5372 211	5372 211	5372 211
Reichweite bei waagerechter Stellung von Hubgestänge und Schaufel	mm "	4304 169	4201 165	4124 162	4125 162
Grabtiefe (Segment)	mm "	225 8,8	209 8,2	225 8,9	209 8,2
Gesamtlänge (Schaufel waagerecht und abgesenkt)	mm "	11839 466	11647 459	11658 459	11712 461
Gesamthöhe über angehobene Schaufel	mm "	7545 297	7432 293	7329 289	7329 289
Wenderadius über Schaufel (Transportstellung nach ISO)	mm "	8982 354	8920 351	8927 351	8948 352
Rückkippwinkel in Transportstellung nach ISO	Grad	49,9	49,7	49,9	49,7
Max. Auskippwinkel	Grad	-46,0	-46,0	-46,0	-46,0
Statische Kipplast – gerade (ohne Reifeneinfederung)	kg lb	32 633 71,943	33 053 72,869	33 356 73,537	32 040 70,637
Statische Kipplast – gerade (mit Reifeneinfederung)	kg lb	30 788 67,877	31 232 68,855	31 552 69,560	30 194 66,567
Statische Kipplast – voller Lenkeinschlag (35° eingelenkt) (ohne Reifeneinfederung)	kg lb	28 648 63,158	29 057 64,060	29 352 64,709	28 073 61,891
Statische Kipplast – voller Lenkeinschlag (35° eingelenkt) (mit Reifeneinfederung)	kg lb	25 949 57,209	26 388 58,175	26 701 58,867	25 376 55,945
Ausbrechkraft	kN lb	323 72,605	342 76,943	357 80,194	353 79,404
Einsatzgewicht	kg lb	50 976 112,383	50 686 111,744	50 482 111,294	51 390 113,296
Achslastverteilung in Transportstellung nach ISO (unbeladen)					
Front	kg lb	23 191 51,127	22 614 49,854	22 221 48,988	23 931 52,758
Hinten	kg lb	27 785 61,256	28 073 61,889	28 262 62,306	27 460 60,538
Einsatzgewicht der Maschine (beladen)	kg lb	62 316 137,384	62 026 136,744	61 822 136,295	62 730 138,296
Achslastverteilung in Transportstellung nach ISO (beladen)					
Front	kg lb	43 844 96,659	43 188 95,213	42 752 94,253	44 659 98,455
Hinten	kg lb	18 472 40,724	18 838 41,531	19 070 42,042	18 072 39,841

Betriebsdaten – Extended High Lift

		987 Extended High Lift Reifen: 35/65R33 SLR:978 mm			
Schaufeltyp		**Universal**			**Kohle**
Schneidwerkzeug		**Unterschraubmesser**			
Schneidmesserausführung		**Gerade**			
Schaufel-Ersatzteilnummer		**680-3920**	**661-3680**	**658-6730**	**673-7460**
Schaufelgewicht wie konfiguriert	kg lb	5142 11,336	4903 10,809	4593 9,707	5386 11,874
Schaufellast bei Nenninhalt	kg lb	11 340 25,000	11 340 25,000	11 340 25,000	11 340 25,000
Nenninhalt	m^3 yd^3	8,40 11,00	7,60 10,00	6,90 9,00	11,50 15,00
Gestrichener Inhalt (ISO)	m^3 yd^3	7,00 9,20	6,00 7,80	5,50 7,20	10,00 13,10
Gehäufter Inhalt (ISO)	m^3 yd^3	8,50 11,10	7,50 9,80	7,00 9,10	11,00 14,40
Schaufelbreite	mm "	3760 148	3760 148	3760 148	4254 167
Ausschütthöhe bei max. Hubhöhe und 45° Abkippwinkel (Zahnspitze)	mm "				
Ausschütthöhe bei max. Hubhöhe und 45° Abkippwinkel (Schneidmesser)	mm "	4059 160	4178 165	4265 168	3945 155
Reichweite bei max. Hubhöhe und 45° Abkippwinkel (Zahnspitze)	mm "				
Reichweite bei max. Hubhöhe und 45° Abkippwinkel (Schneidmesser)	mm "	2135 84	2015 79	1929 76	2263 89
Schaufelbolzen bei maximaler Hubhöhe	mm "	5755 227	5755 227	5755 227	5755 227
Reichweite bei waagerechter Stellung von Hubgestänge und Schaufel	mm "	4401 173	4231 167	4110 162	4572 180
Grabtiefe (Segment)	mm "	190 7,5	190 7,5	190 7,5	180 7,1
Gesamtlänge (Schaufel waagerecht und abgesenkt)	mm "	11755 463	11585 456	11463 451	11919 469
Gesamthöhe über angehobene Schaufel	mm "	7975 314	7914 312	7815 308	8039 317
Wenderadius über Schaufel (Transportstellung nach ISO)	mm "	9128 359	9077 357	9041 356	9403 370
Rückkippwinkel in Transportstellung nach ISO	Grad	52,7	52,7	52,7	52,6
Max. Auskippwinkel	Grad	-46,0	-46,0	-46,0	-46,0
Statische Kipplast – gerade (ohne Reifeneinfederung)	kg lb	30,993 68,327	31,515 69,479	31,973 70,487	30,897 68,117
Statische Kipplast – gerade (mit Reifeneinfederung)	kg lb	29 346 64,697	29 871 65,853	30 344 66,897	29 171 64,311
Statische Kipplast – voller Lenkeinschlag (35° eingelenkt) (ohne Reifeneinfederung)	kg lb	27 159 59,875	27 654 60,967	28 099 61,947	27 056 59,647
Statische Kipplast – voller Lenkeinschlag (35° eingelenkt) (mit Reifeneinfederung)	kg lb	24 646 54,335	25 145 55,436	25 611 56,463	24 435 53,869
Ausbrechkraft	kN lb	328 73,696	361 81,223	390 87,748	300 67,517
Einsatzgewicht	kg lb	51 687 113,950	51 448 113,423	51 138 112,740	51 931 114,488
Achslastverteilung in Transportstellung nach ISO (unbeladen)					
Front	kg lb	23 108 50,944	22 592 49,808	21 963 48,421	23 502 51,814
Hinten	kg lb	28 579 63,007	28 855 63,615	29 175 64,320	28 428 62,674
Einsatzgewicht der Maschine (beladen)	kg lb	63 027 138,951	62 788 138,423	62 478 137,741	63 271 139,488
Achslastverteilung in Transportstellung nach ISO (beladen)					
Front	kg lb	44 664 98,467	44 036 97,082	43 333 95,532	45 133 99,500
Hinten	kg lb	18 363 40,483	18 752 41,341	19 146 42,209	18 138 39,988

Betriebsdaten – Extended High Lift *(Fortsetzung)*

		987 Extended High Lift Reifen: 35/65R33 SLR:978 mm			
Schaufeltyp		**Fels**			**HD-Fels**
Schneidwerkzeug		**Zähne und Segmente**			
Schneidmesserausführung		**Trapezförmig**			
Schaufel-Ersatzteilnummer		**658-4740**	**658-4730**	**658-4720**	**681-6849**
Schaufelgewicht wie konfiguriert	kg lb	5385 10,972	5095 10,569	4891 10,271	5799 12,785
Schaufellast bei Nenninhalt	kg lb	11 340 25,000	11 340 25,000	11 340 25,000	11 340 25,000
Nenninhalt	m^3 yd^3	7,60 10,00	6,90 9,00	6,40 8,30	6,40 8,30
Gestrichener Inhalt (ISO)	m^3 yd^3	6,50 8,50	5,50 7,20	5,00 6,50	5,00 6,50
Gehäufter Inhalt (ISO)	m^3 yd^3	7,50 9,80	7,00 9,20	6,50 8,50	6,50 8,50
Schaufelbreite	mm "	3840 151	3840 151	3840 151	3840 151
Ausschütthöhe bei max. Hubhöhe und 45° Abkippwinkel (Zahnspitze)	mm "	3758 148	3896 153	3885 153	3839 151
Ausschütthöhe bei max. Hubhöhe und 45° Abkippwinkel (Schneidmesser)	mm "	3910 154	3994 157	4038 159	4048 159
Reichweite bei max. Hubhöhe und 45° Abkippwinkel (Zahnspitze)	mm "	2399 94	2282 90	2271 89	2315 91
Reichweite bei max. Hubhöhe und 45° Abkippwinkel (Schneidmesser)	mm "	2246 88	2184 86	2118 83	2130 84
Schaufelbolzen bei maximaler Hubhöhe	mm "	5755 227	5755 227	5755 227	5755 227
Reichweite bei waagerechter Stellung von Hubgestänge und Schaufel	mm "	4800 189	4619 182	4619 182	4684 184
Grabtiefe (Segment)	mm "	217 8,5	201 7,9	217 8,5	201 7,9
Gesamtlänge (Schaufel waagerecht und abgesenkt)	mm "	12170 479	11980 472	11989 472	12044 474
Gesamthöhe über angehobene Schaufel	mm "	7928 312	7815 308	7711 304	7711 304
Wenderadius über Schaufel (Transportstellung nach ISO)	mm "	9109 359	9049 356	9055 357	9076 357
Rückkippwinkel in Transportstellung nach ISO	Grad	53,1	52,9	53,1	52,9
Max. Auskippwinkel	Grad	-46,0	-46,0	-46,0	-46,0
Statische Kipplast – gerade (ohne Reifeneinfederung)	kg lb	30 778 67,853	31 169 68,716	31 451 69,338	30 214 66,609
Statische Kipplast – gerade (mit Reifeneinfederung)	kg lb	29 147 64,258	29 558 65,164	29 853 65,816	28 582 63,012
Statische Kipplast – voller Lenkeinschlag (35° eingelenkt) (ohne Reifeneinfederung)	kg lb	26 930 59,369	27 313 60,215	27 588 60,822	26 380 58,158
Statische Kipplast – voller Lenkeinschlag (35° eingelenkt) (mit Reifeneinfederung)	kg lb	24 438 53,877	24 848 54,781	25 142 55,428	23 889 52,667
Ausbrechkraft	kN lb	298 66,928	315 70,909	329 74,004	325 73,139
Einsatzgewicht	kg lb	51 930 114,487	51 640 113,847	51 436 113,397	52 344 115,399
Achslastverteilung in Transportstellung nach ISO (unbeladen)					
Front	kg lb	23 659 52,158	23 064 50,847	22 656 49,949	24 440 53,881
Hinten	kg lb	28 272 62,328	28 576 63,000	28 780 63,449	27 904 61,518
Einsatzgewicht der Maschine (beladen)	kg lb	63 270 139,487	62 980 138,848	62 776 138,398	63 684 140,399
Achslastverteilung in Transportstellung nach ISO (beladen)					
Front	kg lb	45 156 99,551	44 494 98,092	44 048 97,110	46 005 101,423
Hinten	kg lb	18 115 39,936	18 487 40,756	18 728 41,288	17 679 38,976

Betriebsdaten – Zuschlagstoffpaket-Betriebsdaten – Standardausführung

		987 Standardausführung, Schüttgutumschlag Reifen: 35/65R33 SLR:978 mm			
Schaufeltyp		**Universal**			
Schneidwerkzeug		**Unterschraubmesser**			
Schneidmesserausführung		**Gerade**			
Schaufel-Ersatzteilnummer		**681-5353**	**680-3920**	**661-3680**	**658-6730**
Schaufelgewicht wie konfiguriert	kg lb	5601 12,348	5142 11,336	4903 10,809	4593 9,707
Schaufellast bei Nenninhalt	kg lb	12 701 28,000	12 701 28,000	12 701 28,000	12 701 28,000
Nenninhalt	m^3 yd^3	9,60 12,50	8,40 11,00	7,60 10,00	6,90 9,00
Gestrichener Inhalt (ISO)	m^3 yd^3	8,00 10,50	7,00 9,20	6,00 7,80	5,50 7,20
Gehäufter Inhalt (ISO)	m^3 yd^3	9,50 12,40	8,50 11,10	7,50 9,80	7,00 9,10
Schaufelbreite	mm "	3760 148	3760 148	3760 148	3760 148
Ausschütthöhe bei max. Hubhöhe und 45° Abkippwinkel (Zahnspitze)	mm "				
Ausschütthöhe bei max. Hubhöhe und 45° Abkippwinkel (Schneidmesser)	mm "	3080 121	3217 127	3337 131	3423 135
Reichweite bei max. Hubhöhe und 45° Abkippwinkel (Zahnspitze)	mm "				
Reichweite bei max. Hubhöhe und 45° Abkippwinkel (Schneidmesser)	mm "	2196 86	2059 81	1939 76	1853 73
Schaufelbolzen bei maximaler Hubhöhe	mm "	4914 193	4914 193	4914 193	4914 193
Reichweite bei waagerechter Stellung von Hubgestänge und Schaufel	mm "	3951 156	3757 148	3588 141	3466 136
Grabtiefe (Segment)	mm "	150 5,9	150 5,9	150 5,9	150 5,9
Gesamtlänge (Schaufel waagerecht und abgesenkt)	mm "	11166 440	10972 432	10803 425	10681 421
Gesamthöhe über angehobene Schaufel	mm "	7313 288	7133 281	7073 278	6974 275
Wenderadius über Schaufel (Transportstellung nach ISO)	mm "	8854 349	8797 346	8748 344	8714 343
Rückkippwinkel in Transportstellung nach ISO	Grad	48,6	48,6	48,6	48,6
Max. Auskippwinkel	Grad	-46,1	-46,1	-46,1	-46,1
Statische Kipplast – gerade (ohne Reifeneinfederung)	kg lb	35 178 77,555	35 894 79,133	36 539 80,555	37 066 81,717
Statische Kipplast – gerade (mit Reifeneinfederung)	kg lb	32 922 72,580	33 668 74,225	34 307 75,635	34 853 76,837
Statische Kipplast – voller Lenkeinschlag (35° eingelenkt) (ohne Reifeneinfederung)	kg lb	31 010 68,364	31 705 69,898	32 311 71,234	32 820 72,355
Statische Kipplast – voller Lenkeinschlag (35° eingelenkt) (mit Reifeneinfederung)	kg lb	27 814 61,320	28 549 62,940	29 150 64,264	29 682 65,437
Ausbrechkraft	kN lb	320 71,939	356 79,997	392 88,109	423 95,128
Einsatzgewicht	kg lb	49 603 109,355	49 143 108,342	48 904 107,814	48 594 107,132
Achslastverteilung in Transportstellung nach ISO (unbeladen)					
Front	kg lb	22 619 49,867	21 754 47,960	21 282 46,918	20 710 45,657
Hinten	kg lb	26 983 59,487	27 389 60,382	27 622 60,896	27 885 61,475
Einsatzgewicht der Maschine (beladen)	kg lb	62 304 137,356	61 844 136,343	61 605 135,815	61 295 135,133
Achslastverteilung in Transportstellung nach ISO (beladen)					
Front	kg lb	44 426 97,943	43 434 95,756	42 823 94,407	42 154 92,934
Hinten	kg lb	17 877 39,413	18 410 40,587	18 782 41,408	19 141 42,199

Betriebsdaten – Zuschlagstoffpaket-Betriebsdaten – Standardausführung *(Fortsetzung)*

		987 Standardausführung, Schüttgutumschlag Reifen: 35/65R33 SLR:978 mm	
Schaufeltyp		**Kohle**	
Schneidwerkzeug		**Unterschraubmesser**	
Schneidmesserausführung		**Gerade**	
Schaufel-Ersatzteilnummer		**650-3200**	**673-7460**
Schaufelgewicht wie konfiguriert	kg lb	5739 12,652	5386 11,874
Schaufellast bei Nenninhalt	kg lb	12 701 28,000	12 701 28,000
Nenninhalt	m^3 yd^3	13,00 17,00	11,50 15,00
Gestrichener Inhalt (ISO)	m^3 yd^3	11,00 14,40	10,00 13,10
Gehäufter Inhalt (ISO)	m^3 yd^3	13,00 17,00	11,00 14,40
Schaufelbreite	mm "	4254 167	4254 167
Ausschütthöhe bei max. Hubhöhe und 45° Abkippwinkel (Zahnspitze)	mm "		
Ausschütthöhe bei max. Hubhöhe und 45° Abkippwinkel (Schneidmesser)	mm "	2977 117	3104 122
Reichweite bei max. Hubhöhe und 45° Abkippwinkel (Zahnspitze)	mm "		
Reichweite bei max. Hubhöhe und 45° Abkippwinkel (Schneidmesser)	mm "	2314 91	2187 86
Schaufelbolzen bei maximaler Hubhöhe	mm "	4914 193	4914 193
Reichweite bei waagerechter Stellung von Hubgestänge und Schaufel	mm "	4108 162	3928 155
Grabtiefe (Segment)	mm "	140 5,5	140 5,5
Gesamtlänge (Schaufel waagerecht und abgesenkt)	mm "	11315 445	11135 438
Gesamthöhe über angehobene Schaufel	mm "	7366 290	7198 283
Wenderadius über Schaufel (Transportstellung nach ISO)	mm "	9131 360	9079 357
Rückkippwinkel in Transportstellung nach ISO	Grad	48,4	48,4
Max. Auskippwinkel	Grad	-46,1	-46,1
Statische Kipplast – gerade (ohne Reifeneinfederung)	kg lb	35 157 77,508	35 803 78,932
Statische Kipplast – gerade (mit Reifeneinfederung)	kg lb	32 791 72,293	33 464 73,775
Statische Kipplast – voller Lenkeinschlag (35° eingelenkt) (ohne Reifeneinfederung)	kg lb	30 990 68,321	31 608 69,683
Statische Kipplast – voller Lenkeinschlag (35° eingelenkt) (mit Reifeneinfederung)	kg lb	27 659 60,977	28 311 62,415
Ausbrechkraft	kN lb	298 66,976	326 73,370
Einsatzgewicht	kg lb	49 740 109,659	49 387 108,879
Achslastverteilung in Transportstellung nach ISO (unbeladen)			
Front	kg lb	22 771 50,201	22 106 48,736
Hinten	kg lb	26 969 59,457	27 281 60,144
Einsatzgewicht der Maschine (beladen)	kg lb	62 441 137,659	62 088 136,880
Achslastverteilung in Transportstellung nach ISO (beladen)			
Front	kg lb	44 723 98,597	43 905 96,795
Hinten	kg lb	17 719 39,063	18 182 40,085

Betriebsdaten – Zuschlagstoffpaket-Betriebsdaten – High Lift

		987 High Lift, Schüttgutumschlag Reifen: 35/65R33 SLR:978 mm			
Schaufeltyp		Universal			
Schneidwerkzeug		Unterschraubmesser			
Schneidmesserausführung		Gerade			
Schaufel-Ersatzteilnummer		**681-5353**	**680-3920**	**661-3680**	**658-6730**
Schaufelgewicht wie konfiguriert	kg lb	5601 12,348	5142 11,336	4903 10,809	4593 9,707
Schaufellast bei Nenninhalt	kg lb	12 701 28,000	12 701 28,000	12 701 28,000	12 701 28,000
Nenninhalt	m^3 yd^3	9,60 12,50	8,40 11,00	7,60 10,00	6,90 9,00
Gestrichener Inhalt (ISO)	m^3 yd^3	8,00 10,50	7,00 9,20	6,00 7,80	5,50 7,20
Gehäufter Inhalt (ISO)	m^3 yd^3	9,50 12,40	8,50 11,10	7,50 9,80	7,00 9,10
Schaufelbreite	mm "	3760 148	3760 148	3760 148	3760 148
Ausschütthöhe bei max. Hubhöhe und 45° Abkippwinkel (Zahnspitze)	mm "				
Ausschütthöhe bei max. Hubhöhe und 45° Abkippwinkel (Schneidmesser)	mm "	3538 139	3676 145	3796 149	3882 153
Reichweite bei max. Hubhöhe und 45° Abkippwinkel (Zahnspitze)	mm "				
Reichweite bei max. Hubhöhe und 45° Abkippwinkel (Schneidmesser)	mm "	2269 89	2132 84	2012 79	1926 76
Schaufelbolzen bei maximaler Hubhöhe	mm "	5372 211	5372 211	5372 211	5372 211
Reichweite bei waagerechter Stellung von Hubgestänge und Schaufel	mm "	4315 170	4121 162	3951 156	3830 151
Grabtiefe (Segment)	mm "	198 7,8	198 7,8	198 7,8	198 7,8
Gesamtlänge (Schaufel waagerecht und abgesenkt)	mm "	11616 457	11422 450	11252 443	11130 438
Gesamthöhe über angehobene Schaufel	mm "	7771 306	7592 299	7531 297	7432 293
Wenderadius über Schaufel (Transportstellung nach ISO)	mm "	9062 357	9002 354	8950 352	8912 351
Rückkippwinkel in Transportstellung nach ISO	Grad	49,6	49,6	49,6	49,6
Max. Auskippwinkel	Grad	-46,0	-46,0	-46,0	-46,0
Statische Kipplast – gerade (ohne Reifeneinfederung)	kg lb	33 474 73,797	34 157 75,303	34 743 76,596	35 241 77,693
Statische Kipplast – gerade (mit Reifeneinfederung)	kg lb	31 485 69,413	32 201 70,991	32 790 72,289	33 308 73,432
Statische Kipplast – voller Lenkeinschlag (35° eingelenkt) (ohne Reifeneinfederung)	kg lb	29 356 64,718	30 020 66,184	30 573 67,402	31 054 68,462
Statische Kipplast – voller Lenkeinschlag (35° eingelenkt) (mit Reifeneinfederung)	kg lb	26 444 58,298	27 149 59,853	27 704 61,077	28 208 62,188
Ausbrechkraft	kN lb	320 71,965	356 80,025	392 88,140	423 95,161
Einsatzgewicht	kg lb	51 861 114,333	51 401 113,320	51 162 112,792	50 852 112,110
Achslastverteilung in Transportstellung nach ISO (unbeladen)					
Front	kg lb	23 108 50,945	22 190 48,920	21 689 47,817	21 081 46,476
Hinten	kg lb	28 752 63,388	29 211 64,400	29 472 64,975	29 771 65,634
Einsatzgewicht der Maschine (beladen)	kg lb	64 562 142,334	64 102 141,321	63 863 140,793	63 553 140,111
Achslastverteilung in Transportstellung nach ISO (beladen)					
Front	kg lb	46 444 102,390	45 401 100,093	44 764 98,688	44 062 97,139
Hinten	kg lb	18 118 39,943	18 701 41,228	19 099 42,105	19 492 42,972

Betriebsdaten – Zuschlagpaket-Betriebsdaten – High Lift *(Fortsetzung)*

		987 High Lift, Schüttgutumschlag Reifen: 35/65R33 SLR:978 mm	
Schaufeltyp		**Kohle**	
Schneidwerkzeug		**Unterschraubmesser**	
Schneidmesserausführung		**Gerade**	
Schaufel-Ersatzteilnummer		**650-3200**	**673-7460**
Schaufelgewicht wie konfiguriert	kg lb	5739 12,652	5386 11,874
Schaufellast bei Nenninhalt	kg lb	12 701 28,000	12 701 28,000
Nenninhalt	m^3 yd^3	13,00 17,00	11,50 15,00
Gestrichener Inhalt (ISO)	m^3 yd^3	11,00 14,40	10,00 13,10
Gehäufter Inhalt (ISO)	m^3 yd^3	13,00 17,00	11,00 14,40
Schaufelbreite	mm "	4254 167	4254 167
Ausschütthöhe bei max. Hubhöhe und 45° Abkippwinkel (Zahnspitze)	mm "		
Ausschütthöhe bei max. Hubhöhe und 45° Abkippwinkel (Schneidmesser)	mm "	3435 135	3562 140
Reichweite bei max. Hubhöhe und 45° Abkippwinkel (Zahnspitze)	mm "		
Reichweite bei max. Hubhöhe und 45° Abkippwinkel (Schneidmesser)	mm "	2387 94	2260 89
Schaufelbolzen bei maximaler Hubhöhe	mm "	5372 211	5372 211
Reichweite bei waagerechter Stellung von Hubgestänge und Schaufel	mm "	4472 176	4292 169
Grabtiefe (Segment)	mm "	188 7,4	188 7,4
Gesamtlänge (Schaufel waagerecht und abgesenkt)	mm "	11765 463	11585 456
Gesamthöhe über angehobene Schaufel	mm "	7824 308	7656 301
Wenderadius über Schaufel (Transportstellung nach ISO)	mm "	9338 368	9281 365
Rückkippwinkel in Transportstellung nach ISO	Grad	49,4	49,4
Max. Auskippwinkel	Grad	-46,0	-46,0
Statische Kipplast – gerade (ohne Reifeneinfederung)	kg lb	33 433 73,708	34 039 75,044
Statische Kipplast – gerade (mit Reifeneinfederung)	kg lb	31 339 69,090	31 981 70,505
Statische Kipplast – voller Lenkeinschlag (35° eingelenkt) (ohne Reifeneinfederung)	kg lb	29 317 64,633	29 898 65,914
Statische Kipplast – voller Lenkeinschlag (35° eingelenkt) (mit Reifeneinfederung)	kg lb	26 280 57,937	26 899 59,302
Ausbrechkraft	kN lb	298 66,998	326 73,393
Einsatzgewicht	kg lb	51 998 114,637	51 645 113,857
Achslastverteilung in Transportstellung nach ISO (unbeladen)			
Front	kg lb	23 276 51,315	22 571 49,760
Hinten	kg lb	28 722 63,321	29 074 64,097
Einsatzgewicht der Maschine (beladen)	kg lb	64 699 142,638	64 346 141,858
Achslastverteilung in Transportstellung nach ISO (beladen)			
Front	kg lb	46 750 103,065	45 896 101,182
Hinten	kg lb	17 950 39,573	18 450 40,676

Standard- und Sonderausrüstung

Die Standard- und Sonderausrüstung kann variieren. Weitere Informationen erhalten Sie bei Ihrem Cat®-Händler.

	Standard	Optional
ELEKTRIK		
Rückfahr-Warneinrichtung	✓	
Drehstromgenerator (1), 145 A	✓	
Batterien, wartungsfrei	✓	
Konverter, 10/15 Ampere, 24 V auf 12 V	✓	
Beleuchtungsanlage (LED, Arbeitsscheinwerfer, Zugangs- und Serviceplattform-Beleuchtung)	✓	
Start- und Batterieladesystem, 24 V	✓	
Fremdstartanschluss	✓	
ARBEITSUMGEBUNG		
Klimaanlage	✓	
Kabinentür, Feststehendes Fenster (links)	✓	
Kabinentür, Schiebefenster (links)		✓
Kabinen-Vorfilter (mit Gebläse)	✓	
Kabinen-Vorfilter (ohne Gebläse)		✓
Fahrerkabine, schallgedämpft und druckbelüftet, integrierter Überrollschutz und Steinschlagschutz (ROPS und FOPS)	✓	
Cat® Detect, Objekterkennungssystem		✓
Cat Vision, Rückfahrkamerasystem	✓	
Cat Payload*		✓
Cat Payload* bereit	✓	
Steuerhebel, Hub-/Kippfunktion	✓	
Grafische Informationsanzeige; Echtzeitanzeige von Betriebsinformationen, Durchführung von Kalibrierungen und fahrerspezifischen Einstellungen	✓	
Heizung, Entfroster	✓	
Warnhorn, elektrisch	✓	
Instrumente, Messgeräte: Kühlmitteltemperatur, Kraftstoffstand, DEF-Füllstand, Hydrauliköltemperatur, Getriebeöltemperatur, Tachometer/Drehzahlmesser	✓	
Stroboskop-Warnleuchte, LED		✓
Deckenleuchte, Fahrerhaus	✓	
Fahrtrichtungsanzeiger	✓	
Leuchten, LED	✓	
Verpflegungsbox, Getränkehalter	✓	
Am Handlauf montierte Spiegel		✓
Rückspiegel, beheizbar (außen montiert)	✓	
Drucker, Nutzlast		✓
Radio, AM/FM mit Bluetooth®-Technologie, USB-Anschluss und 3,5-mm-AUX-Eingang	✓	
CB-Funk, Vorrüstung		✓

	Standard	Optional
ARBEITSUMGEBUNG (FORTSETZUNG)		
Sitz, Deluxe (Stoffbezug/Sitzheizung)	✓	
Sitz, Premium (Leder, Sitzheizung/-belüftung)		✓
Sicherheitsgurt-Mahnsystem		
Sicherheitsgurt-Alarm	✓	
Sicherheitsgurt-Sperre	✓	
Automatiksicherheitsgurt mit 76 mm (3") breiten Gurtbändern	✓	
Lenk-Schalt-System (STIC™)	✓	
Rundumsicht		✓
Getriebeganganzeige	✓	
UV-Schutzglas	✓	
Wisch-/Waschanlagen (vorn und hinten) – Intervallschaltung	✓	
Sonnenrollo	✓	
ANTRIEBSSTRANG		
Frostschutzmittel, -50 °C (-58 °F)		✓
Automatische Schmierung – Umlenkung, Zylinder und Knickgelenkbolzen		✓
Achsölkühlung		✓
Lamellen-Betriebs-/Hilfsbremsen, ölgekühlt	✓	
Leckölsiebe	✓	
Motorunterbodenschutzblech	✓	
Feststellbremse, elektrohydraulisch	✓	
Kühlwasservorwärmer – 120 V oder 240 V		✓
Motor Cat C15, mit Turboaufladung und Ladeluftkühlung	✓	
Motoröl-Schnellwechselsystem		✓
Motorabstellschalter auf Bodenebene	✓	
Hochleistungskühlung – Software		✓
Hydrauliköl, Arctic -40 °C (-40 °F)		✓
Manueller Schalter und automatische Kraftstoffentlüftung	✓	
Hydraulische Schwingungsdämpfung		✓
Notlenkung	✓	
Starthilfe, Äther, automatisch	✓	
Drehmomentwandler, Neutralisationsmittel	✓	
Planeten-Lastschaltgetriebe, 4 Vorwärts- und 3 Rückwärtsgänge, elektronische Steuerung	✓	
Turboluftvorreiniger, Motorlufteinlass	✓	

* Nicht eichfähig.

Standard- und Sonderausrüstung

Die Standard- und Sonderausrüstung kann variieren. Weitere Informationen erhalten Sie bei Ihrem Cat®-Händler.

	Standard	Optional
ZUSÄTZLICHE AUSRÜSTUNG		
Schaufelhubausschalter/ Schaufeleinstellautomatik	✓	
Im Basispreis der Maschine ist ein Betrag für Felgen enthalten	✓	
Cat®-Modul für saubere Emissionen (CEM)	✓	
Kaltwetterstart (zwei Batterien zusätzlich)		✓
Kompressionsbremse, Motor		✓
Cat-Schlaucharmaturen mit O-Ring-Dichtung	✓	
Bedarfsgesteuerter Lüfter, hydraulisch angetrieben	✓	
Wartungsklappen, verriegelbar	✓	
Öko-Ablassventile für Motor, Kühler, Hydrauliktank	✓	
Schnellbetankungsanlage		✓
Kotflügel vorn und hinten		✓
Kraftstofftank, 535 l (141 US-Gall.)	✓	
Zugvorrichtung mit Bolzen	✓	
Schläuche, Cat XT™	✓	
Filterungs-/Siebsystem für Hydraulik, Lenkung und Bremse	✓	

	Standard	Optional
ZUSÄTZLICHE AUSRÜSTUNG (FORTSETZUNG)		
Ölprobenzapfventile	✓	
Langzeitkühlmittel in vorgemischter 50-prozentiger Konzentration mit Frostschutz bis -34 °C (-29 °F)	✓	
Hinterer Zugang zu Fahrerhaus und Wartungsplattform	✓	
Schallgedämpfte Motorhaube		✓
Load-Sensing-Lenkung	✓	
Reifendruck-Überwachungssystem		✓
Anti-Abrutsch-Fußleisten	✓	
Unterlegkeile		✓
Vandalismusschutz-Deckelschloss	✓	
WEITERE OPTIONALE KONFIGURATIONEN		
Zuschlagstoff-Umschlagmaschine		✓
Steinblockumschlagmaschine		✓

987 – Umweltschutzerklärung

Die folgenden Angaben gelten für die Maschine zum Zeitpunkt der Endfertigung in der Verkaufsversion, die für die von diesem Dokument abgedeckten Regionen gedacht ist. Der Inhalt dieser Erklärung ist zum Ausgabezeitpunkt gültig. Allerdings können Inhalte, die sich auf Maschinenfunktionen und technische Daten beziehen, ohne Vorankündigung geändert werden. Weitere Informationen finden Sie im Betriebs- und Wartungshandbuch zu der Maschine.

Weitere Informationen zu laufenden Nachhaltigkeitsmaßnahmen und deren Fortschritt finden Sie auf unserer dafür eingerichteten Webseite https://www.caterpillar.com/de/company/sustainability.

Motor

- Cat-Motoren gemäß EPA Tier 4 Final (USA), Stufe V (EU) und Japan 2014 müssen mit Dieselkraftstoff mit extrem niedrigem Schwefelgehalt (ULSD – Ultra Low Sulfur Diesel, höchstens 15 ppm Schwefel) betrieben werden und sind kompatibel* mit einer Mischung aus ULSD und folgenden Kraftstoffen mit geringem Kohlenstoffgehalt** (Maximalangaben folgen):
  - ✓ 20 % Biodiesel FAME (Fatty Acid Methyl Ester, Fettsäure-Methylester)***
  - ✓ 100 % "Renewable Diesel", HVO (Hydrotreated Vegetable Oil, hydriertes Pflanzenöl) und GTL-Kraftstoffe (Gas-to-Liquid, Kraftstoff aus Erdgas)
- Cat-Motoren gemäß Emissionsnormen MAR-1 (Brasilien) (entspricht EPA Tier 3 (USA) und Stufe IIIA (EU)) sind kompatibel* mit Dieselkraftstoffen, denen folgende Kraftstoffe mit geringerem Kohlenstoffgehalt*** beigemischt sind (Maximalangaben):
  - ✓ 100 % Biodiesel FAME (Fatty Acid Methyl Ester. Fettsäure-Methylester)****
  - ✓ 100 % "Renewable Diesel", HVO (Hydrotreated Vegetable Oil, hydriertes Pflanzenöl) und GTL-Kraftstoffe (Gas-to-Liquid, Kraftstoff aus Erdgas)

  Siehe Anleitung zur Gewährleistung einer erfolgreichen Anwendung. Wenden Sie sich an Ihren Cat-Händler oder lesen Sie "Caterpillar Machine Fluids Recommendations" (SEBU6250), um weitere Informationen zu erhalten.

** In manchen Regionen ist die Nutzung dieser alternativen Kraftstoffe nicht zulässig, auch wenn die Motoren von Caterpillar mit ihnen kompatibel sind.*

***Die Auspuff-Treibhausgasemissionen von kohlenstoffärmeren Kraftstoffen sind im Wesentlichen die gleichen wie bei herkömmlichen Kraftstoffen.*

**** Motoren ohne Nachbehandlungseinrichtungen sind mit höheren Mischungsverhältnissen kompatibel, und zwar bis zu 100 % Biodiesel (für die Verwendung von Mischungen mit mehr als 20 % Biodiesel wenden Sie sich bitte an Ihren Cat-Händler).*

***** Informationen zur Verwendung von Mischungen mit mehr als 20 % Biodiesel erhalten Sie bei Ihrem Cat-Händler.*

Klimaanlage

- Das Klimaanlagensystem dieser Maschine enthält das fluorierte Treibhausgas R1234yf als Kältemittel. Zur Identifizierung des Gases siehe Etikett oder Bedienungsanleitung.
- Wenn das System mit R1234yf (Erderwärmungspotenzial = 0,501) ausgestattet ist, enthält es 1,51 kg (3,3 lb) Kältemittel mit einem CO_2-Äquivalent von 0,001 Tonnen (0,001 US-Tonnen).

Farben

- Soweit bekannt enthält der Lack eine höchstzulässige Konzentration der folgenden Schwermetalle (gemessen in ppm und nach dem Verfahren zur Charakterisierung der Toxizität durch Auslaugung (Toxicity Characterization Leaching Procedure, DFR 40, Teil 261, Anhang 2, Methode 1311 (TCLP)) der US-Umweltschutzbehörde (EPA)):
  - – Barium < 100 ppm
  - – Kadmium < 1 ppm
  - – Chrom < 5 ppm
  - – Blei < 5 ppm

Öle und Flüssigkeiten

- Caterpillar-Werksbefüllung erfolgt mit Ethylenglykol-Kühlmitteln. Cat-Dieselmotoren-Frostschutz-/Kühlmittel (DEAC) und Cat-Langzeitkühlmittel (ELC) sind recyclingfähig. Weitere Informationen erhalten Sie von Ihrem Cat-Händler.
- Cat Bio HYDO™Advanced ist ein biologisch abbaubares Hydrauliköl und mit dem EU-Umweltzeichen zertifiziert.

Vermutlich existieren weitere Flüssigkeiten. Sämtliche Flüssigkeitsempfehlungen und die Wartungsintervalle finden Sie im Betriebs- und Wartungshandbuch oder im Anwendungs- und Einbauleitfaden.

Geräuschpegel

Tier 4 Final/Stufe V	
Schalldruckpegel am Fahrerohr (ISO 6396:2008)	73 dB(A)
Schallleistungspegel Maschine (ISO 6395:2008)	113 dB(A)
Schalldruckpegel am Fahrerohr (ISO 6396:2008)	72 dB(A)*
Schallleistungspegel Maschine (ISO 6395:2008)	110 dB(A)**
Tier 3/Stufe IIIA	
Schalldruckpegel am Fahrerohr (ISO 6396:2008)	74 dB(A)
Schallleistungspegel Maschine (ISO 6395:2008)	113 dB(A)
Schalldruckpegel am Fahrerohr (ISO 6396:2008)	73 dB(A)*
Schallleistungspegel Maschine (ISO 6395:2008)	110 dB(A)**

* Für Maschinen in Ländern der Europäischen Union sowie in Ländern, in denen die EU-Richtlinien und UK-Richtlinien gelten.

** EU-Lärmschutzrichtlinie 2000/14/EG und die britische Lärmschutzverordnung 2001 Nr. 1701.

- Der Schallleistungspegel der Maschine wurde gemäß ISO 6395:2008 gemessen. Die Messung wurde bei 70 % der maximalen Drehzahl des Motorlüfters durchgeführt.
- Der Schalldruckpegel am Fahrerohr wurde gemäß ISO 6396:2008 gemessen. Die Messung wurde bei 70 % der maximalen Drehzahl des Motorlüfters durchgeführt.
- Falls die Fahrerkabine nicht ordnungsgemäß gewartet wurde oder der Betrieb längere Zeit bei geöffneten Türen und Fenstern oder bei starker Geräuschentwicklung erfolgt, ist möglicherweise ein Gehörschutz erforderlich.

Funktionen und Technologie

- Die folgenden Funktionen und Technologien können zu Kraftstoffeinsparungen und/oder verringerten CO2-Emissionen beitragen. Merkmale können abweichen. Weitere Informationen erhalten Sie bei Ihrem Cat-Händler.
  - – Die Leerlaufdrehzahlanpassung und die automatische Leerlaufabschaltung reduzieren die Drehzahl im Leerlauf und maximieren die Kraftstoffeffizienz.
  - – Die Load-Sensing-Hydraulik liefert Förderstrom und Druck nach Bedarf und nur in dem Umfang, der für die abgerufenen Funktionen erforderlich ist.
  - – Die Cat-Payload-Technologie sorgt für maximale Nutzlast und hilft Fahrern jeder Qualifikationsstufe, präziser zu arbeiten, die Beladezeit zu verkürzen, Kraftstoffkosten zu senken und Treibhausgasemissionen zu verringern.
  - – Längere Wartungsintervalle senken nicht nur die Ausfallzeiten, sondern sie verringern auch die Anzahl der Flüssigkeiten und Filter, die während der Lebensdauer der Maschine ausgetauscht werden müssen.
  - – Das optionale Cat-Modul für saubere Emissionen umfasst einen Dieselpartikelfilter (DPF), einen Diesel-Oxidationskatalysator (DOC) sowie Technologien für die selektive katalytische Reduktion (SCR) zur Verringerung der Motoremissionen, wo dies erforderlich ist.



987

Steinblockumschlagmaschine

Der Steinblockumschlag erfordert die zusätzliche Leistung, Produktivität und Sicherheit, die Cat-Radlader bieten.

Konzipiert für den Steinblockumschlag

- Sorgt für Stabilität und Langlebigkeit mit optimiertem Kontergewicht beim Steinblockumschlag.
- Ein Antrieb mit hoher Zugkraft umfasst einen Drehmomentwandler und ein Getriebe, die speziell für diesen Einsatz entwickelt wurden, um die Zugkraft zu erhöhen.
- Ein zusätzliches Hydraulikventil mit Schnellwechsler gibt dem Fahrer die Möglichkeit, bei Load-and-Carry-Einsätzen die Arbeitsgeräte zu wechseln und sofort zu verriegeln.
- Größere Kipp- und Hubzylinder am Ladegestänge tragen zur besseren Laststeuerung bei und sorgen für einen sicheren und dauerhaften Betrieb.
- Die hydraulische Schwingungsdämpfung fängt Stöße ab und bietet dadurch mehr Laufruhe auf unebenem Gelände.
- Das Gestänge wurde konstruiert, um die maximale Tragfähigkeit beim Steinblockumschlag zu erreichen.
- Hohe Lastspannungen werden von den Massivstahl-Hubgestängen absorbiert.
- Einteilige Gussstücke dienen zur Verbesserung der Festigkeit in wichtigen Bolzenbereichen.
- Durch die spannungsentlasteten Hubrahmen wird die Haltbarkeit verbessert und die Zeitspanne bis zur Reparaturbedürftigkeit verlängert.

Fahrerkomfort und Steuerung

- Ergonomisch angeordnete Bedienelemente mit großen, hinterleuchteten Schaltern, LED-Anzeigen, überarbeitetem Tastenfeld und einheitlichem Schalterlayout vereinfachen die Bedienung und sorgen dafür, dass sich der Fahrer in jeder Kabine schnell zurechtfindet.
- Die lastabhängige hydraulische Lenkung ermöglicht eine präzise und direkte Steuerung für sicheres, effizientes Manövrieren bei anspruchsvollen Ladearbeiten.
- Hubendschaltung und Schaufelrückführung automatisieren wiederkehrende Hub- und Rückstellvorgänge. Das entlastet den Fahrer und sorgt für eine gleichbleibende Schaufelstellung und damit für einen gleichmäßigeren, effizienteren Betrieb.

Wertbeständigkeit und Langlebigkeit

- Der höchst reaktionsfreudige C15-Motor von Cat ist für maximale Leistung konzipiert und getestet.
- Weiterentwickelte Hubarme, Querträger und verstärkte Rahmenkonstruktion sorgen für höhere Robustheit, längere Bauteillebensdauer und Zuverlässigkeit auch im harten Einsatz.
- Erstklassiges Getriebe für lange Lebensdauer und gleichbleibend sanftes Schalten – speziell für den Bergbaueinsatz ausgelegt.
- Bewegt mehr Material noch effizienter mit optimierter Leistung und Steuerung.
- Hochfester Stahlbau hält den härtesten Ladebedingungen und mehreren Lebenszyklen der Maschinen stand.
- Pedal für Getriebeneutralisiereinrichtung erhöht die Lebensdauer der Betriebsbremse und ermöglicht die volle Leistung beim Schaufel füllen.
- Das fortschrittliche Filtersystem verlängert die Leistung und Zuverlässigkeit des Hydrauliksystems.

Sicherheit und Technologie für souveränes Arbeiten

- Cat Payload-Fähigkeit ermöglicht ein genaues Wiegen der Materialien, die Sie verladen und transportieren.
- Mit dem optionalen Advanced Productivity stehen Ihnen umfangreiche, nützliche Informationen zur Verfügung, mit denen Sie die Produktivität und Wirtschaftlichkeit steuern und verbessern können.
- Cat Detect bietet einen besseren Überblick über die Arbeitsumgebung und gibt bei Personen oder Gegenständen am Einsatzort Warnungen aus.
- VisionLink™ verbindet Ihre Maschinen drahtlos, sodass Sie Zugriff auf genau die Informationen erhalten, die Sie für Ihr Unternehmen benötigen.
- Serienmäßige Notlenkung, LED-Beleuchtung, beheizte Spiegel und optional erhältliches Rundumsichtsystem verbessern Sicht, Umfeldwahrnehmung und Sicherheit auf der Baustelle.
- Der serienmäßige Treppenaufstieg ermöglicht ein sichereres Auf- und Absteigen.

987 Steinblockumschlagmaschine – Technische Daten

Motor

Motormodell	Cat® C15	
Nenndrehzahl	2000/min	
Drehzahl bei Spitzenleistung	1600/min	
Motorleistung (ISO 14396:2002)	335 kW	449 hp
Motorleistung (ISO 14396:2002) (DIN)		455 hp
Bruttoleistung (SAE J1995:2014)	340 kW	456 hp
Nettoleistung (SAE J1349:2011)	334 kW	448 hp
Bohrung	137 mm	5,4"
Hub	171.5 mm	6,75"
Hubraum	15,2 l	927 in^3
Max. Drehmoment (1200/min) (SAE J1995:2014)	2411 Nm	1778 lbf-ft
Drehmomentanstieg	16%	

- Es sind zwei Motor-Emissionsoptionen verfügbar:
  1. Erfüllt die Emissionsnormen gemäß EPA Tier 4 Final (USA), Stufe V (EU) und Japan 2014.
  2. Erfüllt die Emissionsnormen gemäß MAR-1 (Brasilien), entsprechend EPA Tier 3 (USA) und Stufe IIIA (EU).
- Die angegebene Nettoleistung wurde am Schwungrad gemessen. Bei der Messung war der Motor mit Lüfter bei minimaler Drehzahl, Lufteinlasssystem, Abgassystem und Drehstromgenerator ausgestattet.
- Die Nennleistung am Schwungrad bei Höchstdrehzahl des Lüfters beträgt 304 kW/408 hp) gemäß SAE-Bezugsbedingungen.

Getriebe

Getriebetyp	Cat-Planeten-Lastschaltgetriebe	
Vorwärts 1	7,3 km/h	5 mph
Vorwärts 2	12,2 km/h	8 mph
Direktantrieb – vorwärts 2	12,7 km/h	8 mph
Direktantrieb – vorwärts 3	22 km/h	14 mph
Direktantrieb – vorwärts 4	39 km/h	24 mph
Rückwärts 1	7,6 km/h	5 mph
Rückwärts 2	13,6 km/h	8 mph
Direktantrieb – rückwärts 2	14,1 km/h	9 mph
Direktantrieb – rückwärts 3	25 km/h	16 mph
Direktantrieb – rückwärts 4	40,8 km/h	25,4 mph

Hydrauliksystem – Heben/Kippen

Arbeitshydraulik – System	Load Sensing	
Hub-/Kippsystem Pumpen	2 × 145 cm^3 Verstellpumpe	
Maximaler Förderstrom bei 2165/min	600 l/min	159 US-Gall./min
Druckbegrenzungsventileinstellung – Arbeitshydraulik	31700 kPa	4,598 psi
Hubzylinder – Bohrung	190 mm	7,5"
Hubzylinder – Hub	1138 mm	45"
Kippzylinder – Bohrung	170 mm	6,7"
Kippzylinder – Hub	568 mm	22,4"

Hydrauliktaktzeit

Rückkippen	4,5 Sekunden
Anheben	6,7 Sekunden
Abkippen	3 Sekunden
Geringere	4,9 Sekunden
Absenken in Schwimmstellung	4,3 Sekunden
Hydrauliktaktzeit insgesamt	18,5 Sekunden

Füllmengen

Kraftstofftank	438 l	116 US-Gall.
Kühlsysteme	100 l	2,6 US-Gall.
Kurbelgehäuse	34 l	9 US-Gall.
Abgasreinigungsflüssigkeitstank (nur für Tier 4 Final/Stufe V)	23 l	6 US-Gall.
Getriebe	75 l	20 US-Gall.
Achsöl		
Differenziale und Seitenantriebe – vorn	186 l	49 US-Gall.
Differenziale und Seitenantriebe – hinten	170 l	45 US-Gall.
Hydraulisches System Werksbefüllung	355 l	94 US-Gall.
Hydrauliksystem (nur Tank)	130 l	34 US-Gall.

Klimaanlage

- Das Klimaanlagensystem dieser Maschine enthält das fluorierte Treibhausgas R1234yf als Kältemittel. Zur Identifizierung des Gases siehe Etikett oder Bedienungsanleitung.
- Wenn das System mit R1234yf (Erderwärmungspotenzial = 0,501) ausgestattet ist, enthält es 1,51 kg (3,3 lb) Kältemittel mit einem CO_2-Äquivalent von 0,001 Tonnen (0,001 US-Tonnen).

Steinblockumschlagmaschine 987 Technische Daten

Achsen

Front	Fest
Hinten	Zapfen
Pendelwinkel	±12,5°
Pendelwinkel (Kettenausführung)	±8,5°

Bremsen

Bremsen	ISO 3450:2011

Hydrauliksystem – Lenkung

Lenksystem – System	Load Sensing	
Lenksystem – Pumpe	Kolbenverstellpumpe	
Maximaler Förderstrom bei 1,400/min	200 l/min	52 US-Gall./min
Ausschaltdruck Lenkung	27.600 kPa	4000 psi
Lenkeinschlagwinkel insgesamt	70°	

Fahrerhaus

ROPS/FOPS	ROPS/FOPS entsprechen den Anforderungen der Normen ISO 3471:2008 (ROPS) und ISO 3449:2005 Level II (FOPS)

Geräuschpegel

Tier 4 Final/Stufe V	
Schalldruckpegel am Fahrerohr (ISO 6396:2008)	73dB(A)
Schallleistungspegel Maschine (ISO 6395:2008)	113 dB(A)
Schalldruckpegel am Fahrerohr (ISO 6396:2008)	72 dB(A)*
Schallleistungspegel Maschine (ISO 6395:2008)	110 dB(A)**
Tier 3/Stufe IIIA	
Schalldruckpegel am Fahrerohr (ISO 6396:2008)	74 dB(A)
Schallleistungspegel Maschine (ISO 6395:2008)	113 dB(A)
Schalldruckpegel am Fahrerohr (ISO 6396:2008)	73 dB(A)*
Schallleistungspegel Maschine (ISO 6395:2008)	110 dB(A)**

* Für Maschinen in Ländern der Europäischen Union sowie in Ländern, in denen die EU-Richtlinien und UK-Richtlinien gelten.

** EU-Lärmschutzrichtlinie 2000/14/EG und die britische Lärmschutzverordnung 2001 Nr. 1701.

- Der Schallleistungspegel der Maschine wurde gemäß ISO 6395:2008 gemessen. Die Messung wurde bei 70 % der maximalen Drehzahl des Motorlüfters durchgeführt.
- Der Schalldruckpegel am Fahrerohr wurde gemäß ISO 6396:2008 gemessen. Die Messung wurde bei 70 % der maximalen Drehzahl des Motorlüfters durchgeführt.
- Falls die Fahrerkabine nicht ordnungsgemäß gewartet wurde oder der Betrieb längere Zeit bei geöffneten Türen und Fenstern oder bei starker Geräuschentwicklung erfolgt, ist möglicherweise ein Gehörschutz erforderlich.

Abmessungen

Bei allen Angaben zu Abmessungen handelt es sich um Näherungswerte.

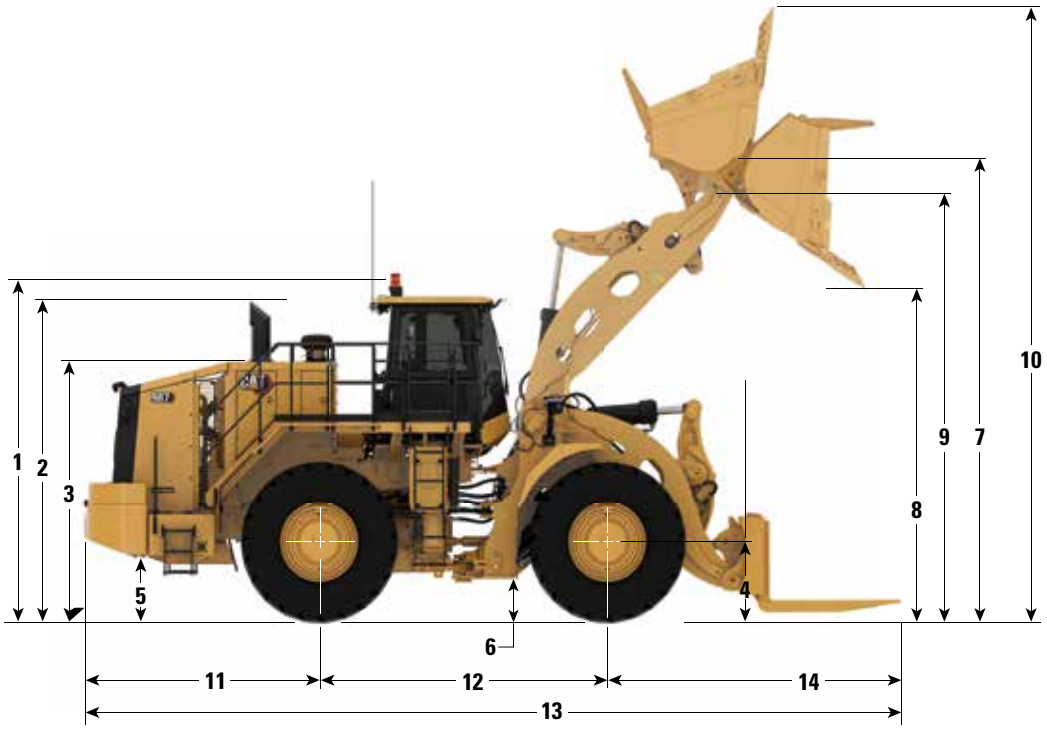

		Schnellwechsler und Schaufel mit 6,1 m³ (8,0 yd³)		Schnellwechsler und Gabel	
1	Höhe über Überrollschutzaufbau (ROPS, Rollover Protective Structure)	4100 mm	13,5'	4100 mm	13,5'
2	Höhe über Abgasrohre	4060 mm	13,3'	4060 mm	13,3'
3	Höhe über Motorhaube	3270 mm	10,7'	3270 mm	10,7'
4	Höhe bis Mitte Hinterachse	978 mm	3,2'	978 mm	3,2'
5	Bodenfreiheit bis Kraftstofftank	691 mm	2,3'	691 mm	2,3'
6	Bodenfreiheit bis Knickgelenk	459 mm	1,5'	459 mm	1,5'
7	Reichweite bei max. Hubhöhe	2437 mm	8,0'	—	—
8	Schütthöhe bei max. Hubhöhe	3259 mm	10,7'	—	—
9	Schaufelbolzenhöhe bei max. Hubhöhe	4566 mm	15,0'	4566 mm	15,0'
10	Maximale Gesamthöhe bei angehobener Schaufel	6359 mm	20,9'	—	—
11	Mitte Hinterachse bis Stoßfänger	3132 mm	10,3'	3132 mm	10,3'
12	Radstand	3810 mm	12,5'	3810 mm	12,5'
13	Max. Gesamtlänge	10671 mm	35,0'	10776 mm	35,4'
14	Mitte Vorderachse bis Schaufelzahnspitze	3729 mm	12,2'	3834 mm	12,6'

Steinblockumschlagmaschine 987 Technische Daten

Nutzlastkurven

Reifen L5, Gabel in einem Rückkippwinkel von 25 Grad, Zinke 1795 mm (71"), Schnellwechsler Steinblockumschlagmaschine und Steinblockgabel

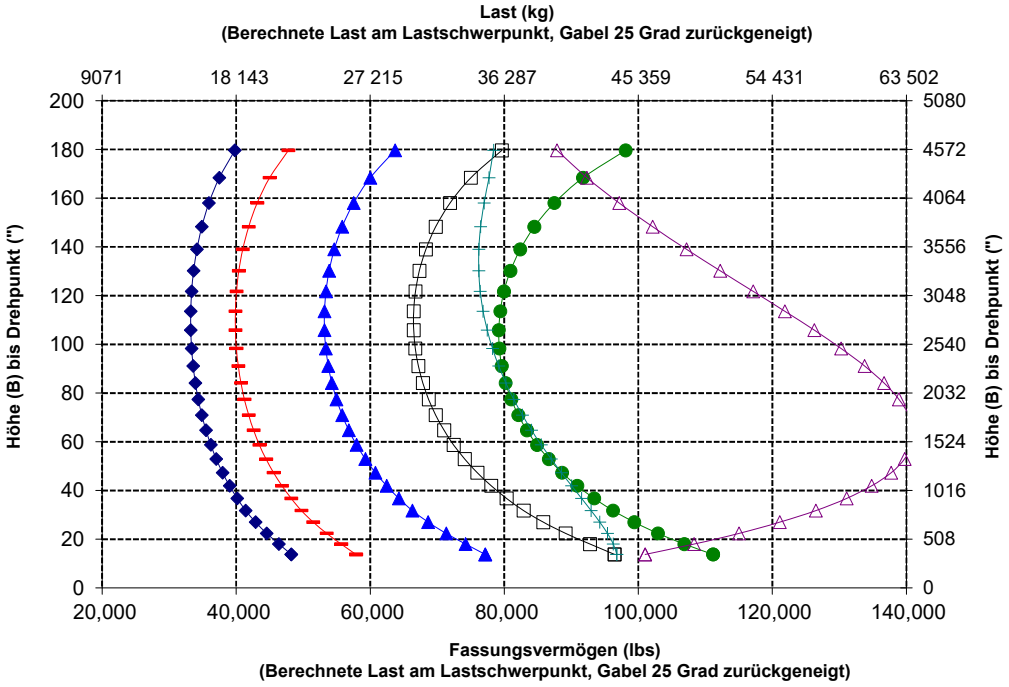

- Nutzlast (ISO 14397)
- Nutzlast (ISO 20474 – unebenes Gelände)
- Nutzlast (ISO 20474 – fester und ebener Untergrund)
- Statische Kipplast – eingelenkt
- Statische Kipplast – gerade
- Hydraulische Kippfähigkeit
- Hydraulisches Hubvermögen

Technische Daten und Kennwerte entsprechen den folgenden Normen: ISO* 20474-3:2017, CEN** EN474-3 2022 und ISO 14397:2007.

Die Nutzlast eines mit eines mit Blockgabel ausgerüsteten Laders für den Umschlag schwerer Einzellasten ergibt sich aus: ISO 20474-3:2017 und CEN EN474-3:2022: 60 % der statischen Kipplast bei voll eingelenkter Maschine auf unebenem Gelände oder der hydraulischen Grenzlast ISO 20474-3:2017 und CEN EN474-3:2022: 80 % der statischen Kipplast bei voll eingelenkter Maschine auf festem, ebenem Boden oder der hydraulischen Grenzlast

Die Nutzlast eines mit eines mit einer Schaufel ausgerüsteten Laders ergibt sich aus: ISO 20474-3:2017 und CEN EN474-3:2022: 50 % der statischen Kipplast bei voll eingelenkter Maschine oder der hydraulischen Grenzlast

*ISO – Internationale Organisation für Normung

** CEN – Europäisches Komitee für Normung

Betriebsdaten

Reifen: 35/65-33 SLR: 978 mm (3,2')

Schaufeltyp		Schaufel	Gabel
Schneidwerkzeuge		**Zähne und Segmente**	
Schneidmesserausführung		**Trapezförmig**	
Teile-Nr. d. Schaufel		**457-8930**	**418-0070**
Gestrichener Inhalt	m^3 yd^3	4,4 5,8	
Inhalt, gehäuft (Nennwert)	m^3 yd^3	5,4 7,0	
Schaufelbreite	mm '	3812 12,5	
Ausschütthöhe bei maximaler Hubhöhe und vollem Auskippwinkel (Segment)	mm '	3355 11,0	
Ausschütthöhe bei maximaler Hubhöhe und vollem Auskippwinkel (mit Zähnen)	mm '	3259 10,7	
Reichweite im angehobenen Zustand und bei vollem Auskippwinkel (Segment)	mm '	2261 7,4	
Reichweite im angehobenen Zustand und bei vollem Auskippwinkel (mit Zähnen)	mm '	2438 8,0	
Reichweite bei horizontalem Hubrahmen und waagrechter Schaufel (Zähne)	mm '	3518 11,5	
Grabtiefe (Segment)	mm "	103 4	
Gesamtlänge (Schaufel waagerecht und abgesenkt)	mm '	10671 35,0	10776 35,4
Gesamthöhe über angehobene Schaufel	mm '	6359 20,9	
Wenderadius über Schaufel (Transportstellung nach SAE J1197)	mm '	8628 28,3	7736 25,4
Max. Auskippwinkel	Grad	–27	
Statische Kipplast, gerade (Vollreifen)	kg lb	36 511 80,493	35 522 78,313
Statische Kipplast, gerade (mit Reifeneinfederung)	kg lb	35 541 78,354	34 719 76,542
Statische Kipplast – voller Lenkeinschlag (35° eingelenkt) (Vollreifen)	kg lb	31 927 70,387	31 322 69,053
Statische Kipplast – voller Lenkeinschlag (35° eingelenkt) (mit Reifeneinfederung)	kg lb	29 711 65,501	29 278 64,547
Ausbrechkraft	kN lbf	392 88,151	
Einsatzgewicht	kg lb	52 929 116,688	50 688 111,748
Gewichtsverteilung bei Transportstellung nach SAE (unbeladen) – vorn	kg lb	21 272 46,897	17 611 38,826
Gewichtsverteilung bei Transportstellung nach SAE (unbeladen) – hinten	kg lb	31 657 69,792	33 077 72,922

Diagonalreifen Bridgestone 42 PR mit 6,6 bar (95 psi) Luftdruck.

Gabelwinkel 25 Grad für Kipplasten mit Gabeln des Typs 418-0070.



オフロード法２０１４年
基準適合



Besuchen Sie uns auf **www.cat.com**, um weitere Informationen zur Cat-Produktpalette, über Händler-Dienstleistungen und zu Branchenlösungen zu erhalten.

Änderungen der Werkstoffe und technischen Daten ohne vorherige Ankündigung vorbehalten. Die auf den Fotos abgebildeten Maschinen verfügen unter Umständen über zusätzliche Ausstattungsmerkmale. Ihr Cat-Händler informiert Sie gern über lieferbare Sonderausrüstung.

© 2026 Caterpillar. Alle Rechte vorbehalten. CAT, CATERPILLAR, LET'S DO THE WORK, VisionLink, die entsprechenden Logos, XT, DEO-ULS, STIC, MEUI, „Caterpillar Corporate Yellow", die Handelszeichen „Power Edge" und Cat- „Modern Hex" sowie die hierin verwendeten Unternehmens- und Produktidentitäten sind Markenzeichen von Caterpillar Inc. und dürfen nicht ohne Genehmigung verwendet werden.

AGXQ4726-00 (07-2026)
Baunummer: 12A
(Global)

CAT®