

Chargeuse sur pneus

987

Caractéristiques techniques

Les configurations et les fonctionnalités peuvent varier en fonction de la région. Veuillez contacter votre concessionnaire Cat® pour connaître les disponibilités dans votre région.

Table des matières

Spécifications 2

Moteur 2
Transmission 2
Caractéristiques de fonctionnement 2
Circuit hydraulique de levage/d'inclinaison 2
Temps de cycle hydraulique (2 165 tr/min) 2
Circuit hydraulique : direction 3
Circuit de climatisation 3
Essieux 3
Freins 3
Cabine 3
Performances acoustiques 3
Contenances pour l'entretien 3
Dimensions 4
Guide de sélection de godet 5
Spécifications de fonctionnement 7

Équipement de série et options 17

Déclaration environnementale 987 19

987 avec configuration pour porte-blocs 20

Caractéristiques et avantages clés 20
Moteur 21
Transmission 21
Circuit hydraulique de levage/d'inclinaison 21
Temps de cycle hydraulique 21
Contenances pour l'entretien 21
Circuit de climatisation 21
Essieux 22
Freins 22
Circuit hydraulique : direction 22
Cabine 22
Performances acoustiques 22
Dimensions 23
Courbes de capacité de charge 24
Caractéristiques de fonctionnement 25

Chargeuse sur pneus 987 Spécifications

moteur

Modèle de moteur	C15 Cat®	
Régime nominal	2 000 tr/min	
Vitesse à la puissance maxi	1 600 tr/min	
Puissance moteur (ISO 14396:2002)	335 kW	449 hp
Puissance du moteur (ISO 14396:2002) (DIN)		455 hp
Puissance brute (SAE J1995:2014)	340 kW	456 hp
Puissance nette (SAE J1349:2011)	334 kW	448 hp
Alésage	137 mm	5,4 in
Course	171,5 mm	6,75 in
Cylindrée	15,2 l	927 in^3
Couple maximal (1 200 tr/min) (SAE J1995:2014)	2 411 Nm	1 778 lbf-ft
Réserve de couple	16 %	

- Deux options d'émission du moteur sont disponibles
  1. Conforme aux normes sur les émissions Tier 4 Final de l'EPA pour les États-Unis, Stage V pour l'Union européenne et 2014 pour le Japon.
  2. Est conforme aux normes sur les émissions MAR-1 pour le Brésil, équivalant aux normes Tier 3 de l'EPA pour les États-Unis et Stage IIIA pour l'Union européenne.
- La puissance nette annoncée désigne la puissance disponible au volant lorsque le moteur est équipé d'un ventilateur à vitesse minimum, d'un système d'admission d'air, d'un circuit d'échappement et d'un alternateur.
- Lorsque le ventilateur fonctionne à vitesse maximale, la puissance nette au volant s'élève à 304 kW/408 hp, conformément aux conditions de référence SAE.

Transmission

Type de transmission	Transmission Powershift à trains planétaires Cat	
Marche avant 1	7,3 km/h	5 mph
Marche avant 2	12,2 km/h	8 mph
Marche arrière 1	7,6 km/h	5 mph
Marche arrière 2	13,6 km/h	8 mph
Prise directe, marche avant 1	Verrouillage désactivé	
Prise directe, marche avant 2	12,7 km/h	8 mph
Prise directe, marche avant 3	22 km/h	14 mph
Prise directe, marche avant 4	39 km/h	24 mph
Prise directe, marche arrière 1	Verrouillage désactivé	
Prise directe, marche arrière 2	14,1 km/h	9 mph
Prise directe, marche arrière 3	25 km/h	16 mph
Prise directe, marche arrière 4	40,8 km/h	25,4 mph

- Vitesses de translation avec pneus R33-35/65.

Caractéristiques de fonctionnement

Poids en ordre de marche – Hauteur de levage standard	48 454 kg	106 823 lb
Poids en ordre de marche – Grande hauteur de levage	50 686 kg	111 743 lb
Poids en ordre de marche – Très grande hauteur de levage	51 640 kg	113 847 lb
Charge utile nominale – Hauteur de levage standard (front de carrière)	11,3 tonnes	12,5 tonnes US
Charge utile nominale – Hauteur de levage standard (matériau en vrac)	12,7 tonnes	14 tonnes US
Charge utile nominale – Grande hauteur de levage (front de carrière)	11,3 tonnes	12,5 tonnes US
Charge utile nominale – Grande hauteur de levage (matériau en vrac)	12,7 tonnes	14 tonnes US
Charge utile nominale – Très grande hauteur de levage (front de carrière)	11,3 tonnes	12,5 tonnes US
Plage de capacité du godet – Front de carrière	6,4 – 7,6 m^3	8,3-10 yd^3
Plage de capacité du godet – Pelle pour manutention	6,9 – 9,6 m^3	9 – 12,5 yd^3
Compatible avec tombereau Cat – Levage standard	770/735/740/745	
Compatible avec tombereau Cat – Grande hauteur de levage	772/773/707	
Compatible avec tombereau Cat – Très grande hauteur de levage	772/773/775	

Circuit hydraulique de levage/d'inclinaison

Circuit de levage/d'inclinaison : circuit	Détection de charge EH	
Circuit de levage/inclinaison : pompes	Pompe à piston à cylindrée variable	
Débit maximal à 2 165 tr/min	600 l/min	159 US gal/min
Réglage du clapet de décharge : levage/inclinaison	31 700 kPa	4 598 psi
Vérins à double effet : levage, alésage et course	190 mm × 1216 mm	7,5 in × 48,0 in
Vérins à double effet : inclinaison, alésage et course	170 mm × 722 mm	6,7 in × 28,4 in
Circuit pilote	Pompe à piston à cylindrée variable	

Temps de cycle hydraulique (2 165 tr/min)

Redressement	3,8 secondes
Relevage	7,5 secondes
Vidage	3,0 secondes
Abaissement en position libre	4,6 secondes
Temps de cycle hydraulique total (godet vide)	18,9 secondes

Circuit hydraulique : direction

Circuit de direction : circuit	Pilote, détection de charge	
Circuit de direction : pompe	À piston, à cylindrée variable	
Débit maximal à 2 165 tr/min	200 l/min	52 US gal/min
Réglage du clapet de décharge : direction	27 600 kPa	4 000 psi
Angle de braquage total	70 degrés	
Temps de cycle de direction (régime maxi à vide)	3,0 secondes	
Temps de cycle de direction (régime de ralenti bas)	5,2 secondes	

Circuit de climatisation

- Le système de climatisation de cette machine contient du gaz réfrigérant fluoré à effet de serre R1234yf. Voir l'étiquette ou le guide d'instructions pour l'identification du gaz.
- S'il est équipé de R1234yf (potentiel de réchauffement climatique = 0,501), le système contient 1,51 kg (3,3 lb) de réfrigérant, soit un équivalent CO_2 de 0,001 tonne métrique (0,001 tonne US).

Essieux

Avant	Fixe
Arrière	Tourillon
Angle d'oscillation	±12,5°
Angle d'oscillation (configuration des chaînes)	±8,5°

Freins

Freins	ISO 3450:2011

Cabine

Structure de protection contre le retournement/ structure de protection contre les chutes d'objets (ROPS/FOPS)	Les cadres ROPS/FOPS sont conformes aux normes ISO 3471:2008 et ISO 3449:2005 Niveau II

Performances acoustiques

Tier 4 Final/Stage V	
Niveau de pression acoustique pour le conducteur (ISO 6396:2008)	73 dB(A)
Niveau de puissance acoustique de la machine (ISO 6395:2008)	113 dB(A)
Niveau de pression acoustique pour le conducteur (ISO 6396:2008)	72 dB(A)*
Niveau de puissance acoustique de la machine (ISO 6395:2008)	110 dB(A)**
Tier 3/Stage IIIA	
Niveau de pression acoustique pour le conducteur (ISO 6396:2008)	74 dB(A)
Niveau de puissance acoustique de la machine (ISO 6395:2008)	113 dB(A)
Niveau de pression acoustique pour le conducteur (ISO 6396:2008)	73 dB(A)*
Niveau de puissance acoustique de la machine (ISO 6395:2008)	110 dB(A)**

*Pour les machines destinées aux pays de l'Union européenne et aux pays adoptant les « directives de l'UE » et les « directives du Royaume-Uni ».

** Directive 2000/14/CE de l'Union européenne et règlement britannique sur le niveau sonore 2001 n° 1701.

- Le niveau de puissance acoustique de la machine a été mesuré conformément à la norme ISO 6395:2008. La mesure a été effectuée à 70 % de la vitesse maximale des ventilateurs de refroidissement du moteur.
- Le niveau de pression acoustique au niveau du conducteur a été mesuré conformément à la norme ISO 6396:2008. La mesure a été effectuée à 70 % de la vitesse maximale des ventilateurs de refroidissement du moteur.
- Le port de protections auditives peut s'avérer nécessaire lorsque l'on utilise une machine dont la cabine n'est pas correctement entretenue ou que l'on travaille avec les portes ou les vitres ouvertes pendant des périodes prolongées ou dans un environnement bruyant.

Contenances pour l'entretien

Réservoir de carburant	535 l	141 US gal
Réservoir de carburant (petite hauteur de levage)	481 l	127 US gal
Circuit de refroidissement	100 l	26 US gal
Carter	34 l	9 US gal
Réservoir de liquide d'échappement diesel (DEF) (Tier 4 Final/Stage V uniquement)	23 l	6 US gal
Transmission	75 l	20 US gal
Différentiels et réducteurs, avant	186 l	49 US gal
Différentiels et réducteurs, arrière	170 l	45 US gal
Remplissage du circuit hydraulique en usine	355 l	94 US gal
Circuit hydraulique (réservoir uniquement)	130 l	34 US gal

- Les moteurs Cat conformes aux normes de l'EPA Tier 4 Final pour les États-Unis, du Stage V pour l'Union européenne et 2014 pour le Japon doivent utiliser du carburant ULSD (carburant diesel à très faible teneur en soufre, contenant 15 ppm de soufre ou moins) et sont compatibles* avec le carburant ULSD mélangé aux carburants à moindre intensité de carbone** suivants, jusqu'à :
  - ✓ 20 % biodiesel EMAG (ester méthylique d'acide gras)***
  - ✓ Carburant diesel 100 % renouvelable, HVO (Hydrotreated Vegetable Oil, huile végétale hydrotraitée) et GTL (Gas-To-Liquid, gaz à liquide)
- Les moteurs Cat conformes aux normes sur les émissions MAR-1 pour le Brésil, équivalant aux normes Tier 3 de l'EPA pour les États-Unis et Stage IIIA pour l'UE, sont compatibles* avec le carburant diesel mélangé aux carburants*** à faible intensité de carbone suivants, jusqu'à :
  - ✓ 100 % biodiesel EMAG (ester méthylique d'acide gras)****
  - ✓ 100 % de diesel renouvelable, carburants HVO (huile végétale hydrotraitée) etGTL (gaz à liquide)

  Se référer aux directives pour une application réussie. Veuillez contacter votre concessionnaire Cat ou référez-vous à la publication spéciale SEBU6250 – Caterpillar Machine Fluids Recommendations (Recommandations relatives aux liquides des machines Caterpillar).

** Bien que les moteurs Caterpillar soient compatibles avec ces combustibles alternatifs, certaines régions peuvent interdire leur utilisation.*

*** Les émissions de gaz à effet de serre au tuyau d'échappement issues des carburants à émissions de carbone réduites sont essentiellement les mêmes que celles des carburants traditionnels.*

****Les moteurs sans dispositifs de post-traitement sont compatibles avec des mélanges plus élevés, contenant jusqu'à 100 % de biodiesel. (Pour l'utilisation de mélanges supérieurs à 20 % de biodiesel, consultez votre concessionnaire Cat).*

***** Pour utiliser des mélanges supérieurs au biodiesel 20 %, consultez votre concessionnaire Cat.*

Spécifications de la Chargeuse sur pneus 987

Dimensions

Toutes les dimensions sont approximatives.

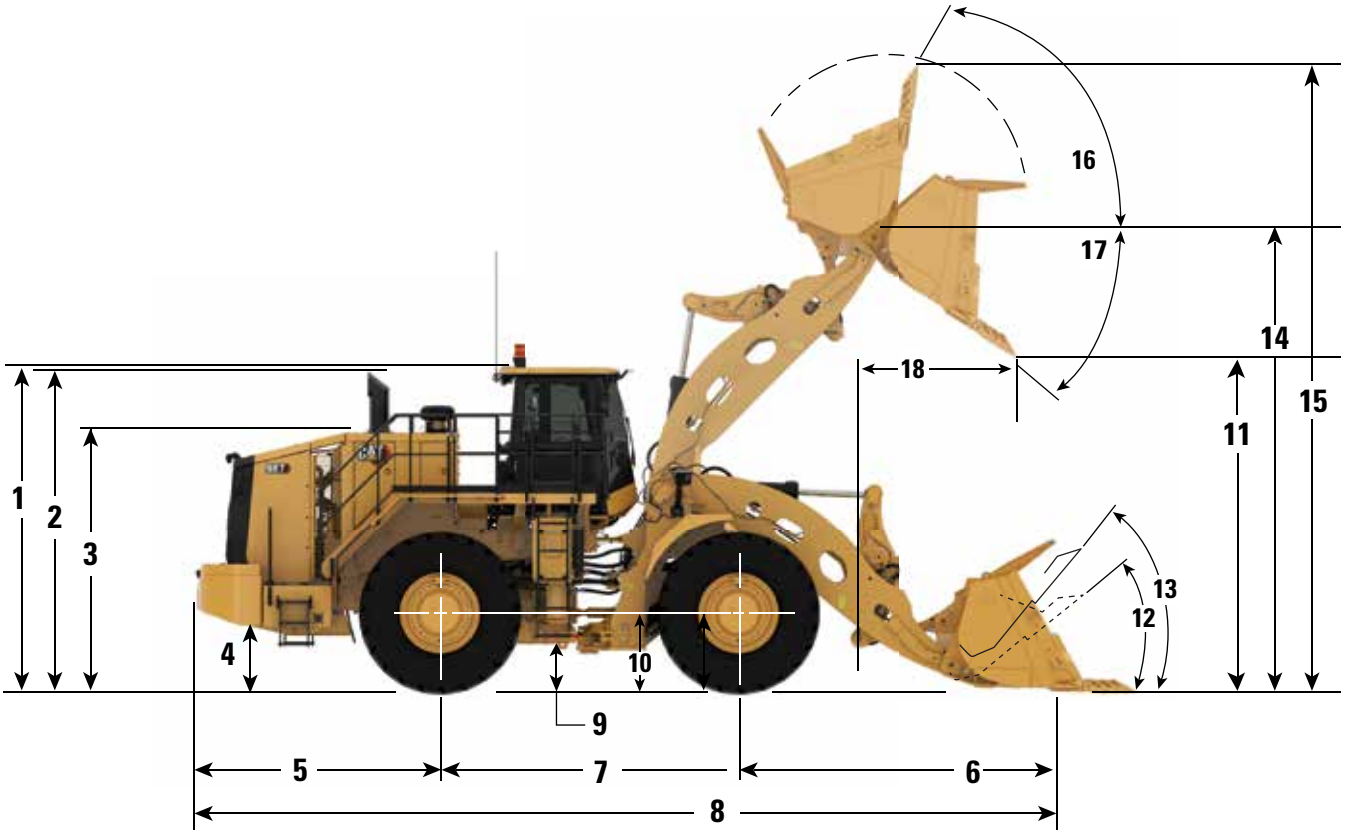

		Hauteur de levage standard		Grande hauteur de levage		Très grande hauteur de levage	
1	Cadre de protection en cas de retournement (ROPS) du sol au sommet	4 100 mm	13,5 ft	4 100 mm	13,5 ft	4 100 mm	13,5 ft
2	Du sol au sommet des tuyaux d'échappement	4 060 mm	13,3 ft	4 060 mm	13,3 ft	4 060 mm	13,3 ft
3	Du sol au sommet du capot	3 270 mm	10,7 ft	3 270 mm	10,7 ft	3 270 mm	10,7 ft
4	Garde au sol par rapport au réservoir de carburant	691 mm	2,3 ft	691 mm	2,3 ft	686 mm	2,2 ft
5	De l'axe du pont arrière au pare-chocs	3 132 mm	10,3 ft	3 132 mm	10,3 ft	3 132 mm	10,3 ft
6	De l'axe du pont avant à l'extrémité du godet	4 304 mm	14,1 ft	4 753 mm	15,6 ft	5 085 mm	16,7 ft
7	Empattement	3 810 mm	12,5 ft	3 810 mm	12,5 ft	3 810 mm	12,5 ft
8	Longueur maximale hors tout	11 199 mm	36,7 ft	11 647 mm	38,2 ft	11 980 mm	39,3 ft
9	Garde au sol par rapport au bas de l'articulation	459 mm	1,5 ft	459 mm	1,5 ft	459 mm	1,5 ft
10	Du sol au centre de l'essieu avant	978 mm	3,2 ft	978 mm	3,2 ft	978 mm	3,2 ft
11	Hauteur de déversement au levage maximal (vidage à 45°)	3 055 mm	10,0 ft	3 514 mm	11,5 ft	3 896 mm	12,8 ft
12	Angle de redressement au niveau du sol	40°		40°		43°	
13	Angle de redressement en position pour le transport	49°		50°		53°	
14	Hauteur d'axe du godet au levage maxi	4 914 mm	16,1 ft	5 372 mm	17,6 ft	5 755 mm	18,9 ft
15	Hauteur maximale hors tout, godet relevé	6 974 mm	22,9 ft	7 432 mm	24,4 ft	7 815 mm	25,6 ft
16	Angle de redressement au levage maxi	62°		63 degrés		61°	
17	Angle de vidage au levage maxi	46°		46°		46°	
18	Portée au levage maximal (vidage à 45°)	2 206 mm	7,2 ft	2 279 mm	7,5 ft	2 282 mm	7,5 ft

Nota : les spécifications sont calculées avec un godet pour roche de 6,9 m^3 (9 yd^3) et des pneus Michelin XLDD1 35/65 R33

Guide de sélection de godet

Lors du dimensionnement du godet, il est important de prendre en considération la charge de pivotement maximale. La charge de pivotement maximale est définie comme le poids combiné maximal autorisé du godet et de la charge utile. L'approche concernant la charge utile pour les grosses chargeuses sur pneus consiste à ne jamais dépasser la charge de pivotement maximale.

Si l'on choisit un poids de godet différent de celui indiqué dans le tableau ci-dessous, la taille du godet peut être calculée à l'aide des équations suivantes :

Charge utile maximale = Charge de pivotement maximale – Poids du godet

Masse volumique maximale = (Charge de pivotement maximale – Poids du godet)/ Volume du godet

Il convient de toujours tenir compte de la capacité nominale des pneus.

Résistance à l'excavation modérée à élevée

Levage standard : charge utile nominale 11,3 tonnes (12,5 US t), charge de pivotement maximale 17,4 tonnes (19,1 US t)

Capacité du godet		Poids de godet indiqué à titre d'exemple		Charge utile maximale au niveau du poids de godet indiqué à titre d'exemple		Masse volumique maximale au niveau du poids de godet indiqué à titre d'exemple	
m^3	yd^3	kg	lb	tonnes	tonnes	kg/m^3	lb/yd^3
6,4	8,4	4 891	11 308	12,2	13,5	1 905	3 211
6,9	9	5 095	11 819	12	13,2	1 745	2 940
7,6	10	5 385	10 972	12,4	13,7	1 620	2 731
8,4	11	5 142	11 336	12,2	13,5	1 453	2 450
11,5	15	5 386	11 874	12	13,2	1 045	1 761

Résistance à l'excavation modérée à élevée

Grande hauteur de levage : charge utile nominale 11,3 tonnes (12,5 US t), charge de pivotement maximale 17,4 tonnes (19,1 US t)

Capacité du godet		Poids de godet indiqué à titre d'exemple		Charge utile maximale au niveau du poids de godet indiqué à titre d'exemple		Masse volumique maximale au niveau du poids de godet indiqué à titre d'exemple	
m^3	yd^3	kg	lb	tonnes	tonnes	kg/m^3	lb/yd^3
6,4	8,4	4 891	11 308	12,2	13,5	1 905	3 211
6,9	9	5 095	11 819	12	13,2	1 745	2 940
7,6	10	5 385	10 972	12,4	13,7	1 620	2 731
8,4	11	5 142	11 336	12,2	13,5	1 453	2 450
11,5	15	5 386	11 874	12	13,2	1 045	1 761

Résistance à l'excavation modérée à élevée

Très grande hauteur de levage : charge utile nominale 11,3 tonnes (12,5 US t), charge de pivotement maximale 17,4 tonnes (19,1 US t)

Capacité du godet		Poids de godet indiqué à titre d'exemple		Charge utile maximale au niveau du poids de godet indiqué à titre d'exemple		Masse volumique maximale au niveau du poids de godet indiqué à titre d'exemple	
m^3	yd^3	kg	lb	tonnes	tonnes	kg/m^3	lb/yd^3
6,4	8,4	4 891	11 308	12,2	13,5	1 905	3 211
6,9	9	5 095	11 819	12	13,2	1 745	2 940
7,6	10	5 385	10 972	12,4	13,7	1 620	2 731
8,4	11	5 142	11 336	12,2	13,5	1 453	2 450
11,5	15	5 386	11 874	12	13,2	1 045	1 761

Des godets personnalisés sont disponibles sur demande. N'hésitez pas à contacter votre concessionnaire pour de plus amples informations. Se référer à la Politique en matière de charge utile pour grosses chargeuses sur pneus.

Spécifications de la Chargeuse sur pneus 987

Guide de sélection de godets *(suite)*

Lors du dimensionnement du godet, il est important de prendre en considération la charge de pivotement maximale. La charge de pivotement maximale est définie comme le poids combiné maximal autorisé du godet et de la charge utile. L'approche concernant la charge utile pour les grosses chargeuses sur pneus consiste à ne jamais dépasser la charge de pivotement maximale.

Si l'on choisit un poids de godet différent de celui indiqué dans le tableau ci-dessous, la taille du godet peut être calculée à l'aide des équations suivantes :

Charge utile maximale = Charge de pivotement maximale – Poids du godet

Masse volumique maximale = (Charge de pivotement maximale – Poids du godet)/ Volume du godet

Il convient de toujours tenir compte de la capacité nominale des pneus.

Résistance à l'excavation faible à modérée

Levage standard : charge utile nominale 12,7 tonnes (14,0 US t), charge de pivotement maximale 19,2 tonnes (21,1 US t)

Capacité du godet		Poids de godet indiqué à titre d'exemple		Charge utile maximale au niveau du poids de godet indiqué à titre d'exemple		Masse volumique maximale au niveau du poids de godet indiqué à titre d'exemple	
m^3	yd^3	kg	lb	tonnes	tonnes	kg/m^3	lb/yd^3
6,9	9	4 403	9 707	14,8	16,3	2 147	3 619
7,6	10	4 903	10 809	14,3	15,7	1 867	3 147
8,4	11	5 142	11 336	14	15,5	1 669	2 813
9,6	12,5	5 601	12,348	13,6	15	1 420	2 394
11,5	15	5 386	11 874	13,8	15,2	1 202	2 027
13	17	5 739	12 652	13,4	14,8	1 034	1 742

Résistance à l'excavation faible à modérée

Grande hauteur de levage : charge utile nominale 12,7 tonnes (14,0 US t), charge de pivotement maximale 18,8 tonnes (20,7 US t)

Capacité du godet		Poids de godet indiqué à titre d'exemple		Charge utile maximale au niveau du poids de godet indiqué à titre d'exemple		Masse volumique maximale au niveau du poids de godet indiqué à titre d'exemple	
m^3	yd^3	kg	lb	tonnes	tonnes	kg/m^3	lb/yd^3
6,9	9	4 403	9 707	14,4	15,8	2 089	3 521
7,6	10	4 903	10 809	13,9	15,3	1 815	3 059
8,4	11	5 142	11 336	13,6	15	1 621	2 733
9,6	12,5	5 601	12 348	13,2	14,5	1 379	2 324
11,5	15	5 386	11 874	13,4	14,8	1 168	1 968
13	17	5 739	12 652	13	14,4	1 003	1 691

Des godets personnalisés sont disponibles sur demande. N'hésitez pas à contacter votre concessionnaire pour de plus amples informations. Se référer à la Politique en matière de charge utile pour grosses chargeuses sur pneus.

Spécifications de fonctionnement : hauteur de levage standard

		Pneus de la 987, hauteur de levage standard : 35/65R33 SLR : 978 mm			
Type de godet		**Normal GP**			**Charbon**
Outils d'attaque du sol		**Lames de coupe à boulonner**			
Type de lame de coupe		**Droite**			
Numéro de pièce du godet		**680-3920**	**661-3680**	**658-6730**	**673-7460**
Poids du godet tel que configuré	kg lb	5 142 11 336	4 903 10 809	4 593 9 707	5 386 11 874
Charge du godet à la capacité nominale	kg lb	11 340 25 000	11 340 25 000	11 340 25 000	11 340 25 000
Capacité nominale	m^3 yd^3	8,40 11,00	7,60 10,00	6,90 9	11,50 15,00
Capacité à ras (ISO)	m^3 yd^3	7,00 9,20	6,00 7,80	5,50 7,20	10,00 13,10
Capacité à refus (ISO)	m^3 yd^3	8,50 11,10	7,50 9,80	7,00 9,10	11,00 14,40
Largeur du godet	mm in	3 760 148	3 760 148	3 760 148	4 254 167
Hauteur de vidage au levage maxi avec vidage à 45° (pointe des dents)	mm in				
Hauteur de déversement au levage maxi avec vidage à 45° (Edge)	mm in	3 217 127	3 337 131	3 423 135	3 104 122
Portée au levage maximal avec vidage à 45° (pointe des dents)	mm in				
Portée au levage maximal avec vidage à 45° (lame)	mm in	2 059 81	1 939 76	1 853 73	2 187 86
Axe du godet au levage maximal	mm in	4 914 193	4 914 193	4 914 193	4 914 193
Portée avec bras de manutention et godet à l'horizontale	mm in	3 757 148	3 588 141	3 466 136	3 928 155
Profondeur d'excavation (segment)	mm in	150 5,9	150 5,9	150 5,9	140 5,5
Longueur hors tout (godet au niveau du sol)	mm in	10 972 432	10 803 425	10 681 421	11 135 438
Hauteur hors tout avec godet complètement relevé	mm in	7 133 281	7 073 278	6 974 275	7 198 283
Rayon de braquage et de dégagement de la chargeuse (transport ISO)	mm in	8 797 346	8 748 344	8 714 343	9 079 357
Angle de redressement en position pour le transport ISO	degrés	48,6	48,6	48,6	48,4
Angle de vidage maxi	degrés	-46,1	-46,1	-46,1	-46,1
Charge limite d'équilibre statique, en ligne droite (pneus rigides)	kg lb	34 448 75 944	35 079 77 336	35 600 78 484	34 354 75 737
Charge limite d'équilibre statique, en ligne droite (en tenant compte de l'écrasement des pneus)	kg lb	32 332 71 280	32 958 72 660	33 496 73 846	32 132 70 838
Charge limite d'équilibre statique au braquage maxi (articulation à 35°) (pneus rigides)	kg lb	30 442 67 114	31 037 68 425	31 540 69 533	30 343 66 895
Charge limite d'équilibre statique au braquage maxi (articulation à 35°) (en tenant compte de l'écrasement des pneus)	kg lb	27 460 60 538	28 049 61 837	28 573 62 993	27 228 60 028
Force d'arrachage	kN lb	356 79 997	392 88 109	423 95 128	326 73 370
Poids en ordre de marche	kg lb	48 501 106 926	48 262 106 399	47 952 105 717	48 745 107 464
Répartition du poids en position de transport ISO (à vide)					
Avant	kg lb	22 203 48 949	21 730 47 907	21 158 46 646	22 555 49 725
Arrière	kg lb	26 298 57 977	26 532 58 492	26 794 59 071	26 190 57 739
Poids de la machine en charge	kg lb	59 841 131 927	59 602 131 399	59 292 130 717	60 085 132 464
Répartition du poids en position de transport ISO (en charge)					
Avant	kg lb	41 556 91 615	40 959 90 299	40 301 88 849	42 014 92 624
Arrière	kg lb	18 285 40 312	18 643 41 100	18 991 41 868	18 071 39 840

Spécifications de la Chargeuse sur pneus 987

Spécifications de fonctionnement : hauteur de levage standard *(suite)*

		Pneus de la 987, hauteur de levage standard : 35/65R33 SLR : 978 mm			
Type de godet		**Roche**			**Roche extra-robuste**
Outils d'attaque du sol		**Dents et segments**			
Type de lame de coupe		**Lame en V**			
Numéro de pièce du godet		**658-4740**	**658-4730**	**658-4720**	**681-6849**
Poids du godet tel que configuré	kg lb	5 385 10 972	5 095 10 569	4 891 10 271	5 799 12 785
Charge du godet à la capacité nominale	kg lb	11 340 25 000	11 340 25 000	11 340 25 000	11 340 25 000
Capacité nominale	m^3 yd^3	7,60 10,00	6,90 9,00	6,40 8,30	6,40 8,30
Capacité à ras (ISO)	m^3 yd^3	6,50 8,50	5,50 7,20	5,00 6,50	5,00 6,50
Capacité à refus (ISO)	m^3 yd^3	7,50 9,80	7,00 9,20	6,50 8,50	6,50 8,50
Largeur du godet	mm in	3 840 151	3 840 151	3 840 151	3 840 151
Hauteur de vidage au levage maxi avec vidage à 45° (pointe des dents)	mm in	2 916 115	3 055 120	3 044 120	2 998 118
Hauteur de déversement au levage maxi avec vidage à 45° (Edge)	mm in	3 069 121	3 153 124	3 196 126	3 207 126
Portée au levage maximal avec vidage à 45° (pointe des dents)	mm in	2 323 91	2 206 87	2 195 86	2 239 88
Portée au levage maximal avec vidage à 45° (lame)	mm in	2 170 85	2 108 83	2 042 80	2 054 81
Axe du godet au levage maximal	mm in	4 914 193	4 914 193	4 914 193	4 914 193
Portée avec bras de manutention et godet à l'horizontale	mm in	4 156 164	3 976 157	3 976 157	4 040 159
Profondeur d'excavation (segment)	mm in	177 7,0	161 6,3	177 7,0	161 6,3
Longueur hors tout (godet au niveau du sol)	mm in	11 392 449	11 199 441	11 212 441	11 264 443
Hauteur hors tout avec godet complètement relevé	mm in	7 087 279	6 974 275	6 870 270	6 870 270
Rayon de braquage et de dégagement de la chargeuse (transport ISO)	mm in	8 776 346	8 719 343	8 725 343	8 744 344
Angle de redressement en position pour le transport ISO	degrés	49,1	48,8	49,1	48,8
Angle de vidage maxi	degrés	-46,1	-46,1	-46,1	-46,1
Charge limite d'équilibre statique, en ligne droite (pneus rigides)	kg lb	34 268 75 548	34 707 76 516	35 025 77 216	33 646 74 177
Charge limite d'équilibre statique, en ligne droite (en tenant compte de l'écrasement des pneus)	kg lb	32 171 70 925	32 633 71 943	32 966 72 678	31 551 69 557
Charge limite d'équilibre statique au braquage maxi (articulation à 35°) (pneus rigides)	kg lb	30 243 66 675	30 670 67 615	30 978 68 295	29 641 65 347
Charge limite d'équilibre statique au braquage maxi (articulation à 35°) (en tenant compte de l'écrasement des pneus)	kg lb	27 283 60 148	27 739 61 153	28 067 61 877	26 685 58 831
Force d'arrachage	kN lb	323 72 570	342 76 912	357 80 156	353 79 372
Poids en ordre de marche	kg lb	48 744 107 463	48 454 106 823	48 250 106 374	49 158 108 375
Répartition du poids en position de transport ISO (à vide)					
Avant	kg lb	22 713 50 074	22 167 48 870	21 801 48 062	23 397 51 583
Arrière	kg lb	26 031 57 389	26 287 57 953	26 450 58 311	25 761 56 792
Poids de la machine en charge	kg lb	60 084 132 463	59 794 131 824	59 590 131 374	60 498 133 375
Répartition du poids en position de transport ISO (en charge)					
Avant	kg lb	42 001 92 597	41 371 91 208	40 964 90 310	42 760 94 269
Arrière	kg lb	18 083 39 866	18 423 40 616	18 626 41 064	17 738 39 106

Spécifications de fonctionnement : grande hauteur de levage

		Pneus de la 987, grande hauteur de levage : 35/65R33 SLR : 978 mm			
Type de godet		**Normal GP**			**Charbon**
Outils d'attaque du sol		**Lames de coupe à boulonner**			
Type de lame de coupe		**Droite**			
Numéro de pièce du godet		**680-3920**	**661-3680**	**658-6730**	**673-7460**
Poids du godet tel que configuré	kg lb	5 142 11 336	4 903 10 809	4 593 9 707	5 386 11 874
Charge du godet à la capacité nominale	kg lb	11 340 25 000	11 340 25 000	11 340 25 000	11 340 25 000
Capacité nominale	m^3 yd^3	8,40 11,00	7,60 10,00	6,90 9	11,50 15,00
Capacité à ras (ISO)	m^3 yd^3	7,00 9,20	6,00 7,80	5,50 7,20	10,00 13,10
Capacité à refus (ISO)	m^3 yd^3	8,50 11,10	7,50 9,80	7,00 9,10	11,00 14,40
Largeur du godet	mm in	3 760 148	3 760 148	3 760 148	4 254 167
Hauteur de vidage au levage maxi avec vidage à 45° (pointe des dents)	mm in				
Hauteur de déversement au levage maxi avec vidage à 45° (Edge)	mm in	3 676 145	3 796 149	3 882 153	3 562 140
Portée au levage maximal avec vidage à 45° (pointe des dents)	mm in				
Portée au levage maximal avec vidage à 45° (lame)	mm in	2 132 84	2 012 79	1 926 76	2 260 89
Axe du godet au levage maximal	mm in	5 372 211	5 372 211	5 372 211	5 372 211
Portée avec bras de manutention et godet à l'horizontale	mm in	4 121 162	3 951 156	3 830 151	4 292 169
Profondeur d'excavation (segment)	mm in	198 7,8	198 7,8	198 7,8	188 7,4
Longueur hors tout (godet au niveau du sol)	mm in	11 422 450	11 252 443	11 130 438	11 585 456
Hauteur hors tout avec godet complètement relevé	mm in	7 592 299	7 531 297	7 432 293	7 656 301
Rayon de braquage et de dégagement de la chargeuse (transport ISO)	mm in	9 002 354	8 950 352	8 912 351	9 281 365
Angle de redressement en position pour le transport ISO	degrés	49,6	49,6	49,6	49,4
Angle de vidage maxi	degrés	-46,0	-46,0	-46,0	-46,0
Charge limite d'équilibre statique, en ligne droite (pneus rigides)	kg lb	32 825 72 366	33 400 73 635	33 892 74 720	32 706 72 103
Charge limite d'équilibre statique, en ligne droite (en tenant compte de l'écrasement des pneus)	kg lb	30 961 68 256	31 538 69 530	32 050 70 658	30 744 67 779
Charge limite d'équilibre statique au braquage maxi (articulation à 35°) (pneus rigides)	kg lb	28 858 63 620	29 400 64 817	29 877 65 866	28 734 63 348
Charge limite d'équilibre statique au braquage maxi (articulation à 35°) (en tenant compte de l'écrasement des pneus)	kg lb	26 136 57 619	26 681 58 821	27 181 59 923	25 892 57 081
Force d'arrachage	kN lb	356 80 025	392 88 140	423 95 161	326 73 393
Poids en ordre de marche	kg lb	50 733 111 847	50 494 111 320	50 184 110 637	50 977 112 384
Répartition du poids en position de transport ISO (à vide)					
Avant	kg lb	22 656 49 948	22 156 48 845	21 547 47 503	23 037 50 788
Arrière	kg lb	28 077 61 899	28 338 62 475	28 637 63 134	27 940 61 596
Poids de la machine en charge	kg lb	62 073 136 848	61 834 136 320	61 524 135 638	62 317 137 385
Répartition du poids en position de transport ISO (en charge)					
Avant	kg lb	43 376 95 627	42 753 94 254	42 061 92 728	43 857 96 688
Arrière	kg lb	18 698 41 221	19 081 42 066	19 463 42 910	18 460 40 697

Spécifications de la Chargeuse sur pneus 987

Spécifications de fonctionnement : grande hauteur de levage *(suite)*

		Pneus de la 987, grande hauteur de levage : 35/65R33 SLR : 978 mm			
Type de godet		**Roche**			**Roche extra-robuste**
Outils d'attaque du sol		**Dents et segments**			
Type de lame de coupe		**Lame en V**			
Numéro de pièce du godet		**658-4740**	**658-4730**	**658-4720**	**681-6849**
Poids du godet tel que configuré	kg lb	5 385 10 972	5 095 10 569	4 891 10 271	5 799 12 785
Charge du godet à la capacité nominale	kg lb	11 340 25 000	11 340 25 000	11 340 25 000	11 340 25 000
Capacité nominale	m^3 yd^3	7,60 10,00	6,90 9,00	6,40 8,30	6,40 8,30
Capacité à ras (ISO)	m^3 yd^3	6,50 8,50	5,50 7,20	5,00 6,50	5,00 6,50
Capacité à refus (ISO)	m^3 yd^3	7,50 9,80	7,00 9,20	6,50 8,50	6,50 8,50
Largeur du godet	mm in	3 840 151	3 840 151	3 840 151	3840 151
Hauteur de vidage au levage maxi avec vidage à 45° (pointe des dents)	mm in	3 375 133	3 514 138	3 502 138	3 456 136
Hauteur de déversement au levage maxi avec vidage à 45° (Edge)	mm in	3 527 139	3 611 142	3 655 144	3 665 144
Portée au levage maximal avec vidage à 45° (pointe des dents)	mm in	2 395 94	2 279 90	2 268 89	2 312 91
Portée au levage maximal avec vidage à 45° (lame)	mm in	2 243 88	2 181 86	2 115 83	2 127 84
Axe du godet au levage maximal	mm in	5 372 211	5 372 211	5 372 211	5 372 211
Portée avec bras de manutention et godet à l'horizontale	mm in	4 304 169	4 201 165	4 124 162	4 125 162
Profondeur d'excavation (segment)	mm in	225 8,8	209 8,2	225 8,9	209 8,2
Longueur hors tout (godet au niveau du sol)	mm in	11 839 466	11 647 459	11 658 459	11 712 461
Hauteur hors tout avec godet complètement relevé	mm in	7 545 297	7 432 293	7 329 289	7 329 289
Rayon de braquage et de dégagement de la chargeuse (transport ISO)	mm in	8 982 354	8 920 351	8 927 351	8 948 352
Angle de redressement en position pour le transport ISO	degrés	49,9	49,7	49,9	49,7
Angle de vidage maxi	degrés	-46,0	-46,0	-46,0	-46,0
Charge limite d'équilibre statique, en ligne droite (pneus rigides)	kg lb	32 633 71 943	33 053 72 869	33 356 73 537	32 040 70 637
Charge limite d'équilibre statique, en ligne droite (en tenant compte de l'écrasement des pneus)	kg lb	30 788 67 877	31 232 68 855	31 552 69 560	30 194 66 567
Charge limite d'équilibre statique au braquage maxi (articulation à 35°) (pneus rigides)	kg lb	28 648 63 158	29 057 64 060	29 352 64 709	28 073 61 891
Charge limite d'équilibre statique au braquage maxi (articulation à 35°) (en tenant compte de l'écrasement des pneus)	kg lb	25 949 57 209	26 388 58 175	26 701 58 867	25 376 55 945
Force d'arrachage	kN lb	323 72 605	342 76 943	357 80 194	353 79 404
Poids en ordre de marche	kg lb	50 976 112 383	50 686 111 744	50 482 111 294	51 390 113 296
Répartition du poids en position de transport ISO (à vide)					
Avant	kg lb	23 191 51 127	22 614 49 854	22 221 48 988	23 931 52 758
Arrière	kg lb	27 785 61 256	28 073 61 889	28 262 62 306	27 460 60 538
Poids de la machine en charge	kg lb	62 316 137 384	62 026 136 744	61 822 136 295	62 730 138 296
Répartition du poids en position de transport ISO (en charge)					
Avant	kg lb	43 844 96 659	43 188 95 213	42 752 94 253	44 659 98 455
Arrière	kg lb	18 472 40 724	18 838 41 531	19 070 42 042	18 072 39 841

Caractéristiques de fonctionnement – très grande hauteur de levage

		Pneus de la 987, très grande hauteur de levage : 35/65R33 SLR : 978 mm			
Type de godet		**Normal GP**			**Charbon**
Outils d'attaque du sol		**Lames de coupe à boulonner**			
Type de lame de coupe		**Droite**			
Numéro de pièce du godet		**680-3920**	**661-3680**	**658-6730**	**673-7460**
Poids du godet tel que configuré	kg lb	5 142 11 336	4 903 10 809	4 593 9 707	5 386 11 874
Charge du godet à la capacité nominale	kg lb	11 340 25 000	11 340 25 000	11 340 25 000	11 340 25 000
Capacité nominale	m^3 yd^3	8,40 11,00	7,60 10,00	6,90 9,00	11,50 15,00
Capacité à ras (ISO)	m^3 yd^3	7,00 9,20	6,00 7,80	5,50 7,20	10,00 13,10
Capacité à refus (ISO)	m^3 yd^3	8,50 11,10	7,50 9,80	7,00 9,10	11,00 14,40
Largeur du godet	mm in	3 760 148	3 760 148	3 760 148	4 254 167
Hauteur de vidage au levage maxi avec vidage à 45° (pointe des dents)	mm in				
Hauteur de déversement au levage maxi avec vidage à 45° (bord)	mm in	4 059 160	4178 165	4265 168	3 945 155
Portée au levage maximal avec vidage à 45° (pointe des dents)	mm in				
Portée au levage maximal avec vidage à 45° (lame)	mm in	2 135 84	2 015 79	1 929 76	2 263 89
Axe du godet au levage maximal	mm in	5 755 227	5 755 227	5 755 227	5 755 227
Portée avec bras de manutention et godet à l'horizontale	mm in	4 401 173	4 231 167	4 110 162	4 572 180
Profondeur d'excavation (segment)	mm in	190 7,5	190 7,5	190 7,5	180 7.1
Longueur hors tout (godet au niveau du sol)	mm in	11 755 463	11 585 456	11 463 451	11 919 469
Hauteur hors tout avec godet complètement relevé	mm in	7 975 314	7 914 312	7 815 308	8 039 317
Rayon de braquage et de dégagement de la chargeuse (transport ISO)	mm in	9 128 359	9 077 357	9 041 356	9 403 370
Angle de redressement en position pour le transport ISO	degrés	52,7	52,7	52,7	52,6
Angle de vidage maxi	degrés	-46,0	-46,0	-46,0	-46,0
Charge limite d'équilibre statique, en ligne droite (pneus rigides)	kg lb	30 993 68 327	31 515 69 479	31 973 70 487	30 897 68 117
Charge limite d'équilibre statique, en ligne droite (en tenant compte de l'écrasement des pneus)	kg lb	29 346 64 697	29 871 65 853	30 344 66 897	29 171 64 311
Charge limite d'équilibre statique au braquage maxi (articulation à 35°) (pneus rigides)	kg lb	27 159 59 875	27 654 60 967	28 099 61 947	27 056 59 647
Charge limite d'équilibre statique au braquage maxi (articulation à 35°) (en tenant compte de l'écrasement des pneus)	kg lb	24 646 54 335	25 145 55 436	25 611 56 463	24 435 53 869
Force d'arrachage	kN lb	328 73 696	361 81 223	390 87 748	300 67 517
Poids en ordre de marche	kg lb	51 687 113 950	51 448 113 423	51 138 112 740	51 931 114 488
Répartition du poids en position de transport ISO (à vide)					
Avant	kg lb	23 108 50 944	22 592 49 808	21 963 48 421	23 502 51 814
Arrière	kg lb	28 579 63 007	28 855 63 615	29 175 64 320	28 428 62 674
Poids de la machine en charge	kg lb	63 027 138 951	62 788 138 423	62 478 137 741	63 271 139 488
Répartition du poids en position de transport ISO (en charge)					
Avant	kg lb	44 664 98 467	44 036 97 082	43 333 95 532	45 133 99 500
Arrière	kg lb	18 363 40 483	18 752 41 341	19 146 42 209	18 138 39 988

Spécifications de la Chargeuse sur pneus 987

Spécifications de fonctionnement : très grande hauteur de levage *(suite)*

		Pneus de la 987, très grande hauteur de levage : 35/65R33 SLR : 978 mm			
Type de godet		**Roche**			**Roche extra-robuste**
Outils d'attaque du sol		**Dents et segments**			
Type de lame de coupe		**Lame en V**			
Numéro de pièce du godet		**658-4740**	**658-4730**	**658-4720**	**681-6849**
Poids du godet tel que configuré	kg lb	5 385 10 972	5 095 10 569	4 891 10 271	5 799 12 785
Charge du godet à la capacité nominale	kg lb	11 340 25 000	11 340 25 000	11 340 25 000	11 340 25 000
Capacité nominale	m^3 yd^3	7,60 10,00	6,90 9,00	6,40 8,30	6,40 8,30
Capacité à ras (ISO)	m^3 yd^3	6,50 8,50	5,50 7,20	5,00 6,50	5,00 6,50
Capacité à refus (ISO)	m^3 yd^3	7,50 9,80	7,00 9,20	6,50 8,50	6,50 8,50
Largeur du godet	mm in	3 840 151	3 840 151	3 840 151	3 840 151
Hauteur de vidage au levage maxi avec vidage à 45° (pointe des dents)	mm in	3 758 148	3 896 153	3 885 153	3 839 151
Hauteur de déversement au levage maxi avec vidage à 45° (bord)	mm in	3 910 154	3 994 157	4 038 159	4 048 159
Portée au levage maximal avec vidage à 45° (pointe des dents)	mm in	2 399 94	2 282 90	2 271 89	2 315 91
Portée au levage maximal avec vidage à 45° (lame)	mm in	2 246 88	2 184 86	2 118 83	2 130 84
Axe du godet au levage maximal	mm in	5 755 227	5 755 227	5 755 227	5 755 227
Portée avec bras de manutention et godet à l'horizontale	mm in	4 800 189	4 619 182	4 619 182	4 684 184
Profondeur d'excavation (segment)	mm in	217 8,5	201 7.9	217 8,5	201 7,9
Longueur hors tout (godet au niveau du sol)	mm in	12 170 479	11 980 472	11 989 472	12 044 474
Hauteur hors tout avec godet complètement relevé	mm in	7 928 312	7 815 308	7 711 304	7 711 304
Rayon de braquage et de dégagement de la chargeuse (transport ISO)	mm in	9 109 359	9 049 356	9 055 357	9 076 357
Angle de redressement en position pour le transport ISO	degrés	53,1	52,9	53,1	52,9
Angle de vidage maxi	degrés	-46,0	-46,0	-46,0	-46,0
Charge limite d'équilibre statique, en ligne droite (pneus rigides)	kg lb	30 778 67 853	31 169 68 716	31 451 69 338	30 214 66 609
Charge limite d'équilibre statique, en ligne droite (en tenant compte de l'écrasement des pneus)	kg lb	29 147 64 258	29 558 65 164	29 853 65 816	28 582 63 012
Charge limite d'équilibre statique au braquage maxi (articulation à 35°) (pneus rigides)	kg lb	26 930 59 369	27 313 60 215	27 588 60 822	26 380 58 158
Charge limite d'équilibre statique au braquage maxi (articulation à 35°) (en tenant compte de l'écrasement des pneus)	kg lb	24 438 53 877	24 848 54 781	25 142 55,428	23 889 52 667
Force d'arrachage	kN lb	298 66 928	315 70 909	329 74 004	325 73 139
Poids en ordre de marche	kg lb	51 930 114 487	51 640 113 847	51 436 113 397	52 344 115 399
Répartition du poids en position de transport ISO (à vide)					
Avant	kg lb	23 659 52 158	23 064 50 847	22 656 49 949	24 440 53 881
Arrière	kg lb	28 272 62 328	28 576 63 000	28 780 63 449	27 904 61 518
Poids de la machine en charge	kg lb	63 270 139 487	62 980 138 848	62 776 138 398	63 684 140 399
Répartition du poids en position de transport ISO (en charge)					
Avant	kg lb	45 156 99 551	44 494 98 092	44 048 97 110	46 005 101 423
Arrière	kg lb	18 115 39 936	18 487 40 756	18 728 41 288	17 679 38 976

Caractéristiques de fonctionnement – caractéristiques de fonctionnement de l'ensemble pour granulats – hauteur de levage standard

		Pneus de la 987, hauteur de levage standard, ensemble pour granulats : 35/65R33 SLR : 978 mm			
Type de godet		**Normal GP**			
Outils d'attaque du sol		**Lames de coupe à boulonner**			
Type de lame de coupe		**Droite**			
Numéro de pièce du godet		**681-5353**	**680-3920**	**661-3680**	**658-6730**
Poids du godet tel que configuré	kg lb	5 601 12 348	5 142 11 336	4 903 10 809	4 593 9 707
Charge du godet à la capacité nominale	kg lb	12 701 28 000	12 701 28 000	12 701 28 000	12 701 28 000
Capacité nominale	m^3 yd^3	9,60 12,50	8,40 11,00	7,60 10,00	6,90 9,00
Capacité à ras (ISO)	m^3 yd^3	8,00 10,50	7,00 9,20	6,00 7,80	5,50 7,20
Capacité à refus (ISO)	m^3 yd^3	9,50 12,40	8,50 11,10	7,50 9,80	7,00 9,10
Largeur du godet	mm in	3 760 148	3 760 148	3 760 148	3 760 148
Hauteur de vidage au levage maxi avec vidage à 45° (pointe des dents)	mm in				
Hauteur de déversement au levage maxi avec vidage à 45° (bord)	mm in	3 080 121	3 217 127	3 337 131	3 423 135
Portée au levage maximal avec vidage à 45° (pointe des dents)	mm in				
Portée au levage maximal avec vidage à 45° (lame)	mm in	2 196 86	2 059 81	1 939 76	1 853 73
Axe du godet au levage maximal	mm in	4 914 193	4 914 193	4 914 193	4 914 193
Portée avec bras de manutention et godet à l'horizontale	mm in	3 951 156	3 757 148	3 588 141	3 466 136
Profondeur d'excavation (segment)	mm in	150 5,9	150 5,9	150 5,9	150 5,9
Longueur hors tout (godet au niveau du sol)	mm in	11 166 440	10 972 432	10 803 425	10 681 421
Hauteur hors tout avec godet complètement relevé	mm in	7 313 288	7 133 281	7 073 278	6 974 275
Rayon de braquage et de dégagement de la chargeuse (transport ISO)	mm in	8 854 349	8 797 346	8 748 344	8 714 343
Angle de redressement en position pour le transport ISO	degrés	48,6	48,6	48,6	48,6
Angle de vidage maxi	degrés	-46,1	-46,1	-46,1	-46,1
Charge limite d'équilibre statique, en ligne droite (pneus rigides)	kg lb	35 178 77 555	35 894 79 133	36 539 80 555	37 066 81 717
Charge limite d'équilibre statique, en ligne droite (en tenant compte de l'écrasement des pneus)	kg lb	32 922 72 580	33 668 74 225	34 307 75 635	34 853 76 837
Charge limite d'équilibre statique au braquage maxi (articulation à 35°) (pneus rigides)	kg lb	31 010 68 364	31 705 69 898	32 311 71 234	32 820 72 355
Charge limite d'équilibre statique au braquage maxi (articulation à 35°) (en tenant compte de l'écrasement des pneus)	kg lb	27 814 61 320	28 549 62 940	29 150 64 264	29 682 65 437
Force d'arrachage	kN lb	320 71 939	356 79 997	392 88 109	423 95 128
Poids en ordre de marche	kg lb	49 603 109 355	49 143 108 342	48 904 107 814	48 594 107 132
Répartition du poids en position de transport ISO (à vide)					
Avant	kg lb	22 619 49 867	21 754 47 960	21 282 46 918	20 710 45 657
Arrière	kg lb	26 983 59 487	27 389 60 382	27 622 60 896	27 885 61 475
Poids de la machine en charge	kg lb	62 304 137 356	61 844 136 343	61 605 135 815	61 295 135 133
Répartition du poids en position de transport ISO (en charge)					
Avant	kg lb	44 426 97 943	43,4 95 756	42 823 94 407	42 154 92 934
Arrière	kg lb	17 877 39 413	18 410 40 587	18 782 41 408	19 141 42 199

Spécifications de la Chargeuse sur pneus 987

Caractéristiques de fonctionnement – caractéristiques de fonctionnement de l'ensemble pour granulats – hauteur de levage standard *(suite)*

		Pneus de la 987, hauteur de levage standard, ensemble pour granulats : 35/65R33 SLR : 978 mm	
Type de godet		**Charbon**	
Outils d'attaque du sol		**Lames de coupe à boulonner**	
Type de lame de coupe		**Droite**	
Numéro de pièce du godet		**650-3200**	**673-7460**
Poids du godet tel que configuré	kg lb	5 739 12 652	5 386 11 874
Charge du godet à la capacité nominale	kg lb	12 701 28 000	12 701 28 000
Capacité nominale	m^3 yd^3	13,00 17,00	11,50 15,00
Capacité à ras (ISO)	m^3 yd^3	11,00 14,40	10,00 13,10
Capacité à refus (ISO)	m^3 yd^3	13,00 17,00	11,00 14,40
Largeur du godet	mm in	4 254 167	4 254 167
Hauteur de vidage au levage maxi avec vidage à 45° (pointe des dents)	mm in		
Hauteur de déversement au levage maxi avec vidage à 45° (bord)	mm in	2 977 117	3 104 122
Portée au levage maximal avec vidage à 45° (pointe des dents)	mm in		
Portée au levage maximal avec vidage à 45° (lame)	mm in	2 314 91	2 187 86
Axe du godet au levage maximal	mm in	4 914 193	4 914 193
Portée avec bras de manutention et godet à l'horizontale	mm in	4 108 162	3 928 155
Profondeur d'excavation (segment)	mm in	140 5,5	140 5,5
Longueur hors tout (godet au niveau du sol)	mm in	11 315 445	11 135 438
Hauteur hors tout avec godet complètement relevé	mm in	7 366 290	7 198 283
Rayon de braquage et de dégagement de la chargeuse (transport ISO)	mm in	9 131 360	9 079 357
Angle de redressement en position pour le transport ISO	degrés	48,4	48,4
Angle de vidage maxi	degrés	-46,1	-46,1
Charge limite d'équilibre statique, en ligne droite (pneus rigides)	kg lb	35 157 77 508	35 803 78 932
Charge limite d'équilibre statique, en ligne droite (en tenant compte de l'écrasement des pneus)	kg lb	32 791 72 293	33 464 73 775
Charge limite d'équilibre statique au braquage maxi (articulation à 35°) (pneus rigides)	kg lb	30 990 68 321	31 608 69 683
Charge limite d'équilibre statique au braquage maxi (articulation à 35°) (en tenant compte de l'écrasement des pneus)	kg lb	27 659 60 977	28 311 62 415
Force d'arrachage	kN lb	298 66 976	326 73 370
Poids en ordre de marche	kg lb	49 740 109 659	49 387 108 879
Répartition du poids en position de transport ISO (à vide)			
Avant	kg lb	22 771 50 201	22 106 48 736
Arrière	kg lb	26 969 59 457	27 281 60 144
Poids de la machine en charge	kg lb	62 441 137 659	62 088 136 880
Répartition du poids en position de transport ISO (en charge)			
Avant	kg lb	44 723 98 597	43 905 96 795
Arrière	kg lb	17 719 39 063	18 182 40 085

Caractéristiques de fonctionnement – caractéristiques de fonctionnement de l'ensemble pour granulats – grande hauteur de levage

		Pneus de la 987, grande hauteur de levage, ensemble pour granulats : 35/65R33 SLR : 978 mm			
Type de godet		**Normal GP**			
Outils d'attaque du sol		**Lames de coupe à boulonner**			
Type de lame de coupe		**Droite**			
Numéro de pièce du godet		**681-5353**	**680-3920**	**661-3680**	**658-6730**
Poids du godet tel que configuré	kg lb	5 601 12 348	5 142 11 336	4 903 10 809	4 593 9,707
Charge du godet à la capacité nominale	kg lb	12 701 28 000	12 701 28 000	12 701 28 000	12 701 28 000
Capacité nominale	m^3 yd^3	9,60 12,50	8,40 11,00	7,60 10,00	6,90 9,00
Capacité à ras (ISO)	m^3 yd^3	8,00 10,50	7,00 9,20	6,00 7,80	5,50 7,20
Capacité à refus (ISO)	m^3 yd^3	9,50 12,40	8,50 11,10	7,50 9,80	7,00 9,10
Largeur du godet	mm in	3 760 148	3 760 148	3 760 148	3 760 148
Hauteur de vidage au levage maxi avec vidage à 45° (pointe des dents)	mm in				
Hauteur de déversement au levage maxi avec vidage à 45° (bord)	mm in	3 538 139	3 676 145	3 796 149	3 882 153
Portée au levage maximal avec vidage à 45° (pointe des dents)	mm in				
Portée au levage maximal avec vidage à 45° (lame)	mm in	2 269 89	2132 84	2 012 79	1 926 76
Axe du godet au levage maximal	mm in	5 372 211	5 372 211	5 372 211	5 372 211
Portée avec bras de manutention et godet à l'horizontale	mm in	4 315 170	4 121 162	3 951 156	3 830 151
Profondeur d'excavation (segment)	mm in	198 7,8	198 7,8	198 7,8	198 7,8
Longueur hors tout (godet au niveau du sol)	mm in	11 616 457	11 422 450	11 252 443	11 130 438
Hauteur hors tout avec godet complètement relevé	mm in	7 771 306	7 592 299	7 531 297	7 432 293
Rayon de braquage et de dégagement de la chargeuse (transport ISO)	mm in	9 062 357	9 002 354	8 950 352	8 912 351
Angle de redressement en position pour le transport ISO	degrés	49,6	49,6	49,6	49,6
Angle de vidage maxi	degrés	-46,0	-46,0	-46,0	-46,0
Charge limite d'équilibre statique, en ligne droite (pneus rigides)	kg lb	33 474 73 797	34 157 75 303	34 743 76 596	35 241 77 693
Charge limite d'équilibre statique, en ligne droite (en tenant compte de l'écrasement des pneus)	kg lb	31 485 69 413	32 201 70 991	32 790 72 289	33 308 73 432
Charge limite d'équilibre statique au braquage maxi (articulation à 35°) (pneus rigides)	kg lb	29 356 64 718	30 020 66 184	30 573 67 402	31 054 68 462
Charge limite d'équilibre statique au braquage maxi (articulation à 35°) (en tenant compte de l'écrasement des pneus)	kg lb	26 444 58 298	27 149 59 853	27 704 61 077	28 208 62 188
Force d'arrachage	kN lb	320 71 965	356 80 025	392 88 140	423 95 161
Poids en ordre de marche	kg lb	51 861 114 333	51 401 113 320	51 162 112 792	50 852 112 110
Répartition du poids en position de transport ISO (à vide)					
Avant	kg lb	23 108 50 945	22 190 48 920	21 689 47 817	21 081 46 476
Arrière	kg lb	28 752 63 388	29 211 64 400	29 472 64 975	29 771 65 634
Poids de la machine en charge	kg lb	64 562 142 334	64 102 141 321	63 863 140 793	63 553 140 111
Répartition du poids en position de transport ISO (en charge)					
Avant	kg lb	46 444 102 390	45 401 100 093	44 764 98 688	44 062 97 139
Arrière	kg lb	18 118 39 943	18 701 41 228	19 099 42 105	19 492 42 972

Spécifications de la Chargeuse sur pneus 987

Caractéristiques de fonctionnement – caractéristiques de fonctionnement de l'ensemble pour granulats – grande hauteur de levage *(suite)*

		Pneus de la 987, grande hauteur de levage, ensemble pour granulats : 35/65R33 SLR : 978 mm	
Type de godet		**Charbon**	
Outils d'attaque du sol		**Lames de coupe à boulonner**	
Type de lame de coupe		**Droite**	
Numéro de pièce du godet		**650-3200**	**673-7460**
Poids du godet tel que configuré	kg lb	5 739 12 652	5 386 11 874
Charge du godet à la capacité nominale	kg lb	12 701 28 000	12 701 28 000
Capacité nominale	m^3 yd^3	13,00 17,00	11,50 15,00
Capacité à ras (ISO)	m^3 yd^3	11,00 14,40	10,00 13,10
Capacité à refus (ISO)	m^3 yd^3	13,00 17,00	11,00 14,40
Largeur du godet	mm in	4 254 167	4 254 167
Hauteur de vidage au levage maxi avec vidage à 45° (pointe des dents)	mm in		
Hauteur de déversement au levage maxi avec vidage à 45° (bord)	mm in	3 435 135	3 562 140
Portée au levage maximal avec vidage à 45° (pointe des dents)	mm in		
Portée au levage maximal avec vidage à 45° (lame)	mm in	2 387 94	2 260 89
Axe du godet au levage maximal	mm in	5 372 211	5 372 211
Portée avec bras de manutention et godet à l'horizontale	mm in	4 472 176	4 292 169
Profondeur d'excavation (segment)	mm in	188 7,4	188 7,4
Longueur hors tout (godet au niveau du sol)	mm in	11 765 463	11 585 456
Hauteur hors tout avec godet complètement relevé	mm in	7 824 308	7 656 301
Rayon de braquage et de dégagement de la chargeuse (transport ISO)	mm in	9 338 368	9 281 365
Angle de redressement en position pour le transport ISO	degrés	49,4	49,4
Angle de vidage maxi	degrés	-46,0	-46,0
Charge limite d'équilibre statique, en ligne droite (pneus rigides)	kg lb	33 433 73 708	34 039 75 044
Charge limite d'équilibre statique, en ligne droite (en tenant compte de l'écrasement des pneus)	kg lb	31 339 69 090	31 981 70 505
Charge limite d'équilibre statique au braquage maxi (articulation à 35°) (pneus rigides)	kg lb	29 317 64 633	29 898 65 914
Charge limite d'équilibre statique au braquage maxi (articulation à 35°) (en tenant compte de l'écrasement des pneus)	kg lb	26 280 57 937	26 899 59 302
Force d'arrachage	kN lb	298 66 998	326 73 393
Poids en ordre de marche	kg lb	51 998 114 637	51 645 113 857
Répartition du poids en position de transport ISO (à vide)			
Avant	kg lb	23 276 51 315	22 571 49 760
Arrière	kg lb	28 722 63 321	29 074 64 097
Poids de la machine en charge	kg lb	64 699 142 638	64 346 141 858
Répartition du poids en position de transport ISO (en charge)			
Avant	kg lb	46 750 103 065	45 896 101 182
Arrière	kg lb	17 950 39 573	18 450 40 676

Équipement de série et options

L'équipement de série et les options peuvent varier. Pour de plus amples informations, veuillez consulter votre concessionnaire Cat®.

	De série	En option
ÉQUIPEMENT ÉLECTRIQUE		
Avertisseur de recul	✓	
Alternateur 145A, unique	✓	
Batteries sans entretien	✓	
Convertisseur 10/15 A, 24 V à 12 V	✓	
Système d'éclairage (diode, projecteurs, éclairage de l'accès et de la plate-forme d'entretien)	✓	
Circuit de démarrage et de charge, 24 V	✓	
Prise de démarrage auxiliaire avec câbles volants	✓	
POSTE DE CONDUITE		
Climatiseur	✓	
Porte de cabine, vitre fixe (côté gauche)	✓	
Porte de cabine, vitre coulissante (côté gauche)		✓
Préfiltre de cabine (motorisé)	✓	
Préfiltre de cabine (non motorisé)		✓
Cabine insonorisée et pressurisée, cadre de protection en cas de retournement/structure de protection contre les chutes d'objets (ROPS/FOPS) intégré	✓	
Cat® Detect, système de détection d'objets intégré		✓
Cat Vision, système de caméra arrière	✓	
Cat Payload*		✓
Prééquipement pour Cat Payload*	✓	
Commandes, fonctions de levage et d'inclinaison	✓	
Affichage graphique des informations, présente en temps réel les informations de fonctionnement, permet de procéder aux étalonnages et de personnaliser les réglages de chaque conducteur	✓	
Réchauffeur, dégivreur	✓	
Klaxon électrique	✓	
Instruments, jauges : température de liquide de refroidissement, niveau de carburant, niveau de liquide d'échappement diesel (DEF, Diesel Exhaust Fluid), température d'huile hydraulique, température d'huile de groupe motopropulseur, compteur de vitesse/compte-tours	✓	
Avertissement, stroboscope		✓
Éclairage, cabine, plafonnier	✓	
Clignotants	✓	
Feux, diode	✓	
Support pour panier-repas et porte-gobelet	✓	
Rétroviseurs montés sur main courante		✓
Rétroviseurs, chauffés, recul (montés à l'extérieur)	✓	
Imprimante, charge utile		✓
Radio, AM/FM avec technologie Bluetooth®, port USB et entrée auxiliaire (AUX) de 3,5 mm	✓	
Prééquipement radio CB		✓

	De série	En option
POSTE DE CONDUITE (SUITE)		
Siège Deluxe (tissu/chauffé)	✓	
Siège Premium (cuir, chauffé/climatisé)		✓
Système de rappel de ceinture de sécurité :		
Alerte relative à la ceinture de sécurité	✓	
Désactivation de la ceinture de sécurité	✓	
Ceinture de sécurité, à enrouleur, de 76 mm (3 in) de largeur	✓	
Système de commande de direction intégrée (STIC™)	✓	
Vision panoramique		✓
Indicateur de rapport de transmission	✓	
Pare-brise UV	✓	
Balais d'essuie-glace à lave-glace intégré (avant et arrière) – intermittent	✓	
Pare-soleil rétractable	✓	
GROUPE MOTOPROPULSEUR		
Antigel, -50 °C (-58 °F)		✓
Lubrification automatique – timonerie, vérin et axes d'articulation		✓
Refroidissement d'huile d'essieu		✓
Freins multidisques refroidis par huile associant les fonctions de frein de manœuvre et de frein secondaire	✓	
Tamis de retour au carter	✓	
Protection du carter	✓	
Frein de stationnement électrohydraulique	✓	
Réchauffeur de bloc-moteur (120 V ou 240 V)		✓
Moteur, Cat C15, avec turbocompresseur/ refroidisseur d'admission	✓	
Circuit de vidange d'huile moteur, haute vitesse		✓
Contacteur d'arrêt du moteur au niveau du sol	✓	
Refroidissement en cas de température ambiante élevée, logiciel		✓
Huile hydraulique, Arctic -40° C (-40° F)		✓
Contacteur manuel et amorçage de carburant automatique	✓	
Commande antitangage		✓
Direction auxiliaire	✓	
Aide au démarrage automatique à l'éther	✓	
Convertisseur de couple, dispositif de neutralisation	✓	
Transmission Powershift à trains planétaires 4 vitesses AV/3 vitesses AR à commande électronique	✓	
Préfiltre à effet centrifuge, admission d'air du moteur	✓	

*Non légal pour usage commercial

Spécifications de la Chargeuse sur pneus 987

Équipement de série et options

L'équipement de série et les options peuvent varier. Pour de plus amples informations, veuillez consulter votre concessionnaire Cat®.

	De série	En option
ÉQUIPEMENT SUPPLÉMENTAIRE		
Positionneurs/limiteurs automatiques d'inclinaison et de levage des godets	✓	
Les jantes sont toujours fournies avec la machine	✓	
Module de contrôle des émissions en continu (CEM) Cat®	✓	
Démarrage par temps froid (deux batteries supplémentaires)		✓
Frein de compression, moteur		✓
Raccords, joints toriques axiaux Cat	✓	
Ventilateur à vitesse variable, à commande hydraulique	✓	
Portes, accès pour l'entretien (verrouillables)	✓	
Robinets de vidange écologiques pour les liquides du moteur, du radiateur, du réservoir hydraulique	✓	
Dispositif de remplissage rapide de carburant		✓
Garde-boue pour déplacement sur route avant et arrière		✓
Réservoir de carburant, 535l (141gal)	✓	
Accrochage, barre d'attelage avec goupille	✓	
Flexibles, Cat XT™	✓	
Système de filtration des liquides hydraulique, de direction et de freinage	✓	

	De série	En option
ÉQUIPEMENT SUPPLÉMENTAIRE (SUITE)		
Robinets de prélèvement d'huile	✓	
Liquide de refroidissement longue durée prémélangé à 50 %, avec protection contre le gel jusqu'à -34° C (-29° F)	✓	
Accès depuis l'arrière à la cabine et à la plate-forme d'entretien	✓	
Insonorisation du capotage moteur		✓
Direction, détection de charge	✓	
Centrale de surveillance de la pression des pneus		✓
Coups-de-pied	✓	
Cales de roues		✓
Cadenas antivandalisme	✓	
AUTRES CONFIGURATIONS EN OPTION		
Chargeuse sur pneus pour manutention de granulats		✓
Porte-blocs		✓

Déclaration environnementale 987

Les informations suivantes s'appliquent à la machine à l'étape de fabrication finale telle que configurée pour la vente dans les régions couvertes dans ce document. Le contenu de cette déclaration n'est valide qu'au moment de sa publication ; toutefois, le contenu relatif aux fonctions et caractéristiques de la machine peut être modifié sans préavis. Pour de plus amples informations, veuillez consulter le manuel d'utilisation et d'entretien de la machine.

Pour plus d'informations sur la durabilité en action et notre progression, visitez la page https://www.caterpillar.com/en/company/sustainability.

moteur

- Les moteurs Cat conformes aux normes de l'EPA Tier 4 Final pour les États-Unis, du Stage V pour l'Union européenne et 2014 pour le Japon doivent utiliser du carburant ULSD (carburant diesel à très faible teneur en soufre, contenant 15 ppm de soufre ou moins) et sont compatibles* avec le carburant ULSD mélangé aux carburants à moindre intensité de carbone** suivants, jusqu'à :
  - ✓ 20 % biodiesel EMAG (ester méthylique d'acide gras)***
  - ✓ Carburant diesel 100 % renouvelable, HVO (Hydrotreated Vegetable Oil, huile végétale hydrotraitée) et GTL (Gas-To-Liquid, gaz à liquide)
- Les moteurs Cat conformes aux normes sur les émissions MAR-1 pour le Brésil, équivalant aux normes Tier 3 de l'EPA pour les États-Unis et Stage IIIA pour l'UE, sont compatibles* avec le carburant diesel mélangé aux carburants*** à faible intensité de carbone suivants, jusqu'à :
  - ✓ 100 % biodiesel EMAG (ester méthylique d'acide gras)****
  - ✓ 100 % de diesel renouvelable, carburants HVO (huile végétale hydrotraitée) etGTL (gaz à liquide)

  Se référer aux directives pour une application réussie. Veuillez contacter votre concessionnaire Cat ou référez-vous à la publication spéciale SEBU6250 – Caterpillar Machine Fluids Recommendations (Recommandations relatives aux liquides des machines Caterpillar).

** Bien que les moteurs Caterpillar soient compatibles avec ces combustibles alternatifs, certaines régions peuvent interdire leur utilisation.*

*** Les émissions de gaz à effet de serre au tuyau d'échappement issues des carburants à émissions de carbone réduites sont essentiellement les mêmes que celles des carburants traditionnels.*

**** Les moteurs sans dispositifs de post-traitement sont compatibles avec des mélanges plus élevés, contenant jusqu'à 100 % de biodiesel. (Pour l'utilisation de mélanges supérieurs à 20 % de biodiesel, consultez votre concessionnaire Cat).*

***** Pour utiliser des mélanges supérieurs au biodiesel 20 %, consultez votre concessionnaire Cat.*

Circuit de climatisation

- Le système de climatisation de cette machine contient du gaz réfrigérant fluoré à effet de serre R1234yf. Voir l'étiquette ou le guide d'instructions pour l'identification du gaz.
- S'il est équipé de R1234yf (potentiel de réchauffement climatique = 0,501), le système contient 1,51 kg (3,3 lb) de réfrigérant, soit un équivalent CO_2 de 0,001 tonne métrique (0,001 tonne US).

Peinture

- D'après les meilleures données disponibles, les concentrations maximales admissibles, exprimées en parties par million (PPM), des « métaux lourds » suivants, mesurées selon la procédure de caractérisation de la toxicité par lixiviation (TCLP) de l'Agence américaine pour la protection de l'environnement (EPA), DFR 40, partie 261, annexe 2, méthode 1311, sont les suivantes :
  - – Barium < 100 PPM
  - – Cadmium < 1 PPM
  - – Chrome < 5 PPM
  - – Plomb < 5 PPM

Huiles et fluides

- Remplissages en usine Caterpillar avec des liquides de refroidissement à base d'éthylène glycol. L'antigel/liquide de refroidissement pour moteur diesel Cat et le liquide de refroidissement longue durée (ELC) Cat peuvent être recyclés. Consultez votre concessionnaire Cat pour de plus amples informations.
- L'huile Cat Bio HYDO™ Advanced est une huile hydraulique biodégradable portant le label écologique UE.

La présence d'autres liquides est probable ; consultez le Guide d'utilisation et d'entretien ou le Guide de montage et d'application pour connaître tous les liquides conseillés et les intervalles d'entretien requis.

Performances acoustiques

Tier 4 Final/Stage V	
Niveau de pression acoustique pour le conducteur (ISO 6396:2008)	73 dB(A)
Niveau de puissance acoustique de la machine (ISO 6395:2008)	113 dB(A)
Niveau de pression acoustique pour le conducteur (ISO 6396:2008)	72 dB(A)*
Niveau de puissance acoustique de la machine (ISO 6395:2008)	110 dB(A)**
Tier 3/Stage IIIA	
Niveau de pression acoustique pour le conducteur (ISO 6396:2008)	74 dB(A)
Niveau de puissance acoustique de la machine (ISO 6395:2008)	113 dB(A)
Niveau de pression acoustique pour le conducteur (ISO 6396:2008)	73 dB(A)*
Niveau de puissance acoustique de la machine (ISO 6395:2008)	110 dB(A)**

*Pour les machines destinées aux pays de l'Union européenne et aux pays adoptant les « directives de l'UE » et les « directives du Royaume-Uni ».

**Directive 2000/14/CE de l'Union européenne et règlement britannique sur le niveau sonore 2001 n° 1701.

- Le niveau de puissance acoustique de la machine a été mesuré conformément à la norme ISO 6395:2008. La mesure a été effectuée à 70 % de la vitesse maximale du ventilateur de refroidissement du moteur.
- Le niveau de pression acoustique au niveau du conducteur a été mesuré conformément à la norme ISO 6396:2008. La mesure a été effectuée à 70 % de la vitesse maximale des ventilateurs de refroidissement du moteur.
- Le port de protections auditives peut s'avérer nécessaire lorsque l'on utilise une machine dont la cabine n'est pas correctement entretenue ou que l'on travaille avec les portes ou les vitres ouvertes pendant des périodes prolongées ou dans un environnement bruyant.

Caractéristiques et technologie

- Les caractéristiques et la technologie suivantes peuvent contribuer aux économies de carburant et/ou à la réduction du carbone. Les fonctions peuvent varier. Pour de plus amples informations, veuillez consulter votre concessionnaire Cat.
  - – Le système de gestion du ralenti du moteur et l'arrêt automatique du ralenti du moteur réduisent le régime de ralenti et optimisent le rendement énergétique.
  - – Le circuit hydraulique à détection de charge fournit à la demande le débit et la pression nécessaires, et uniquement selon la quantité requise pour effectuer les opérations voulues
  - – La technologie Cat® Payload maximise l'efficacité du chargement en permettant aux conducteurs, quel que soit leur niveau de compétence, à travailler avec plus de précision afin de réduire les temps de chargement, les coûts de carburant et les émissions de gaz à effet de serre.
  - – Les intervalles d'entretien prolongés réduisent non seulement les immobilisations, mais diminuent également la quantité de fluide et de filtres remplacés au cours de la durée de vie de la machine.
  - – Le module d'émissions propres Cat comprend un filtre à particules diesel (DPF), un catalyseur d'oxydation diesel (DOC) et la technologie de réduction catalytique sélective (SCR) pour diminuer les émissions du moteur, lorsque cela est nécessaire.



Porte-blocs
987

Les porte-blocs requièrent des performances, une productivité et une sécurité supplémentaires, fournies par les chargeuses sur pneus forestières Cat.

Optimisé pour la manutention de blocs

- Offre stabilité et longévité avec un contrepoids optimisé pour les applications de manutention de blocs.
- Un groupe motopropulseur avec effort à la jante élevé est équipé d'un convertisseur de couple et d'une transmission spécialement conçus pour cette application afin d'optimiser l'effort à la jante.
- Une vanne hydraulique supplémentaire avec l'attache rapide permet au conducteur de changer d'outil de travail et de verrouiller immédiatement l'outil de travail pendant les applications de chargement et de transport.
- Des vérins de levage et d'inclinaison plus grands sur la timonerie contribuent à améliorer le contrôle de la charge et garantissent un fonctionnement sûr et durable.
- La commande antitangage fait office d'amortisseur, en assurant au conducteur un fonctionnement plus confortable sur terrain accidenté.
- Timonerie spécialement conçue pour optimiser la capacité de levage dans les applications de manutention de blocs.
- Les contraintes de charge élevées sont absorbées par les bras de levage en acier solide.
- Une résistance accrue au niveau des zones clés grâce à l'utilisation de moulages monoblocs.
- Longue durée de vie et intervalles accrus entre les réparations grâce à des bras de manutention exempts de contraintes.

Maîtrise et confort de conduite

- Des commandes disposées de manière ergonomique, dotées de grands boutons rétroéclairés, de voyants LED, d'un clavier modernisé et d'une disposition standardisée des boutons, simplifient l'utilisation et facilitent la prise en main de la cabine.
- La direction hydraulique à détection de charge offre un contrôle précis et réactif, permettant des manœuvres sûres et efficaces dans les applications de chargement exigeantes.
- Le système de levage automatique/positionneur automatise les fonctions répétitives de levage et de retour, réduisant ainsi l'effort du conducteur tout en assurant un positionnement constant du godet, pour un fonctionnement plus fluide et plus efficace.

Rentabilité à long terme et longue durée de vie

- Le moteur C15 Cat très réactif a été conçu et testé pour offrir des performances optimales.
- Conception avancée du bras de levage, de la traverse et du châssis renforcé pour une durabilité accrue, une durée de vie prolongée des composants et une confiance accrue dans les applications exigeantes.
- Transmission inégalée pour un passage de rapport homogène, souple et durable – spécialement conçue pour les applications minières.
- Déplace plus efficacement les matériaux grâce à une puissance et à un contrôle accrus.
- Conception durable, supportant les conditions de chargement les plus difficiles et plusieurs cycles de vie.
- La pédale de dispositif de neutralisation de la transmission prolonge la durée de vie des freins de manœuvre et permet de fournir la pleine puissance pendant le chargement à l'arrêt.
- Système de filtration avancé pour des performances et une fiabilité accrues du circuit hydraulique.

Sécurité et technologie pour une utilisation en toute confiance

- Les technologies Cat Payload mesurent précisément le poids des matériaux en cours de chargement et de transport.
- L'abonnement à l'application Advanced Productivity (en option) permet d'accéder à des informations exploitables complètes pour vous aider à gérer et à améliorer la productivité et la rentabilité.
- Les technologies Cat Detect sensibilisent le conducteur à l'environnement des outils de travail et fournissent des alertes pour vous aider à maintenir la sécurité des personnes et des équipements sur les chantiers.
- VisionLink™ vous connecte sans fil à votre équipement, vous donnant accès aux informations essentielles dont vous avez besoin pour gérer votre entreprise.
- Direction secondaire de série, éclairage à LED, rétroviseurs chauffés et système de vision panoramique disponible en option pour une meilleure visibilité, une meilleure perception de l'environnement et une sécurité accrue sur le chantier.
- L'escalier/accès de série permet d'accéder à la machine et d'en sortir en toute sécurité.

moteur

Modèle de moteur	C15 Cat®	
Régime nominal	2 000 tr/min	
Vitesse à la puissance maxi	1 600 tr/min	
Puissance moteur (ISO 14396:2002)	335 kW	449 hp
Puissance du moteur (ISO 14396:2002) (DIN)		455 hp
Puissance brute (SAE J1995:2014)	340 kW	456 hp
Puissance nette (SAE J1349:2011)	334 kW	448 hp
Alésage	137 mm	5,4 in
Course	171,5 mm	6,75 in
Cylindrée	15,2 l	927 in^3
Couple maximal (1 200 tr/min) (SAE J1995:2014)	2 411 Nm	1 778 lbf-ft
Réserve de couple	16 %	

- Deux options d'émission du moteur sont disponibles
  1. Conforme aux normes sur les émissions Tier 4 Final de l'EPA pour les États-Unis, Stage V pour l'Union européenne et 2014 pour le Japon.
  2. Est conforme aux normes sur les émissions MAR-1 pour le Brésil, équivalant aux normes Tier 3 de l'EPA pour les États-Unis et Stage IIIA pour l'Union européenne.
- La puissance nette annoncée désigne la puissance disponible au volant lorsque le moteur est équipé d'un ventilateur à vitesse minimum, d'un système d'admission d'air, d'un circuit d'échappement et d'un alternateur.
- Lorsque le ventilateur fonctionne à vitesse maximale, la puissance nette au volant s'élève à 304 kW/408 hp, conformément aux conditions de référence SAE.

Transmission

Type de transmission	Transmission Powershift à trains planétaires Cat	
Marche avant 1	7,3 km/h	5 mph
Marche avant 2	12,2 km/h	8 mph
Entraînement direct : marche avant 2	12,7 km/h	8 mph
Entraînement direct : marche avant 3	22 km/h	14 mph
Entraînement direct : marche avant 4	39 km/h	24 mph
Marche arrière 1	7,6 km/h	5 mph
Marche arrière 2	13,6 km/h	8 mph
Entraînement direct : marche arrière 2	14,1 km/h	9 mph
Entraînement direct : marche arrière 3	25 km/h	16 mph
Entraînement direct : marche arrière 4	40,8 km/h	25,4 mph

Circuit hydraulique de levage/d'inclinaison

Circuit de levage/d'inclinaison : circuit	Détection de charge	
Circuit de levage/inclinaison : pompes	2 × 145 cm3, à cylindrée variable	
Débit maximal à 2 165 tr/min	600 l/min	159 US gal/min
Réglage du clapet de décharge : levage/inclinaison	31 700 kPa	4,598 psi
Vérin de levage : alésage	190 mm	7,5 in
Vérin de levage : course	1 138 mm	45 in
Vérin d'inclinaison : alésage	170 mm	6,7 in
Vérin d'inclinaison : course	568 mm	22,4 in

Temps de cycle hydraulique

Redressement	4,5 secondes
Relevage	6,7 secondes
Vidage	3 secondes
Coûts	4,9 secondes
Abaissement en position libre	4,3 secondes
Temps de cycle hydraulique total	18,5 secondes

Contenances pour l'entretien

Réservoir de carburant	438 l	116 US gal
Circuits de refroidissement	100 l	26 US gal
Carter	34 l	9 US gal
Réservoir de liquide d'échappement diesel (Tier 4 Final/Stage V uniquement)	23 l	6 US gal
Transmission	75 l	20 US gal
Huile d'essieu		
Différentiels et réducteurs, avant	186 l	49 US gal
Différentiels et réducteurs, arrière	170 l	45 US gal
Remplissage du circuit hydraulique en usine	355 l	94 US gal
Circuit hydraulique (réservoir uniquement)	130 l	34 US gal

Circuit de climatisation

- Le système de climatisation de cette machine contient du gaz réfrigérant fluoré à effet de serre R1234yf. Voir l'étiquette ou le guide d'instructions pour l'identification du gaz.
- S'il est équipé de R1234yf (potentiel de réchauffement climatique = 0,501), le système contient 1,51 kg (3,3 lb) de réfrigérant, soit un équivalent CO_2 de 0,001 tonne métrique (0,001 tonne US).

Porte-blocs 987 Spécifications

Essieux

Avant	Fixe
Arrière	Tourillon
Angle d'oscillation	±12,5°
Angle d'oscillation (configuration des chaînes)	±8'5"

Freins

Freins	ISO 3450:2011

Circuit hydraulique : direction

Circuit de direction : circuit	Détection de charge	
Circuit de direction : pompe	À piston, à cylindrée variable	
Débit maximal à 1 400 tr/min	200 l/min	52 US gal/min
Pression de coupure de direction	27 600 kPa	4 000 psi
Angle de braquage total	70 degrés	

Cabine

Cadre ROPS/FOPS	Les cadres ROPS/FOPS sont conformes aux normes ISO 3471:2008 (ROPS) et ISO 3449:2005 Niveau II (FOPS)

Performances acoustiques

Tier 4 Final/Stage V	
Niveau de pression acoustique pour le conducteur (ISO 6396:2008)	73 dB(A)
Niveau de puissance acoustique de la machine (ISO 6395:2008)	113 dB(A)
Niveau de pression acoustique pour le conducteur (ISO 6396:2008)	72 dB(A)*
Niveau de puissance acoustique de la machine (ISO 6395:2008)	110 dB(A)**
Tier 3/Stage IIIA	
Niveau de pression acoustique pour le conducteur (ISO 6396:2008)	74 dB(A)
Niveau de puissance acoustique de la machine (ISO 6395:2008)	113 dB(A)
Niveau de pression acoustique pour le conducteur (ISO 6396:2008)	73 dB(A)*
Niveau de puissance acoustique de la machine (ISO 6395:2008)	110 dB(A)**

*Pour les machines destinées aux pays de l'Union européenne et aux pays adoptant les « directives de l'UE. »

**Directive 2000/14/CE de l'Union européenne et règlement britannique sur le niveau sonore 2001 n° 1701.

- Le niveau de puissance acoustique de la machine a été mesuré conformément à la norme ISO 6395:2008. La mesure a été effectuée à 70 % de la vitesse maximale des ventilateurs de refroidissement du moteur.
- Le niveau de pression acoustique au niveau du conducteur a été mesuré conformément à la norme ISO 6396:2008. La mesure a été effectuée à 70 % de la vitesse maximale des ventilateurs de refroidissement du moteur.
- Le port de protections auditives peut s'avérer nécessaire lorsque l'on utilise une machine dont la cabine n'est pas correctement entretenue ou que l'on travaille avec les portes ou les vitres ouvertes pendant des périodes prolongées ou dans un environnement bruyant.

Dimensions

Toutes les dimensions sont approximatives.

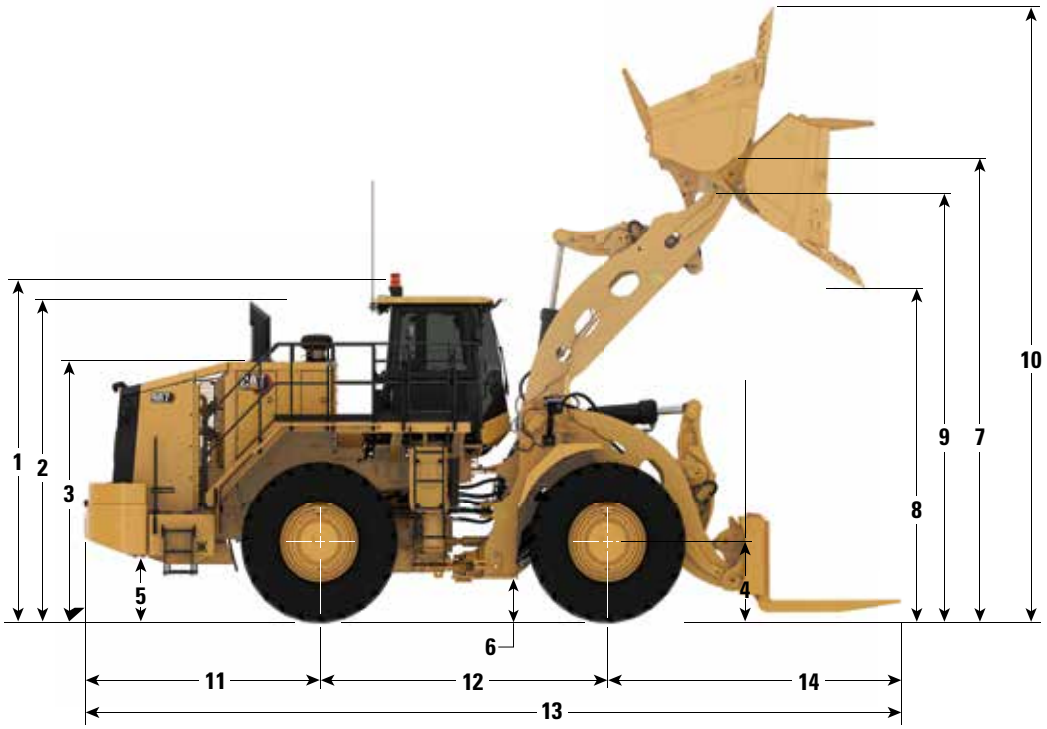

		Attache rapide et godet de 6,1 m³ (8,0 yd³)		Attache rapide et fourche	
1	Du sol au sommet du cadre ROPS	4 100 mm	13,5 ft	4 100 mm	13,5 ft
2	Du sol au sommet des tuyaux d'échappement	4 060 mm	13,3 ft	4 060 mm	13,3 ft
3	Du sol au sommet du capot	3 270 mm	10,7 ft	3 270 mm	10,7 ft
4	Du sol au centre de l'essieu arrière	978 mm	3,2 ft	978 mm	3,2 ft
5	Garde au sol par rapport au réservoir de carburant	691 mm	2,3 ft	691 mm	2,3 ft
6	Garde au sol par rapport au bas de l'articulation	459 mm	1,5 ft	459 mm	1,5 ft
7	Portée au levage maxi	2 437 mm	8,0 ft	—	—
8	Hauteur de déversement au levage maximal	3 259 mm	10,7 ft	—	—
9	Hauteur d'axe du godet au levage maxi	4 566 mm	15,0 ft	4 566 mm	15,0 ft
10	Hauteur maximale hors tout, godet relevé	6 359 mm	20,9 ft	—	—
11	De l'axe du pont arrière au pare-chocs	3 132 mm	10,3 ft	3 132 mm	10,3 ft
12	Empattement	3 810 mm	12,5 ft	3 810 mm	12,5 ft
13	Longueur maximale hors tout	10 671 mm	35,0 ft	10 776 mm	35,4 ft
Niveleuse	De l'axe du pont avant à l'extrémité du godet	3 729 mm	12,2 ft	3 834 mm	12,6 ft

Porte-blocs 987 Spécifications

Courbes de capacité de charge

Pneus L5, fourche à un angle de redressement de 25 degrés, pointe de 1 795 mm (71"), attache rapide de porte-blocs et fourche de porte-blocs

- Charge utile (ISO 14397)
- Charge utile (ISO 20474 – terrain accidenté)
- Charge utile (ISO 20474 – sol ferme et plat)
- Charge d'équilibre statique – articulé
- Charge limite d'équilibre statique – en ligne
- Capacité d'inclinaison hydraulique
- Capacité de levage hydraulique

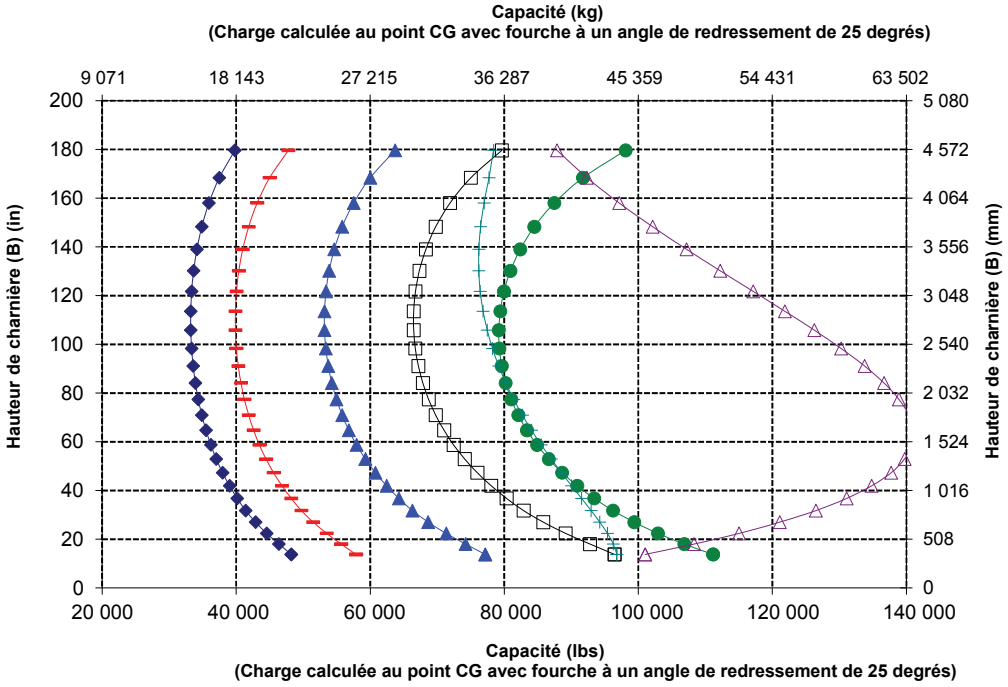

Les caractéristiques techniques et les valeurs nominales sont conformes aux normes suivantes : ISO* 20474-3:2017, CEN** EN 474-3:2022 et ISO 14397:2007.

La charge utile nominale d'une chargeuse d'une fourche de manutention de blocs pour la manutention d'objets lourds isolés est déterminée par les normes suivantes :
ISO 20474-3:2017 et CEN EN 474-3:2022 : 60 % de la charge d'équilibre statique de basculement à braquage maximal sur terrain accidenté ou limite hydraulique ISO 20474-3:2017 et CEN EN 474-3:2022 : 80 % de la charge statique de basculement à braquage maximal sur sol ferme et plat ou limite hydraulique

La charge utile nominale d'une chargeuse équipée d'un godet est déterminée par les normes suivantes :
ISO 20474-3:2017 et CEN EN 474-3:2022 : 50 % de la charge d'quilibre statique à braquage maximal ou de la limite hydraulique

*ISO – Organisation internationale de normalisation
**CEN – Comité européen de normalisation

Caractéristiques de fonctionnement

Pneus : 35/65-33 SLR : 978 mm (3,2 ft)

Type de godet		Godet	Fourche
Outils d'attaque du sol		**Dents et segments**	
Type de lame de coupe		**Lame en V**	
N° de pièce du godet		**457-8 930**	**418-0070**
Capacité à ras	m^3 yd^3	4,4 5,8	
Capacité à refus (nominale)	m^3 yd^3	5,4 7,0	
Largeur du godet	mm ft	3 812 12,5	
Hauteur de vidage au levage et à l'angle de vidage maximal (segment)	mm ft	3355 11,0	
Hauteur de vidage au levage et à l'angle de vidage maximal (avec dents)	mm ft	3 259 10,7	
Hauteur de vidage au levage et à l'angle de vidage maximal (segment)	mm ft	2 261 7,4	
Hauteur de vidage au levage et à l'angle de vidage maximal (segment)	mm ft	2 438 8,0	
Portée avec bras de manutention et godet à l'horizontale (godet avec dents)	mm ft	3 518 11,5	
Profondeur d'excavation (segment)	mm in	103 4	
Longueur hors tout (godet au niveau du sol)	mm ft	10 671 35,0	10 776 35,4
Hauteur hors tout avec godet complètement relevé	mm ft	6 359 20,9	
Rayon de braquage et de dégagement de la chargeuse (transport SAE J1197)	mm ft	8 628 28,3	7 736 25,4
Angle de vidage maxi	deg.	–27	
Charge limite d'équilibre statique, en ligne (pneus rigides)	kg lb	36 511 80 493	35 522 78 313
Charge limite d'équilibre statique, en ligne droite (en tenant compte de l'écrasement des pneus)	kg lb	35 541 78 354	34 719 76 542
Charge limite d'équilibre statique au braquage maxi (articulation à 35°) (pneus rigides)	kg lb	31 927 70 387	31 322 69 053
Charge limite d'équilibre statique au braquage maxi (articulation à 35°) (en tenant compte de l'écrasement des pneus)	kg lb	29 711 65 501	29 278 64 547
Force d'arrachage	kN lbf	392 88 151	
Poids en ordre de marche	kg lb	52 929 116 688	50 688 111 748
Répartition du poids en position transport SAE (à vide) : avant	kg lb	21 272 46 897	17 611 38 826
Répartition du poids en position transport SAE (à vide) : arrière	kg lb	31 657 69 792	33 077 72 922

Pneus Bridgestone 42 PR à pression de 6,6 bars (95 psi).

Angle de fourche de 25 degrés pour charge d'équilibre avec les fourches (418-0070).



オフロード法２０１４年
基準適合



Pour tout renseignement complémentaire sur les produits Cat, les services proposés par nos concessionnaires et nos solutions par secteur d'activité, rendez-vous sur le site **www.cat.com.**

Documents et spécifications susceptibles de modifications sans préavis. Les machines représentées sur les photos peuvent comporter des équipements supplémentaires. Pour connaître les options disponibles, veuillez vous adresser à votre concessionnaire Cat.

© 2026 Caterpillar. Tous droits réservés. CAT, CATERPILLAR, LET'S DO THE WORK, leurs logos respectifs, XT, STIC, MEUI, DEO-ULS, STIC, MEUI, la couleur « Caterpillar Corporate Yellow », les habillages commerciaux « Power Edge » et « Modern Hex » Cat, ainsi que l'identité visuelle de l'entreprise et des produits qui figurent dans le présent document, sont des marques déposées de Caterpillar qui ne peuvent pas être utilisées sans autorisation.

AFXQ4726-00 (07-2026)
Numéro de version : 12A
(Global)

CAT®