

150
Väghyvel

Tekniska specifikationer

Konfigurationer och funktioner kan variera beroende på region. Kontakta din lokala Cat®-återförsäljare för mer information om tillgänglighet i ditt område.

Innehåll

Specifikationer 2

Motor 2
Drivlina 2
Hydrauliskt system 2
Driftspecifikationer 2
Kraft till marken 3
Arbetsvikt 4
Hyvelblad 5
Bladområde (AWD) 5
Dragstång 6
Svängbord 6
Elsystem 6
Volymuppgifter för service 6
Bakre rivare 6
Ytrivare 6
Normer 7
Ljudstandarder 7
Luftkonditioneringssystem 7
Mått 8

Standard- och tillvalsutrustning 9

Miljödeklaration för 150 11

Specifikationer för 150 väghyvel

Motor

Motormodell	Cat® C9.3B	
Nettoeffekt (ej allhjulsdrift)		
ISO 9249/SAE J1349	99–186 kW	133–249 hp
Nettoeffekt (allhjulsdrift)		
ISO 9249/SAE J1349	104–197 kW	139–264 hp
Cylinderdiameter	115 mm	4,5 tum
Slaglängd	149 mm	5,9 tum
Slagvolym	9,3 l	567,5 tum^3
Vridmomentstegring	38 %	
Vridmomentstegring (AWD)	35 %	
Maximalt vridmoment	1 251 N•m	281 lbf-fot
Maximalt vridmoment (AWD)	1 359 N•m	306 lb fot
Nominellt motorvarvtal	2 000 varv/min	
Antal cylindrar	6	
Tomgångsvarvtal		
Högt tomgångsvarvtal	2 100 rpm	
Lågt tomgångsvarvtal	800 varv/min	
Högsta höjd med full effekt		
Ej AWD	4 500 m	14 764 fot
AWD	3 000 m	9 843 fot

- Angiven effekt testas enligt specificerad standard vid tillverkningstillfället.
- Se sidan 11 för miljödeklarationer och hållbarhetsinformation.
- Nettoeffekt vid svänghjulet när motorn är utrustad med fläkt, luftrenare avgasefterbehandling och generator, med ett motorvarvtal på 2 000 rpm.
- Cat-motorer är kompatibla med dieselbränsle blandat med följande koldioxidsnåla bränslen** upp till:
  - ✓ 100 % biodiesel FAME (fatty acid methyl ester)*
  - ✓ 100 % förnybar diesel, HVO-bränsle (vätebehandlad vegetabilisk olja) och GTL-bränsle (gas till vätska)
- Se riktlinjerna för tillämpning. Kontakta Cat-återförsäljaren eller "Caterpillar Machine Fluids Recommendations" (SEBU6250) för mer information.

* Kontakta din Cat-återförsäljare vid användning av högre blandningar än 20 % biodiesel.

** Utsläppen av växthusgaser från avgasröret med bränslen med lägre kolintensitet är i stort sett desamma som för traditionella bränslen.

Drivlina

Framåt-/bakåtväxlar	9 framåt/6 bakåt inklusive låghastighetsväxel
Transmission	Direkt drivning, växling under belastning, motroterande
Luftrenare	Torr
Bromsar	Typ av system
Service	Hydrauliskt
Parkeringsbroms	Fjäderansatt/hydraulisk frigöring
Sekundär	Dubbla hydrauliska kretsar

Hydrauliskt system

Typ (redskap/styrning/broms)	Sluten – centrerad
Kretstyp	Parallell efterkompenserad
Pumptyp	Variabel kolv
Pumpkapacitet	29 129 kPa vid 2 000 rpm

Driftspecifikationer

Maxhastighet framåt	49,0 km/h	30,5 mph
Maxhastighet bakåt	38,7 km/h	24,1 mph
Styrutslag	50° vänster och höger	
Styrvinkel	20° vänster och höger	
Framhjulslutning	18°	
Total pendling	32°	
Framåt		
Låghastighetsväxel (FG)	3,1 km/h	1,9 mph
1:a	4,3 km/h	2,6 mph
2:a	5,8 km/h	3,6 mph
3:e	8,4 km/h	5,2 mph
4:e	11,6 km/h	7,2 mph
5:e	18,0 km/h	11,2 mph
6:e	24,5 km/h	15,2 mph
7:e	33,7 km/h	21,0 mph
8:e	49,0 km/h	30,5 mph
Bakåt		
1:a	3,4 km/h	2,1 mph
2:a	6,3 km/h	3,9 mph
3:e	9,2 km/h	5,7 mph
4:e	14,2 km/h	8,8 mph
5:e	26,6 km/h	16,5 mph
6:e	38,7 km/h	24,1 mph

- Maskinens hastighet uppmätt vid 2 100 rpm med däck av typen 14.00R24.

Kraft till marken – Allhjulsdrift

150 (16A) LVR/JOY				
Effekttyp	ISO:9249 netto		Kraft till marken*	
Låghastighetsväxel	104 kW	139 hp	73 kW	98 hp
1F	145 kW	195 hp	108 kW	145 hp
2F	167 kW	224 hp	126 kW	168 hp
3F	176 kW	236 hp	128 kW	171 hp
4F	187 kW	250 hp	129 kW	172 hp
5F	197 kW	264 hp	130 kW	175 hp
6F	197 kW	264 hp	125 kW	167 hp
7F	197 kW	264 hp	111 kW	149 hp
8F	197 kW	264 hp	99 kW	132 hp
ISO 14396 brutto		211 kW	283 hp	
Högsta vridmoment		1 359 N•m	1 002 lb-fot	
Nominellt motorvarvtal		2 000 varv/min		
Maximalt vridmoment		1 000 varv/min		

Kraft till marken – Ej allhjulsdrift

150 (16A) LVR/JOY				
Effekttyp	ISO:9249 netto		Kraft till marken*	
Låghastighetsväxel	99 kW	133 hp	73 kW	97 hp
1F	139 kW	186 hp	107 kW	144 hp
2F	149 kW	199 hp	115 kW	154 hp
3F	158 kW	212 hp	121 kW	162 hp
4F	163 kW	219 hp	121 kW	162 hp
5F	169 kW	226 hp	121 kW	162 hp
6F	175 kW	235 hp	119 kW	160 hp
7F	181 kW	242 hp	111 kW	149 hp
8F	186 kW	249 hp	109 kW	146 hp
ISO 14396 brutto		200 kW	268 hp	
Högsta vridmoment		1 251 N•m	923 lb-fot	
Nominellt motorvarvtal		2 000 varv/min		
Maximalt vridmoment		1 000 varv/min		

• Beräknad effekt har verifierats vid oberoende testning vid Nebraska Tractor Lab, Lincoln NE, 19 augusti, 2024. Rådande förhållanden inkluderade torr betongbana med en genomsnittlig temperatur på 24 °C (75 °F).

* rörelsehastighet matchade (+/- 50 varv/min för motorn). Prestanda för variabel fläkthastighet på 90 %.

Specifikationer för 150 väghyvel

Arbetsvikt – Tier 4/steg V

Vikt, ej AWD		
Basvikt – Spakkonfiguration, ej AWD	17 229 kg	37 983 lb
Framaxel	4 745 kg	10 461 lb
Bakaxel	12 484 kg	27 523 lb
Vikt– Spakkonfiguration, AWD	18 216 kg	40 159 lb
Framaxel	5 444 kg	12 002 lb
Bakaxel	12 772 kg	28 157 lb
Basvikt – Joystickkonfiguration, ej AWD	17 474 kg	38 524 lb
Framaxel	4 652 kg	10 256 lb
Bakaxel	12 822 kg	28 268 lb
Vikt– Joystickkonfiguration, AWD	18 389 kg	40 541 lb
Framaxel	5 386 kg	11 874 lb
Bakaxel	13 003 kg	28 667 lb
Vikt, typiskt utrustad modell – AWD		
Basvikt – Spakkonfiguration, ej AWD	19 430 kg	42,836 lb
Framaxel	5 490 kg	12 103 lb
Bakaxel	13 940 kg	30 732 lb
Vikt– Spakkonfiguration, AWD	20 417 kg	45 012 lb
Framaxel	6 215 kg	13 702 lb
Bakaxel	14 202 kg	31 310 lb
Basvikt – Joystickkonfiguration, ej AWD	19 668 kg	43 361 lb
Framaxel	5 422 kg	11 953 lb
Bakaxel	14 246 kg	31 407 lb
Vikt– Joystickkonfiguration, AWD	20 588 kg	45 389 lb
Framaxel	5 708 kg	12 584 lb
Bakaxel	14 880 kg	32 805 lb

- Grundvikten är beräknad med full bränsletank, förare, däck av typen 14.0R24 med fälgar i flera stycken och ROPS-hytt.

Arbetsvikt – Tier 3/steg IIIA

Vikt, ej AWD		
Basvikt – Spakkonfiguration, ej AWD	16 989 kg	37 454 lb
Framaxel	4 709 kg	10 382 lb
Bakaxel	12 280 kg	27 073 lb
Vikt– Spakkonfiguration, AWD	17 975 kg	39 628 lb
Framaxel	5 424 kg	11 958 lb
Bakaxel	12 552 kg	27 672 lb
Basvikt – Joystickkonfiguration, ej AWD	17 148 kg	37 805 lb
Framaxel	4 643 kg	10 236 lb
Bakaxel	12 506 kg	27 571 lb
Vikt– Joystickkonfiguration, AWD	18 115 kg	39 937 lb
Framaxel	5 344 kg	11 782 lb
Bakaxel	12 771 kg	28 155 lb
Vikt, typiskt utrustad modell – AWD		
Basvikt – Spakkonfiguration, ej AWD	19 189 kg	42 305 lb
Framaxel	5 452 kg	12 020 lb
Bakaxel	13 737 kg	30 285 lb
Vikt– Spakkonfiguration, AWD	20 176 kg	44 480 lb
Framaxel	6 194 kg	13 655 lb
Bakaxel	13 982 kg	30 825 lb
Basvikt – Joystickkonfiguration, ej AWD	19 196 kg	42 320 lb
Framaxel	5 328 kg	11 746 lb
Bakaxel	13 868 kg	30 574 lb
Vikt– Joystickkonfiguration, AWD	20 310 kg	44 776 lb
Framaxel	6 113 kg	13 477 lb
Bakaxel	14 197 kg	31 299 lb

- Arbetsvikt med typisk utrustning beräknas med full bränsletank, kylvätska, smörjmedel, förare, tryckblock, transmissionsskydd, bakre rivare/ytrivare, 14.0R24-däck på fälgar i flera delar samt övrig utrustning.

Hyvelblad

Hyvelblad	12 fot hyvelblad		14 fot hyvelblad		14 fot Plus hyvelblad		16 fot hyvelblad	
Höjd (skärstål + hyvelblad)	556 mm	21,9 tum	587 mm	23,1 tum	621 mm	24,4 tum	622 mm	24,5 tum
Bredd (skärstål + hyvelblad)	3 658 mm	144,0 tum	4 267 mm	168,0 tum	4 267 mm	168,0 tum	4 877 mm	192,0 tum
Tjocklek	22 mm	0,9 tum	22 mm	0,9 tum	25 mm	1,0 tum	25.4 mm	1,0 tum
Bågradie	413 mm	16,3 tum	413 mm	16,3 tum	413 mm	16,3 tum	413 mm	16,3 tum
Öppning, icke-HPC	125 mm	4,7 tum	119 mm	4,7 tum	85 mm	3,3 tum	111 mm	4,4 tum
Skärkant								
Höjd	152 mm	6,0 tum	203 mm	8,0 tum	203 mm	8,0 tum	203 mm	8,0 tum
Bredd	1 829 mm	72,0 tum	2 133 mm	84,0 tum	2 133 mm	84,0 tum	2 438 mm	96,0 tum
Tjocklek	16 mm	0,6 tum	19 mm	0,7 tum	19 mm	0,7 tum	-24 mm	0,9 tum
Ändstycke								
Höjd	452 mm	17,8 tum	452 mm	17,8 tum	452 mm	17,8 tum	452 mm	17,8 tum
Bredd	152 mm	6,0 tum	152 mm	6,0 tum	152 mm	6,0 tum	152 mm	6,0 tum
Tjocklek	16 mm	0,6 tum	16 mm	0,6 tum	16 mm	0,6 tum	16 mm	0,6 tum

• 12 fots hyvelblad är standard för 150.

Bladområde

	EJ OVANIFRÅN JUSTERBAR		OVANIFRÅN JUSTERBAR		SVÄNGBORD FÖR HÖG PRESTANDA	
Sidoställning, svängbord						
Höger	773 mm	30,4 tum	773 mm	30,4 tum	773 mm	30,4 tum
Vänster	823 mm	32,4 tum	823 mm	32,4 tum	823 mm	32,4 tum
Hyvelbladets sidoförflyttning						
Höger	966 mm	38,0 tum	966 mm	38,0 tum	966 mm	38,0 tum
Vänster	809 mm	31,9 tum	809 mm	31,9 tum	809 mm	31,9 tum
Max. skulderräckvidd utanför däcken (12 fots hyvelblad) – genom ytterytan på bakaxeldäcken						
Höger	2 234 mm	88,0 tum	2 234 mm	88,0 tum	2 234 mm	88,0 tum
Vänster	2 095 mm	82,5 tum	2 095 mm	82,5 tum	2 095 mm	82,5 tum
Max. skulderräckvidd utanför däcken (14 fots hyvelblad) – genom ytterytan på bakaxeldäcken						
Höger	2 539 mm	100,0 tum	2 539 mm	100,0 tum	2 539 mm	100,0 tum
Vänster	2 400 mm	94,5 tum	2 400 mm	94,5 tum	2 400 mm	94,5 tum
Max. bladpositioneringsvinkel på båda sidor	10 fot 2 tum		10 fot 2 tum		10 fot 2 tum	
Maximalt bladlutningsområde						
Framåt	40°		40°		40°	
Bak	5°		5°		5°	
Maximalt lyft över marken	468 mm	18,4 tum	450 mm	17,7 tum	447 mm	17,6 tum
Maximalt skärdjup	675 mm	26,6 tum	675 mm	26,6 tum	678 mm	26,7 tum

OBS! Värdena är beräknade med däck av typen 14.0R24.

Specifikationer för 150 väghyvel

Dragstång

Non-HPC		
Höjd och bredd	152,4 mm	6,0 tum
Bredd	76,2 mm	3,0 tum
Tjocklek	12,7 mm	0,5 tum
Plattor	6 styrbackar med utbytbara slitskenor	
HPC		
Höjd och bredd	152,4 mm	6,0 tum
Bredd	76,2 mm	3,0 tum
Tjocklek	12,7 mm	0,5 tum
Plattor	Inget – slutet lager	

Svängbord

Non-HPC		
Sektion	Smidda valsade ringar	
Yttre diameter	1 530 mm	60,2 tum
Antal tänder	64	
Rotation med oklassificerad eller digital bladlutningsmätare	360°	
Rotation with Cat Grade-Cross Slope, 3D Ready and 3D	Höger 70°	Vänster 70°
HPC		
Sektion	Svetsad ring	
Yttre diameter	1 530 mm	60,2 tum
Antal tänder	110	
Rotation utan Cat Grade och digital bladlutningsmätare	360°	
Rotation with Cat Grade-Cross Slope, 3D Ready and 3D	Höger 70°	Vänster 70°

Elsystem

Typ av startsystem	Direkt elektrisk
Batterier för extrem belastning	
CCA vid –18°	1 125 A
Volt	12 V
Antal	2
Standard generator	150 A för 24 V

Volymuppgifter för service

Standardsvängbord	7 l	1,8 gal
Svängbord med hög prestanda	9,5 l	2,5 gal
Kylsystem	50 l	13,2 gal
AdBlue, vätsketank* (DEF)	40 l	10,6 gal
Motorns vevhus	26 l	6,9 gal
Bränsletank	371 l	98,0 gal
Hydrauliskt system	123 l	32,5 gal
Tandemhus (vardera)	80 l	21,1 gal
Transmission och differential	60 l	15,9 gal

*Endast Tier 4 Final/steg V-maskiner

Bakre rivare

Maximalt rivdjup	424 mm	16,7 tum
Rivararmhållare	5	
Rivararmhållare, avstånd		
Minimum	523,4 mm	20,6 tum
Maximalt	543,3 mm	21,4 tum
Genomträngningskraft		
Ej AWD	84,6 kN	62 lbf
AWD	84,6 kN	62 lbf
Lossbrytningskraft		
Ej AWD	104 kN	77 lbf
AWD	121,4 kN	90 lbf
Ökning av maskinlängd, upplyft rivarbalk	649,2 mm	25,6 tum

Ytrivare

Mitten, rakt stativ		
Arbetsbredd	2 310,4 mm	11,4 tum
Ytrivningsdjup, maximalt	288,5 mm	18,4 tum
Ytrivararmhållare	19	
Ytrivararmhållare, avstånd	111 mm	4,4 tum
Ytrivararmhållare, avstånd	213 mm	8,4 tum
Mitten, V-format stativ		
Arbetsbredd	1 392 mm	54,8 tum
Ytrivningsdjup, maximalt	290,4 mm	11,4 tum
Ytrivararmhållare	13	
Ytrivararmhållare, avstånd	116 mm	4,6 tum
Ytrivararmhållare, avstånd	116 mm	4,6 tum

Standarder

Skyddsstruktur mot rullning (ROPS)	ISO 3471:2008
Skyddsstruktur mot vältning (FOPS)	ISO 3449:2005, nivå II
Bromsar	ISO 3450:2011
Styrning	ISO 5010:2019*

*Om utrustad med nödstyrningssystem, vilket är valbart beroende på modell

Bullernormer

Ljud	ISO 6395:2008 ISO 6396:2008
Ljudnivå för omgivningen	107 dB(A)
Ljudnivå vid förarplats	69 dB(A)

- Den dynamiska yttre ljudnivån är uppmätt enligt de dynamiska testprocedurerna som specificeras i ISO 6395:2008. *Mätningen utfördes vid 70 % av motorkylfläktens maximala varvtal.
- Dynamisk ljudnivå för föraren är uppmätt enligt de dynamiska testprocedurerna som specificeras i ISO 6396:2008. Mätningen utfördes vid 70 % av motorkylfläktens maximala varvtal, med hyttdörrarna och hyttrutorna stängda. Hytten var korrekt installerad och underhållen.

Luftkonditioneringssystem

- Luftkonditioneringssystemet i den här maskinen innehåller kylmedlet R134a eller R1234yf med fluorerade växthusgaser. Se etikett på maskinen för att identifiera gasen.
  - Om R134a (global uppvärmningspotential = 1 430) används innehåller systemet 1,6 kg (3,5 lb) kylmedel, vilket motsvarar 2,288 ton CO_2 (2,521 US-ton).

Specifikationer för 150 väghyvel

Mått

Alla mått är ungefärliga och kan variera beroende på däckval. Måtten nedan är beräknade med däck av typen 14.0R25.

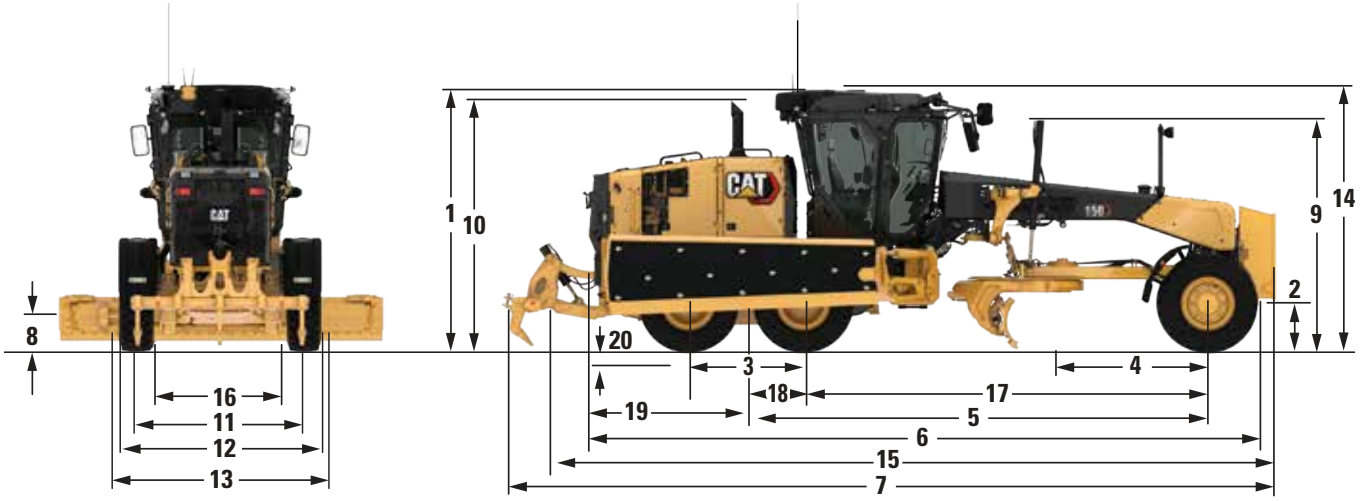

1	Höjd – hyttens överkant	3 454 mm	136,0 tum
2	Höjd		
	Framaxelns centrum	612 mm	24,1 tum
3	Längd – mellan tandemaxlar	1 523 mm	59,0 tum
4	Längd		
	Framaxel till hyvelblad	2 564 mm	100,9 tum
5	Längd		
	Framaxel till bakaxel	6 136 mm	241,6 tum
6	Längd		
	Framdäck till maskinens bakre ände (inte AWD)	8 911 mm	350,8 tum
7	Längd – tryckplatta till rivare	10 297 mm	405,4 tum
8	Markfrigång vid bakaxel	333 mm	13,1 tum
9	Höjd till cylindrarnas överkant	3 044 mm	119,8 tum
10	Höjd till avgasrörets överkant	3 175 mm	125,0 tum
11	Bredd – bakdäckens centrumlinjer	2 087 mm	82,2 tum
12	Bredd – bakhjulens utsida	2 532 mm	99,7 tum

13	Bredd – framdäckens utsida		
	LVR-konfiguration, tandem – ej AWD	2 521 mm	99,3 tum
	Joystickkonfiguration, tandem – ej AWD	2 583 mm	101,7 tum
	LVR-konfiguration, AWD	2 667 mm	105,0 tum
	Joystickkonfiguration, AWD	2 667 mm	105,0 tum
14	Maximal höjd med redskap		
	LVR-konfiguration	3 476 mm	136,9 tum
	Joystickkonfiguration	3 450 mm	135,8 tum
15	Längd – tryckplatta till upplyft rivare	9 963 mm	392,2 tum
16	Bredd – bakdäckens insida	1 642 mm	64,6 tum
17	Längd		
	Framaxel till ramstyrningsdrag	5 292 mm	208,3 tum
18	Längd – bakaxel till ramstyrningsdrag	844 mm	33,2 tum
19	Längd – bakaxel till bakänden av maskinen	2 099 mm	82,6 tum
20	Höjd – däcknedtryckning vid viktprestanda	64,5 mm	2,5 tum

Standardutrustning och tillval

Standardutrustning och tillval kan variera. Kontakta Cat®-återförsäljaren om du vill ha mer information.

	Standard	Tillval
FÖRARMILJÖ		
Hytt, bas (JOY)	✓	
Hytt, bas (LVR)	✓	
Hytt, plus (sidoskjutfönster) (JOY)		✓
Hytt, plus (sidoskjutfönster) (LVR)		✓
Hytt, premium (sidoskjutfönster och vindrutetorkare till dörr) (LVR)		✓
Hytt, premium (uppvärmd framruta, höger dörrfönster och höger fönster) (JOY)		✓
Förvaringsbox	✓	
CB-radiomonteringskonsol med omvandlare		✓
Mobiltelefonhållare	✓	
Mugghållare	✓	
Differentialspärr, automatisk (JOY)	✓	
Differentialspärr, manuell (LVR)	✓	
Värme-, ventilations- och luftkonditioneringssystem (HVAC)	✓	
Lampor, invändig taklampa	✓	
Förberedd för radio (JOY)	✓	
AM/FM, Bluetooth®, väderradio		✓
Satellitradio		✓
DAB-radio		✓
Startknapp	✓	
Skyddsstruktur mot vältning (ROPS)/skydd mot fallande objekt (FOPS)	✓	
Bakre solskydd		✓
Säkerhetsbälte	✓	
Säkerhetsbälte med indikator		✓
Stol, luftfjädrad	✓	
Premiumsäte, uppvärmt och ventilerat		✓
SÄKERHET		
Backvarningslarm	✓	
Signalhorn	✓	
Fäste för roterande varningsljus (2)		✓
Dragstång, verktygslåda		✓
Räcken	✓	
Hydrauliska bromsar	✓	
Hydrauliskt system – med inbyggd sänkning vid död motor	✓	
Hydrauliskt system – med inbyggd port för avlastningstryck	✓	
Fäste för registreringsskylt	✓	
Låsning, hydraulisk (JOY)	✓	
Manuell förregling (LVR)		✓
Förarnärvarosystem	✓	
Parkeringsbroms	✓	
Backspegel	✓	
Speglar, sidovy (LVR)	✓	
Speglar, sidovy (JOY)		✓
Speglar, B-stolpe		✓

	Standard	Tillval
SÄKERHET (FORTS.)		
Ljuddämpning, underdel		✓
Ljuddämpning, motor		✓
Nödstyrning	✓	
Tandemverktygslåda	✓	
Tandemgångbord	✓	
DRIVLINA		
Cat® C9.3-motor	✓	
Ekonomiläge	✓	
Allhjulsdrift (AWD)		✓
Paket för kall väderlek		✓
Paket för kall väderlek plus		✓
Ekologiska avtappningar	✓	
Motoravstängning vid tomgång	✓	
Motoroljetömning i hög hastighet		✓
Reverserande fläkt		✓
Transmission med automatisk växling		✓
Transmission, 9-växlad	✓	
DRAGBOM-SVÄNGBORD-HYVELBLAD		
Nedre justeringscirkel (LVR)	✓	
Övre justeringscirkel (JOY)	✓	
Svängbord med hög prestanda och Circle Saver		✓
Slirkoppling på svängbordsdrivningen	✓	
Circle saver, ovanifrån justerbar och nedanifrån justerbar		✓
Bladlyftackumulatorer		✓
Hyvelblad, 12 fot	✓	
Hyvelblad, 14 fot		✓
Hyvelblad med skärstål		✓
Ändstycken till hyvelblad		✓
Hyvelstycken till hyvelblad		✓
ELSYSTEM		
1 400 CCA-batteri (LVR/JOY)		✓
1 125 CCA-batteri (JOY)	✓	
Generator på 150 A	✓	
Generator på 200 A (LVR/JOY)		✓
Nedfällbara bakljus och körriktningsvisare		✓
Bakre belysning – med lysdioder	✓	
Belysning snövinge – med lysdioder		✓
Arbetsbelysning på mitten av tåsidan och på hälsidan – med grundläggande lysdioder för arbetsbelysning		✓
Arbetsbelysning på mitten av tåsidan, på hälsidan och på rivaren samt för belysning för vägkörning på hytten – med lysdioder plus för arbetsbelysning		✓
Ljusramper för halvljus eller helljus		✓
Backvarningsljus	✓	

(Fortsättning på nästa sida)

Specifikationer för 150 väghyvel

Standardutrustning och tillval *(fortsättning)*

Standardutrustning och tillval kan variera. Kontakta Cat®-återförsäljaren om du vill ha mer information.

	Standard	Tillval
SERVICE OCH UNDERHÅLL		
Motorservicebelysning	✓	
Långtidsverkande kylvätska	✓	
Tankning av AdBlue (DEF) och bränsle på marknivå (endast Tier 4 Final, Steg V)	✓	
Grupperad plats för motorolje- och bränslefilter	✓	
Nästa generations vätskefilter	✓	
Serviceluckor, med cylindriska gångjärn	✓	
Serviceluckor, borttagning av nedre panel utan verktyg	✓	
SKYDD		
Skydd, under hyttens plattform		✓
Stänkskärmar		✓
Styrcylinderskydd (endast AWD)		✓
Transmission		✓
DÄCK		
14.0R24		✓
17.5-25		✓
17.5R25		✓
550/65R25		✓
TILLBEHÖR		
Vinklingsbar plog		✓
Borstar		✓
Motvikt		✓
Frontblad		✓
Lyftgrupper		✓
Mittplacerad ytrivare (MMS)		✓
Plogar		✓
Envägsplog		✓
Tryckblock		✓
Bakmonterad rivare/ytrivare		✓
Snöplog		✓
Rak plog		✓
Bogserkrok		✓
Plog med vippkant		✓
U-V-plog		✓
V-plog		✓

	Standard	Tillval
TEKNIK		
Digital bladlutningsmätare (LVR)		✓
ARO (LVR)		✓
Cross Slope Assist (2D) (LVR)		✓
Cross Slope Assist: e-gräns (2D) (JOY)	✓	
Cat Grade 3D, mastlös		✓
Förberedd för Cat Grade 3D, mastlös (JOY)		✓
Kamera framåt		✓
Kamera bakåt		✓
RTK-korrigeringsradior för Cat Grade med 3D utan mast		✓
Lösenord till säkerhetssystem	✓	
Bluetooth-nyckel till säkerhetssystem		✓
Stable Blade		✓
360-graderskamera		✓
Surround Vision (360°) med People Detection		✓
Övervakningssystem för däcktryck (TPMS)		✓
VisionLink™		✓
Tillämpningssegmentering och effektivitetscoach (JOY)		✓
Automatisk ramstyrning	✓	

Miljödeklaration för 150

Följande information gäller för maskinen vid tidpunkten för sluttillverkning, konfigurerad för försäljning i de regioner som omfattas av det här dokumentet. Innehållet i den här deklarationen gäller från och med utfärdandet. Innehåll relaterat till maskinens funktioner och specifikationer kan dock komma att ändras utan föregående meddelande. Ytterligare information finns i maskinens drifts- och underhållshandbok.

Mer information om hållbarhet i praktiken och våra framsteg finns på https://www.caterpillar.com/en/company/sustainability.

Motor

- Cat® C9.3B-motorn finns tillgänglig i konfigurationer som uppfyller emissionsnormerna i U.S. EPA Tier 4 Final och EU steg V.
- Cat C9.3B-motorn finns tillgänglig i konfigurationer som uppfyller emissionsnormerna i MAR-1 för Brasilien vilket motsvarar U.S. EPA Tier 3 och EU steg IIIA.
- Cat-motorer är kompatibla med dieselbränsle blandat med följande koldioxidsnåla bränslen** upp till:
  - ✓ 100 % biodiesel FAME (fatty acid methyl ester)*
  - ✓ 100 % förnybar diesel, HVO-bränsle (vätebehandlad vegetabilisk olja) och GTL-bränsle (gas till vätska)
- Se riktlinjerna för tillämpning. Kontakta Cat-återförsäljaren eller ”Caterpillar Machine Fluids Recommendations” (SEBU6250) för mer information.

**Kontakta din Cat-återförsäljare vid användning av högre blandningar än 20 % biodiesel.*

*** Utsläppen av växthusgaser från avgasröret med bränslen med lägre kolintensitet är i stort sett desamma som för traditionella bränslen.*

Luftkonditioneringssystem

- Luftkonditioneringssystemet i den här maskinen innehåller kylmedlet R134a eller R1234yf med fluorerade växthusgaser. Se etikett på maskinen för att identifiera gasen.
  - – Om R134a (global uppvärmningspotential = 1 430) används innehåller systemet 1,6 kg (3,5 lb) kylmedel, vilket motsvarar 2,288 ton CO_2 (2,521 US-ton).

Färg

- Högsta tillåtna koncentration av följande tungmetaller i färg (mätt i ppm):
  - – Barium < 0,01 %
  - – Kadmium < 0,01 %
  - – Krom < 0,01 %
  - – Bly < 0,01 %

Ljudprestanda

Ljudnivå för omgivningen – (ISO 6395:2008) 107 dB(A)

Ljudnivå för föraren – (ISO 6396:2008) 69 dB(A)

- Den dynamiska yttre ljudnivån är uppmätt enligt de dynamiska testprocedurerna som specificeras i ISO 6395:2008. *Mätningen utfördes vid 70 % av motorkylfläktens maximala varvtal.
- Dynamisk ljudnivå för föraren är uppmätt enligt de dynamiska testprocedurerna som specificeras i ISO 6396:2008. Mätningen utfördes vid 70 % av motorkylfläktens maximala varvtal, med hyttdörrarna och hyttrutorna stängda. Hytten var korrekt installerad och underhållen.

Oljor och vätskor

- Caterpillar fyller på med etylglykolkylvätska från fabrik. Cat frostskyddsmedel/kylmedel för dieselmotorer (DEAC) och Cat långtidsverkande kylvätska (ELC) kan återvinnas. Prata med din Cat-återförsäljare för mer information.
- Cat BIO HYDO™ Advanced är en biologiskt nedbrytbar hydraulolja godkänd enligt EU Ecolabel.
- Ytterligare vätskor förekommer sannolikt, se Drifts- och underhållshandboken eller guiden för tillämpningar och installationer för kompletta vätskerekommendationer och underhållsintervall.

Funktioner och teknik

- Följande funktioner och teknik bidrar till bränslebesparingar och/eller minskade koldioxidutsläpp. Funktionerna kan variera. Kontakta Cat-återförsäljaren om du vill ha mer information.
  - – Eco-läge minimerar bränsleförbrukningen för lätta applikationer.
  - – Timer för motoravstängning vid tomgång sparar bränsle och minskar växthusgasemissionerna genom att stänga av maskinen enligt en förinställd tomgångstid.
  - – Cat Grade hjälper till att minska bränsleförbränningen och utsläppen av växthusgaser genom att göra det möjligt för dig att uppnå lutning snabbare och mer exakt genom att automatisera bladåtgärder.
  - – Sänk underhållskostnaderna med nästa generations filter förlängre serviceintervall.
  - – Förbättra effektiviteten på arbetsplatsen med lägre driftskostnader med insikter från VisionLink™.

Återvinning

- Materialen i maskinerna kategoriseras nedan med ungefärlig viktprocent. Följande värden kan variera med produktkonfigurationen.

Materialtyp	Viktprocent
Stål	81,95 %
Järn	11,90 %
Ickejärnmetall	1,45 %
Blandade metaller	0,04 %
Blandad metall och icke-metall	2,47 %
Plast	0,51 %
Gummi	0,07 %
Blandad icke-metall	0,44 %
Vätska	0,28 %
Övrigt	0,56 %
Okategoriserat	0,33 %
Totalt	100 %

- En maskin med högre återvinningsgrad innebär mer effektiv användning av värdefulla naturresurser och ger ett bättre skrotningsvärde. Enligt ISO 16714 (Jordförflyttnignsmaskiner – Återvinning och återanvändning – Terminologi och beräkningsmetod), återvinningsgrad definieras som procent av massa (massfraktion i procent) av den nya maskinen som kan återvinnas, återanvändas eller både och.

  Alla delar i materiallistan utvärderas först efter komponenttyp baserat på listan i ISO 16714 och Japan CEMA (Construction Equipment Manufacturers Association). Återstående delar utvärderas för återvinning baserat på materialtyp.

  Följande värde kan variera med produktkonfigurationen.

Återvinningsgrad – 98 %



Utförlig information om Cats produkter, återförsäljarservice och branschlösningar finns på vår webbplats **www.cat.com.**

Material och specifikationer kan ändras utan föregående meddelande. Maskinerna som visas på bilderna kan vara försedda med extrautrustning. Kontakta Cat-återförsäljaren beträffande tillgängliga alternativ.

© 2026 Caterpillar. Med ensamrätt. CAT, CATERPILLAR, LET'S DO THE WORK, VisionLink, deras respektive logotyper, "Caterpillar Corporate Yellow", "Power Edge" och Cat "Modern Hex", såväl som företagets och produkternas identitet i detta dokument, är varumärken som tillhör Caterpillar och får inte användas utan medgivande.

AWXQ4505-00 (06-2026)
Byggnummer: 16A
(Global)