

740

Camión articulado

Especificaciones técnicas

La configuración y las características pueden variar según la región. Consulte a su distribuidor Cat® para conocer la disponibilidad en su zona.

Índice

Especificaciones 2

Motor 2
Pesos 2
Capacidades de la caja 2
Transmisión 2
Niveles de ruido 2
Pesos en orden de trabajo 3
Placa de la caja 3
Espesor de la placa de caja 3
Capacidades de llenado de servicio 3
Dispositivo de levantamiento de la caja 3
Normas 3
Dimensiones 4
Radio de giro 5
Dirección 5
Coincidencia óptima de pasadas del cargador y el camión 5
Rendimiento en pendientes/velocidad/tracción 6
Rendimiento de retardo 7

Equipo estándar y optativo 8

Especificaciones del Camión Articulado 740

Motor

Modelo de motor	Cat® C15	
Potencia bruta (SAE J1995)	335 kW	449 hp
Potencia neta (SAE J1349)	324 kW	434 hp
Potencia del motor (ISO 14396)	330 kW	443 hp
Calibre	137 mm	5,4"
Carrera	171,5 mm	6,75"
Cilindrada	15,2 L	926 pulg³

- La potencia anunciada se prueba a 1.700 rpm.
- La potencia anunciada se prueba según el estándar especificado vigente en el momento de la fabricación.
- La potencia neta anunciada es la potencia disponible en el volante cuando el motor está equipado con alternador, filtro de aire, silenciador y ventilador a la velocidad mínima.
- La potencia neta cuando el ventilador está a velocidad máxima es de 324 kW (434 hp) según las condiciones de referencia SAE.
- Hay dos opciones de emisiones del motor disponibles:
  1. Cumple con las normas de emisiones MAR-1 de Brasil, equivalentes a Tier 3 de la EPA de EE.UU. y Stage IIIA de la Unión Europea.
  2. Configuración sin certificación equivalente a Tier 2 de la EPA de EE.UU. y Stage II de la UE.

No se requiere reducción de potencia del motor inferior	3.050 m	10.000 pies
Par bruto máximo del motor (SAE J1995:2014)	2.320 N·m	1.711 lbf-pie
Par neto máximo del motor (SAE J1349:2011)	2.264 N·m	1.670 lbf-pie
Velocidad a par máximo del motor	1.200 rpm	

Pesos

Carga útil nominal	36,3 toneladas métricas	40 toneladas EE. UU.

Capacidades de la caja

Colmada, SAE 2:1	22,7 m³	29,7 yd³
A ras	17,7 m³	23,2 yd³
Compuerta posterior colmada SAE 2:1	24,4 m³	31,9 yd³
Compuerta trasera al ras	17,9 m³	23,4 yd³

Transmisión

Avance 1	6,4 km/h	4,0 mph
Avance 2	8,5 km/h	5,3 mph
Avance 3	11,5 km/h	7,3 mph
Avance 4	14,8 km/h	9,2 mph
Avance 5	19,7 km/h	12,2 mph
Avance 6	24,0 km/h	14,9 mph
Avance 7	33,1 km/h	20,6 mph
Avance 8	39,8 km/h	24,7 mph
Avance 9	57,5 km/h	35.7 mph
Retroceso 1	6,8 km/h	4,2 mph
Retroceso 2	15,7 km/h	9,8 mph

Niveles de ruido

Interior de la cabina	72 dB(A)

- El nivel de presión acústica dinámica en los oídos del operador declarado es de 72 dB(A) cuando se utiliza la norma ISO 6396:2008 para medir el valor en una cabina cerrada. La medición se realizó al 70 % de la máxima velocidad del ventilador de enfriamiento del motor. El nivel de ruido puede variar según la velocidad del ventilador de enfriamiento. La medición se llevó a cabo con las puertas y las ventanas de la cabina cerradas. La cabina se instaló correctamente y tuvo un mantenimiento adecuado.
- Puede ser necesario el uso de protección auditiva si se opera el equipo con la cabina o la estación del operador abiertas, si no se han seguido correctamente los procedimientos de mantenimiento, o si se trabaja con puertas y ventanas abiertas durante períodos prolongados o en entornos con altos niveles de ruido.

Pesos en orden de trabajo

Eje delantero: vacío	19.095 kg	42.097 lb
Eje central: vacío	6.785 kg	14.958 lb
Eje trasero: vacío	6.680 kg	14.727 lb
Total: vacío	32.560 kg	71.782 lb
Eje delantero: carga nominal	3.176 kg	7.002 lb
Eje central: carga nominal	16.562 kg	36.513 lb
Eje trasero: carga nominal	16.562 kg	36.513 lb
Total: carga nominal	36.300 kg	80.028 lb
Eje delantero: cargado	22.271 kg	49.099 lb
Eje central: cargado	23.347 kg	51.471 lb
Eje trasero: cargado	23.242 kg	51.240 lb
Total: cargado	68.860 kg	151.810 lb

Placa de la caja

Acero de alta resistencia al desgaste Brinell HB450

Espesor de la placa de la caja

Plancha delantera	7 mm	0,28"
Placa base	13 mm	0,51"
Placas laterales	11 mm	0,43"

Capacidades de llenado de servicio

Tanque de combustible	550 L	145,3 gal EE.UU.
Sistema de enfriamiento	90 L	23,7 gal EE.UU.
Tanque de enfriamiento del freno	67 L	17,7 gal EE.UU.
Sistema hidráulico del dispositivo de levantamiento/dirección	140 L	36,9 gal EE.UU.
Cárter del motor	52 L	13,7 gal EE.UU.
Transmisión y engranaje de transferencia de salida	75 L	19,8 gal EE.UU.
Mandos finales (cada uno)	5 L	1,3 gal EE.UU.
Ejes (cada uno)	60 L	15,8 gal EE.UU.

Dispositivo de levantamiento de la caja

Tiempo de levantamiento	12 segundos
Tiempo de bajada	12 segundos

Normas

Frenos	ISO 3450:2011
Cabina/Estructura de protección contra la caída de objetos (FOPS, falling objects protective structure)	ISO 3449:2005 Level II
Cabina/Estructura de Protección en Caso de Vuelcos (ROPS)	ISO 3471:2008
Dirección	ISO 5010:2019

Especificaciones del Camión Articulado 740

Dimensiones

Todas las dimensiones son aproximadas.

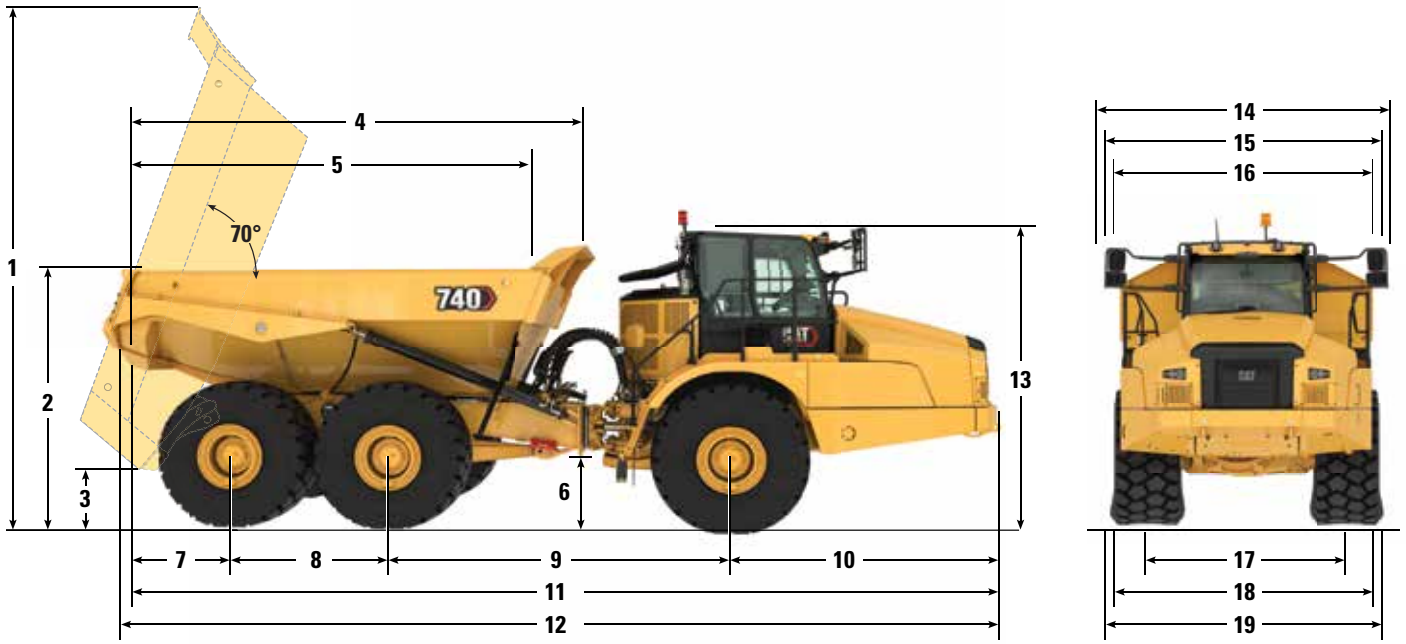

		mm	pies/pulg
1	Altura de la caja completamente inclinada	6.685	22' 0"
2	Altura sobre la carga	3.243	10' 8"
3	Espacio libre sobre el suelo: caja completamente inclinada	684	2' 2"
4	Longitud de la caja	5.889	19' 4"
5	Longitud interior de la caja	5.437	17' 10"
6	Espacio libre sobre el suelo	588	1' 9"
7	Centro del eje trasero a la parte trasera de la caja	1.542	5' 1"
8	Eje intermedio al centro del eje trasero	1.966	6' 5"
9	Eje intermedio al eje delantero (centros)	4.126	13' 6"
10	Centro del eje delantero a la parte delantera de la máquina	3.418	11' 2"
11	Longitud total	11.065	36' 3"
12	Longitud total con la compuerta trasera	11.185	36' 8"
13	Altura en la posición de transporte	3.757	12' 3"
14	Ancho total	3.801	12' 4"
15	Ancho de la puerta trasera/ancho incluida la puerta trasera	3.647	12' 0"
16	Ancho del cuerpo	3.422	11' 2"
17	Ancho de la cadena	2.687	8' 9"
18	Ancho de los neumáticos	3.370	11' 1"
19	Ancho de los guardabarros	3.500	11' 5"

Radio de giro

Las dimensiones corresponden a máquinas equipadas con neumáticos 29.5 R25.

Dimensiones de giro		
Ángulo de dirección: desde el centro hacia la izquierda o la derecha	45°	
Radio de giro SAE	7.698 mm	303"
Radio de espacio libre	8.395 mm	330"
Radio interior	3.960 mm	156"
Ancho de pasillo	5.595 mm	220"

Dirección

Traba a traba	4,75 segundos a 60 rpm

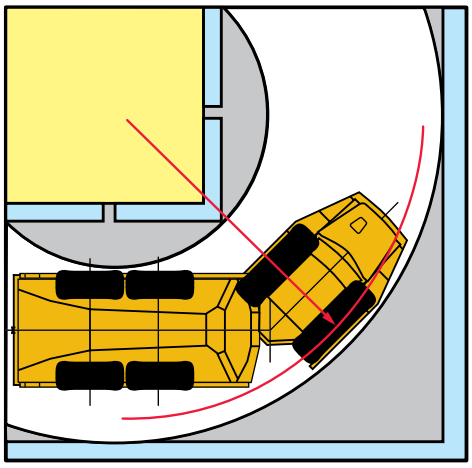

Coincidencia óptima de pasadas del cargador y el camión

Excavadoras hidráulicas	374	352
Pasadas	3 a 4	5 a 6

Cargadores de ruedas	972	966	962
Pasadas	3	4 a 5	5

Una combinación óptima de sistemas le proporcionará una importante ventaja de productividad. El modelo 740 es una excelente opción para las Excavadoras Hidráulicas Cat 374 y 352, y los Cargadores de Ruedas Cat 972, 966 y 962. Contar con herramientas de carga y acarreo compatibles permite una mayor producción y costos más bajos del sistema por unidad de volumen movido.

Especificaciones del Camión Articulado 740

Rendimiento en pendientes/velocidad/tracción

Para determinar el rendimiento, lea desde peso bruto estándar hacia abajo hasta el % de resistencia total. La resistencia total es igual al % de pendiente real más un 1 % por cada 10 kg/ton métrica (20 lb/ton EE.UU.) de resistencia a la rodadura. Desde este punto, lea horizontalmente hasta la curva de la gama de velocidad más alta que pueda alcanzar. Luego, vaya hasta abajo para determinar la velocidad. La fuerza máxima de tracción utilizable depende de la tracción disponible.

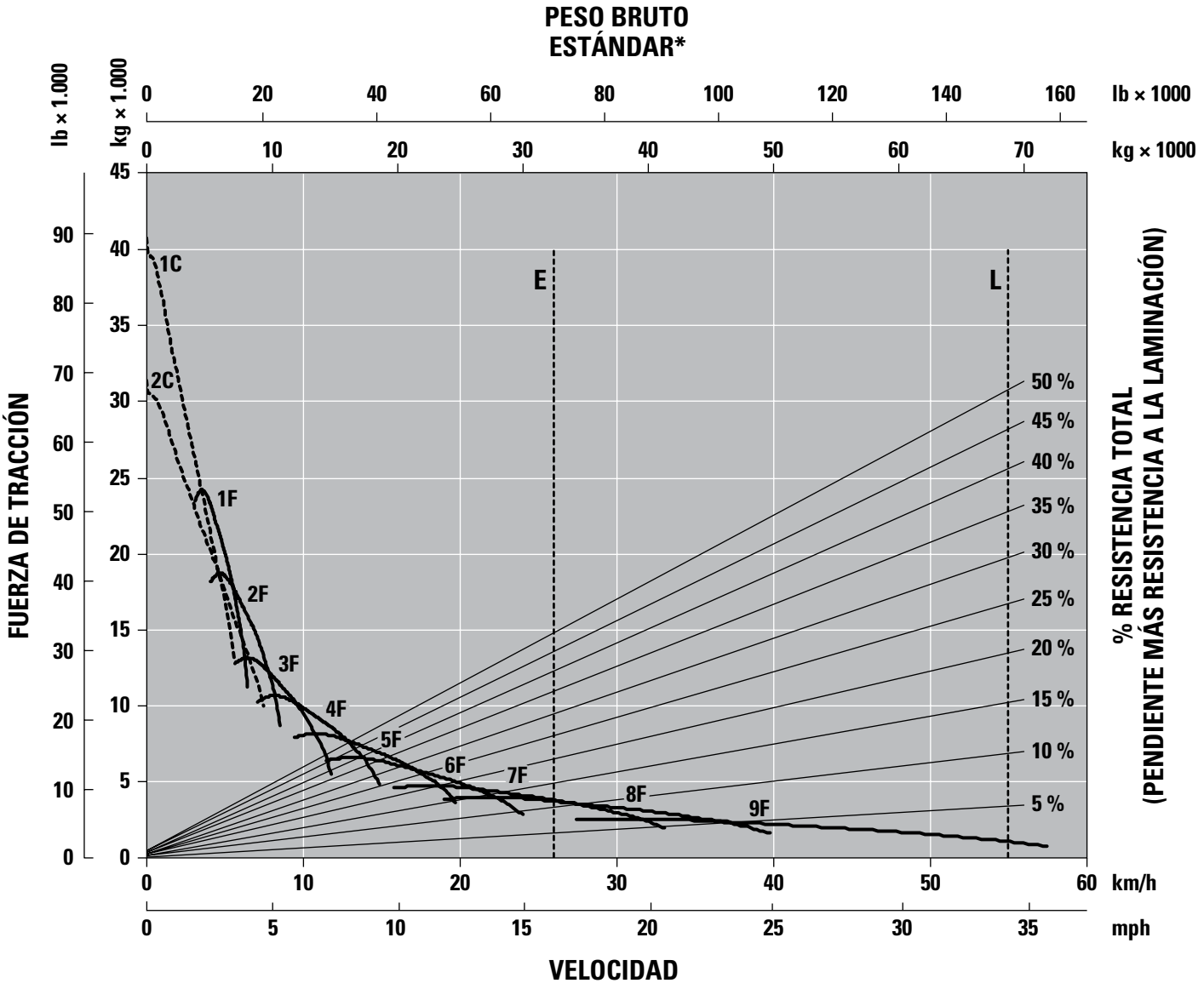

1C: 1ª marcha (mando de convertidor)
1F: 1ª marcha (mando directo)
2C: 2ª marcha (mando de convertidor)
2F: 2ª marcha (mando directo)
3F: 3ª marcha
4F: 4ª marcha
5F: 5ª marcha
6F: 6ª marcha
7F: 7ª marcha
8F: 8ª marcha
9F: 9ª marcha

E: vacío 32.560 kg (71.782 lb)
L: cargado 68.860 kg (151.810 lb)
* A nivel del mar

Rendimiento de retardo

Para determinar el rendimiento, lea desde peso bruto de la máquina hacia abajo hasta el % de pendiente efectiva. La pendiente efectiva es igual al % real de pendiente favorable más el 1 % por cada 10 kg/ton métrica (20 lb/ton EE.UU.) de resistencia a la rodadura. Desde este punto, lea horizontalmente hasta la curva de la gama de velocidad más alta que pueda alcanzar. Luego, vaya hasta abajo para determinar la velocidad. El efecto de retardación en estas curvas representa la aplicación plena del retardador.

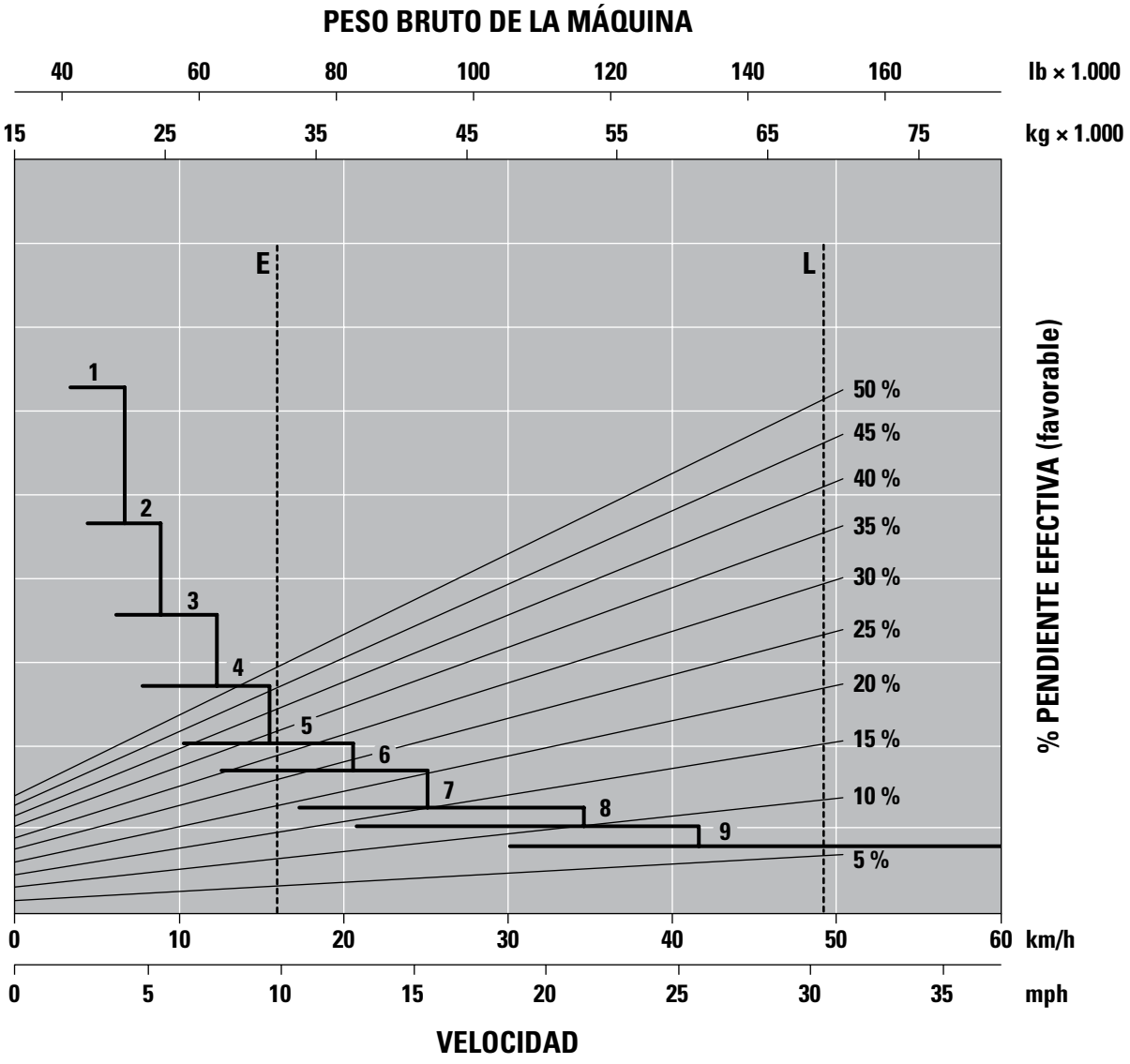

1: 1ª marcha
2: 2ª marcha
3: 3ª marcha
4: 4ª marcha
5: 5ª marcha
6: 6ª marcha
7: 7ª marcha
8: 8ª marcha
9: 9ª marcha

E: vacío 32.560 kg (71.782 lb)
L: cargado 68.860 kg (151.810 lb)

Equipo estándar y optativo del Camión Articulado 740

Equipo estándar y optativo

El equipo estándar y optativo puede variar. Comuníquese con su distribuidor Cat® para obtener más detalles.

	Estándar	Optativo
ENTORNO DEL OPERADOR		
Aire acondicionado	✓	
Salidas de aire regulables	✓	
Selección de marchas combinada y palanca de control del dispositivo de levantamiento	✓	
Ventanas de vidrio: delanteras laminadas y polarizadas; traseras y laterales reforzadas y polarizadas	✓	
Calentador y desempañador con ventilador de cuatro velocidades	✓	
Vidrio infrarrojo: cabina para temperatura ambiente alta		✓
Pantalla de cristal líquido (LCD, Liquid crystal display): indicador de alerta, marcha y dirección seleccionadas, cambio de velocidad o automático, Manual de Operación y Mantenimiento (OMM, Operation and maintenance manual), falla de la dirección principal (advertencia), advertencia del cinturón de seguridad, falla de la dirección secundaria, filtro de regeneración del filtro de partículas diésel (DPF, diesel particulate filter), fuente de energía de la dirección secundaria conectada, horómetro, retardador activo	✓	
Espejos, exteriores	✓	
Espejos motorizados y calefaccionados		✓
Sistema monitor de la operación de la máquina: luz de acción, presión del aceite de motor, sistema de dirección principal, señal de giro izquierda y derecha, luz alta, temperatura del refrigerante, tacómetro, freno de estacionamiento, nivel de combustible, temperatura del aceite de la transmisión, sistema de frenos, sujeción de la transmisión, control del dispositivo de levantamiento, sistema hidráulico, sistema de carga, falla de la transmisión, sistema de control de tracción, luz indicadora de estado del motor	✓	
Radio, sistema estéreo con Bluetooth®		✓
Asiento del operador: completamente ajustable, con suspensión de aire, con cinturón de seguridad de cadera retráctil. Asiento del instructor: acolchado, con cinturón de seguridad de cadera retráctil.	✓	
Asiento con calefacción/enfriamiento		✓
Cinturón de seguridad de cuatro puntos del asiento del operador		✓
Dirección secundaria: electrohidráulica	✓	
Almacenamiento: portavasos, receptáculo para termo (debajo del asiento secundario), almacenamiento debajo del asiento, bolsillo de puerta, almacenamiento detrás del asiento, gancho para ropa	✓	
Visera	✓	
Volante con inclinación y telescópico	✓	
Pantalla táctil que incorpora las imágenes de la cámara de visión trasera	✓	
Persianas de las ventanas		✓
Ventanas (polarizadas) con apertura en ambos lados	✓	
Lava/limpiaparabrisas intermitentes con dos velocidades (delantero)	✓	
Limpia/lavaparabrisas de dos velocidades (trasero)		✓

	Estándar	Optativo
TECNOLOGÍA		
Sistema de Seguridad de la Máquina (MSS, Machine Security System)		✓
Sistema Monitor Cat® Payload		✓
Cat Detect con Stability Assist	✓	
Product Link Cellular PLE643	✓	
Product Link Dual PLE683		✓
SISTEMA ELÉCTRICO E ILUMINACIÓN		
Baterías (dos) que no requieren mantenimiento	✓	
Accesorio de arranque para tiempo frío		✓
Calentador del bloque de motor		✓
Arranque con éter		✓
Sistema eléctrico: convertidor de 24 voltios, 10 A 24 a 12 voltios	✓	
Baliza intermitente LED		✓
Bocina	✓	
Sistemas de iluminación: interior de la cabina, dos faros delanteros, dos indicadores de ancho, dos de reversa, luz de trabajo/luz de acceso a la cabina, dos luces de detención o traseras, indicadores de dirección delanteros y traseros	✓	
Interruptor general principal	✓	
Receptáculo de arranque remoto (cables no incluidos)	✓	
Luces de trabajo LED montadas en el techo		✓
TREN DE FUERZA		
Transmisión de cambio automático de nueve velocidades de avance y dos de retroceso	✓	
MotorC15 Cat:	✓	
Transmisión CX38	✓	
Diferenciales: estándar con trabas automáticas y embragadas del diferencial interaxial y del diferencial transversal	✓	
Frenos de doble circuito sumergidos en aceite, cerrados: todas las ruedas	✓	
Retardador: motor con freno de compresión	✓	
Tracción en las seis ruedas, en los tres ejes	✓	
SEGURIDAD		
Alarma de retroceso	✓	
Cámara de visión trasera	✓	
Cabina con Estructura de Protección en Caso de Vuelcos / Estructura de Protección contra la Caída de Objetos (ROPS/FOPS)	✓	
PROTECTORES		
Cárter	✓	
Protección contra derrames de la caja delantera del camión, parte integral de la caja fabricada	✓	
Radiador	✓	
Ventana trasera	✓	

Equipo estándar y optativo del Camión Articulado 740

Equipo estándar y optativo

El equipo estándar y optativo puede variar. Comuníquese con su distribuidor Cat® para obtener más detalles.

	Estándar	Optativo
OTROS		
Instalación de autolubricación para el engrase automático de cojinetes		✓
Distancia entre ejes estándar del chasis sin accesorios (sin caja)		✓
Distancia entre ejes larga del chasis sin accesorios (sin carrocería)		✓
Revestimientos de la caja		✓
Refrigerante para tiempo frío de −51 °C (−60 °F)		✓
Caja calentada por el escape		✓
Llenado rápido de combustible		✓
Aditivo para combustible que evita la acumulación de cera		✓

	Estándar	Optativo
OTROS (CONTINUACIÓN)		
Guardabarros: montados en los arcos de las ruedas y en la caja, con ataduras para transporte	✓	
Compuerta de cola plegable		✓
Válvulas de muestreo S·O·S℠	✓	
Insonorización		✓
Seis neumáticos 29.5 R25	✓	
Seis neumáticos anchos 875/65 R29		✓
Protección contra vandalismo: tapas con traba	✓	
Calzos para ruedas		✓
Preparado para compuerta trasera		✓

IBAMA PROCONVE HOMOLOGADO

Para obtener información más completa sobre los productos Cat, los servicios del distribuidor y las soluciones del sector, visite nuestro sitio web **www.cat.com.**

Los materiales y las especificaciones están sujetos a cambios sin previo aviso. Las máquinas que se muestran en las fotografías pueden incluir equipos adicionales. Consulte con su distribuidor Cat para conocer las opciones disponibles.

© 2025 Caterpillar. Todos los derechos reservados. CAT, CATERPILLAR, LET'S DO THE WORK, VisionLink, sus respectivos logotipos, Product Link, S•O•S, el color "Caterpillar Corporate Yellow", la imagen comercial de "Power Edge" y Cat "Modern Hex", así como la identidad corporativa y de producto utilizadas en la presente, son marcas registradas de Caterpillar y no pueden utilizarse sin autorización.

ASXQ4550-00 (12-2025)
Número de fabricación: 04B
(Afr-ME, Aus-NZ, Eurasia, Indonesia, Pacific Islands, S Am)

CAT®