924/930/938

CARGADORES DE RUEDAS PEQUEÑOS

	924	930	938
Modelo del motor*	Cat® C7.1	Cat C7.1	Cat C7.1
Potencia nominal del motor			
ISO 14396	105 kW (141 hp)	119 kW (160 hp)	140 kW (188 hp)
ISO 14396 (DIN)	143 mhp (PS)	162 mhp (PS)	190 mhp (PS)
Capacidad del cucharón	1,7-5,0 m³ (2,2-6,5 yd³)	2,1-5,0 m³ (2,7-6,5 yd³)	2,5-5,0 m³ (3,3-6,5 yd³)
Carga límite de equilibrio a giro pleno	7.556 kg (16.658 lb)	8.599 kg (18.958 lb)	10.214 kg (22.518 lb)
Peso en orden de trabajo	11.756 kg (25.918 lb)	13.084 kg (28.845 lb)	15.354 kg (33.850 lb)

*El motor cumple con las normas de emisiones MAR-1 de Brasil, equivalentes a Tier 3/Stage IIIA de la EPA de EE. UU.

CAT®
924/930/938
FACILITAMOS SU ELECCIÓN

EFICIENTEMENTE POTENTE

Experimente la diferencia de contar con un tren de fuerza hidrostático inteligente y ahorrar combustible a través de una velocidad máxima más baja del motor, en combinación con una nueva modalidad de **velocidad automática del motor**. De este modo, la eficiencia será estándar, junto con un aumento de potencia cuando lo necesite. Optimice la tracción y minimice el resbalamiento de los neumáticos con el sistema de **par automático de las ruedas** en todos los modelos y **traba automática del diferencial** (solo 938), optimizados para proporcionar el máximo rendimiento mientras extiende al máximo la vida útil de los neumáticos y mantiene bajos los costos de operación. Realice un seguimiento de su producción y alcance con precisión sus objetivos de carga con Cat® Payload*.

*No apto para uso comercial

COMODIDAD DURANTE TODO EL DÍA

Súbase al cargador de ruedas Cat pequeño de última generación y obtenga una visibilidad mejorada en todas las direcciones y controles de palanca universal de bajo esfuerzo que se mueven junto a usted en un asiento con suspensión completamente ajustable. Un entorno amplio y espacioso para el operador combinado con la amortiguación del cilindro hidráulico Caterpillar y controles suaves y predecibles hacen que este sea el asiento más cómodo en el sitio de trabajo. Una actualización a la **cámara de visión múltiple** y la detección trasera de objetos le ofrecen mayor visibilidad en el sitio de trabajo, mientras que la **dirección optativa con palanca universal y retroalimentación de fuerza** le permite operar con confianza incluso en las extensas jornadas de trabajo. La función optativa de **detección cuando el operador no está presente** ayuda a aislar la máquina si usted se aleja del entorno, mientras que las notificaciones del cinturón de seguridad le recuerdan que debe abrocharse el cinturón.

TRABAJO MÁS SIMPLE

Mueva más material con los cucharones de carga rápida de la serie Performance patentada de Caterpillar y el varillaje optimizado de barra en Z. Las fuerzas de levantamiento paralelo e inclinación elevada en toda la gama de trabajo lo ayudan a manipular las cargas con confianza y un control preciso. El trabajo multifuncional nunca ha sido más fácil con **bombas especiales** para cada sistema y una válvula del implemento de flujo compartido controlada por un sistema de administración inteligente de potencia. Simultáneamente levante material, dirija y conduzca sin interferencias. Actualice a la **lubricación automática** y el **monitoreo de la presión de los neumáticos** para facilitar el servicio y comenzar a trabajar más rápido. Ilumine el camino con las luces de circulación automáticas que se encienden al caer la noche.

PERSONALICE SU EXPERIENCIA

Cumpla con los requisitos de la aplicación y satisfaga las preferencias individuales con las **modalidades de operación de Cat Hystat™**, que incluyen cuatro configuraciones únicas del tren de fuerza. Seleccione la modalidad de convertidor de par clásico para un desplazamiento suave, la modalidad hidrostática convencional para un frenado agresivo del motor, la modalidad para hielo que maximiza el control en suelos resbaladizos y la **modalidad de pedal único** para un uso más simple. Configure de forma precisa el rendimiento de la máquina con ajustes al alcance de la mano a través de **palancas universales programables**, botones suaves al tacto y un **selector de dial** que funciona en combinación con una **pantalla táctil estándar**. Reactive rápidamente los **perfiles de accesorios** donde se conservan las configuraciones clave para lograr versatilidad en el sitio de trabajo y una eficiencia óptima.

EFICIENTEMENTE POTENTE

EXPERIMENTE EL FUTURO DE LA EFICIENCIA DEL COMBUSTIBLE Y LA ENERGÍA PROPORCIONAL A LA DEMANDA

CONTROL AUTOMÁTICO DE LA VELOCIDAD DEL MOTOR

+ Reduzca el consumo de combustible con una lógica de **potencia proporcional a la demanda** que monitorea las acciones del operador y aumenta automáticamente la velocidad del motor para satisfacer las demandas del operador. Cuando no se necesita toda la velocidad ni la potencia para realizar los comandos del operador, la máquina reducirá automáticamente la velocidad del motor para ahorrar combustible.
+ La lógica de funcionamiento en vacío automático pondrá la máquina en una velocidad de hibernación cuando no esté funcionando y volverá a activarse cuando deba realizar una tarea.

POTENCIA AUTOMÁTICA PROPORCIONAL A LA DEMANDA

+ La tecnología simplificada con funciones automáticas diseñadas para minimizar el consumo de combustible y maximizar la vida útil de los neumáticos se proporciona como estándar.

GESTIÓN DE POTENCIA INTELIGENTE

+ El sistema exclusivo de administración de potencia inteligente de Caterpillar se ha optimizado aún más para monitorear la intervención del operador y la disponibilidad de potencia, con el fin de mantener la máquina operando a máxima eficiencia y permitir una mayor personalización según la aplicación.

CONTROL AUTOMÁTICO DEL PAR DE LAS RUEDAS

+ Maximice la vida útil de los neumáticos con un diseño de control **automático del par de las ruedas** para optimizar la potencia de empuje sin patinar, lograr el máximo rendimiento y reducir los costos de operación.

POTENCIA SOBRE EL SUELO

+ **Eje diferencial delantero con bloqueo total** que se puede acoplar en movimiento al par máximo.
+ **Eje diferencial delantero con bloqueo automático** solo en el 938.
+ **Diferencial de patinaje limitado** optativo en el eje trasero que maximiza la tracción para que pueda seguir subiendo.
+ Los **frenos de servicio independientes** en los ejes delantero y trasero ofrecen un sólido rendimiento de frenado, mientras que un freno de estacionamiento electrónico aplicado mediante un botón le permite detener la máquina con seguridad y facilidad.

SEIS CILINDROS DE POTENCIA EFICIENTE

El Motor Cat C7.1 ofrece una operación más limpia y silenciosa. Al mismo tiempo, proporciona un rendimiento y una durabilidad superiores a través de un diseño de alto par y baja velocidad, con un módulo de emisiones limpias diseñado para gestionarse sin intervención del operador. Así podrá concentrarse en su trabajo.

+ **Mantenimiento menos complejo** con un sistema automático de cebado de combustible.
+ **Velocidad máxima del motor de 1.800 rpm** y gama de trabajo de 1.200 a 1.500 rpm que reduce significativamente el consumo de combustible y el desgaste del motor.
+ **Apagado automático en funcionamiento en vacío configurable** según el tiempo y la temperatura ambiente para reducir aún más el consumo de combustible.

MULTIFUNCIÓN UNIFORME Y PREDECIBLE

El sistema con detección de carga y flujo variable detecta la demanda de trabajo y ajusta el flujo y la presión para adaptarse a lo que solicita el operador.

+ **Desconexiones programables en la cabina** fáciles de ajustar sobre la marcha para las funciones de inclinación, bajada y levantamiento. Esta característica es ideal para aplicaciones en las que el ciclo de trabajo es repetible, ya que le permite volver rápidamente a los puntos de calibración programados.
+ **Ajuste el rendimiento hidromecánico** con flujo de tercera y cuarta función totalmente ajustable.
+ **Aproveche múltiples funciones sin problemas** gracias a los sistemas hidráulicos dedicados con una bomba para el mando hidrostático inteligente, una segunda bomba para los implementos y una tercera bomba para el sistema de dirección. Conduzca, levante material y gire simultáneamente con un control uniforme y predecible.

CAT PAYLOAD*

Cat Payload* permite al operador realizar un seguimiento preciso de la carga útil durante la carga y tener control sobre la productividad.

+ Está disponible una suscripción de por vida.
+ Imprima su carga útil en tiempo real con la impresora a bordo optativa.

*No apto para uso comercial

COMODIDAD DURANTE TODO EL DÍA

EL MEJOR ASIENTO DEL TRABAJO

TOME ASIENTO Y EXPERIMENTE LO SIGUIENTE:

+ La opción de **dirección mediante palanca universal** con retroalimentación de fuerza permite obtener un control preciso a velocidades máximas de desplazamiento.
+ Los **controles montados en el asiento** que cuentan con una palanca universal de bajo esfuerzo para funciones de levantamiento e inclinación, junto con un interruptor integrado de avance/neutral/retroceso (FNR, Forward/Neutral/Reverse) y botones programables, tercera y cuarta funciones auxiliares optativas junto con un selector de dial para ajustes en el momento.
+ La lógica optativa de **detección cuando el operador no está presente** ayuda a aislar la máquina si el operador abandona el asiento.
+ **Visibilidad panorámica** con parabrisas delantero de una sola pieza, vistas laterales mejoradas, mayor cobertura del limpiaparabrisas y espejos exteriores parabólicos.
+ **Control de temperatura automático** con botón de descongelación o vidrio trasero y espejos exteriores con calefacción.
+ **Controles totalmente ajustables** con detalles en amarillo, que incluyen la columna de dirección, la palanca universal y la suspensión del asiento.
+ **Información de un vistazo** con la pantalla táctil estándar a todo color de 203 mm (8").
+ **Más visibilidad en el sitio de trabajo** con opción de sistema de cámara de visión trasera, cámara de vista múltiple o cámara orientada hacia delante y función de detección de objetos trasera integrada optativa.
+ **Una opción de asiento con calefacción y refrigeración** para mayor comodidad en una amplia variedad de climas.
+ La **nueva tela del asiento** y los cojines de los asientos de última generación ofrecen comodidad durante todo el día.
+ La opción de **baliza del cinturón de seguridad** mejora la seguridad al iluminarse cuando el cinturón está abrochado.

DISFRUTE DE LAS JORNADAS DE TRABAJO CON LO SIGUIENTE:

+ **Entorno del operador espacioso, seguro y silencioso,** con controles ergonómicos, notificación del cinturón de seguridad y radio Bluetooth optativa con micrófono integrado, además de varios puertos de carga USB y conectores de audio auxiliares (AUX).
+ **Fácil acceso a los parámetros clave de la máquina** con la pantalla táctil que funciona junto con el panel táctil estándar. Esto permite realizar ajustes en tiempo real a las funciones de la máquina en más de 25 idiomas.
+ **Paradas suaves y cómodas en el fin de carrera del cilindro,** conocidas como amortiguación del cilindro y puntos de desconexión preprogramados gracias al sistema electrohidráulico avanzado de Caterpillar.
+ **Una amortiguación aún más uniforme** con el control de amortiguación optativo al trabajar con o sin carga, con excelente retención de material.
+ **Empezar a trabajar temprano o salir tarde** es más fácil gracias a las luces automáticas que se encienden cuando oscurece. Un paquete de iluminación LED optativo incluye luces en el compartimiento del motor a fin de proporcionar luz para verificar los niveles de aceite y refrigerante, además de reabastecer la máquina en entornos oscuros.
+ **Capacitación a bordo del operador** a través del código QR de ayuda de la máquina en la pantalla táctil.

TRABAJO MÁS SIMPLE

CUMPLA LA TAREA

VARILLAJE DE BARRA EN Z OPTIMIZADO

El varillaje de barra en Z optimizado y patentado de Caterpillar combina la eficiencia de excavación de una barra en Z tradicional con las capacidades de portador de herramientas para un rendimiento y versatilidad superiores.

PARALELISMO PERFECTO

La funcionalidad de paralelismo perfecto disponible en la modalidad de horquilla permite un rendimiento predecible y las altas fuerzas de inclinación a lo largo de la gama de trabajo lo ayudan a manipular cargas con seguridad, confianza y un control preciso.

LEVANTAMIENTO MÁS ALTO

Levante material a mayor altura y alcance más lejos con un varillaje de levantamiento alto optativo, disponible en los modelos 930 y 938. El 938 ofrece una altura de levantamiento aún mayor cuando se configura con neumáticos 23,5 optativos.

VISIBILIDAD

La visibilidad de las esquinas del cucharón y las puntas de las horquillas a nivel del suelo sigue siendo excelente, mientras que las líneas de visión a máxima elevación se mejoran con el diseño del brazo de levantamiento. Los pilares de la cabina más pequeños y el área de la ventana más grande se combinan para mejorar la visibilidad del operador alrededor de la máquina.

OPCIONES DE ACOPLAMIENTO

El acoplador Fusion™ patentado por Caterpillar se ubica cerca de los brazos del cargador, lo que minimiza el desplazamiento y permite un mayor rendimiento de la máquina. La visibilidad óptima en combinación con el varillaje de la máquina hace que sea más fácil y seguro acoplar y desacoplar los accesorios.

TREN DE RODAJE FLEXIBLE

Una transmisión hidrostática de control electrónico uniforme proporciona una potencia sobre el suelo ajustable y un excelente control de la velocidad de desplazamiento de sensibilidad personalizable.

Seleccione la modalidad del tren de fuerza:

+ **Convertidor de par (TC, Torque Converter)** para un desplazamiento uniforme.
+ La función **hidrostática** ofrece un frenado hidráulico fuerte.
+ El **pedal único** permite la operación con el pie derecho para controlar la velocidad de desplazamiento con un acelerador bloqueado para maniobrar rápidamente y controlar el implemento.
+ La modalidad de **hielo** maximiza el control sobre la nieve y el hielo, independientemente del tipo de neumático.

Ajuste la velocidad de desplazamiento cuando utilice herramientas hidromecánicas, como cepillos, con control de movimiento ultralento ajustado con un selector de dial.

+ **Ajuste la respuesta de cambio de dirección,** uniforme y suave para manipulación de materiales o pronunciada para operaciones agresivas.

PERSONALICE SU EXPERIENCIA
A SU MANERA

CONTROLES ELECTROHIDRÁULICOS AJUSTABLES

Rendimiento hidráulico fácilmente personalizable para satisfacer sus necesidades.

+ **Optimice la modulación hidráulica** con el control de modalidad fina al trabajar con horquillas, brazos de manipulación de materiales y herramientas grandes.
+ **Respuesta hidráulica más rápida** para nivelación de acabado a alta velocidad y aplicaciones agrícolas mediante ajustes de respuesta de levantamiento e inclinación.
+ **Velocidad de activación del control de amortiguación completamente ajustable,** junto con los flujos auxiliares de tercera y cuarta función.

Perfiles del operador y arranque codificado

+ Los cargadores de ruedas pequeños de última generación recordarán sus configuraciones personales, lo que incluye los botones programables con códigos únicos del operador para que la máquina sea realmente personalizada y esté segura.

SERVICIO
MAXIMIZAR EL TIEMPO DE TRABAJO

Póngase en marcha rápidamente con el acceso de servicio diario a nivel del suelo y la iluminación optativa del compartimiento del motor. Hay tres puertas grandes de servicio que se pueden abrir y cerrar en cualquier orden para permitir el acceso total a los filtros y a los puntos de servicio.

+ **Intervalos de limpieza extendidos** con el sistema de enfriamiento de un solo plano y enfriadores ampliamente espaciados de 6 aletas por pulgada.
+ **Recordatorios de mantenimiento** a través de la pantalla táctil primaria en intervalos programados.
+ **Filtro de retorno de flujo completo** diseñado para mantener limpio el aceite hidráulico en múltiples sistemas.
+ **Product Link™ PRO estándar** con suscripción optativa a VisionLink™.
+ **Lubricación automática integrada** (optativa) con frecuencia de engrase ajustable.

RESPALDO AL CLIENTE
UN SERVICIO INIGUALABLE HACE LA DIFERENCIA

RECONOCIDO RESPALDO DEL DISTRIBUIDOR CAT

+ **Confíe en su distribuidor Cat**, quien lo ayudará en cada momento con la venta de máquinas nuevas o usadas, opciones de alquiler o reconstrucción para satisfacer las necesidades del negocio.
+ **Maximice el tiempo de trabajo de la máquina** con una insuperable disponibilidad de piezas, técnicos capacitados y convenios de respaldo al cliente en todo el mundo.
+ **Permítanos ganarnos su confianza.** Descubra el cargador de ruedas pequeño de última generación.

CONFIGURACIÓN PARA EL ÉXITO

LISTO PARA TRABAJAR

Una completa gama de equipos y herramientas optativos le da la versatilidad para configurar el cargador de ruedas pequeño Cat de próxima generación con el fin de tener éxito en el negocio. Su distribuidor Cat puede configurar el suyo.

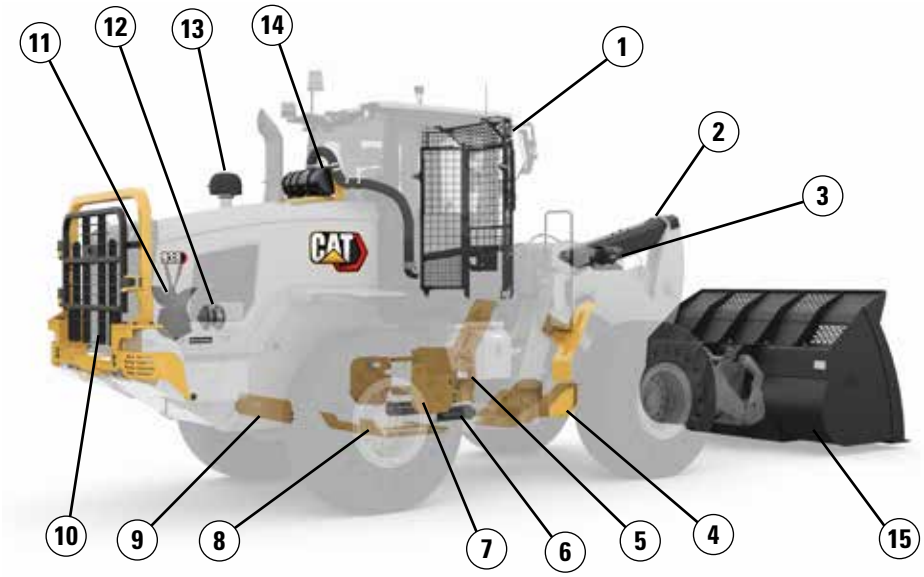

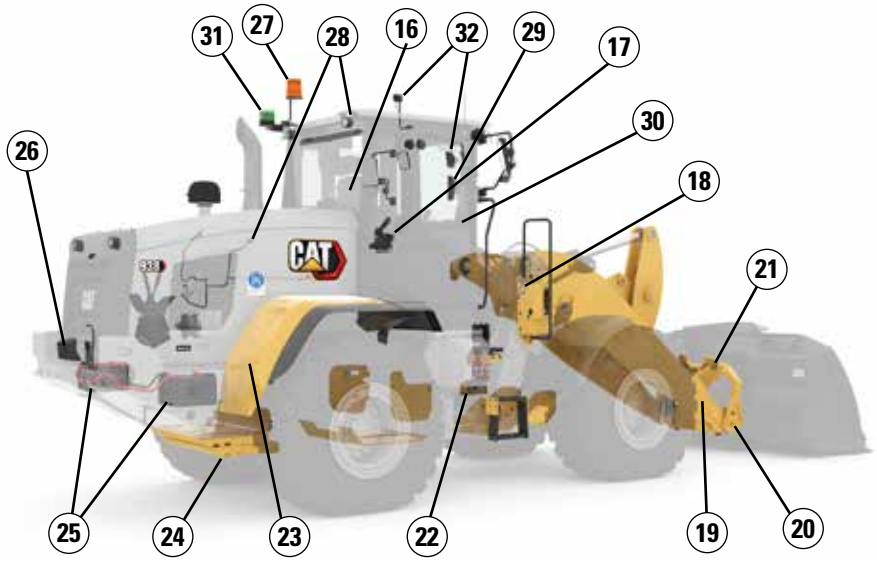

Protectores:

1) *Parabrisas*
2) *Cilindro de inclinación*
3) *Luces*
4) *Eje motriz*
5) *Enganche*
6) *Cilindros de dirección*
7) *Tren de fuerza lateral*
8) *Tren de fuerza inferior*
9) *Cárter*
10) *Radiador trasero (solo en 930 y 938)*

Paquetes contra suciedad:

11) *Ventilador reversible*
12) *Alternador sellado*
13) *Antefiltro de la turbina*
14) *Antefiltro RESPA*

Herramientas:

15) *Gama completa de accesorios*

Entorno del operador:

16) *Asiento, Deluxe o Premium*
17) *Dirección con palanca universal*

Otras opciones:

18) *Lubricación automática*
19) *Varillaje de levantamiento alto*
20) *Acoplador: Fusion*
21) *Sistema hidráulico auxiliar: 3ª y 4ª funciones*
22) *Control de amortiguación*
23) *Guardabarros: cobertura ampliada y cobertura plena*
24) *Contrapesos*
25) *Paquete de arranque en frío*
26) *Detección de objetos trasera*
27) *Baliza*
28) *Luces LED auxiliares*
29) *Cat Payload*
30) *TPM: monitor de presión de neumáticos*
31) *Baliza de cinturón de seguridad*
32) *Cámara de visión múltiple*

Especificaciones del Cargador de Ruedas 924/930/938

Motor

	924				930				938			
	Cat C7.1				Cat C7.1				Cat C7.1			
Modalidad de rendimiento	**Gama de potencia 1-4**		**Gama estándar 1-3***		**Gama de potencia 1-4**		**Gama estándar 1-3***		**Gama de potencia 1-4**		**Gama estándar 1-3***	
	kW	**hp**	**kW**	**hp**	**kW**	**hp**	**kW**	**hp**	**kW**	**hp**	**kW**	**hp**
Potencia nominal del motor												
Velocidad del motor	1.800 rpm		1.600 rpm		1.800 rpm		1.600 rpm		1.800 rpm		1.600 rpm	
ISO 14396	105	141	101	135	119	160	113	152	140	188	129	173
ISO 14396 (DIN)	143 mhp (PS)		137 mhp (PS)		162 mhp (PS)		154 mhp (PS)		190 mhp (PS)		175 mhp (PS)	
Potencia neta nominal												
Velocidad del motor	1.800 rpm		1.600 rpm		1.800 rpm		1.600 rpm		1.800 rpm		1.600 rpm	
SAE J1349 a velocidad mínima del ventilador	102	137	98	131	116	156	110	148	136	182	126	169
ISO 9249 (DIN) a velocidad mínima del ventilador	140 mhp (PS)		135 mhp (PS)		159 mhp (PS)		151 mhp (PS)		188 mhp (PS)		173 mhp (PS)	
	N·m	**lbf·pie**	**N·m**	**lbf·pie**	**N·m**	**lbf·pie**	**N·m**	**lbf·pie**	**N·m**	**lbf·pie**	**N·m**	**lbf·pie**
Par bruto máximo												
ISO 14396	725	534	725	534	787	580	787	580	912	672	896	634
Par neto máximo												
SAE J1349	704	519	704	519	753	555	753	555	876	646	860	634
ISO 9249	711	524	711	524	761	561	761	561	886	653	870	641
Cilindrada	7,01 L		427 pulg³		7,01 L		427 pulg³		7,01 L		427 pulg³	
Calibre	105 mm		4"		105 mm		4"		105 mm		4"	
Carrera	135 mm		5"		135 mm		5"		135 mm		5"	

* La potencia y el par de la gama 4 equivalen a la modalidad de rendimiento con tecnología de potencia por gama de Caterpillar.
- La potencia anunciada se prueba según el estándar especificado vigente en el momento de la fabricación.
- La potencia neta especificada es la potencia disponible en el volante, cuando el motor está equipado con alternador y filtro de aire.
- El motor C7.1 Cat cumple con las normas de emisiones MAR-1 de Brasil, equivalentes a Tier 3/Stage IIIA de EE. UU.

Par motor

924

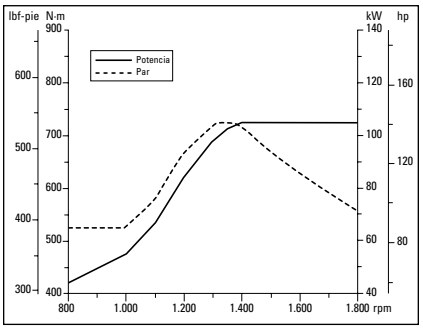

930

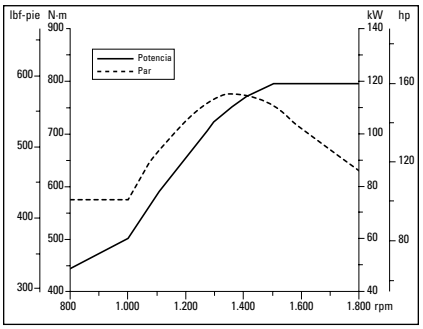

938

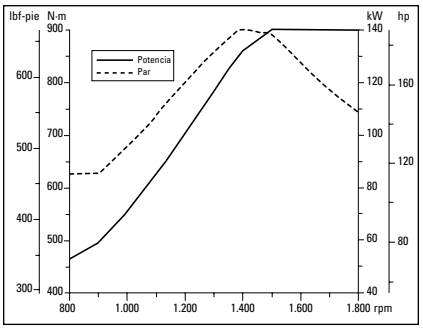

Cabina

- Estructura de Protección en Caso de Vuelcos (ROPS): ISO 3471: 2008
- Estructura de Protección Contra la Caída de Objetos (FOPS): ISO 3449: 2005 Level II
- El nivel declarado de presión acústica dinámica en los oídos del operador es de 72 dB(A) cuando se utiliza la norma "ISO 6396:2008" para medir el valor en una cabina cerrada.
- La medición se llevó a cabo al 70 % de la velocidad máxima del ventilador de enfriamiento del motor, con las puertas y ventanas de la cabina cerradas. La cabina se instaló correctamente y tuvo un mantenimiento adecuado. El nivel de ruido puede variar a diferentes velocidades del ventilador de enfriamiento del motor.
- El nivel declarado de potencia acústica exterior es de 104 dB(A) cuando el valor se mide según los procedimientos de prueba dinámica y las condiciones especificadas en la norma "ISO 6395:2008".

Sistema hidráulico del cargador

- El sistema de implementos utiliza una bomba dedicada de desplazamiento variable con detección de carga y cilindros duales de levantamiento de doble acción y un solo cilindro de inclinación de doble acción.
- Los valores de flujo que se indican son para una máquina que opera en la modalidad de potencia de rendimiento (1.800 rpm).

*El flujo de tercera y cuarta función es totalmente ajustable del 20 % al 100 % del flujo máximo a través de la pantalla secundaria, si tiene.

	924		930		938	
Flujo máximo: bomba del implemento	150 L/min	40 gal EE.UU./min	190 L/min	50 gal EE.UU./min	190 L/min	50 gal EE.UU./min
Flujo máximo de la tercera función*	150 L/min	40 gal EE.UU./min	190 L/min	50 gal EE.UU./min	190 L/min	50 gal EE.UU./min
Flujo máximo de la cuarta función*	150 L/min	40 gal EE.UU./min	160 L/min	42 gal EE.UU./min	160 L/min	42 gal EE.UU./min
Presión de trabajo máxima: bomba del implemento	26.000 kPa	3.771 lb/pulg²	25.000 kPa	3.626 lb/pulg²	28.000 kPa	4.061 lb/pulg²
Presión de alivio: cilindro de inclinación	28.000 kPa	4.061 lb/pulg²	28.000 kPa	4.061 lb/pulg²	30.000 kPa	4.351 lb/pulg²
Máxima presión de trabajo de la tercera y cuarta función	26.000 kPa	3.771 lb/pulg²	25.000 kPa	3.626 lb/pulg²	28.000 kPa	4.061 lb/pulg²
Presión de alivio de la tercera y cuarta función	28.000 kPa	4.061 lb/pulg²	28.000 kPa	4.061 lb/pulg²	30.000 kPa	4.351 lb/pulg²
Cilindro de levantamiento de doble acción:						
Diámetro del calibre	110 mm	4,3"	120 mm	4,7"	120 mm	4,7"
Diámetro de la varilla	60 mm	2,4"	65 mm	2,6"	65 mm	2,6"
Carrera	728 mm	28,7"	728 mm	28,7"	789 mm	31,1"
Cilindro de inclinación de doble acción:						
Diámetro del calibre	130 mm	5,1"	150 mm	5,9"	150 mm	5,9"
Diámetro de la varilla	70 mm	2,8"	90 mm	3,5"	90 mm	3,5"
Carrera	555 mm	21,9"	555 mm	21,9"	555 mm	21,9"
Tiempos de ciclo: rendimiento (HP+) a 1.800 rpm / modalidad de potencia estándar a 1.600 rpm						
Levantamiento (desde el nivel del suelo hasta levantamiento máximo)	5,4/6,3 segundos		5,1/5,7 segundos		5,5/6,2 segundos	
Descarga (a altura máxima de levantamiento)	1,5/1,7 segundos		1,5/1,7 segundos		1,5/1,7 segundos	
Posición de descenso libre (levantamiento máximo a nivel del suelo)	2,6/2,6 segundos		2,7/2,7 segundos		2,7/2,7 segundos	
Tiempo total del ciclo	9,5/10,6 segundos		9,3/10,1 segundos		9,7/10,6 segundos	

Dirección

- El sistema de dirección utiliza una bomba dedicada de desplazamiento variable con detección de carga con cilindros duales de doble acción.
- Los valores de flujo que se indican son para una máquina que opera en la modalidad de potencia de rendimiento (1.800 rpm).

	924		930		938	
Cilindro de la dirección						
Diámetro del calibre	70 mm	2,8"	70 mm	2,8"	80 mm	3,1"
Diámetro de la varilla	40 mm	1,6"	40 mm	1,6"	50 mm	2,0"
Carrera	438 mm	17,2"	438 mm	17,2"	399 mm	15,7"
Flujo máximo: bomba de la dirección	130 L/min	34 gal EE.UU./min	130 L/min	34 gal EE.UU./min	130 L/min	34 gal EE.UU./min
Presión de trabajo máxima: bomba de la dirección	24.130 kPa	3.500 lb/pulg²	24.130 kPa	3.500 lb/pulg²	24.130 kPa	3.500 lb/pulg²
Tiempos de ciclo de la dirección (completamente a la izquierda hasta completamente a la derecha)						
RPM mínimas: flujo de la bomba limitado	2,8 segundos		2,8 segundos		3,1 segundos	
RPM máximas: velocidad de las ruedas de la dirección a 90 rpm	2,4 segundos		2,4 segundos		2,3 segundos	

Especificaciones del Cargador de Ruedas 924/930/938

Tren de fuerza

• El sistema de administración de potencia inteligente exclusivo de Caterpillar regula el tren de fuerza para ofrecer el máximo rendimiento y eficiencia.
**El eje optativo de bloqueo delantero del diferencial puede accionarse sobre la marcha a par pleno a 10 km/h (6,2 mph) en el 924/930 y hasta a 20 km/h (12,4 mph) en el 938.

	924	930	938
Eje delantero	Fijo	Fijo	Fijo
Auxiliar de tracción**	Diferencial abierto (estándar) Diferencial de traba (optativo)	Diferencial abierto (estándar) Diferencial de traba (optativo)	Diferencial abierto (estándar) Diferencial de traba (optativo)
Eje trasero	Oscilante	Oscilante	Oscilante
Ángulo de oscilación por tamaño de los neumáticos			
17.5 R25	±13.5 grados	–	–
20.5 R25	±11 grados	±11 grados	±11 grados
Auxiliar de tracción (optativo)	Diferencial de patinaje limitado	Diferencial de patinaje limitado	Diferencial de patinaje limitado
Frenos			
Servicio	Disco sumergido en aceite interior	Disco sumergido en aceite interior	Disco sumergido en aceite interior
Estacionamiento	Se conectan por resorte y se liberan hidráulicamente	Se conectan por resorte y se liberan hidráulicamente	Se conectan por resorte y se liberan hidráulicamente

Capacidades de llenado de servicio

	924		930		938	
Tanque de combustible	195 L	51,5 gal EE.UU.	195 L	51,5 gal EE.UU.	195 L	51,5 gal EE.UU.
Sistema de enfriamiento	32 L	8,5 gal EE.UU.	32 L	8,5 gal EE.UU.	32 L	8,5 gal EE.UU.
Cárter del motor	19,5 L	5,2 gal EE.UU.	19,5 L	5,2 gal EE.UU.	19,5 L	5,2 gal EE.UU.
Transmisión (caja de engranajes)	8,5 L	2,2 gal EE.UU.	8,5 L	2,2 gal EE.UU.	11 L	2,9 gal EE.UU.
Eje delantero	21 L	5,5 gal EE.UU.	26 L	6,9 gal EE.UU.	35 L	9,2 gal EE.UU.
Eje trasero	21 L	5,5 gal EE.UU.	25 L	6,6 gal EE.UU.	35 L	9,2 gal EE.UU.
Sistema hidráulico (incluido el tanque)	160 L	42,3 gal EE.UU.	165 L	43,6 gal EE.UU.	170 L	44,9 gal EE.UU.
Tanque hidráulico	90 L	23,8 gal EE.UU.	90 L	23,8 gal EE.UU.	90 L	23,8 gal EE.UU.

Transmisión

* El control de movimiento ultralento permite realizar ajustes en la gama de velocidad máxima de 1 km/h (0,6 mph) a 13 km/h (8 mph) en la gama 1 a través de la pantalla secundaria. El valor predeterminado de fábrica es de 7 km/h (4,4 mph).

	924		930		938	
Avance y retroceso						
Gama 1*	De 1 a 13 km/h	De 0,6 a 8 mph	De 1 a 13 km/h	De 0,6 a 8 mph	De 1 a 13 km/h	De 0,6 a 8 mph
Gama 2	13 km/h	8 mph	13 km/h	8 mph	13 km/h	8 mph
Gama 3	27 km/h	17 mph	27 km/h	17 mph	27 km/h	17 mph
Gama 4	40 km/h	25 mph	40 km/h	25 mph	40 km/h	25 mph

Dimensiones con cucharón

Todas las dimensiones son aproximadas. Las dimensiones pueden variar según el cucharón y los neumáticos seleccionados. Consulte las especificaciones de operación con cucharones.

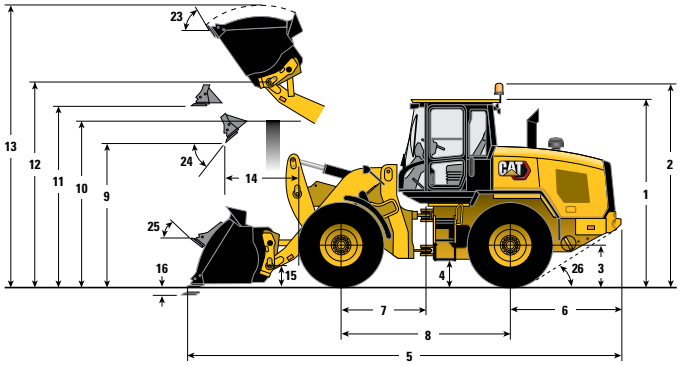

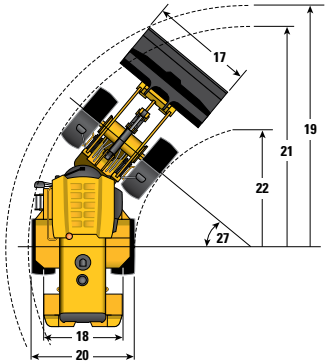

* Varía con el cucharón.
** Varía con el neumático.

		Levantamiento estándar							
		924		924		930		938	
** 1	Altura: del suelo a la cabina	3.252 mm	10' 8"	3.340 mm	10' 11"	3.340 mm	10' 11"	3.340 mm	10' 11"
** 2	Altura: del suelo a la baliza	3.619 mm	11' 10"	3.707 mm	12' 2"	3.707 mm	12' 2"	3.707 mm	12' 2"
** 3	Altura: del suelo al centro del eje	597 mm	2' 0"	685 mm	2' 3"	685 mm	2' 3"	685 mm	2' 3"
** 4	Altura: espacio libre sobre el suelo	309 mm	1' 0"	397 mm	1' 4"	397 mm	1' 4"	386 mm	1' 3"
* 5	Longitud: total	7.486 mm	24' 7"	7.418 mm	24' 4"	7.551 mm	24' 9"	7.666 mm	25' 2"
6	Longitud: del eje trasero al parachoques	1.958 mm	6' 5"	1.958 mm	6' 5"	1.993 mm	6' 6"	1.968 mm	6' 5"
7	Longitud: del enganche al eje delantero	1.500 mm	4' 11"	1.500 mm	4' 11"	1.500 mm	4' 11"	1.525 mm	5' 0"
8	Longitud: distancia entre ejes	3.000 mm	9' 10"	3.000 mm	9' 10"	3.000 mm	9' 10"	3.050 mm	10' 0"
* 9	Espacio libre: cucharón a 45°	2.713 mm	8' 11"	2.801 mm	9' 2"	2.807 mm	9' 3"	2.822 mm	9' 3"
** 10	Espacio libre: altura sobre la carga	3.220 mm	10' 7"	3.308 mm	10' 10"	3.331 mm	10' 11"	3.354 mm	11' 0"
** 11	Espacio libre: cucharón nivelado	3.437 mm	11' 3"	3.526 mm	11' 7"	3.580 mm	11' 9"	3.642 mm	11' 11"
** 12	Altura: pasador del cucharón	3.765 mm	12' 4"	3.853 mm	12' 8"	3.907 mm	12' 10"	3.969 mm	13' 0"
** 13	Altura: total	4.980 mm	16' 4"	5.068 mm	16' 8"	5.180 mm	17' 0"	5.301 mm	17' 5"
* 14	Alcance: cucharón a 45°	1.057 mm	3' 6"	990 mm	3' 3"	1.070 mm	3' 6"	1.146 mm	3' 9"
15	Altura de acarreo: pasador del cucharón	408 mm	1' 4"	402 mm	1' 4"	410 mm	1' 4"	418 mm	1' 4"
** 16	Profundidad de excavación	188 mm	7,4"	100 mm	3,9"	100 mm	0' 4"	100 mm	3,9"
17	Ancho: cucharón	2.550 mm	8' 4"	2.550 mm	8' 4"	2.550 mm	8' 4"	2.750 mm	9' 0"
18	Ancho: centro de rodadura	1.933 mm	6' 4"	1.933 mm	6' 4"	1.930 mm	6' 4"	2.083 mm	6' 10"
19	Radio de giro: sobre el cucharón	5.933 mm	19' 6"	5.916 mm	19' 5"	5.943 mm	19' 6"	6.127 mm	20' 1"
20	Ancho: sobre los neumáticos	2.446 mm	8' 0"	2.543 mm	8' 4"	2.540 mm	8' 4"	2.693 mm	8' 10"
21	Radio de giro: exterior de los neumáticos	5.355 mm	17' 7"	5.404 mm	17' 9"	5.402 mm	17' 9"	5.546 mm	18' 2"
22	Radio de giro: interior de los neumáticos	2.898 mm	9' 6"	2.850 mm	9' 4"	2.851 mm	9' 4"	2.843 mm	9' 4"
23	Ángulo de inclinación a levantamiento completo	53°		53°		54°		54°	
24	Ángulo de descarga a levantamiento completo	49°		49°		48°		49°	
25	Ángulo de inclinación durante el acarreo	44°		42°		44°		44°	
26	Ángulo de salida	33°		33°		33°		33°	
27	Ángulo de articulación	40°		40°		40°		40°	
Neumáticos		17.5-25 16PR L3		20.5R25 XHA2 L3		20.5R25 XHA2 L3		20.5R25 XHA2 L3	
	Presión en los neumáticos delanteros	4,48 bar	65 lb/pulg²	4,14 bar	60 lb/pulg²	4,14 bar	60 lb/pulg²	4,14 bar	60 lb/pulg²
	Presión en los neumáticos traseros	3,10 bar	45 lb/pulg²	2,76 bar	40 lb/pulg²	2,76 bar	40 lb/pulg²	2,76 bar	40 lb/pulg²
Grupo de contrapeso		Estándar		Estándar		Pesado		Pesado	

A menos que se indique lo contrario, las dimensiones que se indican corresponden a una máquina configurada con los tanques de fluidos llenos y un operador de 80 kg (176 lb). Los volúmenes de cucharón anteriores son los siguientes, cada uno con cuchillas empernadas en un cucharón con pasador de la serie Performance: 924 con 2,1 m³ (2,5 yd³), 930 con 2,3 m³ (2,7 yd³) y 938 con 2,7 m³ (3,3 yd³). Los neumáticos son Michelin, excepto los 17.5 16PR que son Goodyear.

Especificaciones del Cargador de Ruedas 924/930/938

Dimensiones con cucharón

Todas las dimensiones son aproximadas. Las dimensiones pueden variar según el cucharón y los neumáticos seleccionados. Consulte las especificaciones de operación con cucharones.

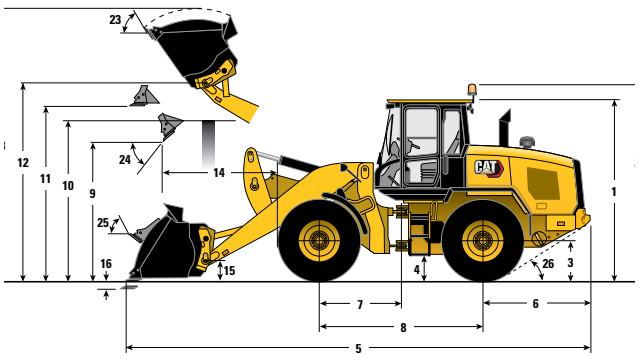

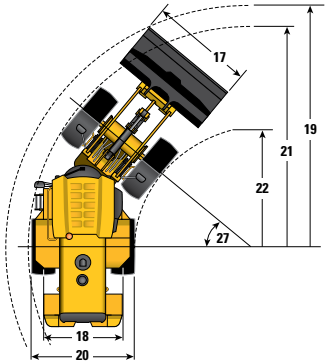

* Varía con el cucharón. ** Varía con el neumático.	Levantamiento alto			
	930		938	
** 1 Altura: del suelo a la cabina	3.340 mm	10' 11"	3.340 mm	10' 11"
** 2 Altura: del suelo a la baliza	3.707 mm	12' 2"	3.707 mm	12' 2"
** 3 Altura: del suelo al centro del eje	685 mm	2' 3"	685 mm	2' 3"
** 4 Altura: espacio libre sobre el suelo	397 mm	1' 4"	386 mm	1' 3"
* 5 Longitud: total	8.345 mm	27' 5"	8.406 mm	27' 7"
6 Longitud: del eje trasero al parachoques	1.993 mm	6' 6"	1.968 mm	6' 5"
7 Longitud: del enganche al eje delantero	1.500 mm	4' 11"	1.525 mm	5' 0"
8 Longitud: distancia entre ejes	3.000 mm	9' 10"	3.050 mm	10' 0"
* 9 Espacio libre: cucharón a 45°	3.400 mm	11' 2"	3.403 mm	11' 2"
** 10 Espacio libre: altura sobre la carga	3.540 mm	11' 7"	3.561 mm	11' 8"
** 11 Espacio libre: cucharón nivelado	4.173 mm	13' 8"	4.223 mm	13' 10"
** 12 Altura: pasador del cucharón	4.500 mm	14' 9"	4.550 mm	14' 11"
** 13 Altura: total	5.773 mm	18' 11"	5.881 mm	19' 4"
* 14 Alcance: cucharón a 45°	1.391 mm	4' 7"	1.413 mm	4' 8"
15 Altura de acarreo: pasador del cucharón	638 mm	2' 1"	633 mm	2' 1"
** 16 Profundidad de excavación	135 mm	5,3"	135 mm	5,3"
17 Ancho: cucharón	2.550 mm	8' 4"	2.750 mm	9' 0"
18 Ancho: centro de rodadura	1.930 mm	6' 4"	2.083 mm	6' 10"
19 Radio de giro: sobre el cucharón	6.330 mm	20' 9"	6.488 mm	21' 3"
20 Ancho: sobre los neumáticos	2.540 mm	8' 4"	2.693 mm	8' 10"
21 Radio de giro: exterior de los neumáticos	5.402 mm	17' 9"	5.546 mm	18' 2"
22 Radio de giro: interior de los neumáticos	2.851 mm	9' 4"	2.843 mm	9' 4"
23 Ángulo de inclinación a levantamiento completo	53°		53°	
24 Ángulo de descarga a levantamiento completo	47°		47°	
25 Ángulo de inclinación durante el acarreo	50°		49°	
26 Ángulo de salida	33°		33°	
27 Ángulo de articulación	40°		40°	
Neumáticos	20.5R25 XHA2 L3		20.5R25 XHA2 L3	
Presión en los neumáticos delanteros	4,14 bar	60 lb/pulg²	4,14 bar	60 lb/pulg²
Presión en los neumáticos traseros	2,76 bar	40 lb/pulg²	2,76 bar	40 lb/pulg²
Grupo de contrapeso	Pesado		Pesado	

A menos que se indique lo contrario, las dimensiones que se indican corresponden a una máquina configurada con los tanques de fluidos llenos y un operador de 80 kg (176 lb). Los volúmenes del cucharón anteriores son los siguientes, cada uno con cuchillas empernadas en un cucharón con pasador de la serie Performance: 924 con 2,1 m³ (2,5 yd³), 930 con 2,3 m³ (2,7 yd³) y 938 con 2,7 m³ (3,3 yd³). Los neumáticos son Michelin, excepto los 17.5 16PR que son Goodyear.

Especificaciones de operación del Cargador 924 con cucharones

			Uso general								
			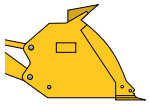								Neumático 17.5
			Con pasador			Fusion			ISO 23727		
	Capacidad nominal	m^3	1,9	2,1	2,3	1,9	2,1	2,3	2,1	2,3	—
		yd^3	2,5	2,7	3,0	2,5	2,7	3,0	2,7	3,0	—
	Capacidad: nominal a un factor de llenado del 110 %	m^3	2,1	2,3	2,5	2,1	2,3	2,5	2,3	2,5	—
		yd^3	2,7	3,0	3,3	2,7	3,0	3,3	3,0	3,3	—
17	Ancho: cucharón	mm	2.550	2.550	2.550	2.550	2.550	2.550	2.550	2.550	—
		pies/pulg	8' 4"	8' 4"	8' 4"	8' 4"	8' 4"	8' 4"	8' 4"	8' 4"	—
	Densidad nominal del material, factor de llenado del 110 %	kg/m^3	1.808	1.623	1.462	1.718	1.537	1.389	1.458	1.317	—
		lb/yd^3	3.047	2.736	2.465	2.896	2.591	2.342	2.458	2.220	—
9	Espacio libre: altura máxima de levantamiento, descarga de 45°	mm	2.857	2.801	2.753	2.830	2.773	2.725	2.672	2.623	–88
		pies/pulg	9' 4"	9' 2"	9' 0"	9' 3"	9' 1"	8' 11"	8' 9"	8' 7"	–0' 3"
14	Alcance: altura máxima de levantamiento, descarga de 45°	mm	950	990	1.028	982	1.022	1.059	1.147	1.184	+67
		pies/pulg	3' 1"	3' 3"	3' 4"	3' 3"	3' 4"	3' 6"	3' 9"	3' 11"	+0' 3"
	Alcance: 2.130 mm (7' 0") de espacio libre, descarga de 45°	mm	1.480	1.492	1.504	1.499	1.509	1.520	1.577	1.584	+20
		pies/pulg	4' 10"	4' 11"	4' 11"	4' 11"	4' 11"	5' 0"	5' 2"	5' 2"	+0' 1"
	Alcance: brazo nivelado, cucharón nivelado	mm	2.231	2.303	2.366	2.273	2.345	2.408	2.506	2.569	+67
		pies/pulg	7' 4"	7' 7"	7' 9"	7' 5"	7' 8"	7' 11"	8' 3"	8' 5"	+0' 3"
16	Profundidad de excavación	mm	100	100	100	100	100	100	94	94	+88
		pulg	3,9"	3,9"	3,9"	3,9"	3,9"	3,9"	3,7"	3,7"	+0' 3"
5	Longitud: total	mm	7.346	7.418	7.481	7.388	7.460	7.523	7.616	7.679	+69
		pies/pulg	24' 1"	24' 4"	24' 7"	24' 3"	24' 6"	24' 8"	25' 0"	25' 2"	+0' 3"
13	Altura: total	mm	4.997	5.068	5.126	5.022	5.093	5.151	5.201	5.259	–88
		pies/pulg	16' 5"	16' 8"	16' 10"	16' 6"	16' 9"	16' 11"	17' 1"	17' 3"	–0' 3"
19	Radio de giro: sobre el cucharón	mm	5.894	5.916	5.936	5.917	5.939	5.958	5.970	5.991	+16
		pies/pulg	19' 4"	19' 5"	19' 6"	19' 5"	19' 6"	19' 7"	19' 7"	19' 8"	+0' 1"
	Carga límite de equilibrio: recto, ISO 14397-1*	kg	8.715	8.652	8.547	8.322	8.238	8.159	7.819	7.742	–246
		lb	19.212	19.075	18.842	18.347	18.162	17.987	17.237	17.068	–543
	Carga límite de equilibrio: recto, neumático rígido**	kg	8.892	8.829	8.721	8.492	8.406	8.325	7.978	7.900	–251
		lb	19.604	19.464	19.227	18.721	18.532	18.354	17.589	17.416	–554
	Carga límite de equilibrio: giro pleno, ISO 14397-1*	kg	7.556	7.499	7.399	7.181	7.103	7.029	6.737	6.665	–215
		lb	16.659	16.533	16.313	15.832	15.659	15.497	14.852	14.694	–474
	Carga límite de equilibrio: giro pleno, neumático rígido**	kg	7.790	7.731	7.628	7.404	7.322	7.247	6.945	6.871	–222
		lb	17.174	17.044	16.817	16.322	16.143	15.976	15.311	15.149	–489
	Fuerza de desprendimiento	kg	10.343	9.646	9.085	9.900	9.244	8.731	7.965	7.564	+47
		lb	22.803	21.266	20.029	21.826	20.379	19.248	17.560	16.677	+103
	Peso en orden de trabajo	kg	11.756	11.775	11.839	12.111	12.155	12.192	12.121	12.159	–358
		lb	25.918	25.960	26.100	26.699	26.796	26.880	26.722	26.806	–790

*Cumple plenamente con la norma ISO 14397-1:2007, secciones 1 a 6, que requiere la verificación del 2 % entre los cálculos y las pruebas.

**Cumple con la norma ISO 14397-1:2007, secciones 1 a 5.

Nota: Se enumeran las dimensiones de una máquina configurada con neumáticos 20.5R25 XHA2 L-3, a menos que se indique lo contrario.

Especificaciones del Cargador de Ruedas 924/930/938

Especificaciones de operación del Cargador 924 con cucharones

			Material liviano								
			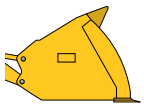			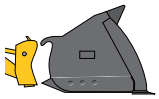					Neumático
			Con pasador			Fusion			ISO 23727		17.5
	Capacidad nominal	m^3	3,0	3,5	3,8	3,1	3,5	3,8	3,5	4,2	—
		yd^3	3,9	4,6	5,0	4,1	4,6	5,0	4,6	5,5	—
	Capacidad: nominal a un factor de llenado del 110 %	m^3	3,3	3,9	4,2	3,4	3,9	4,2	3,9	4,6	—
		yd^3	4,3	5,0	5,5	4,5	5,0	5,5	5,0	6,0	—
17	Ancho: cucharón	mm	2.750	2.750	2.750	2.750	2.750	2.750	2.750	2.750	—
		pies/pulg	9' 0"	9' 0"	9' 0"	9' 0"	9' 0"	9' 0"	9' 0"	9' 0"	—
	Densidad nominal del material, factor de llenado del 110 %	kg/m^3	1.079	906	819	994	859	776	820	655	—
		lb/yd^3	1.819	1.528	1.381	1.676	1.447	1.307	1.382	1.104	—
9	Espacio libre: altura máxima de levantamiento, descarga de 45°	mm	2.647	2.575	2.517	2.617	2.545	2.488	2.472	2.301	–88
		pies/pulg	8' 8"	8' 5"	8' 3"	8' 7"	8' 4"	8' 2"	8' 1"	7' 7"	–0' 3"
14	Alcance: altura máxima de levantamiento, descarga de 45°	mm	1.021	1.094	1.151	1.051	1.124	1.181	1.161	1.282	+67
		pies/pulg	3' 4"	3' 7"	3' 9"	3' 5"	3' 8"	3' 11"	3' 10"	4' 2"	+0' 3"
	Alcance: 2.130 mm (7' 0") de espacio libre, descarga de 45°	mm	1.436	1.463	1.481	1.448	1.473	1.490	1.459	1.486	+9
		pies/pulg	4' 9"	4' 10"	4' 10"	4' 9"	4' 10"	4' 11"	4' 9"	4' 11"	+0' 0"
	Alcance: brazo nivelado, cucharón nivelado	mm	2.454	2.556	2.638	2.496	2.598	2.680	2.677	2.847	+67
		pies/pulg	8' 1"	8' 5"	8' 8"	8' 2"	8' 6"	8' 9"	8' 9"	9' 4"	+0' 3"
16	Profundidad de excavación	mm	100	100	100	100	100	100	125	125	+88
		pulg	3,9"	3,9"	3,9"	3,9"	3,9"	3,9"	4,9"	4,9"	+0' 3"
5	Longitud: total	mm	7.568	7.671	7.752	7.611	7.713	7.794	7.812	7.982	+69
		pies/pulg	24' 10"	25' 2"	25' 5"	25' 0"	25' 4"	25' 7"	25' 8"	26' 2"	+0' 3"
13	Altura: total	mm	5.125	5.229	5.302	5.150	5.254	5.328	5.331	5.498	–88
		pies/pulg	16' 10"	17' 2"	17' 5"	16' 11"	17' 3"	17' 6"	17' 6"	18' 0"	–0' 3"
19	Radio de giro: sobre el cucharón	mm	6.054	6.086	6.113	6.076	6.108	6.134	6.123	6.182	+13
		pies/pulg	19' 10"	20' 0"	20' 1"	19' 11"	20' 0"	20' 2"	20' 1"	20' 3"	+0' 1"
	Carga límite de equilibrio: recto, ISO 14397-1*	kg	8.257	8.106	7.965	7.897	7.720	7.584	7.375	7.096	–242
		lb	18.204	17.870	17.561	17.411	17.020	16.719	16.260	15.645	–533
	Carga límite de equilibrio: recto, neumático rígido**	kg	8.426	8.271	8.128	8.059	7.878	7.739	7.526	7.241	–247
		lb	18.576	18.235	17.919	17.766	17.368	17.061	16.592	15.964	–544
	Carga límite de equilibrio: giro pleno, ISO 14397-1*	kg	7.122	6.979	6.849	6.779	6.611	6.485	6.314	6.051	–211
		lb	15.701	15.387	15.100	14.946	14.575	14.296	13.919	13.341	–466
	Carga límite de equilibrio: giro pleno, neumático rígido**	kg	7.342	7.195	7.061	6.989	6.816	6.685	6.509	6.238	–218
		lb	16.187	15.863	15.567	15.408	15.026	14.739	14.350	13.753	–481
	Fuerza de desprendimiento	kg	8.334	7.628	7.508	8.028	7.355	7.238	6.853	5.754	+39
		lb	18.373	16.817	16.552	17.699	16.215	15.958	15.108	12.684	+86
	Peso en orden de trabajo	kg	12.067	12.152	12.218	12.398	12.515	12.581	12.436	12.599	–358
		lb	26.603	26.792	26.937	27.332	27.592	27.737	27.416	27.776	–790

*Cumple plenamente con la norma ISO 14397-1:2007, secciones 1 a 6, que requiere la verificación del 2 % entre los cálculos y las pruebas.

**Cumple con la norma ISO 14397-1:2007, secciones 1 a 5.

Nota: Se enumeran las dimensiones de una máquina configurada con neumáticos 20.5R25 XHA2 L-3, a menos que se indique lo contrario.

Especificaciones de operación del Cargador 930 con cucharones

			Uso general								
			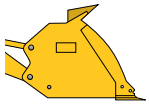								Levanta-miento alto
			Con pasador			Fusion			ISO 23727		
	Capacidad nominal	m³	2,1	2,3	2,5	2,1	2,3	2,5	2,1	2,3	—
		yd³	2,7	3,0	3,3	2,7	3,0	3,3	2,7	3,0	—
	Capacidad: nominal a un factor de llenado del 110 %	m³	2,3	2,5	2,8	2,3	2,5	2,8	2,3	2,5	—
		yd³	3,0	3,3	3,6	3,0	3,3	3,6	3,0	3,3	—
17	Ancho: cucharón	mm	2.550	2.550	2.550	2.550	2.550	2.550	2.550	2.550	—
		pies/pulg	8' 4"	8' 4"	8' 4"	8' 4"	8' 4"	8' 4"	8' 4"	8' 4"	—
	Densidad nominal del material, factor de llenado del 110 %	kg/m³	(1.861)	1.679	1.521	1.773	1.604	1.455	1.684	1.523	—
		lb/yd³	3.137	2.830	2.563	2.989	2.703	2.452	(2.839)	2.567	—
9	Espacio libre: altura máxima de levantamiento, descarga de 45°	mm	2.855	2.807	2.761	2.828	2.779	2.733	2.727	2.677	+593
		pies/pulg	9'4"	9' 3"	9' 1"	9' 3"	9' 1"	9' 0"	8' 11"	8' 9"	+1' 11"
14	Alcance: altura máxima de levantamiento, descarga de 45°	mm	1.033	1.070	1.109	1.064	1.102	1.140	1.190	1.227	+320
		pies/pulg	3' 5"	3' 6"	3' 8"	3' 6"	3' 7"	3' 9"	3' 11"	4' 0"	+1' 1"
	Alcance: 2.130 mm (7' 0") de espacio libre, descarga de 45°	mm	1.560	1.573	1.587	1.578	1.590	1.603	1.649	1.657	+715
		pies/pulg	5' 1"	5' 2"	5'2"	5'2"	5' 3"	5' 3"	5' 5"	5' 5"	+2' 4"
	Alcance: brazo nivelado, cucharón nivelado	mm	2.350	2.413	2.475	2.392	2.455	2.517	2.553	2.616	+653
		pies/pulg	7' 9"	7' 11"	8' 1"	7' 10"	8' 1"	8' 3"	8' 5"	8' 7"	+2' 2"
16	Profundidad de excavación	mm	100	100	100	100	100	100	94	94	+35
		pulg	3,9"	3,9"	3,9"	3,9"	3,9"	3,9"	3,7"	3,7"	+0' 1"
5	Longitud: total	mm	7.488	7.551	7.613	7.530	7.593	7.655	7.686	7.749	+794
		pies/pulg	24' 7"	24' 9"	25' 0"	24' 8"	24' 11"	25' 1"	25' 3"	25' 5"	+2' 7"
13	Altura: total	mm	5.122	5.180	5.239	5.147	5.205	5.264	5.255	5.313	+593
		pies/pulg	16' 10"	17' 0"	17' 2"	16' 11"	17' 1"	17' 3"	17' 3"	17' 5"	+1' 11"
19	Radio de giro: sobre el cucharón	mm	5.924	5.943	5.961	5.946	5.964	5.983	5.975	5.995	+383
		pies/pulg	19' 5"	19' 6"	19' 7"	19' 6"	19' 7"	19' 8"	19' 7"	19' 8"	+1' 3"
	Carga límite de equilibrio: recto, ISO 14397-1*	kg	9.986	9.875	9.737	9.558	9.473	9.354	9.085	9.003	–2.715
		lb	22.015	21.770	21.466	21.072	20.885	20.622	20.029	19.848	–5.986
	Carga límite de equilibrio: recto, neumático rígido**	kg	10.294	10.180	10.038	9.854	9.766	9.643	9.366	9.282	–2.799
		lb	22.695	22.443	22.130	21.723	21.531	21.259	20.648	20.462	–6.171
	Carga límite de equilibrio: giro pleno, ISO 14397-1*	kg	8.599	8.495	8.364	8.192	8.114	8.001	7.782	7.706	–2.398
		lb	18.957	18.728	18.439	18.060	17.888	17.640	17.157	16.990	–5.287
	Carga límite de equilibrio: giro pleno, neumático rígido**	kg	8.957	8.849	8.712	8.533	8.452	8.335	8.106	8.028	–2.498
		lb	19.747	19.508	19.207	18.813	18.634	18.375	17.872	17.698	–5.507
	Fuerza de desprendimiento	kg	13.426	12.665	11.970	12.887	12.188	11.546	11.159	10.614	–317
		lb	29.600	27.921	26.388	28.412	26.870	25.455	24.602	23.401	–698
	Peso en orden de trabajo	kg	13.084	13.147	13.246	13.463	13.501	13.583	13.429	13.467	+226
		lb	28.844	28.984	29.202	29.681	29.764	29.946	29.606	29.690	+498

*Cumple plenamente con la norma ISO 14397-1:2007, secciones 1 a 6, que requiere la verificación del 2 % entre los cálculos y las pruebas.

**Cumple con la norma ISO 14397-1:2007, secciones 1 a 5.

Especificaciones del Cargador de Ruedas 924/930/938

Especificaciones de operación del Cargador 930 con cucharones

			Material liviano								
			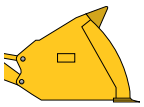			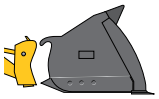					Levanta-miento alto
			Con pasador			Fusion			ISO 23727		
	Capacidad nominal	m³	3,5	3,8	4,2	3,5	3,8	4,2	3,5	4,2	—
		yd³	4,6	5,0	5,5	4,6	5,0	5,5	4,6	5,5	—
	Capacidad: nominal a un factor de	m³	3,9	4,2	4,6	3,9	4,2	4,6	3,9	4,6	—
	llenado del 110 %	yd³	5,0	5,5	6,0	5,0	5,5	6,0	5,0	6,0	—
17	Ancho: cucharón	mm	2.750	2.750	2.750	2.750	2.750	2.750	2.750	2.750	—
		pies/pulg	9' 0"	9' 0"	9' 0"	9' 0"	9' 0"	9' 0"	9' 0"	9' 0"	—
	Densidad nominal del material, factor	kg/m³	1.047	948	844	998	903	804	954	765	—
	de llenado del 110 %	lb/yd³	1.764	1.597	1.423	1.682	1.522	1.355	1.608	1.290	—
9	Espacio libre: altura máxima de	mm	2.631	2.573	2.510	2.600	2.543	2.480	2.527	2.356	+607
	levantamiento, descarga de 45°	pies/pulg	8' 8"	8' 5"	8' 3"	8' 6"	8' 4"	8' 2"	8' 4"	7' 9"	+2' 0"
14	Alcance: altura máxima de	mm	1.138	1.196	1.259	1.167	1.225	1.287	1.206	1.326	+342
	levantamiento, descarga de 45°	pies/pulg	3' 9"	3' 11"	4' 2"	3' 10"	4' 0"	4' 3"	3' 11"	4' 4"	+1' 1"
	Alcance: 2.130 mm (7' 0") de espacio	mm	1.538	1.559	1.579	1.549	1.569	1.588	1.538	1.571	+746
	libre, descarga de 45°	pies/pulg	5' 1"	5' 1"	5'2"	5' 1"	5'2"	5' 3"	5' 1"	5' 2"	+2' 5"
	Alcance: brazo nivelado, cucharón	mm	2.603	2.685	2.773	2.645	2.726	2.815	2.724	2.894	+653
	nivelado	pies/pulg	8' 6"	8' 10"	9' 1"	8' 8"	8' 11"	9' 3"	8' 11"	9' 6"	+2' 2"
16	Profundidad de excavación	mm	100	100	100	100	100	100	125	125	+35
		pulg	3,9"	3,9"	3,9"	3,9"	3,9"	3,9"	4,9"	4,9"	+0' 1"
5	Longitud: total	mm	7.741	7.823	7.911	7.783	7.865	7.953	7.882	8.052	+794
		pies/pulg	25' 5"	25' 8"	25' 11"	25' 6"	25' 10"	26' 1"	25' 10"	26' 5"	+2' 7"
13	Altura: total	mm	5.284	5.356	5.445	5.309	5.383	5.471	5.385	5.552	+593
		pies/pulg	17' 4"	17' 7"	17' 10"	17' 5"	17' 8"	17' 11"	17' 8"	18' 3"	+1' 11"
19	Radio de giro: sobre el cucharón	mm	6.091	6.117	6.145	6.112	6.138	6.166	6.126	6.183	+386
		pies/pulg	20' 0"	20' 1"	20' 2"	20' 1"	20' 2"	20' 3"	20' 1"	20' 3"	+1' 3"
	Carga límite de equilibrio: recto,	kg	9.415	9.265	9.135	9.017	8.871	8.744	8.625	8.331	(2628)
	ISO 14397-1*	lb	(20.758)	20.427	20.140	19.879	19.557	19.277	19.014	18.366	–5.795
	Carga límite de equilibrio: recto,	kg	9.707	9.552	9.418	9.296	9.145	9.014	8.891	8.588	–2.710
	neumático rígido**	lb	21.399	21.058	20.763	20.493	20.162	19.873	19.602	18.934	–5.974
	Carga límite de equilibrio: giro pleno,	kg	8.060	7.922	7.802	7.682	7.548	7.430	7.346	7.071	–2.323
	ISO 14397-1*	lb	17.770	17.466	17.199	16.935	16.639	16.379	16.194	15.589	–5,121
	Carga límite de equilibrio: giro pleno,	kg	8.396	8.252	8.127	8.002	7.862	7.739	7.652	7.366	–2.419
	neumático rígido**	lb	18.510	18.194	17.916	17.641	17.333	17.062	16.869	16.239	–5.334
	Fuerza de desprendimiento	kg	10.715	10.574	9.413	10.350	10.214	9.119	9.696	8.202	-260
		lb	23.622	23.311	20.753	22.819	22.517	20.103	21.376	18.082	–574
	Peso en orden de trabajo	kg	13.461	13.527	13.590	13.824	13.889	13.953	13.744	13.907	+226
		lb	29.676	29.821	29.962	30.476	30.621	30.762	30.300	30.660	+498

*Cumple plenamente con la norma ISO 14397-1:2007, secciones 1 a 6, que requiere la verificación del 2 % entre los cálculos y las pruebas.

**Cumple con la norma ISO 14397-1:2007, secciones 1 a 5.

Especificaciones de operación del Cargador 938 con cucharones

			Uso general								
			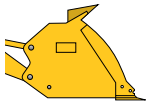								Levanta-miento alto
			Con pasador			Fusion			ISO 23727		
	Capacidad nominal	m³	2,5	2,7	2,9	2,5	2,7	2,9	2,5	2,7	—
		yd³	3,3	3,5	3,8	3,3	3,5	3,8	3,3	3,5	—
	Capacidad: nominal a un factor de llenado del 110 %	m³	2,8	3,0	3,2	2,8	3,0	3,2	2,8	3,0	—
		yd³	3,6	3,9	4,2	3,6	3,9	4,2	3,6	3,9	—
17	Ancho: cucharón	mm	2.750	2.750	2.750	2.750	2.750	2.750	2.750	2.750	—
		pies/pulg	9' 0"	9' 0"	9' 0"	9' 0"	9' 0"	9' 0"	9' 0"	9' 0"	—
	Densidad nominal del material, factor de llenado del 110 %	kg/m³	1.857	1.704	1.575	1.768	1.622	1.498	1.698	1.556	—
		lb/yd³	3.130	2.873	2.654	2.980	2.733	2.526	2.862	2.623	—
9	Espacio libre: altura máxima de levantamiento, descarga de 45°	mm	2.869	2.822	2.786	2.834	2.787	2.751	2.739	2.691	+581
		pies/pulg	9' 5"	9' 3"	9' 2"	9'4"	9' 2"	9'0"	9'0"	8' 10"	+1' 11"
14	Alcance: altura máxima de levantamiento, descarga de 45°	mm	1.108	1.146	1.178	1.146	1.185	1.216	1.264	1.302	+267
		pies/pulg	3' 8"	3' 9"	3' 10"	3' 9"	3' 11"	4' 0"	4' 2"	4' 3"	+0'10"
	Alcance: 2.130 mm (7' 0") de espacio libre, descarga de 45°	mm	1.637	1.652	1.664	1.658	1.672	1.684	1.725	1.736	+665
		pies/pulg	5' 4"	5' 5"	5' 6"	5' 5"	5' 6"	5' 6"	5' 8"	5' 8"	+2' 2"
	Alcance: brazo nivelado, cucharón nivelado	mm	2.452	2.514	2.563	2.504	2.566	2.615	2.655	2.717	+607
		pies/pulg	8' 1"	8' 3"	8' 5"	8' 3"	8' 5"	8' 7"	8' 9"	8' 11"	+2' 0"
16	Profundidad de excavación	mm	100	100	100	101	101	101	94	94	+35
		pulg	3,9"	3,9"	3,9"	4,0"	4,0"	4,0"	3,7"	3,7"	+0' 1"
5	Longitud: total	mm	7.604	7.666	7.715	7.656	7.718	7.767	7.802	7.864	+740
		pies/pulg	24' 11"	25' 2"	25' 4"	25' 1"	25' 4"	25' 6"	25' 7"	25' 10"	+2' 5"
13	Altura: total	mm	5.242	5.301	5.348	5.273	5.332	5.379	5.375	5.434	+581
		pies/pulg	17' 2"	17' 5"	17' 7"	17' 4"	17' 6"	17' 8"	17' 8"	17' 10"	+1' 11"
19	Radio de giro: sobre el cucharón	mm	6.109	6.127	6.142	6.134	6.152	6.167	6.160	6.180	+356
		pies/pulg	20' 1"	20' 1"	20' 2"	20' 1"	20' 2"	20' 3"	20' 3"	20' 3"	+1' 2"
	Carga límite de equilibrio: recto, ISO 14397-1*	kg	11.899	11.801	11.719	11.378	11.281	11.201	10.926	10.823	–3.005
		lb	26.233	26.017	25.835	25.084	24.870	24.695	24.087	23.862	–6.625
	Carga límite de equilibrio: recto, neumático rígido**	kg	12.267	12.166	12.081	11.730	11.630	11.548	11.264	11.158	–3.098
		lb	27.044	26.821	26.634	25.860	25.639	25.458	24.832	24.600	–6.830
	Carga límite de equilibrio: giro pleno, ISO 14397-1*	kg	10.214	10.123	10.047	9.722	9.633	9.559	9.340	9.244	–2.646
		lb	22.518	22.318	22.150	21.434	21.237	21.075	20.590	20.380	–5.834
	Carga límite de equilibrio: giro pleno, neumático rígido**	kg	10.640	10.545	10.466	10.127	10.034	9.958	9.729	9.629	–2.757
		lb	23.457	23.248	23.073	22.327	22.121	21.953	21.448	21.229	–6.077
	Fuerza de desprendimiento	kg	13.812	13.082	12.552	13.170	12.498	12.009	11.583	11.039	–507
		lb	30.451	28.841	27.673	29.035	27.554	26.474	25.537	24.337	–1.118
	Peso en orden de trabajo	kg	15.354	15.399	15.435	15 780	15.824	15.860	15.669	15.720	+217
		lb	33.849	33.948	34.029	34.789	34.887	34.966	34.543	34.656	+478

*Cumple plenamente con la norma ISO 14397-1:2007, secciones 1 a 6, que requiere la verificación del 2 % entre los cálculos y las pruebas.

**Cumple con la norma ISO 14397-1:2007, secciones 1 a 5.

Especificaciones del Cargador de Ruedas 924/930/938

Especificaciones de operación del Cargador 938 con cucharones

			Material liviano								
			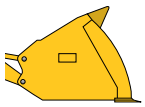			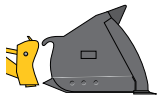					Levanta-miento alto
			Con pasador			Fusion			ISO 23727		
	Capacidad nominal	m^3	3,8	4,2	5,0	3,8	4,2	5,0	4,2	5,0	—
		yd^3	5,0	5,5	6,5	5,0	5,5	6,5	5,5	6,5	—
	Capacidad: nominal a un factor de llenado del 110 %	m^3	4,2	4,6	5,5	4,2	4,6	5,5	4,6	5,5	—
		yd^3	5,5	6,0	7,2	5,5	6,0	7,2	6,0	7,2	—
17	Ancho: cucharón	mm	2.750	2.750	2.750	2.750	2.750	2.750	2.750	2.750	—
		pies/pulg	9' 0"	9' 0"	9' 0"	9' 0"	9' 0"	9' 0"	9' 0"	9' 0"	—
	Densidad nominal del material, factor de llenado del 110 %	kg/m^3	1.162	1.035	869	1.105	986	825	949	795	—
		lb/yd^3	1.958	1.745	1.465	1.863	1.662	1.391	1.599	1.340	—
9	Espacio libre: altura máxima de levantamiento, descarga de 45°	mm	2.633	2.571	2.571	2.596	2.534	2.534	2.417	2.417	+598
		pies/pulg	8' 8"	8' 5"	8' 5"	8' 6"	8' 4"	8' 4"	7' 11"	7' 11"	+2' 0"
14	Alcance: altura máxima de levantamiento, descarga de 45°	mm	1.232	1.294	1.294	1.268	1.331	1.331	1.362	1.413	+292
		pies/pulg	4' 0"	4' 3"	4' 3"	4' 2"	4' 4"	4' 4"	4' 6"	4' 8"	+1'0"
	Alcance: 2.130 mm (7' 0") de espacio libre, descarga de 45°	mm	1.631	1.654	1.654	1.644	1.666	1.666	1.650	1.664	+695
		pies/pulg	5' 4"	5' 5"	5' 5"	5' 5"	5' 6"	5' 6"	5' 5"	5' 5"	+2' 3"
	Alcance: brazo nivelado, cucharón nivelado	mm	2.723	2.812	2.812	2.775	2.864	2.864	2.932	3.004	+607
		pies/pulg	8' 11"	9' 3"	9' 3"	9' 1"	9' 5"	9' 5"	9' 7"	9' 10"	+2' 0"
16	Profundidad de excavación	mm	100	100	100	101	101	101	125	125	+35
		pulg	3,9"	3,9"	3,9"	4,0"	4,0"	4,0"	4,9"	4,9"	+0' 1"
5	Longitud: total	mm	7.875	7.964	7.964	7.928	8.016	8.016	8.105	8.177	+740
		pies/pulg	25' 10"	26' 2"	26' 2"	26' 0"	26' 4"	26' 4"	26' 7"	26' 10"	+2' 5"
13	Altura: total	mm	5.418	5.507	5.786	5.450	5.539	5.820	5.614	5.902	+581
		pies/pulg	17' 9"	18' 1"	19' 0"	17' 11"	18' 2"	19' 1"	18' 5"	19' 4"	+1' 11"
19	Radio de giro: sobre el cucharón	mm	6.192	6.220	6.220	6.216	6.244	6.244	6.258	6.282	+365
		pies/pulg	20' 4"	20 '5 "	20 '5 "	20 '5 "	20' 6"	20' 6"	20' 6"	20' 7"	+1' 2"
	Carga límite de equilibrio: recto, ISO 14397-1*	kg	11.357	11.201	11.199	10.854	10.718	10.686	10.312	10.295	–2.898
		lb	25.037	24.693	24.690	23.929	23.629	23.558	22.734	22.696	–6.389
	Carga límite de equilibrio: recto, neumático rígido**	kg	11.708	11.547	11.545	11.190	11.049	11.016	10.631	10.613	–2.988
		lb	25.811	25.457	25.453	24.669	24.359	24.287	23.437	23.397	–6.587
	Carga límite de equilibrio: giro pleno, ISO 14397-1*	kg	9.713	9.568	9.563	9.238	9.113	9.078	8.767	8.746	–2.553
		lb	21.413	21.093	21.082	20.367	20.090	20.013	19.328	19.282	–5.629
	Carga límite de equilibrio: giro pleno, neumático rígido**	kg	10.117	9.966	9.961	9.623	9.492	9.456	9.132	9.111	–2.660
		lb	22.305	21.972	21.960	21.216	20.927	20.847	20.133	20.085	–5.863
	Fuerza de desprendimiento	kg	11.603	10.331	10.292	11.122	9.942	9.887	9.023	8.977	–437
		lb	25.581	22.775	22.691	24.519	21.918	21.798	19.891	19.792	–964
	Peso en orden de trabajo	kg	15.623	15.700	15.747	16.046	16.110	16.188	16.006	16.065	+217
		lb	34.443	34.612	34.716	35.376	35.517	35.688	35.286	35.418	+478

*Cumple plenamente con la norma ISO 14397-1:2007, secciones 1 a 6, que requiere la verificación del 2 % entre los cálculos y las pruebas.

**Cumple con la norma ISO 14397-1:2007, secciones 1 a 5.

Especificaciones de operación con cucharones de arena y grava

			Empernado para arena y grava					
			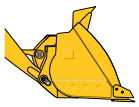		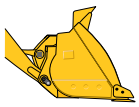		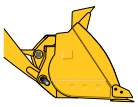	
			924		930		938	
	Capacidad nominal	m^3	2,5	2,7	2,7	3,2	3,2	3,5
		yd^3	3,3	3,5	3,5	4,2	4,2	4,6
	Capacidad: nominal a un factor de llenado del 110 %	m^3	2,8	3,0	3,0	3,5	3,5	3,9
		yd^3	3,6	3,9	3,9	4,6	4,6	5,0
17	Ancho: cucharón	mm	2.747	2.747	2.747	2.750	2.747	2.723
		pies/pulg	9' 0"	9' 0"	9' 0"	9' 0"	9' 0"	8' 11"
	Densidad nominal del material, factor de llenado del 110 %	kg/m^3	1.345	1.240	1.431	1.199	1.450	1.284
		lb/yd^3	2.268	2.090	2.411	2.021	2.443	2.164
9	Espacio libre: altura máxima de levantamiento, descarga de 45°	mm	2.753	2.706	2.761	2.724	2.786	2.710
		pies/pulg	9' 0"	8' 11"	9' 1"	8' 11"	9' 2"	8' 11"
14	Alcance: altura máxima de levantamiento, descarga de 45°	mm	1.028	1.066	1.109	1.140	1.178	1.308
		pies/pulg	3' 4"	3' 6"	3' 8"	3' 9"	3' 10"	4' 3"
	Alcance: 2.130 mm (7' 0") de espacio libre, descarga de 45°	mm	1.504	1.516	1.587	1.598	1.664	1.753
		pies/pulg	4' 11"	5' 0"	5' 2"	5' 3"	5' 6"	5' 9"
	Alcance: brazo nivelado, cucharón nivelado	mm	2.366	2.428	2.475	2.524	2.563	2.704
		pies/pulg	7' 9"	8' 0"	8' 1"	8' 3"	8' 5"	8' 10"
16	Profundidad de excavación	mm	100	100	100	100	100	100
		pulg	3,9"	3,9"	3,9"	3,9"	3,9"	3,9"
5	Longitud: total	mm	7.481	7.543	7.613	7.662	7.715	7.856
		pies/pulg	24' 7"	24' 9"	25' 0"	25' 2"	25' 4"	25' 9"
13	Altura: total	mm	5.126	5.184	5.239	5.349	5.411	5.548
		pies/pulg	16' 10"	17' 0"	17' 2"	17' 7"	17' 9"	18' 2"
19	Radio de giro: sobre el cucharón	mm	6.025	6.044	6.051	6.067	6.141	6.174
		pies/pulg	19' 9"	19' 10"	19' 10"	19' 11"	20' 2"	20' 3"
	Carga límite de equilibrio: recto, ISO 14397-1*	kg	8.768	8.635	10.017	9.954	12.036	11.702
		lb	19.330	19.037	22.085	21.945	26.535	25.799
	Carga límite de equilibrio: recto, neumático rígido**	kg	9.133	8.995	10.435	10.369	12.538	12.190
		lb	20.136	19.830	23.005	22.860	27.641	26.874
	Carga límite de equilibrio: giro pleno, ISO 14397-1*	kg	7.491	7.366	8.498	8.440	10.205	9.886
		lb	16.516	16.239	18.735	18.607	22.498	21.794
	Carga límite de equilibrio: giro pleno, neumático rígido**	kg	7.969	7.836	9.040	8.979	10.856	10.517
		lb	17.570	17.275	19.931	19.794	23.934	23.186
	Fuerza de desprendimiento	kg	9.028	8.509	11.912	11.421	12.520	11.148
		lb	19.903	18.760	26.261	25.178	27.603	24.576
	Peso en orden de trabajo	kg	12.255	12.346	13.654	13.691	15.786	16.057
		lb	27.018	27.218	30.103	30.183	34.803	35.400

*Cumple plenamente con la norma ISO 14397-1:2007, secciones 1 a 6, que requiere la verificación del 2 % entre los cálculos y las pruebas.

**Cumple con la norma ISO 14397-1:2007, secciones 1 a 5.

Nota: Las dimensiones enumeradas corresponden a máquinas configuradas con cucharones con pasador, cuchillas empernadas y paquetes de contrapeso de áridos.

Especificaciones del Cargador de Ruedas 924/930/938

Selección de cucharón de uso general: levantamiento estándar

Tipo de material / % de factor de llenado

kg/m³ (lb/yd³)	Tipo de material	% de factor de llenado
1.400 (2.360)	Arena seca y suelta	105 %
	Arcilla y grava seca	105 %
1.475 (2.486)	Lecho natural de arcilla seca	110 %
	Arenisca	105 %
	Piedra caliza triturada	105 %
1.550 (2.613)	Arcilla y grava húmedas	110 %
	Arena y arcilla suelta	105 %
	25 % de roca, 75 % de tierra	115 %
1.625 (2.739)	Yeso triturado	105 %
	Granito quebrado	105 %
	Lecho natural de arcilla húmeda	110 %
1.700 (2.865)	Arena y grava seca	105 %
	Arena húmeda	110 %
1.775 (2.992)	50 % de roca, 50 % de tierra	115 %
1.850 (3.118)	Arena húmeda	110 %
1.925 (3.245)	Gravilla sin clasificar	110 %
	75 % de roca, 25 % de tierra	115 %
2.000 (3.371)	Arena y grava húmedas	110 %
2.075 (3.498)		
2.150 (3.624)		

Densidad del material, kg/m³ (lb/yd³): 1.400 (2.360) · 1.475 (2.486) · 1.550 (2.613) · 1.625 (2.739) · 1.700 (2.865) · 1.775 (2.992) · 1.850 (3.118) · 1.925 (3.245) · 2.000 (3.371) · 2.075 (3.498) · 2.150 (3.624)

924

Varillaje	m³	(yd³)	Contrapeso	Factor de llenado (en orden de densidad creciente)	Carga límite de equilibrio a giro pleno* kg	(lb)
Con pasador	1,9	(2,5)	Árido	115 % · 110 % · 105 % · 100 %	8.007	(17.652)
			Estándar	115 % · 110 % · 105 % · 100 %	7.556	(16.659)
	2,1	(2,7)	Árido	115 % · 110 % · 105 % · 100 %	7.948	(17.522)
			Estándar	115 % · 110 % · 105 % · 100 %	7.499	(16.533)
	2,3	(3,0)	Árido	115 % · 110 % · 105 % · 100 %	7.846	(17.298)
			Estándar	115 % · 110 % · 105 % · 100 %	7.399	(16.313)
Fusion	1,9	(2,5)	Árido	115 % · 110 % · 105 % · 100 %	7.626	(16.813)
			Estándar	115 % · 110 % · 105 % · 100 %	7.181	(15.832)
	2,1	(2,7)	Árido	115 % · 110 % · 105 % · 100 %	7.546	(16.636)
			Estándar	115 % · 110 % · 105 % · 100 %	7.103	(15.659)
	2,3	(3,0)	Árido	115 % · 110 % · 105 % · 100 %	7.470	(16.469)
			Estándar	110 % · 105 % · 100 %	7.029	(15.497)

930

Varillaje	m³	(yd³)	Contrapeso	Factor de llenado (en orden de densidad creciente)	kg	(lb)
Con pasador	2,1	(2,7)	Árido	115 % · 110 % · 105 % · 100 %	9.033	(19.914)
			Pesado	115 % · 110 % · 105 % · 100 %	8.599	(18.957)
			Estándar	115 % · 110 % · 105 % · 100 %	8.073	(17.797)
	2,3	(3,0)	Árido	115 % · 110 % · 105 % · 100 %	8.927	(19.680)
			Pesado	115 % · 110 % · 105 % · 100 %	8.495	(18.728)
			Estándar	115 % · 110 % · 105 % · 100 %	7.971	(17.573)
	2,5	(3,3)	Árido	115 % · 110 % · 105 % · 100 %	8.794	(19.387)
			Pesado	115 % · 110 % · 105 % · 100%	8.364	(18.439)
			Estándar	110 % · 105 % · 100 %	7.842	(17.288)
Fusion	2,1	(2,7)	Árido	115 % · 110 % · 105 % · 100 %	8.620	(19.004)
			Pesado	115 % · 110 % · 105 % · 100 %	8.192	(18.060)
	2,3	(3,0)	Árido	115 % · 110 % · 105 % · 100 %	8.540	(18.828)
			Pesado	115 % · 110 % · 105 % · 100 %	8.114	(17.888)
	2,5	(3,3)	Árido	115 % · 110 % · 105 % · 100 %	8.426	(18.575)
			Pesado	115 % · 110 % · 105 % · 100 %	8.001	(17.640)

938

Varillaje	m³	(yd³)	Contrapeso	Factor de llenado (en orden de densidad creciente)	kg	(lb)
Con pasador	2,5	(3,3)	Árido	115 % · 110 % · 105 % · 100 %	10.632	(23.439)
			Pesado	115 % · 110 % · 105 % · 100 %	10.214	(22.518)
			Estándar	115 % · 110 % · 105 % · 100 %	9.695	(21.373)
	2,7	(3,5)	Árido	115 % · 110 % · 105 % · 100%	10.539	(23.235)
			Pesado	115 % · 110 % · 105 % · 100 %	10.123	(22.318)
			Estándar	115 % · 110 % · 105 % · 100 %	9.606	(21.178)
	2,9	(3,8)	Árido	115 % · 110 % · 105 % · 100 %	10.462	(23.064)
			Pesado	115 % · 110 % · 105 % · 100 %	10.047	(22.150)
			Estándar	115 % · 110 % · 105 % · 100 %	9.532	(21.014)
Fusion	2,5	(3,3)	Árido	115 % · 110 % · 105 % · 100 %	10.134	(22.341)
			Pesado	115 % · 110 % · 105 % · 100 %	9.722	(21.434)
	2,7	(3,5)	Árido	115 % · 110 % · 105 % · 100 %	10.042	(21.140)
			Pesado	115 % · 110 % · 105 % · 100 %	9.633	(21.237)
	2,9	(3,8)	Árido	115 % · 110 % · 105 % · 100 %	9.968	(21.975)
			Pesado	115 % · 110 % · 105 % · 100 %	9.559	(21.075)

Las opciones de densidad del material, factor de llenado y contrapeso son variables clave para elegir el tamaño correcto del cucharón. El diseño de suelo amplio y de garganta abierta de los cucharones de la serie Performance, junto con los agresivos ángulos de inclinación del varillaje optimizado ofrecen factores de llenado superiores al 100 % con clasificación ISO. Consulte el porcentaje de factor de llenado esperado por tipo de material en la parte superior de la tabla y encuentre el contrapeso y el factor de llenado adecuados al lado para obtener la dimensión correcta del cucharón.

*Cumple plenamente con la norma ISO 14397-1:2007, secciones 1 a 6, que requiere la verificación del 2 % entre los cálculos y las pruebas.

Selección de cucharón para material liviano: levantamiento estándar

Modelo		m³	yd³	Contra-peso	kg/m³ (lb/yd³)	805 (1.357)	850 (1.433)	895 (1.509)	940 (1.584)	985 (1.660)	1.030 (1.736)	1.075 (1.812)	1.120 (1.888)	1.165 (1.964)	1.210 (2.040)	1.255 (2.115)	Carga límite de equilibrio a giro pleno* kg	(lb)
				Tipo de material		Grano a granel / Construcción y demolición / Ensilaje compactado	Abono húmedo / Carbón bituminoso lavado	Turba húmeda	Carbón bituminoso sin procesar	Azúcar de caña sin procesar	Fertilizante mezclado	Carbón de antracita lavado	Yeso pulverizado / Turba húmeda	Carbón de antracita sin procesar	Marga seca / Sal fina / Chatarra de metal pesado suelta			
				% de factor de llenado		100 % / 110 % / 115 %	110 % / 110 %	110 %	110 %	105 %	105 %	110 %	110 % / 110 %	110 %	110 % / 105 % / 110 %			
924	Con pasador	3,1	(4,1)	Árido							115 %	110 %	105 %		100 %		7.565	(16.678)
				Estándar						115 %	110 %	105 %	100 %				7.122	(15.701)
		3,5	(4,6)	Árido				115 %	110 %	105 %	100 %						7.419	(16.357)
				Estándar			115 %	110 %	105 %	100 %							6.979	(15.387)
		3,8	(5,0)	Árido		115 %	110 %	105 %	100 %								7.285	(16.062)
				Estándar		110 %	105 %	100 %									6.849	(15.100)
	Fusion	3,1	(4,1)	Árido						115 %	110 %	105 %	100 %				7.217	(15.910)
				Estándar					115 %	110 %	105 %	100 %					6.779	(14.946)
		3,5	(4,6)	Árido			115 %	110 %	105 %	100 %							7.045	(15.532)
				Estándar		115 %	110 %	105 %	100 %								6.611	(14.575)
		3,8	(5,0)	Árido	115 %	110 %	105 %	100 %									6.915	(15.246)
				Estándar		105 %	100 %										6.485	(14.296)
930		m³	yd³	Contra-peso	kg/m³ (lb/yd³)	805 (1.357)	850 (1.433)	895 (1.509)	940 (1.584)	985 (1.660)	1.030 (1.736)	1.075 (1.812)	1.120 (1.888)	1.165 (1.964)	1.210 (2.040)	1.255 (2.115)	kg	(lb)
	Con pasador	3,5	(4,6)	Árido							115 %	110 %	105 %		100 %		8.485	(18.707)
				Pesado						115 %	110 %	105 %	100 %				8.060	(17.770)
				Estándar				115 %	110 %	105 %		100 %					7.545	(16.633)
		3,8	(5,0)	Árido					115 %	110 %	105 %	100 %					8.344	(18.395)
				Pesado				115 %	110 %	105 %		100 %					7.922	(17.466)
				Estándar		115 %	110 %	105 %	100 %								7.411	(16.338)
		4,2	(5,5)	Árido			115 % 110 %	105 %	100 %								8.220	(18.123)
				Pesado		115 % 110 %	105 %	100 %									7.802	(17.199)
				Estándar		105 %	100 %										7.293	(16.079)
	Fusion	3,5	(4,6)	Árido						115 %	110 %	105 %	100 %				8.101	(17.860)
				Pesado					115 %	110 %	105 %	100 %					7.682	(16.935)
		3,8	(5,0)	Árido				115 %	110 %	105 %	100 %						7.964	(17.557)
				Pesado			115 %	110 %	105 %	100 %							7.548	(16.639)
		4,2	(5,5)	Árido		115 % 110 %	105 %	100 %									7.843	(17.291)
				Pesado	110 %	105 %	100 %										7.430	(16.379)
938		m³	yd³	Contra-peso	kg/m³ (lb/yd³)	805 (1.357)	850 (1.433)	895 (1.509)	940 (1.584)	985 (1.660)	1.030 (1.736)	1.075 (1.812)	1.120 (1.888)	1.165 (1.964)	1.210 (2.040)	1.255 (2.115)	kg	(lb)
	Con pasador	3,8	(5,0)	Aserraderos/áridos									115 %		110 %	105 % 100 %	10.124	(22.313)
				Pesado								115 %	110 %		105 %	100 %	9.713	(21.413)
				Estándar							115 %	110 %	105 %		100 %		9.205	(20.294)
		4,2	(5,5)	Aserraderos/áridos							115 %	110 %	105 %	100 %			9.973	(21.988)
				Pesado						115 %	110 %	105 %	100 %				9.568	(21.093)
				Estándar				115 %	110 %	105 %		100 %					9.063	(19.981)
		5,0	(6,5)	Aserraderos/áridos			115 %	110 %	105 %	100 %							9.969	(21.978)
				Pesado		115 %	110 %	105 %	100 %								9.563	(21.082)
				Estándar		110 %	105 %	100 %									9.057	(19.967)
	Fusion	3,8	(5,0)	Aserraderos/áridos								115 %	110 %	105 %		100 %	9.640	(21.253)
				Pesado							115 %	110 %	105 %		100 %		9.238	(20.367)
		4,2	(5,5)	Aserraderos/áridos					115 %	110 %		105 %	100 %				9.512	(20.971)
				Pesado					115 %	110 %	105 %	100 %					9.113	(20.090)
		5,0	(6,5)	Aserraderos/áridos		115 %	110 %	105 %	100 %								9.478	(20.896)
				Pesado		110 %	105 %	100 %									9.078	(20.013)

Las opciones de densidad del material, factor de llenado y contrapeso son variables clave para elegir el tamaño correcto del cucharón. El diseño de suelo amplio y de garganta abierta de los cucharones de la serie Performance, junto con los agresivos ángulos de inclinación del varillaje optimizado ofrecen factores de llenado superiores al 100 % con clasificación ISO. Consulte el porcentaje de factor de llenado esperado por tipo de material en la parte superior de la tabla y encuentre el contrapeso y el factor de llenado adecuados al lado para obtener la dimensión correcta del cucharón.

*Cumple plenamente con la norma ISO 14397-1:2007, secciones 1 a 6, que requiere la verificación del 2 % entre los cálculos y las pruebas.

Especificaciones del Cargador de Ruedas 930/938

Selección de cucharón de uso general: levantamiento alto

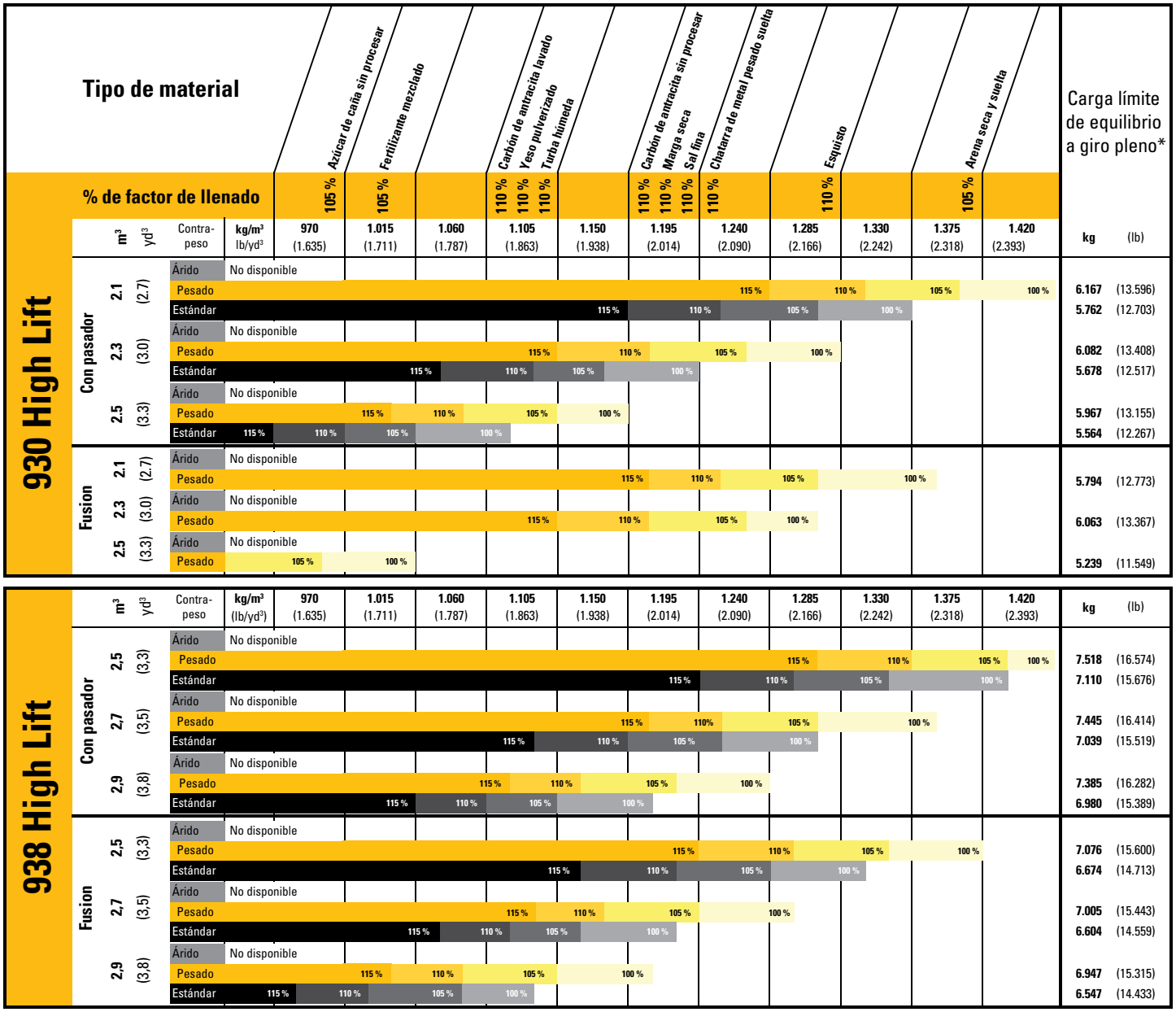

Las opciones de densidad del material, factor de llenado y contrapeso son variables clave para elegir el tamaño correcto del cucharón. El diseño de suelo amplio y de garganta abierta de los cucharones de la serie Performance, junto con los agresivos ángulos de inclinación del varillaje optimizado ofrecen factores de llenado superiores al 100 % con clasificación ISO. Consulte el porcentaje de factor de llenado esperado por tipo de material en la parte superior de la tabla y encuentre el contrapeso y el factor de llenado adecuados al lado para obtener la dimensión correcta del cucharón.

*Cumple plenamente con la norma ISO 14397-1:2007, secciones 1 a 6, que requiere la verificación del 2 % entre los cálculos y las pruebas.

Selección de cucharón para material liviano: levantamiento alto

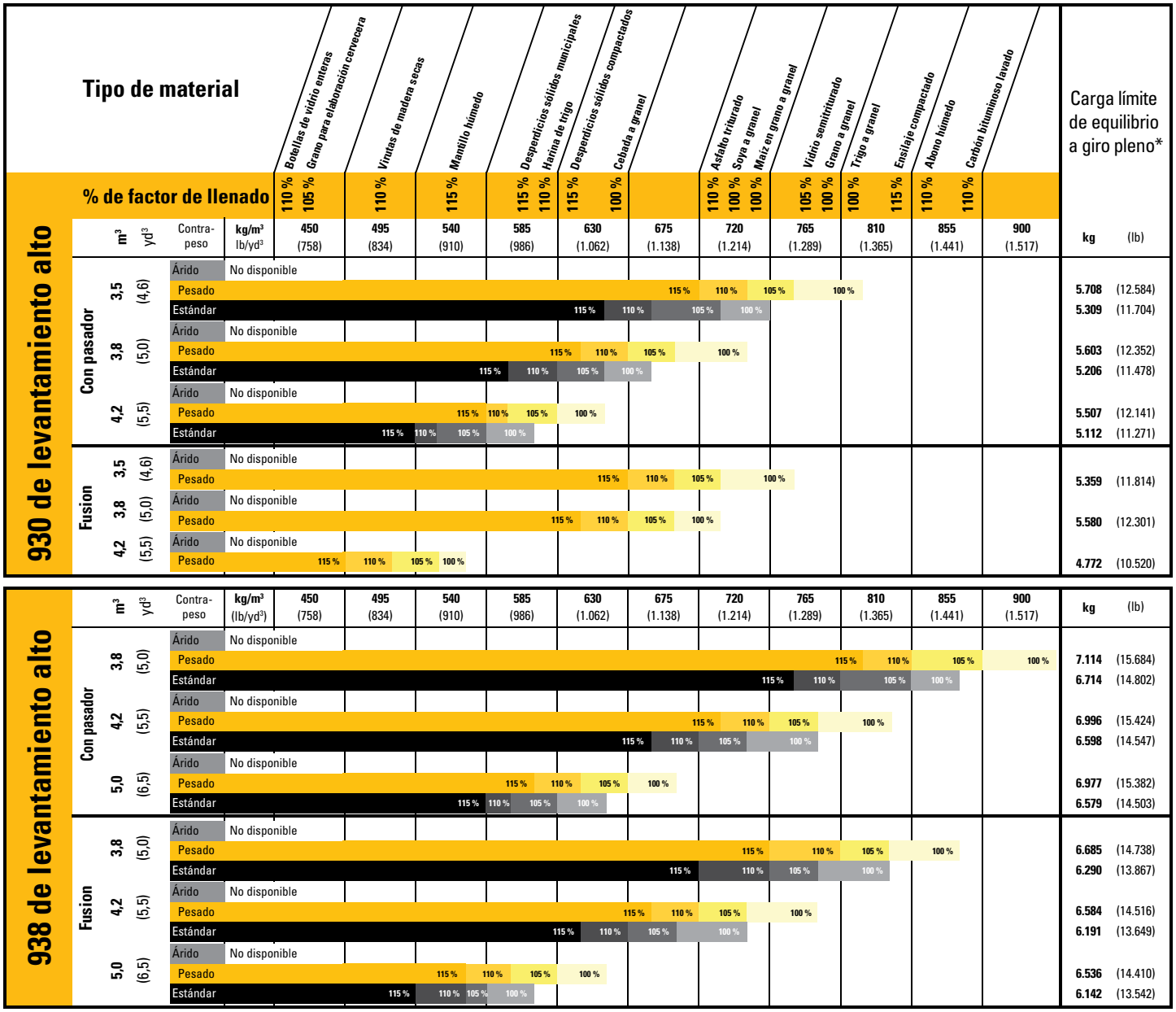

Las opciones de densidad del material, factor de llenado y contrapeso son variables clave para elegir el tamaño correcto del cucharón. El diseño de suelo amplio y de garganta abierta de los cucharones de la serie Performance, junto con los agresivos ángulos de inclinación del varillaje optimizado ofrecen factores de llenado superiores al 100 % con clasificación ISO. Consulte el porcentaje de factor de llenado esperado por tipo de material en la parte superior de la tabla y encuentre el contrapeso y el factor de llenado adecuados al lado para obtener la dimensión correcta del cucharón.

*Cumple plenamente con la norma ISO 14397-1:2007, secciones 1 a 6, que requiere la verificación del 2 % entre los cálculos y las pruebas.

Especificaciones del Cargador de Ruedas 924/930/938

Especificaciones de operación con horquillas

Todas las dimensiones son aproximadas. Las dimensiones pueden variar según el cucharón y los neumáticos seleccionados. Consulte las especificaciones de operación con cucharones.

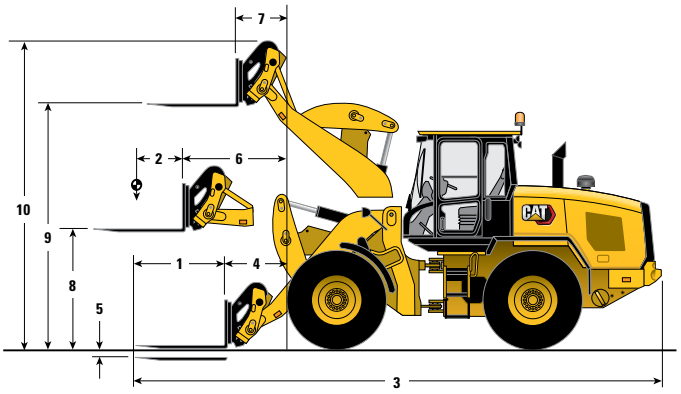

Horquilla para palés

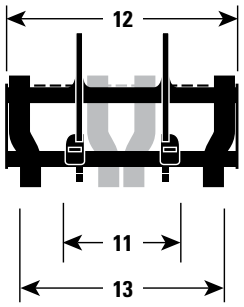

Horquillas para construcción

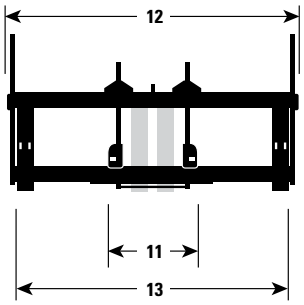

	Horquilla para palés: Fusion						Horquilla para construcción: Fusion					
	924		930		938		924		930		938	
	mm	pies/pulg	mm	pies/pulg	mm	pies/pulg	mm	pies/pulg	mm	pies/pulg	mm	pies/pulg
1 Longitud del diente de la horquilla	1.220	4' 0"	1.220	4' 0"	1.220	4' 0"	1.524	5' 0"	1.524	5' 0"	1.524	5' 0"
2 Centro de carga	610	2' 0"	610	2' 0"	610	2' 0"	762	2' 6"	762	2' 6"	762	2' 6"
3 Longitud: total	7.812	25' 8"	7.882	25' 10"	7.942	26' 1"	8.240	27' 0"	8.311	27' 3"	8.372	27' 6"
4 Alcance: suelo	891	2' 11"	926	3' 0"	961	3' 2"	1.015	3' 4"	1.050	3' 5"	1.086	3' 7"
5 Altura (parte inferior del diente): mínima	47	1,9"	47	1,9"	44	1,7"	126	5,0"	126	5,0"	125	4,9"
6 Alcance: brazo nivelado	1.522	5' 0"	1.569	5'2"	1.617	5' 4"	1.581	5'2"	1.628	5' 4"	1.676	5' 6"
7 Alcance: altura máxima de levantamiento	724	2' 5"	767	2' 6"	814	2' 8"	783	2' 7"	826	2' 9"	873	2' 10"
8 Altura (parte superior del diente): brazo nivelado	1.761	5' 9"	1.792	5' 11"	1.830	6' 0"	1.693	5' 7"	1.724	5' 8"	1.760	5' 9"
9 Altura (parte superior del diente): levantamiento completo	3.639	11' 11"	3.693	12' 1"	3.758	12' 4"	3.570	11' 9"	3.625	11' 11"	3.688	12' 1"
10 Altura: total	4.621	15' 2"	4.676	15' 4"	4.740	15' 7"	4.881	16' 0"	4.935	16' 2"	4.999	16' 5"
11 Espacio mínimo de horquilla	—	—	—	—	—	—	300	1' 0"	300	1' 0"	300	1' 0"
12 Ancho del portahorquillas	—	—	—	—	—	—	2.498	8' 2"	2.498	8' 2"	2.498	8' 2"
13 Espacio máximo de horquilla	—	—	—	—	—	—	2.375	7' 10"	2.375	7' 10"	2.375	7' 10"
	kg	lb	kg	lb	kg	lb	kg	lb	kg	lb	kg	lb
Carga límite de equilibrio: recto, ISO 14397-1*	6.382	14.071	7.501	16.537	8.964	19.761	5.602	12.350	6.640	14.638	8.082	17.817
Carga límite de equilibrio: giro pleno, ISO 14397-1*	5.532	12.196	6.460	14.242	7.706	16.988	4.820	10.626	5.681	12.525	6.910	15.234
Peso en orden de trabajo	11.787	25.986	13.095	28.870	15.252	33.625	12.164	26.818	13.472	29.702	15.629	34.457
Carga nominal, % de punta de giro pleno:												
50 % de punta: SAE J1197**	2.766	6.098	3.230	7.121	3.853	8.494	2.410	5.313	2.841	6.263	3.455	7.617
60 % de punta: terrenos irregulares EN474-3**	3.319	7.317	3.876	8.545	4.623	10.193	2.892	6.376	3.409	7.515	4.146	9.140
80 % de inclinación: nivelado y firme EN474-3**	4.425	9.757	5.168	11.394	6.164	13.590	3.856	8.501	4.545	10.020	5.528	12.187

*Cumple plenamente con la norma ISO 14397-1:2007, secciones 1 a 6, que requiere la verificación del 2 % entre los cálculos y las pruebas.

**Cumple con la norma ISO 14397-1:2007, secciones 1 a 5.

Nota: Las dimensiones enumeradas corresponden a una máquina configurada con horquillas Fusion, opción de contrapeso pesado, operador de 80 kg (176 lb) y neumáticos Michelin 20.5 R25 (L-3) XHA2.

Especificaciones de operación con brazo de manipulación de materiales

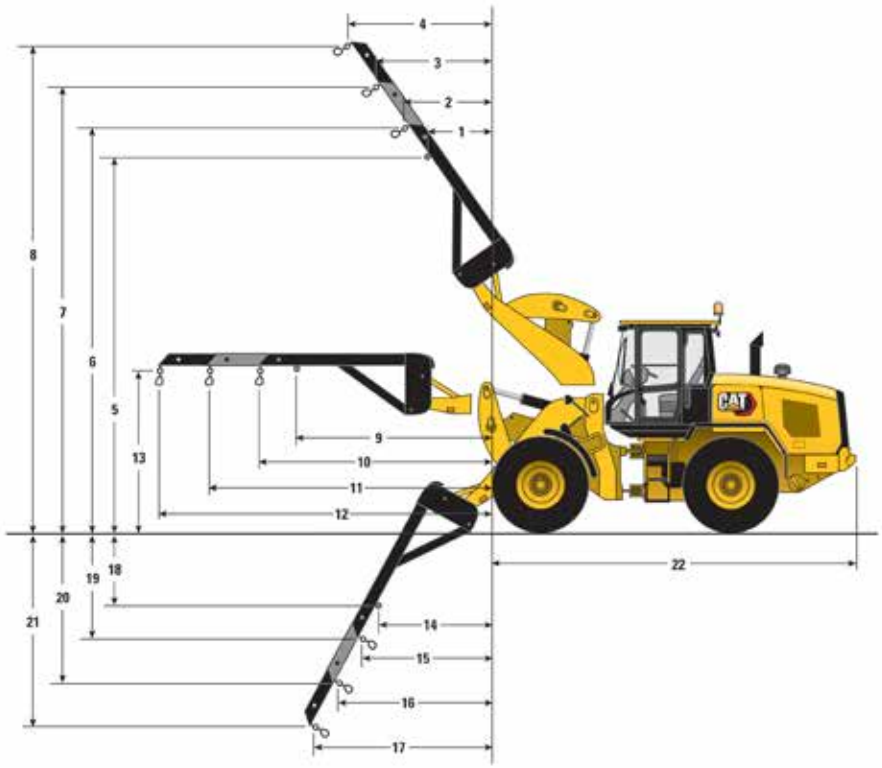

Brazo de manipulación de materiales: Fusion

	924		930		938	
1	1.430 mm	4' 8"	1.451 mm	4' 9"	1.481 mm	4' 10"
2	1.659 mm	5' 5"	1.676 mm	5' 6"	1.703 mm	5' 7"
3	2.144 mm	7' 0"	2.156 mm	7' 1"	2.179 mm	7' 2"
4	2.630 mm	8' 8"	2.636 mm	8' 8"	2.655 mm	8' 9"
5	5.475 mm	18' 0"	5.544 mm	18' 2"	5.623 mm	18' 5"
6	5.787 mm	19' 0"	5.859 mm	19' 3"	5.940 mm	19' 6"
7	6.226 mm	20 '5 "	6.304 mm	20' 8"	6.390 mm	21' 0"
8	6.666 mm	21' 10"	6.750 mm	22' 2"	6.840 mm	22' 5"
9	3.018 mm	9' 11"	3.065 mm	10' 1"	3.113 mm	10' 3"
10	3.397 mm	11' 2"	3.444 mm	11' 4"	3.492 mm	11' 5"
11	4.052 mm	13' 4"	4.099 mm	13' 5"	4.147 mm	13' 7"

	924		930		938	
12	4.707 mm	15' 5"	4.754 mm	15' 7"	4.802 mm	15' 9"
13	2.483 mm	8' 2"	2.514 mm	8' 3"	2.550 mm	8' 4"
14	1.220 mm	4' 0"	1.411 mm	4' 8"	1.452 mm	4' 9"
15	1.373 mm	4' 6"	1.595 mm	5' 3"	1.637 mm	5' 4"
16	1.507 mm	4' 11"	1.784 mm	5' 10"	1.829 mm	6' 0"
17	1.640 mm	5' 5"	1.973 mm	6' 6"	2.021 mm	6' 8"
18	1.586 mm	5'2"	1.508 mm	4' 11"	1.512 mm	5' 0"
19	1.941 mm	6' 4"	1.848 mm	6' 1"	1.852 mm	6' 1"
20	2.583 mm	8' 6"	2.475 mm	8' 1"	2.478 mm	8' 2"
21	3.224 mm	10' 7"	3.102 mm	10' 2"	3.104 mm	10' 2"
22	5.702 mm	18' 8"	5.737 mm	18' 10"	5.762 mm	18' 11"

	924		930		938	
Peso en orden de trabajo	11.734 kg	25.870 lb	13.043 kg	28.754 lb	15.199 kg	33.509 lb
Carga nominal* (un 50 % de carga máxima a giro pleno** SAE J1197:2011)						
Ficha Fijo (9)	2.101 kg	4.632 lb	2.440 kg	5.380 lb	2.955 kg	6.514 lb
Extensión mínima (10)	1.913 kg	4.218 lb	2.224 kg	4.903 lb	2.695 kg	5.941 lb
Extensión media (11)	1.645 kg	3.626 lb	1.916 kg	4.224 lb	2.327 kg	5.129 lb
Extensión máxima (12)	1.440 kg	3.176 lb	1.681 kg	3.706 lb	2.045 kg	4.509 lb

*Cumple plenamente con la norma ISO 14397-1:2007, secciones 1 a 6, que requiere la verificación del 2 % entre los cálculos y las pruebas.

**Cumple plenamente con EN474-3 y SAE J1197:2011.

Especificaciones del Cargador de Ruedas 924/930/938

Especificaciones de operación con cucharones de descarga alta

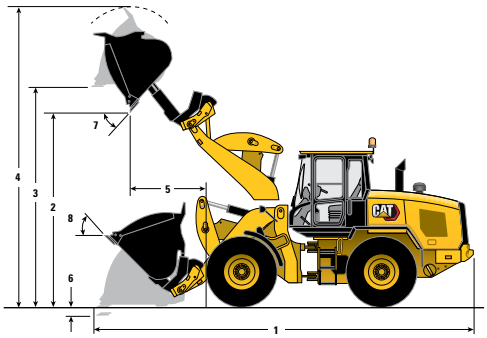

Con pasador

Fusion

ISO 23727

			Con pasador			Fusion			ISO 23727			Neumático 17.5	Levantamiento alto	
			924	930	938	924	930	938	924	930	938	924	930	938
	Capacidad nominal	m³	3,0	3,5	4,1	3,0	3,5	4,1	3,0	3,5	4,1	—	—	—
		yd³	3,9	4,6	5,4	3,9	4,6	5,4	3,9	4,6	5,4	—	—	—
	Capacidad: nominal a un factor de llenado del 110 %	m³	3,3	3,9	4,5	3,3	3,9	4,5	3,3	3,9	4,5	—	—	—
		yd³	4,3	5,0	5,9	4,3	5,0	5,9	4,3	5,0	5,9	—	—	—
	Ancho del cucharón	mm	2.522	2.723	3.032	2.522	2.723	3.032	2.522	2.723	3.032	—	—	—
		pies/pulg	8' 3"	8' 11"	9' 11"	8' 3"	8' 11"	9' 11"	8' 3"	8' 11"	9' 11"	—	—	—
	Densidad nominal del material, factor de llenado del 110 %	kg/m³	876	874	883	835	839	844	787	793	808	—	—	—
		lb/yd³	1.476	1.473	1.488	1.408	1.414	1.423	1.327	1.337	1.362	—	—	—
1	Longitud: total	mm	7.955	8.025	8.159	8.025	8.096	8.240	8.223	8.294	8.427	+69	+794	+736
		pies/pulg	26' 1"	26' 4"	26' 9"	26' 4"	26' 7"	27' 0"	27' 0"	27' 3"	27' 8"	+0' 3"	+2' 7"	+2' 5"
2	Espacio libre de descarga: levantamiento completo extendido	mm	4.177	4.249	4.272	4.265	4.338	4.371	4.460	4.533	4.561	–88	+562	+537
		pies/pulg	13' 8"	13' 11"	14' 0"	14' 0"	14' 3"	14' 4"	14' 8"	14' 10"	15' 0"	–0' 3"	+1' 10"	+1' 9"
3	Espacio libre: cucharón nivelado	mm	4.495	4.561	4.610	4.563	4.629	4.686	4.748	4.815	4.865	–88	+573	+554
		pies/pulg	14' 9"	15' 0"	15' 1"	15' 0"	15' 2"	15' 4"	15' 7"	15' 10"	16' 0"	–0' 3"	+1' 11"	+1' 10"
4	Altura: total	mm	6.166	6.277	6.346	6.233	6.344	6.421	6.418	6.530	6.600	–88	+573	+554
		pies/pulg	20' 3"	20' 7"	20' 10"	20 '5 "	20' 10"	21' 1"	21' 1"	21' 5"	21' 8"	–0' 3"	+1' 11"	+1' 10"
5	Alcance: levantamiento completo extendido	mm	1.628	1.667	1.747	1.662	1.699	1.787	1.767	1.802	1.883	+67	+329	+278
		pies/pulg	5' 4"	5' 6"	5' 9"	5' 5"	5' 7"	5' 10"	5' 10"	5' 11"	6' 2"	+0' 3"	+1' 1"	+0' 11"
6	Profundidad de excavación	mm	81	81	101	100	100	121	94	94	114	+88	+35	+35
		pies/pulg	3,2"	3,2"	4,0"	3,9"	3,9"	4,8"	3,7"	3,7"	4,5"	+0' 3"	+0' 1"	+0' 1"
	Radio de giro: cucharón en acarreo	mm	6.097	6.189	6.429	6.111	6.200	6.443	6.158	6.244	6.483	+9	+396	+369
		pies/pulg	20' 0"	20' 4"	21' 1"	20' 1"	20' 4"	21' 2"	20' 2"	20' 6"	21' 3"	+0' 0"	+1' 4"	+1' 3"
7	Ángulo de descarga máximo	grados	32	31	30	29	28	28	28	27	27	—	—	—
8	Ángulo de inclinación durante el acarreo	grados	39	41	42	43	45	46	41	43	44	—	—	—
	Carga límite de equilibrio: recto, ISO 14397-1*	kg	6.747	7.963	9.462	6.477	7.688	9.105	6.121	7.284	8.721	–220	–2.309	–2.547
		lb	14.875	17.555	20.859	14.278	16.950	20.074	13.494	16.059	19.228	–485	–5.090	–5.615
	Carga límite de equilibrio: recto, neumático rígido**	kg	6.885	8.125	9.655	6.609	7.845	9.291	6.246	7.433	8.899	–224	–2.356	–2.599
		lb	15.179	17.913	21.285	14.570	17.296	20.483	13.770	16.386	19.620	–494	–5.194	–5.730
	Carga límite de equilibrio: giro pleno, ISO 14397-1*	kg	5.734	6.727	7.961	5.469	6.459	7.616	5.156	6.106	7.287	–192	–2.045	–2.247
		lb	12.641	14.832	17.551	12.057	14.241	16.790	11.366	13.462	16.065	–423	–4.508	–4.954
	Carga límite de equilibrio: giro pleno, neumático rígido**	kg	5.911	6.936	8.207	5.638	6.659	7.851	5.315	6.295	7.512	–198	–2.108	–2.316
		lb	13.032	15.290	18.094	12.430	14.681	17.309	11.718	13.878	16.562	–437	–4.647	–5.106
	Fuerza de desprendimiento	kg	6.093	8.653	8.979	5.913	8.421	8.656	5.066	7.301	7.569	+31	–223	–362
		lb	13.432	19.076	19.794	13.037	18.565	19.084	11.168	16.095	16.686	+68	–492	–798
	Peso en orden de trabajo	kg	12.705	14.104	16.528	13.052	14.451	16.941	13.037	14.435	16.862	–358	+226	+217
		lb	28.010	31.094	36.438	28.776	31.858	37.348	28.742	31.825	37.174	–789	+498	+478

*Cumple plenamente con la norma ISO 14397-1:2007, secciones 1 a 6, que requiere la verificación del 2 % entre los cálculos y las pruebas.

**Cumple con la norma ISO 14397-1:2007, secciones 1 a 5.

Especificaciones de operación con cucharones de descarga alta

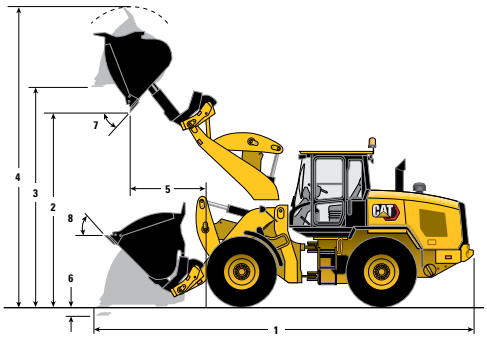

Con pasador

Fusion

ISO 23727

			Con pasador			Fusion			ISO 23727			Neumático 17.5	Levantamiento alto	
			924	930	938	924	930	938	924	930	938	924	930	938
	Capacidad nominal	m³	4,1	5,0	5,0	4,1	5,0	5,0	4,1	5,0	5,0	—	—	—
		yd³	5,4	6,5	6,5	5,4	6,5	6,5	5,4	6,5	6,5	—	—	—
	Capacidad: nominal a un factor de llenado del 110 %	m³	4,5	5,5	5,5	4,5	5,5	5,5	4,5	5,5	5,5	—	—	—
		yd³	5,9	7,2	7,2	5,9	7,2	7,2	5,9	7,2	7,2	—	—	—
	Ancho del cucharón	mm	3.032	3.032	3.032	3.032	3.032	3.032	3.032	3.032	3.032	—	—	—
		pies/pulg	9' 11"	9' 11"	9' 11"	9' 11"	9' 11"	9' 11"	9' 11"	9' 11"	9' 11"	—	—	—
	Densidad nominal del material, factor de llenado del 110 %	kg/m³	581	560	710	551	539	683	518	506	651	—	—	—
		lb/yd³	979	943	1.197	929	909	1.152	873	853	1.097	—	—	—
1	Longitud: total	mm	8.036	8.216	8.269	8.107	8.286	8.349	8.304	8.484	8.537	+67	+789	+736
		pies/pulg	26' 4"	26' 11"	27' 2"	26' 7"	27' 2"	27' 5"	27' 3"	27' 10"	28' 0"	+0' 3"	+2' 7"	+2' 5"
2	Espacio libre de descarga: levantamiento completo extendido	mm	4.126	4.284	4.539	4.216	4.377	4.460	4.412	4.575	4.651	–88	+560	+535
		pies/pulg	13' 6"	14' 1"	14' 4"	13' 10"	14' 4"	14' 8"	14' 6"	15' 0"	15' 3"	–0' 3"	+1' 10"	+1' 9"
3	Espacio libre: cucharón nivelado	mm	4.475	4.626	4.696	4.543	4.697	4.774	4.728	4.884	4.955	–88	+572	+552
		pies/pulg	14' 8"	15' 2"	15' 5"	14' 11"	15' 5"	15' 8"	15' 6"	16' 0"	16' 3"	–0' 3"	+1' 11"	+1' 10"
4	Altura: total	mm	6.211	6.506	6.575	6.278	6.576	6.654	6.463	6.763	6.834	–88	+572	+552
		pies/pulg	20 '5 "	21' 4"	21' 7"	20' 7"	21' 7"	21' 10"	21' 2"	22' 2"	22' 5"	–0' 3"	+1' 11"	+1' 10"
5	Alcance: levantamiento completo extendido	mm	1.673	1.780	1.814	1.709	1.811	1.851	1.815	1.913	1.945	+67	+330	+281
		pies/pulg	5' 6"	5' 10"	5' 11"	5' 7"	5' 11"	6' 1"	5' 11"	6' 3"	6' 5"	+0' 3"	+1' 1"	+0' 11"
6	Profundidad de excavación	mm	101	101	101	120	120	121	114	114	114	+88	+35	+35
		pies/pulg	4,0"	4,0"	4,0"	4,7"	4,7"	4,8"	4,5"	4,5"	4,5"	+0' 3"	+0' 1"	+0' 1"
	Radio de giro: cucharón en acarreo	mm	6.352	6.392	6.467	6.365	6.401	6.479	6.412	6.447	6.521	+8	+394	+372
		pies/pulg	20' 10"	21' 0"	21' 3"	20' 11"	21' 0"	21' 3"	21' 0"	21' 2"	21' 5"	+0' 0"	+1' 4"	+1' 3"
7	Ángulo de descarga máximo	grados	32	31	30	29	28	28	28	27	27	—	—	—
8	Ángulo de inclinación durante el acarreo	grados	39	41	42	43	45	46	41	43	44	—	—	—
	Carga límite de equilibrio: recto, ISO 14397-1*	kg	6.240	7.370	9.304	5.969	7.146	9.003	5.626	6.726	8.591	–-218	–2.264	–2.540
		lb	13.756	16.248	20.512	13.160	15.754	19.847	12.403	14.828	18.940	–481	–4.991	–5.600
	Carga límite de equilibrio: recto, neumático rígido**	kg	6.367	7.520	9.494	6.091	7.292	9.186	5.741	6.863	8.766	–223	–2.310	–2.592
		lb	14.037	16.580	20.931	13.428	16.075	20.252	12.657	15.131	19.326	– 492	–5.093	–5.714
	Carga límite de equilibrio: giro pleno, ISO 14397-1*	kg	5.237	6.155	7.811	4.972	5.934	7.518	4.671	5.564	7.160	–191	–2.005	–2.242
		lb	11.547	13.570	17.221	10.962	13.083	16.574	10.297	12.266	15.786	– 421	– 4.420	– 4.943
	Carga límite de equilibrio: giro pleno, neumático rígido**	kg	5.399	6.345	8.053	5.126	6.118	7.750	4.815	5.736	7.382	–197	–2.067	–2.311
		lb	11.904	13.989	17.753	11.301	13.488	17.087	10.616	12.645	16.274	– 434	– 4.557	–5.095
	Fuerza de desprendimiento	kg	5.589	7.492	8.297	5.407	7.295	8.018	4.594	6.333	7.037	+24	−202	–340
		lb	12.321	16.516	18.292	11.921	16.082	17.676	10.128	13.961	15.514	+53	−445	–750
	Peso en orden de trabajo	kg	13.124	14.533	16.629	13.476	14.879	17.036	13.455	14.864	46.963	–358	+226	+217
		lb	28.933	32.039	36.660	29.708	32.803	37.558	29.664	32.770	37.397	–789	+498	+478

*Cumple plenamente con la norma ISO 14397-1:2007, secciones 1 a 6, que requiere la verificación del 2 % entre los cálculos y las pruebas.

**Cumple con la norma ISO 14397-1:2007, secciones 1 a 5.

Especificaciones del Cargador de Ruedas 924/930/938

Equipos optativos

	924				930				938			
	Peso en orden de trabajo		Carga límite de equilibrio: giro pleno		Peso en orden de trabajo		Carga límite de equilibrio: giro pleno		Peso en orden de trabajo		Carga límite de equilibrio: giro pleno	
Cambio con opciones eliminadas:	**kg**	**lb**	**kg**	**lb**	**kg**	**lb**	**kg**	**lb**	**kg**	**lb**	**kg**	**lb**
Contrapeso pesado	N/D	N/D	N/D	N/D	–324	–715	–541	–1.193	–324	–715	–533	–1.174
Cambio con opciones agregadas:	**kg**	**lb**	**kg**	**lb**	**kg**	**lb**	**kg**	**lb**	**kg**	**lb**	**kg**	**lb**
Contrapeso pesado	+324	+715	+557	+1.227	N/D	N/D	N/D	N/D	N/D	N/D	N/D	N/D
Contrapeso adicional	N/D	N/D	N/D	N/D	+299	+660	+446	+983	+299	+659	+428	+945
Protector del radiador trasero	N/D	N/D	N/D	N/D	+258	+568	+484	+1.066	+279	+615	+514	+1.134
Dirección con palanca universal (incluye secundaria)	+120	+264	+113	+250	+119	+263	+110	+242	+116	+257	+106	+233
Paquete de arranque en frío	+74	+163	+108	+239	+68	+150	+97	+214	+66	+146	+92	+204
Protector, tren de fuerza inferior	+67	+148	+65	+144	+67	+148	+64	+140	+67	+148	+63	+139
Protector de la ventana delantera	+51	+113	+30	+67	+51	+113	+29	+65	+51	+113	+29	+65
Sistema de lubricación automática	+48	+105	+13	+29	+48	+105	+14	+31	+48	+105	+13	+28
Protector del eje motriz	+43	+96	+12	+27	+43	+96	+12	+27	+45	+99	+12	+27
Válvula del implemento de cuarta función (incluye tercera)	+35	+77	+7	+16	+35	+77	+12	+26	+35	+77	+7	+15
Dirección secundaria	+33	+72	+29	+64	+32	+71	+28	+61	+32	+71	+28	+61
Control de amortiguación	+31	+69	+11	+24	+31	+69	+15	+34	+31	+69	+11	+23
Enganche con protector	+21	+47	+15	+34	+21	+47	+15	+33	+21	+47	+15	+33
Válvula del implemento de tercera función	+18	+40	+4	+10	+18	+40	+3	+6	+18	+40	+4	+10
Caja de herramientas	+18	+40	+19	+41	+18	+40	+18	+40	+18	+40	+18	+40
Guardabarros de desplazamiento por carretera	+14	+31	+21	+46	+14	+31	+20	+45	+23	+52	+34	+75
Protector del cárter	+10	+23	+15	+32	+10	+23	+14	+31	+10	+23	+14	+31

Opciones de neumáticos

	924				930				938*			
Cambio con opción de neumático en comparación con neumático 20.5R25 (L-3)	**750/65R26 XBIB**		**17.5R25 (L-3)**		**750/65R26 XBIB**		**20.5R25 (L-5)**		**23.5R25***		**Neumáticos macizos***	
	mm	**pulg**	**mm**	**pulg**	**mm**	**pulg**	**mm**	**pulg**	**mm**	**pulg**	**mm**	**pulg**
Alturas verticales	+40	+1,6"	–65	–2,6"	+40	+1,6"	+35	+1,4"	+65	+2,6"	+39	+1,5"
Alcance: cucharón a 45°	–67	–2,6"	+73	+2,9"	–67	–2,6"	−31	–1,2"	–63	–2,5"	–6	−0,2"
Ancho: sobre los neumáticos	+111	+4,4"	–66	–2,6"	+111	+4,4"	−14	−0,6"	+38	+1,5"	–84	–3,3"
	kg	**lb**	**kg**	**lb**	**kg**	**lb**	**kg**	**lb**	**kg**	**lb**	**kg**	**lb**
Carga límite de equilibrio: recto	+21	+47	–220	–485	+21	+46	+163	+358	+500	+1.102	+485	+1.070
Carga límite de equilibrio: giro pleno	+19	+41	–194	–428	+18	+40	+144	+316	+441	+973	+459	+1.012
Peso en orden de trabajo	+30	+67	–314	–691	+30	+67	+238	+525	+738	+1.626	+1.768	+3.898

*El modelo 938 solo es compatible con contrapeso liviano estándar (neumáticos macizos).

Opciones de acoplamiento a nivel del suelo

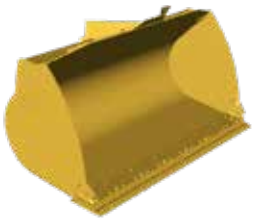

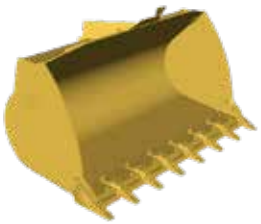

Cambio de dimensión en comparación con la cuchilla empernada

	mm	pulg
Profundidad de excavación	+11	+0,4"
Longitud: total	+154	+6,1"
Espacio libre de descarga	–109	–4,3"
Alcance	+109	+4,3"

	924		930		938	
Cambio con opción de acoplamiento a nivel del suelo en comparación con la cuchilla empernada	**Dientes y segmentos del cucharón de uso general**		**Dientes y segmentos del cucharón de uso general**		**Dientes y segmentos del cucharón de uso general**	
	kg	**lb**	**kg**	**lb**	**kg**	**kg**
Carga límite de equilibrio: recto	–99	–219	–100	–221	–99	–218
Carga límite de equilibrio: giro pleno	–97	–215	–98	–216	–97	–213
Fuerza de desprendimiento	–83	–184	–83	–184	–82	–180
Peso en orden de trabajo	+80	+177	+80	+177	+79	+174

Sistema de punta y adaptador Cat Advansys™

Lleve su operación al siguiente nivel.

El sistema Cat Advansys facilita la remoción e instalación y ofrece una vida útil de la punta más prolongada y una mejor penetración. Seleccione el sistema Advansys que pueda proporcionarle el equilibrio adecuado para su aplicación.

Rendimiento del sistema Advansys:

- Con las funciones de rendimiento exclusivas, obtendrá menor arrastre y mayor productividad.
- Las formas de las puntas nuevas permiten colocar los materiales de desgaste donde más los necesita.

Fiabilidad del sistema Advansys:

- Gracias a la punta más resistente del adaptador, se reduce el esfuerzo hasta un 50 %.
- La geometría mejorada de la punta del adaptador reduce el desgaste por deslizamiento en las superficies de la punta del adaptador.
- Las puntas con formas mejoradas emulan las correas del adaptador y se sueldan para proporcionar una mayor vida útil al adaptador.

Instalación y remoción de Advansys:

- No se necesitan herramientas especiales para las trabas del retenedor, por lo que la remoción e instalación de la punta se hace de la manera más rápida.
- Con medio giro del retenedor, se bloquea y desbloquea la retención de CapSure™.
- Los componentes de retención se proporcionan instalados en las puntas.

Adaptador del cucharón

Punta de uso general

Punta para áridos

Punta para abrasión pesada

Especificaciones del Cargador de Ruedas 924/930/938

EQUIPO ESTÁNDAR Y OPTATIVO

El equipo estándar y optativo puede variar. Comuníquese con su distribuidor Cat para obtener más detalles.

TREN DE FUERZA	924	930	938
Filtro de aire de tipo seco	●	●	●
Función de rpm automáticas del motor	●	●	●
Característica automática de apagado por inactividad	●	●	●
Control automático de la fuerza de tracción, ajuste de par de las ruedas	●	●	●
Protectores del sello del eje	●	●	●
Eje trasero de deslizamiento limitado	◐	◐	◐
Freno eléctrico de estacionamiento	●	●	●
Respiraderos elevados del eje y el tren de fuerza	◐	◐	◐
Motor Cat C7.1	●	●	●
Protección de refrigerante hasta –34 °C (–29 °F)	●	●	●
Paquete de enfriamiento de plano simple, 6 aletas anchas por pulgada	●	●	●
Cárter con filtro y respiradero	●	●	●
Control de movimiento ultralento y ajuste de la velocidad de desplazamiento	●	●	●
Ventilador de enfriamiento proporcional a la demanda impulsado hidráulicamente	●	●	●
Traba del diferencial automática en el eje delantero	○	○	●
Traba del diferencial manual en el eje delantero	●	●	●
Dinamismo de cambios direccionales (rápido, medio, lento)	●	●	●
Ejes motrices lubricados de por vida	●	●	●
Frenos completamente hidráulicos de discos herméticos sumergidos en aceite	●	●	●
Antefiltros del motor Sy-Klone	◐	◐	◐
Bomba de cebado de combustible, automática	●	●	●
separador de agua del combustible,	●	●	●
Modalidades de operación (TC, hidrostática, pedal único, hielo)	●	●	●
Modalidades de potencia (estándar, rendimiento y automática)	●	●	●
Reducción catalítica selectiva	●	●	●
Orificio de análisis programado de aceite (S·O·S℠), motor, refrigerante, aceite de la transmisión	●	●	●
Transmisión hidrostática con control electrónico	●	●	●
Turbocompresor y posenfriador	●	●	●
Grupos de Neumáticos 750/65R26	◐	◐	◐
Grupos de Neumáticos 620/75R26	◐	◐	◐
Grupos de Neumáticos 23.5R25	○	○	◐
Grupos de Neumáticos 20.5R25 L5	◐	◐	◐
Grupos de Neumáticos 20.5R25 L3	◐	◐	◐
Grupos de Neumáticos 20.5-25 L3 con capas	◐	◐	◐
Grupos de Neumáticos 17.5R25	◐	◐	○

● – Estándar ◐ – Optativo ○ – No disponible

ENTORNO DEL OPERADOR	924	930	938
Antefiltro de aire de la cabina eléctrico	◐	◐	◐
Control automático de temperatura	●	●	●
Baliza del cinturón de seguridad verde	◐	◐	◐
Baliza de advertencia ámbar	◐	◐	◐
Liberación de la puerta de la cabina a nivel del suelo	●	●	●
Cabina cerrada con ROPS/FOPS, presurizada e insonorizada	●	●	●
Cámara retrovisora	◐	◐	◐
– Cámara de vista frontal o vista múltiple	◐	◐	◐
– Detección de objetos trasera	◐	◐	◐
Soporte para teléfono celular	◐	◐	◐
Luces de control multifunción montadas en la columna, limpiaparabrisas, señal de giro	●	●	●
Posavasos	●	●	●
Calcomanías de alta visibilidad en escalones y pasamanos	◐	◐	◐
Pantalla táctil de 203 mm (8") con indicadores digitales	◐	◐	◐
Vidrio delantero polarizado	●	●	●
Vidrio de la ventana trasera con descongelador eléctrico	●	●	●
Vidrio corredizo en la ventana lateral	●	●	●
Traba de control hidráulica	●	●	●
Controles del implemento montados en el asiento ajustables	●	●	●
– Palanca universal de los controles del implemento	◐	◐	◐
– Palanca de un solo eje de los controles del implemento	◐	◐	◐
Selector de dial con control en la pantalla	◐	◐	◐
Palanca universal programable	●	●	●
Luz interior de la cabina y puerta	●	●	●
Almacenamiento para lonchera	●	●	●
Espejos externos con sección parabólica inferior (2)	●	●	●
– Espejos con calefacción de ajuste eléctrico (2)	◐	◐	◐
– Espejos interiores (2)	◐	◐	◐
Disposición de montaje	●	●	●
Lógica de control y advertencia de detección cuando el operador no está presente	◐	◐	◐
Botón de arranque	◐	◐	◐
Luces estroboscópicas de retroceso, advertencia, blancas	◐	◐	◐
Asiento de tela con suspensión	●	●	●
– Asiento Premium o Deluxe	◐	◐	◐
Cinturón de seguridad retráctil de 75 mm (3")	●	●	●
Llavero de seguridad Bluetooth®	◐	◐	◐
Altavoces, listos para instalación de radio	◐	◐	◐
– Paquetes de radio	◐	◐	◐
Inclinación del volante de dirección	●	●	●
– Columna de dirección inclinable y telescópica	◐	◐	◐
– Palanca universal de dirección con retroalimentación de fuerza	◐	◐	◐
Monitoreo de presión de neumáticos (TPM)	◐	◐	◐
Limpia/lavaparabrisas de brazo húmedo, trasero y delantero intermitente	●	●	●
Visera trasera	◐	◐	◐

● – Estándar ◐ – Optativo ○ – No disponible

EQUIPO ESTÁNDAR Y OPTATIVO *(continuación)*

El equipo estándar y optativo puede variar. Comuníquese con su distribuidor Cat para obtener más detalles.

SISTEMA HIDRÁULICO	924	930	938
Modalidades de accesorios ajustables en la cabina	●	●	●
Desconexiones automáticas de levantamiento y cucharón, ajustable en la cabina	●	●	●
Flujo auxiliar (3ª y 4ª)	◐	◐	◐
250 horas de demostración de Cat Payload	◐	◐	◐
– Apto para Cat Payload	◐	◐	◐
– Impresora Cat Payload	◐	◐	◐
Amortiguación del cilindro en la desconexión y topes mecánicos	●	●	●
Control de la modalidad fina (rápida, media, lenta)	●	●	●
Conectores de diagnóstico del sistema hidráulico y orificios S·O·S	●	●	●
Ajuste de la respuesta hidráulica (rápida, media, lenta)	●	●	●
Válvulas de retención de carga	◐	◐	◐
Sistema hidráulico y dirección con detección de carga	●	●	●
Ventilador reversible	◐	◐	◐
Control de amortiguación	◐	◐	◐
Controles de palanca universal hidráulicos montados en el asiento	●	●	●
Mirilla visible	●	●	●

VARILLAJE	924	930	938
Lubricación automática	◐	◐	◐
Contrapeso adicional	○	◐	◐
Contrapeso, pesado	◐	◐	◐
Acoplamiento: Fusion	◐	◐	◐
Levantamiento alto	◐	◐	◐
Puntos de lubricación de montaje remoto	●	●	●
Varillaje del cargador de levantamiento paralelo.	●	●	●

OTROS	924	930	938
Puertas de acceso al recinto de gran tamaño (3)	●	●	●
Compartimientos con cerradura	●	●	●
Enganche con pasador de recuperación	●	●	●
Caja de herramientas	◐	◐	◐

● – Estándar ◐ – Optativo ○ – No disponible

PROTECTORES	924	930	938
Cabina	◐	◐	◐
Cárter	◐	◐	◐
Cilindros de dirección e inclinación	◐	◐	◐
Eje motriz	◐	◐	◐
Guardabarros deflectores de cobertura completa o extendida	◐	◐	◐
Enganche	◐	◐	◐
Iluminación delantera y trasera	◐	◐	◐
Tren de fuerza, inferior y laterales	◐	◐	◐
Radiador trasero	○	◐	◐
Parabrisas	◐	◐	◐

SISTEMA ELÉCTRICO	924	930	938
Alarma de retroceso	●	●	●
Alternador de 115 A para servicio pesado	●	●	●
– Alternador sin escobillas de 150 amperios	◐	◐	◐
Baterías, 1.000 CCA (2) Sistema de 24 V, interruptor de desconexión	●	●	●
Paquete de arranque en frío con calentador en bloque	◐	◐	◐
Interruptor de parada de emergencia	●	●	●
Motor de arranque de servicio pesado	●	●	●
Luces de carretera delanteras y traseras	●	●	●
Luces LED traseras de freno y giro	●	●	●
– Luces LED auxiliares	◐	◐	◐
– Luces LED de desplazamiento por carretera	◐	◐	◐
– Luces, LED, motor	◐	◐	◐
Suministro de corriente de 12V (2) en la cabina	●	●	●
– Puerto de carga USB (2)	◐	◐	◐
Product Link™ Elite	●	●	●
– Product Link celular y satelital	◐	◐	◐
Poste de arranque auxiliar remoto	●	●	●
Disyuntores de función principal y crítica con capacidad de restablecimiento	●	●	●
Dirección secundaria	◐	◐	◐

● – Estándar ◐ – Optativo ○ – No disponible

Para obtener información más completa sobre los productos Cat, los servicios del distribuidor y las soluciones del sector, visite nuestro sitio web www.cat.com.

© 2025 Caterpillar. Todos los derechos reservados.

VisionLink es una marca comercial de Caterpillar Inc., registrada en los Estados Unidos y en otros países.

Los materiales y las especificaciones están sujetos a cambios sin previo aviso. Las máquinas que se muestran en las fotografías pueden incluir equipos adicionales. Consulte a su distribuidor Cat para conocer las opciones disponibles.

CAT, CATERPILLAR, LET'S DO THE WORK, sus respectivos logotipos, el color "Caterpillar Corporate Yellow", la imagen comercial de "Power Edge" y Cat "Modern Hex", así como la identidad corporativa y de producto utilizadas en la presente, son marcas registradas de Caterpillar y no pueden utilizarse sin autorización.
www.cat.com www.caterpillar.com

ASHQ8505-01
Número de fabricación: 14A
(AME, AUZ, CIS,
LACD, SE Asia)