MH3024
マテリアルハンドラ

技術仕様

コンフィギュレーションおよび機能は地域により異なります。利用可能かどうかは、地域のCat®ディーラにお問い合わせください。

目次

仕様 2

エンジン 2
トランスミッション 2
整備交換時の容量 2
旋回機構 2
足回り 2
運転質量 2
油圧システム 3
タイヤ 3
振動レベル 3
規格 3
騒音性能 3
エアコンディショニングシステム 3
主要コンポーネント質量 4
寸法:
マテリアルハンドラ (MH) ブーム 6.4 m (21 ft 0 in) 5
MHブーム 7.45 m (24'5") 5
足回り寸法:
2.75 m (9'0") 6
2.99 m (9'10") 6
寸法:
可変角度 (VA) ブーム 5.26 m (17'3") 7
一体型ブーム 5.65 m (18'6") 7
足回り寸法:
フロントアウトリガ/リアブレード 8
フロントブレード/リアアウトリガ 8
作業範囲:
MHブーム 6.4 m (21'0") 9
MHブーム 7.45 m (24'5") 9
VAブーム 5.26 m (17'3") 10
一体型ブーム 5.65 m (18'6") 10
リフト能力 11
アタッチメント適合ガイド:
欧州 29
北米、南米 38
オーストラリア/ニュージーランド 44

標準およびオプション装備品 45
ディーラ装着のキットおよびアタッチメント 47
キャブオプション 48
MH3024環境に関する宣言 49

MH3024マテリアルハンドラ 仕様

エンジン

エンジンモデル	CAT® C4.4	
定格出力（ネット）– ISO 9249	128 kW	171 hp
定格出力（ネット）– ISO 9249（メートル法）	174 hp（PS）	
エンジン出力 – ISO 14396	129 kW	174 hp
エンジン出力 – ISO 14396（メートル法）	176 hp（PS）	
内径	105 mm	4.1 in
行程	135 mm	5.3 in
総行程容積（排気量）	4.4 L	268.5 in^3
シリンダ数	4	
バイオディーゼル対応	B20まで[(1)]	

- 米国EPA Tier 4 FinalおよびEU Stage Vの各排出ガス基準に適合。
- 標高3,000 m（9,843 ft）以下での使用を推奨。標高3,000 m（9,843 ft）を超えるとエンジン出力が低下します。
- 公称出力は、製造時点で有効な指定規格の下で試験した場合の値です。
- 表示されている定格出力（ネット）は、エンジンにファン、エアクリーナ、CEM排気ガス後処理装置、オルタネータ、および中速度で作動する冷却ファンが装備されているときのフライホイールで利用可能な出力です。
- エンジン回転数は2,200 rpmです。

(1) CATディーゼルエンジンでは、ULSD（硫黄含有量が15 ppm以下の超低硫黄ディーゼル燃料）または次を上限として、低炭素強度燃料を混合したULSD**を使用する必要があります。
- ✓ 最大20%のバイオディーゼルFAME（脂肪酸メチルエステル）*
- ✓ 最大100%の再生可能ディーゼル、HVO（Hydrogenated Vegetable Oil、水添植物油）、およびGTL（Gas-To-Liquid、ガス液化）燃料

適切な用途については、ガイドラインを参照してください。詳細については、Catディーラにお問い合わせいただくか、『Caterpillar推奨の機械油水類』（SEBU6250）を参照してください。

**後処理装置のないエンジンは、より高い混合率に対応し、最大100%のバイオディーゼルを使用できます（混合率が20%を超えるバイオディーゼルの使用については、Catディーラにお問い合わせください）。*

***排気管での低炭素強度燃料からの温室効果ガス排出量は、従来の燃料と基本的に同じです。*

トランスミッション

前進/後進		
1速ギヤ	8 km/h	5.0 mph
2速ギヤ（ジョイスティックステアリング）	15 km/h	9.3 mph
2速ギヤ（ステアリングホイール）	20 km/h	12.4 mph
クリーパスピード		
1速ギヤ	6 km/h	3.4 mph
2速	15 km/h	9.3 mph
ドローバけん引力	127 kN	28,551 lbf
最大登坂能力（23,500 kg/51,800 lb）	65%	

整備交換時の容量

燃料タンク容量	350 L	92.5 gal
冷却系統	36 L	9.5 gal
エンジンオイル	13 L	3.4 gal
ファイナルドライブ（片側）	2.5 L	0.7 gal
作動油（全量）	345 L	91.1 gal
作動油タンク	155 L	40.9 gal
尿素水タンク	30 L	7.9 gal
リアアクスルディファレンシャル	14 L	3.7 gal
ステアリングアクスルディファレンシャル	10.5 L	2.8 gal
パワーシフトトランスミッション	2.5 L	0.7 gal

旋回機構

旋回速度*	8 rpm	
最大旋回トルク	58 kN·m	42,631 lbf·ft

*CEマーク付きの機械の場合、デフォルト値が低めに設定されることがあります。

足回り

最低地上高	320 mm	12.6 in
最大ステアリング角度	35°	
オシレーションアクスル角度	5°	
最小回転半径		
スタビライザの外側	6,900 mm	22.6 ft

運転質量[1]

最小	22,700 kg	50,050 lb
最大	26,800 kg	59,100 lb
代表的なコンフィギュレーション:		
VAブーム[2]	23,400 kg	51,600 lb
廃棄物処理[3]	25,100 kg	55,350 lb
スクラップ処理[4]	25,200 kg	55,550 lb

[1] 運転質量には、満タンの燃料タンク、オペレータ、1,400 kg（3,086 lb）のワークツールが含まれます。質量はコンフィギュレーションによって異なります。

[2] 可変角度（VA）ブームコンフィギュレーションには、5.26 m（17'3"）のVAブーム、2.9 m（9'6"）のアーム、1,400 kg（3,100 lb）のワークツール、4,200 kg（9,260 lb）のカウンタウエイト、2.75 m（9'0"）幅の足回り、ブレードおよびアウトリガ、およびエアタイヤが含まれます。

[3] 廃棄物処理コンフィギュレーションには、7.45 m（24'5"）のマテリアルハンドラ（MH）ブーム、4.3 m（14'1"）のMHストレートアーム、1,400 kg（3,100 lb）のワークツール、4,700 kg（10,350 lb）のカウンタウエイト、2.75 m（9'0"）幅のMH足回り、およびソリッドタイヤが含まれます。

[4] スクラップ処理コンフィギュレーションには、6.4 m（21'0"）のMHブーム、5.0 m（16'5"）MHドロップノーズアーム、1,400 kg（3,100 lb）のワークツール、4,200 kg（9,260 lb）のカウンタウエイト、オペレータ保護ガード（OPG）、15 kW（20 hp）発電機、2.99 mm（9'10"）幅のMH足回り、およびソリッドタイヤが含まれます。

油圧システム

最大圧力 – 作業装置		
通常時	35,000 kPa	5,076 psi
ヘビーリフト	37,000 kPa	5,366 psi
走行回路	35,000 kPa	5,076 psi
最大圧力 – 補助サーキット		
高圧	35,000 kPa	5,076 psi
中圧	19,500 kPa	2,466 psi
最大圧力 – 旋回機構	39,000 kPa	5,656 psi
最大流量 – 作業装置	306 L/min	81 gal/min
最大流量 – 走行回路	220 L/min	58 gal/min
最大流量 – 補助回路		
高圧	250 L/min	66 gal/min
中圧	55 L/min	14.5 gal/min
最大流量 – 旋回機構	95 L/min	25.1 gal/min
ブームシリンダ（MH） – 内径	130 mm	5 in
ブームシリンダ（MH） – 行程	983 mm	39 in
スティックシリンダ（MH） – 内径	110 mm	4 in
スティックシリンダ（MH） – 行程	1,226 mm	48 in
ブームシリンダ（VA） – 内径	130 mm	5 in
ブームシリンダ（VA） – 行程	906 mm	36 in
VABシリンダ – 内径	160 mm	6 in
VABシリンダ – ストローク	731 mm	29 in
ブームシリンダ（一体型） – 内径	130 mm	5 in
ブームシリンダ（一体型） – 行程	906 mm	36 in
スティックシリンダ – 内径	130 mm	5 in
スティックシリンダ – 行程	1,205 mm	47 in
バケットシリンダ – 内径	110 mm	4 in
バケットシリンダ – 行程	1,077 mm	42 in

タイヤ

標準	10.00-20 （デュアルソリッドラバー）
オプション仕様	11.00-20（デュアル空気）

振動レベル

手/腕最大		
ISO 5349-2001	<2.5 m/s^2	<8.2 ft/s^2
全身最大		
ISO/TR 25398:2006	<0.5 m/s^2	<1.6 ft/s^2
シートトランスミッション係数		
ISO 7096:2020-スペクトラルクラスEM5	<0.7	

規格

ブレーキ	ISO 3450:2011
キャブ/転倒時運転者保護構造（TOPS）	EN474-5:2006 + A3:2013
オペレータ保護ガード（OPG） （オプション）	SAE J1356 SEPT2022 ISO 10262-1998 LV 2
キャブ/騒音レベル	以下の該当する規格に適合

騒音性能

ISO 6395:2008（外部）	99 dB（A）
ISO 6396:2008（内部）	70 dB（A）

- 外部騒音 – ラベルに記載されている車外音響出力レベルは、適正に装備された状態における2000/14/EC（2005/88/ECにより改定）による保証値であり、ISO 6395:2008に規定されている試験の手順と条件に従って測定されています。この測定は、エンジン冷却ファン速度を最高回転数の70%にして実施されたものです。
- 内部騒音 – オペレータ音圧レベルは、Caterpillarが提供したキャブを適正に取り付け、維持管理し、ドアおよびウィンドウを閉めた状態で、ISO 6396:2008に規定される試験の手順と条件に従って測定されています。この測定は、エンジン冷却ファン速度を最高回転数の70%にして実施されたものです。
- 開放型の運転室やキャブ（ドア/窓が開いた状態で適切にメンテナンスされていない場合）で、長時間作業を行うときや騒音の激しい環境では、聴力保護具が必要になる場合があります。
- Blue Angel認証済み。

エアコンディショニングシステム

当機のエアコンディショニングシステムにはフッ素系温室効果ガス冷媒R134a（地球温暖化係数=1,430）を使用。システムに含まれている冷媒の質量は1.05 kgで、CO_2換算で1.502メートルトン相当になります。

MH3024マテリアルハンドラ仕様

主要コンポーネント質量

	kg	lb
ブーム（ブーム、スティックシリンダ、ピン、および標準油圧ラインを含む）:		
6.4 m（21'0"）MHブーム	2,550	5,600
7.45 m（24'5"）MHブーム	2,800	6,150
5.65 m（18'6"）一体型ブーム	2,300	5,050
5.26 m（17'3"）VAブーム	2,750	6,050
アーム（バケットシリンダおよびリンケージ（装備の場合）、ピン、および標準油圧ラインを含む）:		
5.0 m（16'5"）MHドロップノーズアーム	1,150	2,550
4.3 m（14'1"）MHストレートアーム	1,400	3,100
2.5 m（8'2"）ストレートアーム	1,000	2,200
2.9 m（9'6"）ストレートアーム	1,050	2,300
カウンタウエイト:		
標準	4,200	9,260
オプション仕様	4,700	10,350
足回り（アクスルおよびステップを含む）:		
2.75 m（9'0"）MH足回り	5,950	13,100
2.75 m（9'0"）MH足回り（プッシュブレード装着時）	6,450	14,200
2.75 m（9'0"）の足回りブレードとアウトリガ	6,100	13,450
2.99 m（9'10"）MH足回り	6,000	13,250
2.99 m（9'10"）MH足回り（プッシュブレード装着時）	6,550	14,450
タイヤ:		
エアタイヤ（11.00-20デュアル）	1,000	2,200
ソリッドタイヤ（10.00-20デュアル）	1,800	3,950
ワークツール（マウンチングブラケットを含む）:		
廃棄物処理グラップルG318（0.8 m^3、1.00 yd^3）	1,650	3,650
オレンジピールグラップルGSH420S（0.6 m^3、0.75 yd^3）	1,250	2,750
オレンジピールグラップルGSH520S（0.6 m^3、0.75 yd^3）	1,500	3,300
オレンジピールグラップルGSV520S（0.6 m^3、0.75 yd^3）	1,350	3,000
トランスファクラムシェルグラップルCTV15（1 m^3、1.25 yd^3）	1,400	3,100
ピンオン式バケット	700	1,550
CWバケット	700	1,550
クイックカプラ（QC、Quick Coupler）:		
CW専用QC	250	550
ピングラバQC	400	900
その他:		
15 kW（20 hp）発電機	400	900
オペレータ保護ガード（OPG）	150	350

寸法

すべての寸法は概算であり、グラップルの選択により変わります。値は10.00-20ソリッドタイヤを装着した場合のものです。

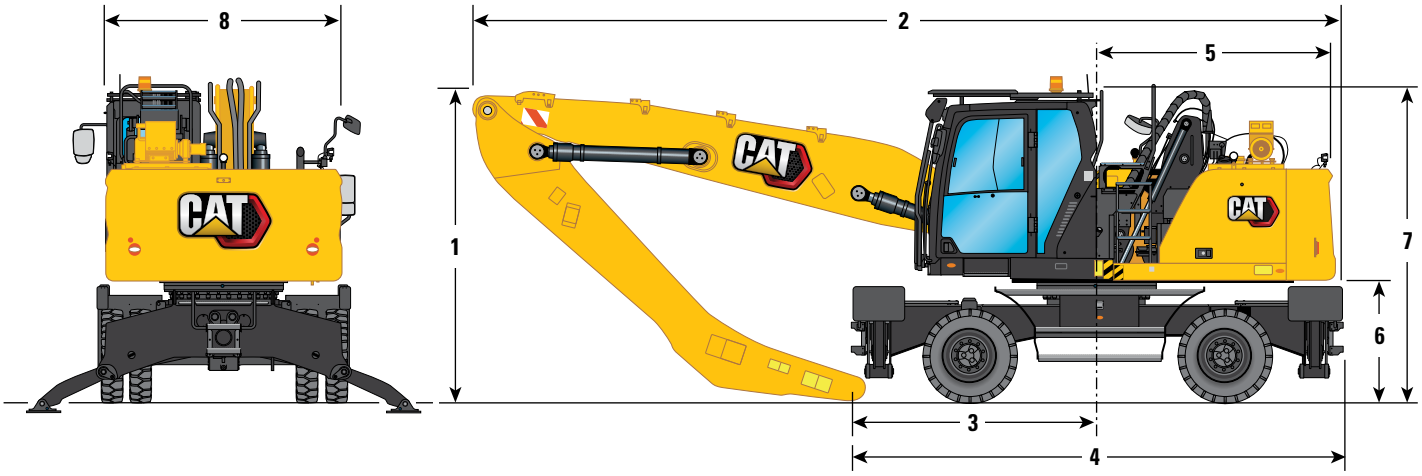

ブームオプション	MHブーム 6.4 m (21'0")				MHブーム 7.45 m (24'5")			
アームオプション	ドロップノーズ 5.0 m (16'5")		ストレート 4.3 m (14'1")		ドロップノーズ 5.0 m (16'5")		ストレート 4.3 m (14'1")	
1 OPG装着時の輸送時高さ(ブームおよびキャブ間の最高点)	3,350 mm	11'0"	3,350 mm	11'0"	3,350 mm	11'0"	3,350 mm	11'0"
2 全長(輸送時)								
2.75 m (9'0") MH足回り	9,590 mm	31'6"	9,650 mm	31'8"	10,670 mm	35'0"	10,710 mm	35'2"
2.75 m (9'0") MH足回り(プッシュブレード装着時)	10,050 mm	33'0"	10,050 mm	33'0"	11,130 mm	36'6"	10,710 mm	35'2"
2.99 m (9'10") MH足回り	9,590 mm	31'6"	9,650 mm	31'8"	10,670 mm	35'0"	10,710 mm	35'2"
2.99 m (9'10") MH足回り(プッシュブレード装着時)	10,050 mm	33'0"	10,050 mm	33'0"	11,130 mm	36'6"	10,710 mm	35'2"
3 サポートポイント	2,240 mm	7'4"	2,930 mm	9'7"	3,190 mm	10'6"	3,640 mm	11'11"
4 機械長さ								
2.75 m (9'0") MH足回り	5,290 mm	17'4"	5,290 mm	17'4"	5,290 mm	17'4"	5,290 mm	17'4"
2.75 m (9'0") MH足回り(プッシュブレード装着時)	5,740 mm	18'10"	5,740 mm	18'10"	5,740 mm	18'10"	5,740 mm	18'10"
2.99 m (9'10") MH足回り	5,290 mm	17'4"	5,290 mm	17'4"	5,290 mm	17'4"	5,290 mm	17'4"
2.99 m (9'10") MH足回り(プッシュブレード装着時)	5,740 mm	18'10"	5,740 mm	18'10"	5,740 mm	18'10"	5,740 mm	18'10"
5 後端旋回半径	2,600 mm	8'6"	2,600 mm	8'6"	2,600 mm	8'6"	2,600 mm	8'6"
6 カウンタウエイト下端高さ	1,300 mm	4'3"	1,300 mm	4'3"	1,300 mm	4'3"	1,300 mm	4'3"
7 キャブの高さ								
下降時キャブ高さ – OPGなし	3,350 mm	11'0"	3,350 mm	11'0"	3,350 mm	11'0"	3,350 mm	11'0"
ルーフワイパガード装着時	3,470 mm	11'5"	3,470 mm	11'5"	3,470 mm	11'5"	3,470 mm	11'5"
下降時キャブ高さ – OPG装着時	3,350 mm	11'0"	3,350 mm	11'0"	3,350 mm	11'0"	3,350 mm	11'0"
上昇時キャブ高さ – OPGなし	5,750 mm	18'10"	5,750 mm	18'10"	5,750 mm	18'10"	5,750 mm	18'10"
上昇時キャブ高さ – OPG装着時	5,750 mm	18'10"	5,750 mm	18'10"	5,750 mm	18'10"	5,750 mm	18'10"
ルーフワイパガード装着時	5,870 mm	19'3"	5,870 mm	19'3"	5,870 mm	19'3"	5,870 mm	19'3"
8 上部フレーム幅								
ハンドレールを含む	2,540 mm	8'4"	2,540 mm	8'4"	2,540 mm	8'4"	2,540 mm	8'4"

MH3024マテリアルハンドラ仕様

足回り寸法

すべての寸法は概算であり、グラップルの選択により変わります。値は10.00-20ソリッドタイヤを装着した場合のものです。

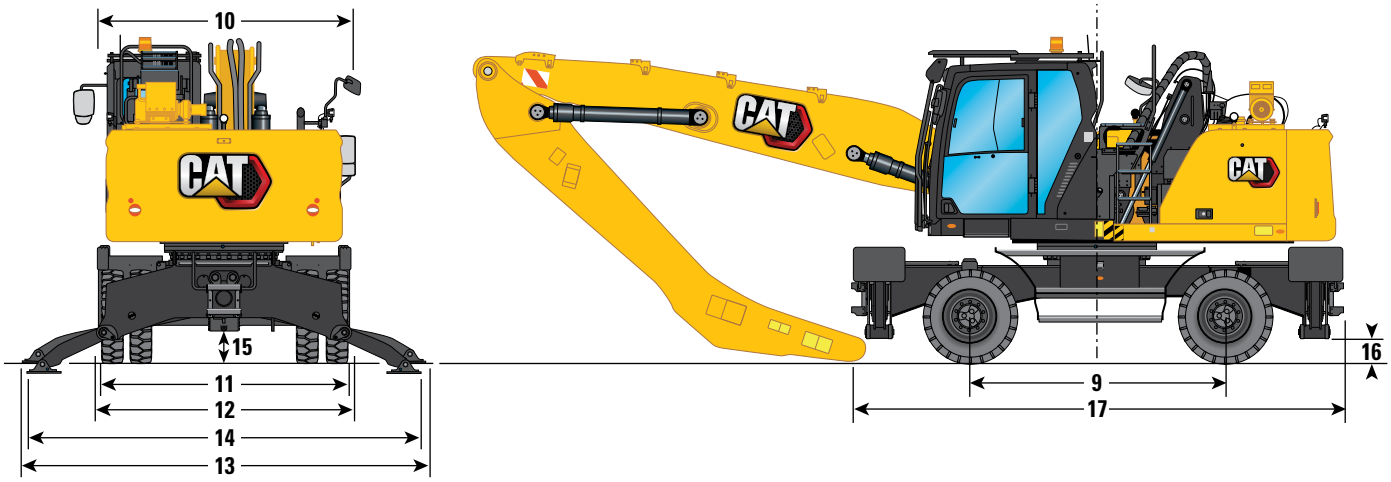

足回り	2.75 m (9'0")		2.99 m (9'10")	
9 ホイールベース	2,750 mm	9'0"	2,750 mm	9'0"
10 輸送時幅	2,750 mm	9'0"	2,990 mm	9'10"
足回り幅				
11 タイヤ外側	2,650 mm	8'8"	2,650 mm	8'8"
12 アウトリガ上げ時	2,740 mm	9'0"	2,990 mm	9'10"
13 アウトリガ接地時	4,330 mm	14'2"	4,580 mm	15'0"
14 アウトリガ完全下げ時	4,260 mm	14'0"	4,510 mm	14'10"
最大アウトリガ深さ	90 mm	0'4"	90 mm	0'4"
地上までのクリアランス				
15 アクスルクリアランス	320 mm	1'1"	320 mm	1'1"
16 アウトリガクリアランス	240 mm	0'9"	240 mm	0'9"
足回り長さ				
17 プッシュブレードなし	5,300 mm	17'5"	5,300 mm	17'5"
プッシュブレード装着時	5,740 mm	18'10"	5,740 mm	18'10"
プッシュブレード				
18 フロントアクスルからブレードまで（エンド）	1,950 mm	6'5"	1,950 mm	6'5"
19 地上までのクリアランス	320 mm	1'1"	320 mm	1'1"
20 高さ	930 mm	3'1"	930 mm	3'1"
幅	2,740 mm	9'0"	2,990 mm	9'10"

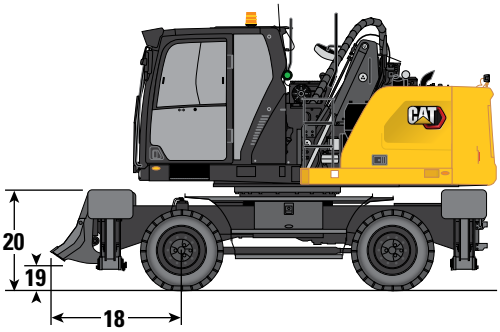

寸法

すべての寸法は概算であり、グラップルの選択により変わります。値は10.00-20ソリッドタイヤを装着した場合のものです。

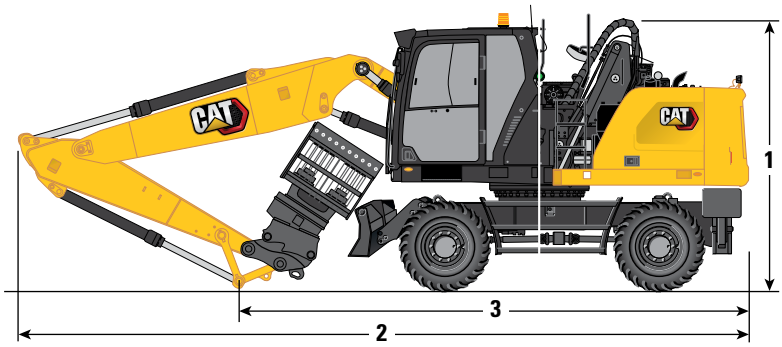

ブームオプション	VAブーム 5.26 m (17'3")				一体型ブーム 5.65 m (18'6")			
アームオプション	ストレート				ストレート			
	2.5 m (8'2")		2.9 m (9'6")		2.5 m (8'2")		2.9 m (9'6")	
1 OPG装着時の輸送時高さ(ブームおよびキャブ間の最高点)	3,350 mm	11'0"	3,500 mm	11'6"	3,350 mm	11'0"	3,350 mm	11'0"
2 全長(輸送時)	8,925 mm	29'3"	8,875 mm	29'1"	9,325 mm	30'7"	9,300 mm	30'6"
3 サポートポイント	3,580 mm	11'9"	3,420 mm	11'3"	3,820 mm	12'6"	3,610 mm	11'10"

MH3024マテリアルハンドラ仕様

足回り寸法

すべての寸法は概算であり、グラップルの選択により変わります。値は10.00-20ソリッドタイヤを装着した場合のものです。

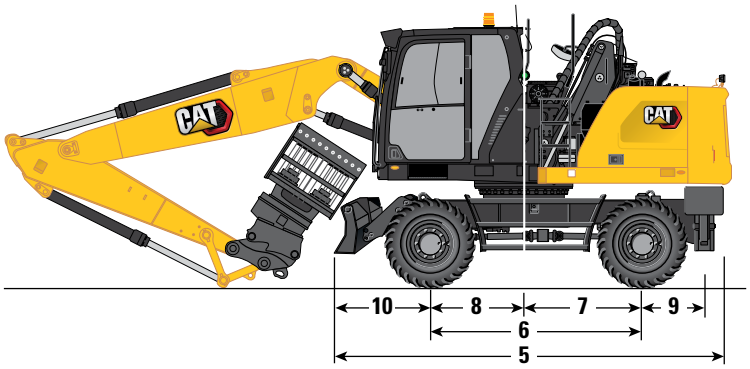

足回り	フロントアウトリガ/リアブレード		フロントブレード/リアアウトリガ	
足回り幅				
タイヤ外側	2,650 mm	8'8"	2,650 mm	8'8"
アウトリガ上げ時	2,750 mm	9'0"	2,750 mm	9'0"
アウトリガ接地時	4,100 mm	13'5"	4,100 mm	13'5"
4 アウトリガ完全下げ時	3,940 mm	12'11"	3,940 mm	12'11"
輸送時幅	2,750 mm	9'0"	2,750 mm	9'0"
5 足回り長さ	5,205 mm	17'1"	5,190 mm	17'0"
6 ホイールベース	2,750 mm	9'0"	2,750 mm	9'0"
7 スイングからリアアクスル	1,300 mm	4'3"	1,300 mm	4'3"
8 スイングからフロントアクスル	1,450 mm	4'9"	1,450 mm	4'9"
9 リアアクスルからリアアウトリガ（中間）	—		800 mm	2'7"
フロントアクスルからフロントアウトリガ（中間）	940 mm	3'1"	—	
リアアクスルからパラレルブレード（エンド）	1,225 mm	4'0"	—	
10 フロントアクスルからパラレルブレード（エンド）	—		1,350 mm	4'5"
11 最大アウトリガ深さ	150 mm	0'6"	150 mm	0'6"
12 ブレード幅	2,750 mm	9'0"	2,750 mm	9'0"
最大ブレード深さ	165 mm	0'6"	165 mm	0'6"
地上までのクリアランス				
13 アウトリガクリアランス	290 mm	0'11"	290 mm	0'11"
14 ブレードクリアランス	455 mm	1'6"	455 mm	1'6"
15 アクスルクリアランス	320 mm	1'1"	320 mm	1'1"

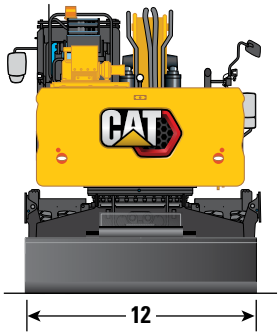

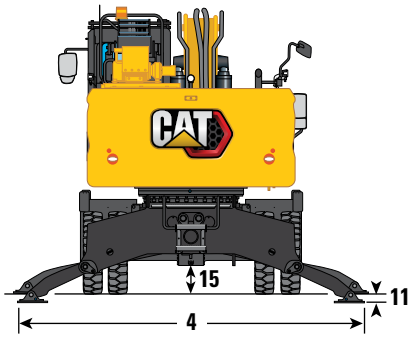

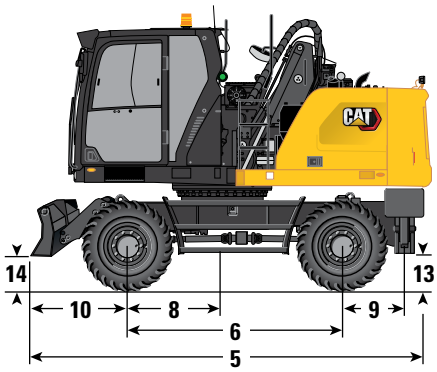

作業範囲

すべての寸法は概算であり、グラップルの選択により変わります。

1

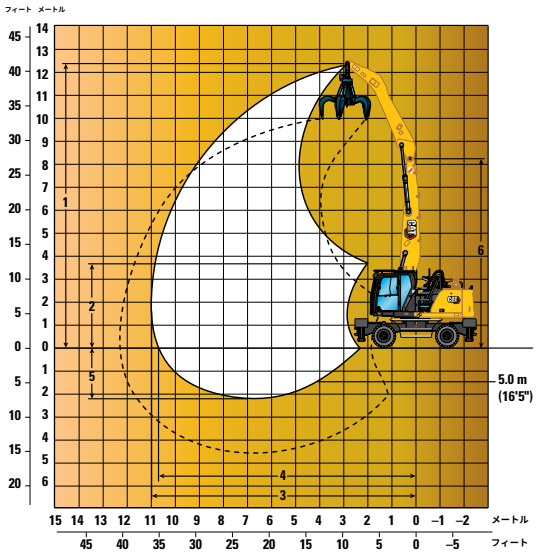

2

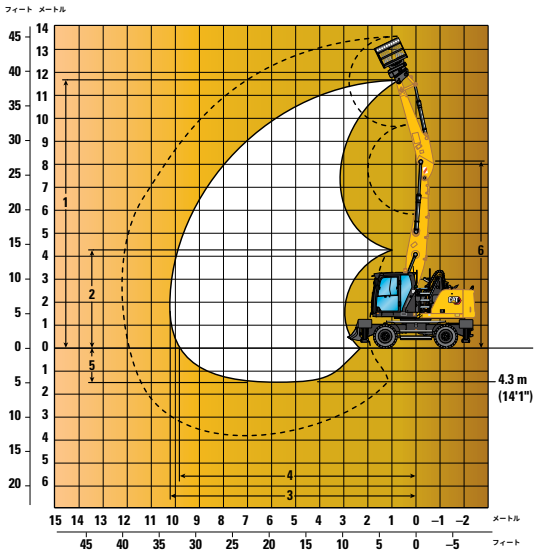

3

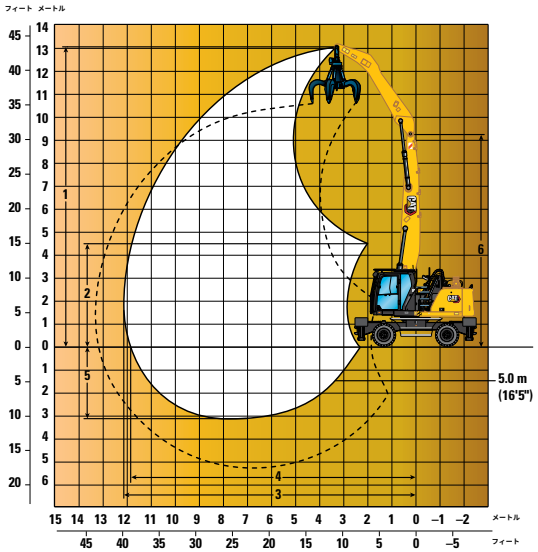

4

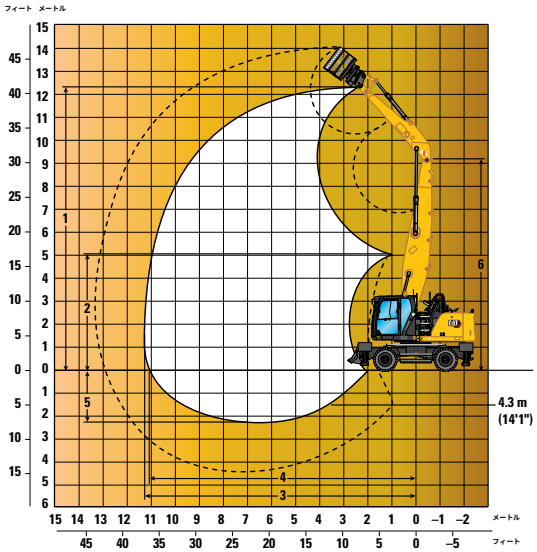

ブームオプション	MHブーム 6.4 m (21'0")				MHブーム 7.45 m (24'5")			
	1		2		3		4	
アームオプション	ドロップノーズ 5.0 m (16'5")		ストレート 4.3 m (14'1")		ドロップノーズ 5.0 m (16'5")		ストレート 4.3 m (14'1")	
1 最大高さ	12,390 mm	40'8"	11,710 mm	38'5"	13,030 mm	42'9"	12,380 mm	40'7"
2 最小ダンプ高さ	3,730 mm	12'3"	4,290 mm	14'1"	4,520 mm	14'10"	5,130 mm	16'10"
3 最大リーチ	11,000 mm	36'1"	10,280 mm	33'9"	12,010 mm	39'5"	11,300 mm	37'1"
4 最大床面掘削半径	10,670 mm	35'0"	9,800 mm	32'2"	11,870 mm	38'11"	11,140 mm	36'7"
5 最大深さ	2,200 mm	7'3"	1,500 mm	4'11"	3,010 mm	9'11"	2,310 mm	7'7"
6 ブームピン最大高さ	8,200 mm	26'11"	8,200 mm	26'11"	9,260 mm	30'5"	9,260 mm	30'5"

すべての寸法は、アームノーズピン（10.00-20ソリッドタイヤ付き）を反映しています。
これらの寸法は足回りタイプに依存しません。

MH3024マテリアルハンドラ仕様

作業範囲

すべての寸法は概算であり、グラップルの選択により変わります。

1

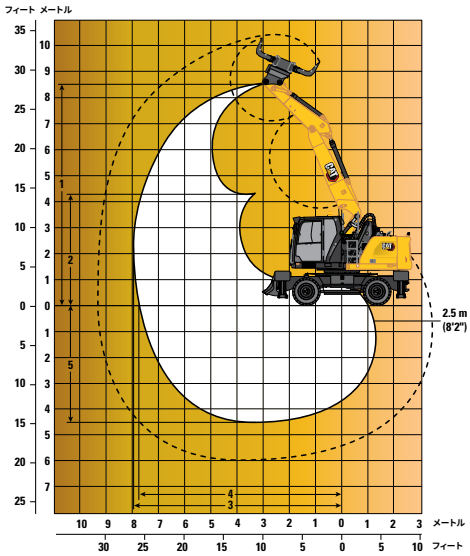

2

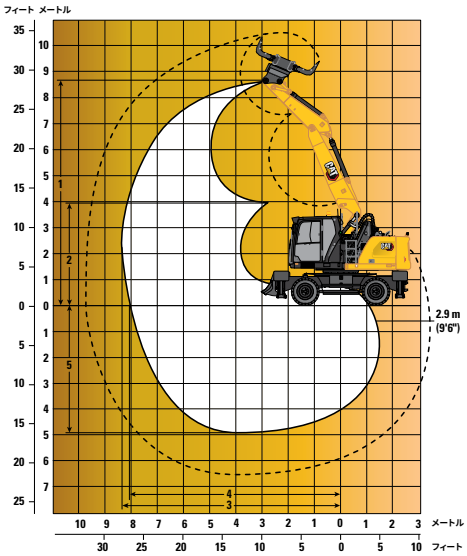

3

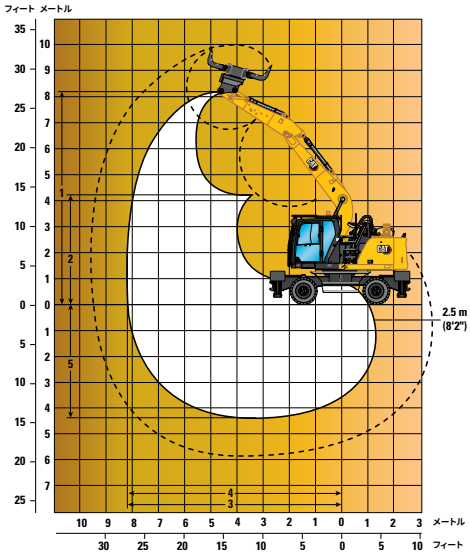

4

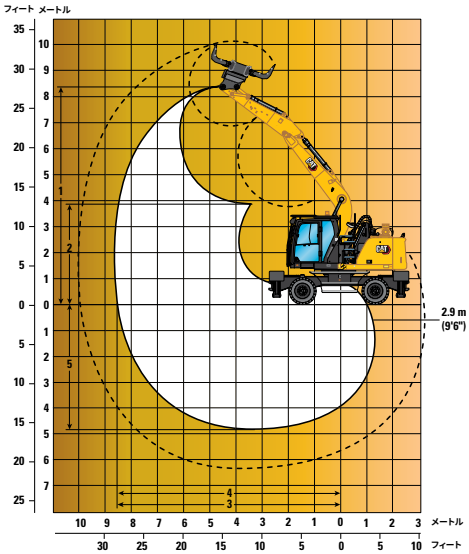

ブームオプション	VAブーム 5.26 m (17'3")				一体型ブーム 5.65 m (18'6")			
	1		2		3		4	
アームオプション	ストレート 2.5 m (8'2")		ストレート 2.9 m (9'6")		ストレート 2.5 m (8'2")		ストレート 2.9 m (9'6")	
1 最大高さ	8,500 mm	27'11"	8,780 mm	28'10"	8,220 mm	27'0"	8,440 mm	27'8"
2 最小ダンプ高さ	4,340 mm	14'3"	3,960 mm	13'0"	4,330 mm	14'2"	3,930 mm	12'11"
3 最大リーチ	7,930 mm	26'0"	8,310 mm	27'3"	8,280 mm	27'2"	8,660 mm	28'5"
4 最大床面掘削半径	7,720 mm	25'4"	8,120 mm	26'8"	8,080 mm	26'6"	8,470 mm	27'9"
5 最大深さ	4,490 mm	14'9"	4,890 mm	16'1"	4,460 mm	14'8"	4,860 mm	15'11"

すべての寸法は、アームノーズピン（10.00-20ソリッドタイヤ付き）を反映しています。
これらの寸法は足回りタイプに依存しません。

リフト能力

すべての値は、kg単位、ワークツール: なし、油圧キャブライザ、ソリッドタイヤ、カウンタウエイト付き（4,700 kg）、ヘビーリフトオンです。

荷重点高さ　負荷フロント　負荷リア　負荷サイド　最大リーチ時の負荷（アームノーズ/バケットピン）

足回り
2.75 mまたは2.99 m（MH）

ブーム
7.45 m（MH）

アーム
5.0 m（ドロップノーズ）

荷重点高さ	足回りコンフィギュレーション	3,000 mm			4,500 mm			6,000 mm			7,500 mm			9,000 mm			10,500 mm			12,000 mm						mm
12,000 mm	ホイールフリー							*5,550	*5,550	4,900													*5,200	*5,200	4,650	6,200
	2.75 m MH – 2セットスタビライザ – 下降時							*5,550	*5,550	*5,550													*5,200	*5,200	*5,200	
	2.99 m MH – 2セットスタビライザ – 下降時							*5,550	*5,550	*5,550													*5,200	*5,200	*5,200	
10,500 mm	ホイールフリー							6,700	6,750	5,150	4,600	4,600	3,500										3,900	3,900	2,900	8,220
	2.75 m MH – 2セットスタビライザ – 下降時							*7,100	*7,100	*7,100	*5,700	*5,700	*5,700										*4,550	*4,550	*4,550	
	2.99 m MH – 2セットスタビライザ – 下降時							*7,100	*7,100	*7,100	*5,700	*5,700	*5,700										*4,550	*4,550	*4,550	
9,000 mm	ホイールフリー							6,750	6,750	5,150	4,650	4,650	3,550	3,350	3,400	2,500							3,000	3,000	2,200	9,580
	2.75 m MH – 2セットスタビライザ – 下降時							*7,950	*7,950	*7,950	*6,700	*6,700	*6,700	*5,350	*5,350	5,150							*4,200	*4,200	*4,200	
	2.99 m MH – 2セットスタビライザ – 下降時							*7,950	*7,950	*7,950	*6,700	*6,700	*6,700	*5,350	*5,350	*5,350							*4,200	*4,200	*4,200	
7,500 mm	ホイールフリー							6,650	6,650	5,050	4,600	4,600	3,500	3,350	3,350	2,500	2,500	2,500	1,850				2,500	2,500	1,800	10,560
	2.75 m MH – 2セットスタビライザ – 下降時							*8,050	*8,050	*8,050	*6,750	*6,750	*6,750	*5,750	*5,750	5,150	*4,250	*4,250	3,900				*4,100	*4,100	3,850	
	2.99 m MH – 2セットスタビライザ – 下降時							*8,050	*8,050	*8,050	*6,750	*6,750	*6,750	*5,750	*5,750	5,550	*4,250	*4,250	*4,250				*4,100	*4,100	*4,100	
6,000 mm	ホイールフリー				10,250	10,300	7,650	6,400	6,400	4,850	4,450	4,450	3,350	3,300	3,300	2,450	2,500	2,500	1,800				2,200	2,200	1,550	11,250
	2.75 m MH – 2セットスタビライザ – 下降時				*10,450	*10,450	*10,450	*8,350	*8,350	*8,350	*6,850	*6,850	6,800	*5,800	*5,800	5,050	*4,900	*4,900	3,900				*4,050	*4,050	3,450	
	2.99 m MH – 2セットスタビライザ – 下降時				*10,450	*10,450	*10,450	*8,350	*8,350	*8,350	*6,850	*6,850	*6,850	*5,800	*5,800	5,450	*4,900	*4,900	4,250				*4,050	*4,050	3,750	
4,500 mm	ホイールフリー	*15,350	*15,350	13,400	9,500	9,550	7,000	6,000	6,050	4,500	4,250	4,250	3,150	3,150	3,150	2,300	2,450	2,450	1,750				2,000	2,000	1,400	11,710
	2.75 m MH – 2セットスタビライザ – 下降時	*15,350	*15,350	*15,350	*11,500	*11,500	*11,500	*8,750	*8,750	*8,750	*7,000	*7,000	6,600	*5,800	*5,800	4,900	*4,850	*4,850	3,850				*4,000	*4,000	3,200	
	2.99 m MH – 2セットスタビライザ – 下降時	*15,350	*15,350	*15,350	*11,500	*11,500	*11,500	*8,750	*8,750	*8,750	*7,000	*7,000	*7,000	*5,800	*5,800	5,350	*4,850	*4,850	4,150				*4,000	*4,000	3,450	
3,000 mm	ホイールフリー				8,500	8,550	6,100	5,550	5,550	4,050	4,000	4,000	2,900	3,000	3,000	2,200	2,350	2,350	1,650				1,850	1,900	1,300	11,960
	2.75 m MH – 2セットスタビライザ – 下降時				*12,250	*12,250	*12,250	*9,000	*9,000	8,950	*7,100	*7,100	6,300	*5,750	*5,750	4,750	*4,700	*4,700	3,750				*3,650	*3,650	3,050	
	2.99 m MH – 2セットスタビライザ – 下降時				*12,250	*12,250	*12,250	*9,000	*9,000	*9,000	*7,100	*7,100	6,850	*5,750	*5,750	5,150	*4,700	*4,700	4,050				*3,650	*3,650	3,300	
1,500 mm	ホイールフリー				7,650	7,650	5,300	5,100	5,150	3,650	3,750	3,750	2,650	2,850	2,850	2,050	2,250	2,250	1,600	1,800	1,850	1,250	1,800	1,850	1,250	12,010
	2.75 m MH – 2セットスタビライザ – 下降時				*8,200	*8,200	*8,200	*8,850	*8,850	8,450	*6,900	*6,900	6,000	*5,550	*5,550	4,600	*4,400	*4,400	3,650	*3,250	*3,250	3,000	*3,250	*3,250	2,950	
	2.99 m MH – 2セットスタビライザ – 下降時				*8,200	*8,200	*8,200	*8,850	*8,850	*8,850	*6,900	*6,900	6,600	*5,550	*5,550	5,000	*4,400	*4,400	3,950	*3,250	*3,250	*3,250	*3,250	*3,250	*3,250	
0 mm	ホイールフリー				*5,450	*5,450	4,850	4,800	4,800	3,350	3,550	3,550	2,500	2,750	2,750	1,900	2,200	2,200	1,500				1,800	1,850	1,250	11,870
	2.75 m MH – 2セットスタビライザ – 下降時				*5,450	*5,450	*5,450	*8,100	*8,100	8,100	*6,400	*6,400	5,800	*5,050	*5,050	4,450	*3,950	*3,950	3,550				*2,750	*2,750	*2,750	
	2.99 m MH – 2セットスタビライザ – 下降時				*5,450	*5,450	*5,450	*8,100	*8,100	*8,100	*6,400	*6,400	6,350	*5,050	*5,050	4,850	*3,950	*3,950	3,900				*2,750	*2,750	*2,750	
−1,500 mm	ホイールフリー				*5,500	*5,500	4,700	4,600	4,650	3,200	3,400	3,450	2,350	2,650	2,650	1,850	2,150	2,150	1,500							
	2.75 m MH – 2セットスタビライザ – 下降時				*5,500	*5,500	*5,500	*6,700	*6,700	*6,700	*5,450	*5,450	*5,450	*4,300	*4,300	*4,300	*3,150	*3,150	*3,150							
	2.99 m MH – 2セットスタビライザ – 下降時				*5,500	*5,500	*5,500	*6,700	*6,700	*6,700	*5,450	*5,450	*5,450	*4,300	*4,300	*4,300	*3,150	*3,150	*3,150							
−3,000 mm	ホイールフリー										3,350	3,400	2,300													
	2.75 m MH – 2セットスタビライザ – 下降時										*4,000	*4,000	*4,000													
	2.99 m MH – 2セットスタビライザ – 下降時										*4,000	*4,000	*4,000													

*転倒荷重ではなく油圧によって制限されます。

リフト能力の定格はISO 10567:2007に基づいています。これは油圧装置のリフト能力の87%または転倒荷重の75%を超えません。荷重点はアーム上のバケットピボットマウンチングピンの中心線です。オシレーティングアクスルをロックする必要があります。リフト能力は機械を強固で均一な支持面で作業した場合の数値です。リフト能力にバケットまたはクイックカプラが含まれる場合、それぞれの質量を上記の値から差し引く必要があります。部材の取り扱い/持ち上げのためにワークツールアタッチメントポイントを使用することは、機械のリフト性能に影響する場合があります。

詳細な製品情報については、該当する取扱説明書を参照してください。

MH3024マテリアルハンドラ仕様

リフト能力

すべての値は、lb単位、ワークツール: なし、油圧キャブライザ、ソリッドタイヤ、カウンタウエイト付き（10,370 lb）、ヘビーリフトオンです。

荷重点高さ　負荷フロント　負荷リア　負荷サイド　最大リーチ時の負荷（アームノーズ/バケットピン）

足回り
9'0"または9'10"（MH）

ブーム
24'5"（MH）

アーム
16'5"（ドロップノーズ）

荷重点高さ	足回りコンフィギュレーション	10 ft			15 ft			20 ft			25 ft			30 ft			35 ft						ft
40 ft	ホイールフリー																			*11,800	*11,800	11,200	19.23
	9'0" MH – 2セットスタビライザ – 下降時																			*11,800	*11,800	*11,800	
	9'10" MH – 2セットスタビライザ – 下降時																			*11,800	*11,800	*11,800	
35 ft	ホイールフリー							14,400	14,400	11,000	9,800	9,800	7,400							8,900	8,900	6,700	26.35
	9'0" MH – 2セットスタビライザ – 下降時							*15,300	*15,300	*15,300	*11,700	*11,700	*11,700							*10,100	*10,100	*10,100	
	9'10" MH – 2セットスタビライザ – 下降時							*15,300	*15,300	*15,300	*11,700	*11,700	*11,700							*10,100	*10,100	*10,100	
30 ft	ホイールフリー							14,500	14,500	11,100	10,000	10,000	7,600	7,200	7,200	5,400				6,700	6,700	5,000	31.07
	9'0" MH – 2セットスタビライザ – 下降時							*17,300	*17,300	*17,300	*14,600	*14,600	*14,600	*10,800	*10,800	*10,800				*9,400	*9,400	*9,400	
	9'10" MH – 2セットスタビライザ – 下降時							*17,300	*17,300	*17,300	*14,600	*14,600	*14,600	*10,800	*10,800	*10,800				*9,400	*9,400	*9,400	
25 ft	ホイールフリー							14,300	14,300	10,900	9,900	9,900	7,500	7,200	7,200	5,400				5,500	5,600	4,000	34.42
	9'0" MH – 2セットスタビライザ – 下降時							*17,500	*17,500	*17,500	*14,700	*14,700	*14,700	*12,500	*12,500	11,000				*9,000	*9,000	8,600	
	9'10" MH – 2セットスタビライザ – 下降時							*17,500	*17,500	*17,500	*14,700	*14,700	*14,700	*12,500	*12,500	11,900				*9,000	*9,000	*9,000	
20 ft	ホイールフリー				22,100	22,200	16,500	13,800	13,800	10,400	9,600	9,600	7,200	7,000	7,100	5,200	5,300	5,400	3,900	4,800	4,900	3,500	36.78
	9'0" MH – 2セットスタビライザ – 下降時				*22,800	*22,800	*22,800	*18,100	*18,100	*18,100	*14,900	*14,900	14,700	*12,600	*12,600	10,800	*10,600	*10,600	8,400	*8,900	*8,900	7,700	
	9'10" MH – 2セットスタビライザ – 下降時				*22,800	*22,800	*22,800	*18,100	*18,100	*18,100	*14,900	*14,900	*14,900	*12,600	*12,600	11,800	*10,600	*10,600	9,100	*8,900	*8,900	8,300	
15 ft	ホイールフリー	*32,000	*32,000	29,000	20,500	20,600	15,100	13,000	13,000	9,700	9,100	9,200	6,800	6,800	6,800	5,000	5,200	5,200	3,700	4,400	4,400	3,100	38.35
	9'0" MH – 2セットスタビライザ – 下降時	*32,000	*32,000	*32,000	*24,900	*24,900	*24,900	*18,900	*18,900	*18,900	*15,200	*15,200	14,200	*12,600	*12,600	10,600	10,400	*10,400	8,200	*8,900	*8,900	7,000	
	9'10" MH – 2セットスタビライザ – 下降時	*32,000	*32,000	*32,000	*24,900	*24,900	*24,900	*18,900	*18,900	*18,900	*15,200	*15,200	*15,200	*12,600	*12,600	11,500	*10,400	*10,400	8,900	*8,900	*8,900	7,700	
10 ft	ホイールフリー				18,400	18,400	13,200	12,000	12,000	8,700	8,600	8,600	6,300	6,500	6,500	4,700	5,000	5,100	3,600	4,100	4,200	2,900	39.21
	9'0" MH – 2セットスタビライザ – 下降時				*26,500	*26,500	*26,500	*19,500	*19,500	19,300	*15,300	*15,300	13,600	*12,400	*12,400	10,200	*10,100	*10,100	8,000	*8,100	*8,100	6,700	
	9'10" MH – 2セットスタビライザ – 下降時				*26,500	*26,500	*26,500	*19,500	*19,500	*19,500	*15,300	*15,300	14,800	*12,400	*12,400	11,100	*10,100	*10,100	8,800	*8,100	*8,100	7,300	
5 ft	ホイールフリー				16,500	16,500	11,400	11,000	11,100	7,900	8,000	8,100	5,800	6,200	6,200	4,400	4,900	4,900	3,400	4,000	4,000	2,800	39.40
	9'0" MH – 2セットスタビライザ – 下降時				*19,900	*19,900	*19,900	*19,200	*19,200	18,200	*15,000	*15,000	13,000	*12,000	*12,000	9,900	*9,500	*9,500	7,900	*7,100	*7,100	6,600	
	9'10" MH – 2セットスタビライザ – 下降時				*19,900	*19,900	*19,900	*19,200	*19,200	*19,200	*15,000	*15,000	14,200	*12,000	*12,000	10,800	*9,500	*9,500	8,600	*7,100	*7,100	*7,100	
0 ft	ホイールフリー				*12,700	*12,700	10,500	10,300	10,400	7,200	7,600	7,700	5,400	5,900	5,900	4,100	4,700	4,700	3,300	4,000	4,000	2,800	38.94
	9'0" MH – 2セットスタビライザ – 下降時				*12,700	*12,700	*12,700	*17,600	*17,600	17,400	*13,800	*13,800	12,500	*10,900	*10,900	9,600	*8,400	*8,400	7,700	*6,100	*6,100	*6,100	
	9'10" MH – 2セットスタビライザ – 下降時				*12,700	*12,700	*12,700	*17,600	*17,600	*17,600	*13,800	*13,800	13,700	*10,900	*10,900	10,500	*8,400	*8,400	8,400	*6,100	*6,100	*6,100	
–5 ft	ホイールフリー				*12,600	*12,600	10,100	10,000	10,000	6,900	7,400	7,400	5,100	5,700	5,800	4,000	4,600	4,700	3,200				
	9'0" MH – 2セットスタビライザ – 下降時				*12,600	*12,600	*12,600	*14,500	*14,500	*14,500	*11,700	*11,700	*11,700	*9,200	*9,200	*9,200	*6,600	*6,600	*6,600				
	9'10" MH – 2セットスタビライザ – 下降時				*12,600	*12,600	*12,600	*14,500	*14,500	*14,500	*11,700	*11,700	*11,700	*9,200	*9,200	*9,200	*6,600	*6,600	*6,600				

*転倒荷重ではなく油圧によって制限されます。

リフト能力の定格はISO 10567:2007に基づいています。これは油圧装置のリフト能力の87%または転倒荷重の75%を超えません。荷重点はアーム上のバケットピボットマウンチングピンの中心線です。オシレーティングアクスルをロックする必要があります。リフト能力は機械を強固で均一な支持面で作業した場合の数値です。リフト能力にバケットまたはクイックカプラが含まれる場合、それぞれの質量を上記の値から差し引く必要があります。部材の取り扱い/持ち上げのためにワークツールアタッチメントポイントを使用することは、機械のリフト性能に影響する場合があります。

詳細な製品情報については、該当する取扱説明書を参照してください。

リフト能力

すべての値は、kg単位、ワークツール: なし、油圧キャブライザ、ソリッドタイヤ、カウンタウエイト付き（4,700 kg）、ヘビーリフトオンです。

荷重点高さ　負荷フロント　負荷リア　負荷サイド　最大リーチ時の負荷（アームノーズ/バケットピン）

足回り
2.75 mまたは2.99 m（MH）

ブーム
6.4 m（MH）

アーム
5.0 m（ドロップノーズ）

荷重点高さ	足回りコンフィギュレーション	3,000 mm			4,500 mm			6,000 mm			7,500 mm			9,000 mm			10,500 mm						mm
12,000 mm	ホイールフリー	*7,650	*7,650	*7,650																*6,500	*6,500	*6,500	3,820
	2.75 m MH – 2セットスタビライザ – 下降時	*7,650	*7,650	*7,650																*6,500	*6,500	*6,500	
	2.99 m MH – 2セットスタビライザ – 下降時	*7,650	*7,650	*7,650																*6,500	*6,500	*6,500	
10,500 mm	ホイールフリー				*7,500	*7,500	*7,500	*5,950	*5,950	5,000										*4,900	*4,900	4,200	6,640
	2.75 m MH – 2セットスタビライザ – 下降時				*7,500	*7,500	*7,500	*5,950	*5,950	*5,950										*4,900	*4,900	*4,900	
	2.99 m MH – 2セットスタビライザ – 下降時				*7,500	*7,500	*7,500	*5,950	*5,950	*5,950										*4,900	*4,900	*4,900	
9,000 mm	ホイールフリー							6,700	6,750	5,150	4,600	4,650	3,500							3,900	3,900	2,950	8,270
	2.75 m MH – 2セットスタビライザ – 下降時							*7,350	*7,350	*7,350	*5,800	*5,800	*5,800							*4,400	*4,400	*4,400	
	2.99 m MH – 2セットスタビライザ – 下降時							*7,350	*7,350	*7,350	*5,800	*5,800	*5,800							*4,400	*4,400	*4,400	
7,500 mm	ホイールフリー							6,700	6,700	5,150	4,650	4,650	3,550	3,400	3,400	2,550				3,150	3,150	2,350	9,390
	2.75 m MH – 2セットスタビライザ – 下降時							*8,000	*8,000	*8,000	*6,900	*6,900	*6,900	*5,050	*5,050	*5,050				*4,150	*4,150	*4,150	
	2.99 m MH – 2セットスタビライザ – 下降時							*8,000	*8,000	*8,000	*6,900	*6,900	*6,900	*5,050	*5,050	*5,050				*4,150	*4,150	*4,150	
6,000 mm	ホイールフリー				*9,300	*9,300	7,900	6,550	6,600	5,000	4,550	4,600	3,450	3,350	3,400	2,550				2,700	2,700	2,000	10,160
	2.75 m MH – 2セットスタビライザ – 下降時				*9,300	*9,300	*9,300	*8,250	*8,250	*8,250	*6,950	*6,950	6,950	*5,950	*5,950	5,100				*4,050	*4,050	*4,050	
	2.99 m MH – 2セットスタビライザ – 下降時				*9,300	*9,300	*9,300	*8,250	*8,250	*8,250	*6,950	*6,950	*6,950	*5,950	*5,950	5,550				*4,050	*4,050	*4,050	
4,500 mm	ホイールフリー				10,000	10,050	7,450	6,300	6,300	4,750	4,400	4,450	3,350	3,300	3,300	2,450	2,550	2,550	1,850	2,450	2,450	1,800	10,670
	2.75 m MH – 2セットスタビライザ – 下降時				*10,950	*10,950	*10,950	*8,650	*8,650	*8,650	*7,150	*7,150	6,750	*6,000	*6,000	5,050	*4,600	*4,600	3,900	*4,100	*4,100	3,800	
	2.99 m MH – 2セットスタビライザ – 下降時				*10,950	*10,950	*10,950	*8,650	*8,650	*8,650	*7,150	*7,150	*7,150	*6,000	*6,000	5,450	*4,600	*4,600	4,250	*4,100	*4,100	*4,100	
3,000 mm	ホイールフリー	*18,200	*18,200	12,750	9,250	9,300	6,800	5,950	5,950	4,400	4,200	4,250	3,150	3,200	3,200	2,350	2,500	2,500	1,800	2,300	2,300	1,650	10,940
	2.75 m MH – 2セットスタビライザ – 下降時	*18,200	*18,200	*18,200	*12,100	*12,100	*12,100	*9,100	*9,100	*9,100	*7,250	*7,250	6,550	*5,950	*5,950	4,900	*4,750	*4,750	3,850	*4,200	*4,200	3,600	
	2.99 m MH – 2セットスタビライザ – 下降時	*18,200	*18,200	*18,200	*12,100	*12,100	*12,100	*9,100	*9,100	*9,100	*7,250	*7,250	7,100	*5,950	*5,950	5,350	*4,750	*4,750	4,200	*4,200	*4,200	3,950	
1,500 mm	ホイールフリー	*5,550	*5,550	*5,550	8,450	8,500	6,050	5,550	5,550	4,050	4,000	4,050	2,950	3,050	3,100	2,250	2,400	2,450	1,750	2,250	2,250	1,600	11,000
	2.75 m MH – 2セットスタビライザ – 下降時	*5,550	*5,550	*5,550	*12,650	*12,650	*12,650	*9,300	*9,300	8,950	*7,250	*7,250	6,300	*5,750	*5,750	4,800	*4,450	*4,450	3,800	*3,900	*3,900	3,550	
	2.99 m MH – 2セットスタビライザ – 下降時	*5,550	*5,550	*5,550	*12,650	*12,650	*12,650	*9,300	*9,300	*9,300	*7,250	*7,250	6,900	*5,750	*5,750	5,200	*4,450	*4,450	4,150	*3,900	*3,900	3,850	
0 mm	ホイールフリー	*3,850	*3,850	*3,850	7,900	7,950	5,550	5,250	5,250	3,800	3,850	3,850	2,800	2,950	3,000	2,150	2,350	2,400	1,700				
	2.75 m MH – 2セットスタビライザ – 下降時	*3,850	*3,850	*3,850	*12,000	*12,000	*12,000	*8,850	*8,850	8,600	*6,850	*6,850	6,100	*5,300	*5,300	4,700	*3,850	*3,850	3,750				
	2.99 m MH – 2セットスタビライザ – 下降時	*3,850	*3,850	*3,850	*12,000	*12,000	*12,000	*8,850	*8,850	*8,850	*6,850	*6,850	6,700	*5,300	*5,300	5,100	*3,850	*3,850	*3,850				
−1,500 mm	ホイールフリー				7,650	7,650	5,300	5,050	5,100	3,600	3,700	3,750	2,650	2,900	2,900	2,100							
	2.75 m MH – 2セットスタビライザ – 下降時				*9,750	*9,750	*9,750	*7,700	*7,700	*7,700	*5,900	*5,900	*5,900	*4,400	*4,400	*4,400							
	2.99 m MH – 2セットスタビライザ – 下降時				*9,750	*9,750	*9,750	*7,700	*7,700	*7,700	*5,900	*5,900	*5,900	*4,400	*4,400	*4,400							

*転倒荷重ではなく油圧によって制限されます。

リフト能力の定格はISO 10567:2007に基づいています。これは油圧装置のリフト能力の87%または転倒荷重の75%を超えません。荷重点はアーム上のバケットピボットマウンチングピンの中心線です。オシレーティングアクスルをロックする必要があります。リフト能力は機械を強固で均一な支持面で作業した場合の数値です。リフト能力にバケットまたはクイックカプラが含まれる場合、それぞれの質量を上記の値から差し引く必要があります。部材の取り扱い/持ち上げのためにワークツールアタッチメントポイントを使用することは、機械のリフト性能に影響する場合があります。

詳細な製品情報については、該当する取扱説明書を参照してください。

MH3024マテリアルハンドラ仕様

リフト能力

すべての値は、lb単位、ワークツール: なし、油圧キャブライザ、ソリッドタイヤ、カウンタウエイト付き（10,370 lb）、ヘビーリフトオンです。

荷重点高さ　負荷フロント　負荷リア　負荷サイド　最大リーチ時の負荷（アームノーズ/バケットピン）

足回り
9'0"または9'10"（MH）

ブーム
21'0"（MH）

アーム
16'5"（ドロップノーズ）

荷重点高さ	足回りコンフィギュレーション	10 ft			15 ft			20 ft			25 ft			30 ft			35 ft						ft
40 ft	ホイールフリー	*16,100	*16,100	*16,100																*15,500	*15,500	*15,500	10.60
	9'0" MH – 2セットスタビライザ – 下降時	*16,100	*16,100	*16,100																*15,500	*15,500	*15,500	
	9'10" MH – 2セットスタビライザ – 下降時	*16,100	*16,100	*16,100																*15,500	*15,500	*15,500	
35 ft	ホイールフリー				*16,100	*16,100	*16,100	*12,200	*12,200	10,700										*11,000	*11,000	9,800	21.00
	9'0" MH – 2セットスタビライザ – 下降時				*16,100	*16,100	*16,100	*12,200	*12,200	*12,200										*11,000	*11,000	*11,000	
	9'10" MH – 2セットスタビライザ – 下降時				*16,100	*16,100	*16,100	*12,200	*12,200	*12,200										*11,000	*11,000	*11,000	
30 ft	ホイールフリー							14,400	14,400	11,000	9,900	9,900	7,500							8,800	8,800	6,600	26.71
	9'0" MH – 2セットスタビライザ – 下降時							*15,800	*15,800	*15,800	*12,000	*12,000	*12,000							*9,700	*9,700	*9,700	
	9'10" MH – 2セットスタビライザ – 下降時							*15,800	*15,800	*15,800	*12,000	*12,000	*12,000							*9,700	*9,700	*9,700	
25 ft	ホイールフリー							14,400	14,400	11,000	10,000	10,000	7,600	7,200	7,300	5,400				7,000	7,000	5,200	30.58
	9'0" MH – 2セットスタビライザ – 下降時							*17,500	*17,500	*17,500	*15,000	*15,000	*15,000	*10,100	*10,100	*10,100				*9,200	*9,200	*9,200	
	9'10" MH – 2セットスタビライザ – 下降時							*17,500	*17,500	*17,500	*15,000	*15,000	*15,000	*10,100	*10,100	*10,100				*9,200	*9,200	*9,200	
20 ft	ホイールフリー				*20,400	*20,400	17,100	14,100	14,200	10,800	9,800	9,900	7,500	7,200	7,300	5,400				6,000	6,000	4,400	33.20
	9'0" MH – 2セットスタビライザ – 下降時				*20,400	*20,400	*20,400	*17,900	*17,900	*17,900	*15,200	*15,200	14,900	*13,000	*13,000	11,000				*8,900	*8,900	*8,900	
	9'10" MH – 2セットスタビライザ – 下降時				*20,400	*20,400	*20,400	*17,900	*17,900	*17,900	*15,200	*15,200	*15,200	*13,000	*13,000	11,900				*8,900	*8,900	*8,900	
15 ft	ホイールフリー				21,600	21,700	16,100	13,600	13,600	10,300	9,500	9,600	7,200	7,100	7,100	5,300				5,400	5,500	4,000	34.94
	9'0" MH – 2セットスタビライザ – 下降時				*23,700	*23,700	*23,700	*18,800	*18,800	*18,800	*15,500	*15,500	14,600	*13,000	*13,000	10,800				*9,000	*9,000	8,400	
	9'10" MH – 2セットスタビライザ – 下降時				*23,700	*23,700	*23,700	*18,800	*18,800	*18,800	*15,500	*15,500	*15,500	*13,000	*13,000	11,700				*9,000	*9,000	*9,000	
10 ft	ホイールフリー	*39,300	*39,300	27,500	20,000	20,100	14,700	12,800	12,800	9,500	9,100	9,100	6,800	6,800	6,900	5,100	5,300	5,300	3,900	5,100	5,100	3,700	35.86
	9'0" MH – 2セットスタビライザ – 下降時	*39,300	*39,300	*39,300	*26,100	*26,100	*26,100	*19,700	*19,700	*19,700	*15,800	*15,800	14,100	*12,900	*12,900	10,600	*10,200	*10,200	8,300	*9,200	*9,200	8,000	
	9'10" MH – 2セットスタビライザ – 下降時	*39,300	*39,300	*39,300	*26,100	*26,100	*26,100	*19,700	*19,700	*19,700	*15,800	*15,800	15,300	*12,900	*12,900	11,500	*10,200	*10,200	9,000	*9,200	*9,200	8,700	
5 ft	ホイールフリー	*13,300	*13,300	*13,300	18,200	18,300	13,100	12,000	12,000	8,800	8,700	8,700	6,400	6,600	6,600	4,800	5,200	5,200	3,800	5,000	5,000	3,600	36.09
	9'0" MH – 2セットスタビライザ – 下降時	*13,300	*13,300	*13,300	*27,500	*27,500	*27,500	*20,100	*20,100	19,200	*15,700	*15,700	13,600	*12,500	*12,500	10,300	*9,500	*9,500	8,200	*8,700	*8,700	7,800	
	9'10" MH – 2セットスタビライザ – 下降時	*13,300	*13,300	*13,300	*27,500	*27,500	*27,500	*20,100	*20,100	*20,100	*15,700	*15,700	14,800	*12,500	*12,500	11,200	*9,500	*9,500	8,900	*8,700	*8,700	8,500	
0 ft	ホイールフリー	*8,700	*8,700	*8,700	17,000	17,100	12,000	11,300	11,400	8,100	8,300	8,300	6,000	6,400	6,400	4,600	5,100	5,100	3,700				
	9'0" MH – 2セットスタビライザ – 下降時	*8,700	*8,700	*8,700	*26,000	*26,000	*26,000	*19,200	*19,200	18,500	*14,800	*14,800	13,200	*11,400	*11,400	10,100	*8,000	*8,000	*8,000				
	9'10" MH – 2セットスタビライザ – 下降時	*8,700	*8,700	*8,700	*26,000	*26,000	*26,000	*19,200	*19,200	*19,200	*14,800	*14,800	14,400	*11,400	*11,400	11,000	*8,000	*8,000	*8,000				
–5 ft	ホイールフリー				16,400	16,500	11,400	10,900	11,000	7,800	8,000	8,100	5,800										
	9'0" MH – 2セットスタビライザ – 下降時				*21,500	*21,500	*21,500	*16,600	*16,600	*16,600	*12,700	*12,700	*12,700										
	9'10" MH – 2セットスタビライザ – 下降時				*21,500	*21,500	*21,500	*16,600	*16,600	*16,600	*12,700	*12,700	*12,700										

*転倒荷重ではなく油圧によって制限されます。

リフト能力の定格はISO 10567:2007に基づいています。これは油圧装置のリフト能力の87%または転倒荷重の75%を超えません。荷重点はアーム上のバケットピボットマウンチングピンの中心線です。オシレーティングアクスルをロックする必要があります。リフト能力は機械を強固で均一な支持面で作業した場合の数値です。リフト能力にバケットまたはクイックカプラが含まれる場合、それぞれの質量を上記の値から差し引く必要があります。部材の取り扱い/持ち上げのためにワークツールアタッチメントポイントを使用することは、機械のリフト性能に影響する場合があります。

詳細な製品情報については、該当する取扱説明書を参照してください。

リフト能力

すべての値は、kg単位、ワークツール: なし、油圧キャブライザ、ソリッドタイヤ、カウンタウエイト付き（4,200 kg）、ヘビーリフトオンです。

荷重点高さ　負荷フロント　負荷リア　負荷サイド　最大リーチ時の負荷（アームノーズ/バケットピン）

足回り
2.75 mまたは2.99 m（MH）

ブーム
6.4 m（MH）

アーム
5.0 m（ドロップノーズ）

荷重点高さ	足回りコンフィギュレーション	3,000 mm			4,500 mm			6,000 mm			7,500 mm			9,000 mm			10,500 mm						mm
12,000 mm	ホイールフリー	*7,650	*7,650	*7,650																*6,500	*6,500	*6,500	3,820
	2.75 m MH – 2セットスタビライザ – 下降時	*7,650	*7,650	*7,650																*6,500	*6,500	*6,500	
	2.99 m MH – 2セットスタビライザ – 下降時	*7,650	*7,650	*7,650																*6,500	*6,500	*6,500	
10,500 mm	ホイールフリー				*7,500	*7,500	*7,500	*5,950	*5,950	4,750										*4,900	*4,900	4,000	6,640
	2.75 m MH – 2セットスタビライザ – 下降時				*7,500	*7,500	*7,500	*5,950	*5,950	*5,950										*4,900	*4,900	*4,900	
	2.99 m MH – 2セットスタビライザ – 下降時				*7,500	*7,500	*7,500	*5,950	*5,950	*5,950										*4,900	*4,900	*4,900	
9,000 mm	ホイールフリー							6,400	6,450	4,900	4,400	4,400	3,350							3,700	3,700	2,750	8,270
	2.75 m MH – 2セットスタビライザ – 下降時							*7,350	*7,350	*7,350	*5,800	*5,800	*5,800							*4,400	*4,400	*4,400	
	2.99 m MH – 2セットスタビライザ – 下降時							*7,350	*7,350	*7,350	*5,800	*5,800	*5,800							*4,400	*4,400	*4,400	
7,500 mm	ホイールフリー							6,400	6,400	4,900	4,400	4,450	3,350	3,200	3,200	2,400				2,950	2,950	2,200	9,390
	2.75 m MH – 2セットスタビライザ – 下降時							*8,000	*8,000	*8,000	*6,900	*6,900	6,700	*5,050	*5,050	4,900				*4,150	*4,150	*4,150	
	2.99 m MH – 2セットスタビライザ – 下降時							*8,000	*8,000	*8,000	*6,900	*6,900	*6,900	*5,050	*5,050	*5,050				*4,150	*4,150	*4,150	
6,000 mm	ホイールフリー				*9,300	*9,300	7,550	6,250	6,300	4,750	4,350	4,350	3,300	3,200	3,200	2,350				2,550	2,550	1,850	10,160
	2.75 m MH – 2セットスタビライザ – 下降時				*9,300	*9,300	*9,300	*8,250	*8,250	*8,250	*6,950	*6,950	6,650	*5,950	*5,950	4,900				*4,050	*4,050	3,950	
	2.99 m MH – 2セットスタビライザ – 下降時				*9,300	*9,300	*9,300	*8,250	*8,250	*8,250	*6,950	*6,950	*6,950	*5,950	*5,950	5,300				*4,050	*4,050	*4,050	
4,500 mm	ホイールフリー				9,600	9,600	7,100	6,000	6,000	4,500	4,200	4,200	3,150	3,100	3,100	2,300	2,400	2,400	1,700	2,300	2,300	1,650	10,670
	2.75 m MH – 2セットスタビライザ – 下降時				*10,950	*10,950	*10,950	*8,650	*8,650	*8,650	*7,150	*7,150	6,500	*6,000	*6,000	4,800	*4,600	*4,600	3,750	*4,100	*4,100	3,650	
	2.99 m MH – 2セットスタビライザ – 下降時				*10,950	*10,950	*10,950	*8,650	*8,650	*8,650	*7,150	*7,150	7,050	*6,000	*6,000	5,200	*4,600	*4,600	4,050	*4,100	*4,100	3,950	
3,000 mm	ホイールフリー	17,850	17,900	12,100	8,850	8,850	6,450	5,650	5,650	4,150	4,000	4,000	2,950	3,000	3,000	2,200	2,350	2,350	1,650	2,150	2,200	1,550	10,940
	2.75 m MH – 2セットスタビライザ – 下降時	*18,200	*18,200	*18,200	*12,100	*12,100	*12,100	*9,100	*9,100	9,000	*7,250	*7,250	6,250	*5,950	*5,950	4,700	4,650	4,700	3,700	*4,200	*4,200	3,450	
	2.99 m MH – 2セットスタビライザ – 下降時	*18,200	*18,200	*18,200	*12,100	*12,100	*12,100	*9,100	*9,100	*9,100	*7,250	*7,250	6,800	*5,950	*5,950	5,100	4,700	4,700	4,000	*4,200	*4,200	3,750	
1,500 mm	ホイールフリー	*5,550	*5,550	*5,550	8,050	8,050	5,700	5,250	5,300	3,800	3,800	3,800	2,750	2,900	2,900	2,100	2,250	2,300	1,600	2,100	2,100	1,500	11,000
	2.75 m MH – 2セットスタビライザ – 下降時	*5,550	*5,550	*5,550	*12,650	*12,650	*12,650	*9,300	*9,300	8,550	*7,250	*7,250	6,050	*5,750	*5,750	4,550	*4,450	*4,450	3,600	*3,900	*3,900	3,350	
	2.99 m MH – 2セットスタビライザ – 下降時	*5,550	*5,550	*5,550	*12,650	*12,650	*12,650	*9,300	*9,300	*9,300	*7,250	*7,250	6,600	*5,750	*5,750	5,000	*4,450	*4,450	3,950	*3,900	*3,900	3,650	
0 mm	ホイールフリー	*3,850	*3,850	*3,850	7,450	7,500	5,200	4,950	4,950	3,500	3,600	3,650	2,600	2,800	2,800	2,000	2,200	2,250	1,550				
	2.75 m MH – 2セットスタビライザ – 下降時	*3,850	*3,850	*3,850	*12,000	*12,000	*12,000	*8,850	*8,850	8,200	*6,850	*6,850	5,850	*5,300	*5,300	4,450	*3,850	*3,850	3,550				
	2.99 m MH – 2セットスタビライザ – 下降時	*3,850	*3,850	*3,850	*12,000	*12,000	*12,000	*8,850	*8,850	*8,850	*6,850	*6,850	6,400	*5,300	*5,300	4,850	*3,850	*3,850	*3,850				
−1,500 mm	ホイールフリー				7,200	7,250	4,950	4,750	4,800	3,350	3,500	3,500	2,500	2,700	2,750	1,900							
	2.75 m MH – 2セットスタビライザ – 下降時				*9,750	*9,750	*9,750	*7,700	*7,700	*7,700	*5,900	*5,900	5,700	*4,400	*4,400	4,400							
	2.99 m MH – 2セットスタビライザ – 下降時				*9,750	*9,750	*9,750	*7,700	*7,700	*7,700	*5,900	*5,900	*5,900	*4,400	*4,400	*4,400							

*転倒荷重ではなく油圧によって制限されます。

リフト能力の定格はISO 10567:2007に基づいています。これは油圧装置のリフト能力の87%または転倒荷重の75%を超えません。荷重点はアーム上のバケットピボットマウンチングピンの中心線です。オシレーティングアクスルをロックする必要があります。リフト能力は機械を強固で均一な支持面で作業した場合の数値です。リフト能力にバケットまたはクイックカプラが含まれる場合、それぞれの質量を上記の値から差し引く必要があります。部材の取り扱い/持ち上げのためにワークツールアタッチメントポイントを使用することは、機械のリフト性能に影響する場合があります。

詳細な製品情報については、該当する取扱説明書を参照してください。

MH3024マテリアルハンドラ仕様

リフト能力

すべての値は、lb単位、ワークツール: なし、油圧キャブライザ、ソリッドタイヤ、カウンタウエイト付き(9,260 lb)、ヘビーリフトオンです。

荷重点高さ　負荷フロント　負荷リア　負荷サイド　最大リーチ時の負荷(アームノーズ/バケットピン)

足回り
9'0"または9'10"(MH)

ブーム
21'0"(MH)

アーム
16'5"(ドロップノーズ)

荷重点高さ	足回りコンフィギュレーション	10 ft			15 ft			20 ft			25 ft			30 ft			35 ft						ft
40 ft	ホイールフリー	*16,100	*16,100	*16,100																*15,500	*15,500	*15,500	10.60
	9'0" MH – 2セットスタビライザ – 下降時	*16,100	*16,100	*16,100																*15,500	*15,500	*15,500	
	9'10" MH – 2セットスタビライザ – 下降時	*16,100	*16,100	*16,100																*15,500	*15,500	*15,500	
35 ft	ホイールフリー				*16,100	*16,100	*16,100	*12,200	*12,200	10,100										*11,000	*11,000	9,300	21.00
	9'0" MH – 2セットスタビライザ – 下降時				*16,100	*16,100	*16,100	*12,200	*12,200	*12,200										*11,000	*11,000	*11,000	
	9'10" MH – 2セットスタビライザ – 下降時				*16,100	*16,100	*16,100	*12,200	*12,200	*12,200										*11,000	*11,000	*11,000	
30 ft	ホイールフリー							13,700	13,800	10,500	9,400	9,400	7,100							8,300	8,400	6,300	26.71
	9'0" MH – 2セットスタビライザ – 下降時							*15,800	*15,800	*15,800	*12,000	*12,000	*12,000							*9,700	*9,700	*9,700	
	9'10" MH – 2セットスタビライザ – 下降時							*15,800	*15,800	*15,800	*12,000	*12,000	*12,000							*9,700	*9,700	*9,700	
25 ft	ホイールフリー							13,800	13,800	10,500	9,500	9,500	7,200	6,900	6,900	5,100				6,600	6,600	4,900	30.58
	9'0" MH – 2セットスタビライザ – 下降時							*17,500	*17,500	*17,500	*15,000	*15,000	14,400	*10,100	*10,100	*10,100				*9,200	*9,200	*9,200	
	9'10" MH – 2セットスタビライザ – 下降時							*17,500	*17,500	*17,500	*15,000	*15,000	*15,000	*10,100	*10,100	*10,100				*9,200	*9,200	*9,200	
20 ft	ホイールフリー				*20,400	*20,400	16,300	13,500	13,500	10,200	9,300	9,400	7,000	6,800	6,900	5,100				5,700	5,700	4,100	33.20
	9'0" MH – 2セットスタビライザ – 下降時				*20,400	*20,400	*20,400	*17,900	*17,900	*17,900	*15,200	*15,200	14,300	*13,000	*13,000	10,500				*8,900	*8,900	8,800	
	9'10" MH – 2セットスタビライザ – 下降時				*20,400	*20,400	*20,400	*17,900	*17,900	*17,900	*15,200	*15,200	*15,200	*13,000	*13,000	11,400				*8,900	*8,900	*8,900	
15 ft	ホイールフリー				20,600	20,700	15,300	12,900	13,000	9,700	9,000	9,100	6,800	6,700	6,700	4,900				5,100	5,100	3,700	34.94
	9'0" MH – 2セットスタビライザ – 下降時				*23,700	*23,700	*23,700	*18,800	*18,800	*18,800	*15,500	*15,500	13,900	*13,000	*13,000	10,400				*9,000	*9,000	8,000	
	9'10" MH – 2セットスタビライザ – 下降時				*23,700	*23,700	*23,700	*18,800	*18,800	*18,800	*15,500	*15,500	15,100	*13,000	*13,000	11,200				*9,000	*9,000	8,700	
10 ft	ホイールフリー	38,300	38,500	26,200	19,000	19,100	13,900	12,100	12,200	9,000	8,600	8,700	6,400	6,500	6,500	4,700	5,000	5,000	3,600	4,800	4,800	3,400	35.86
	9'0" MH – 2セットスタビライザ – 下降時	*39,300	*39,300	*39,300	*26,100	*26,100	*26,100	*19,700	*19,700	19,300	*15,800	*15,800	13,500	12,800	12,900	10,100	10,000	10,100	7,900	*9,200	*9,200	7,600	
	9'10" MH – 2セットスタビライザ – 下降時	*39,300	*39,300	*39,300	*26,100	*26,100	*26,100	*19,700	*19,700	*19,700	*15,800	*15,800	14,700	12,900	*12,900	11,000	10,100	10,100	8,600	*9,200	*9,200	8,300	
5 ft	ホイールフリー	*13,300	*13,300	*13,300	17,300	17,400	12,300	11,300	11,400	8,200	8,200	8,200	5,900	6,200	6,200	4,500	4,900	4,900	3,500	4,600	4,700	3,300	36.09
	9'0" MH – 2セットスタビライザ – 下降時	*13,300	*13,300	*13,300	*27,500	*27,500	*27,500	*20,100	*20,100	18,400	*15,700	*15,700	13,000	*12,500	*12,500	9,800	*9,500	*9,500	7,800	*8,700	*8,700	7,400	
	9'10" MH – 2セットスタビライザ – 下降時	*13,300	*13,300	*13,300	*27,500	*27,500	*27,500	*20,100	*20,100	*20,100	*15,700	*15,700	14,200	*12,500	*12,500	10,700	*9,500	*9,500	8,500	*8,700	*8,700	8,100	
0 ft	ホイールフリー	*8,700	*8,700	*8,700	16,100	16,100	11,200	10,700	10,700	7,600	7,800	7,800	5,600	6,000	6,000	4,300	4,800	4,800	3,400				
	9'0" MH – 2セットスタビライザ – 下降時	*8,700	*8,700	*8,700	*26,000	*26,000	*26,000	*19,200	*19,200	17,600	*14,800	*14,800	12,600	*11,400	*11,400	9,600	*8,000	*8,000	7,700				
	9'10" MH – 2セットスタビライザ – 下降時	*8,700	*8,700	*8,700	*26,000	*26,000	*26,000	*19,200	*19,200	*19,200	*14,800	*14,800	13,700	*11,400	*11,400	10,500	*8,000	*8,000	*8,000				
–5 ft	ホイールフリー				15,500	15,600	10,600	10,300	10,300	7,200	7,500	7,600	5,300										
	9'0" MH – 2セットスタビライザ – 下降時				*21,500	*21,500	*21,500	*16,600	*16,600	*16,600	*12,700	*12,700	12,300										
	9'10" MH – 2セットスタビライザ – 下降時				*21,500	*21,500	*21,500	*16,600	*16,600	*16,600	*12,700	*12,700	*12,700										

*転倒荷重ではなく油圧によって制限されます。

リフト能力の定格はISO 10567:2007に基づいています。これは油圧装置のリフト能力の87%または転倒荷重の75%を超えません。荷重点はアーム上のバケットピボットマウンチングピンの中心線です。オシレーティングアクスルをロックする必要があります。リフト能力は機械を強固で均一な支持面で作業した場合の数値です。リフト能力にバケットまたはクイックカプラが含まれる場合、それぞれの質量を上記の値から差し引く必要があります。部材の取り扱い/持ち上げのためにワークツールアタッチメントポイントを使用することは、機械のリフト性能に影響する場合があります。

詳細な製品情報については、該当する取扱説明書を参照してください。

リフト能力

すべての値は、kg単位、ワークツール: なし、油圧キャブライザ、ソリッドタイヤ、カウンタウエイト付き（4,700 kg）、ヘビーリフトオンです。

荷重点高さ　負荷フロント　負荷リア　負荷サイド　最大リーチ時の負荷（アームノーズ/バケットピン）

足回り
2.75 mまたは2.99 m（MH）

ブーム
7.45 m（MH）

アーム
4.3 m（ストレート）

荷重点高さ	足回りコンフィギュレーション	3,000 mm			4,500 mm			6,000 mm			7,500 mm			9,000 mm			10,500 mm						mm
12,000 mm	ホイールフリー				*6,500	*6,500	*6,500													*6,300	*6,300	*6,300	4,630
	2.75 m MH – 2セットスタビライザ – 下降時				*6,500	*6,500	*6,500													*6,300	*6,300	*6,300	
	2.99 m MH – 2セットスタビライザ – 下降時				*6,500	*6,500	*6,500													*6,300	*6,300	*6,300	
10,500 mm	ホイールフリー							6,300	6,300	4,700										4,600	4,650	3,450	7,120
	2.75 m MH – 2セットスタビライザ – 下降時							*7,000	*7,000	*7,000										*5,150	*5,150	*5,150	
	2.99 m MH – 2セットスタビライザ – 下降時							*7,000	*7,000	*7,000										*5,150	*5,150	*5,150	
9,000 mm	ホイールフリー							6,350	6,350	4,800	4,300	4,300	3,200							3,250	3,300	2,400	8,670
	2.75 m MH – 2セットスタビライザ – 下降時							*8,050	*8,050	*8,050	*6,700	*6,700	6,650							*4,750	*4,750	*4,750	
	2.99 m MH – 2セットスタビライザ – 下降時							*8,050	*8,050	*8,050	*6,700	*6,700	*6,700							*4,750	*4,750	*4,750	
7,500 mm	ホイールフリー							6,250	6,250	4,700	4,250	4,250	3,150	3,050	3,050	2,200				2,600	2,600	1,850	9,740
	2.75 m MH – 2セットスタビライザ – 下降時							*8,150	*8,150	*8,150	*6,700	*6,700	6,600	*5,600	*5,600	4,800				*4,600	*4,600	4,150	
	2.99 m MH – 2セットスタビライザ – 下降時							*8,150	*8,150	*8,150	*6,700	*6,700	*6,700	*5,600	*5,600	5,250				*4,600	*4,600	4,550	
6,000 mm	ホイールフリー				9,650	9,700	7,100	6,000	6,000	4,450	4,100	4,150	3,050	3,000	3,000	2,150				2,200	2,250	1,550	10,480
	2.75 m MH – 2セットスタビライザ – 下降時				*10,950	*10,950	*10,950	*8,400	*8,400	*8,400	*6,800	*6,800	6,450	*5,600	*5,600	4,750				*4,550	*4,550	3,600	
	2.99 m MH – 2セットスタビライザ – 下降時				*10,950	*10,950	*10,950	*8,400	*8,400	*8,400	*6,800	*6,800	*6,800	*5,600	*5,600	5,150				*4,550	*4,550	3,950	
4,500 mm	ホイールフリー	17,950	18,050	12,100	8,850	8,900	6,400	5,600	5,650	4,100	3,900	3,950	2,850	2,900	2,900	2,050	2,150	2,200	1,500	2,000	2,000	1,350	10,970
	2.75 m MH – 2セットスタビライザ – 下降時	*18,150	*18,150	*18,150	*11,750	*11,750	*11,750	*8,700	*8,700	*8,700	*6,900	*6,900	6,250	*5,600	*5,600	4,650	*4,500	*4,500	3,550	*4,150	*4,150	3,300	
	2.99 m MH – 2セットスタビライザ – 下降時	*18,150	*18,150	*18,150	*11,750	*11,750	*11,750	*8,700	*8,700	*8,700	*6,900	*6,900	6,800	*5,600	*5,600	5,050	*4,500	*4,500	3,900	*4,150	*4,150	3,600	
3,000 mm	ホイールフリー				7,900	7,950	5,500	5,150	5,200	3,700	3,700	3,700	2,600	2,750	2,750	1,900	2,100	2,100	1,450	1,850	1,850	1,250	11,240
	2.75 m MH – 2セットスタビライザ – 下降時				*12,100	*12,100	*12,100	*8,800	*8,800	8,550	*6,850	*6,850	6,000	*5,450	*5,450	4,500	*4,300	*4,300	3,500	*3,700	*3,700	3,100	
	2.99 m MH – 2セットスタビライザ – 下降時				*12,100	*12,100	*12,100	*8,800	*8,800	*8,800	*6,850	*6,850	6,550	*5,450	*5,450	4,900	*4,300	*4,300	3,800	*3,700	*3,700	3,400	
1,500 mm	ホイールフリー				*5,350	*5,350	4,850	4,800	4,800	3,300	3,450	3,500	2,400	2,600	2,650	1,800	2,050	2,050	1,350	1,800	1,800	1,200	11,300
	2.75 m MH – 2セットスタビライザ – 下降時				*5,350	*5,350	*5,350	*8,400	*8,400	8,100	*6,500	*6,500	5,750	*5,150	*5,150	4,350	*3,950	*3,950	3,400	*3,200	*3,200	3,050	
	2.99 m MH – 2セットスタビライザ – 下降時				*5,350	*5,350	*5,350	*8,400	*8,400	*8,400	*6,500	*6,500	6,300	*5,150	*5,150	4,750	*3,950	*3,950	3,750	*3,200	*3,200	*3,200	
0 mm	ホイールフリー				*4,650	*4,650	4,600	4,550	4,550	3,100	3,300	3,300	2,250	2,500	2,550	1,700	2,000	2,000	1,300	1,800	1,800	1,200	11,150
	2.75 m MH – 2セットスタビライザ – 下降時				*4,650	*4,650	*4,650	*7,300	*7,300	*7,300	*5,800	*5,800	5,550	*4,500	*4,500	4,250	*3,300	*3,300	*3,300	*2,650	*2,650	*2,650	
	2.99 m MH – 2セットスタビライザ – 下降時				*4,650	*4,650	*4,650	*7,300	*7,300	*7,300	*5,800	*5,800	*5,800	*4,500	*4,500	*4,500	*3,300	*3,300	*3,300	*2,650	*2,650	*2,650	
–1,500 mm	ホイールフリー							4,450	4,450	3,000	3,200	3,250	2,150	2,450	2,500	1,650							
	2.75 m MH – 2セットスタビライザ – 下降時							*5,600	*5,600	*5,600	*4,650	*4,650	*4,650	*3,550	*3,550	*3,550							
	2.99 m MH – 2セットスタビライザ – 下降時							*5,600	*5,600	*5,600	*4,650	*4,650	*4,650	*3,550	*3,550	*3,550							

*転倒荷重ではなく油圧によって制限されます。

リフト能力の定格はISO 10567:2007に基づいています。これは油圧装置のリフト能力の87%または転倒荷重の75%を超えません。荷重点はアーム上のバケットピボットマウンチングピンの中心線です。オシレーティングアクスルをロックする必要があります。リフト能力は機械を強固で均一な支持面で作業した場合の数値です。リフト能力にバケットまたはクイックカプラが含まれる場合、それぞれの質量を上記の値から差し引く必要があります。部材の取り扱い/持ち上げのためにワークツールアタッチメントポイントを使用することは、機械のリフト性能に影響する場合があります。

詳細な製品情報については、該当する取扱説明書を参照してください。

MH3024マテリアルハンドラ仕様

リフト能力

すべての値は、lb単位、ワークツール: なし、油圧キャブライザ、ソリッドタイヤ、カウンタウエイト付き（10,370 lb）、ヘビーリフトオンです。

荷重点高さ　負荷フロント　負荷リア　負荷サイド　最大リーチ時の負荷（アームノーズ/バケットピン）

足回り
9'0"または9'10"（MH）

ブーム
24'5"（MH）

アーム
14'1"（ストレート）

荷重点高さ	足回りコンフィギュレーション	10 ft			15 ft			20 ft			25 ft			30 ft			35 ft						ft
35 ft	ホイールフリー							13,400	13,500	10,100										10,700	10,800	8,000	22.67
	2.75 m MH – 2セットスタビライザ – 下降時							*14,600	*14,600	*14,600										*11,600	*11,600	*11,600	
	2.99 m MH – 2セットスタビライザ – 下降時							*14,600	*14,600	*14,600										*11,600	*11,600	*11,600	
30 ft	ホイールフリー							13,600	13,700	10,300	9,200	9,200	6,800							7,400	7,400	5,400	28.02
	2.75 m MH – 2セットスタビライザ – 下降時							*17,500	*17,500	*17,500	*14,500	*14,500	14,300							*10,500	*10,500	*10,500	
	2.99 m MH – 2セットスタビライザ – 下降時							*17,500	*17,500	*17,500	*14,500	*14,500	*14,500							*10,500	*10,500	*10,500	
25 ft	ホイールフリー							13,400	13,500	10,100	9,100	9,200	6,800	6,500	6,600	4,700				5,800	5,900	4,200	31.73
	2.75 m MH – 2セットスタビライザ – 下降時							*17,700	*17,700	*17,700	*14,500	*14,500	14,200	*12,200	*12,200	10,300				*10,100	*10,100	9,300	
	2.99 m MH – 2セットスタビライザ – 下降時							*17,700	*17,700	*17,700	*14,500	*14,500	*14,500	*12,200	*12,200	11,200				*10,100	*10,100	*10,100	
20 ft	ホイールフリー				20,800	20,900	15,400	12,900	12,900	9,600	8,900	8,900	6,500	6,400	6,400	4,600				4,900	5,000	3,400	34.28
	2.75 m MH – 2セットスタビライザ – 下降時				*23,700	*23,700	*23,700	*18,200	*18,200	*18,200	*14,700	*14,700	13,900	*12,100	*12,100	10,200				*10,100	*10,100	8,000	
	2.99 m MH – 2セットスタビライザ – 下降時				*23,700	*23,700	*23,700	*18,200	*18,200	*18,200	*14,700	*14,700	*14,700	*12,100	*12,100	11,100				*10,100	*10,100	8,800	
15 ft	ホイールフリー	38,800	38,900	26,200	19,200	19,200	13,900	12,100	12,100	8,800	8,400	8,500	6,100	6,200	6,200	4,400	4,700	4,700	3,200	4,400	4,400	3,000	35.93
	2.75 m MH – 2セットスタビライザ – 下降時	*39,100	*39,100	*39,100	*25,400	*25,400	*25,400	*18,900	*18,900	*18,900	*14,900	*14,900	13,400	*12,100	*12,100	10,000	*9,600	*9,600	7,700	*9,100	*9,100	7,300	
	2.99 m MH – 2セットスタビライザ – 下降時	*39,100	*39,100	*39,100	*25,400	*25,400	*25,400	*18,900	*18,900	*18,900	*14,900	*14,900	14,700	*12,100	*12,100	10,900	*9,600	*9,600	8,400	*9,100	*9,100	8,000	
10 ft	ホイールフリー				17,100	17,200	12,000	11,200	11,200	8,000	7,900	8,000	5,600	5,900	5,900	4,100	4,500	4,500	3,100	4,100	4,100	2,700	36.84
	2.75 m MH – 2セットスタビライザ – 下降時				*26,300	*26,300	*26,300	*19,100	*19,100	18,400	*14,800	*14,800	12,900	*11,800	*11,800	9,700	*9,200	*9,200	7,500	*8,200	*8,200	6,900	
	2.99 m MH – 2セットスタビライザ – 下降時				*26,300	*26,300	*26,300	*19,100	*19,100	*19,100	*14,800	*14,800	14,100	*11,800	*11,800	10,600	*9,200	*9,200	8,200	*8,200	*8,200	7,500	
5 ft	ホイールフリー				*12,900	*12,900	10,500	10,300	10,400	7,200	7,500	7,500	5,200	5,600	5,700	3,900	4,400	4,400	2,900	4,000	4,000	2,600	37.07
	2.75 m MH – 2セットスタビライザ – 下降時				*12,900	*12,900	*12,900	*18,200	*18,200	17,500	*14,100	*14,100	12,400	*11,100	*11,100	9,400	*8,400	*8,400	7,400	*7,100	*7,100	6,700	
	2.99 m MH – 2セットスタビライザ – 下降時				*12,900	*12,900	*12,900	*18,200	*18,200	*18,200	*14,100	*14,100	13,600	*11,100	*11,100	10,300	*8,400	*8,400	8,100	*7,100	*7,100	*7,100	
0 ft	ホイールフリー				*10,800	*10,800	9,900	9,800	9,800	6,700	7,100	7,200	4,900	5,400	5,500	3,700	4,300	4,300	2,800	4,000	4,000	2,600	36.58
	2.75 m MH – 2セットスタビライザ – 下降時				*10,800	*10,800	*10,800	*15,900	*15,900	*15,900	*12,600	*12,600	12,000	*9,700	*9,700	9,100	*6,900	*6,900	*6,900	*5,900	*5,900	*5,900	
	2.99 m MH – 2セットスタビライザ – 下降時				*10,800	*10,800	*10,800	*15,900	*15,900	*15,900	*12,600	*12,600	*12,600	*9,700	*9,700	*9,700	*6,900	*6,900	*6,900	*5,900	*5,900	*5,900	
–5 ft	ホイールフリー							9,600	9,600	6,500	6,900	7,000	4,700	5,300	5,400	3,600							
	2.75 m MH – 2セットスタビライザ – 下降時							*12,200	*12,200	*12,200	*10,000	*10,000	*10,000	*7,500	*7,500	*7,500							
	2.99 m MH – 2セットスタビライザ – 下降時							*12,200	*12,200	*12,200	*10,000	*10,000	*10,000	*7,500	*7,500	*7,500							

*転倒荷重ではなく油圧によって制限されます。

リフト能力の定格はISO 10567:2007に基づいています。これは油圧装置のリフト能力の87%または転倒荷重の75%を超えません。荷重点はアーム上のバケットピボットマウンチングピンの中心線です。オシレーティングアクスルをロックする必要があります。リフト能力は機械を強固で均一な支持面で作業した場合の数値です。リフト能力にバケットまたはクイックカプラが含まれる場合、それぞれの質量を上記の値から差し引く必要があります。部材の取り扱い/持ち上げのためにワークツールアタッチメントポイントを使用することは、機械のリフト性能に影響する場合があります。

詳細な製品情報については、該当する取扱説明書を参照してください。

リフト能力

すべての値は、kg単位、ワークツール: なし、油圧キャブライザ、ソリッドタイヤ、カウンタウエイト付き(4,200 kg)、ヘビーリフトオンです。

荷重点高さ　負荷フロント　負荷リア　負荷サイド　最大リーチ時の負荷(アームノーズ/バケットピン)

足回り
2.75 mまたは2.99 m(MH)

ブーム
6.4 m(MH)

アーム
4.3 m(ストレート)

荷重点高さ	足回りコンフィギュレーション	3,000 mm			4,500 mm			6,000 mm			7,500 mm			9,000 mm						mm
10,500 mm	ホイールフリー				*7,200	*7,200	7,100										*5,800	*5,800	5,300	5,340
	2.75 m MH – 2セットスタビライザ – 下降時				*7,200	*7,200	*7,200										*5,800	*5,800	*5,800	
	2.99 m MH – 2セットスタビライザ – 下降時				*7,200	*7,200	*7,200										*5,800	*5,800	*5,800	
9,000 mm	ホイールフリー				*8,750	*8,750	7,300	6,000	6,050	4,500							4,250	4,250	3,150	7,290
	2.75 m MH – 2セットスタビライザ – 下降時				*8,750	*8,750	*8,750	*7,300	*7,300	*7,300							*4,950	*4,950	*4,950	
	2.99 m MH – 2セットスタビライザ – 下降時				*8,750	*8,750	*8,750	*7,300	*7,300	*7,300							*4,950	*4,950	*4,950	
7,500 mm	ホイールフリー				*9,750	*9,750	7,300	6,000	6,050	4,500	4,100	4,100	3,000				3,200	3,200	2,350	8,540
	2.75 m MH – 2セットスタビライザ – 下降時				*9,750	*9,750	*9,750	*8,200	*8,200	*8,200	*6,900	*6,900	6,350				*4,650	*4,650	*4,650	
	2.99 m MH – 2セットスタビライザ – 下降時				*9,750	*9,750	*9,750	*8,200	*8,200	*8,200	*6,900	*6,900	*6,900				*4,650	*4,650	*4,650	
6,000 mm	ホイールフリー				9,550	9,600	7,050	5,900	5,900	4,400	4,000	4,050	2,950	2,900	2,900	2,100	2,650	2,700	1,900	9,380
	2.75 m MH – 2セットスタビライザ – 下降時				*10,500	*10,500	*10,500	*8,400	*8,400	*8,400	*6,950	*6,950	6,300	*5,800	*5,800	4,600	*4,550	*4,550	4,250	
	2.99 m MH – 2セットスタビライザ – 下降時				*10,500	*10,500	*10,500	*8,400	*8,400	*8,400	*6,950	*6,950	6,850	*5,800	*5,800	5,000	*4,550	*4,550	*4,550	
4,500 mm	ホイールフリー	*14,950	*14,950	12,900	9,050	9,050	6,600	5,600	5,650	4,150	3,900	3,900	2,850	2,850	2,850	2,050	2,350	2,400	1,650	9,930
	2.75 m MH – 2セットスタビライザ – 下降時	*14,950	*14,950	*14,950	*11,400	*11,400	*11,400	*8,750	*8,750	*8,750	*7,050	*7,050	6,150	*5,750	*5,750	4,550	*4,600	*4,600	3,850	
	2.99 m MH – 2セットスタビライザ – 下降時	*14,950	*14,950	*14,950	*11,400	*11,400	*11,400	*8,750	*8,750	*8,750	*7,050	*7,050	6,700	*5,750	*5,750	4,950	*4,600	*4,600	4,200	
3,000 mm	ホイールフリー	16,500	16,600	10,950	8,300	8,300	5,900	5,250	5,300	3,800	3,700	3,750	2,650	2,750	2,750	1,950	2,200	2,200	1,500	10,220
	2.75 m MH – 2セットスタビライザ – 下降時	*19,200	*19,200	*19,200	*12,300	*12,300	*12,300	*9,050	*9,050	8,600	*7,100	*7,100	5,950	*5,650	*5,650	4,450	*4,500	*4,500	3,600	
	2.99 m MH – 2セットスタビライザ – 下降時	*19,200	*19,200	*19,200	*12,300	*12,300	*12,300	*9,050	*9,050	*9,050	*7,100	*7,100	6,500	*5,650	*5,650	4,850	*4,500	*4,500	3,950	
1,500 mm	ホイールフリー	*3,000	*3,000	*3,000	7,550	7,600	5,250	4,950	4,950	3,500	3,550	3,550	2,500	2,650	2,650	1,850	2,150	2,150	1,450	10,280
	2.75 m MH – 2セットスタビライザ – 下降時	*3,000	*3,000	*3,000	*12,350	*12,350	*12,350	*9,000	*9,000	8,200	*6,900	*6,900	5,750	*5,350	*5,350	4,350	*4,000	*4,000	3,500	
	2.99 m MH – 2セットスタビライザ – 下降時	*3,000	*3,000	*3,000	*12,350	*12,350	*12,350	*9,000	*9,000	*9,000	*6,900	*6,900	6,300	*5,350	*5,350	4,750	*4,000	*4,000	3,850	
0 mm	ホイールフリー				7,150	7,200	4,900	4,700	4,700	3,250	3,400	3,400	2,350	2,550	2,600	1,750				
	2.75 m MH – 2セットスタビライザ – 下降時				*10,200	*10,200	*10,200	*8,250	*8,250	7,900	*6,250	*6,250	5,600	*4,700	*4,700	4,250				
	2.99 m MH – 2セットスタビライザ – 下降時				*10,200	*10,200	*10,200	*8,250	*8,250	*8,250	*6,250	*6,250	6,150	*4,700	*4,700	4,650				

リフト能力

すべての値は、lb単位、ワークツール: なし、油圧キャブライザ、ソリッドタイヤ、カウンタウエイト付き(9,260 lb)、ヘビーリフトオンです。

荷重点高さ　負荷フロント　負荷リア　負荷サイド　最大リーチ時の負荷(アームノーズ/バケットピン)

足回り
9'0"または9'10"(MH)

ブーム
21'0"(MH)

アーム
14'1"(ストレート)

荷重点高さ	足回りコンフィギュレーション	10 ft			15 ft			20 ft			25 ft			30 ft						ft
35 ft	ホイールフリー				*15,000	*15,000	*15,000										*13,100	*13,100	12,800	16.57
	2.75 m MH – 2セットスタビライザ – 下降時				*15,000	*15,000	*15,000										*13,100	*13,100	*13,100	
	2.99 m MH – 2セットスタビライザ – 下降時				*15,000	*15,000	*15,000										*13,100	*13,100	*13,100	
30 ft	ホイールフリー				*18,900	*18,900	15,700	12,900	12,900	9,600							9,700	9,700	7,200	23.43
	2.75 m MH – 2セットスタビライザ – 下降時				*18,900	*18,900	*18,900	*15,400	*15,400	*15,400							*11,100	*11,100	*11,100	
	2.99 m MH – 2セットスタビライザ – 下降時				*18,900	*18,900	*18,900	*15,400	*15,400	*15,400							*11,100	*11,100	*11,100	
25 ft	ホイールフリー				21,100	21,100	15,700	12,900	13,000	9,700	8,700	8,800	6,500				7,200	7,200	5,200	27.72
	2.75 m MH – 2セットスタビライザ – 下降時				*21,200	*21,200	*21,200	*17,800	*17,800	*17,800	*14,700	*14,700	13,700				*10,300	*10,300	*10,300	
	2.99 m MH – 2セットスタビライザ – 下降時				*21,200	*21,200	*21,200	*17,800	*17,800	*17,800	*14,700	*14,700	*14,700				*10,300	*10,300	*10,300	
20 ft	ホイールフリー				20,500	20,600	15,200	12,600	12,700	9,400	8,600	8,700	6,400	6,200	6,200	4,400	5,900	6,000	4,200	30.64
	2.75 m MH – 2セットスタビライザ – 下降時				*22,800	*22,800	*22,800	*18,200	*18,200	*18,200	*15,100	*15,100	13,500	*11,500	*11,500	9,900	*10,100	*10,100	9,500	
	2.99 m MH – 2セットスタビライザ – 下降時				*22,800	*22,800	*22,800	*18,200	*18,200	*18,200	*15,100	*15,100	14,700	*11,500	*11,500	10,700	*10,100	*10,100	*10,100	
15 ft	ホイールフリー	*32,000	*32,000	27,900	19,400	19,500	14,200	12,100	12,200	8,900	8,400	8,400	6,100	6,100	6,100	4,300	5,200	5,300	3,700	32.51
	2.75 m MH – 2セットスタビライザ – 下降時	*32,000	*32,000	*32,000	*24,700	*24,700	*24,700	*19,000	*19,000	*19,000	*15,300	*15,300	13,200	*12,400	*12,400	9,700	*10,200	*10,200	8,500	
	2.99 m MH – 2セットスタビライザ – 下降時	*32,000	*32,000	*32,000	*24,700	*24,700	*24,700	*19,000	*19,000	*19,000	*15,300	*15,300	14,400	*12,400	*12,400	10,600	*10,200	*10,200	9,200	
10 ft	ホイールフリー	35,500	35,700	23,700	17,900	17,900	12,800	11,400	11,400	8,200	8,000	8,000	5,700	5,900	5,900	4,200	4,800	4,900	3,400	33.50
	2.75 m MH – 2セットスタビライザ – 下降時	*41,500	*41,500	*41,500	*26,600	*26,600	*26,600	*19,600	*19,600	18,500	*15,300	*15,300	12,800	*12,200	*12,200	9,500	*9,900	*9,900	7,900	
	2.99 m MH – 2セットスタビライザ – 下降時	*41,500	*41,500	*41,500	*26,600	*26,600	*26,600	*19,600	*19,600	*19,600	*15,300	*15,300	14,000	*12,200	*12,200	10,400	*9,900	*9,900	8,700	
5 ft	ホイールフリー	*7,100	*7,100	*7,100	16,300	16,400	11,400	10,600	10,700	7,600	7,600	7,600	5,400	5,700	5,700	4,000	4,700	4,700	3,200	33.73
	2.75 m MH – 2セットスタビライザ – 下降時	*7,100	*7,100	*7,100	*26,800	*26,800	*26,800	*19,500	*19,500	17,600	*14,900	*14,900	12,400	*11,500	*11,500	9,300	*8,800	*8,800	7,700	
	2.99 m MH – 2セットスタビライザ – 下降時	*7,100	*7,100	*7,100	*26,800	*26,800	*26,800	*19,500	*19,500	19,400	*14,900	*14,900	13,600	*11,500	*11,500	10,200	*8,800	*8,800	8,500	
0 ft	ホイールフリー				15,400	15,500	10,500	10,100	10,200	7,000	7,300	7,300	5,100	5,500	5,600	3,800				
	2.75 m MH – 2セットスタビライザ – 下降時				*23,700	*23,700	*23,700	*17,800	*17,800	17,000	*13,500	*13,500	12,100	*10,000	*10,000	9,100				
	2.99 m MH – 2セットスタビライザ – 下降時				*23,700	*23,700	*23,700	*17,800	*17,800	*17,800	*13,500	*13,500	13,200	*10,000	*10,000	*10,000				

*転倒荷重ではなく油圧によって制限されます。

リフト能力の定格はISO 10567:2007に基づいています。これは油圧装置のリフト能力の87%または転倒荷重の75%を超えません。荷重点はアーム上のバケットピボットマウンチングピンの中心線です。オシレーティングアクスルをロックする必要があります。リフト能力は機械を強固で均一な支持面で作業した場合の数値です。リフト能力にバケットまたはクイックカプラが含まれる場合、それぞれの質量を上記の値から差し引く必要があります。部材の取り扱い/持ち上げのためにワークツールアタッチメントポイントを使用することは、機械のリフト性能に影響する場合があります。

詳細な製品情報については、該当する取扱説明書を参照してください。

MH3024マテリアルハンドラ仕様

リフト能力

すべての値は、kg単位、ワークツール: なし、油圧キャブライザ、ソリッドタイヤ、カウンタウエイト付き（4,700 kg）、ヘビーリフトオンです。

荷重点高さ　負荷フロント　負荷リア　負荷サイド　最大リーチ時の負荷（アームノーズ/バケットピン）

足回り
2.75 mまたは2.99 m（MH）

ブーム
6.4 m（MH）

アーム
4.3 m（ストレート）

荷重点高さ	足回りコンフィギュレーション	3,000 mm			4,500 mm			6,000 mm			7,500 mm			9,000 mm						mm
10,500 mm	ホイールフリー				*7,200	*7,200	*7,200										*5,800	*5,800	5,600	5,340
	2.75 m MH – 2セットスタビライザ – 下降時				*7,200	*7,200	*7,200										*5,800	*5,800	*5,800	
	2.99 m MH – 2セットスタビライザ – 下降時				*7,200	*7,200	*7,200										*5,800	*5,800	*5,800	
9,000 mm	ホイールフリー				*8,750	*8,750	7,650	6,300	6,300	4,750							4,450	4,500	3,350	7,290
	2.75 m MH – 2セットスタビライザ – 下降時				*8,750	*8,750	*8,750	*7,300	*7,300	*7,300							*4,950	*4,950	*4,950	
	2.99 m MH – 2セットスタビライザ – 下降時				*8,750	*8,750	*8,750	*7,300	*7,300	*7,300							*4,950	*4,950	*4,950	
7,500 mm	ホイールフリー				*9,750	*9,750	7,650	6,300	6,350	4,750	4,300	4,300	3,200				3,400	3,400	2,500	8,540
	2.75 m MH – 2セットスタビライザ – 下降時				*9,750	*9,750	*9,750	*8,200	*8,200	*8,200	*6,900	*6,900	6,650				*4,650	*4,650	*4,650	
	2.99 m MH – 2セットスタビライザ – 下降時				*9,750	*9,750	*9,750	*8,200	*8,200	*8,200	*6,900	*6,900	*6,900				*4,650	*4,650	*4,650	
6,000 mm	ホイールフリー				10,000	10,050	7,450	6,150	6,200	4,650	4,250	4,250	3,150	3,050	3,100	2,250	2,850	2,850	2,050	9,380
	2.75 m MH – 2セットスタビライザ – 下降時				*10,500	*10,500	*10,500	*8,400	*8,400	*8,400	*6,950	*6,950	6,600	*5,800	*5,800	4,800	*4,550	*4,550	4,500	
	2.99 m MH – 2セットスタビライザ – 下降時				*10,500	*10,500	*10,500	*8,400	*8,400	*8,400	*6,950	*6,950	*6,950	*5,800	*5,800	5,250	*4,550	*4,550	*4,550	
4,500 mm	ホイールフリー	*14,950	*14,950	13,550	9,450	9,500	6,950	5,900	5,950	4,400	4,100	4,150	3,050	3,000	3,050	2,200	2,500	2,550	1,800	9,930
	2.75 m MH – 2セットスタビライザ – 下降時	*14,950	*14,950	*14,950	*11,400	*11,400	*11,400	*8,750	*8,750	*8,750	*7,050	*7,050	6,450	*5,750	*5,750	4,750	*4,600	*4,600	4,050	
	2.99 m MH – 2セットスタビライザ – 下降時	*14,950	*14,950	*14,950	*11,400	*11,400	*11,400	*8,750	*8,750	*8,750	*7,050	*7,050	7,000	*5,750	*5,750	5,200	*4,600	*4,600	4,400	
3,000 mm	ホイールフリー	17,350	17,400	11,600	8,700	8,750	6,300	5,550	5,600	4,050	3,950	3,950	2,850	2,900	2,950	2,100	2,350	2,350	1,650	10,220
	2.75 m MH – 2セットスタビライザ – 下降時	*19,200	*19,200	*19,200	*12,300	*12,300	*12,300	*9,050	*9,050	9,000	*7,100	*7,100	6,250	*5,650	*5,650	4,650	*4,500	*4,500	3,800	
	2.99 m MH – 2セットスタビライザ – 下降時	*19,200	*19,200	*19,200	*12,300	*12,300	*12,300	*9,050	*9,050	*9,050	*7,100	*7,100	6,800	*5,650	*5,650	5,100	*4,500	*4,500	4,150	
1,500 mm	ホイールフリー	*3,000	*3,000	*3,000	8,000	8,050	5,650	5,250	5,250	3,750	3,750	3,750	2,700	2,850	2,850	2,000	2,300	2,300	1,600	10,280
	2.75 m MH – 2セットスタビライザ – 下降時	*3,000	*3,000	*3,000	*12,350	*12,350	*12,350	*9,000	*9,000	8,600	*6,900	*6,900	6,050	*5,350	*5,350	4,550	*4,000	*4,000	3,700	
	2.99 m MH – 2セットスタビライザ – 下降時	*3,000	*3,000	*3,000	*12,350	*12,350	*12,350	*9,000	*9,000	*9,000	*6,900	*6,900	6,600	*5,350	*5,350	4,950	*4,000	*4,000	*4,000	
0 mm	ホイールフリー				7,600	7,600	5,250	5,000	5,000	3,500	3,600	3,650	2,550	2,750	2,750	1,950				
	2.75 m MH – 2セットスタビライザ – 下降時				*10,200	*10,200	*10,200	*8,250	*8,250	*8,250	*6,250	*6,250	5,900	*4,700	*4,700	4,450				
	2.99 m MH – 2セットスタビライザ – 下降時				*10,200	*10,200	*10,200	*8,250	*8,250	*8,250	*6,250	*6,250	*6,250	*4,700	*4,700	*4,700				

リフト能力

すべての値は、lb単位、ワークツール: なし、油圧キャブライザ、ソリッドタイヤ、カウンタウエイト付き（10,370 lb）、ヘビーリフトオンです。

荷重点高さ　負荷フロント　負荷リア　負荷サイド　最大リーチ時の負荷（アームノーズ/バケットピン）

足回り
9'0"または9'10"（MH）

ブーム
21'0"（MH）

アーム
14'1"（ストレート）

荷重点高さ	足回りコンフィギュレーション	10 ft			15 ft			20 ft			25 ft			30 ft						ft
35 ft	ホイールフリー				*15,000	*15,000	*15,000										*13,100	*13,100	*13,100	16.57
	2.75 m MH – 2セットスタビライザ – 下降時				*15,000	*15,000	*15,000										*13,100	*13,100	*13,100	
	2.99 m MH – 2セットスタビライザ – 下降時				*15,000	*15,000	*15,000										*13,100	*13,100	*13,100	
30 ft	ホイールフリー				*18,900	*18,900	16,500	13,500	13,500	10,200							10,200	10,200	7,600	23.43
	2.75 m MH – 2セットスタビライザ – 下降時				*18,900	*18,900	*18,900	*15,400	*15,400	*15,400							*11,100	*11,100	*11,100	
	2.99 m MH – 2セットスタビライザ – 下降時				*18,900	*18,900	*18,900	*15,400	*15,400	*15,400							*11,100	*11,100	*11,100	
25 ft	ホイールフリー				*21,200	*21,200	16,500	13,600	13,600	10,200	9,200	9,300	6,900				7,600	7,600	5,600	27.72
	2.75 m MH – 2セットスタビライザ – 下降時				*21,200	*21,200	*21,200	*17,800	*17,800	*17,800	*14,700	*14,700	14,300				*10,300	*10,300	*10,300	
	2.99 m MH – 2セットスタビライザ – 下降時				*21,200	*21,200	*21,200	*17,800	*17,800	*17,800	*14,700	*14,700	*14,700				*10,300	*10,300	*10,300	
20 ft	ホイールフリー				21,500	21,600	16,000	13,300	13,300	10,000	9,100	9,200	6,800	6,600	6,600	4,800	6,300	6,300	4,600	30.64
	2.75 m MH – 2セットスタビライザ – 下降時				*22,800	*22,800	*22,800	*18,200	*18,200	*18,200	*15,100	*15,100	14,200	*11,500	*11,500	10,300	*10,100	*10,100	10,000	
	2.99 m MH – 2セットスタビライザ – 下降時				*22,800	*22,800	*22,800	*18,200	*18,200	*18,200	*15,100	*15,100	*15,100	*11,500	*11,500	11,200	*10,100	*10,100	*10,100	
15 ft	ホイールフリー	*32,000	*32,000	29,200	20,400	20,500	15,000	12,700	12,800	9,500	8,800	8,900	6,500	6,500	6,500	4,700	5,600	5,600	4,000	32.51
	2.75 m MH – 2セットスタビライザ – 下降時	*32,000	*32,000	*32,000	*24,700	*24,700	*24,700	*19,000	*19,000	*19,000	*15,300	*15,300	13,900	*12,400	*12,400	10,200	*10,200	*10,200	8,900	
	2.99 m MH – 2セットスタビライザ – 下降時	*32,000	*32,000	*32,000	*24,700	*24,700	*24,700	*19,000	*19,000	*19,000	*15,300	*15,300	15,100	*12,400	*12,400	11,100	*10,200	*10,200	9,700	
10 ft	ホイールフリー	37,300	37,500	25,100	18,800	18,900	13,600	12,000	12,100	8,800	8,500	8,500	6,200	6,300	6,300	4,500	5,200	5,200	3,700	33.50
	2.75 m MH – 2セットスタビライザ – 下降時	*41,500	*41,500	*41,500	*26,600	*26,600	*26,600	*19,600	*19,600	19,300	*15,300	*15,300	13,400	*12,200	*12,200	10,000	*9,900	*9,900	8,400	
	2.99 m MH – 2セットスタビライザ – 下降時	*41,500	*41,500	*41,500	*26,600	*26,600	*26,600	*19,600	*19,600	*19,600	*15,300	*15,300	14,700	*12,200	*12,200	10,900	*9,900	*9,900	9,100	
5 ft	ホイールフリー	*7,100	*7,100	*7,100	17,300	17,300	12,200	11,300	11,300	8,100	8,100	8,100	5,800	6,100	6,100	4,300	5,000	5,100	3,500	33.73
	2.75 m MH – 2セットスタビライザ – 下降時	*7,100	*7,100	*7,100	*26,800	*26,800	*26,800	*19,500	*19,500	18,500	*14,900	*14,900	13,000	*11,500	*11,500	9,800	*8,800	*8,800	8,200	
	2.99 m MH – 2セットスタビライザ – 下降時	*7,100	*7,100	*7,100	*26,800	*26,800	*26,800	*19,500	*19,500	*19,500	*14,900	*14,900	14,200	*11,500	*11,500	10,700	*8,800	*8,800	*8,800	
0 ft	ホイールフリー				16,300	16,400	11,300	10,700	10,800	7,600	7,800	7,800	5,500	5,900	6,000	4,200				
	2.75 m MH – 2セットスタビライザ – 下降時				*23,700	*23,700	*23,700	*17,800	*17,800	*17,800	*13,500	*13,500	12,700	*10,000	*10,000	9,600				
	2.99 m MH – 2セットスタビライザ – 下降時				*23,700	*23,700	*23,700	*17,800	*17,800	*17,800	*13,500	*13,500	*13,500	*10,000	*10,000	*10,000				

*転倒荷重ではなく油圧によって制限されます。

リフト能力の定格はISO 10567:2007に基づいています。これは油圧装置のリフト能力の87%または転倒荷重の75%を超えません。荷重点はアーム上のバケットピボットマウンチングピンの中心線です。オシレーティングアクスルをロックする必要があります。リフト能力は機械を強固で均一な支持面で作業した場合の数値です。リフト能力にバケットまたはクイックカプラが含まれる場合、それぞれの質量を上記の値から差し引く必要があります。部材の取り扱い/持ち上げのためにワークツールアタッチメントポイントを使用することは、機械のリフト性能に影響する場合があります。

詳細な製品情報については、該当する取扱説明書を参照してください。

リフト能力

すべての値は、kg単位、ワークツール: なし、油圧キャブライザ、空気タイヤ、バケットシリンダおよびバケットリンケージ取付済み、カウンタウエイト付き(4,200 kg)、ヘビーリフトオンです。

荷重点高さ　負荷フロント　負荷リア　負荷サイド　最大リーチ時の負荷(アームノーズ/バケットピン)

足回り
2.75 m(MHまたはSTD)または2.99 m(MH)

ブーム
5.65 m(一体型)

アーム
2.5 m(ストレート)

	足回りコンフィギュレーション	3,000 mm			4,500 mm			6,000 mm			7,500 mm						mm
7,500 mm	ホイールフリー													*4,150	*4,150	*4,150	5,860
	2.75 m MH – 2セットスタビライザ – 下降時													*4,150	*4,150	*4,150	
	2.99 m MH – 2セットスタビライザ – 下降時													*4,150	*4,150	*4,150	
	2.75 m STD – フロントスタビライザ – リアドーザ – 下降時													*4,150	*4,150	*4,150	
	2.75 m STD – フロントドーザ – リアスタビライザ – 下降時													*4,150	*4,150	*4,150	
6,000 mm	ホイールフリー							*5,600	5,400	4,300				*3,750	*3,750	3,250	7,070
	2.75 m MH – 2セットスタビライザ – 下降時							*5,600	*5,600	*5,600				*3,750	*3,750	*3,750	
	2.99 m MH – 2セットスタビライザ – 下降時							*5,600	*5,600	*5,600				*3,750	*3,750	*3,750	
	2.75 m STD – フロントスタビライザ – リアドーザ – 下降時							*5,600	*5,600	*5,600				*3,750	*3,750	*3,750	
	2.75 m STD – フロントドーザ – リアスタビライザ – 下降時							*5,600	*5,600	*5,600				*3,750	*3,750	*3,750	
4,500 mm	ホイールフリー				*7,350	*7,350	6,400	5,700	5,200	4,150	4,000	3,700	2,950	*3,650	3,450	2,700	7,810
	2.75 m MH – 2セットスタビライザ – 下降時				*7,350	*7,350	*7,350	*5,950	*5,950	*5,950	*5,250	*5,250	*5,250	*3,650	*3,650	*3,650	
	2.99 m MH – 2セットスタビライザ – 下降時				*7,350	*7,350	*7,350	*5,950	*5,950	*5,950	*5,250	*5,250	*5,250	*3,650	*3,650	*3,650	
	2.75 m STD – フロントスタビライザ – リアドーザ – 下降時				*7,350	*7,350	*7,350	*5,950	*5,950	*5,950	*5,250	*5,250	4,500	*3,650	*3,650	*3,650	
	2.75 m STD – フロントドーザ – リアスタビライザ – 下降時				*7,350	*7,350	*7,350	*5,950	*5,950	*5,950	*5,250	*5,250	4,600	*3,650	*3,650	*3,650	
3,000 mm	ホイールフリー				8,350	7,550	5,850	5,450	5,000	3,950	3,900	3,600	2,850	3,400	3,100	2,450	8,190
	2.75 m MH – 2セットスタビライザ – 下降時				*8,850	*8,850	*8,850	*6,600	*6,600	*6,600	*5,450	*5,450	*5,450	*3,700	*3,700	*3,700	
	2.99 m MH – 2セットスタビライザ – 下降時				*8,850	*8,850	*8,850	*6,600	*6,600	*6,600	*5,450	*5,450	*5,450	*3,700	*3,700	*3,700	
	2.75 m STD – フロントスタビライザ – リアドーザ – 下降時				*8,850	*8,850	*8,850	*6,600	*6,600	6,150	*5,450	*5,450	4,400	*3,700	*3,700	*3,700	
	2.75 m STD – フロントドーザ – リアスタビライザ – 下降時				*8,850	*8,850	*8,850	*6,600	*6,600	6,300	*5,450	*5,450	4,500	*3,700	*3,700	*3,700	
1,500 mm	ホイールフリー				7,850	7,050	5,400	5,200	4,750	3,700	3,800	3,500	2,750	3,300	3,000	2,350	8,280
	2.75 m MH – 2セットスタビライザ – 下降時				*9,900	*9,900	*9,900	*7,100	*7,100	*7,100	*5,650	*5,650	*5,650	*3,950	*3,950	*3,950	
	2.99 m MH – 2セットスタビライザ – 下降時				*9,900	*9,900	*9,900	*7,100	*7,100	*7,100	*5,650	*5,650	*5,650	*3,950	*3,950	*3,950	
	2.75 m STD – フロントスタビライザ – リアドーザ – 下降時				*9,900	*9,900	8,950	*7,100	*7,100	5,900	*5,650	*5,650	4,300	*3,950	*3,950	3,700	
	2.75 m STD – フロントドーザ – リアスタビライザ – 下降時				*9,900	*9,900	9,300	*7,100	*7,100	6,050	*5,650	*5,650	4,400	*3,950	*3,950	3,800	
0 mm	ホイールフリー				7,650	6,850	5,200	5,050	4,600	3,550	3,700	3,400	2,650	3,350	3,100	2,400	8,080
	2.75 m MH – 2セットスタビライザ – 下降時				*9,900	*9,900	*9,900	*7,250	*7,250	*7,250	*5,550	*5,550	*5,550	*4,400	*4,400	*4,400	
	2.99 m MH – 2セットスタビライザ – 下降時				*9,900	*9,900	*9,900	*7,250	*7,250	*7,250	*5,550	*5,550	*5,550	*4,400	*4,400	*4,400	
	2.75 m STD – フロントスタビライザ – リアドーザ – 下降時				*9,900	*9,900	8,750	*7,250	*7,250	5,750	*5,550	*5,550	4,200	*4,400	*4,400	3,800	
	2.75 m STD – フロントドーザ – リアスタビライザ – 下降時				*9,900	*9,900	9,050	*7,250	*7,250	5,900	*5,550	*5,550	4,300	*4,400	*4,400	3,900	
–1,500 mm	ホイールフリー	*8,650	*8,650	*8,650	7,600	6,850	5,200	5,000	4,550	3,500	3,700	3,400	2,650	3,650	3,350	2,600	7,570
	2.75 m MH – 2セットスタビライザ – 下降時	*8,650	*8,650	*8,650	*9,050	*9,050	*9,050	*6,800	*6,800	*6,800	*4,950	*4,950	*4,950	*4,850	*4,850	*4,850	
	2.99 m MH – 2セットスタビライザ – 下降時	*8,650	*8,650	*8,650	*9,050	*9,050	*9,050	*6,800	*6,800	*6,800	*4,950	*4,950	*4,950	*4,850	*4,850	*4,850	
	2.75 m STD – フロントスタビライザ – リアドーザ – 下降時	*8,650	*8,650	*8,650	*9,050	*9,050	8,700	*6,800	*6,800	5,700	*4,950	*4,950	4,200	*4,850	*4,850	4,150	
	2.75 m STD – フロントドーザ – リアスタビライザ – 下降時	*8,650	*8,650	*8,650	*9,050	*9,050	9,000	*6,800	*6,800	5,850	*4,950	*4,950	4,300	*4,850	*4,850	4,250	
–3,000 mm	ホイールフリー	*9,450	*9,450	*9,450	*7,450	6,900	5,300	5,050	4,600	3,600				4,400	4,050	3,150	6,680
	2.75 m MH – 2セットスタビライザ – 下降時	*9,450	*9,450	*9,450	*7,450	*7,450	*7,450	*5,550	*5,550	*5,550				*4,500	*4,500	*4,500	
	2.99 m MH – 2セットスタビライザ – 下降時	*9,450	*9,450	*9,450	*7,450	*7,450	*7,450	*5,550	*5,550	*5,550				*4,500	*4,500	*4,500	
	2.75 m STD – フロントスタビライザ – リアドーザ – 下降時	*9,450	*9,450	*9,450	*7,450	*7,450	*7,450	*5,550	*5,550	*5,550				*4,500	*4,500	*4,500	
	2.75 m STD – フロントドーザ – リアスタビライザ – 下降時	*9,450	*9,450	*9,450	*7,450	*7,450	*7,450	*5,550	*5,550	*5,550				*4,500	*4,500	*4,500	

*転倒荷重ではなく油圧によって制限されます。

リフト能力の定格はISO 10567:2007に基づいています。これは油圧装置のリフト能力の87%または転倒荷重の75%を超えません。荷重点はアーム上のバケットピボットマウンチングピンの中心線です。オシレーティングアクスルをロックする必要があります。リフト能力は機械を強固で均一な支持面で作業した場合の数値です。リフト能力にバケットまたはクイックカプラが含まれる場合、それぞれの質量を上記の値から差し引く必要があります。部材の取り扱い/持ち上げのためにワークツールアタッチメントポイントを使用することは、機械のリフト性能に影響する場合があります。リフト能力は完全に展開されたVAシリンダで計算されます。

詳細な製品情報については、該当する取扱説明書を参照してください。

MH3024マテリアルハンドラ仕様

リフト能力

すべての値は、lb単位、ワークツール: なし、油圧キャブライザ、空気タイヤ、バケットシリンダおよびバケットリンケージ取付済み、カウンタウエイト付き(9,260 lb)、ヘビーリフトオンです。

荷重点高さ　負荷フロント　負荷リア　負荷サイド　最大リーチ時の負荷(アームノーズ/バケットピン)

足回り
9'0"(MHまたはSTD)または9'10"(MH)

ブーム
18'6"(一体型)

アーム
8'2"(ストレート)

	足回りコンフィギュレーション	10 ft			15 ft			20 ft			25 ft						ft
25 ft	ホイールフリー													*9,200	*9,200	9,100	18.77
	9'0" MH – 2セットスタビライザ – 下降時													*9,200	*9,200	*9,200	
	9'10" MH – 2セットスタビライザ – 下降時													*9,200	*9,200	*9,200	
	9'0" STD – フロントスタビライザ – リアドーザ – 下降時													*9,200	*9,200	*9,200	
	9'0" STD – フロントドーザ – リアスタビライザ – 下降時													*9,200	*9,200	*9,200	
20 ft	ホイールフリー							*12,200	11,500	9,200				*8,300	*8,300	7,200	23.00
	9'0" MH – 2セットスタビライザ – 下降時							*12,200	*12,200	*12,200				*8,300	*8,300	*8,300	
	9'10" MH – 2セットスタビライザ – 下降時							*12,200	*12,200	*12,200				*8,300	*8,300	*8,300	
	9'0" STD – フロントスタビライザ – リアドーザ – 下降時							*12,200	*12,200	*12,200				*8,300	*8,300	*8,300	
	9'0" STD – フロントドーザ – リアスタビライザ – 下降時							*12,200	*12,200	*12,200				*8,300	*8,300	*8,300	
15 ft	ホイールフリー				*15,900	*15,900	13,700	12,200	11,200	8,900	8,500	7,800	6,200	*8,000	7,500	5,900	25.52
	9'0" MH – 2セットスタビライザ – 下降時				*15,900	*15,900	*15,900	*13,000	*13,000	*13,000	*10,300	*10,300	*10,300	*8,000	*8,000	*8,000	
	9'10" MH – 2セットスタビライザ – 下降時				*15,900	*15,900	*15,900	*13,000	*13,000	*13,000	*10,300	*10,300	*10,300	*8,000	*8,000	*8,000	
	9'0" STD – フロントスタビライザ – リアドーザ – 下降時				*15,900	*15,900	*15,900	*13,000	*13,000	*13,000	*10,300	*10,300	*9,600	*8,000	*8,000	*8,000	
	9'0" STD – フロントドーザ – リアスタビライザ – 下降時				*15,900	*15,900	*15,900	*13,000	*13,000	*13,000	*10,300	*10,300	*9,800	*8,000	*8,000	*8,000	
10 ft	ホイールフリー				18,000	16,200	12,600	11,700	10,600	8,400	8,300	7,600	6,000	7,400	6,800	5,300	26.84
	9'0" MH – 2セットスタビライザ – 下降時				*19,100	*19,100	*19,100	*14,300	*14,300	*14,300	*11,900	*11,900	*11,900	*8,200	*8,200	*8,200	
	9'10" MH – 2セットスタビライザ – 下降時				*19,100	*19,100	*19,100	*14,300	*14,300	*14,300	*11,900	*11,900	*11,900	*8,200	*8,200	*8,200	
	9'0" STD – フロントスタビライザ – リアドーザ – 下降時				*19,100	*19,100	*19,100	*14,300	*14,300	13,100	*11,900	*11,900	9,400	*8,200	*8,200	*8,200	
	9'0" STD – フロントドーザ – リアスタビライザ – 下降時				*19,100	*19,100	*19,100	*14,300	*14,300	13,500	*11,900	*11,900	9,600	*8,200	*8,200	*8,200	
5 ft	ホイールフリー				16,900	15,200	11,600	11,100	10,200	7,900	8,100	7,400	5,800	7,100	6,500	5,100	27.17
	9'0" MH – 2セットスタビライザ – 下降時				*21,400	*21,400	*21,400	*15,400	*15,400	*15,400	*12,200	*12,200	*12,200	*8,700	*8,700	*8,700	
	9'10" MH – 2セットスタビライザ – 下降時				*21,400	*21,400	*21,400	*15,400	*15,400	*15,400	*12,200	*12,200	*12,200	*8,700	*8,700	*8,700	
	9'0" STD – フロントスタビライザ – リアドーザ – 下降時				*21,400	*21,400	19,200	*15,400	*15,400	12,600	*12,200	*12,200	9,100	*8,700	*8,700	8,100	
	9'0" STD – フロントドーザ – リアスタビライザ – 下降時				*21,400	*21,400	19,900	*15,400	*15,400	13,000	*12,200	*12,200	9,400	*8,700	*8,700	8,300	
0 ft	ホイールフリー				16,400	14,700	11,200	10,800	9,800	7,600	7,900	7,200	5,600	7,300	6,700	5,200	26.51
	9'0" MH – 2セットスタビライザ – 下降時				*21,400	*21,400	*21,400	*15,600	*15,600	*15,600	*12,000	*12,000	*12,000	*9,700	*9,700	*9,700	
	9'10" MH – 2セットスタビライザ – 下降時				*21,400	*21,400	*21,400	*15,600	*15,600	*15,600	*12,000	*12,000	*12,000	*9,700	*9,700	*9,700	
	9'0" STD – フロントスタビライザ – リアドーザ – 下降時				*21,400	*21,400	18,700	*15,600	*15,600	12,300	*12,000	*12,000	9,000	*9,700	*9,700	8,300	
	9'0" STD – フロントドーザ – リアスタビライザ – 下降時				*21,400	*21,400	19,400	*15,600	*15,600	12,600	*12,000	*12,000	9,200	*9,700	*9,700	8,500	
–5 ft	ホイールフリー	*19,700	*19,700	*19,700	16,300	14,600	11,100	10,700	9,700	7,500				8,000	7,300	5,700	24.80
	9'0" MH – 2セットスタビライザ – 下降時	*19,700	*19,700	*19,700	*19,700	*19,700	*19,700	*14,700	*14,700	*14,700				*10,700	*10,700	*10,700	
	9'10" MH – 2セットスタビライザ – 下降時	*19,700	*19,700	*19,700	*19,700	*19,700	*19,700	*14,700	*14,700	*14,700				*10,700	*10,700	*10,700	
	9'0" STD – フロントスタビライザ – リアドーザ – 下降時	*19,700	*19,700	*19,700	*19,700	*19,700	18,600	*14,700	*14,700	12,100				*10,700	*10,700	9,100	
	9'0" STD – フロントドーザ – リアスタビライザ – 下降時	*19,700	*19,700	*19,700	*19,700	*19,700	19,300	*14,700	*14,700	12,500				*10,700	*10,700	9,300	
–10 ft	ホイールフリー	*20,400	*20,400	*20,400	*16,100	14,800	11,300	10,800	9,900	7,600				9,700	8,900	6,900	21.82
	9'0" MH – 2セットスタビライザ – 下降時	*20,400	*20,400	*20,400	*16,100	*16,100	*16,100	*11,800	*11,800	*11,800				*9,900	*9,900	*9,900	
	9'10" MH – 2セットスタビライザ – 下降時	*20,400	*20,400	*20,400	*16,100	*16,100	*16,100	*11,800	*11,800	*11,800				*9,900	*9,900	*9,900	
	9'0" STD – フロントスタビライザ – リアドーザ – 下降時	*20,400	*20,400	*20,400	*16,100	*16,100	*16,100	*11,800	*11,800	*11,800				*9,900	*9,900	*9,900	
	9'0" STD – フロントドーザ – リアスタビライザ – 下降時	*20,400	*20,400	*20,400	*16,100	*16,100	*16,100	*11,800	*11,800	*11,800				*9,900	*9,900	*9,900	

*転倒荷重ではなく油圧によって制限されます。

リフト能力の定格はISO 10567:2007に基づいています。これは油圧装置のリフト能力の87%または転倒荷重の75%を超えません。荷重点はアーム上のバケットピボットマウンチングピンの中心線です。オシレーティングアクスルをロックする必要があります。リフト能力は機械を強固で均一な支持面で作業した場合の数値です。リフト能力にバケットまたはクイックカプラが含まれる場合、それぞれの質量を上記の値から差し引く必要があります。部材の取り扱い/持ち上げのためにワークツールアタッチメントポイントを使用することは、機械のリフト性能に影響する場合があります。リフト能力は完全に展開されたVAシリンダで計算されます。

詳細な製品情報については、該当する取扱説明書を参照してください。

リフト能力

すべての値は、kg単位、ワークツール: なし、油圧キャブライザ、空気タイヤ、バケットシリンダおよびバケットリンケージ取付済み、カウンタウエイト付き(4,200 kg)、ヘビーリフトオンです。

荷重点高さ　負荷フロント　負荷リア　負荷サイド　最大リーチ時の負荷(アームノーズ/バケットピン)

足回り
2.75 m(MHまたはSTD)または2.99 m(MH)

ブーム
5.65 m(一体型)

アーム
2.9 m(ストレート)

荷重点高さ	足回りコンフィギュレーション	3,000 mm			4,500 mm			6,000 mm			7,500 mm						mm
7,500 mm	ホイールフリー							*4,600	*4,600	4,400				*3,400	*3,400	*3,400	6,380
	2.75 m MH – 2セットスタビライザ – 下降時							*4,600	*4,600	*4,600				*3,400	*3,400	*3,400	
	2.99 m MH – 2セットスタビライザ – 下降時							*4,600	*4,600	*4,600				*3,400	*3,400	*3,400	
	2.75 m STD – フロントスタビライザ – リアドーザ – 下降時							*4,600	*4,600	*4,600				*3,400	*3,400	*3,400	
	2.75 m STD – フロントドーザ – リアスタビライザ – 下降時							*4,600	*4,600	*4,600				*3,400	*3,400	*3,400	
6,000 mm	ホイールフリー							*5,250	*5,250	4,350	*3,200	*3,200	3,000	*3,150	*3,150	2,950	7,510
	2.75 m MH – 2セットスタビライザ – 下降時							*5,250	*5,250	*5,250	*3,200	*3,200	*3,200	*3,150	*3,150	*3,150	
	2.99 m MH – 2セットスタビライザ – 下降時							*5,250	*5,250	*5,250	*3,200	*3,200	*3,200	*3,150	*3,150	*3,150	
	2.75 m STD – フロントスタビライザ – リアドーザ – 下降時							*5,250	*5,250	*5,250	*3,200	*3,200	*3,200	*3,150	*3,150	*3,150	
	2.75 m STD – フロントドーザ – リアスタビライザ – 下降時							*5,250	*5,250	*5,250	*3,200	*3,200	*3,200	*3,150	*3,150	*3,150	
4,500 mm	ホイールフリー							*5,700	5,250	4,200	4,050	3,700	2,950	*3,050	*3,050	2,500	8,200
	2.75 m MH – 2セットスタビライザ – 下降時							*5,700	*5,700	*5,700	*5,050	*5,050	*5,050	*3,050	*3,050	*3,050	
	2.99 m MH – 2セットスタビライザ – 下降時							*5,700	*5,700	*5,700	*5,050	*5,050	*5,050	*3,050	*3,050	*3,050	
	2.75 m STD – フロントスタビライザ – リアドーザ – 下降時							*5,700	*5,700	*5,700	*5,050	*5,050	4,550	*3,050	*3,050	*3,050	
	2.75 m STD – フロントドーザ – リアスタビライザ – 下降時							*5,700	*5,700	*5,700	*5,050	*5,050	4,650	*3,050	*3,050	*3,050	
3,000 mm	ホイールフリー				*8,400	7,650	5,950	5,500	5,000	3,950	3,900	3,600	2,850	*3,100	2,900	2,300	8,570
	2.75 m MH – 2セットスタビライザ – 下降時				*8,400	*8,400	*8,400	*6,350	*6,350	*6,350	*5,300	*5,300	*5,300	*3,100	*3,100	*3,100	
	2.99 m MH – 2セットスタビライザ – 下降時				*8,400	*8,400	*8,400	*6,350	*6,350	*6,350	*5,300	*5,300	*5,300	*3,100	*3,100	*3,100	
	2.75 m STD – フロントスタビライザ – リアドーザ – 下降時				*8,400	*8,400	*8,400	*6,350	*6,350	6,150	*5,300	*5,300	4,400	*3,100	*3,100	*3,100	
	2.75 m STD – フロントドーザ – リアスタビライザ – 下降時				*8,400	*8,400	*8,400	*6,350	*6,350	*6,350	*5,300	*5,300	4,500	*3,100	*3,100	*3,100	
1,500 mm	ホイールフリー				7,950	7,150	5,450	5,250	4,750	3,750	3,800	3,500	2,750	3,050	2,800	2,200	8,660
	2.75 m MH – 2セットスタビライザ – 下降時				*9,650	*9,650	*9,650	*6,950	*6,950	*6,950	*5,550	*5,550	*5,550	*3,300	*3,300	*3,300	
	2.99 m MH – 2セットスタビライザ – 下降時				*9,650	*9,650	*9,650	*6,950	*6,950	*6,950	*5,550	*5,550	*5,550	*3,300	*3,300	*3,300	
	2.75 m STD – フロントスタビライザ – リアドーザ – 下降時				*9,650	*9,650	9,050	*6,950	*6,950	5,900	*5,550	*5,550	4,300	*3,300	*3,300	*3,300	
	2.75 m STD – フロントドーザ – リアスタビライザ – 下降時				*9,650	*9,650	9,350	*6,950	*6,950	6,100	*5,550	*5,550	4,400	*3,300	*3,300	*3,300	
0 mm	ホイールフリー				7,650	6,850	5,200	5,050	4,600	3,550	3,700	3,400	2,650	3,100	2,850	2,250	8,470
	2.75 m MH – 2セットスタビライザ – 下降時				*9,950	*9,950	*9,950	*7,200	*7,200	*7,200	*5,600	*5,600	*5,600	*3,650	*3,650	*3,650	
	2.99 m MH – 2セットスタビライザ – 下降時				*9,950	*9,950	*9,950	*7,200	*7,200	*7,200	*5,600	*5,600	*5,600	*3,650	*3,650	*3,650	
	2.75 m STD – フロントスタビライザ – リアドーザ – 下降時				*9,950	*9,950	8,750	*7,200	*7,200	5,700	*5,600	*5,600	4,200	*3,650	*3,650	3,550	
	2.75 m STD – フロントドーザ – リアスタビライザ – 下降時				*9,950	*9,950	9,050	*7,200	*7,200	5,900	*5,600	*5,600	4,300	*3,650	*3,650	*3,650	
–1,500 mm	ホイールフリー	*8,250	*8,250	*8,250	7,550	6,800	5,150	4,950	4,500	3,500	3,650	3,350	2,600	3,400	3,100	2,400	7,990
	2.75 m MH – 2セットスタビライザ – 下降時	*8,250	*8,250	*8,250	*9,350	*9,350	*9,350	*6,900	*6,900	*6,900	*5,200	*5,200	*5,200	*4,250	*4,250	*4,250	
	2.99 m MH – 2セットスタビライザ – 下降時	*8,250	*8,250	*8,250	*9,350	*9,350	*9,350	*6,900	*6,900	*6,900	*5,200	*5,200	*5,200	*4,250	*4,250	*4,250	
	2.75 m STD – フロントスタビライザ – リアドーザ – 下降時	*8,250	*8,250	*8,250	*9,350	*9,350	8,650	*6,900	*6,900	5,650	*5,200	*5,200	4,150	*4,250	*4,250	3,850	
	2.75 m STD – フロントドーザ – リアスタビライザ – 下降時	*8,250	*8,250	*8,250	*9,350	*9,350	8,950	*6,900	*6,900	5,800	*5,200	*5,200	4,250	*4,250	*4,250	3,900	
–3,000 mm	ホイールフリー	*10,600	*10,600	9,650	7,650	6,850	5,200	5,000	4,550	3,500				3,950	3,650	2,850	7,150
	2.75 m MH – 2セットスタビライザ – 下降時	*10,600	*10,600	*10,600	*8,000	*8,000	*8,000	*5,950	*5,950	*5,950				*4,400	*4,400	*4,400	
	2.99 m MH – 2セットスタビライザ – 下降時	*10,600	*10,600	*10,600	*8,000	*8,000	*8,000	*5,950	*5,950	*5,950				*4,400	*4,400	*4,400	
	2.75 m STD – フロントスタビライザ – リアドーザ – 下降時	*10,600	*10,600	*10,600	*8,000	*8,000	*8,000	*5,950	*5,950	5,650				*4,400	*4,400	*4,400	
	2.75 m STD – フロントドーザ – リアスタビライザ – 下降時	*10,600	*10,600	*10,600	*8,000	*8,000	*8,000	*5,950	*5,950	5,850				*4,400	*4,400	*4,400	
–4,500 mm	ホイールフリー				*5,450	*5,450	*5,450							*3,650	*3,650	*3,650	5,790
	2.75 m MH – 2セットスタビライザ – 下降時				*5,450	*5,450	*5,450							*3,650	*3,650	*3,650	
	2.99 m MH – 2セットスタビライザ – 下降時				*5,450	*5,450	*5,450							*3,650	*3,650	*3,650	
	2.75 m STD – フロントスタビライザ – リアドーザ – 下降時				*5,450	*5,450	*5,450							*3,650	*3,650	*3,650	
	2.75 m STD – フロントドーザ – リアスタビライザ – 下降時				*5,450	*5,450	*5,450							*3,650	*3,650	*3,650	

*転倒荷重ではなく油圧によって制限されます。

リフト能力の定格はISO 10567:2007に基づいています。これは油圧装置のリフト能力の87%または転倒荷重の75%を超えません。荷重点はアーム上のバケットピボットマウンチングピンの中心線です。オシレーティングアクスルをロックする必要があります。リフト能力は機械を強固で均一な支持面で作業した場合の数値です。リフト能力にバケットまたはクイックカプラが含まれる場合、それぞれの質量を上記の値から差し引く必要があります。部材の取り扱い/持ち上げのためにワークツールアタッチメントポイントを使用することは、機械のリフト性能に影響する場合があります。リフト能力は完全に展開されたVAシリンダで計算されます。

詳細な製品情報については、該当する取扱説明書を参照してください。

MH3024マテリアルハンドラ仕様

リフト能力

すべての値は、lb単位、ワークツール: なし、油圧キャブライザ、空気タイヤ、バケットシリンダおよびバケットリンケージ取付済み、カウンタウエイト付き(9,260 lb)、ヘビーリフトオンです。

荷重点高さ　負荷フロント　負荷リア　負荷サイド　最大リーチ時の負荷(アームノーズ/バケットピン)

足回り
9'0"(MHまたはSTD)または9'10"(MH)

ブーム
18'6"(一体型)

アーム
9'6"(ストレート)

	足回りコンフィギュレーション	10 ft			15 ft			20 ft			25 ft						ft
25 ft	ホイールフリー							*9,000	*9,000	*9,000				*7,600	*7,600	*7,600	20.54
	9'0" MH – 2セットスタビライザ – 下降時							*9,000	*9,000	*9,000				*7,600	*7,600	*7,600	
	9'10" MH – 2セットスタビライザ – 下降時							*9,000	*9,000	*9,000				*7,600	*7,600	*7,600	
	9'0" STD – フロントスタビライザ – リアドーザ – 下降時							*9,000	*9,000	*9,000				*7,600	*7,600	*7,600	
	9'0" STD – フロントドーザ – リアスタビライザ – 下降時							*9,000	*9,000	*9,000				*7,600	*7,600	*7,600	
20 ft	ホイールフリー							*11,500	*11,500	9,300				*6,900	*6,900	6,500	24.44
	9'0" MH – 2セットスタビライザ – 下降時							*11,500	*11,500	*11,500				*6,900	*6,900	*6,900	
	9'10" MH – 2セットスタビライザ – 下降時							*11,500	*11,500	*11,500				*6,900	*6,900	*6,900	
	9'0" STD – フロントスタビライザ – リアドーザ – 下降時							*11,500	*11,500	*11,500				*6,900	*6,900	*6,900	
	9'0" STD – フロントドーザ – リアスタビライザ – 下降時							*11,500	*11,500	*11,500				*6,900	*6,900	*6,900	
15 ft	ホイールフリー							12,300	11,300	9,000	8,600	7,900	6,200	*6,700	6,700	5,500	26.84
	9'0" MH – 2セットスタビライザ – 下降時							*12,300	*12,300	*12,300	*11,000	*11,000	*11,000	*6,700	*6,700	*6,700	
	9'10" MH – 2セットスタビライザ – 下降時							*12,300	*12,300	*12,300	*11,000	*11,000	*11,000	*6,700	*6,700	*6,700	
	9'0" STD – フロントスタビライザ – リアドーザ – 下降時							*12,300	*12,300	*12,300	*11,000	*11,000	9,600	*6,700	*6,700	*6,700	
	9'0" STD – フロントドーザ – リアスタビライザ – 下降時							*12,300	*12,300	*12,300	*11,000	*11,000	9,900	*6,700	*6,700	*6,700	
10 ft	ホイールフリー				*18,100	16,400	12,800	11,700	10,700	8,500	8,300	7,700	6,000	*6,800	6,300	5,000	28.08
	9'0" MH – 2セットスタビライザ – 下降時				*18,100	*18,100	*18,100	*13,800	*13,800	*13,800	*11,500	*11,500	*11,500	*6,800	*6,800	*6,800	
	9'10" MH – 2セットスタビライザ – 下降時				*18,100	*18,100	*18,100	*13,800	*13,800	*13,800	*11,500	*11,500	*11,500	*6,800	*6,800	*6,800	
	9'0" STD – フロントスタビライザ – リアドーザ – 下降時				*18,100	*18,100	*18,100	*13,800	*13,800	13,200	*11,500	*11,500	9,400	*6,800	*6,800	*6,800	
	9'0" STD – フロントドーザ – リアスタビライザ – 下降時				*18,100	*18,100	*18,100	*13,800	*13,800	13,600	*11,500	*11,500	9,600	*6,800	*6,800	*6,800	
5 ft	ホイールフリー				17,000	15,300	11,700	11,200	10,200	8,000	8,100	7,400	5,800	6,700	6,100	4,800	28.41
	9'0" MH – 2セットスタビライザ – 下降時				*20,900	*20,900	*20,900	*15,000	*15,000	*15,000	*12,000	*12,000	*12,000	*7,200	*7,200	*7,200	
	9'10" MH – 2セットスタビライザ – 下降時				*20,900	*20,900	*20,900	*15,000	*15,000	*15,000	*12,000	*12,000	*12,000	*7,200	*7,200	*7,200	
	9'0" STD – フロントスタビライザ – リアドーザ – 下降時				*20,900	*20,900	19,400	*15,000	*15,000	12,600	*12,000	*12,000	9,100	*7,200	*7,200	*7,200	
	9'0" STD – フロントドーザ – リアスタビライザ – 下降時				*20,900	*20,900	20,100	*15,000	*15,000	13,000	*12,000	*12,000	9,400	*7,200	*7,200	*7,200	
0 ft	ホイールフリー				16,400	14,700	11,200	10,800	9,800	7,600	7,900	7,200	5,600	6,800	6,200	4,800	27.79
	9'0" MH – 2セットスタビライザ – 下降時				*21,500	*21,500	*21,500	*15,600	*15,600	*15,600	*12,100	*12,100	*12,100	*8,000	*8,000	*8,000	
	9'10" MH – 2セットスタビライザ – 下降時				*21,500	*21,500	*21,500	*15,600	*15,600	*15,600	*12,100	*12,100	*12,100	*8,000	*8,000	*8,000	
	9'0" STD – フロントスタビライザ – リアドーザ – 下降時				*21,500	*21,500	18,700	*15,600	*15,600	12,200	*12,100	*12,100	8,900	*8,000	*8,000	7,700	
	9'0" STD – フロントドーザ – リアスタビライザ – 下降時				*21,500	*21,500	19,400	*15,600	*15,600	12,600	*12,100	*12,100	9,200	*8,000	*8,000	7,900	
–5 ft	ホイールフリー	*18,800	*18,800	*18,800	16,200	14,500	11,000	10,600	9,600	7,400	7,800	7,100	5,500	7,400	6,700	5,200	26.18
	9'0" MH – 2セットスタビライザ – 下降時	*18,800	*18,800	*18,800	*20,200	*20,200	*20,200	*14,900	*14,900	*14,900	*11,100	*11,100	*11,100	*9,400	*9,400	*9,400	
	9'10" MH – 2セットスタビライザ – 下降時	*18,800	*18,800	*18,800	*20,200	*20,200	*20,200	*14,900	*14,900	*14,900	*11,100	*11,100	*11,100	*9,400	*9,400	*9,400	
	9'0" STD – フロントスタビライザ – リアドーザ – 下降時	*18,800	*18,800	*18,800	*20,200	*20,200	18,500	*14,900	*14,900	12,100	*11,100	*11,100	8,800	*9,400	*9,400	8,400	
	9'0" STD – フロントドーザ – リアスタビライザ – 下降時	*18,800	*18,800	*18,800	*20,200	*20,200	19,200	*14,900	*14,900	12,400	*11,100	*11,100	9,100	*9,400	*9,400	8,600	
–10 ft	ホイールフリー	*22,800	*22,800	20,600	16,300	14,600	11,100	10,700	9,700	7,500				8,700	8,000	6,200	23.33
	9'0" MH – 2セットスタビライザ – 下降時	*22,800	*22,800	*22,800	*17,100	*17,100	*17,100	*12,600	*12,600	*12,600				*9,600	*9,600	*9,600	
	9'10" MH – 2セットスタビライザ – 下降時	*22,800	*22,800	*22,800	*17,100	*17,100	*17,100	*12,600	*12,600	*12,600				*9,600	*9,600	*9,600	
	9'0" STD – フロントスタビライザ – リアドーザ – 下降時	*22,800	*22,800	*22,800	*17,100	*17,100	*17,100	*12,600	*12,600	12,100				*9,600	*9,600	*9,600	
	9'0" STD – フロントドーザ – リアスタビライザ – 下降時	*22,800	*22,800	*22,800	*17,100	*17,100	*17,100	*12,600	*12,600	12,500				*9,600	*9,600	*9,600	
–15 ft	ホイールフリー				*11,400	*11,400	*11,400							*7,900	*7,900	*7,900	18.73
	9'0" MH – 2セットスタビライザ – 下降時				*11,400	*11,400	*11,400							*7,900	*7,900	*7,900	
	9'10" MH – 2セットスタビライザ – 下降時				*11,400	*11,400	*11,400							*7,900	*7,900	*7,900	
	9'0" STD – フロントスタビライザ – リアドーザ – 下降時				*11,400	*11,400	*11,400							*7,900	*7,900	*7,900	
	9'0" STD – フロントドーザ – リアスタビライザ – 下降時				*11,400	*11,400	*11,400							*7,900	*7,900	*7,900	

*転倒荷重ではなく油圧によって制限されます。

リフト能力の定格はISO 10567:2007に基づいています。これは油圧装置のリフト能力の87%または転倒荷重の75%を超えません。荷重点はアーム上のバケットピボットマウンチングピンの中心線です。オシレーティングアクスルをロックする必要があります。リフト能力は機械を強固で均一な支持面で作業した場合の数値です。リフト能力にバケットまたはクイックカプラが含まれる場合、それぞれの質量を上記の値から差し引く必要があります。部材の取り扱い/持ち上げのためにワークツールアタッチメントポイントを使用することは、機械のリフト性能に影響する場合があります。リフト能力は完全に展開されたVAシリンダで計算されます。

詳細な製品情報については、該当する取扱説明書を参照してください。

リフト能力

すべての値は、kg単位、ワークツール: なし、油圧キャブライザ、空気タイヤ、バケットシリンダおよびバケットリンケージ取付済み、カウンタウエイト付き(4,200 kg)、ヘビーリフトオンです。

荷重点高さ　負荷フロント　負荷リア　負荷サイド　最大リーチ時の負荷(アームノーズ/バケットピン)

足回り
2.75 m(MHまたはSTD)または2.99 m(MH)

ブーム
5.26 m(VA)

アーム
2.5 m(ストレート)

	足回りコンフィギュレーション	3,000 mm			4,500 mm			6,000 mm			7,500 mm						mm
7,500 mm	ホイールフリー				*5,800	*5,800	*5,800							*3,700	*3,700	*3,700	5,340
	2.75 m MH – 2セットスタビライザ – 下降時				*5,800	*5,800	*5,800							*3,700	*3,700	*3,700	
	2.99 m MH – 2セットスタビライザ – 下降時				*5,800	*5,800	*5,800							*3,700	*3,700	*3,700	
	2.75 m STD – フロントスタビライザ – リアドーザ – 下降時				*5,800	*5,800	*5,800							*3,700	*3,700	*3,700	
	2.75 m STD – フロントドーザ – リアスタビライザ – 下降時				*5,800	*5,800	*5,800							*3,700	*3,700	*3,700	
6,000 mm	ホイールフリー				*6,200	*6,200	6,150	*5,500	*5,500	4,300				*3,250	*3,250	*3,250	6,660
	2.75 m MH – 2セットスタビライザ – 下降時				*6,200	*6,200	*6,200	*5,500	*5,500	*5,500				*3,250	*3,250	*3,250	
	2.99 m MH – 2セットスタビライザ – 下降時				*6,200	*6,200	*6,200	*5,500	*5,500	*5,500				*3,250	*3,250	*3,250	
	2.75 m STD – フロントスタビライザ – リアドーザ – 下降時				*6,200	*6,200	*6,200	*5,500	*5,500	*5,500				*3,250	*3,250	*3,250	
	2.75 m STD – フロントドーザ – リアスタビライザ – 下降時				*6,200	*6,200	*6,200	*5,500	*5,500	*5,500				*3,250	*3,250	*3,250	
4,500 mm	ホイールフリー				*7,150	*7,150	6,600	5,850	5,350	4,250				*3,100	*3,100	2,950	7,440
	2.75 m MH – 2セットスタビライザ – 下降時				*7,150	*7,150	*7,150	*6,000	*6,000	*6,000				*3,100	*3,100	*3,100	
	2.99 m MH – 2セットスタビライザ – 下降時				*7,150	*7,150	*7,150	*6,000	*6,000	*6,000				*3,100	*3,100	*3,100	
	2.75 m STD – フロントスタビライザ – リアドーザ – 下降時				*7,150	*7,150	*7,150	*6,000	*6,000	*6,000				*3,100	*3,100	*3,100	
	2.75 m STD – フロントドーザ – リアスタビライザ – 下降時				*7,150	*7,150	*7,150	*6,000	*6,000	*6,000				*3,100	*3,100	*3,100	
3,000 mm	ホイールフリー				*8,600	7,800	6,050	*6,550	5,150	4,050	4,000	3,700	2,850	*3,100	*3,100	2,650	7,840
	2.75 m MH – 2セットスタビライザ – 下降時				*8,600	*8,600	*8,600	*6,550	*6,550	*6,550	*5,350	*5,350	*5,350	*3,100	*3,100	*3,100	
	2.99 m MH – 2セットスタビライザ – 下降時				*8,600	*8,600	*8,600	*6,550	*6,550	*6,550	*5,350	*5,350	*5,350	*3,100	*3,100	*3,100	
	2.75 m STD – フロントスタビライザ – リアドーザ – 下降時				*8,600	*8,600	*8,600	*6,550	*6,550	6,350	*5,350	*5,350	4,500	*3,100	*3,100	*3,100	
	2.75 m STD – フロントドーザ – リアスタビライザ – 下降時				*8,600	*8,600	*8,600	*6,550	*6,550	6,450	*5,350	*5,350	4,600	*3,100	*3,100	*3,100	
1,500 mm	ホイールフリー				8,150	7,300	5,600	5,350	4,900	3,850	3,900	3,600	2,750	*3,300	*3,300	2,550	7,930
	2.75 m MH – 2セットスタビライザ – 下降時				*9,800	*9,800	*9,800	*7,100	*7,100	*7,100	*5,650	*5,650	*5,650	*3,300	*3,300	*3,300	
	2.99 m MH – 2セットスタビライザ – 下降時				*9,800	*9,800	*9,800	*7,100	*7,100	*7,100	*5,650	*5,650	*5,650	*3,300	*3,300	*3,300	
	2.75 m STD – フロントスタビライザ – リアドーザ – 下降時				*9,800	*9,800	9,200	*7,100	*7,100	6,050	*5,650	*5,650	4,400	*3,300	*3,300	*3,300	
	2.75 m STD – フロントドーザ – リアスタビライザ – 下降時				*9,800	*9,800	9,550	*7,100	*7,100	6,250	*5,650	*5,650	4,550	*3,300	*3,300	*3,300	
0 mm	ホイールフリー				7,850	7,050	5,350	5,200	4,750	3,700	3,850	3,500	2,750	*3,650	3,350	2,600	7,720
	2.75 m MH – 2セットスタビライザ – 下降時				*10,000	*10,000	*10,000	*7,250	*7,250	*7,250	*5,500	*5,500	*5,500	*3,650	*3,650	*3,650	
	2.99 m MH – 2セットスタビライザ – 下降時				*10,000	*10,000	*10,000	*7,250	*7,250	*7,250	*5,500	*5,500	*5,500	*3,650	*3,650	*3,650	
	2.75 m STD – フロントスタビライザ – リアドーザ – 下降時				*10,000	*10,000	8,950	*7,250	*7,250	5,900	*5,500	*5,500	4,300	*3,650	*3,650	3,650	
	2.75 m STD – フロントドーザ – リアスタビライザ – 下降時				*10,000	*10,000	9,300	*7,250	*7,250	6,050	*5,500	*5,500	4,400	*3,650	*3,650	*3,650	
–1,500 mm	ホイールフリー	*9,300	*9,300	9,000	7,800	7,000	5,300	5,200	4,700	3,650				4,000	3,700	2,900	7,190
	2.75 m MH – 2セットスタビライザ – 下降時	*9,300	*9,300	*9,300	*9,250	*9,250	*9,250	*6,800	*6,800	*6,800				*4,350	*4,350	*4,350	
	2.99 m MH – 2セットスタビライザ – 下降時	*9,300	*9,300	*9,300	*9,250	*9,250	*9,250	*6,800	*6,800	*6,800				*4,350	*4,350	*4,350	
	2.75 m STD – フロントスタビライザ – リアドーザ – 下降時	*9,300	*9,300	*9,300	*9,250	*9,250	8,900	*6,800	*6,800	5,900				*4,350	*4,350	*4,350	
	2.75 m STD – フロントドーザ – リアスタビライザ – 下降時	*9,300	*9,300	*9,300	*9,250	*9,250	*9,250	*6,800	*6,800	6,000				*4,350	*4,350	*4,350	
–3,000 mm	ホイールフリー				*7,450	7,050	5,450	*5,150	4,750	3,750				*4,650	4,550	3,500	6,240
	2.75 m MH – 2セットスタビライザ – 下降時				*7,450	*7,450	*7,450	*5,150	*5,150	*5,150				*4,650	*4,650	*4,650	
	2.99 m MH – 2セットスタビライザ – 下降時				*7,450	*7,450	*7,450	*5,150	*5,150	*5,150				*4,650	*4,650	*4,650	
	2.75 m STD – フロントスタビライザ – リアドーザ – 下降時				*7,450	*7,450	*7,450	*5,150	*5,150	*5,150				*4,650	*4,650	*4,650	
	2.75 m STD – フロントドーザ – リアスタビライザ – 下降時				*7,450	*7,450	*7,450	*5,150	*5,150	*5,150				*4,650	*4,650	*4,650	

*転倒荷重ではなく油圧によって制限されます。

リフト能力の定格はISO 10567:2007に基づいています。これは油圧装置のリフト能力の87%または転倒荷重の75%を超えません。荷重点はアーム上のバケットピボットマウンチングピンの中心線です。オシレーティングアクスルをロックする必要があります。リフト能力は機械を強固で均一な支持面で作業した場合の数値です。リフト能力にバケットまたはクイックカプラが含まれる場合、それぞれの質量を上記の値から差し引く必要があります。部材の取り扱い/持ち上げのためにワークツールアタッチメントポイントを使用することは、機械のリフト性能に影響する場合があります。リフト能力は完全に展開されたVAシリンダで計算されます。

詳細な製品情報については、該当する取扱説明書を参照してください。

MH3024マテリアルハンドラ仕様

リフト能力

すべての値は、lb単位、ワークツール: なし、油圧キャブライザ、空気タイヤ、バケットシリンダおよびバケットリンケージ取付済み、カウンタウエイト付き(9,260 lb)、ヘビーリフトオンです。

荷重点高さ　負荷フロント　負荷リア　負荷サイド　最大リーチ時の負荷(アームノーズ/バケットピン)

足回り
9'0"(MHまたはSTD)または9'10"(MH)

ブーム
17'3"(VA)

アーム
8'2"(ストレート)

	足回りコンフィギュレーション	10 ft			15 ft			20 ft			25 ft						ft
25 ft	ホイールフリー				*12,300	*12,300	*12,300							*8,300	*8,300	*8,300	17.03
	9'0" MH – 2セットスタビライザ – 下降時				*12,300	*12,300	*12,300							*8,300	*8,300	*8,300	
	9'10" MH – 2セットスタビライザ – 下降時				*12,300	*12,300	*12,300							*8,300	*8,300	*8,300	
	9'0" STD – フロントスタビライザ – リアドーザ – 下降時				*12,300	*12,300	*12,300							*8,300	*8,300	*8,300	
	9'0" STD – フロントドーザ – リアスタビライザ – 下降時				*12,300	*12,300	*12,300							*8,300	*8,300	*8,300	
20 ft	ホイールフリー				*13,500	*13,500	*13,500	*11,500	*11,500	9,200				*7,200	*7,200	*7,200	21.62
	9'0" MH – 2セットスタビライザ – 下降時				*13,500	*13,500	*13,500	*11,500	*11,500	*11,500				*7,200	*7,200	*7,200	
	9'10" MH – 2セットスタビライザ – 下降時				*13,500	*13,500	*13,500	*11,500	*11,500	*11,500				*7,200	*7,200	*7,200	
	9'0" STD – フロントスタビライザ – リアドーザ – 下降時				*13,500	*13,500	*13,500	*11,500	*11,500	*11,500				*7,200	*7,200	*7,200	
	9'0" STD – フロントドーザ – リアスタビライザ – 下降時				*13,500	*13,500	*13,500	*11,500	*11,500	*11,500				*7,200	*7,200	*7,200	
15 ft	ホイールフリー				*15,400	*15,400	14,000	12,400	11,300	9,000				*6,800	*6,800	6,500	24.31
	9'0" MH – 2セットスタビライザ – 下降時				*15,400	*15,400	*15,400	*13,000	*13,000	*13,000				*6,800	*6,800	*6,800	
	9'10" MH – 2セットスタビライザ – 下降時				*15,400	*15,400	*15,400	*13,000	*13,000	*13,000				*6,800	*6,800	*6,800	
	9'0" STD – フロントスタビライザ – リアドーザ – 下降時				*15,400	*15,400	*15,400	*13,000	*13,000	*13,000				*6,800	*6,800	*6,800	
	9'0" STD – フロントドーザ – リアスタビライザ – 下降時				*15,400	*15,400	*15,400	*13,000	*13,000	*13,000				*6,800	*6,800	*6,800	
10 ft	ホイールフリー				18,500	16,700	13,000	11,900	10,900	8,600	8,400	7,700	6,100	*6,900	*6,900	5,800	25.69
	9'0" MH – 2セットスタビライザ – 下降時				*18,600	*18,600	*18,600	*14,300	*14,300	*14,300	*10,300	*10,300	*10,300	*6,900	*6,900	*6,900	
	9'10" MH – 2セットスタビライザ – 下降時				*18,600	*18,600	*18,600	*14,300	*14,300	*14,300	*10,300	*10,300	*10,300	*6,900	*6,900	*6,900	
	9'0" STD – フロントスタビライザ – リアドーザ – 下降時				*18,600	*18,600	*18,600	*14,300	*14,300	13,400	*10,300	*10,300	9,500	*6,900	*6,900	*6,900	
	9'0" STD – フロントドーザ – リアスタビライザ – 下降時				*18,600	*18,600	*18,600	*14,300	*14,300	13,800	*10,300	*10,300	9,700	*6,900	*6,900	*6,900	
5 ft	ホイールフリー				17,400	15,600	12,000	11,400	10,400	8,100	8,200	7,500	5,900	*7,200	7,100	5,500	26.02
	9'0" MH – 2セットスタビライザ – 下降時				*21,200	*21,200	*21,200	*15,400	*15,400	*15,400	*12,300	*12,300	*12,300	*7,200	*7,200	*7,200	
	9'10" MH – 2セットスタビライザ – 下降時				*21,200	*21,200	*21,200	*15,400	*15,400	*15,400	*12,300	*12,300	*12,300	*7,200	*7,200	*7,200	
	9'0" STD – フロントスタビライザ – リアドーザ – 下降時				*21,200	*21,200	19,700	*15,400	*15,400	12,900	*12,300	*12,300	9,300	*7,200	*7,200	*7,200	
	9'0" STD – フロントドーザ – リアスタビライザ – 下降時				*21,200	*21,200	20,500	*15,400	*15,400	13,200	*12,300	*12,300	9,500	*7,200	*7,200	*7,200	
0 ft	ホイールフリー				16,800	15,000	11,400	11,000	10,000	7,800	8,100	7,400	5,700	7,900	7,300	5,600	25.36
	9'0" MH – 2セットスタビライザ – 下降時				*21,700	*21,700	*21,700	*15,700	*15,700	*15,700	*10,700	*10,700	*10,700	*8,000	*8,000	*8,000	
	9'10" MH – 2セットスタビライザ – 下降時				*21,700	*21,700	*21,700	*15,700	*15,700	*15,700	*10,700	*10,700	*10,700	*8,000	*8,000	*8,000	
	9'0" STD – フロントスタビライザ – リアドーザ – 下降時				*21,700	*21,700	19,100	*15,700	*15,700	12,500	*10,700	*10,700	9,100	*8,000	*8,000	*8,000	
	9'0" STD – フロントドーザ – リアスタビライザ – 下降時				*21,700	*21,700	19,800	*15,700	*15,700	12,900	*10,700	*10,700	9,400	*8,000	*8,000	*8,000	
–5 ft	ホイールフリー	*21,200	*21,200	20,800	16,600	14,900	11,300	10,900	9,900	7,700				8,800	8,000	6,200	23.56
	9'0" MH – 2セットスタビライザ – 下降時	*21,200	*21,200	*21,200	*20,000	*20,000	*20,000	*14,600	*14,600	*14,600				*9,600	*9,600	*9,600	
	9'10" MH – 2セットスタビライザ – 下降時	*21,200	*21,200	*21,200	*20,000	*20,000	*20,000	*14,600	*14,600	*14,600				*9,600	*9,600	*9,600	
	9'0" STD – フロントスタビライザ – リアドーザ – 下降時	*21,200	*21,200	*21,200	*20,000	*20,000	19,000	*14,600	*14,600	12,400				*9,600	*9,600	*9,600	
	9'0" STD – フロントドーザ – リアスタビライザ – 下降時	*21,200	*21,200	*21,200	*20,000	*20,000	19,700	*14,600	*14,600	12,800				*9,600	*9,600	*9,600	
–10 ft	ホイールフリー				*16,100	15,100	11,500	*10,800	10,100	7,900				*10,200	10,000	7,800	20.34
	9'0" MH – 2セットスタビライザ – 下降時				*16,100	*16,100	*16,100	*10,800	*10,800	*10,800				*10,200	*10,200	*10,200	
	9'10" MH – 2セットスタビライザ – 下降時				*16,100	*16,100	*16,100	*10,800	*10,800	*10,800				*10,200	*10,200	*10,200	
	9'0" STD – フロントスタビライザ – リアドーザ – 下降時				*16,100	*16,100	*16,100	*10,800	*10,800	*10,800				*10,200	*10,200	*10,200	
	9'0" STD – フロントドーザ – リアスタビライザ – 下降時				*16,100	*16,100	*16,100	*10,800	*10,800	*10,800				*10,200	*10,200	*10,200	

*転倒荷重ではなく油圧によって制限されます。

リフト能力の定格はISO 10567:2007に基づいています。これは油圧装置のリフト能力の87%または転倒荷重の75%を超えません。荷重点はアーム上のバケットピボットマウンチングピンの中心線です。オシレーティングアクスルをロックする必要があります。リフト能力は機械を強固で均一な支持面で作業した場合の数値です。リフト能力にバケットまたはクイックカプラが含まれる場合、それぞれの質量を上記の値から差し引く必要があります。部材の取り扱い/持ち上げのためにワークツールアタッチメントポイントを使用することは、機械のリフト性能に影響する場合があります。リフト能力は完全に展開されたVAシリンダで計算されます。

詳細な製品情報については、該当する取扱説明書を参照してください。

リフト能力

すべての値は、kg単位、ワークツール: なし、油圧キャブライザ、空気タイヤ、バケットシリンダおよびバケットリンケージ取付済み、カウンタウエイト付き(4,200 kg)、ヘビーリフトオンです。

荷重点高さ　負荷フロント　負荷リア　負荷サイド　最大リーチ時の負荷(アームノーズ/バケットピン)

足回り
2.75 m(MHまたはSTD)または2.99 m(MH)

ブーム
5.26 m(VA)

アーム
2.9 m(ストレート)

	足回りコンフィギュレーション	3,000 mm			4,500 mm			6,000 mm			7,500 mm						mm
7,500 mm	ホイールフリー													*3,050	*3,050	*3,050	5,910
	2.75 m MH – 2セットスタビライザ – 下降時													*3,050	*3,050	*3,050	
	2.99 m MH – 2セットスタビライザ – 下降時													*3,050	*3,050	*3,050	
	2.75 m STD – フロントスタビライザ – リアドーザ – 下降時													*3,050	*3,050	*3,050	
	2.75 m STD – フロントドーザ – リアスタビライザ – 下降時													*3,050	*3,050	*3,050	
6,000 mm	ホイールフリー							*5,000	*5,000	4,350				*2,700	*2,700	*2,700	7,110
	2.75 m MH – 2セットスタビライザ – 下降時							*5,000	*5,000	*5,000				*2,700	*2,700	*2,700	
	2.99 m MH – 2セットスタビライザ – 下降時							*5,000	*5,000	*5,000				*2,700	*2,700	*2,700	
	2.75 m STD – フロントスタビライザ – リアドーザ – 下降時							*5,000	*5,000	*5,000				*2,700	*2,700	*2,700	
	2.75 m STD – フロントドーザ – リアスタビライザ – 下降時							*5,000	*5,000	*5,000				*2,700	*2,700	*2,700	
4,500 mm	ホイールフリー				*6,150	*6,150	*6,150	*5,650	5,350	4,250	*4,100	3,700	2,950	*2,600	*2,600	*2,600	7,840
	2.75 m MH – 2セットスタビライザ – 下降時				*6,150	*6,150	*6,150	*5,650	*5,650	*5,650	*4,100	*4,100	*4,100	*2,600	*2,600	*2,600	
	2.99 m MH – 2セットスタビライザ – 下降時				*6,150	*6,150	*6,150	*5,650	*5,650	*5,650	*4,100	*4,100	*4,100	*2,600	*2,600	*2,600	
	2.75 m STD – フロントスタビライザ – リアドーザ – 下降時				*6,150	*6,150	*6,150	*5,650	*5,650	*5,650	*4,100	*4,100	*4,100	*2,600	*2,600	*2,600	
	2.75 m STD – フロントドーザ – リアスタビライザ – 下降時				*6,150	*6,150	*6,150	*5,650	*5,650	*5,650	*4,100	*4,100	*4,100	*2,600	*2,600	*2,600	
3,000 mm	ホイールフリー				*8,150	*8,150	6,100	5,650	5,100	4,050	3,950	3,600	2,850	*2,600	*2,600	2,450	8,230
	2.75 m MH – 2セットスタビライザ – 下降時				*8,150	*8,150	*8,150	*6,300	*6,300	*6,300	*5,350	*5,350	*5,350	*2,600	*2,600	*2,600	
	2.99 m MH – 2セットスタビライザ – 下降時				*8,150	*8,150	*8,150	*6,300	*6,300	*6,300	*5,350	*5,350	*5,350	*2,600	*2,600	*2,600	
	2.75 m STD – フロントスタビライザ – リアドーザ – 下降時				*8,150	*8,150	*8,150	*6,300	*6,300	6,250	*5,350	*5,350	4,450	*2,600	*2,600	*2,600	
	2.75 m STD – フロントドーザ – リアスタビライザ – 下降時				*8,150	*8,150	*8,150	*6,300	*6,300	*6,300	*5,350	*5,350	4,550	*2,600	*2,600	*2,600	
1,500 mm	ホイールフリー				8,200	7,350	5,600	5,350	4,850	3,850	3,850	3,550	2,750	*2,750	*2,750	2,350	8,310
	2.75 m MH – 2セットスタビライザ – 下降時				*9,500	*9,500	*9,500	*6,950	*6,950	*6,950	*5,550	*5,550	*5,550	*2,750	*2,750	*2,750	
	2.99 m MH – 2セットスタビライザ – 下降時				*9,500	*9,500	*9,500	*6,950	*6,950	*6,950	*5,550	*5,550	*5,550	*2,750	*2,750	*2,750	
	2.75 m STD – フロントスタビライザ – リアドーザ – 下降時				*9,500	*9,500	9,350	*6,950	*6,950	6,000	*5,550	*5,550	4,350	*2,750	*2,750	*2,750	
	2.75 m STD – フロントドーザ – リアスタビライザ – 下降時				*9,500	*9,500	*9,500	*6,950	*6,950	6,200	*5,550	*5,550	4,500	*2,750	*2,750	*2,750	
0 mm	ホイールフリー				7,800	7,050	5,300	5,200	4,700	3,650	3,750	3,450	2,700	*3,000	*3,000	2,500	8,120
	2.75 m MH – 2セットスタビライザ – 下降時				*10,000	*10,000	*10,000	*7,200	*7,200	*7,200	*5,600	*5,600	*5,600	*3,000	*3,000	*3,000	
	2.99 m MH – 2セットスタビライザ – 下降時				*10,000	*10,000	*10,000	*7,200	*7,200	*7,200	*5,600	*5,600	*5,600	*3,000	*3,000	*3,000	
	2.75 m STD – フロントスタビライザ – リアドーザ – 下降時				*10,000	*10,000	9,000	*7,200	*7,200	5,850	*5,600	*5,600	4,250	*3,000	*3,000	*3,000	
	2.75 m STD – フロントドーザ – リアスタビライザ – 下降時				*10,000	*10,000	9,300	*7,200	*7,200	6,000	*5,600	*5,600	4,400	*3,000	*3,000	*3,000	
–1,500 mm	ホイールフリー	*8,700	*8,700	8,600	7,700	6,900	5,250	5,050	4,600	3,550	3,750	3,450	2,650	*3,500	3,350	2,550	7,610
	2.75 m MH – 2セットスタビライザ – 下降時	*8,700	*8,700	*8,700	*9,500	*9,500	*9,500	*6,950	*6,950	*6,950	*4,700	*4,700	*4,700	*3,500	*3,500	*3,500	
	2.99 m MH – 2セットスタビライザ – 下降時	*8,700	*8,700	*8,700	*9,500	*9,500	*9,500	*6,950	*6,950	*6,950	*4,700	*4,700	*4,700	*3,500	*3,500	*3,500	
	2.75 m STD – フロントスタビライザ – リアドーザ – 下降時	*8,700	*8,700	*8,700	*9,500	*9,500	8,900	*6,950	*6,950	5,800	*4,700	*4,700	4,250	*3,500	*3,500	*3,500	
	2.75 m STD – フロントドーザ – リアスタビライザ – 下降時	*8,700	*8,700	*8,700	*9,500	*9,500	9,250	*6,950	*6,950	5,950	*4,700	*4,700	4,350	*3,500	*3,500	*3,500	
–3,000 mm	ホイールフリー	*11,100	*11,100	9,800	7,800	7,000	5,300	5,150	4,650	3,600				4,400	4,050	3,200	6,720
	2.75 m MH – 2セットスタビライザ – 下降時	*11,100	*11,100	*11,100	*8,050	*8,050	*8,050	*5,800	*5,800	*5,800				*4,550	*4,550	*4,550	
	2.99 m MH – 2セットスタビライザ – 下降時	*11,100	*11,100	*11,100	*8,050	*8,050	*8,050	*5,800	*5,800	*5,800				*4,550	*4,550	*4,550	
	2.75 m STD – フロントスタビライザ – リアドーザ – 下降時	*11,100	*11,100	*11,100	*8,050	*8,050	*8,050	*5,800	*5,800	*5,800				*4,550	*4,550	*4,550	
	2.75 m STD – フロントドーザ – リアスタビライザ – 下降時	*11,100	*11,100	*11,100	*8,050	*8,050	*8,050	*5,800	*5,800	*5,800				*4,550	*4,550	*4,550	

*転倒荷重ではなく油圧によって制限されます。

リフト能力の定格はISO 10567:2007に基づいています。これは油圧装置のリフト能力の87%または転倒荷重の75%を超えません。荷重点はアーム上のバケットピボットマウンチングピンの中心線です。オシレーティングアクスルをロックする必要があります。リフト能力は機械を強固で均一な支持面で作業した場合の数値です。リフト能力にバケットまたはクイックカプラが含まれる場合、それぞれの質量を上記の値から差し引く必要があります。部材の取り扱い/持ち上げのためにワークツールアタッチメントポイントを使用することは、機械のリフト性能に影響する場合があります。リフト能力は完全に展開されたVAシリンダで計算されます。

詳細な製品情報については、該当する取扱説明書を参照してください。

MH3024マテリアルハンドラ仕様

リフト能力

すべての値は、lb単位、ワークツール: なし、油圧キャブライザ、空気タイヤ、バケットシリンダおよびバケットリンケージ取付済み、カウンタウエイト付き(9,260 lb)、ヘビーリフトオンです。

荷重点高さ　負荷フロント　負荷リア　負荷サイド　最大リーチ時の負荷(アームノーズ/バケットピン)

足回り
9'0"(MHまたはSTD)または9'10"(MH)

ブーム
17'3"(VA)

アーム
9'6"(ストレート)

荷重点高さ	足回りコンフィギュレーション	10 ft			15 ft			20 ft			25 ft						ft
25 ft	ホイールフリー													*6,800	*6,800	*6,800	18.93
	9'0" MH – 2セットスタビライザ – 下降時													*6,800	*6,800	*6,800	
	9'10" MH – 2セットスタビライザ – 下降時													*6,800	*6,800	*6,800	
	9'0" STD – フロントスタビライザ – リアドーザ – 下降時													*6,800	*6,800	*6,800	
	9'0" STD – フロントドーザ – リアスタビライザ – 下降時													*6,800	*6,800	*6,800	
20 ft	ホイールフリー							*10,800	*10,800	9,300				*6,000	*6,000	*6,000	23.13
	9'0" MH – 2セットスタビライザ – 下降時							*10,800	*10,800	*10,800				*6,000	*6,000	*6,000	
	9'10" MH – 2セットスタビライザ – 下降時							*10,800	*10,800	*10,800				*6,000	*6,000	*6,000	
	9'0" STD – フロントスタビライザ – リアドーザ – 下降時							*10,800	*10,800	*10,800				*6,000	*6,000	*6,000	
	9'0" STD – フロントドーザ – リアスタビライザ – 下降時							*10,800	*10,800	*10,800				*6,000	*6,000	*6,000	
15 ft	ホイールフリー				*13,400	*13,400	*13,400	*12,300	11,400	9,100	*7,900	*7,900	6,300	*5,700	*5,700	*5,700	25.62
	9'0" MH – 2セットスタビライザ – 下降時				*13,400	*13,400	*13,400	*12,300	*12,300	*12,300	*7,900	*7,900	*7,900	*5,700	*5,700	*5,700	
	9'10" MH – 2セットスタビライザ – 下降時				*13,400	*13,400	*13,400	*12,300	*12,300	*12,300	*7,900	*7,900	*7,900	*5,700	*5,700	*5,700	
	9'0" STD – フロントスタビライザ – リアドーザ – 下降時				*13,400	*13,400	*13,400	*12,300	*12,300	*12,300	*7,900	*7,900	*7,900	*5,700	*5,700	*5,700	
	9'0" STD – フロントドーザ – リアスタビライザ – 下降時				*13,400	*13,400	*13,400	*12,300	*12,300	*12,300	*7,900	*7,900	*7,900	*5,700	*5,700	*5,700	
10 ft	ホイールフリー				*17,600	16,900	13,200	12,000	10,900	8,600	8,500	7,700	6,100	*5,700	*5,700	5,300	26.97
	9'0" MH – 2セットスタビライザ – 下降時				*17,600	*17,600	*17,600	*13,700	*13,700	*13,700	*11,300	*11,300	*11,300	*5,700	*5,700	*5,700	
	9'10" MH – 2セットスタビライザ – 下降時				*17,600	*17,600	*17,600	*13,700	*13,700	*13,700	*11,300	*11,300	*11,300	*5,700	*5,700	*5,700	
	9'0" STD – フロントスタビライザ – リアドーザ – 下降時				*17,600	*17,600	*17,600	*13,700	*13,700	13,500	*11,300	*11,300	9,500	*5,700	*5,700	*5,700	
	9'0" STD – フロントドーザ – リアスタビライザ – 下降時				*17,600	*17,600	*17,600	*13,700	*13,700	*13,700	*11,300	*11,300	9,800	*5,700	*5,700	*5,700	
5 ft	ホイールフリー				17,500	15,700	12,100	11,400	10,400	8,100	8,200	7,500	5,900	*6,000	*6,000	5,100	27.30
	9'0" MH – 2セットスタビライザ – 下降時				*20,500	*20,500	*20,500	*15,000	*15,000	*15,000	*12,100	*12,100	*12,100	*6,000	*6,000	*6,000	
	9'10" MH – 2セットスタビライザ – 下降時				*20,500	*20,500	*20,500	*15,000	*15,000	*15,000	*12,100	*12,100	*12,100	*6,000	*6,000	*6,000	
	9'0" STD – フロントスタビライザ – リアドーザ – 下降時				*20,500	*20,500	19,900	*15,000	*15,000	12,900	*12,100	*12,100	9,300	*6,000	*6,000	*6,000	
	9'0" STD – フロントドーザ – リアスタビライザ – 下降時				*20,500	*20,500	*20,500	*15,000	*15,000	13,300	*12,100	*12,100	9,500	*6,000	*6,000	*6,000	
0 ft	ホイールフリー				16,800	15,000	11,400	11,000	10,000	7,800	8,000	7,300	5,700	*6,600	*6,600	5,200	26.64
	9'0" MH – 2セットスタビライザ – 下降時				*21,600	*21,600	*21,600	*15,600	*15,600	*15,600	*12,100	*12,100	*12,100	*6,600	*6,600	*6,600	
	9'10" MH – 2セットスタビライザ – 下降時				*21,600	*21,600	*21,600	*15,600	*15,600	*15,600	*12,100	*12,100	*12,100	*6,600	*6,600	*6,600	
	9'0" STD – フロントスタビライザ – リアドーザ – 下降時				*21,600	*21,600	19,100	*15,600	*15,600	12,500	*12,100	*12,100	9,100	*6,600	*6,600	*6,600	
	9'0" STD – フロントドーザ – リアスタビライザ – 下降時				*21,600	*21,600	19,800	*15,600	*15,600	12,900	*12,100	*12,100	9,300	*6,600	*6,600	*6,600	
–5 ft	ホイールフリー	*19,800	*19,800	*19,800	16,500	14,800	11,200	10,800	9,800	7,600				*7,800	7,300	5,700	24.93
	9'0" MH – 2セットスタビライザ – 下降時	*19,800	*19,800	*19,800	*20,600	*20,600	*20,600	*15,000	*15,000	*15,000				*7,800	*7,800	*7,800	
	9'10" MH – 2セットスタビライザ – 下降時	*19,800	*19,800	*19,800	*20,600	*20,600	*20,600	*15,000	*15,000	*15,000				*7,800	*7,800	*7,800	
	9'0" STD – フロントスタビライザ – リアドーザ – 下降時	*19,800	*19,800	*19,800	*20,600	*20,600	18,900	*15,000	*15,000	12,300				*7,800	*7,800	*7,800	
	9'0" STD – フロントドーザ – リアスタビライザ – 下降時	*19,800	*19,800	*19,800	*20,600	*20,600	19,600	*15,000	*15,000	12,700				*7,800	*7,800	*7,800	
–10 ft	ホイールフリー	*23,900	*23,900	21,000	16,700	14,900	11,300	10,900	9,900	7,700				9,700	8,900	6,900	21.95
	9'0" MH – 2セットスタビライザ – 下降時	*23,900	*23,900	*23,900	*17,300	*17,300	*17,300	*12,300	*12,300	*12,300				*10,000	*10,000	*10,000	
	9'10" MH – 2セットスタビライザ – 下降時	*23,900	*23,900	*23,900	*17,300	*17,300	*17,300	*12,300	*12,300	*12,300				*10,000	*10,000	*10,000	
	9'0" STD – フロントスタビライザ – リアドーザ – 下降時	*23,900	*23,900	*23,900	*17,300	*17,300	*17,300	*12,300	*12,300	*12,300				*10,000	*10,000	*10,000	
	9'0" STD – フロントドーザ – リアスタビライザ – 下降時	*23,900	*23,900	*23,900	*17,300	*17,300	*17,300	*12,300	*12,300	*12,300				*10,000	*10,000	*10,000	

*転倒荷重ではなく油圧によって制限されます。

リフト能力の定格はISO 10567:2007に基づいています。これは油圧装置のリフト能力の87%または転倒荷重の75%を超えません。荷重点はアーム上のバケットピボットマウンチングピンの中心線です。オシレーティングアクスルをロックする必要があります。リフト能力は機械を強固で均一な支持面で作業した場合の数値です。リフト能力にバケットまたはクイックカプラが含まれる場合、それぞれの質量を上記の値から差し引く必要があります。部材の取り扱い/持ち上げのためにワークツールアタッチメントポイントを使用することは、機械のリフト性能に影響する場合があります。リフト能力は完全に展開されたVAシリンダで計算されます。

詳細な製品情報については、該当する取扱説明書を参照してください。

アタッチメント適合ガイド – 欧州

地域により、ご使用になれないアタッチメントもあります。お客様の地域でご購入いただけるコンフィギュレーションについては、お近くのCatディーラにお問い合わせください。

✓ 適合　　* 作業範囲はフロントのみ　　不適合

ピンオンアタッチメント

足回り		全体				MH 2.75 m (9'0")							
カウンタウエイト		4,200 kg (9,260 lb)				4,200 kg (9,260 lb)			4,700 kg (10,350 lb)				
ブームの種類		可変角度		一体型		MH 6.4 m (21'0")			MH 6.4 m (21'0")			MH 6.4 m (21'0")	
スティックの長さ		2.50 m (8'2")	2.90 m (9'6")	2.50 m (8'2")	2.90 m (9'6")	4.30 m (14'1")	4.50 m (14'9")	5.00 m (16'5")	4.30 m (14'1")	4.50 m (14'9")	5.00 m (16'5")	4.30 m (14'1")	5.00 m (16'5")
油圧ブレーカ	H115 S	✓	✓	✓	✓								
	H120 GC S	✓	✓	✓	✓								
	H120 S	✓	✓	✓	✓								
	H130 S	✓	✓	✓	✓								
マルチプロセッサ	MP318コンクリートカッタージョー	✓		✓	✓								
	MP318解体ジョー	✓		✓	✓								
	MP318 Pulverizerジョー	✓		✓	✓								
	MP318シャージョー	✓		✓	✓	✓			✓			✓	
	MP318ユニバーサルジョー	✓		✓	✓								
解体およびソーティンググラップル	G317 GC	✓	✓	✓	✓	✓			✓			✓	
	G318	✓		✓	✓	✓			✓			✓	
	G318 WH-800	✓	✓	✓	✓	✓			✓			✓	
	G318 WH-1100	✓		✓	✓	✓			✓				
	G324					✓			✓				
	G324 WH-1500					✓			✓				
	G324 WH-1800					✓			✓				
	G324 WH-2000					✓*			✓				
スクラップおよび解体用モービルシャー	S3025フラットトップ			✓									
破砕機	P218セカンダリ破砕機	✓		✓	✓								
	P318プライマリ破砕機	✓		✓	✓								
コンパクタ（振動プレート）	CVP110	✓	✓	✓	✓								

（次ページに続く）

アタッチメント適合ガイド – 欧米 *(続き)*

地域により、ご使用になれないアタッチメントもあります。お客様の地域でご購入いただけるコンフィギュレーションについては、お近くのCatディーラにお問い合わせください。

✓ 適合　　不適合

ピンオン式アタッチメント *(続き)*

足回り		MH 2.99 m (9'10")							
カウンタウエイト		4,200 kg (9,260 lb)			4,700 kg (10,350 lb)				
ブームの種類		MH 6.4 m (21'0")			MH 6.4 m (21'0")			MH 7.45 m (24'5")	
スティックの長さ		4.30 m (14'1")	4.50 m (14'9")	5.00 m (16'5")	4.30 m (14'1")	4.50 m (14'9")	5.00 m (16'5")	4.30 m (14'1")	5.00 m (16'5")
マルチプロセッサ	MP318シャージョー	✓			✓			✓	
解体/分別用グラップル	G317 GC	✓			✓			✓	
	G318	✓			✓			✓	
	G318 WH-800	✓			✓			✓	
	G318 WH-1100	✓			✓				
	G324	✓			✓				
	G324 WH-1500	✓			✓				
	G324 WH-1800	✓			✓				
	G324 WH-2000	✓			✓				

(次ページに続く)

アタッチメント適合ガイド – 欧米 *(続き)*

地域により、ご使用になれないアタッチメントもあります。お客様の地域でご購入いただけるコンフィギュレーションについては、お近くのCatディーラにお問い合わせください。

□ 不適合　● 1,800 kg/m³ (3,000 lb/yd³)　○ 1,200 kg/m³ (2,000 lb/yd³)　◆ 900 kg/m³ (1,500 lb/yd³)　◇ 600 kg/m³ (1,000 lb/yd³)

ピンオン式アタッチメント *(続き)*

足回り		全体				MH 2.75 m (9'0")							
カウンタウエイト		4,200 kg (9,260 lb)				4,200 kg (9,260 lb)			4,700 kg (10,350 lb)				
ブームの種類		可変角度		一体型		MH 6.4 m (21'0")			MH 6.4 m (21'0")			MH 6.4 m (21'0")	
スティックの長さ		2.50 m (8'2")	2.90 m (9'6")	2.50 m (8'2")	2.90 m (9'6")	4.30 m (14'1")	4.50 m (14'9")	5.00 m (16'5")	4.30 m (14'1")	4.50 m (14'9")	5.00 m (16'5")	4.30 m (14'1")	5.00 m (16'5")
オレンジピール グラップル	GSH420-500	●	●	●	●		●	●		●	●		●
	GSH420-600	●	●	●	●		●	●		●	●		●
	GSH420-750	●	●	●	●		●	●		●	●		●
	GSH425-750	●	○	●	●		●	●		●	●		○
	GSH425-950	○	◆	●	○		●	○		●	●		○
	GSH425-1150	○		○	○		○	○		●	○		◆
	GSH520-500	●	●	●	●		●	●		●	●		●
	GSH520-600	●	●	●	●		●	●		●	●		●
	GSH520-750	●	○	●	●		●	●		●	●		●
	GSH525-750	○	◆	●	○		●	●		●	●		○
	GSH525-950	○		○	○		○	○		●	○		◆
	GSH525-1150	◆		○	◆		○	◆		○	○		
	GSV420-400	●	●	●	●		●	●		●	●		●
	GSV420-500	●	●	●	●		●	●		●	●		●
	GSV420-600	●	●	●	●		●	●		●	●		●
	GSV420-750	●	●	●	●		●	●		●	●		●
	GSV420-1250	◇	◇	◇	◇		◇	◇		◇	◇		◇
	GSV425-600	●	●	●	●		●	●		●	●		●
	GSV425-750	●	○	●	●		●	●		●	●		○
	GSV425-950	○		●	○		●	○		●	●		○
	GSV425-1150	○		○	○		○	○		●	○		
	GSV425-1550	◇	◇	◇	◇		◇	◇		◇	◇		◇
	GSV520 GC-400	●	●	●	●		●	●		●	●		●
	GSV520 GC-500	●	●	●	●		●	●		●	●		●
	GSV520 GC-600	●	●	●	●		●	●		●	●		●
	GSV520 GC-750	●	○	●	●		●	●		●	●		●
	GSV520 GC-1250	◇	◇	◇	◇		◇	◇		◇	◇		◇
	GSV520-400	●	●	●	●		●	●		●	●		●
	GSV520-500	●	●	●	●		●	●		●	●		●
	GSV520-600	●	●	●	●		●	●		●	●		●
	GSV520-750	●	○	●	●		●	●		●	●		●
	GSV520-1250	◇	◇	◇	◇		◇	◇		◇	◇		◇
	GSV525-600	●	○	●	●		●	●		●	●		●
	GSV525-750	●	◆	●	●		●	●		●	●		○
	GSV525-950	○		●	○		○	○		●	○		◆
	GSV525-1150	◆		○	◆		○	◆		○	○		
	GSV525-1550	◇		◇	◇		◇	◇		◇	◇		
クラムシェル グラップル	CTV15-1000	●	○	●	●		●	●		●	●		○
	CTV15-1200	○	◆	●	○		●	○		●	○		○
	CTV15-1500	◆		○	◆		○	◆		○	○		◆
	CTV15-1700	◆		○	◆		◆	◆		○	◆		
	CTV15-1900			◆			◆			◆	◆		
	CTV15-2300												

(次ページに続く)

アタッチメント適合ガイド – 欧米 *(続き)*

地域により、ご使用になれないアタッチメントもあります。お客様の地域でご購入いただけるコンフィギュレーションについては、お近くのCatディーラにお問い合わせください。

□ 不適合　● 1,800 kg/m³ (3,000 lb/yd³)　○ 1,200 kg/m³ (2,000 lb/yd³)　◆ 900 kg/m³ (1,500 lb/yd³)　◇ 600 kg/m³ (1,000 lb/yd³)

ピンオン式アタッチメント *(続き)*

足回り		MH 2.99 m (9'10")							
カウンタウエイト		4,200 kg (9,260 lb)			4,700 kg (10,350 lb)				
ブームの種類		MH 6.4 m (21'0")			MH 6.4 m (21'0")			MH 7.45 m (24'5")	
スティックの長さ		4.30 m (14'1")	4.50 m (14'9")	5.00 m (16'5")	4.30 m (14'1")	4.50 m (14'9")	5.00 m (16'5")	4.30 m (14'1")	5.00 m (16'5")
オレンジピールグラップル	GSH420-500		●	●		●	●		●
	GSH420-600		●	●		●	●		●
	GSH420-750		●	●		●	●		●
	GSH425-750		●	●		●	●		●
	GSH425-950		●	●		●	●		○
	GSH425-1150		●	○		●	●		○
	GSH520-500		●	●		●	●		●
	GSH520-600		●	●		●	●		●
	GSH520-750		●	●		●	●		●
	GSH525-750		●	●		●	●		○
	GSH525-950		●	○		●	●		○
	GSH525-1150		○	○		●	○		◆
	GSV420-400		●	●		●	●		●
	GSV420-500		●	●		●	●		●
	GSV420-600		●	●		●	●		●
	GSV420-750		●	●		●	●		●
	GSV420-1250		◇	◇		◇	◇		◇
	GSV425-600		●	●		●	●		●
	GSV425-750		●	●		●	●		●
	GSV425-950		●	●		●	●		○
	GSV425-1150		●	○		●	●		○
	GSV425-1550		◇	◇		◇	◇		◇
	GSV520 GC-400		●	●		●	●		●
	GSV520 GC-500		●	●		●	●		●
	GSV520 GC-600		●	●		●	●		●
	GSV520 GC-750		●	●		●	●		●
	GSV520 GC-1250		◇	◇		◇	◇		◇
	GSV520-400		●	●		●	●		●
	GSV520-500		●	●		●	●		●
	GSV520-600		●	●		●	●		●
	GSV520-750		●	●		●	●		●
	GSV520-1250		◇	◇		◇	◇		◇
	GSV525-600		●	●		●	●		●
	GSV525-750		●	●		●	●		○
	GSV525-950		●	○		●	●		○
	GSV525-1150		○	○		●	○		◆
	GSV525-1550		◇	◇		◇	◇		◇
クラムシェルグラップル	CTV15-1000		●	●		●	●		●
	CTV15-1200		●	●		●	●		○
	CTV15-1500		○	○		○	○		◆
	CTV15-1700		○	◆		○	○		◆
	CTV15-1900		◆	◆		○	◆		
	CTV15-2300		◆			◆			

(次ページに続く)

アタッチメント適合ガイド – 欧米 *(続き)*

地域により、ご使用になれないアタッチメントもあります。お客様の地域でご購入いただけるコンフィギュレーションについては、お近くのCatディーラにお問い合わせください。

✓ 適合　　* 作業範囲はフロントのみ　　不適合

CATピングラバカプラアタッチメント

足回り		全体				MH 2.75 m (9'0")		MH 2.99 m (9'10")	
カウンタウエイト		4,200 kg (9,260 lb)				4,200 kg (9,260 lb)	4,700 kg (10,350 lb)	4,200 kg (9,260 lb)	4,700 kg (10,350 lb)
ブームの種類		可変角度		一体型		MH 6.4 m (21'0")	MH 6.4 m (21'0")	MH 6.4 m (21'0")	MH 6.4 m (21'0")
スティックの長さ		2.50 m (8'2")	2.90 m (9'6")	2.50 m (8'2")	2.90 m (9'6")	4.30 m (14'1")	4.30 m (14'1")	4.30 m (14'1")	4.30 m (14'1")
油圧ブレーカ	H115 S	✓	✓	✓	✓				
	H120 GC S	✓		✓	✓				
	H120 S	✓	✓	✓	✓				
	H130 S	✓		✓	✓				
マルチプロセッサ	MP318コンクリートカッタージョー			✓					
	MP318解体ジョー			✓					
	MP318 Pulverizerジョー			✓					
	MP318シャージョー			✓		✓	✓	✓	✓
	MP318ユニバーサルジョー			✓					
解体およびソーティンググラップル	G317 GC	✓		✓	✓	✓	✓	✓	✓
	G318			✓		✓	✓	✓	✓
	G318 WH-800			✓		✓	✓	✓	✓
	G318 WH-1100					✓	✓	✓	✓
	G324					✓	✓	✓	✓
	G324 WH-1500					✓*	✓	✓	✓
破砕機	P318プライマリ破砕機			✓					
コンパクタ(振動プレート)	CVP110	✓	✓	✓	✓				

(次ページに続く)

アタッチメント適合ガイド – 欧米 *(続き)*

地域により、ご使用になれないアタッチメントもあります。お客様の地域でご購入いただけるコンフィギュレーションについては、お近くのCatディーラにお問い合わせください。

✓ 適合　　* 作業範囲はフロントのみ　　不適合

CW-40s専用カプラアタッチメント

足回り		全体				MH 2.75 m (9'0")			MH 2.99 m (9'10")		
カウンタウエイト		4,200 kg (9,260 lb)				4,200 kg (9,260 lb)	4,700 kg (10,350 lb)		4,200 kg (9,260 lb)	4,700 kg (10,350 lb)	
ブームの種類		可変角度		一体型		MH 6.4 m (21'0")	MH 6.4 m (21'0")	MH 7.45 m (24'5")	MH 6.4 m (21'0")	MH 6.4 m (21'0")	MH 7.45 m (24'5")
スティックの長さ		2.50 m (8'2")	2.90 m (9'6")	2.50 m (8'2")	2.90 m (9'6")	4.30 m (14'1")	4.30 m (14'1")	4.30 m (14'1")	4.30 m (14'1")	4.30 m (14'1")	4.30 m (14'1")
油圧ブレーカ	H115 S	✓	✓	✓	✓						
	H120 GC S	✓		✓	✓						
	H120 S	✓	✓	✓	✓						
	H130 S	✓		✓	✓						
マルチプロセッサ	MP318コンクリートカッタージョー			✓							
	MP318解体ジョー			✓							
	MP318 Pulverizerジョー			✓							
	MP318シャージョー			✓		✓	✓		✓	✓	
	MP318ユニバーサルジョー			✓							
解体およびソーティンググラップル	G317 GC	✓		✓	✓	✓	✓		✓	✓	
	G318			✓		✓	✓		✓	✓	
	G318 WH-800			✓		✓	✓		✓	✓	
	G318 WH-1100					✓	✓		✓	✓	
	G324					✓	✓		✓	✓	
	G324 WH-1500					✓*	✓		✓	✓	
破砕機	P318プライマリ破砕機			✓							
コンパクタ(振動プレート)	CVP110	✓	✓	✓	✓						

(次ページに続く)

アタッチメント適合ガイド – 欧米 *(続き)*

地域により、ご使用になれないアタッチメントもあります。お客様の地域でご購入いただけるコンフィギュレーションについては、お近くのCatディーラにお問い合わせください。

✓ 適合　　* 作業範囲はフロントのみ　　不適合

CW-40専用カプラアタッチメント

足回り		全体				MH 2.75 m (9'0")			MH 2.99 m (9'10")		
カウンタウエイト		4,200 kg (9,260 lb)				4,200 kg (9,260 lb)	4,700 kg (10,350 lb)		4,200 kg (9,260 lb)	4,700 kg (10,350 lb)	
ブームの種類		可変角度		一体型		MH 6.4 m (21'0")	MH 6.4 m (21'0")	MH 7.45 m (24'5")	MH 6.4 m (21'0")	MH 6.4 m (21'0")	MH 7.45 m (24'5")
スティックの長さ		2.50 m (8'2")	2.90 m (9'6")	2.50 m (8'2")	2.90 m (9'6")	4.30 m (14'1")	4.30 m (14'1")	4.30 m (14'1")	4.30 m (14'1")	4.30 m (14'1")	4.30 m (14'1")
油圧ブレーカ	H115 S	✓	✓	✓	✓						
	H120 GC S	✓	✓	✓	✓						
	H120 S	✓	✓	✓	✓						
	H130 S	✓		✓	✓						
マルチプロセッサ	MP318コンクリートカッタージョー			✓	✓						
	MP318解体ジョー	✓		✓	✓						
	MP318 Pulverizerジョー			✓							
	MP318シャージョー	✓		✓	✓	✓	✓		✓	✓	
	MP318ユニバーサルジョー			✓	✓						
解体およびソーティンググラップル	G317 GC	✓		✓	✓	✓	✓	✓	✓	✓	✓
	G317 GC固定CAN	✓	✓	✓	✓	✓	✓	✓	✓	✓	✓
	G318	✓		✓	✓	✓	✓		✓	✓	
	G318固定CAN	✓		✓	✓	✓	✓	✓	✓	✓	✓
	G318 WH-800	✓		✓	✓	✓	✓	✓	✓	✓	✓
	G318 WH-1100			✓		✓	✓		✓	✓	
	G324					✓	✓		✓	✓	
	G324 WH-1500					✓	✓		✓	✓	
破砕機	P218セカンダリ破砕機			✓							
	P318プライマリ破砕機			✓							
コンパクタ（振動プレート）	CVP110	✓	✓	✓	✓						

HCCW40専用カプラアタッチメント

足回り		全体				MH 2.75 m (9'0")		MH 2.99 m (9'10")	
カウンタウエイト		4,200 kg (9,260 lb)				4,200 kg (9,260 lb)	4,700 kg (10,350 lb)	4,200 kg (9,260 lb)	4,700 kg (10,350 lb)
ブームの種類		可変角度		一体型		MH 6.4 m (21'0")	MH 6.4 m (21'0")	MH 6.4 m (21'0")	MH 6.4 m (21'0")
スティックの長さ		2.50 m (8'2")	2.90 m (9'6")	2.50 m (8'2")	2.90 m (9'6")	4.30 m (14'1")	4.30 m (14'1")	4.30 m (14'1")	4.30 m (14'1")
油圧ブレーカ	H115 S	✓	✓	✓	✓				
	H120 GC S	✓		✓	✓				
	H120 S	✓		✓	✓				
	H130 S			✓					
マルチプロセッサ	MP318コンクリートカッタージョー			✓					
	MP318解体ジョー			✓					
	MP318シャージョー			✓		✓	✓	✓	✓
	MP318ユニバーサルジョー			✓					
解体およびソーティンググラップル	G317 GC	✓		✓	✓	✓	✓	✓	✓
	G318			✓		✓	✓	✓	✓
	G318 WH-800			✓		✓	✓	✓	✓
	G318 WH-1100					✓	✓	✓	✓
	G324					✓	✓	✓	✓
	G324 WH-1500					✓*	✓	✓	✓
コンパクタ（振動プレート）	CVP110	✓	✓	✓	✓				

（次ページに続く）

アタッチメント適合ガイド – 欧米 *(続き)*

地域により、ご使用になれないアタッチメントもあります。お客様の地域でご購入いただけるコンフィギュレーションについては、お近くのCatディーラにお問い合わせください。

✓ 適合　　* 作業範囲はフロントのみ　　 不適合

S70専用カプラアタッチメント

足回り		全体				MH 2.75 m (9'0")			MH 2.99 m (9'10")		
カウンタウエイト		4,200 kg (9,260 lb)				4,200 kg (9,260 lb)	4,700 kg (10,350 lb)		4,200 kg (9,260 lb)	4,700 kg (10,350 lb)	
ブームの種類		可変角度		一体型		MH 6.4 m (21'0")	MH 6.4 m (21'0")	MH 7.45 m (24'5")	MH 6.4 m (21'0")	MH 6.4 m (21'0")	MH 7.45 m (24'5")
スティックの長さ		2.50 m (8'2")	2.90 m (9'6")	2.50 m (8'2")	2.90 m (9'6")	4.30 m (14'1")	4.30 m (14'1")	4.30 m (14'1")	4.30 m (14'1")	4.30 m (14'1")	4.30 m (14'1")
油圧ブレーカ	H115 S	✓	✓	✓	✓						
	H120 GC S	✓		✓	✓						
	H120 S	✓	✓	✓	✓						
	H130 S	✓		✓	✓						
マルチプロセッサ	MP318コンクリートカッタージョー			✓							
	MP318解体ジョー			✓							
	MP318 Pulverizerジョー			✓							
	MP318シャージョー			✓	✓	✓	✓		✓	✓	
	MP318ユニバーサルジョー			✓							
解体およびソーティンググラップル	G317 GC	✓		✓	✓	✓	✓	✓	✓	✓	✓
	G318			✓	✓	✓	✓		✓	✓	
	G318 WH-800	✓		✓	✓	✓	✓		✓	✓	
	G318 WH-1100			✓		✓	✓		✓	✓	
	G324					✓	✓		✓	✓	
	G324 WH-1500					✓	✓		✓	✓	
破砕機	P218セカンダリ破砕機			✓							
	P318プライマリ破砕機			✓							
コンパクタ(振動プレート)	CVP110	✓	✓	✓	✓						

HCS70専用カプラアタッチメント

足回り		全体				MH 2.75 m (9'0")		MH 2.99 m (9'10")	
カウンタウエイト		4,200 kg (9,260 lb)				4,200 kg (9,260 lb)	4,700 kg (10,350 lb)	4,200 kg (9,260 lb)	4,700 kg (10,350 lb)
ブームの種類		可変角度		一体型		MH 6.4 m (21'0")	MH 6.4 m (21'0")	MH 6.4 m (21'0")	MH 6.4 m (21'0")
スティックの長さ		2.50 m (8'2")	2.90 m (9'6")	2.50 m (8'2")	2.90 m (9'6")	4.30 m (14'1")	4.30 m (14'1")	4.30 m (14'1")	4.30 m (14'1")
油圧ブレーカ	H115 S	✓	✓	✓	✓				
	H120 S	✓	✓	✓	✓				
	H130 S	✓		✓	✓				
マルチプロセッサ	MP318コンクリートカッタージョー			✓					
	MP318解体ジョー			✓					
	MP318 Pulverizerジョー			✓					
	MP318シャージョー			✓		✓	✓	✓	✓
	MP318ユニバーサルジョー			✓					
解体およびソーティンググラップル	G317 GC	✓		✓	✓	✓	✓	✓	✓
	G318			✓		✓	✓	✓	✓
	G318 WH-800			✓		✓	✓	✓	✓
	G318 WH-1100					✓	✓	✓	✓
	G324					✓	✓	✓	✓
	G324 WH-1500					✓*	✓	✓	✓
破砕機	P318プライマリ破砕機			✓					
コンパクタ(振動プレート)	CVP110	✓	✓	✓	✓				

(次ページに続く)

アタッチメント適合ガイド – 欧米 *(続き)*

地域により、ご使用になれないアタッチメントもあります。お客様の地域でご購入いただけるコンフィギュレーションについては、お近くのCatディーラにお問い合わせください。

✓ 適合　　* 作業範囲はフロントのみ　　 不適合

HCS70/55専用カプラアタッチメント

足回り		**全体**				**MH 2.75 m (9'0")**		**MH 2.99 m (9'10")**	
カウンタウエイト		**4,200 kg (9,260 lb)**				**4,200 kg (9,260 lb)**	**4,700 kg (10,350 lb)**	**4,200 kg (9,260 lb)**	**4,700 kg (10,350 lb)**
ブームの種類		**可変角度**		**一体型**		**MH 6.4 m (21'0")**	**MH 6.4 m (21'0")**	**MH 6.4 m (21'0")**	**MH 6.4 m (21'0")**
スティックの長さ		**2.50 m (8'2")**	**2.90 m (9'6")**	**2.50 m (8'2")**	**2.90 m (9'6")**	**4.30 m (14'1")**	**4.30 m (14'1")**	**4.30 m (14'1")**	**4.30 m (14'1")**
油圧ブレーカ	H115 S	✓	✓	✓	✓				
	H120 S	✓	✓	✓	✓				
	H130 S			✓	✓				
マルチプロセッサ	MP318コンクリートカッージョー			✓					
	MP318解体ジョー			✓					
	MP318シャージョー			✓		✓	✓	✓	✓
	MP318ユニバーサルジョー			✓					
解体および ソーティング グラップル	G317 GC			✓	✓	✓	✓	✓	✓
	G318			✓		✓	✓	✓	✓
	G318 WH-800			✓		✓	✓	✓	✓
	G318 WH-1100					✓	✓	✓	✓
	G324					✓	✓	✓	✓
	G324 WH-1500					✓*	✓	✓	✓
コンパクタ (振動プレート)	CVP110	✓	✓	✓	✓				

(次ページに続く)

アタッチメント適合ガイド – 北米、南米

地域により、ご使用になれないアタッチメントもあります。お客様の地域でご購入いただけるコンフィギュレーションについては、お近くのCatディーラにお問い合わせください。

✓ 適合　　* 作業範囲はフロントのみ　　 不適合

ピンオンアタッチメント

足回り		全体				MH 2.75 m (9'0")							
カウンタウエイト		4,200 kg (9,260 lb)				4,200 kg (9,260 lb)			4,700 kg (10,350 lb)				
ブームの種類		可変角度		一体型		MH 6.4 m (21'0")			MH 6.4 m (21'0")			MH 6.4 m (21'0")	
スティックの長さ		2.50 m (8'2")	2.90 m (9'6")	2.50 m (8'2")	2.90 m (9'6")	4.30 m (14'1")	4.50 m (14'9")	5.00 m (16'5")	4.30 m (14'1")	4.50 m (14'9")	5.00 m (16'5")	4.30 m (14'1")	5.00 m (16'5")
油圧ブレーカ	H115 S	✓	✓	✓	✓								
	H120 GC S	✓	✓	✓	✓								
	H120 S	✓	✓	✓	✓								
	H130 S	✓	✓	✓	✓								
マルチプロセッサ	MP318コンクリートカッタージョー	✓		✓	✓								
	MP318解体ジョー	✓		✓	✓								
	MP318 Pulverizerジョー	✓		✓	✓								
	MP318シャージョー	✓		✓	✓	✓			✓			✓	
	MP318ユニバーサルジョー	✓		✓	✓								
解体および ソーティング グラップル	G318	✓		✓	✓	✓			✓			✓	
	G318 WH-800	✓	✓	✓	✓	✓			✓			✓	
	G318 WH-1100	✓		✓	✓	✓			✓				
	G324					✓			✓				
	G324 WH-1500					✓			✓				
	G324 WH-1800					✓			✓				
	G324 WH-2000					✓*			✓				
スクラップおよび 解体用モービルシャー	S3025フラットトップ			✓									
破砕機	P218セカンダリ破砕機	✓		✓	✓								
	P318プライマリ破砕機	✓		✓	✓								
マルチャー	HM4015	✓	✓	✓	✓	✓			✓			✓	
	HM4815	✓	✓	✓	✓	✓			✓			✓	
コンパクタ (振動プレート)	CVP110	✓	✓	✓	✓								

(次ページに続く)

アタッチメント適合ガイド – 北米、南米 *(続き)*

地域により、ご使用になれないアタッチメントもあります。お客様の地域でご購入いただけるコンフィギュレーションについては、お近くのCatディーラにお問い合わせください。

✓ 適合　　不適合

ピンオン式アタッチメント *(続き)*

足回り		**MH 2.99 m (9'10")**							
カウンタウエイト		**4,200 kg (9,260 lb)**			**4,700 kg (10,350 lb)**				
ブームの種類		**MH 6.4 m (21'0")**			**MH 6.4 m (21'0")**			**MH 7.45 m (24'5")**	
スティックの長さ		**4.30 m (14'1")**	**4.50 m (14'9")**	**5.00 m (16'5")**	**4.30 m (14'1")**	**4.50 m (14'9")**	**5.00 m (16'5")**	**4.30 m (14'1")**	**5.00 m (16'5")**
マルチプロセッサ	MP318シャージョー	✓			✓			✓	
解体/分別用グラップル	G318	✓			✓			✓	
	G318 WH-800	✓			✓			✓	
	G318 WH-1100	✓			✓				
	G324	✓			✓				
	G324 WH-1500	✓			✓				
	G324 WH-1800	✓			✓				
	G324 WH-2000	✓			✓				
マルチャー	HM4015	✓			✓			✓	
	HM4815	✓			✓			✓	

(次ページに続く)

アタッチメント適合ガイド – 北米、南米 *(続き)*

地域により、ご使用になれないアタッチメントもあります。お客様の地域でご購入いただけるコンフィギュレーションについては、お近くのCatディーラにお問い合わせください。

✓ 適合　　不適合　　● 1,800 kg/m³ (3,000 lb/yd³)　　○ 1,200 kg/m³ (2,000 lb/yd³)　　◆ 900 kg/m³ (1,500 lb/yd³)

ピンオン式アタッチメント *(続き)*

足回り		全体				MH 2.75 m (9'0")							
カウンタウエイト		4,200 kg (9,260 lb)				4,200 kg (9,260 lb)			4,700 kg (10,350 lb)				
ブームの種類		可変角度		一体型		MH 6.4 m (21'0")			MH 6.4 m (21'0")			MH 6.4 m (21'0")	
スティックの長さ		2.50 m (8'2")	2.90 m (9'6")	2.50 m (8'2")	2.90 m (9'6")	4.30 m (14'1")	4.50 m (14'9")	5.00 m (16'5")	4.30 m (14'1")	4.50 m (14'9")	5.00 m (16'5")	4.30 m (14'1")	5.00 m (16'5")
オレンジピール グラップル	GSH420-500	●	●	●	●		●	●		●	●		●
	GSH420-600	●	●	●	●		●	●		●	●		●
	GSH420-750	●	●	●	●		●	●		●	●		●
	GSH425-750	●	○	●	●		●	●		●	●		○
	GSH425-950	○	◆	●	○		●	○		●	●		○
	GSH425-1150	○		○	○		○	○		●	○		◆
	GSH520-500	●	●	●	●		●	●		●	●		●
	GSH520-600	●	●	●	●		●	●		●	●		●
	GSH520-750	●	○	●	●		●	●		●	●		●
	GSH525-750	○	◆	●	○		●	●		●	●		○
	GSH525-950	○		○	○		○	○		●	○		◆
	GSH525-1150	◆		○	◆		○	◆		○	○		
クラムシェル グラップル	CTV15-1000	●	○	●	●			●			●		○
	CTV15-1200	○	◆	●	○			○			●		○
	CTV15-1500	◆		○	◆			◆			○		◆
	CTV15-1700	◆		○	◆			◆			◆		
	CTV15-1900			◆			◆			◆	◆		
林業用グラップル	GLL52-1650												✓
	GLL52-1950												
	GLL52-2050							✓					
	GLL52-2250										✓		
	GLL52-2350						✓						
	GLL52-2550									✓			
	GLL52-2700												
	GLL52-2900												
	GLL55-1600												✓
	GLL55-1900												
	GLL55-2000							✓					
	GLL55-2200										✓		
	GLL55-2300						✓						
	GLL55-2500									✓			
	GLL55-2650												
	GLL55-2850												

(次ページに続く)

アタッチメント適合ガイド – 北米、南米 *(続き)*

地域により、ご使用になれないアタッチメントもあります。お客様の地域でご購入いただけるコンフィギュレーションについては、お近くのCatディーラにお問い合わせください。

✓ 適合　　不適合　　● 1,800 kg/m³ (3,000 lb/yd³)　　○ 1,200 kg/m³ (2,000 lb/yd³)　　◆ 900 kg/m³ (1,500 lb/yd³)

ピンオン式アタッチメント *(続き)*

足回り		MH 2.99 m (9'10")							
カウンタウエイト		4,200 kg (9,260 lb)			4,700 kg (10,350 lb)				
ブームの種類		MH 6.4 m (21'0")			MH 6.4 m (21'0")			MH 7.45 m (24'5")	
スティックの長さ		4.30 m (14'1")	4.50 m (14'9")	5.00 m (16'5")	4.30 m (14'1")	4.50 m (14'9")	5.00 m (16'5")	4.30 m (14'1")	5.00 m (16'5")
オレンジピール グラップル	GSH420-500		●	●		●	●		●
	GSH420-600		●	●		●	●		●
	GSH420-750		●	●		●	●		●
	GSH425-750		●	●		●	●		●
	GSH425-950		●	●		●	●		○
	GSH425-1150		●	○		●	●		○
	GSH520-500		●	●		●	●		●
	GSH520-600		●	●		●	●		●
	GSH520-750		●	●		●	●		●
	GSH525-750		●	●		●	●		○
	GSH525-950		●	○		●	●		○
	GSH525-1150		○	○		●	○		◆
クラムシェル グラップル	CTV15-1000			●			●		●
	CTV15-1200			●			●		○
	CTV15-1500			○			○		◆
	CTV15-1700			◆			○		◆
	CTV15-1900		◆	◆		○	◆		
林業用グラップル	GLL52-1650								
	GLL52-1950								✓
	GLL52-2050								
	GLL52-2250								
	GLL52-2350			✓					
	GLL52-2550						✓		
	GLL52-2700		✓						
	GLL52-2900					✓			
	GLL55-1600								
	GLL55-1900								✓
	GLL55-2000								
	GLL55-2200								
	GLL55-2300			✓					
	GLL55-2500						✓		
	GLL55-2650		✓						
	GLL55-2850					✓			

(次ページに続く)

アタッチメント適合ガイド – 北米、南米 *(続き)*

地域により、ご使用になれないアタッチメントもあります。お客様の地域でご購入いただけるコンフィギュレーションについては、お近くのCatディーラにお問い合わせください。

✓ 適合　　 不適合

CATピングラバカプラアタッチメント

足回り		全体				MH 2.75 m (9'0")			MH 2.99 m (9'10")		
カウンタウエイト		4,200 kg (9,260 lb)				4,200 kg (9,260 lb)	4,700 kg (10,350 lb)		4,200 kg (9,260 lb)	4,700 kg (10,350 lb)	
ブームの種類		可変角度		一体型		MH 6.4 m (21'0")	MH 6.4 m (21'0")	MH 7.45 m (24'5")	MH 6.4 m (21'0")	MH 6.4 m (21'0")	MH 7.45 m (24'5")
スティックの長さ		2.50 m (8'2")	2.90 m (9'6")	2.50 m (8'2")	2.90 m (9'6")	4.30 m (14'1")	4.30 m (14'1")	4.30 m (14'1")	4.30 m (14'1")	4.30 m (14'1")	4.30 m (14'1")
油圧ブレーカ	H115 S	✓	✓	✓	✓						
	H120 GC S	✓		✓	✓						
	H120 S	✓	✓	✓	✓						
	H130 S	✓		✓	✓						
マルチプロセッサ	MP318コンクリートカッタージョー			✓							
	MP318解体ジョー			✓							
	MP318 Pulverizerジョー			✓							
	MP318シャージョー			✓		✓	✓		✓	✓	
	MP318ユニバーサルジョー			✓							
解体および ソーティング グラップル	G318			✓		✓	✓		✓	✓	
	G318 WH-800			✓		✓	✓		✓	✓	
	G318 WH-1100					✓	✓		✓	✓	
	G324					✓	✓		✓	✓	
	G324 WH-1500					✓	✓		✓	✓	
破砕機	P318プライマリ破砕機			✓							
マルチャー	HM4015	✓		✓	✓	✓	✓	✓	✓	✓	✓
	HM4815	✓		✓	✓	✓	✓	✓	✓	✓	✓
コンパクタ (振動プレート)	CVP110	✓	✓	✓	✓						

S70専用カプラアタッチメント

足回り		全体				MH 2.75 m (9'0")		MH 2.99 m (9'10")	
カウンタウエイト		4,200 kg (9,260 lb)				4,200 kg (9,260 lb)	4,700 kg (10,350 lb)	4,200 kg (9,260 lb)	4,700 kg (10,350 lb)
ブームの種類		可変角度		一体型		MH 6.4 m (21'0")	MH 6.4 m (21'0")	MH 6.4 m (21'0")	MH 6.4 m (21'0")
スティックの長さ		2.50 m (8'2")	2.90 m (9'6")	2.50 m (8'2")	2.90 m (9'6")	4.30 m (14'1")	4.30 m (14'1")	4.30 m (14'1")	4.30 m (14'1")
油圧ブレーカ	H115 S	✓	✓	✓	✓				
	H120 GC S	✓		✓	✓				
	H120 S	✓	✓	✓	✓				
	H130 S	✓		✓	✓				
マルチプロセッサ	MP318コンクリートカッタージョー			✓					
	MP318解体ジョー			✓					
	MP318 Pulverizerジョー			✓					
	MP318シャージョー			✓	✓	✓	✓	✓	✓
	MP318ユニバーサルジョー			✓					
解体および ソーティング グラップル	G318			✓	✓	✓	✓	✓	✓
	G318 WH-800	✓		✓	✓	✓	✓	✓	✓
	G318 WH-1100			✓		✓	✓	✓	✓
	G324					✓	✓	✓	✓
	G324 WH-1500					✓	✓	✓	✓
破砕機	P218セカンダリ破砕機			✓					
	P318プライマリ破砕機			✓					
コンパクタ (振動プレート)	CVP110	✓	✓	✓	✓				

(次ページに続く)

アタッチメント適合ガイド – 北米、南米 *(続き)*

地域により、ご使用になれないアタッチメントもあります。お客様の地域でご購入いただけるコンフィギュレーションについては、お近くのCatディーラにお問い合わせください。

✓ 適合　　* 作業範囲はフロントのみ　　不適合

HCS70専用カプラアタッチメント

足回り		**全体**				**MH 2.75 m (9'0")**		**MH 2.99 m (9'10")**	
カウンタウエイト		**4,200 kg (9,260 lb)**				**4,200 kg (9,260 lb)**	**4,700 kg (10,350 lb)**	**4,200 kg (9,260 lb)**	**4,700 kg (10,350 lb)**
ブームの種類		**可変角度**		**一体型**		**MH 6.4 m (21'0")**	**MH 6.4 m (21'0")**	**MH 6.4 m (21'0")**	**MH 6.4 m (21'0")**
スティックの長さ		**2.50 m (8'2")**	**2.90 m (9'6")**	**2.50 m (8'2")**	**2.90 m (9'6")**	**4.30 m (14'1")**	**4.30 m (14'1")**	**4.30 m (14'1")**	**4.30 m (14'1")**
油圧ブレーカ	H115 S	✓	✓	✓	✓				
	H120 S	✓	✓	✓	✓				
	H130 S	✓		✓	✓				
マルチプロセッサ	MP318コンクリートカッタージョー			✓					
	MP318解体ジョー			✓					
	MP318 Pulverizerジョー			✓					
	MP318シャージョー			✓		✓	✓	✓	✓
	MP318ユニバーサルジョー			✓					
解体およびソーティンググラップル	G318			✓		✓	✓	✓	✓
	G318 WH-800			✓		✓	✓	✓	✓
	G318 WH-1100					✓	✓	✓	✓
	G324					✓	✓	✓	✓
	G324 WH-1500					✓*	✓	✓	✓
破砕機	P318プライマリ破砕機			✓					
コンパクタ(振動プレート)	CVP110	✓	✓	✓	✓				

HCS70/55専用カプラアタッチメント

足回り		**全体**				**MH 2.75 m (9'0")**		**MH 2.99 m (9'10")**	
カウンタウエイト		**4,200 kg (9,260 lb)**				**4,200 kg (9,260 lb)**	**4,700 kg (10,350 lb)**	**4,200 kg (9,260 lb)**	**4,700 kg (10,350 lb)**
ブームの種類		**可変角度**		**一体型**		**MH 6.4 m (21'0")**	**MH 6.4 m (21'0")**	**MH 6.4 m (21'0")**	**MH 6.4 m (21'0")**
スティックの長さ		**2.50 m (8'2")**	**2.90 m (9'6")**	**2.50 m (8'2")**	**2.90 m (9'6")**	**4.30 m (14'1")**	**4.30 m (14'1")**	**4.30 m (14'1")**	**4.30 m (14'1")**
油圧ブレーカ	H115 S	✓	✓	✓	✓				
	H120 S	✓	✓	✓	✓				
	H130 S			✓	✓				
マルチプロセッサ	MP318コンクリートカッタージョー			✓					
	MP318解体ジョー			✓					
	MP318シャージョー			✓		✓	✓	✓	✓
	MP318ユニバーサルジョー			✓					
解体およびソーティンググラップル	G318			✓		✓	✓	✓	✓
	G318 WH-800			✓		✓	✓	✓	✓
	G318 WH-1100					✓	✓	✓	✓
	G324					✓	✓	✓	✓
	G324 WH-1500					✓*	✓	✓	✓
コンパクタ(振動プレート)	CVP110	✓	✓	✓	✓				

MH3024マテリアルハンドラ仕様

アタッチメント適合ガイド – オーストラリア/ニュージーランド

地域により、ご使用になれないアタッチメントもあります。お客様の地域でご購入いただけるコンフィギュレーションについては、お近くのCatディーラにお問い合わせください。

✓ 適合　　不適合

ピンオンアタッチメント

足回り		全体				MH 2.75 m (9'0")			MH 2.99 m (9'10")		
カウンタウエイト		4,200 kg (9,260 lb)				4,200 kg (9,260 lb)	4,700 kg (10,350 lb)		4,200 kg (9,260 lb)	4,700 kg (10,350 lb)	
ブームの種類		可変角度		一体型		MH 6.4 m (21'0")	MH 6.4 m (21'0")	MH 7.45 m (24'5")	MH 6.4 m (21'0")	MH 6.4 m (21'0")	MH 7.45 m (24'5")
スティックの長さ		2.50 m (8'2")	2.90 m (9'6")	2.50 m (8'2")	2.90 m (9'6")	4.30 m (14'1")	4.30 m (14'1")	4.30 m (14'1")	4.30 m (14'1")	4.30 m (14'1")	4.30 m (14'1")
油圧ブレーカ	H115 S	✓	✓	✓	✓						
	H120 GC	✓	✓	✓	✓						
	HH120 GC S	✓	✓	✓	✓						
	H120 S	✓	✓	✓	✓						
	H130 S	✓	✓	✓	✓						
解体/分別用グラップル	G318	✓		✓	✓	✓	✓	✓	✓	✓	✓
	G324					✓	✓		✓	✓	
破砕機	P218セカンダリ破砕機	✓		✓	✓						
コンパクタ(振動プレート)	CVP110	✓	✓	✓	✓						
マルチャー	HM4015	✓	✓	✓	✓	✓	✓	✓	✓	✓	✓
	HM4815	✓	✓	✓	✓	✓	✓	✓	✓	✓	✓

CATピングラバカプラアタッチメント

足回り		全体				MH 2.75 m (9'0")			MH 2.99 m (9'10")		
カウンタウエイト		4,200 kg (9,260 lb)				4,200 kg (9,260 lb)	4,700 kg (10,350 lb)		4,200 kg (9,260 lb)	4,700 kg (10,350 lb)	
ブームの種類		可変角度		一体型		MH 6.4 m (21'0")	MH 6.4 m (21'0")	MH 7.45 m (24'5")	MH 6.4 m (21'0")	MH 6.4 m (21'0")	MH 7.45 m (24'5")
スティックの長さ		2.50 m (8'2")	2.90 m (9'6")	2.50 m (8'2")	2.90 m (9'6")	4.30 m (14'1")	4.30 m (14'1")	4.30 m (14'1")	4.30 m (14'1")	4.30 m (14'1")	4.30 m (14'1")
油圧ブレーカ	H115 S	✓	✓	✓	✓						
	H120 GC	✓		✓	✓						
	H120 GC S	✓		✓	✓						
	H120 S	✓	✓	✓	✓						
	H130 S	✓		✓	✓						
解体/分別用グラップル	G318			✓		✓	✓		✓	✓	
	G324					✓	✓		✓	✓	
コンパクタ(振動プレート)	CVP110	✓	✓	✓	✓						
マルチャー	HM4015	✓		✓	✓	✓	✓	✓	✓	✓	✓
	HM4815	✓		✓	✓	✓	✓	✓	✓	✓	✓

標準およびオプション装備品

標準およびオプション装備品は異なる場合があります。詳細については、Catディーラにお問い合わせください。

	標準	オプション仕様
ブーム、アーム、リンケージ		
5.65 m (18'6") 一体型ブーム		✓
5.26 m (17'3") 角度可変ブーム		✓
2.5 m (8'2") ストレートアーム		✓
2.9 m (9'6") ストレートアーム		✓
アームなしの構成		✓
6.4 m (21'0") MHブーム		✓
7.45 m (24'5") MHブーム		✓
5.0 m (16'5") ドロップノーズMHアーム		✓
4.3 m (14'1") ストレートMHアーム		✓
バケットリンケージ、Bタイプ (リフティングアイ付き)		✓
CATテクノロジ		
CAT機械管理		
– VisionLink®	✓[1]	
– リモートフラッシュ	✓	
– リモートトラブルシュート	✓	
CAT PAYLOAD:		
– 作業中の計量	✓[3]	
– 積載質量/サイクル情報	✓[3]	
電気装備		
ブーム、アーム、およびキャブのLEDライト	✓	
シャーシ左側、右側 (LH、RH) および カウンタウエイトのLEDライト	✓	
プログラム可能な消灯遅延機能付きLED 作業灯	✓	
走行ライトおよびインジケータライト (フロントおよびリア)	✓	
メンテナンスフリーバッテリ	✓	
集中配置された電気系統ディスコネクト スイッチ	✓	
電動燃料補給ポンプ		✓

[1]状態、メンテナンスインサイト、状態モニタリングを管理するために、中核となるテレマティクスデータを提供します。より包括的なデータレポートに対応したその他のプランも用意しています。詳細については、Catディーラにお問い合わせください。

[2]2D eフェンス、キャブ干渉防止、CAT PAYLOADには対応していません。

[3]MHブームでのみ利用可能。

	標準	オプション仕様
エンジン		
CAT C4.4ツインターボディーゼルエンジン (EU Stage V/米国EPA Tier 4 Final排出ガス基準に適合)	✓	
パワーモードセレクタ	✓	
ワンタッチローアイドル (オートマチック エンジンスピードコントロール付き)	✓	
オートアイドリングストップ機能	✓	
標高3,000 m (9,843 ft) までエンジン出力を低下させずに作業可能	✓	
52 °C (125 °F) の高い外気温にも対応する冷却機能	✓	
–18 °C (0 °F) の低温にも対応できる寒冷時開始機能	✓	
プレクリーナ内蔵の2重エレメントエア フィルタ	✓	
電動燃料プライミングポンプ	✓	
オンデマンド電動冷却ファン (自動反転機能付き)	✓	
油圧システム		
ブーム/アーム降下防止弁	✓	
過負荷警告	✓	
電子式メインコントロールバルブ	✓	
自動作動油加温機能	✓	
エレメントタイプのメイン油圧フィルタ	✓	
2スライダジョイスティック	✓	
高度なツールコントロール (単動/複動の 高圧フロー、ドリフトリダクション)		✓
中圧補助回路 (単動/複動の中圧フロー)	✓	
ヘビーリフトモード	✓	
クイックカプラ回路		✓
SmartBoom™	✓[2]	
SmartStick	✓	
ジョイスティックステアリング	✓	
ステアリングホイール		✓
セパレート型の専用スイングポンプ	✓	
自動旋回ブレーキ	✓	
CAT BIO HYDO™ Advanced生分解性 作動油		✓
調節式油圧応答性	✓	
パターンチェンジャ	✓	

(次ページに続く)

MH3024標準およびオプション装備品

標準およびオプション装備品 *(続き)*

標準およびオプション装備品は異なる場合があります。詳細については、Catディーラにお問い合わせください。

	標準	オプション仕様
安全とセキュリティ		
リアビューカメラと右サイドビューカメラ	✓	
360 °ビューシステム		✓
ワイドアングルミラー	✓	
ヒータ付きリモート調整可能ミラー		✓
トラベルアラーム		✓
信号/警告ホーン	✓	
キャブおよびシャーシ上の回転灯		✓
CATの資産追跡機能		✓
全コントロール装置用ニュートラルレバー（ロックアウト機構）	✓	
地上からアクセス可能な、キャブ内のセカンダリエンジンシャットオフスイッチ	✓	
点検用照明		✓
Bluetooth®対応レシーバ	✓	
サービスプラットフォームの滑止めプレートおよび皿頭ボルト	✓	
2D eフェンス	✓[3]	
キャブ干渉防止機能	✓[3]	
スイングアシスト	✓	
整備とメンテナンス		
定期オイルサンプリング（S·O·S℠）ポート	✓	
作業装置およびスイングシステム用自動潤滑システム	✓	

[3]MHブームでのみ利用可能。

	標準	オプション仕様
足回りと構造		
全輪駆動	✓	
自動ブレーキ/アクスルロック	✓	
クリーパスピード	✓	
電動スイングおよび走行ロック	✓	
ヘビーデューティアクスル、先進ディスクブレーキシステム、トラベルモータ、制動力を調整可能	✓	
リモート給脂ポイント付きのロック可能なオシレーチング式フロントアクスル	✓	
11.00-20 16 PR、デュアルタイヤ		✓
10.00-20、デュアル、ソリッドラバー製タイヤ		✓
ステップ、足回りにツールボックス付き（左右）	✓	
リアおよびフロントエンドステップ		✓
2速ハイドロスタティックトランスミッション	✓	
リアブレード/フロントアウトリガEM足回り		✓
リアアウトリガ/フロントブレードEM足回り		✓
2.75 m（9'0"）幅のMH足回り		✓
2.99 m（9'10"）幅のMH足回り		✓
プッシュブレード		✓
カウンタウエイト4,200 kg（9,260 lb）		✓
カウンタウエイト4,700 kg（10,370 lb）		✓

ディーラ装着のキットおよびアタッチメント

アタッチメントはこれと異なる場合があります。詳細については、Catディーラにお問い合わせください。

キャブ

- 75 mm（3 in）巻き取り式シートベルト

安全とセキュリティ

- Bluetoothキーフォブ

ガード

- OPG（落下物保護システム）（キャブライトカバー、レインプロテクタには非対応）
- キャブフロントフルガード（メッシュタイプ）（キャブライトカバー、レインプロテクタには非対応）

MH3024キャブオプション

キャブオプション

	デラックス	プレミアム
騒音抑制型キャブ	●	●
エア調節式サスペンション装備、ヒータ付きシート	●	X
自動調整サスペンション、ヒータ、クーラ装備のシート	X	●
高さ調整可能なコンソール（工具なしで無段階に調整）	●	●
高解像度254 mm（10 in）LCDタッチスクリーンモニタ	●	●
機械式ミラー	●	X
電動式ミラー	X	●
自動バイレベルエアコン	●	●
モニタ操作用ジョグダイヤルおよびショートカットキー	●	●
キーレスプッシュスタート式のエンジン制御	●	●
51 mmシートベルト	●	●
シートベルト外れ警告	●	●
Bluetooth搭載ラジオ（USBポートおよびスピーカー付き）	●	●
12 V DCコンセント2個	●	●
書類収納スペース	●	●
補助リレー	○	○
カップおよびボトルホルダ	●	●
固定2分割式フロントウィンドウ（P8B分類）	○	○
固定一体型フロントウィンドウ（P5A分類）	○	○
パラレルワイパ（ウォッシャ付き）	●	●
固定ガラススカイライトハッチ	●	●
LED車内灯	●	●
足元の照明	●	●
ローラ式リアサンスクリーン	X	●
リアウィンドウの緊急用避難口	●	●
フロアマット（水洗い可）	●	●
ビーコン対応	●	●
オペレータ保護ガード（OPG）	○	○
オペレータ保護ガード（OPG）（ルーフワイパ付き）	○	○
先進キャブフィルタ	○	○
LEDキャブライト2個	●	●
レインバイザ（OPGには非対応）	●	●

● 標準

○ オプション仕様

X なし

次の情報は、本書の対象となっている地域で販売するために構成された、最終製造時の機械に適用されます。この宣言の内容は発効日時点で有効ですが、車両の機能および仕様に関連した内容は予告なしに変更されることがあります。詳細については、機械の取扱説明書を参照してください。

サスティナビリティの実例および当社の進捗状況については、https://www.caterpillar.com/en/company/sustainabilityをご覧ください。

エンジン

- CAT® C4.4エンジンは、米国EPA Tier 4 FinalおよびEU Stage Vの排出ガス基準に適合しています。
- CATディーゼルエンジンでは、ULSD（硫黄含有量が15 ppm以下の超低硫黄ディーゼル燃料）または次を上限として、低炭素強度燃料を混合したULSD**を使用する必要があります。
  - ✓ 最大20%のバイオディーゼルFAME（脂肪酸メチルエステル）*
  - ✓ 最大100%の再生可能ディーゼル、HVO（Hydrogenated Vegetable Oil、水添植物油）、およびGTL（Gas-To-Liquid、ガス液化）燃料

  適切な用途については、ガイドラインを参照してください。詳細については、Catディーラにお問い合わせいただくか、『Caterpillar推奨の機械油水類』（SEBU6250）を参照してください。

  **後処理装置のないエンジンは、より高い混合率に対応し、最大100%のバイオディーゼルを使用できます（混合率が20%を超えるバイオディーゼルの使用については、Catディーラにお問い合わせください）。*

  ***排気管での低炭素強度燃料からの温室効果ガス排出量は、従来の燃料と基本的に同じです。*

エアコンディショニングシステム

- 当機のエアコンディショニングシステムにはフッ素系温室効果ガス冷媒R134a（地球温暖化係数=1,430）を使用。システムに含まれている冷媒の質量は1.05 kg（2.31 lb）で、CO_2換算で1.502メートルトン（1.655トン）相当になります。

塗料

- 把握できる限りの情報に基づく、次の重金属の塗装内の最大許容濃度（ppm単位）は次のとおりです。
  - バリウム < 0.01%
  - カドミウム < 0.01%
  - クロム < 0.01%
  - 鉛 < 0.01%

騒音性能

ISO 6395:2008（外部）	99 dB（A）
ISO 6396:2008（内部）	70 dB（A）

- 外部騒音 – ラベルに記載されている車外音響出力レベルは、適正に装備された状態における2000/14/EC（2005/88/ECにより改定）による保証値であり、ISO 6395:2008に規定されている試験の手順と条件に従って測定されています。この測定は、エンジン冷却ファン速度を最高回転数の70%にして実施されたものです。
- 内部騒音 – オペレータ音圧レベルは、Caterpillarが提供したキャブを適正に取り付け、維持管理し、ドアおよびウィンドウを閉めた状態で、ISO 6396:2008に規定される試験の手順と条件に従って測定されています。この測定は、エンジン冷却ファン速度を最高回転数の70%にして実施されたものです。
- 開放型の運転室やキャブ（ドア/窓が開いた状態で適切にメンテナンスされていない場合）で、長時間作業を行うときや騒音の激しい環境では、聴力保護具が必要になる場合があります。
- Blue Angel認証済み。

油水類

- 工場出荷時には、エチレングリコール冷却水が充填されています。CATディーゼルエンジン不凍液/クーラント（DEAC）およびCATエクステンデッドライフクーラント（ELC）は、リサイクルできます。詳細については、Catディーラにお問い合わせください。
- CAT BIO HYDO Advancedは、EU Ecolabel認証済みの生分解性作動油です。
- その他の油水類も存在する可能性があります。詳細な推奨油水類およびメンテナンス間隔については、取扱説明書または用途および設置ガイドを参照してください。

機能およびテクノロジ

- 次の機能およびテクノロジは、燃料の節約および二酸化炭素排出量の削減に貢献する可能性があります。機能は異なることがあります。詳細については、Catディーラにお問い合わせください。
  - 先進の電気油圧式システムによって出力と効率のバランスを調整します。
  - 拡大された整備間隔は、メンテナンスコストの削減に役立ちます。
  - 最新の作動油フィルタにより、交換間隔が3,000時間と長寿命になります。
  - プログラム可能な高効率の冷却ファンは必要時にのみ作動します。
  - ワンタッチローアイドル（オートマチックエンジンスピードコントロール付き）
  - リモートフラッシュおよびリモートトラブルシュート

CAT製品、ディーラサービス、および産業ソリューションに関する詳細情報については、Webサイト（**www.cat.com**）をご覧ください。

© 2024 Caterpillar
All rights reserved

この製品に使用されるマテリアルと仕様は、予告なしに変更されることがあります。写真の機械には、オプション装備品が装着されていることがあります。利用可能なオプションについては、Catディーラにお問い合わせください。

CAT、CATERPILLAR、LET'S DO THE WORK、それらの各ロゴ、"Caterpillar Corporate Yellow"、"Power Edge"およびCat "Modern Hex"のトレードドレスは、ここに記載されている企業および製品と同様に、Caterpillar社の商標であり、許可なく使用することはできません。VisionLinkはCaterpillar社の商標であり、米国およびその他の国で登録されています。

AJXQ4118-00 (11-2024)
ビルド番号: 07E
(Aus-NZ, Europe, N Am,
S Am, Türkiye)