MH3040
マテリアルハンドラ

技術仕様

コンフィギュレーションおよび機能は地域により異なります。利用可能かどうかは、地域のCat®ディーラにお問い合わせください。

目次

仕様 2

エンジン 2
駆動系 2
整備交換時の容量 2
旋回機構 2
足回り 2
運転質量 3
油圧システム 3
タイヤ 3
振動レベル 3
標準 3
騒音性能 3
エアコンディショニングシステム 3
主要コンポーネント質量 4
寸法 5
作業範囲および力 9
リフト能力 – シングルタイヤ 13
リフト能力 – デュアルタイヤ 39
アタッチメント適合ガイド:
欧州 51
北米、南米 56
オーストラリア/ニュージーランド 61

標準およびオプション装備品 62
キャブオプション 64
ディーラ装着のキットおよびアタッチメント 65
MH3040環境に関する宣言 66

MH3040マテリアルハンドラ仕様

エンジン

エンジンモデル	CAT® C7.1 (1)	
エンジン出力		
ISO 14396	151 kW	202 hp
ISO 14396（メートル法）		205 hp
定格出力（ネット）(2)		
ISO 9249	150 kW	201 hp
ISO 9249（メートル法）		204 hp
内径	105 mm	4 in
行程	135 mm	5 in
総行程容積（排気量）	7.0 L	428 in³
シリンダ数	6	
バイオディーゼル燃料使用可	B20まで(3)	

(1) EU Stage Vおよび米国EPA Tier 4 Final排出ガス基準に適合しています。
(2) 定格回転数は 2,200 rpmです。
- 表示されている定格出力（ネット）は、エンジンにファン、エアクリーナ、排出ガス後処理装置、オルタネータが装備された状態で、フライホイール部で得られる出力です。
- 公称出力は、製造時点で有効な指定規格の下で試験した場合の値です。
- 標高4,500 m（14,760 ft）まで運転可能。ただし、標高3,000 m（9,840 ft）を超えるとエンジン出力は低下します。

(3) CATディーゼルエンジンでは、ULSD（硫黄含有量が15 ppm以下の超低硫黄ディーゼル燃料）または次を上限として、より低い炭素強度燃料を混合したULSD**を使用する必要があります。
- ✓ 20%のバイオディーゼルFAME（脂肪酸メチルエステル）*
- ✓ 最大100%の再生可能ディーゼル、HVO（水添植物油）、およびGTL（ガス液化）燃料

適切な用途については、ガイドラインを参照してください。詳細については、Catディーラにお問い合わせいただくか、『Caterpillar推奨の機械油水類』（SEBU6250）を参照してください。

**後処理装置のないエンジンは、より高い混合率に対応し、最大100%のバイオディーゼルを使用できます（混合率が20%を超えるバイオディーゼルの使用については、Catディーラにお問い合わせください）。*

***排気管での低炭素強度燃料からの温室効果ガス排出量は、従来の燃料と基本的に同じです。*

駆動系

前進/後進		
1速ギヤ	6.5 km/h	4.0 mph
2速	18 km/h	11.2 mph
クリーパスピード		
1速ギヤ	3.5 km/h	2.2 mph
2速	12 km/h	7.5 mph
シングルタイヤ足回り		
ドローバけん引力	154 kN	34,621 lbf
最大登坂能力（41,000 kg/90,390 lb）	44%	
デュアルタイヤ足回り		
ドローバけん引力	144 kN	32,372 lbf
最大登坂能力（39,000 kg/85,980 lb）	41%	

整備交換時の容量

燃料タンク（容量合計）	474 L	125.2 gal
冷却系統	25 L	6.6 gal
エンジンオイル	25 L	6.6 gal
旋回ドライブ	10 L	2.6 gal
シングルタイヤ足回り:		
リアアクスルハウジング（ディファレンシャル）	34.2 L	9.0 gal
フロントステアリングアクスル（ディファレンシャル）	28.5 L	7.5 gal
ファイナルドライブ	7.4 L	2.0 gal
デュアルタイヤ足回り:		
リアアクスルハウジング（ディファレンシャル）	19.5 L	5.2 gal
フロントステアリングアクスル（ディファレンシャル）	26.0 L	6.9 gal
ファイナルドライブ	5.0 L	1.3 gal
パワーシフトトランスミッション	3.0 L	0.8 gal
作動油（全量）	329 L	86.9 gal
作動油タンク	147 L	38.8 gal
尿素水タンク	41 L	10.8 gal

旋回機構

旋回速度*	7 rpm	
最大旋回トルク	82 kN·m	60,628 lbf·ft

*CEマーク付きの機械の場合、デフォルト値が低めに設定されることがあります。

足回り

シングルタイヤ足回り:		
最低地上高	260 mm	10.2 in
最大ステアリング角度	30°	
オシレーションアクスル角度	±5.5°	
最小回転半径		
スタビライザの外側	9,182 mm	30.1 ft
デュアルタイヤ足回り:		
最低地上高	250 mm	9.8 in
最大ステアリング角度	30°	
オシレーションアクスル角度	±5.5°	

運転質量[1]

最小	35,600 kg	78,540 lb
最大	38,700 kg	85,310 lb
代表的なコンフィギュレーション		
スクラップヤードのコンフィギュレーション（シングルタイヤ）[2]	38,700 kg	85,310 lb
スクラップヤードのコンフィギュレーション（デュアルタイヤ）[3]	36,700 kg	80,900 lb
製材所仕様コンフィギュレーション[4]	37,400 kg	82,380 lb
ログローダのコンフィギュレーション[5]	37,700 kg	83,040 lb
ハーバーのコンフィギュレーション[6]	38,700 kg	85,310 lb

[1]運転質量には、満タンの燃料タンク、75 kg（165 lb）のオペレータ、2,000 kg（4,410 lb）のグラップル、およびシングルタイヤの質量が含まれています。質量はコンフィギュレーションによって異なります。
[2]スクラップヤードのコンフィギュレーションには、MHブーム、7.1 m（23'3"）の産業用アーム、満タンの燃料タンク、75 kg（165 lb）のオペレータ、2,000 kg（4,410 lb）のグラップル、20 kW（27 hp）発電機およびシングルソリッドタイヤの質量が含まれています。
[3]スクラップヤードのコンフィギュレーションには、MHブーム、7.1 m（23'3"）の産業用アーム、満タンの燃料タンク、75 kg（165 lb）のオペレータ、2,000 kg（4,410 lb）のグラップル、20 kW（27 hp）発電機およびデュアルソリッドタイヤの質量が含まれています。
[4]製材所仕様コンフィギュレーションには、MHブーム、5.7 m（18'7"）の産業用アーム、満タンの燃料タンク、75 kg（165 lb）のオペレータ、2,000 kg（4,410 lb）のグラップル、およびシングル空気タイヤの質量が含まれています。
[5]ログローダのコンフィギュレーションには、オーバー/アンダーログローダリンケージ、満タンの燃料タンク、75 kg（165 lb）のオペレータ、1,344 kg（2,960 lb）のグラップル、およびシングル空気タイヤの質量が含まれています。
[6]ハーバーのコンフィギュレーションには、バージブーム、7.1 m（23'3"）の産業用アーム、満タンの燃料タンク、75 kg（165 lb）のオペレータ、2,000 kg（4,410 lb）のグラップル、およびシングルソリッドタイヤの質量が含まれています。

油圧システム

メインシステム – 最大流量	560 L/min（280 × 2ポンプ）	148 gal（74 × 2ポンプ）
最大圧力（作業装置）	35,000 kPa	5,076 psi
最大圧力 – 走行時	35,000 kPa	5,076 psi
最大圧力 – 旋回時	28,400 kPa	4,061 psi
中圧 – 最大流量	60 L/min	16 gal/min
中圧 – 最大圧力	23,000 kPa	3,336 psi
マテリアルハンドラシリンダ		
ブームシリンダ – 内径	150 mm	5.9 in
ブームシリンダ – 行程	1,350 mm	53.1 in
スティックシリンダ – 内径	130 mm	5.1 in
スティックシリンダ – 行程	1,301 mm	51.2 in
バケットリンケージシリンダ – 内径	130 mm	5.1 in
バケットリンケージシリンダ – 行程	1,156 mm	45.5 in
ログローダシリンダ		
ブームシリンダ – 内径	150 mm	5.9 in
ブームシリンダ – 行程	1,400 mm	55.1 in
スティックシリンダ – 内径	180 mm	7.1 in
スティックシリンダ – 行程	1,651 mm	65.0 in
ヒールシリンダ – 内径	160 mm	6.3 in
ヒールシリンダ – 行程	1,467 mm	57.8 in

タイヤ

16.00 – 25（シングルソリッドラバー）
23.50 – R25（シングル空気）
12.00 – 20（デュアルソリッドラバー）

振動レベル

手/腕最大		
ISO 5349-2001	<2.5 m/s²	<8.2 ft/s²
ボディ最大全長		
ISO/TR 25398:2006	<0.5 m/s²	<1.6 ft/s²
シートトランスミッション係数		
ISO 7096:2020 - スペクトラルクラスEM6	<0.7	

標準

キャブ/転倒時運転者保護構造（TOPS）	EN474-5:2006 + A3:2013
オペレータ保護ガード（OPG）（オプション）	ISO 10262:1998 Level II
キャブ/騒音レベル	以下の該当する規格に適合しています

騒音性能

ISO 6395:2008（外部）	101 dB（A）
ISO 6396:2008（内部）	72 dB（A）

- 外部騒音 – ラベルに記載されている車外音響出力レベルは、適正に装備された状態における2000/14/EC（2005/88/ECにより改定）による保証値であり、ISO 6395:2008に規定されている試験の手順と条件に従って測定されています。この測定は、エンジン冷却ファン速度を最高回転数の70%にして実施されたものです。
- 内部騒音 – オペレータ音圧レベルは、Caterpillarが提供したキャブを適正に取り付け、維持管理し、ドアおよびウィンドウを閉めた状態で、ISO 6396:2008に規定される試験の手順と条件に従って測定されています。この測定は、エンジン冷却ファン速度を最高回転数の70%にして実施されたものです。
- 開放型の運転室やキャブ（ドア/窓が開いた状態で適切にメンテナンスされていない場合）で、長時間作業を行うときや騒音の激しい環境では、聴力保護具が必要になる場合があります。

エアコンディショニングシステム

当機のエアコンディショニングシステムにはフッ素系温室効果ガス冷媒R134a（地球温暖化係数=1,430）を使用。システムに含まれている冷媒の質量は1.2 kg（2.6 lb）で、CO_2換算で1.716メートルトン（1.891トン）相当になります。

MH3040マテリアルハンドラ仕様

主要コンポーネント質量

	kg	lb
質量: ブーム（ブーム、スティックシリンダ、ピン、および標準油圧ラインを含む）		
MHブーム9.3 m（30'6"）	4,005	8,830
MHブーム10.4 m（34'1"）	4,620	10,190
ログローダ（LL）ブーム6.8 m（22'4"）*	4,090	9,020
バージブーム9.9 m（32'6"）	4,680	10,320
アーム（ピンおよび標準油圧ラインを含む）:		
産業用アーム5.7 m（18'8"）	1,490	3,280
産業用アーム7.1 m（23'3"）	1,625	3,580
産業用アーム7.5 m（24'7"）	1,750	3,860
ストレートアーム6.4 m（21'0"）	2,250	4,960
オーバー/アンダーアーム4.1 m（13'3"）（ヒールシリンダ）*	1,315	2,900
カウンタウエイト:		
7,700 kg（16,980 lb）カウンタウエイト	7,700	16,980
足回り（アクスル、タイヤおよびステップを含む）:		
シングルタイヤ足回り、アウトリガフロントおよびリア	13,200	29,100
デュアルタイヤ足回り、アウトリガフロントおよびリア	11,000	24,250
タイヤセット:		
シングルソリッドタイヤ16.00-25	3,050	6,720
シングル空気タイヤ23.50-R25	2,190	4,830
スペーサリング付きデュアルソリッドタイヤ12.00-20	2,300	5,070
ヒール*	780	1,720
オプション装備品:		
発電機	285	630
OPGガード	130	290
高耐衝撃性キャブフロントウィンドウ（P8B規格適合ガラス）	70	154
グラップル（マウンチングブラケットを含む）:		
GSH425-750-S（0.75 m^3/1.0 yd^3）	1,674	3,690
GSH425-950-S（0.95 m^3/1.25 yd^3）	1,712	3,770
GSH425-1150-S（1.15 m^3/1.5 yd^3）	1,767	3,900
GSH440-950-S（0.95 m^3/1.25 yd^3）	2,183	4,810
GSH440-1150-S（1.15 m^3/1.5 yd^3）	2,215	4,880
GSH525-750-S（0.75 m^3/1.0 yd^3）	1,976	4,360
GSH525-750-C（0.75 m^3/1.0 yd^3）	2,168	4,780
GSH525-950-S（0.95 m^3/1.25 yd^3）	2,024	4,460
GSH525-950-C（0.95 m^3/1.25 yd^3）	2,246	4,950
GSH525-1150-S（1.15 m^3/1.5 yd^3）	2,092	4,610
GSH525-1150-C（1.15 m^3/1.5 yd^3）	2,334	5,150
GLL55B	1,291	2,850
GLL60B	1,344	2,960

*北米のみ。

寸法

寸法はすべて概算値です。値は16.00-25シングルソリッドタイヤを装着した場合のものです。

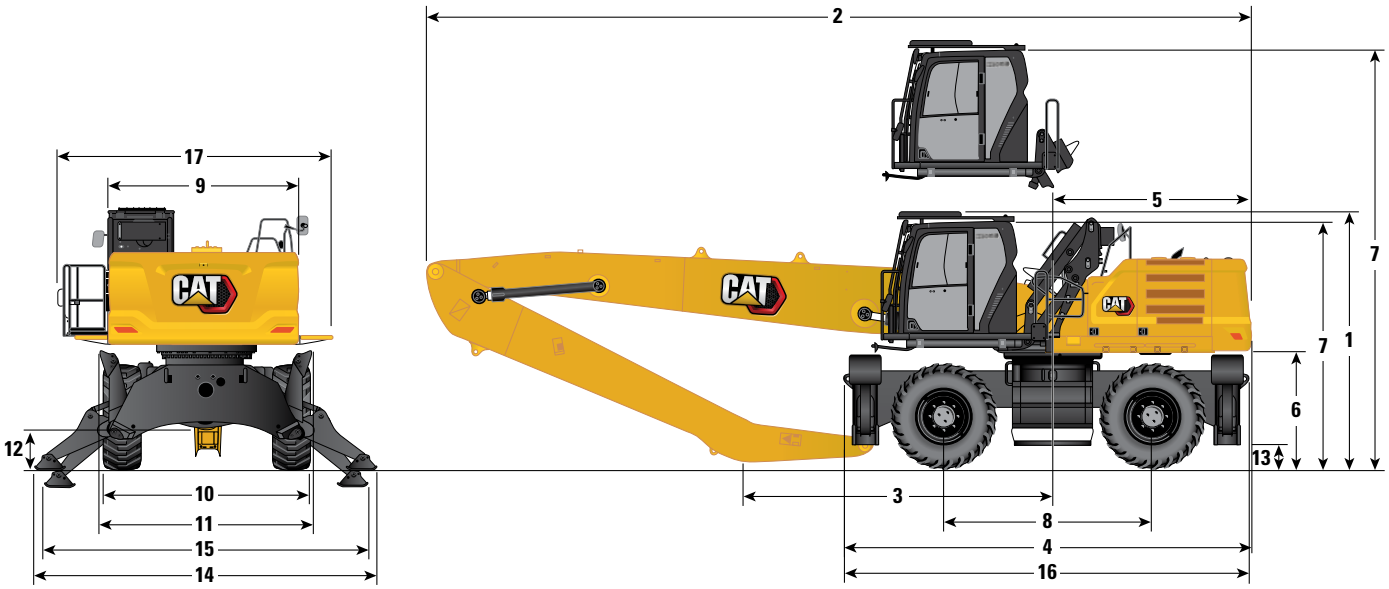

ブームオプション	MHブーム 9.3 m (30'6")						MHブーム 10.4 m (34'1")	
アームオプション	産業用 5.7 m (18'8")		産業用 7.1 m (23'3")		作業用 6.4 m (21'0")		産業用 7.5 m (24'7")	
1 輸送時高さ、オペレータ保護ガードを含む（ブームおよびキャブ間の最高点）	3,805 mm	12'6"	3,805 mm	12'6"	3,805 mm	12'6"	3,805 mm	12'6"
2 全長（輸送時）	12,800 mm	42'0"	12,800 mm	42'0"	12,750 mm	41'10"	13,870 mm	45'6"
3 サポートポイント	5,890 mm	19'4"	4,620 mm	15'2"	4,460 mm	14'8"	5,420 mm	17'9"
4 機械長さ	6,330 mm	20'9"	6,330 mm	20'9"	6,330 mm	20'9"	6,330 mm	20'9"
5 後端旋回半径	3,130 mm	10'3"	3,130 mm	10'3"	3,130 mm	10'3"	3,130 mm	10'3"
6 カウンタウエイト下端高さ	1,740 mm	5'9"	1,740 mm	5'9"	1,741 mm	5'9"	1,740 mm	5'9"
7 キャブの高さ								
キャブ下げ – オペレータ保護ガードなし	3,660 mm	12'0"	3,660 mm	12'0"	3,660 mm	12'0"	3,660 mm	12'0"
キャブ下げ – オペレータ保護ガード付き	3,805 mm	12'6"	3,805 mm	12'6"	3,805 mm	12'6"	3,805 mm	12'6"
キャブ上げ – オペレータ保護ガードなし	6,255 mm	20'6"	6,255 mm	20'6"	6,255 mm	20'6"	6,255 mm	20'6"
キャブ上げ – オペレータ保護ガード付き	6,400 mm	21'0"	6,400 mm	21'0"	6,400 mm	21'0"	6,400 mm	21'0"
8 ホイールベース	3,210 mm	10'6"	3,210 mm	10'6"	3,210 mm	10'6"	3,210 mm	10'6"
9 輸送時幅	3,000 mm	9'10"	3,000 mm	9'10"	3,000 mm	9'10"	3,000 mm	9'10"
10 タイヤ外側*	3,000 mm	9'10"	3,000 mm	9'10"	3,000 mm	9'10"	3,000 mm	9'10"
11 アウトリガ完全上げ時の幅	3,235 mm	10'7"	3,235 mm	10'7"	3,235 mm	10'7"	3,235 mm	10'7"
12 最低地上高（アクスル）	420 mm	1'5"	420 mm	1'5"	420 mm	1'5"	420 mm	1'5"
13 最低地上高（フレーム）	265 mm	0'10"	265 mm	0'10"	265 mm	0'10"	265 mm	0'10"
14 アウトリガ接地時の幅	5,410 mm	17'9"	5,410 mm	17'9"	5,410 mm	17'9"	5,410 mm	17'9"
15 アウトリガ完全下げ時の幅	5,255 mm	17'3"	5,255 mm	17'3"	5,255 mm	17'3"	5,255 mm	17'3"
16 足回り長さ	6,225 mm	20'5"	6,225 mm	20'5"	6,425 mm	21'1"	6,425 mm	21'1"
17 上部フレーム幅	2,960 mm	9'8"	2,960 mm	9'8"	2,957 mm	9'8"	2,960 mm	9'8"
ハンドレールを含む	3,000 mm	9'10"	3,000 mm	9'10"	3,000 mm	9'10"	3,000 mm	9'10"
通路を含む	3,970 mm	13'0"	3,970 mm	13'0"	3,970 mm	13'0"	3,970 mm	13'0"
キャブプラットフォームと通路を含む	4,145 mm	13'7"	4,145 mm	13'7"	4,145 mm	13'7"	4,145 mm	13'7"

*ソリッドタイヤを装着。空気タイヤの場合、180 mm (0'7") を追加。

（次ページに続く）

MH3040マテリアルハンドラ仕様

寸法 *(続き)*

寸法はすべて概算値です。値は16.00-25シングルソリッドタイヤを装着した場合のものです。

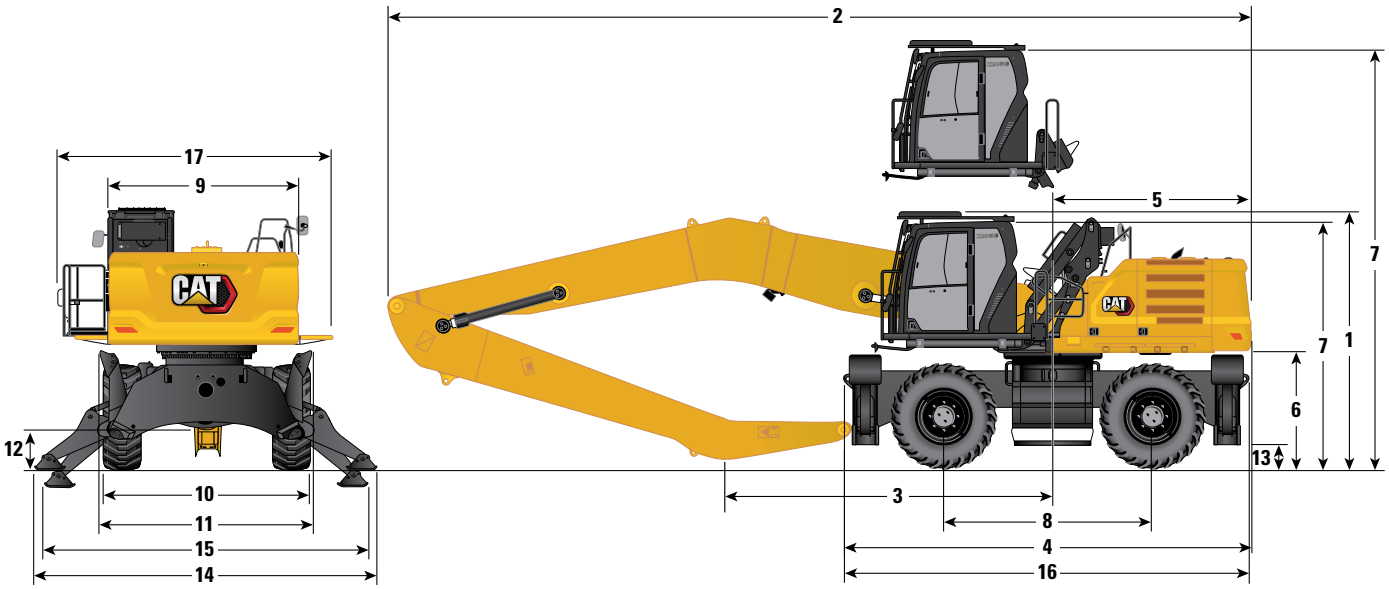

ブームオプション	ログローダブーム 6.8 m (22'4") **		バージブーム 9.9 m (32'6")			
アームオプション	**オーバー/アンダーアーム 4.1 m (13'3")**		**産業用 5.7 m (18'8")**		**産業用 7.1 m (23'3")**	
1 輸送時高さ、オペレータ保護ガードを含む（ブームおよびキャブ間の最高点）	3,880 mm	12'9"	3,805 mm	12'6"	3,805 mm	12'6"
2 全長（輸送時）	10,350 mm	33'11"	13,340 mm	43'9"	13,350 mm	43'10"
3 サポートポイント	4,750 mm	15'7"	6,490 mm	21'4"	5,020 mm	16'6"
4 機械長さ	6,330 mm	20'9"	6,330 mm	20'9"	6,330 mm	20'9"
5 後端旋回半径	3,130 mm	10'3"	3,130 mm	10'3"	3,130 mm	10'3"
6 カウンタウエイト下端高さ	1,740 mm	5'9"	1,740 mm	5'9"	1,740 mm	5'9"
7 キャブの高さ						
キャブ下げ – オペレータ保護ガードなし	3,660 mm	12'0"	3,660 mm	12'0"	3,660 mm	12'0"
キャブ下げ – オペレータ保護ガード付き	3,805 mm	12'6"	3,805 mm	12'6"	3,805 mm	12'6"
キャブ上げ – オペレータ保護ガードなし	6,255 mm	20'6"	6,255 mm	20'6"	6,255 mm	20'6"
キャブ上げ – オペレータ保護ガード付き	6,400 mm	21'0"	6,400 mm	21'0"	6,400 mm	21'0"
8 ホイールベース	3,210 mm	10'6"	3,210 mm	10'6"	3,210 mm	10'6"
9 輸送時幅	3,000 mm	9'10"	3,000 mm	9'10"	3,000 mm	9'10"
10 タイヤ外側*	3,000 mm	9'10"	3,000 mm	9'10"	3,000 mm	9'10"
11 アウトリガ完全上げ時の幅	3,235 mm	10'7"	3,235 mm	10'7"	3,235 mm	10'7"
12 最低地上高（アクスル）	420 mm	1'5"	420 mm	1'5"	420 mm	1'5"
13 最低地上高（フレーム）	265 mm	0'10"	265 mm	0'10"	265 mm	0'10"
14 アウトリガ接地時の幅	5,410 mm	17'9"	5,410 mm	17'9"	5,410 mm	17'9"
15 アウトリガ完全下げ時の幅	5,255 mm	17'3"	5,255 mm	17'3"	5,255 mm	17'3"
16 足回り長さ	6,425 mm	21'1"	6,225 mm	20'5"	6,225 mm	20'5"
17 上部フレーム幅	2,960 mm	9'8"	2,960 mm	9'8"	2,960 mm	9'8"
ハンドレールを含む	3,000 mm	9'10"	3,000 mm	9'10"	3,000 mm	9'10"
通路を含む	3,970 mm	13'0"	3,970 mm	13'0"	3,970 mm	13'0"
キャブプラットフォームと通路を含む	4,145 mm	13'7"	4,145 mm	13'7"	4,145 mm	13'7"

*ソリッドタイヤを装着。空気タイヤの場合、180 mm (0'7") を追加。
**北米のみ。

寸法 *(続き)*

寸法はすべて概算値です。値は12.00-20デュアルソリッドタイヤを装着した場合のものです。

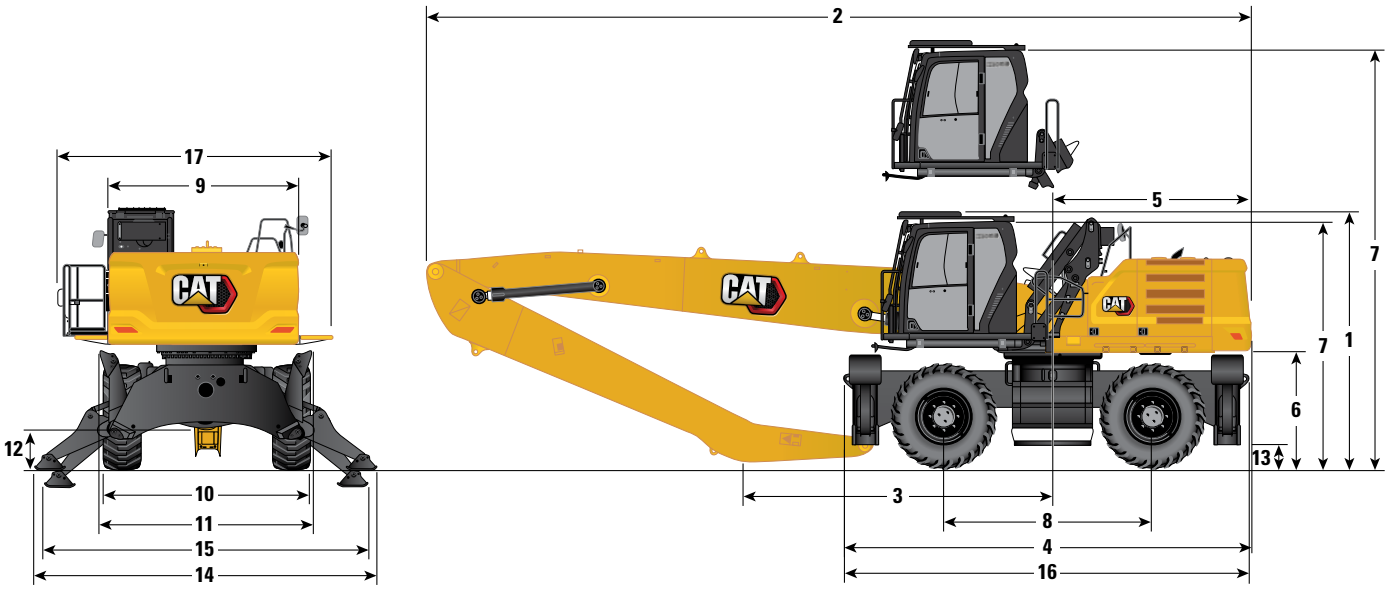

ブームオプション	MHブーム 9.3 m (30'6")						MHブーム 10.4 m (34'9")	
アームオプション	産業用 5.7 m (18'7")		産業用 7.1 m (23'3")		作業用 6.4 m (21'0")		産業用 7.5 m (24'9")	
1 輸送時高さ、オペレータ保護ガードを含む（ブームおよびキャブ間の最高点）	3,560 mm	11'8"	3,560 mm	11'8"	3,560 mm	11'8"	3,830 mm	12'7"
2 全長（輸送時）	12,790 mm	42'0"'	12,750 mm	41'10"	12,770 mm	41'11"	13,870 mm	45'6"
3 サポートポイント	6,170 mm	20'3"	4,710 mm	15'5"			4,030 mm	13'3"
4 機械長さ	5,930 mm	19'5"	5,930 mm	19'5"	5,930 mm	19'5"	5,930 mm	19'5"
5 後端旋回半径	3,130 mm	10'3"	3,130 mm	10'3"	3,130 mm	10'3"	3,130 mm	10'3"
6 カウンタウエイト下端高さ	1,470 mm	4'10"	1,470 mm	4'10"	1,470 mm	4'10"	1,470 mm	4'10"
7 キャブの高さ								
キャブ下げ – オペレータ保護ガードなし	3,500 mm	11'6"	3,500 mm	11'6"	3,500 mm	11'6"	3,500 mm	11'6"
キャブ下げ – オペレータ保護ガード付き	3,550 mm	11'8"	3,550 mm	11'8"	3,550 mm	11'8"	3,550 mm	11'8"
キャブ上げ – オペレータ保護ガードなし	6,100 mm	20'0"	6,100 mm	20'0"	6,100 mm	20'0"	6,100 mm	20'0"
キャブ上げ – オペレータ保護ガード付き	6,150 mm	20'2"	6,150 mm	20'2"	6,150 mm	20'2"	6,150 mm	20'2"
8 ホイールベース	3,200 mm	10'6"	3,200 mm	10'6"	3,200 mm	10'6"	3,200 mm	10'6"
9 輸送時幅	3,000 mm	9'10"	3,000 mm	9'10"	3,000 mm	9'10"	3,000 mm	9'10"
10 タイヤ外側	2,930 mm	9'7"	2,930 mm	9'7"	2,930 mm	9'7"	2,930 mm	9'7"
12 最低地上高（アクスル）	250 mm	0'10"	250 mm	0'10"	250 mm	0'10"	250 mm	0'10"
13 最低地上高（フレーム）	210 mm	0'8"	210 mm	0'8"	210 mm	0'8"	210 mm	0'8"
14 アウトリガ接地時の幅	4,900 mm	16'1"	4,900 mm	16'1"	4,900 mm	16'1"	4,900 mm	16'1"
15 アウトリガ完全下げ時の幅	4,800 mm	15'9"	4,800 mm	15'9"	4,800 mm	15'9"	4,800 mm	15'9"
11 アウトリガ完全上げ時の幅	2,990 mm	9'10"	2,990 mm	9'10"	2,990 mm	9'10"	2,990 mm	9'10"
16 足回り長さ	5,760 mm	18'11"	5,760 mm	18'11"	5,760 mm	18'11"	5,760 mm	18'11"
17 上部フレーム幅	2,957 mm	9'8"	2,957 mm	9'8"	2,957 mm	9'8"	2,957 mm	9'8"
ハンドレールを含む	3,000 mm	9'10"	3,000 mm	9'10"	3,000 mm	9'10"	3,000 mm	9'10"
通路を含む	3,970 mm	13'0"	3,970 mm	13'0"	3,970 mm	13'0"	3,970 mm	13'0"
キャブプラットフォームと通路を含む	4,145 mm	13'7"	4,145 mm	13'7"	4,145 mm	13'7"	4,145 mm	13'7"

(次ページに続く)

寸法 *(続き)*

寸法はすべて概算値です。値は12.00-20デュアルソリッドタイヤを装着した場合のものです。

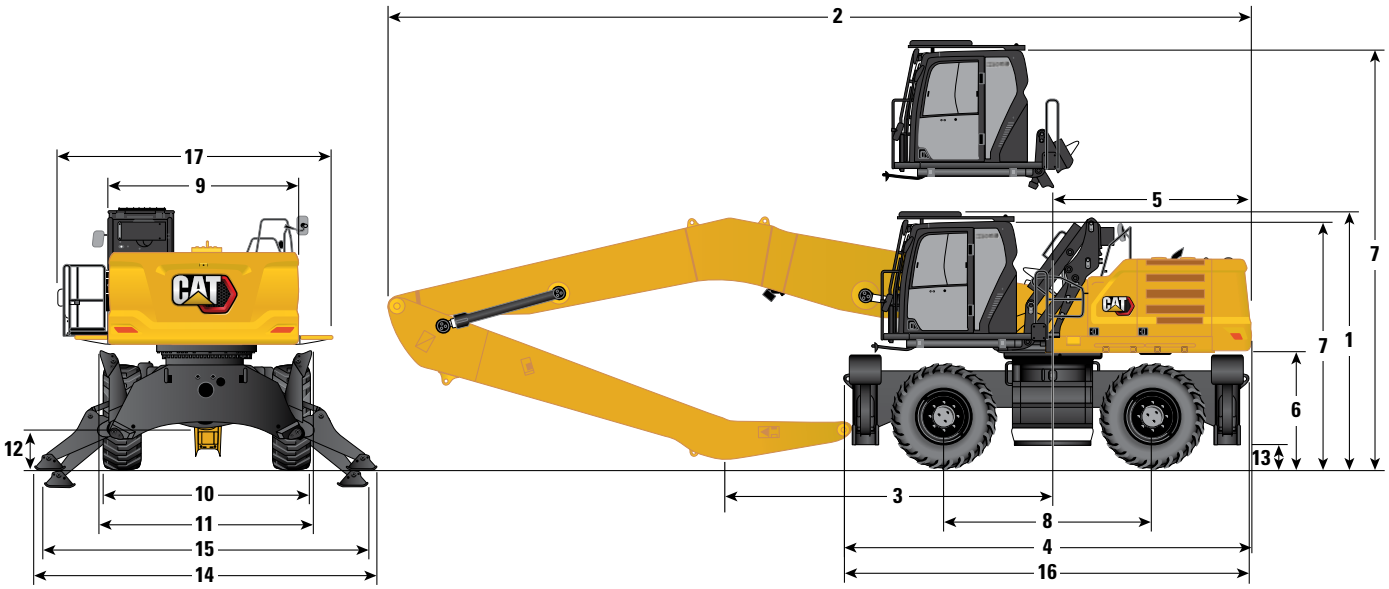

ブームオプション	バージブーム 9.9 m (32'6")			
アームオプション	**産業用 5.7 m (18'8")**		**産業用 7.1 m (23'3")**	
1 輸送時高さ、オペレータ保護ガードを含む(ブームおよびキャブ間の最高点)	3,560 mm	11'8"	3,560 mm	11'8"
2 全長(輸送時)	13,390 mm	43'11"	13,380 mm	43'11"
3 サポートポイント	6,550 mm	21'6"	4,990 mm	16'4"
4 機械長さ	5,930 mm	19'5"	5,930 mm	19'5"
5 後端旋回半径	3,130 mm	10'3"	3,130 mm	10'3"
6 カウンタウエイト下端高さ	1,470 mm	4'10"	1,470 mm	4'10"
7 キャブの高さ				
キャブ下げ – オペレータ保護ガードなし	3,500 mm	11'6"	3,500 mm	11'6"
キャブ下げ – オペレータ保護ガード付き	3,550 mm	11'8"	3,550 mm	11'8"
キャブ上げ – オペレータ保護ガードなし	6,100 mm	20'0"	6,100 mm	20'0"
キャブ上げ – オペレータ保護ガード付き	6,150 mm	20'2"	6,150 mm	20'2"
8 ホイールベース	3,200 mm	10'6"	3,200 mm	10'6"
9 輸送時幅	3,000 mm	9'10"	3,000 mm	9'10"
10 タイヤ外側*	2,930 mm	9'7"	2,930 mm	9'7"
11 アウトリガ完全上げ時の幅	250 mm	0'10"	250 mm	0'10"
12 最低地上高(アクスル)	210 mm	0'8"	210 mm	0'8"
13 最低地上高(フレーム)	4,900 mm	16'1"	4,900 mm	16'1"
14 アウトリガ接地時の幅	4,800 mm	15'9"	4,800 mm	15'9"
15 アウトリガ完全下げ時の幅	2,990 mm	9'10"	2,990 mm	9'10"
16 足回り長さ	5,760 mm	18'11"	5,760 mm	18'11"
17 上部フレーム幅	2,957 mm	9'8"	2,957 mm	9'8"
ハンドレールを含む	3,000 mm	9'10"	3,000 mm	9'10"
通路を含む	3,970 mm	13'0"	3,970 mm	13'0"
キャブプラットフォームと通路を含む	4,145 mm	13'7"	4,145 mm	13'7"

*ソリッドタイヤを装着。空気タイヤの場合、180 mm (0'7") を追加。
**北米のみ。

作業範囲および力

寸法はすべて16.00-25シングルソリッドタイヤを装着した場合の概算値です。

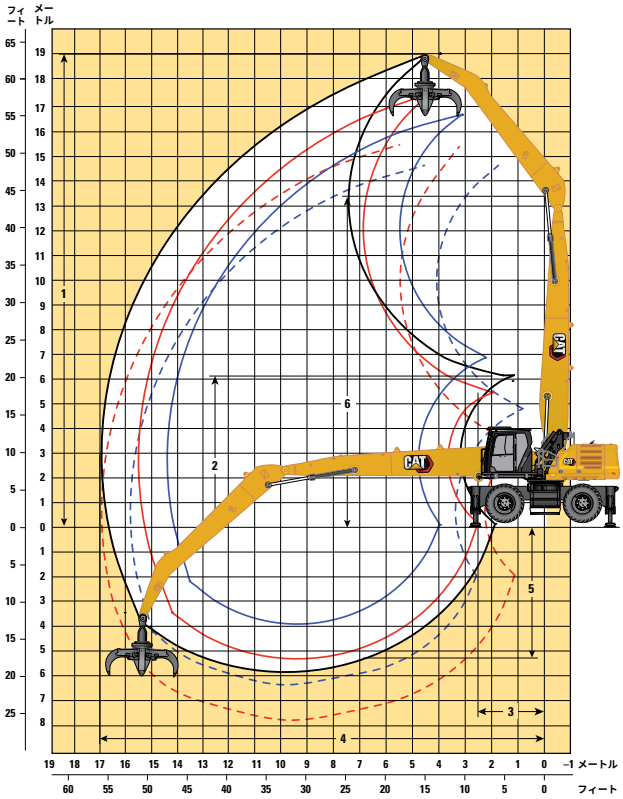

MHブーム、7.5 m（24'7"）アーム、スタビライザ使用
MHブーム、7.1 m（23'3"）アーム、スタビライザ使用
MHブーム、7.1 m（23'3"）アーム、スタビライザ使用、GSH425 – 1.15 m³/1.5 yd³
MHブーム、5.7 m（18'8"）アーム、スタビライザ使用
MHブーム、5.7 m（18'8"）アーム、スタビライザ使用、GSH425 – 1.15 m³/1.5 yd³

ブームオプション	MHブーム 9.3 m (30'6")						MHブーム 10.4 m (34'1")	
アームオプション	産業用アーム				ストレートアーム		産業用アーム	
	5.7 m (18'8")		7.1 m (23'3")		6.4 m (21'0")		7.5 m (24'7")	
1 最大高さ	16,670 mm	54'8"	17,510 mm	57'5"	16,970 mm	55'8"	19,000 mm	62'4"
2 ダンプ高さ（最小リーチ時）	6,895 mm	22'7"	5,445 mm	17'10"	6,100 mm	20'0"	6,180 mm	20'3"
3 最小リーチ	2,210 mm	7'3"	1,920 mm	6'4"	—	—	2,510 mm	8'3"
4 最大リーチ	14,390 mm	47'3"	15,490 mm	50'10"	14,860 mm	48'9"	17,000 mm	55'9"
5 最大深さ	3,865 mm	12'8"	5,265 mm	17'3"	4,570 mm	15'0"	5,830 mm	19'2"
6 ブームピン高さ	12,195 mm	40'0"	12,195 mm	40'0"	12,050 mm	39'6"	13,200 mm	43'4"

寸法はすべてアーム/ヒールノーズピンを基準としています。
スタビライザ使用時。
*北米のみ。

（次ページに続く）

作業範囲 掘削力 *(続き)*

寸法はすべて16.00-25シングルソリッドタイヤを装着した場合の概算値です。

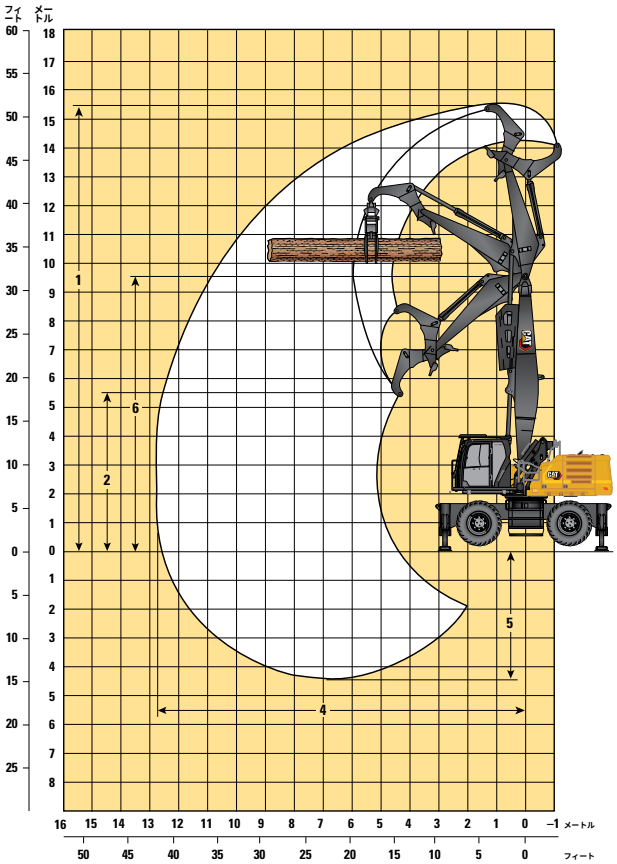

水平ログの最上端の高さ: 11,000 mm（36'1"）

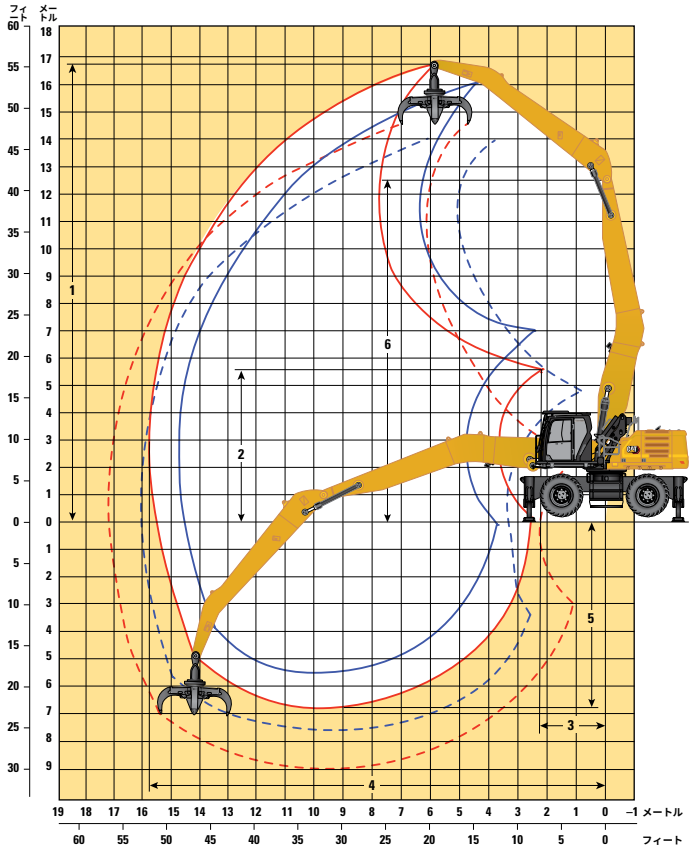

— バージブーム、7.1 m（23'3"）産業用アーム、スタビライザ使用

- - - バージブーム、7.1 m（23'3"）産業用アーム、スタビライザ使用、GSH425 – 1.15 m³/1.5 yd³

— バージブーム、5.7 m（18'8"）産業用アーム、スタビライザ使用

- - - バージブーム、5.7 m（18'8"）産業用アーム、スタビライザ使用、GSH425 – 1.15 m³/1.5 yd³

ブームオプション	ログローダブーム 6.8 m (22'4") *		バージブーム 9.9 m (32'6")			
アームオプション	オーバー/アンダーアーム		産業用アーム			
	4.1 m (13'3")		5.7 m (18'7")		7.1 m (23'3")	
1 最大高さ	15,380 mm	50'6"	16,310 mm	53'6"	16,840 mm	55'3"
2 ダンプ高さ(最小リーチ時)	5,550 mm	18'3"	7,000 mm	23'0"	5,560 mm	18'3"
3 最小リーチ	—	—	—	—	—	—
4 最大リーチ	12,800 mm	42'0"	14,780 mm	48'6"	15,820 mm	51'11"
5 最大深さ	4,420 mm	14'6"	5,450 mm	17'11"	6,850 mm	22'6"
6 ブームピン高さ	9,560 mm	31'4"	12,600 mm	41'4"	12,600 mm	41'4"

寸法はすべてアーム/ヒールノーズピンを基準としています。
スタビライザ使用時。

作業範囲 掘削力 *(続き)*

寸法はすべて12.00-20デュアルソリッドタイヤを装着した場合の概算値です。

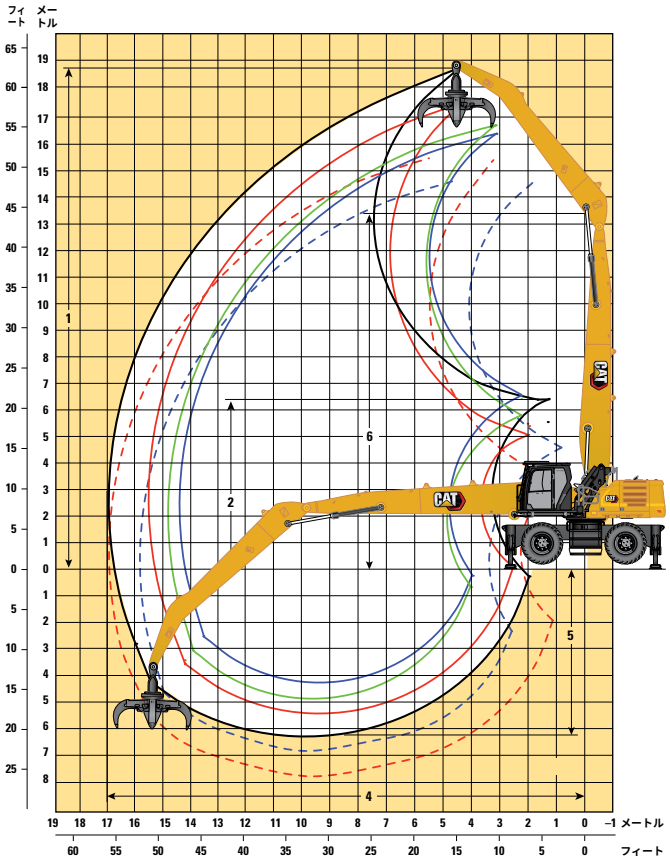

MHブーム、7.5 m（24'9"）アーム、スタビライザ使用
MHブーム、7.1 m（23'3"）アーム、スタビライザ使用
MHブーム、7.1 m（23'3"）アーム、スタビライザ使用、GSH425 – 1.15 m³/1.5 yd³
MHブーム、6.4 m（21'0"）アーム、スタビライザ使用
MHブーム、5.7 m（18'8"）アーム、スタビライザ使用
MHブーム、5.7 m（18'8"）アーム、スタビライザ使用、GSH425 – 1.15 m³/1.5 yd³

ブームオプション	MHブーム 9.3 m (30'6")						MHブーム 10.4 m (34'9")	
アームオプション	産業用アーム				ストレートアーム		産業用アーム	
	5.7 m (18'8")		7.1 m (23'3")		6.4 m (21'0")		7.5 m (24'9")	
1 最大高さ	16,310 mm	53'6"	17,150 mm	56'3"	16,610 mm	54'6"	18,640 mm	61'2"
2 ダンプ高さ(最小リーチ時)	6,530 mm	21'5"	5,080 mm	16'8"	5,730 mm	18'10"	5,810 mm	19'1"
4 最大リーチ	14,390 mm	47'3"	15,490 mm	50'10"	14,860 mm	48'9"	17,000 mm	55'9"
5 最大深さ	4,230 mm	13'11"	5,630 mm	18'6"	4,930 mm	16'2"	6,200 mm	20'4"
6 ブームピン高さ	11,690 mm	38'4"	11,690 mm	38'4"	11,690 mm	38'4"	12,700 mm	41'8"

寸法はすべてアームノーズピンを基準としています。
スタビライザ使用時。
*北米のみ。

(次ページに続く)

作業範囲 掘削力 *(続き)*

寸法はすべて12.00-20デュアルソリッドタイヤを装着した場合の概算値です。

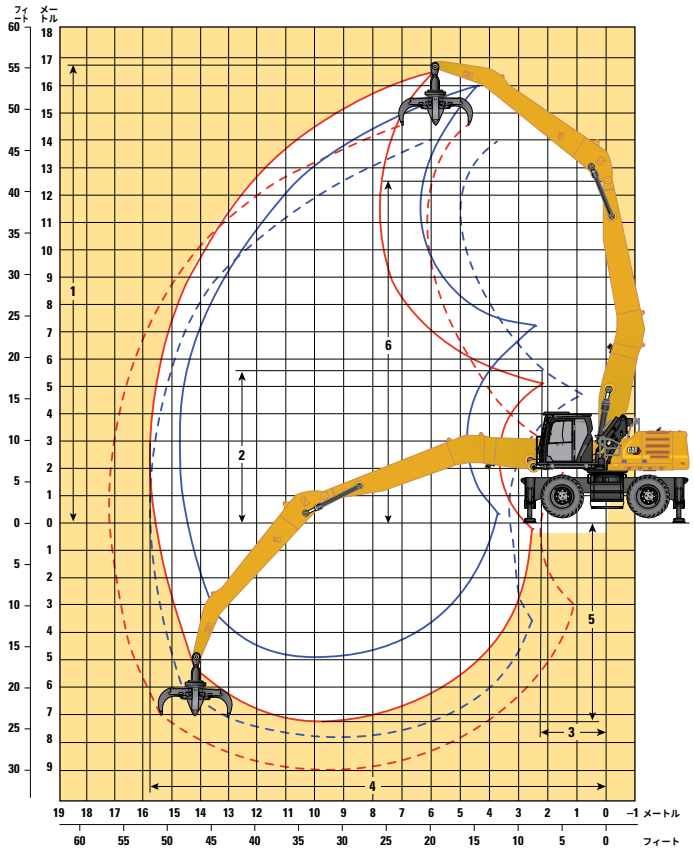

バージブーム、7.1 m（23'3"）産業用アーム、スタビライザ使用

バージブーム、7.1 m（23'3"）産業用アーム、スタビライザ使用、GSH425 – 1.15 m³/1.5 yd³

バージブーム、5.7 m（18'8"）産業用アーム、スタビライザ使用

バージブーム、5.7 m（18'8"）産業用アーム、スタビライザ使用、GSH425 – 1.15 m³/1.5 yd³

ブームオプション	バージブーム 9.9 m (32'6")			
アームオプション	産業用アーム			
	5.7 m (18'7")		7.1 m (23'3")	
1 最大高さ	15,950 mm	52'4"	16,480 mm	54'1"
2 ダンプ高さ(最小リーチ時)	6,640 mm	21'9"	5,190 mm	17'0"
4 最大リーチ	14,780 mm	48'6"	15,820 mm	51'11"
5 最大深さ	4,930 mm	16'2"	7,210 mm	23'8"
6 ブームピン高さ	12,230 mm	40'1"	12,230 mm	40'1"

寸法はすべてアームノーズピンを基準としています。
スタビライザ使用時。
*北米のみ。

リフト能力

ワークツール: なし、油圧キャブライザ、ソリッドタイヤ、スタビライザ下降時、カウンタウエイト7,700 kg (16,980 lb)、ヘビーリフトオン

荷重点高さ　負荷フロント　負荷サイド　最大リーチ時の負荷 (アームノーズ/バケットピン)

足回り
シングルタイヤ

ブーム
9.3 m (30'6") MH

アーム
5.7 m (18'8") 産業用

		4.5 m/15.0 ft		6.0 m/20.0 ft		7.5 m/25.0 ft		9.0 m/30.0 ft		10.5 m/35.0 ft		12.0 m/40.0 ft		13.5 m/45.0 ft				mm ft/in
16.5 m **55.0 ft**	kg **lb**															*8,700	*8,700	3,850
15.0 m **50.0 ft**	kg **lb**	***21,200**	***21,200**	*8,550 ***17,800**	*8,550 ***17,800**											*6,600 ***14,900**	*6,600 ***14,900**	7,420 **22'11"**
13.5 m **45.0 ft**	kg **lb**			*9,900 ***21,350**	*9,900 ***21,350**	*8,750 ***18,400**	*8,750 ***18,400**	*6,800 ***13,500**	*6,800 ***13,500**							*5,850 ***13,050**	*5,850 ***13,050**	9,500 **30'03"**
12.0 m **40.0 ft**	kg **lb**			*10,850 ***23,500**	*10,850 ***23,500**	*9,500 ***20,700**	*9,500 ***20,700**	*8,450 ***18,450**	*8,450 ***18,450**	*6,550 ***12,950**	*6,550 ***12,950**					*5,500 ***12,200**	*5,500 ***12,200**	10,980 **35'05"**
10.5 m **35.0 ft**	kg **lb**			*11,050 ***23,950**	*11,050 ***23,950**	*9,550 ***20,800**	*9,550 ***20,800**	*8,500 ***18,450**	*8,500 ***18,450**	*7,650 ***16,650**	*7,650 ***16,650**	*5,600	*5,600			*5,300 ***11,750**	*5,300 ***11,750**	12,100 **39'04"**
9.0 m **30.0 ft**	kg **lb**			*11,500 ***24,950**	*11,500 ***24,950**	*9,850 ***21,350**	*9,850 ***21,350**	*8,650 ***18,750**	*8,650 ***18,750**	*7,700 ***16,750**	*7,700 ***16,750**	*6,950 ***15,050**	*6,950 ***15,050**			*5,250 ***11,550**	*5,250 ***11,550**	12,950 **42'02"**
7.5 m **25.0 ft**	kg **lb**	*15,500 ***33,350**	*15,500 ***33,350**	*12,300 ***26,600**	*12,300 ***26,600**	*10,300 ***22,300**	*10,300 ***22,300**	*8,900 ***19,250**	*8,900 ***19,250**	*7,800 ***16,950**	*7,800 ***16,950**	*6,950 ***15,100**	6,950 **14,950**	*5,500	*5,500	*5,250 ***11,550**	*5,250 ***11,550**	13,580 **44'04"**
6.0 m **20.0 ft**	kg **lb**	*17,500 ***37,650**	*17,500 ***37,650**	*13,300 ***28,700**	*13,300 ***28,700**	*10,800 ***23,400**	*10,800 ***23,400**	*9,150 ***19,850**	*9,150 ***19,850**	*7,950 ***17,250**	*7,950 ***17,250**	*7,000 ***15,150**	6,850 **14,700**	*6,150 ***13,250**	5,700 **12,250**	*5,300 ***11,700**	*5,300 ***11,700**	14,020 **45'10"**
4.5 m **15.0 ft**	kg **lb**	*13,250 ***36,200**	*13,250 ***36,200**	*14,200 ***30,750**	*14,200 ***30,750**	*11,300 ***24,450**	*11,300 ***24,450**	*9,400 ***20,350**	*9,400 ***20,350**	*8,050 ***17,450**	*8,050 ***17,450**	*7,000 ***15,150**	6,700 **14,450**	*6,100 ***13,100**	5,650 **12,100**	*5,450 ***12,000**	5,150 **11,400**	14,290 **46'09"**
3.0 m **10.0 ft**	kg **lb**			*14,650 ***31,700**	*14,650 ***31,700**	*11,550 ***25,000**	*11,550 ***25,000**	*9,500 ***20,600**	*9,500 ***20,600**	*8,050 ***17,450**	8,000 **17,200**	*6,950 ***14,950**	6,600 **14,150**	*5,950 ***12,750**	5,550 **11,950**	*5,300 ***11,650**	5,050 **11,150**	14,390 **47'02"**
1.5 m **5.0 ft**	kg **lb**			*10,350 ***24,500**	*10,350 ***24,500**	*11,400 ***24,650**	*11,400 ***24,650**	*9,400 ***20,300**	*9,400 ***20,300**	*7,900 ***17,100**	7,800 **16,800**	*6,700 ***14,500**	6,450 **13,900**	*5,650 ***12,100**	5,500 **11,800**	*5,000 ***10,950**	*5,000 ***10,950**	14,340 **47'00"**
0 m **0 ft**	kg **lb**	*4,400 ***9,950**	*4,400 ***9,950**	*9,000 ***20,750**	*9,000 ***20,750**	*10,750 ***23,350**	*10,750 ***23,350**	*8,950 ***19,350**	*8,950 ***19,350**	*7,550 ***16,250**	*7,550 ***16,250**	*6,350 ***13,600**	*6,350 ***13,600**	*5,200 ***11,000**	*5,200 ***11,000**	*4,600 ***10,150**	*4,600 ***10,150**	14,120 **46'03"**
–1.5 m **–5.0 ft**	kg **lb**			*9,150 ***20,900**	*9,150 ***20,900**	*9,700 ***21,000**	*9,700 ***21,000**	*8,200 ***17,650**	*8,200 ***17,650**	*6,850 ***14,800**	*6,850 ***14,800**	*5,700 ***12,150**	*5,700 ***12,150**	*4,450 ***9,200**	*4,450 ***9,200**	*4,200 ***9,150**	*4,200 ***9,150**	13,740 **45'00"**
–3.0 m **–10.0 ft**	kg **lb**					*8,200 ***17,700**	*8,200 ***17,700**	*7,050 ***15,150**	*7,050 ***15,150**	*5,900 ***12,600**	*5,900 ***12,600**	*4,750 ***9,950**	*4,750 ***9,950**			*4,350 ***9,600**	*4,350 ***9,600**	12,440 **40'06"**

* **ISO 10567:2007**

* 転倒負荷ではなく油圧リフト能力によって負荷が制限されることを示します。上記の負荷は、油圧ショベルリフト能力規格ISO 10567:2007に準拠しています。これは、油圧装置のリフト能力の87%または転倒荷重の75%を超えません。すべてのリフティング装置の質量は上記のリフト能力から差し引く必要があります。リフト能力は機械を強固で均一な支持面で作業した場合の数値です。物体の取扱い/持上げのためにワークツールアタッチメントポイントを使用することは、機械のリフト性能に影響する場合があります。

リフト能力は、すべての利用可能なトラックシューで±5%の範囲になります。

詳細な製品情報については、該当する取扱説明書を参照してください。

MH3040マテリアルハンドラ仕様

リフト能力

ワークツール: なし、油圧キャブライザ、ソリッドタイヤ、スタビライザ上昇時、カウンタウエイト7,700 kg (16,980 lb)、ヘビーリフトオン

荷重点高さ　負荷フロント　負荷サイド　最大リーチ時の負荷 (アームノーズ/バケットピン)

足回り
シングルタイヤ

ブーム
9.3 m (30'6") MH

アーム
5.7 m (18'8") 産業用

		3.0 m/10.0 ft		4.5 m/15.0 ft		6.0 m/20.0 ft		7.5 m/25.0 ft		9.0 m/30.0 ft		10.5 m/35.0 ft		12.0 m/40.0 ft		13.5 m/45.0 ft				
																				mm ft/in
15.0 m **50.0 ft**	kg **lb**			*9,650 ***20,600**	*9,650 ***20,600**	*8,150 ***16,700**	*8,150 ***16,700**											*6,800 ***15,450**	*6,800 ***15,450**	6,930 **21'02"**
13.5 m **45.0 ft**	kg **lb**					*9,700 ***20,850**	*9,700 ***20,850**	*8,450 ***17,650**	7,650 **16,350**	*6,300	5,650							*5,950 ***13,300**	5,450 **12,600**	9,170 **29'02"**
12.0 m **40.0 ft**	kg **lb**					*10,650 ***23,150**	*10,650 ***23,150**	*9,500 ***20,700**	7,750 **16,650**	7,400 **15,800**	5,750 **12,300**	5,700	4,400					5,450 ***12,300**	4,200 **9,500**	10,740 **34'07"**
10.5 m **35.0 ft**	kg **lb**					*11,000 ***23,900**	10,950 **23,500**	*9,550 ***20,750**	7,700 **16,550**	7,350 **15,800**	5,750 **12,350**	5,700 **12,250**	4,450 **9,450**					4,600 **10,250**	3,500 **7,850**	11,920 **38'08"**
9.0 m **30.0 ft**	kg **lb**					*11,400 ***24,700**	10,650 **22,950**	9,700 **20,850**	7,550 **16,200**	7,250 **15,600**	5,650 **12,100**	5,650 **12,150**	4,400 **9,400**	4,500 **9,700**	3,450 **7,400**			4,000 **8,950**	3,050 **6,750**	12,810 **41'09"**
7.5 m **25.0 ft**	kg **lb**			*15,150 ***32,700**	*15,150 ***32,700**	*12,150 ***26,250**	10,200 **21,950**	9,350 **20,200**	7,250 **15,600**	7,050 **15,200**	5,450 **11,750**	5,550 **11,900**	4,250 **9,150**	4,450 **9,550**	3,400 **7,300**			3,650 **8,100**	2,750 **6,050**	13,480 **44'00"**
6.0 m **20.0 ft**	kg **lb**	***54,100**	***54,100**	*17,100 ***36,800**	14,650 **31,650**	12,550 **27,100**	9,500 **20,500**	8,950 **19,300**	6,850 **14,750**	6,800 **14,650**	5,200 **11,200**	5,400 **11,550**	4,100 **8,800**	4,350 **9,350**	3,300 **7,100**	3,600 **7,700**	2,700 **5,750**	3,400 **7,500**	2,550 **5,600**	13,950 **45'08"**
4.5 m **15.0 ft**	kg **lb**			18,000 **38,900**	12,850 **27,850**	11,650 **25,200**	8,650 **18,750**	8,450 **18,200**	6,350 **13,750**	6,500 **14,000**	4,900 **10,600**	5,200 **11,150**	3,900 **8,450**	4,250 **9,150**	3,200 **6,850**	3,550 **7,600**	2,650 **5,650**	3,250 **7,150**	2,400 **5,300**	14,250 **46'08"**
3.0 m **10.0 ft**	kg **lb**					10,800 **23,350**	7,900 **17,050**	7,950 **17,200**	5,900 **12,750**	6,200 **13,350**	4,650 **10,000**	5,000 **10,750**	3,750 **8,050**	4,150 **8,850**	3,100 **6,600**	3,450 **7,450**	2,550 **5,500**	3,150 **6,900**	2,300 **5,100**	14,380 **47'02"**
1.5 m **5.0 ft**	kg **lb**					10,200 **22,000**	7,300 **15,800**	7,550 **16,300**	5,550 **11,950**	5,950 **12,800**	4,400 **9,450**	4,850 **10,400**	3,600 **7,700**	4,000 **8,650**	2,950 **6,400**	3,400 **7,300**	2,500 **5,350**	3,100 **6,850**	2,300 **5,000**	14,360 **47'01"**
0 m **0 ft**	kg **lb**			*4,200 ***9,550**	*4,200 ***9,550**	*9,050 ***21,000**	7,000 **15,150**	7,300 **15,750**	5,300 **11,450**	5,750 **12,400**	4,200 **9,050**	4,700 **10,100**	3,450 **7,400**	3,950 **8,450**	2,900 **6,200**	3,350 **7,200**	2,450 **5,250**	3,150 **6,900**	2,300 **5,050**	14,180 **46'05"**
–1.5 m **–5.0 ft**	kg **lb**					*9,050 ***20,750**	6,900 **14,900**	7,150 **15,450**	5,150 **11,150**	5,650 **12,150**	4,100 **8,850**	4,600 **9,950**	3,350 **7,250**	3,900 **8,350**	2,850 **6,100**	3,350 **7,200**	2,450 **5,250**	3,250 **7,150**	2,350 **5,200**	13,820 **45'03"**
–3.0 m **–10.0 ft**	kg **lb**					*9,650 ***20,900**	6,950 **14,950**	7,150 **15,350**	5,150 **11,050**	5,600 **12,050**	4,050 **8,750**	4,600 **9,850**	3,350 **7,200**	3,850 **8,350**	2,850 **6,100**			3,550 **7,850**	2,600 **5,750**	12,850 **41'11"**

* **ISO 10567:2007**

* 転倒負荷ではなく油圧リフト能力によって負荷が制限されることを示します。上記の負荷は、油圧ショベルリフト能力規格ISO 10567:2007に準拠しています。これは、油圧装置のリフト能力の87%または転倒荷重の75%を超えません。すべてのリフティング装置の質量は上記のリフト能力から差し引く必要があります。リフト能力は機械を強固で均一な支持面で作業した場合の数値です。物体の取扱い/持上げのためにワークツールアタッチメントポイントを使用することは、機械のリフト性能に影響する場合があります。

リフト能力は、すべての利用可能なトラックシューで±5%の範囲になります。

詳細な製品情報については、該当する取扱説明書を参照してください。

リフト能力

ワークツール: なし、油圧キャブライザ、空気タイヤ、スタビライザ下降時、カウンタウエイト7,700 kg (16,980 lb)、ヘビーリフトオン

荷重点高さ　負荷フロント　負荷サイド　最大リーチ時の負荷 (アームノーズ/バケットピン)

足回り
シングルタイヤ

ブーム
9.3 m (30'6") MH

アーム
5.7 m (18'8") 産業用

		4.5 m/15.0 ft		6.0 m/20.0 ft		7.5 m/25.0 ft		9.0 m/30.0 ft		10.5 m/35.0 ft		12.0 m/40.0 ft		13.5 m/45.0 ft				
																		mm **ft/in**
16.5 m **55.0 ft**	kg **lb**															*8,700	*8,700	3,850
15.0 m **50.0 ft**	kg **lb**	***21,200**	***21,200**	*8,550 ***17,800**	*8,550 ***17,800**											*6,600 ***14,900**	*6,600 ***14,900**	7,420 **22'11"**
13.5 m **45.0 ft**	kg **lb**			*9,900 ***21,350**	*9,900 ***21,350**	*8,750 ***18,400**	*8,750 ***18,400**	*6,800 ***13,500**	*6,800 ***13,500**							*5,850 ***13,050**	*5,850 ***13,050**	9,500 **30'03"**
12.0 m **40.0 ft**	kg **lb**			*10,850 ***23,500**	*10,850 ***23,500**	*9,500 ***20,700**	*9,500 ***20,700**	*8,450 ***18,450**	*8,450 ***18,450**	*6,550 ***12,950**	*6,550 ***12,950**					*5,500 ***12,200**	*5,500 ***12,200**	10,980 **35'05"**
10.5 m **35.0 ft**	kg **lb**			*11,050 ***23,950**	*11,050 ***23,950**	*9,550 ***20,800**	*9,550 ***20,800**	*8,500 ***18,450**	*8,500 ***18,450**	*7,650 ***16,650**	*7,650 ***16,650**	*5,600	*5,600			*5,300 ***11,750**	*5,300 ***11,750**	12,100 **39'04"**
9.0 m **30.0 ft**	kg **lb**			*11,500 ***24,950**	*11,500 ***24,950**	*9,850 ***21,350**	*9,850 ***21,350**	*8,650 ***18,750**	*8,650 ***18,750**	*7,700 ***16,750**	*7,700 ***16,750**	*6,950 ***15,050**	6,850 **14,700**			*5,250 ***11,550**	*5,250 ***11,550**	12,950 **42'02"**
7.5 m **25.0 ft**	kg **lb**	*15,500 ***33,350**	*15,500 ***33,350**	*12,300 ***26,600**	*12,300 ***26,600**	*10,300 ***22,300**	*10,300 ***22,300**	*8,900 ***19,250**	*8,900 ***19,250**	*7,800 ***16,950**	*7,800 ***16,950**	*6,950 ***15,100**	6,800 **14,550**	*5,500	*5,500	*5,250 ***11,550**	*5,250 ***11,550**	13,580 **44'04"**
6.0 m **20.0 ft**	kg **lb**	*17,500 ***37,650**	*17,500 ***37,650**	*13,300 ***28,700**	*13,300 ***28,700**	*10,800 ***23,400**	*10,800 ***23,400**	*9,150 ***19,850**	*9,150 ***19,850**	*7,950 ***17,250**	*7,950 ***17,250**	*7,000 ***15,150**	6,650 **14,350**	*6,150 ***13,250**	5,550 **11,900**	*5,300 ***11,700**	5,250 **11,550**	14,020 **45'10"**
4.5 m **15.0 ft**	kg **lb**	*13,250 ***36,200**	*13,250 ***36,200**	*14,200 ***30,750**	*14,200 ***30,750**	*11,300 ***24,450**	*11,300 ***24,450**	*9,400 ***20,350**	*9,400 ***20,350**	*8,050 ***17,450**	8,000 **17,150**	*7,000 ***15,150**	6,550 **14,050**	*6,100 ***13,100**	5,500 **11,750**	*5,450 ***12,000**	5,050 **11,050**	14,290 **46'09"**
3.0 m **10.0 ft**	kg **lb**			*14,650 ***31,700**	*14,650 ***31,700**	*11,550 ***25,000**	*11,550 ***25,000**	*9,500 ***20,600**	*9,500 ***20,600**	*8,050 ***17,450**	7,750 **16,750**	*6,950 ***14,950**	6,400 **13,800**	*5,950 ***12,750**	5,400 **11,600**	*5,300 ***11,650**	4,900 **10,850**	14,390 **47'02"**
1.5 m **5.0 ft**	kg **lb**			*10,350 ***24,500**	*10,350 ***24,500**	*11,400 ***24,650**	*11,400 ***24,650**	*9,400 ***20,300**	*9,400 ***20,300**	*7,900 ***17,100**	7,600 **16,350**	*6,700 ***14,500**	6,300 **13,550**	*5,650 ***12,100**	5,350 **11,500**	*5,000 ***10,950**	4,900 **10,800**	14,340 **47'00"**
0 m **0 ft**	kg **lb**	*4,400 ***9,950**	*4,400 ***9,950**	*9,000 ***20,750**	*9,000 ***20,750**	*10,750 ***23,350**	*10,750 ***23,350**	*8,950 ***19,350**	*8,950 ***19,350**	*7,550 ***16,250**	7,450 **16,050**	*6,350 ***13,600**	6,200 **13,350**	*5,200 ***11,000**	*5,200 ***11,000**	*4,600 ***10,150**	*4,600 ***10,150**	14,120 **46'03"**
–1.5 m **–5.0 ft**	kg **lb**			*9,150 ***20,900**	*9,150 ***20,900**	*9,700 ***21,000**	*9,700 ***21,000**	*8,200 ***17,650**	*8,200 ***17,650**	*6,850 ***14,800**	*6,850 ***14,800**	*5,700 ***12,150**	*5,700 ***12,150**	*4,450 ***9,200**	*4,450 ***9,200**	*4,200 ***9,150**	*4,200 ***9,150**	13,740 **45'00"**
–3.0 m **–10.0 ft**	kg **lb**					*8,200 ***17,700**	*8,200 ***17,700**	*7,050 ***15,150**	*7,050 ***15,150**	*5,900 ***12,600**	*5,900 ***12,600**	*4,750 ***9,950**	*4,750 ***9,950**			*4,350 ***9,600**	*4,350 ***9,600**	12,440 **40'06"**

* **ISO 10567:2007**

* 転倒負荷ではなく油圧リフト能力によって負荷が制限されることを示します。上記の負荷は、油圧ショベルリフト能力規格ISO 10567:2007に準拠しています。これは、油圧装置のリフト能力の87%または転倒荷重の75%を超えません。すべてのリフティング装置の質量は上記のリフト能力から差し引く必要があります。リフト能力は機械を強固で均一な支持面で作業した場合の数値です。物体の取扱い/持上げのためにワークツールアタッチメントポイントを使用することは、機械のリフト性能に影響する場合があります。

リフト能力は、すべての利用可能なトラックシューで±5%の範囲になります。

詳細な製品情報については、該当する取扱説明書を参照してください。

MH3040マテリアルハンドラ仕様

リフト能力

ワークツール: なし、油圧キャブライザ、空気タイヤ、スタビライザ上昇時、カウンタウエイト7,700 kg (16,980 lb)、ヘビーリフトオン

荷重点高さ　負荷フロント　負荷サイド　最大リーチ時の負荷 (アームノーズ/バケットピン)

足回り
シングルタイヤ

ブーム
9.3 m (30'6") MH

アーム
5.7 m (18'8") 産業用

		3.0 m/10.0 ft		4.5 m/15.0 ft		6.0 m/20.0 ft		7.5 m/25.0 ft		9.0 m/30.0 ft		10.5 m/35.0 ft		12.0 m/40.0 ft		13.5 m/45.0 ft				
																				mm ft/in
15.0 m **50.0 ft**	kg **lb**			*9,700 ***20,650**	*9,700 ***20,650**	*8,150 ***16,750**	*8,150 ***16,750**											*6,800 ***15,450**	*6,800 ***15,450**	6,950 **21'03"**
13.5 m **45.0 ft**	kg **lb**					*9,700 ***20,850**	*9,700 ***20,850**	*8,450 ***17,700**	7,450 **15,950**	*6,300	5,500							*5,950 ***13,300**	5,300 **12,200**	9,180 **29'02"**
12.0 m **40.0 ft**	kg **lb**					*10,650 ***23,150**	*10,650 **23,050**	*9,500 ***20,700**	7,550 **16,200**	7,250 **15,450**	5,600 **11,950**	5,550	4,250					5,300 **12,000**	4,050 **9,200**	10,750 **34'08"**
10.5 m **35.0 ft**	kg **lb**					*11,000 ***23,900**	10,650 **22,900**	*9,550 ***20,750**	7,500 **16,100**	7,200 **15,500**	5,600 **12,000**	5,600 **11,950**	4,300 **9,200**					4,450 **10,000**	3,400 **7,550**	11,930 **38'08"**
9.0 m **30.0 ft**	kg **lb**					*11,400 ***24,700**	10,400 **22,350**	9,500 **20,400**	7,350 **15,750**	7,100 **15,250**	5,500 **11,800**	5,550 **11,850**	4,250 **9,100**	4,400 **9,450**	3,350 **7,150**			3,900 **8,700**	2,950 **6,550**	12,820 **41'09"**
7.5 m **25.0 ft**	kg **lb**			*15,200 ***32,750**	*15,200 ***32,750**	*12,150 ***26,250**	9,900 **21,400**	9,150 **19,750**	7,050 **15,150**	6,900 **14,850**	5,300 **11,400**	5,400 **11,650**	4,150 **8,850**	4,350 **9,350**	3,300 **7,050**			3,550 **7,850**	2,650 **5,850**	13,480 **44'00"**
6.0 m **20.0 ft**	kg **lb**	***54,200**	***54,200**	*17,100 ***36,850**	14,200 **30,750**	12,300 **26,550**	9,200 **19,950**	8,750 **18,850**	6,650 **14,300**	6,650 **14,300**	5,050 **10,850**	5,250 **11,300**	3,950 **8,550**	4,250 **9,150**	3,200 **6,850**	3,500 **7,500**	2,600 **5,550**	3,300 **7,300**	2,450 **5,400**	13,960 **45'08"**
4.5 m **15.0 ft**	kg **lb**			17,600 **38,000**	12,450 **26,950**	11,400 **24,600**	8,400 **18,150**	8,250 **17,800**	6,150 **13,300**	6,350 **13,650**	4,750 **10,250**	5,050 **10,900**	3,800 **8,150**	4,150 **8,900**	3,100 **6,600**	3,450 **7,400**	2,550 **5,400**	3,150 **6,950**	2,300 **5,050**	14,250 **46'08"**
3.0 m **10.0 ft**	kg **lb**					10,550 **22,750**	7,600 **16,450**	7,750 **16,750**	5,700 **12,350**	6,050 **13,050**	4,500 **9,650**	4,850 **10,500**	3,600 **7,750**	4,000 **8,650**	2,950 **6,350**	3,350 **7,250**	2,450 **5,300**	3,050 **6,700**	2,250 **4,900**	14,390 **47'02"**
1.5 m **5.0 ft**	kg **lb**					9,950 **21,400**	7,050 **15,200**	7,400 **15,900**	5,350 **11,550**	5,800 **12,450**	4,250 **9,100**	4,700 **10,100**	3,450 **7,400**	3,900 **8,400**	2,850 **6,150**	3,300 **7,100**	2,400 **5,150**	3,050 **6,650**	2,200 **4,800**	14,360 **47'01"**
0 m **0 ft**	kg **lb**			*4,200 ***9,600**	*4,200 ***9,600**	*9,050 **20,700**	6,750 **14,550**	7,100 **15,350**	5,100 **11,000**	5,600 **12,050**	4,050 **8,750**	4,550 **9,850**	3,300 **7,150**	3,800 **8,200**	2,750 **5,950**	3,250 **7,000**	2,350 **5,050**	3,050 **6,700**	2,200 **4,850**	14,170 **46'05"**
–1.5 m **–5.0 ft**	kg **lb**					*9,050 **20,450**	6,650 **14,300**	7,000 **15,050**	4,950 **10,700**	5,500 **11,800**	3,950 **8,500**	4,500 **9,650**	3,250 **6,950**	3,750 **8,100**	2,700 **5,850**	3,250 **7,000**	2,350 **5,050**	3,150 **6,900**	2,300 **5,000**	13,820 **45'03"**
–3.0 m **–10.0 ft**	kg **lb**					**20,500**	**14,350**	6,950 **14,950**	4,950 **10,650**	5,450 **11,750**	3,900 **8,400**	4,450 **9,600**	3,200 **6,900**	3,750 **8,100**	2,700 **5,850**			3,450 **7,650**	2,500 **5,550**	12,830 **41'10"**

* **ISO 10567:2007**

* 転倒負荷ではなく油圧リフト能力によって負荷が制限されることを示します。上記の負荷は、油圧ショベルリフト能力規格ISO 10567:2007に準拠しています。これは、油圧装置のリフト能力の87%または転倒荷重の75%を超えません。すべてのリフティング装置の質量は上記のリフト能力から差し引く必要があります。リフト能力は機械を強固で均一な支持面で作業した場合の数値です。物体の取扱い/持上げのためにワークツールアタッチメントポイントを使用することは、機械のリフト性能に影響する場合があります。

リフト能力は、すべての利用可能なトラックシューで±5%の範囲になります。

詳細な製品情報については、該当する取扱説明書を参照してください。

リフト能力

ワークツール: なし、油圧キャブライザ、ソリッドタイヤ、スタビライザ下降時、カウンタウエイト7,700 kg (16,980 lb)、ヘビーリフトオン

荷重点高さ　負荷フロント　負荷サイド　最大リーチ時の負荷 (アームノーズ/バケットピン)

足回り シングルタイヤ　**ブーム** 9.3 m (30'6") MH　**アーム** 7.1 m (23'3") 産業用

		3.0 m/10.0 ft		4.5 m/15.0 ft		6.0 m/20.0 ft		7.5 m/25.0 ft		9.0 m/30.0 ft		10.5 m/35.0 ft		12.0 m/40.0 ft		13.5 m/45.0 ft		15.0 m/50.0 ft				mm ft/in
16.5 m	kg					*6,500	*6,500													*5,550	*5,550	6,930
55.0 ft	**lb**					***13,350**	***13,350**													***12,650**	***12,650**	**20'10"**
15.0 m	kg							*6,700	*6,700	*5,300	*5,300									*4,800	*4,800	9,370
50.0 ft	**lb**							***14,050**	***14,050**											***10,750**	***10,750**	**29'7"**
13.5 m	kg							*7,650	*7,650	*6,700	*6,700	*5,250	*5,250							*4,450	*4,450	11,090
45.0 ft	**lb**							***16,400**	***16,400**	***14,100**	***14,100**	***10,550**	***10,550**							***9,850**	***9,850**	**35'7"**
12.0 m	kg							*8,350	*8,350	*7,650	*7,650	*6,550	*6,550	*4,850	*4,850					*4,250	*4,250	12,390
40.0 ft	**lb**							***18,100**	***18,100**	***16,400**	***16,400**	***13,800**	***13,800**	***9,550**	***9,550**					***9,350**	***9,350**	**40'1"**
10.5 m	kg							*8,700	*8,700	*7,850	*7,850	*7,150	*7,150	*6,200	*6,200					*4,150	*4,150	13,390
35.0 ft	**lb**							***18,900**	***18,900**	***17,100**	***17,100**	***15,600**	***15,600**	***12,800**	***12,800**					***9,100**	***9,100**	**43'7"**
9.0 m	kg							*8,950	*8,950	*8,000	*8,000	*7,250	*7,250	*6,600	*6,600	*5,300	*5,300			*4,100	*4,100	14,160
30.0 ft	**lb**							***19,500**	***19,500**	***17,450**	***17,450**	***15,750**	***15,750**	***14,400**	***14,400**	***10,600**	***10,600**			***9,000**	***9,000**	**46'2"**
7.5 m	kg					*11,000	*11,000	*9,450	*9,450	*8,300	*8,300	*7,400	*7,400	*6,700	*6,700	*6,050	5,800			*4,100	*4,100	14,740
25.0 ft	**lb**					***23,800**	***23,800**	***20,500**	***20,500**	***18,050**	***18,050**	***16,100**	***16,100**	***14,550**	***14,550**	***13,150**	**12,400**			***9,050**	***9,050**	**48'2"**
6.0 m	kg			*14,250	*14,250	*12,050	*12,050	*10,050	*10,050	*8,650	*8,650	*7,650	*7,650	*6,800	*6,800	*6,100	5,700	*4,550	*4,550	*4,200	*4,200	15,150
20.0 ft	**lb**			***30,600**	***30,600**	***26,050**	***26,050**	***21,800**	***21,800**	***18,800**	***18,800**	***16,550**	***16,550**	***14,750**	***14,750**	***13,200**	**12,250**			***9,200**	***9,200**	**49'7"**
4.5 m	kg			*17,500	*17,500	*13,200	*13,200	*10,700	*10,700	*9,050	*9,050	*7,800	*7,800	*6,900	6,700	*6,100	5,600	*5,300	4,750	*4,300	*4,300	15,390
15.0 ft	**lb**			***37,700**	***37,700**	***28,550**	***28,550**	***23,150**	***23,150**	***19,550**	***19,550**	***16,950**	***16,950**	***14,900**	**14,400**	***13,150**	**12,000**	***10,250**	**10,200**	***9,450**	***9,450**	**50'5"**
3.0 m	kg			*15,100	*15,100	*14,150	*14,150	*11,200	*11,200	*9,300	*9,300	*7,950	*7,950	*6,900	6,550	*6,050	5,500	*5,250	4,700	*4,450	4,450	15,490
10.0 ft	**lb**			***38,050**	***38,050**	***30,600**	***30,600**	***24,250**	***24,250**	***20,150**	***20,150**	***17,200**	**17,150**	***14,950**	**14,050**	***13,050**	**11,800**	***11,200**	**10,050**	***9,800**	***9,800**	**50'9"**
1.5 m	kg			*6,700	*6,700	*14,500	*14,500	*11,450	*11,450	*9,400	*9,400	*7,950	7,750	*6,850	6,400	*5,900	5,400	*5,000	4,650	*4,700	4,450	15,440
5.0 ft	**lb**			***15,500**	***15,500**	***31,400**	***31,400**	***24,750**	***24,750**	***20,350**	***20,350**	***17,250**	**16,650**	***14,800**	**13,750**	***12,750**	**11,600**	***10,700**	**9,950**	***10,350**	**9,750**	**50'7"**
0 m	kg	*3,050	*3,050	*5,700	*5,700	*11,800	*11,800	*11,250	*11,250	*9,250	*9,250	*7,800	7,550	*6,650	6,250	*5,650	5,300	*4,650	4,600	*4,500	*4,500	15,250
0 ft	**lb**	***6,800**	***6,800**	***12,950**	***12,950**	***27,450**	***27,450**	***24,350**	***24,350**	***20,050**	***20,050**	***16,850**	**16,250**	***14,350**	**13,450**	***12,150**	**11,400**	***9,850**	***9,850**	***9,850**	***9,850**	**50'0"**
–1.5 m	kg			*5,900	*5,900	*10,050	*10,050	*10,600	*10,600	*8,800	*8,800	*7,400	*7,400	*6,250	6,150	*5,200	*5,200			*4,200	*4,200	14,900
–5.0 ft	**lb**			***13,250**	***13,250**	***23,000**	***23,000**	***22,950**	***22,950**	***19,000**	***19,000**	***15,950**	**15,950**	***13,450**	**13,250**	***11,150**	***11,150**			***9,150**	***9,150**	**48'10"**
–3.0 m	kg			*6,400	*6,400	*9,750	*9,750	*9,550	*9,550	*8,000	*8,000	*6,750	*6,750	*5,600	*5,600	*4,500	*4,500			*3,800	*3,800	14,380
–10.0 ft	**lb**			***14,350**	***14,350**	***22,150**	***22,150**	***20,600**	***20,600**	***17,250**	***17,250**	***14,450**	***14,450**	***12,000**	***12,000**	***9,500**	***9,500**			***8,300**	***8,300**	**47'1"**
–4.5 m	kg							*8,050	*8,050	*6,850	*6,850	*5,700	*5,700	*4,650	*4,650					*4,200	*4,200	12,630
–15.0 ft	**lb**							***17,250**	***17,250**	***14,650**	***14,650**	***12,200**	***12,200**	***9,800**	***9,800**					***9,300**	***9,300**	**40'11"**

* **ISO 10567:2007**

*転倒負荷ではなく油圧リフト能力によって負荷が制限されることを示します。上記の負荷は、油圧ショベルリフト能力規格ISO 10567:2007に準拠しています。これは、油圧装置のリフト能力の87%または転倒荷重の75%を超えません。すべてのリフティング装置の質量は上記のリフト能力から差し引く必要があります。リフト能力は機械を強固で均一な支持面で作業した場合の数値です。物体の取扱い/持上げのためにワークツールアタッチメントポイントを使用することは、機械のリフト性能に影響する場合があります。

リフト能力は、すべての利用可能なトラックシューで±5%の範囲になります。

詳細な製品情報については、該当する取扱説明書を参照してください。

MH3040マテリアルハンドラ仕様

リフト能力

ワークツール: なし、油圧キャブライザ、ソリッドタイヤ、スタビライザ上昇時、カウンタウエイト7,700 kg (16,980 lb)、ヘビーリフトオン

荷重点高さ　負荷フロント　負荷サイド　最大リーチ時の負荷 (アームノーズ/バケットピン)

足回り シングルタイヤ　**ブーム** 9.3 m (30'6") MH　**アーム** 7.1 m (23'3") 産業用

		3.0 m/10.0 ft		4.5 m/15.0 ft		6.0 m/20.0 ft		7.5 m/25.0 ft		9.0 m/30.0 ft		10.5 m/35.0 ft		12.0 m/40.0 ft		13.5 m/45.0 ft		15.0 m/50.0 ft				mm ft/in
16.5 m	kg					*6,150	*6,150													*5,750	*5,750	6,380
55.0 ft	**lb**																			***13,250**	***13,250**	**18'9"**
15.0 m	kg							*6,450	*6,450	*4,900	*4,900									*4,900	*4,900	9,020
50.0 ft	**lb**					***16,050**	***16,050**	***13,450**	***13,450**											***10,950**	***10,950**	**28'5"**
13.5 m	kg							*7,500	*7,500	*6,500	6,050	*4,950	4,600							*4,500	4,350	10,830
45.0 ft	**lb**							***16,050**	***16,050**	***13,600**	**12,900**									***9,950**	**9,900**	**34'9"**
12.0 m	kg							*8,200	8,200	*7,500	6,100	6,000	4,700	*4,550	3,650					*4,250	3,550	12,190
40.0 ft	**lb**							***17,800**	**17,600**	***16,050**	**13,100**	**12,800**	**10,000**							***9,450**	**7,950**	**39'5"**
10.5 m	kg							*8,650	8,150	7,700	6,100	6,000	4,700	4,750	3,700					4,000	3,050	13,230
35.0 ft	**lb**							***18,850**	**17,500**	**16,550**	**13,050**	**12,850**	**10,050**	**10,150**	**7,850**					**8,850**	**6,750**	**43'0"**
9.0 m	kg							*8,900	8,000	7,600	5,950	5,900	4,600	4,700	3,650	3,850	2,900			3,550	2,700	14,040
30.0 ft	**lb**							***19,350**	**17,200**	**16,300**	**12,800**	**12,700**	**9,900**	**10,100**	**7,800**	**8,150**	**6,200**			**7,900**	**5,950**	**45'10"**
7.5 m	kg					*10,800	*10,800	*9,350	7,700	7,400	5,750	5,750	4,500	4,650	3,550	3,800	2,850			3,250	2,450	14,650
25.0 ft	**lb**					***23,450**	***23,450**	***20,250**	**16,600**	**15,900**	**12,400**	**12,400**	**9,600**	**9,950**	**7,650**	**8,100**	**6,100**			**7,200**	**5,400**	**47'11"**
6.0 m	kg			*13,150	*13,150	*11,850	10,250	9,450	7,300	7,100	5,500	5,600	4,300	4,500	3,450	3,700	2,800	3,100	2,300	3,050	2,250	15,090
20.0 ft	**lb**			***28,400**	***28,400**	***25,600**	**22,150**	**20,350**	**15,700**	**15,300**	**11,850**	**12,000**	**9,250**	**9,700**	**7,400**	**7,950**	**6,000**			**6,750**	**5,000**	**49'4"**
4.5 m	kg			*17,050	14,500	12,500	9,400	8,900	6,800	6,800	5,200	5,350	4,100	4,350	3,300	3,600	2,700	3,050	2,250	2,900	2,150	15,360
15.0 ft	**lb**	***54,750**	***54,750**	***36,800**	**31,350**	**26,950**	**20,350**	**19,200**	**14,650**	**14,600**	**11,150**	**11,550**	**8,800**	**9,400**	**7,100**	**7,750**	**5,800**	**6,500**	**4,750**	**6,400**	**4,700**	**50'4"**
3.0 m	kg			17,750	12,600	11,500	8,500	8,350	6,250	6,450	4,850	5,150	3,850	4,200	3,150	3,500	2,600	3,000	2,200	2,850	2,050	15,490
10.0 ft	**lb**			**38,250**	**27,300**	**24,800**	**18,400**	**18,000**	**13,500**	**13,850**	**10,450**	**11,050**	**8,300**	**9,050**	**6,750**	**7,550**	**5,600**	**6,350**	**4,650**	**6,200**	**4,550**	**50'9"**
1.5 m	kg			*7,200	*7,200	10,650	7,700	7,850	5,800	6,100	4,550	4,900	3,650	4,050	3,000	3,400	2,500	2,900	2,150	2,800	2,050	15,460
5.0 ft	**lb**			***16,800**	***16,800**	**22,950**	**16,650**	**16,900**	**12,450**	**13,150**	**9,750**	**10,600**	**7,850**	**8,750**	**6,450**	**7,350**	**5,400**	**6,250**	**4,550**	**6,100**	**4,450**	**50'8"**
0 m	kg	*2,900	*2,900	*5,750	*5,750	10,050	7,150	7,450	5,400	5,850	4,300	4,750	3,500	3,950	2,900	3,350	2,450	2,850	2,100	2,800	2,050	15,290
0 ft	**lb**	***6,500**	***6,500**	***13,100**	***13,100**	**21,650**	**15,450**	**16,000**	**11,650**	**12,550**	**9,200**	**10,200**	**7,500**	**8,450**	**6,200**	**7,150**	**5,250**	**6,150**	**4,450**	**6,150**	**4,450**	**50'1"**
–1.5 m	kg			*5,800	*5,800	9,700	6,850	7,150	5,150	5,650	4,100	4,600	3,350	3,850	2,800	3,300	2,400			2,850	2,050	14,970
–5.0 ft	**lb**	***8,400**	***8,400**	***13,150**	***13,150**	**20,950**	**14,800**	**15,450**	**11,150**	**12,150**	**8,800**	**9,900**	**7,200**	**8,250**	**6,000**	**7,050**	**5,100**			**6,300**	**4,550**	**49'0"**
–3.0 m	kg			*6,300	*6,300	9,600	6,750	7,050	5,050	5,500	4,000	4,500	3,250	3,800	2,750	3,250	2,350			3,000	2,150	14,480
–10.0 ft	**lb**			***14,100**	***14,100**	**20,650**	**14,550**	**15,150**	**10,850**	**11,900**	**8,600**	**9,700**	**7,050**	**8,150**	**5,900**	**7,000**	**5,050**			**6,550**	**4,750**	**47'5"**
–4.5 m	kg					9,600	6,750	7,000	5,000	5,500	3,950	4,500	3,250	3,800	2,750					3,400	2,450	13,120
–15.0 ft	**lb**					**20,650**	**14,550**	**15,100**	**10,800**	**11,800**	**8,500**	**9,650**	**7,000**	**8,150**	**5,900**					**7,500**	**5,450**	**42'7"**

* **ISO 10567:2007**

*転倒負荷ではなく油圧リフト能力によって負荷が制限されることを示します。上記の負荷は、油圧ショベルリフト能力規格ISO 10567:2007に準拠しています。これは、油圧装置のリフト能力の87%または転倒荷重の75%を超えません。すべてのリフティング装置の質量は上記のリフト能力から差し引く必要があります。リフト能力は機械を強固で均一な支持面で作業した場合の数値です。物体の取扱い/持上げのためにワークツールアタッチメントポイントを使用することは、機械のリフト性能に影響する場合があります。

リフト能力は、すべての利用可能なトラックシューで±5%の範囲になります。

詳細な製品情報については、該当する取扱説明書を参照してください。

リフト能力

ワークツール: なし、油圧キャブライザ、空気タイヤ、スタビライザ下降時、カウンタウエイト7,700 kg (16,980 lb)、ヘビーリフトオン

荷重点高さ　負荷フロント　負荷サイド　最大リーチ時の負荷 (アームノーズ/バケットピン)

足回り
シングルタイヤ

ブーム
9.3 m (30'6") MH

アーム
7.1 m (23'3") 産業用

		3.0 m/10.0 ft		4.5 m/15.0 ft		6.0 m/20.0 ft		7.5 m/25.0 ft		9.0 m/30.0 ft		10.5 m/35.0 ft		12.0 m/40.0 ft		13.5 m/45.0 ft		15.0 m/50.0 ft				mm ft/in
16.5 m **55.0 ft**	kg **lb**					*6,500 ***13,350**	*6,500 ***13,350**													*5,550 ***12,650**	*5,550 ***12,650**	6,960 **20'11"**
15.0 m **50.0 ft**	kg **lb**							*6,700 ***14,050**	*6,700 ***14,050**	*5,300	*5,300									*4,800 ***10,750**	*4,800 ***10,750**	9,390 **29'08"**
13.5 m **45.0 ft**	kg **lb**							*7,650 ***16,400**	*7,650 ***16,400**	*6,700 ***14,100**	*6,700 ***14,100**	*5,250 ***10,550**	*5,250 ***10,550**							*4,450 ***9,850**	*4,450 ***9,850**	11,100 **35'08"**
12.0 m **40.0 ft**	kg **lb**							*8,350 ***18,100**	*8,350 ***18,100**	*7,650 ***16,400**	*7,650 ***16,400**	*6,550 ***13,800**	*6,550 ***13,800**	*4,850 ***9,550**	*4,850 ***9,550**					*4,250 ***9,350**	*4,250 ***9,350**	12,400 **40'02"**
10.5 m **35.0 ft**	kg **lb**							*8,700 ***18,900**	*8,700 ***18,900**	*7,850 ***17,050**	*7,850 ***17,050**	*7,150 ***15,600**	*7,150 ***15,600**	*6,200 ***12,800**	*6,200 ***12,800**					*4,150 ***9,100**	*4,150 ***9,100**	13,400 **43'07"**
9.0 m **30.0 ft**	kg **lb**							*8,950 ***19,500**	*8,950 ***19,500**	*8,000 ***17,450**	*8,000 ***17,450**	*7,250 ***15,750**	*7,250 ***15,750**	*6,600 ***14,350**	*6,600 ***14,350**	*5,300 ***10,600**	*5,300 ***10,600**			*4,100 ***9,000**	*4,100 ***9,000**	14,170 **46'03"**
7.5 m **25.0 ft**	kg **lb**					*11,000 ***23,800**	*11,000 ***23,800**	*9,450 ***20,500**	*9,450 ***20,500**	*8,300 ***18,050**	*8,300 ***18,050**	*7,400 ***16,100**	*7,400 ***16,100**	*6,700 ***14,500**	*6,700 ***14,500**	*6,050 ***13,150**	5,750 **12,350**			*4,100 ***9,050**	*4,100 ***9,050**	14,740 **48'02"**
6.0 m **20.0 ft**	kg **lb**			*14,250 ***30,600**	*14,250 ***30,600**	*12,050 ***26,000**	*12,050 ***26,000**	*10,050 ***21,750**	*10,050 ***21,750**	*8,650 ***18,800**	*8,650 ***18,800**	*7,600 ***16,550**	*7,600 ***16,550**	*6,800 ***14,700**	*6,800 **14,650**	*6,100 ***13,150**	5,650 **12,150**	*4,550	*4,550	*4,200 ***9,200**	*4,200 ***9,200**	15,150 **49'07"**
4.5 m **15.0 ft**	kg **lb**			*17,500 ***37,700**	*17,500 ***37,700**	*13,200 ***28,550**	*13,200 ***28,550**	*10,700 ***23,150**	*10,700 ***23,150**	*9,050 ***19,550**	*9,050 ***19,550**	*7,800 ***16,950**	*7,800 ***16,950**	*6,900 ***14,900**	6,650 **14,350**	*6,100 ***13,150**	5,550 **11,950**	*5,300 ***10,250**	4,700 **10,150**	*4,300 ***9,450**	*4,300 ***9,450**	15,400 **50'05"**
3.0 m **10.0 ft**	kg **lb**			*15,100 ***38,050**	*15,100 ***38,050**	*14,150 ***30,600**	*14,150 ***30,600**	*11,200 ***24,250**	*11,200 ***24,250**	*9,300 ***20,150**	*9,300 ***20,150**	*7,950 ***17,200**	7,950 **17,050**	*6,900 ***14,950**	6,500 **14,000**	*6,050 ***13,050**	5,450 **11,750**	*5,250 ***11,200**	4,650 **10,000**	*4,450 ***9,800**	4,450 **9,750**	15,490 **50'09"**
1.5 m **5.0 ft**	kg **lb**			*6,700 ***15,500**	*6,700 ***15,500**	*14,500 ***31,350**	*14,500 ***31,350**	*11,400 ***24,750**	*11,400 ***24,750**	*9,400 ***20,350**	*9,400 ***20,350**	*7,950 ***17,200**	7,700 **16,550**	*6,850 ***14,800**	6,350 **13,650**	*5,900 ***12,750**	5,350 **11,500**	*5,000 ***10,700**	4,600 **9,900**	*4,700 ***10,350**	4,400 **9,700**	15,440 **50'07"**
0 m **0 ft**	kg **lb**	*3,050 ***6,800**	*3,050 ***6,800**	*5,700 ***12,950**	*5,700 ***12,950**	*11,800 ***27,450**	*11,800 ***27,450**	*11,250 ***24,300**	*11,250 ***24,300**	*9,250 ***20,000**	*9,250 ***20,000**	*7,800 ***16,850**	7,500 **16,150**	*6,650 ***14,300**	6,200 **13,400**	*5,650 ***12,150**	5,250 **11,350**	*4,650 ***9,850**	4,550 **9,800**	*4,450 ***9,850**	4,450 **9,800**	15,240 **50'00"**
–1.5 m **–5.0 ft**	kg **lb**			*5,900 ***13,250**	*5,900 ***13,250**	*10,050 ***23,000**	*10,050 ***23,000**	*10,600 ***22,950**	*10,600 ***22,950**	*8,800 ***19,000**	*8,800 ***19,000**	*7,400 ***15,950**	7,350 **15,850**	*6,250 ***13,450**	6,100 **13,200**	*5,200 ***11,100**	*5,200 ***11,100**			*4,150 ***9,150**	*4,150 ***9,150**	14,890 **48'09"**
–3.0 m **–10.0 ft**	kg **lb**			*6,400 ***14,350**	*6,400 ***14,350**	*9,750 ***22,150**	*9,750 ***22,150**	*9,500 ***20,550**	*9,500 ***20,550**	*8,000 ***17,200**	*8,000 ***17,200**	*6,700 ***14,450**	*6,700 ***14,450**	*5,600 ***11,950**	*5,600 ***11,950**	*4,500 ***9,500**	*4,500 ***9,500**			*3,800 ***8,300**	*3,800 ***8,300**	14,370 **47'00"**
–4.5 m **–15.0 ft**	kg **lb**							*8,000 ***17,250**	*8,000 ***17,250**	*6,800 ***14,600**	*6,800 ***14,600**	*5,700 ***12,150**	*5,700 ***12,150**	*4,650 ***9,750**	*4,650 ***9,750**					*4,150 ***9,300**	*4,150 ***9,300**	12,630 **40'11"**

*　**ISO 10567:2007**

*転倒負荷ではなく油圧リフト能力によって負荷が制限されることを示します。上記の負荷は、油圧ショベルリフト能力規格ISO 10567:2007に準拠しています。これは、油圧装置のリフト能力の87%または転倒荷重の75%を超えません。すべてのリフティング装置の質量は上記のリフト能力から差し引く必要があります。リフト能力は機械を強固で均一な支持面で作業した場合の数値です。物体の取扱い/持上げのためにワークツールアタッチメントポイントを使用することは、機械のリフト性能に影響する場合があります。

リフト能力は、すべての利用可能なトラックシューで±5%の範囲になります。

詳細な製品情報については、該当する取扱説明書を参照してください。

MH3040マテリアルハンドラ仕様

リフト能力

ワークツール: なし、油圧キャブライザ、空気タイヤ、スタビライザ上昇時、カウンタウエイト7,700 kg (16,980 lb)、ヘビーリフトオン

荷重点高さ　負荷フロント　負荷サイド　最大リーチ時の負荷 (アームノーズ/バケットピン)

足回り
シングルタイヤ

ブーム
9.3 m (30'6") MH

アーム
7.1 m (23'3") 産業用

		3.0 m/10.0 ft		4.5 m/15.0 ft		6.0 m/20.0 ft		7.5 m/25.0 ft		9.0 m/30.0 ft		10.5 m/35.0 ft		12.0 m/40.0 ft		13.5 m/45.0 ft		15.0 m/50.0 ft				
																						mm ft/in
16.5 m **55.0 ft**	kg **lb**					*6,150 ****	*6,150 ****													*5,750 ***13,250**	*5,750 ***13,250**	6,390 **18'10"**
15.0 m **50.0 ft**	kg **lb**					***16,050**	***16,050**	*6,450 ***13,500**	*6,450 ***13,500**	*4,950 ****	*4,950 ****									*4,900 ***10,950**	*4,900 ***10,950**	9,030 **28'05"**
13.5 m **45.0 ft**	kg **lb**							*7,500 ***16,100**	*7,500 ***16,100**	*6,500 ***13,650**	5,900 **12,550**	*4,950 ****	4,500 ****							*4,500 ***9,950**	4,200 **9,600**	10,840 **34'09"**
12.0 m **40.0 ft**	kg **lb**							*8,250 ***17,800**	8,000 **17,150**	*7,500 ***16,050**	5,950 **12,750**	5,850 **12,550**	4,550 **9,750**	*4,550 ****	3,550 ****					*4,250 ***9,450**	3,450 **7,700**	12,190 **39'05"**
10.5 m **35.0 ft**	kg **lb**							*8,650 ***18,850**	7,950 **17,100**	7,550 **16,250**	5,900 **12,700**	5,850 **12,550**	4,550 **9,750**	4,650 **9,950**	3,550 **7,600**					3,900 **8,650**	2,950 **6,550**	13,240 **43'00"**
9.0 m **30.0 ft**	kg **lb**							*8,900 ***19,350**	7,800 **16,750**	7,450 **16,000**	5,800 **12,450**	5,800 **12,400**	4,500 **9,600**	4,600 **9,900**	3,550 **7,550**	3,750 **7,950**	2,800 **6,000**			3,450 **7,700**	2,600 **5,750**	14,050 **45'10"**
7.5 m **25.0 ft**	kg **lb**					*10,800 ***23,450**	10,650 **22,950**	*9,350 ***20,300**	7,500 **16,150**	7,250 **15,550**	5,600 **12,050**	5,650 **12,150**	4,350 **9,300**	4,550 **9,700**	3,450 **7,400**	3,700 **7,900**	2,750 **5,900**			3,150 **7,000**	2,350 **5,200**	14,660 **47'11"**
6.0 m **20.0 ft**	kg **lb**			*13,150 ***28,450**	*13,150 ***28,450**	*11,850 ***25,600**	10,000 **21,550**	9,250 **19,900**	7,100 **15,300**	6,950 **14,950**	5,350 **11,500**	5,450 **11,750**	4,150 **8,950**	4,400 **9,450**	3,350 **7,150**	3,600 **7,750**	2,700 **5,750**	3,000 ****	2,200 ****	2,950 **6,550**	2,200 **4,800**	15,090 **49'05"**
4.5 m **15.0 ft**	kg **lb**	***54,800**	***54,800**	*17,100 ***36,800**	14,050 **30,450**	12,250 **26,400**	9,150 **19,750**	8,700 **18,750**	6,600 **14,200**	6,600 **14,250**	5,000 **10,800**	5,250 **11,250**	3,950 **8,500**	4,250 **9,150**	3,200 **6,850**	3,500 **7,550**	2,600 **5,600**	2,950 **6,300**	2,150 **4,600**	2,850 **6,250**	2,050 **4,500**	15,360 **50'04"**
3.0 m **10.0 ft**	kg **lb**			17,350 **37,400**	12,200 **26,400**	11,250 **24,250**	8,250 **17,800**	8,150 **17,550**	6,050 **13,100**	6,250 **13,500**	4,700 **10,100**	5,000 **10,800**	3,750 **8,050**	4,100 **8,800**	3,050 **6,550**	3,400 **7,350**	2,500 **5,400**	2,900 **6,200**	2,100 **4,450**	2,750 **6,050**	2,000 **4,350**	15,490 **50'09"**
1.5 m **5.0 ft**	kg **lb**			*7,200 ***16,750**	*7,200 ***16,750**	10,400 **22,350**	7,450 **16,100**	7,650 **16,450**	5,600 **12,050**	5,950 **12,800**	4,400 **9,400**	4,800 **10,300**	3,550 **7,600**	3,950 **8,500**	2,900 **6,200**	3,350 **7,150**	2,400 **5,200**	2,850 **6,050**	2,050 **4,350**	2,700 **5,950**	1,950 **4,250**	15,460 **50'08"**
0 m **0 ft**	kg **lb**	*2,900 ***6,500**	*2,900 ***6,500**	*5,750 ***13,100**	*5,750 ***13,100**	9,800 **21,100**	6,900 **14,900**	7,250 **15,600**	5,200 **11,250**	5,650 **12,200**	4,100 **8,850**	4,600 **9,900**	3,350 **7,200**	3,850 **8,250**	2,800 **5,950**	3,250 **6,950**	2,350 **5,000**	2,800 **6,000**	2,000 **4,250**	2,700 **5,950**	1,950 **4,250**	15,290 **50'01"**
–1.5 m **–5.0 ft**	kg **lb**	***8,400**	***8,400**	*5,800 ***13,150**	*5,800 ***13,150**	9,450 **20,350**	6,600 **14,250**	7,000 **15,050**	4,950 **10,700**	5,500 **11,800**	3,950 **8,450**	4,450 **9,600**	3,200 **6,900**	3,750 **8,050**	2,700 **5,750**	3,200 **6,850**	2,300 **4,900**			2,750 **6,100**	2,000 **4,350**	14,970 **49'00"**
–3.0 m **–10.0 ft**	kg **lb**			*6,300 ***14,150**	*6,300 ***14,150**	9,350 **20,100**	6,500 **13,950**	6,850 **14,750**	4,850 **10,400**	5,350 **11,550**	3,850 **8,250**	4,400 **9,450**	3,150 **6,750**	3,700 **7,900**	2,650 **5,650**	3,150 **6,800**	2,250 **4,850**			2,900 **6,350**	2,050 **4,550**	14,480 **47'05"**
–4.5 m **–15.0 ft**	kg **lb**					9,350 **20,100**	6,500 **14,000**	6,800 **14,650**	4,800 **10,350**	5,350 **11,500**	3,800 **8,150**	4,350 **9,400**	3,100 **6,700**	3,650 **7,900**	2,650 **5,650**					3,300 **7,300**	2,350 **5,200**	13,110 **42'07"**

* **ISO 10567:2007**

*転倒負荷ではなく油圧リフト能力によって負荷が制限されることを示します。上記の負荷は、油圧ショベルリフト能力規格ISO 10567:2007に準拠しています。これは、油圧装置のリフト能力の87%または転倒荷重の75%を超えません。すべてのリフティング装置の質量は上記のリフト能力から差し引く必要があります。リフト能力は機械を強固で均一な支持面で作業した場合の数値です。物体の取扱い/持上げのためにワークツールアタッチメントポイントを使用することは、機械のリフト性能に影響する場合があります。

リフト能力は、すべての利用可能なトラックシューで±5%の範囲になります。

詳細な製品情報については、該当する取扱説明書を参照してください。

リフト能力

ワークツール: なし、油圧キャブライザ、ソリッドタイヤ、スタビライザ下降時、カウンタウエイト7,700 kg (16,980 lb)、ヘビーリフトオン

荷重点高さ　負荷フロント　負荷サイド　最大リーチ時の負荷 (アームノーズ/バケットピン)

足回り
シングルタイヤ

ブーム
9.3 m (30'6") MH

アーム
6.4 m (21'0") ストレート

		3.0 m/10.0 ft		4.5 m/15.0 ft		6.0 m/20.0 ft		7.5 m/25.0 ft		9.0 m/30.0 ft		10.5 m/35.0 ft		12.0 m/40.0 ft		13.5 m/45.0 ft				
																				mm ft/in
16.5 m **55.0 ft**	kg **lb**			*7,200 ***14,700**	*7,200 ***14,700**													*6,250 ***14,650**	*6,250 ***14,650**	5,370 **15'01"**
15.0 m **50.0 ft**	kg **lb**					*7,450 ***15,750**	*7,450 ***15,750**	*6,100 ***12,300**	*6,100 ***12,300**									*5,050 ***11,400**	*5,050 ***11,400**	8,290 **25'11"**
13.5 m **45.0 ft**	kg **lb**					***18,200**	***18,200**	*7,550 ***16,000**	*7,550 ***16,000**	*6,200 ***12,750**	*6,200 ***12,750**							*4,600 ***10,200**	*4,600 ***10,200**	10,190 **32'07"**
12.0 m **40.0 ft**	kg **lb**							*8,550 ***18,400**	*8,550 ***18,400**	*7,550 ***16,050**	*7,550 ***16,050**	*6,050 ***12,300**	*6,050 ***12,300**					*4,350 ***9,550**	*4,350 ***9,550**	11,590 **37'05"**
10.5 m **35.0 ft**	kg **lb**					***21,550**	***21,550**	*8,650 ***18,800**	*8,650 ***18,800**	*7,650 ***16,650**	*7,650 ***16,650**	*6,900 ***14,950**	*6,900 ***14,950**	*5,450 ***10,800**	*5,450 ***10,800**			*4,200 ***9,250**	*4,200 ***9,250**	12,650 **41'01"**
9.0 m **30.0 ft**	kg **lb**					*10,400 ***22,550**	*10,400 ***22,550**	*8,900 ***19,350**	*8,900 ***19,350**	*7,800 ***16,950**	*7,800 ***16,950**	*6,950 ***15,100**	*6,950 ***15,100**	*6,250 ***13,550**	*6,250 ***13,550**			*4,150 ***9,150**	*4,150 ***9,150**	13,470 **43'11"**
7.5 m **25.0 ft**	kg **lb**			*12,600 ***27,350**	*12,600 ***27,350**	*11,150 ***24,150**	*11,150 ***24,150**	*9,350 ***20,250**	*9,350 ***20,250**	*8,050 ***17,500**	*8,050 ***17,500**	*7,100 ***15,350**	*7,100 ***15,350**	*6,300 ***13,650**	*6,300 ***13,650**	*5,550 ***10,850**	5,350 ***10,850**	*4,200 ***9,150**	*4,200 ***9,150**	14,070 **46'00"**
6.0 m **20.0 ft**	kg **lb**	*19,300 ***39,450**	*19,300 ***39,450**	*15,850 ***34,050**	*15,850 ***34,050**	*12,150 ***26,250**	*12,150 ***26,250**	*9,900 ***21,450**	*9,900 ***21,450**	*8,400 ***18,150**	*8,400 ***18,150**	*7,250 ***15,700**	*7,250 ***15,700**	*6,350 ***13,750**	*6,350 ***13,750**	*5,600 ***12,050**	5,300 **11,350**	*4,250 ***9,350**	*4,250 ***9,350**	14,500 **47'05"**
4.5 m **15.0 ft**	kg **lb**			*17,900 ***38,600**	*17,900 ***38,600**	*13,150 ***28,400**	*13,150 ***28,400**	*10,450 ***22,600**	*10,450 ***22,600**	*8,650 ***18,750**	*8,650 ***18,750**	*7,400 ***16,000**	*7,400 ***16,000**	*6,400 ***13,800**	6,300 **13,550**	*5,550 ***11,950**	5,200 **11,150**	*4,400 ***9,650**	*4,400 ***9,650**	14,760 **48'04"**
3.0 m **10.0 ft**	kg **lb**			*7,600 ***18,450**	*7,600 ***18,450**	*13,800 ***29,850**	*13,800 ***29,850**	*10,800 ***23,350**	*10,800 ***23,350**	*8,850 ***19,100**	*8,850 ***19,100**	*7,450 ***16,100**	*7,450 ***16,100**	*6,350 ***13,750**	6,150 **13,200**	*5,450 ***11,700**	5,100 **10,950**	*4,600 ***10,100**	4,350 **9,600**	14,860 **48'08"**
1.5 m **5.0 ft**	kg **lb**			*4,800 ***11,100**	*4,800 ***11,100**	*13,500 ***29,800**	*13,500 ***29,800**	*10,800 ***23,400**	*10,800 ***23,400**	*8,800 ***19,050**	*8,800 ***19,050**	*7,350 ***15,900**	7,350 **15,800**	*6,250 ***13,400**	6,000 **12,900**	*5,250 ***11,250**	5,000 **10,750**	*4,350 ***9,600**	4,350 **9,550**	14,800 **48'06"**
0 m **0 ft**	kg **lb**			*4,750 ***10,800**	*4,750 ***10,800**	*9,850 ***22,850**	*9,850 ***22,850**	*10,400 ***22,500**	*10,400 ***22,500**	*8,500 ***18,400**	*8,500 ***18,400**	*7,100 ***15,300**	*7,100 ***15,300**	*5,950 ***12,750**	5,900 **12,650**	*4,900 ***10,400**	*4,900 ***10,400**	*4,050 ***8,950**	*4,050 ***8,950**	14,600 **47'10"**
–1.5 m **–5.0 ft**	kg **lb**			*5,350 ***12,100**	*5,350 ***12,100**	*9,150 ***20,900**	*9,150 ***20,900**	*9,550 ***20,600**	*9,550 ***20,600**	*7,900 ***17,050**	*7,900 ***17,050**	*6,550 ***14,100**	*6,550 ***14,100**	*5,400 ***11,600**	*5,400 ***11,600**	*4,300 ***9,100**	*4,300 ***9,100**	*3,700 ***8,150**	*3,700 ***8,150**	14,230 **46'07"**
–3.0 m **–10.0 ft**	kg **lb**					*9,300 ***20,900**	*9,300 ***20,900**	*8,250 ***17,800**	*8,250 ***17,800**	*6,900 ***14,850**	*6,900 ***14,850**	*5,750 ***12,250**	*5,750 ***12,250**	*4,600 ***9,800**	*4,600 ***9,800**	*3,400	*3,400	*3,300 ***7,300**	*3,300 ***7,300**	13,620 **44'05"**
–4.5 m **–15.0 ft**	kg **lb**									*5,550	*5,550							*4,650	*4,650	10,340

*　**ISO 10567:2007**

* 転倒負荷ではなく油圧リフト能力によって負荷が制限されることを示します。上記の負荷は、油圧ショベルリフト能力規格ISO 10567:2007に準拠しています。これは、油圧装置のリフト能力の87%または転倒荷重の75%を超えません。すべてのリフティング装置の質量は上記のリフト能力から差し引く必要があります。リフト能力は機械を強固で均一な支持面で作業した場合の数値です。物体の取扱い/持上げのためにワークツールアタッチメントポイントを使用することは、機械のリフト性能に影響する場合があります。

リフト能力は、すべての利用可能なトラックシューで±5%の範囲になります。

詳細な製品情報については、該当する取扱説明書を参照してください。

MH3040マテリアルハンドラ仕様

リフト能力

ワークツール: なし、油圧キャブライザ、ソリッドタイヤ、スタビライザ上昇時、カウンタウエイト7,700 kg (16,980 lb)、ヘビーリフトオン

荷重点高さ　負荷フロント　負荷サイド　最大リーチ時の負荷 (アームノーズ/バケットピン)

足回り
シングルタイヤ

ブーム
9.3 m (30'6") MH

アーム
6.4 m (21'0") ストレート

		3.0 m/10.0 ft		4.5 m/15.0 ft		6.0 m/20.0 ft		7.5 m/25.0 ft		9.0 m/30.0 ft		10.5 m/35.0 ft		12.0 m/40.0 ft		13.5 m/45.0 ft				
																				mm ft/in
16.5 m **55.0 ft**	kg **lb**			*6,750	*6,750													*6,650	*6,650	4,570
15.0 m **50.0 ft**	kg **lb**					*7,200 ***15,100**	*7,200 ***15,100**	*5,700	*5,700									*5,200 ***11,750**	*5,200 ***11,750**	7,860 **24'05"**
13.5 m **45.0 ft**	kg **lb**					*8,300 ***17,850**	*8,300 ***17,850**	*7,300 ***15,500**	*7,300 ***15,500**	*5,900 ***11,950**	5,400 **11,500**							*4,650 ***10,350**	4,500 ***10,350**	9,890 **31'07"**
12.0 m **40.0 ft**	kg **lb**							*8,400 ***18,000**	7,600 **16,250**	7,150 **15,300**	5,500 **11,750**	5,400 **11,500**	4,100 **8,700**					*4,350 ***9,650**	3,450 **7,850**	11,360 **36'08"**
10.5 m **35.0 ft**	kg **lb**					 ***21,200**	 ***21,200**	*8,600 ***18,750**	7,500 **16,150**	7,100 **15,250**	5,500 **11,750**	5,400 **11,550**	4,100 **8,750**	4,200 **8,900**	3,100 **6,600**			3,850 **8,650**	2,850 **6,350**	12,480 **40'06"**
9.0 m **30.0 ft**	kg **lb**					*10,300 ***22,350**	*10,300 ***22,350**	*8,850 ***19,200**	7,350 **15,750**	7,000 **15,000**	5,350 **11,500**	5,350 **11,450**	4,050 **8,650**	4,150 **8,900**	3,100 **6,550**			3,350 **7,500**	2,450 **5,400**	13,330 **43'05"**
7.5 m **25.0 ft**	kg **lb**					*11,000 ***23,800**	10,150 **21,850**	9,200 **19,750**	7,050 **15,100**	6,800 **14,550**	5,150 **11,050**	5,200 **11,150**	3,900 **8,350**	4,100 **8,750**	3,000 **6,400**	3,250 **6,900**	2,350 **4,950**	3,000 **6,700**	2,150 **4,750**	13,980 **45'08"**
6.0 m **20.0 ft**	kg **lb**	*15,750 ***33,100**	*15,750 ***33,100**	*15,450 ***33,250**	14,950 **32,350**	*11,950 ***25,850**	9,400 **20,350**	8,700 **18,800**	6,600 **14,200**	6,500 **13,950**	4,900 **10,500**	5,000 **10,750**	3,750 **8,000**	3,950 **8,500**	2,900 **6,200**	3,200 **6,800**	2,250 **4,800**	2,800 **6,150**	1,950 **4,300**	14,430 **47'03"**
4.5 m **15.0 ft**	kg **lb**			*17,550 ***37,850**	13,150 **28,400**	11,550 **24,950**	8,550 **18,450**	8,200 **17,600**	6,100 **13,100**	6,150 **13,200**	4,550 **9,800**	4,800 **10,300**	3,500 **7,550**	3,850 **8,200**	2,750 **5,900**	3,100 **6,600**	2,200 **4,650**	2,650 **5,800**	1,800 **4,000**	14,720 **48'02"**
3.0 m **10.0 ft**	kg **lb**			*9,150 ***22,600**	*9,150 ***22,600**	10,550 **22,800**	7,600 **16,450**	7,600 **16,400**	5,550 **11,950**	5,800 **12,500**	4,250 **9,100**	4,550 **9,800**	3,300 **7,100**	3,700 **7,900**	2,650 **5,600**	3,000 **6,400**	2,100 **4,450**	2,550 **5,550**	1,750 **3,800**	14,850 **48'08"**
1.5 m **5.0 ft**	kg **lb**			*4,950 ***11,550**	*4,950 ***11,550**	9,800 **21,050**	6,900 **14,850**	7,150 **15,350**	5,100 **11,000**	5,500 **11,800**	3,950 **8,450**	4,350 **9,350**	3,100 **6,650**	3,550 **7,600**	2,500 **5,300**	2,900 **6,250**	2,000 **4,300**	2,500 **5,450**	1,700 **3,700**	14,830 **48'07"**
0 m **0 ft**	kg **lb**			*4,700 ***10,700**	*4,700 ***10,700**	9,300 **20,000**	6,450 **13,850**	6,800 **14,600**	4,750 **10,250**	5,250 **11,300**	3,700 **7,950**	4,200 **9,000**	2,950 **6,300**	3,450 **7,350**	2,400 **5,100**	2,850 **6,100**	1,950 **4,150**	2,500 **5,500**	1,700 **3,700**	14,650 **48'00"**
–1.5 m **–5.0 ft**	kg **lb**			*5,250 ***11,800**	*5,250 ***11,800**	9,050 **19,500**	6,250 **13,400**	6,550 **14,150**	4,550 **9,850**	5,100 **10,900**	3,550 **7,600**	4,100 **8,750**	2,850 **6,050**	3,350 **7,200**	2,300 **4,950**	2,800 **6,000**	1,900 **4,050**	2,600 **5,650**	1,750 **3,800**	14,310 **46'10"**
–3.0 m **–10.0 ft**	kg **lb**					9,000 **19,350**	6,200 **13,300**	6,500 **13,950**	4,500 **9,650**	5,000 **10,750**	3,450 **7,450**	4,000 **8,600**	2,750 **5,950**	3,300 **7,100**	2,250 **4,850**	2,800 **6,000**	1,900 **4,100**	2,700 **6,000**	1,850 **4,050**	13,800 **45'02"**
–4.5 m **–15.0 ft**	kg **lb**							6,500 **14,000**	4,500 **9,700**	5,000 **10,750**	3,450 **7,450**	4,000 **8,650**	2,750 **5,950**					3,550 **8,000**	2,450 **5,500**	11,490 **36'11"**

* **ISO 10567:2007**

* 転倒負荷ではなく油圧リフト能力によって負荷が制限されることを示します。上記の負荷は、油圧ショベルリフト能力規格ISO 10567:2007に準拠しています。これは、油圧装置のリフト能力の87%または転倒荷重の75%を超えません。すべてのリフティング装置の質量は上記のリフト能力から差し引く必要があります。リフト能力は機械を強固で均一な支持面で作業した場合の数値です。物体の取扱い/持上げのためにワークツールアタッチメントポイントを使用することは、機械のリフト性能に影響する場合があります。

リフト能力は、すべての利用可能なトラックシューで±5%の範囲になります。

詳細な製品情報については、該当する取扱説明書を参照してください。

リフト能力

ワークツール: なし、油圧キャブライザ、空気タイヤ、スタビライザ下降時、カウンタウエイト7,700 kg (16,980 lb)、ヘビーリフトオン

荷重点高さ　負荷フロント　負荷サイド　最大リーチ時の負荷 (アームノーズ/バケットピン)

足回り
シングルタイヤ

ブーム
9.3 m (30'6") MH

アーム
6.4 m (21'0") ストレート

		3.0 m/10.0 ft		4.5 m/15.0 ft		6.0 m/20.0 ft		7.5 m/25.0 ft		9.0 m/30.0 ft		10.5 m/35.0 ft		12.0 m/40.0 ft		13.5 m/45.0 ft				
																				mm ft/in
16.5 m **55.0 ft**	kg **lb**			*7,200 ***14,700**	*7,200 ***14,700**													*6,250 ***14,650**	*6,250 ***14,650**	5,370 **15'01"**
15.0 m **50.0 ft**	kg **lb**					*7,450 ***15,750**	*7,450 ***15,750**	*6,100 ***12,300**	*6,100 ***12,300**									*5,050 ***11,400**	*5,050 ***11,400**	8,290 **25'11"**
13.5 m **45.0 ft**	kg **lb**					***18,200**	***18,200**	*7,550 ***16,000**	*7,550 ***16,000**	*6,200 ***12,750**	*6,200 ***12,750**							*4,600 ***10,200**	*4,600 ***10,200**	10,190 **32'07"**
12.0 m **40.0 ft**	kg **lb**							*8,550 ***18,400**	*8,550 ***18,400**	*7,550 ***16,050**	*7,550 ***16,050**	*6,050 ***12,300**	*6,050 ***12,300**					*4,350 ***9,550**	*4,350 ***9,550**	11,590 **37'05"**
10.5 m **35.0 ft**	kg **lb**					***21,550**	***21,550**	*8,650 ***18,800**	*8,650 ***18,800**	*7,650 ***16,650**	*7,650 ***16,650**	*6,900 ***14,950**	*6,900 ***14,950**	*5,450 ***10,800**	*5,450 ***10,800**			*4,200 ***9,250**	*4,200 ***9,250**	12,650 **41'01"**
9.0 m **30.0 ft**	kg **lb**					*10,400 ***22,550**	*10,400 ***22,550**	*8,900 ***19,350**	*8,900 ***19,350**	*7,800 ***16,950**	*7,800 ***16,950**	*6,950 ***15,100**	*6,950 ***15,100**	*6,250 ***13,550**	*6,250 ***13,550**			*4,150 ***9,150**	*4,150 ***9,150**	13,470 **43'11"**
7.5 m **25.0 ft**	kg **lb**			*12,600 ***27,350**	*12,600 ***27,350**	*11,150 ***24,150**	*11,150 ***24,150**	*9,350 ***20,250**	*9,350 ***20,250**	*8,050 ***17,500**	*8,050 ***17,500**	*7,100 ***15,350**	*7,100 ***15,350**	*6,300 ***13,650**	*6,300 ***13,650**	*5,550 ***10,850**	5,200 ***10,850**	*4,200 ***9,150**	*4,200 ***9,150**	14,070 **46'00"**
6.0 m **20.0 ft**	kg **lb**	*19,300 ***39,450**	*19,300 ***39,450**	*15,850 ***34,050**	*15,850 ***34,050**	*12,150 ***26,250**	*12,150 ***26,250**	*9,900 ***21,450**	*9,900 ***21,450**	*8,400 ***18,150**	*8,400 ***18,150**	*7,250 ***15,700**	*7,250 ***15,700**	*6,350 ***13,750**	6,300 **13,450**	*5,600 ***12,050**	5,150 **11,000**	*4,250 ***9,350**	*4,250 ***9,350**	14,500 **47'05"**
4.5 m **15.0 ft**	kg **lb**			*17,900 ***38,600**	*17,900 ***38,600**	*13,150 ***28,400**	*13,150 ***28,400**	*10,450 ***22,600**	*10,450 ***22,600**	*8,650 ***18,750**	*8,650 ***18,750**	*7,400 ***16,000**	*7,400 ***16,000**	*6,400 ***13,800**	6,100 **13,150**	*5,550 ***11,950**	5,050 **10,800**	*4,400 ***9,650**	4,350 **9,550**	14,760 **48'04"**
3.0 m **10.0 ft**	kg **lb**			*7,600 ***18,450**	*7,600 ***18,450**	*13,800 ***29,850**	*13,800 ***29,850**	*10,800 ***23,350**	*10,800 ***23,350**	*8,850 ***19,100**	*8,850 ***19,100**	*7,450 ***16,100**	7,350 **15,800**	*6,350 ***13,750**	5,950 **12,800**	*5,450 ***11,700**	4,950 **10,600**	*4,600 ***10,100**	4,250 **9,300**	14,860 **48'08"**
1.5 m **5.0 ft**	kg **lb**			*4,800 ***11,100**	*4,800 ***11,100**	*13,500 ***29,800**	*13,500 ***29,800**	*10,800 ***23,400**	*10,800 ***23,400**	*8,800 ***19,050**	*8,800 ***19,050**	*7,350 ***15,900**	7,150 **15,350**	*6,250 ***13,400**	5,800 **12,500**	*5,250 ***11,250**	4,850 **10,400**	*4,350 ***9,600**	4,200 **9,250**	14,800 **48'06"**
0 m **0 ft**	kg **lb**			*4,750 ***10,800**	*4,750 ***10,800**	*9,850 ***22,850**	*9,850 ***22,850**	*10,400 ***22,500**	*10,400 ***22,500**	*8,500 ***18,400**	*8,500 ***18,400**	*7,100 ***15,300**	6,950 **14,950**	*5,950 ***12,750**	5,700 **12,250**	*4,900 ***10,400**	4,800 **10,300**	*4,050 ***8,950**	*4,050 ***8,950**	14,600 **47'10"**
–1.5 m **–5.0 ft**	kg **lb**			*5,350 ***12,100**	*5,350 ***12,100**	*9,150 ***20,900**	*9,150 ***20,900**	*9,550 ***20,600**	*9,550 ***20,600**	*7,900 ***17,050**	*7,900 ***17,050**	*6,550 ***14,100**	*6,550 ***14,100**	*5,400 ***11,600**	*5,400 ***11,600**	*4,300 ***9,100**	*4,300 ***9,100**	*3,700 ***8,150**	*3,700 ***8,150**	14,230 **46'07"**
–3.0 m **–10.0 ft**	kg **lb**					*9,300 ***20,900**	*9,300 ***20,900**	*8,250 ***17,800**	*8,250 ***17,800**	*6,900 ***14,850**	*6,900 ***14,850**	*5,750 ***12,250**	*5,750 ***12,250**	*4,600 ***9,800**	*4,600 ***9,800**	*3,400	*3,400	*3,300 ***7,300**	*3,300 ***7,300**	13,620 **44'05"**
–4.5 m **–15.0 ft**	kg **lb**									*5,550	*5,550							*4,650	*4,650	10,340

*　**ISO 10567:2007**

* 転倒負荷ではなく油圧リフト能力によって負荷が制限されることを示します。上記の負荷は、油圧ショベルリフト能力規格ISO 10567:2007に準拠しています。これは、油圧装置のリフト能力の87%または転倒荷重の75%を超えません。すべてのリフティング装置の質量は上記のリフト能力から差し引く必要があります。リフト能力は機械を強固で均一な支持面で作業した場合の数値です。物体の取扱い/持上げのためにワークツールアタッチメントポイントを使用することは、機械のリフト性能に影響する場合があります。

リフト能力は、すべての利用可能なトラックシューで±5%の範囲になります。

詳細な製品情報については、該当する取扱説明書を参照してください。

MH3040マテリアルハンドラ仕様

リフト能力

ワークツール: なし、油圧キャブライザ、空気タイヤ、スタビライザ上昇時、カウンタウエイト7,700 kg (16,980 lb)、ヘビーリフトオン

荷重点高さ　負荷フロント　負荷サイド　最大リーチ時の負荷 (アームノーズ/バケットピン)

足回り
シングルタイヤ

ブーム
9.3 m (30'6") MH

アーム
6.4 m (21'0") ストレート

		3.0 m/10.0 ft		4.5 m/15.0 ft		6.0 m/20.0 ft		7.5 m/25.0 ft		9.0 m/30.0 ft		10.5 m/35.0 ft		12.0 m/40.0 ft		13.5 m/45.0 ft				
																				mm **ft/in**
16.5 m **55.0 ft**	kg **lb**			*6,750	*6,750													*6,650	*6,650	4,600
15.0 m **50.0 ft**	kg **lb**					*7,200 ***15,150**	*7,200 ***15,150**	*5,700	*5,700									*5,200 ***11,750**	*5,200 ***11,750**	7,880 **24'06"**
13.5 m **45.0 ft**	kg **lb**					*8,300 ***17,850**	*8,300 ***17,850**	*7,350 ***15,550**	7,300 ***15,550**	*5,900 ***12,000**	5,250 **11,150**							*4,650 ***10,350**	4,350 **10,050**	9,900 **31'07"**
12.0 m **40.0 ft**	kg **lb**							*8,400 ***18,050**	7,400 **15,800**	7,000 **14,950**	5,350 **11,400**	5,250 **11,200**	3,950 **8,400**					*4,350 ***9,650**	3,350 **7,550**	11,370 **36'08"**
10.5 m **35.0 ft**	kg **lb**					 ***21,250**	 ***21,250**	*8,600 ***18,750**	7,300 **15,700**	6,950 **14,900**	5,300 **11,400**	5,300 **11,300**	4,000 **8,450**	4,100 **8,650**	3,000 **6,350**			3,750 **8,400**	2,750 **6,100**	12,490 **40'07"**
9.0 m **30.0 ft**	kg **lb**					*10,300 ***22,350**	*10,300 **22,250**	*8,850 ***19,200**	7,150 **15,350**	6,850 **14,650**	5,200 **11,150**	5,200 **11,150**	3,900 **8,350**	4,050 **8,650**	3,000 **6,350**			3,250 **7,250**	2,350 **5,200**	13,340 **43'06"**
7.5 m **25.0 ft**	kg **lb**					*11,000 ***23,800**	9,850 **21,250**	9,000 **19,350**	6,800 **14,700**	6,600 **14,200**	5,000 **10,700**	5,050 **10,850**	3,800 **8,100**	4,000 **8,500**	2,900 **6,200**	3,150 **6,700**	2,250 **4,700**	2,950 **6,500**	2,050 **4,550**	13,980 **45'08"**
6.0 m **20.0 ft**	kg **lb**	*15,850 ***33,300**	*15,850 ***33,300**	*15,450 ***33,300**	14,550 **31,400**	*11,950 ***25,850**	9,150 **19,750**	8,550 **18,350**	6,400 **13,750**	6,350 **13,600**	4,700 **10,150**	4,900 **10,500**	3,600 **7,700**	3,850 **8,250**	2,800 **5,950**	3,100 **6,600**	2,200 **4,600**	2,700 **5,950**	1,850 **4,100**	14,430 **47'03"**
4.5 m **15.0 ft**	kg **lb**			*17,600 ***37,850**	12,700 **27,500**	11,300 **24,350**	8,250 **17,850**	8,000 **17,200**	5,900 **12,650**	6,000 **12,900**	4,400 **9,450**	4,650 **10,000**	3,400 **7,250**	3,700 **7,950**	2,650 **5,650**	3,000 **6,400**	2,100 **4,450**	2,550 **5,600**	1,700 **3,800**	14,720 **48'03"**
3.0 m **10.0 ft**	kg **lb**			*9,100 ***22,400**	*9,100 ***22,400**	10,300 **22,250**	7,350 **15,850**	7,400 **16,000**	5,350 **11,550**	5,650 **12,150**	4,050 **8,750**	4,450 **9,550**	3,150 **6,800**	3,550 **7,650**	2,500 **5,350**	2,900 **6,200**	2,000 **4,250**	2,450 **5,350**	1,650 **3,600**	14,850 **48'08"**
1.5 m **5.0 ft**	kg **lb**			*4,950 ***11,550**	*4,950 ***11,550**	9,500 **20,500**	6,600 **14,300**	6,950 **14,950**	4,900 **10,550**	5,350 **11,450**	3,750 **8,100**	4,250 **9,100**	2,950 **6,350**	3,450 **7,350**	2,400 **5,100**	2,850 **6,050**	1,900 **4,100**	2,400 **5,250**	1,600 **3,500**	14,830 **48'07"**
0 m **0 ft**	kg **lb**			*4,700 ***10,700**	*4,700 ***10,700**	9,050 **19,450**	6,150 **13,300**	6,600 **14,200**	4,550 **9,850**	5,100 **10,950**	3,550 **7,600**	4,050 **8,750**	2,800 **6,000**	3,300 **7,100**	2,250 **4,850**	2,750 **5,900**	1,850 **3,950**	2,400 **5,300**	1,600 **3,500**	14,650 **48'00"**
–1.5 m **–5.0 ft**	kg **lb**			*5,250 ***11,850**	*5,250 ***11,850**	8,800 **18,950**	5,950 **12,800**	6,400 **13,700**	4,400 **9,400**	4,950 **10,600**	3,400 **7,250**	3,950 **8,500**	2,700 **5,800**	3,250 **6,950**	2,200 **4,700**	2,700 **5,800**	1,800 **3,850**	2,500 **5,450**	1,650 **3,600**	14,310 **46'10"**
–3.0 m **–10.0 ft**	kg **lb**					8,750 **18,800**	5,900 **12,700**	6,300 **13,550**	4,300 **9,250**	4,850 **10,400**	3,300 **7,100**	3,900 **8,350**	2,650 **5,650**	3,200 **6,900**	2,150 **4,600**	2,700 **5,800**	1,800 **3,850**	2,650 **5,800**	1,750 **3,850**	13,790 **45'02"**
–4.5 m **–15.0 ft**	kg **lb**							6,300 **13,550**	4,300 **9,250**	4,850 **10,400**	3,300 **7,100**	3,900 **8,350**	2,650 **5,650**					3,450 **7,800**	2,350 **5,250**	11,460 **36'09"**

* **ISO 10567:2007**

*転倒負荷ではなく油圧リフト能力によって負荷が制限されることを示します。上記の負荷は、油圧ショベルリフト能力規格ISO 10567:2007に準拠しています。これは、油圧装置のリフト能力の87%または転倒荷重の75%を超えません。すべてのリフティング装置の質量は上記のリフト能力から差し引く必要があります。リフト能力は機械を強固で均一な支持面で作業した場合の数値です。物体の取扱い/持上げのためにワークツールアタッチメントポイントを使用することは、機械のリフト性能に影響する場合があります。

リフト能力は、すべての利用可能なトラックシューで±5%の範囲になります。

詳細な製品情報については、該当する取扱説明書を参照してください。

リフト能力

ワークツール: なし、油圧キャブライザ、ソリッドタイヤ、スタビライザ下降時、カウンタウエイト7,700 kg (16,980 lb)、ヘビーリフトオン

荷重点高さ　負荷フロント　負荷サイド　最大リーチ時の負荷 (アームノーズ/バケットピン)

足回り
シングルタイヤ

ブーム
9.9 m (32'6") バージ

アーム
5.7 m (18'8") 産業用

		4.5 m/15.0 ft		6.0 m/20.0 ft		7.5 m/25.0 ft		9.0 m/30.0 ft		10.5 m/35.0 ft		12.0 m/40.0 ft		13.5 m/45.0 ft				
																		mm **ft/in**
15.0 m **50.0 ft**	kg **lb**					*6,800 ***13,550**	*6,800 ***13,550**									*5,850 ***13,150**	*5,850 ***13,150**	8,120 **25'4"**
13.5 m **45.0 ft**	kg **lb**					*8,250 ***18,000**	*8,250 ***18,000**	*7,100 ***14,450**	*7,100 ***14,450**							*5,350 ***11,900**	*5,350 ***11,900**	10,060 **32'2"**
12.0 m **40.0 ft**	kg **lb**					*8,200 ***17,850**	*8,200 ***17,850**	*7,400 ***16,100**	*7,400 ***16,100**	*6,800 ***14,100**	*6,800 ***14,100**					*5,100 ***11,300**	*5,100 ***11,300**	11,470 **37'1"**
10.5 m **35.0 ft**	kg **lb**					*8,350 ***18,150**	*8,350 ***18,150**	*7,450 ***16,250**	*7,450 ***16,250**	*6,800 ***14,800**	*6,800 ***14,800**	*6,250 ***12,350**	*6,250 ***12,350**			*5,000 ***11,000**	*5,000 ***11,000**	12,550 **40'9"**
9.0 m **30.0 ft**	kg **lb**			*10,150 ***21,950**	*10,150 ***21,950**	*8,700 ***18,850**	*8,700 ***18,850**	*7,700 ***16,650**	*7,700 ***16,650**	*6,900 ***15,000**	*6,900 ***15,000**	*6,300 ***13,700**	*6,300 ***13,700**			*5,000 ***10,950**	*5,000 ***10,950**	13,370 **43'7"**
7.5 m **25.0 ft**	kg **lb**	*14,000 ***30,100**	*14,000 ***30,100**	*11,050 ***23,850**	*11,050 ***23,850**	*9,250 ***20,000**	*9,250 ***20,000**	*8,000 ***17,350**	*8,000 ***17,350**	*7,100 ***15,350**	*7,100 ***15,350**	*6,400 ***13,850**	*6,400 ***13,850**	*5,800 ***12,500**	5,600 **11,950**	*5,000 ***11,050**	*5,000 ***11,050**	13,980 **45'8"**
6.0 m **20.0 ft**	kg **lb**	*16,300 ***34,950**	*16,300 ***34,950**	*12,200 ***26,250**	*12,200 ***26,250**	*9,850 ***21,350**	*9,850 ***21,350**	*8,350 ***18,100**	*8,350 ***18,100**	*7,300 ***15,800**	*7,300 ***15,800**	*6,500 ***14,050**	*6,500 ***14,050**	*5,850 ***12,600**	5,500 **11,800**	*5,150 ***11,250**	4,950 **10,900**	14,410 **47'2"**
4.5 m **15.0 ft**	kg **lb**			*13,250 ***28,600**	*13,250 ***28,600**	*10,450 ***22,650**	*10,450 ***22,650**	*8,700 ***18,850**	*8,700 ***18,850**	*7,500 ***16,250**	*7,500 ***16,250**	*6,600 ***14,250**	6,450 **13,900**	*5,850 ***12,650**	5,400 **11,600**	*5,300 ***11,650**	4,750 **10,450**	14,670 **48'1"**
3.0 m **10.0 ft**	kg **lb**			*11,150 ***27,050**	*11,150 ***27,050**	*10,850 ***23,500**	*10,850 ***23,500**	*8,950 ***19,400**	*8,950 ***19,400**	*7,650 ***16,500**	*7,650 **16,450**	*6,650 ***14,350**	6,300 **13,550**	*5,800 ***12,550**	5,300 **11,350**	*5,200 ***11,400**	4,600 **10,150**	14,780 **48'5"**
1.5 m **5.0 ft**	kg **lb**			*7,850 ***18,300**	*7,850 ***18,300**	*10,950 ***23,700**	*10,950 ***23,700**	*9,000 ***19,500**	*9,000 ***19,500**	*7,650 ***16,550**	7,400 **15,950**	*6,600 ***14,250**	6,150 **13,200**	*5,700 ***12,350**	5,200 **11,150**	*5,050 ***11,050**	4,600 **10,100**	14,730 **48'3"**
0 m **0 ft**	kg **lb**	*3,900 ***8,850**	*3,900 ***8,850**	*7,400 ***17,000**	*7,400 ***17,000**	*10,650 ***23,050**	*10,650 ***23,050**	*8,850 ***19,150**	*8,850 ***19,150**	*7,500 ***16,200**	7,250 **15,600**	*6,400 ***13,850**	6,000 **12,950**	*5,500 ***11,800**	5,100 **11,000**	*4,850 ***10,700**	4,650 **10,200**	14,520 **47'7"**
–1.5 m **–5.0 ft**	kg **lb**	*5,100 ***11,500**	*5,100 ***11,500**	*7,800 ***17,750**	*7,800 ***17,750**	*9,950 ***21,600**	*9,950 ***21,600**	*8,400 ***18,200**	*8,400 ***18,200**	*7,150 ***15,400**	7,150 **15,350**	*6,100 ***13,100**	5,950 **12,800**	*5,100 ***10,900**	5,100 ***10,900**	*4,650 ***10,250**	*4,650 ***10,250**	14,150 **46'4"**
–3.0 m **–10.0 ft**	kg **lb**			*8,500 ***19,250**	*8,500 ***19,250**	*9,000 ***19,450**	*9,000 ***19,450**	*7,700 ***16,600**	*7,700 ***16,600**	*6,550 ***14,100**	*6,550 ***14,100**	*5,500 ***11,800**	*5,500 ***11,800**	*4,450	*4,450	*4,400 ***9,600**	*4,400 ***9,600**	13,600 **44'6"**
–4.5 m **–15.0 ft**	kg **lb**					*7,650 ***16,550**	*7,650 ***16,550**	*6,650 ***14,300**	*6,650 ***14,300**	*5,650 ***12,100**	*5,650 ***12,100**	*4,650 ***9,800**	*4,650 ***9,800**			*4,000 ***8,750**	*4,000 ***8,750**	12,860 **42'0"**

* **ISO 10567:2007**

* 転倒負荷ではなく油圧リフト能力によって負荷が制限されることを示します。上記の負荷は、油圧ショベルリフト能力規格ISO 10567:2007に準拠しています。これは、油圧装置のリフト能力の87%または転倒荷重の75%を超えません。すべてのリフティング装置の質量は上記のリフト能力から差し引く必要があります。リフト能力は機械を強固で均一な支持面で作業した場合の数値です。物体の取扱い/持上げのためにワークツールアタッチメントポイントを使用することは、機械のリフト性能に影響する場合があります。

リフト能力は、すべての利用可能なトラックシューで±5%の範囲になります。

詳細な製品情報については、該当する取扱説明書を参照してください。

MH3040マテリアルハンドラ仕様

リフト能力

ワークツール: なし、油圧キャブライザ、ソリッドタイヤ、スタビライザ上昇時、カウンタウエイト7,700 kg (16,980 lb)、ヘビーリフトオン

荷重点高さ　負荷フロント　負荷サイド　最大リーチ時の負荷 (アームノーズ/バケットピン)

足回り
シングルタイヤ

ブーム
9.9 m (32'6") バージ

アーム
5.7 m (18'8") 産業用

		4.5 m/15.0 ft		6.0 m/20.0 ft		7.5 m/25.0 ft		9.0 m/30.0 ft		10.5 m/35.0 ft		12.0 m/40.0 ft		13.5 m/45.0 ft				mm ft/in
15.0 m **50.0 ft**	kg **lb**					*6,300	*6,300									*6,000 ***13,450**	*6,000 ***13,450**	7,710 **23'11"**
13.5 m **45.0 ft**	kg **lb**					*8,250 ***17,750**	7,900 **16,950**	*6,700 ***13,500**	5,850 **12,400**							*5,400 ***12,050**	5,000 **11,550**	9,770 **31'2"**
12.0 m **40.0 ft**	kg **lb**					*8,150 ***17,850**	7,950 **17,100**	*7,400 ***16,150**	5,900 **12,600**	5,800 **12,350**	4,500 **9,550**					5,100 ***11,400**	3,900 **8,850**	11,260 **36'4"**
10.5 m **35.0 ft**	kg **lb**					*8,300 ***18,050**	7,850 **16,850**	*7,450 **16,050**	5,850 **12,500**	5,800 **12,400**	4,500 **9,600**	4,550 **9,750**	3,500 **7,400**			4,300 **9,600**	3,250 **7,300**	12,390 **40'3"**
9.0 m **30.0 ft**	kg **lb**			*10,000 ***21,700**	*10,000 ***21,700**	*8,650 ***18,700**	7,600 **16,350**	7,300 **15,700**	5,650 **12,200**	5,700 **12,200**	4,400 **9,400**	4,550 **9,700**	3,450 **7,350**			3,800 **8,400**	2,850 **6,300**	13,250 **43'2"**
7.5 m **25.0 ft**	kg **lb**	*13,650 ***29,400**	*13,650 ***29,400**	*10,900 ***23,500**	10,150 **21,950**	*9,150 ***19,750**	7,200 **15,550**	7,050 **15,200**	5,450 **11,700**	5,500 **11,850**	4,250 **9,100**	4,450 **9,500**	3,350 **7,200**	3,600 **7,700**	2,700 **5,700**	3,400 **7,550**	2,550 **5,600**	13,890 **45'5"**
6.0 m **20.0 ft**	kg **lb**	*15,850 ***34,100**	14,150 **30,700**	*12,000 ***25,850**	9,300 **20,100**	8,850 **19,050**	6,700 **14,500**	6,700 **14,500**	5,100 **11,000**	5,300 **11,450**	4,050 **8,650**	4,300 **9,250**	3,250 **6,900**	3,550 **7,550**	2,600 **5,600**	3,150 **7,000**	2,350 **5,100**	14,350 **46'11"**
4.5 m **15.0 ft**	kg **lb**	 ***20,150**	 ***20,150**	11,250 **24,400**	8,250 **17,950**	8,250 **17,800**	6,150 **13,300**	6,350 **13,700**	4,750 **10,300**	5,100 **10,950**	3,800 **8,150**	4,150 **8,900**	3,100 **6,600**	3,450 **7,350**	2,550 **5,400**	3,000 **6,600**	2,200 **4,800**	14,640 **47'11"**
3.0 m **10.0 ft**	kg **lb**			10,250 **22,200**	7,350 **15,950**	7,650 **16,550**	5,600 **12,100**	6,000 **12,950**	4,450 **9,550**	4,850 **10,400**	3,550 **7,700**	4,000 **8,600**	2,950 **6,300**	3,350 **7,150**	2,450 **5,200**	2,900 **6,350**	2,100 **4,550**	14,770 **48'5"**
1.5 m **5.0 ft**	kg **lb**			*8,100 ***19,000**	6,750 **14,600**	7,200 **15,550**	5,200 **11,200**	5,700 **12,250**	4,150 **8,900**	4,650 **9,950**	3,350 **7,250**	3,850 **8,300**	2,800 **6,000**	3,250 **6,950**	2,350 **5,000**	2,850 **6,250**	2,050 **4,450**	14,750 **48'4"**
0 m **0 ft**	kg **lb**	*3,650 ***8,400**	*3,650 ***8,400**	*7,400 ***17,000**	6,450 **13,900**	6,900 **14,900**	4,900 **10,600**	5,450 **11,750**	3,900 **8,450**	4,450 **9,600**	3,200 **6,900**	3,750 **8,050**	2,700 **5,750**	3,200 **6,800**	2,250 **4,850**	2,850 **6,250**	2,050 **4,450**	14,570 **47'9"**
–1.5 m **–5.0 ft**	kg **lb**	*4,900 ***11,050**	*4,900 ***11,050**	*7,700 ***17,550**	6,350 **13,700**	6,750 **14,550**	4,750 **10,250**	5,300 **11,450**	3,800 **8,150**	4,350 **9,400**	3,100 **6,700**	3,650 **7,850**	2,600 **5,600**	3,150 **6,750**	2,250 **4,800**	2,950 **6,400**	2,100 **4,550**	14,220 **46'7"**
–3.0 m **–10.0 ft**	kg **lb**			*8,400 ***19,000**	6,350 **13,700**	6,700 **14,450**	4,700 **10,150**	5,250 **11,300**	3,700 **8,000**	4,300 **9,250**	3,050 **6,550**	3,600 **7,800**	2,600 **5,550**	3,100	2,200	3,050 **6,750**	2,200 **4,800**	13,710 **44'10''**
–4.5 m **–15.0 ft**	kg **lb**					6,750 **14,550**	4,750 **10,200**	5,250 **11,350**	3,750 **8,050**	4,300 **9,300**	3,050 **6,600**	3,650 **7,850**	2,600 **5,600**			3,300 **7,300**	2,350 **5,200**	13,000 **42'6"**

* **ISO 10567:2007**

* 転倒負荷ではなく油圧リフト能力によって負荷が制限されることを示します。上記の負荷は、油圧ショベルリフト能力規格ISO 10567:2007に準拠しています。これは、油圧装置のリフト能力の87%または転倒荷重の75%を超えません。すべてのリフティング装置の質量は上記のリフト能力から差し引く必要があります。リフト能力は機械を強固で均一な支持面で作業した場合の数値です。物体の取扱い/持上げのためにワークツールアタッチメントポイントを使用することは、機械のリフト性能に影響する場合があります。

リフト能力は、すべての利用可能なトラックシューで±5%の範囲になります。

詳細な製品情報については、該当する取扱説明書を参照してください。

リフト能力

ワークツール: なし、油圧キャブライザ、空気タイヤ、スタビライザ下降時、カウンタウエイト7,700 kg (16,980 lb)、ヘビーリフトオン

荷重点高さ　負荷フロント　負荷サイド　最大リーチ時の負荷 (アームノーズ/バケットピン)

足回り
シングルタイヤ

ブーム
9.9 m (32'6") バージ

アーム
5.7 m (18'8") 産業用

		4.5 m/15.0 ft		6.0 m/20.0 ft		7.5 m/25.0 ft		9.0 m/30.0 ft		10.5 m/35.0 ft		12.0 m/40.0 ft		13.5 m/45.0 ft				mm ft/in
15.0 m **50.0 ft**	kg **lb**					*6,800 ***13,600**	*6,800 ***13,600**									*5,850 ***13,100**	*5,850 ***13,100**	8,150 **25'05"**
13.5 m **45.0 ft**	kg **lb**					*8,200 ***18,000**	*8,200 ***18,000**	*7,100 ***14,500**	*7,100 ***14,500**							*5,350 ***11,900**	*5,350 ***11,900**	10,080 **32'03"**
12.0 m **40.0 ft**	kg **lb**					*8,150 ***17,800**	*8,150 ***17,800**	*7,350 ***16,050**	*7,350 ***16,050**	*6,750 ***14,150**	*6,750 ***14,150**					*5,100 ***11,300**	*5,100 ***11,300**	11,490 **37'01"**
10.5 m **35.0 ft**	kg **lb**					*8,350 ***18,100**	*8,350 ***18,100**	*7,450 ***16,200**	*7,450 ***16,200**	*6,750 ***14,700**	*6,750 ***14,700**	*6,200 ***12,400**	*6,200 ***12,400**			*5,000 ***11,000**	*5,000 ***11,000**	12,560 **40'10"**
9.0 m **30.0 ft**	kg **lb**			*10,150 ***21,950**	*10,150 ***21,950**	*8,700 ***18,850**	*8,700 ***18,850**	*7,650 ***16,600**	*7,650 ***16,600**	*6,850 ***14,950**	*6,850 ***14,950**	*6,250 ***13,600**	*6,250 ***13,600**			*5,000 ***10,950**	*5,000 ***10,950**	13,380 **43'07"**
7.5 m **25.0 ft**	kg **lb**	*14,000 ***30,100**	*14,000 ***30,100**	*11,050 ***23,800**	*11,050 ***23,800**	*9,200 ***19,900**	*9,200 ***19,900**	*7,950 ***17,250**	*7,950 ***17,250**	*7,050 ***15,300**	*7,050 ***15,300**	*6,350 ***13,750**	*6,350 ***13,750**	*5,750 ***12,450**	5,550 **11,900**	*5,000 ***11,050**	*5,000 ***11,050**	13,990 **45'08"**
6.0 m **20.0 ft**	kg **lb**	*16,250 ***34,900**	*16,250 ***34,900**	*12,150 ***26,200**	*12,150 ***26,200**	*9,850 ***21,250**	*9,850 ***21,250**	*8,300 ***18,000**	*8,300 ***18,000**	*7,250 ***15,700**	*7,250 ***15,700**	*6,450 ***13,950**	*6,450 ***13,950**	*5,800 ***12,500**	5,450 **11,750**	*5,150 ***11,250**	4,900 **10,850**	14,420 **47'02"**
4.5 m **15.0 ft**	kg **lb**			*13,200 ***28,450**	*13,200 ***28,450**	*10,400 ***22,500**	*10,400 ***22,500**	*8,650 ***18,750**	*8,650 ***18,750**	*7,450 ***16,100**	*7,450 ***16,100**	*6,550 ***14,150**	6,400 **13,800**	*5,800 ***12,550**	5,350 **11,500**	*5,250 ***11,600**	4,700 **10,350**	14,680 **48'01"**
3.0 m **10.0 ft**	kg **lb**			*11,050 ***26,850**	*11,050 ***26,850**	*10,800 ***23,350**	*10,800 ***23,350**	*8,900 ***19,250**	*8,900 ***19,250**	*7,550 ***16,400**	*7,550 **16,350**	*6,600 ***14,250**	6,250 **13,450**	*5,750 ***12,450**	5,250 **11,300**	*5,100 ***11,300**	4,600 **10,100**	14,780 **48'05"**
1.5 m **5.0 ft**	kg **lb**			*7,850 ***18,300**	*7,850 ***18,300**	*10,850 ***23,500**	*10,850 ***23,500**	*8,950 ***19,350**	*8,950 ***19,350**	*7,550 ***16,400**	7,350 **15,850**	*6,550 ***14,100**	6,100 **13,100**	*5,650 ***12,200**	5,150 **11,100**	*5,000 ***10,950**	4,550 **10,000**	14,720 **48'03"**
0 m **0 ft**	kg **lb**	*3,900 ***8,850**	*3,900 ***8,850**	*7,400 ***17,000**	*7,400 ***17,000**	*10,500 ***22,800**	*10,500 ***22,800**	*8,750 ***18,950**	*8,750 ***18,950**	*7,400 ***16,050**	7,200 **15,450**	*6,350 ***13,700**	5,950 **12,850**	*5,450 ***11,700**	5,100 **10,900**	*4,800 ***10,600**	4,600 **10,100**	14,520 **47'07"**
–1.5 m **–5.0 ft**	kg **lb**	*5,100 ***11,500**	*5,100 ***11,500**	*7,800 ***17,750**	*7,800 ***17,750**	*9,850 ***21,350**	*9,850 ***21,350**	*8,300 ***18,000**	*8,300 ***18,000**	*7,050 ***15,250**	*7,050 **15,200**	*6,000 ***12,950**	5,900 **12,700**	*5,050 ***10,750**	5,050 ***10,750**	*4,600 ***10,100**	*4,600 ***10,100**	14,140 **46'04"**
–3.0 m **–10.0 ft**	kg **lb**			*8,500 ***19,300**	*8,500 ***19,300**	*8,850 ***19,200**	*8,850 ***19,200**	*7,600 ***16,400**	*7,600 ***16,400**	*6,450 ***13,900**	*6,450 ***13,900**	*5,450 ***11,650**	*5,450 ***11,650**	*4,400	*4,400	*4,300 ***9,500**	*4,300 ***9,500**	13,600 **44'06"**
–4.5 m **–15.0 ft**	kg **lb**					*7,550 ***16,300**	*7,550 ***16,300**	*6,550 ***14,100**	*6,550 ***14,100**	*5,600 ***11,900**	*5,600 ***11,900**	*4,550 ***9,650**	*4,550 ***9,650**			*3,900 ***8,600**	*3,900 ***8,600**	12,850 **41'11"**

* **ISO 10567:2007**

*転倒負荷ではなく油圧リフト能力によって負荷が制限されることを示します。上記の負荷は、油圧ショベルリフト能力規格ISO 10567:2007に準拠しています。これは、油圧装置のリフト能力の87%または転倒荷重の75%を超えません。すべてのリフティング装置の質量は上記のリフト能力から差し引く必要があります。リフト能力は機械を強固で均一な支持面で作業した場合の数値です。物体の取扱い/持上げのためにワークツールアタッチメントポイントを使用することは、機械のリフト性能に影響する場合があります。

リフト能力は、すべての利用可能なトラックシューで±5%の範囲になります。

詳細な製品情報については、該当する取扱説明書を参照してください。

MH3040マテリアルハンドラ仕様

リフト能力

ワークツール: なし、油圧キャブライザ、空気タイヤ、スタビライザ上昇時、カウンタウエイト7,700 kg (16,980 lb)、ヘビーリフトオン

荷重点高さ　負荷フロント　負荷サイド　最大リーチ時の負荷 (アームノーズ/バケットピン)

足回り
シングルタイヤ

ブーム
9.9 m (32'6") バージ

アーム
5.7 m (18'8") 産業用

		4.5 m/15.0 ft		6.0 m/20.0 ft		7.5 m/25.0 ft		9.0 m/30.0 ft		10.5 m/35.0 ft		12.0 m/40.0 ft		13.5 m/45.0 ft				
																		mm **ft/in**
15.0 m **50.0 ft**	kg **lb**					*6,300	*6,300									*5,950 ***13,450**	*5,950 ***13,450**	7,720 **23'11"**
13.5 m **45.0 ft**	kg **lb**					*8,250 ***17,800**	7,700 **16,500**	*6,700 ***13,550**	5,650 **12,050**							*5,400 ***12,050**	4,850 **11,150**	9,780 **31'02"**
12.0 m **40.0 ft**	kg **lb**					*8,150 ***17,800**	7,750 **16,650**	*7,350 **15,800**	5,700 **12,250**	5,650 **12,050**	4,350 **9,200**					4,950 **11,200**	3,750 **8,500**	11,260 **36'04"**
10.5 m **35.0 ft**	kg **lb**					*8,300 ***18,000**	7,650 **16,450**	7,300 **15,700**	5,650 **12,150**	5,650 **12,050**	4,300 **9,250**	4,450 **9,450**	3,350 **7,100**			4,150 **9,300**	3,150 **7,000**	12,390 **40'03"**
9.0 m **30.0 ft**	kg **lb**			*10,000 ***21,700**	*10,000 ***21,700**	*8,600 ***18,650**	7,400 **15,900**	7,150 **15,350**	5,500 **11,800**	5,550 **11,900**	4,250 **9,050**	4,400 **9,400**	3,300 **7,050**			3,650 **8,100**	2,700 **6,000**	13,250 **43'02"**
7.5 m **25.0 ft**	kg **lb**	*13,650 ***29,400**	*13,650 ***29,400**	*10,850 ***23,450**	9,850 **21,350**	*9,100 ***19,700**	7,000 **15,100**	6,900 **14,800**	5,250 **11,300**	5,350 **11,550**	4,050 **8,750**	4,300 **9,200**	3,200 **6,850**	3,500 **7,450**	2,550 **5,450**	3,300 **7,300**	2,400 **5,300**	13,900 **45'05"**
6.0 m **20.0 ft**	kg **lb**	*15,850 ***34,000**	13,700 **29,700**	*11,950 ***25,750**	8,950 **19,450**	8,600 **18,600**	6,450 **14,000**	6,550 **14,100**	4,900 **10,600**	5,150 **11,100**	3,850 **8,300**	4,150 **8,950**	3,100 **6,600**	3,400 **7,300**	2,500 **5,300**	3,050 **6,700**	2,200 **4,850**	14,350 **46'11"**
4.5 m **15.0 ft**	kg **lb**	 ***20,000**	 ***20,000**	10,950 **23,700**	7,950 **17,200**	8,000 **17,250**	5,900 **12,750**	6,150 **13,300**	4,550 **9,850**	4,900 **10,550**	3,650 **7,800**	4,000 **8,600**	2,950 **6,300**	3,300 **7,100**	2,400 **5,100**	2,900 **6,350**	2,050 **4,500**	14,640 **47'11"**
3.0 m **10.0 ft**	kg **lb**			9,900 **21,450**	7,000 **15,150**	7,400 **16,000**	5,350 **11,550**	5,800 **12,500**	4,200 **9,100**	4,650 **10,050**	3,400 **7,300**	3,850 **8,250**	2,800 **5,950**	3,200 **6,850**	2,300 **4,900**	2,750 **6,100**	1,950 **4,300**	14,770 **48'05"**
1.5 m **5.0 ft**	kg **lb**			*8,100 ***18,950**	6,350 **13,800**	6,950 **14,950**	4,900 **10,600**	5,500 **11,800**	3,900 **8,450**	4,450 **9,600**	3,200 **6,850**	3,700 **7,950**	2,650 **5,650**	3,100 **6,650**	2,200 **4,700**	2,700 **6,000**	1,900 **4,200**	14,750 **48'04"**
0 m **0 ft**	kg **lb**	*3,700 ***8,400**	*3,700 ***8,400**	*7,400 ***17,000**	6,050 **13,100**	6,650 **14,300**	4,600 **9,950**	5,250 **11,300**	3,700 **7,950**	4,300 **9,200**	3,050 **6,500**	3,600 **7,700**	2,500 **5,400**	3,050 **6,500**	2,150 **4,550**	2,750 **6,000**	1,900 **4,150**	14,560 **47'09"**
–1.5 m **–5.0 ft**	kg **lb**	*4,900 ***11,050**	*4,900 ***11,050**	*7,700 ***17,550**	5,950 **12,850**	6,450 **13,950**	4,450 **9,650**	5,100 **10,950**	3,550 **7,650**	4,150 **8,950**	2,900 **6,250**	3,500 **7,500**	2,450 **5,250**	3,000 **6,450**	2,100 **4,450**	2,800 **6,150**	1,950 **4,250**	14,220 **46'07"**
–3.0 m **–10.0 ft**	kg **lb**			*8,400 **18,950**	6,000 **12,900**	6,400 **13,850**	4,400 **9,500**	5,050 **10,850**	3,500 **7,500**	4,100 **8,850**	2,850 **6,150**	3,450 **7,450**	2,400 **5,200**	3,000	2,100	2,950 **6,450**	2,050 **4,500**	13,710 **44'10''**
–4.5 m **–15.0 ft**	kg **lb**					6,450 **13,900**	4,450 **9,600**	5,050 **10,850**	3,500 **7,550**	4,100 **8,900**	2,850 **6,150**	3,500 **7,500**	2,450 **5,250**			3,150 **7,000**	2,200 **4,850**	13,000 **42'05"**

* **ISO 10567:2007**

*転倒負荷ではなく油圧リフト能力によって負荷が制限されることを示します。上記の負荷は、油圧ショベルリフト能力規格ISO 10567:2007に準拠しています。これは、油圧装置のリフト能力の87%または転倒荷重の75%を超えません。すべてのリフティング装置の質量は上記のリフト能力から差し引く必要があります。リフト能力は機械を強固で均一な支持面で作業した場合の数値です。物体の取扱い/持上げのためにワークツールアタッチメントポイントを使用することは、機械のリフト性能に影響する場合があります。

リフト能力は、すべての利用可能なトラックシューで±5%の範囲になります。

詳細な製品情報については、該当する取扱説明書を参照してください。

リフト能力

ワークツール: なし、油圧キャブライザ、ソリッドタイヤ、スタビライザ下降時、カウンタウエイト7,700 kg (16,980 lb)、ヘビーリフトオン

荷重点高さ　負荷フロント　負荷サイド　最大リーチ時の負荷 (アームノーズ/バケットピン)

足回り
シングルタイヤ

ブーム
9.9 m (32'6") バージ

アーム
7.1 m (23'3") 産業用

		3.0 m/10.0 ft		4.5 m/15.0 ft		6.0 m/20.0 ft		7.5 m/25.0 ft		9.0 m/30.0 ft		10.5 m/35.0 ft		12.0 m/40.0 ft		13.5 m/45.0 ft		15.0 m/50.0 ft				mm ft/in
16.5 m **55.0 ft**	kg **lb**							5,000	5,000											*4,850 ***11,000**	*4,850 ***11,000**	7,630 **23'4"**
15.0 m **50.0 ft**	kg **lb**									*5,350 ***10,800**	*5,350 ***10,800**									*4,350 ***9,700**	*4,350 ***9,700**	9,900 **31'5"**
13.5 m **45.0 ft**	kg **lb**									*6,600 ***13,950**	*6,600 ***13,950**	*5,350 ***10,900**	*5,350 ***10,900**							*4,100 ***9,050**	*4,100 ***9,050**	11,540 **37'1"**
12.0 m **40.0 ft**	kg **lb**									*6,700 ***14,650**	*6,700 ***14,650**	*6,250 ***13,600**	*6,250 ***13,600**	*5,050 ***10,200**	*5,050 ***10,200**					*3,950 ***8,750**	*3,950 ***8,750**	12,790 **41'5"**
10.5 m **35.0 ft**	kg **lb**									*6,800 ***14,850**	*6,800 ***14,850**	*6,300 ***13,650**	*6,300 ***13,650**	*5,850 ***12,700**	*5,850 ***12,700**	*4,350	*4,350			*3,900 ***8,600**	*3,900 ***8,600**	13,760 **44'9"**
9.0 m **30.0 ft**	kg **lb**							*7,850 ***17,000**	*7,850 ***17,000**	*7,050 ***15,300**	*7,050 ***15,300**	*6,400 ***13,950**	*6,400 ***13,950**	*5,900 ***12,850**	*5,900 ***12,850**	*5,450 ***11,300**	*5,450 ***11,300**			*3,900 ***8,550**	*3,900 ***8,550**	14,520 **47'4"**
7.5 m **25.0 ft**	kg **lb**							*8,400 ***18,150**	*8,400 ***18,150**	*7,400 ***16,000**	*7,400 ***16,000**	*6,650 ***14,400**	*6,650 ***14,400**	*6,050 ***13,100**	*6,050 ***13,100**	*5,550 ***12,000**	*5,550 ***12,000**	*4,100	*4,100	*3,950 ***8,650**	*3,950 ***8,650**	15,080 **49'4"**
6.0 m **20.0 ft**	kg **lb**			*13,850 ***29,750**	*13,850 ***29,750**	*10,900 ***23,450**	*10,900 ***23,450**	*9,050 ***19,550**	*9,050 ***19,550**	*7,800 ***16,900**	*7,800 ***16,900**	*6,900 ***14,950**	*6,900 ***14,950**	*6,200 ***13,400**	*6,200 ***13,400**	*5,600 ***12,150**	*5,600 **12,100**	*5,050 ***9,900**	4,750 ***9,900**	*4,050 ***8,850**	*4,050 ***8,850**	15,480 **50'8"**
4.5 m **15.0 ft**	kg **lb**			*16,350 ***35,100**	*16,350 ***35,100**	*12,150 ***26,200**	*12,150 ***26,200**	*9,750 ***21,100**	*9,750 ***21,100**	*8,250 ***17,850**	*8,250 ***17,850**	*7,150 ***15,500**	*7,150 ***15,500**	*6,350 ***13,750**	*6,350 ***13,750**	*5,700 ***12,350**	5,500 **11,850**	*5,150 ***11,100**	4,650 **10,000**	*4,150 ***9,150**	*4,150 ***9,150**	15,720 **51'6"**
3.0 m **10.0 ft**	kg **lb**			*8,500 ***20,450**	*8,500 ***20,450**	*13,200 ***28,450**	*13,200 ***28,450**	*10,400 ***22,450**	*10,400 ***22,450**	*8,600 ***18,650**	*8,600 ***18,650**	*7,400 ***16,000**	*7,400 ***16,000**	*6,450 ***14,000**	6,400 **13,800**	*5,750 ***12,400**	5,350 **11,550**	*5,100 ***11,050**	4,550 **9,800**	*4,350 ***9,600**	4,200 **9,250**	15,820 **51'10"**
1.5 m **5.0 ft**	kg **lb**			*5,300 ***12,200**	*5,300 ***12,200**	*12,650 ***29,650**	*12,650 ***29,650**	*10,750 ***23,250**	*10,750 ***23,250**	*8,850 ***19,150**	*8,850 ***19,150**	*7,500 ***16,300**	*7,500 **16,250**	*6,550 ***14,150**	6,200 **13,400**	*5,750 ***12,400**	5,250 **11,250**	*5,050 ***10,850**	4,500 **9,650**	*4,600 ***10,150**	4,150 **9,150**	15,770 **51'8"**
0 m **0 ft**	kg **lb**	*2,950 ***6,600**	*2,950 ***6,600**	*5,000 ***11,300**	*5,000 ***11,300**	*9,200 ***21,150**	*9,200 ***21,150**	*10,800 ***23,350**	*10,800 ***23,350**	*8,900 ***19,250**	*8,900 ***19,250**	*7,550 ***16,300**	7,300 **15,700**	*6,500 ***14,000**	6,050 **13,050**	*5,650 ***12,200**	5,150 **11,050**	*4,900 ***10,500**	4,400 **9,500**	*4,600 ***10,100**	4,200 **9,200**	15,580 **51'1"**
–1.5 m **–5.0 ft**	kg **lb**	*3,850 ***8,500**	*3,850 ***8,500**	*5,350 ***11,950**	*5,350 ***11,950**	*8,350 ***18,950**	*8,350 ***18,950**	*10,500 ***22,700**	*10,500 ***22,700**	*8,700 ***18,800**	*8,700 ***18,800**	*7,350 ***15,900**	7,150 **15,350**	*6,300 ***13,600**	5,950 **12,750**	*5,450 ***11,700**	5,050 **10,850**	*4,600	4,350	*4,500 ***9,850**	4,300 **9,400**	15,230 **49'11"**
–3.0 m **–10.0 ft**	kg **lb**			*5,800 ***13,000**	*5,800 ***13,000**	*8,250 ***18,700**	*8,250 ***18,700**	*9,800 ***21,250**	*9,800 ***21,250**	*8,250 ***17,800**	*8,250 ***17,800**	*7,000 ***15,050**	*7,000 ***15,050**	*5,950 ***12,850**	5,850 **12,600**	*5,050 ***10,800**	5,000 **10,750**			*4,300 ***9,500**	*4,300 ***9,500**	14,730 **48'2"**
–4.5 m **–15.0 ft**	kg **lb**			*6,300 ***14,100**	*6,300 ***14,100**	*8,500 ***19,250**	*8,500 ***19,250**	*8,850 ***19,100**	*8,850 ***19,100**	*7,500 ***16,150**	*7,500 ***16,150**	*6,400 ***13,700**	*6,400 ***13,700**	*5,400 ***11,550**	*5,400 ***11,550**	*4,450 ***9,400**	*4,450 ***9,400**			*4,100 ***8,950**	*4,100 ***8,950**	14,040 **45'11"**
–6.0 m **–20.0 ft**	kg **lb**							*7,500 ***16,150**	*7,500 ***16,150**	*6,450 ***13,800**	*6,450 ***13,800**	*5,500 ***11,650**	*5,500 ***11,650**	*4,550 ***9,550**	*4,550 ***9,550**					*3,750 ***8,400**	*3,750 ***8,400**	13,140 **42'6"**

* ISO 10567:2007

*転倒負荷ではなく油圧リフト能力によって負荷が制限されることを示します。上記の負荷は、油圧ショベルリフト能力規格ISO 10567:2007に準拠しています。これは、油圧装置のリフト能力の87%または転倒荷重の75%を超えません。すべてのリフティング装置の質量は上記のリフト能力から差し引く必要があります。リフト能力は機械を強固で均一な支持面で作業した場合の数値です。物体の取扱い/持上げのためにワークツールアタッチメントポイントを使用することは、機械のリフト性能に影響する場合があります。

リフト能力は、すべての利用可能なトラックシューで±5%の範囲になります。

詳細な製品情報については、該当する取扱説明書を参照してください。

MH3040マテリアルハンドラ仕様

リフト能力

ワークツール: なし、油圧キャブライザ、ソリッドタイヤ、スタビライザ上昇時、カウンタウエイト7,700 kg (16,980 lb)、ヘビーリフトオン

荷重点高さ　負荷フロント　負荷サイド　最大リーチ時の負荷 (アームノーズ/バケットピン)

足回り
シングルタイヤ

ブーム
9.9 m (32'6") バージ

アーム
7.1 m (23'3") 産業用

		3.0 m/10.0 ft		4.5 m/15.0 ft		6.0 m/20.0 ft		7.5 m/25.0 ft		9.0 m/30.0 ft		10.5 m/35.0 ft		12.0 m/40.0 ft		13.5 m/45.0 ft		15.0 m/50.0 ft				
																						mm ft/in
16.5 m	kg																			*5,000	*5,000	7,140
55.0 ft	**lb**																					
15.0 m	kg									*5,050	*5,050									*4,400	*4,400	9,570
50.0 ft	**lb**									***10,100**	***10,100**									***9,850**	***9,850**	**30'3"**
13.5 m	kg									*6,400	6,250	*5,100	4,750							*4,150	*4,150	11,290
45.0 ft	**lb**									***13,500**	**13,350**	***10,300**	**10,100**							***9,150**	***9,150**	**36'3"**
12.0 m	kg									*6,700	6,250	6,150	4,800	*4,800	3,750					*4,000	3,400	12,600
40.0 ft	**lb**									***14,650**	**13,450**	**13,100**	**10,250**	***9,600**	**7,900**					***8,800**	**7,600**	**40'9"**
10.5 m	kg									*6,800	6,200	6,100	4,750	4,800	3,750	3,850	2,950			3,800	2,900	13,610
35.0 ft	**lb**									***14,800**	**13,300**	**13,050**	**10,200**	**10,300**	**7,950**					**8,450**	**6,400**	**44'3"**
9.0 m	kg									*7,000	6,050	5,950	4,650	4,750	3,650	3,850	2,900			3,400	2,550	14,400
30.0 ft	**lb**									***15,200**	**12,950**	**12,800**	**9,950**	**10,150**	**7,800**	**8,200**	**6,200**			**7,500**	**5,600**	**47'0"**
7.5 m	kg							*8,250	7,750	*7,300	5,800	5,800	4,500	4,650	3,550	3,750	2,850			3,100	2,300	15,000
25.0 ft	**lb**							***17,900**	**16,700**	***15,900**	**12,450**	**12,450**	**9,600**	**9,950**	**7,600**	**8,050**	**6,050**			**6,850**	**5,050**	**49'0"**
6.0 m	kg					*10,650	10,200	*8,950	7,250	7,100	5,450	5,550	4,250	4,450	3,400	3,650	2,750	3,050	2,250	2,900	2,100	15,420
20.0 ft	**lb**					***23,000**	**22,000**	***19,300**	**15,600**	**15,250**	**11,750**	**11,950**	**9,150**	**9,600**	**7,250**	**7,850**	**5,850**	**6,450**	**4,750**	**6,350**	**4,600**	**50'6"**
4.5 m	kg			*15,900	13,900	*11,900	9,150	8,750	6,650	6,700	5,050	5,300	4,000	4,300	3,200	3,550	2,650	2,950	2,150	2,750	1,950	15,690
15.0 ft	**lb**	***48,150**	***48,150**	***34,200**	**30,150**	***25,750**	**19,800**	**18,900**	**14,350**	**14,400**	**10,900**	**11,400**	**8,600**	**9,200**	**6,900**	**7,600**	**5,600**	**6,300**	**4,600**	**6,000**	**4,300**	**51'5"**
3.0 m	kg			*10,050	*10,050	11,100	8,100	8,100	6,000	6,250	4,650	5,000	3,750	4,100	3,050	3,400	2,500	2,850	2,050	2,650	1,900	15,810
10.0 ft	**lb**			***24,550**	***24,550**	**23,950**	**17,500**	**17,500**	**13,000**	**13,500**	**10,050**	**10,800**	**8,050**	**8,800**	**6,500**	**7,300**	**5,350**	**6,150**	**4,400**	**5,750**	**4,100**	**51'10"**
1.5 m	kg			*5,500	*5,500	10,100	7,200	7,500	5,450	5,900	4,300	4,750	3,500	3,950	2,850	3,300	2,400	2,800	2,000	2,550	1,800	15,790
5.0 ft	**lb**			***12,750**	***12,750**	**21,850**	**15,600**	**16,200**	**11,800**	**12,650**	**9,300**	**10,250**	**7,500**	**8,450**	**6,150**	**7,050**	**5,100**	**6,000**	**4,250**	**5,650**	**4,000**	**51'9"**
0 m	kg	*2,800	*2,800	*5,000	*5,000	9,500	6,650	7,050	5,050	5,550	4,000	4,550	3,250	3,750	2,700	3,200	2,300	2,700	1,950	2,550	1,800	15,620
0 ft	**lb**	***6,250**	***6,250**	***11,300**	***11,300**	**20,450**	**14,300**	**15,250**	**10,900**	**12,000**	**8,650**	**9,750**	**7,050**	**8,100**	**5,800**	**6,850**	**4,850**	**5,850**	**4,100**	**5,600**	**3,950**	**51'2"**
–1.5 m	kg	*3,700	*3,700	*5,250	*5,250	*8,400	6,300	6,800	4,750	5,350	3,800	4,350	3,100	3,650	2,600	3,100	2,200	2,650	1,900	2,600	1,800	15,300
–5.0 ft	**lb**	***8,200**	***8,200**	***11,800**	***11,800**	***19,150**	**13,600**	**14,600**	**10,250**	**11,500**	**8,150**	**9,400**	**6,700**	**7,850**	**5,550**	**6,650**	**4,700**	**5,750**	**4,000**	**5,700**	**4,000**	**50'2"**
–3.0 m	kg			*5,750	*5,750	*8,250	6,200	6,600	4,600	5,200	3,650	4,250	3,000	3,550	2,500	3,050	2,150			2,700	1,900	14,830
–10.0 ft	**lb**			***12,800**	***12,800**	***18,650**	**13,300**	**14,250**	**9,950**	**11,200**	**7,900**	**9,150**	**6,450**	**7,650**	**5,400**	**6,550**	**4,600**			**5,900**	**4,150**	**48'6"**
–4.5 m	kg			*6,250	*6,250	*8,450	6,200	6,550	4,550	5,150	3,600	4,200	2,950	3,550	2,500	3,050	2,150			2,850	2,000	14,170
–15.0 ft	**lb**			***13,900**	***13,900**	***19,100**	**13,300**	**14,150**	**9,850**	**11,050**	**7,750**	**9,050**	**6,350**	**7,600**	**5,350**	**6,550**	**4,600**			**6,300**	**4,400**	**46'4"**
–6.0 m	kg					*8,900	6,300	6,600	4,600	5,150	3,600	4,200	2,950	3,550	2,500					3,150	2,200	13,320
–20.0 ft	**lb**					***19,350**	**13,500**	**14,250**	**9,950**	**11,100**	**7,800**	**9,050**	**6,400**	**7,650**	**5,400**					**6,900**	**4,850**	**43'5"**

* **ISO 10567:2007**

*転倒負荷ではなく油圧リフト能力によって負荷が制限されることを示します。上記の負荷は、油圧ショベルリフト能力規格ISO 10567:2007に準拠しています。これは、油圧装置のリフト能力の87%または転倒荷重の75%を超えません。すべてのリフティング装置の質量は上記のリフト能力から差し引く必要があります。リフト能力は機械を強固で均一な支持面で作業した場合の数値です。物体の取扱い/持上げのためにワークツールアタッチメントポイントを使用することは、機械のリフト性能に影響する場合があります。

リフト能力は、すべての利用可能なトラックシューで±5%の範囲になります。

詳細な製品情報については、該当する取扱説明書を参照してください。

リフト能力

ワークツール: なし、油圧キャブライザ、空気タイヤ、スタビライザ下降時、カウンタウエイト7,700 kg (16,980 lb)、ヘビーリフトオン

荷重点高さ　負荷フロント　負荷サイド　最大リーチ時の負荷 (アームノーズ/バケットピン)

足回り
シングルタイヤ

ブーム
9.9 m (32'6") バージ

アーム
7.1 m (23'3") 産業用

		3.0 m/10.0 ft		4.5 m/15.0 ft		6.0 m/20.0 ft		7.5 m/25.0 ft		9.0 m/30.0 ft		10.5 m/35.0 ft		12.0 m/40.0 ft		13.5 m/45.0 ft		15.0 m/50.0 ft				
																						mm ft/in
16.5 m **55.0 ft**	kg **lb**							*5,000	*5,000											*4,850 ***11,000**	*4,850 ***11,000**	7,660 **23'05"**
15.0 m **50.0 ft**	kg **lb**									*5,350 ***10,850**	*5,350 ***10,850**									*4,350 ***9,700**	*4,350 ***9,700**	9,920 **31'06"**
13.5 m **45.0 ft**	kg **lb**									*6,600 ***14,000**	*6,600 ***14,000**	*5,350 ***10,900**	*5,350 ***10,900**							*4,100 ***9,050**	*4,100 ***9,050**	11,550 **37'02"**
12.0 m **40.0 ft**	kg **lb**									*6,700 ***14,600**	*6,700 ***14,600**	*6,200 ***13,550**	*6,200 ***13,550**	*5,050 ***10,200**	*5,050 ***10,200**					*3,950 ***8,750**	*3,950 ***8,750**	12,800 **41'06"**
10.5 m **35.0 ft**	kg **lb**									*6,800 ***14,800**	*6,800 ***14,800**	*6,250 ***13,600**	*6,250 ***13,600**	*5,800 ***12,650**	*5,800 ***12,650**	*4,350	*4,350			*3,900 ***8,600**	*3,900 ***8,600**	13,770 **44'10''**
9.0 m **30.0 ft**	kg **lb**							*7,850 ***17,000**	*7,850 ***17,000**	*7,050 ***15,250**	*7,050 ***15,250**	*6,400 ***13,900**	*6,400 ***13,900**	*5,900 ***12,800**	*5,900 ***12,800**	*5,450 ***11,350**	*5,450 ***11,350**			*3,900 ***8,550**	*3,900 ***8,550**	14,520 **47'05"**
7.5 m **25.0 ft**	kg **lb**							*8,350 ***18,100**	*8,350 ***18,100**	*7,350 ***15,950**	*7,350 ***15,950**	*6,600 ***14,350**	*6,600 ***14,350**	*6,000 ***13,050**	*6,000 ***13,050**	*5,500 ***11,950**	*5,500 ***11,950**	*4,100	*4,100	*3,950 ***8,650**	*3,950 ***8,650**	15,090 **49'04"**
6.0 m **20.0 ft**	kg **lb**			*13,850 ***29,750**	*13,850 ***29,750**	*10,850 ***23,450**	*10,850 ***23,450**	*9,050 ***19,500**	*9,050 ***19,500**	*7,800 ***16,850**	*7,800 ***16,850**	*6,850 ***14,850**	*6,850 ***14,850**	*6,150 ***13,350**	*6,150 ***13,350**	*5,600 ***12,100**	*5,600 **12,050**	*5,050 ***9,900**	4,700 ***9,900**	*4,050 ***8,850**	*4,050 ***8,850**	15,480 **50'08"**
4.5 m **15.0 ft**	kg **lb**			*16,300 ***35,050**	*16,300 ***35,050**	*12,100 ***26,100**	*12,100 ***26,100**	*9,750 ***21,050**	*9,750 ***21,050**	*8,200 ***17,750**	*8,200 ***17,750**	*7,100 ***15,400**	*7,100 ***15,400**	*6,300 ***13,650**	*6,300 ***13,650**	*5,650 ***12,250**	5,500 **11,750**	*5,100 ***11,000**	4,650 **9,900**	*4,150 ***9,150**	*4,150 ***9,150**	15,720 **51'06"**
3.0 m **10.0 ft**	kg **lb**			*8,400 ***20,200**	*8,400 ***20,200**	*13,100 ***28,300**	*13,100 ***28,300**	*10,300 ***22,300**	*10,300 ***22,300**	*8,550 ***18,500**	*8,550 ***18,500**	*7,350 ***15,900**	*7,350 ***15,900**	*6,400 ***13,900**	6,400 **13,700**	*5,700 ***12,300**	5,350 **11,450**	*5,050 ***10,950**	4,550 **9,750**	*4,350 ***9,600**	4,150 **9,200**	15,820 **51'10"**
1.5 m **5.0 ft**	kg **lb**			*5,300 ***12,200**	*5,300 ***12,200**	*12,550 ***29,400**	*12,550 ***29,400**	*10,650 ***23,100**	*10,650 ***23,100**	*8,800 ***19,000**	*8,800 ***19,000**	*7,450 ***16,150**	*7,450 **16,150**	*6,500 ***14,000**	6,200 **13,300**	*5,700 ***12,300**	5,200 **11,200**	*5,000 ***10,750**	4,450 **9,550**	*4,600 ***10,150**	4,150 **9,050**	15,770 **51'08"**
0 m **0 ft**	kg **lb**	*2,950 ***6,650**	*2,950 ***6,650**	*5,000 ***11,300**	*5,000 ***11,300**	*9,200 ***21,100**	*9,200 ***21,100**	*10,700 ***23,150**	*10,700 ***23,150**	*8,800 ***19,050**	*8,800 ***19,050**	*7,450 ***16,150**	7,250 **15,600**	*6,450 ***13,900**	6,000 **12,950**	*5,600 ***12,050**	5,100 **10,950**	*4,850 ***10,400**	4,400 **9,400**	*4,550 ***10,000**	4,150 **9,100**	15,570 **51'01"**
–1.5 m **–5.0 ft**	kg **lb**	*3,850 ***8,550**	*3,850 ***8,550**	*5,350 ***12,000**	*5,350 ***12,000**	*8,350 ***18,950**	*8,350 ***18,950**	*10,350 ***22,450**	*10,350 ***22,450**	*8,600 ***18,600**	*8,600 ***18,600**	*7,300 ***15,750**	7,100 **15,250**	*6,250 ***13,500**	5,900 **12,650**	*5,400 ***11,550**	5,000 **10,750**	*4,550	4,350	*4,450 ***9,700**	4,250 **9,350**	15,230 **49'11"**
–3.0 m **–10.0 ft**	kg **lb**			*5,800 ***13,000**	*5,800 ***13,000**	*8,250 ***18,700**	*8,250 ***18,700**	*9,700 ***21,000**	*9,700 ***21,000**	*8,150 ***17,600**	*8,150 ***17,600**	*6,900 ***14,900**	*6,900 ***14,900**	*5,900 ***12,700**	5,800 **12,500**	*5,000 ***10,700**	4,950 **10,650**			*4,250 ***9,350**	*4,250 ***9,350**	14,720 **48'02"**
–4.5 m **–15.0 ft**	kg **lb**			*6,300 ***14,100**	*6,300 ***14,100**	*8,550 ***19,250**	*8,550 ***19,250**	*8,750 ***18,850**	*8,750 ***18,850**	*7,400 ***15,950**	*7,400 ***15,950**	*6,300 ***13,500**	*6,300 ***13,500**	*5,350 ***11,400**	*5,350 ***11,400**	*4,400 ***9,250**	*4,400 ***9,250**			*4,050 ***8,850**	*4,050 ***8,850**	14,030 **45'10"**
–6.0 m **–20.0 ft**	kg **lb**							*7,400 ***15,900**	*7,400 ***15,900**	*6,350 ***13,600**	*6,350 ***13,600**	*5,400 ***11,500**	*5,400 ***11,500**	*4,450 ***9,350**	*4,450 ***9,350**					*3,700 ***8,300**	*3,700 ***8,300**	13,110 **42'04"**

*　**ISO 10567:2007**

* 転倒負荷ではなく油圧リフト能力によって負荷が制限されることを示します。上記の負荷は、油圧ショベルリフト能力規格ISO 10567:2007に準拠しています。これは、油圧装置のリフト能力の87%または転倒荷重の75%を超えません。すべてのリフティング装置の質量は上記のリフト能力から差し引く必要があります。リフト能力は機械を強固で均一な支持面で作業した場合の数値です。物体の取扱い/持上げのためにワークツールアタッチメントポイントを使用することは、機械のリフト性能に影響する場合があります。

リフト能力は、すべての利用可能なトラックシューで±5%の範囲になります。

詳細な製品情報については、該当する取扱説明書を参照してください。

MH3040マテリアルハンドラ仕様

リフト能力

ワークツール: なし、油圧キャブライザ、空気タイヤ、スタビライザ上昇時、カウンタウエイト7,700 kg (16,980 lb)、ヘビーリフトオン

荷重点高さ　負荷フロント　負荷サイド　最大リーチ時の負荷 (アームノーズ/バケットピン)

足回り
シングルタイヤ

ブーム
9.9 m (32'6") バージ

アーム
7.1 m (23'3") 産業用

		3.0 m/10.0 ft		4.5 m/15.0 ft		6.0 m/20.0 ft		7.5 m/25.0 ft		9.0 m/30.0 ft		10.5 m/35.0 ft		12.0 m/40.0 ft		13.5 m/45.0 ft		15.0 m/50.0 ft				
																						mm ft/in
16.5 m **55.0 ft**	kg **lb**																			*5,000	*5,000	7,160
15.0 m **50.0 ft**	kg **lb**									*5,050 ***10,100**	*5,050 ***10,100**									*4,400 ***9,850**	*4,400 ***9,850**	9,580 **30'04"**
13.5 m **45.0 ft**	kg **lb**									*6,400 ***13,500**	6,100 **13,000**	*5,100 ***10,300**	4,600 **9,800**							*4,150 ***9,150**	4,000 **9,100**	11,300 **36'04"**
12.0 m **40.0 ft**	kg **lb**									*6,700 ***14,600**	6,100 **13,100**	6,000 **12,800**	4,650 **9,950**	4,700 ***9,600**	3,600 **7,650**					*4,000 ***8,800**	3,250 **7,300**	12,600 **40'10"**
10.5 m **35.0 ft**	kg **lb**									*6,800 ***14,750**	6,050 **12,950**	5,950 **12,750**	4,600 **9,850**	4,700 **10,050**	3,600 **7,650**	3,750	2,800			3,700 **8,200**	2,750 **6,150**	13,620 **44'03"**
9.0 m **30.0 ft**	kg **lb**									*7,000 ***15,150**	5,850 **12,600**	5,850 **12,500**	4,500 **9,650**	4,600 **9,900**	3,500 **7,550**	3,700 **7,950**	2,800 **5,900**			3,250 **7,250**	2,400 **5,350**	14,400 **47'00"**
7.5 m **25.0 ft**	kg **lb**							*8,250 ***17,900**	7,550 **16,250**	7,250 **15,650**	5,600 **12,050**	5,650 **12,100**	4,300 **9,300**	4,500 **9,650**	3,400 **7,300**	3,650 **7,800**	2,700 **5,800**			3,000 **6,600**	2,150 **4,800**	15,000 **49'00"**
6.0 m **20.0 ft**	kg **lb**					*10,650 ***23,000**	9,900 **21,400**	*8,900 ***19,250**	7,000 **15,150**	6,900 **14,900**	5,250 **11,350**	5,400 **11,600**	4,100 **8,800**	4,350 **9,300**	3,250 **6,950**	3,550 **7,600**	2,600 **5,550**	2,900 **6,200**	2,100 **4,450**	2,750 **6,100**	2,000 **4,350**	15,420 **50'06"**
4.5 m **15.0 ft**	kg **lb**	***46,700**	***46,700**	*15,850 ***34,100**	13,450 **29,150**	*11,900 ***25,650**	8,850 **19,150**	8,550 **18,400**	6,400 **13,800**	6,500 **14,000**	4,900 **10,500**	5,150 **11,050**	3,850 **8,250**	4,150 **8,900**	3,050 **6,600**	3,400 **7,300**	2,500 **5,300**	2,850 **6,050**	2,050 **4,300**	2,600 **5,750**	1,850 **4,050**	15,690 **51'05"**
3.0 m **10.0 ft**	kg **lb**			*10,000 ***24,400**	*10,000 **24,250**	10,750 **23,200**	7,750 **16,800**	7,850 **16,950**	5,750 **12,450**	6,050 **13,050**	4,450 **9,650**	4,850 **10,450**	3,550 **7,650**	3,950 **8,500**	2,900 **6,200**	3,300 **7,050**	2,350 **5,050**	2,750 **5,900**	1,950 **4,150**	2,500 **5,500**	1,750 **3,850**	15,810 **51'10"**
1.5 m **5.0 ft**	kg **lb**			*5,500 ***12,700**	*5,500 ***12,700**	9,750 **21,050**	6,850 **14,800**	7,250 **15,650**	5,200 **11,200**	5,650 **12,200**	4,100 **8,800**	4,600 **9,850**	3,300 **7,100**	3,750 **8,100**	2,700 **5,800**	3,150 **6,750**	2,250 **4,800**	2,650 **5,700**	1,850 **4,000**	2,450 **5,400**	1,700 **3,750**	15,790 **51'09"**
0 m **0 ft**	kg **lb**	*2,800 ***6,250**	*2,800 ***6,250**	*5,000 ***11,300**	*5,000 ***11,300**	9,100 **19,650**	6,250 **13,500**	6,800 **14,650**	4,750 **10,300**	5,350 **11,500**	3,800 **8,150**	4,350 **9,350**	3,100 **6,650**	3,600 **7,750**	2,550 **5,450**	3,050 **6,550**	2,150 **4,550**	2,600 **5,550**	1,800 **3,850**	2,450 **5,350**	1,700 **3,700**	15,620 **51'02"**
–1.5 m **–5.0 ft**	kg **lb**	*3,700 ***8,200**	*3,700 ***8,200**	*5,250 ***11,800**	*5,250 ***11,800**	*8,400 **18,850**	5,950 **12,800**	6,500 **14,000**	4,500 **9,650**	5,100 **11,000**	3,550 **7,650**	4,200 **9,000**	2,900 **6,250**	3,500 **7,500**	2,450 **5,200**	2,950 **6,350**	2,050 **4,400**	2,550 **5,450**	1,750 **3,750**	2,500 **5,450**	1,700 **3,700**	15,300 **50'02"**
–3.0 m **–10.0 ft**	kg **lb**			*5,750 ***12,850**	*5,750 ***12,850**	*8,250 **18,550**	5,800 **12,500**	6,350 **13,650**	4,350 **9,300**	4,950 **10,700**	3,450 **7,400**	4,050 **8,750**	2,800 **6,050**	3,400 **7,300**	2,350 **5,050**	2,900 **6,250**	2,000 **4,300**			2,550 **5,650**	1,750 **3,850**	14,820 **48'06"**
–4.5 m **–15.0 ft**	kg **lb**			*6,250 ***13,900**	*6,250 ***13,900**	*8,450 **18,550**	5,800 **12,500**	6,300 **13,500**	4,300 **9,200**	4,900 **10,600**	3,350 **7,250**	4,000 **8,650**	2,750 **5,950**	3,350 **7,250**	2,300 **4,950**	2,900 **6,250**	2,000 **4,250**			2,750 **6,000**	1,850 **4,100**	14,170 **46'04"**
–6.0 m **–20.0 ft**	kg **lb**					8,750 **18,800**	5,900 **12,700**	6,300 **13,600**	4,300 **9,300**	4,950 **10,600**	3,400 **7,300**	4,000 **8,650**	2,750 **5,950**	3,400 **7,300**	2,350 **5,050**					3,000 **6,600**	2,050 **4,550**	13,310 **43'05"**

*　**ISO 10567:2007**

* 転倒負荷ではなく油圧リフト能力によって負荷が制限されることを示します。上記の負荷は、油圧ショベルリフト能力規格ISO 10567:2007に準拠しています。これは、油圧装置のリフト能力の87%または転倒荷重の75%を超えません。すべてのリフティング装置の質量は上記のリフト能力から差し引く必要があります。リフト能力は機械を強固で均一な支持面で作業した場合の数値です。物体の取扱い/持上げのためにワークツールアタッチメントポイントを使用することは、機械のリフト性能に影響する場合があります。

リフト能力は、すべての利用可能なトラックシューで±5%の範囲になります。

詳細な製品情報については、該当する取扱説明書を参照してください。

リフト能力

ワークツール: なし、油圧キャブライザ、ソリッドタイヤ、スタビライザ下降時、カウンタウエイト7,700 kg (16,980 lb)、ヘビーリフトオン

荷重点高さ　負荷フロント　負荷サイド　最大リーチ時の負荷 (アームノーズ/バケットピン)

足回り
シングルタイヤ

ブーム
10.4 m (34'1") MH

アーム
7.5 m (24'7") 産業用

		3.0 m/10.0 ft		4.5 m/15.0 ft		6.0 m/20.0 ft		7.5 m/25.0 ft		9.0 m/30.0 ft		10.5 m/35.0 ft		12.0 m/40.0 ft		13.5 m/45.0 ft		15.0 m/50.0 ft		16.5 m/55.0 ft				mm ft/in
18.0 m **60.0 ft**	kg **lb**					*6,250 ***12,950**	*6,250 ***12,950**															*5,150 ***11,850**	*5,150 ***11,850**	7,320 **21'10"**
16.5 m **55.0 ft**	kg **lb**							*6,400 ***13,550**	*6,400 ***13,550**	*5,350 ***10,850**	*5,350 ***10,850**											*4,500 ***10,050**	*4,500 ***10,050**	9,890 **31'02"**
15.0 m **50.0 ft**	kg **lb**							*7,200 ***15,450**	*7,200 ***15,450**	*6,450 ***13,650**	*6,450 ***13,650**	*5,400 ***11,100**	*5,400 ***11,100**									*4,150 ***9,150**	*4,150 ***9,150**	11,720 **37'07"**
13.5 m **45.0 ft**	kg **lb**							*7,750 ***16,800**	*7,750 ***16,800**	*7,200 ***15,500**	*7,200 ***15,500**	*6,450 ***13,600**	*6,450 ***13,600**	*5,250 ***10,700**	*5,250 ***10,700**							*3,950 ***8,700**	*3,950 ***8,700**	13,130 **42'05"**
12.0 m **40.0 ft**	kg **lb**							*8,300 ***18,050**	*8,300 ***18,050**	*7,350 ***16,050**	*7,350 ***16,050**	*6,650 ***14,450**	*6,650 ***14,450**	*6,050 ***13,150**	*6,050 ***13,150**	*4,850 ***9,650**	*4,850 ***9,650**					*3,800 ***8,400**	*3,800 ***8,400**	14,240 **46'03"**
10.5 m **35.0 ft**	kg **lb**							*8,500 ***18,400**	*8,500 ***18,400**	*7,500 ***16,250**	*7,500 ***16,250**	*6,700 ***14,600**	*6,700 ***14,600**	*6,100 ***13,200**	*6,100 ***13,200**	*5,550 ***12,000**	*5,550 ***12,000**	*3,950	*3,950			*3,750 ***8,300**	*3,750 ***8,300**	15,120 **49'03"**
9.0 m **30.0 ft**	kg **lb**							*8,800 ***19,100**	*8,800 ***19,100**	*7,700 ***16,700**	*7,700 ***16,700**	*6,850 ***14,850**	*6,850 ***14,850**	*6,150 ***13,350**	*6,150 ***13,350**	*5,550 ***12,050**	*5,550 ***12,050**	*5,050 ***10,100**	4,850 ***10,100**			*3,750 ***8,250**	*3,750 ***8,250**	15,800 **51'07"**
7.5 m **25.0 ft**	kg **lb**					*11,100 ***23,950**	*11,100 ***23,950**	*9,250 ***20,050**	*9,250 ***20,050**	*8,000 ***17,300**	*8,000 ***17,300**	*7,000 ***15,200**	*7,000 ***15,200**	*6,250 ***13,500**	*6,250 ***13,500**	*5,600 ***12,150**	*5,600 ***12,150**	*5,050 ***10,900**	4,800 **10,300**			*3,800 ***8,350**	*3,800 ***8,350**	16,320 **53'04"**
6.0 m **20.0 ft**	kg **lb**	*16,600 ***33,750**	*16,600 ***33,750**	*15,700 ***33,800**	*15,700 ***33,800**	*12,050 ***26,000**	*12,050 ***26,000**	*9,800 ***21,200**	*9,800 ***21,200**	*8,300 ***17,950**	*8,300 ***17,950**	*7,200 ***15,550**	*7,200 ***15,550**	*6,350 ***13,700**	*6,350 ***13,700**	*5,650 ***12,200**	5,600 **12,050**	*5,050 ***10,850**	4,700 **10,100**	*4,250	4,000	*3,850 ***8,500**	*3,850 ***8,500**	16,690 **54'08"**
4.5 m **15.0 ft**	kg **lb**			*17,600 ***37,900**	*17,600 ***37,900**	*12,950 ***28,000**	*12,950 ***28,000**	*10,300 ***22,300**	*10,300 ***22,300**	*8,600 ***18,550**	*8,600 ***18,550**	*7,350 ***15,900**	*7,350 ***15,900**	*6,400 ***13,850**	*6,400 ***13,850**	*5,650 ***12,200**	5,450 **11,750**	*5,000 ***10,800**	4,600 **9,900**	*4,350 ***9,350**	3,950 **8,450**	*3,950 ***8,700**	3,800 **8,350**	16,910 **55'05"**
3.0 m **10.0 ft**	kg **lb**			*5,650 ***13,600**	*5,650 ***13,600**	*13,500 ***29,250**	*13,500 ***29,250**	*10,650 ***23,000**	*10,650 ***23,000**	*8,750 ***18,950**	*8,750 ***18,950**	*7,450 ***16,050**	*7,450 ***16,050**	*6,400 ***13,900**	6,350 **13,650**	*5,600 ***12,150**	5,300 **11,400**	*4,900 ***10,600**	4,500 **9,700**	*4,250 ***9,050**	3,900 **8,350**	*4,000 ***8,800**	3,700 **8,150**	17,000 **55'09"**
1.5 m **5.0 ft**	kg **lb**			*3,700 ***8,600**	*3,700 ***8,600**	*9,350 ***22,000**	*9,350 ***22,000**	*10,650 ***23,050**	*10,650 ***23,050**	*8,750 ***18,950**	*8,750 ***18,950**	*7,400 ***16,000**	*7,400 ***16,000**	*6,350 ***13,700**	6,150 **13,200**	*5,500 ***11,900**	5,150 **11,100**	*4,800 ***10,250**	4,400 **9,500**	*4,050 ***8,600**	3,850 **8,200**	*3,800 ***8,400**	3,700 **8,100**	16,950 **55'07"**
0 m **0 ft**	kg **lb**			*3,750 ***8,450**	*3,750 ***8,450**	*7,150 ***16,450**	*7,150 ***16,450**	*10,300 ***22,300**	*10,300 ***22,300**	*8,550 ***18,450**	*8,550 ***18,450**	*7,200 ***15,550**	7,200 **15,500**	*6,150 ***13,300**	5,950 **12,850**	*5,300 ***11,400**	5,050 **10,850**	*4,550 ***9,700**	4,350 **9,350**	*3,750 ***7,900**	*3,750 ***7,900**	*3,600 ***7,900**	*3,600 ***7,900**	16,770 **55'00"**
–1.5 m **–5.0 ft**	kg **lb**			*4,200 ***9,450**	*4,200 ***9,450**	*6,750 ***15,300**	*6,750 ***15,300**	*9,600 ***20,750**	*9,600 ***20,750**	*8,050 ***17,400**	*8,050 ***17,400**	*6,800 ***14,700**	*6,800 ***14,700**	*5,800 ***12,550**	*5,800 ***12,550**	*4,950 ***10,650**	4,950 **10,650**	*4,200 ***8,900**	*4,200 ***8,900**			*3,350 ***7,300**	*3,350 ***7,300**	16,450 **53'11"**
–3.0 m **–10.0 ft**	kg **lb**					*6,900 ***15,550**	*6,900 ***15,550**	*8,550 ***18,500**	*8,550 ***18,500**	*7,300 ***15,750**	*7,300 ***15,750**	*6,250 ***13,400**	*6,250 ***13,400**	*5,300 ***11,400**	*5,300 ***11,400**	*4,450 ***9,550**	*4,450 ***9,550**	*3,650 ***7,650**	*3,650 ***7,650**			*3,000 ***6,600**	*3,000 ***6,600**	15,980 **52'04"**
–4.5 m **–15.0 ft**	kg **lb**							*7,200 ***15,500**	*7,200 ***15,500**	*6,300 ***13,500**	*6,300 ***13,500**	*5,400 ***11,550**	*5,400 ***11,550**	*4,600 ***9,750**	*4,600 ***9,750**	*3,750 ***7,950**	*3,750 ***7,950**					*3,000 ***6,600**	*3,000 ***6,600**	14,850 **48'04"**

* **ISO 10567:2007**

* 転倒負荷ではなく油圧リフト能力によって負荷が制限されることを示します。上記の負荷は、油圧ショベルリフト能力規格ISO 10567:2007に準拠しています。これは、油圧装置のリフト能力の87%または転倒荷重の75%を超えません。すべてのリフティング装置の質量は上記のリフト能力から差し引く必要があります。リフト能力は機械を強固で均一な支持面で作業した場合の数値です。物体の取扱い/持上げのためにワークツールアタッチメントポイントを使用することは、機械のリフト性能に影響する場合があります。

リフト能力は、すべての利用可能なトラックシューで±5%の範囲になります。

詳細な製品情報については、該当する取扱説明書を参照してください。

MH3040マテリアルハンドラ仕様

リフト能力

ワークツール: なし、油圧キャブライザ、ソリッドタイヤ、スタビライザ上昇時、カウンタウエイト7,700 kg (16,980 lb)、ヘビーリフトオン

荷重点高さ　負荷フロント　負荷サイド　最大リーチ時の負荷 (アームノーズ/バケットピン)

足回り
シングルタイヤ

ブーム
10.4 m (34'1") MH

アーム
7.5 m (24'7") 産業用

		3.0 m/10.0 ft		4.5 m/15.0 ft		6.0 m/20.0 ft		7.5 m/25.0 ft		9.0 m/30.0 ft		10.5 m/35.0 ft		12.0 m/40.0 ft		13.5 m/45.0 ft		15.0 m/50.0 ft		16.5 m/55.0 ft				mm ft/in
18.0 m	kg					*5,950	*5,950															*5,350	*5,350	6,690
60.0 ft	**lb**																					***12,400**	***12,400**	**19'06"**
16.5 m	kg							*6,200	*6,200	*5,050	*5,050											*4,550	*4,550	9,490
55.0 ft	**lb**							***13,050**	***13,050**													***10,250**	***10,250**	**29'09"**
15.0 m	kg							*7,050	*7,050	*6,300	6,100	*5,150	4,600									*4,200	3,900	11,420
50.0 ft	**lb**							***15,150**	***15,150**	***13,250**	**13,050**	***10,500**	**9,800**									***9,300**	**8,950**	**36'06"**
13.5 m	kg							*7,650	*7,650	*7,100	6,200	6,050	4,700	4,700	3,600							*3,950	3,100	12,900
45.0 ft	**lb**							***16,600**	***16,600**	***15,200**	**13,250**	**12,900**	**10,050**	**10,050**	**7,650**							***8,750**	**7,000**	**41'08"**
12.0 m	kg							*8,200	*8,200	*7,350	6,200	6,050	4,700	4,750	3,650	3,750	2,850					3,450	2,600	14,050
40.0 ft	**lb**							***17,850**	***17,850**	***16,000**	**13,250**	**12,900**	**10,050**	**10,150**	**7,750**	**8,000**	**6,000**					**7,750**	**5,800**	**45'07"**
10.5 m	kg							*8,450	8,200	*7,450	6,050	5,950	4,650	4,700	3,600	3,750	2,850					3,050	2,250	14,970
35.0 ft	**lb**							***18,300**	**17,650**	***16,200**	**13,000**	**12,750**	**9,900**	**10,050**	**7,700**	**8,050**	**6,000**					**6,750**	**4,950**	**48'09"**
9.0 m	kg							*8,750	7,950	7,500	5,850	5,800	4,500	4,600	3,500	3,700	2,800	3,000	2,200			2,750	2,000	15,690
30.0 ft	**lb**							***18,950**	**17,050**	**16,150**	**12,600**	**12,450**	**9,650**	**9,850**	**7,500**	**7,950**	**5,900**	**6,400**	**4,650**			**6,050**	**4,400**	**51'03"**
7.5 m	kg					*10,950	10,750	*9,200	7,500	7,200	5,550	5,600	4,300	4,450	3,350	3,600	2,700	2,950	2,150			2,500	1,800	16,240
25.0 ft	**lb**					***23,650**	**23,150**	***19,850**	**16,200**	**15,550**	**12,000**	**12,050**	**9,200**	**9,550**	**7,200**	**7,750**	**5,750**	**6,300**	**4,550**			**5,550**	**3,950**	**53'01"**
6.0 m	kg	*13,350	*13,350	*15,350	*15,350	*11,850	9,800	9,100	6,950	6,850	5,200	5,350	4,050	4,300	3,200	3,500	2,550	2,900	2,100	2,400	1,700	2,350	1,650	16,630
20.0 ft	**lb**	***28,050**	***28,050**	***33,050**	***33,050**	***25,600**	**21,250**	**19,600**	**15,000**	**14,700**	**11,200**	**11,450**	**8,650**	**9,200**	**6,850**	**7,500**	**5,500**	**6,150**	**4,400**			**5,150**	**3,600**	**54'05"**
4.5 m	kg			*17,300	13,150	11,750	8,700	8,400	6,300	6,400	4,800	5,050	3,750	4,100	3,000	3,350	2,450	2,800	2,000	2,350	1,600	2,250	1,550	16,880
15.0 ft	**lb**			***37,250**	**28,600**	**25,400**	**18,800**	**18,100**	**13,550**	**13,750**	**10,300**	**10,850**	**8,050**	**8,750**	**6,450**	**7,200**	**5,200**	**5,950**	**4,250**	**4,950**	**3,450**	**4,900**	**3,400**	**55'04"**
3.0 m	kg			*6,700	*6,700	10,500	7,550	7,700	5,600	5,950	4,350	4,750	3,450	3,850	2,800	3,200	2,300	2,700	1,900	2,300	1,550	2,150	1,450	16,990
10.0 ft	**lb**			***16,250**	***16,250**	**22,700**	**16,300**	**16,600**	**12,150**	**12,800**	**9,400**	**10,200**	**7,450**	**8,300**	**6,000**	**6,900**	**4,900**	**5,750**	**4,050**	**4,850**	**3,300**	**4,750**	**3,200**	**55'08"**
1.5 m	kg			*3,850	*3,850	9,500	6,600	7,050	5,050	5,550	3,950	4,450	3,200	3,700	2,600	3,100	2,150	2,600	1,800	2,200	1,500	2,100	1,450	16,970
5.0 ft	**lb**			***8,900**	***8,900**	**20,500**	**14,300**	**15,250**	**10,850**	**11,900**	**8,550**	**9,600**	**6,850**	**7,900**	**5,600**	**6,600**	**4,650**	**5,550**	**3,850**	**4,750**	**3,200**	**4,650**	**3,150**	**55'08"**
0 m	kg			*3,700	*3,700	*7,350	6,050	6,600	4,600	5,200	3,650	4,250	3,000	3,500	2,450	2,950	2,050	2,500	1,750	2,150	1,450	2,100	1,400	16,820
0 ft	**lb**			***8,350**	***8,350**	***16,950**	**13,050**	**14,250**	**9,950**	**11,200**	**7,850**	**9,100**	**6,400**	**7,550**	**5,250**	**6,350**	**4,400**	**5,400**	**3,700**	**4,650**	**3,100**	**4,650**	**3,100**	**55'01"**
–1.5 m	kg			*4,100	*4,100	*6,750	5,750	6,300	4,350	4,950	3,450	4,050	2,800	3,400	2,350	2,850	1,950	2,450	1,650	2,150	1,450	2,150	1,450	16,520
–5.0 ft	**lb**			***9,250**	***9,250**	***15,400**	**12,400**	**13,600**	**9,350**	**10,700**	**7,400**	**8,700**	**6,050**	**7,250**	**5,000**	**6,150**	**4,200**	**5,250**	**3,550**			**4,700**	**3,150**	**54'02"**
–3.0 m	kg			*4,700	*4,700	*6,850	5,650	6,150	4,200	4,850	3,300	3,950	2,700	3,300	2,250	2,800	1,900	2,450	1,650			2,200	1,500	16,080
–10.0 ft	**lb**			***10,500**	***10,500**	***15,450**	**12,150**	**13,300**	**9,050**	**10,400**	**7,100**	**8,500**	**5,800**	**7,100**	**4,850**	**6,050**	**4,100**	**5,200**	**3,500**			**4,850**	**3,250**	**52'08"**
–4.5 m	kg					*7,200	5,700	6,150	4,150	4,800	3,250	3,900	2,650	3,250	2,200	2,800	1,900	2,450	1,650			2,400	1,600	15,220
–15.0 ft	**lb**					***16,200**	**12,200**	**13,200**	**8,950**	**10,300**	**7,000**	**8,350**	**5,700**	**7,000**	**4,750**	**6,000**	**4,050**					**5,300**	**3,550**	**49'07"**
–6.0 m	kg											3,900	2,650									3,350	2,250	11,830
–20.0 ft	**lb**											**8,400**	**5,750**									**8,100**	**5,500**	**35'11"**

* ISO 10567:2007

* 転倒負荷ではなく油圧リフト能力によって負荷が制限されることを示します。上記の負荷は、油圧ショベルリフト能力規格ISO 10567:2007に準拠しています。これは、油圧装置のリフト能力の87%または転倒荷重の75%を超えません。すべてのリフティング装置の質量は上記のリフト能力から差し引く必要があります。リフト能力は機械を強固で均一な支持面で作業した場合の数値です。物体の取扱い/持上げのためにワークツールアタッチメントポイントを使用することは、機械のリフト性能に影響する場合があります。

リフト能力は、すべての利用可能なトラックシューで±5%の範囲になります。

詳細な製品情報については、該当する取扱説明書を参照してください。

リフト能力

ワークツール: なし、油圧キャブライザ、空気タイヤ、スタビライザ下降時、カウンタウエイト7,700 kg (16,980 lb)、ヘビーリフトオン

荷重点高さ　負荷フロント　負荷サイド　最大リーチ時の負荷 (アームノーズ/バケットピン)

足回り
シングルタイヤ

ブーム
10.4 m (34'1") MH

アーム
7.5 m (24'7") 産業用

		3.0 m/10.0 ft		4.5 m/15.0 ft		6.0 m/20.0 ft		7.5 m/25.0 ft		9.0 m/30.0 ft		10.5 m/35.0 ft		12.0 m/40.0 ft		13.5 m/45.0 ft		15.0 m/50.0 ft		16.5 m/55.0 ft				mm ft/in
18.0 m **60.0 ft**	kg **lb**					*6,250 ***12,950**	*6,250 ***12,950**															*5,150 ***11,850**	*5,150 ***11,850**	7,320 **21'10"**
16.5 m **55.0 ft**	kg **lb**							*6,400 ***13,550**	*6,400 ***13,550**	*5,350 ***10,850**	*5,350 ***10,850**											*4,500 ***10,050**	*4,500 ***10,050**	9,890 **31'02"**
15.0 m **50.0 ft**	kg **lb**							*7,200 ***15,450**	*7,200 ***15,450**	*6,450 ***13,650**	*6,450 ***13,650**	*5,400 ***11,100**	*5,400 ***11,100**									*4,150 ***9,150**	*4,150 ***9,150**	11,720 **37'07"**
13.5 m **45.0 ft**	kg **lb**							*7,750 ***16,800**	*7,750 ***16,800**	*7,200 ***15,500**	*7,200 ***15,500**	*6,450 ***13,600**	*6,450 ***13,600**	*5,250 ***10,700**	*5,250 ***10,700**							*3,950 ***8,700**	*3,950 ***8,700**	13,130 **42'05"**
12.0 m **40.0 ft**	kg **lb**							*8,300 ***18,050**	*8,300 ***18,050**	*7,350 ***16,050**	*7,350 ***16,050**	*6,650 ***14,450**	*6,650 ***14,450**	*6,050 ***13,150**	*6,050 ***13,150**	*4,850 ***9,650**	*4,850 ***9,650**					*3,800 ***8,400**	*3,800 ***8,400**	14,240 **46'03"**
10.5 m **35.0 ft**	kg **lb**							*8,500 ***18,400**	*8,500 ***18,400**	*7,500 ***16,250**	*7,500 ***16,250**	*6,700 ***14,600**	*6,700 ***14,600**	*6,100 ***13,200**	*6,100 ***13,200**	*5,550 ***12,000**	*5,550 ***12,000**	*3,950	*3,950			*3,750 ***8,300**	*3,750 ***8,300**	15,120 **49'03"**
9.0 m **30.0 ft**	kg **lb**							*8,800 ***19,100**	*8,800 ***19,100**	*7,700 ***16,700**	*7,700 ***16,700**	*6,850 ***14,850**	*6,850 ***14,850**	*6,150 ***13,350**	*6,150 ***13,350**	*5,550 ***12,050**	*5,550 ***12,050**	*5,050 ***10,100**	4,750 ***10,100**			*3,750 ***8,250**	*3,750 ***8,250**	15,800 **51'07"**
7.5 m **25.0 ft**	kg **lb**					*11,100 ***23,950**	*11,100 ***23,950**	*9,250 ***20,050**	*9,250 ***20,050**	*8,000 ***17,300**	*8,000 ***17,300**	*7,000 ***15,200**	*7,000 ***15,200**	*6,250 ***13,500**	*6,250 ***13,500**	*5,600 ***12,150**	5,600 **12,000**	*5,050 ***10,900**	4,650 **10,000**			*3,800 ***8,350**	*3,800 ***8,350**	16,320 **53'04"**
6.0 m **20.0 ft**	kg **lb**	*16,600 ***33,750**	*16,600 ***33,750**	*15,700 ***33,800**	*15,700 ***33,800**	*12,050 ***26,000**	*12,050 ***26,000**	*9,800 ***21,200**	*9,800 ***21,200**	*8,300 ***17,950**	*8,300 ***17,950**	*7,200 ***15,550**	*7,200 ***15,550**	*6,350 ***13,700**	*6,350 ***13,700**	*5,650 ***12,200**	5,450 **11,700**	*5,050 ***10,850**	4,600 **9,850**	*4,250	3,900	*3,850 ***8,500**	3,800 **8,400**	16,690 **54'08"**
4.5 m **15.0 ft**	kg **lb**			*17,600 ***37,900**	*17,600 ***37,900**	*12,950 ***28,000**	*12,950 ***28,000**	*10,300 ***22,300**	*10,300 ***22,300**	*8,600 ***18,550**	*8,600 ***18,550**	*7,350 ***15,900**	*7,350 ***15,900**	*6,400 ***13,850**	6,400 **13,750**	*5,650 ***12,200**	5,300 **11,400**	*5,000 ***10,800**	4,500 **9,600**	*4,350 ***9,350**	3,850 **8,200**	*3,950 ***8,700**	3,700 **8,100**	16,910 **55'05"**
3.0 m **10.0 ft**	kg **lb**			*5,650 ***13,600**	*5,650 ***13,600**	*13,500 ***29,250**	*13,500 ***29,250**	*10,650 ***23,000**	*10,650 ***23,000**	*8,750 ***18,950**	*8,750 ***18,950**	*7,450 ***16,050**	*7,450 ***16,050**	*6,400 ***13,900**	6,150 **13,250**	*5,600 ***12,150**	5,150 **11,100**	*4,900 ***10,600**	4,400 **9,400**	*4,250 ***9,050**	3,750 **8,100**	*4,000 ***8,800**	3,600 **7,900**	17,000 **55'09"**
1.5 m **5.0 ft**	kg **lb**			*3,700 ***8,600**	*3,700 ***8,600**	*9,350 ***22,000**	*9,350 ***22,000**	*10,650 ***23,050**	*10,650 ***23,050**	*8,750 ***18,950**	*8,750 ***18,950**	*7,400 ***16,000**	7,250 **15,550**	*6,350 ***13,700**	5,950 **12,800**	*5,500 ***11,900**	5,000 **10,800**	*4,800 ***10,250**	4,300 **9,200**	*4,050 ***8,600**	3,700 **7,950**	*3,800 ***8,400**	3,550 **7,850**	16,950 **55'07"**
0 m **0 ft**	kg **lb**			*3,750 ***8,450**	*3,750 ***8,450**	*7,150 ***16,450**	*7,150 ***16,450**	*10,300 ***22,300**	*10,300 ***22,300**	*8,550 ***18,450**	*8,550 ***18,450**	*7,200 ***15,550**	7,000 **15,050**	*6,150 ***13,300**	5,800 **12,450**	*5,300 ***11,400**	4,900 **10,500**	*4,550 ***9,700**	4,200 **9,050**	*3,750 ***7,900**	3,650 **7,850**	*3,600 ***7,900**	3,600 **7,850**	16,770 **55'00"**
–1.5 m **–5.0 ft**	kg **lb**			*4,200 ***9,450**	*4,200 ***9,450**	*6,750 ***15,300**	*6,750 ***15,300**	*9,600 ***20,750**	*9,600 ***20,750**	*8,050 ***17,400**	*8,050 ***17,400**	*6,800 ***14,700**	6,800 **14,650**	*5,800 ***12,550**	5,650 **12,150**	*4,950 ***10,650**	4,800 **10,350**	*4,200 ***8,900**	4,150 ***8,900**			*3,350 ***7,300**	*3,350 ***7,300**	16,450 **53'11"**
–3.0 m **–10.0 ft**	kg **lb**					*6,900 ***15,550**	*6,900 ***15,550**	*8,550 ***18,500**	*8,550 ***18,500**	*7,300 ***15,750**	*7,300 ***15,750**	*6,250 ***13,400**	*6,250 ***13,400**	*5,300 ***11,400**	*5,300 ***11,400**	*4,450 ***9,550**	*4,450 ***9,550**	*3,650 ***7,650**	*3,650 ***7,650**			*3,000 ***6,600**	*3,000 ***6,600**	15,980 **52'04"**
–4.5 m **–15.0 ft**	kg **lb**							*7,200 ***15,500**	*7,200 ***15,500**	*6,300 ***13,500**	*6,300 ***13,500**	*5,400 ***11,550**	*5,400 ***11,550**	*4,600 ***9,750**	*4,600 ***9,750**	*3,750 ***7,950**	*3,750 ***7,950**					*3,000 ***6,600**	*3,000 ***6,600**	14,850 **48'04"**

* **ISO 10567:2007**

* 転倒負荷ではなく油圧リフト能力によって負荷が制限されることを示します。上記の負荷は、油圧ショベルリフト能力規格ISO 10567:2007に準拠しています。これは、油圧装置のリフト能力の87%または転倒荷重の75%を超えません。すべてのリフティング装置の質量は上記のリフト能力から差し引く必要があります。リフト能力は機械を強固で均一な支持面で作業した場合の数値です。物体の取扱い/持上げのためにワークツールアタッチメントポイントを使用することは、機械のリフト性能に影響する場合があります。

リフト能力は、すべての利用可能なトラックシューで±5%の範囲になります。

詳細な製品情報については、該当する取扱説明書を参照してください。

MH3040マテリアルハンドラ仕様

リフト能力

ワークツール: なし、油圧キャブライザ、空気タイヤ、スタビライザ上昇時、カウンタウエイト7,700 kg (16,980 lb)、ヘビーリフトオン

荷重点高さ　負荷フロント　負荷サイド　最大リーチ時の負荷 (アームノーズ/バケットピン)

足回り シングルタイヤ　**ブーム** 10.4 m (34'1") MH　**アーム** 7.5 m (24'7") 産業用

		3.0 m/10.0 ft		4.5 m/15.0 ft		6.0 m/20.0 ft		7.5 m/25.0 ft		9.0 m/30.0 ft		10.5 m/35.0 ft		12.0 m/40.0 ft		13.5 m/45.0 ft		15.0 m/50.0 ft		16.5 m/55.0 ft				mm ft/in
18.0 m	kg					*6,000	*6,000															*5,350	*5,350	6,720
60.0 ft	**lb**																					***12,400**	***12,400**	**19'07"**
16.5 m	kg							*6,250	*6,250	*5,050	*5,050											*4,550	*4,550	9,500
55.0 ft	**lb**							***13,050**	***13,050**													***10,250**	***10,250**	**29'09"**
15.0 m	kg							*7,050	*7,050	*6,300	5,950	*5,150	4,500									*4,200	3,750	11,440
50.0 ft	**lb**							***15,200**	***15,200**	***13,300**	**12,700**	***10,500**	**9,500**									***9,300**	**8,650**	**36'07"**
13.5 m	kg							*7,650	*7,650	*7,100	6,050	5,900	4,600	4,600	3,500							*3,950	3,000	12,900
45.0 ft	**lb**							***16,600**	***16,600**	***15,250**	**12,900**	**12,600**	**9,750**	**9,800**	**7,450**							***8,750**	**6,750**	**41'08"**
12.0 m	kg							*8,200	8,150	*7,350	6,000	5,900	4,550	4,650	3,550	3,700	2,750					3,400	2,500	14,060
40.0 ft	**lb**							***17,850**	**17,500**	***16,000**	**12,900**	**12,650**	**9,750**	**9,900**	**7,500**	**7,800**	**5,800**					**7,550**	**5,600**	**45'08"**
10.5 m	kg							*8,450	8,000	*7,450	5,900	5,850	4,500	4,600	3,500	3,650	2,750					2,950	2,150	14,980
35.0 ft	**lb**							***18,300**	**17,200**	***16,200**	**12,650**	**12,500**	**9,650**	**9,850**	**7,450**	**7,850**	**5,800**					**6,600**	**4,750**	**48'09"**
9.0 m	kg							*8,750	7,700	7,350	5,700	5,700	4,350	4,500	3,400	3,600	2,700	2,950	2,100			2,650	1,900	15,690
30.0 ft	**lb**							***18,950**	**16,650**	**15,850**	**12,250**	**12,200**	**9,350**	**9,650**	**7,250**	**7,700**	**5,700**	**6,200**	**4,450**			**5,900**	**4,200**	**51'03"**
7.5 m	kg					*10,950	10,450	*9,200	7,300	7,050	5,400	5,450	4,150	4,350	3,250	3,500	2,600	2,900	2,050			2,450	1,700	16,240
25.0 ft	**lb**					***23,650**	**22,550**	***19,850**	**15,750**	**15,200**	**11,650**	**11,750**	**8,900**	**9,350**	**6,950**	**7,550**	**5,500**	**6,100**	**4,350**			**5,400**	**3,750**	**53'01"**
6.0 m	kg	*13,450	*13,450	*15,350	15,050	*11,850	9,550	8,900	6,750	6,650	5,050	5,200	3,900	4,150	3,100	3,400	2,450	2,800	2,000	2,300	1,600	2,300	1,550	16,630
20.0 ft	**lb**	***28,200**	***28,200**	***33,100**	**32,550**	***25,600**	**20,650**	**19,200**	**14,550**	**14,350**	**10,850**	**11,200**	**8,400**	**8,950**	**6,600**	**7,250**	**5,250**	**5,950**	**4,200**			**5,000**	**3,450**	**54'05"**
4.5 m	kg			*17,300	12,750	11,500	8,400	8,200	6,100	6,250	4,600	4,900	3,600	3,950	2,900	3,250	2,350	2,700	1,900	2,250	1,550	2,150	1,450	16,880
15.0 ft	**lb**			***37,250**	**27,650**	**24,800**	**18,200**	**17,700**	**13,150**	**13,400**	**9,950**	**10,550**	**7,800**	**8,500**	**6,200**	**7,000**	**5,000**	**5,750**	**4,050**	**4,800**	**3,250**	**4,750**	**3,200**	**55'04"**
3.0 m	kg			*6,650	*6,650	10,250	7,250	7,500	5,400	5,800	4,200	4,600	3,350	3,750	2,700	3,100	2,200	2,600	1,800	2,200	1,500	2,100	1,400	16,990
10.0 ft	**lb**			***16,150**	***16,150**	**22,100**	**15,750**	**16,150**	**11,700**	**12,450**	**9,050**	**9,900**	**7,150**	**8,050**	**5,750**	**6,650**	**4,700**	**5,550**	**3,850**	**4,700**	**3,150**	**4,550**	**3,050**	**55'08"**
1.5 m	kg			*3,850	*3,850	9,250	6,350	6,850	4,850	5,350	3,800	4,350	3,050	3,550	2,500	3,000	2,050	2,500	1,700	2,150	1,450	2,050	1,350	16,970
5.0 ft	**lb**			***8,900**	***8,900**	**19,950**	**13,750**	**14,800**	**10,450**	**11,550**	**8,200**	**9,300**	**6,600**	**7,650**	**5,350**	**6,400**	**4,400**	**5,400**	**3,650**	**4,550**	**3,050**	**4,500**	**2,950**	**55'08"**
0 m	kg			*3,700	*3,700	*7,350	5,800	6,400	4,400	5,050	3,500	4,100	2,850	3,400	2,350	2,850	1,950	2,450	1,650	2,100	1,400	2,050	1,350	16,810
0 ft	**lb**			***8,350**	***8,350**	***16,950**	**12,450**	**13,800**	**9,500**	**10,850**	**7,550**	**8,800**	**6,100**	**7,300**	**5,000**	**6,150**	**4,150**	**5,200**	**3,500**	**4,500**	**2,950**	**4,450**	**2,950**	**55'01"**
–1.5 m	kg			*4,100	*4,100	*6,750	5,500	6,150	4,150	4,800	3,300	3,950	2,700	3,250	2,200	2,750	1,850	2,400	1,600	2,050	1,350	2,050	1,350	16,520
–5.0 ft	**lb**			***9,250**	***9,250**	***15,350**	**11,800**	**13,200**	**8,900**	**10,350**	**7,050**	**8,450**	**5,750**	**7,000**	**4,750**	**5,950**	**4,000**	**5,100**	**3,350**			**4,550**	**2,950**	**54'01"**
–3.0 m	kg			*4,700	*4,700	*6,850	5,400	6,000	4,000	4,700	3,150	3,800	2,550	3,200	2,150	2,700	1,800	2,350	1,550			2,150	1,400	16,080
–10.0 ft	**lb**			***10,500**	***10,500**	***15,450**	**11,600**	**12,850**	**8,600**	**10,050**	**6,750**	**8,200**	**5,500**	**6,850**	**4,600**	**5,800**	**3,850**	**5,050**	**3,300**			**4,700**	**3,100**	**52'08"**
–4.5 m	kg					*7,200	5,400	5,950	3,950	4,650	3,100	3,750	2,500	3,150	2,100	2,700	1,800	2,350	1,550			2,300	1,550	15,210
–15.0 ft	**lb**					***16,250**	**11,650**	**12,800**	**8,550**	**9,950**	**6,650**	**8,100**	**5,400**	**6,750**	**4,500**	**5,800**	**3,850**					**5,100**	**3,400**	**49'06"**
–6.0 m	kg											3,800	2,550									3,250	2,150	11,770
–20.0 ft	**lb**											**8,150**	**5,450**									**8,100**	**5,450**	**35'00"**

* ISO 10567:2007

* 転倒負荷ではなく油圧リフト能力によって負荷が制限されることを示します。上記の負荷は、油圧ショベルリフト能力規格ISO 10567:2007に準拠しています。これは、油圧装置のリフト能力の87%または転倒荷重の75%を超えません。すべてのリフティング装置の質量は上記のリフト能力から差し引く必要があります。リフト能力は機械を強固で均一な支持面で作業した場合の数値です。物体の取扱い/持上げのためにワークツールアタッチメントポイントを使用することは、機械のリフト性能に影響する場合があります。

リフト能力は、すべての利用可能なトラックシューで±5%の範囲になります。

詳細な製品情報については、該当する取扱説明書を参照してください。

リフト能力

ワークツール: なし、油圧キャブライザ、空気タイヤ、スタビライザ下降時、カウンタウエイト7,700 kg (16,980 lb)、ヘビーリフトオン

荷重点高さ　負荷フロント　負荷サイド　最大リーチ時の負荷 (アームノーズ/バケットピン)

足回り
シングルタイヤ

ブーム
6.8 m (22'4") ログローダ

アーム
4.1 m (13'3") オーバー/アンダーログローダ

		4.5 m/15.0 ft		6.0 m/20.0 ft		7.5 m/25.0 ft		9.0 m/30.0 ft		10.5 m/35.0 ft				
														mm **ft/in**
13.5 m **45.0 ft**	kg **lb**											*42,150	*42,150	1,350
12.0 m **40.0 ft**	kg **lb**	*18,300 ***40,750**	*18,300 ***40,750**									*11,450 ***27,150**	*11,450 ***27,150**	5,770 **17'09"**
10.5 m **35.0 ft**	kg **lb**	*16,650 ***36,600**	*16,650 ***36,600**	*14,750 ***32,550**	*14,750 ***32,550**	*10,550	*10,550					*7,650 ***17,450**	*7,650 ***17,450**	7,710 **24'08"**
9.0 m **30.0 ft**	kg **lb**	*16,500 ***35,950**	*16,500 ***35,950**	*14,500 ***31,700**	*14,500 ***31,700**	*13,100 ***28,750**	*13,100 ***28,750**					*5,900 ***13,300**	*5,900 ***13,300**	8,990 **29'01"**
7.5 m **25.0 ft**	kg **lb**	*17,250 ***38,050**	*17,250 ***38,050**	*15,000 ***32,650**	*15,000 ***32,650**	*13,250 ***28,900**	*13,250 ***28,900**	*11,900 ***25,900**	10,200 **21,850**			*4,950 ***11,000**	*4,950 ***11,000**	9,880 **32'02"**
6.0 m **20.0 ft**	kg **lb**	*16,550 ***37,000**	*16,550 ***37,000**	*16,100 ***34,900**	*16,100 ***34,900**	*13,750 ***29,850**	13,650 **29,350**	*12,000 ***26,050**	10,100 **21,700**			*4,400 ***9,700**	*4,400 ***9,700**	10,480 **34'03"**
4.5 m **15.0 ft**	kg **lb**			*17,400 ***37,700**	*17,400 ***37,700**	*14,300 ***31,000**	13,350 **28,650**	*12,150 ***26,350**	9,950 **21,400**	*8,950 ***15,150**	7,800 ***15,150**	*4,050 ***8,950**	*4,050 ***8,950**	10,830 **35'05"**
3.0 m **10.0 ft**	kg **lb**			*18,300 ***39,650**	*18,300 ***39,650**	*14,650 ***31,700**	13,000 **27,900**	*12,100 ***26,200**	9,800 **21,000**	9,750 ***19,300**	7,750 **16,650**	*3,950 ***8,750**	*3,950 ***8,750**	10,970 **35'11"**
1.5 m **5.0 ft**	kg **lb**			*18,200 ***39,450**	*18,200 **39,200**	*14,400 ***31,250**	12,700 **27,300**	*11,700 ***25,250**	9,650 **20,700**	*9,050 ***18,300**	7,700 **16,550**	*4,050 ***8,950**	*4,050 ***8,950**	10,900 **35'09"**
0 m **0 ft**	kg **lb**	 ***38,100**	 ***38,100**	*16,800 ***36,450**	*16,800 ***36,450**	*13,400 ***29,000**	12,550 **26,950**	*10,650 ***22,850**	9,550 **20,550**	*6,950	*6,950	*4,400 ***9,600**	*4,400 ***9,600**	10,610 **34'09"**
–1.5 m **–5.0 ft**	kg **lb**	*16,900 ***36,750**	*16,900 ***36,750**	*14,150 ***30,650**	*14,150 ***30,650**	*11,400 ***24,550**	*11,400 ***24,550**	*8,650 ***18,250**	*8,650 ***18,250**			*7,250 ***16,050**	*7,250 ***16,050**	9,600 **31'04"**

* **ISO 10567:2007**

*転倒負荷ではなく油圧リフト能力によって負荷が制限されることを示します。上記の負荷は、油圧ショベルリフト能力規格ISO 10567:2007に準拠しています。これは、油圧装置のリフト能力の87%または転倒荷重の75%を超えません。すべてのリフティング装置の質量は上記のリフト能力から差し引く必要があります。リフト能力は機械を強固で均一な支持面で作業した場合の数値です。物体の取扱い/持上げのためにワークツールアタッチメントポイントを使用することは、機械のリフト性能に影響する場合があります。

リフト能力は、すべての利用可能なトラックシューで±5%の範囲になります。

詳細な製品情報については、該当する取扱説明書を参照してください。

MH3040マテリアルハンドラ仕様

リフト能力

ワークツール: なし、油圧キャブライザ、空気タイヤ、スタビライザ上昇時、カウンタウエイト7,700 kg (16,980 lb)、ヘビーリフトオン

荷重点高さ　負荷フロント　負荷サイド　最大リーチ時の負荷 (アームノーズ/バケットピン)

足回り
シングルタイヤ

ブーム
6.8 m (22'4") ログローダ

アーム
4.1 m (13'3") オーバー/アンダーログローダ

		3.0 m/10.0 ft		4.5 m/15.0 ft		6.0 m/20.0 ft		7.5 m/25.0 ft		9.0 m/30.0 ft		10.5 m/35.0 ft				mm ft/in
12.0 m	kg			*18,600	14,700									*12,700	10,950	5,300
40.0 ft	**lb**	*51,600	*51,600	***38,050**	**31,050**									***30,500**	**27,000**	**16'02"**
10.5 m	kg			*16,800	15,300	12,650	9,550							*8,100	6,500	7,420
35.0 ft	**lb**			***37,050**	**32,800**	**27,000**	**20,350**							***18,550**	**14,850**	**23'08"**
9.0 m	kg			*16,400	15,400	12,750	9,650	8,750	6,650					*6,150	4,900	8,800
30.0 ft	**lb**			***35,900**	**33,050**	**27,350**	**20,700**	**18,800**	**14,250**					***13,850**	**11,050**	**28'05"**
7.5 m	kg			*17,250	15,100	12,600	9,500	8,750	6,600	6,450	4,850			*5,100	4,150	9,740
25.0 ft	**lb**			***37,500**	**32,500**	**27,050**	**20,400**	**18,750**	**14,200**	**13,750**	**10,350**			***11,350**	**9,200**	**31'08"**
6.0 m	kg			*16,500	14,400	12,200	9,150	8,550	6,450	6,350	4,800			*4,450	3,700	10,390
20.0 ft	**lb**			***36,950**	**31,000**	**26,250**	**19,700**	**18,350**	**13,850**	**13,650**	**10,250**			***9,850**	**8,150**	**33'11"**
4.5 m	kg					11,650	8,650	8,250	6,200	6,250	4,650	4,900	3,600	*4,100	3,450	10,790
15.0 ft	**lb**					**25,100**	**18,600**	**17,750**	**13,300**	**13,400**	**10,000**	**10,450**	**7,750**	***9,050**	**7,600**	**35'03"**
3.0 m	kg					11,050	8,100	7,950	5,900	6,100	4,500	4,800	3,550	*3,950	3,350	10,960
10.0 ft	**lb**					**23,800**	**17,450**	**17,100**	**12,700**	**13,050**	**9,700**	**10,350**	**7,650**	**8,750**	**7,300**	**35'11"**
1.5 m	kg					10,600	7,650	7,700	5,650	5,950	4,400	4,750	3,500	*4,050	3,350	10,930
5.0 ft	**lb**					**22,800**	**16,500**	**16,550**	**12,150**	**12,750**	**9,400**	**10,250**	**7,550**	***8,850**	**7,350**	**35'10"**
0 m	kg					10,300	7,400	7,500	5,500	5,850	4,300	4,750	3,500	*4,300	3,450	10,680
0 ft	**lb**					**22,200**	**15,950**	**16,200**	**11,800**	**12,600**	**9,250**	***10,050**	**7,600**	***9,450**	**7,600**	**35'00"**
–1.5 m	kg			16,050	11,100	10,250	7,350	7,450	5,450	5,850	4,300			5,200	3,850	9,860
–5.0 ft	**lb**			**34,450**	**23,850**	**22,050**	**15,850**	**16,100**	**11,700**	**12,600**	**9,250**			**11,500**	**8,450**	**32'03"**

* 　**ISO 10567:2007**

*転倒負荷ではなく油圧リフト能力によって負荷が制限されることを示します。上記の負荷は、油圧ショベルリフト能力規格ISO 10567:2007に準拠しています。これは、油圧装置のリフト能力の87%または転倒荷重の75%を超えません。すべてのリフティング装置の質量は上記のリフト能力から差し引く必要があります。リフト能力は機械を強固で均一な支持面で作業した場合の数値です。物体の取扱い/持上げのためにワークツールアタッチメントポイントを使用することは、機械のリフト性能に影響する場合があります。

リフト能力は、すべての利用可能なトラックシューで±5%の範囲になります。

詳細な製品情報については、該当する取扱説明書を参照してください。

リフト能力

ワークツール: なし、油圧キャブライザ、ソリッドタイヤ、スタビライザ下降時、カウンタウエイト7,700 kg (16,980 lb)、ヘビーリフトオン

荷重点高さ　負荷フロント　負荷サイド　最大リーチ時の負荷 (アームノーズ/バケットピン)

足回り
デュアルタイヤ

ブーム
9.3 m (30'6") MH

アーム
5.7 m (18'8") 産業用

		3.0 m/10.0 ft		4.5 m/15.0 ft		6.0 m/20.0 ft		7.5 m/25.0 ft		9.0 m/30.0 ft		10.5 m/35.0 ft		12.0 m/40.0 ft		13.5 m/45.0 ft				mm ft/in
15.0 m **50.0 ft**	kg **lb**			*9,600 ***20,400**	*9,600 ***20,400**	*8,000 ***16,300**	*8,000 ***16,300**											*6,900 ***15,650**	*6,900 ***15,650**	6,770 **20'07"**
13.5 m **45.0 ft**	kg **lb**					*9,650 ***20,700**	*9,650 ***20,700**	*8,300 ***17,400**	*8,300 ***17,400**	*6,100	*6,100							*6,000 ***13,400**	*6,000 ***13,400**	9,060 **28'09"**
12.0 m **40.0 ft**	kg **lb**					*10,600 ***23,000**	*10,600 ***23,000**	*9,500 ***20,700**	*9,500 ***20,700**	*8,350 ***17,500**	*8,350 ***17,500**	*5,950	*5,950					*5,600 ***12,350**	*5,600 ***12,350**	10,660 **34'04"**
10.5 m **35.0 ft**	kg **lb**					*10,950 ***23,850**	*10,950 ***23,850**	*9,500 ***20,700**	*9,500 ***20,700**	*8,450 ***18,450**	*8,450 ***18,450**	*7,650 ***16,650**	7,600 **16,300**					*5,350 ***11,800**	*5,350 ***11,800**	11,860 **38'06"**
9.0 m **30.0 ft**	kg **lb**					*11,350 ***24,650**	*11,350 ***24,650**	*9,750 ***21,150**	*9,750 ***21,150**	*8,600 ***18,650**	*8,600 ***18,650**	*7,700 ***16,700**	7,550 **16,200**	*6,950 ***14,450**	6,050 **12,950**			*5,250 ***11,550**	*5,250 ***11,550**	12,770 **41'07"**
7.5 m **25.0 ft**	kg **lb**			*14,950 ***32,400**	*14,950 ***32,400**	*12,100 ***26,150**	*12,100 ***26,150**	*10,150 ***22,050**	*10,150 ***22,050**	*8,800 ***19,100**	*8,800 ***19,100**	*7,800 ***16,900**	7,400 **15,950**	*6,950 ***15,050**	6,000 **12,850**			*5,250 ***11,500**	4,950 **10,950**	13,450 **43'11"**
6.0 m **20.0 ft**	kg **lb**	***53,400**	***53,400**	*16,950 ***36,550**	*16,950 ***36,550**	*13,050 ***28,200**	*13,050 ***28,200**	*10,700 ***23,150**	*10,700 ***23,150**	*9,100 ***19,700**	*9,100 ***19,700**	*7,900 ***17,150**	7,250 **15,600**	*7,000 **15,100**	5,900 **12,650**	5,850 **12,500**	4,900 **10,450**	*5,300 ***11,650**	4,650 **10,250**	13,930 **45'07"**
4.5 m **15.0 ft**	kg **lb**			*19,050 ***41,050**	*19,050 ***41,050**	*14,050 ***30,300**	*14,050 ***30,300**	*11,200 ***24,250**	*11,200 ***24,250**	*9,350 ***20,250**	8,900 **19,100**	*8,050 ***17,400**	7,050 **15,150**	6,900 **14,800**	5,750 **12,400**	5,750 **12,350**	4,800 **10,350**	5,300 **11,700**	4,450 **9,750**	14,240 **46'07"**
3.0 m **10.0 ft**	kg **lb**					*14,600 ***31,600**	*14,600 ***31,600**	11,500 ***24,950**	11,200 **24,100**	*9,500 ***20,600**	8,550 **18,450**	*8,050 ***17,450**	6,850 **14,750**	6,750 **14,550**	5,650 **12,100**	5,700 **12,200**	4,750 **10,200**	5,150 **11,400**	4,300 **9,500**	14,380 **47'01"**
1.5 m **5.0 ft**	kg **lb**					*11,250 ***26,800**	*11,250 ***26,800**	11,450 ***24,850**	10,750 **23,150**	*9,450 ***20,450**	8,250 **17,800**	*7,950 ***17,200**	6,650 **14,350**	6,650 **14,300**	5,500 **11,850**	5,600 **12,050**	4,650 **10,050**	*5,050 ***11,150**	4,300 **9,400**	14,370 **47'01"**
0 m **0 ft**	kg **lb**			*4,150 ***9,450**	*4,150 ***9,450**	*9,100 ***21,100**	*9,100 ***21,100**	*10,950 ***23,750**	10,450 **22,450**	*9,100 ***19,650**	8,050 **17,350**	*7,650 ***16,500**	6,500 **14,050**	*6,450 ***13,850**	5,450 **11,700**	*5,300 ***11,300**	4,600 **9,950**	*4,700 ***10,350**	4,300 **9,500**	14,190 **46'06"**
–1.5 m **–5.0 ft**	kg **lb**			***11,850**	***11,850**	*9,050 ***20,700**	*9,050 ***20,700**	*10,000 ***21,650**	*10,000 ***21,650**	*8,400 ***18,150**	7,950 **17,100**	*7,050 ***15,200**	6,400 **13,850**	*5,850 ***12,550**	5,350 **11,550**	*4,650 ***9,700**	4,600 ***9,700**	*4,300 ***9,450**	*4,300 ***9,450**	13,850 **45'04"**
–3.0 m **–10.0 ft**	kg **lb**					*9,700 ***21,200**	*9,700 ***21,200**	*8,600 ***18,600**	*8,600 ***18,600**	*7,350 ***15,800**	*7,350 ***15,800**	*6,150 ***13,200**	*6,150 ***13,200**	*5,000 ***10,550**	*5,000 ***10,550**			*4,150 ***9,200**	*4,150 ***9,200**	12,960 **42'03"**

* **ISO 10567:2007**

* 転倒負荷ではなく油圧リフト能力によって負荷が制限されることを示します。上記の負荷は、油圧ショベルリフト能力規格ISO 10567:2007に準拠しています。これは、油圧装置のリフト能力の87%または転倒荷重の75%を超えません。すべてのリフティング装置の質量は上記のリフト能力から差し引く必要があります。リフト能力は機械を強固で均一な支持面で作業した場合の数値です。物体の取扱い/持上げのためにワークツールアタッチメントポイントを使用することは、機械のリフト性能に影響する場合があります。

リフト能力は、すべての利用可能なトラックシューで±5%の範囲になります。

詳細な製品情報については、該当する取扱説明書を参照してください。

MH3040マテリアルハンドラ仕様

リフト能力

ワークツール: なし、油圧キャブライザ、ソリッドタイヤ、スタビライザ上昇時、カウンタウエイト7,700 kg (16,980 lb)、ヘビーリフトオン

荷重点高さ　負荷フロント　負荷サイド　最大リーチ時の負荷 (アームノーズ/バケットピン)

足回り
デュアルタイヤ

ブーム
9.3 m (30'6") MH

アーム
5.7 m (18'8") 産業用

		3.0 m/10.0 ft		4.5 m/15.0 ft		6.0 m/20.0 ft		7.5 m/25.0 ft		9.0 m/30.0 ft		10.5 m/35.0 ft		12.0 m/40.0 ft		13.5 m/45.0 ft				
																				mm ft/in
15.0 m **50.0 ft**	kg **lb**			*9,450 ***20,000**	*9,450 ***20,000**	*7,750	*7,750											*7,000 ***16,000**	*7,000 ***16,000**	6,490 **19'07"**
13.5 m **45.0 ft**	kg **lb**					*9,550 ***20,400**	9,400 **20,100**	*8,150 ***17,000**	6,550 **14,000**									*6,050 ***13,500**	4,900 **11,350**	8,880 **28'02"**
12.0 m **40.0 ft**	kg **lb**					*10,550 ***22,850**	9,500 **20,400**	9,000 **19,350**	6,700 **14,300**	6,700 **14,300**	4,900 **10,500**	5,100	3,700					5,050 **11,500**	3,650 **8,350**	10,530 **33'11"**
10.5 m **35.0 ft**	kg **lb**					*10,950 ***23,800**	9,450 **20,350**	9,000 **19,300**	6,650 **14,300**	6,700 **14,350**	4,950 **10,550**	5,150 **11,050**	3,750 **8,000**					4,200 **9,400**	3,000 **6,700**	11,760 **38'02"**
9.0 m **30.0 ft**	kg **lb**					*11,300 ***24,550**	9,200 **19,850**	8,850 **19,000**	6,500 **14,000**	6,600 **14,150**	4,850 **10,400**	5,100 **10,950**	3,700 **7,950**	4,050 **8,650**	2,900 **6,150**			3,650 **8,150**	2,600 **5,700**	12,690 **41'04"**
7.5 m **25.0 ft**	kg **lb**			*14,600 ***31,650**	13,750 **29,700**	*12,000 ***25,950**	8,800 **19,000**	8,550 **18,400**	6,250 **13,400**	6,400 **13,800**	4,650 **10,000**	5,000 **10,750**	3,600 **7,750**	4,000 **8,600**	2,850 **6,050**			3,300 **7,300**	2,300 **5,050**	13,390 **43'09"**
6.0 m **20.0 ft**	kg **lb**	*23,800 ***47,650**	*23,800 ***47,650**	*16,800 ***36,150**	12,550 **27,150**	11,450 **24,700**	8,150 **17,650**	8,150 **17,550**	5,850 **12,600**	6,150 **13,250**	4,450 **9,500**	4,850 **10,450**	3,450 **7,400**	3,900 **8,400**	2,750 **5,900**	3,200 **6,850**	2,200 **4,700**	3,050 **6,700**	2,100 **4,600**	13,890 **45'05"**
4.5 m **15.0 ft**	kg **lb**			16,300 **35,200**	10,850 **23,600**	10,550 **22,850**	7,350 **15,950**	7,650 **16,500**	5,400 **11,650**	5,850 **12,650**	4,150 **8,950**	4,650 **10,050**	3,300 **7,050**	3,800 **8,150**	2,650 **5,650**	3,150 **6,750**	2,150 **4,600**	2,900 **6,350**	1,950 **4,300**	14,220 **46'07"**
3.0 m **10.0 ft**	kg **lb**					9,700 **20,950**	6,600 **14,250**	7,150 **15,450**	4,950 **10,700**	5,550 **12,000**	3,850 **8,350**	4,500 **9,650**	3,100 **6,650**	3,700 **7,900**	2,550 **5,400**	3,100 **6,600**	2,100 **4,450**	2,800 **6,100**	1,850 **4,100**	14,370 **47'01"**
1.5 m **5.0 ft**	kg **lb**					9,050 **19,550**	6,000 **12,950**	6,750 **14,550**	4,550 **9,850**	5,300 **11,450**	3,600 **7,800**	4,300 **9,250**	2,950 **6,300**	3,550 **7,650**	2,400 **5,200**	3,000 **6,450**	2,000 **4,300**	2,750 **6,000**	1,850 **4,000**	14,370 **47'01"**
0 m **0 ft**	kg **lb**			*4,050 ***9,250**	*4,050 ***9,250**	8,700 **18,750**	5,650 **12,250**	6,500 **13,950**	4,300 **9,300**	5,100 **11,000**	3,450 **7,400**	4,150 **8,950**	2,800 **6,000**	3,500 **7,500**	2,350 **5,000**	2,950 **6,350**	1,950 **4,200**	2,750 **6,050**	1,850 **4,000**	14,210 **46'07"**
–1.5 m **–5.0 ft**	kg **lb**			*5,150 ***11,650**	*5,150 ***11,650**	8,550 **18,450**	5,550 **11,950**	6,350 **13,600**	4,150 **9,000**	5,000 **10,750**	3,300 **7,150**	4,100 **8,750**	2,700 **5,850**	3,400 **7,350**	2,300 **4,900**	2,950 **6,300**	1,950 **4,200**	2,850 **6,250**	1,900 **4,100**	13,890 **45'06"**
–3.0 m **–10.0 ft**	kg **lb**					8,550 **18,450**	5,550 **11,950**	6,300 **13,500**	4,150 **8,900**	4,950 **10,600**	3,250 **7,050**	4,050 **8,700**	2,700 **5,750**	3,400 **7,350**	2,250 **4,850**			3,050 **6,750**	2,050 **4,450**	13,130 **42'10"**

* **ISO 10567:2007**

* 転倒負荷ではなく油圧リフト能力によって負荷が制限されることを示します。上記の負荷は、油圧ショベルリフト能力規格ISO 10567:2007に準拠しています。これは、油圧装置のリフト能力の87%または転倒荷重の75%を超えません。すべてのリフティング装置の質量は上記のリフト能力から差し引く必要があります。リフト能力は機械を強固で均一な支持面で作業した場合の数値です。物体の取扱い/持上げのためにワークツールアタッチメントポイントを使用することは、機械のリフト性能に影響する場合があります。

リフト能力は、すべての利用可能なトラックシューで±5%の範囲になります。

詳細な製品情報については、該当する取扱説明書を参照してください。

リフト能力

ワークツール: なし、油圧キャブライザ、ソリッドタイヤ、スタビライザ下降時、カウンタウエイト7,700 kg (16,980 lb)、ヘビーリフトオン

荷重点高さ　負荷フロント　負荷サイド　最大リーチ時の負荷 (アームノーズ/バケットピン)

足回り
デュアルタイヤ

ブーム
9.3 m (30'6") MH

アーム
7.1 m (23'3") 産業用

		3.0 m/10.0 ft		4.5 m/15.0 ft		6.0 m/20.0 ft		7.5 m/25.0 ft		9.0 m/30.0 ft		10.5 m/35.0 ft		12.0 m/40.0 ft		13.5 m/45.0 ft		15.0 m/50.0 ft				
																						mm ft/in
16.5 m **55.0 ft**	kg **lb**					*6,050	*6,050													*5,850 ***13,500**	*5,850 ***13,500**	6,170 **18'00"**
15.0 m **50.0 ft**	kg **lb**					***15,900**	***15,900**	*6,400 ***13,250**	*6,400 ***13,250**											*4,950 ***11,050**	*4,950 ***11,050**	8,890 **27'11"**
13.5 m **45.0 ft**	kg **lb**							*7,450 ***15,950**	*7,450 ***15,950**	*6,400 ***13,450**	*6,400 ***13,450**	*4,850	*4,850							*4,500 ***10,000**	*4,500 ***10,000**	10,730 **34'05"**
12.0 m **40.0 ft**	kg **lb**							*8,200 ***17,700**	*8,200 ***17,700**	*7,450 ***15,900**	*7,450 ***15,900**	*6,300 ***13,100**	*6,300 ***13,100**	*4,450	*4,450					*4,300 ***9,450**	*4,300 ***9,450**	12,110 **39'02"**
10.5 m **35.0 ft**	kg **lb**							*8,650 ***18,850**	*8,650 ***18,850**	*7,800 ***17,050**	*7,800 ***17,050**	*7,150 ***15,550**	*7,150 ***15,550**	*5,900 ***12,150**	*5,900 ***12,150**					*4,150 ***9,150**	*4,150 ***9,150**	13,180 **42'10"**
9.0 m **30.0 ft**	kg **lb**							*8,900 ***19,300**	*8,900 ***19,300**	*7,950 ***17,300**	*7,950 ***17,300**	*7,200 ***15,700**	*7,200 ***15,700**	*6,600 ***14,350**	*6,250 **13,450**	*5,000 ***9,900**	*5,000 ***9,900**			*4,100 ***9,050**	*4,100 ***9,050**	14,000 **45'08"**
7.5 m **25.0 ft**	kg **lb**					*10,750 ***23,350**	*10,750 ***23,350**	*9,300 ***20,200**	*9,300 ***20,200**	*8,250 ***17,850**	*8,250 ***17,850**	*7,400 ***16,000**	*7,400 ***16,000**	*6,650 ***14,500**	6,200 **13,250**	6,050 ***12,600**	5,100 **10,900**			*4,100 ***9,050**	*4,100 ***9,050**	14,620 **47'09"**
6.0 m **20.0 ft**	kg **lb**			*12,850 ***27,800**	*12,850 ***27,800**	*11,750 ***25,450**	*11,750 ***25,450**	*9,900 ***21,450**	*9,900 ***21,450**	*8,600 ***18,600**	*8,600 ***18,600**	*7,550 ***16,400**	7,500 **16,100**	*6,750 ***14,650**	6,050 **13,000**	5,950 **12,800**	5,000 **10,750**	*4,300	4,200	*4,150 ***9,150**	*4,150 ***9,150**	15,070 **49'04"**
4.5 m **15.0 ft**	kg **lb**	*25,150 ***53,950**	*25,150 ***53,950**	*16,950 ***36,500**	*16,950 ***36,500**	*12,950 ***27,950**	*12,950 ***27,950**	*10,550 ***22,850**	*10,550 ***22,850**	*8,950 ***19,400**	*8,950 ***19,400**	*7,800 ***16,850**	7,250 **15,600**	*6,850 ***14,850**	5,900 **12,700**	5,850 **12,550**	4,900 **10,550**	4,950 ***9,900**	4,150 **8,900**	*4,250 ***9,350**	4,000 **8,800**	15,350 **50'03"**
3.0 m **10.0 ft**	kg **lb**			*19,000 ***41,000**	*19,000 ***41,000**	*13,950 ***30,200**	*13,950 ***30,200**	*11,100 ***24,050**	*11,100 ***24,050**	*9,250 ***20,050**	8,800 **18,950**	*7,950 ***17,150**	7,000 **15,050**	6,850 **14,750**	5,750 **12,350**	5,750 **12,350**	4,800 **10,300**	4,900 **10,500**	4,100 **8,750**	*4,400 ***9,700**	3,900 **8,550**	15,480 **50'09"**
1.5 m **5.0 ft**	kg **lb**			*7,400 ***17,350**	*7,400 ***17,350**	*14,450 ***31,300**	*14,450 ***31,300**	*11,400 ***24,700**	11,050 **23,800**	*9,400 ***20,350**	8,450 **18,200**	*7,950 ***17,250**	6,750 **14,550**	6,700 **14,400**	5,600 **12,000**	5,650 **12,100**	4,700 **10,100**	4,850 **10,400**	4,000 **8,650**	4,600 **10,150**	3,850 **8,450**	15,470 **50'08"**
0 m **0 ft**	kg **lb**	*2,850 ***6,350**	*2,850 ***6,350**	*5,800 ***13,150**	*5,800 ***13,150**	*12,750 ***29,800**	*12,750 ***29,800**	*11,300 ***24,500**	10,600 **22,800**	*9,300 ***20,150**	8,150 **17,550**	*7,850 ***16,950**	6,550 **14,150**	6,550 **14,100**	5,450 **11,700**	5,550 **11,950**	4,600 **9,900**	*4,750 ***10,100**	3,950 **8,550**	*4,550 ***9,950**	3,850 **8,500**	15,310 **50'02"**
–1.5 m **–5.0 ft**	kg **lb**	*3,700 ***8,250**	*3,700 ***8,250**	*5,800 ***13,100**	*5,800 ***13,100**	*10,250 ***23,550**	*10,250 ***23,550**	*10,800 ***23,350**	10,300 **22,150**	*8,950 ***19,300**	7,950 **17,100**	*7,500 ***16,200**	6,400 **13,800**	*6,350 ***13,700**	5,350 **11,500**	*5,350 ***11,400**	4,550 **9,800**			*4,250 ***9,350**	3,950 **8,700**	14,990 **49'01"**
–3.0 m **–10.0 ft**	kg **lb**			*6,250 ***14,050**	*6,250 ***14,050**	*9,750 ***22,150**	*9,750 ***22,150**	*9,800 ***21,200**	*9,800 ***21,200**	*8,200 ***17,700**	7,800 **16,800**	*6,900 ***14,850**	6,300 **13,600**	*5,800 ***12,400**	5,300 **11,350**	*4,700 ***9,950**	4,500 **9,750**			*3,900 ***8,550**	*3,900 ***8,550**	14,510 **47'06"**
–4.5 m **–15.0 ft**	kg **lb**					*9,850 ***21,200**	*9,850 ***21,200**	*8,400 ***18,150**	*8,400 ***18,150**	*7,150 ***15,300**	*7,150 ***15,300**	*6,000 ***12,800**	*6,000 ***12,800**	*4,900 ***10,400**	*4,900 ***10,400**					*3,950 ***8,750**	*3,950 ***8,750**	13,270 **43'01"**

*　**ISO 10567:2007**

*転倒負荷ではなく油圧リフト能力によって負荷が制限されることを示します。上記の負荷は、油圧ショベルリフト能力規格ISO 10567:2007に準拠しています。これは、油圧装置のリフト能力の87%または転倒荷重の75%を超えません。すべてのリフティング装置の質量は上記のリフト能力から差し引く必要があります。リフト能力は機械を強固で均一な支持面で作業した場合の数値です。物体の取扱い/持上げのためにワークツールアタッチメントポイントを使用することは、機械のリフト性能に影響する場合があります。

リフト能力は、すべての利用可能なトラックシューで±5%の範囲になります。

詳細な製品情報については、該当する取扱説明書を参照してください。

MH3040マテリアルハンドラ仕様

リフト能力

ワークツール: なし、油圧キャブライザ、ソリッドタイヤ、スタビライザ上昇時、カウンタウエイト7,700 kg (16,980 lb)、ヘビーリフトオン

荷重点高さ　負荷フロント　負荷サイド　最大リーチ時の負荷 (アームノーズ/バケットピン)

足回り
デュアルタイヤ

ブーム
9.3 m (30'6") MH

アーム
7.1 m (23'3") 産業用

		3.0 m/10.0 ft		4.5 m/15.0 ft		6.0 m/20.0 ft		7.5 m/25.0 ft		9.0 m/30.0 ft		10.5 m/35.0 ft		12.0 m/40.0 ft		13.5 m/45.0 ft		15.0 m/50.0 ft				mm ft/in
16.5 m	kg																			*6,000	*6,000	5,830
55.0 ft	**lb**																			***13,950**	***13,950**	**16'09"**
15.0 m	kg					*7,350	*7,350	*6,250	*6,250											*5,000	*5,000	8,680
50.0 ft	**lb**					***15,700**	***15,700**	***12,900**	***12,900**											***11,200**	***11,200**	**27'03"**
13.5 m	kg							*7,350	7,050	*6,300	5,200	*4,650	3,900							*4,550	3,850	10,590
45.0 ft	**lb**							***15,750**	**15,050**	***13,150**	**11,050**									***10,050**	**8,800**	**33'11"**
12.0 m	kg							*8,100	7,100	7,050	5,250	5,450	4,000							4,250	3,050	12,000
40.0 ft	**lb**							***17,550**	**15,250**	**15,100**	**11,250**	**11,600**	**8,550**							***9,500**	**6,900**	**38'09"**
10.5 m	kg							*8,650	7,100	7,050	5,250	5,450	4,000	4,300	3,100					3,650	2,600	13,090
35.0 ft	**lb**							***18,800**	**15,200**	**15,100**	**11,250**	**11,650**	**8,550**	**9,150**	**6,600**					**8,100**	**5,750**	**42'06"**
9.0 m	kg							*8,850	6,950	6,950	5,150	5,350	3,950	4,250	3,100	3,450	2,400			3,200	2,250	13,930
30.0 ft	**lb**							***19,250**	**14,900**	**14,900**	**11,050**	**11,500**	**8,450**	**9,100**	**6,550**	**7,300**	**5,100**			**7,150**	**5,000**	**45'05"**
7.5 m	kg					*10,700	9,500	9,050	6,700	6,750	4,950	5,250	3,800	4,200	3,000	3,400	2,400			2,950	2,000	14,570
25.0 ft	**lb**					***23,150**	**20,500**	**19,450**	**14,350**	**14,500**	**10,650**	**11,250**	**8,200**	**8,950**	**6,400**	**7,250**	**5,050**			**6,500**	**4,450**	**47'07"**
6.0 m	kg			*12,400	*12,400	*11,650	8,900	8,600	6,300	6,450	4,700	5,050	3,650	4,050	2,900	3,300	2,300	2,750	1,850	2,750	1,850	15,030
20.0 ft	**lb**			***26,950**	***26,950**	***25,200**	**19,200**	**18,550**	**13,550**	**13,900**	**10,150**	**10,850**	**7,850**	**8,700**	**6,200**	**7,100**	**4,950**			**6,000**	**4,100**	**49'02"**
4.5 m	kg	*24,600	23,900	*16,700	12,450	11,400	8,100	8,100	5,800	6,150	4,400	4,850	3,450	3,900	2,750	3,250	2,250	2,700	1,800	2,600	1,750	15,330
15.0 ft	**lb**	***51,900**	**51,700**	***36,000**	**26,950**	**24,600**	**17,500**	**17,450**	**12,550**	**13,250**	**9,500**	**10,400**	**7,400**	**8,400**	**5,900**	**6,900**	**4,750**	**5,750**	**3,850**	**5,700**	**3,800**	**50'02"**
3.0 m	kg			16,000	10,650	10,400	7,200	7,550	5,300	5,800	4,100	4,600	3,250	3,750	2,600	3,150	2,150	2,650	1,750	2,500	1,650	15,480
10.0 ft	**lb**			**34,550**	**23,050**	**22,500**	**15,600**	**16,300**	**11,450**	**12,500**	**8,800**	**9,950**	**6,950**	**8,100**	**5,600**	**6,700**	**4,550**	**5,600**	**3,750**	**5,500**	**3,650**	**50'09"**
1.5 m	kg			*7,800	*7,800	9,550	6,400	7,050	4,800	5,450	3,750	4,400	3,050	3,600	2,450	3,050	2,050	2,550	1,700	2,450	1,600	15,480
5.0 ft	**lb**			***18,300**	***18,300**	**20,600**	**13,850**	**15,150**	**10,400**	**11,800**	**8,100**	**9,450**	**6,500**	**7,800**	**5,300**	**6,500**	**4,350**	**5,500**	**3,600**	**5,350**	**3,500**	**50'09"**
0 m	kg	*2,750	*2,750	*5,800	*5,800	8,900	5,850	6,600	4,450	5,200	3,500	4,200	2,850	3,500	2,350	2,950	1,950	2,550	1,650	2,450	1,600	15,330
0 ft	**lb**	***6,200**	***6,200**	***13,300**	***13,300**	**19,200**	**12,600**	**14,250**	**9,550**	**11,200**	**7,550**	**9,050**	**6,100**	**7,500**	**5,000**	**6,300**	**4,200**	**5,400**	**3,550**	**5,350**	**3,500**	**50'03"**
–1.5 m	kg	*3,600	*3,600	*5,750	*5,750	8,550	5,500	6,350	4,200	5,000	3,300	4,050	2,700	3,400	2,250	2,900	1,900	2,500	1,650	2,500	1,650	15,030
–5.0 ft	**lb**	***8,100**	***8,100**	***13,050**	***13,050**	**18,450**	**11,900**	**13,650**	**9,000**	**10,750**	**7,150**	**8,750**	**5,800**	**7,300**	**4,800**	**6,200**	**4,050**			**5,450**	**3,550**	**49'03"**
–3.0 m	kg			*6,200	*6,200	8,400	5,400	6,200	4,050	4,850	3,200	4,000	2,600	3,350	2,200	2,850	1,850			2,600	1,700	14,570
–10.0 ft	**lb**			***13,950**	***13,950**	**18,100**	**11,600**	**13,350**	**8,700**	**10,450**	**6,900**	**8,550**	**5,600**	**7,150**	**4,700**	**6,150**	**4,000**			**5,700**	**3,700**	**47'08"**
–4.5 m	kg					8,400	5,400	6,150	4,000	4,800	3,150	3,950	2,600	3,300	2,150					2,850	1,900	13,480
–15.0 ft	**lb**					**18,050**	**11,600**	**13,250**	**8,600**	**10,350**	**6,800**	**8,500**	**5,550**	**7,150**	**4,650**					**6,350**	**4,150**	**43'10"**

*　**ISO 10567:2007**

* 転倒負荷ではなく油圧リフト能力によって負荷が制限されることを示します。上記の負荷は、油圧ショベルリフト能力規格ISO 10567:2007に準拠しています。これは、油圧装置のリフト能力の87%または転倒荷重の75%を超えません。すべてのリフティング装置の質量は上記のリフト能力から差し引く必要があります。リフト能力は機械を強固で均一な支持面で作業した場合の数値です。物体の取扱い/持上げのためにワークツールアタッチメントポイントを使用することは、機械のリフト性能に影響する場合があります。

リフト能力は、すべての利用可能なトラックシューで±5%の範囲になります。

詳細な製品情報については、該当する取扱説明書を参照してください。

リフト能力

ワークツール: なし、油圧キャブライザ、ソリッドタイヤ、スタビライザ下降時、カウンタウエイト7,700 kg (16,980 lb)、ヘビーリフトオン

荷重点高さ　負荷フロント　負荷サイド　最大リーチ時の負荷 (アームノーズ/バケットピン)

足回り
デュアルタイヤ

ブーム
9.3 m (30'6") MH

アーム
6.4 m (21'0") ストレート

		3.0 m/10.0 ft		4.5 m/15.0 ft		6.0 m/20.0 ft		7.5 m/25.0 ft		9.0 m/30.0 ft		10.5 m/35.0 ft		12.0 m/40.0 ft		13.5 m/45.0 ft				
																				mm ft/in
16.5 m **55.0 ft**	kg **lb**																	*6,850 *6,850	*6,850 *6,850	4,280
15.0 m **50.0 ft**	kg **lb**					*7,100 ***14,900**	*7,100 ***14,900**	*5,550 *5,550										*5,250 ***11,850**	*5,250 ***11,850**	7,720 **23'11"**
13.5 m **45.0 ft**	kg **lb**					*8,250 ***17,700**	*8,250 ***17,700**	*7,250 ***15,350**	*7,250 ***15,350**	*5,800 ***11,700**	*5,800 ***11,700**							*4,650 ***10,400**	*4,650 ***10,400**	9,790 **31'03"**
12.0 m **40.0 ft**	kg **lb**							*8,300 ***17,900**	*8,300 ***17,900**	*7,250 ***15,350**	*7,250 ***15,350**	*5,650 ***11,350**	*5,650 ***11,350**					*4,350 ***9,700**	*4,350 ***9,700**	11,290 **36'05"**
10.5 m **35.0 ft**	kg **lb**							*8,600 ***18,700**	*8,600 ***18,700**	*7,650 ***16,600**	*7,650 ***16,600**	*6,850 ***14,900**	*6,850 ***14,900**	*5,050 ***9,800**	*5,050 ***9,800**			*4,200 ***9,300**	*4,200 ***9,300**	12,420 **40'04"**
9.0 m **30.0 ft**	kg **lb**					*10,250 ***22,300**	*10,250 ***22,300**	*8,850 ***19,150**	*8,850 ***19,150**	*7,750 ***16,850**	*7,750 ***16,850**	*6,950 ***15,050**	*6,950 ***15,050**	*6,250 ***13,450**	5,700 **12,200**			*4,150 ***9,150**	*4,150 ***9,150**	13,290 **43'04"**
7.5 m **25.0 ft**	kg **lb**					*10,950 ***23,700**	*10,950 ***23,700**	*9,250 ***20,000**	*9,250 ***20,000**	*8,000 ***17,350**	*8,000 ***17,350**	*7,050 ***15,300**	*7,050 **15,200**	*6,300 ***13,600**	5,600 **12,050**	*5,200 ***10,100**	4,550 **9,700**	*4,150 ***9,150**	*4,150 ***9,150**	13,940 **45'07"**
6.0 m **20.0 ft**	kg **lb**	*15,000 ***31,700**	*15,000 ***31,700**	*15,300 ***33,000**	*15,300 ***33,000**	*11,900 ***25,700**	*11,900 ***25,700**	*9,750 ***21,150**	*9,750 ***21,150**	*8,300 ***18,000**	*8,300 ***18,000**	*7,200 ***15,600**	6,900 **14,800**	*6,350 ***13,700**	5,500 **11,800**	5,400 **11,600**	4,450 **9,550**	*4,250 ***9,300**	3,950 **8,750**	14,410 **47'02"**
4.5 m **15.0 ft**	kg **lb**			*17,450 ***37,600**	*17,450 ***37,600**	*12,950 ***27,950**	*12,950 ***27,950**	*10,350 ***22,350**	*10,350 ***22,350**	*8,600 ***18,600**	8,550 **18,400**	*7,350 ***15,900**	6,650 **14,300**	*6,400 ***13,800**	5,350 **11,500**	5,350 **11,400**	4,400 **9,400**	*4,350 ***9,550**	3,750 **8,300**	14,710 **48'02"**
3.0 m **10.0 ft**	kg **lb**			*9,850 ***24,400**	*9,850 ***24,400**	*13,700 ***29,650**	*13,700 ***29,650**	*10,750 ***23,200**	*10,750 ***23,200**	*8,800 ***19,050**	8,200 **17,600**	*7,450 ***16,100**	6,450 **13,800**	6,350 **13,600**	5,200 **11,150**	5,250 **11,200**	4,300 **9,200**	4,450 **9,850**	3,650 **8,050**	14,850 **48'08"**
1.5 m **5.0 ft**	kg **lb**			*5,050 ***11,750**	*5,050 ***11,750**	*13,850 ***30,000**	*13,850 ***30,000**	*10,850 ***23,450**	10,350 **22,200**	*8,850 ***19,100**	7,850 **16,850**	*7,400 ***16,000**	6,200 **13,350**	6,200 **13,250**	5,050 **10,850**	5,150 **11,000**	4,200 **9,000**	*4,400 ***9,700**	3,600 **7,900**	14,830 **48'07"**
0 m **0 ft**	kg **lb**			*4,650 ***10,650**	*4,650 ***10,650**	*10,300 ***24,000**	*10,300 ***24,000**	*10,550 ***22,800**	9,950 **21,350**	*8,600 ***18,600**	7,550 **16,250**	*7,150 ***15,450**	6,000 **12,950**	*6,000 ***12,950**	4,950 **10,600**	*5,000 ***10,650**	4,100 **8,850**	*4,150 ***9,100**	3,650 **8,000**	14,660 **48'01"**
–1.5 m **–5.0 ft**	kg **lb**			*5,200 ***11,750**	*5,200 ***11,750**	*9,200 ***21,100**	*9,200 ***21,100**	*9,800 ***21,150**	9,700 **20,800**	*8,050 ***17,400**	7,400 **15,850**	*6,700 ***14,450**	5,900 **12,650**	*5,550 ***11,900**	4,850 **10,400**	*4,500 ***9,450**	4,050 **8,750**	*3,800 ***8,350**	3,750 **8,200**	14,330 **46'11"**
–3.0 m **–10.0 ft**	kg **lb**					*9,250 ***21,000**	*9,250 ***21,000**	*8,600 ***18,550**	*8,600 ***18,550**	*7,200 ***15,450**	*7,200 ***15,450**	*5,950 ***12,750**	5,800 **12,500**	*4,850 ***10,300**	4,800 **10,300**	*3,650 ***7,550**	*3,650 ***7,550**	*3,350 ***7,350**	*3,350 ***7,350**	13,830 **45'03"**
–4.5 m **–15.0 ft**	kg **lb**							*7,000 ***15,000**	*7,000 ***15,000**	*5,900 ***12,650**	*5,900 ***12,650**	*4,850 ***10,300**	*4,850 ***10,300**					*4,000 ***8,950**	*4,000 ***8,950**	11,730 **37'09"**

* **ISO 10567:2007**

* 転倒負荷ではなく油圧リフト能力によって負荷が制限されることを示します。上記の負荷は、油圧ショベルリフト能力規格ISO 10567:2007に準拠しています。これは、油圧装置のリフト能力の87%または転倒荷重の75%を超えません。すべてのリフティング装置の質量は上記のリフト能力から差し引く必要があります。リフト能力は機械を強固で均一な支持面で作業した場合の数値です。物体の取扱い/持上げのためにワークツールアタッチメントポイントを使用することは、機械のリフト性能に影響する場合があります。

リフト能力は、すべての利用可能なトラックシューで±5%の範囲になります。

詳細な製品情報については、該当する取扱説明書を参照してください。

MH3040マテリアルハンドラ仕様

リフト能力

ワークツール: なし、油圧キャブライザ、ソリッドタイヤ、スタビライザ上昇時、カウンタウエイト7,700 kg (16,980 lb)、ヘビーリフトオン

荷重点高さ　負荷フロント　負荷サイド　最大リーチ時の負荷 (アームノーズ/バケットピン)

足回り
デュアルタイヤ

ブーム
9.3 m (30'6") MH

アーム
6.4 m (21'0") ストレート

		3.0 m/10.0 ft		4.5 m/15.0 ft		6.0 m/20.0 ft		7.5 m/25.0 ft		9.0 m/30.0 ft		10.5 m/35.0 ft		12.0 m/40.0 ft		13.5 m/45.0 ft				
																				mm ft/in
15.0 m **50.0 ft**	kg **lb**					*6,950 ***14,500**	*6,950 ***14,500**											*5,350 ***12,100**	*5,350 ***12,100**	7,480 **23'01"**
13.5 m **45.0 ft**	kg **lb**					*8,150 ***17,500**	*8,150 ***17,500**	*7,150 ***15,050**	6,400 **13,650**	*5,600 ***11,200**	4,550 **9,650**							*4,700 ***10,500**	3,950 **9,200**	9,620 **30'08"**
12.0 m **40.0 ft**	kg **lb**							*8,250 ***17,700**	6,500 **13,900**	6,450 **13,750**	4,650 **9,950**	4,850 **10,250**	3,400 **7,200**					4,250 **9,650**	2,950 **6,700**	11,160 **36'00"**
10.5 m **35.0 ft**	kg **lb**							*8,600 ***18,700**	6,450 **13,850**	6,450 **13,800**	4,650 **9,950**	4,850 **10,350**	3,450 **7,300**	3,700 **7,850**	2,550 **5,350**			3,500 **7,850**	2,350 **5,300**	12,330 **40'00"**
9.0 m **30.0 ft**	kg **lb**					*10,250 ***22,200**	9,150 **19,750**	8,650 **18,600**	6,300 **13,550**	6,350 **13,550**	4,550 **9,750**	4,800 **10,250**	3,400 **7,200**	3,700 **7,900**	2,550 **5,350**			3,000 **6,700**	2,000 **4,400**	13,220 **43'01"**
7.5 m **25.0 ft**	kg **lb**					*10,900 ***23,550**	8,750 **18,850**	8,350 **17,950**	6,000 **12,950**	6,150 **13,150**	4,350 **9,350**	4,650 **10,000**	3,250 **6,950**	3,650 **7,750**	2,450 **5,200**	2,850 **6,050**	1,850 **3,900**	2,700 **5,900**	1,700 **3,800**	13,890 **45'04"**
6.0 m **20.0 ft**	kg **lb**	*14,000	*14,000	*15,150 ***32,600**	12,850 **27,750**	11,400 **24,600**	8,100 **17,450**	7,900 **17,050**	5,600 **12,050**	5,850 **12,550**	4,100 **8,800**	4,500 **9,600**	3,100 **6,600**	3,500 **7,500**	2,350 **5,000**	2,800 **5,950**	1,800 **3,750**	2,450 **5,400**	1,500 **3,350**	14,370 **47'00"**
4.5 m **15.0 ft**	kg **lb**			16,650 **36,000**	11,150 **24,150**	10,500 **22,600**	7,250 **15,600**	7,400 **15,900**	5,100 **11,000**	5,500 **11,850**	3,800 **8,150**	4,300 **9,150**	2,900 **6,150**	3,400 **7,250**	2,200 **4,700**	2,700 **5,750**	1,700 **3,600**	2,300 **5,000**	1,400 **3,050**	14,690 **48'01"**
3.0 m **10.0 ft**	kg **lb**			*11,150 ***27,950**	9,300 **20,150**	9,500 **20,500**	6,350 **13,650**	6,850 **14,700**	4,600 **9,900**	5,200 **11,150**	3,450 **7,450**	4,050 **8,700**	2,650 **5,700**	3,250 **6,900**	2,100 **4,400**	2,600 **5,600**	1,600 **3,450**	2,200 **4,800**	1,300 **2,850**	14,840 **48'07"**
1.5 m **5.0 ft**	kg **lb**			*5,150 ***12,100**	*5,150 ***12,100**	8,650 **18,700**	5,600 **12,050**	6,350 **13,650**	4,150 **8,900**	4,850 **10,450**	3,150 **6,800**	3,850 **8,250**	2,450 **5,300**	3,100 **6,650**	1,950 **4,150**	2,550 **5,400**	1,550 **3,250**	2,150 **4,650**	1,250 **2,750**	14,840 **48'08"**
0 m **0 ft**	kg **lb**			*4,650 ***10,650**	*4,650 ***10,650**	8,150 **17,550**	5,100 **11,000**	5,950 **12,850**	3,800 **8,150**	4,600 **9,900**	2,950 **6,250**	3,650 **7,850**	2,300 **4,900**	3,000 **6,400**	1,850 **3,900**	2,450 **5,250**	1,450 **3,100**	2,150 **4,650**	1,250 **2,700**	14,680 **48'01"**
–1.5 m **–5.0 ft**	kg **lb**			*5,150 ***11,600**	*5,150 ***11,600**	7,900 **16,950**	4,850 **10,500**	5,750 **12,350**	3,600 **7,700**	4,450 **9,500**	2,750 **5,900**	3,550 **7,600**	2,200 **4,650**	2,900 **6,200**	1,750 **3,750**	2,400 **5,150**	1,400 **3,000**	2,200 **4,800**	1,250 **2,800**	14,370 **47'01"**
–3.0 m **–10.0 ft**	kg **lb**					7,800 **16,800**	4,800 **10,300**	5,650 **12,100**	3,500 **7,500**	4,350 **9,300**	2,700 **5,750**	3,450 **7,450**	2,100 **4,550**	2,850 **6,100**	1,700 **3,650**	2,400 **5,150**	1,400 **3,000**	2,300 **5,050**	1,350 **2,950**	13,890 **45'05"**
–4.5 m **–15.0 ft**	kg **lb**							5,650 **12,100**	3,500 **7,500**	4,300 **9,300**	2,650 **5,700**	3,450 **7,450**	2,100 **4,500**	2,850	1,700			2,850 **6,350**	1,700 **3,800**	12,060 **39'00"**

* **ISO 10567:2007**

*転倒負荷ではなく油圧リフト能力によって負荷が制限されることを示します。上記の負荷は、油圧ショベルリフト能力規格ISO 10567:2007に準拠しています。これは、油圧装置のリフト能力の87%または転倒荷重の75%を超えません。すべてのリフティング装置の質量は上記のリフト能力から差し引く必要があります。リフト能力は機械を強固で均一な支持面で作業した場合の数値です。物体の取扱い/持上げのためにワークツールアタッチメントポイントを使用することは、機械のリフト性能に影響する場合があります。

リフト能力は、すべての利用可能なトラックシューで±5%の範囲になります。

詳細な製品情報については、該当する取扱説明書を参照してください。

リフト能力

ワークツール: なし、油圧キャブライザ、ソリッドタイヤ、スタビライザ下降時、カウンタウエイト7,700 kg (16,980 lb)、ヘビーリフトオン

荷重点高さ　負荷フロント　負荷サイド　最大リーチ時の負荷 (アームノーズ/バケットピン)

足回り
デュアルタイヤ

ブーム
9.9 m (32'6") バージ

アーム
5.7 m (18'8") 産業用

		4.5 m/15.0 ft		6.0 m/20.0 ft		7.5 m/25.0 ft		9.0 m/30.0 ft		10.5 m/35.0 ft		12.0 m/40.0 ft		13.5 m/45.0 ft				mm ft/in
15.0 m **50.0 ft**	kg **lb**					*6,100	*6,100									*6,050 ***13,600**	*6,050 ***13,600**	7,560 **23'04"**
13.5 m **45.0 ft**	kg **lb**					*8,250 ***17,550**	*8,250 ***17,550**	*6,550 ***13,150**	*6,550 ***13,150**							*5,450 ***12,100**	*5,450 ***12,100**	9,670 **30'10"**
12.0 m **40.0 ft**	kg **lb**					*8,150 ***17,800**	*8,150 ***17,800**	*7,350 ***16,100**	*7,350 ***16,100**	*6,500 ***12,950**	*6,500 ***12,950**					*5,150 ***11,400**	*5,150 ***11,400**	11,180 **36'01"**
10.5 m **35.0 ft**	kg **lb**					*8,250 ***18,000**	*8,250 ***18,000**	*7,400 ***16,150**	*7,400 ***16,150**	*6,750 ***14,700**	*6,750 ***14,700**	*5,800 ***11,150**	*5,800 ***11,150**			*5,000 ***11,050**	*5,000 ***11,050**	12,330 **40'00"**
9.0 m **30.0 ft**	kg **lb**					*8,600 ***18,600**	*8,600 ***18,600**	*7,600 ***16,500**	*7,600 ***16,500**	*6,850 ***14,850**	*6,850 ***14,850**	*6,250 ***13,550**	6,050 **13,000**			*5,000 ***10,950**	*5,000 ***10,950**	13,200 **43'00"**
7.5 m **25.0 ft**	kg **lb**	*13,550	*13,550	*10,800 ***23,300**	*10,800 ***23,300**	*9,050 ***19,650**	*9,050 ***19,650**	*7,900 ***17,100**	*7,900 ***17,100**	*7,000 ***15,200**	*7,000 ***15,200**	*6,300 ***13,700**	5,950 **12,800**	*5,750 ***11,600**	4,900 **10,450**	*5,000 ***11,000**	4,650 **10,300**	13,860 **45'03"**
6.0 m **20.0 ft**	kg **lb**	*15,650 ***33,650**	*15,650 ***33,650**	*11,850 ***25,600**	*11,850 ***25,600**	*9,650 ***20,900**	*9,650 ***20,900**	*8,250 ***17,850**	*8,250 ***17,850**	*7,200 ***15,600**	7,200 **15,450**	*6,400 ***13,900**	5,800 **12,500**	5,750 **12,350**	4,800 **10,300**	*5,100 ***11,200**	4,350 **9,600**	14,330 **46'10"**
4.5 m **15.0 ft**	kg **lb**	*8,500 ***22,500**	*8,500 ***22,500**	*12,950 ***27,950**	*12,950 ***27,950**	*10,300 ***22,200**	*10,300 ***22,200**	*8,600 ***18,600**	*8,600 ***18,600**	*7,400 ***16,050**	6,900 **14,900**	*6,500 ***14,100**	5,650 **12,150**	5,650 **12,150**	4,700 **10,100**	4,950 **10,950**	4,150 **9,100**	14,630 **47'11"**
3.0 m **10.0 ft**	kg **lb**			*13,100 ***29,550**	*13,100 ***29,550**	*10,700 ***23,200**	*10,700 ***23,200**	*8,850 ***19,150**	8,350 **17,950**	*7,550 ***16,350**	6,650 **14,350**	*6,550 ***14,200**	5,500 **11,800**	5,550 **11,900**	4,600 **9,850**	4,850 **10,650**	4,000 **8,800**	14,770 **48'05"**
1.5 m **5.0 ft**	kg **lb**			*8,200 ***19,250**	*8,200 ***19,250**	*10,850 ***23,500**	10,300 **22,200**	*8,950 ***19,350**	8,000 **17,200**	*7,600 ***16,400**	6,450 **13,850**	6,450 **13,900**	5,300 **11,450**	5,450 **11,700**	4,500 **9,650**	4,800 **10,500**	3,950 **8,650**	14,750 **48'04"**
0 m **0 ft**	kg **lb**	*3,600 ***8,200**	*3,600 ***8,200**	*7,400 ***17,050**	*7,400 ***17,050**	*10,650 ***23,050**	9,950 **21,450**	*8,800 ***19,100**	7,700 **16,600**	*7,450 ***16,150**	6,250 **13,450**	6,300 **13,600**	5,200 **11,200**	5,350 **11,500**	4,400 **9,500**	4,800 **10,550**	3,950 **8,700**	14,580 **47'09"**
–1.5 m **–5.0 ft**	kg **lb**	*4,850 ***10,900**	*4,850 ***10,900**	*7,700 ***17,500**	*7,700 ***17,500**	*10,050 ***21,750**	9,800 **21,050**	*8,450 ***18,250**	7,550 **16,250**	*7,150 ***15,450**	6,100 **13,150**	*6,100 ***13,150**	5,100 **11,000**	*5,150 ***11,050**	4,350 **9,400**	*4,650 ***10,250**	4,050 **8,950**	14,250 **46'08"**
–3.0 m **–10.0 ft**	kg **lb**			*8,350 ***18,900**	*8,350 ***18,900**	*9,150 ***19,750**	*9,150 ***19,750**	*7,800 ***16,800**	7,500 **16,100**	*6,650 ***14,300**	6,050 **13,050**	*5,600 ***12,000**	5,050 **10,900**	*4,600 ***9,650**	4,350 **9,400**	*4,400 ***9,650**	4,250 **9,350**	13,750 **45'00"**
–4.5 m **–15.0 ft**	kg **lb**					*7,900 ***17,050**	*7,900 ***17,050**	*6,850 ***14,700**	*6,850 ***14,700**	*5,800 ***12,450**	*5,800 ***12,450**	*4,800 ***10,200**	*4,800 ***10,200**			*4,050 ***8,800**	*4,050 ***8,800**	13,050 **42'08"**

* **ISO 10567:2007**

*転倒負荷ではなく油圧リフト能力によって負荷が制限されることを示します。上記の負荷は、油圧ショベルリフト能力規格ISO 10567:2007に準拠しています。これは、油圧装置のリフト能力の87%または転倒荷重の75%を超えません。すべてのリフティング装置の質量は上記のリフト能力から差し引く必要があります。リフト能力は機械を強固で均一な支持面で作業した場合の数値です。物体の取扱い/持上げのためにワークツールアタッチメントポイントを使用することは、機械のリフト性能に影響する場合があります。

リフト能力は、すべての利用可能なトラックシューで±5%の範囲になります。

詳細な製品情報については、該当する取扱説明書を参照してください。

MH3040マテリアルハンドラ仕様

リフト能力

ワークツール: なし、油圧キャブライザ、ソリッドタイヤ、スタビライザ上昇時、カウンタウエイト7,700 kg (16,980 lb)、ヘビーリフトオン

荷重点高さ　負荷フロント　負荷サイド　最大リーチ時の負荷 (アームノーズ/バケットピン)

足回り
デュアルタイヤ

ブーム
9.9 m (32'6") バージ

アーム
5.7 m (18'8") 産業用

		4.5 m/15.0 ft		6.0 m/20.0 ft		7.5 m/25.0 ft		9.0 m/30.0 ft		10.5 m/35.0 ft		12.0 m/40.0 ft		13.5 m/45.0 ft				mm ft/in
15.0 m	kg															*6,100	*6,100	7,320
50.0 ft	**lb**			***16,050**	***16,050**											***13,800**	***13,800**	**22'06"**
13.5 m	kg					*8,150	6,800	*6,350	4,950							*5,500	4,450	9,500
45.0 ft	**lb**					***17,150**	**14,550**	***12,550**	**10,500**							***12,200**	**10,300**	**30'03"**
12.0 m	kg					*8,150	6,900	6,850	5,050	5,200	3,750					4,700	3,400	11,060
40.0 ft	**lb**					***17,800**	**14,750**	**14,650**	**10,750**	**11,100**	**8,000**					**10,650**	**7,650**	**35'08"**
10.5 m	kg					*8,250	6,800	6,800	5,000	5,200	3,800	4,050	2,900			3,900	2,750	12,230
35.0 ft	**lb**					***17,950**	**14,600**	**14,600**	**10,700**	**11,150**	**8,050**					**8,750**	**6,200**	**39'08"**
9.0 m	kg					*8,550	6,550	6,650	4,850	5,150	3,700	4,050	2,850			3,400	2,350	13,130
30.0 ft	**lb**					***18,550**	**14,150**	**14,250**	**10,400**	**11,000**	**7,900**	**8,650**	**6,050**			**7,550**	**5,200**	**42'09"**
7.5 m	kg			*10,700	8,750	8,550	6,200	6,400	4,600	4,950	3,550	3,950	2,750	3,200	2,150	3,050	2,050	13,810
25.0 ft	**lb**			***23,100**	**18,950**	**18,400**	**13,350**	**13,750**	**9,950**	**10,650**	**7,600**	**8,450**	**5,900**	**6,750**	**4,600**	**6,750**	**4,550**	**45'01"**
6.0 m	kg	*15,450	12,100	11,250	7,950	8,000	5,700	6,050	4,300	4,750	3,350	3,800	2,650	3,100	2,100	2,800	1,850	14,290
20.0 ft	**lb**	***33,200**	**26,300**	**24,350**	**17,200**	**17,300**	**12,300**	**13,050**	**9,300**	**10,250**	**7,200**	**8,200**	**5,650**	**6,650**	**4,450**	**6,150**	**4,100**	**46'09"**
4.5 m	kg	*10,150	9,850	10,150	6,950	7,400	5,150	5,700	3,950	4,500	3,100	3,650	2,500	3,000	2,000	2,600	1,700	14,610
15.0 ft	**lb**	***27,150**	**21,600**	**21,950**	**15,050**	**16,000**	**11,100**	**12,250**	**8,550**	**9,700**	**6,700**	**7,850**	**5,350**	**6,450**	**4,250**	**5,750**	**3,750**	**47'10"**
3.0 m	kg			9,100	6,000	6,800	4,600	5,300	3,600	4,300	2,900	3,500	2,350	2,900	1,900	2,500	1,600	14,760
10.0 ft	**lb**			**19,700**	**13,000**	**14,700**	**9,900**	**11,450**	**7,800**	**9,200**	**6,200**	**7,550**	**5,000**	**6,250**	**4,050**	**5,500**	**3,550**	**48'04"**
1.5 m	kg			8,400	5,350	6,350	4,150	5,000	3,300	4,050	2,700	3,350	2,200	2,800	1,800	2,450	1,550	14,760
5.0 ft	**lb**			**18,100**	**11,550**	**13,650**	**8,950**	**10,750**	**7,100**	**8,750**	**5,750**	**7,200**	**4,700**	**6,050**	**3,900**	**5,350**	**3,400**	**48'04"**
0 m	kg	*3,450	*3,450	*7,400	5,000	6,000	3,850	4,750	3,050	3,900	2,500	3,250	2,100	2,750	1,750	2,450	1,550	14,600
0 ft	**lb**	***7,950**	***7,950**	***17,050**	**10,750**	**12,950**	**8,250**	**10,250**	**6,600**	**8,350**	**5,400**	**6,950**	**4,450**	**5,850**	**3,700**	**5,350**	**3,350**	**47'10"**
–1.5 m	kg	*4,750	*4,750	*7,650	4,850	5,800	3,650	4,600	2,900	3,750	2,400	3,150	2,000	2,700	1,700	2,500	1,550	14,290
–5.0 ft	**lb**	***10,650**	***10,650**	**16,950**	**10,500**	**12,550**	**7,900**	**9,900**	**6,300**	**8,100**	**5,150**	**6,750**	**4,300**	**5,750**	**3,600**	**5,450**	**3,400**	**46'10"**
–3.0 m	kg			7,900	4,850	5,750	3,600	4,500	2,850	3,700	2,350	3,100	1,950	2,650	1,700	2,600	1,650	13,800
–10.0 ft	**lb**			**16,950**	**10,500**	**12,400**	**7,750**	**9,750**	**6,150**	**7,950**	**5,000**	**6,700**	**4,200**	**5,750**	**3,600**	**5,700**	**3,600**	**45'02"**
–4.5 m	kg			7,950	4,950	5,800	3,650	4,500	2,850	3,700	2,350	3,100	1,950			2,800	1,750	13,120
–15.0 ft	**lb**			**17,150**	**10,650**	**12,450**	**7,800**	**9,750**	**6,150**	**7,950**	**5,000**	**6,700**	**4,250**			**6,150**	**3,900**	**42'11"**

* **ISO 10567:2007**

*転倒負荷ではなく油圧リフト能力によって負荷が制限されることを示します。上記の負荷は、油圧ショベルリフト能力規格ISO 10567:2007に準拠しています。これは、油圧装置のリフト能力の87%または転倒荷重の75%を超えません。すべてのリフティング装置の質量は上記のリフト能力から差し引く必要があります。リフト能力は機械を強固で均一な支持面で作業した場合の数値です。物体の取扱い/持上げのためにワークツールアタッチメントポイントを使用することは、機械のリフト性能に影響する場合があります。

リフト能力は、すべての利用可能なトラックシューで±5%の範囲になります。

詳細な製品情報については、該当する取扱説明書を参照してください。

リフト能力

ワークツール: なし、油圧キャブライザ、ソリッドタイヤ、スタビライザ下降時、カウンタウエイト7,700 kg (16,980 lb)、ヘビーリフトオン

荷重点高さ　負荷フロント　負荷サイド　最大リーチ時の負荷 (アームノーズ/バケットピン)

足回り
デュアルタイヤ

ブーム
9.9 m (32'6") バージ

アーム
7.1 m (23'3") 産業用

		3.0 m/10.0 ft		4.5 m/15.0 ft		6.0 m/20.0 ft		7.5 m/25.0 ft		9.0 m/30.0 ft		10.5 m/35.0 ft		12.0 m/40.0 ft		13.5 m/45.0 ft		15.0 m/50.0 ft				
																						mm ft/in
15.0 m	kg									*4,950	*4,950									*4,450	*4,450	9,450
50.0 ft	**lb**																			***9,900**	***9,900**	**29'10"**
13.5 m	kg									*6,350	*6,350	*5,000	*5,000							*4,150	*4,150	11,200
45.0 ft	**lb**									***13,350**	***13,350**	***10,050**	***10,050**							***9,200**	***9,200**	**36'00"**
12.0 m	kg									*6,700	*6,700	*6,200	*6,200	*4,750	*4,750					*4,000	*4,000	12,530
40.0 ft	**lb**									***14,600**	***14,600**	***13,200**	***13,200**	***9,400**	***9,400**					***8,800**	***8,800**	**40'07"**
10.5 m	kg									*6,750	*6,750	*6,250	*6,250	*5,800	*5,800	*4,000	*4,000			*3,900	*3,900	13,560
35.0 ft	**lb**									***14,750**	***14,750**	***13,600**	***13,600**	***12,500**	***12,500**					***8,600**	***8,600**	**44'01"**
9.0 m	kg									*6,950	*6,950	*6,350	*6,350	*5,850	*5,850	*5,300	5,150			*3,900	*3,900	14,360
30.0 ft	**lb**									***15,150**	***15,150**	***13,800**	***13,800**	***12,750**	***12,750**	***10,700**	***10,700**			***8,550**	***8,550**	**46'10"**
7.5 m	kg							*8,200	*8,200	*7,300	*7,300	*6,550	*6,550	*5,950	*5,950	*5,500	5,050			*3,950	*3,950	14,960
25.0 ft	**lb**							***17,800**	***17,800**	***15,800**	***15,800**	***14,200**	***14,200**	***12,950**	***12,950**	***11,900**	***10,850**			***8,650**	***8,650**	**48'11"**
6.0 m	kg					*10,550	*10,550	*8,850	*8,850	*7,650	*7,650	*6,800	*6,800	*6,100	6,000	*5,550	4,950	*4,850	4,150	*4,000	3,950	15,400
20.0 ft	**lb**					***22,800**	***22,800**	***19,150**	***19,150**	***16,600**	***16,600**	***14,750**	***14,750**	***13,250**	**12,900**	***12,050**	**10,600**	***9,450**	**8,850**	***8,800**	**8,700**	**50'05"**
4.5 m	kg	*21,450	*21,450	*15,700	*15,700	*11,800	*11,800	*9,550	*9,550	*8,100	*8,100	*7,050	*7,050	*6,250	5,800	*5,650	4,800	4,850	4,050	*4,150	3,750	15,680
15.0 ft	**lb**	***52,050**	***52,050**	***33,800**	***33,800**	***25,450**	***25,450**	***20,650**	***20,650**	***17,550**	***17,550**	***15,300**	***15,300**	***13,600**	**12,500**	***12,200**	**10,350**	**10,450**	**8,650**	***9,050**	**8,250**	**51'04"**
3.0 m	kg			*10,800	*10,800	*12,900	*12,900	*10,200	*10,200	*8,500	*8,500	*7,300	6,850	*6,400	5,600	5,650	4,700	4,800	3,950	*4,300	3,650	15,810
10.0 ft	**lb**			***26,450**	***26,450**	***27,850**	***27,850**	***22,050**	***22,050**	***18,350**	***18,350**	***15,800**	**14,750**	***13,850**	**12,050**	**12,100**	**10,050**	**10,250**	**8,500**	***9,450**	**8,000**	**51'10"**
1.5 m	kg			*5,600	*5,600	*13,550	*13,550	*10,600	*10,600	*8,750	8,200	*7,450	6,600	*6,450	5,400	5,500	4,550	4,700	3,850	4,350	3,600	15,790
5.0 ft	**lb**			***12,950**	***12,950**	***29,250**	***29,250**	***22,950**	***22,950**	***18,950**	**17,650**	***16,100**	**14,150**	***14,000**	**11,650**	**11,800**	**9,750**	**10,050**	**8,300**	**9,550**	**7,850**	**51'09"**
0 m	kg	*2,750	*2,750	*5,000	*5,000	*9,650	*9,650	*10,700	10,150	*8,850	7,850	*7,450	6,350	6,350	5,250	5,400	4,450	4,600	3,800	4,350	3,600	15,640
0 ft	**lb**	***6,150**	***6,150**	***11,300**	***11,300**	***22,200**	***22,200**	***23,200**	**21,900**	***19,100**	**16,900**	***16,150**	**13,600**	**13,700**	**11,250**	**11,550**	**9,500**	**9,900**	**8,150**	**9,550**	**7,850**	**51'03"**
–1.5 m	kg	*3,650	*3,650	*5,250	*5,250	*8,450	*8,450	*10,500	9,800	*8,700	7,600	*7,350	6,150	6,250	5,100	5,300	4,350	4,550	3,750	4,450	3,650	15,330
–5.0 ft	**lb**	***8,100**	***8,100**	***11,750**	***11,750**	***19,200**	***19,200**	***22,700**	**21,150**	***18,750**	**16,350**	***15,850**	**13,200**	**13,400**	**11,000**	**11,350**	**9,300**	**9,800**	**8,050**	**9,750**	**8,000**	**50'03"**
–3.0 m	kg			*5,700	*5,700	*8,250	*8,250	*9,900	9,650	*8,300	7,450	*7,000	6,000	*6,000	5,000	*5,100	4,300			*4,300	3,750	14,860
–10.0 ft	**lb**			***12,750**	***12,750**	***18,650**	***18,650**	***21,400**	**20,700**	***17,900**	**16,000**	***15,150**	**12,950**	***12,900**	**10,800**	***10,950**	**9,200**			***9,450**	**8,300**	**48'08"**
–4.5 m	kg			*6,200	*6,200	*8,450	*8,450	*9,000	*9,000	*7,600	7,350	*6,450	5,950	*5,500	5,000	*4,550	4,250			*4,100	4,000	14,220
–15.0 ft	**lb**			***13,850**	***13,850**	***19,050**	***19,050**	***19,450**	***19,450**	***16,400**	**15,850**	***13,900**	**12,800**	***11,750**	**10,700**	***9,650**	**9,200**			***9,000**	**8,800**	**46'06"**
–6.0 m	kg					*8,850	*8,850	*7,750	*7,750	*6,650	*6,650	*5,650	*5,650	*4,700	*4,700					*3,800	*3,800	13,380
–20.0 ft	**lb**					***19,300**	***19,300**	***16,650**	***16,650**	***14,250**	***14,250**	***12,050**	***12,050**	***9,950**	***9,950**					***8,250**	***8,250**	**43'08"**

* ISO 10567:2007

*転倒負荷ではなく油圧リフト能力によって負荷が制限されることを示します。上記の負荷は、油圧ショベルリフト能力規格ISO 10567:2007に準拠しています。これは、油圧装置のリフト能力の87%または転倒荷重の75%を超えません。すべてのリフティング装置の質量は上記のリフト能力から差し引く必要があります。リフト能力は機械を強固で均一な支持面で作業した場合の数値です。物体の取扱い/持上げのためにワークツールアタッチメントポイントを使用することは、機械のリフト性能に影響する場合があります。

リフト能力は、すべての利用可能なトラックシューで±5%の範囲になります。

詳細な製品情報については、該当する取扱説明書を参照してください。

MH3040マテリアルハンドラ仕様

リフト能力

ワークツール: なし、油圧キャブライザ、ソリッドタイヤ、スタビライザ上昇時、カウンタウエイト7,700 kg (16,980 lb)、ヘビーリフトオン

荷重点高さ　負荷フロント　負荷サイド　最大リーチ時の負荷 (アームノーズ/バケットピン)

足回り
デュアルタイヤ

ブーム
9.9 m (32'6") バージ

アーム
7.1 m (23'3") 産業用

		3.0 m/10.0 ft		4.5 m/15.0 ft		6.0 m/20.0 ft		7.5 m/25.0 ft		9.0 m/30.0 ft		10.5 m/35.0 ft		12.0 m/40.0 ft		13.5 m/45.0 ft		15.0 m/50.0 ft				mm ft/in
15.0 m	kg									*4,750	*4,750									*4,500	*4,500	9,260
50.0 ft	**lb**																			***10,000**	***10,000**	**29'02"**
13.5 m	kg									*6,250	*5,400	*4,850	4,050							*4,150	3,650	11,060
45.0 ft	**lb**									***13,100**	**11,500**	***9,700**	**8,550**							***9,250**	**8,300**	**35'06"**
12.0 m	kg									*6,700	5,400	5,550	4,100	4,350	3,100					*4,000	2,900	12,420
40.0 ft	**lb**									***14,600**	**11,600**	**11,850**	**8,750**	***9,050**	**6,600**					***8,800**	**6,500**	**40'02"**
10.5 m	kg									*6,750	5,350	5,500	4,050	4,350	3,150					3,450	2,400	13,470
35.0 ft	**lb**									***14,700**	**11,500**	**11,800**	**8,700**	**9,250**	**6,650**					**7,700**	**5,400**	**43'10"**
9.0 m	kg									*6,950	5,200	5,400	3,950	4,250	3,050	3,400	2,400			3,050	2,100	14,290
30.0 ft	**lb**									***15,100**	**11,200**	**11,600**	**8,500**	**9,150**	**6,550**	**7,250**	**5,050**			**6,750**	**4,650**	**46'07"**
7.5 m	kg							*8,150	6,700	6,750	4,950	5,250	3,800	4,150	2,950	3,350	2,350			2,750	1,850	14,920
25.0 ft	**lb**							***17,700**	**14,500**	**14,550**	**10,700**	**11,250**	**8,150**	**8,900**	**6,300**	**7,150**	**4,950**			**6,050**	**4,050**	**48'09"**
6.0 m	kg					*10,450	8,850	8,600	6,250	6,450	4,650	5,000	3,600	4,000	2,800	3,250	2,250	2,650	1,750	2,550	1,650	15,370
20.0 ft	**lb**					***22,600**	**19,100**	**18,500**	**13,450**	**13,850**	**10,000**	**10,750**	**7,700**	**8,600**	**6,000**	**6,950**	**4,750**	**5,650**	**3,700**	**5,550**	**3,650**	**50'03"**
4.5 m	kg	*23,750	22,050	*15,450	11,900	11,150	7,850	7,950	5,650	6,050	4,250	4,750	3,350	3,800	2,650	3,150	2,100	2,600	1,700	2,350	1,550	15,660
15.0 ft	**lb**	***50,750**	**48,050**	***33,300**	**25,800**	**24,100**	**16,950**	**17,150**	**12,200**	**13,000**	**9,200**	**10,200**	**7,150**	**8,200**	**5,650**	**6,700**	**4,500**	**5,500**	**3,600**	**5,200**	**3,350**	**51'03"**
3.0 m	kg			*12,200	9,700	9,950	6,750	7,300	5,000	5,600	3,850	4,450	3,050	3,650	2,450	3,000	2,000	2,500	1,600	2,250	1,450	15,800
10.0 ft	**lb**			***30,250**	**21,050**	**21,550**	**14,650**	**15,700**	**10,850**	**12,100**	**8,350**	**9,600**	**6,550**	**7,800**	**5,250**	**6,400**	**4,250**	**5,300**	**3,400**	**5,000**	**3,150**	**51'09"**
1.5 m	kg			*5,800	*5,800	8,950	5,850	6,650	4,450	5,200	3,500	4,200	2,800	3,450	2,300	2,850	1,850	2,400	1,550	2,200	1,400	15,800
5.0 ft	**lb**			***13,400**	***13,400**	**19,300**	**12,600**	**14,350**	**9,600**	**11,200**	**7,500**	**9,000**	**6,000**	**7,400**	**4,850**	**6,150**	**3,950**	**5,150**	**3,250**	**4,850**	**3,000**	**51'10"**
0 m	kg	*2,650	*2,650	*5,000	*5,000	8,250	5,200	6,200	4,000	4,900	3,200	3,950	2,600	3,300	2,100	2,750	1,750	2,350	1,450	2,200	1,350	15,660
0 ft	**lb**	***5,950**	***5,950**	***11,350**	***11,350**	**17,800**	**11,250**	**13,350**	**8,600**	**10,500**	**6,850**	**8,500**	**5,550**	**7,050**	**4,550**	**5,900**	**3,750**	**5,000**	**3,100**	**4,800**	**2,950**	**51'04"**
–1.5 m	kg	*3,550	*3,550	*5,200	*5,200	7,850	4,850	5,850	3,700	4,650	2,950	3,800	2,400	3,150	2,000	2,650	1,650	2,300	1,400	2,200	1,350	15,360
–5.0 ft	**lb**	***7,950**	***7,950**	***11,700**	***11,700**	**16,950**	**10,450**	**12,650**	**7,950**	**9,950**	**6,350**	**8,100**	**5,150**	**6,750**	**4,250**	**5,700**	**3,550**	**4,900**	**3,000**	**4,850**	**2,950**	**50'04"**
–3.0 m	kg			*5,650	*5,650	7,700	4,700	5,700	3,550	4,450	2,800	3,650	2,300	3,050	1,900	2,600	1,600			2,300	1,400	14,910
–10.0 ft	**lb**			***12,650**	***12,650**	**16,600**	**10,150**	**12,250**	**7,600**	**9,650**	**6,000**	**7,850**	**4,900**	**6,550**	**4,100**	**5,600**	**3,450**			**5,000**	**3,050**	**48'10"**
–4.5 m	kg			*6,150	*6,150	7,700	4,700	5,600	3,450	4,400	2,750	3,600	2,250	3,000	1,850	2,600	1,600			2,400	1,500	14,290
–15.0 ft	**lb**			***13,750**	***13,750**	**16,550**	**10,100**	**12,100**	**7,450**	**9,450**	**5,850**	**7,750**	**4,800**	**6,500**	**4,000**	**5,550**	**3,400**			**5,300**	**3,250**	**46'08"**
–6.0 m	kg					7,750	4,750	5,650	3,500	4,400	2,750	3,600	2,250	3,050	1,900					2,650	1,650	13,460
–20.0 ft	**lb**					**16,750**	**10,250**	**12,150**	**7,550**	**9,500**	**5,900**	**7,750**	**4,800**	**6,500**	**4,050**					**5,800**	**3,600**	**43'11"**

*　**ISO 10567:2007**

*転倒負荷ではなく油圧リフト能力によって負荷が制限されることを示します。上記の負荷は、油圧ショベルリフト能力規格ISO 10567:2007に準拠しています。これは、油圧装置のリフト能力の87%または転倒荷重の75%を超えません。すべてのリフティング装置の質量は上記のリフト能力から差し引く必要があります。リフト能力は機械を強固で均一な支持面で作業した場合の数値です。物体の取扱い/持上げのためにワークツールアタッチメントポイントを使用することは、機械のリフト性能に影響する場合があります。

リフト能力は、すべての利用可能なトラックシューで±5%の範囲になります。

詳細な製品情報については、該当する取扱説明書を参照してください。

リフト能力

ワークツール: なし、油圧キャブライザ、ソリッドタイヤ、スタビライザ下降時、カウンタウエイト7,700 kg (16,980 lb)、ヘビーリフトオン

荷重点高さ　負荷フロント　負荷サイド　最大リーチ時の負荷 (アームノーズ/バケットピン)

足回り
デュアルタイヤ

ブーム
10.4 m (34'1") MH

アーム
7.5 m (24'7") 産業用

		3.0 m/10.0 ft		4.5 m/15.0 ft		6.0 m/20.0 ft		7.5 m/25.0 ft		9.0 m/30.0 ft		10.5 m/35.0 ft		12.0 m/40.0 ft		13.5 m/45.0 ft		15.0 m/50.0 ft		16.5 m/55.0 ft				mm ft/in
18.0 m 60.0 ft	kg lb					*5,850	*5,850															*5,450 *12,650	*5,450 *12,650	6,480 18'08"
16.5 m 55.0 ft	kg lb							*6,150 *12,900	*6,150 *12,900	*4,950	*4,950											*4,600 *10,350	*4,600 *10,350	9,360 29'03"
15.0 m 50.0 ft	kg lb							*7,000 *15,050	*7,000 *15,050	*6,250 *13,150	*6,250 *13,150	*5,100 *10,300	*5,100 *10,300									*4,200 *9,350	*4,200 *9,350	11,330 36'02"
13.5 m 45.0 ft	kg lb							*7,650 *16,500	*7,650 *16,500	*7,050 *15,100	*7,050 *15,100	*6,200 *13,100	*6,200 *13,100	*4,950 *10,000	*4,950 *10,000							*3,950 *8,800	*3,950 *8,800	12,820 41'04"
12.0 m 40.0 ft	kg lb							*8,200 *17,800	*8,200 *17,800	*7,350 *16,000	*7,350 *16,000	*6,650 *14,450	*6,650 *14,450	*6,050 *12,650	*6,050 *12,650	*4,550 *8,900	*4,550 *8,900					*3,850 *8,450	*3,850 *8,450	13,990 45'05"
10.5 m 35.0 ft	kg lb							*8,400 *18,300	*8,400 *18,300	*7,450 *16,200	*7,450 *16,200	*6,700 *14,550	*6,700 *14,550	*6,050 *13,200	*6,050 *13,200	*5,550 *11,650	5,100 10,850					*3,800 *8,300	*3,800 *8,300	14,920 48'07"
9.0 m 30.0 ft	kg lb							*8,700 *18,900	*8,700 *18,900	*7,650 *16,550	*7,650 *16,550	*6,800 *14,750	*6,800 *14,750	*6,150 *13,300	*6,150 13,250	*5,550 *12,050	5,050 10,750	*4,800 *9,550	4,150 8,850			*3,750 *8,250	*3,750 *8,250	15,650 51'01"
7.5 m 25.0 ft	kg lb					*10,900 *23,550	*10,900 *23,550	*9,150 *19,800	*9,150 *19,800	*7,900 *17,150	*7,900 *17,150	*6,950 *15,100	*6,950 *15,100	*6,200 *13,450	6,050 12,950	*5,600 *12,100	4,950 10,550	4,900 10,500	4,100 8,750			*3,800 *8,300	3,550 7,800	16,210 53'00"
6.0 m 20.0 ft	kg lb	*12,700	*12,700	*15,050 *32,050	*15,050 *32,050	*11,800 *25,500	*11,800 *25,500	*9,650 *20,900	*9,650 *20,900	*8,200 *17,800	*8,200 *17,800	*7,150 *15,450	*7,150 *15,450	*6,300 *13,650	5,850 12,550	*5,650 *12,200	4,800 10,300	4,850 10,350	4,000 8,600	*4,050	3,400	*3,850 *8,450	3,350 7,350	16,610 54'04"
4.5 m 15.0 ft	kg lb			*17,150 *37,000	*17,150 *37,000	*12,750 *27,550	*12,750 *27,550	*10,200 *22,050	*10,200 *22,050	*8,500 *18,400	*8,500 *18,400	*7,300 *15,800	6,950 14,950	*6,400 *13,850	5,650 12,100	5,600 12,050	4,650 10,000	4,750 10,150	3,900 8,400	4,050 8,650	3,300 7,100	3,900 8,550	3,200 7,050	16,870 55'03"
3.0 m 10.0 ft	kg lb			*7,100 *17,400	*7,100 *17,400	*13,450 *29,050	*13,450 *29,050	*10,600 *22,900	*10,600 *22,900	*8,700 *18,900	8,350 17,950	*7,400 *16,050	6,600 14,250	*6,450 *13,900	5,400 11,600	5,450 11,750	4,500 9,700	4,650 9,950	3,800 8,150	4,000 8,500	3,250 6,950	3,800 8,350	3,100 6,800	16,990 55'08"
1.5 m 5.0 ft	kg lb			*3,900 *9,050	*3,900 *9,050	*10,550 *25,150	*10,550 *25,150	*10,700 *23,100	10,250 22,100	*8,750 *19,000	7,900 17,000	*7,400 *16,050	6,300 13,600	6,350 13,600	5,200 11,200	5,300 11,400	4,350 9,350	4,550 9,750	3,700 7,950	3,900 8,400	3,200 6,850	3,750 8,250	3,050 6,700	16,980 55'08"
0 m 0 ft	kg lb			*3,650 *8,350	*3,650 *8,350	*7,450 *17,150	*7,450 *17,150	*10,400 *22,550	9,750 21,000	*8,600 *18,600	7,550 16,200	*7,250 *15,700	6,050 13,050	6,150 13,200	5,000 10,800	5,200 11,150	4,250 9,100	4,450 9,550	3,650 7,800	*3,850 *8,100	3,150 6,750	*3,650 *8,000	3,050 6,700	16,830 55'02"
–1.5 m –5.0 ft	kg lb			*4,100 *9,200	*4,100 *9,200	*6,750 *15,400	*6,750 *15,400	*9,800 *21,200	9,400 20,250	*8,200 *17,700	7,300 15,650	*6,950 *14,950	5,900 12,650	*5,900 *12,750	4,900 10,500	*5,050 *10,850	4,150 8,900	*4,300 *9,100	3,550 7,650	*3,450	3,100	*3,400 *7,450	3,100 6,850	16,540 54'02"
–3.0 m –10.0 ft	kg lb			*4,650 *10,450	*4,650 *10,450	*6,800 *15,450	*6,800 *15,450	*8,800 *19,100	*8,800 *19,100	*7,500 *16,200	7,100 15,300	*6,400 *13,750	5,750 12,400	*5,450 *11,700	4,800 10,300	*4,600 *9,850	4,100 8,750	*3,800 *8,000	3,550 7,600			*3,100 *6,800	*3,100 *6,800	16,110 52'09"
–4.5 m –15.0 ft	kg lb					*7,150 *16,150	*7,150 *16,150	*7,550 *16,300	*7,550 *16,300	*6,550 *14,100	*6,550 *14,100	*5,600 *12,050	*5,600 *12,050	*4,800 *10,200	4,750 *10,200	*3,950 *8,350	*3,950 *8,350	*3,100	*3,100			*2,850 *6,350	*2,850 *6,350	15,330 49'11"
–6.0 m –20.0 ft	kg lb									*5,300	*5,300	*4,600 *9,750	*4,600 *9,750	*3,850	*3,850							*3,700 *8,550	*3,700 *8,550	12,270 38'07"

* ISO 10567:2007

* 転倒負荷ではなく油圧リフト能力によって負荷が制限されることを示します。上記の負荷は、油圧ショベルリフト能力規格ISO 10567:2007に準拠しています。これは、油圧装置のリフト能力の87%または転倒荷重の75%を超えません。すべてのリフティング装置の質量は上記のリフト能力から差し引く必要があります。リフト能力は機械を強固で均一な支持面で作業した場合の数値です。物体の取扱い/持上げのためにワークツールアタッチメントポイントを使用することは、機械のリフト性能に影響する場合があります。

リフト能力は、すべての利用可能なトラックシューで±5%の範囲になります。

詳細な製品情報については、該当する取扱説明書を参照してください。

MH3040マテリアルハンドラ仕様

リフト能力

ワークツール: なし、油圧キャブライザ、ソリッドタイヤ、スタビライザ上昇時、カウンタウエイト7,700 kg (16,980 lb)、ヘビーリフトオン

荷重点高さ　負荷フロント　負荷サイド　最大リーチ時の負荷 (アームノーズ/バケットピン)

足回り
デュアルタイヤ

ブーム
10.4 m (34'1") MH

アーム
7.5 m (24'7") 産業用

		4.5 m/15.0 ft		6.0 m/20.0 ft		7.5 m/25.0 ft		9.0 m/30.0 ft		10.5 m/35.0 ft		12.0 m/40.0 ft		13.5 m/45.0 ft		15.0 m/50.0 ft		16.5 m/55.0 ft				mm ft/in
18.0 m	kg			*5,700	*5,700															*5,600	*5,600	6,120
60.0 ft	**lb**																			***13,050**	***13,050**	**17'04"**
16.5 m	kg					*6,050	*6,050	*4,800	*4,800											*4,650	*4,650	9,140
55.0 ft	**lb**					***12,600**	***12,600**													***10,450**	***10,450**	**28'06"**
15.0 m	kg					*6,950	*6,950	*6,150	5,250	*4,950	3,900									*4,250	3,400	11,170
50.0 ft	**lb**					***14,900**	***14,900**	***12,900**	**11,150**	***9,950**	**8,250**									***9,400**	**7,900**	**35'08"**
13.5 m	kg					*7,550	7,300	*7,000	5,350	5,450	4,000	4,250	3,050							3,750	2,650	12,690
45.0 ft	**lb**					***16,400**	**15,600**	***14,950**	**11,400**	**11,650**	**8,500**	**8,950**	**6,400**							**8,500**	**6,000**	**40'11"**
12.0 m	kg					*8,100	7,300	7,150	5,350	5,500	4,000	4,250	3,050	3,350	2,350					3,150	2,150	13,890
40.0 ft	**lb**					***17,650**	**15,600**	**15,350**	**11,400**	**11,700**	**8,600**	**9,100**	**6,500**	**7,100**	**4,900**					**7,050**	**4,850**	**45'01"**
10.5 m	kg					*8,400	7,150	7,050	5,250	5,400	3,950	4,250	3,050	3,350	2,350					2,750	1,850	14,840
35.0 ft	**lb**					***18,250**	**15,350**	**15,150**	**11,250**	**11,600**	**8,450**	**9,050**	**6,450**	**7,150**	**4,950**					**6,100**	**4,100**	**48'04"**
9.0 m	kg					*8,700	6,900	6,850	5,050	5,250	3,850	4,150	2,950	3,300	2,300	2,650	1,750			2,450	1,600	15,590
30.0 ft	**lb**					***18,850**	**14,850**	**14,750**	**10,850**	**11,300**	**8,200**	**8,900**	**6,300**	**7,050**	**4,850**	**5,650**	**3,700**			**5,400**	**3,500**	**50'11"**
7.5 m	kg			*10,800	9,350	8,850	6,500	6,550	4,800	5,050	3,650	4,000	2,800	3,250	2,200	2,600	1,700			2,200	1,400	16,160
25.0 ft	**lb**			***23,400**	**20,150**	**19,100**	**14,000**	**14,150**	**10,300**	**10,900**	**7,800**	**8,600**	**6,000**	**6,900**	**4,700**	**5,550**	**3,650**			**4,900**	**3,100**	**52'10"**
6.0 m	kg	*14,200	13,400	*11,700	8,500	8,300	5,950	6,200	4,450	4,800	3,400	3,850	2,650	3,100	2,100	2,550	1,650	2,100	1,300	2,050	1,250	16,580
20.0 ft	**lb**	***30,350**	**28,950**	***25,300**	**18,350**	**17,900**	**12,850**	**13,350**	**9,550**	**10,350**	**7,300**	**8,250**	**5,650**	**6,650**	**4,450**	**5,400**	**3,500**			**4,500**	**2,800**	**54'03"**
4.5 m	kg	16,800	11,250	10,700	7,400	7,600	5,350	5,750	4,000	4,550	3,100	3,650	2,450	2,950	1,950	2,450	1,550	2,050	1,250	1,950	1,150	16,850
15.0 ft	**lb**	**36,350**	**24,450**	**23,100**	**16,050**	**16,450**	**11,500**	**12,450**	**8,650**	**9,750**	**6,700**	**7,800**	**5,250**	**6,350**	**4,150**	**5,200**	**3,300**	**4,300**	**2,600**	**4,250**	**2,550**	**55'02"**
3.0 m	kg	*7,950	*7,950	9,450	6,300	6,900	4,650	5,300	3,600	4,250	2,850	3,450	2,250	2,850	1,800	2,350	1,450	1,950	1,200	1,850	1,100	16,980
10.0 ft	**lb**	***19,600**	**19,450**	**20,450**	**13,600**	**14,900**	**10,100**	**11,450**	**7,750**	**9,100**	**6,100**	**7,350**	**4,850**	**6,050**	**3,900**	**5,000**	**3,100**	**4,200**	**2,500**	**4,050**	**2,400**	**55'08"**
1.5 m	kg	*4,000	*4,000	8,400	5,350	6,300	4,100	4,900	3,200	3,950	2,550	3,250	2,100	2,700	1,700	2,250	1,400	1,900	1,150	1,800	1,050	16,980
5.0 ft	**lb**	***9,300**	***9,300**	**18,200**	**11,550**	**13,550**	**8,800**	**10,600**	**6,900**	**8,500**	**5,500**	**6,950**	**4,450**	**5,750**	**3,600**	**4,800**	**2,900**	**4,050**	**2,350**	**3,950**	**2,300**	**55'08"**
0 m	kg	*3,650	*3,650	*7,550	4,750	5,800	3,650	4,550	2,900	3,700	2,350	3,050	1,900	2,550	1,600	2,200	1,300	1,850	1,100	1,800	1,050	16,850
0 ft	**lb**	***8,300**	***8,300**	**16,700**	**10,250**	**12,500**	**7,850**	**9,850**	**6,200**	**7,950**	**5,000**	**6,600**	**4,100**	**5,500**	**3,350**	**4,650**	**2,750**	**3,950**	**2,300**	**3,950**	**2,250**	**55'03"**
–1.5 m	kg	*4,050	*4,050	*6,800	4,400	5,500	3,350	4,350	2,650	3,550	2,150	2,950	1,800	2,500	1,500	2,100	1,250	1,850	1,050	1,800	1,050	16,580
–5.0 ft	**lb**	***9,050**	***9,050**	***15,450**	**9,500**	**11,850**	**7,200**	**9,300**	**5,700**	**7,600**	**4,650**	**6,300**	**3,800**	**5,300**	**3,150**	**4,500**	**2,650**			**4,000**	**2,250**	**54'04"**
–3.0 m	kg	*4,600	*4,600	*6,800	4,300	5,350	3,200	4,200	2,550	3,400	2,050	2,850	1,700	2,400	1,400	2,100	1,200			1,900	1,100	16,160
–10.0 ft	**lb**	***10,300**	***10,300**	***15,400**	**9,250**	**11,500**	**6,900**	**9,000**	**5,400**	**7,300**	**4,400**	**6,100**	**3,600**	**5,150**	**3,050**	**4,450**	**2,550**			**4,100**	**2,350**	**52'11"**
–4.5 m	kg			*7,100	4,300	5,300	3,150	4,100	2,450	3,350	2,000	2,800	1,650	2,400	1,400	2,100	1,200			2,000	1,150	15,500
–15.0 ft	**lb**			**15,650**	**9,250**	**11,350**	**6,800**	**8,850**	**5,300**	**7,200**	**4,300**	**6,000**	**3,550**	**5,100**	**3,000**	**4,450**	**2,600**			**4,400**	**2,550**	**50'06"**
–6.0 m	kg							4,150	2,450	3,350	2,000	2,800	1,650							2,600	1,500	12,790
–20.0 ft	**lb**							**8,900**	**5,300**	**7,200**	**4,300**	**6,050**	**3,550**							**5,850**	**3,450**	**40'10"**

* ISO 10567:2007

* 転倒負荷ではなく油圧リフト能力によって負荷が制限されることを示します。上記の負荷は、油圧ショベルリフト能力規格ISO 10567:2007に準拠しています。これは、油圧装置のリフト能力の87%または転倒荷重の75%を超えません。すべてのリフティング装置の質量は上記のリフト能力から差し引く必要があります。リフト能力は機械を強固で均一な支持面で作業した場合の数値です。物体の取扱い/持上げのためにワークツールアタッチメントポイントを使用することは、機械のリフト性能に影響する場合があります。

リフト能力は、すべての利用可能なトラックシューで±5%の範囲になります。

詳細な製品情報については、該当する取扱説明書を参照してください。

アタッチメント適合ガイド – 欧州

地域により、ご使用になれないアタッチメントもあります。お客様の地域でご購入いただけるコンフィギュレーションについては、お近くのCatディーラにお問い合わせください。

✓ 適合　□ 不適合　● 1,800 kg/m³ (3,000 lb/yd³)　○ 1,200 kg/m³ (2,000 lb/yd³)　◆ 900 kg/m³ (1,500 lb/yd³)　◇ 600 kg/m³ (1,000 lb/yd³)

ピンオンアタッチメント

足回り		デュアルタイヤ					
カウンタウエイト		7.7 mt (16,975 lb)					
ブームの種類		バージ9.9 m (32'6")		MH 10.4 m (34'1")		MH 9.3 m (30'6")	
スティックの長さ		5.70 m (18'8")	7.10 m (23'4")	7.55 m (24' 0")	5.70 m (18'8")	6.40 m (21'0")	7.10 m (23'4")
マルチプロセッサ	MP318シャージョー					✓	
	MP324シャージョー					✓	
解体およびソーティンググラップル	G324					✓	
	G324 WH-1500					✓	
	G324 WH-1800					✓	
	G324 WH-2000					✓	
スクラップおよび解体用モービルシャー	S3025フラットトップ					✓	
オレンジピールグラップル	GSH425-750	●	●	●	●	●	●
	GSH425-950	●	●	○	●	●	●
	GSH425-1150	●	○	○	●	○	●
	GSH440-950	●	○	◆	●	○	●
	GSH440-1150	○	○		●	○	○
	GSH440-1550	◆			○		◆
	GSH525-750	●	●	○	●	●	●
	GSH525-950	●	○	◆	●	○	●
	GSH525-1150	○	○	◆	●	○	○
	GSV425-600	●	●	●	●	●	●
	GSV425-750	●	●	●	●	●	●
	GSV425-950	●	●	○	●	●	●
	GSV425-1150	●	○	○	●	○	●
	GSV425-1550	◇	◇	◇	◇	◇	◇
	GSV525-600	●	●	●	●	●	●
	GSV525-750	●	●	○	●	●	●
	GSV525-950	●	○	○	●	○	●
	GSV525-1150	○	○	◆	●	○	○
	GSV525-1550	◇	◇	◇	◇	◇	◇
クラムシェルグラップル	CTV15-1000	●	●	○	●	●	●
	CTV15-1200	●	●	○	●	●	●
	CTV15-1500	○	○	◆	●	○	○
	CTV15-1700	○	◆		○	◆	○
	CTV15-1900	○	◆		○	◆	◆
	CTV15-2300	◆			◆		
	CTV20-1300	○	○	◆	●	○	○
	CTV20-1500	○	◆		○	◆	○

(次ページに続く)

アタッチメント適合ガイド – 欧州 *(続き)*

地域により、ご使用になれないアタッチメントもあります。お客様の地域でご購入いただけるコンフィギュレーションについては、お近くのCatディーラにお問い合わせください。

✓ 適合　□ 不適合　● 1,800 kg/m³ (3,000 lb/yd³)　○ 1,200 kg/m³ (2,000 lb/yd³)　◆ 900 kg/m³ (1,500 lb/yd³)　◇ 600 kg/m³ (1,000 lb/yd³)

ピンオン式アタッチメント *(続き)*

足回り		**シングルタイヤ(空気)**					
カウンタウエイト		**7.7 mt (16,975 lb)**					
ブームの種類		**バージ9.9 m (32'6")**		**MH 10.4 m (34'9")**		**MH 9.3 m (30'6")**	
スティックの長さ		**5.70 m (18'8")**	**7.10 m (23'4")**	**7.55 m (24' 0")**	**5.70 m (18'8")**	**6.40 m (21'0")**	**7.10 m (23'4")**
マルチプロセッサ	MP318シャージョー					✓	
	MP324シャージョー					✓	
解体およびソーティンググラップル	G324					✓	
	G324 WH-1500					✓	
	G324 WH-1800					✓	
	G324 WH-2000					✓	
スクラップおよび解体用モービルシャー	S3025フラットトップ					✓	
オレンジピールグラップル	GSH425-750	●	●	●	●	●	●
	GSH425-950	●	●	●	●	●	●
	GSH425-1150	●	●	○	●	●	●
	GSH440-950	●	●	○	●	●	●
	GSH440-1150	●	○	○	●	○	●
	GSH440-1550	○		◇	○	○	○
	GSH525-750	●	●	●	●	●	●
	GSH525-950	●	●	○	●	●	●
	GSH525-1150	●	○	○	●	●	●
	GSV425-600	●	●	●	●	●	●
	GSV425-750	●	●	●	●	●	●
	GSV425-950	●	●	●	●	●	●
	GSV425-1150	●	●	○	●	●	●
	GSV425-1550	◇	◇	◇	◇	◇	◇
	GSV525-600	●	●	●	●	●	●
	GSV525-750	●	●	●	●	●	●
	GSV525-950	●	●	●	●	●	●
	GSV525-1150	●	●	○	●	●	●
	GSV525-1550	◇	◇	◇	◇	◇	◇
クラムシェルグラップル	CTV15-1000	●	●	●	●	●	●
	CTV15-1200	●	●	●	●	●	●
	CTV15-1500	●	○	○	●	○	●
	CTV15-1700	○	○	◆	●	○	○
	CTV15-1900	○	○	◆	○	○	○
	CTV15-2300	◆	◆		○	◆	◆
	CTV20-1300	●	○	○	●	●	●
	CTV20-1500	○	○	◆	●	○	○

(次ページに続く)

アタッチメント適合ガイド – 欧州 *(続き)*

地域により、ご使用になれないアタッチメントもあります。お客様の地域でご購入いただけるコンフィギュレーションについては、お近くのCatディーラにお問い合わせください。

✓ 適合　□ 不適合　● 1,800 kg/m³ (3,000 lb/yd³)　○ 1,200 kg/m³ (2,000 lb/yd³)　◆ 900 kg/m³ (1,500 lb/yd³)　◇ 600 kg/m³ (1,000 lb/yd³)

ピンオン式アタッチメント *(続き)*

足回り		シングルタイヤ(ソリッド)					
カウンタウエイト		7.7 mt (16,975 lb)					
ブームの種類		バージ9.9 m (32'6")		MH 10.4 m (34'9")		MH 9.3 m (30'6")	
スティックの長さ		5.70 m (18'8")	7.10 m (23'4")	7.55 m (24' 0")	5.70 m (18'8")	6.40 m (21'0")	7.10 m (23'4")
マルチプロセッサ	MP318シャージョー					✓	
	MP324シャージョー					✓	
解体およびソーティンググラップル	G324					✓	
	G324 WH-1500					✓	
	G324 WH-1800					✓	
	G324 WH-2000					✓	
スクラップおよび解体用モービルシャー	S3025フラットトップ					✓	
オレンジピールグラップル	GSH425-750	●	●	●	●	●	●
	GSH425-950	●	●	●	●	●	●
	GSH425-1150	●	●	○	●	●	●
	GSH440-950	●	●	○	●	●	●
	GSH440-1150	●	●	○	●	●	●
	GSH440-1550	○	○	◇	○	○	○
	GSH525-750	●	●	●	●	●	●
	GSH525-950	●	●	●	●	●	●
	GSH525-1150	●	●	○	●	●	●
	GSV425-600	●	●	●	●	●	●
	GSV425-750	●	●	●	●	●	●
	GSV425-950	●	●	●	●	●	●
	GSV425-1150	●	●	●	●	●	●
	GSV425-1550	◇	◇	◇	◇	◇	◇
	GSV525-600	●	●	●	●	●	●
	GSV525-750	●	●	●	●	●	●
	GSV525-950	●	●	●	●	●	●
	GSV525-1150	●	●	○	●	●	●
	GSV525-1550	◇	◇	◇	◇	◇	◇
クラムシェルグラップル	CTV15-1000	●	●	●	●	●	●
	CTV15-1200	●	●	●	●	●	●
	CTV15-1500	●	●	○	●	●	●
	CTV15-1700	○	○	○	●	○	○
	CTV15-1900	○	○	◆	○	○	○
	CTV15-2300	○	◆		○	◆	◆
	CTV20-1300	●	●	○	●	●	●
	CTV20-1500	●	○	○	●	○	○

(次ページに続く)

アタッチメント適合ガイド – 欧州 *(続き)*

地域により、ご使用になれないアタッチメントもあります。お客様の地域でご購入いただけるコンフィギュレーションについては、お近くのCatディーラにお問い合わせください。

✓ 適合

CATピングラバカプラアタッチメント

足回り		デュアルタイヤ	シングルタイヤ（空気）	シングルタイヤ（ソリッド）
カウンタウエイト		**7.7 mt (16,975 lb)**	**7.7 mt (16,975 lb)**	**7.7 mt (16,975 lb)**
ブームの種類		**MH 9.3 m (30'6")**	**MH 9.3 m (30'6")**	**MH 9.3 m (30'6")**
スティックの長さ		**6.40 m (21'0")**	**6.40 m (21'0")**	**6.40 m (21'0")**
マルチプロセッサ	MP318シャージョー	✓	✓	✓
解体およびソーティンググラップル	G324	✓	✓	✓
	G324 Wh-1500	✓	✓	✓
	G324 WH-1800	✓	✓	✓
	G324 WH-2000	✓	✓	✓
スクラップおよび解体用モービルシャー	S3025フラットトップ	✓	✓	✓

CW-45s専用カプラアタッチメント

足回り		デュアルタイヤ	シングルタイヤ（空気）	シングルタイヤ（ソリッド）
カウンタウエイト		**7.7 mt (16,975 lb)**	**7.7 mt (16,975 lb)**	**7.7 mt (16,975 lb)**
ブームの種類		**MH 9.3 m (30'6")**	**MH 9.3 m (30'6")**	**MH 9.3 m (30'6")**
スティックの長さ		**6.40 m (21'0")**	**6.40 m (21'0")**	**6.40 m (21'0")**
マルチプロセッサ	MP318シャージョー	✓	✓	✓
解体およびソーティンググラップル	G324	✓	✓	✓
	G324 Wh-1500	✓	✓	✓
	G324 WH-1800	✓	✓	✓
	G324 WH-2000	✓	✓	✓
スクラップおよび解体用モービルシャー	S3025フラットトップ	✓	✓	✓

CW-45専用カプラアタッチメント

足回り		デュアルタイヤ	シングルタイヤ（空気）	シングルタイヤ（ソリッド）
カウンタウエイト		**7.7 mt (16,975 lb)**	**7.7 mt (16,975 lb)**	**7.7 mt (16,975 lb)**
ブームの種類		**MH 9.3 m (30'6")**	**MH 9.3 m (30'6")**	**MH 9.3 m (30'6")**
スティックの長さ		**6.40 m (21'0")**	**6.40 m (21'0")**	**6.40 m (21'0")**
マルチプロセッサ	MP318シャージョー	✓	✓	✓
解体およびソーティンググラップル	G324	✓	✓	✓
	G324 Wh-1500	✓	✓	✓
	G324 WH-1800	✓	✓	✓
	G324 WH-2000	✓	✓	✓
スクラップおよび解体用モービルシャー	S3025フラットトップ	✓	✓	✓

(次ページに続く)

アタッチメント適合ガイド – 欧州 *(続き)*

地域により、ご使用になれないアタッチメントもあります。お客様の地域でご購入いただけるコンフィギュレーションについては、お近くのCatディーラにお問い合わせください。

✓ 適合

S70専用カプラアタッチメント

足回り		デュアルタイヤ	シングルタイヤ (空気)	シングルタイヤ (ソリッド)
カウンタウエイト		**7.7 mt (16,975 lb)**	**7.7 mt (16,975 lb)**	**7.7 mt (16,975 lb)**
ブームの種類		**MH 9.3 m (30'6")**	**MH 9.3 m (30'6")**	**MH 9.3 m (30'6")**
スティックの長さ		**6.40 m (21'0")**	**6.40 m (21'0")**	**6.40 m (21'0")**
マルチプロセッサ	MP318シャージョー	✓	✓	✓
解体およびソーティンググラップル	G324	✓	✓	✓
	G324 Wh-1500	✓	✓	✓
	G324 WH-1800	✓	✓	✓
	G324 WH-2000	✓	✓	✓
スクラップおよび解体用モービルシャー	S3025フラットトップ	✓	✓	✓

S80専用カプラアタッチメント

足回り		デュアルタイヤ	シングルタイヤ (空気)	シングルタイヤ (ソリッド)
カウンタウエイト		**7.7 mt (16,975 lb)**	**7.7 mt (16,975 lb)**	**7.7 mt (16,975 lb)**
ブームの種類		**MH 9.3 m (30'6")**	**MH 9.3 m (30'6")**	**MH 9.3 m (30'6")**
スティックの長さ		**6.40 m (21'0")**	**6.40 m (21'0")**	**6.40 m (21'0")**
マルチプロセッサ	MP318シャージョー	✓	✓	✓
解体およびソーティンググラップル	G324	✓	✓	✓
	G324 Wh-1500	✓	✓	✓
	G324 WH-1800	✓	✓	✓
	G324 WH-2000	✓	✓	✓
スクラップおよび解体用モービルシャー	S3025フラットトップ	✓	✓	✓

MH3040マテリアルハンドラ仕様

アタッチメント適合ガイド – 北米、南米

地域により、ご使用になれないアタッチメントもあります。お客様の地域でご購入いただけるコンフィギュレーションについては、お近くのCatディーラにお問い合わせください。

✓ 適合　□ 不適合　● 1,800 kg/m³ (3,000 lb/yd³)　○ 1,200 kg/m³ (2,000 lb/yd³)　◆ 900 kg/m³ (1,500 lb/yd³)　◇ 600 kg/m³ (1,000 lb/yd³)

ピンオンアタッチメント

足回り		**デュアルタイヤ**					
カウンタウエイト		**7.7 mt (16,975 lb)**					
ブームの種類		**バージ9.9 m (32'6")**		**MH 10.4 m (34'9")**		**MH 9.3 m (30'6")**	
スティックの長さ		**5.70 m (18'8")**	**7.10 m (23'4")**	**7.55 m (24' 0")**	**5.70 m (18'8")**	**6.40 m (21'0")**	**7.10 m (23'4")**
マルチプロセッサ	MP318シャージョー					✓	
	MP324シャージョー					✓	
解体およびソーティンググラップル	G324					✓	
	G324 WH-1500					✓	
	G324 WH-1800					✓	
	G324 WH-2000					✓	
スクラップおよび解体用モービルシャー	S3025フラットトップ					✓	
オレンジピールグラップル	GSH425-750	●	●	●	●	●	●
	GSH425-950	●	●	○	●	●	●
	GSH425-1150	●	○	○	●	○	●
	GSH440-950	●	○	◆	●	○	●
	GSH440-1150	○	○		●	○	○
	GSH440-1550	◆			○		◆
	GSH525-750	●	●	○	●	●	●
	GSH525-950	●	○	◆	●	○	●
	GSH525-1150	○	○	◆	●	○	○
クラムシェルグラップル	CTV15-1000	●	●	○	●	●	●
	CTV15-1200	●	●	○	●	●	●
	CTV15-1500	○	○	◆	●	○	○
	CTV15-1700	○	◆		○	◆	○
	CTV15-1900	◆	◆		○	◆	◆
	CTV15-2300	◆			◆		
	CTV20-1300	○	○	◆	●	○	○
	CTV20-1500	○	◆		○	◆	◆
	CTV20-1700	○	◆		○	◆	◆
	CTV20-1900	◆			◆		◆
	CTV20-2300				◆		
	CTV20-2700						

(次ページに続く)

アタッチメント適合ガイド – 北米、南米 *(続き)*

地域により、ご使用になれないアタッチメントもあります。お客様の地域でご購入いただけるコンフィギュレーションについては、お近くのCatディーラにお問い合わせください。

✓ 適合　□ 不適合　● 1,800 kg/m³ (3,000 lb/yd³)　○ 1,200 kg/m³ (2,000 lb/yd³)　◆ 900 kg/m³ (1,500 lb/yd³)　◇ 600 kg/m³ (1,000 lb/yd³)

ピンオン式アタッチメント *(続き)*

足回り		シングルタイヤ(空気)						
カウンタウエイト		7.7 mt (16,975 lb)						
ブームの種類		バージ 9.9 m (32'6")		ログローダ MH 10.4 m (34'1")		MH 9.3 m (30'6")		
スティックの長さ		5.70 m (18'8")	7.10 m (23'4")	4.10 m (13'5")	7.55 m (24'0")	5.70 m (18'8")	6.40 m (21'0")	7.10 m (23'4")
マルチプロセッサ	MP318シャージョー						✓	
	MP324シャージョー						✓	
解体およびソーティンググラップル	G324						✓	
	G324 WH-1500						✓	
	G324 WH-1800						✓	
	G324 WH-2000						✓	
スクラップおよび解体用モービルシャー	S3025フラットトップ						✓	
オレンジピールグラップル	GSH425-750	●	●		●	●	●	●
	GSH425-950	●	●		●	●	●	●
	GSH425-1150	●	●		○	●	●	●
	GSH440-950	●	●		○	●	●	●
	GSH440-1150	●	○		○	●	○	●
	GSH440-1550	○			◇	○	○	○
	GSH525-750	●	●		●	●	●	●
	GSH525-950	●	●		○	●	●	●
	GSH525-1150	●	○		○	●	●	●
クラムシェルグラップル	CTV15-1000	●	●		●	●	●	●
	CTV15-1200	●	●		●	●	●	●
	CTV15-1500	●	○		○	●	○	●
	CTV15-1700	○	○		◆	●	○	○
	CTV15-1900	○	◆		◆	○	○	○
	CTV15-2300	◆	◆			○	◆	◆
	CTV20-1300	●	○		○	●	●	●
	CTV20-1500	○	○		◆	○	○	○
	CTV20-1700	○	○		◆	○	○	○
	CTV20-1900	○	◆			○	◆	○
	CTV20-2300	◆				◆		◆
	CTV20-2700					◆		

(次ページに続く)

アタッチメント適合ガイド – 北米、南米 *(続き)*

地域により、ご使用になれないアタッチメントもあります。お客様の地域でご購入いただけるコンフィギュレーションについては、お近くのCatディーラにお問い合わせください。

✓ 適合　　不適合

ピンオン式アタッチメント *(続き)*

足回り		**シングルタイヤ(空気)**						
カウンタウエイト		**7.7 mt (16,975 lb)**						
ブームの種類		**バージ 9.9 m (32'6")**		**MH ログローダ 10.4 m (34'1")**		**MH 9.3 m (30'6")**		
スティックの長さ		**5.70 m (18'8")**	**7.10 m (23'4")**	**4.10 m (13'5")**	**7.55 m (24'0")**	**5.70 m (18'8")**	**6.40 m (21'0")**	**7.10 m (23'4")**
林業用グラップル*	GLL55-2350				✓			
	GLL55-2500			✓				
	GLL55-2800		✓					
	GLL55-2990						✓	
	GLL55-3000							✓
	GLL55-3200	✓						
	GLL55-3450					✓		
	GLL60-2260				✓			
	GLL60-2410			✓				
	GLL60-2710		✓					
	GLL60-2900						✓	
	GLL60-2910							✓
	GLL60-3110	✓						
	GLL60-3660					✓		

*許容可能な適合-最大ログ荷重(kg)

(次ページに続く)

アタッチメント適合ガイド – 北米、南米 *(続き)*

地域により、ご使用になれないアタッチメントもあります。お客様の地域でご購入いただけるコンフィギュレーションについては、お近くのCatディーラにお問い合わせください。

✓ 適合　□ 不適合　● 1,800 kg/m³ (3,000 lb/yd³)　○ 1,200 kg/m³ (2,000 lb/yd³)　◆ 900 kg/m³ (1,500 lb/yd³)　◇ 600 kg/m³ (1,000 lb/yd³)

ピンオン式アタッチメント *(続き)*

足回り		シングルタイヤ(ソリッド)						
カウンタウエイト		7.7 mt (16,975 lb)						
ブームの種類		バージ 9.9 m (32'6")		MH ログローダ 10.4 m (34'1")		MH 9.3 m (30'6")		
スティックの長さ		5.70 m (18'8")	7.10 m (23'4")	4.10 m (13'5")	7.55 m (24'0")	5.70 m (18'8")	6.40 m (21'0")	7.10 m (23'4")
マルチプロセッサ	MP318シャージョー						✓	
	MP324シャージョー						✓	
解体およびソーティンググラップル	G324						✓	
	G324 WH-1500						✓	
	G324 WH-1800						✓	
	G324 WH-2000						✓	
スクラップおよび解体用モービルシャー	S3025フラットトップ						✓	
オレンジピールグラップル	GSH425-750	●	●		●	●	●	●
	GSH425-950	●	●		●	●	●	●
	GSH425-1150	●	●		○	●	●	●
	GSH440-950	●	●		○	●	●	●
	GSH440-1150	●	●		○	●	●	●
	GSH440-1550	○	○		◇	○	○	○
	GSH525-750	●	●		●	●	●	●
	GSH525-950	●	●		●	●	●	●
	GSH525-1150	●	●		○	●	●	●
クラムシェルグラップル	CTV15-1000	●	●		●	●	●	●
	CTV15-1200	●	●		●	●	●	●
	CTV15-1500	●	●		○	●	●	●
	CTV15-1700	○	○		○	●	○	○
	CTV15-1900	○	○		◆	○	○	○
	CTV15-2300	○	◆			○	◆	◆
	CTV20-1300	●	●		○	●	●	●
	CTV20-1500	○	○		◆	●	○	○
	CTV20-1700	○	○		◆	○	○	○
	CTV20-1900	○	◆		◆	○	◆	○
	CTV20-2300	◆	◆			◆	◆	◆
	CTV20-2700					◆		

(次ページに続く)

アタッチメント適合ガイド – 北米、南米 *(続き)*

地域により、ご使用になれないアタッチメントもあります。お客様の地域でご購入いただけるコンフィギュレーションについては、お近くのCatディーラにお問い合わせください。

✓ 適合

CATピングラバカプラアタッチメント

足回り		デュアルタイヤ	シングルタイヤ（空気）	シングルタイヤ（ソリッド）
カウンタウエイト		**7.7 mt (16,975 lb)**	**7.7 mt (16,975 lb)**	**7.7 mt (16,975 lb)**
ブームの種類		**MH 9.3 m (30'6")**	**MH 9.3 m (30'6")**	**MH 9.3 m (30'6")**
スティックの長さ		**6.40 m (21'0")**	**6.40 m (21'0")**	**6.40 m (21'0")**
マルチプロセッサ	MP318シャージョー	✓	✓	✓
解体およびソーティンググラップル	G324	✓	✓	✓
	G324 WH-1500	✓	✓	✓
	G324 WH-1800	✓	✓	✓
	G324 WH-2000	✓	✓	✓
スクラップおよび解体用モービルシャー	S3025フラットトップ	✓	✓	✓

S70専用カプラアタッチメント

足回り		デュアルタイヤ	シングルタイヤ（空気）	シングルタイヤ（ソリッド）
カウンタウエイト		**7.7 mt (16,975 lb)**	**7.7 mt (16,975 lb)**	**7.7 mt (16,975 lb)**
ブームの種類		**MH 9.3 m (30'6")**	**MH 9.3 m (30'6")**	**MH 9.3 m (30'6")**
スティックの長さ		**6.40 m (21'0")**	**6.40 m (21'0")**	**6.40 m (21'0")**
マルチプロセッサ	MP318シャージョー	✓	✓	✓
解体およびソーティンググラップル	G324	✓	✓	✓
	G324 WH-1500	✓	✓	✓
	G324 WH-1800	✓	✓	✓
	G324 WH-2000	✓	✓	✓
スクラップおよび解体用モービルシャー	S3025フラットトップ	✓	✓	✓

S80専用カプラアタッチメント

足回り		デュアルタイヤ	シングルタイヤ（空気）	シングルタイヤ（ソリッド）
カウンタウエイト		**7.7 mt (16,975 lb)**	**7.7 mt (16,975 lb)**	**7.7 mt (16,975 lb)**
ブームの種類		**MH 9.3 m (30'6")**	**MH 9.3 m (30'6")**	**MH 9.3 m (30'6")**
スティックの長さ		**6.40 m (21'0")**	**6.40 m (21'0")**	**6.40 m (21'0")**
マルチプロセッサ	MP318シャージョー	✓	✓	✓
解体およびソーティンググラップル	G324	✓	✓	✓
	G324 WH-1500	✓	✓	✓
	G324 WH-1800	✓	✓	✓
	G324 WH-2000	✓	✓	✓
スクラップおよび解体用モービルシャー	S3025フラットトップ	✓	✓	✓

アタッチメント適合ガイド – オーストラリア/ニュージーランド

地域により、ご使用になれないアタッチメントもあります。お客様の地域でご購入いただけるコンフィギュレーションについては、お近くのCatディーラにお問い合わせください。

✓ 適合

ピンオンアタッチメント

足回り		デュアルタイヤ	シングルタイヤ（空気）	シングルタイヤ（ソリッド）
カウンタウエイト		**7.7 mt (16,975 lb)**	**7.7 mt (16,975 lb)**	**7.7 mt (16,975 lb)**
ブームの種類		**MH 9.3 m (30'6")**	**MH 9.3 m (30'6")**	**MH 9.3 m (30'6")**
スティックの長さ		**6.40 m (21'0")**	**6.40 m (21'0")**	**6.40 m (21'0")**
解体およびソーティンググラップル	G324	✓	✓	✓

CATピングラバカプラアタッチメント

足回り		デュアルタイヤ	シングルタイヤ（空気）	シングルタイヤ（ソリッド）
カウンタウエイト		**7.7 mt (16,975 lb)**	**7.7 mt (16,975 lb)**	**7.7 mt (16,975 lb)**
ブームの種類		**MH 9.3 m (30'6")**	**MH 9.3 m (30'6")**	**MH 9.3 m (30'6")**
スティックの長さ		**6.40 m (21'0")**	**6.40 m (21'0")**	**6.40 m (21'0")**
解体およびソーティンググラップル	G324	✓	✓	✓

MH3040標準およびオプション装備品

標準およびオプション装備品

標準およびオプション装備品は異なる場合があります。詳細については、Catディーラにお問い合わせください。

	標準	オプション仕様
CATテクノロジ		
CAT機械管理		
– VisionLink®	✓[1]	
– リモートフラッシュ	✓	
– リモートトラブルシュート	✓	
CAT PAYLOAD[5]:		
– 作業中の計量	✓	
– 積載質量/サイクル情報	✓	
エンジン		
CAT C7.1エンジンは、米国EPA Tier 4 FinalおよびEU Stage Vの排出ガス基準に適合	✓	
選択可能な3つのモード: パワー、スマート、エコ	✓	
標高4,500 m (14,760 ft) まで運転可能 (標高3,000 m (9,840 ft) 以上ではエンジン出力低下あり)	✓	
43 °C (109 °F) の高い外気温にも対応する冷却機能で出力低下なく稼動	✓	
寒冷時始動機能 (–18 °C (0 °F) まで)	✓	
寒冷時始動機能 (–32 °C (–26 °F) まで)	✓[3]	
冷間始動用ブロックヒータ (120V)		✓[4]
冷間始動、エーテル始動	✓[3]	
プレクリーナ内蔵の密閉式ダブルエレメントエアフィルタ	✓	
115 Aデュアルオルタネータ (2台)	✓	
電動燃料プライミングポンプ	✓	
リバーシブルの電動冷却ファン	✓	
2段階式燃料ろ過システム (ウォータセパレータおよびウォータインジケータ付き)	✓	
油圧システム		
電気式メインコントロールバルブ	✓	
ブーム/アーム再生回路	✓	
自動作動油加温機能	✓	
ブームおよびアーム降下制御防止弁	✓[5]	
タンデムタイプ電子式メインポンプ	✓	
エレメントタイプのメイン油圧フィルタ	✓	
微調整スイングコントロール機能	✓[3]	
ヘビーリフトモード	✓	
SmartBoom™	✓[2]	

	標準	オプション仕様
足回りと構造		
カウンタウエイト7,700 kg (16,975 lb)	✓	
16.00-25ソリッドラバー製シングルタイヤ		✓
23.5-R25シングル空気タイヤ		✓
12.00-20ソリッドラバー製デュアルタイヤ		✓
全輪駆動	✓	
自動ブレーキ/アクスルロック	✓	
クリーパスピード	✓	
電動スイングおよび走行ロック	✓	
ヘビーデューティアクスル、先進ディスクブレーキシステム、制動力を調整可能なトラベルモータ	✓	
リモート給脂ポイント付きのロック可能なオシレーチング式フロントアクスル	✓	
2速ハイドロスタティックトランスミッション	✓	
ベースフレーム上の固定箇所	✓	
ヒッチけん引		✓
ブーム、アーム、リンケージ		
9.3 m (30'6") マテリアルハンドラブーム		✓
6.8 m (22'4") ログローダブーム		✓[4]
9.9 m (32'6") バージブーム		✓
10.4 m (34'1") マテリアルハンドラブーム		✓
7.5 m (24'7") 産業用アーム		✓
7.1 m (23'3") 産業用アーム		✓
5.7 m (18'8") 産業用アーム		✓
6.4 m (21'0") ストレートアーム		✓
4.1 m (13'3") オーバー/アンダーログローダアーム		✓[4]

[1]状態、メンテナンスインサイト、状態モニタリングを管理するために、中核となるテレマティクスデータを提供します。より包括的なデータレポートで使用可能なその他の計画詳細については、Catディーラにお問い合わせください。

[2]2D eフェンス、キャブ干渉防止、CAT PAYLOADには対応していません。

[3]北米およびオーストラリア/ニュージーランドのみ。

[4]北米のみ。

[5]ログローダのコンフィギュレーションには設定なし。

標準およびオプション装備品 *(続き)*

標準およびオプション装備品は異なる場合があります。詳細については、Catディーラにお問い合わせください。

	標準	オプション仕様
電気系統		
アーム先端までの配線付き発電機（20 kW）		✓
メンテナンスフリーバッテリ	✓	
LEDシャーシライト、左右ブームライト、キャブライト - 1,800 lm	✓	
集中配置された電気系統ディスコネクトスイッチ	✓	
プログラム可能なエンジンシャットダウン後の消灯遅延機能付きLED作業灯: シャーシ取付け1つ、右側ブーム取付け1つ	✓	
回転式ビーコン		✓
整備とメンテナンス		
サイド乗車式のサービスプラットフォーム	✓	
エンジンオイルフィルタおよび燃料フィルタをまとめて配置	✓	
第2エンジンオイルレベルゲージ	✓	
定期オイルサンプリング（S·O·S℠）ポート	✓	
作業装置およびスイングシステム用自動潤滑システム	✓	

	標準	オプション仕様
安全とセキュリティ		
ワンキーセキュリティシステム	✓	
ドアおよびキャップロック	✓	
走行/スイングロック	✓	
信号/警告ホーン	✓	
トラベルアラーム	✓	
ボルトオン式OPG		✓
右ハンドレールと手すり	✓	
リアビューカメラと右側のサイドビューカメラ	✓	
統合車両状態管理システム	✓	
滑止めプレートおよび皿頭ボルトを備えたサービスプラットフォーム	✓	
全コントロールを無効にする油圧ロックアウトレバー	✓	
地上からアクセス可能な足回りツールボックス上のセカンダリエンジンシャットオフスイッチ	✓	
キャブアクセスプラットフォーム 600 mm（23'6"）		✓
キャブアクセスプラットフォーム幅狭		✓
2D eフェンス	✓[5]	
キャブ干渉防止機能	✓[5]	
スイングアシスト	✓	

[5]ログローダのコンフィギュレーションには設定なし。

MH3040キャブオプション

キャブオプション

	デラックス	プレミアム
高度騒音抑制型TOPS認証済みキャブ	●	●
エアサスペンション付きヒータシート	●	X
自動調整式エアサスペンション、ヒータ、換気機能付きのシート	X	●
高さ調整式シートコンソール	●	●
左側シートのチルトアップコンソール	●	●
51 mm（2"）オレンジシートベルト	●	●
シートベルト外れ警告	●	●
自動バイレベルエアコン	●	●
高解像度254 mm（10 in）LCDタッチスクリーンモニタ	●	●
360度ビューシステム機能	●	●
モニタ操作用ジョグダイヤルおよびショートカットキー	●	●
キーレスプッシュスタート式のエンジン制御	●	●
一体型デジタルオーディオ放送（DAB）ラジオ（スピーカ付き）	●	●
マイク、USB、および補助ポート	●	●
12 V DCコンセント2個	●	●
ドキュメントのオーバーヘッド収納およびリア収納	●	●
カップおよびボトルホルダ	●	●
固定式一体型フロントウィンドウおよびスカイライト（P5A規格適合）	○	○
固定式2分割式フロントウィンドウおよびスカイライト（P8B規格適合）	○	○
パラレルワイパ（ウォッシャ付き）	●	●
LED車内灯	●	●
フロアウェルカムライト	●	●
ローラ式フロントサンスクリーン	●	●
ローラ式リアサンスクリーン	X	●
リアウィンドウの緊急用避難口	●	●
フロアマット（水洗い可）	●	●
ビーコン対応	●	●
Bluetooth®対応レシーバ	●	●
2セットのスライダジョイスティック	●	●
オペレータ保護ガード（OPG）	○	○
スカイライトワイパ（ウォッシャ付き）	○	○
レインバイザ（OPGには非対応）	●	●

● 標準

○ オプション仕様

X なし

ディーラ装着のキットおよびアタッチメント

アタッチメントはこれと異なる場合があります。詳細については、Catディーラにお問い合わせください。

キャブ

- 2箇所の避難口付きリアウィンドウキット（カナダ仕様）

安全とセキュリティ

- 幅76 mm（3"）の巻取り式シートベルト

ガード

- OPG（キャブライトカバー、レインプロテクタには非対応）
- メッシュガード下半分フロント
- 完全防護の破壊防止ガード

電気系統

- ジャンプスタート用配線

MH3040環境に関する宣言

次の情報は、本書の対象となっている地域で販売するために構成された、最終製造時の機械に適用されます。この宣言の内容は発効日時点で有効ですが、車両の機能および仕様に関連した内容は予告なしに変更されることがあります。詳細については、機械の取扱説明書を参照してください。

サスティナビリティの実例および当社の進捗状況については、https://www.caterpillar.com/en/company/sustainabilityをご覧ください。

エンジン

- CAT® C7.1エンジンは、米国EPA Tier 4 FinalおよびEU Stage Vの排出ガス基準に適合しています。
- CATディーゼルエンジンでは、ULSD（硫黄含有量が15 ppm以下の超低硫黄ディーゼル燃料）または次を上限として、低炭素強度燃料を混合したULSD**を使用する必要があります。
  - ✓ 20%のバイオディーゼルFAME（脂肪酸メチルエステル）*
  - ✓ 最大100%の再生可能ディーゼル、HVO（水添植物油）、およびGTL（ガス液化）燃料

  適切な用途については、ガイドラインを参照してください。詳細については、Catディーラにお問い合わせいただくか、『Caterpillar推奨の機械油水類』（SEBU6250）を参照してください。

  **後処理装置のないエンジンは、より高い混合率に対応し、最大100%のバイオディーゼルを使用できます（混合率が20%を超えるバイオディーゼルの使用については、Catディーラにお問い合わせください）。*

  ***排気管での低炭素強度燃料からの温室効果ガス排出量は、従来の燃料と基本的に同じです。*

エアコンディショニングシステム

- 当機のエアコンディショニングシステムにはフッ素系温室効果ガス冷媒R134a（地球温暖化係数=1,430）を使用。システムに含まれている冷媒の質量は1.2 kg（2.6 lb）で、CO_2換算で1.716メートルトン（1.891トン）相当になります。

塗料

- 把握できる限りの情報に基づく、次の重金属の塗装内の最大許容濃度（ppm単位）は次のとおりです。
  - バリウム < 0.01%
  - カドミウム < 0.01%
  - クロム < 0.01%
  - 鉛 < 0.01%

騒音性能

ISO 6395:2008（外部）	101 dB（A）
ISO 6396:2008（内部）	72 dB（A）

- 外部騒音 – ラベルに記載されている車外音響出力レベルは、適正に装備された状態における2000/14/EC（2005/88/ECにより改定）による保証値であり、ISO 6395:2008に規定されている試験の手順と条件に従って測定されています。この測定は、エンジン冷却ファン速度を最高回転数の70%にして実施されたものです。
- 内部騒音 – オペレータ音圧レベルは、Caterpillarが提供したキャブを適正に取り付け、維持管理し、ドアおよびウィンドウを閉めた状態で、ISO 6396:2008に規定される試験の手順と条件に従って測定されています。この測定は、エンジン冷却ファン速度を最高回転数の70%にして実施されたものです。
- 開放型の運転室やキャブ（ドア/窓が開いた状態で適切にメンテナンスされていない場合）で、長時間作業を行うときや騒音の激しい環境では、聴力保護具が必要になる場合があります。

油水類

- 工場出荷時には、エチレングリコール冷却水が充填されています。CATディーゼルエンジン不凍液/クーラント（DEAC）およびCATエクステンデッドライフクーラント（ELC）は、リサイクルできます。詳細については、Catディーラにお問い合わせください。
- CAT Bio HYDO™ Advancedは、EU Ecolabel認証済みの生分解性作動油です。
- その他の油水類も存在する可能性があります。詳細な推奨油水類およびメンテナンス間隔については、取扱説明書または用途および設置ガイドを参照してください。

機能およびテクノロジ

- 次の機能およびテクノロジは、燃料の節約および二酸化炭素排出量の削減に貢献する可能性があります。機能は異なることがあります。詳細については、Catディーラにお問い合わせください。
  - 先進の電気油圧式システムによって出力と効率のバランスを調整します。
  - スマートモードでは作業条件に合わせてエンジンと油圧力が調整されます。
  - 拡大された整備間隔は、メンテナンスコストの削減に役立ちます。
  - 最新の作動油フィルタにより、交換間隔が3,000時間と長寿命になります。
  - プログラム可能な高効率の冷却ファンは必要時にのみ作動します。
  - リモートフラッシュおよびリモートトラブルシュート。

リサイクル

- 車両に含まれる材質の分類と概算の質量割合を以下に示します。製品コンフィギュレーションの違いにより、次の表の値は実際と異なる場合があります。

材質タイプ	質量割合
スチール製	74.28%
鉄	8.78%
非鉄金属	1.78%
合金	0.08%
金属および非金属混合物	0.02%
プラスチック	0.58%
ゴム	3.70%
非金属混合物	0.01%
流体	5.59%
その他	2.54%
未分類	2.65%
合計	100%

- リサイクル可能率の高い車両により、貴重な天然資源をさらに効率的に使用でき、耐用年数に到達した製品の価値が高まります。ISO 16714:2008（土木建設機械類 – リサイクル可能率および回収可能率 – 用語および計算方法）によれば、リサイクル可能率は新品の車両のリサイクル、再利用、またはその両方が可能な重量による割合（パーセント単位の重量分率）として定義されます。

  部品表のすべての部品は、まずISO 16714:2008および日本CEMA（Construction Equipment Manufacturers Association、日本建設機械工業会）の基準により定義されているコンポーネントの一覧に基づくコンポーネントタイプにより評価されます。さらに、残りの部品のリサイクル可能率が材質タイプに基づいて評価されます。

  製品コンフィギュレーションの違いにより、次の表の値は実際と異なる場合があります。

リサイクル可能率 – 95%

CAT製品、ディーラサービス、および産業ソリューションに関する詳細情報については、Webサイト（**www.cat.com**）をご覧ください。

© 2024 Caterpillar
All rights reserved

記述の内容と仕様は、予告なしに変更されることがあります。写真の機械には、オプション装備品が装着されていることがあります。利用可能なオプションについては、Catディーラにお問い合わせください。

CAT、CATERPILLAR、LET'S DO THE WORK、それらの各ロゴ、"Caterpillar Corporate Yellow"、"Power Edge"およびCat "Modern Hex"のトレードドレスは、ここに記載されている企業および製品と同様に、Caterpillar社の商標であり、許可なく使用することはできません。VisionLinkはCaterpillar社の商標であり、米国およびその他の国で登録されています。

AJXQ4142-00 (12-2024)
ビルド番号: 07E
(Aus-NZ, Europe,
N Am, S Am)