PERFILADORAS DE PAVIMENTOS EN FRÍO

PM820 | PM822 | PM825

Tier 4 Final de la EPA de EE. UU. y Stage V de la UE	
Potencia bruta (SAE J1995:2014)	601 kW (806 hp)
Potencia del motor (ISO 14396:2002)	595 kW (798 hp)
Anchura de fresado	
PM820	2.010 mm (79,1 pulg)
PM822	2.235 mm (88,0 pulg)
PM825	2.505 mm (98,6 pulg)

Consulte las especificaciones técnicas para obtener información detallada sobre emisiones.

PM820, PM822 y PM825

PERFILADORAS DE PAVIMENTOS EN FRÍO

Las potentes **PM820, PM822 y PM825** están equipadas para ofrecer rendimiento eficiente y capacidad de producción con la precisión de fresado necesaria para mantener la productividad. Las tres anchuras de fresado y las opciones que aumentan su versatilidad permiten personalizar la máquina a la medida de numerosas aplicaciones. Tanto si tiene que texturizar una carretera como fresar la pista de despegue de un aeropuerto, dispondrá de la configuración adecuada para satisfacer sus requisitos de producción.

RENDIMIENTO EFICIENTE

Los sistemas de la máquina integrados, el control de tracción y el rotor System K, en combinación con la potencia del Motor Cat® C18 con turboalimentación doble, ayudan a maximizar la productividad y la eficiencia.

MANEJO FÁCIL

Los controles, las pantallas táctiles y el sistema Grade and Slope se han diseñado de tal forma que su uso resulta sencillo e intuitivo. Los cuatro teclados a nivel del suelo, con 18 botones, permiten a los operadores acceder a numerosas funciones de la máquina.

DISEÑO AVANZADO

Las exclusivas funciones de la máquina combinadas con los sistemas Cat probados ayudan a los operadores a trabajar de un modo más eficaz.

ÚLTIMAS ACTUALIZACIONES

No todas las características están disponibles en todas las regiones. Consulte a su distribuidor Cat local para conocer la oferta disponible en su zona. Número de versión: 02C

COMODIDAD DEL OPERADOR

+ Ajuste lateral y rotacional de la consola del operador (opcional)
+ Las pantallas de la consola central se extienden de forma telescópica para situar los paneles táctiles al alcance del operador y se pliegan para guardarlas de forma práctica y segura
+ Reposabrazos y reposacaderas acolchados
+ Alfombrillas antifatiga
+ Acceso cómodo a la plataforma con pasamanos continuos y compuertas de fácil apertura
+ Los controles delanteros empotrados, situados a nivel del suelo, permiten al operador tener una mejor visibilidad de las cadenas delanteras
+ Opciones de asiento y almacenamiento

MANEJO

+ Hoja antidesbaste rediseñada para mejorar su funcionamiento y reducir su desgaste*
+ Mejora de las juntas entre la hoja antidesbaste y el transportador para retener una mayor cantidad de material*
+ Las pantallas de control a nivel del suelo tienen un sistema de montaje sólido y se desmontan rápidamente para guardarlas sin desconectar los mazos de cables
+ Barras de luz LED de alta visibilidad para ver el nivel de agua (incluidas en el paquete de iluminación mejorada)
+ Mangos del colector de rociado de agua de gran tamaño para facilitar el control

GESTIÓN DE EQUIPOS

+ Remote Flash permite actualizar el software cómodamente cuando le resulte más conveniente
+ Las pruebas de diagnóstico de Remote Troubleshoot ayudan a reducir el tiempo de servicio

** PM820, PM822 y PM825 número de versión 02C en comparación con PM820, PM822 y PM825 número de version 02B.*

DISEÑADO PARA
HACER SU TRABAJO

El motor de bajo consumo de combustible y el sistema de transportador de gran eficacia están diseñados para proporcionar la potencia y el rendimiento que exigen las operaciones de rectificado que se llevan a cabo durante largos periodos de tiempo.

POTENCIA CON BAJO CONSUMO DE COMBUSTIBLE

El motor Cat C18 con turboalimentación doble tiene un tamaño optimizado para equilibrar el consumo de combustible y la potencia con el fin de alcanzar los objetivos de producción.

El sistema de gestión de la velocidad en vacío del motor (Engine Idle Speed Management) ayuda a maximizar la eficiencia del combustible al aumentar la velocidad del motor a una velocidad en vacío intermedia para realizar determinadas tareas y reducirla a una baja una vez finalizadas dichas tareas. El ventilador de refrigeración de velocidad variable funciona a la menor velocidad posible para lograr una óptima refrigeración.

Funciones tales como el control automático de la carga (Automatic Load Control) y la selección de múltiples velocidades del rotor ayudan a maximizar la producción a unas velocidades del motor inferiores, lo cual reduce el consumo de combustible en las tareas de fresado.

RETIRADA EFICIENTE DE MATERIALES

Los transportadores de gran capacidad con una amplia abertura y una cinta sin costuras retiran eficazmente el material fresado. La velocidad de la correa puede ajustarse según el tipo de material y la tasa de producción, y la función integrada de aumento de potencia permite obtener un pico temporal de velocidad en la correa para expulsar el material con mayor rapidez y a una mayor distancia. La correa puede invertirse para permitir una limpieza rápida y el transportador de carga se pliega de forma hidráulica para facilitar su transporte y mantenimiento. Las cubiertas laterales de fácil apertura permiten un acceso rápido para inspeccionar y limpiar los rodillos.

ÓPTIMAS

TRACCIÓN Y MANIOBRABILIDAD

CADENAS INSPIRADAS EN LA TRADICIÓN

El sistema de tren de rodaje de cadenas de las perfiladoras de pavimentos en frío de la serie PM800, de gran fiabilidad, se basa en los diseños probados de las hojas de empuje Cat. El excelente diseño de la geometría de las cadenas proporciona una elevada fuerza de tracción y una mejor distribución de la carga cuando la fresadora realiza cortes profundos o trabaja con materiales duros.

SISTEMA DE PROPULSIÓN AVANZADO

El sólido sistema de propulsión de dos bombas con control automático de tracción (Automatic Traction Control) impulsa las cadenas en un patrón de movimiento cruzado para mantener una producción constante en prácticamente cualquier aplicación. La función de control automático de la carga supervisa la demanda de trabajo de la máquina y ajusta las velocidades de fresado para evitar sobrecargas y mantener las tasas de producción.

DISEÑO CENTRADO EN LA MOVILIDAD

Los cuatro modos de dirección con un sistema de alineación de ajuste automático están diseñados para ofrecer la máxima precisión en la dirección y unos giros suaves, lo cual mejora aún más gracias a la amplia superficie de contacto con el suelo de cada cadena.

PATRONES DE FRESADO UNIFORMES

SIN COMPLICACIONES

Los controles de velocidad automatizados permiten a los operadores mantener y conseguir fácilmente un patrón de fresado que cumpla las especificaciones visuales o medidas en una amplia variedad de aplicaciones.

GUARDE Y RECUPERE LA VELOCIDAD DE FRESADO

Mantener la velocidad de fresado es clave para conseguir un patrón de corte uniforme. Una vez seleccionada una velocidad del rotor y establecido un patrón, al pulsar el botón de control de crucero, se almacena rápidamente la velocidad de propulsión, que se restablece constantemente a lo largo del día. Esto es especialmente útil cuando se termina un corte y se vuelve a empezar en una posición diferente.

TÓMESE UN DESCANSO

El botón Standby/Resume (espera/reanudación) pausa las principales funciones de la máquina y reduce la velocidad del motor para ahorrar combustible durante los cambios de dúmper. Cuando esté listo para reanudar el fresado, bastará con pulsar el mismo botón para que la máquina vuelva a la velocidad de producción anterior y mantenga así el mismo patrón de corte.

CONTROL DE VELOCIDAD CON **SOLO PULSAR UN BOTÓN**

Elija la velocidad de fresado y del rotor para obtener el patrón deseado.

- Mantenga pulsado el botón **Cruise Control** (control de crucero) durante dos segundos para guardar la velocidad de fresado.
- Durante los intercambios de camiones, pulse el botón **Standby/Resume** (espera/reanudación) para poner la máquina en pausa.
- Pulse de nuevo **Standby/Resume** para continuar fresando a la misma velocidad.
- Para cada nuevo corte, pulse el botón **Cruise Control** (control de crucero) para volver a la velocidad de fresado guardada.

TECNOLOGÍA INTEGRADA

DONDE LA PRECISIÓN SE UNE A LA PRODUCTIVIDAD

AUMENTE LA PRECISIÓN CON FUNCIONES AUTOMATIZADAS

Olvídese de realizar estimaciones y obtenga unos resultados de corte exactos y repetibles utilizando las funciones automatizadas del sistema Cat Grade and Slope integrado. Las pantallas de la máquina permiten un fácil acceso para ajustar la elevación, la configuración de la inclinación y los sensores a través de la interfaz de pantalla táctil muy intuitiva. Los operadores de las máquinas y el personal que trabaja sobre el terreno podrán controlar cómodamente los ajustes de la pendiente desde cualquiera de las pantallas disponibles.

CAPACIDAD DE CORTE POR PENETRACIÓN

Ajuste la velocidad a la que el rotor se introduce en el corte para obtener un óptimo control de la máquina. Guarde los ajustes para ahorrar tiempo al configurar el siguiente trabajo.

TRANSICIÓN DE CORTE AUTOMATIZADA

Establezca y automatice las transiciones de pendiente e inclinación para obtener unos cortes cónicos al principio o al final, a lo largo de una distancia específica, sin necesidad de ajustar manualmente los objetivos de control de la pendiente.

SALTO DE OBSTÁCULOS

Elimine fácilmente los obstáculos en la trayectoria de corte mediante la función de salto de obstáculos, accesible tanto desde el puesto del operador como desde los controles a nivel del suelo.

3D CAPACIDAD DE FRESADO 3D

Las perfiladoras de pavimentos en frío Cat pueden mejorarse con funciones completas de fresado 3D para cumplir con las especificaciones del trabajo (se necesita hardware adicional).

COMODIDAD

DURANTE TODO EL DÍA

El área de trabajo puede configurarse según las preferencias del operador y la posición de trabajo. A través de las pantallas táctiles, se puede acceder al conjunto de indicadores, así como a información sobre el funcionamiento, las imágenes de las cámaras remotas, los controles de la máquina y los diagnósticos.

COMODIDAD DEL OPERADOR

La estación de trabajo se ha diseñado para garantizar la comodidad del operador durante toda la jornada con consolas ajustables, reposabrazos acolchados de gran tamaño, reposacaderas y alfombrillas antifatiga opcionales. Las dos consolas permiten manejar la máquina desde ambos lados y las pantallas centrales se extienden de forma telescópica para situar los paneles táctiles al alcance del operador y permitir así una cómoda interacción. El puesto del operador puede equiparse con asientos de pedestal, que se giran rápidamente para apartarlos cuando no se utilicen, o asientos con suspensión, que ofrecen una mayor comodidad. Los amplios compartimentos de almacenamiento herméticos y con cerradura protegen los objetos guardados.

MÁXIMA ELIMINACIÓN DE POLVO

Los sistemas opcionales de extracción de polvo y barra de rociado están diseñados para maximizar la eliminación de polvo del área de trabajo, lo que contribuye a mantener el aire más limpio para el personal y el entorno circundante.

TECHO ELÉCTRICO

COMODIDAD SIN COMPLICACIONES

Los obstáculos superiores representan un desafío en prácticamente cualquier obra en la que se realicen trabajos de fresado. Las PM820, PM822 y PM825 incorporan un techo eléctrico abatible hacia delante opcional que se pliega y despliega rápidamente durante el trabajo con tan solo pulsar un botón.

El diseño de un solo poste maximiza la visibilidad cuando este se eleva e incluye extensiones laterales que se despliegan fácilmente para ofrecer una mayor protección frente a los elementos. La iluminación LED superior ilumina el puesto del operador. Se pueden instalar paneles de parabrisas opcionales para proporcionar una mayor comodidad al operador.

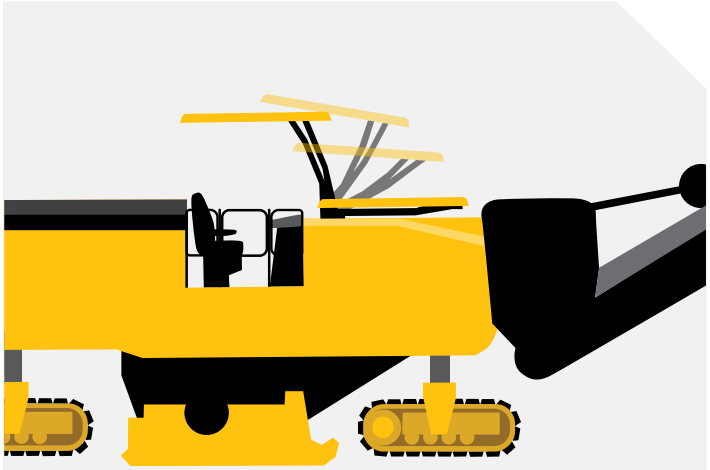

SUBA O BAJE EL TECHO
SOBRE LA MARCHA SIN
INTERRUMPIR LA PRODUCCIÓN

10 SEGUNDOS O MENOS

CONTROLES SENCILLOS

FÁCILES DE APRENDER Y FÁCILES DE UTILIZAR

Ya sea desde el puesto del operador o a pie de máquina, acceda a la tecnología integrada y a los sistemas automatizados mediante unos controles de fácil manejo. Los cuatro teclados de 16 botones situados a nivel del suelo permiten a los operadores acceder cómodamente a las diversas funciones de la máquina. Todos los controles del operador están retroiluminados para entornos con poca luz.

CONTROLES DEL OPERADOR

Los controles de las dos consolas del operador están agrupados por función y se identifican con iconos intuitivos en el teclado. Los controles de las patas se encuentran en un lugar de fácil acceso. Las palancas tipo joystick se utilizan para ajustar las funciones de propulsión, dirección y del transportador.

PANTALLAS TÁCTILES

A través de las pantallas táctiles, sumamente intuitivas, se puede acceder al conjunto de indicadores, así como a información sobre el funcionamiento, la pendiente y la inclinación, las imágenes de las cámaras remotas, los controles de la máquina y los diagnósticos.

Las pantallas a nivel del suelo tienen un sistema de montaje sólido que permite desmontarlas rápidamente para reubicarlas o guardarlas sin desconectar ningún mazo de cables.

CONTROLES DELANTEROS A NIVEL DEL SUELO

Los teclados delanteros empotrados incluyen controles para el transportador, las placas laterales, el conjunto antidesbaste, el lavado a alta presión, el rociado de agua, el patín interior, la bomba de llenado de combustible, la bocina y la parada de emergencia.

CONTROLES TRASEROS A NIVEL DEL SUELO

Los teclados traseros incluyen controles para la altura de las patas, el rociado de agua, las placas laterales, la hoja vertedera, la puerta trasera, la dirección trasera, la bocina y la parada de emergencia.

MEJOR VISIBILIDAD

PARA VER Y SER VISTO

ILUMINACIÓN DEL ÁREA DE TRABAJO

En condiciones de poca luz, las áreas de trabajo alrededor de la máquina se iluminan con luces de trabajo LED de amplia dispersión para garantizar una buena visibilidad y un correcto funcionamiento. Las pantallas táctiles cambian automáticamente al modo nocturno cuando se activan las luces de trabajo. Actualice su máquina con el paquete de iluminación LED mejorado, que incluye luces adicionales para las áreas de trabajo, indicadores de nivel de agua iluminados y luces de trabajo adicionales para el mantenimiento del rotor.

CÁMARAS REMOTAS

La visibilidad de ambas cuchillas, del transportador y de la parte trasera de la máquina puede mejorarse con hasta cuatro cámaras remotas opcionales, visibles a través de la pantalla táctil principal del puesto del operador.

SISTEMA DE CORTE

DURADERO Y FIABLE

El sólido sistema de corte se ha diseñado para soportar algunas de las aplicaciones más exigentes y se ha fabricado para durar, con una pesada estructura de acero y aleaciones reforzadas que resisten la abrasión.

DURABILIDAD INTEGRADA EN EL DISEÑO

El sistema de accionamiento del rotor, diseñado para maximizar la transferencia de par, cuenta con un embrague seco de servicio pesado, un sistema automático de tensado de la correa y dos correas de alta resistencia a la tracción (cinco nervaduras) para accionar el rotor. La cámara de corte reforzada está diseñada para proporcionar una mayor resistencia a la abrasión.

REDUCCIÓN DEL COSTE Y DEL MANTENIMIENTO

Los patines de desgaste empernables de acero endurecido cubren toda la longitud de las placas laterales y las zapatas de desgaste de los patines interiores y del conjunto antidesbaste están diseñadas para reducir el desgaste y el mantenimiento. Los portaherramientas del rotor System K, los bloques de base y las paletas lanzadoras están fabricados con acero de aleación de alta resistencia con propiedades antiabrasivas para prolongar su vida útil.

CONTROL PRECISO

Las placas laterales, la hoja vertedera y el conjunto antidesbaste, de control hidráulico, pueden ajustarse y bloquearse fácilmente en la posición deseada, y las placas laterales también utilizan cilindros con sensores de posición para actuar como patines de promediado que ayudan a controlar la pendiente. La vertedera aplica presión descendente ajustable para mantener el material contenido y reducir al mínimo la limpieza necesaria. Los indicadores visibles desde el suelo y desde el puesto del operador permiten identificar fácilmente la posición del rotor para las diversas profundidades de corte.

ROTORES CAT SYSTEM K

Los rotores Cat System K están diseñados con precisión para generar un patrón de corte uniforme, eliminar el material de la cámara de corte de manera eficiente y facilitar su mantenimiento. Los componentes, fabricados con acero de aleación de alta resistencia con propiedades antiabrasivas para prolongar su vida útil, cumplen con las exigencias de las aplicaciones que requieren una gran potencia. Hay disponibles diferentes opciones de separación entre las puntas para adaptarse a las necesidades de su aplicación.

MÚLTIPLES FORMAS DE RETIRAR LAS PUNTAS

PORTAHERRAMIENTAS DE DOBLE RETENCIÓN CÓNICO

PALAS DE GOLPEO

FÁCIL EXTRACCIÓN DE LAS PUNTAS

Los rotores System K se han diseñado para hacer más rápido y fácil el cambio de puntas de corte. Las puntas pueden extraerse a través del orificio de acceso radial, los puntos de formón o el bloque, según lo que le resulte más fácil.

PORTAHERRAMIENTAS SIN ELEMENTOS DE FIJACIÓN

Los portaherramientas están fijados al rotor sin ningún bulón de retención, perno o tornillo de ajuste, lo cual permite cambiarlos con mayor rapidez y elimina la necesidad de aplicar un par de torsión.

PUNTAS DE DIAMANTE

Para aplicaciones bituminosas sin obstáculos, como autopistas o autovías, considere la posibilidad de utilizar las puntas de diamante Cat. Estas puntas, diseñadas para mantenerse afiladas y durar mucho más tiempo que las puntas de carburo, contribuyen a mejorar la productividad, la eficiencia del combustible y los costes de operación.

LAS PUNTAS DE DIAMANTE SE MANTIENEN AFILADAS

MÁS TIEMPO

QUE LAS PUNTAS DE CARBURO

Resultados basados en los datos de encuestas realizadas a usuarios de perfiladoras de pavimentos en frío de Norteamérica que utilizan puntas de diamante. Comparación entre las puntas de carburo y las puntas de diamante Cat 540. La vida útil media y el tonelaje exacto se ven afectados por los áridos locales y la técnica de trabajo.

TECNOLOGÍA PARA MEDIR, SUPERVISAR Y GESTIONAR

VISIONLINK® PRODUCTIVITY

Aunque todas las obras se dedican a la producción, la productividad sigue siendo un reto para muchas. Una baja productividad significa bajos ingresos y tiene un impacto directo en la rentabilidad. VisionLink® Productivity le ayuda a medir, supervisar y gestionar sus activos para maximizar la productividad, dentro y fuera del lugar de trabajo.

El hecho de saber cómo se está utilizando su máquina cada día puede ayudarle a identificar áreas de mejora y a realizar estimaciones más precisas para futuros trabajos. Se transmite a la plataforma web información relevante como el tiempo dedicado a la espera de dúmperes, al corte y al desplazamiento por el lugar de trabajo, así como las distancias cortadas, el consumo de combustible, la ubicación y el mapeo de ciclos, para que los usuarios puedan acceder a ella en cualquier lugar a través de un teléfono móvil, una tableta o un ordenador de sobremesa.

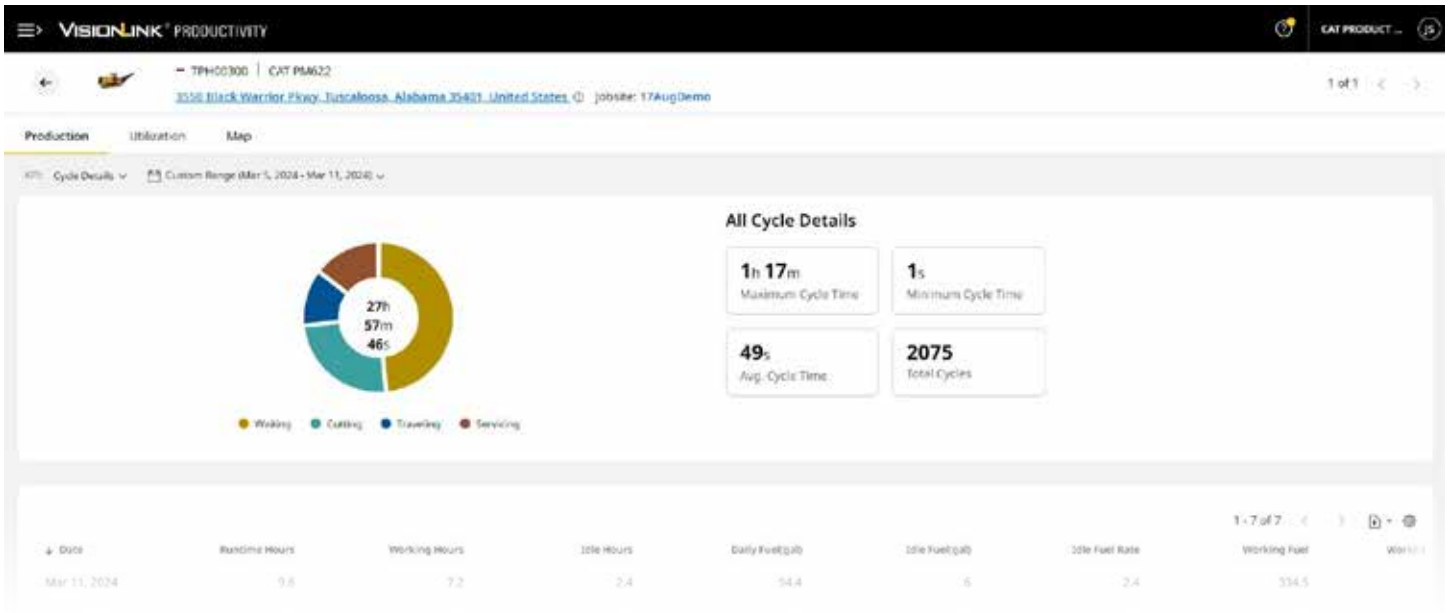

REVISE LOS DATOS SOBRE LOS CICLOS DE CORTE PARA MEDIR Y AUMENTAR LA EFICIENCIA

ANALICE DETALLADAMENTE LOS TIEMPOS DE ESPERA E IDENTIFIQUE OPORTUNIDADES PARA ELIMINAR INEFICIENCIAS

Los datos de muestra se presentan únicamente con fines ilustrativos. El sistema Cat Payload, que determina la cantidad de material fresado, no está disponible para las perfiladoras de pavimentos en frío.

FACILIDAD DE MANTENIMIENTO

DISEÑO PERFECTO

El mantenimiento y servicio periódicos son clave para que sus máquinas funcionen de forma óptima. Las PM820, PM822 y PM825 se han diseñado con largos intervalos de mantenimiento, grandes puertas de servicio y un capó eléctrico, que permite acceder fácilmente al compartimento del motor. Los componentes de las cadenas no requieren ningún mantenimiento rutinario y las almohadillas pueden sustituirse fácilmente. Cuando llegue el momento de reemplazar componentes de alto desgaste, el distribuidor Cat estará listo para ayudar con kits de reparación y le permitirá disponer cómodamente de las piezas que necesite y las opciones de mantenimiento para su máquina y el motor.

AHORRO DE TIEMPO

Características que agilizan y facilitan el mantenimiento.

Los controles a nivel del suelo y el dispositivo de giro del rotor de accionamiento hidráulico con colgante opcional facilitan la retirada y sustitución de las puntas.

Las opciones de lavado de alta y baja presión se conectan al depósito de agua integrado para facilitar la limpieza.

Durante las tareas de mantenimiento y servicio, el sistema de transmisión accesorio permite utilizar algunas de las funciones de la máquina sin necesidad de arrancar el motor.

TECNOLOGÍA DE GESTIÓN DE EQUIPOS CAT

ELIMINA LAS ESTIMACIONES DE LA GESTIÓN DE SU EQUIPO

La tecnología telemática Cat Equipment Management ayuda a eliminar la complejidad de la gestión de las obras al recopilar datos generados por su equipo, los materiales y el personal, y ofrecerlos en formatos personalizables.

VISIONLINK®

VisionLink elimina las estimaciones de la gestión de toda su flota, independientemente del tamaño o del fabricante del equipo.* Revise los datos de los equipos desde su ordenador o dispositivo móvil para maximizar el tiempo de actividad y optimizar los activos. Con paneles interactivos, VisionLink hace fácil que operaciones de todos los tamaños tomen decisiones informadas que reduzcan los costes, simplifiquen el mantenimiento y mejoren la seguridad en el lugar de trabajo. Con distintas opciones de nivel de suscripción, su distribuidor Cat puede ayudarle a determinar lo que necesita para conectar su flota y gestionar su negocio.

- + Control de la flota 24/7
- + Gestión de flotas mixtas
- + Optimización de la utilización de la flota
- + Seguimiento de activos por ubicación
- + Visualización del estado de los activos
- + Revisión de informes de inspección
- + Asignación de tareas de mantenimiento
- + Minimización del tiempo de inactividad
- + Solicitudes de servicio y pedido de piezas
- + Descarga de informes resumidos

** La disponibilidad campos de datos puede variar según el fabricante del equipo.*

SERVICIOS REMOTOS**

Remote Troubleshoot permite a su distribuidor Cat para realizar pruebas de diagnóstico en sus máquinas conectadas de manera remota, para detectar problemas potenciales mientras la máquina está en funcionamiento. La resolución de problemas de forma remota ayuda a garantizar que el técnico llegue con las piezas y herramientas adecuadas en su primera visita, lo cual elimina desplazamientos adicionales y le ahorra tiempo y dinero.

Remote Flash le permite actualizar el software integrado sin la presencia de un técnico, lo que le permite iniciar las actualizaciones de software cuando le convenga, aumentando su eficiencia operativa general.

*** Debe estar dentro del alcance de cobertura móvil.*

CAT INSPECT

Cat Inspect es una aplicación móvil que le permite realizar fácilmente comprobaciones digitales de mantenimiento preventivo, inspecciones y recorridos diarios. La aplicación incluye listas de comprobación de mantenimiento preventivo (PM, Preventive Maintenance) específicas de la máquina de acuerdo con los intervalos de servicio recomendados en el Manual de funcionamiento y mantenimiento. Las inspecciones pueden integrarse fácilmente con otros sistemas de datos Cat, como VisionLink, para que pueda vigilar de cerca su flota.

Caterpillar presenta productos, servicios y tecnologías en cada región en distintos intervalos de tiempo. Consulte a su distribuidor Cat local para conocer la tecnología disponible en su zona y las especificaciones.

ESPECIFICACIONES TÉCNICAS

TREN DE POTENCIA		
Modelo de motor	Cat® C18 con turboalimentación doble	
Cilindros	6	
Estándares de emisiones	Tier 4 Final de la EPA de EE. UU., Stage V de la UE	
Potencia bruta: SAE J1995:2014	601 kW	806 hp
Potencia del motor: ISO 14396:2002	595 kW	798 hp
Número de construcción	02C	
Velocidad máxima de fresado	100 m/min	328 pies/min
Velocidad de desplazamiento máxima	6 km/h	3,7 mph

SISTEMA DE CORTE		
Anchura de fresado		
PM820	2.010 mm	79,1 pulg
PM822	2.235 mm	88,0 pulg
PM825	2.505 mm	98,6 pulg
Número de puntas (separación de 15 mm)		
PM820	170	
PM822	185	
PM825	203	
Profundidad máxima de corte	330 mm	13,0 pulg
Velocidades del rotor	100/109/118rev/min	
Radio de corte izquierdo mínimo	2,00 m	6,56 pies
Radio de corte derecho mínimo		
PM820	2,00 m	6,56 pies
PM822	1,80 m	5,91 pies
PM825	1,50 m	4,92 pies

PESOS		
Peso de funcionamiento		
PM820	34.088 kg	75.152 lb
PM822	34.565 kg	76.202 lb
PM825	35.175 kg	77.548 lb
Peso de transporte		
PM820	32.859 kg	72.442 lb
PM822	33.336 kg	73.493 lb
PM825	33.946 kg	74.838 lb

Los pesos indicados son aproximados e incluyen:

- El peso de funcionamiento incluye la máquina básica con un operador de 75 kg (165 lb), todos los equipos estándar, techo eléctrico, patín interior, sistema de reducción de polvo, sistema de lavado de alta presión, rotor de 15 mm, asientos con pedestal, alfombrillas, dos pantallas a nivel del suelo, 50 % de agua, 50 % de combustible y todos los fluidos necesarios para el funcionamiento de la máquina.
- El peso de transporte incluye la máquina básica, todos los equipos estándar, techo eléctrico, patín interior, sistema de reducción de polvo, sistema de lavado de alta presión, rotor de 15 mm, asientos con pedestal, alfombrillas, dos pantallas a nivel del suelo, depósito de agua vacío, depósito de combustible lleno y otros fluidos necesarios para el funcionamiento de la máquina.

CAPACIDADES DE LLENADO DE SERVICIO		
Depósito de combustible	1,108 L	292,7 gal
Sistema de refrigeración	104 L	27,5 gal
Aceite del motor	65 L	17,2 gal
Aceite hidráulico	113 L	29,9 gal
Depósito de agua	3,400 L	898,2 gal

DIMENSIONES DE FUNCIONAMIENTO		
A Longitud total (transportador levantado)	14,52 m	47,64 pies
B Anchura máxima de la máquina		
PM820	3,11 m	10,20 pies
PM822	3,11 m	10,20 pies
PM825	3,36 m	11,02 pies
B[1] Anchura mínima de la máquina		
PM820	2,52 m	8,27 pies
PM822	2,74 m	8,99 pies
PM825	3,01 m	9,88 pies
C Altura máxima (transportador levantado)	5,23 m	17,16 pies
D Altura al techo opcional	4,05 m	13,29 pies
E Altura (techo bajado/sin techo)	3,00 m	9,84 pies
F Espacio libre máximo hasta el dúmper	4,86 m	15,94 pies
G Longitud del transportador	8,38 m	27,49 pies
H Giro del transportador	±60° desde el centro	

DIMENSIONES DE TRANSPORTE		
I Longitud de transporte	12,43 m	40,78 pies
B[1] Anchura de transporte		
PM820	2,52 m	8,27 pies
PM822	2,74 m	8,99 pies
PM825	3,01 m	9,88 pies
E Altura de transporte (techo bajado)	3,00 m	9,84 pies
J Longitud (de cadena a cadena)	6,69 m	21,95 pies
K Longitud de la máquina (de la cadena delantera a la parte trasera)	7,32 m	24,02 pies
L Longitud de la máquina básica	8,33 m	27,33 pies

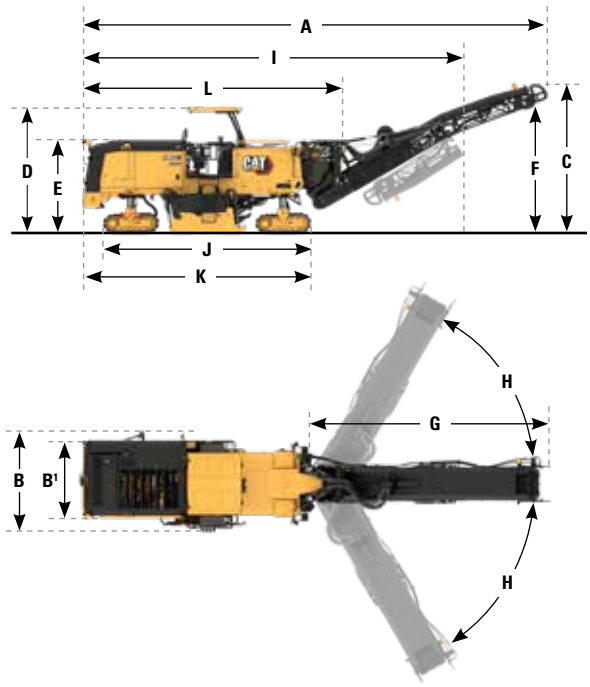

EQUIPO ESTÁNDAR Y OPCIONAL

Las funciones y los equipos estándar y opcionales pueden variar según la región. Consulte a su distribuidor Cat local para conocer la oferta de equipos que hay disponible en su zona.

CABINA DEL OPERADOR	ESTÁNDAR	OPCIONAL
Teclados de control a nivel del suelo	●	
Pantalla táctil LCD de alta resolución simple	●	
Pantallas táctiles LCD de alta resolución dobles		○
Toma de corriente de 12 voltios	●	
Dos consolas del operador con ajuste vertical	●	
Dos consolas del operador con ajuste vertical, lateral y rotacional		○
Techo plegable mediante un mecanismo hidráulico con luces LED y extensiones laterales		○
Alfombrillas antifatiga		○
Asientos con pedestal ajustables		○
Asientos con suspensión ajustables		○
Cofre de almacenamiento de 109 x 45 x 33 cm (43 x 18 x 13 pulg) con cerradura		○
Parabrisas (delantero y trasero)		○

TECNOLOGÍA CAT		OPCIONAL
Remote Flash	●	
Remote Troubleshoot	●	
Cat Grade and Slope	●	
Sistema telemático VisionLink®	●	
VisionLink Productivity		○
Patín interior		○
Un único sensor sónico de control de pendiente		○
Sistema de promediado sónico para el control de pendiente		○
Pantalla táctil LCD de alta resolución (para controles de pendiente a nivel del suelo)		○

TRANSPORTADOR	ESTÁNDAR	OPCIONAL
Tensor con sistema de engrase (transportador principal)	●	
Transportador plegable mediante un mecanismo hidráulico	●	
Función de aumento de velocidad del transportador	●	
Sistema de extracción de polvo		○
Barras de rociado adicionales (control del polvo)		○
Válvula de descarga del transportador		○

SISTEMA DE ROTOR	ESTÁNDAR	OPCIONAL
Corte por penetración automático	●	
Función de transición automática de pendiente e inclinación	●	
Salto de obstáculos	●	
Tres velocidades de corte	●	
Dispositivo de giro del rotor eléctrico	●	
Control colgante para dispositivo de giro del rotor		○
Rotor System K - Grueso (25 mm)		○
Rotor System K - Grueso (18 mm)		○
Rotor System K - Estándar (15 mm)		○
Rotor System K - Fino (10 mm) (solo PM822 y PM825)		○
Rotor System K - Fino (8 mm)		○
Rotor System K - Micro (6 mm)		○
Rotor System H - Micro (6 x 2 mm) (solo PM820 y PM822)		○
Puntas Cat Diamond		○
Bandejas de recogida de puntas		○
Herramienta neumática de extracción de puntas		
Extractor de portaherramientas		○

TREN DE POTENCIA	ESTÁNDAR	OPCIONAL
Gestión de velocidad en vacío del motor	●	
Sistema de refrigeración de alta capacidad	●	
Control automático de carga	●	
Certificado CE		○

Continuación

EQUIPO ESTÁNDAR Y OPCIONAL

Las funciones y los equipos estándar y opcionales pueden variar según la región. Consulte a su distribuidor Cat local para conocer la oferta de equipos que hay disponible en su zona.

SISTEMA HIDRÁULICO	ESTÁNDAR	OPCIONAL
Dos circuitos de propulsión hidráulica independientes	●	
Control de tracción	●	
Aceite hidráulico biodegradable Cat Bio HYDO™ Advanced		○
Aceite hidráulico de alta temperatura ambiente		○

SERVICIO Y MANTENIMIENTO	ESTÁNDAR	OPCIONAL
Orificios de análisis programado de aceite (S•O•S℠)	●	
Capó eléctrico	●	
Varillas de medición de aceite del motor en el nivel de la plataforma	●	
Sistema de rociado de agua de la cámara del rotor	●	
Compresor de aire	●	
Sistema de transmisión accesorio	●	
Depósito de agua integrado de 3.400L (898gal)	●	
Válvula de llenado de agua lateral	●	
Bomba de transferencia del depósito de agua		○
Limpieza de alta presión		○
Limpieza de baja presión		○
Bomba de transferencia de combustible		○
Depósito de combustible de repostaje rápido		○

SEGURIDAD Y PROTECCIÓN	ESTÁNDAR	OPCIONAL
Pasamanos de la plataforma	●	
Señal/bocina de advertencia	●	
Luces de trabajo LED de amplia dispersión	●	
Paquete de iluminación LED mejorada (perímetro, mantenimiento del rotor y nivel de agua)		○
Luz de trabajo LED magnética		○
Baliza de advertencia (fija o montaje magnético)		○
Luces de señalización para el dúmper		○
Cámaras remotas (marcha atrás, transportador delantero, 2 de montaje magnético)		○

Si desea más información sobre los productos Cat, los servicios de nuestros distribuidores o sobre cómo solucionar sus problemas profesionales, visite nuestra página web www.cat.com

© 2024 Caterpillar. Reservados todos los derechos.

Materiales y especificaciones sujetos a cambios sin previo aviso. Las máquinas que se muestran en este catálogo pueden incluir equipos opcionales. Consulte a su distribuidor Cat para conocer las opciones disponibles.

CAT, CATERPILLAR, LET'S DO THE WORK, sus respectivos logotipos, el color "Caterpillar Corporate Yellow", la imagen comercial de "Power Edge" y de Cat "Modern Hex", así como la identidad corporativa y de producto utilizada en el presente documento, son marcas registradas de Caterpillar y no pueden utilizarse sin autorización. VisionLink es una marca comercial de Caterpillar Inc., registrada en Estados Unidos y en otros países.

www.cat.com www.caterpillar.com

QSH93237 (11-2024)
Número de versión: 02C
(N Am, Europe, Indonesia, Aus-NZ,
South Korea, Taiwan, Türkiye)