FM558 GF/FM558 LL

MACHINE FORESTIÈRE

Modèle de moteur	**Cat® C7.1**
Puissance nette – ISO 9249	**222,5 kW (298 hp)**
Puissance du moteur – ISO 14396	**225,1 kW (302 hp)**

FM558 GF/ FM558 LL

MACHINE FORESTIÈRE

Mettez le Cat® FM558 au travail et profitez de performances supérieures et de résultats exceptionnels. Dans sa classe de taille, il n'y a pas de meilleure machine pour déplacer le bois. La FM558 dispose de fonctionnalités de sécurité et de confort avancées pour rendre vos travaux d'exploitation forestière, de chargement, de construction de routes et de transformation plus productifs et agréables.

PUISSANCE MAXIMALE POUR PLUSIEURS CONFIGURATIONS

Le FM568 offre les meilleures performances en matière de couple de pivotement, de portance et de déplacement pour une productivité maximale de l'exploitation forestière et du traitement des pelles, ainsi qu'une portée maximale dans les applications de scierie de la flotte forestière Cat®.

CONÇU POUR LA SÉCURITÉ DES CONDUCTEURS

La cabine ROPS (cadre de protection en cas retournement), certifiée pour la foresterie, est insonorisée et hermétique. Sa vue exceptionnelle et dégagée sur le chantier soutient et sécurise le conducteur en toute confiance lorsqu'il effectue des travaux difficiles de déplacement d'arbres.

COÛTS D'ACHAT ET D'EXPLOITATION RÉDUITS

Profitez des temps de fonctionnement accrus et des coûts réduits grâce aux nouveaux filtres à carburant et à huile hydraulique à durée de vie prolongée. Les filtres à carburant Cat® durent deux fois plus longtemps que les filtres précédents, et le filtre de retour d'huile hydraulique offre une durée de vie prolongée jusqu'à 50 %.

FONCTIONNALITÉS LES PLUS RÉCENTES

Simplification de la configuration de la machine

- D'une simple pression du bout des doigts et en naviguant sur des icônes conviviales, la dernière interface utilisateur orientée (UI) du conducteur maximise le temps de disponibilité et permet aux équipes de travailler sans délai. Qu'il s'agisse de réorganiser les listes d'outils de travail ou de créer de nouvelles combinaisons d'outils de travail si nécessaire, les conducteurs peuvent rapidement configurer les machines et accéder facilement aux informations.

Kit de commande de la tourelle à pédale

- La FM538 offre des performances puissantes et fiables, optimisées pour les tâches forestières difficiles, et les conducteurs peuvent désormais améliorer la productivité et faciliter l'utilisation grâce à l'option de Kit de commande de la tourelle à pédale. Cet accessoire s'intègre parfaitement au logiciel de modèle du manipulateur personnalisable Caterpillar, ce qui permet aux conducteurs de personnaliser les commandes en fonction de leurs préférences ou des exigences du travail. Grâce aux deux pédales auxiliaires du kit, les conducteurs peuvent contrôler la rotation supérieure de la machine à l'aide de leurs pieds, ce qui permet un fonctionnement de type chargeur à mât articulé. Le Kit de commande de la tourelle à pédale est idéal pour ceux qui veulent maximiser le contrôle et l'efficacité dans des environnements forestiers exigeants.

Les fonctionnalités ne sont pas toutes disponibles dans toutes les régions. Veuillez vérifier auprès de votre concessionnaire Cat local si certaines offres particulières sont disponibles dans votre région.
Numéro de version : 07H

ÉLIMINEZ LES CONJECTURES LIÉES À LA GESTION DE VOTRE ÉQUIPEMENT

- La dernière interface utilisateur (UI) orientée conducteur a été conçue pour maximiser le temps de fonctionnement en permettant aux conducteurs de réorganiser facilement les listes d'outils de travail et de créer rapidement de nouvelles combinaisons d'outils de travail. Il écarte également le besoin de mesurer à nouveau pendant le changement des accessoires d'outils de travail de Cat® et permet à une seule personne de vérifier et d'ajuster l'usure du godet.
- VisionLink® fournit des données exploitables pour toutes les ressources, quelle que soit la taille du parc ou le fabricant de l'équipement. * Examinez les données de l'équipement depuis votre ordinateur ou votre appareil mobile pour maximiser le temps de fonctionnement et optimiser les ressources. Les tableaux de bord fournissent des informations telles que les horaires, les kilométrages, la localisation, le temps d'inactivité et l'utilisation du carburant. Prenez des décisions éclairées qui réduisent les coûts, simplifient l'entretien et améliorent la sécurité sur votre chantier.
- VisionLink Productivity collecte et résume les données télématiques des machines et les données de chantier de tous vos équipements, quel que soit le fabricant.* Consultez des informations exploitables telles que le temps d'inactivité, la consommation de carburant, l'emplacement, la charge utile, le nombre de charges, le nombre total de cycles, et plus encore, afin d'améliorer l'efficacité, la productivité et l'utilisation des machines. Accédez aux données n'importe où via un téléphone mobile, une tablette ou un ordinateur de bureau, sur le chantier ou en dehors.
- Cat® Inspect est une application mobile qui vous permet d'effectuer facilement des contrôles numériques d'entretien préventif (PM), des inspections et des visites quotidiennes. Les inspections peuvent être facilement intégrées à d'autres systèmes de données Cat tels que VisionLink, ce qui vous permet de garder un œil sur votre parc de machines.
- Remote Troubleshoot est une application mobile qui permet à votre concessionnaire Cat d'effectuer à distance des tests de diagnostic sur votre machine connectée afin de s'assurer que les problèmes sont résolus rapidement et avec moins de temps d'arrêt.
- La fonction Remote Flash vous permet de mettre à jour le logiciel embarqué sans l'intervention d'un technicien, ce qui vous permet de lancer des mises à jour logicielles lorsque cela vous convient, augmentant ainsi votre efficacité opérationnelle globale.
- Le localisateur d'accessoires Cat PL161 vous permet de savoir où se trouvent les accessoires sur tous les chantiers, ce qui vous permet de réduire le nombre d'accessoires perdus et de planifier l'entretien et le remplacement des accessoires. La fonctionnalité de reconnaissance de l'outil de travail** ajuste automatiquement les paramètres de la machine en fonction de l'outil sélectionné.

**La disponibilité des données sur le terrain peut varier selon le fabricant de l'équipement.*

***La fonctionnalité de reconnaissance est disponible sur certains modèles de pelles hydrauliques. Pour plus d'informations, veuillez contacter votre concessionnaire Cat.*

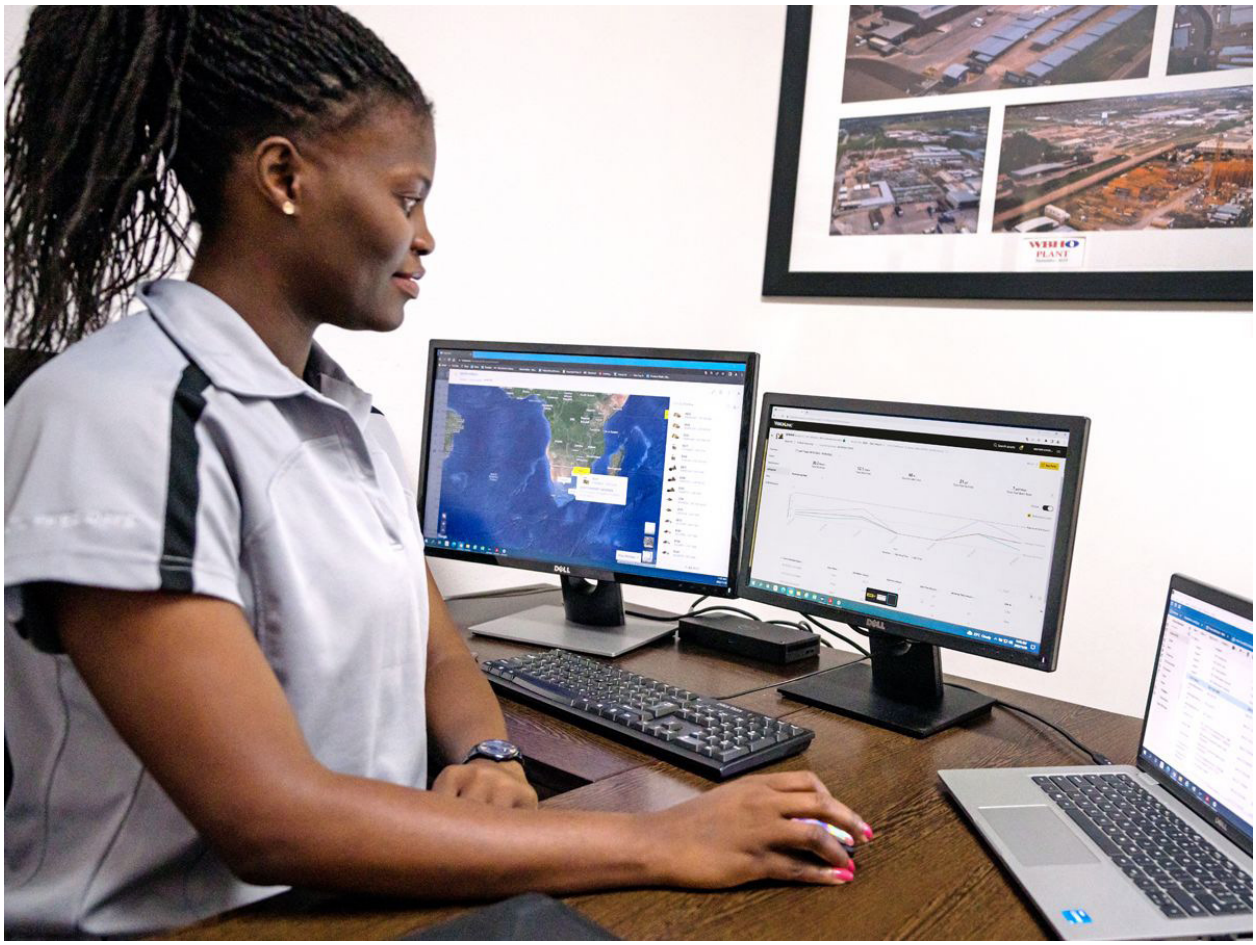

PERFORMANCES SUPÉRIEURES

- Le moteur Cat C7.1 offre jusqu'à 25 % de puissance en plus* et peut fonctionner au biodiesel et aux carburants renouvelables.
- Le mode Smart permet de réduire la consommation de carburant en adaptant automatiquement la puissance du moteur et du système hydraulique aux conditions de travail.
- Soulevez et placez les grumes avec précision et puissance grâce au tout nouveau système de commande électrohydraulique.
- Le mode levage lourd avec jusqu'à 30 % de couple de pivotement supplémentaire vous aide à déplacer les grosses grumes en toute confiance.
- Couvrez le sol plus rapidement que jamais avec jusqu'à 15 % de puissance de déplacement supplémentaire.*
- Les options hydrauliques auxiliaires vous permettent d'utiliser les grappins Cat et d'autres accessoires.
- Travaillez dans des environnements extrêmes avec une capacité de température ambiante élevée standard de 52 °C (126 °F) et une capacité de démarrage à froid de –32 °C (–25 °F).

**Tous les pourcentages sont indiqués par rapport à ceux du modèle 558 de l'année 2021.*

RÉALISEZ PLUS DE TRAVAUX

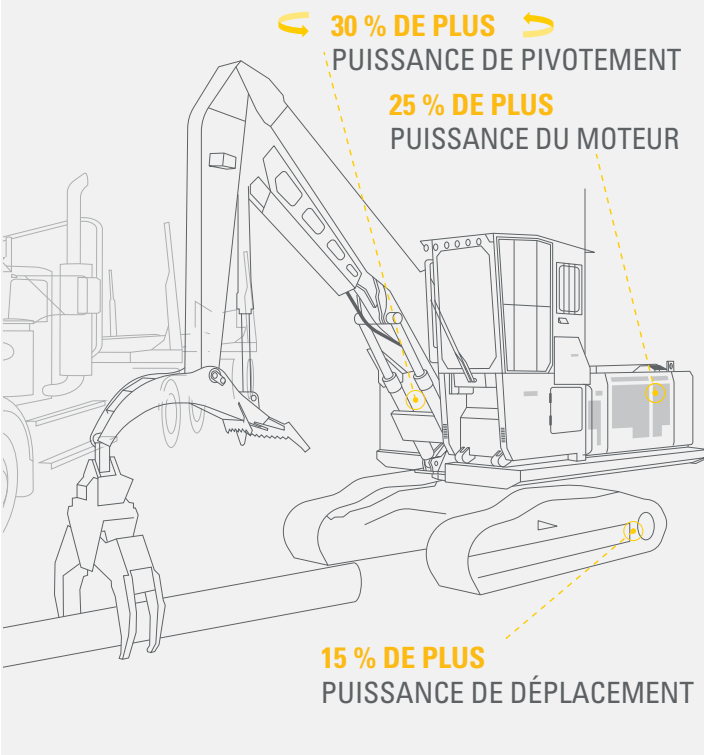

CONFORT DU CONDUCTEUR INÉGALÉ

- Les conducteurs peuvent choisir l'entrée de cabine arrière ou latérale avec jusqu'à 25 % d'espace supplémentaire et une console relevable.*
- Le nouveau système de climatisation double permet aux conducteurs d'être à l'aise par temps froid ou chaud.
- Un siège plus large à suspension pneumatique, chauffé et refroidi, rend le travail bien plus agréable tout au long de l'année.
- Toutes les commandes sont d'accès facile pour réduire les mouvements de rotation et vous permettre de rester concentré sur la zone de travail.
- Élévateurs de cabine – 165 mm (6 pi 5 po) fixes ou 1219 mm (48 po) avec inclinaison hydraulique – disponibles pour répondre à vos besoins professionnels.
- Un revêtement spécial du toit et des joints d'étanchéité des fenêtres et des portes réduisent le bruit, rendant l'intérieur aussi silencieux que les meilleurs camions de travail actuels.
- Rangez vos affaires grâce aux espaces de rangement dans la cabine, sous et derrière le siège et dans les consoles.
- Utilisez les ports USB standards de la radio et la technologie Bluetooth® pour connecter vos appareils personnels et passer des appels en mode mains libres.

**Tous les pourcentages sont indiqués par rapport à ceux du modèle 558 de l'année 2021.*

FACILITÉ D'UTILISATION

- Cat continue d'améliorer les fonctionnalités de l'interface utilisateur pour les conducteurs de tous niveaux. Le moniteur à écran tactile est un outil facile à utiliser qui présente le tableau de bord du chantier dans un format intuitif.
- Le localisateur d'accessoires Cat PL161 est un dispositif Bluetooth conçu pour permettre aux utilisateurs de savoir où se trouvent leurs accessoires sur tous les chantiers, de réduire le nombre d'accessoires manquants et de planifier l'entretien et le remplacement des accessoires. Le PL161 s'intègre facilement à VisionLink pour une gestion complète du parc de machines et d'accessoires à partir d'un tableau de bord sur smartphone ou tablette permettant de visualiser les détails de localisation et de suivi.
- Les applications de productivité sont affichées sous forme de grille pour être lues en déplacement, et la navigation sur l'écran tactile est programmée pour que le travail se poursuive sans interruption.
- Le démarrage du moteur par bouton-poussoir sans clé assure la sécurité via les codes d'identification des conducteurs pour limiter et contrôler l'accès à la machine. Les codes peuvent être saisis à la main ou à l'aide une clé Bluetooth en option.
- Naviguez rapidement sur l'écran tactile haute résolution standard de 254 mm (10 po).
- Facilitez le déplacement de la pelle hydraulique avec l'option Cat Stick Steer. Appuyez sur un bouton et utilisez une main pour vous déplacer et tourner au lieu d'avoir les deux mains ou les deux pieds sur les leviers ou les pédales.
- Vous n'êtes pas certain de comprendre marche une fonction ou de savoir comment entretenir la machine ? Ayez toujours le manuel du conducteur à portée de main sur le moniteur à écran tactile.
- L'option relais auxiliaire permet d'allumer et d'éteindre les radios CB et autres accessoires sans que vous ayez à lâcher les manipulateurs.

CONFIGURATIONS POLYVALENTES

Foresterie générale

1. Le modèle GF (foresterie générale) est idéal pour les travaux de voirie, le travail au grappin, le traitement et l'ébranchage.
2. Avec une flèche normale et une attache rapide, vous pouvez équiper la FM548 d'un processeur, d'un godet, d'un pouce, d'un broyeur et d'autres accessoires pour effectuer le travail rapidement et efficacement.
3. Une option sans façade vous permet de personnaliser la machine pour intégrer vos applications.

Chargeur de grumes

1. La configuration chargeur de grumes est idéale pour le chargement de camion, le chargement Butt-n-Top, les applications à grappin forestier et le travail dans les cours de scierie.
2. Un vérin du talon installé en dessous fournit une force maximale pour l'abattage à la pelle avec un grappin Cat. Une pompe à débit variable offre une capacité de rotation à haut débit pour les grappins à talon et à grumes ainsi que pour les grappins forestiers Power Clam et Butt-n-Top.
3. Un vérin de talon surélevé offre un dégagement maximal pour charger les camions et augmente la hauteur de levage pour les applications de scierie.

- Robustes, fiables et simples d'entretien, les grappins forestiers Cat sont disponibles dans des tailles allant de 1 322 mm (52 po) jusqu'à 1 524 mm (60 po).

ENTRETIEN FACILE

- Améliorez votre productivité grâce aux rappels de service préventifs. Notre système intégré de gestion de santé des véhicules avertit le conducteur en lui fournissant des conseils d'entretien étape par étape, et les pièces nécessaires, afin que vous ne subissiez aucun temps d'arrêt inutile.
- Prévoyez des coûts de maintenance réduits par rapport au modèle précédent.
- Le système de régénération du moteur fonctionne automatiquement, sans intervention du conducteur, ni interruption du travail.
- L'utilisation d'huile et de filtres d'origine Cat, et le suivi du prélèvement périodique d'échantillons d'huile (S·O·S℠) habituel permettent de porter l'intervalle d'entretien actuel à 1 000 heures, ce qui vous permet d'être plus opérationnel et d'effectuer plus de travail.
- Les orifices S·O·S facilitent l'entretien et permettent une extraction rapide et facile des échantillons de fluides à des fins d'analyse.
- Le filtre à particules diesel ne nécessite aucun entretien.
- Remplacez les filtres à carburant toutes les 1 000 heures, soit deux fois l'intervalle des filtres précédents.
- Le nouveau filtre à huile hydraulique offre une performance de filtrage améliorée, des vannes anti-vidange pour garder l'huile propre lorsque le filtre est remplacé et une durée de vie plus longue avec un intervalle de remplacement de 3 000 heures, soit 50 % de plus par rapport aux filtres des versions précédentes.
- Le ventilateur de refroidissement à haut rendement ne fonctionne que lorsque c'est nécessaire ; programmez des intervalles pour que le ventilateur s'inverse automatiquement afin de maintenir l'intérieur propre sans interrompre votre travail.
- Product Link™ standard propose l'emplacement, les heures d'utilisation, la consommation en carburant, la productivité, le temps d'inactivité, les codes de diagnostic et d'autres données de la machine, à la demande via l'interface en ligne VisionLink, vous aidant ainsi à améliorer l'efficacité du chantier grâce aux coûts d'exploitation réduits.
- Remote Troubleshoot** vous connecte au service pro de votre concessionnaire pour vous aider à résoudre vos problèmes afin que vous repreniez rapidement au travail.
- Remote Flash** travaille en fonction de votre planning pour s'assurer que le logiciel de votre machine soit toujours à jour afin de vous garantir des performances optimales.

**Tous les pourcentages sont indiqués par rapport au modèle 558 de l'année 2021.*
***Nécessite une couverture cellulaire mobile.*

ÉCONOMISEZ DE L'ARGENT

LA 558 NOUVELLE GÉNÉRATION CONSOMME
JUSQU'À 50 FILTRES EN MOINS*

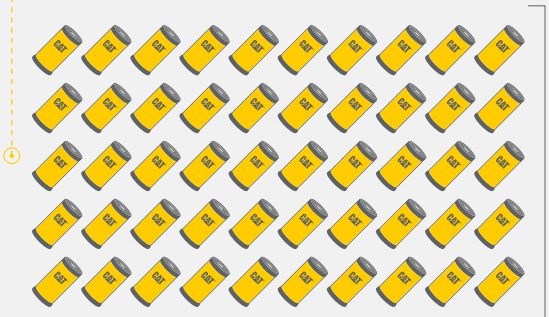

MOINS DE FILTRES,
INTERVALLES PLUS LONGS,
MOINS DE COÛTS,
PLUS DE PRODUCTIVITÉ

* COMPARÉE AU MODÈLE 558 PRÉCÉDENT PLUS DE 12 000 HEURES

SÉCURITÉ

- La cabine est conforme aux normes industrielles applicables en matière de cadre de protection en cas de retournement (ROPS)/ cadre de protection contre les chutes d'objets (FOPS)/protections du conducteur (OPG) et protège le conducteur à l'intérieur de la cabine.
- Accès à la plupart des points d'entretien quotidien depuis le sol.
- La nouvelle plateforme d'entretien côté droit permet d'accéder facilement, en toute sécurité et rapidement à la plateforme d'entretien supérieure ; les marches de la plateforme d'entretien utilisent une plaque perforée antidérapante pour éviter tout risque de glissade.
- Des mains courantes sont fournies pour un accès facile.
- Une fenêtre en polycarbonate plus grande de 32 mm (1,25 po), des montants de cabine plus petits et un capot moteur plat améliorent la visibilité de 50 %.
- La caméra de vision arrière standard améliore la visibilité sur le chantier ; les caméras de vision latérale sur le côté droit sont disponibles en option.
- L'indicateur de pente et de niveau du moniteur vous indique la position de la machine pour vous aider à optimiser ses performances.
- Un klaxon de signalisation/d'avertissement et une alarme de déplacement améliorent la sécurité sur le chantier.
- Facilitez et sécurisez les travaux d'entretien grâce à l'option éclairage d'inspection. En appuyant sur un interrupteur, les lumières éclairent les compartiments du moteur, de la pompe, de la batterieet du radiateur pour en améliorer la visibilité.

**Tous les pourcentages sont indiqués par rapport à ceux du modèle 558 de l'année 2021.*

PLUS DE **50 %** DE VISIBILITÉ*

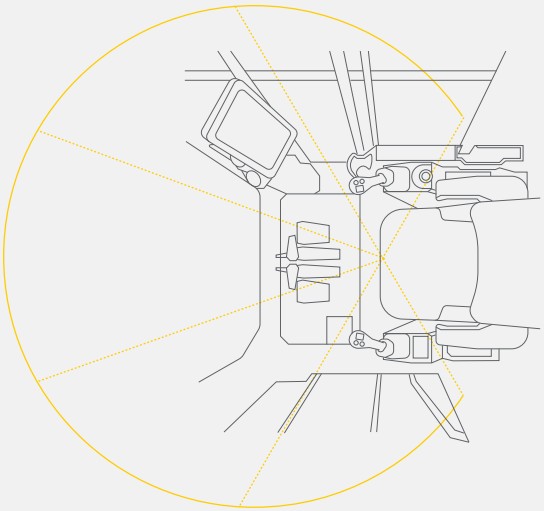

* NOUVELLE GÉNÉRATION CAT 558 COMPARÉE AU MODÈLE PRÉCÉDENT 558

DURABILITÉ

- Le moteur Cat C7.1 respecte les normes américaines EPA Tier 4 Final et les normes européennes Stage V sur les émissions.
- Les moteurs diesel Cat doivent utiliser du ULSD (carburant diesel à très faible teneur en soufre contenant 15 ppm de soufre ou moins) ou du carburant diesel à faible teneur en soufre mélangé aux carburants à faible intensité de carbone** suivants, jusqu'à : 20 % de biodiesel FAME (ester méthylique d'acide gras)* ou 100 % de diesel renouvelable, de carburants HVO (huile végétale hydrotraitée) et de carburants GTL (gaz-liquéfié). Veuillez vous référer aux directives pour une application efficace. Veuillez contacter votre concessionnaire Cat ou consulter le document « Recommandations relatives aux liquides pour équipements Caterpillar » (SEBU6250) pour plus de détails.
- La commande automatique du régime moteur réduit la consommation de carburant inutile et les émissions de gaz à effet de serre en permettant au moteur de passer automatiquement en mode ralenti lorsque la machine ne fonctionne pas.
- Les intervalles d'entretien prolongés permettent de réduire les temps d'arrêt et de diminuer la quantité de liquide et de filtres remplacés au cours de la durée de vie de la machine.
- Cat VisionLink affiche les émissions de CO_2 des actifs surveillés, calculées par type de combustible pour le carburant consommé chaque jour dans une plage de dates sélectionnée.
- Remote Flash minimise les temps d'arrêt et d'entretien tout en maintenant votre machine en état de marche avec une efficacité maximale. Les alertes pour les mises à jour de la machine sont envoyées virtuellement par votre concessionnaire Cat, et les mises à jour peuvent être activées sans nécessiter le déplacement sur le chantier d'un technicien du concessionnaire.
- Le service de dépannage à distance permet de réduire le temps d'entretien et de maintenir votre machine en état de marche avec une efficacité maximale tout en permettant à votre concessionnaire Cat de tester virtuellement la machine pendant qu'elle travaille. Une fois qu'un problème est identifié, un technicien peut rapidement le résoudre, ce qui permet d'économiser en temps et en argent.

**Les moteurs sans dispositif de post-traitement peuvent utiliser des mélanges plus élevés, jusqu'à 100 % de biodiesel (pour l'utilisation de mélanges supérieurs à 20 % de biodiesel, contactez votre concessionnaire Cat).*

***Les émissions de gaz à effet de serre au tuyau d'échappement des carburants à faible intensité de carbone sont essentiellement les mêmes que celles des carburants traditionnels.*

AUGMENTEZ VOTRE PRODUCTIVITÉ ET VOS PROFITS

AVEC LES ACCESSOIRES CAT

Augmentez facilement la performance de votre machine en utilisant n'importe quelle variété d'accessoires Cat. Chaque accessoire Cat a été conçu pour correspondre au poids et à la puissance des machines Cat afin d'obtenir des performances, une sécurité et une stabilité accrues.

GRAPPINS

Les grappins Cat LL pour les chargements de grumes sont fabriqués en acier à haute résistance pour des performances maximales. Ils sont idéaux pour les applications de prélèvement et de tri, de regroupement et de chargement, et de pelletage. Des panneaux d'accès boulonnés facilitent leur entretien.

BROYEURS

Les broyeurs forestiers Cat permettent de défricher les terrains rapidement et en toute sécurité. Les dents décalées transforment rapidement les arbres en paillis ; une porte à commande hydraulique permet au conducteur de diriger le flux de paillis pour améliorer la sécurité du chantier.

GODETS

Les godets Cat déplacent les matériaux rapidement et efficacement. Leur conception unique permet un remplissage plus efficace et un meilleur contrôle du conducteur, ce qui améliore la productivité globale.

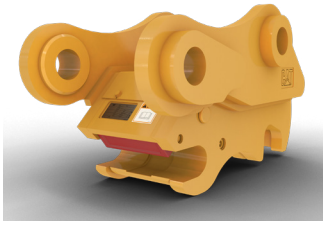

ATTACHES

Les attaches rapides Cat vous permettent de changer d'outils en quelques minutes seulement, rendant la machine capable d'effectuer de nombreuses tâches lucratives.

LOCALISATION DES ACCESSOIRES FACILITÉE

Le localisateur d'accessoire Cat PL161 est un appareil Bluetooth qui vous aide à trouver rapidement et facilement les grappins, les godets et tout autre équipement. Le lecteur Bluetooth intégré de la pelle hydraulique localisera automatiquement l'appareil.

SPÉCIFICATIONS TECHNIQUES

Moteur

Modèle de moteur	Cat C7.1	
Puissance nette – ISO 9249	222,5 kW	298 hp
Puissance du moteur – ISO 14396	225,1 kW	302 hp
Puissance nette – ISO 9249 (DIN)	303 hp (métrique)	
Puissance du moteur – ISO 14396 (DIN)	306 hp (métrique)	
Alésage	105 mm	4,13 po
Course	135 mm	5,31 po
Cylindrée	7,1 tr/min	433,3 tr/min
Capacité de biodiesel	B20[1]	
Émissions	Conformes aux normes américaines EPA Tier 4 Final et européennes Stage V sur les émissions.	

La puissance motrice annoncée est la puissance disponible au volant d'inertie lorsque le moteur est équipé d'un ventilateur, d'un système d'admission d'air, d'un système d'échappement et d'un alternateur à régime moteur de 2 200 tr/min. La puissance annoncée est testée conformément aux normes en vigueur au moment de la fabrication.

[1]Les moteurs diesel Cat doivent utiliser de l'ULSD (carburant diesel à très faible teneur en soufre contenant 15 ppm de soufre ou moins) ou de l'ULSD mélangé aux carburants à faible intensité de carbone** suivants allant jusqu'à : 20 % de biodiesel FAME (ester méthylique d'acide gras)* ou 100 % de diesel renouvelable, de carburants HVO (huile végétale hydrotraitée) et de carburants GTL (gaz à liquide). Veuillez vous référer aux directives pour une application efficace. Veuillez contacter votre concessionnaire Cat ou consulter le document « Recommandations relatives aux liquides pour équipements Caterpillar » (SEBU6250) pour plus de détails.

*Les moteurs sans dispositif de post-traitement peuvent utiliser des mélanges plus élevés, jusqu'à 100 % de biodiesel (pour l'utilisation de mélanges supérieurs à 20 % de biodiesel, contactez votre concessionnaire Cat).

**Les émissions de gaz à effet de serre au tuyau d'échappement des carburants à faible intensité de carbone sont essentiellement les mêmes que celles des carburants traditionnels.

Circuit hydraulique

Système principal – Débit maximal	538 l/min	142 gal/min
Pression maximale – Équipement	35 000 kPa	5 076 psi
Pression maximale – Équipement – Mode soulèvement	38 000 kPa	5 511 psi
Pression maximale – Déplacement	35 000 kPa	5 076 psi
Pression maximale – Tourelle	27 200 kPa	3 945 psi

Réducteur

Force de traction maximale	350 kN	78 638 lbf
Vitesse de déplacement maximale	4,4 km/h	2,8 miles/h

Mécanisme de pivotement

Vitesse de pivotement	7,4 tr/min	
Couple maximal de pivotement	154 kN·m	113 584 lb-pi

Poids

Poids en ordre de marche – Foresterie générale	41 500 kg	91 490 lb

- Rehausse SEC de 22 po, Châssis porteur large et élevé, Contrepoids de 5,04 t, Flèche boom, Bras Reach de 3,2 m (10 pi 2 po), patins à double arête de 700 mm (28 po), Godet HD de 1,76 m^3 (2,30 yd^3).

Poids en ordre de marche – Chargeur de grumes, supérieur/inférieur	44 700 kg	97 220 lb

- Rehausse REC de 72 po, Châssis porteur large et élevé, Flèche pour chargeur de grumes, Bras Reach dessous/dessus de 4,05 m (13 pi 3 po) avec talon articulé, Patins à double arête de 700 mm (28 po), Sans grappin.

Système de climatisation

Le système de climatisation sur cette machine contient le réfrigérant fluoré R134a à émission de gaz à effet de serre (potentiel de réchauffement mondial = 1 430). Le circuit contient 2,1 kg (rehausse de cabine de 22 po)/2,2 kg (rehausse de cabine de 48 po/72 po) de réfrigérant, avec pour équivalent CO_2 de 3,003/3,146 tonnes.

Contenances de service

Réservoir de carburant	990 l	262 gal
Système de refroidissement	38 l	10 gal
Huile moteur	25 l	7 gal
Réducteur de tourelle	13,5 l	4 gal
Réducteur (chacun)	9,5 l	3 gal
Circuit hydraulique (réservoir inclus)	348 l	92 gal
Réservoir hydraulique	185 l	49 gal
Réservoir de liquide d'échappement diesel (DEF)	41 l	11 gal

Plages de travail

Portée maximale au niveau du support de grappin sur le talon au niveau du sol – Chargeur de grumes inférieur/inférieur	11 980 mm	39,3 pi
Portée maximale à la pointe du bras au niveau du sol – Constructeur de routes forestières générales	10 740 mm	35,3 pi

Dimensions

Longueur : Foresterie générale– Flèche étendue	14 060 mm	46,2 pi
Longueur : Chargeur de grumes – flèche déployée	15 730 mm	51,6 pi
Largeur aux chenilles	2 920 mm	9,6 pi
Hauteur de livraison – Cabine inclinée	3 610 mm	11,9 pi
Longueur de chenille	5 160 mm	16,9 pi
Longueur de la chenille jusqu'au centre des galets	4 120 mm	13,5 pi
Rayon de l'encombrement arrière	3 650 mm	11,6 pi
Largeur de transport	3 650 mm	12 pi
Dégagement du contrepoids	1 510 mm	4,9 pi
Hauteur de la main courante	3 520 mm	11,6 pi
Garde au sol	770 mm	2,5 pi

ÉQUIPEMENT STANDARD ET EN OPTION

L'équipement standard et en option peut varier. Pour plus d'informations, veuillez contacter votre concessionnaire Cat.

	Standard	En option
TRAIN DE ROULEMENT ET STRUCTURES		
Train de roulement élevé et large	✓	
Chenille lubrifiée par graisse avec bagues de retenue	✓	
Passerelles	✓	
Points d'arrimage	✓	
Contrepoids du réservoir de carburant	✓	
Galets de chenille extra-robustes	✓	
Protections HD (usage intensif) du moteur de déplacement	✓	
Protections inférieures pour usage intensif (HD)	✓	
Guides-protecteurs des chenilles	✓	
Réducteurs finaux à traction élevée	✓	
Ressorts de recul HD (usage intensif)	✓	
Pivot hydraulique pour usage intensif (HD)	✓	
Protection du pivot hydraulique pour usage intensif (HD)	✓	
Réservoir de carburant à contrepoids de 5,9 t (11 023 lb) (facultatif pour Foresterie générale seulement)		✓
Patins à arête unique et à double arête de 700 mm (28 po)		✓
FLÈCHES ET BRAS		
Flèche normale de 6,15 m (20 pi 2 po) – Foresterie générale		✓
Flèche de 6,8 m (22 pi 4 po) – Chargeur de grumes		✓
Bras normal de 3,2 m (10 pi 6 po)		✓
Bras supérieur/inférieur de 4,05 m (13 pi 3 po)		✓
Dessous/dessous de 4,05 m (13 pi 3 po)		✓
Grappin forestier de 4,35 m (14 pi 3 po)		✓
SERVICE ET ENTRETIEN		
Entrée latérale à la plate-forme de service	✓	
Emplacement groupé pour les filtres à huile du moteur et les filtres à carburant	✓	
Orifices S·O·S	✓	
Système intégré de gestion de santé du véhicule	✓	

	Standard	En option
CABINE		
Cabine ROPS Foresterie avec fenêtres en polycarbonate	✓	
Ceinture de sécurité avec harnais à 4 points	✓	
Siège chauffant et refroidi avec suspension pneumatique réglable	✓	
Manipulateurs intégrés	✓	
Console de gauche relevable (pour cabine à entrée latérale uniquement)	✓	
Moniteur à écran tactile haute résolution	✓	
Radio avec Bluetooth intégré (incluant ports USB, AUX et micro)	✓	
Prises d'alimentation 12 V CC	✓	
Démarrage du moteur sans clé via bouton-poussoir	✓	
Climatisation automatique sur deux niveaux	✓	
Plafonnier et éclairages au sol à DEL	✓	
Essuie-glace et lave-glace	✓	
Espace de rangement derrière le siège	✓	
Pare-soleil rétractable	✓	
Entrée arrière		✓
Entrée latérale		✓
Masselotte inclinable de 559 mm (22 po)		✓
Masselotte inclinable de 1 219 mm (48 po)		✓
Masselotte inclinable de 1 829 mm (72 po)		✓
Cat Stick Steer		✓
Relais auxiliaire		✓

(suite sur la page suivante)

ÉQUIPEMENT STANDARD & EN OPTION *(suite)*

L'équipement standard et en option peut varier. Pour plus d'informations, veuillez contacter votre concessionnaire Cat.

	Standard	En option
MOTEUR		
Pompe électrique d'amorçage de carburant	✓	
Trois modes sélectionnables Power, Smart et Éco	✓	
Commande automatique du régime moteur	✓	
Coupure automatique du moteur au ralenti	✓	
Peut être utilisée jusqu'à une altitude de 4 600 m (15 092 pi)	✓	
Capacité de refroidissement jusqu'à 52 °C (126 °F) de température ambiante	✓	
Capacité de démarrage à froid jusqu'à –32 °C (–25 F)	✓	
Ventilateur hydraulique réversible	✓	
Système de filtration de carburant en deux étapes	✓	
Filtre à air à double couches avec pré-filtre intégré	✓	
Ensemble pour démarrage à froid avec chauffe-bloc et assistance à l'éther		✓
SÉCURITÉ ET PROTECTION		
Système de sécurité Caterpillar à clé unique	✓	
Portes de service verrouillables	✓	
Boîte à outil/coffre de rangement externe verrouillable	✓	
Bouchons des réservoirs de carburant et hydraulique verrouillables	✓	
Plateformes de service avec plaque antidérapante et boulons encastrés	✓	
Main courante et poignée côté droit (RH)	✓	
Klaxon d'avertissement/de signalisation	✓	
Interrupteur d'arrêt du moteur secondaire au niveau du sol	✓	
Caméra de vision arrière	✓	
Éclairage d'inspection		✓
Caméra de vision latérale sur le côté droit		✓
Contacteur de déconnexion verrouillable	✓	
Dispositifs de protection du conducteur	✓	

	Standard	En option
SYSTÈME HYDRAULIQUE		
Circuits de régénération de bras et de flèche	✓	
Vanne de réduction de la dérive du bras et de la flèche	✓	
Soupape électronique de commande principale	✓	
Préchauffage hydraulique automatique	✓	
Frein de stationnement de tourelle automatique	✓	
Filtre de retour hydraulique à hautes performances	✓	
Déplacement automatique à deux vitesses	✓	
Capacité d'utilisation d'huile hydraulique bio	✓	
Réducteur d'orientation à couple élevé	✓	
Soupape-amortisseur de tourelle	✓	
Logiciel de commande d'outils	✓	
Circuit moyenne pression		✓
TECHNOLOGIES CAT		
VisionLink	✓	
Remote Flash	✓	
Remote Troubleshoot	✓	
Cat Payload	✓	
Productivité VisionLink (abonnement VisionLink requis)		✓
SYSTÈME ÉLECTRIQUE		
Batteries sans entretien de 1 000 CCA (×4)	✓	
Coupe-batterie électrique centralisé	✓	
Éclairage à DEL sur châssis, de la flèche (GF), du bras (LL) et de la cabine	✓	
Éclairage Premium – Foresterie générale – 6 projecteurs à DEL supplémentaires		✓
Éclairage Premium – Chargeur de grumes – 10 projecteurs à DEL supplémentaires		✓
Alarme de déplacement	✓	

Pour tout renseignement complémentaire sur les produits Cat, les services proposés par nos concessionnaires et nos solutions par secteur d'activité, rendez-vous sur notre site Web www.cat.com.

AFXQ4175-00
Numéro de version : 07H
(Aus-NZ, N Am)

© 2025 Caterpillar. Tous droits réservés.

VisionLink est une marque commerciale de Caterpillar Inc., immatriculée aux États-Unis et dans d'autres pays.

Documents et spécifications susceptibles de subir des modifications sans préavis. Les machines représentées sur les photos peuvent comporter des équipements supplémentaires. Veuillez contacter votre concessionnaire Cat pour découvrir les options disponibles.

CAT, CATERPILLAR, LET'S DO THE WORK, leurs logos respectifs, SmartBoom, S·O·S, Product Link, la « Caterpillar Corporate Yellow », les habillages commerciaux « Power Edge » et Cat « Modern Hex », ainsi que l'identité visuelle de l'entreprise et des produits qui figurent dans le présent document, sont des marques déposées de Caterpillar qui ne peuvent être utilisées sans autorisation.
www.cat.com www.caterpillar.com