Cat® PM620 و PM622

ماكينات الكشط على البارد

تساعدك ماكينتا الكشط على البارد Cat® PM620 وPM622 المزودتان بتقنية Cat Grade and Slope، والأنظمة الآلية وأحدث دوارات System K في تلبية متطلبات العمل بكفاءة. وقد تم تصميم بيئة العمل وأدوات التحكم بحيث تكون مريحة وسهلة الاستخدام للحفاظ على إنتاجية المشغلين طوال اليوم. وتسهم سهولة الوصول إلى نقاط الخدمة اليومية في تبسيط عملية الصيانة. تتوفر العديد من الخيارات لتحسين تعدد الوظائف في الاستخدامات عالية الإنتاج.

قدرة عالية موفرة للوقود

- يفي المحرك Cat® C18 القوي بمعايير الانبعاثات البرازيلية 1-MAR، والمعايير المكافئة لمعايير وكالة حماية البيئة (EPA) الأمريكية من المستوى 3 ومعايير الاتحاد الأوروبي من المرحلة IIIA.
- تعمل إدارة سرعة تباطؤ المحرك وسرعات الدوار المتعددة على تحسين خرج المحرك بحسب احتياجات القدرة المطلوبة منه
- تعمل مروحة التبريد متغيرة السرعة بأقل سرعة ممكنة من أجل التبريد الهادئ والفعال
- يراقب نظام التحكم التلقائي في التحميل الطلب على قدرة المحرك ويضبط سرعة الطحن للمساعدة في منع التوقفات مع الحفاظ على إنتاجية عالية

قدرة مثالية للمناورة والتحكم

- يستفيد الهيكل السفلي للجنزير الموثوق به من التصميمات المختبرة من بلدوزرات Cat ويستخدم نظام شد تلقائي لضمان تجانس الأداء وإطالة عمر الجنزير
- نظام دفع متين يحتوي على مضختي دفع مستقلتين تدفع كل منهما جنزيري زحف، بقدرة جر عالية، وبنمط دفع متقاطع
- تحكم أوتوماتيكي في قدرة الجر يساعد في الحفاظ على تجانس السرعة في أصعب الاستخدامات
- أربعة أوضاع للتوجيه مع محاذاة متقدمة وتتبع متقدم يتيح دقة أبعاد التوجيه ويساعد في تقليل تآكل الجنازير
- تبديل سرعات الدوار إلكترونيًا في أثناء التشغيل

نظام القطع المتين والموثوق فيه

- صُمم نظام تشغيل الدوار لزيادة نقل عزم الدوران وهو يتميز بقابض جاف للخدمة الشاقة، وخاصية شد السيور تلقائيًا، وسيور عالية الشد (خماسية العُقَل) لتشغيل الدوار
- غرفة قطع متينة ومقواة
- مساحة وصول فسيحة وإضاءة لتغيير اللُّقَم وخدمة الدوار
- زلاجات ألواح جانبية مقواة كاملة الطول، ونعال زلاجات داخلية، ونعال مانعة للتجزؤ صُممت لتقليل التآكل والحاجة إلى الصيانة

دوارات System K عالية الإنتاجية تعمل على تحسين قدرة القطع

- يمكن استخدام دوارات Cat System K في العديد من الأغراض وهي تتيح تدفق المواد بكفاءة عالية مع نمط قطع موحد
- يعمل التصميم الذي لا يحتاج إلى مثبتات على إحكام تثبيت حاملات الأدوات في مكانها من دون خوابير تثبيت، أو مسامير أو براغي ضبط، وهو ما يسهم في تسريع عملية الاستبدال ويلغي الحاجة إلى عزم الربط
- تم تصنيع حاملات الأدوات والقوالب الأساسية ومجاديف الإطلاق من فولاذ سبائكي قوي للغاية ومقاوم للتآكل لفترات طويلة
- صُممت لُقَم Cat الماسية الاختيارية لتظل حادة وتدوم لفترة أطول بكثير من لُقَم الكربيد (وهي مثالية لاستخدامات البيتومين من دون عوائق مثل الطرق بين الولايات أو الطرق السريعة)

إزالة المواد بفعالية

- تعمل الناقلات عالية السعة على إزالة المواد المفرزة بكفاءة وبتحكم متغير السرعة في التفريغ
- يمكن ضبط سرعة السير لتتماشى مع نوع المادة ومعدل الإنتاج المطلوب، بينما تسهم خاصية "التعزيز" المدمجة في توفير ارتفاع مفاجئ مؤقت في سرعة السير لطرد المواد بسرعة أكبر ولمسافة أبعد
- فتحة واسعة وحزام سلس يسمح بتخليص فعال لغرفة الدوار
- يعكس الحزام اتجاهه لإزالة المواد بسهولة من الناقل في أثناء التنظيف، وتسمح الأغطية التي يسهل الوصول إليها بالفحص السريع للبكرات وتنظيفها
- يُطوى الناقل هيدروليكيًا عند الحاجة إلى النقل والصيانة

التشغيل السهل

- يمكن الوصول إلى التقنيات المدمجة والأنظمة الآلية من خلال عناصر تحكم سهلة الاستخدام وواجهة شاشة تعمل باللمس سهلة الاستخدام
- تستخدم شاشات العرض الأرضية نظام تركيب قويًا يفتح بسهولة في مواقع تركيب متعددة من دون الحاجة إلى مشابك ربط أو مثبتات، ويمكن فصله بسرعة لتخزينه من دون فصل ضفيرة التوصيل
- تتيح الشاشات الوصول إلى مجموعة المقاييس، ومعلومات التشغيل، ونظام Grade and Slope، والمعلومات الواردة من الكاميرا عن بُعد، وأدوات التحكم في الماكينة، وعمليات التشخيص
- توفر أربع لوحات مفاتيح أرضية ذات ١٦ زرًا للمشغلين وصولاً سهلاً إلى وظائف الماكينة المختلفة
  - تتضمن لوحات المفاتيح الخلفية أزرارًا للتحكم في ارتفاع الساق، ورش الماء، والألواح الجانبية، ولوحة التجريف، والباب الخلفي، والتوجيه الخلفي
  - تشتمل لوحات المفاتيح الأمامية المثبتة بشكل مسطح على أزرار للتحكم في الناقل، والألواح الجانبية، والنعال المانعة للتجزؤ، والغسل بالضغط العالي، ورش الماء، والزلاجة الداخلية ومضخة تعبئة الوقود
- يعمل زر Standby/Resume (الاستعداد/الاستئناف) على إيقاف وظائف الماكينة الرئيسية مؤقتًا وخفض سرعة المحرك للحفاظ على الوقود في أثناء تبديل الشاحنات، وعندما تكون جاهزة لاستئناف الطحن، فإن الضغط على الزر يعيد الماكينة تلقائيًا إلى الإنتاج بالسرعة نفسها
- بمجرد تحديد سرعة الدوار وتثبيت نمط القطع، فإن استخدام زر تثبيت السرعة Cruise Control يخزن سرعة الدفع ويعود بشكل متكرر إلى تلك السرعة نفسها مع كل شوط، وعند استخدامه مع زر Standby/Resume (الاستعداد/الاستئناف) يسمح بالتحكم في النمط بسهولة ودقة
- تساعد أشرطة الإضاءة LED الملونة عالية الوضوح طواقم العمل في تحديد مستوى خزان المياه بسهولة ليلاً أو نهارًا ومن مسافات بعيدة (متضمنة في حزمة مصابيح LED المحسنة الاختيارية)

بيئة عمل مريحة

- صُممت محطة العمل لتوفير الراحة للمشغل طوال اليوم من خلال وحدات تحكم قابلة للتعديل، ومساند ذراعين كبيرة مبطنة، ومساند للورك، وحصائر أرضية اختيارية لا تسبب الإجهاد
- تتميز شاشات وحدة الكونسول الوسطي القابلة للتدوير بأنها قريبة وفي متناول اليد بالكامل لتوفير الراحة للمشغل
- يسمح تصميم السلّم والبوابة بالصعود/النزول من دون عوائق من منصة المشغّل، ويسهّل الدرابزين القابل للسحب من الجانب الأيمن من إمكانية المناورة لتجاوز العوائق
- تتم إضاءة مناطق العمل للتشغيل الليلي باستخدام لوحات مفاتيح بإضاءة خلفية ومصابيح LED قياسية واسعة المجال ومجموعة مصابيح LED محسنة اختيارية
- مظلة اختيارية بقائم واحد قابلة للطي للأمام آليًا ومزودة بمصابيح LED علوية قابلة للتعتيم ويمكن إعادة نشرها في أثناء التشغيل بضغطة زر لتجاوز العوائق العلوية
- يمكن تهيئة المظلة بتمديدات جانبية مدمجة وبزجاج أمامي اختياري أو من دونهما
- اختر من بين خيارات المقعد بقاعدة أو المقعد المعلق
- زيادة معدل إزالة الأتربة من مناطق العمل باستخدام النظام الاختياري لتقليل الغبار

تعزيز الدقة وتحسين الإنتاجية باستخدام تقنيات Cat Connect المتكاملة

- احصل على قطع دقيق وقابل للتكرار وتلقائي باستخدام نظام التسوية والانحدار المتكامل من Cat.
- الحصول على التحكم الكامل في التسوية والميل من أي شاشة تحكم
- يمكن ضبط قيم ومستشعرات التحكم في التسوية بسهولة من خلال شاشات العرض التي تعمل باللمس
- ضبط السرعة التي يسقط عندها الدوار في القطع للتحكم الأمثل في الماكينة.
- ضبط عمليات التحويل وأتمتتها داخل/خارج القطوع
- إزالة العوائق في مسار القطع بسهولة باستخدام خاصية القفز على العوائق.
- تحسين عمليات التفريز الكاملة ثلاثية الأبعاد (يلزم إضافة مكونات صلبة إضافية)
- يوفر نظام VisionLink® Productivity الاختياري معلومات تفصيلية وشاملة قابلة للتنفيذ لمساعدتك في إدارة عمليات التفريز وتحسين إنتاجيتها وربحيتها

خدمة مبسطة، تكاليف صيانة منخفضة

- يمكن الوصول بسهولة إلى مناطق الصيانة اليومية من خلال أبواب خدمة كبيرة وغطاء محرك يفتح ويغلق آليًا مع إمكانية الوصول إلى مقصورة المحرك من مستوى الأرض
- تساعد مكونات الجنازير التي لا تحتاج إلى أي صيانة روتينية وسهولة استبدال بطانات الجنازير في تقليل تكاليف الخدمة
- عناصر تحكم قياسية من مستوى الأرض وجهاز لتدوير الدوار يعمل هيدروليكيًا بوحدة تحكم متدلية لتسهيل إزالة اللُّقَم واستبدالها
- تتصل خيارات الغسل عالي ومنخفض الضغط بخزان مياه مضمن لتسهيل عملية التنظيف
- يتيح نظام تشغيل الملحقات استخدام وظائف محددة للماكينة عند إيقاف تشغيل المحرك
- أسلاك النظام الكهربي مميزة بأكواد وأرقام لسهولة التعرف عليها ومغلفة في أغلفة نايلون واقية مقاومة للاحتكاك لإطالة العمر الافتراضي
- راقب ظروف السوائل من خلال أخذ العينات بانتظام للمساعدة على إطالة فترات التغيير حتى ٥٠٠ ساعة لزيت المحرك، و٦٠٠٠ ساعة للزيت الهيدروليكي، و١٢٠٠٠ ساعة لسائل التبريد
- تراقب وظيفة التشخيصات المدمجة أنظمة الماكينة، وتنبه المشغل بأي مشاكل في الأداء، وتزوده بمعلومات لاستكشاف الأعطال وإصلاحها
- يُغني نظام VisionLink عن التخمين في إدارة أسطول الماكينات بالكامل – بغض النظر عن الحجم أو الشركة المصنعة للمعدات* – من خلال توفير احتياجات الصيانة، وساعات عمل الماكينة، والموقع، واستهلاك الوقود، ووقت التباطؤ، والأكواد التشخيصية، والمزيد من خلال لوحات المعلومات التفاعلية على جهازك المحمول أو الكمبيوتر، ما يساعدك في اتخاذ قرارات مستنيرة تعمل على خفض التكاليف وتبسيط الصيانة وتحسين السلامة والأمان في موقع عملك
- يتيح لك Remote Flash تحديث البرامج المضمنة من دون حضور فني، وهو ما يتيح لك بدء تحديثات البرامج متى كان مناسبًا، ما يساعد في زيادة كفاءة التشغيل الإجمالية.**
- يتيح برنامج استكشاف الأخطاء وإصلاحها عن بُعد "Remote Troubleshoot" لوكيل Cat إجراء اختبار تشخيصي لماكينتك المتصلة عن بُعد**
- Cat Inspect هو تطبيق للهاتف المحمول يتيح لك إجراء فحوصات الصيانة الوقائية الرقمية وعمليات التفتيش والتجول اليومي بسهولة.
- توافر قطع الغيار بشكل مريح، كما أن مواقع الوكلاء وأطقم الإصلاح الخاصة بالخدمة تساهم في تسهيل طلب المكونات عالية التآكل

** يمكن أن يختلف توفر حقل البيانات حسب الشركة المصنعة للمعدات ويتم توفيره من خلال واجهة برمجة التطبيقات (API).*

*** يجب أن يكون ضمن نطاق تغطية الشبكة الخلوية.*

مزايا الراحة

توفر ماكينات الكشط على البارد من Cat مجموعة من الخصائص والخيارات المصممة لتسهيل مهام التشغيل والصيانة اليومية.

- يمكنك الوصول إلى بيانات المجاميع على أساس اليوم/المشروع وعمر الخدمة بخصوص المسافة والمساحة وساعات التفريز من خلال شاشات العرض المدمجة في الماكينة
- يمكن إيقاف وظائف الماكينة مؤقتًا ثم استئنافها بضغطة زر أثناء تبديل الشاحنات
- خطافات لتخزين خرطوم المياه
- حجرات تخزين قابلة للقفل ومحكمة الإغلاق ضد الماء
- وصلة مزوية لتعبئة المياه
- حامل مجراف سهل الوصول إليه
- مؤشرات عمق الدوار من الأعلى والجانب
- حوامل عُلب بطلاء مغناطيسي اختيارية

المعدات القياسية والاختيارية

قد تختلف الميزات والمعدات الاختيارية والقياسية حسب المنطقة. يُرجى مراجعة وكيل Cat المحلي لديك لمعرفة مدى توفر المنتجات المحددة في منطقتك.

	قياسي	اختياري
بيئة المشغل		
لوحات مفاتيح لأدوات التحكم الأرضية	✓	
شاشة LCD فردية عالية الدقة تعمل باللمس	✓	
شاشات LCD مزدوجة عالية الدقة تعمل باللمس		✓
مقبس كهرباء 12 فولت	✓	
وحدتا كونسول للمشغل قابلة للضبط رأسيًا	✓	
وحدتا كونسول للمشغل قابلة للضبط رأسيًا وللجانب وبشكل دوراني		✓
مظلة قابلة للطي هيدروليكيًا مزودة بمصابيح LED		✓
مظلة قابلة للطي هيدروليكيًا مزودة بمصابيح LED وبتمديدات جانبية		✓
حصائر أرضية لا تسبب الإجهاد		✓
مقاعد بقاعدة قابلة للضبط		✓
مقاعد معلقة قابل للضبط		✓
صندوق تخزين قابل للقفل أبعاده ١٠٩ × ٤٥ × ٣٣ سم (٤٣ × ١٨ × ١٣ بوصة)		✓
زجاج الرؤية (الأمامي والخلفي)		✓
تقنية CAT®		
تحديث عن بُعد	✓	
استكشاف الأعطال وإصلاحها عن بعد	✓	
تقنية Cat Grade and Slope	✓	
نظام الاتصالات عن بُعد VisionLink®	✓	
VisionLink Productivity		✓
زلاجة داخلية		✓
مستشعر صوتي واحد للتحكم في التسوية		✓
نظام توسيط صوتي للتحكم في التسوية		✓
شاشة عرض LCD تعمل باللمس عالية الوضوح (لعناصر التحكم في التسوية من مستوى الأرض)		✓

	قياسي	اختياري
الناقل		
شداد تشحيم (الناقل الأساسي)	✓	
الناقل هيدروليكي الطي	✓	
ميزة زيادة سرعة الناقل	✓	
نظام شفط الغبار		✓
قضبان رش المياه الإضافية (لإخماد الغبار)		✓
صمام تحرير الناقل		✓
نظام الدوار		
قطع كابس تلقائي	✓	
ميزة الانتقال التلقائي للدرجات والمنحدر	✓	
قفز على العوائق	✓	
ثلاث سرعات للقطع	✓	
جهاز تدوير الدوار الآلي	✓	
وحدة تحكم متدلية لجهاز تدوير الدوار		✓
دوار System K – خشن (٢٥ مم)		✓
دوار System K – خشن (١٨ مم)		✓
دوار System K – قياسي (١٥ مم)		✓
دوار System K – دقيق (١٠ مم) (PM622 فقط)		✓
دوار System K – دقيق (٨ مم)		✓
دوار System K – متناهي الدقة (٦ مم)		✓
دوار System H – متناهي الدقة (٦ × ٢ مم)		✓
اللقم الماسية من Cat		✓
أدراج جرافات لقم		✓
أداة إزالة اللقم النيوماتيكية		✓
نازعة حامل الأدوات		✓
مجموعة نقل الحركة		
إدارة سرعة تباطؤ المحرك	✓	
نظام التبريد عالي السعة	✓	
تحكم تلقائي في الحمل	✓	

يُتبع

المعدات القياسية والاختيارية

قد تختلف الميزات والمعدات الاختيارية والقياسية حسب المنطقة. يُرجى مراجعة وكيل Cat المحلي لديك لمعرفة مدى توفر المنتجات المحددة في منطقتك.

	قياسي	اختياري
النظام الهيدروليكي		
دائرتا دفع هيدروليكيتان مستقلتان	✓	
التحكم في الجر	✓	
الزيت الهيدروليكي القابل للتحلل البيولوجي Cat Bio HYDO™ Advanced		✓
الزيت الهيدروليكي في درجة الحرارة المحيطة العالية		✓
يقوم نظام إدارة المضخة، إلى جانب تقديم الأداء الأمثل، بتقييم قيم المحرك الفعلي والتشغيل الهيدروليكي بشكل مستمر بالمقارنة مع القيم المحددة، ويضبط خرج المضخة وفقًا لذلك.		
توجد منافذ أخذ عينات الزيت المجدولة (S•O•S℠)	✓	
غطاء كهربي لحيز المحرك	✓	
مقياس مستوى زيت المحرك من مستوى المنصة	✓	
نظام رش مياه بحجيرة الدوار	✓	
ضاغط الهواء	✓	
نظام تشغيل الملحقات	✓	
خزان المياه على الماكينة ٣٤٠٠ لتر (٨٩٨ جالون)	✓	
صمام تعبئة المياه الجانبي	✓	
مضخة نقل خزان المياه		✓
غسل عالي الضغط		✓
غسل منخفض الضغط		✓
مضخة نقل الوقود		✓
خزان وقود سريع الملء		✓
السلامة والأمان		
درابزينات المنصة	✓	
بوق تحذير/إشارات	✓	
مصابيح عمل LED واسعة الانتشار	✓	
مجموعة مصابيح LED المحسّنة (إضاءة المحيط، وخدمة الدوار ومستوى المياه)		✓
مصابيح عمل LED مغناطيسية		✓
مصباح التحذير (ثابت أو بقاعدة مغناطيسية)		✓
مصابيح الإشارة للشاحنة		✓
كاميرات عن بُعد (في الخلف، عند الناقل الأمامي، اثنتان عند الحامل المغناطيسي)		✓

المواصفات الفنية

مجموعة نقل الحركة

موديل المحرك	Cat C18	
الأسطوانات	٦	
معايير الانبعاثات	معايير الانبعاثات البرازيلية MAR-1، المكافئة لمعايير وكالة حماية البيئة (EPA) الأمريكية من المستوى ٣ والاتحاد الأوروبي من المرحلة IIIA	
إجمالي القدرة – SAE J1995:2014	٤٧٠ كيلووات	٦٣٠ hp
قدرة المحرك – ISO 14396:2002	٤٦٤ كيلووات	٦٢٢ hp
رقم التصنيع	02C	
سرعة التفريز القصوى	١٠٠ م/دقيقة	٣٢٨ قدم/دقيقة
الحد الأقصى لسرعة السير	٦ كم في الساعة	٣,٧ ميل في الساعة

نظام القطع

عرض التفريز		
PM620	٢٠١٠ مم	٧٩,١ بوصة
PM622	٢٢٣٥ مم	٨٨,٠ بوصة
عدد اللقم (تباعد ١٥ مم)		
PM620	١٧٠	
PM622	١٨٥	
عمق القطع الأقصى	٣٣٠ مم	١٣,٠ بوصة
سرعات الدوار	١٠٠ / ١٠٩ / ١١٨ دورة في الدقيقة	
الحد الأدنى لنصف قطر القطع الأيسر	٢,٠٠ م	٦,٥٦ قدم
الحد الأدنى لنصف قطر القطع الأيمن		
PM620	٢,٠٠ م	٦,٥٦ قدم
PM622	١,٨٠ م	٥,٩١ قدم

الأوزان

الوزن أثناء التشغيل		
PM620	٣٠٨١٥ كجم	٦٧٩٣٦ رطل
PM622	٣١٢٩١ كجم	٦٨٩٨٥ رطل
وزن النقل		
PM620	٢٩٥٨٦ كجم	٦٥٢٢٦ رطل
PM622	٣٠٠٦٢ كجم	٦٦٢٧٥ رطل

الأوزان الموضحة تقريبية، وهي تتضمن:

- *يشتمل الوزن التشغيلي على الماكينة الأساسية مع مشغل وزنه ٧٥ كجم (١٦٥ رطل)، وكل المعدات القياسية، والمظلة الكهربائية، ونظام تقليل الغبار، ونظام الغسل عالي الضغط، والدوار مقاس ١٥ مم، ومقاعد بقاعدة، وشاشة عرض واحدة من مستوى الأرض، وخزان المياه مملوءًا بنسبة ٥٠٪، وخزان الوقود ممتلئًا بنسبة ٥٠٪ وسوائل التشغيل كاملة.*
- *يشتمل وزن النقل على الماكينة الأساسية، وكل المعدات القياسية، والمظلة الكهربائية، ونظام تقليل الغبار، ونظام الغسل عالي الضغط، والدوار مقاس ١٥ مم، ومقاعد بقاعدة، وشاشة عرض واحدة من مستوى الأرض، وخزان المياه فارغًا، وخزان الوقود ممتلئًا بالكامل وسوائل التشغيل كاملة.*

سعات إعادة التعبئة للخدمة

خزان الوقود	١١٠٨ لترات	٢٩٢,٧ جالون
نظام التبريد	٨٥ لتر	٢٢,٥ جالون
زيت المحرك	٦٥ لتر	١٧,٢ جالون
الزيت الهيدروليكي	١١٣ لترات	٢٩,٩ جالون
خزان المياه	٣٤٠٠ لترات	٨٩٨,٢ جالون

أبعاد التشغيل

أ	الطول الكلي (الناقل مرفوع)	١٤,٥٢ م	٤٧,٦٤ قدم
ب	الحد الأقصى لعرض الماكينة	٣,١١ م	١٠,٢٠ قدم
ب'	الحد الأدنى لعرض الماكينة		
	PM620	٢,٤٨ م	٨,١٤ قدم
	PM622	٢,٧١ م	٨,٨٩ قدم
ج	الحد الأقصى للارتفاع (الناقل مرفوع)	٥,٢٣ م	١٧,١٦ قدم
د	الارتفاع إلى المظلة الاختيارية	٤,٠٥ م	١٣,٢٩ قدم
هـ	الارتفاع (مع إنزال المظلة)	٣,٠٠ م	٩,٨٤ قدم
و	أقصى خلوص للشاحنة	٤,٨٦ م	١٥,٩٤ قدم
ز	طول الناقل	٨,٣٨ م	٢٧,٤٩ قدم
ح	تأرجح الناقل	±٦٠ درجة من المنتصف	

أبعاد الشحن

ط	طول النقل	١٢,٤٣ م	٤٠,٧٨ قدم
ب'	عرض النقل		
	PM620	٢,٤٨ م	٨,١٤ قدم
	PM622	٢,٧١ م	٨,٨٩ قدم
هـ	ارتفاع النقل (مع إنزال المظلة)	٣,٠٠ م	٩,٨٤ قدم
ي	الطول (من الجنزير إلى الجنزير)	٦,٦٩ م	٢١,٩٥ قدم
ك	طول الماكينة (من الجنزير الخلفي إلى الأمامي)	٧,٣٢ م	٢٤,٠٢ قدم
ل	طول الماكينة الأساسية	٨,٣٣ م	٢٧,٣٣ قدم

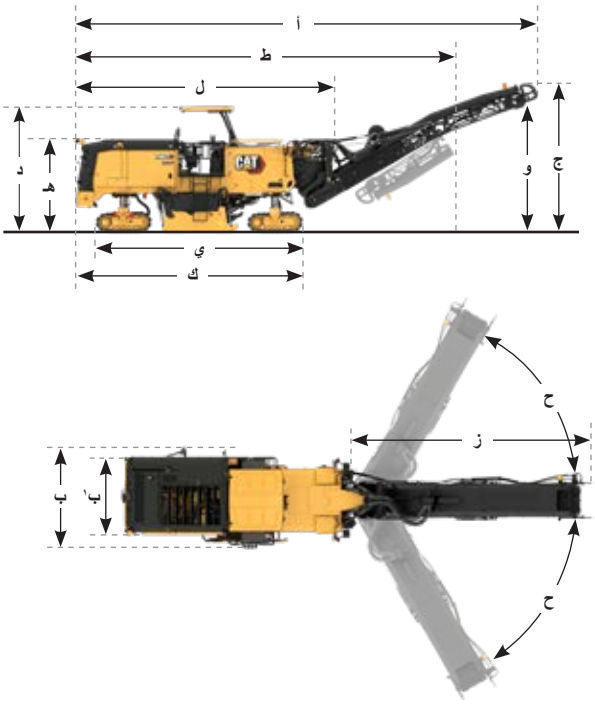

البيان البيئي

تنطبق المعلومات التالية على الماكينة في وقت التصنيع النهائي وفقًا لما تم تكوينه للبيع في المناطق التي يغطيها هذا المستند. محتوى هذا البيان ساري المفعول اعتبارًا من تاريخ إصداره؛ ومع ذلك، فإن المحتوى المتعلق بخصائص الماكينة ومواصفاتها عُرضة للتغيير بدون سابق إنذار. للحصول على معلومات إضافية، يرجى الاطلاع على دليل التشغيل والصيانة الخاص بالماكينة.

لمزيد من المعلومات عن الاستدامة في العمل والتقدم الذي أحرزناه، يرجى زيارة موقع الإنترنت www.caterpillar.com/en/company/sustainability.html.

محرك

- يفي المحرك Cat C18 بمعايير الانبعاثات البرازيلية MAR-1، والمعايير المكافئة لمعايير وكالة حماية البيئة (EPA) الأمريكية من المستوى ٣ ومعايير الاتحاد الأوروبي من المرحلة IIIA.
- تتوافق محركات Cat مع وقود الديزل الممزوج بأنواع الوقود التالية منخفضة الكثافة الكربونية*حتى:
  - ✓ ٢٠٪ من الديزل الحيوي FAME (إسترات ميثيل أحماض دهنية)
  - ✓ ١٠٠٪ من أنواع وقود الديزل المتجدد، وHVO (الزيت النباتي المهدرج) وGTL (غاز إلى سائل)

ارجع إلى الإرشادات لمعرفة الوقود المناسب. يرجى الرجوع إلى وكيل Cat أو "توصيات سوائل ماكينات Caterpillar" (SEBU6250) للحصول على التفاصيل.

**انبعاثات غازات الاحتباس الحراري الخارجة من أنبوب العادم من أنواع الوقود منخفضة الكثافة الكربونية هي بالأساس نفسها التي تخرج من أنواع الوقود التقليدية.*

الطلاء

- بناءً على أفضل المعارف المتاحة، فإن أقصى تركيزات مسموح بها، مُقاسًا بالأجزاء في المليون (PPM)، للمعادن الثقيلة التالية في الطلاء هي:
  - – الباريوم < ٠,٠١٪
  - – الكادميوم < ٠,٠١٪
  - – الكروميوم < ٠,٠١٪
  - – الرصاص < ٠,٠١٪

الأداء الصوتي

مع ضبط سرعة مروحة التبريد على ٧٠٪ من أقصى قيمة:

مستوى ضغط الصوت عند المشغل (وفقًا للمعيار ISO 6396:2008) - ٩٥ ديسيبل (A)
مستوى طاقة الصوت الخارجي (وفقًا للمعيار ISO 6395:2008) - ١١٢ ديسيبل (A)

- تم أخذ قياسات مستوى ضغط صوت المشغل الديناميكي وفقًا لإجراءات الاختبار الديناميكي المحددة في المعيار ISO 6396:2008.
- تم أخذ قياسات مستوى قوة الصوت الديناميكي عند المراقب وفقًا لإجراءات الاختبار الديناميكي المحددة في المعيار ISO 6395:2008.
- قد يلزم حماية السمع عند التشغيل مع فتح محطة المشغل لفترات طويلة أو في بيئة صاخبة.

الزيوت والسوائل

- يملأ مصنع Caterpillar بسوائل التبريد المصنوعة من جلايكول الإيثيلين. يمكن إعادة تدوير مانع تجمد/سائل تبريد محرك الديزل (DEAC) من Cat وسائل التبريد طويل العمر (ELC) من Cat. استشر وكيل Cat الذي تتعامل معه لمزيد من المعلومات.
- Cat Bio HYDO™ Advanced هو زيت هيدروليكي قابل للتحلل البيولوجي معتمد من EU Ecolabel.
- من المحتمل وجود سوائل إضافية، يرجى الرجوع إلى دليل التشغيل والصيانة أو دليل الاستخدامات والتركيب للحصول على توصيات السوائل الكاملة ومواعيد الصيانة.

الميزات والتكنولوجيا

- قد تساهم الميزات والتكنولوجيا التالية في توفير الوقود و/أو تقليل انبعاثات الكربون. قد تختلف المزايا. يُرجى استشارة وكيل Cat الذي تتعامل معه لمعرفة التفاصيل.
  - – تُوازن الأنظمة الهيدروليكية المتقدمة بين القدرة والكفاءة
  - – تسمح سرعات الدوار القابلة للضبط بالتفريز بسرعات منخفضة للمحرك
  - – يتيح نظام إدارة سرعة تباطؤ المحرك للماكينة أن تعمل بوضع التباطؤ عند أقل عدد ممكن من الدورات في الدقيقة
  - – مروحة تبريد متغيرة السرعة تعمل بأقل سرعة لتحقيق التبريد الأمثل
  - – يقوم دوار النظام ك بإزالة المواد بكفاءة ويقلل السحب
  - – صُممت اللُّقَم الماسية من Cat لتظل حادة وتدوم لفترة أطول بكثير من لُقَم الكربيد وتحافظ على كفاءة القطع
  - – تعمل خاصية الاستعداد/الاستئناف على إيقاف وظائف الماكينة مؤقتًا وتقليل سرعة المحرك في أثناء عمليات تبديل الشاحنات
  - – تقلل مواعيد الصيانة المتباعدة من استهلاك السوائل والفلاتر
  - – تحديث سريع عن بُعد واستكشاف الأعطال وإصلاحها عن بُعد

إمكانية إعادة التدوير

- يتم تصنيف المواد الموجودة في الماكينات على النحو التالي مع النسبة المئوية التقريبية للوزن. وبسبب الاختلافات في مواصفات المنتجات، قد تختلف القيم التالية في الجدول.

نوع المواد	النسبة المئوية للوزن
فولاذ	٨٠,٦٢٪
الحديد	٦,٤٥٪
معدن غير حديدي	٣,٣٩٪
خليط معدني	٠,٣١٪
خليط: معدني وغير معدني	٢,٦٧٪
بلاستيك	٢,٨٥٪
مطاط	١,٠٨٪
خليط غير معدني	٠,٠٣٪
السائل	١,٢٥٪
أخرى	٠,٨٦٪
غير مصنّف	٠,٤٩٪
الإجمالي	١٠٠٪

- تضمن الماكينة ذات معدل إعادة التدوير المرتفع نسبيًا استخدامًا أكثر كفاءة للموارد الطبيعية القيمة وتعزز قيمة المنتج عند نهاية العمر الافتراضي. ووفقًا لمعيار ISO 16714 (ماكينات نقل التربة - قابلية إعادة التدوير والاسترداد - المصطلحات وطريقة الحساب)، يتم تعريف معدل إعادة التدوير كنسبة حسب الكتلة (جزء الكتلة بالنسبة المئوية) للماكينة الجديدة التي يمكن إعادة تدويرها أو إعادة استخدامها أو كليهما.

ويتم تقييم كل القطع في قائمة المواد أولاً حسب نوع المكون استنادًا إلى قائمة المكونات المحددة بواسطة معايير ISO 16714 واليابان CEMA (رابطة مصنعي معدات البناء). ويتم تقييم القطع المتبقية بشكل إضافي لإعادة التدوير حسب نوع المادة.

وبسبب الاختلافات في مواصفات المنتجات، قد تختلف القيمة التالية في الجدول.

قابلية إعادة التدوير – ٩٥٪

QAHQ3231 (11-2024)
رقم التصنيع: 02C
(Afr-ME, Eurasia, Aus-NZ, Hong Kong,
Pacific Islands, SE Asia, Thailand,
S Am [excl. Chile])

لمزيد من المعلومات الكاملة حول منتجات Cat، وخدمات الوكلاء، وحلول الصناعة، تفضل بزيارتنا على شبكة الويب على الموقع **www.cat.com**

حقوق النشر © لعام 2024 لصالح شركة Caterpillar
جميع الحقوق محفوظة

تخضع المواد والمواصفات للتغيير من دون سابق إخطار. قد تتضمن الماكينات المعروضة في الصور معدات إضافية. راجع وكيل Cat الذي تتعامل معه بخصوص الخيارات المتوفرة.

إن CAT، وCATERPILLAR، وLET'S DO THE WORK، والشعارات الخاصة بها، و"Caterpillar Corporate Yellow"، و"Power Edge" و"Modern Hex" لعلامة Cat التجارية، بالإضافة إلى علامة تعريف الشركة والمنتج المستخدمة هنا، كلها علامات تجارية خاصة بشركة Caterpillar ولا يجوز استخدامها بدون تصريح. VisionLink هي علامة تجارية لشركة .Caterpillar Inc، المسجلة في الولايات المتحدة ودول أخرى.