MH3040

Umschlagmaschine

Technische Daten

Konfigurationen und Funktionen können je nach Region unterschiedlich sein. Bitte wenden Sie sich bezüglich der Verfügbarkeit in Ihrer Region an Ihren Cat®-Händler.

Inhaltsverzeichnis

Technische Daten . . . 2

- Motor . . . 2
- Antrieb . . . 2
- Füllmengen . . . 2
- Schwenkwerk . . . 2
- Laufwerk . . . 2
- Einsatzgewichte . . . 3
- Hydrauliksystem . . . 3
- Reifen . . . 3
- Vibrationspegel . . . 3
- Normen . . . 3
- Geräuschpegel . . . 3
- Klimaanlagensystem . . . 3
- Gewicht der Hauptbauteile . . . 4
- Abmessungen . . . 5
- Arbeitsbereiche und -kräfte . . . 9
- Hubvermögen – Einzelreifen . . . 13
- Hubvermögen – Doppelreifen . . . 39
- Anbaugeräte-Zuordnung:
  - Europa . . . 51
  - Nordamerika, Südamerika . . . 56
  - Australien/Neuseeland . . . 61

Standard- und Sonderausrüstung . . . 62

Fahrerkabinenvarianten . . . 64

Vom Händler montierte Kits und Anbaugeräte . . . 65

Umwelterklärung zum Modell MH3040 . . . 66

Umschlagmaschine MH3040 – Technische Daten

Motor

Motormodell	Cat® C7.1[1]	
Motorleistung		
ISO 14396	151 kW	202 hp
ISO 14396 (metrisch)		205 hp
Nettoleistung[2]		
ISO 9249	150 kW	201 hp
ISO 9249 (metrisch)		204 hp
Bohrung	105 mm	4"
Hub	135 mm	5"
Hubraum	7,0 l	428 in³
Anzahl der Zylinder	6	
Eignung für Biodiesel	Bis B20[3]	

[1]Erfüllt die Emissionsnormen Stufe V (EU) und EPA Tier 4 Final (USA).
[2]Nenndrehzahl 2200/min.

- Die angegebene Nettol eistung ist die verfügbare Leistung am Schwungrad eines Motors, der mit Lüfter, Luftfilter, Abgasnachbehandlung und Drehstromgenerator ausgestattet ist.
- Die angegebene Leistung wird gemäß der zum Herstellungszeitpunkt gültigen Norm ermittelt.
- Empfohlen für den Einsatz bis zu einer Höhenlage von 4500 m (14,760') mit Motordrosselung über 3000 m (9840').

[3]Cat-Dieselmotoren müssen mit Dieselkraftstoff mit extrem niedrigem Schwefelgehalt (ULSD, Ultra Low Sulfur Diesel) mit höchstens 15 ppm Schwefel oder einer Mischung aus ULSD und folgenden Kraftstoffen mit geringerem Schwefelgehalt betrieben werden (Maximalangaben folgen):

- ✓ 20 % Biodiesel FAME (Fatty Acid Methyl Ester, Fettsäure-Methylester)*
- ✓ 100 % Diesel aus erneuerbaren Ressourcen, HVO (Hydrogenated Vegetable Oil, hydriertes Pflanzenöl) und GTL-Kraftstoffe (Gas-to-Liquid, Kraftstoff aus Erdgas)

Siehe Anleitung zur Gewährleistung einer erfolgreichen Anwendung. Wenden Sie sich an Ihren Cat-Händler oder lesen Sie "Caterpillar Machine Fluids Recommendations" (SEBU6250), um weitere Informationen zu erhalten.

**Motoren ohne Ausstattung zur Nachbehandlung können höhere Beimischungen verwenden, d. h. bis zu 100 % Biodiesel (wenden Sie sich bei Verwendung von Beimischungen mit mehr als 20 % Biodiesel an Ihren Cat-Händler).*

***Die Treibhausgase in den Auspuffemissionen von Kraftstoffen mit geringeren Schadstoffemissionen entsprechen quasi denen traditioneller Kraftstoffe.*

Antrieb

Vorwärts/rückwärts		
1. Gang	6,5 km/h	4,0 mph
2. Gang	18 km/h	11,2 mph
Kriechgang		
1. Gang	3,5 km/h	2,2 mph
2. Gang	12 km/h	7,5 mph
Einzelreifen-Laufwerk		
Zugkraft	154 kN	34.621 lbf
Max. Steigfähigkeit (41.000 kg/90.390 lb)	44 %	
Doppelreifen-Laufwerk		
Zugkraft	144 kN	32.372 lbf
Max. Steigfähigkeit (39.000 kg/85.980 lb)	41 %	

Füllmengen

Kraftstofftank (Gesamtinhalt)	474 l	125,2 US-Gall.
Kühlsystem	25 l	6,6 US-Gall.
Motoröl	25 l	6,6 US-Gall.
Schwenkantrieb	10 l	2,6 US-Gall.
Einzelreifen-Laufwerk:		
Hinterachsgehäuse (Differenzial)	34,2 l	9,0 US-Gall.
Vordere Lenkachse (Differenzial)	28,5 l	7,5 US-Gall.
Achsantrieb	7,4 l	2,0 US-Gall.
Doppelreifen-Laufwerk		
Hinterachsgehäuse (Differenzial)	19,5 l	5,2 US-Gall.
Vordere Lenkachse (Differenzial)	26,0 l	6,9 US-Gall.
Achsantrieb	5,0 l	1,3 US-Gall.
Lastschaltgetriebe	3,0 l	0,8 US-Gall.
Hydrauliksystem (einschließlich Tank)	329 l	86,9 US-Gall.
Hydrauliktank	147 l	38,8 US-Gall.
DEF-Tank (Diesel Exhaust Fluid, Abgasreinigungsflüssigkeit)	41 l	10,8 US-Gall.

Schwenkwerk

Schwenkgeschwindigkeit*	7/min	
Max. Schwenkmoment	82 kN·m	60.628 lbf ft

*Bei Maschinen mit CE-Kennzeichnung kann der Standardwert geringer eingestellt sein.

Laufwerk

Einzelreifen-Laufwerk:		
Bodenfreiheit	260 mm	10,2"
Max. Lenkwinkel	30°	
Achspendelwinkel	±5,5°	
Kleinster Wenderadius		
Über Abstützpratzen	9182 mm	30,1'
Doppelreifen-Laufwerk		
Bodenfreiheit	250 mm	9,8"
Max. Lenkwinkel	30°	
Achspendelwinkel	±5,5°	

Einsatzgewichte[1]

Minimal	35.600 kg	78.540 lb
Maximal	38.700 kg	85.310 lb
Typische Konfigurationen		
Schrottplatzkonfiguration (Einzelreifen)[2]	38.700 kg	85.310 lb
Schrottplatzkonfiguration (Doppelreifen)[(3)]	36.700 kg	80.900 lb
Sägewerkkonfiguration[(4)]	37.400 kg	82.380 lb
Holzladekonfiguration[(5)]	37.700 kg	83.040 lb
Hafenkonfiguration[(6)]	38.700 kg	85.310 lb

[1]Einsatzgewicht umfasst vollen Kraftstofftank, Fahrer von 75 kg (165 lb), Greifer von 2000 kg (4410 lb) und Einzelreifen. Das Gewicht ändert sich je nach Maschinenausführung.
[2]Schrottplatzkonfiguration umfasst Umschlagmaschinenausleger (MH, Material Handler), Greiferkranstiel 7,1 m (23'3"), vollen Kraftstofftank, Fahrer von 75 kg (165 lb), Greifer von 2000 kg (4410 lb), Generator 20 kW (27 PS) und Einzel-Vollreifen.
[3]Schrottplatzkonfiguration umfasst Umschlagmaschinenausleger (MH, Material Handler), Greiferkranstiel 7,1 m (23'3"), vollen Kraftstofftank, Fahrer von 75 kg (165 lb), Greifer von 2000 kg (4410 lb), Generator 20 kW und Doppel-Vollreifen.
[4]Sägewerkkonfiguration umfasst MH-Ausleger, Greiferkranstiel 5,7 m (18'7"), vollen Kraftstofftank, Fahrer von 75 kg (165 lb), Greifer von 2000 kg (4410 lb) und Einzel-Luftreifen.
[5]Holzladekonfiguration umfasst Gestänge mit Über-/Unter-Zylinder für Holzlader, vollen Kraftstofftank, Fahrer von 75 kg (165 lb), Greifer von 1344 kg (2960 lb) und Einzel-Luftreifen.
[6]Hafenkonfiguration umfasst Schiffslöschausleger, Greiferkranstiel 7,1 m (23'3"), vollen Kraftstofftank, Fahrer von 75 kg (165 lb), Greifer von 2000 kg (4410 lb) und Einzel-Vollreifen.

Hydrauliksystem

Hauptsystem – max. Volumenstrom	560 l/min (280 × 2 Pumpen)	148 US-Gall. (74 × 2 Pumpen)
Max. Druck – Arbeitsgeräte	35.000 kPa	5076 psi
Höchstdruck – Fahren	35.000 kPa	5076 psi
Höchstdruck – Schwenken	28.400 kPa	4061 psi
Mitteldruck – max. Volumenstrom	60 l/min	16 US-Gall./min
Mitteldruck – max. Druck	23.000 kPa	3336 psi
Umschlagmaschinenzylinder		
Auslegerzylinder – Bohrung	150 mm	5,9"
Auslegerzylinder – Hub	1350 mm	53,1"
Stielzylinder – Bohrung	130 mm	5,1"
Stielzylinder – Hub	1301 mm	51,2"
Löffelgelenkzylinder – Bohrung	130 mm	5,1"
Löffelgelenkzylinder – Hub	1156 mm	45,5"
Holzladezylinder		
Auslegerzylinder – Bohrung	150 mm	5,9"
Auslegerzylinder – Hub	1400 mm	55,1"
Stielzylinder – Bohrung	180 mm	7,1"
Stielzylinder – Hub	1651 mm	65,0"
Heel-Zylinder – Bohrung	160 mm	6,3"
Heel-Zylinder – Hub	1467 mm	57,8"

Reifen

16,00 – 25 (Einzel-Vollreifen)
23,50 – R25 (Einzel-Luftreifen)
12,00 – 20 (Zwillings-Vollgummireifen)

Vibrationspegel

Maximalwert Hand/Arm		
ISO 5349-2001	<2,5 m/s²	<8,2 ft/s²
Maximalwert Ganzkörper		
ISO/TR 25398:2006	<0,5 m/s²	<1,6 ft/s²
Sitzübertragungsfaktor		
ISO 7096:2020 – Spektralklasse EM6	<0,7	

Normen

Fahrerkabine/Umsturzschutzvorrichtung (TOPS, Tip Over Protective Structure)	EN474-5:2006 + A3:2013
Bedienerschutzvorrichtung (OPG, Operator Protective Guards) (optional)	ISO 10262:1998 Level II
Fahrerkabine/Geräuschpegel	Entspricht den einschlägigen Normen, wie unten aufgeführt

Geräuschpegel

ISO 6395:2008 außen	101 dB(A)
ISO 6396:2008 innen	72 dB(A)

- Außengeräusch – Der angegebene Außengeräuschpegel entspricht dem garantierten Wert gemäß 2000/14/EG, geändert durch 2005/88/EG, wenn die Geräte ordnungsgemäß ausgestattet sind, und wird nach den in ISO 6395:2008 genannten Verfahren und Bedingungen gemessen. Die Messungen wurden bei 70 % der maximalen Drehzahl des Motorlüfters durchgeführt.
- Interner Schallpegel – Der Schalldruckpegel am Fahrerohr wird nach den in ISO 6396:2008 genannten Testverfahren und Bedingungen bei der von Caterpillar angebotenen, ordnungsgemäß montierten und gewarteten Fahrerkabine bei geschlossener Tür und geschlossenen Fenstern gemessen. Die Messungen wurden bei 70 % der maximalen Drehzahl des Motorlüfters durchgeführt.
- Bei längerem Betrieb der Maschine mit offenem Bedienungsstand oder offener Fahrerkabine (bei nicht ordnungsgemäßer Wartung oder offenen Türen/Fenstern) bzw. in lauter Umgebung kann ein Gehörschutz erforderlich sein.

Klimaanlagensystem

Das Klimaanlagensystem dieser Maschine enthält das fluorierte Treibhausgas R134a als Kältemittel (Erderwärmungspotenzial = 1430). In der Anlage befindet sich 1,2 kg (2,6 lb) Kältemittel, was einer CO_2-Produktion von 1,716 Tonnen (1,891 US-Tonnen) entspricht.

Umschlagmaschine MH3040 – technische Daten

Gewicht der Hauptbauteile

	kg	lb
Gewichte: Ausleger (einschließlich Ausleger- und Stielzylinder, Bolzen und Standard-Hydraulikleitungen)		
MH-Ausleger 9,3 m (30'6")	4005	8830
MH-Ausleger 10,4 m (34'1")	4620	10.190
Holzladeausleger (LL) 6,8 m (22'4")*	4090	9020
Schiffslöschausleger 9,9 m (32'6")	4680	10.320
Stiele (einschließlich Bolzen und Standard-Hydraulikleitungen):		
Greiferkranstiel 5,7 m (18'8")	1490	3280
Greiferkranstiel 7,1 m (23'3")	1625	3580
Greiferkranstiel 7,5 m (24'7")	1750	3860
Gerader Stiel 6,4 m (21'0")	2250	4960
Stiel mit Über-/Unter-Zylinder 4,1 m (13'3") (einschließlich Heel-Zylinder)*	1315	2900
Kontergewicht:		
Kontergewicht 7700 kg (16.980 lb)	7700	16.980
Laufwerk (einschließlich Achsen, Reifen und Stufen):		
Einzelreifen-Laufwerk, Abstützpratzen vorne und hinten	13.200	29.100
Doppelreifen-Laufwerk, Abstützpratzen vorne und hinten	11.000	24.250
Reifensatz:		
Einzel-Vollreifen 16.00-25	3050	6720
Einzel-Luftreifen 23.50-R25	2190	4830
Zwillings-Vollreifen mit Distanzringen 12,00-20	2300	5070
Heel*	780	1720
Sonderausrüstung:		
Generator	285	630
Bedienerschutzvorrichtungen	130	290
Hochschlagfeste Frontscheibe (P8B-Glas)	70	154
Greifer (mit Halterung):		
GSH425-750-S (0,75 m^3/1,0 yd^3)	1674	3690
GSH425-950-S (0,95 m^3/1,25 yd^3)	1712	3770
GSH425-1150-S (1,15 m^3/1,5 yd^3)	1767	3900
GSH440-950-S (0,95 m^3/1,25 yd^3)	2183	4810
GSH440-1150-S (1,15 m^3/1,5 yd^3)	2215	4880
GSH525-750-S (0,75 m^3/1,0 yd^3)	1976	4360
GSH525-750-C (0,75 m^3/1,0 yd^3)	2168	4780
GSH525-950-S (0,95 m^3/1,25 yd^3)	2024	4460
GSH525-950-C (0,95 m^3/1,25 yd^3)	2246	4950
GSH525-1150-S (1,15 m^3/1,5 yd^3)	2092	4610
GSH525-1150-C (1,15 m^3/1,5 yd^3)	2334	5150
GLL55B	1291	2850
GLL60B	1344	2960

* Nur Nordamerika.

Abmessungen

Bei allen Angaben zu Abmessungen handelt es sich um Näherungswerte. Werte gelten mit Einzel-Vollreifen 16,00-25.

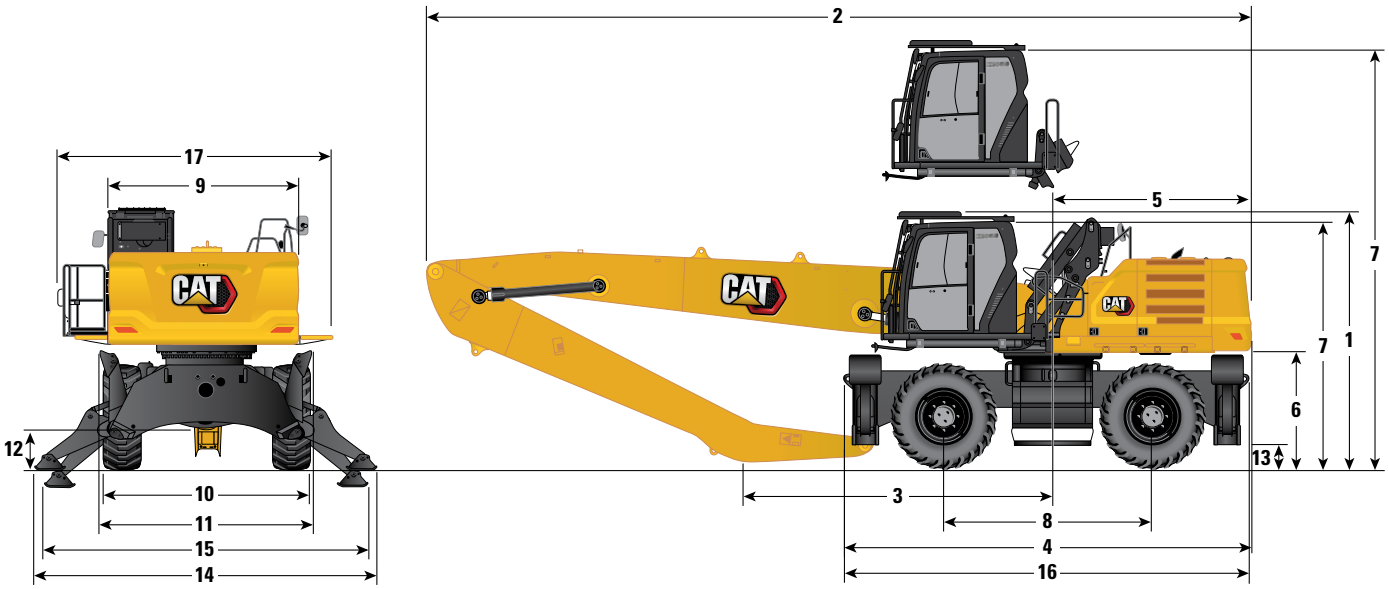

Auslegeroptionen	MH-Ausleger 9,3 m (30'6")						MH-Ausleger 10,4 m (34'1")	
Stieloptionen	**Greiferkran 5,7 m (18'8")**		**Greiferkran 7,1 m (23'3")**		**Gerade 6,4 m (21'0")**		**Greiferkran 7,5 m (24'7")**	
1 Transporthöhe mit Bedienerschutzvorrichtung (höchster Punkt zwischen Ausleger und Fahrerkabine)	3805 mm	12'6"	3805 mm	12'6"	3805 mm	12'6"	3805 mm	12'6"
2 Transportlänge	12.800 mm	42'0"	12.800 mm	42'0"	12.750 mm	41'10"	13.870 mm	45'6"
3 Auflagepunkt	5890 mm	19'4"	4620 mm	15'2"	4460 mm	14′8″	5420 mm	17'9"
4 Maschinenlänge	6330 mm	20'9"	6330 mm	20'9"	6330 mm	20'9"	6330 mm	20'9"
5 Heckschwenkradius	3130 mm	10'3"	3130 mm	10'3"	3130 mm	10'3"	3130 mm	10'3"
6 Lichte Höhe bis Kontergewicht	1740 mm	5'9"	1740 mm	5'9"	1741 mm	5'9"	1740 mm	5'9"
7 Fahrerkabinenhöhe								
Fahrerkabine abgesenkt – ohne Bedienerschutzvorrichtung	3660 mm	12'0"	3660 mm	12'0"	3660 mm	12'0"	3660 mm	12'0"
Fahrerkabine abgesenkt – mit Bedienerschutzvorrichtung	3805 mm	12'6"	3805 mm	12'6"	3805 mm	12'6"	3805 mm	12'6"
Fahrerkabine angehoben – ohne Bedienerschutzvorrichtung	6255 mm	20'6"	6255 mm	20'6"	6255 mm	20'6"	6255 mm	20'6"
Fahrerkabine angehoben – mit Bedienerschutzvorrichtung	6400 mm	21'0"	6400 mm	21'0"	6400 mm	21'0"	6400 mm	21'0"
8 Radstand	3210 mm	10'6"	3210 mm	10'6"	3210 mm	10'6"	3210 mm	10'6"
9 Transportbreite	3000 mm	9'10"	3000 mm	9'10"	3000 mm	9'10"	3000 mm	9'10"
10 Über Reifen*	3000 mm	9'10"	3000 mm	9'10"	3000 mm	9'10"	3000 mm	9'10"
11 Breite mit Abstützpratzen vollständig angehoben	3235 mm	10'7"	3235 mm	10'7"	3235 mm	10'7"	3235 mm	10'7"
12 Bodenfreiheit (Achse)	420 mm	1'5"	420 mm	1'5"	420 mm	1'5"	420 mm	1'5"
13 Bodenfreiheit (Rahmen)	265 mm	0'10"	265 mm	0'10"	265 mm	0'10"	265 mm	0'10"
14 Breite mit Abstützpratzen auf dem Boden	5410 mm	17'9"	5410 mm	17'9"	5410 mm	17'9"	5410 mm	17'9"
15 Breite mit Abstützpratzen komplett abgesenkt	5255 mm	17'3"	5255 mm	17'3"	5255 mm	17'3"	5255 mm	17'3"
16 Laufwerklänge	6225 mm	20'5"	6225 mm	20'5"	6425 mm	21'1"	6425 mm	21'1"
17 Oberwagenbreite	2960 mm	9'8"	2960 mm	9'8"	2957 mm	9'8"	2960 mm	9'8"
Mit Handläufen	3000 mm	9'10"	3000 mm	9'10"	3000 mm	9'10"	3000 mm	9'10"
Mit Laufstegen	3970 mm	13'0"	3970 mm	13'0"	3970 mm	13'0"	3970 mm	13'0"
Mit Fahrerkabinenplattform und Laufstegen	4145 mm	13'7"	4145 mm	13'7"	4145 mm	13'7"	4145 mm	13'7"

* Mit Vollreifen. Für Luftreifen 180 mm (0'7") zugeben.

(Fortsetzung nächste Seite)

Umschlagmaschine MH3040 – technische Daten

Abmessungen *(Forts.)*

Bei allen Angaben zu Abmessungen handelt es sich um Näherungswerte. Werte gelten mit Einzel-Vollreifen 16,00-25.

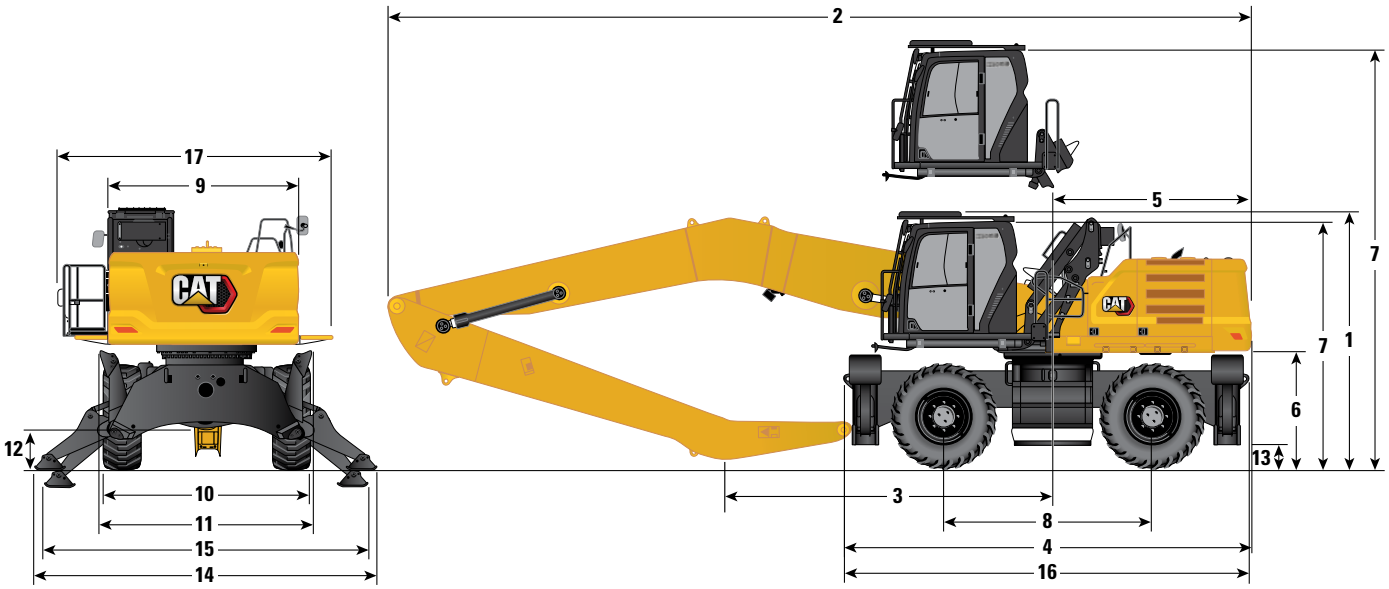

Auslegeroption	Holzladeausleger 6,8 m (22'4")**		Schiffslöschausleger 9,9 m (32'6")			
Stieloptionen	**Stiel mit Über-/Unter-Zylinder 4,1 m (13'3")**		**Greiferkran 5,7 m (18'8")**		**Greiferkran 7,1 m (23'3")**	
1 Transporthöhe mit Bedienerschutzvorrichtung (höchster Punkt zwischen Ausleger und Fahrerkabine)	3880 mm	12'9"	3805 mm	12'6"	3805 mm	12'6"
2 Transportlänge	10.350 mm	33'11"	13.340 mm	43'9"	13.350 mm	43'10"
3 Auflagepunkt	4750 mm	15'7"	6490 mm	21'4"	5020 mm	16'6"
4 Maschinenlänge	6330 mm	20'9"	6330 mm	20'9"	6330 mm	20'9"
5 Heckschwenkradius	3130 mm	10'3"	3130 mm	10'3"	3130 mm	10'3"
6 Lichte Höhe bis Kontergewicht	1740 mm	5'9"	1740 mm	5'9"	1740 mm	5'9"
7 Fahrerkabinenhöhe						
Fahrerkabine abgesenkt – ohne Bedienerschutzvorrichtung	3660 mm	12'0"	3660 mm	12'0"	3660 mm	12'0"
Fahrerkabine abgesenkt – mit Bedienerschutzvorrichtung	3805 mm	12'6"	3805 mm	12'6"	3805 mm	12'6"
Fahrerkabine angehoben – ohne Bedienerschutzvorrichtung	6255 mm	20'6"	6255 mm	20'6"	6255 mm	20'6"
Fahrerkabine angehoben – mit Bedienerschutzvorrichtung	6400 mm	21'0"	6400 mm	21'0"	6400 mm	21'0"
8 Radstand	3210 mm	10'6"	3210 mm	10'6"	3210 mm	10'6"
9 Transportbreite	3000 mm	9'10"	3000 mm	9'10"	3000 mm	9'10"
10 Über Reifen*	3000 mm	9'10"	3000 mm	9'10"	3000 mm	9'10"
11 Breite mit Abstützpratzen vollständig angehoben	3235 mm	10'7"	3235 mm	10'7"	3235 mm	10'7"
12 Bodenfreiheit (Achse)	420 mm	1'5"	420 mm	1'5"	420 mm	1'5"
13 Bodenfreiheit (Rahmen)	265 mm	0'10"	265 mm	0'10"	265 mm	0'10"
14 Breite mit Abstützpratzen auf dem Boden	5410 mm	17'9"	5410 mm	17'9"	5410 mm	17'9"
15 Breite mit Abstützpratzen komplett abgesenkt	5255 mm	17'3"	5255 mm	17'3"	5255 mm	17'3"
16 Laufwerklänge	6425 mm	21'1"	6225 mm	20'5"	6225 mm	20'5"
17 Oberwagenbreite	2960 mm	9'8"	2960 mm	9'8"	2960 mm	9'8"
Mit Handläufen	3000 mm	9'10"	3000 mm	9'10"	3000 mm	9'10"
Mit Laufstegen	3970 mm	13'0"	3970 mm	13'0"	3970 mm	13'0"
Mit Fahrerkabinenplattform und Laufstegen	4145 mm	13'7"	4145 mm	13'7"	4145 mm	13'7"

*Mit Vollreifen. Für Luftreifen 180 mm (0'7") zugeben.
**Nur Nordamerika.

Abmessungen *(Forts.)*

Bei allen Angaben zu Abmessungen handelt es sich um Näherungswerte. Werte gelten mit Doppel-Vollreifen 12,00-20.

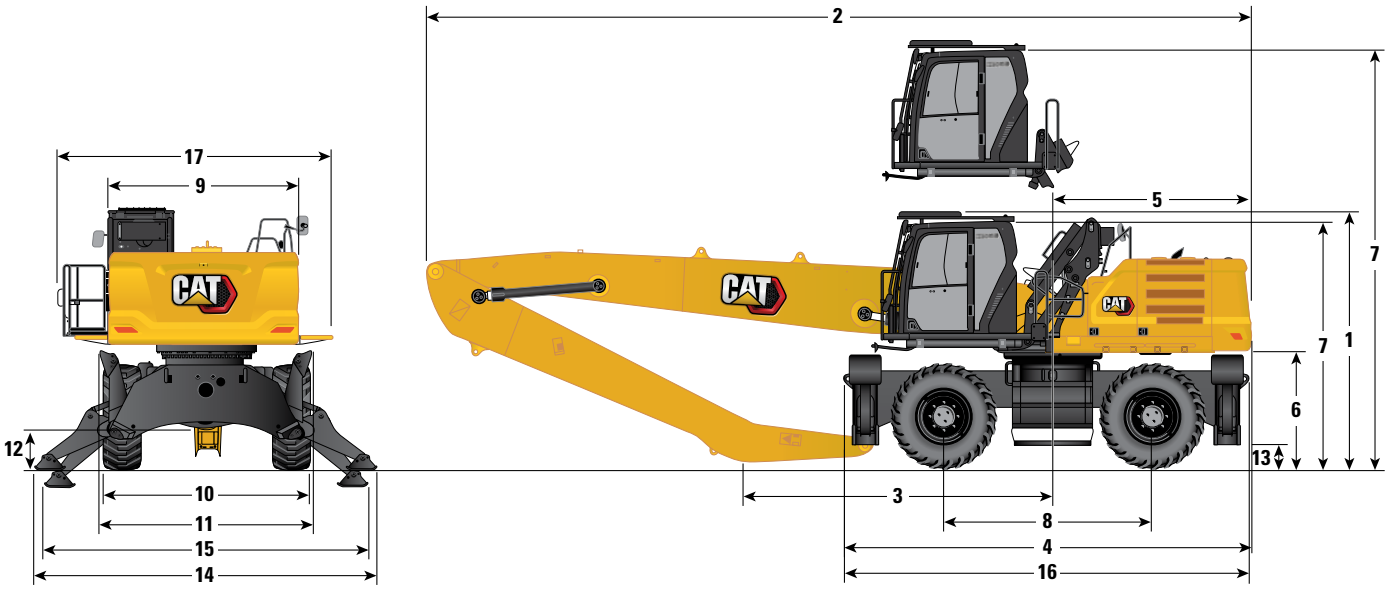

Auslegeroptionen	MH-Ausleger 9,3 m (30'6")						MH-Ausleger 10,4 m (34'9")	
Stieloptionen	**Greiferkran 5,7 m (18'7")**		**Greiferkran 7,1 m (23'3")**		**Gerade 6,4 m (21'0")**		**Greiferkran 7,5 m (24'9")**	
1 Transporthöhe mit Bedienerschutzvorrichtung (höchster Punkt zwischen Ausleger und Fahrerkabine)	3560 mm	11'8"	3560 mm	11'8"	3560 mm	11'8"	3830 mm	12'7"
2 Transportlänge	12.790 mm	42'0'"	12.750 mm	41'10"	12.770 mm	41'11"	13.870 mm	45'6"
3 Auflagepunkt	6170 mm	20'3"	4710 mm	15'5"			4030 mm	13'3"
4 Maschinenlänge	5930 mm	19'5"	5930 mm	19'5"	5930 mm	19'5"	5930 mm	19'5"
5 Heckschwenkradius	3130 mm	10'3"	3130 mm	10'3"	3130 mm	10'3"	3130 mm	10'3"
6 Lichte Höhe bis Kontergewicht	1470 mm	4'10"	1470 mm	4'10"	1470 mm	4'10"	1470 mm	4'10"
7 Fahrerkabinenhöhe								
Fahrerkabine abgesenkt – ohne Bedienerschutzvorrichtung	3500 mm	11'6"	3500 mm	11'6"	3500 mm	11'6"	3500 mm	11'6"
Fahrerkabine abgesenkt – mit Bedienerschutzvorrichtung	3550 mm	11'8"	3550 mm	11'8"	3550 mm	11'8"	3550 mm	11'8"
Fahrerkabine angehoben – ohne Bedienerschutzvorrichtung	6100 mm	20'0"	6100 mm	20'0"	6100 mm	20'0"	6100 mm	20'0"
Fahrerkabine angehoben – mit Bedienerschutzvorrichtung	6150 mm	20'2"	6150 mm	20'2"	6150 mm	20'2"	6150 mm	20'2"
8 Radstand	3200 mm	10'6"	3200 mm	10'6"	3200 mm	10'6"	3200 mm	10'6"
9 Transportbreite	3000 mm	9'10"	3000 mm	9'10"	3000 mm	9'10"	3000 mm	9'10"
10 Über Reifen	2930 mm	9'7"	2930 mm	9'7"	2930 mm	9'7"	2930 mm	9'7"
12 Bodenfreiheit (Achse)	250 mm	0'10"	250 mm	0'10"	250 mm	0'10"	250 mm	0'10"
13 Bodenfreiheit (Rahmen)	210 mm	0'8"	210 mm	0'8"	210 mm	0'8"	210 mm	0'8"
14 Breite mit Abstützpratzen auf dem Boden	4900 mm	16'1"	4900 mm	16'1"	4900 mm	16'1"	4900 mm	16'1"
15 Breite mit Abstützpratzen komplett abgesenkt	4800 mm	15'9"	4800 mm	15'9"	4800 mm	15'9"	4800 mm	15'9"
11 Breite mit Abstützpratzen vollständig angehoben	2990 mm	9'10"	2990 mm	9'10"	2990 mm	9'10"	2990 mm	9'10"
16 Laufwerklänge	5760 mm	18'11"	5760 mm	18'11"	5760 mm	18'11"	5760 mm	18'11"
17 Oberwagenbreite	2957 mm	9'8"	2957 mm	9'8"	2957 mm	9'8"	2957 mm	9'8"
Mit Handläufen	3000 mm	9'10"	3000 mm	9'10"	3000 mm	9'10"	3000 mm	9'10"
Mit Laufstegen	3970 mm	13'0"	3970 mm	13'0"	3970 mm	13'0"	3970 mm	13'0"
Mit Fahrerkabinenplattform und Laufstegen	4145 mm	13'7"	4145 mm	13'7"	4145 mm	13'7"	4145 mm	13'7"

(Fortsetzung nächste Seite)

Abmessungen *(Forts.)*

Bei allen Angaben zu Abmessungen handelt es sich um Näherungswerte. Werte gelten mit Doppel-Vollreifen 12,00-20.

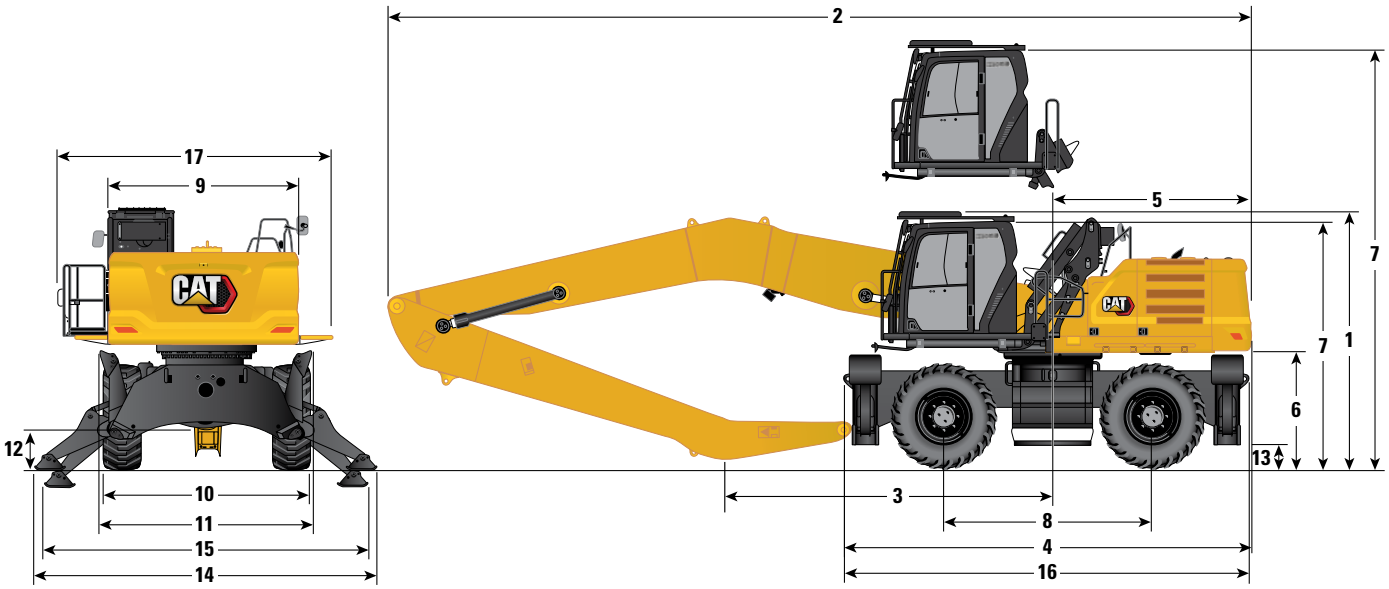

Auslegeroption	Schiffslöschausleger 9,9 m (32'6")			
Stieloptionen	**Greiferkran 5,7 m (18'8")**		**Greiferkran 7,1 m (23'3")**	
1 Transporthöhe mit Bedienerschutzvorrichtung (höchster Punkt zwischen Ausleger und Fahrerkabine)	3560 mm	11'8"	3560 mm	11'8"
2 Transportlänge	13.390 mm	43'11"	13.380 mm	43'11"
3 Auflagepunkt	6550 mm	21'6"	4990 mm	16'4"
4 Maschinenlänge	5930 mm	19'5"	5930 mm	19'5"
5 Heckschwenkradius	3130 mm	10'3"	3130 mm	10'3"
6 Lichte Höhe bis Kontergewicht	1470 mm	4'10"	1470 mm	4'10"
7 Fahrerkabinenhöhe				
Fahrerkabine abgesenkt – ohne Bedienerschutzvorrichtung	3500 mm	11'6"	3500 mm	11'6"
Fahrerkabine abgesenkt – mit Bedienerschutzvorrichtung	3550 mm	11'8"	3550 mm	11'8"
Fahrerkabine angehoben – ohne Bedienerschutzvorrichtung	6100 mm	20'0"	6100 mm	20'0"
Fahrerkabine angehoben – mit Bedienerschutzvorrichtung	6150 mm	20'2"	6150 mm	20'2"
8 Radstand	3200 mm	10'6"	3200 mm	10'6"
9 Transportbreite	3000 mm	9'10"	3000 mm	9'10"
10 Über Reifen*	2930 mm	9'7"	2930 mm	9'7"
11 Breite mit Abstützpratzen vollständig angehoben	250 mm	0'10"	250 mm	0'10"
12 Bodenfreiheit (Achse)	210 mm	0'8"	210 mm	0'8"
13 Bodenfreiheit (Rahmen)	4900 mm	16'1"	4900 mm	16'1"
14 Breite mit Abstützpratzen auf dem Boden	4800 mm	15'9"	4800 mm	15'9"
15 Breite mit Abstützpratzen komplett abgesenkt	2990 mm	9'10"	2990 mm	9'10"
16 Laufwerklänge	5760 mm	18'11"	5760 mm	18'11"
17 Oberwagenbreite	2957 mm	9'8"	2957 mm	9'8"
Mit Handläufen	3000 mm	9'10"	3000 mm	9'10"
Mit Laufstegen	3970 mm	13'0"	3970 mm	13'0"
Mit Fahrerkabinenplattform und Laufstegen	4145 mm	13'7"	4145 mm	13'7"

*Mit Vollreifen. Für Luftreifen 180 mm (0'7") zugeben.
**Nur Nordamerika.

Arbeitsbereiche und - kräfte

Alle Abmessungen sind ungefähre Werte mit Einzel-Vollreifen 16,00-25.

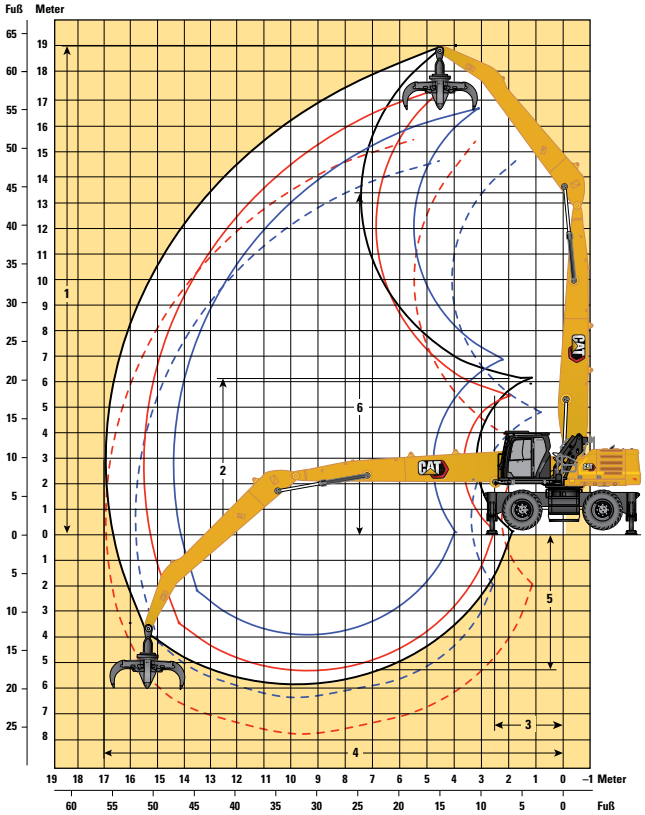

MH-Ausleger, 7,1 m (23'3") Stick, auf Stabilisator
MH-Ausleger, 7,5 m (24'7") Stick, auf Stabilisator
MH-Ausleger, 7,1 m (23'3") Stiel, auf Stabilisator, mit GSH425 – 1,15 m³/1,5 yd³
MH-Ausleger, 5,7 m (18'8") Stiel, auf Stabilisator
MH-Ausleger, 5,7 m (18'8") Stick, auf Stabilisator, mit GSH425 – 1,15 m³/1,5 yd³

Auslegeroptionen	**MH-Ausleger 9,3 m (30'6")**						**MH-Ausleger 10,4 m (34'1")**	
Stieloptionen	**Greiferkranstiel**				**Gerader Stiel**		**Greiferkranstiel**	
	5,7 m (18'8")		**7,1 m (23'3")**		**6,4 m (21'0")**		**7,5 m (24'7")**	
1 Max. Höhe	16.670 mm	54'8"	17.510 mm	57'5"	16.970 mm	55'8"	19.000 mm	62'4"
2 Abkipphöhe bei minimaler Reichweite	6895 mm	22'7"	5445 mm	17'10"	6100 mm	20'0"	6180 mm	20'3"
3 Minimale Reichweite	2210 mm	7'3"	1920 mm	6'4"	—	—	2510 mm	8'3"
4 Maximale Reichweite	14.390 mm	47'3"	15.490 mm	50'10"	14.860 mm	48'9"	17.000 mm	55'9"
5 Max. Tiefe	3865 mm	12'8"	5265 mm	17'3"	4570 mm	15'0"	5830 mm	19'2"
6 Auslegerbolzenhöhe	12.195 mm	40'0"	12.195 mm	40'0"	12.050 mm	39'6"	13.200 mm	43'4"

Alle Abmessungen gelten bis Stiel-/Heel-Kopfbolzen.
Maschine steht auf Abstützpratzen.
*Nur Nordamerika.

(Fortsetzung nächste Seite)

Arbeitsbereiche und Kräfte *(Fortsetzung)*

Alle Abmessungen sind ungefähre Werte mit Einzel-Vollreifen 16,00-25.

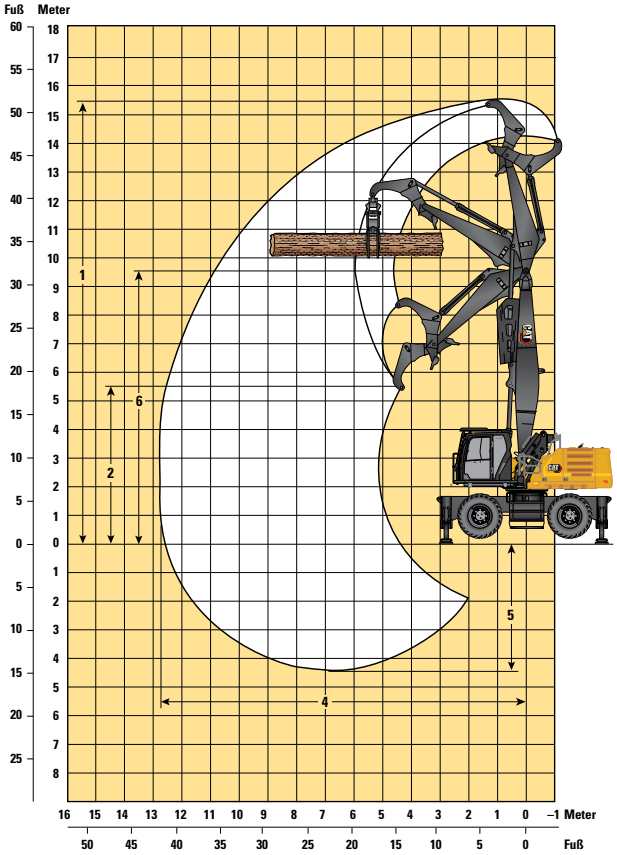

Maximale Höhe der Oberseite des ebenen Stammes: 11 000 mm (36'1")

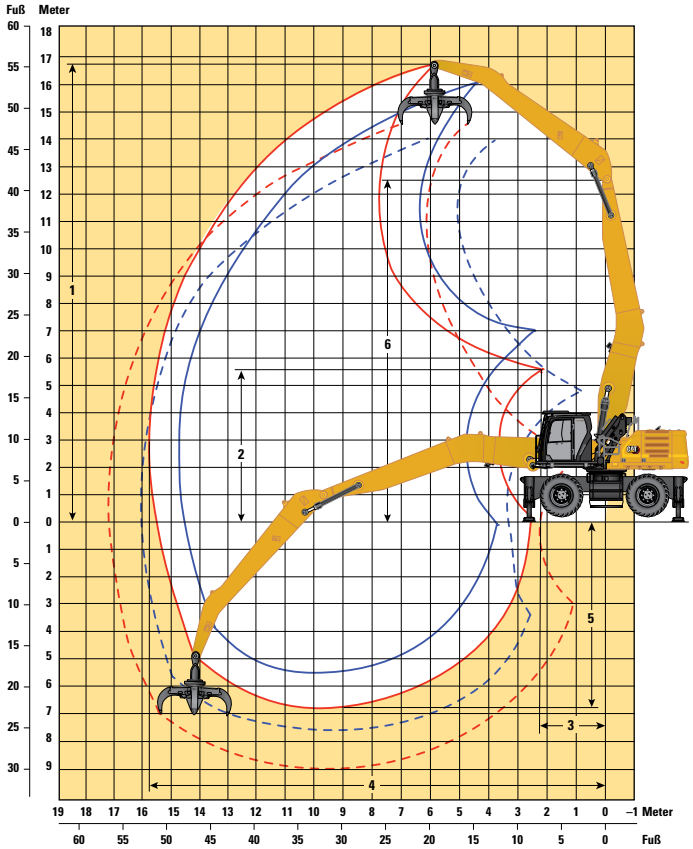

Barge Boom, 7,1 m (23'3") Industriestiel, auf Stabilisator

Barge Boom, 7,1 m (23'3") Industriestiel, auf Stabilisator, mit GSH425 – 1,15 m³/1,5 yd³

Barge Boom, 5,7 m (18'8") Industriestiel, auf Stabilisator

Barge Boom, 5,7 m (18'8") Industriestiel, auf Stabilisator, mit GSH425 – 1,15 m³/1,5 yd³

Auslegeroption	**Holzladeausleger 6,8 m (22'4")***		**Schiffslöschausleger 9,9 m (32'6")**			
Stieloptionen	**Stiel mit Über-/Unter-Zylinder**		**Greiferkranstiel**			
	4,1 m (13'3")		**5,7 m (18'7")**		**7,1 m (23'3")**	
1 Max. Höhe	15.380 mm	50'6"	16.310 mm	53'6"	16.840 mm	55'3"
2 Abkipphöhe bei minimaler Reichweite	5550 mm	18'3"	7000 mm	23'0"	5560 mm	18'3"
3 Minimale Reichweite	—	—	—	—	—	—
4 Maximale Reichweite	12.800 mm	42'0"	14.780 mm	48'6"	15.820 mm	51'11"
5 Max. Tiefe	4420 mm	14'6"	5450 mm	17'11"	6850 mm	22'6"
6 Auslegerbolzenhöhe	9560 mm	31'4"	12.600 mm	41'4"	12.600 mm	41'4"

Alle Abmessungen gelten bis Stiel-/Heel-Kopfbolzen.
Maschine steht auf Abstützpratzen.

Arbeitsbereiche und Kräfte *(Fortsetzung)*

Alle Abmessungen sind ungefähre Werte mit Doppel-Vollreifen 12,00-20.

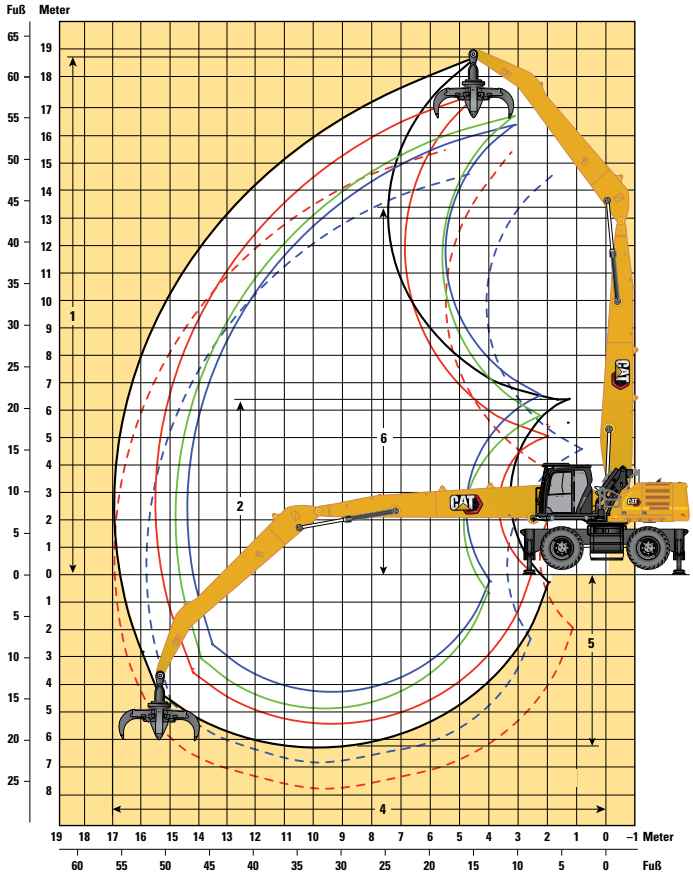

MH-Ausleger, 7,5 m (24'9") Stick, auf Stabilisator

MH-Ausleger, 7,1 m (23'3") Stick, auf Stabilisator

MH-Ausleger, 7,1 m (23'3") Stiel, auf Stabilisator, mit GSH425 – 1,15 m³/1,5 yd³

MH-Ausleger, 6,4 m (21'0") Stiel, auf Stabilisator

MH-Ausleger, 5,7 m (18'8") Stiel, auf Stabilisator

MH-Ausleger, 5,7 m (18'8") Stick, auf Stabilisator, mit GSH425 – 1,15 m³/1,5 yd³

Auslegeroptionen	**MH-Ausleger 9,3 m (30'6")**						**MH-Ausleger 10,4 m (34'9")**	
Stieloptionen	**Greiferkranstiel**				**Gerader Stiel**		**Greiferkranstiel**	
	5,7 m (18'8")		**7,1 m (23'3")**		**6,4 m (21'0")**		**7,5 m (24'9")**	
1 Max. Höhe	16.310 mm	53'6"	17.150 mm	56'3"	16.610 mm	54'6"	18.640 mm	61'2"
2 Abkipphöhe bei minimaler Reichweite	6530 mm	21'5"	5080 mm	16'8"	5730 mm	18'10"	5810 mm	19'1"
4 Maximale Reichweite	14.390 mm	47'3"	15.490 mm	50'10"	14.860 mm	48'9"	17.000 mm	55'9"
5 Max. Tiefe	4230 mm	13'11"	5630 mm	18'6"	4930 mm	16'2"	6200 mm	20'4"
6 Auslegerbolzenhöhe	11.690 mm	38'4"	11.690 mm	38'4"	11.690 mm	38'4"	12.700 mm	41'8"

Alle Abmessungen gelten bis Stielkopfbolzen.
Maschine steht auf Abstützpratzen.
*Nur Nordamerika.

(Fortsetzung nächste Seite)

Arbeitsbereiche und Kräfte *(Fortsetzung)*

Alle Abmessungen sind ungefähre Werte mit Doppel-Vollreifen 12,00-20.

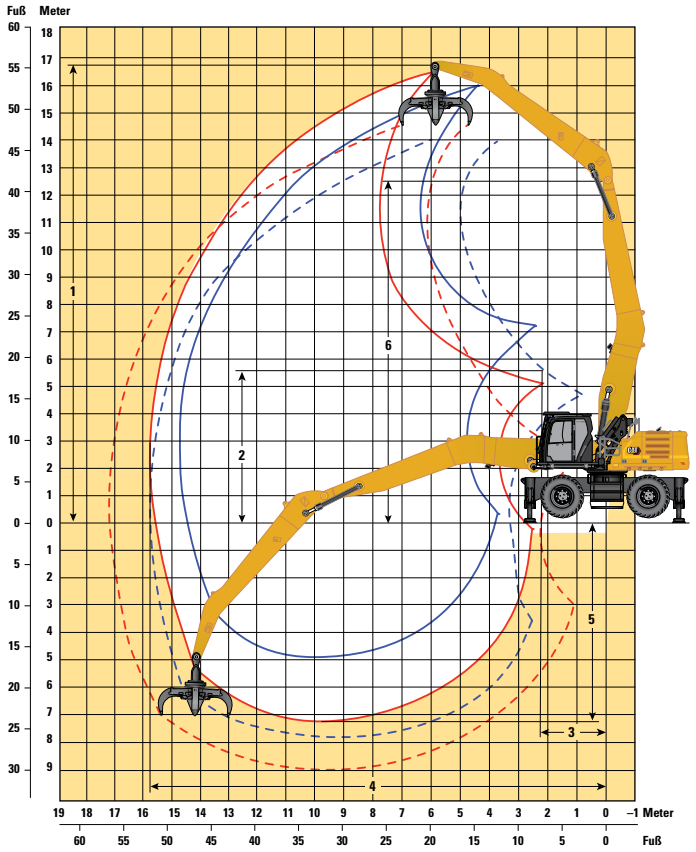

Barge Boom, 7,1 m (23'3") Industriestiel, auf Stabilisator

Barge Boom, 7,1 m (23'3") Industriestiel, auf Stabilisator, mit GSH425 – 1,15 m³/1,5 yd³

Barge Boom, 5,7 m (18'8") Industriestiel, auf Stabilisator

Barge Boom, 5,7 m (18'8") Industriestiel, auf Stabilisator, mit GSH425 – 1,15 m³/1,5 yd³

Auslegeroption	**Schiffslöschausleger 9,9 m (32'6")**			
Stieloptionen	**Greiferkranstiel**			
	5,7 m (18'7")		**7,1 m (23'3")**	
1 Max. Höhe	15.950 mm	52'4"	16.480 mm	54'1"
2 Abkipphöhe bei minimaler Reichweite	6640 mm	21'9"	5190 mm	17'0"
4 Maximale Reichweite	14.780 mm	48'6"	15.820 mm	51'11"
5 Max. Tiefe	4930 mm	16'2"	7210 mm	23'8"
6 Auslegerbolzenhöhe	12.230 mm	40'1"	12.230 mm	40'1"

Alle Abmessungen gelten bis Stielkopfbolzen.
Maschine steht auf Abstützpratzen.
*Nur Nordamerika.

Hubvermögen

Arbeitsgerät: keines, hydraulische Kabinenerhöhung, Vollreifen, Abstützpratzen abgesenkt, mit Kontergewicht 7700 kg (16.980 lb), Schwerlasthubmodus ein.

Höhe bis Stielkopfbolzen | Last bei Frontauslage | Last bei Seitenauslage | Last bei maximaler Reichweite (Stielkopf/Löffelbolzen)

Laufwerk
Einzelreifen

Ausleger
9,3 m (30'6") MH

Stiel
Greiferkran 5,7 m (18'8")

		4,5 m/15,0'		6,0 m/20,0'		7,5 m/25,0'		9,0 m/30,0'		10,5 m/35,0'		12,0 m/40,0'		13,5 m/45,0'				
																		mm '/"
16,5 m **55,0'**	kg **lb**															*8700	*8700	3850
15,0 m **50,0'**	kg **lb**	***21.200**	***21.200**	*8550 ***17.800**	*8550 ***17.800**											*6600 ***14.900**	*6600 ***14.900**	7420 **22'11"**
13,5 m **45,0'**	kg **lb**			*9900 ***21.350**	*9900 ***21.350**	*8750 ***18.400**	*8750 ***18.400**	*6800 ***13.500**	*6800 ***13.500**							*5850 ***13.050**	*5850 ***13.050**	9500 **30'03"**
12,0 m **40,0'**	kg **lb**			*10.850 ***23.500**	*10.850 ***23.500**	*9500 ***20.700**	*9500 ***20.700**	*8450 ***18.450**	*8450 ***18.450**	*6550 ***12.950**	*6550 ***12.950**					*5500 ***12.200**	*5500 ***12.200**	10.980 **35'05"**
10,5 m **35,0'**	kg **lb**			*11.050 ***23.950**	*11.050 ***23.950**	*9550 ***20.800**	*9550 ***20.800**	*8500 ***18.450**	*8500 ***18.450**	*7650 ***16.650**	*7650 ***16.650**	*5600	*5600			*5300 ***11.750**	*5300 ***11.750**	12.100 **39'04"**
9,0 m **30,0'**	kg **lb**			*11.500 ***24.950**	*11.500 ***24.950**	*9850 ***21.350**	*9850 ***21.350**	*8650 ***18.750**	*8650 ***18.750**	*7700 ***16.750**	*7700 ***16.750**	*6950 ***15.050**	*6950 ***15.050**			*5250 ***11.550**	*5250 ***11.550**	12.950 **42'02"**
7,5 m **25,0'**	kg **lb**	*15.500 ***33.350**	*15.500 ***33.350**	*12.300 ***26.600**	*12.300 ***26.600**	*10.300 ***22.300**	*10.300 ***22.300**	*8900 ***19.250**	*8900 ***19.250**	*7800 ***16.950**	*7800 ***16.950**	*6950 ***15.100**	6950 **14.950**	*5500	*5500	*5250 ***11.550**	*5250 ***11.550**	13.580 **44'04"**
6,0 m **20,0'**	kg **lb**	*17.500 ***37.650**	*17.500 ***37.650**	*13.300 ***28.700**	*13.300 ***28.700**	*10.800 ***23.400**	*10.800 ***23.400**	*9150 ***19.850**	*9150 ***19.850**	*7950 ***17.250**	*7950 ***17.250**	*7000 ***15.150**	6850 **14.700**	*6150 ***13.250**	5700 **12.250**	*5300 ***11.700**	*5300 ***11.700**	14.020 **45'10"**
4,5 m **15,0'**	kg **lb**	*13.250 ***36.200**	*13.250 ***36.200**	*14.200 ***30.750**	*14.200 ***30.750**	*11.300 ***24.450**	*11.300 ***24.450**	*9400 ***20.350**	*9400 ***20.350**	*8050 ***17.450**	*8050 ***17.450**	*7000 ***15.150**	6700 **14.450**	*6100 ***13.100**	5650 **12.100**	*5450 ***12.000**	5150 **11.400**	14.290 **46'09"**
3,0 m **10,0'**	kg **lb**			*14.650 ***31.700**	*14.650 ***31.700**	*11.550 ***25.000**	*11.550 ***25.000**	*9500 ***20.600**	*9500 ***20.600**	*8050 ***17.450**	8000 **17.200**	*6950 ***14.950**	6600 **14.150**	*5950 ***12.750**	5550 **11.950**	*5300 ***11.650**	5050 **11.150**	14.390 **47'02"**
1,5 m **5,0'**	kg **lb**			*10.350 ***24.500**	*10.350 ***24.500**	*11.400 ***24.650**	*11.400 ***24.650**	*9400 ***20.300**	*9400 ***20.300**	*7900 ***17.100**	7800 **16.800**	*6700 ***14.500**	6450 **13.900**	*5650 ***12.100**	5500 **11.800**	*5000 ***10.950**	*5000 ***10.950**	14.340 **47'00"**
0 m **0'**	kg **lb**	*4400 ***9950**	*4400 ***9950**	*9000 ***20.750**	*9000 ***20.750**	*10.750 ***23.350**	*10.750 ***23.350**	*8950 ***19.350**	*8950 ***19.350**	*7550 ***16.250**	*7550 ***16.250**	*6350 ***13.600**	*6350 ***13.600**	*5200 ***11.000**	*5200 ***11.000**	*4600 ***10.150**	*4600 ***10.150**	14.120 **46'03"**
–1,5 m **–5,0'**	kg **lb**			*9150 ***20.900**	*9150 ***20.900**	*9700 ***21.000**	*9700 ***21.000**	*8200 ***17.650**	*8200 ***17.650**	*6850 ***14.800**	*6850 ***14.800**	*5700 ***12.150**	*5700 ***12.150**	*4450 ***9200**	*4450 ***9200**	*4200 ***9150**	*4200 ***9150**	13.740 **45'00"**
–3,0 m **–10,0'**	kg **lb**					*8200 ***17.700**	*8200 ***17.700**	*7050 ***15.150**	*7050 ***15.150**	*5900 ***12.600**	*5900 ***12.600**	*4750 ***9950**	*4750 ***9950**			*4350 ***9600**	*4350 ***9600**	12.440 **40'06"**

* **ISO 10567:2007**

* Die Last wird nicht durch die Kipplast, sondern durch die hydraulische Traglast begrenzt. Die angegebenen Lasten entsprechen der Norm ISO 10567:2007 für die Traglast von Hydraulikbaggern. Sie betragen maximal 87 % der hydraulischen Traglast oder 75 % der Kipplast. Das Gewicht aller zusätzlichen Hubeinrichtungen muss von den oben angegebenen Traglasten abgezogen werden. Die Traglasten gelten für eine auf festem, eben tragendem Grund stehende Maschine. Der Einsatz von Arbeitsgeräte-Anbringungspunkten zum Umschlagen bzw. Heben von Objekten kann die Hubleistung der Maschine beeinflussen.

Die Traglast ändert sich bei den verschiedenen lieferbaren Bodenplatten um höchstens ±5 %.

Spezifische Produktbeschreibungen sind dem entsprechenden Betriebs- und Wartungshandbuch zu entnehmen.

Umschlagmaschine MH3040 – technische Daten

Hubvermögen

Arbeitsgerät: keines, hydraulische Kabinenerhöhung, Vollreifen, Abstützpratzen angehoben, mit Kontergewicht 7700 kg (16.980 lb), Schwerlasthubmodus ein.

Höhe bis Stielkopfbolzen | Last bei Frontauslage | Last bei Seitenauslage | Last bei maximaler Reichweite (Stielkopf/Löffelbolzen)

Laufwerk
Einzelreifen

Ausleger
9,3 m (30'6") MH

Stiel
Greiferkran 5,7 m (18'8")

		3,0 m/10,0'		4,5 m/15,0'		6,0 m/20,0'		7,5 m/25,0'		9,0 m/30,0'		10,5 m/35,0'		12,0 m/40,0'		13,5 m/45,0'				
																				mm '/"
15,0 m **50,0'**	kg **lb**			*9650 ***20.600**	*9650 ***20.600**	*8150 ***16.700**	*8150 ***16.700**											*6800 ***15.450**	*6800 ***15.450**	6930 **21'02"**
13,5 m **45,0'**	kg **lb**					*9700 ***20.850**	*9700 ***20.850**	*8450 ***17.650**	7650 **16.350**	*6300	5650							*5950 ***13.300**	5450 **12.600**	9170 **29'02"**
12,0 m **40,0'**	kg **lb**					*10.650 ***23.150**	*10.650 ***23.150**	*9500 ***20.700**	7750 **16.650**	7400 **15.800**	5750 **12.300**	5700	4400					5450 ***12.300**	4200 **9500**	10.740 **34'07"**
10,5 m **35,0'**	kg **lb**					*11.000 ***23.900**	10.950 **23.500**	*9550 ***20.750**	7700 **16.550**	7350 **15.800**	5750 **12.350**	5700 **12.250**	4450 **9450**					4600 **10.250**	3500 **7850**	11.920 **38'08"**
9,0 m **30,0'**	kg **lb**					*11.400 ***24.700**	10.650 **22.950**	9700 **20.850**	7550 **16.200**	7250 **15.600**	5650 **12.100**	5650 **12.150**	4400 **9400**	4500 **9700**	3450 **7400**			4000 **8950**	3050 **6750**	12.810 **41'09"**
7,5 m **25,0'**	kg **lb**			*15.150 ***32.700**	*15.150 ***32.700**	*12.150 ***26.250**	10.200 **21.950**	9350 **20.200**	7250 **15.600**	7050 **15.200**	5450 **11.750**	5550 **11.900**	4250 **9150**	4450 **9550**	3400 **7300**			3650 **8100**	2750 **6050**	13.480 **44'00"**
6,0 m **20,0'**	kg **lb**	***54.100**	***54.100**	*17.100 ***36.800**	14.650 **31.650**	12.550 **27.100**	9500 **20.500**	8950 **19.300**	6850 **14.750**	6800 **14.650**	5200 **11.200**	5400 **11.550**	4100 **8800**	4350 **9350**	3300 **7100**	3600 **7700**	2700 **5750**	3400 **7500**	2550 **5600**	13.950 **45'08"**
4,5 m **15,0'**	kg **lb**			18.000 **38.900**	12.850 **27.850**	11.650 **25.200**	8650 **18.750**	8450 **18.200**	6350 **13.750**	6500 **14.000**	4900 **10.600**	5200 **11.150**	3900 **8450**	4250 **9150**	3200 **6850**	3550 **7600**	2650 **5650**	3250 **7150**	2400 **5300**	14.250 **46'08"**
3,0 m **10,0'**	kg **lb**					10.800 **23.350**	7900 **17.050**	7950 **17.200**	5900 **12.750**	6200 **13.350**	4650 **10.000**	5000 **10.750**	3750 **8050**	4150 **8850**	3100 **6600**	3450 **7450**	2550 **5500**	3150 **6900**	2300 **5100**	14.380 **47'02"**
1,5 m **5,0'**	kg **lb**					10.200 **22.000**	7300 **15.800**	7550 **16.300**	5550 **11.950**	5950 **12.800**	4400 **9450**	4850 **10.400**	3600 **7700**	4000 **8650**	2950 **6400**	3400 **7300**	2500 **5350**	3100 **6850**	2300 **5000**	14.360 **47'01"**
0 m **0'**	kg **lb**			*4200 ***9550**	*4200 ***9550**	*9050 ***21.000**	7000 **15.150**	7300 **15.750**	5300 **11.450**	5750 **12.400**	4200 **9050**	4700 **10.100**	3450 **7400**	3950 **8450**	2900 **6200**	3350 **7200**	2450 **5250**	3150 **6900**	2300 **5050**	14.180 **46'05"**
–1,5 m **–5,0'**	kg **lb**					*9050 ***20.750**	6900 **14.900**	7150 **15.450**	5150 **11.150**	5650 **12.150**	4100 **8850**	4600 **9950**	3350 **7250**	3900 **8350**	2850 **6100**	3350 **7200**	2450 **5250**	3250 **7150**	2350 **5200**	13.820 **45'03"**
–3,0 m **–10,0'**	kg **lb**					*9650 ***20.900**	6950 **14.950**	7150 **15.350**	5150 **11.050**	5600 **12.050**	4050 **8750**	4600 **9850**	3350 **7200**	3850 **8350**	2850 **6100**			3550 **7850**	2600 **5750**	12.850 **41'11"**

* **ISO 10567:2007**

* Die Last wird nicht durch die Kipplast, sondern durch die hydraulische Traglast begrenzt. Die angegebenen Lasten entsprechen der Norm ISO 10567:2007 für die Traglast von Hydraulikbaggern. Sie betragen maximal 87 % der hydraulischen Traglast oder 75 % der Kipplast. Das Gewicht aller zusätzlichen Hubeinrichtungen muss von den oben angegebenen Traglasten abgezogen werden. Die Traglasten gelten für eine auf festem, eben tragendem Grund stehende Maschine. Der Einsatz von Arbeitsgeräte-Anbringungspunkten zum Umschlagen bzw. Heben von Objekten kann die Hubleistung der Maschine beeinflussen.

Die Traglast ändert sich bei den verschiedenen lieferbaren Bodenplatten um höchstens ±5 %.

Spezifische Produktbeschreibungen sind dem entsprechenden Betriebs- und Wartungshandbuch zu entnehmen.

Hubvermögen

Arbeitsgerät: keines, hydraulische Kabinenerhöhung, Luftreifen, Abstützpratzen abgesenkt, mit Kontergewicht 7700 kg (16.980 lb), Schwerlasthubmodus ein.

Höhe bis Stielkopfbolzen | Last bei Frontauslage | Last bei Seitenauslage | Last bei maximaler Reichweite (Stielkopf/Löffelbolzen)

Laufwerk
Einzelreifen

Ausleger
9,3 m (30'6") MH

Stiel
Greiferkran 5,7 m (18'8")

		4,5 m/15,0'		6,0 m/20,0'		7,5 m/25,0'		9,0 m/30,0'		10,5 m/35,0'		12,0 m/40,0'		13,5 m/45,0'				
																		mm '/"
16,5 m **55,0'**	kg **lb**															*8700	*8700	3850
15,0 m **50,0'**	kg **lb**	***21.200**	***21.200**	*8550 ***17.800**	*8550 ***17.800**											*6600 ***14.900**	*6600 ***14.900**	7420 **22'11"**
13,5 m **45,0'**	kg **lb**			*9900 ***21.350**	*9900 ***21.350**	*8750 ***18.400**	*8750 ***18.400**	*6800 ***13.500**	*6800 ***13.500**							*5850 ***13.050**	*5850 ***13.050**	9500 **30'03"**
12,0 m **40,0'**	kg **lb**			*10.850 ***23.500**	*10.850 ***23.500**	*9500 ***20.700**	*9500 ***20.700**	*8450 ***18.450**	*8450 ***18.450**	*6550 ***12.950**	*6550 ***12.950**					*5500 ***12.200**	*5500 ***12.200**	10.980 **35'05"**
10,5 m **35,0'**	kg **lb**			*11.050 ***23.950**	*11.050 ***23.950**	*9550 ***20.800**	*9550 ***20.800**	*8500 ***18.450**	*8500 ***18.450**	*7650 ***16.650**	*7650 ***16.650**	*5600	*5600			*5300 ***11.750**	*5300 ***11.750**	12.100 **39'04"**
9,0 m **30,0'**	kg **lb**			*11.500 ***24.950**	*11.500 ***24.950**	*9850 ***21.350**	*9850 ***21.350**	*8650 ***18.750**	*8650 ***18.750**	*7700 ***16.750**	*7700 ***16.750**	*6950 ***15.050**	6850 **14.700**			*5250 ***11.550**	*5250 ***11.550**	12.950 **42'02"**
7,5 m **25,0'**	kg **lb**	*15.500 ***33.350**	*15.500 ***33.350**	*12.300 ***26.600**	*12.300 ***26.600**	*10.300 ***22.300**	*10.300 ***22.300**	*8900 ***19.250**	*8900 ***19.250**	*7800 ***16.950**	*7800 ***16.950**	*6950 ***15.100**	6800 **14.550**	*5500	*5500	*5250 ***11.550**	*5250 ***11.550**	13.580 **44'04"**
6,0 m **20,0'**	kg **lb**	*17.500 ***37.650**	*17.500 ***37.650**	*13.300 ***28.700**	*13.300 ***28.700**	*10.800 ***23.400**	*10.800 ***23.400**	*9150 ***19.850**	*9150 ***19.850**	*7950 ***17.250**	*7950 ***17.250**	*7000 ***15.150**	6650 **14.350**	*6150 ***13.250**	5550 **11.900**	*5300 ***11.700**	5250 **11.550**	14.020 **45'10"**
4,5 m **15,0'**	kg **lb**	*13.250 ***36.200**	*13.250 ***36.200**	*14.200 ***30.750**	*14.200 ***30.750**	*11.300 ***24.450**	*11.300 ***24.450**	*9400 ***20.350**	*9400 ***20.350**	*8050 ***17.450**	8000 **17.150**	*7000 ***15.150**	6550 **14.050**	*6100 ***13.100**	5500 **11.750**	*5450 ***12.000**	5050 **11.050**	14.290 **46'09"**
3,0 m **10,0'**	kg **lb**			*14.650 ***31.700**	*14.650 ***31.700**	*11.550 ***25.000**	*11.550 ***25.000**	*9500 ***20.600**	*9500 ***20.600**	*8050 ***17.450**	7750 **16.750**	*6950 ***14.950**	6400 **13.800**	*5950 ***12.750**	5400 **11.600**	*5300 ***11.650**	4900 **10.850**	14.390 **47'02"**
1,5 m **5,0'**	kg **lb**			*10.350 ***24.500**	*10.350 ***24.500**	*11.400 ***24.650**	*11.400 ***24.650**	*9400 ***20.300**	*9400 ***20.300**	*7900 ***17.100**	7600 **16.350**	*6700 ***14.500**	6300 **13.550**	*5650 ***12.100**	5350 **11.500**	*5000 ***10.950**	4900 **10.800**	14.340 **47'00"**
0 m **0'**	kg **lb**	*4400 ***9950**	*4400 ***9950**	*9000 ***20.750**	*9000 ***20.750**	*10.750 ***23.350**	*10.750 ***23.350**	*8950 ***19.350**	*8950 ***19.350**	*7550 ***16.250**	7450 **16.050**	*6350 ***13.600**	6200 **13.350**	*5200 ***11.000**	*5200 ***11.000**	*4600 ***10.150**	*4600 ***10.150**	14.120 **46'03"**
–1,5 m **–5,0'**	kg **lb**			*9150 ***20.900**	*9150 ***20.900**	*9700 ***21.000**	*9700 ***21.000**	*8200 ***17.650**	*8200 ***17.650**	*6850 ***14.800**	*6850 ***14.800**	*5700 ***12.150**	*5700 ***12.150**	*4450 ***9200**	*4450 ***9200**	*4200 ***9150**	*4200 ***9150**	13.740 **45'00"**
–3,0 m **–10,0'**	kg **lb**					*8200 ***17.700**	*8200 ***17.700**	*7050 ***15.150**	*7050 ***15.150**	*5900 ***12.600**	*5900 ***12.600**	*4750 ***9950**	*4750 ***9950**			*4350 ***9600**	*4350 ***9600**	12.440 **40'06"**

* **ISO 10567:2007**

* Die Last wird nicht durch die Kipplast, sondern durch die hydraulische Traglast begrenzt. Die angegebenen Lasten entsprechen der Norm ISO 10567:2007 für die Traglast von Hydraulikbaggern. Sie betragen maximal 87 % der hydraulischen Traglast oder 75 % der Kipplast. Das Gewicht aller zusätzlichen Hubeinrichtungen muss von den oben angegebenen Traglasten abgezogen werden. Die Traglasten gelten für eine auf festem, eben tragendem Grund stehende Maschine. Der Einsatz von Arbeitsgeräte-Anbringungspunkten zum Umschlagen bzw. Heben von Objekten kann die Hubleistung der Maschine beeinflussen.

Die Traglast ändert sich bei den verschiedenen lieferbaren Bodenplatten um höchstens ±5 %.

Spezifische Produktbeschreibungen sind dem entsprechenden Betriebs- und Wartungshandbuch zu entnehmen.

Umschlagmaschine MH3040 – technische Daten

Hubvermögen

Arbeitsgerät: keines, hydraulische Kabinenerhöhung, Luftreifen, Abstützpratzen angehoben, mit Kontergewicht 7700 kg (16.980 lb), Schwerlasthubmodus ein.

Höhe bis Stielkopfbolzen | Last bei Frontauslage | Last bei Seitenauslage | Last bei maximaler Reichweite (Stielkopf/Löffelbolzen)

Laufwerk
Einzelreifen

Ausleger
9,3 m (30'6") MH

Stiel
Greiferkran 5,7 m (18'8")

		3,0 m/10,0'		4,5 m/15,0'		6,0 m/20,0'		7,5 m/25,0'		9,0 m/30,0'		10,5 m/35,0'		12,0 m/40,0'		13,5 m/45,0'				
																				mm '/"
15,0 m **50,0'**	kg **lb**			*9700 ***20.650**	*9700 ***20.650**	*8150 ***16.750**	*8150 ***16.750**											*6800 ***15.450**	*6800 ***15.450**	6950 **21'03"**
13,5 m **45,0'**	kg **lb**					*9700 ***20.850**	*9700 ***20.850**	*8450 ***17.700**	7450 **15.950**	*6300	5500							*5950 ***13.300**	5300 **12.200**	9180 **29'02"**
12,0 m **40,0'**	kg **lb**					*10.650 ***23.150**	*10.650 **23.050**	*9500 ***20.700**	7550 **16.200**	7250 **15.450**	5600 **11.950**	5550	4250					5300 **12.000**	4050 **9200**	10.750 **34'08"**
10,5 m **35,0'**	kg **lb**					*11.000 ***23.900**	10.650 **22.900**	*9550 ***20.750**	7500 **16.100**	7200 **15.500**	5600 **12.000**	5600 **11.950**	4300 **9200**					4450 **10.000**	3400 **7550**	11.930 **38'08"**
9,0 m **30,0'**	kg **lb**					*11.400 ***24.700**	10.400 **22.350**	9500 **20.400**	7350 **15.750**	7100 **15.250**	5500 **11.800**	5550 **11.850**	4250 **9100**	4400 **9450**	3350 **7150**			3900 **8700**	2950 **6550**	12.820 **41'09"**
7,5 m **25,0'**	kg **lb**			*15.200 ***32.750**	*15.200 ***32.750**	*12.150 ***26.250**	9900 **21.400**	9150 **19.750**	7050 **15.150**	6900 **14.850**	5300 **11.400**	5400 **11.650**	4150 **8850**	4350 **9350**	3300 **7050**			3550 **7850**	2650 **5850**	13.480 **44'00"**
6,0 m **20,0'**	kg **lb**	***54.200**	***54.200**	*17.100 ***36.850**	14.200 **30.750**	12.300 **26.550**	9200 **19.950**	8750 **18.850**	6650 **14.300**	6650 **14.300**	5050 **10.850**	5250 **11.300**	3950 **8550**	4250 **9150**	3200 **6850**	3500 **7500**	2600 **5550**	3300 **7300**	2450 **5400**	13.960 **45'08"**
4,5 m **15,0'**	kg **lb**			17.600 **38.000**	12.450 **26.950**	11.400 **24.600**	8400 **18.150**	8250 **17.800**	6150 **13.300**	6350 **13.650**	4750 **10.250**	5050 **10.900**	3800 **8150**	4150 **8900**	3100 **6600**	3450 **7400**	2550 **5400**	3150 **6950**	2300 **5050**	14.250 **46'08"**
3,0 m **10,0'**	kg **lb**					10.550 **22.750**	7600 **16.450**	7750 **16.750**	5700 **12.350**	6050 **13.050**	4500 **9650**	4850 **10.500**	3600 **7750**	4000 **8650**	2950 **6350**	3350 **7250**	2450 **5300**	3050 **6700**	2250 **4900**	14.390 **47'02"**
1,5 m **5,0'**	kg **lb**					9950 **21.400**	7050 **15.200**	7400 **15.900**	5350 **11.550**	5800 **12.450**	4250 **9100**	4700 **10.100**	3450 **7400**	3900 **8400**	2850 **6150**	3300 **7100**	2400 **5150**	3050 **6650**	2200 **4800**	14.360 **47'01"**
0 m **0'**	kg **lb**			*4200 ***9600**	*4200 ***9600**	*9050 **20.700**	6750 **14.550**	7100 **15.350**	5100 **11.000**	5600 **12.050**	4050 **8750**	4550 **9850**	3300 **7150**	3800 **8200**	2750 **5950**	3250 **7000**	2350 **5050**	3050 **6700**	2200 **4850**	14.170 **46'05"**
–1,5 m **–5,0'**	kg **lb**					*9050 **20.450**	6650 **14.300**	7000 **15.050**	4950 **10.700**	5500 **11.800**	3950 **8500**	4500 **9650**	3250 **6950**	3750 **8100**	2700 **5850**	3250 **7000**	2350 **5050**	3150 **6900**	2300 **5000**	13.820 **45'03"**
–3,0 m **–10,0'**	kg **lb**					**20.500**	**14.350**	6950 **14.950**	4950 **10.650**	5450 **11.750**	3900 **8400**	4450 **9600**	3200 **6900**	3750 **8100**	2700 **5850**			3450 **7650**	2500 **5550**	12.830 **41'10"**

* **ISO 10567:2007**

* Die Last wird nicht durch die Kipplast, sondern durch die hydraulische Traglast begrenzt. Die angegebenen Lasten entsprechen der Norm ISO 10567:2007 für die Traglast von Hydraulikbaggern. Sie betragen maximal 87 % der hydraulischen Traglast oder 75 % der Kipplast. Das Gewicht aller zusätzlichen Hubeinrichtungen muss von den oben angegebenen Traglasten abgezogen werden. Die Traglasten gelten für eine auf festem, eben tragendem Grund stehende Maschine. Der Einsatz von Arbeitsgeräte-Anbringungspunkten zum Umschlagen bzw. Heben von Objekten kann die Hubleistung der Maschine beeinflussen.

Die Traglast ändert sich bei den verschiedenen lieferbaren Bodenplatten um höchstens ±5 %.

Spezifische Produktbeschreibungen sind dem entsprechenden Betriebs- und Wartungshandbuch zu entnehmen.

Hubvermögen

Arbeitsgerät: keines, hydraulische Kabinenerhöhung, Vollreifen, Abstützpratzen abgesenkt, mit Kontergewicht 7700 kg (16.980 lb), Schwerlasthubmodus ein.

Höhe bis Stielkopfbolzen | Last bei Frontauslage | Last bei Seitenauslage | Last bei maximaler Reichweite (Stielkopf/Löffelbolzen)

Laufwerk
Einzelreifen

Ausleger
9,3 m (30'6") MH

Stiel
Greiferkran 7,1 m (23'3")

		3,0 m/10,0'		4,5 m/15,0'		6,0 m/20,0'		7,5 m/25,0'		9,0 m/30,0'		10,5 m/35,0'		12,0 m/40,0'		13,5 m/45,0'		15,0 m/50,0'				
																						mm '/"
16,5 m **55,0'**	kg **lb**					*6500 ***13.350**	*6500 ***13.350**													*5550 ***12.650**	*5550 ***12.650**	6930 **20'10"**
15,0 m **50,0'**	kg **lb**							*6700 ***14.050**	*6700 ***14.050**	*5300	*5300									*4800 ***10.750**	*4800 ***10.750**	9370 **29'7"**
13,5 m **45,0'**	kg **lb**							*7650 ***16.400**	*7650 ***16.400**	*6700 ***14.100**	*6700 ***14.100**	*5250 ***10.550**	*5250 ***10.550**							*4450 ***9850**	*4450 ***9850**	11.090 **35'7"**
12,0 m **40,0'**	kg **lb**							*8350 ***18.100**	*8350 ***18.100**	*7650 ***16.400**	*7650 ***16.400**	*6550 ***13.800**	*6550 ***13.800**	*4850 ***9550**	*4850 ***9550**					*4250 ***9350**	*4250 ***9350**	12.390 **40'1"**
10,5 m **35,0'**	kg **lb**							*8700 ***18.900**	*8700 ***18.900**	*7850 ***17.100**	*7850 ***17.100**	*7150 ***15.600**	*7150 ***15.600**	*6200 ***12.800**	*6200 ***12.800**					*4150 ***9100**	*4150 ***9100**	13.390 **43'7"**
9,0 m **30,0'**	kg **lb**							*8950 ***19.500**	*8950 ***19.500**	*8000 ***17.450**	*8000 ***17.450**	*7250 ***15.750**	*7250 ***15.750**	*6600 ***14.400**	*6600 ***14.400**	*5300 ***10.600**	*5300 ***10.600**			*4100 ***9000**	*4100 ***9000**	14.160 **46'2"**
7,5 m **25,0'**	kg **lb**					*11.000 ***23.800**	*11.000 ***23.800**	*9450 ***20.500**	*9450 ***20.500**	*8300 ***18.050**	*8300 ***18.050**	*7400 ***16.100**	*7400 ***16.100**	*6700 ***14.550**	*6700 ***14.550**	*6050 ***13.150**	5800 **12.400**			*4100 ***9050**	*4100 ***9050**	14.740 **48'2"**
6,0 m **20,0'**	kg **lb**			*14.250 ***30.600**	*14.250 ***30.600**	*12.050 ***26.050**	*12.050 ***26.050**	*10.050 ***21.800**	*10.050 ***21.800**	*8650 ***18.800**	*8650 ***18.800**	*7650 ***16.550**	*7650 ***16.550**	*6800 ***14.750**	*6800 ***14.750**	*6100 ***13.200**	5700 **12.250**	*4550	*4550	*4200 ***9200**	*4200 ***9200**	15.150 **49'7"**
4,5 m **15,0'**	kg **lb**			*17.500 ***37.700**	*17.500 ***37.700**	*13.200 ***28.550**	*13.200 ***28.550**	*10.700 ***23.150**	*10.700 ***23.150**	*9050 ***19.550**	*9050 ***19.550**	*7800 ***16.950**	*7800 ***16.950**	*6900 ***14.900**	6700 **14.400**	*6100 ***13.150**	5600 **12.000**	*5300 ***10.250**	4750 **10.200**	*4300 ***9450**	*4300 ***9450**	15.390 **50'5"**
3,0 m **10,0'**	kg **lb**			*15.100 ***38.050**	*15.100 ***38.050**	*14.150 ***30.600**	*14.150 ***30.600**	*11.200 ***24.250**	*11.200 ***24.250**	*9300 ***20.150**	*9300 ***20.150**	*7950 ***17.200**	*7950 **17.150**	*6900 ***14.950**	6550 **14.050**	*6050 ***13.050**	5500 **11.800**	*5250 ***11.200**	4700 **10.050**	*4450 ***9800**	4450 ***9800**	15.490 **50'9"**
1,5 m **5,0'**	kg **lb**			*6700 ***15.500**	*6700 ***15.500**	*14.500 ***31.400**	*14.500 ***31.400**	*11.450 ***24.750**	*11.450 ***24.750**	*9400 ***20.350**	*9400 ***20.350**	*7950 ***17.250**	7750 **16.650**	*6850 ***14.800**	6400 **13.750**	*5900 ***12.750**	5400 **11.600**	*5000 ***10.700**	4650 **9950**	*4700 ***10.350**	4450 **9750**	15.440 **50'7"**
0 m **0'**	kg **lb**	*3050 ***6800**	*3050 ***6800**	*5700 ***12.950**	*5700 ***12.950**	*11.800 ***27.450**	*11.800 ***27.450**	*11.250 ***24.350**	*11.250 ***24.350**	*9250 ***20.050**	*9250 ***20.050**	*7800 ***16.850**	7550 **16.250**	*6650 ***14.350**	6250 **13.450**	*5650 ***12.150**	5300 **11.400**	*4650 ***9850**	4600 ***9850**	*4500 ***9850**	*4500 ***9850**	15.250 **50'0"**
–1,5 m **–5,0'**	kg **lb**			*5900 ***13.250**	*5900 ***13.250**	*10.050 ***23.000**	*10.050 ***23.000**	*10.600 ***22.950**	*10.600 ***22.950**	*8800 ***19.000**	*8800 ***19.000**	*7400 ***15.950**	*7400 **15.950**	*6250 ***13.450**	6150 **13.250**	*5200 ***11.150**	*5200 ***11.150**			*4200 ***9150**	*4200 ***9150**	14.900 **48'10"**
–3,0 m **–10,0'**	kg **lb**			*6400 ***14.350**	*6400 ***14.350**	*9750 ***22.150**	*9750 ***22.150**	*9550 ***20.600**	*9550 ***20.600**	*8000 ***17.250**	*8000 ***17.250**	*6750 ***14.450**	*6750 ***14.450**	*5600 ***12.000**	*5600 ***12.000**	*4500 ***9500**	*4500 ***9500**			*3800 ***8300**	*3800 ***8300**	14.380 **47'1"**
–4,5 m **–15,0'**	kg **lb**							*8050 ***17.250**	*8050 ***17.250**	*6850 ***14.650**	*6850 ***14.650**	*5700 ***12.200**	*5700 ***12.200**	*4650 ***9800**	*4650 ***9800**					*4200 ***9300**	*4200 ***9300**	12.630 **40'11"**

* **ISO 10567:2007**

* Die Last wird nicht durch die Kipplast, sondern durch die hydraulische Traglast begrenzt. Die angegebenen Lasten entsprechen der Norm ISO 10567:2007 für die Traglast von Hydraulikbaggern. Sie betragen maximal 87 % der hydraulischen Traglast oder 75 % der Kipplast. Das Gewicht aller zusätzlichen Hubeinrichtungen muss von den oben angegebenen Traglasten abgezogen werden. Die Traglasten gelten für eine auf festem, eben tragendem Grund stehende Maschine. Der Einsatz von Arbeitsgeräte-Anbringungspunkten zum Umschlagen bzw. Heben von Objekten kann die Hubleistung der Maschine beeinflussen.

Die Traglast ändert sich bei den verschiedenen lieferbaren Bodenplatten um höchstens ±5 %.

Spezifische Produktbeschreibungen sind dem entsprechenden Betriebs- und Wartungshandbuch zu entnehmen.

Umschlagmaschine MH3040 – technische Daten

Hubvermögen

Arbeitsgerät: keines, hydraulische Kabinenerhöhung, Vollreifen, Abstützpratzen angehoben, mit Kontergewicht 7700 kg (16.980 lb), Schwerlasthubmodus ein.

Höhe bis Stielkopfbolzen | Last bei Frontauslage | Last bei Seitenauslage | Last bei maximaler Reichweite (Stielkopf/Löffelbolzen)

Laufwerk
Einzelreifen

Ausleger
9,3 m (30'6") MH

Stiel
Greiferkran 7,1 m (23'3")

		3,0 m/10,0'		4,5 m/15,0'		6,0 m/20,0'		7,5 m/25,0'		9,0 m/30,0'		10,5 m/35,0'		12,0 m/40,0'		13,5 m/45,0'		15,0 m/50,0'				
																						mm '/"
16,5 m **55,0'**	kg **lb**					*6150 ****	*6150 ****													*5750 ***13.250**	*5750 ***13.250**	6380 **18'9"**
15,0 m **50,0'**	kg **lb**					***16.050**	***16.050**	*6450 ***13.450**	*6450 ***13.450**	*4900 ****	*4900 ****									*4900 ***10.950**	*4900 ***10.950**	9020 **28'5"**
13,5 m **45,0'**	kg **lb**							*7500 ***16.050**	*7500 ***16.050**	*6500 ***13.600**	6050 **12.900**	*4950 ****	4600 ****							*4500 ***9950**	4350 **9900**	10.830 **34'9"**
12,0 m **40,0'**	kg **lb**							*8200 ***17.800**	8200 **17.600**	*7500 ***16.050**	6100 **13.100**	6000 **12.800**	4700 **10.000**	*4550 ****	3650 ****					*4250 ***9450**	3550 **7950**	12.190 **39'5"**
10,5 m **35,0'**	kg **lb**							*8650 ***18.850**	8150 **17.500**	7700 **16.550**	6100 **13.050**	6000 **12.850**	4700 **10.050**	4750 **10.150**	3700 **7850**					4000 **8850**	3050 **6750**	13.230 **43'0"**
9,0 m **30,0'**	kg **lb**							*8900 ***19.350**	8000 **17.200**	7600 **16.300**	5950 **12.800**	5900 **12.700**	4600 **9900**	4700 **10.100**	3650 **7800**	3850 **8150**	2900 **6200**			3550 **7900**	2700 **5950**	14.040 **45'10"**
7,5 m **25,0'**	kg **lb**					*10.800 ***23.450**	*10.800 ***23.450**	*9350 ***20.250**	7700 **16.600**	7400 **15.900**	5750 **12.400**	5750 **12.400**	4500 **9600**	4650 **9950**	3550 **7650**	3800 **8100**	2850 **6100**			3250 **7200**	2450 **5400**	14.650 **47'11"**
6,0 m **20,0'**	kg **lb**			*13.150 ***28.400**	*13.150 ***28.400**	*11.850 ***25.600**	10.250 **22.150**	9450 **20.350**	7300 **15.700**	7100 **15.300**	5500 **11.850**	5600 **12.000**	4300 **9250**	4500 **9700**	3450 **7400**	3700 **7950**	2800 **6000**	3100 ****	2300 ****	3050 **6750**	2250 **5000**	15.090 **49'4"**
4,5 m **15,0'**	kg **lb**	***54.750**	***54.750**	*17.050 ***36.800**	14.500 **31.350**	12.500 **26.950**	9400 **20.350**	8900 **19.200**	6800 **14.650**	6800 **14.600**	5200 **11.150**	5350 **11.550**	4100 **8800**	4350 **9400**	3300 **7100**	3600 **7750**	2700 **5800**	3050 **6500**	2250 **4750**	2900 **6400**	2150 **4700**	15.360 **50'4"**
3,0 m **10,0'**	kg **lb**			17.750 **38.250**	12.600 **27.300**	11.500 **24.800**	8500 **18.400**	8350 **18.000**	6250 **13.500**	6450 **13.850**	4850 **10.450**	5150 **11.050**	3850 **8300**	4200 **9050**	3150 **6750**	3500 **7550**	2600 **5600**	3000 **6350**	2200 **4650**	2850 **6200**	2050 **4550**	15.490 **50'9"**
1,5 m **5,0'**	kg **lb**			*7200 ***16.800**	*7200 ***16.800**	10.650 **22.950**	7700 **16.650**	7850 **16.900**	5800 **12.450**	6100 **13.150**	4550 **9750**	4900 **10.600**	3650 **7850**	4050 **8750**	3000 **6450**	3400 **7350**	2500 **5400**	2900 **6250**	2150 **4550**	2800 **6100**	2050 **4450**	15.460 **50'8"**
0 m **0'**	kg **lb**	*2900 ***6500**	*2900 ***6500**	*5750 ***13.100**	*5750 ***13.100**	10.050 **21.650**	7150 **15.450**	7450 **16.000**	5400 **11.650**	5850 **12.550**	4300 **9200**	4750 **10.200**	3500 **7500**	3950 **8450**	2900 **6200**	3350 **7150**	2450 **5250**	2850 **6150**	2100 **4450**	2800 **6150**	2050 **4450**	15.290 **50'1"**
–1,5 m **–5,0'**	kg **lb**	***8400**	***8400**	*5800 ***13.150**	*5800 ***13.150**	9700 **20.950**	6850 **14.800**	7150 **15.450**	5150 **11.150**	5650 **12.150**	4100 **8800**	4600 **9900**	3350 **7200**	3850 **8250**	2800 **6000**	3300 **7050**	2400 **5100**			2850 **6300**	2050 **4550**	14.970 **49'0"**
–3,0 m **–10,0'**	kg **lb**			*6300 ***14.100**	*6300 ***14.100**	9600 **20.650**	6750 **14.550**	7050 **15.150**	5050 **10.850**	5500 **11.900**	4000 **8600**	4500 **9700**	3250 **7050**	3800 **8150**	2750 **5900**	3250 **7000**	2350 **5050**			3000 **6550**	2150 **4750**	14.480 **47'5"**
–4,5 m **–15,0'**	kg **lb**					9600 **20.650**	6750 **14.550**	7000 **15.100**	5000 **10.800**	5500 **11.800**	3950 **8500**	4500 **9650**	3250 **7000**	3800 **8150**	2750 **5900**					3400 **7500**	2450 **5450**	13.120 **42'7"**

* **ISO 10567:2007**

* Die Last wird nicht durch die Kipplast, sondern durch die hydraulische Traglast begrenzt. Die angegebenen Lasten entsprechen der Norm ISO 10567:2007 für die Traglast von Hydraulikbaggern. Sie betragen maximal 87 % der hydraulischen Traglast oder 75 % der Kipplast. Das Gewicht aller zusätzlichen Hubeinrichtungen muss von den oben angegebenen Traglasten abgezogen werden. Die Traglasten gelten für eine auf festem, eben tragendem Grund stehende Maschine. Der Einsatz von Arbeitsgeräte-Anbringungspunkten zum Umschlagen bzw. Heben von Objekten kann die Hubleistung der Maschine beeinflussen.

Die Traglast ändert sich bei den verschiedenen lieferbaren Bodenplatten um höchstens ±5 %.

Spezifische Produktbeschreibungen sind dem entsprechenden Betriebs- und Wartungshandbuch zu entnehmen.

Hubvermögen

Arbeitsgerät: keines, hydraulische Kabinenerhöhung, Luftreifen, Abstützpratzen abgesenkt, mit Kontergewicht 7700 kg (16.980 lb), Schwerlasthubmodus ein.

Höhe bis Stielkopfbolzen | Last bei Frontauslage | Last bei Seitenauslage | Last bei maximaler Reichweite (Stielkopf/Löffelbolzen)

Laufwerk
Einzelreifen

Ausleger
9,3 m (30'6") MH

Stiel
Greiferkran 7,1 m (23'3")

		3,0 m/10,0'		4,5 m/15,0'		6,0 m/20,0'		7,5 m/25,0'		9,0 m/30,0'		10,5 m/35,0'		12,0 m/40,0'		13,5 m/45,0'		15,0 m/50,0'				
																						mm '/"
16,5 m **55,0'**	kg **lb**					*6500 ***13.350**	*6500 ***13.350**													*5550 ***12.650**	*5550 ***12.650**	6960 **20'11"**
15,0 m **50,0'**	kg **lb**							*6700 ***14.050**	*6700 ***14.050**	*5300	*5300									*4800 ***10.750**	*4800 ***10.750**	9390 **29'08"**
13,5 m **45,0'**	kg **lb**							*7650 ***16.400**	*7650 ***16.400**	*6700 ***14.100**	*6700 ***14.100**	*5250 ***10.550**	*5250 ***10.550**							*4450 ***9850**	*4450 ***9850**	11.100 **35'8"**
12,0 m **40,0'**	kg **lb**							*8350 ***18.100**	*8350 ***18.100**	*7650 ***16.400**	*7650 ***16.400**	*6550 ***13.800**	*6550 ***13.800**	*4850 ***9550**	*4850 ***9550**					*4250 ***9350**	*4250 ***9350**	12.400 **40'02"**
10,5 m **35,0'**	kg **lb**							*8700 ***18.900**	*8700 ***18.900**	*7850 ***17.050**	*7850 ***17.050**	*7150 ***15.600**	*7150 ***15.600**	*6200 ***12.800**	*6200 ***12.800**					*4150 ***9100**	*4150 ***9100**	13.400 **43'07"**
9,0 m **30,0'**	kg **lb**							*8950 ***19.500**	*8950 ***19.500**	*8000 ***17.450**	*8000 ***17.450**	*7250 ***15.750**	*7250 ***15.750**	*6600 ***14.350**	*6600 ***14.350**	*5300 ***10.600**	*5300 ***10.600**			*4100 ***9000**	*4100 ***9000**	14.170 **46'03"**
7,5 m **25,0'**	kg **lb**					*11.000 ***23.800**	*11.000 ***23.800**	*9450 ***20.500**	*9450 ***20.500**	*8300 ***18.050**	*8300 ***18.050**	*7400 ***16.100**	*7400 ***16.100**	*6700 ***14.500**	*6700 ***14.500**	*6050 ***13.150**	5750 **12.350**			*4100 ***9050**	*4100 ***9050**	14.740 **48'02"**
6,0 m **20,0'**	kg **lb**			*14.250 ***30.600**	*14.250 ***30.600**	*12.050 ***26.000**	*12.050 ***26.000**	*10.050 ***21.750**	*10.050 ***21.750**	*8650 ***18.800**	*8650 ***18.800**	*7600 ***16.550**	*7600 ***16.550**	*6800 ***14.700**	*6800 **14.650**	*6100 ***13.150**	5650 **12.150**	*4550	*4550	*4200 ***9200**	*4200 ***9200**	15.150 **49'07"**
4,5 m **15,0'**	kg **lb**			*17.500 ***37.700**	*17.500 ***37.700**	*13.200 ***28.550**	*13.200 ***28.550**	*10.700 ***23.150**	*10.700 ***23.150**	*9050 ***19.550**	*9050 ***19.550**	*7800 ***16.950**	*7800 ***16.950**	*6900 ***14.900**	6650 **14.350**	*6100 ***13.150**	5550 **11.950**	*5300 ***10.250**	4700 **10.150**	*4300 ***9450**	*4300 ***9450**	15.400 **50'05"**
3,0 m **10,0'**	kg **lb**			*15.100 ***38.050**	*15.100 ***38.050**	*14.150 ***30.600**	*14.150 ***30.600**	*11.200 ***24.250**	*11.200 ***24.250**	*9300 ***20.150**	*9300 ***20.150**	*7950 ***17.200**	7950 **17.050**	*6900 ***14.950**	6500 **14.000**	*6050 ***13.050**	5450 **11.750**	*5250 ***11.200**	4650 **10.000**	*4450 ***9800**	4450 **9750**	15.490 **50'09"**
1,5 m **5,0'**	kg **lb**			*6700 ***15.500**	*6700 ***15.500**	*14.500 ***31.350**	*14.500 ***31.350**	*11.400 ***24.750**	*11.400 ***24.750**	*9400 ***20.350**	*9400 ***20.350**	*7950 ***17.200**	7700 **16.550**	*6850 ***14.800**	6350 **13.650**	*5900 ***12.750**	5350 **11.500**	*5000 ***10.700**	4600 **9900**	*4700 ***10.350**	4400 **9700**	15.440 **50'07"**
0 m **0'**	kg **lb**	*3050 ***6800**	*3050 ***6800**	*5700 ***12.950**	*5700 ***12.950**	*11.800 ***27.450**	*11.800 ***27.450**	*11.250 ***24.300**	*11.250 ***24.300**	*9250 ***20.000**	*9250 ***20.000**	*7800 ***16.850**	7500 **16.150**	*6650 ***14.300**	6200 **13.400**	*5650 ***12.150**	5250 **11.350**	*4650 ***9850**	4550 **9800**	*4450 ***9850**	4450 **9800**	15.240 **50'00"**
–1,5 m **–5,0'**	kg **lb**			*5900 ***13.250**	*5900 ***13.250**	*10.050 ***23.000**	*10.050 ***23.000**	*10.600 ***22.950**	*10.600 ***22.950**	*8800 ***19.000**	*8800 ***19.000**	*7400 ***15.950**	7350 **15.850**	*6250 ***13.450**	6100 **13.200**	*5200 ***11.100**	*5200 ***11.100**			*4150 ***9150**	*4150 ***9150**	14.890 **48'09"**
–3,0 m **–10,0'**	kg **lb**			*6400 ***14.350**	*6400 ***14.350**	*9750 ***22.150**	*9750 ***22.150**	*9500 ***20.550**	*9500 ***20.550**	*8000 ***17.200**	*8000 ***17.200**	*6700 ***14.450**	*6700 ***14.450**	*5600 ***11.950**	*5600 ***11.950**	*4500 ***9500**	*4500 ***9500**			*3800 ***8300**	*3800 ***8300**	14.370 **47'00"**
–4,5 m **–15,0'**	kg **lb**							*8000 ***17.250**	*8000 ***17.250**	*6800 ***14.600**	*6800 ***14.600**	*5700 ***12.150**	*5700 ***12.150**	*4650 ***9750**	*4650 ***9750**					*4150 ***9300**	*4150 ***9300**	12.630 **40'11"**

* **ISO 10567:2007**

* Die Last wird nicht durch die Kipplast, sondern durch die hydraulische Traglast begrenzt. Die angegebenen Lasten entsprechen der Norm ISO 10567:2007 für die Traglast von Hydraulikbaggern. Sie betragen maximal 87 % der hydraulischen Traglast oder 75 % der Kipplast. Das Gewicht aller zusätzlichen Hubeinrichtungen muss von den oben angegebenen Traglasten abgezogen werden. Die Traglasten gelten für eine auf festem, eben tragendem Grund stehende Maschine. Der Einsatz von Arbeitsgeräte-Anbringungspunkten zum Umschlagen bzw. Heben von Objekten kann die Hubleistung der Maschine beeinflussen.

Die Traglast ändert sich bei den verschiedenen lieferbaren Bodenplatten um höchstens ±5 %.

Spezifische Produktbeschreibungen sind dem entsprechenden Betriebs- und Wartungshandbuch zu entnehmen.

Umschlagmaschine MH3040 – technische Daten

Hubvermögen

Arbeitsgerät: keines, hydraulische Kabinenerhöhung, Luftreifen, Abstützpratzen angehoben, mit Kontergewicht 7700 kg (16.980 lb), Schwerlasthubmodus ein.

Höhe bis Stielkopfbolzen | Last bei Frontauslage | Last bei Seitenauslage | Last bei maximaler Reichweite (Stielkopf/Löffelbolzen)

Laufwerk
Einzelreifen

Ausleger
9,3 m (30'6") MH

Stiel
Greiferkran 7,1 m (23'3")

		3,0 m/10,0'		4,5 m/15,0'		6,0 m/20,0'		7,5 m/25,0'		9,0 m/30,0'		10,5 m/35,0'		12,0 m/40,0'		13,5 m/45,0'		15,0 m/50,0'				
																						mm '/"
16,5 m	kg					*6150	*6150													*5750	*5750	6390
55,0'	**lb**																			***13.250**	***13.250**	**18'10"**
15,0 m	kg							*6450	*6450	*4950	*4950									*4900	*4900	9030
50,0'	**lb**					***16.050**	***16.050**	***13.500**	***13.500**											***10.950**	***10.950**	**28'05"**
13,5 m	kg							*7500	*7500	*6500	5900	*4950	4500							*4500	4200	10.840
45,0'	**lb**							***16.100**	***16.100**	***13.650**	**12.550**									***9950**	**9600**	**34'09"**
12,0 m	kg							*8250	8000	*7500	5950	5850	4550	*4550	3550					*4250	3450	12.190
40,0'	**lb**							***17.800**	**17.150**	***16.050**	**12.750**	**12.550**	**9750**							***9450**	**7700**	**39'05"**
10,5 m	kg							*8650	7950	7550	5900	5850	4550	4650	3550					3900	2950	13.240
35,0'	**lb**							***18.850**	**17.100**	**16.250**	**12.700**	**12.550**	**9750**	**9950**	**7600**					**8650**	**6550**	**43'00"**
9,0 m	kg							*8900	7800	7450	5800	5800	4500	4600	3550	3750	2800			3450	2600	14.050
30,0'	**lb**							***19.350**	**16.750**	**16.000**	**12.450**	**12.400**	**9600**	**9900**	**7550**	**7950**	**6000**			**7700**	**5750**	**45'10"**
7,5 m	kg					*10.800	10.650	*9350	7500	7250	5600	5650	4350	4550	3450	3700	2750			3150	2350	14.660
25,0'	**lb**					***23.450**	**22.950**	***20.300**	**16.150**	**15.550**	**12.050**	**12.150**	**9300**	**9700**	**7400**	**7900**	**5900**			**7000**	**5200**	**47'11"**
6,0 m	kg			*13.150	*13.150	*11.850	10.000	9250	7100	6950	5350	5450	4150	4400	3350	3600	2700	3000	2200	2950	2200	15.090
20,0'	**lb**			***28.450**	***28.450**	***25.600**	**21.550**	**19.900**	**15.300**	**14.950**	**11.500**	**11.750**	**8950**	**9450**	**7150**	**7750**	**5750**			**6550**	**4800**	**49'05"**
4,5 m	kg			*17.100	14.050	12.250	9150	8700	6600	6600	5000	5250	3950	4250	3200	3500	2600	2950	2150	2850	2050	15.360
15,0'	**lb**	***54.800**	***54.800**	***36.800**	**30.450**	**26.400**	**19.750**	**18.750**	**14.200**	**14.250**	**10.800**	**11.250**	**8500**	**9150**	**6850**	**7550**	**5600**	**6300**	**4600**	**6250**	**4500**	**50'04"**
3,0 m	kg			17.350	12.200	11.250	8250	8150	6050	6250	4700	5000	3750	4100	3050	3400	2500	2900	2100	2750	2000	15.490
10,0'	**lb**			**37.400**	**26.400**	**24.250**	**17.800**	**17.550**	**13.100**	**13.500**	**10.100**	**10.800**	**8050**	**8800**	**6550**	**7350**	**5400**	**6200**	**4450**	**6050**	**4350**	**50'09"**
1,5 m	kg			*7200	*7200	10.400	7450	7650	5600	5950	4400	4800	3550	3950	2900	3350	2400	2850	2050	2700	1950	15.460
5,0'	**lb**			***16.750**	***16.750**	**22.350**	**16.100**	**16.450**	**12.050**	**12.800**	**9400**	**10.300**	**7600**	**8500**	**6200**	**7150**	**5200**	**6050**	**4350**	**5950**	**4250**	**50'08"**
0 m	kg	*2900	*2900	*5750	*5750	9800	6900	7250	5200	5650	4100	4600	3350	3850	2800	3250	2350	2800	2000	2700	1950	15.290
0'	**lb**	***6500**	***6500**	***13.100**	***13.100**	**21.100**	**14.900**	**15.600**	**11.250**	**12.200**	**8850**	**9900**	**7200**	**8250**	**5950**	**6950**	**5000**	**6000**	**4250**	**5950**	**4250**	**50'01"**
–1,5 m	kg			*5800	*5800	9450	6600	7000	4950	5500	3950	4450	3200	3750	2700	3200	2300			2750	2000	14.970
–5,0'	**lb**	***8400**	***8400**	***13.150**	***13.150**	**20.350**	**14.250**	**15.050**	**10.700**	**11.800**	**8450**	**9600**	**6900**	**8050**	**5750**	**6850**	**4900**			**6100**	**4350**	**49'00"**
–3,0 m	kg			*6300	*6300	9350	6500	6850	4850	5350	3850	4400	3150	3700	2650	3150	2250			2900	2050	14.480
–10,0'	**lb**			***14.150**	***14.150**	**20.100**	**13.950**	**14.750**	**10.400**	**11.550**	**8250**	**9450**	**6750**	**7900**	**5650**	**6800**	**4850**			**6350**	**4550**	**47'05"**
–4,5 m	kg					9350	6500	6800	4800	5350	3800	4350	3100	3650	2650					3300	2350	13.110
–15,0'	**lb**					**20.100**	**14.000**	**14.650**	**10.350**	**11.500**	**8150**	**9400**	**6700**	**7900**	**5650**					**7300**	**5200**	**42'07"**

* **ISO 10567:2007**

* Die Last wird nicht durch die Kipplast, sondern durch die hydraulische Traglast begrenzt. Die angegebenen Lasten entsprechen der Norm ISO 10567:2007 für die Traglast von Hydraulikbaggern. Sie betragen maximal 87 % der hydraulischen Traglast oder 75 % der Kipplast. Das Gewicht aller zusätzlichen Hubeinrichtungen muss von den oben angegebenen Traglasten abgezogen werden. Die Traglasten gelten für eine auf festem, eben tragendem Grund stehende Maschine. Der Einsatz von Arbeitsgeräte-Anbringungspunkten zum Umschlagen bzw. Heben von Objekten kann die Hubleistung der Maschine beeinflussen.

Die Traglast ändert sich bei den verschiedenen lieferbaren Bodenplatten um höchstens ±5 %.

Spezifische Produktbeschreibungen sind dem entsprechenden Betriebs- und Wartungshandbuch zu entnehmen.

Hubvermögen

Arbeitsgerät: keines, hydraulische Kabinenerhöhung, Vollreifen, Abstützpratzen abgesenkt, mit Kontergewicht 7700 kg (16.980 lb), Schwerlasthubmodus ein.

Höhe bis Stielkopfbolzen | Last bei Frontauslage | Last bei Seitenauslage | Last bei maximaler Reichweite (Stielkopf/Löffelbolzen)

Laufwerk
Einzelreifen

Ausleger
9,3 m (30'6") MH

Stiel
Gerade 6,4 m (21'0")

		3,0 m/10,0'		4,5 m/15,0'		6,0 m/20,0'		7,5 m/25,0'		9,0 m/30,0'		10,5 m/35,0'		12,0 m/40,0'		13,5 m/45,0'				
																				mm '/"
16,5 m **55,0'**	kg **lb**			*7200 ***14.700**	*7200 ***14.700**													*6250 ***14.650**	*6250 ***14.650**	5370 **15'01"**
15,0 m **50,0'**	kg **lb**					*7450 ***15.750**	*7450 ***15.750**	*6100 ***12.300**	*6100 ***12.300**									*5050 ***11.400**	*5050 ***11.400**	8290 **25'11"**
13,5 m **45,0'**	kg **lb**					 ***18.200**	 ***18.200**	*7550 ***16.000**	*7550 ***16.000**	*6200 ***12.750**	*6200 ***12.750**							*4600 ***10.200**	*4600 ***10.200**	10.190 **32'07"**
12,0 m **40,0'**	kg **lb**							*8550 ***18.400**	*8550 ***18.400**	*7550 ***16.050**	*7550 ***16.050**	*6050 ***12.300**	*6050 ***12.300**					*4350 ***9550**	*4350 ***9550**	11.590 **37'05"**
10,5 m **35,0'**	kg **lb**					 ***21.550**	 ***21.550**	*8650 ***18.800**	*8650 ***18.800**	*7650 ***16.650**	*7650 ***16.650**	*6900 ***14.950**	*6900 ***14.950**	*5450 ***10.800**	*5450 ***10.800**			*4200 ***9250**	*4200 ***9250**	12.650 **41'01"**
9,0 m **30,0'**	kg **lb**					*10.400 ***22.550**	*10.400 ***22.550**	*8900 ***19.350**	*8900 ***19.350**	*7800 ***16.950**	*7800 ***16.950**	*6950 ***15.100**	*6950 ***15.100**	*6250 ***13.550**	*6250 ***13.550**			*4150 ***9150**	*4150 ***9150**	13.470 **43'11"**
7,5 m **25,0'**	kg **lb**			*12.600 ***27.350**	*12.600 ***27.350**	*11.150 ***24.150**	*11.150 ***24.150**	*9350 ***20.250**	*9350 ***20.250**	*8050 ***17.500**	*8050 ***17.500**	*7100 ***15.350**	*7100 ***15.350**	*6300 ***13.650**	*6300 ***13.650**	*5550 ***10.850**	5350 ***10.850**	*4200 ***9150**	*4200 ***9150**	14.070 **46'00"**
6,0 m **20,0'**	kg **lb**	*19.300 ***39.450**	*19.300 ***39.450**	*15.850 ***34.050**	*15.850 ***34.050**	*12.150 ***26.250**	*12.150 ***26.250**	*9900 ***21.450**	*9900 ***21.450**	*8400 ***18.150**	*8400 ***18.150**	*7250 ***15.700**	*7250 ***15.700**	*6350 ***13.750**	*6350 ***13.750**	*5600 ***12.050**	5300 **11.350**	*4250 ***9350**	*4250 ***9350**	14.500 **47'05"**
4,5 m **15,0'**	kg **lb**			*17.900 ***38.600**	*17.900 ***38.600**	*13.150 ***28.400**	*13.150 ***28.400**	*10.450 ***22.600**	*10.450 ***22.600**	*8650 ***18.750**	*8650 ***18.750**	*7400 ***16.000**	*7400 ***16.000**	*6400 ***13.800**	6300 **13.550**	*5550 ***11.950**	5200 **11.150**	*4400 ***9650**	*4400 ***9650**	14.760 **48'04"**
3,0 m **10,0'**	kg **lb**			*7600 ***18.450**	*7600 ***18.450**	*13.800 ***29.850**	*13.800 ***29.850**	*10.800 ***23.350**	*10.800 ***23.350**	*8850 ***19.100**	*8850 ***19.100**	*7450 ***16.100**	*7450 ***16.100**	*6350 ***13.750**	6150 **13.200**	*5450 ***11.700**	5100 **10.950**	*4600 ***10.100**	4350 **9600**	14.860 **48'08"**
1,5 m **5,0'**	kg **lb**			*4800 ***11.100**	*4800 ***11.100**	*13.500 ***29.800**	*13.500 ***29.800**	*10.800 ***23.400**	*10.800 ***23.400**	*8800 ***19.050**	*8800 ***19.050**	*7350 ***15.900**	7350 **15.800**	*6250 ***13.400**	6000 **12.900**	*5250 ***11.250**	5000 **10.750**	*4350 ***9600**	4350 **9550**	14.800 **48'06"**
0 m **0'**	kg **lb**			*4750 ***10.800**	*4750 ***10.800**	*9850 ***22.850**	*9850 ***22.850**	*10.400 ***22.500**	*10.400 ***22.500**	*8500 ***18.400**	*8500 ***18.400**	*7100 ***15.300**	*7100 ***15.300**	*5950 ***12.750**	5900 **12.650**	*4900 ***10.400**	*4900 ***10.400**	*4050 ***8950**	*4050 ***8950**	14.600 **47'10"**
–1,5 m **–5,0'**	kg **lb**			*5350 ***12.100**	*5350 ***12.100**	*9150 ***20.900**	*9150 ***20.900**	*9550 ***20.600**	*9550 ***20.600**	*7900 ***17.050**	*7900 ***17.050**	*6550 ***14.100**	*6550 ***14.100**	*5400 ***11.600**	*5400 ***11.600**	*4300 ***9100**	*4300 ***9100**	*3700 ***8150**	*3700 ***8150**	14.230 **46'07"**
–3,0 m **–10,0'**	kg **lb**					*9300 ***20.900**	*9300 ***20.900**	*8250 ***17.800**	*8250 ***17.800**	*6900 ***14.850**	*6900 ***14.850**	*5750 ***12.250**	*5750 ***12.250**	*4600 ***9800**	*4600 ***9800**	*3400	*3400	*3300 ***7300**	*3300 ***7300**	13.620 **44'05"**
–4,5 m **–15,0'**	kg **lb**									*5550	*5550							*4650	*4650	10.340

* **ISO 10567:2007**

* Die Last wird nicht durch die Kipplast, sondern durch die hydraulische Traglast begrenzt. Die angegebenen Lasten entsprechen der Norm ISO 10567:2007 für die Traglast von Hydraulikbaggern. Sie betragen maximal 87 % der hydraulischen Traglast oder 75 % der Kipplast. Das Gewicht aller zusätzlichen Hubeinrichtungen muss von den oben angegebenen Traglasten abgezogen werden. Die Traglasten gelten für eine auf festem, eben tragendem Grund stehende Maschine. Der Einsatz von Arbeitsgeräte-Anbringungspunkten zum Umschlagen bzw. Heben von Objekten kann die Hubleistung der Maschine beeinflussen.

Die Traglast ändert sich bei den verschiedenen lieferbaren Bodenplatten um höchstens ±5 %.

Spezifische Produktbeschreibungen sind dem entsprechenden Betriebs- und Wartungshandbuch zu entnehmen.

Umschlagmaschine MH3040 – technische Daten

Hubvermögen

Arbeitsgerät: keines, hydraulische Kabinenerhöhung, Vollreifen, Abstützpratzen angehoben, mit Kontergewicht 7700 kg (16.980 lb), Schwerlasthubmodus ein.

Höhe bis Stielkopfbolzen | Last bei Frontauslage | Last bei Seitenauslage | Last bei maximaler Reichweite (Stielkopf/Löffelbolzen)

Laufwerk
Einzelreifen

Ausleger
9,3 m (30'6") MH

Stiel
Gerade 6,4 m (21'0")

		3,0 m/10,0'		4,5 m/15,0'		6,0 m/20,0'		7,5 m/25,0'		9,0 m/30,0'		10,5 m/35,0'		12,0 m/40,0'		13,5 m/45,0'				
																				mm '/"
16,5 m **55,0'**	kg **lb**			*6750 ****	*6750 ****													*6650 ****	*6650 ****	4570 ****
15,0 m **50,0'**	kg **lb**					*7200 ***15.100**	*7200 ***15.100**	*5700 ****	*5700 ****									*5200 ***11.750**	*5200 ***11.750**	7860 **24'05"**
13,5 m **45,0'**	kg **lb**					*8300 ***17.850**	*8300 ***17.850**	*7300 ***15.500**	*7300 ***15.500**	*5900 ***11.950**	5400 **11.500**							*4650 ***10.350**	4500 ***10.350**	9890 **31'07"**
12,0 m **40,0'**	kg **lb**							*8400 ***18.000**	7600 **16.250**	7150 **15.300**	5500 **11.750**	5400 **11.500**	4100 **8700**					*4350 ***9650**	3450 **7850**	11.360 **36'08"**
10,5 m **35,0'**	kg **lb**					 ***21.200**	 ***21.200**	*8600 ***18.750**	7500 **16.150**	7100 **15.250**	5500 **11.750**	5400 **11.550**	4100 **8750**	4200 **8900**	3100 **6600**			3850 **8650**	2850 **6350**	12.480 **40'06"**
9,0 m **30,0'**	kg **lb**					*10.300 ***22.350**	*10.300 ***22.350**	*8850 ***19.200**	7350 **15.750**	7000 **15.000**	5350 **11.500**	5350 **11.450**	4050 **8650**	4150 **8900**	3100 **6550**			3350 **7500**	2450 **5400**	13.330 **43'05"**
7,5 m **25,0'**	kg **lb**					*11.000 ***23.800**	10.150 **21.850**	9200 **19.750**	7050 **15.100**	6800 **14.550**	5150 **11.050**	5200 **11.150**	3900 **8350**	4100 **8750**	3000 **6400**	3250 **6900**	2350 **4950**	3000 **6700**	2150 **4750**	13.980 **45'08"**
6,0 m **20,0'**	kg **lb**	*15.750 ***33.100**	*15.750 ***33.100**	*15.450 ***33.250**	14.950 **32.350**	*11.950 ***25.850**	9400 **20.350**	8700 **18.800**	6600 **14.200**	6500 **13.950**	4900 **10.500**	5000 **10.750**	3750 **8000**	3950 **8500**	2900 **6200**	3200 **6800**	2250 **4800**	2800 **6150**	1950 **4300**	14.430 **47'03"**
4,5 m **15,0'**	kg **lb**			*17.550 ***37.850**	13.150 **28.400**	11.550 **24.950**	8550 **18.450**	8200 **17.600**	6100 **13.100**	6150 **13.200**	4550 **9800**	4800 **10.300**	3500 **7550**	3850 **8200**	2750 **5900**	3100 **6600**	2200 **4650**	2650 **5800**	1800 **4000**	14.720 **48'02"**
3,0 m **10,0'**	kg **lb**			*9150 ***22.600**	*9150 ***22.600**	10.550 **22.800**	7600 **16.450**	7600 **16.400**	5550 **11.950**	5800 **12.500**	4250 **9100**	4550 **9800**	3300 **7100**	3700 **7900**	2650 **5600**	3000 **6400**	2100 **4450**	2550 **5550**	1750 **3800**	14.850 **48'08"**
1,5 m **5,0'**	kg **lb**			*4950 ***11.550**	*4950 ***11.550**	9800 **21.050**	6900 **14.850**	7150 **15.350**	5100 **11.000**	5500 **11.800**	3950 **8450**	4350 **9350**	3100 **6650**	3550 **7600**	2500 **5300**	2900 **6250**	2000 **4300**	2500 **5450**	1700 **3700**	14.830 **48'07"**
0 m **0'**	kg **lb**			*4700 ***10.700**	*4700 ***10.700**	9300 **20.000**	6450 **13.850**	6800 **14.600**	4750 **10.250**	5250 **11.300**	3700 **7950**	4200 **9000**	2950 **6300**	3450 **7350**	2400 **5100**	2850 **6100**	1950 **4150**	2500 **5500**	1700 **3700**	14.650 **48'00"**
–1,5 m **–5,0'**	kg **lb**			*5250 ***11.800**	*5250 ***11.800**	9050 **19.500**	6250 **13.400**	6550 **14.150**	4550 **9850**	5100 **10.900**	3550 **7600**	4100 **8750**	2850 **6050**	3350 **7200**	2300 **4950**	2800 **6000**	1900 **4,050**	2600 **5650**	1750 **3800**	14.310 **46'10"**
–3,0 m **–10,0'**	kg **lb**					9000 **19.350**	6200 **13.300**	6500 **13.950**	4500 **9650**	5000 **10.750**	3450 **7450**	4000 **8600**	2750 **5950**	3300 **7100**	2250 **4850**	2800 **6000**	1900 **4100**	2700 **6000**	1850 **4050**	13.800 **45'02"**
–4,5 m **–15,0'**	kg **lb**							6500 **14.000**	4500 **9700**	5000 **10.750**	3450 **7450**	4000 **8650**	2750 **5950**					3550 **8000**	2450 **5500**	11.490 **36'11"**

* **ISO 10567:2007**

* Die Last wird nicht durch die Kipplast, sondern durch die hydraulische Traglast begrenzt. Die angegebenen Lasten entsprechen der Norm ISO 10567:2007 für die Traglast von Hydraulikbaggern. Sie betragen maximal 87 % der hydraulischen Traglast oder 75 % der Kipplast. Das Gewicht aller zusätzlichen Hubeinrichtungen muss von den oben angegebenen Traglasten abgezogen werden. Die Traglasten gelten für eine auf festem, eben tragendem Grund stehende Maschine. Der Einsatz von Arbeitsgeräte-Anbringungspunkten zum Umschlagen bzw. Heben von Objekten kann die Hubleistung der Maschine beeinflussen.

Die Traglast ändert sich bei den verschiedenen lieferbaren Bodenplatten um höchstens ±5 %.

Spezifische Produktbeschreibungen sind dem entsprechenden Betriebs- und Wartungshandbuch zu entnehmen.

Hubvermögen

Arbeitsgerät: keines, hydraulische Kabinenerhöhung, Luftreifen, Abstützpratzen abgesenkt, mit Kontergewicht 7700 kg (16.980 lb), Schwerlasthubmodus ein.

Höhe bis Stielkopfbolzen | Last bei Frontauslage | Last bei Seitenauslage | Last bei maximaler Reichweite (Stielkopf/Löffelbolzen)

Laufwerk
Einzelreifen

Ausleger
9,3 m (30'6") MH

Stiel
Gerade 6,4 m (21'0")

		3,0 m/10,0'		4,5 m/15,0'		6,0 m/20,0'		7,5 m/25,0'		9,0 m/30,0'		10,5 m/35,0'		12,0 m/40,0'		13,5 m/45,0'				
																				mm '/"
16,5 m **55,0'**	kg **lb**			*7200 ***14.700**	*7200 ***14.700**													*6250 ***14.650**	*6250 ***14.650**	5370 **15'01"**
15,0 m **50,0'**	kg **lb**					*7450 ***15.750**	*7450 ***15.750**	*6100 ***12.300**	*6100 ***12.300**									*5050 ***11.400**	*5050 ***11.400**	8290 **25'11"**
13,5 m **45,0'**	kg **lb**							*7550 ***16.000**	*7550 ***16.000**	*6200 ***12.750**	*6200 ***12.750**							*4600 ***10.200**	*4600 ***10.200**	10.190 **32'07"**
12,0 m **40,0'**	kg **lb**							*8550 ***18.400**	*8550 ***18.400**	*7550 ***16.050**	*7550 ***16.050**	*6050 ***12.300**	*6050 ***12.300**					*4350 ***9550**	*4350 ***9550**	11.590 **37'05"**
10,5 m **35,0'**	kg **lb**							*8650 ***18.800**	*8650 ***18.800**	*7650 ***16.650**	*7650 ***16.650**	*6900 ***14.950**	*6900 ***14.950**	*5450 ***10.800**	*5450 ***10.800**			*4200 ***9250**	*4200 ***9250**	12.650 **41'01"**
9,0 m **30,0'**	kg **lb**					*10.400 ***22.550**	*10.400 ***22.550**	*8900 ***19.350**	*8900 ***19.350**	*7800 ***16.950**	*7800 ***16.950**	*6950 ***15.100**	*6950 ***15.100**	*6250 ***13.550**	*6250 ***13.550**			*4150 ***9150**	*4150 ***9150**	13.470 **43'11"**
7,5 m **25,0'**	kg **lb**			*12.600 ***27.350**	*12.600 ***27.350**	*11.150 ***24.150**	*11.150 ***24.150**	*9350 ***20.250**	*9350 ***20.250**	*8050 ***17.500**	*8050 ***17.500**	*7100 ***15.350**	*7100 ***15.350**	*6300 ***13.650**	*6300 ***13.650**	*5550 ***10.850**	5200 ***10.850**	*4200 ***9150**	*4200 ***9150**	14.070 **46'00"**
6,0 m **20,0'**	kg **lb**	*19.300 ***39.450**	*19.300 ***39.450**	*15.850 ***34.050**	*15.850 ***34.050**	*12.150 ***26.250**	*12.150 ***26.250**	*9900 ***21.450**	*9900 ***21.450**	*8400 ***18.150**	*8400 ***18.150**	*7250 ***15.700**	*7250 ***15.700**	*6350 ***13.750**	6300 **13.450**	*5600 ***12.050**	5150 **11.000**	*4250 ***9350**	*4250 ***9350**	14.500 **47'05"**
4,5 m **15,0'**	kg **lb**			*17.900 ***38.600**	*17.900 ***38.600**	*13.150 ***28.400**	*13.150 ***28.400**	*10.450 ***22.600**	*10.450 ***22.600**	*8650 ***18.750**	*8650 ***18.750**	*7400 ***16.000**	*7400 ***16.000**	*6400 ***13.800**	6100 **13.150**	*5550 ***11.950**	5050 **10.800**	*4400 ***9650**	4350 **9550**	14.760 **48'04"**
3,0 m **10,0'**	kg **lb**			*7600 ***18.450**	*7600 ***18.450**	*13.800 ***29.850**	*13.800 ***29.850**	*10.800 ***23.350**	*10.800 ***23.350**	*8850 ***19.100**	*8850 ***19.100**	*7450 ***16.100**	7350 **15.800**	*6350 ***13.750**	5950 **12.800**	*5450 ***11.700**	4950 **10.600**	*4600 ***10.100**	4250 **9300**	14.860 **48'08"**
1,5 m **5,0'**	kg **lb**			*4800 ***11.100**	*4800 ***11.100**	*13.500 ***29.800**	*13.500 ***29.800**	*10.800 ***23.400**	*10.800 ***23.400**	*8800 ***19.050**	*8800 ***19.050**	*7350 ***15.900**	7150 **15.350**	*6250 ***13.400**	5800 **12.500**	*5250 ***11.250**	4850 **10.400**	*4350 ***9600**	4200 **9250**	14.800 **48'06"**
0 m **0'**	kg **lb**			*4750 ***10.800**	*4750 ***10.800**	*9850 ***22.850**	*9850 ***22.850**	*10.400 ***22.500**	*10.400 ***22.500**	*8500 ***18.400**	*8500 ***18.400**	*7100 ***15.300**	6950 **14.950**	*5950 ***12.750**	5700 **12.250**	*4900 ***10.400**	4800 **10.300**	*4050 ***8950**	*4050 ***8950**	14.600 **47'10"**
–1,5 m **–5,0'**	kg **lb**			*5350 ***12.100**	*5350 ***12.100**	*9150 ***20.900**	*9150 ***20.900**	*9550 ***20.600**	*9550 ***20.600**	*7900 ***17.050**	*7900 ***17.050**	*6550 ***14.100**	*6550 ***14.100**	*5400 ***11.600**	*5400 ***11.600**	*4300 ***9100**	*4300 ***9100**	*3700 ***8150**	*3700 ***8150**	14.230 **46'07"**
–3,0 m **–10,0'**	kg **lb**					*9300 ***20.900**	*9300 ***20.900**	*8250 ***17.800**	*8250 ***17.800**	*6900 ***14.850**	*6900 ***14.850**	*5750 ***12.250**	*5750 ***12.250**	*4600 ***9800**	*4600 ***9800**	*3400	*3400	*3300 ***7300**	*3300 ***7300**	13.620 **44'05"**
–4,5 m **–15,0'**	kg **lb**									*5550	*5550							*4650	*4650	10.340

* **ISO 10567:2007**

* Die Last wird nicht durch die Kipplast, sondern durch die hydraulische Traglast begrenzt. Die angegebenen Lasten entsprechen der Norm ISO 10567:2007 für die Traglast von Hydraulikbaggern. Sie betragen maximal 87 % der hydraulischen Traglast oder 75 % der Kipplast. Das Gewicht aller zusätzlichen Hubeinrichtungen muss von den oben angegebenen Traglasten abgezogen werden. Die Traglasten gelten für eine auf festem, eben tragendem Grund stehende Maschine. Der Einsatz von Arbeitsgeräte-Anbringungspunkten zum Umschlagen bzw. Heben von Objekten kann die Hubleistung der Maschine beeinflussen.

Die Traglast ändert sich bei den verschiedenen lieferbaren Bodenplatten um höchstens ±5 %.

Spezifische Produktbeschreibungen sind dem entsprechenden Betriebs- und Wartungshandbuch zu entnehmen.

Umschlagmaschine MH3040 – technische Daten

Hubvermögen

Arbeitsgerät: keines, hydraulische Kabinenerhöhung, Luftreifen, Abstützpratzen angehoben, mit Kontergewicht 7700 kg (16.980 lb), Schwerlasthubmodus ein.

Höhe bis Stielkopfbolzen | Last bei Frontauslage | Last bei Seitenauslage | Last bei maximaler Reichweite (Stielkopf/Löffelbolzen)

Laufwerk
Einzelreifen

Ausleger
9,3 m (30'6") MH

Stiel
Gerade 6,4 m (21'0")

		3,0 m/10,0'		4,5 m/15,0'		6,0 m/20,0'		7,5 m/25,0'		9,0 m/30,0'		10,5 m/35,0'		12,0 m/40,0'		13,5 m/45,0'				
																				mm '/"
16,5 m **55,0'**	kg **lb**			*6750	*6750													*6650	*6650	4600
15,0 m **50,0'**	kg **lb**					*7200 ***15.150**	*7200 ***15.150**	*5700	*5700									*5200 ***11.750**	*5200 ***11.750**	7880 **24'06"**
13,5 m **45,0'**	kg **lb**					*8300 ***17.850**	*8300 ***17.850**	*7350 ***15.550**	7300 ***15.550**	*5900 ***12.000**	5250 **11.150**							*4650 ***10.350**	4350 **10.050**	9900 **31'07"**
12,0 m **40,0'**	kg **lb**							*8400 ***18.050**	7400 **15.800**	7000 **14.950**	5350 **11.400**	5250 **11.200**	3950 **8400**					*4350 ***9650**	3350 **7550**	11.370 **36'08"**
10,5 m **35,0'**	kg **lb**					 ***21.250**	 ***21.250**	*8600 ***18.750**	7300 **15.700**	6950 **14.900**	5300 **11.400**	5300 **11.300**	4000 **8450**	4100 **8650**	3000 **6350**			3750 **8400**	2750 **6100**	12.490 **40'07"**
9,0 m **30,0'**	kg **lb**					*10.300 ***22.350**	*10.300 **22.250**	*8850 ***19.200**	7150 **15.350**	6850 **14.650**	5200 **11.150**	5200 **11.150**	3900 **8350**	4050 **8650**	3000 **6350**			3250 **7250**	2350 **5200**	13.340 **43'06"**
7,5 m **25,0'**	kg **lb**					*11.000 ***23.800**	9850 **21.250**	9000 **19.350**	6800 **14.700**	6600 **14.200**	5000 **10.700**	5050 **10.850**	3800 **8100**	4000 **8500**	2900 **6200**	3150 **6700**	2250 **4700**	2950 **6500**	2050 **4550**	13.980 **45'08"**
6,0 m **20,0'**	kg **lb**	*15.850 ***33.300**	*15.850 ***33.300**	*15.450 ***33.300**	14.550 **31.400**	*11.950 ***25.850**	9150 **19.750**	8550 **18.350**	6400 **13.750**	6350 **13.600**	4700 **10.150**	4900 **10.500**	3600 **7700**	3850 **8250**	2800 **5950**	3100 **6600**	2200 **4600**	2700 **5950**	1850 **4100**	14.430 **47'03"**
4,5 m **15,0'**	kg **lb**			*17.600 ***37.850**	12.700 **27.500**	11.300 **24.350**	8250 **17.850**	8000 **17.200**	5900 **12.650**	6000 **12.900**	4400 **9450**	4650 **10.000**	3400 **7250**	3700 **7950**	2650 **5650**	3000 **6400**	2100 **4450**	2550 **5600**	1700 **3800**	14.720 **48'03"**
3,0 m **10,0'**	kg **lb**			*9100 ***22.400**	*9100 ***22.400**	10.300 **22.250**	7350 **15.850**	7400 **16.000**	5350 **11.550**	5650 **12.150**	4050 **8750**	4450 **9550**	3150 **6800**	3550 **7650**	2500 **5350**	2900 **6200**	2000 **4,250**	2450 **5350**	1650 **3600**	14.850 **48'08"**
1,5 m **5,0'**	kg **lb**			*4950 ***11.550**	*4950 ***11.550**	9500 **20.500**	6600 **14.300**	6950 **14.950**	4900 **10.550**	5350 **11.450**	3750 **8100**	4250 **9100**	2950 **6350**	3450 **7350**	2400 **5100**	2850 **6050**	1900 **4100**	2400 **5250**	1600 **3500**	14.830 **48'07"**
0 m **0'**	kg **lb**			*4700 ***10.700**	*4700 ***10.700**	9050 **19.450**	6150 **13.300**	6600 **14.200**	4550 **9850**	5100 **10.950**	3550 **7600**	4050 **8750**	2800 **6000**	3300 **7100**	2250 **4850**	2750 **5900**	1850 **3950**	2400 **5300**	1600 **3500**	14.650 **48'00"**
–1,5 m **–5,0'**	kg **lb**			*5250 ***11.850**	*5250 ***11.850**	8800 **18.950**	5950 **12.800**	6400 **13.700**	4400 **9400**	4950 **10.600**	3400 **7250**	3950 **8500**	2700 **5800**	3250 **6950**	2200 **4700**	2700 **5800**	1800 **3850**	2500 **5450**	1650 **3600**	14.310 **46'10"**
–3,0 m **–10,0'**	kg **lb**					8750 **18.800**	5900 **12.700**	6300 **13.550**	4300 **9250**	4850 **10.400**	3300 **7100**	3900 **8350**	2650 **5650**	3200 **6900**	2150 **4600**	2700 **5800**	1800 **3850**	2650 **5800**	1750 **3850**	13.790 **45'02"**
–4,5 m **–15,0'**	kg **lb**							6300 **13.550**	4300 **9250**	4850 **10.400**	3300 **7100**	3900 **8350**	2650 **5650**					3450 **7800**	2350 **5250**	11.460 **36'09"**

* **ISO 10567:2007**

* Die Last wird nicht durch die Kipplast, sondern durch die hydraulische Traglast begrenzt. Die angegebenen Lasten entsprechen der Norm ISO 10567:2007 für die Traglast von Hydraulikbaggern. Sie betragen maximal 87 % der hydraulischen Traglast oder 75 % der Kipplast. Das Gewicht aller zusätzlichen Hubeinrichtungen muss von den oben angegebenen Traglasten abgezogen werden. Die Traglasten gelten für eine auf festem, eben tragendem Grund stehende Maschine. Der Einsatz von Arbeitsgeräte-Anbringungspunkten zum Umschlagen bzw. Heben von Objekten kann die Hubleistung der Maschine beeinflussen.

Die Traglast ändert sich bei den verschiedenen lieferbaren Bodenplatten um höchstens ±5 %.

Spezifische Produktbeschreibungen sind dem entsprechenden Betriebs- und Wartungshandbuch zu entnehmen.

Hubvermögen

Arbeitsgerät: keines, hydraulische Kabinenerhöhung, Vollreifen, Abstützpratzen abgesenkt, mit Kontergewicht 7700 kg (16.980 lb), Schwerlasthubmodus ein.

Höhe bis Stielkopfbolzen | Last bei Frontauslage | Last bei Seitenauslage | Last bei maximaler Reichweite (Stielkopf/Löffelbolzen)

Laufwerk
Einzelreifen

Ausleger
Schiff 9,9 m (32'6")

Stiel
Greiferkran 5,7 m (18'8")

		4,5 m/15,0'		6,0 m/20,0'		7,5 m/25,0'		9,0 m/30,0'		10,5 m/35,0'		12,0 m/40,0'		13,5 m/45,0'				
																		mm '/"
15,0 m **50,0'**	kg **lb**					*6800 ***13.550**	*6800 ***13.550**									*5850 ***13.150**	*5850 ***13.150**	8120 **25'4"**
13,5 m **45,0'**	kg **lb**					*8250 ***18.000**	*8250 ***18.000**	*7100 ***14.450**	*7100 ***14.450**							*5350 ***11.900**	*5350 ***11.900**	10.060 **32'2"**
12,0 m **40,0'**	kg **lb**					*8200 ***17.850**	*8200 ***17.850**	*7400 ***16.100**	*7400 ***16.100**	*6800 ***14.100**	*6800 ***14.100**					*5100 ***11.300**	*5100 ***11.300**	11.470 **37'1"**
10,5 m **35,0'**	kg **lb**					*8350 ***18.150**	*8350 ***18.150**	*7450 ***16.250**	*7450 ***16.250**	*6800 ***14.800**	*6800 ***14.800**	*6250 ***12.350**	*6250 ***12.350**			*5000 ***11.000**	*5000 ***11.000**	12.550 **40'9"**
9,0 m **30,0'**	kg **lb**			*10.150 ***21.950**	*10.150 ***21.950**	*8700 ***18.850**	*8700 ***18.850**	*7700 ***16.650**	*7700 ***16.650**	*6900 ***15.000**	*6900 ***15.000**	*6300 ***13.700**	*6300 ***13.700**			*5000 ***10.950**	*5000 ***10.950**	13.370 **43'7"**
7,5 m **25,0'**	kg **lb**	*14.000 ***30.100**	*14.000 ***30.100**	*11.050 ***23.850**	*11.050 ***23.850**	*9250 ***20.000**	*9250 ***20.000**	*8000 ***17.350**	*8000 ***17.350**	*7100 ***15.350**	*7100 ***15.350**	*6400 ***13.850**	*6400 ***13.850**	*5800 ***12.500**	5600 **11.950**	*5000 ***11.050**	*5000 ***11.050**	13.980 **45'8"**
6,0 m **20,0'**	kg **lb**	*16.300 ***34.950**	*16.300 ***34.950**	*12.200 ***26.250**	*12.200 ***26.250**	*9850 ***21.350**	*9850 ***21.350**	*8350 ***18.100**	*8350 ***18.100**	*7300 ***15.800**	*7300 ***15.800**	*6500 ***14.050**	*6500 ***14.050**	*5850 ***12.600**	5500 **11.800**	*5150 ***11.250**	4950 **10.900**	14.410 **47'2"**
4,5 m **15,0'**	kg **lb**			*13.250 ***28.600**	*13.250 ***28.600**	*10.450 ***22.650**	*10.450 ***22.650**	*8700 ***18.850**	*8700 ***18.850**	*7500 ***16.250**	*7500 ***16.250**	*6600 ***14.250**	6450 **13.900**	*5850 ***12.650**	5400 **11.600**	*5300 ***11.650**	4750 **10.450**	14.670 **48'1"**
3,0 m **10,0'**	kg **lb**			*11.150 ***27.050**	*11.150 ***27.050**	*10.850 ***23.500**	*10.850 ***23.500**	*8950 ***19.400**	*8950 ***19.400**	*7650 ***16.500**	*7650 **16.450**	*6650 ***14.350**	6300 **13.550**	*5800 ***12.550**	5300 **11.350**	*5200 ***11.400**	4600 **10.150**	14.780 **48'5"**
1,5 m **5,0'**	kg **lb**			*7850 ***18.300**	*7850 ***18.300**	*10.950 ***23.700**	*10.950 ***23.700**	*9000 ***19.500**	*9000 ***19.500**	*7650 ***16.550**	7400 **15.950**	*6600 ***14.250**	6150 **13.200**	*5700 ***12.350**	5200 **11.150**	*5050 ***11.050**	4600 **10.100**	14.730 **48'3"**
0 m **0'**	kg **lb**	*3900 ***8850**	*3900 ***8850**	*7400 ***17.000**	*7400 ***17.000**	*10.650 ***23.050**	*10.650 ***23.050**	*8850 ***19.150**	*8850 ***19.150**	*7500 ***16.200**	7250 **15.600**	*6400 ***13.850**	6000 **12.950**	*5500 ***11.800**	5100 **11.000**	*4850 ***10.700**	4650 **10.200**	14.520 **47'7"**
–1,5 m **–5,0'**	kg **lb**	*5100 ***11.500**	*5100 ***11.500**	*7800 ***17.750**	*7800 ***17.750**	*9950 ***21.600**	*9950 ***21.600**	*8400 ***18.200**	*8400 ***18.200**	*7150 ***15.400**	7150 **15.350**	*6100 ***13.100**	5950 **12.800**	*5100 ***10.900**	5100 ***10.900**	*4650 ***10.250**	*4650 ***10.250**	14.150 **46'4"**
–3,0 m **–10,0'**	kg **lb**			*8500 ***19.250**	*8500 ***19.250**	*9000 ***19.450**	*9000 ***19.450**	*7700 ***16.600**	*7700 ***16.600**	*6550 ***14.100**	*6550 ***14.100**	*5500 ***11.800**	*5500 ***11.800**	*4450	*4450	*4400 ***9600**	*4400 ***9600**	13.600 **44'6"**
–4,5 m **–15,0'**	kg **lb**					*7650 ***16.550**	*7650 ***16.550**	*6650 ***14.300**	*6650 ***14.300**	*5650 ***12.100**	*5650 ***12.100**	*4650 ***9800**	*4650 ***9800**			*4000 ***8750**	*4000 ***8750**	12.860 **42'0"**

* **ISO 10567:2007**

* Die Last wird nicht durch die Kipplast, sondern durch die hydraulische Traglast begrenzt. Die angegebenen Lasten entsprechen der Norm ISO 10567:2007 für die Traglast von Hydraulikbaggern. Sie betragen maximal 87 % der hydraulischen Traglast oder 75 % der Kipplast. Das Gewicht aller zusätzlichen Hubeinrichtungen muss von den oben angegebenen Traglasten abgezogen werden. Die Traglasten gelten für eine auf festem, eben tragendem Grund stehende Maschine. Der Einsatz von Arbeitsgeräte-Anbringungspunkten zum Umschlagen bzw. Heben von Objekten kann die Hubleistung der Maschine beeinflussen.

Die Traglast ändert sich bei den verschiedenen lieferbaren Bodenplatten um höchstens ±5 %.

Spezifische Produktbeschreibungen sind dem entsprechenden Betriebs- und Wartungshandbuch zu entnehmen.

Umschlagmaschine MH3040 – technische Daten

Hubvermögen

Arbeitsgerät: keines, hydraulische Kabinenerhöhung, Vollreifen, Abstützpratzen angehoben, mit Kontergewicht 7700 kg (16.980 lb), Schwerlasthubmodus ein.

Höhe bis Stielkopfbolzen | Last bei Frontauslage | Last bei Seitenauslage | Last bei maximaler Reichweite (Stielkopf/Löffelbolzen)

Laufwerk
Einzelreifen

Ausleger
Schiff 9,9 m (32'6")

Stiel
Greiferkran 5,7 m (18'8")

		4,5 m/15,0'		6,0 m/20,0'		7,5 m/25,0'		9,0 m/30,0'		10,5 m/35,0'		12,0 m/40,0'		13,5 m/45,0'				
																		mm '/"
15,0 m **50,0'**	kg **lb**					*6300	*6300									*6000 ***13.450**	*6000 ***13.450**	7710 **23'11"**
13,5 m **45,0'**	kg **lb**					*8250 ***17.750**	7900 **16.950**	*6700 ***13.500**	5850 **12.400**							*5400 ***12.050**	5000 **11.550**	9770 **31'2"**
12,0 m **40,0'**	kg **lb**					*8150 ***17.850**	7950 **17.100**	*7400 ***16.150**	5900 **12.600**	5800 **12.350**	4500 **9550**					5100 ***11.400**	3900 **8850**	11.260 **36'4"**
10,5 m **35,0'**	kg **lb**					*8300 ***18.050**	7850 **16.850**	*7450 **16.050**	5850 **12.500**	5800 **12.400**	4500 **9600**	4550 **9750**	3500 **7400**			4300 **9600**	3250 **7300**	12.390 **40'3"**
9,0 m **30,0'**	kg **lb**			*10.000 ***21.700**	*10.000 ***21.700**	*8650 ***18.700**	7600 **16.350**	7300 **15.700**	5650 **12.200**	5700 **12.200**	4400 **9400**	4550 **9700**	3450 **7350**			3800 **8400**	2850 **6300**	13.250 **43'2"**
7,5 m **25,0'**	kg **lb**	*13.650 ***29.400**	*13.650 ***29.400**	*10.900 ***23.500**	10.150 **21.950**	*9150 ***19.750**	7200 **15.550**	7050 **15.200**	5450 **11.700**	5500 **11.850**	4250 **9100**	4450 **9500**	3350 **7200**	3600 **7700**	2700 **5700**	3400 **7550**	2550 **5600**	13.890 **45'5"**
6,0 m **20,0'**	kg **lb**	*15.850 ***34.100**	14.150 **30.700**	*12.000 ***25.850**	9300 **20.100**	8850 **19.050**	6700 **14.500**	6700 **14.500**	5100 **11.000**	5300 **11.450**	4050 **8650**	4300 **9250**	3250 **6900**	3550 **7550**	2600 **5600**	3150 **7000**	2350 **5100**	14.350 **46'11"**
4,5 m **15,0'**	kg **lb**	***20.150**	***20.150**	11.250 **24.400**	8250 **17.950**	8250 **17.800**	6150 **13.300**	6350 **13.700**	4750 **10.300**	5100 **10.950**	3800 **8150**	4150 **8900**	3100 **6600**	3450 **7350**	2550 **5400**	3000 **6600**	2200 **4800**	14.640 **47'11"**
3,0 m **10,0'**	kg **lb**			10.250 **22.200**	7350 **15.950**	7650 **16.550**	5600 **12.100**	6000 **12.950**	4450 **9550**	4850 **10.400**	3550 **7700**	4000 **8600**	2950 **6300**	3350 **7150**	2450 **5200**	2900 **6350**	2100 **4550**	14.770 **48'5"**
1,5 m **5,0'**	kg **lb**			*8100 ***19.000**	6750 **14.600**	7200 **15.550**	5200 **11.200**	5700 **12.250**	4150 **8900**	4650 **9950**	3350 **7250**	3850 **8300**	2800 **6000**	3250 **6950**	2350 **5000**	2850 **6250**	2050 **4450**	14.750 **48'4"**
0 m **0'**	kg **lb**	*3650 ***8400**	*3650 ***8400**	*7400 ***17.000**	6450 **13.900**	6900 **14.900**	4900 **10.600**	5450 **11.750**	3900 **8450**	4450 **9600**	3200 **6900**	3750 **8050**	2700 **5750**	3200 **6800**	2250 **4850**	2850 **6250**	2050 **4450**	14.570 **47'9"**
–1,5 m **–5,0'**	kg **lb**	*4900 ***11.050**	*4900 ***11.050**	*7700 ***17.550**	6350 **13.700**	6750 **14.550**	4750 **10.250**	5300 **11.450**	3800 **8150**	4350 **9400**	3100 **6700**	3650 **7850**	2600 **5600**	3150 **6750**	2250 **4800**	2950 **6400**	2100 **4550**	14.220 **46'7"**
–3,0 m **–10,0'**	kg **lb**			*8400 ***19.000**	6350 **13.700**	6700 **14.450**	4700 **10.150**	5250 **11.300**	3700 **8000**	4300 **9250**	3050 **6550**	3600 **7800**	2600 **5550**	3100	2200	3050 **6750**	2200 **4800**	13.710 **44'10"**
–4,5 m **–15,0'**	kg **lb**					6750 **14.550**	4750 **10.200**	5250 **11.350**	3750 **8050**	4300 **9300**	3050 **6600**	3650 **7850**	2600 **5600**			3300 **7300**	2350 **5200**	13.000 **42'6"**

* **ISO 10567:2007**

* Die Last wird nicht durch die Kipplast, sondern durch die hydraulische Traglast begrenzt. Die angegebenen Lasten entsprechen der Norm ISO 10567:2007 für die Traglast von Hydraulikbaggern. Sie betragen maximal 87 % der hydraulischen Traglast oder 75 % der Kipplast. Das Gewicht aller zusätzlichen Hubeinrichtungen muss von den oben angegebenen Traglasten abgezogen werden. Die Traglasten gelten für eine auf festem, eben tragendem Grund stehende Maschine. Der Einsatz von Arbeitsgeräte-Anbringungspunkten zum Umschlagen bzw. Heben von Objekten kann die Hubleistung der Maschine beeinflussen.

Die Traglast ändert sich bei den verschiedenen lieferbaren Bodenplatten um höchstens ±5 %.

Spezifische Produktbeschreibungen sind dem entsprechenden Betriebs- und Wartungshandbuch zu entnehmen.

Hubvermögen

Arbeitsgerät: keines, hydraulische Kabinenerhöhung, Luftreifen, Abstützpratzen abgesenkt, mit Kontergewicht 7700 kg (16.980 lb), Schwerlasthubmodus ein.

Höhe bis Stielkopfbolzen | Last bei Frontauslage | Last bei Seitenauslage | Last bei maximaler Reichweite (Stielkopf/Löffelbolzen)

Laufwerk
Einzelreifen

Ausleger
Schiff 9,9 m (32'6")

Stiel
Greiferkran 5,7 m (18'8")

		4,5 m/15,0'		6,0 m/20,0'		7,5 m/25,0'		9,0 m/30,0'		10,5 m/35,0'		12,0 m/40,0'		13,5 m/45,0'				
																		mm '/"
15,0 m **50,0'**	kg **lb**					*6800 ***13.600**	*6800 ***13.600**									*5850 ***13.100**	*5850 ***13.100**	8150 **25'05"**
13,5 m **45,0'**	kg **lb**					*8200 ***18.000**	*8200 ***18.000**	*7100 ***14.500**	*7100 ***14.500**							*5350 ***11.900**	*5350 ***11.900**	10.080 **32'03"**
12,0 m **40,0'**	kg **lb**					*8150 ***17.800**	*8150 ***17.800**	*7350 ***16.050**	*7350 ***16.050**	*6750 ***14.150**	*6750 ***14.150**					*5100 ***11.300**	*5100 ***11.300**	11.490 **37'01"**
10,5 m **35,0'**	kg **lb**					*8350 ***18.100**	*8350 ***18.100**	*7450 ***16.200**	*7450 ***16.200**	*6750 ***14.700**	*6750 ***14.700**	*6200 ***12.400**	*6200 ***12.400**			*5000 ***11.000**	*5000 ***11.000**	12.560 **40'10"**
9,0 m **30,0'**	kg **lb**			*10.150 ***21.950**	*10.150 ***21.950**	*8700 ***18.850**	*8700 ***18.850**	*7650 ***16.600**	*7650 ***16.600**	*6850 ***14.950**	*6850 ***14.950**	*6250 ***13.600**	*6250 ***13.600**			*5000 ***10.950**	*5000 ***10.950**	13.380 **43'07"**
7,5 m **25,0'**	kg **lb**	*14.000 ***30.100**	*14.000 ***30.100**	*11.050 ***23.800**	*11.050 ***23.800**	*9200 ***19.900**	*9200 ***19.900**	*7950 ***17.250**	*7950 ***17.250**	*7050 ***15.300**	*7050 ***15.300**	*6350 ***13.750**	*6350 ***13.750**	*5750 ***12.450**	5550 **11.900**	*5000 ***11.050**	*5000 ***11.050**	13.990 **45'08"**
6,0 m **20,0'**	kg **lb**	*16.250 ***34.900**	*16.250 ***34.900**	*12.150 ***26.200**	*12.150 ***26.200**	*9850 ***21.250**	*9850 ***21.250**	*8300 ***18.000**	*8300 ***18.000**	*7250 ***15.700**	*7250 ***15.700**	*6450 ***13.950**	*6450 ***13.950**	*5800 ***12.500**	5450 **11.750**	*5150 ***11.250**	4900 **10.850**	14.420 **47'02"**
4,5 m **15,0'**	kg **lb**			*13.200 ***28.450**	*13.200 ***28.450**	*10.400 ***22.500**	*10.400 ***22.500**	*8650 ***18.750**	*8650 ***18.750**	*7450 ***16.100**	*7450 ***16.100**	*6550 ***14.150**	6400 **13.800**	*5800 ***12.550**	5350 **11.500**	*5250 ***11.600**	4700 **10.350**	14.680 **48'01"**
3,0 m **10,0'**	kg **lb**			*11.050 ***26.850**	*11.050 ***26.850**	*10.800 ***23.350**	*10.800 ***23.350**	*8900 ***19.250**	*8900 ***19.250**	*7550 ***16.400**	*7550 **16.350**	*6600 ***14.250**	6250 **13.450**	*5750 ***12.450**	5250 **11.300**	*5100 ***11.300**	4600 **10.100**	14.780 **48'05"**
1,5 m **5,0'**	kg **lb**			*7850 ***18.300**	*7850 ***18.300**	*10.850 ***23.500**	*10.850 ***23.500**	*8950 ***19.350**	*8950 ***19.350**	*7550 ***16.400**	7350 **15.850**	*6550 ***14.100**	6100 **13.100**	*5650 ***12.200**	5150 **11.100**	*5000 ***10.950**	4550 **10.000**	14.720 **48'03"**
0 m **0'**	kg **lb**	*3900 ***8850**	*3900 ***8850**	*7400 ***17.000**	*7400 ***17.000**	*10.500 ***22.800**	*10.500 ***22.800**	*8750 ***18.950**	*8750 ***18.950**	*7400 ***16.050**	7200 **15.450**	*6350 ***13.700**	5950 **12.850**	*5450 ***11.700**	5100 **10.900**	*4800 ***10.600**	4600 **10.100**	14.520 **47'07"**
–1,5 m **–5,0'**	kg **lb**	*5100 ***11.500**	*5100 ***11.500**	*7800 ***17.750**	*7800 ***17.750**	*9850 ***21.350**	*9850 ***21.350**	*8300 ***18.000**	*8300 ***18.000**	*7050 ***15.250**	*7050 **15.200**	*6000 ***12.950**	5900 **12.700**	*5050 ***10.750**	5050 ***10.750**	*4600 ***10.100**	*4600 ***10.100**	14.140 **46'04"**
–3,0 m **–10,0'**	kg **lb**			*8500 ***19.300**	*8500 ***19.300**	*8850 ***19.200**	*8850 ***19.200**	*7600 ***16.400**	*7600 ***16.400**	*6450 ***13.900**	*6450 ***13.900**	*5450 ***11.650**	*5450 ***11.650**	*4400	*4400	*4300 ***9500**	*4300 ***9500**	13.600 **44'06"**
–4,5 m **–15,0'**	kg **lb**					*7550 ***16.300**	*7550 ***16.300**	*6550 ***14.100**	*6550 ***14.100**	*5600 ***11.900**	*5600 ***11.900**	*4550 ***9650**	*4550 ***9650**			*3900 ***8600**	*3900 ***8600**	12.850 **41'11"**

* **ISO 10567:2007**

* Die Last wird nicht durch die Kipplast, sondern durch die hydraulische Traglast begrenzt. Die angegebenen Lasten entsprechen der Norm ISO 10567:2007 für die Traglast von Hydraulikbaggern. Sie betragen maximal 87 % der hydraulischen Traglast oder 75 % der Kipplast. Das Gewicht aller zusätzlichen Hubeinrichtungen muss von den oben angegebenen Traglasten abgezogen werden. Die Traglasten gelten für eine auf festem, eben tragendem Grund stehende Maschine. Der Einsatz von Arbeitsgeräte-Anbringungspunkten zum Umschlagen bzw. Heben von Objekten kann die Hubleistung der Maschine beeinflussen.

Die Traglast ändert sich bei den verschiedenen lieferbaren Bodenplatten um höchstens ±5 %.

Spezifische Produktbeschreibungen sind dem entsprechenden Betriebs- und Wartungshandbuch zu entnehmen.

Umschlagmaschine MH3040 – technische Daten

Hubvermögen

Arbeitsgerät: keines, hydraulische Kabinenerhöhung, Luftreifen, Abstützpratzen angehoben, mit Kontergewicht 7700 kg (16.980 lb), Schwerlasthubmodus ein.

Höhe bis Stielkopfbolzen | Last bei Frontauslage | Last bei Seitenauslage | Last bei maximaler Reichweite (Stielkopf/Löffelbolzen)

Laufwerk
Einzelreifen

Ausleger
Schiff 9,9 m (32'6")

Stiel
Greiferkran 5,7 m (18'8")

		4,5 m/15,0'		6,0 m/20,0'		7,5 m/25,0'		9,0 m/30,0'		10,5 m/35,0'		12,0 m/40,0'		13,5 m/45,0'				
																		mm '/"
15,0 m **50,0'**	kg **lb**					*6300 ****	*6300 ****									*5950 ***13.450**	*5950 ***13.450**	7720 **23'11"**
13,5 m **45,0'**	kg **lb**					*8250 ***17.800**	7700 **16.500**	*6700 ***13.550**	5650 **12.050**							*5400 ***12.050**	4850 **11.150**	9780 **31'02"**
12,0 m **40,0'**	kg **lb**					*8150 ***17.800**	7750 **16.650**	*7350 **15.800**	5700 **12.250**	5650 **12.050**	4350 **9200**					4950 **11.200**	3750 **8500**	11.260 **36'04"**
10,5 m **35,0'**	kg **lb**					*8300 ***18.000**	7650 **16.450**	7300 **15.700**	5650 **12.150**	5650 **12.050**	4300 **9250**	4450 **9450**	3350 **7100**			4150 **9300**	3150 **7000**	12.390 **40'03"**
9,0 m **30,0'**	kg **lb**			*10.000 ***21.700**	*10.000 ***21.700**	*8600 ***18.650**	7400 **15.900**	7150 **15.350**	5500 **11.800**	5550 **11.900**	4250 **9050**	4400 **9400**	3300 **7050**			3650 **8100**	2700 **6000**	13.250 **43'02"**
7,5 m **25,0'**	kg **lb**	*13.650 ***29.400**	*13.650 ***29.400**	*10.850 ***23.450**	9850 **21.350**	*9100 ***19.700**	7000 **15.100**	6900 **14.800**	5250 **11.300**	5350 **11.550**	4050 **8750**	4300 **9200**	3200 **6850**	3500 **7450**	2550 **5450**	3300 **7300**	2400 **5300**	13.900 **45'05"**
6,0 m **20,0'**	kg **lb**	*15.850 ***34.000**	13.700 **29.700**	*11.950 ***25.750**	8950 **19.450**	8600 **18.600**	6450 **14.000**	6550 **14.100**	4900 **10.600**	5150 **11.100**	3850 **8300**	4150 **8950**	3100 **6600**	3400 **7300**	2500 **5300**	3050 **6700**	2200 **4850**	14.350 **46'11"**
4,5 m **15,0'**	kg **lb**	***20.000**	***20.000**	10.950 **23.700**	7950 **17.200**	8000 **17.250**	5900 **12.750**	6150 **13.300**	4550 **9850**	4900 **10.550**	3650 **7800**	4000 **8600**	2950 **6300**	3300 **7100**	2400 **5100**	2900 **6350**	2050 **4500**	14.640 **47'11"**
3,0 m **10,0'**	kg **lb**			9900 **21.450**	7000 **15.150**	7400 **16.000**	5350 **11.550**	5800 **12.500**	4200 **9100**	4650 **10.050**	3400 **7300**	3850 **8250**	2800 **5950**	3200 **6850**	2300 **4900**	2750 **6100**	1950 **4300**	14.770 **48'05"**
1,5 m **5,0'**	kg **lb**			*8100 ***18.950**	6350 **13.800**	6950 **14.950**	4900 **10.600**	5500 **11.800**	3900 **8450**	4450 **9600**	3200 **6850**	3700 **7950**	2650 **5650**	3100 **6650**	2200 **4700**	2700 **6000**	1900 **4200**	14.750 **48'04"**
0 m **0'**	kg **lb**	*3700 ***8400**	*3700 ***8400**	*7400 ***17.000**	6050 **13.100**	6650 **14.300**	4600 **9950**	5250 **11.300**	3700 **7950**	4300 **9200**	3050 **6500**	3600 **7700**	2500 **5400**	3050 **6500**	2150 **4550**	2750 **6000**	1900 **4150**	14.560 **47'09"**
–1,5 m **–5,0'**	kg **lb**	*4900 ***11.050**	*4900 ***11.050**	*7700 ***17.550**	5950 **12.850**	6450 **13.950**	4450 **9650**	5100 **10.950**	3550 **7650**	4150 **8950**	2900 **6250**	3500 **7500**	2450 **5250**	3000 **6450**	2100 **4450**	2800 **6150**	1950 **4250**	14.220 **46'07"**
–3,0 m **–10,0'**	kg **lb**			*8400 **18.950**	6000 **12.900**	6400 **13.850**	4400 **9500**	5050 **10.850**	3500 **7500**	4100 **8850**	2850 **6150**	3450 **7450**	2400 **5200**	3000	2100	2950 **6450**	2050 **4500**	13.710 **44'10"**
–4,5 m **–15,0'**	kg **lb**					6450 **13.900**	4450 **9600**	5050 **10.850**	3500 **7550**	4100 **8900**	2850 **6150**	3500 **7500**	2450 **5250**			3150 **7000**	2200 **4850**	13.000 **42'05"**

* **ISO 10567:2007**

* Die Last wird nicht durch die Kipplast, sondern durch die hydraulische Traglast begrenzt. Die angegebenen Lasten entsprechen der Norm ISO 10567:2007 für die Traglast von Hydraulikbaggern. Sie betragen maximal 87 % der hydraulischen Traglast oder 75 % der Kipplast. Das Gewicht aller zusätzlichen Hubeinrichtungen muss von den oben angegebenen Traglasten abgezogen werden. Die Traglasten gelten für eine auf festem, eben tragendem Grund stehende Maschine. Der Einsatz von Arbeitsgeräte-Anbringungspunkten zum Umschlagen bzw. Heben von Objekten kann die Hubleistung der Maschine beeinflussen.

Die Traglast ändert sich bei den verschiedenen lieferbaren Bodenplatten um höchstens ±5 %.

Spezifische Produktbeschreibungen sind dem entsprechenden Betriebs- und Wartungshandbuch zu entnehmen.

Hubvermögen

Arbeitsgerät: keines, hydraulische Kabinenerhöhung, Vollreifen, Abstützpratzen abgesenkt, mit Kontergewicht 7700 kg (16.980 lb), Schwerlasthubmodus ein.

Höhe bis Stielkopfbolzen | Last bei Frontauslage | Last bei Seitenauslage | Last bei maximaler Reichweite (Stielkopf/Löffelbolzen)

Laufwerk
Einzelreifen

Ausleger
Schiff 9,9 m (32'6")

Stiel
Greiferkran 7,1 m (23'3")

		3,0 m/10,0'		4,5 m/15,0'		6,0 m/20,0'		7,5 m/25,0'		9,0 m/30,0'		10,5 m/35,0'		12,0 m/40,0'		13,5 m/45,0'		15,0 m/50,0'				
																						mm '/"
16,5 m	kg							5000	5000											*4850	*4850	7630
55,0'	**lb**																			***11.000**	***11.000**	**23'4"**
15,0 m	kg									*5350	*5350									*4350	*4350	9900
50,0'	**lb**									***10.800**	***10.800**									***9700**	***9700**	**31'5"**
13,5 m	kg									*6600	*6600	*5350	*5350							*4100	*4100	11.540
45,0'	**lb**									***13.950**	***13.950**	***10.900**	***10.900**							***9050**	***9050**	**37'1"**
12,0 m	kg									*6700	*6700	*6250	*6250	*5050	*5050					*3950	*3950	12.790
40,0'	**lb**									***14.650**	***14.650**	***13.600**	***13.600**	***10.200**	***10.200**					***8750**	***8750**	**41'5"**
10,5 m	kg									*6800	*6800	*6300	*6300	*5850	*5850	*4350	*4350			*3900	*3900	13.760
35,0'	**lb**									***14.850**	***14.850**	***13.650**	***13.650**	***12.700**	***12.700**					***8600**	***8600**	**44'9"**
9,0 m	kg							*7850	*7850	*7050	*7050	*6400	*6400	*5900	*5900	*5450	*5450			*3900	*3900	14.520
30,0'	**lb**							***17.000**	***17.000**	***15.300**	***15.300**	***13.950**	***13.950**	***12.850**	***12.850**	***11.300**	***11.300**			***8550**	***8550**	**47'4"**
7,5 m	kg							*8400	*8400	*7400	*7400	*6650	*6650	*6050	*6050	*5550	*5550	*4100	*4100	*3950	*3950	15.080
25,0'	**lb**							***18.150**	***18.150**	***16.000**	***16.000**	***14.400**	***14.400**	***13.100**	***13.100**	***12.000**	***12.000**			***8650**	***8650**	**49'4"**
6,0 m	kg			*13.850	*13.850	*10.900	*10.900	*9050	*9050	*7800	*7800	*6900	*6900	*6200	*6200	*5600	*5600	*5050	4750	*4050	*4050	15.480
20,0'	**lb**			***29.750**	***29.750**	***23.450**	***23.450**	***19.550**	***19.550**	***16.900**	***16.900**	***14.950**	***14.950**	***13.400**	***13.400**	***12.150**	**12.100**	***9900**	***9900**	***8850**	***8850**	**50'8"**
4,5 m	kg			*16.350	*16.350	*12.150	*12.150	*9750	*9750	*8250	*8250	*7150	*7150	*6350	*6350	*5700	5500	*5150	4650	*4150	*4150	15.720
15,0'	**lb**			***35.100**	***35.100**	***26.200**	***26.200**	***21.100**	***21.100**	***17.850**	***17.850**	***15.500**	***15.500**	***13.750**	***13.750**	***12.350**	**11.850**	***11.100**	**10.000**	***9150**	***9150**	**51'6"**
3,0 m	kg			*8500	*8500	*13.200	*13.200	*10.400	*10.400	*8600	*8600	*7400	*7400	*6450	6400	*5750	5350	*5100	4550	*4350	4200	15.820
10,0'	**lb**			***20.450**	***20.450**	***28.450**	***28.450**	***22.450**	***22.450**	***18.650**	***18.650**	***16.000**	***16.000**	***14.000**	**13.800**	***12.400**	**11.550**	***11.050**	**9800**	***9600**	**9250**	**51'10"**
1,5 m	kg			*5300	*5300	*12.650	*12.650	*10.750	*10.750	*8850	*8850	*7500	*7500	*6550	6200	*5750	5250	*5050	4500	*4600	4150	15.770
5,0'	**lb**			***12.200**	***12.200**	***29.650**	***29.650**	***23.250**	***23.250**	***19.150**	***19.150**	***16.300**	**16.250**	***14.150**	**13.400**	***12.400**	**11.250**	***10.850**	**9650**	***10.150**	**9150**	**51'8"**
0 m	kg	*2950	*2950	*5000	*5000	*9200	*9200	*10.800	*10.800	*8900	*8900	*7550	7300	*6500	6050	*5650	5150	*4900	4400	*4600	4200	15.580
0'	**lb**	***6600**	***6600**	***11.300**	***11.300**	***21.150**	***21.150**	***23.350**	***23.350**	***19.250**	***19.250**	***16.300**	**15.700**	***14.000**	**13.050**	***12.200**	**11.050**	***10.500**	**9500**	***10.100**	**9200**	**51'1"**
–1,5 m	kg	*3850	*3850	*5350	*5350	*8350	*8350	*10.500	*10.500	*8700	*8700	*7350	7150	*6300	5950	*5450	5050	*4600	4350	*4500	4300	15.230
–5,0'	**lb**	***8500**	***8500**	***11.950**	***11.950**	***18.950**	***18.950**	***22.700**	***22.700**	***18.800**	***18.800**	***15.900**	**15.350**	***13.600**	**12.750**	***11.700**	**10.850**			***9850**	**9400**	**49'11"**
–3,0 m	kg			*5800	*5800	*8250	*8250	*9800	*9800	*8250	*8250	*7000	*7000	*5950	5850	*5050	5000			*4300	*4300	14.730
–10,0'	**lb**			***13.000**	***13.000**	***18.700**	***18.700**	***21.250**	***21.250**	***17.800**	***17.800**	***15.050**	***15.050**	***12.850**	**12.600**	***10.800**	**10.750**			***9500**	***9500**	**48'2"**
–4,5 m	kg			*6300	*6300	*8500	*8500	*8850	*8850	*7500	*7500	*6400	*6400	*5400	*5400	*4450	*4450			*4100	*4100	14.040
–15,0'	**lb**			***14.100**	***14.100**	***19.250**	***19.250**	***19.100**	***19.100**	***16.150**	***16.150**	***13.700**	***13.700**	***11.550**	***11.550**	***9400**	***9400**			***8950**	***8950**	**45'11"**
–6,0 m	kg							*7500	*7500	*6450	*6450	*5500	*5500	*4550	*4550					*3750	*3750	13.140
–20,0'	**lb**							***16.150**	***16.150**	***13.800**	***13.800**	***11.650**	***11.650**	***9550**	***9550**					***8400**	***8400**	**42'6"**

* **ISO 10567:2007**

* Die Last wird nicht durch die Kipplast, sondern durch die hydraulische Traglast begrenzt. Die angegebenen Lasten entsprechen der Norm ISO 10567:2007 für die Traglast von Hydraulikbaggern. Sie betragen maximal 87 % der hydraulischen Traglast oder 75 % der Kipplast. Das Gewicht aller zusätzlichen Hubeinrichtungen muss von den oben angegebenen Traglasten abgezogen werden. Die Traglasten gelten für eine auf festem, eben tragendem Grund stehende Maschine. Der Einsatz von Arbeitsgeräte-Anbringungspunkten zum Umschlagen bzw. Heben von Objekten kann die Hubleistung der Maschine beeinflussen.

Die Traglast ändert sich bei den verschiedenen lieferbaren Bodenplatten um höchstens ±5 %.

Spezifische Produktbeschreibungen sind dem entsprechenden Betriebs- und Wartungshandbuch zu entnehmen.

Umschlagmaschine MH3040 – technische Daten

Hubvermögen

Arbeitsgerät: keines, hydraulische Kabinenerhöhung, Vollreifen, Abstützpratzen angehoben, mit Kontergewicht 7700 kg (16.980 lb), Schwerlasthubmodus ein.

Höhe bis Stielkopfbolzen | Last bei Frontauslage | Last bei Seitenauslage | Last bei maximaler Reichweite (Stielkopf/Löffelbolzen)

Laufwerk
Einzelreifen

Ausleger
Schiff 9,9 m (32'6")

Stiel
Greiferkran 7,1 m (23'3")

		3,0 m/10,0'		4,5 m/15,0'		6,0 m/20,0'		7,5 m/25,0'		9,0 m/30,0'		10,5 m/35,0'		12,0 m/40,0'		13,5 m/45,0'		15,0 m/50,0'				
																						mm '/"
16,5 m **55,0'**	kg **lb**																			*5000	*5000	7140
15,0 m **50,0'**	kg **lb**									*5050 ***10.100**	*5050 ***10.100**									*4400 ***9850**	*4400 ***9850**	9570 **30'3"**
13,5 m **45,0'**	kg **lb**									*6400 ***13.500**	6250 **13.350**	*5100 ***10.300**	4750 **10.100**							*4150 ***9150**	*4150 ***9150**	11.290 **36'3"**
12,0 m **40,0'**	kg **lb**									*6700 ***14.650**	6250 **13.450**	6150 **13.100**	4800 **10.250**	*4800 ***9600**	3750 **7900**					*4000 ***8800**	3400 **7600**	12.600 **40'9"**
10,5 m **35,0'**	kg **lb**									*6800 ***14.800**	6200 **13.300**	6100 **13.050**	4750 **10.200**	4800 **10.300**	3750 **7950**	3850	2950			3800 **8450**	2900 **6400**	13.610 **44'3"**
9,0 m **30,0'**	kg **lb**									*7000 ***15.200**	6050 **12.950**	5950 **12.800**	4650 **9950**	4750 **10.150**	3650 **7800**	3850 **8200**	2900 **6200**			3400 **7500**	2550 **5600**	14.400 **47'0"**
7,5 m **25,0'**	kg **lb**							*8250 ***17.900**	7750 **16.700**	*7300 ***15.900**	5800 **12.450**	5800 **12.450**	4500 **9600**	4650 **9950**	3550 **7600**	3750 **8050**	2850 **6050**			3100 **6850**	2300 **5050**	15.000 **49'0"**
6,0 m **20,0'**	kg **lb**					*10.650 ***23.000**	10.200 **22.000**	*8950 ***19.300**	7250 **15.600**	7100 **15.250**	5450 **11.750**	5550 **11.950**	4250 **9150**	4450 **9600**	3400 **7250**	3650 **7850**	2750 **5850**	3050 **6450**	2250 **4750**	2900 **6350**	2100 **4600**	15.420 **50'6"**
4,5 m **15,0'**	kg **lb**	***48.150**	***48.150**	*15.900 ***34.200**	13.900 **30.150**	*11.900 ***25.750**	9150 **19.800**	8750 **18.900**	6650 **14.350**	6700 **14.400**	5050 **10.900**	5300 **11.400**	4000 **8600**	4300 **9200**	3200 **6900**	3550 **7600**	2650 **5600**	2950 **6300**	2150 **4600**	2750 **6000**	1950 **4300**	15.690 **51'5"**
3,0 m **10,0'**	kg **lb**			*10.050 ***24.550**	*10.050 ***24.550**	11.100 **23.950**	8100 **17.500**	8100 **17.500**	6000 **13.000**	6250 **13.500**	4650 **10.050**	5000 **10.800**	3750 **8050**	4100 **8800**	3050 **6500**	3400 **7300**	2500 **5350**	2850 **6150**	2050 **4400**	2650 **5750**	1900 **4100**	15.810 **51'10"**
1,5 m **5,0'**	kg **lb**			*5500 ***12.750**	*5500 ***12.750**	10.100 **21.850**	7200 **15.600**	7500 **16.200**	5450 **11.800**	5900 **12.650**	4300 **9300**	4750 **10.250**	3500 **7500**	3950 **8450**	2850 **6150**	3300 **7050**	2400 **5100**	2800 **6000**	2000 **4250**	2550 **5650**	1800 **4000**	15.790 **51'9"**
0 m **0'**	kg **lb**	*2800 ***6250**	*2800 ***6250**	*5000 ***11.300**	*5000 ***11.300**	9500 **20.450**	6650 **14.300**	7050 **15.250**	5050 **10.900**	5550 **12.000**	4000 **8650**	4550 **9750**	3250 **7050**	3750 **8100**	2700 **5800**	3200 **6850**	2300 **4850**	2700 **5850**	1950 **4100**	2550 **5600**	1800 **3950**	15.620 **51'2"**
–1,5 m **–5,0'**	kg **lb**	*3700 ***8200**	*3700 ***8200**	*5250 ***11.800**	*5250 ***11.800**	*8400 ***19.150**	6300 **13.600**	6800 **14.600**	4750 **10.250**	5350 **11.500**	3800 **8150**	4350 **9400**	3100 **6700**	3650 **7850**	2600 **5550**	3100 **6650**	2200 **4700**	2650 **5750**	1900 **4000**	2600 **5700**	1800 **4000**	15.300 **50'2"**
–3,0 m **–10,0'**	kg **lb**			*5750 ***12.800**	*5750 ***12.800**	*8250 ***18.650**	6200 **13.300**	6600 **14.250**	4600 **9950**	5200 **11.200**	3650 **7900**	4250 **9150**	3000 **6450**	3550 **7650**	2500 **5400**	3050 **6550**	2150 **4600**			2700 **5900**	1900 **4150**	14.830 **48'6"**
–4,5 m **–15,0'**	kg **lb**			*6250 ***13.900**	*6250 ***13.900**	*8450 ***19.100**	6200 **13.300**	6550 **14.150**	4550 **9850**	5150 **11.050**	3600 **7750**	4200 **9050**	2950 **6350**	3550 **7600**	2500 **5350**	3050 **6550**	2150 **4600**			2850 **6300**	2000 **4400**	14.170 **46'4"**
–6,0 m **–20,0'**	kg **lb**					*8900 ***19.350**	6300 **13.500**	6600 **14.250**	4600 **9950**	5150 **11.100**	3600 **7800**	4200 **9050**	2950 **6400**	3550 **7650**	2500 **5400**					3150 **6900**	2200 **4850**	13.320 **43'5"**

* **ISO 10567:2007**

* Die Last wird nicht durch die Kipplast, sondern durch die hydraulische Traglast begrenzt. Die angegebenen Lasten entsprechen der Norm ISO 10567:2007 für die Traglast von Hydraulikbaggern. Sie betragen maximal 87 % der hydraulischen Traglast oder 75 % der Kipplast. Das Gewicht aller zusätzlichen Hubeinrichtungen muss von den oben angegebenen Traglasten abgezogen werden. Die Traglasten gelten für eine auf festem, eben tragendem Grund stehende Maschine. Der Einsatz von Arbeitsgeräte-Anbringungspunkten zum Umschlagen bzw. Heben von Objekten kann die Hubleistung der Maschine beeinflussen.

Die Traglast ändert sich bei den verschiedenen lieferbaren Bodenplatten um höchstens ±5 %.

Spezifische Produktbeschreibungen sind dem entsprechenden Betriebs- und Wartungshandbuch zu entnehmen.

Hubvermögen

Arbeitsgerät: keines, hydraulische Kabinenerhöhung, Luftreifen, Abstützpratzen abgesenkt, mit Kontergewicht 7700 kg (16.980 lb), Schwerlasthubmodus ein.

Höhe bis Stielkopfbolzen | Last bei Frontauslage | Last bei Seitenauslage | Last bei maximaler Reichweite (Stielkopf/Löffelbolzen)

Laufwerk
Einzelreifen

Ausleger
Schiff 9,9 m (32'6")

Stiel
Greiferkran 7,1 m (23'3")

		3,0 m/10,0'		4,5 m/15,0'		6,0 m/20,0'		7,5 m/25,0'		9,0 m/30,0'		10,5 m/35,0'		12,0 m/40,0'		13,5 m/45,0'		15,0 m/50,0'				
																						mm '/"
16,5 m **55,0'**	kg **lb**							*5000 ****	*5000 ****											*4850 ***11.000**	*4850 ***11.000**	7660 **23'05"**
15,0 m **50,0'**	kg **lb**									*5350 ***10.850**	*5350 ***10.850**									*4350 ***9700**	*4350 ***9700**	9920 **31'06"**
13,5 m **45,0'**	kg **lb**									*6600 ***14.000**	*6600 ***14.000**	*5350 ***10.900**	*5350 ***10.900**							*4100 ***9050**	*4100 ***9050**	11.550 **37'2"**
12,0 m **40,0'**	kg **lb**									*6700 ***14.600**	*6700 ***14.600**	*6200 ***13.550**	*6200 ***13.550**	*5050 ***10.200**	*5050 ***10.200**					*3950 ***8750**	*3950 ***8750**	12.800 **41'06"**
10,5 m **35,0'**	kg **lb**									*6800 ***14.800**	*6800 ***14.800**	*6250 ***13.600**	*6250 ***13.600**	*5800 ***12.650**	*5800 ***12.650**	*4350	*4350			*3900 ***8600**	*3900 ***8600**	13.770 **44'10"**
9,0 m **30,0'**	kg **lb**							*7850 ***17.000**	*7850 ***17.000**	*7050 ***15.250**	*7050 ***15.250**	*6400 ***13.900**	*6400 ***13.900**	*5900 ***12.800**	*5900 ***12.800**	*5450 ***11.350**	*5450 ***11.350**			*3900 ***8550**	*3900 ***8550**	14.520 **47'05"**
7,5 m **25,0'**	kg **lb**							*8350 ***18.100**	*8350 ***18.100**	*7350 ***15.950**	*7350 ***15.950**	*6600 ***14.350**	*6600 ***14.350**	*6000 ***13.050**	*6000 ***13.050**	*5500 ***11.950**	*5500 ***11.950**	*4100	*4100	*3950 ***8650**	*3950 ***8650**	15.090 **49'04"**
6,0 m **20,0'**	kg **lb**			*13.850 ***29.750**	*13.850 ***29.750**	*10.850 ***23.450**	*10.850 ***23.450**	*9050 ***19.500**	*9050 ***19.500**	*7800 ***16.850**	*7800 ***16.850**	*6850 ***14.850**	*6850 ***14.850**	*6150 ***13.350**	*6150 ***13.350**	*5600 ***12.100**	*5600 **12.050**	*5050 ***9900**	4700 ***9900**	*4050 ***8850**	*4050 ***8850**	15.480 **50'08"**
4,5 m **15,0'**	kg **lb**			*16.300 ***35.050**	*16.300 ***35.050**	*12.100 ***26.100**	*12.100 ***26.100**	*9750 ***21.050**	*9750 ***21.050**	*8200 ***17.750**	*8200 ***17.750**	*7100 ***15.400**	*7100 ***15.400**	*6300 ***13.650**	*6300 ***13.650**	*5650 ***12.250**	5500 **11.750**	*5100 ***11.000**	4650 **9900**	*4150 ***9150**	*4150 ***9150**	15.720 **51'06"**
3,0 m **10,0'**	kg **lb**			*8400 ***20.200**	*8400 ***20.200**	*13.100 ***28.300**	*13.100 ***28.300**	*10.300 ***22.300**	*10.300 ***22.300**	*8550 ***18.500**	*8550 ***18.500**	*7350 ***15.900**	*7350 ***15.900**	*6400 ***13.900**	6400 **13.700**	*5700 ***12.300**	5350 **11.450**	*5050 ***10.950**	4550 **9750**	*4350 ***9600**	4150 **9200**	15.820 **51'10"**
1,5 m **5,0'**	kg **lb**			*5300 ***12.200**	*5300 ***12.200**	*12.550 ***29.400**	*12.550 ***29.400**	*10.650 ***23.100**	*10.650 ***23.100**	*8800 ***19.000**	*8800 ***19.000**	*7450 ***16.150**	*7450 **16.150**	*6500 ***14.000**	6200 **13.300**	*5700 ***12.300**	5200 **11.200**	*5000 ***10.750**	4450 **9550**	*4600 ***10.150**	4150 **9050**	15.770 **51'08"**
0 m **0'**	kg **lb**	*2950 ***6650**	*2950 ***6650**	*5000 ***11.300**	*5000 ***11.300**	*9200 ***21.100**	*9200 ***21.100**	*10.700 ***23.150**	*10.700 ***23.150**	*8800 ***19.050**	*8800 ***19.050**	*7450 ***16.150**	7250 **15.600**	*6450 ***13.900**	6000 **12.950**	*5600 ***12.050**	5100 **10.950**	*4850 ***10.400**	4400 **9400**	*4550 ***10.000**	4150 **9100**	15.570 **51'01"**
–1,5 m **–5,0'**	kg **lb**	*3850 ***8550**	*3850 ***8550**	*5350 ***12.000**	*5350 ***12.000**	*8350 ***18.950**	*8350 ***18.950**	*10.350 ***22.450**	*10.350 ***22.450**	*8600 ***18.600**	*8600 ***18.600**	*7300 ***15.750**	7100 **15.250**	*6250 ***13.500**	5900 **12.650**	*5400 ***11.550**	5000 **10.750**	*4550	4350	*4450 ***9700**	4250 **9350**	15.230 **49'11"**
–3,0 m **–10,0'**	kg **lb**			*5800 ***13.000**	*5800 ***13.000**	*8250 ***18.700**	*8250 ***18.700**	*9700 ***21.000**	*9700 ***21.000**	*8150 ***17.600**	*8150 ***17.600**	*6900 ***14.900**	*6900 ***14.900**	*5900 ***12.700**	5800 **12.500**	*5000 ***10.700**	4950 **10.650**			*4250 ***9350**	*4250 ***9350**	14.720 **48'02"**
–4,5 m **–15,0'**	kg **lb**			*6300 ***14.100**	*6300 ***14.100**	*8550 ***19.250**	*8550 ***19.250**	*8750 ***18.850**	*8750 ***18.850**	*7400 ***15.950**	*7400 ***15.950**	*6300 ***13.500**	*6300 ***13.500**	*5350 ***11.400**	*5350 ***11.400**	*4400 ***9250**	*4400 ***9250**			*4050 ***8850**	*4050 ***8850**	14.030 **45'10"**
–6,0 m **–20,0'**	kg **lb**							*7400 ***15.900**	*7400 ***15.900**	*6350 ***13.600**	*6350 ***13.600**	*5400 ***11.500**	*5400 ***11.500**	*4450 ***9350**	*4450 ***9350**					*3700 ***8300**	*3700 ***8300**	13.110 **42'04"**

* **ISO 10567:2007**

* Die Last wird nicht durch die Kipplast, sondern durch die hydraulische Traglast begrenzt. Die angegebenen Lasten entsprechen der Norm ISO 10567:2007 für die Traglast von Hydraulikbaggern. Sie betragen maximal 87 % der hydraulischen Traglast oder 75 % der Kipplast. Das Gewicht aller zusätzlichen Hubeinrichtungen muss von den oben angegebenen Traglasten abgezogen werden. Die Traglasten gelten für eine auf festem, eben tragendem Grund stehende Maschine. Der Einsatz von Arbeitsgeräte-Anbringungspunkten zum Umschlagen bzw. Heben von Objekten kann die Hubleistung der Maschine beeinflussen.

Die Traglast ändert sich bei den verschiedenen lieferbaren Bodenplatten um höchstens ±5 %.

Spezifische Produktbeschreibungen sind dem entsprechenden Betriebs- und Wartungshandbuch zu entnehmen.

Umschlagmaschine MH3040 – technische Daten

Hubvermögen

Arbeitsgerät: keines, hydraulische Kabinenerhöhung, Luftreifen, Abstützpratzen angehoben, mit Kontergewicht 7700 kg (16.980 lb), Schwerlasthubmodus ein.

Höhe bis Stielkopfbolzen | Last bei Frontauslage | Last bei Seitenauslage | Last bei maximaler Reichweite (Stielkopf/Löffelbolzen)

Laufwerk
Einzelreifen

Ausleger
Schiff 9,9 m (32'6")

Stiel
Greiferkran 7,1 m (23'3")

		3,0 m/10,0'		4,5 m/15,0'		6,0 m/20,0'		7,5 m/25,0'		9,0 m/30,0'		10,5 m/35,0'		12,0 m/40,0'		13,5 m/45,0'		15,0 m/50,0'				
																						mm '/"
16,5 m **55,0'**	kg **lb**																			*5000	*5000	7160
15,0 m **50,0'**	kg **lb**									*5050 ***10.100**	*5050 ***10.100**									*4400 ***9850**	*4400 ***9850**	9580 **30'04"**
13,5 m **45,0'**	kg **lb**									*6400 ***13.500**	6100 **13.000**	*5100 ***10.300**	4600 **9800**							*4150 ***9150**	4000 **9100**	11.300 **36'04"**
12,0 m **40,0'**	kg **lb**									*6700 ***14.600**	6100 **13.100**	6000 **12.800**	4650 **9950**	4700 ***9600**	3600 **7650**					*4000 ***8800**	3250 **7300**	12.600 **40'10"**
10,5 m **35,0'**	kg **lb**									*6800 ***14.750**	6050 **12.950**	5950 **12.750**	4600 **9850**	4700 **10.050**	3600 **7650**	3750	2800			3700 **8200**	2750 **6150**	13.620 **44'03"**
9,0 m **30,0'**	kg **lb**									*7000 ***15.150**	5850 **12.600**	5850 **12.500**	4500 **9650**	4600 **9900**	3500 **7550**	3700 **7950**	2800 **5900**			3250 **7250**	2400 **5350**	14.400 **47'00"**
7,5 m **25,0'**	kg **lb**							*8250 ***17.900**	7550 **16.250**	7250 **15.650**	5600 **12.050**	5650 **12.100**	4300 **9300**	4500 **9650**	3400 **7300**	3650 **7800**	2700 **5800**			3000 **6600**	2150 **4800**	15.000 **49'00"**
6,0 m **20,0'**	kg **lb**					*10.650 ***23.000**	9900 **21.400**	*8900 ***19.250**	7000 **15.150**	6900 **14.900**	5250 **11.350**	5400 **11.600**	4100 **8800**	4350 **9300**	3250 **6950**	3550 **7600**	2600 **5550**	2900 **6200**	2100 **4450**	2750 **6100**	2000 **4350**	15.420 **50'06"**
4,5 m **15,0'**	kg **lb**	***46.700**	***46.700**	*15.850 ***34.100**	13.450 **29.150**	*11.900 ***25.650**	8850 **19.150**	8550 **18.400**	6400 **13.800**	6500 **14.000**	4900 **10.500**	5150 **11.050**	3850 **8250**	4150 **8900**	3050 **6600**	3400 **7300**	2500 **5300**	2850 **6050**	2050 **4300**	2600 **5750**	1850 **4,050**	15.690 **51'05"**
3,0 m **10,0'**	kg **lb**			*10.000 ***24.400**	*10.000 **24.250**	10.750 **23.200**	7750 **16.800**	7850 **16.950**	5750 **12.450**	6050 **13.050**	4450 **9650**	4850 **10.450**	3550 **7650**	3950 **8500**	2900 **6200**	3300 **7050**	2350 **5050**	2750 **5900**	1950 **4150**	2500 **5500**	1750 **3850**	15.810 **51'10"**
1,5 m **5,0'**	kg **lb**			*5500 ***12.700**	*5500 ***12.700**	9750 **21.050**	6850 **14.800**	7250 **15.650**	5200 **11.200**	5650 **12.200**	4100 **8800**	4600 **9850**	3300 **7100**	3750 **8100**	2700 **5800**	3150 **6750**	2250 **4800**	2650 **5700**	1850 **4000**	2450 **5400**	1700 **3750**	15.790 **51'09"**
0 m **0'**	kg **lb**	*2800 ***6250**	*2800 ***6250**	*5000 ***11.300**	*5000 ***11.300**	9100 **19.650**	6250 **13.500**	6800 **14.650**	4750 **10.300**	5350 **11.500**	3800 **8150**	4350 **9350**	3100 **6650**	3600 **7750**	2550 **5450**	3050 **6550**	2150 **4550**	2600 **5550**	1800 **3850**	2450 **5350**	1700 **3700**	15.620 **51'02"**
–1,5 m **–5,0'**	kg **lb**	*3700 ***8200**	*3700 ***8200**	*5250 ***11.800**	*5250 ***11.800**	*8400 **18.850**	5950 **12.800**	6500 **14.000**	4500 **9650**	5100 **11.000**	3550 **7650**	4200 **9000**	2900 **6250**	3500 **7500**	2450 **5200**	2950 **6350**	2050 **4400**	2550 **5450**	1750 **3750**	2500 **5450**	1700 **3700**	15.300 **50'02"**
–3,0 m **–10,0'**	kg **lb**			*5750 ***12.850**	*5750 ***12.850**	*8250 **18.550**	5800 **12.500**	6350 **13.650**	4350 **9300**	4950 **10.700**	3450 **7400**	4050 **8750**	2800 **6050**	3400 **7300**	2350 **5050**	2900 **6250**	2000 **4300**			2550 **5650**	1750 **3850**	14.820 **48'06"**
–4,5 m **–15,0'**	kg **lb**			*6250 ***13.900**	*6250 ***13.900**	*8450 **18.550**	5800 **12.500**	6300 **13.500**	4300 **9200**	4900 **10.600**	3350 **7250**	4000 **8650**	2750 **5950**	3350 **7250**	2300 **4950**	2900 **6250**	2000 **4250**			2750 **6000**	1850 **4100**	14.170 **46'04"**
–6,0 m **–20,0'**	kg **lb**					8750 **18.800**	5900 **12.700**	6300 **13.600**	4300 **9300**	4950 **10.600**	3400 **7300**	4000 **8650**	2750 **5950**	3400 **7300**	2350 **5050**					3000 **6600**	2050 **4550**	13.310 **43'05"**

* **ISO 10567:2007**

* Die Last wird nicht durch die Kipplast, sondern durch die hydraulische Traglast begrenzt. Die angegebenen Lasten entsprechen der Norm ISO 10567:2007 für die Traglast von Hydraulikbaggern. Sie betragen maximal 87 % der hydraulischen Traglast oder 75 % der Kipplast. Das Gewicht aller zusätzlichen Hubeinrichtungen muss von den oben angegebenen Traglasten abgezogen werden. Die Traglasten gelten für eine auf festem, eben tragendem Grund stehende Maschine. Der Einsatz von Arbeitsgeräte-Anbringungspunkten zum Umschlagen bzw. Heben von Objekten kann die Hubleistung der Maschine beeinflussen.

Die Traglast ändert sich bei den verschiedenen lieferbaren Bodenplatten um höchstens ±5 %.

Spezifische Produktbeschreibungen sind dem entsprechenden Betriebs- und Wartungshandbuch zu entnehmen.

Hubvermögen

Arbeitsgerät: keines, hydraulische Kabinenerhöhung, Vollreifen, Abstützpratzen abgesenkt, mit Kontergewicht 7700 kg (16.980 lb), Schwerlasthubmodus ein.

Höhe bis Stielkopfbolzen | Last bei Frontauslage | Last bei Seitenauslage | Last bei maximaler Reichweite (Stielkopf/Löffelbolzen)

Laufwerk
Einzelreifen

Ausleger
10,4 m (34'1") MH

Stiel
Greiferkran 7,5 m (24'7")

		3,0 m/10,0'		4,5 m/15,0'		6,0 m/20,0'		7,5 m/25,0'		9,0 m/30,0'		10,5 m/35,0'		12,0 m/40,0'		13,5 m/45,0'		15,0 m/50,0'		16,5 m/55,0'				
																								mm '/"
18,0 m	kg					*6250	*6250															*5150	*5150	7320
60,0'	**lb**					***12.950**	***12.950**															***11.850**	***11.850**	**21'10"**
16,5 m	kg							*6400	*6400	*5350	*5350											*4500	*4500	9890
55,0'	**lb**							***13.550**	***13.550**	***10.850**	***10.850**											***10.050**	***10.050**	**31'02"**
15,0 m	kg							*7200	*7200	*6450	*6450	*5400	*5400									*4150	*4150	11.720
50,0'	**lb**							***15.450**	***15.450**	***13.650**	***13.650**	***11.100**	***11.100**									***9150**	***9150**	**37'07"**
13,5 m	kg							*7750	*7750	*7200	*7200	*6450	*6450	*5250	*5250							*3950	*3950	13.130
45,0'	**lb**							***16.800**	***16.800**	***15.500**	***15.500**	***13.600**	***13.600**	***10.700**	***10.700**							***8700**	***8700**	**42'05"**
12,0 m	kg							*8300	*8300	*7350	*7350	*6650	*6650	*6050	*6050	*4850	*4850					*3800	*3800	14.240
40,0'	**lb**							***18.050**	***18.050**	***16.050**	***16.050**	***14.450**	***14.450**	***13.150**	***13.150**	***9650**	***9650**					***8400**	***8400**	**46'03"**
10,5 m	kg							*8500	*8500	*7500	*7500	*6700	*6700	*6100	*6100	*5550	*5550	*3950	*3950			*3750	*3750	15.120
35,0'	**lb**							***18.400**	***18.400**	***16.250**	***16.250**	***14.600**	***14.600**	***13.200**	***13.200**	***12.000**	***12.000**					***8300**	***8300**	**49'03"**
9,0 m	kg							*8800	*8800	*7700	*7700	*6850	*6850	*6150	*6150	*5550	*5550	*5050	4850			*3750	*3750	15.800
30,0'	**lb**							***19.100**	***19.100**	***16.700**	***16.700**	***14.850**	***14.850**	***13.350**	***13.350**	***12.050**	***12.050**	***10.100**	***10.100**			***8250**	***8250**	**51'07"**
7,5 m	kg					*11.100	*11.100	*9250	*9250	*8000	*8000	*7000	*7000	*6250	*6250	*5600	*5600	*5050	4800			*3800	*3800	16.320
25,0'	**lb**					***23.950**	***23.950**	***20.050**	***20.050**	***17.300**	***17.300**	***15.200**	***15.200**	***13.500**	***13.500**	***12.150**	***12.150**	***10.900**	**10.300**			***8350**	***8350**	**53'04"**
6,0 m	kg	*16.600	*16.600	*15.700	*15.700	*12.050	*12.050	*9800	*9800	*8300	*8300	*7200	*7200	*6350	*6350	*5650	5600	*5050	4700	*4250	4000	*3850	*3850	16.690
20,0'	**lb**	***33.750**	***33.750**	***33.800**	***33.800**	***26.000**	***26.000**	***21.200**	***21.200**	***17.950**	***17.950**	***15.550**	***15.550**	***13.700**	***13.700**	***12.200**	**12.050**	***10.850**	**10.100**			***8500**	***8500**	**54'08"**
4,5 m	kg			*17.600	*17.600	*12.950	*12.950	*10.300	*10.300	*8600	*8600	*7350	*7350	*6400	*6400	*5650	5450	*5000	4600	*4350	3950	*3950	3800	16.910
15,0'	**lb**			***37.900**	***37.900**	***28.000**	***28.000**	***22.300**	***22.300**	***18.550**	***18.550**	***15.900**	***15.900**	***13.850**	***13.850**	***12.200**	**11.750**	***10.800**	**9900**	***9350**	**8450**	***8700**	**8350**	**55'05"**
3,0 m	kg			*5650	*5650	*13.500	*13.500	*10.650	*10.650	*8750	*8750	*7450	*7450	*6400	6350	*5600	5300	*4900	4500	*4250	3900	*4000	3700	17.000
10,0'	**lb**			***13.600**	***13.600**	***29.250**	***29.250**	***23.000**	***23.000**	***18.950**	***18.950**	***16.050**	***16.050**	***13.900**	**13.650**	***12.150**	**11.400**	***10.600**	**9700**	***9050**	**8350**	***8800**	**8150**	**55'09"**
1,5 m	kg			*3700	*3700	*9350	*9350	*10.650	*10.650	*8750	*8750	*7400	*7400	*6350	6150	*5500	5150	*4800	4400	*4050	3850	*3800	3700	16.950
5,0'	**lb**			***8600**	***8600**	***22.000**	***22.000**	***23.050**	***23.050**	***18.950**	***18.950**	***16.000**	***16.000**	***13.700**	**13.200**	***11.900**	**11.100**	***10.250**	**9500**	***8600**	**8200**	***8400**	**8100**	**55'07"**
0 m	kg			*3750	*3750	*7150	*7150	*10.300	*10.300	*8550	*8550	*7200	7200	*6150	5950	*5300	5050	*4550	4350	*3750	*3750	*3600	*3600	16.770
0'	**lb**			***8450**	***8450**	***16.450**	***16.450**	***22.300**	***22.300**	***18.450**	***18.450**	***15.550**	**15.500**	***13.300**	**12.850**	***11.400**	**10.850**	***9700**	**9350**	***7900**	***7900**	***7900**	***7900**	**55'00"**
–1,5 m	kg			*4200	*4200	*6750	*6750	*9600	*9600	*8050	*8050	*6800	*6800	*5800	*5800	*4950	4950	*4200	*4200			*3350	*3350	16.450
–5,0'	**lb**			***9450**	***9450**	***15.300**	***15.300**	***20.750**	***20.750**	***17.400**	***17.400**	***14.700**	***14.700**	***12.550**	***12.550**	***10.650**	**10.650**	***8900**	***8900**			***7300**	***7300**	**53'11"**
–3,0 m	kg					*6900	*6900	*8550	*8550	*7300	*7300	*6250	*6250	*5300	*5300	*4450	*4450	*3650	*3650			*3000	*3000	15.980
–10,0'	**lb**					***15.550**	***15.550**	***18.500**	***18.500**	***15.750**	***15.750**	***13.400**	***13.400**	***11.400**	***11.400**	***9550**	***9550**	***7650**	***7650**			***6600**	***6600**	**52'04"**
–4,5 m	kg							*7200	*7200	*6300	*6300	*5400	*5400	*4600	*4600	*3750	*3750					*3000	*3000	14.850
–15,0'	**lb**							***15.500**	***15.500**	***13.500**	***13.500**	***11.550**	***11.550**	***9750**	***9750**	***7950**	***7950**					***6600**	***6600**	**48'04"**

* **ISO 10567:2007**

* Die Last wird nicht durch die Kipplast, sondern durch die hydraulische Traglast begrenzt. Die angegebenen Lasten entsprechen der Norm ISO 10567:2007 für die Traglast von Hydraulikbaggern. Sie betragen maximal 87 % der hydraulischen Traglast oder 75 % der Kipplast. Das Gewicht aller zusätzlichen Hubeinrichtungen muss von den oben angegebenen Traglasten abgezogen werden. Die Traglasten gelten für eine auf festem, eben tragendem Grund stehende Maschine. Der Einsatz von Arbeitsgeräte-Anbringungspunkten zum Umschlagen bzw. Heben von Objekten kann die Hubleistung der Maschine beeinflussen.

Die Traglast ändert sich bei den verschiedenen lieferbaren Bodenplatten um höchstens ±5 %.

Spezifische Produktbeschreibungen sind dem entsprechenden Betriebs- und Wartungshandbuch zu entnehmen.

Umschlagmaschine MH3040 – technische Daten

Hubvermögen

Arbeitsgerät: keines, hydraulische Kabinenerhöhung, Vollreifen, Abstützpratzen angehoben, mit Kontergewicht 7700 kg (16.980 lb), Schwerlasthubmodus ein.

Höhe bis Stielkopfbolzen | Last bei Frontauslage | Last bei Seitenauslage | Last bei maximaler Reichweite (Stielkopf/Löffelbolzen)

Laufwerk
Einzelreifen

Ausleger
10,4 m (34'1") MH

Stiel
Greiferkran 7,5 m (24'7")

		3,0 m/10,0'		4,5 m/15,0'		6,0 m/20,0'		7,5 m/25,0'		9,0 m/30,0'		10,5 m/35,0'		12,0 m/40,0'		13,5 m/45,0'		15,0 m/50,0'		16,5 m/55,0'				
																								mm '/"
18,0 m	kg					*5950	*5950															*5350	*5350	6690
60,0'	**lb**																					***12.400**	***12.400**	**19'06"**
16,5 m	kg							*6200	*6200	*5050	*5050											*4550	*4550	9490
55,0'	**lb**							***13.050**	***13.050**													***10.250**	***10.250**	**29'09"**
15,0 m	kg							*7050	*7050	*6300	6100	*5150	4600									*4200	3900	11.420
50,0'	**lb**							***15.150**	***15.150**	***13.250**	**13.050**	***10.500**	**9800**									***9300**	**8950**	**36'06"**
13,5 m	kg							*7650	*7650	*7100	6200	6050	4700	4700	3600							*3950	3100	12.900
45,0'	**lb**							***16.600**	***16.600**	***15.200**	**13.250**	**12.900**	**10.050**	**10.050**	**7650**							***8750**	**7000**	**41'08"**
12,0 m	kg							*8200	*8200	*7350	6200	6050	4700	4750	3650	3750	2850					3450	2600	14.050
40,0'	**lb**							***17.850**	***17.850**	***16.000**	**13.250**	**12.900**	**10.050**	**10.150**	**7750**	**8000**	**6000**					**7750**	**5800**	**45'07"**
10,5 m	kg							*8450	8200	*7450	6050	5950	4650	4700	3600	3750	2850					3050	2250	14.970
35,0'	**lb**							***18.300**	**17.650**	***16.200**	**13.000**	**12.750**	**9900**	**10.050**	**7700**	**8050**	**6000**					**6750**	**4950**	**48'09"**
9,0 m	kg							*8750	7950	7500	5850	5800	4500	4600	3500	3700	2800	3000	2200			2750	2000	15.690
30,0'	**lb**							***18.950**	**17.050**	**16.150**	**12.600**	**12.450**	**9650**	**9850**	**7500**	**7950**	**5900**	**6400**	**4650**			**6050**	**4400**	**51'03"**
7,5 m	kg					*10.950	10.750	*9200	7500	7200	5550	5600	4300	4450	3350	3600	2700	2950	2150			2500	1800	16.240
25,0'	**lb**					***23.650**	**23.150**	***19.850**	**16.200**	**15.550**	**12.000**	**12.050**	**9200**	**9550**	**7200**	**7750**	**5750**	**6300**	**4550**			**5550**	**3950**	**53'01"**
6,0 m	kg	*13.350	*13.350	*15.350	*15.350	*11.850	9800	9100	6950	6850	5200	5350	4050	4300	3200	3500	2550	2900	2100	2400	1700	2350	1650	16.630
20,0'	**lb**	***28.050**	***28.050**	***33.050**	***33.050**	***25.600**	**21.250**	**19.600**	**15.000**	**14.700**	**11.200**	**11.450**	**8650**	**9200**	**6850**	**7500**	**5500**	**6150**	**4400**			**5150**	**3600**	**54'05"**
4,5 m	kg			*17.300	13.150	11.750	8700	8400	6300	6400	4800	5050	3750	4100	3000	3350	2450	2800	2000	2350	1600	2250	1550	16.880
15,0'	**lb**			***37.250**	**28.600**	**25.400**	**18.800**	**18.100**	**13.550**	**13.750**	**10.300**	**10.850**	**8050**	**8750**	**6450**	**7200**	**5200**	**5950**	**4250**	**4950**	**3450**	**4900**	**3400**	**55'04"**
3,0 m	kg			*6700	*6700	10.500	7550	7700	5600	5950	4350	4750	3450	3850	2800	3200	2300	2700	1900	2300	1550	2150	1450	16.990
10,0'	**lb**			***16.250**	***16.250**	**22.700**	**16.300**	**16.600**	**12.150**	**12.800**	**9400**	**10.200**	**7450**	**8300**	**6000**	**6900**	**4900**	**5750**	**4050**	**4850**	**3300**	**4750**	**3200**	**55'08"**
1,5 m	kg			*3850	*3850	9500	6600	7050	5050	5550	3950	4450	3200	3700	2600	3100	2150	2600	1800	2200	1500	2100	1450	16.970
5,0'	**lb**			***8900**	***8900**	**20.500**	**14.300**	**15.250**	**10.850**	**11.900**	**8550**	**9600**	**6850**	**7900**	**5600**	**6600**	**4650**	**5550**	**3850**	**4750**	**3200**	**4650**	**3150**	**55'08"**
0 m	kg			*3700	*3700	*7350	6050	6600	4600	5200	3650	4250	3000	3500	2450	2950	2050	2500	1750	2150	1450	2100	1400	16.820
0'	**lb**			***8350**	***8350**	***16.950**	**13.050**	**14.250**	**9950**	**11.200**	**7850**	**9100**	**6400**	**7550**	**5250**	**6350**	**4400**	**5400**	**3700**	**4650**	**3100**	**4650**	**3100**	**55'01"**
–1,5 m	kg			*4100	*4100	*6750	5750	6300	4350	4950	3450	4050	2800	3400	2350	2850	1950	2450	1650	2150	1450	2150	1450	16.520
–5,0'	**lb**			***9250**	***9250**	***15.400**	**12.400**	**13.600**	**9350**	**10.700**	**7400**	**8700**	**6050**	**7250**	**5000**	**6150**	**4200**	**5250**	**3550**			**4700**	**3150**	**54'02"**
–3,0 m	kg			*4700	*4700	*6850	5650	6150	4200	4850	3300	3950	2700	3300	2250	2800	1900	2450	1650			2200	1500	16.080
–10,0'	**lb**			***10.500**	***10.500**	***15.450**	**12.150**	**13.300**	**9050**	**10.400**	**7100**	**8500**	**5800**	**7100**	**4850**	**6050**	**4100**	**5200**	**3500**			**4850**	**3250**	**52'08"**
–4,5 m	kg					*7200	5700	6150	4150	4800	3250	3900	2650	3250	2200	2800	1900	2450	1650			2400	1600	15.220
–15,0'	**lb**					***16.200**	**12.200**	**13.200**	**8950**	**10.300**	**7000**	**8350**	**5700**	**7000**	**4750**	**6000**	**4050**					**5300**	**3550**	**49'07"**
–6,0 m	kg											3900	2650									3350	2250	11.830
–20,0'	**lb**											**8400**	**5750**									**8100**	**5500**	**35'11"**

* **ISO 10567:2007**

* Die Last wird nicht durch die Kipplast, sondern durch die hydraulische Traglast begrenzt. Die angegebenen Lasten entsprechen der Norm ISO 10567:2007 für die Traglast von Hydraulikbaggern. Sie betragen maximal 87 % der hydraulischen Traglast oder 75 % der Kipplast. Das Gewicht aller zusätzlichen Hubeinrichtungen muss von den oben angegebenen Traglasten abgezogen werden. Die Traglasten gelten für eine auf festem, eben tragendem Grund stehende Maschine. Der Einsatz von Arbeitsgeräte-Anbringungspunkten zum Umschlagen bzw. Heben von Objekten kann die Hubleistung der Maschine beeinflussen.

Die Traglast ändert sich bei den verschiedenen lieferbaren Bodenplatten um höchstens ±5 %.

Spezifische Produktbeschreibungen sind dem entsprechenden Betriebs- und Wartungshandbuch zu entnehmen.

Hubvermögen

Arbeitsgerät: keines, hydraulische Kabinenerhöhung, Luftreifen, Abstützpratzen abgesenkt, mit Kontergewicht 7700 kg (16.980 lb), Schwerlasthubmodus ein.

Höhe bis Stielkopfbolzen | Last bei Frontauslage | Last bei Seitenauslage | Last bei maximaler Reichweite (Stielkopf/Löffelbolzen)

Laufwerk
Einzelreifen

Ausleger
10,4 m (34'1") MH

Stiel
Greiferkran 7,5 m (24'7")

		3,0 m/10,0'		4,5 m/15,0'		6,0 m/20,0'		7,5 m/25,0'		9,0 m/30,0'		10,5 m/35,0'		12,0 m/40,0'		13,5 m/45,0'		15,0 m/50,0'		16,5 m/55,0'				
																								mm '/"
18,0 m **60,0'**	kg **lb**					*6250 ***12.950**	*6250 ***12.950**															*5150 ***11.850**	*5150 ***11.850**	7320 **21'10"**
16,5 m **55,0'**	kg **lb**							*6400 ***13.550**	*6400 ***13.550**	*5350 ***10.850**	*5350 ***10.850**											*4500 ***10.050**	*4500 ***10.050**	9890 **31'02"**
15,0 m **50,0'**	kg **lb**							*7200 ***15.450**	*7200 ***15.450**	*6450 ***13.650**	*6450 ***13.650**	*5400 ***11.100**	*5400 ***11.100**									*4150 ***9150**	*4150 ***9150**	11.720 **37'07"**
13,5 m **45,0'**	kg **lb**							*7750 ***16.800**	*7750 ***16.800**	*7200 ***15.500**	*7200 ***15.500**	*6450 ***13.600**	*6450 ***13.600**	*5250 ***10.700**	*5250 ***10.700**							*3950 ***8700**	*3950 ***8700**	13.130 **42'05"**
12,0 m **40,0'**	kg **lb**							*8300 ***18.050**	*8300 ***18.050**	*7350 ***16.050**	*7350 ***16.050**	*6650 ***14.450**	*6650 ***14.450**	*6050 ***13.150**	*6050 ***13.150**	*4850 ***9650**	*4850 ***9650**					*3800 ***8400**	*3800 ***8400**	14.240 **46'03"**
10,5 m **35,0'**	kg **lb**							*8500 ***18.400**	*8500 ***18.400**	*7500 ***16.250**	*7500 ***16.250**	*6700 ***14.600**	*6700 ***14.600**	*6100 ***13.200**	*6100 ***13.200**	*5550 ***12.000**	*5550 ***12.000**	*3950	*3950			*3750 ***8300**	*3750 ***8300**	15.120 **49'03"**
9,0 m **30,0'**	kg **lb**							*8800 ***19.100**	*8800 ***19.100**	*7700 ***16.700**	*7700 ***16.700**	*6850 ***14.850**	*6850 ***14.850**	*6150 ***13.350**	*6150 ***13.350**	*5550 ***12.050**	*5550 ***12.050**	*5050 ***10.100**	4750 ***10.100**			*3750 ***8250**	*3750 ***8250**	15.800 **51'07"**
7,5 m **25,0'**	kg **lb**					*11.100 ***23.950**	*11.100 ***23.950**	*9250 ***20.050**	*9250 ***20.050**	*8000 ***17.300**	*8000 ***17.300**	*7000 ***15.200**	*7000 ***15.200**	*6250 ***13.500**	*6250 ***13.500**	*5600 ***12.150**	5600 **12.000**	*5050 ***10.900**	4650 **10.000**			*3800 ***8350**	*3800 ***8350**	16.320 **53'04"**
6,0 m **20,0'**	kg **lb**	*16.600 ***33.750**	*16.600 ***33.750**	*15.700 ***33.800**	*15.700 ***33.800**	*12.050 ***26.000**	*12.050 ***26.000**	*9800 ***21.200**	*9800 ***21.200**	*8300 ***17.950**	*8300 ***17.950**	*7200 ***15.550**	*7200 ***15.550**	*6350 ***13.700**	*6350 ***13.700**	*5650 ***12.200**	5450 **11.700**	*5050 ***10.850**	4600 **9850**	*4250	3900	*3850 ***8500**	3800 **8400**	16.690 **54'08"**
4,5 m **15,0'**	kg **lb**			*17.600 ***37.900**	*17.600 ***37.900**	*12.950 ***28.000**	*12.950 ***28.000**	*10.300 ***22.300**	*10.300 ***22.300**	*8600 ***18.550**	*8600 ***18.550**	*7350 ***15.900**	*7350 ***15.900**	*6400 ***13.850**	6400 **13.750**	*5650 ***12.200**	5300 **11.400**	*5000 ***10.800**	4500 **9600**	*4350 ***9350**	3850 **8200**	*3950 ***8700**	3700 **8100**	16.910 **55'05"**
3,0 m **10,0'**	kg **lb**			*5650 ***13.600**	*5650 ***13.600**	*13.500 ***29.250**	*13.500 ***29.250**	*10.650 ***23.000**	*10.650 ***23.000**	*8750 ***18.950**	*8750 ***18.950**	*7450 ***16.050**	*7450 ***16.050**	*6400 ***13.900**	6150 **13.250**	*5600 ***12.150**	5150 **11.100**	*4900 ***10.600**	4400 **9400**	*4250 ***9050**	3750 **8100**	*4000 ***8800**	3600 **7900**	17.000 **55'09"**
1,5 m **5,0'**	kg **lb**			*3700 ***8600**	*3700 ***8600**	*9350 ***22.000**	*9350 ***22.000**	*10.650 ***23.050**	*10.650 ***23.050**	*8750 ***18.950**	*8750 ***18.950**	*7400 ***16.000**	7250 **15.550**	*6350 ***13.700**	5950 **12.800**	*5500 ***11.900**	5000 **10.800**	*4800 ***10.250**	4300 **9200**	*4050 ***8600**	3700 **7950**	*3800 ***8400**	3550 **7850**	16.950 **55'07"**
0 m **0'**	kg **lb**			*3750 ***8450**	*3750 ***8450**	*7150 ***16.450**	*7150 ***16.450**	*10.300 ***22.300**	*10.300 ***22.300**	*8550 ***18.450**	*8550 ***18.450**	*7200 ***15.550**	7000 **15.050**	*6150 ***13.300**	5800 **12.450**	*5300 ***11.400**	4900 **10.500**	*4550 ***9700**	4200 **9050**	*3750 ***7900**	3650 **7850**	*3600 ***7900**	3600 **7850**	16.770 **55'00"**
–1,5 m **–5,0'**	kg **lb**			*4200 ***9450**	*4200 ***9450**	*6750 ***15.300**	*6750 ***15.300**	*9600 ***20.750**	*9600 ***20.750**	*8050 ***17.400**	*8050 ***17.400**	*6800 ***14.700**	6800 **14.650**	*5800 ***12.550**	5650 **12.150**	*4950 ***10.650**	4800 **10.350**	*4200 ***8900**	4150 ***8900**			*3350 ***7300**	*3350 ***7300**	16.450 **53'11"**
–3,0 m **–10,0'**	kg **lb**					*6900 ***15.550**	*6900 ***15.550**	*8550 ***18.500**	*8550 ***18.500**	*7300 ***15.750**	*7300 ***15.750**	*6250 ***13.400**	*6250 ***13.400**	*5300 ***11.400**	*5300 ***11.400**	*4450 ***9550**	*4450 ***9550**	*3650 ***7650**	*3650 ***7650**			*3000 ***6600**	*3000 ***6600**	15.980 **52'04"**
–4,5 m **–15,0'**	kg **lb**							*7200 ***15.500**	*7200 ***15.500**	*6300 ***13.500**	*6300 ***13.500**	*5400 ***11.550**	*5400 ***11.550**	*4600 ***9750**	*4600 ***9750**	*3750 ***7950**	*3750 ***7950**					*3000 ***6600**	*3000 ***6600**	14.850 **48'04"**

* **ISO 10567:2007**

* Die Last wird nicht durch die Kipplast, sondern durch die hydraulische Traglast begrenzt. Die angegebenen Lasten entsprechen der Norm ISO 10567:2007 für die Traglast von Hydraulikbaggern. Sie betragen maximal 87 % der hydraulischen Traglast oder 75 % der Kipplast. Das Gewicht aller zusätzlichen Hubeinrichtungen muss von den oben angegebenen Traglasten abgezogen werden. Die Traglasten gelten für eine auf festem, eben tragendem Grund stehende Maschine. Der Einsatz von Arbeitsgeräte-Anbringungspunkten zum Umschlagen bzw. Heben von Objekten kann die Hubleistung der Maschine beeinflussen.

Die Traglast ändert sich bei den verschiedenen lieferbaren Bodenplatten um höchstens ±5 %.

Spezifische Produktbeschreibungen sind dem entsprechenden Betriebs- und Wartungshandbuch zu entnehmen.

Umschlagmaschine MH3040 – technische Daten

Hubvermögen

Arbeitsgerät: keines, hydraulische Kabinenerhöhung, Luftreifen, Abstützpratzen angehoben, mit Kontergewicht 7700 kg (16.980 lb), Schwerlasthubmodus ein.

Höhe bis Stielkopfbolzen | Last bei Frontauslage | Last bei Seitenauslage | Last bei maximaler Reichweite (Stielkopf/Löffelbolzen)

Laufwerk
Einzelreifen

Ausleger
10,4 m (34'1") MH

Stiel
Greiferkran 7,5 m (24'7")

		3,0 m/10,0'		4,5 m/15,0'		6,0 m/20,0'		7,5 m/25,0'		9,0 m/30,0'		10,5 m/35,0'		12,0 m/40,0'		13,5 m/45,0'		15,0 m/50,0'		16,5 m/55,0'				
																								mm '/"
18,0 m **60,0'**	kg **lb**					*6000 ****	*6000 ****															*5350 ***12.400**	*5350 ***12.400**	6720 **19'07"**
16,5 m **55,0'**	kg **lb**							*6250 ***13.050**	*6250 ***13.050**	*5050 ****	*5050 ****											*4550 ***10.250**	*4550 ***10.250**	9500 **29'09"**
15,0 m **50,0'**	kg **lb**							*7050 ***15.200**	*7050 ***15.200**	*6300 ***13.300**	5950 **12.700**	*5150 ***10.500**	4500 **9500**									*4200 ***9300**	3750 **8650**	11.440 **36'07"**
13,5 m **45,0'**	kg **lb**							*7650 ***16.600**	*7650 ***16.600**	*7100 ***15.250**	6050 **12.900**	5900 **12.600**	4600 **9750**	4600 **9800**	3500 **7450**							*3950 ***8750**	3000 **6750**	12.900 **41'08"**
12,0 m **40,0'**	kg **lb**							*8200 ***17.850**	8150 **17.500**	*7350 ***16.000**	6000 **12.900**	5900 **12.650**	4550 **9750**	4650 **9900**	3550 **7500**	3700 **7800**	2750 **5800**					3400 **7550**	2500 **5600**	14.060 **45'08"**
10,5 m **35,0'**	kg **lb**							*8450 ***18.300**	8000 **17.200**	*7450 ***16.200**	5900 **12.650**	5850 **12.500**	4500 **9650**	4600 **9850**	3500 **7450**	3650 **7850**	2750 **5800**					2950 **6600**	2150 **4750**	14.980 **48'09"**
9,0 m **30,0'**	kg **lb**							*8750 ***18.950**	7700 **16.650**	7350 **15.850**	5700 **12.250**	5700 **12.200**	4350 **9350**	4500 **9650**	3400 **7250**	3600 **7700**	2700 **5700**	2950 **6200**	2100 **4450**			2650 **5900**	1900 **4200**	15.690 **51'03"**
7,5 m **25,0'**	kg **lb**					*10.950 ***23.650**	10.450 **22.550**	*9200 ***19.850**	7300 **15.750**	7050 **15.200**	5400 **11.650**	5450 **11.750**	4150 **8900**	4350 **9350**	3250 **6950**	3500 **7550**	2600 **5500**	2900 **6100**	2050 **4350**			2450 **5400**	1700 **3750**	16.240 **53'01"**
6,0 m **20,0'**	kg **lb**	*13.450 ***28.200**	*13.450 ***28.200**	*15.350 ***33.100**	15.050 **32.550**	*11.850 ***25.600**	9550 **20.650**	8900 **19.200**	6750 **14.550**	6650 **14.350**	5050 **10.850**	5200 **11.200**	3900 **8400**	4150 **8950**	3100 **6600**	3400 **7250**	2450 **5250**	2800 **5950**	2000 **4200**	2300 ****	1600 ****	2300 **5000**	1550 **3450**	16.630 **54'05"**
4,5 m **15,0'**	kg **lb**			*17.300 ***37.250**	12.750 **27.650**	11.500 **24.800**	8400 **18.200**	8200 **17.700**	6100 **13.150**	6250 **13.400**	4600 **9950**	4900 **10.550**	3600 **7800**	3950 **8500**	2900 **6200**	3250 **7000**	2350 **5000**	2700 **5750**	1900 **4050**	2250 **4800**	1550 **3250**	2150 **4750**	1450 **3200**	16.880 **55'04"**
3,0 m **10,0'**	kg **lb**			*6650 ***16.150**	*6650 ***16.150**	10.250 **22.100**	7250 **15.750**	7500 **16.150**	5400 **11.700**	5800 **12.450**	4200 **9050**	4600 **9900**	3350 **7150**	3750 **8050**	2700 **5750**	3100 **6650**	2200 **4700**	2600 **5550**	1800 **3850**	2200 **4700**	1500 **3150**	2100 **4550**	1400 **3050**	16.990 **55'08"**
1,5 m **5,0'**	kg **lb**			*3850 ***8900**	*3850 ***8900**	9250 **19.950**	6350 **13.750**	6850 **14.800**	4850 **10.450**	5350 **11.550**	3800 **8200**	4350 **9300**	3050 **6600**	3550 **7650**	2500 **5350**	3000 **6400**	2050 **4400**	2500 **5400**	1700 **3650**	2150 **4550**	1450 **3050**	2050 **4500**	1350 **2950**	16.970 **55'08"**
0 m **0'**	kg **lb**			*3700 ***8350**	*3700 ***8350**	*7350 ***16.950**	5800 **12.450**	6400 **13.800**	4400 **9500**	5050 **10.850**	3500 **7550**	4100 **8800**	2850 **6100**	3400 **7300**	2350 **5000**	2850 **6150**	1950 **4150**	2450 **5200**	1650 **3500**	2100 **4500**	1400 **2950**	2050 **4450**	1350 **2950**	16.810 **55'01"**
–1,5 m **–5,0'**	kg **lb**			*4100 ***9250**	*4100 ***9250**	*6750 ***15.350**	5500 **11.800**	6150 **13.200**	4150 **8900**	4800 **10.350**	3300 **7050**	3950 **8450**	2700 **5750**	3250 **7000**	2200 **4750**	2750 **5950**	1850 **4000**	2400 **5100**	1600 **3350**	2050 ****	1350 ****	2050 **4550**	1350 **2950**	16.520 **54'01"**
–3,0 m **–10,0'**	kg **lb**			*4700 ***10.500**	*4700 ***10.500**	*6850 ***15.450**	5400 **11.600**	6000 **12.850**	4000 **8600**	4700 **10.050**	3150 **6750**	3800 **8200**	2550 **5500**	3200 **6850**	2150 **4600**	2700 **5800**	1800 **3850**	2350 **5050**	1550 **3300**			2150 **4700**	1400 **3100**	16.080 **52'08"**
–4,5 m **–15,0'**	kg **lb**					*7200 ***16.250**	5400 **11.650**	5950 **12.800**	3950 **8550**	4650 **9950**	3100 **6650**	3750 **8100**	2500 **5400**	3150 **6750**	2100 **4500**	2700 **5800**	1800 **3850**	2350 ****	1550 ****			2300 **5100**	1550 **3400**	15.210 **49'06"**
–6,0 m **–20,0'**	kg **lb**											3800 **8150**	2550 **5450**									3250 **8100**	2150 **5450**	11.770 **35'00"**

* **ISO 10567:2007**

* Die Last wird nicht durch die Kipplast, sondern durch die hydraulische Traglast begrenzt. Die angegebenen Lasten entsprechen der Norm ISO 10567:2007 für die Traglast von Hydraulikbaggern. Sie betragen maximal 87 % der hydraulischen Traglast oder 75 % der Kipplast. Das Gewicht aller zusätzlichen Hubeinrichtungen muss von den oben angegebenen Traglasten abgezogen werden. Die Traglasten gelten für eine auf festem, eben tragendem Grund stehende Maschine. Der Einsatz von Arbeitsgeräte-Anbringungspunkten zum Umschlagen bzw. Heben von Objekten kann die Hubleistung der Maschine beeinflussen.

Die Traglast ändert sich bei den verschiedenen lieferbaren Bodenplatten um höchstens ±5 %.

Spezifische Produktbeschreibungen sind dem entsprechenden Betriebs- und Wartungshandbuch zu entnehmen.

Hubvermögen

Arbeitsgerät: keines, hydraulische Kabinenerhöhung, Luftreifen, Abstützpratzen abgesenkt, mit Kontergewicht 7700 kg (16.980 lb), Schwerlasthubmodus ein.

Höhe bis Stielkopfbolzen | Last bei Frontauslage | Last bei Seitenauslage | Last bei maximaler Reichweite (Stielkopf/Löffelbolzen)

Laufwerk
Einzelreifen

Ausleger
Holzlader 6,8 m (22'4")

Stiel
Holzlader mit Über-/Unter-Zylinder 4,1 m (13'3")

		4,5 m/15,0'		6,0 m/20,0'		7,5 m/25,0'		9,0 m/30,0'		10,5 m/35,0'				
														mm '/"
13,5 m **45,0'**	kg **lb**											*42.150	*42.150	1350
12,0 m **40,0'**	kg **lb**	*18.300 ***40.750**	*18.300 ***40.750**									*11.450 ***27.150**	*11.450 ***27.150**	5770 **17'09"**
10,5 m **35,0'**	kg **lb**	*16.650 ***36.600**	*16.650 ***36.600**	*14.750 ***32.550**	*14.750 ***32.550**	*10.550	*10.550					*7650 ***17.450**	*7650 ***17.450**	7710 **24'08"**
9,0 m **30,0'**	kg **lb**	*16.500 ***35.950**	*16.500 ***35.950**	*14.500 ***31.700**	*14.500 ***31.700**	*13.100 ***28.750**	*13.100 ***28.750**					*5900 ***13.300**	*5900 ***13.300**	8990 **29'01"**
7,5 m **25,0'**	kg **lb**	*17.250 ***38.050**	*17.250 ***38.050**	*15.000 ***32.650**	*15.000 ***32.650**	*13.250 ***28.900**	*13.250 ***28.900**	*11.900 ***25.900**	10.200 **21.850**			*4950 ***11.000**	*4950 ***11.000**	9880 **32'02"**
6,0 m **20,0'**	kg **lb**	*16.550 ***37.000**	*16.550 ***37.000**	*16.100 ***34.900**	*16.100 ***34.900**	*13.750 ***29.850**	13.650 **29.350**	*12.000 ***26.050**	10.100 **21.700**			*4400 ***9700**	*4400 ***9700**	10.480 **34'03"**
4,5 m **15,0'**	kg **lb**			*17.400 ***37.700**	*17.400 ***37.700**	*14.300 ***31.000**	13.350 **28.650**	*12.150 ***26.350**	9950 **21.400**	*8950 ***15.150**	7800 ***15.150**	*4050 ***8950**	*4050 ***8950**	10.830 **35'05"**
3,0 m **10,0'**	kg **lb**			*18.300 ***39.650**	*18.300 ***39.650**	*14.650 ***31.700**	13.000 **27.900**	*12.100 ***26.200**	9800 **21.000**	9750 ***19.300**	7750 **16.650**	*3950 ***8750**	*3950 ***8750**	10.970 **35'11"**
1,5 m **5,0'**	kg **lb**			*18.200 ***39.450**	*18.200 **39,200**	*14.400 ***31.250**	12.700 **27.300**	*11.700 ***25.250**	9650 **20.700**	*9050 ***18.300**	7700 **16.550**	*4050 ***8950**	*4050 ***8950**	10.900 **35'09"**
0 m **0'**	kg **lb**	 ***38.100**	 ***38.100**	*16.800 ***36.450**	*16.800 ***36.450**	*13.400 ***29.000**	12.550 **26.950**	*10.650 ***22.850**	9550 **20.550**	*6950	*6950	*4400 ***9600**	*4400 ***9600**	10.610 **34'09"**
–1,5 m **–5,0'**	kg **lb**	*16.900 ***36.750**	*16.900 ***36.750**	*14.150 ***30.650**	*14.150 ***30.650**	*11.400 ***24.550**	*11.400 ***24.550**	*8650 ***18.250**	*8650 ***18.250**			*7250 ***16.050**	*7250 ***16.050**	9600 **31'04"**

* **ISO 10567:2007**

* Die Last wird nicht durch die Kipplast, sondern durch die hydraulische Traglast begrenzt. Die angegebenen Lasten entsprechen der Norm ISO 10567:2007 für die Traglast von Hydraulikbaggern. Sie betragen maximal 87 % der hydraulischen Traglast oder 75 % der Kipplast. Das Gewicht aller zusätzlichen Hubeinrichtungen muss von den oben angegebenen Traglasten abgezogen werden. Die Traglasten gelten für eine auf festem, eben tragendem Grund stehende Maschine. Der Einsatz von Arbeitsgeräte-Anbringungspunkten zum Umschlagen bzw. Heben von Objekten kann die Hubleistung der Maschine beeinflussen.

Die Traglast ändert sich bei den verschiedenen lieferbaren Bodenplatten um höchstens ±5 %.

Spezifische Produktbeschreibungen sind dem entsprechenden Betriebs- und Wartungshandbuch zu entnehmen.

Umschlagmaschine MH3040 – technische Daten

Hubvermögen

Arbeitsgerät: keines, hydraulische Kabinenerhöhung, Luftreifen, Abstützpratzen angehoben, mit Kontergewicht 7700 kg (16.980 lb), Schwerlasthubmodus ein.

Höhe bis Stielkopfbolzen | Last bei Frontauslage | Last bei Seitenauslage | Last bei maximaler Reichweite (Stielkopf/Löffelbolzen)

Laufwerk
Einzelreifen

Ausleger
Holzlader 6,8 m (22'4")

Stiel
Holzlader mit Über-/Unter-Zylinder 4,1 m (13'3")

		3,0 m/10,0'		4,5 m/15,0'		6,0 m/20,0'		7,5 m/25,0'		9,0 m/30,0'		10,5 m/35,0'				
																mm '/"
12,0 m **40,0'**	kg **lb**	*51.600	*51.600	*18.600 ***38.050**	14.700 **31.050**									*12.700 ***30.500**	10.950 **27.000**	5300 **16'02"**
10,5 m **35,0'**	kg **lb**			*16.800 ***37.050**	15.300 **32.800**	12.650 **27.000**	9550 **20.350**							*8100 *** 18.550**	6500 **14.850**	7420 **23'08"**
9,0 m **30,0'**	kg **lb**			*16.400 ***35.900**	15.400 **33.050**	12.750 **27.350**	9650 **20.700**	8750 **18.800**	6650 **14.250**					*6150 ***13.850**	4900 **11.050**	8800 **28'05"**
7,5 m **25,0'**	kg **lb**			*17.250 ***37.500**	15.100 **32.500**	12.600 **27.050**	9500 **20.400**	8750 **18.750**	6600 **14.200**	6450 **13.750**	4850 **10.350**			*5100 ***11.350**	4150 **9200**	9740 **31'08"**
6,0 m **20,0'**	kg **lb**			*16.500 ***36.950**	14.400 **31.000**	12.200 **26.250**	9150 **19.700**	8550 **18.350**	6450 **13.850**	6350 **13.650**	4800 **10.250**			*4450 ***9850**	3700 **8150**	10.390 **33'11"**
4,5 m **15,0'**	kg **lb**					11.650 **25.100**	8650 **18.600**	8250 **17.750**	6200 **13.300**	6250 **13.400**	4650 **10.000**	4900 **10.450**	3600 **7750**	*4100 ***9050**	3450 **7600**	10.790 **35'03"**
3,0 m **10,0'**	kg **lb**					11.050 **23.800**	8100 **17.450**	7950 **17.100**	5900 **12.700**	6100 **13.050**	4500 **9700**	4800 **10.350**	3550 **7650**	*3950 **8750**	3350 **7300**	10.960 **35'11"**
1,5 m **5,0'**	kg **lb**					10.600 **22.800**	7650 **16.500**	7700 **16.550**	5650 **12.150**	5950 **12.750**	4400 **9400**	4750 **10.250**	3500 **7550**	*4050 ***8850**	3350 **7350**	10.930 **35'10"**
0 m **0'**	kg **lb**					10.300 **22.200**	7400 **15.950**	7500 **16.200**	5500 **11.800**	5850 **12.600**	4300 **9250**	4750 ***10.050**	3500 **7600**	*4300 ***9450**	3450 **7600**	10.680 **35'00"**
–1,5 m **–5,0'**	kg **lb**			16.050 **34.450**	11.100 **23.850**	10.250 **22.050**	7350 **15.850**	7450 **16.100**	5450 **11.700**	5850 **12.600**	4300 **9250**			5200 **11.500**	3850 **8450**	9860 **32'03"**

* **ISO 10567:2007**

* Die Last wird nicht durch die Kipplast, sondern durch die hydraulische Traglast begrenzt. Die angegebenen Lasten entsprechen der Norm ISO 10567:2007 für die Traglast von Hydraulikbaggern. Sie betragen maximal 87 % der hydraulischen Traglast oder 75 % der Kipplast. Das Gewicht aller zusätzlichen Hubeinrichtungen muss von den oben angegebenen Traglasten abgezogen werden. Die Traglasten gelten für eine auf festem, eben tragendem Grund stehende Maschine. Der Einsatz von Arbeitsgeräte-Anbringungspunkten zum Umschlagen bzw. Heben von Objekten kann die Hubleistung der Maschine beeinflussen.

Die Traglast ändert sich bei den verschiedenen lieferbaren Bodenplatten um höchstens ±5 %.

Spezifische Produktbeschreibungen sind dem entsprechenden Betriebs- und Wartungshandbuch zu entnehmen.

Hubvermögen

Arbeitsgerät: keines, hydraulische Kabinenerhöhung, Vollreifen, Abstützpratzen abgesenkt, mit Kontergewicht 7700 kg (16.980 lb), Schwerlasthubmodus ein.

Höhe bis Stielkopfbolzen | Last bei Frontauslage | Last bei Seitenauslage | Last bei maximaler Reichweite (Stielkopf/Löffelbolzen)

Laufwerk
Doppelreifen

Ausleger
9,3 m (30'6") MH

Stiel
Greiferkran 5,7 m (18'8")

		3,0 m/10,0'		4,5 m/15,0'		6,0 m/20,0'		7,5 m/25,0'		9,0 m/30,0'		10,5 m/35,0'		12,0 m/40,0'		13,5 m/45,0'				
																				mm '/"
15,0 m **50,0'**	kg **lb**			*9600 ***20.400**	*9600 ***20.400**	*8000 ***16.300**	*8000 ***16.300**											*6900 ***15.650**	*6900 ***15.650**	6770 **20'07"**
13,5 m **45,0'**	kg **lb**					*9650 ***20.700**	*9650 ***20.700**	*8300 ***17.400**	*8300 ***17.400**	*6100	*6100							*6000 ***13.400**	*6000 ***13.400**	9060 **28'09"**
12,0 m **40,0'**	kg **lb**					*10.600 ***23.000**	*10.600 ***23.000**	*9500 ***20.700**	*9500 ***20.700**	*8350 ***17.500**	*8350 ***17.500**	*5950	*5950					*5600 ***12.350**	*5600 ***12.350**	10.660 **34'4"**
10,5 m **35,0'**	kg **lb**					*10.950 ***23.850**	*10.950 ***23.850**	*9500 ***20.700**	*9500 ***20.700**	*8450 ***18.450**	*8450 ***18.450**	*7650 ***16.650**	7600 **16.300**					*5350 ***11.800**	*5350 ***11.800**	11.860 **38'06"**
9,0 m **30,0'**	kg **lb**					*11.350 ***24.650**	*11.350 ***24.650**	*9750 ***21.150**	*9750 ***21.150**	*8600 ***18.650**	*8600 ***18.650**	*7700 ***16.700**	7550 **16.200**	*6950 ***14.450**	6050 **12.950**			*5250 ***11.550**	*5250 ***11.550**	12.770 **41'07"**
7,5 m **25,0'**	kg **lb**			*14.950 ***32.400**	*14.950 ***32.400**	*12.100 ***26.150**	*12.100 ***26.150**	*10.150 ***22.050**	*10.150 ***22.050**	*8800 ***19.100**	*8800 ***19.100**	*7800 ***16.900**	7400 **15.950**	*6950 ***15.050**	6000 **12.850**			*5250 ***11.500**	4950 **10.950**	13.450 **43'11"**
6,0 m **20,0'**	kg **lb**	***53.400**	***53.400**	*16.950 ***36.550**	*16.950 ***36.550**	*13.050 ***28.200**	*13.050 ***28.200**	*10.700 ***23.150**	*10.700 ***23.150**	*9100 ***19.700**	*9100 ***19.700**	*7900 ***17.150**	7250 **15.600**	*7000 **15.100**	5900 **12.650**	5850 **12.500**	4900 **10.450**	*5300 ***11.650**	4650 **10.250**	13.930 **45'07"**
4,5 m **15,0'**	kg **lb**			*19.050 ***41.050**	*19.050 ***41.050**	*14.050 ***30.300**	*14.050 ***30.300**	*11.200 ***24.250**	*11.200 ***24.250**	*9350 ***20.250**	8900 **19.100**	*8050 ***17.400**	7050 **15.150**	6900 **14.800**	5750 **12.400**	5750 **12.350**	4800 **10.350**	5300 **11.700**	4450 **9750**	14.240 **46'07"**
3,0 m **10,0'**	kg **lb**					*14.600 ***31.600**	*14.600 ***31.600**	11.500 ***24.950**	11.200 **24.100**	*9500 ***20.600**	8550 **18.450**	*8050 ***17.450**	6850 **14.750**	6750 **14.550**	5650 **12.100**	5700 **12.200**	4750 **10.200**	5150 **11.400**	4300 **9500**	14.380 **47'01"**
1,5 m **5,0'**	kg **lb**					*11.250 ***26.800**	*11.250 ***26.800**	11.450 ***24.850**	10.750 **23.150**	*9450 ***20.450**	8250 **17.800**	*7950 ***17.200**	6650 **14.350**	6650 **14.300**	5500 **11.850**	5600 **12.050**	4650 **10.050**	*5050 ***11.150**	4300 **9400**	14.370 **47'01"**
0 m **0'**	kg **lb**			*4150 ***9450**	*4150 ***9450**	*9100 ***21.100**	*9100 ***21.100**	*10.950 ***23.750**	10.450 **22.450**	*9100 ***19.650**	8050 **17.350**	*7650 ***16.500**	6500 **14.050**	*6450 ***13.850**	5450 **11.700**	*5300 ***11.300**	4600 **9950**	*4700 ***10.350**	4300 **9500**	14.190 **46'06"**
–1,5 m **–5,0'**	kg **lb**			 ***11.850**	 ***11.850**	*9050 ***20.700**	*9050 ***20.700**	*10.000 ***21.650**	*10.000 ***21.650**	*8400 ***18.150**	7950 **17.100**	*7050 ***15.200**	6400 **13.850**	*5850 ***12.550**	5350 **11.550**	*4650 ***9700**	4600 ***9700**	*4300 ***9450**	*4300 ***9450**	13.850 **45'04"**
–3,0 m **–10,0'**	kg **lb**					*9700 ***21.200**	*9700 ***21.200**	*8600 ***18.600**	*8600 ***18.600**	*7350 ***15.800**	*7350 ***15.800**	*6150 ***13.200**	*6150 ***13.200**	*5000 ***10.550**	*5000 ***10.550**			*4150 ***9200**	*4150 ***9200**	12.960 **42'03"**

* **ISO 10567:2007**

* Die Last wird nicht durch die Kipplast, sondern durch die hydraulische Traglast begrenzt. Die angegebenen Lasten entsprechen der Norm ISO 10567:2007 für die Traglast von Hydraulikbaggern. Sie betragen maximal 87 % der hydraulischen Traglast oder 75 % der Kipplast. Das Gewicht aller zusätzlichen Hubeinrichtungen muss von den oben angegebenen Traglasten abgezogen werden. Die Traglasten gelten für eine auf festem, eben tragendem Grund stehende Maschine. Der Einsatz von Arbeitsgeräte-Anbringungspunkten zum Umschlagen bzw. Heben von Objekten kann die Hubleistung der Maschine beeinflussen.

Die Traglast ändert sich bei den verschiedenen lieferbaren Bodenplatten um höchstens ±5 %.

Spezifische Produktbeschreibungen sind dem entsprechenden Betriebs- und Wartungshandbuch zu entnehmen.

Umschlagmaschine MH3040 – technische Daten

Hubvermögen

Arbeitsgerät: keines, hydraulische Kabinenerhöhung, Vollreifen, Abstützpratzen angehoben, mit Kontergewicht 7700 kg (16.980 lb), Schwerlasthubmodus ein.

Höhe bis Stielkopfbolzen | Last bei Frontauslage | Last bei Seitenauslage | Last bei maximaler Reichweite (Stielkopf/Löffelbolzen)

Laufwerk
Doppelreifen

Ausleger
9,3 m (30'6") MH

Stiel
Greiferkran 5,7 m (18'8")

		3,0 m/10,0'		4,5 m/15,0'		6,0 m/20,0'		7,5 m/25,0'		9,0 m/30,0'		10,5 m/35,0'		12,0 m/40,0'		13,5 m/45,0'				
																				mm '/"
15,0 m **50,0'**	kg **lb**			*9450 ***20.000**	*9450 ***20.000**	*7750	*7750											*7000 ***16.000**	*7000 ***16.000**	6490 **19'07"**
13,5 m **45,0'**	kg **lb**					*9550 ***20.400**	9400 **20.100**	*8150 ***17.000**	6550 **14.000**									*6050 ***13.500**	4900 **11.350**	*8880 **28'02"**
12,0 m **40,0'**	kg **lb**					*10.550 ***22.850**	9500 **20.400**	9000 **19.350**	6700 **14.300**	6700 **14.300**	4900 **10.500**	5100	3700					5050 **11.500**	3650 **8350**	10.530 **33'11"**
10,5 m **35,0'**	kg **lb**					*10.950 ***23.800**	9450 **20.350**	9000 **19.300**	6650 **14.300**	6700 **14.350**	4950 **10.550**	5150 **11.050**	3750 **8000**					4200 **9400**	3000 **6700**	11.760 **38'02"**
9,0 m **30,0'**	kg **lb**					*11.300 ***24.550**	9200 **19.850**	8850 **19.000**	6500 **14.000**	6600 **14.150**	4850 **10.400**	5100 **10.950**	3700 **7950**	4050 **8650**	2900 **6150**			3650 **8150**	2600 **5700**	12.690 **41'04"**
7,5 m **25,0'**	kg **lb**			*14.600 ***31.650**	13.750 **29.700**	*12.000 ***25.950**	8800 **19.000**	8550 **18.400**	6250 **13.400**	6400 **13.800**	4650 **10.000**	5000 **10.750**	3600 **7750**	4000 **8600**	2850 **6050**			3300 **7300**	2300 **5050**	13.390 **43'09"**
6,0 m **20,0'**	kg **lb**	*23.800 ***47.650**	*23.800 ***47.650**	*16.800 ***36.150**	12.550 **27.150**	11.450 **24.700**	8150 **17.650**	8150 **17.550**	5850 **12.600**	6150 **13.250**	4450 **9500**	4850 **10.450**	3450 **7400**	3900 **8400**	2750 **5900**	3200 **6850**	2200 **4700**	3050 **6700**	2100 **4600**	13.890 **45'05"**
4,5 m **15,0'**	kg **lb**			16.300 **35.200**	10.850 **23.600**	10.550 **22.850**	7350 **15.950**	7650 **16.500**	5400 **11.650**	5850 **12.650**	4150 **8950**	4650 **10.050**	3300 **7050**	3800 **8150**	2650 **5650**	3150 **6750**	2150 **4600**	2900 **6350**	1950 **4300**	14.220 **46'07"**
3,0 m **10,0'**	kg **lb**					9700 **20.950**	6600 **14.250**	7150 **15.450**	4950 **10.700**	5550 **12.000**	3850 **8350**	4500 **9650**	3100 **6650**	3700 **7900**	2550 **5400**	3100 **6600**	2100 **4450**	2800 **6100**	1850 **4100**	14.370 **47'01"**
1,5 m **5,0'**	kg **lb**					9050 **19.550**	6000 **12.950**	6750 **14.550**	4550 **9850**	5300 **11.450**	3600 **7800**	4300 **9250**	2950 **6300**	3550 **7650**	2400 **5200**	3000 **6450**	2000 **4300**	2750 **6000**	1850 **4000**	14.370 **47'01"**
0 m **0'**	kg **lb**			*4050 ***9250**	*4050 ***9250**	8700 **18.750**	5650 **12.250**	6500 **13.950**	4300 **9300**	5100 **11.000**	3450 **7400**	4150 **8950**	2800 **6000**	3500 **7500**	2350 **5000**	2950 **6350**	1950 **4200**	2750 **6050**	1850 **4000**	14.210 **46'07"**
–1,5 m **–5,0'**	kg **lb**			*5150 ***11.650**	*5150 ***11.650**	8550 **18.450**	5550 **11.950**	6350 **13.600**	4150 **9000**	5000 **10.750**	3300 **7150**	4100 **8750**	2700 **5850**	3400 **7350**	2300 **4900**	2950 **6300**	1950 **4200**	2850 **6250**	1900 **4100**	13.890 **45'06"**
–3,0 m **–10,0'**	kg **lb**					8550 **18.450**	5550 **11.950**	6300 **13.500**	4150 **8900**	4950 **10.600**	3250 **7050**	4050 **8700**	2700 **5750**	3400 **7350**	2250 **4850**			3050 **6750**	2050 **4450**	13.130 **42'10"**

* **ISO 10567:2007**

* Die Last wird nicht durch die Kipplast, sondern durch die hydraulische Traglast begrenzt. Die angegebenen Lasten entsprechen der Norm ISO 10567:2007 für die Traglast von Hydraulikbaggern. Sie betragen maximal 87 % der hydraulischen Traglast oder 75 % der Kipplast. Das Gewicht aller zusätzlichen Hubeinrichtungen muss von den oben angegebenen Traglasten abgezogen werden. Die Traglasten gelten für eine auf festem, eben tragendem Grund stehende Maschine. Der Einsatz von Arbeitsgeräte-Anbringungspunkten zum Umschlagen bzw. Heben von Objekten kann die Hubleistung der Maschine beeinflussen.

Die Traglast ändert sich bei den verschiedenen lieferbaren Bodenplatten um höchstens ±5 %.

Spezifische Produktbeschreibungen sind dem entsprechenden Betriebs- und Wartungshandbuch zu entnehmen.

Hubvermögen

Arbeitsgerät: keines, hydraulische Kabinenerhöhung, Vollreifen, Abstützpratzen abgesenkt, mit Kontergewicht 7700 kg (16.980 lb), Schwerlasthubmodus ein.

Höhe bis Stielkopfbolzen | Last bei Frontauslage | Last bei Seitenauslage | Last bei maximaler Reichweite (Stielkopf/Löffelbolzen)

Laufwerk
Doppelreifen

Ausleger
9,3 m (30'6") MH

Stiel
Greiferkran 7,1 m (23'3")

		3,0 m/10,0'		4,5 m/15,0'		6,0 m/20,0'		7,5 m/25,0'		9,0 m/30,0'		10,5 m/35,0'		12,0 m/40,0'		13,5 m/45,0'		15,0 m/50,0'				
																						mm '/"
16,5 m **55,0'**	kg **lb**					*6050 ****	*6050 ****													*5850 ***13.500**	*5850 ***13.500**	6170 **18'00"**
15,0 m **50,0'**	kg **lb**					***15.900**	***15.900**	*6400 ***13.250**	*6400 ***13.250**											*4950 ***11.050**	*4950 ***11.050**	8890 **27'11"**
13,5 m **45,0'**	kg **lb**							*7450 ***15.950**	*7450 ***15.950**	*6400 ***13.450**	*6400 ***13.450**	*4850 ****	*4850 ****							*4500 ***10.000**	*4500 ***10.000**	10.730 **34'05"**
12,0 m **40,0'**	kg **lb**							*8200 ***17.700**	*8200 ***17.700**	*7450 ***15.900**	*7450 ***15.900**	*6300 ***13.100**	*6300 ***13.100**	*4450 ****	*4450 ****					*4300 ***9450**	*4300 ***9450**	12.110 **39'02"**
10,5 m **35,0'**	kg **lb**							*8650 ***18.850**	*8650 ***18.850**	*7800 ***17.050**	*7800 ***17.050**	*7150 ***15.550**	*7150 ***15.550**	*5900 ***12.150**	*5900 ***12.150**					*4150 ***9150**	*4150 ***9150**	13.180 **42'10"**
9,0 m **30,0'**	kg **lb**							*8900 ***19.300**	*8900 ***19.300**	*7950 ***17.300**	*7950 ***17.300**	*7200 ***15.700**	*7200 ***15.700**	*6600 ***14.350**	*6250 **13.450**	*5000 ***9900**	*5000 ***9900**			*4100 ***9050**	*4100 ***9050**	14.000 **45'08"**
7,5 m **25,0'**	kg **lb**					*10.750 ***23.350**	*10.750 ***23.350**	*9300 ***20.200**	*9300 ***20.200**	*8250 ***17.850**	*8250 ***17.850**	*7400 ***16.000**	*7400 ***16.000**	*6650 ***14.500**	6200 **13.250**	6050 ***12.600**	5100 **10.900**			*4100 ***9050**	*4100 ***9050**	14.620 **47'09"**
6,0 m **20,0'**	kg **lb**			*12.850 ***27.800**	*12.850 ***27.800**	*11.750 ***25.450**	*11.750 ***25.450**	*9900 ***21.450**	*9900 ***21.450**	*8600 ***18.600**	*8600 ***18.600**	*7550 ***16.400**	7500 **16.100**	*6750 ***14.650**	6050 **13.000**	5950 **12.800**	5000 **10.750**	*4300 ****	4200 ****	*4150 ***9150**	*4150 ***9150**	15.070 **49'04"**
4,5 m **15,0'**	kg **lb**	*25.150 ***53.950**	*25.150 ***53.950**	*16.950 ***36.500**	*16.950 ***36.500**	*12.950 ***27.950**	*12.950 ***27.950**	*10.550 ***22.850**	*10.550 ***22.850**	*8950 ***19.400**	*8950 ***19.400**	*7800 ***16.850**	7250 **15.600**	*6850 ***14.850**	5900 **12.700**	5850 **12.550**	4900 **10.550**	4950 ***9900**	4150 **8900**	*4250 ***9350**	4000 **8800**	15.350 **50'03"**
3,0 m **10,0'**	kg **lb**			*19.000 ***41.000**	*19.000 ***41.000**	*13.950 ***30.200**	*13.950 ***30.200**	*11.100 ***24.050**	*11.100 ***24.050**	*9250 ***20.050**	8800 **18.950**	*7950 ***17.150**	7000 **15.050**	6850 **14.750**	5750 **12.350**	5750 **12.350**	4800 **10.300**	4900 **10.500**	4100 **8750**	*4400 ***9700**	3900 **8550**	15.480 **50'09"**
1,5 m **5,0'**	kg **lb**			*7400 ***17.350**	*7400 ***17.350**	*14.450 ***31.300**	*14.450 ***31.300**	*11.400 ***24.700**	11.050 **23.800**	*9400 ***20.350**	8450 **18.200**	*7950 ***17.250**	6750 **14.550**	6700 **14.400**	5600 **12.000**	5650 **12.100**	4700 **10.100**	4850 **10.400**	4000 **8650**	4600 **10.150**	3850 **8450**	15.470 **50'08"**
0 m **0'**	kg **lb**	*2850 ***6350**	*2850 ***6350**	*5800 ***13.150**	*5800 ***13.150**	*12.750 ***29.800**	*12.750 ***29.800**	*11.300 ***24.500**	10.600 **22.800**	*9300 ***20.150**	8150 **17.550**	*7850 ***16.950**	6550 **14.150**	6550 **14.100**	5450 **11.700**	5550 **11.950**	4600 **9900**	*4750 ***10.100**	3950 **8550**	*4550 ***9950**	3850 **8500**	15.310 **50'02"**
–1,5 m **–5,0'**	kg **lb**	*3700 ***8250**	*3700 ***8250**	*5800 ***13.100**	*5800 ***13.100**	*10.250 ***23.550**	*10.250 ***23.550**	*10.800 ***23.350**	10.300 **22.150**	*8950 ***19.300**	7950 **17.100**	*7500 ***16.200**	6400 **13.800**	*6350 ***13.700**	5350 **11.500**	*5350 ***11.400**	4550 **9800**			*4250 ***9350**	3950 **8700**	14.990 **49'01"**
–3,0 m **–10,0'**	kg **lb**			*6250 ***14.050**	*6250 ***14.050**	*9750 ***22.150**	*9750 ***22.150**	*9800 ***21.200**	*9800 ***21.200**	*8200 ***17.700**	7800 **16.800**	*6900 ***14.850**	6300 **13.600**	*5800 ***12.400**	5300 **11.350**	*4700 ***9950**	4500 **9750**			*3900 ***8550**	*3900 ***8550**	14.510 **47'06"**
–4,5 m **–15,0'**	kg **lb**					*9850 ***21.200**	*9850 ***21.200**	*8400 ***18.150**	*8400 ***18.150**	*7150 ***15.300**	*7150 ***15.300**	*6000 ***12.800**	*6000 ***12.800**	*4900 ***10.400**	*4900 ***10.400**					*3950 ***8750**	*3950 ***8750**	13.270 **43'01"**

* **ISO 10567:2007**

* Die Last wird nicht durch die Kipplast, sondern durch die hydraulische Traglast begrenzt. Die angegebenen Lasten entsprechen der Norm ISO 10567:2007 für die Traglast von Hydraulikbaggern. Sie betragen maximal 87 % der hydraulischen Traglast oder 75 % der Kipplast. Das Gewicht aller zusätzlichen Hubeinrichtungen muss von den oben angegebenen Traglasten abgezogen werden. Die Traglasten gelten für eine auf festem, eben tragendem Grund stehende Maschine. Der Einsatz von Arbeitsgeräte-Anbringungspunkten zum Umschlagen bzw. Heben von Objekten kann die Hubleistung der Maschine beeinflussen.

Die Traglast ändert sich bei den verschiedenen lieferbaren Bodenplatten um höchstens ±5 %.

Spezifische Produktbeschreibungen sind dem entsprechenden Betriebs- und Wartungshandbuch zu entnehmen.

Umschlagmaschine MH3040 – technische Daten

Hubvermögen

Arbeitsgerät: keines, hydraulische Kabinenerhöhung, Vollreifen, Abstützpratzen angehoben, mit Kontergewicht 7700 kg (16.980 lb), Schwerlasthubmodus ein.

Höhe bis Stielkopfbolzen | Last bei Frontauslage | Last bei Seitenauslage | Last bei maximaler Reichweite (Stielkopf/Löffelbolzen)

Laufwerk
Doppelreifen

Ausleger
9,3 m (30'6") MH

Stiel
Greiferkran 7,1 m (23'3")

		3,0 m/10,0'		4,5 m/15,0'		6,0 m/20,0'		7,5 m/25,0'		9,0 m/30,0'		10,5 m/35,0'		12,0 m/40,0'		13,5 m/45,0'		15,0 m/50,0'				
																						mm '/"
16,5 m **55,0'**	kg **lb**																			*6000 ***13.950**	*6000 ***13.950**	5830 **16'09"**
15,0 m **50,0'**	kg **lb**					*7350 ***15.700**	*7350 ***15.700**	*6250 ***12.900**	*6250 ***12.900**											*5000 ***11.200**	*5000 ***11.200**	8680 **27'03"**
13,5 m **45,0'**	kg **lb**							*7350 ***15.750**	7050 **15.050**	*6300 ***13.150**	5200 **11.050**	*4650	3900							*4550 ***10.050**	3850 **8800**	10.590 **33'11"**
12,0 m **40,0'**	kg **lb**							*8100 ***17.550**	7100 **15.250**	7050 **15.100**	5250 **11.250**	5450 **11.600**	4000 **8550**							4250 ***9500**	3050 **6900**	12.000 **38'09"**
10,5 m **35,0'**	kg **lb**							*8650 ***18.800**	7100 **15.200**	7050 **15.100**	5250 **11.250**	5450 **11.650**	4000 **8550**	4300 **9150**	3100 **6600**					3650 **8100**	2600 **5750**	13.090 **42'06"**
9,0 m **30,0'**	kg **lb**							*8850 ***19.250**	6950 **14.900**	6950 **14.900**	5150 **11.050**	5350 **11.500**	3950 **8450**	4250 **9100**	3100 **6550**	3450 **7300**	2400 **5100**			3200 **7150**	2250 **5000**	13.930 **45'05"**
7,5 m **25,0'**	kg **lb**					*10.700 ***23.150**	9500 **20.500**	9050 **19.450**	6700 **14.350**	6750 **14.500**	4950 **10.650**	5250 **11.250**	3800 **8200**	4200 **8950**	3000 **6400**	3400 **7250**	2400 **5050**			2950 **6500**	2000 **4450**	14.570 **47'07"**
6,0 m **20,0'**	kg **lb**			*12.400 ***26.950**	*12.400 ***26.950**	*11.650 ***25.200**	8900 **19.200**	8600 **18.550**	6300 **13.550**	6450 **13.900**	4700 **10.150**	5050 **10.850**	3650 **7850**	4050 **8700**	2900 **6200**	3300 **7100**	2300 **4950**	2750	1850	2750 **6000**	1850 **4100**	15.030 **49'02"**
4,5 m **15,0'**	kg **lb**	*24.600 ***51.900**	23.900 **51.700**	*16.700 ***36.000**	12.450 **26.950**	11.400 **24.600**	8100 **17.500**	8100 **17.450**	5800 **12.550**	6150 **13.250**	4400 **9500**	4850 **10.400**	3450 **7400**	3900 **8400**	2750 **5900**	3250 **6900**	2250 **4750**	2700 **5750**	1800 **3850**	2600 **5700**	1750 **3800**	15.330 **50'02"**
3,0 m **10,0'**	kg **lb**			16.000 **34.550**	10.650 **23.050**	10.400 **22.500**	7200 **15.600**	7550 **16.300**	5300 **11.450**	5800 **12.500**	4100 **8800**	4600 **9950**	3250 **6950**	3750 **8100**	2600 **5600**	3150 **6700**	2150 **4550**	2650 **5600**	1750 **3750**	2500 **5500**	1650 **3650**	15.480 **50'09"**
1,5 m **5,0'**	kg **lb**			*7800 ***18.300**	*7800 ***18.300**	9550 **20.600**	6400 **13.850**	7050 **15.150**	4800 **10.400**	5450 **11.800**	3750 **8100**	4400 **9450**	3050 **6500**	3600 **7800**	2450 **5300**	3050 **6500**	2050 **4350**	2550 **5500**	1700 **3600**	2450 **5350**	1600 **3500**	15.480 **50'09"**
0 m **0'**	kg **lb**	*2750 ***6200**	*2750 ***6200**	*5800 ***13.300**	*5800 ***13.300**	8900 **19.200**	5850 **12.600**	6600 **14.250**	4450 **9550**	5200 **11.200**	3500 **7550**	4200 **9050**	2850 **6100**	3500 **7500**	2350 **5000**	2950 **6300**	1950 **4200**	2550 **5400**	1650 **3550**	2450 **5350**	1600 **3500**	15.330 **50'03"**
–1,5 m **–5,0'**	kg **lb**	*3600 ***8100**	*3600 ***8100**	*5750 ***13.050**	*5750 ***13.050**	8550 **18.450**	5500 **11.900**	6350 **13.650**	4200 **9000**	5000 **10.750**	3300 **7150**	4050 **8750**	2700 **5800**	3400 **7300**	2250 **4800**	2900 **6200**	1900 **4050**	2500	1650	2500 **5450**	1650 **3550**	15.030 **49'03"**
–3,0 m **–10,0'**	kg **lb**			*6200 ***13.950**	*6200 ***13.950**	8400 **18.100**	5400 **11.600**	6200 **13.350**	4050 **8700**	4850 **10.450**	3200 **6900**	4000 **8550**	2600 **5600**	3350 **7150**	2200 **4700**	2850 **6150**	1850 **4000**			2600 **5700**	1700 **3700**	14.570 **47'08"**
–4,5 m **–15,0'**	kg **lb**					8400 **18.050**	5400 **11.600**	6150 **13.250**	4000 **8600**	4800 **10.350**	3150 **6800**	3950 **8500**	2600 **5550**	3300 **7150**	2150 **4650**					2850 **6350**	1900 **4150**	13.480 **43'10"**

* **ISO 10567:2007**

* Die Last wird nicht durch die Kipplast, sondern durch die hydraulische Traglast begrenzt. Die angegebenen Lasten entsprechen der Norm ISO 10567:2007 für die Traglast von Hydraulikbaggern. Sie betragen maximal 87 % der hydraulischen Traglast oder 75 % der Kipplast. Das Gewicht aller zusätzlichen Hubeinrichtungen muss von den oben angegebenen Traglasten abgezogen werden. Die Traglasten gelten für eine auf festem, eben tragendem Grund stehende Maschine. Der Einsatz von Arbeitsgeräte-Anbringungspunkten zum Umschlagen bzw. Heben von Objekten kann die Hubleistung der Maschine beeinflussen.

Die Traglast ändert sich bei den verschiedenen lieferbaren Bodenplatten um höchstens ±5 %.

Spezifische Produktbeschreibungen sind dem entsprechenden Betriebs- und Wartungshandbuch zu entnehmen.

Hubvermögen

Arbeitsgerät: keines, hydraulische Kabinenerhöhung, Vollreifen, Abstützpratzen abgesenkt, mit Kontergewicht 7700 kg (16.980 lb), Schwerlasthubmodus ein.

Höhe bis Stielkopfbolzen | Last bei Frontauslage | Last bei Seitenauslage | Last bei maximaler Reichweite (Stielkopf/Löffelbolzen)

Laufwerk
Doppelreifen

Ausleger
9,3 m (30'6") MH

Stiel
Gerade 6,4 m (21'0")

		3,0 m/10,0'		4,5 m/15,0'		6,0 m/20,0'		7,5 m/25,0'		9,0 m/30,0'		10,5 m/35,0'		12,0 m/40,0'		13,5 m/45,0'				
																				mm '/"
16,5 m **55,0'**	kg **lb**																	*6850 ****	*6850 ****	4280 ****
15,0 m **50,0'**	kg **lb**					*7100 ***14.900**	*7100 ***14.900**	*5550 ****	*5550 ****									*5250 ***11.850**	*5250 ***11.850**	7720 **23'11"**
13,5 m **45,0'**	kg **lb**					*8250 ***17.700**	*8250 ***17.700**	*7250 ***15.350**	*7250 ***15.350**	*5800 ***11.700**	*5800 ***11.700**							*4650 ***10.400**	*4650 ***10.400**	9790 **31'03"**
12,0 m **40,0'**	kg **lb**							*8300 ***17.900**	*8300 ***17.900**	*7250 ***15.350**	*7250 ***15.350**	*5650 ***11.350**	*5650 ***11.350**					*4350 ***9700**	*4350 ***9700**	11.290 **36'05"**
10,5 m **35,0'**	kg **lb**							*8600 ***18.700**	*8600 ***18.700**	*7650 ***16.600**	*7650 ***16.600**	*6850 ***14.900**	*6850 ***14.900**	*5050 ***9800**	*5050 ***9800**			*4200 ***9300**	*4200 ***9300**	12.420 **40'04"**
9,0 m **30,0'**	kg **lb**					*10.250 ***22.300**	*10.250 ***22.300**	*8850 ***19.150**	*8850 ***19.150**	*7750 ***16.850**	*7750 ***16.850**	*6950 ***15.050**	*6950 ***15.050**	*6250 ***13.450**	5700 **12.200**			*4150 ***9150**	*4150 ***9150**	13.290 **43'04"**
7,5 m **25,0'**	kg **lb**					*10.950 ***23.700**	*10.950 ***23.700**	*9250 ***20.000**	*9250 ***20.000**	*8000 ***17.350**	*8000 ***17.350**	*7050 ***15.300**	*7050 **15.200**	*6300 ***13.600**	5600 **12.050**	*5200 ***10.100**	4550 **9700**	*4150 ***9150**	*4150 ***9150**	13.940 **45'07"**
6,0 m **20,0'**	kg **lb**	*15.000 ***31.700**	*15.000 ***31.700**	*15.300 ***33.000**	*15.300 ***33.000**	*11.900 ***25.700**	*11.900 ***25.700**	*9750 ***21.150**	*9750 ***21.150**	*8300 ***18.000**	*8300 ***18.000**	*7200 ***15.600**	6900 **14.800**	*6350 ***13.700**	5500 **11.800**	5400 **11.600**	4450 **9550**	*4250 ***9300**	3950 **8750**	14.410 **47'02"**
4,5 m **15,0'**	kg **lb**			*17.450 ***37.600**	*17.450 ***37.600**	*12.950 ***27.950**	*12.950 ***27.950**	*10.350 ***22.350**	*10.350 ***22.350**	*8600 ***18.600**	8550 **18.400**	*7350 ***15.900**	6650 **14.300**	*6400 ***13.800**	5350 **11.500**	5350 **11.400**	4400 **9400**	*4350 ***9550**	3750 **8300**	14.710 **48'02"**
3,0 m **10,0'**	kg **lb**			*9850 ***24.400**	*9850 ***24.400**	*13.700 ***29.650**	*13.700 ***29.650**	*10.750 ***23.200**	*10.750 ***23.200**	*8800 ***19.050**	8200 **17.600**	*7450 ***16.100**	6450 **13.800**	6350 **13.600**	5200 **11.150**	5250 **11.200**	4300 **9200**	4450 **9850**	3650 **8050**	14.850 **48'08"**
1,5 m **5,0'**	kg **lb**			*5050 ***11.750**	*5050 ***11.750**	*13.850 ***30.000**	*13.850 ***30.000**	*10.850 ***23.450**	10.350 **22.200**	*8850 ***19.100**	7850 **16.850**	*7400 ***16.000**	6200 **13.350**	6200 **13.250**	5050 **10.850**	5150 **11.000**	4200 **9000**	*4400 ***9700**	3600 **7900**	14.830 **48'07"**
0 m **0'**	kg **lb**			*4650 ***10.650**	*4650 ***10.650**	*10.300 ***24.000**	*10.300 ***24.000**	*10.550 ***22.800**	9950 **21.350**	*8600 ***18.600**	7550 **16.250**	*7150 ***15.450**	6000 **12.950**	*6000 ***12.950**	4950 **10.600**	*5000 ***10.650**	4100 **8850**	*4150 ***9100**	3650 **8000**	14.660 **48'01"**
–1,5 m **–5,0'**	kg **lb**			*5200 ***11.750**	*5200 ***11.750**	*9200 ***21.100**	*9200 ***21.100**	*9800 ***21.150**	9700 **20.800**	*8050 ***17.400**	7400 **15.850**	*6700 ***14.450**	5900 **12.650**	*5550 ***11.900**	4850 **10.400**	*4500 ***9450**	4050 **8750**	*3800 ***8350**	3750 **8200**	14.330 **46'11"**
–3,0 m **–10,0'**	kg **lb**					*9250 ***21.000**	*9250 ***21.000**	*8600 ***18.550**	*8600 ***18.550**	*7200 ***15.450**	*7200 ***15.450**	*5950 ***12.750**	5800 **12.500**	*4850 ***10.300**	4800 **10.300**	*3650 ***7550**	*3650 ***7550**	*3350 ***7350**	*3350 ***7350**	13.830 **45'03"**
–4,5 m **–15,0'**	kg **lb**							*7000 ***15.000**	*7000 ***15.000**	*5900 ***12.650**	*5900 ***12.650**	*4850 ***10.300**	*4850 ***10.300**					*4000 ***8950**	*4000 ***8950**	11.730 **37'09"**

* **ISO 10567:2007**

* Die Last wird nicht durch die Kipplast, sondern durch die hydraulische Traglast begrenzt. Die angegebenen Lasten entsprechen der Norm ISO 10567:2007 für die Traglast von Hydraulikbaggern. Sie betragen maximal 87 % der hydraulischen Traglast oder 75 % der Kipplast. Das Gewicht aller zusätzlichen Hubeinrichtungen muss von den oben angegebenen Traglasten abgezogen werden. Die Traglasten gelten für eine auf festem, eben tragendem Grund stehende Maschine. Der Einsatz von Arbeitsgeräte-Anbringungspunkten zum Umschlagen bzw. Heben von Objekten kann die Hubleistung der Maschine beeinflussen.

Die Traglast ändert sich bei den verschiedenen lieferbaren Bodenplatten um höchstens ±5 %.

Spezifische Produktbeschreibungen sind dem entsprechenden Betriebs- und Wartungshandbuch zu entnehmen.

Umschlagmaschine MH3040 – technische Daten

Hubvermögen

Arbeitsgerät: keines, hydraulische Kabinenerhöhung, Vollreifen, Abstützpratzen angehoben, mit Kontergewicht 7700 kg (16.980 lb), Schwerlasthubmodus ein.

Höhe bis Stielkopfbolzen | Last bei Frontauslage | Last bei Seitenauslage | Last bei maximaler Reichweite (Stielkopf/Löffelbolzen)

Laufwerk
Doppelreifen

Ausleger
9,3 m (30'6") MH

Stiel
Gerade 6,4 m (21'0")

		3,0 m/10,0'		4,5 m/15,0'		6,0 m/20,0'		7,5 m/25,0'		9,0 m/30,0'		10,5 m/35,0'		12,0 m/40,0'		13,5 m/45,0'				
																				mm '/"
15,0 m **50,0'**	kg **lb**					*6950 ***14.500**	*6950 ***14.500**											*5350 ***12.100**	*5350 ***12.100**	7480 **23'01"**
13,5 m **45,0'**	kg **lb**					*8150 ***17.500**	*8150 ***17.500**	*7150 ***15.050**	6400 **13.650**	*5600 ***11.200**	4550 **9650**							*4700 ***10.500**	3950 **9200**	9620 **30'08"**
12,0 m **40,0'**	kg **lb**							*8250 ***17.700**	6500 **13.900**	6450 **13.750**	4650 **9950**	4850 **10.250**	3400 **7200**					4250 **9650**	2950 **6700**	11.160 **36'00"**
10,5 m **35,0'**	kg **lb**							*8600 ***18.700**	6450 **13.850**	6450 **13.800**	4650 **9950**	4850 **10.350**	3450 **7300**	3700 **7850**	2550 **5350**			3500 **7850**	2350 **5300**	12.330 **40'00"**
9,0 m **30,0'**	kg **lb**					*10.250 ***22.200**	9150 **19.750**	8650 **18.600**	6300 **13.550**	6350 **13.550**	4550 **9750**	4800 **10.250**	3400 **7200**	3700 **7900**	2550 **5350**			3000 **6700**	2000 **4400**	13.220 **43'01"**
7,5 m **25,0'**	kg **lb**					*10.900 ***23.550**	8750 **18.850**	8350 **17.950**	6000 **12.950**	6150 **13.150**	4350 **9350**	4650 **10.000**	3250 **6950**	3650 **7750**	2450 **5200**	2850 **6050**	1850 **3900**	2700 **5900**	1700 **3800**	13.890 **45'04"**
6,0 m **20,0'**	kg **lb**	*14.000	*14.000	*15.150 ***32.600**	12.850 **27.750**	11.400 **24.600**	8100 **17.450**	7900 **17.050**	5600 **12.050**	5850 **12.550**	4100 **8800**	4500 **9600**	3100 **6600**	3500 **7500**	2350 **5000**	2800 **5950**	1800 **3750**	2450 **5400**	1500 **3350**	14.370 **47'00"**
4,5 m **15,0'**	kg **lb**			16.650 **36.000**	11.150 **24.150**	10.500 **22.600**	7250 **15.600**	7400 **15.900**	5100 **11.000**	5500 **11.850**	3800 **8150**	4300 **9150**	2900 **6150**	3400 **7250**	2200 **4700**	2700 **5750**	1700 **3600**	2300 **5000**	1400 **3050**	14.690 **48'01"**
3,0 m **10,0'**	kg **lb**			*11.150 ***27.950**	9300 **20.150**	9500 **20.500**	6350 **13.650**	6850 **14.700**	4600 **9900**	5200 **11.150**	3450 **7450**	4050 **8700**	2650 **5700**	3250 **6900**	2100 **4400**	2600 **5600**	1600 **3450**	2200 **4800**	1300 **2850**	14.840 **48'07"**
1,5 m **5,0'**	kg **lb**			*5150 ***12.100**	*5150 ***12.100**	8650 **18.700**	5600 **12.050**	6350 **13.650**	4150 **8900**	4850 **10.450**	3150 **6800**	3850 **8250**	2450 **5300**	3100 **6650**	1950 **4150**	2550 **5400**	1550 **3250**	2150 **4650**	1250 **2750**	14.840 **48'08"**
0 m **0'**	kg **lb**			*4650 ***10.650**	*4650 ***10.650**	8150 **17.550**	5100 **11.000**	5950 **12.850**	3800 **8150**	4600 **9900**	2950 **6250**	3650 **7850**	2300 **4900**	3000 **6400**	1850 **3900**	2450 **5250**	1450 **3100**	2150 **4650**	1250 **2700**	14.680 **48'01"**
–1,5 m **–5,0'**	kg **lb**			*5150 ***11.600**	*5150 ***11.600**	7900 **16.950**	4850 **10.500**	5750 **12.350**	3600 **7700**	4450 **9500**	2750 **5900**	3550 **7600**	2200 **4650**	2900 **6200**	1750 **3750**	2400 **5150**	1400 **3000**	2200 **4800**	1250 **2800**	14.370 **47'01"**
–3,0 m **–10,0'**	kg **lb**					7800 **16.800**	4800 **10.300**	5650 **12.100**	3500 **7500**	4350 **9300**	2700 **5750**	3450 **7450**	2100 **4550**	2850 **6100**	1700 **3650**	2400 **5150**	1400 **3000**	2300 **5050**	1350 **2950**	13.890 **45'05"**
–4,5 m **–15,0'**	kg **lb**							5650 **12.100**	3500 **7500**	4300 **9300**	2650 **5700**	3450 **7450**	2100 **4500**	2850	1700			2850 **6350**	1700 **3800**	12.060 **39'00"**

* **ISO 10567:2007**

* Die Last wird nicht durch die Kipplast, sondern durch die hydraulische Traglast begrenzt. Die angegebenen Lasten entsprechen der Norm ISO 10567:2007 für die Traglast von Hydraulikbaggern. Sie betragen maximal 87 % der hydraulischen Traglast oder 75 % der Kipplast. Das Gewicht aller zusätzlichen Hubeinrichtungen muss von den oben angegebenen Traglasten abgezogen werden. Die Traglasten gelten für eine auf festem, eben tragendem Grund stehende Maschine. Der Einsatz von Arbeitsgeräte-Anbringungspunkten zum Umschlagen bzw. Heben von Objekten kann die Hubleistung der Maschine beeinflussen.

Die Traglast ändert sich bei den verschiedenen lieferbaren Bodenplatten um höchstens ±5 %.

Spezifische Produktbeschreibungen sind dem entsprechenden Betriebs- und Wartungshandbuch zu entnehmen.

Hubvermögen

Arbeitsgerät: keines, hydraulische Kabinenerhöhung, Vollreifen, Abstützpratzen abgesenkt, mit Kontergewicht 7700 kg (16.980 lb), Schwerlasthubmodus ein.

Höhe bis Stielkopfbolzen | Last bei Frontauslage | Last bei Seitenauslage | Last bei maximaler Reichweite (Stielkopf/Löffelbolzen)

Laufwerk
Doppelreifen

Ausleger
Schiff 9,9 m (32'6")

Stiel
Greiferkran 5,7 m (18'8")

		4,5 m/15,0'		6,0 m/20,0'		7,5 m/25,0'		9,0 m/30,0'		10,5 m/35,0'		12,0 m/40,0'		13,5 m/45,0'				
																		mm '/"
15,0 m **50,0'**	kg **lb**					*6100	*6100									*6050 ***13.600**	*6050 ***13.600**	7560 **23'04"**
13,5 m **45,0'**	kg **lb**					*8250 ***17.550**	*8250 ***17.550**	*6550 ***13.150**	*6550 ***13.150**							*5450 ***12.100**	*5450 ***12.100**	9670 **30'10"**
12,0 m **40,0'**	kg **lb**					*8150 ***17.800**	*8150 ***17.800**	*7350 ***16.100**	*7350 ***16.100**	*6500 ***12.950**	*6500 ***12.950**					*5150 ***11.400**	*5150 ***11.400**	11.180 **36'01"**
10,5 m **35,0'**	kg **lb**					*8250 ***18.000**	*8250 ***18.000**	*7400 ***16.150**	*7400 ***16.150**	*6750 ***14.700**	*6750 ***14.700**	*5800 ***11.150**	*5800 ***11.150**			*5000 ***11.050**	*5000 ***11.050**	12.330 **40'00"**
9,0 m **30,0'**	kg **lb**					*8600 ***18.600**	*8600 ***18.600**	*7600 ***16.500**	*7600 ***16.500**	*6850 ***14.850**	*6850 ***14.850**	*6250 ***13.550**	6050 **13.000**			*5000 ***10.950**	*5000 ***10.950**	13.200 **43'00"**
7,5 m **25,0'**	kg **lb**	*13.550	*13.550	*10.800 ***23.300**	*10.800 ***23.300**	*9050 ***19.650**	*9050 ***19.650**	*7900 ***17.100**	*7900 ***17.100**	*7000 ***15.200**	*7000 ***15.200**	*6300 ***13.700**	5950 **12.800**	*5750 ***11.600**	4900 **10.450**	*5000 ***11.000**	4650 **10.300**	13.860 **45'03"**
6,0 m **20,0'**	kg **lb**	*15.650 ***33.650**	*15.650 ***33.650**	*11.850 ***25.600**	*11.850 ***25.600**	*9650 ***20.900**	*9650 ***20.900**	*8250 ***17.850**	*8250 ***17.850**	*7200 ***15.600**	7200 **15.450**	*6400 ***13.900**	5800 **12.500**	5750 **12.350**	4800 **10.300**	*5100 ***11.200**	4350 **9600**	14.330 **46'10"**
4,5 m **15,0'**	kg **lb**	*8500 ***22.500**	*8500 ***22.500**	*12.950 ***27.950**	*12.950 ***27.950**	*10.300 ***22.200**	*10.300 ***22.200**	*8600 ***18.600**	*8600 ***18.600**	*7400 ***16.050**	6900 **14.900**	*6500 ***14.100**	5650 **12.150**	5650 **12.150**	4700 **10.100**	4950 **10.950**	4150 **9100**	14.630 **47'11"**
3,0 m **10,0'**	kg **lb**			*13.100 ***29.550**	*13.100 ***29.550**	*10.700 ***23.200**	*10.700 ***23.200**	*8850 ***19.150**	8350 **17.950**	*7550 ***16.350**	6650 **14.350**	*6550 ***14.200**	5500 **11.800**	5550 **11.900**	4600 **9850**	4850 **10.650**	4000 **8800**	14.770 **48'05"**
1,5 m **5,0'**	kg **lb**			*8200 ***19.250**	*8200 ***19.250**	*10.850 ***23.500**	10.300 **22.200**	*8950 ***19.350**	8000 **17.200**	*7600 ***16.400**	6450 **13.850**	6450 **13.900**	5300 **11.450**	5450 **11.700**	4500 **9650**	4800 **10.500**	3950 **8650**	14.750 **48'04"**
0 m **0'**	kg **lb**	*3600 ***8200**	*3600 ***8200**	*7400 ***17.050**	*7400 ***17.050**	*10.650 ***23.050**	9950 **21.450**	*8800 ***19.100**	7700 **16.600**	*7450 ***16.150**	6250 **13.450**	6300 **13.600**	5200 **11.200**	5350 **11.500**	4400 **9500**	4800 **10.550**	3950 **8700**	14.580 **47'09"**
–1,5 m **–5,0'**	kg **lb**	*4850 ***10.900**	*4850 ***10.900**	*7700 ***17.500**	*7700 ***17.500**	*10.050 ***21.750**	9800 **21.050**	*8450 ***18.250**	7550 **16.250**	*7150 ***15.450**	6100 **13.150**	*6100 ***13.150**	5100 **11.000**	*5150 ***11.050**	4350 **9400**	*4650 ***10.250**	4050 **8950**	14.250 **46'08"**
–3,0 m **–10,0'**	kg **lb**			*8350 ***18.900**	*8350 ***18.900**	*9150 ***19.750**	*9150 ***19.750**	*7800 ***16.800**	7500 **16.100**	*6650 ***14.300**	6050 **13.050**	*5600 ***12.000**	5050 **10.900**	*4600 ***9650**	4350 **9400**	*4400 ***9650**	4250 **9350**	13.750 **45'00"**
–4,5 m **–15,0'**	kg **lb**					*7900 ***17.050**	*7900 ***17.050**	*6850 ***14.700**	*6850 ***14.700**	*5800 ***12.450**	*5800 ***12.450**	*4800 ***10.200**	*4800 ***10.200**			*4050 ***8800**	*4050 ***8800**	13.050 **42'08"**

* **ISO 10567:2007**

* Die Last wird nicht durch die Kipplast, sondern durch die hydraulische Traglast begrenzt. Die angegebenen Lasten entsprechen der Norm ISO 10567:2007 für die Traglast von Hydraulikbaggern. Sie betragen maximal 87 % der hydraulischen Traglast oder 75 % der Kipplast. Das Gewicht aller zusätzlichen Hubeinrichtungen muss von den oben angegebenen Traglasten abgezogen werden. Die Traglasten gelten für eine auf festem, eben tragendem Grund stehende Maschine. Der Einsatz von Arbeitsgeräte-Anbringungspunkten zum Umschlagen bzw. Heben von Objekten kann die Hubleistung der Maschine beeinflussen.

Die Traglast ändert sich bei den verschiedenen lieferbaren Bodenplatten um höchstens ±5 %.

Spezifische Produktbeschreibungen sind dem entsprechenden Betriebs- und Wartungshandbuch zu entnehmen.

Umschlagmaschine MH3040 – technische Daten

Hubvermögen

Arbeitsgerät: keines, hydraulische Kabinenerhöhung, Vollreifen, Abstützpratzen angehoben, mit Kontergewicht 7700 kg (16.980 lb), Schwerlasthubmodus ein.

Höhe bis Stielkopfbolzen | Last bei Frontauslage | Last bei Seitenauslage | Last bei maximaler Reichweite (Stielkopf/Löffelbolzen)

Laufwerk
Doppelreifen

Ausleger
Schiff 9,9 m (32'6")

Stiel
Greiferkran 5,7 m (18'8")

		4,5 m/15,0'		6,0 m/20,0'		7,5 m/25,0'		9,0 m/30,0'		10,5 m/35,0'		12,0 m/40,0'		13,5 m/45,0'				
																		mm '/"
15,0 m **50,0'**	kg **lb**			 ***16.050**	 ***16.050**											*6100 ***13.800**	*6100 ***13.800**	7320 **22'06"**
13,5 m **45,0'**	kg **lb**					*8150 ***17.150**	6800 **14.550**	*6350 ***12.550**	4950 **10.500**							*5500 ***12.200**	4450 **10.300**	9500 **30'03"**
12,0 m **40,0'**	kg **lb**					*8150 ***17.800**	6900 **14.750**	6850 **14.650**	5050 **10.750**	5200 **11.100**	3750 **8000**					4700 **10.650**	3400 **7650**	11.060 **35'8"**
10,5 m **35,0'**	kg **lb**					*8250 ***17.950**	6800 **14.600**	6800 **14.600**	5000 **10.700**	5200 **11.150**	3800 **8050**	4050	2900			3900 **8750**	2750 **6200**	12.230 **39'08"**
9,0 m **30,0'**	kg **lb**					*8550 ***18.550**	6550 **14.150**	6650 **14.250**	4850 **10.400**	5150 **11.000**	3700 **7900**	4050 **8650**	2850 **6050**			3400 **7550**	2350 **5200**	13.130 **42'09"**
7,5 m **25,0'**	kg **lb**			*10.700 ***23.100**	8750 **18.950**	8550 **18.400**	6200 **13.350**	6400 **13.750**	4600 **9950**	4950 **10.650**	3550 **7600**	3950 **8450**	2750 **5900**	3200 **6750**	2150 **4600**	3050 **6750**	2050 **4550**	13.810 **45'01"**
6,0 m **20,0'**	kg **lb**	*15.450 ***33.200**	12.100 **26.300**	11.250 **24.350**	7950 **17.200**	8000 **17.300**	5700 **12.300**	6050 **13.050**	4300 **9300**	4750 **10.250**	3350 **7200**	3800 **8200**	2650 **5650**	3100 **6650**	2100 **4450**	2800 **6150**	1850 **4100**	14.290 **46'09"**
4,5 m **15,0'**	kg **lb**	*10.150 ***27.150**	9850 **21.600**	10.150 **21.950**	6950 **15.050**	7400 **16.000**	5150 **11.100**	5700 **12.250**	3950 **8550**	4500 **9700**	3100 **6700**	3650 **7850**	2500 **5350**	3000 **6450**	2000 **4250**	2600 **5750**	1700 **3750**	14.610 **47'10"**
3,0 m **10,0'**	kg **lb**			9100 **19.700**	6000 **13.000**	6800 **14.700**	4600 **9900**	5300 **11.450**	3600 **7800**	4300 **9200**	2900 **6200**	3500 **7550**	2350 **5000**	2900 **6250**	1900 **4050**	2500 **5500**	1600 **3550**	14.760 **48'04"**
1,5 m **5,0'**	kg **lb**			8400 **18.100**	5350 **11.550**	6350 **13.650**	4150 **8950**	5000 **10.750**	3300 **7100**	4050 **8750**	2700 **5750**	3350 **7200**	2200 **4700**	2800 **6050**	1800 **3900**	2450 **5350**	1550 **3400**	14.760 **48'04"**
0 m **0'**	kg **lb**	*3450 ***7950**	*3450 ***7950**	*7400 ***17.050**	5000 **10.750**	6000 **12.950**	3850 **8250**	4750 **10.250**	3050 **6600**	3900 **8350**	2500 **5400**	3250 **6950**	2100 **4450**	2750 **5850**	1750 **3700**	2450 **5350**	1550 **3350**	14.600 **47'10"**
–1,5 m **–5,0'**	kg **lb**	*4750 ***10.650**	*4750 ***10.650**	*7650 **16.950**	4850 **10.500**	5800 **12.550**	3650 **7900**	4600 **9900**	2900 **6300**	3750 **8100**	2400 **5150**	3150 **6750**	2000 **4300**	2700 **5750**	1700 **3600**	2500 **5450**	1550 **3400**	14.290 **46'10"**
–3,0 m **–10,0'**	kg **lb**			7900 **16.950**	4850 **10.500**	5750 **12.400**	3600 **7750**	4500 **9750**	2850 **6150**	3700 **7950**	2350 **5000**	3100 **6700**	1950 **4200**	2650 **5750**	1700 **3600**	2600 **5700**	1650 **3600**	13.800 **45'02"**
–4,5 m **–15,0'**	kg **lb**			7950 **17.150**	4950 **10.650**	5800 **12.450**	3650 **7800**	4500 **9750**	2850 **6150**	3700 **7950**	2350 **5000**	3100 **6700**	1950 **4250**			2800 **6150**	1750 **3900**	13.120 **42'11"**

* **ISO 10567:2007**

* Die Last wird nicht durch die Kipplast, sondern durch die hydraulische Traglast begrenzt. Die angegebenen Lasten entsprechen der Norm ISO 10567:2007 für die Traglast von Hydraulikbaggern. Sie betragen maximal 87 % der hydraulischen Traglast oder 75 % der Kipplast. Das Gewicht aller zusätzlichen Hubeinrichtungen muss von den oben angegebenen Traglasten abgezogen werden. Die Traglasten gelten für eine auf festem, eben tragendem Grund stehende Maschine. Der Einsatz von Arbeitsgeräte-Anbringungspunkten zum Umschlagen bzw. Heben von Objekten kann die Hubleistung der Maschine beeinflussen.

Die Traglast ändert sich bei den verschiedenen lieferbaren Bodenplatten um höchstens ±5 %.

Spezifische Produktbeschreibungen sind dem entsprechenden Betriebs- und Wartungshandbuch zu entnehmen.

Hubvermögen

Arbeitsgerät: keines, hydraulische Kabinenerhöhung, Vollreifen, Abstützpratzen abgesenkt, mit Kontergewicht 7700 kg (16.980 lb), Schwerlasthubmodus ein.

Höhe bis Stielkopfbolzen | Last bei Frontauslage | Last bei Seitenauslage | Last bei maximaler Reichweite (Stielkopf/Löffelbolzen)

Laufwerk
Doppelreifen

Ausleger
Schiff 9,9 m (32'6")

Stiel
Greiferkran 7,1 m (23'3")

		3,0 m/10,0'		4,5 m/15,0'		6,0 m/20,0'		7,5 m/25,0'		9,0 m/30,0'		10,5 m/35,0'		12,0 m/40,0'		13,5 m/45,0'		15,0 m/50,0'				
																						mm '/"
15,0 m **50,0'**	kg **lb**									*4950 ****	*4950 ****									*4450 **9900**	*4450 **9900**	9450 **29'10"**
13,5 m **45,0'**	kg **lb**									*6350 **13.350**	*6350 **13.350**	*5000 **10.050**	*5000 **10.050**							*4150 **9200**	*4150 **9200**	11.200 **36'00"**
12,0 m **40,0'**	kg **lb**									*6700 **14.600**	*6700 **14.600**	*6200 **13.200**	*6200 **13.200**	*4750 **9400**	*4750 **9400**					*4000 **8800**	*4000 **8800**	12.530 **40'07"**
10,5 m **35,0'**	kg **lb**									*6750 **14.750**	*6750 **14.750**	*6250 **13.600**	*6250 **13.600**	*5800 **12.500**	*5800 **12.500**	*4000 ****	*4000 ****			*3900 **8600**	*3900 **8600**	13.560 **44'01"**
9,0 m **30,0'**	kg **lb**									*6950 **15.150**	*6950 **15.150**	*6350 **13.800**	*6350 **13.800**	*5850 **12.750**	*5850 **12.750**	*5300 **10.700**	5150 **10.700**			*3900 **8550**	*3900 **8550**	14.360 **46'10"**
7,5 m **25,0'**	kg **lb**							*8200 **17.800**	*8200 **17.800**	*7300 **15.800**	*7300 **15.800**	*6550 **14.200**	*6550 **14.200**	*5950 **12.950**	*5950 **12.950**	*5500 **11.900**	5050 **10.850**			*3950 **8650**	*3950 **8650**	14.960 **48'11"**
6,0 m **20,0'**	kg **lb**					*10.550 **22.800**	*10.550 **22.800**	*8850 **19.150**	*8850 **19.150**	*7650 **16.600**	*7650 **16.600**	*6800 **14.750**	*6800 **14.750**	*6100 **13.250**	6000 **12.900**	*5550 **12.050**	4950 **10.600**	*4850 **9450**	4150 **8850**	*4000 **8800**	3950 **8700**	15.400 **50'05"**
4,5 m **15,0'**	kg **lb**	*21.450 **52.050**	*21.450 **52.050**	*15.700 **33.800**	*15.700 **33.800**	*11.800 **25.450**	*11.800 **25.450**	*9550 **20.650**	*9550 **20.650**	*8100 **17.550**	*8100 **17.550**	*7050 **15.300**	*7050 **15.300**	*6250 **13.600**	5800 **12.500**	*5650 **12.200**	4800 **10.350**	4850 **10.450**	4050 **8650**	*4150 **9050**	3750 **8250**	15.680 **51'04"**
3,0 m **10,0'**	kg **lb**			*10.800 **26.450**	*10.800 **26.450**	*12.900 **27.850**	*12.900 **27.850**	*10.200 **22.050**	*10.200 **22.050**	*8500 **18.350**	*8500 **18.350**	*7300 **15.800**	6850 **14.750**	*6400 **13.850**	5600 **12.050**	5650 **12.100**	4700 **10.050**	4800 **10.250**	3950 **8500**	*4300 **9450**	3650 **8000**	15.810 **51'10"**
1,5 m **5,0'**	kg **lb**			*5600 **12.950**	*5600 **12.950**	*13.550 **29.250**	*13.550 **29.250**	*10.600 **22.950**	*10.600 **22.950**	*8750 **18.950**	8200 **17.650**	*7450 **16.100**	6600 **14.150**	*6450 **14.000**	5400 **11.650**	5500 **11.800**	4550 **9750**	4700 **10.050**	3850 **8300**	4350 **9550**	3600 **7850**	15.790 **51'09"**
0 m **0'**	kg **lb**	*2750 **6150**	*2750 **6150**	*5000 **11.300**	*5000 **11.300**	*9650 **22.200**	*9650 **22.200**	*10.700 **23.200**	10.150 **21.900**	*8850 **19.100**	7850 **16.900**	*7450 **16.150**	6350 **13.600**	6350 **13.700**	5250 **11.250**	5400 **11.550**	4450 **9500**	4600 **9900**	3800 **8150**	4350 **9550**	3600 **7850**	15.640 **51'03"**
–1,5 m **–5,0'**	kg **lb**	*3650 **8100**	*3650 **8100**	*5250 **11.750**	*5250 **11.750**	*8450 **19.200**	*8450 **19.200**	*10.500 **22.700**	9800 **21.150**	*8700 **18.750**	7600 **16.350**	*7350 **15.850**	6150 **13.200**	6250 **13.400**	5100 **11.000**	5300 **11.350**	4350 **9300**	4550 **9800**	3750 **8050**	4450 **9750**	3650 **8000**	15.330 **50'03"**
–3,0 m **–10,0'**	kg **lb**			*5700 **12.750**	*5700 **12.750**	*8250 **18.650**	*8250 **18.650**	*9900 **21.400**	9650 **20.700**	*8300 **17.900**	7450 **16.000**	*7000 **15.150**	6000 **12.950**	*6000 **12.900**	5000 **10.800**	*5100 **10.950**	4300 **9200**			*4300 **9450**	3750 **8300**	14.860 **48'08"**
–4,5 m **–15,0'**	kg **lb**			*6200 **13.850**	*6200 **13.850**	*8450 **19.050**	*8450 **19.050**	*9000 **19.450**	*9000 **19.450**	*7600 **16.400**	7350 **15.850**	*6450 **13.900**	5950 **12.800**	*5500 **11.750**	5000 **10.700**	*4550 **9650**	4250 **9200**			*4100 **9000**	4000 **8800**	14.220 **46'06"**
–6,0 m **–20,0'**	kg **lb**					*8850 **19.300**	*8850 **19.300**	*7750 **16.650**	*7750 **16.650**	*6650 **14.250**	*6650 **14.250**	*5650 **12.050**	*5650 **12.050**	*4700 **9950**	*4700 **9950**					*3800 **8250**	*3800 **8250**	13.380 **43'08"**

* ISO 10567:2007

* Die Last wird nicht durch die Kipplast, sondern durch die hydraulische Traglast begrenzt. Die angegebenen Lasten entsprechen der Norm ISO 10567:2007 für die Traglast von Hydraulikbaggern. Sie betragen maximal 87 % der hydraulischen Traglast oder 75 % der Kipplast. Das Gewicht aller zusätzlichen Hubeinrichtungen muss von den oben angegebenen Traglasten abgezogen werden. Die Traglasten gelten für eine auf festem, eben tragendem Grund stehende Maschine. Der Einsatz von Arbeitsgeräte-Anbringungspunkten zum Umschlagen bzw. Heben von Objekten kann die Hubleistung der Maschine beeinflussen.

Die Traglast ändert sich bei den verschiedenen lieferbaren Bodenplatten um höchstens ±5 %.

Spezifische Produktbeschreibungen sind dem entsprechenden Betriebs- und Wartungshandbuch zu entnehmen.

Umschlagmaschine MH3040 – technische Daten

Hubvermögen

Arbeitsgerät: keines, hydraulische Kabinenerhöhung, Vollreifen, Abstützpratzen angehoben, mit Kontergewicht 7700 kg (16.980 lb), Schwerlasthubmodus ein.

Höhe bis Stielkopfbolzen | Last bei Frontauslage | Last bei Seitenauslage | Last bei maximaler Reichweite (Stielkopf/Löffelbolzen)

Laufwerk
Doppelreifen

Ausleger
Schiff 9,9 m (32'6")

Stiel
Greiferkran 7,1 m (23'3")

		3,0 m/10,0'		4,5 m/15,0'		6,0 m/20,0'		7,5 m/25,0'		9,0 m/30,0'		10,5 m/35,0'		12,0 m/40,0'		13,5 m/45,0'		15,0 m/50,0'				
																						mm '/"
15,0 m	kg									*4750	*4750									*4500	*4500	9260
50,0'	**lb**																			***10.000**	***10.000**	**29'02"**
13,5 m	kg									*6250	*5400	*4850	4050							*4150	3650	11.060
45,0'	**lb**									***13.100**	**11.500**	***9700**	**8550**							***9250**	**8300**	**35'06"**
12,0 m	kg									*6700	5400	5550	4100	4350	3100					*4000	2900	12.420
40,0'	**lb**									***14.600**	**11.600**	**11.850**	**8750**	***9050**	**6600**					***8800**	**6500**	**40'02"**
10,5 m	kg									*6750	5350	5500	4050	4350	3150					3450	2400	13.470
35,0'	**lb**									***14.700**	**11.500**	**11.800**	**8700**	**9250**	**6650**					**7700**	**5400**	**43'10"**
9,0 m	kg									*6950	5200	5400	3950	4250	3050	3400	2400			3050	2100	14.290
30,0'	**lb**									***15.100**	**11.200**	**11.600**	**8500**	**9150**	**6550**	**7250**	**5050**			**6750**	**4650**	**46'07"**
7,5 m	kg							*8150	6700	6750	4950	5250	3800	4150	2950	3350	2350			2750	1850	14.920
25,0'	**lb**							***17.700**	**14.500**	**14.550**	**10.700**	**11.250**	**8150**	**8900**	**6300**	**7150**	**4950**			**6050**	**4050**	**48'09"**
6,0 m	kg					*10.450	8850	8600	6250	6450	4650	5000	3600	4000	2800	3250	2250	2650	1750	2550	1650	15.370
20,0'	**lb**					***22.600**	**19.100**	**18.500**	**13.450**	**13.850**	**10.000**	**10.750**	**7700**	**8600**	**6000**	**6950**	**4750**	**5650**	**3700**	**5550**	**3650**	**50'03"**
4,5 m	kg	*23.750	22.050	*15.450	11.900	11.150	7850	7950	5650	6050	4250	4750	3350	3800	2650	3150	2100	2600	1700	2350	1550	15.660
15,0'	**lb**	***50.750**	**48.050**	***33.300**	**25.800**	**24.100**	**16.950**	**17.150**	**12.200**	**13.000**	**9200**	**10.200**	**7150**	**8200**	**5650**	**6700**	**4500**	**5500**	**3600**	**5200**	**3350**	**51'03"**
3,0 m	kg			*12.200	9700	9950	6750	7300	5000	5600	3850	4450	3050	3650	2450	3000	2000	2500	1600	2250	1450	15.800
10,0'	**lb**			***30.250**	**21.050**	**21.550**	**14.650**	**15.700**	**10.850**	**12.100**	**8350**	**9600**	**6550**	**7800**	**5250**	**6400**	**4250**	**5300**	**3400**	**5000**	**3150**	**51'09"**
1,5 m	kg			*5800	*5800	8950	5850	6650	4450	5200	3500	4200	2800	3450	2300	2850	1850	2400	1550	2200	1400	15.800
5,0'	**lb**			***13.400**	***13.400**	**19.300**	**12.600**	**14.350**	**9600**	**11.200**	**7500**	**9000**	**6000**	**7400**	**4850**	**6150**	**3950**	**5150**	**3250**	**4850**	**3000**	**51'10"**
0 m	kg	*2650	*2650	*5000	*5000	8250	5200	6200	4000	4900	3200	3950	2600	3300	2100	2750	1750	2350	1450	2200	1350	15.660
0'	**lb**	***5950**	***5950**	***11.350**	***11.350**	**17.800**	**11.250**	**13.350**	**8600**	**10.500**	**6850**	**8500**	**5550**	**7050**	**4550**	**5900**	**3750**	**5000**	**3100**	**4800**	**2950**	**51'04"**
–1,5 m	kg	*3550	*3550	*5200	*5200	7850	4850	5850	3700	4650	2950	3800	2400	3150	2000	2650	1650	2300	1400	2200	1350	15.360
–5,0'	**lb**	***7950**	***7950**	***11.700**	***11.700**	**16.950**	**10.450**	**12.650**	**7950**	**9950**	**6350**	**8100**	**5150**	**6750**	**4250**	**5700**	**3550**	**4900**	**3000**	**4850**	**2950**	**50'04"**
–3,0 m	kg			*5650	*5650	7700	4700	5700	3550	4450	2800	3650	2300	3050	1900	2600	1600			2300	1400	14.910
–10,0'	**lb**			***12.650**	***12.650**	**16.600**	**10.150**	**12.250**	**7600**	**9650**	**6000**	**7850**	**4900**	**6550**	**4100**	**5600**	**3450**			**5000**	**3050**	**48'10"**
–4,5 m	kg			*6150	*6150	7700	4700	5600	3450	4400	2750	3600	2250	3000	1850	2600	1600			2400	1500	14.290
–15,0'	**lb**			***13.750**	***13.750**	**16.550**	**10.100**	**12.100**	**7450**	**9450**	**5850**	**7750**	**4800**	**6500**	**4000**	**5550**	**3400**			**5300**	**3250**	**46'08"**
–6,0 m	kg					7750	4750	5650	3500	4400	2750	3600	2250	3050	1900					2650	1650	13.460
–20,0'	**lb**					**16.750**	**10.250**	**12.150**	**7550**	**9500**	**5900**	**7750**	**4800**	**6500**	**4050**					**5800**	**3600**	**43'11"**

* **ISO 10567:2007**

* Die Last wird nicht durch die Kipplast, sondern durch die hydraulische Traglast begrenzt. Die angegebenen Lasten entsprechen der Norm ISO 10567:2007 für die Traglast von Hydraulikbaggern. Sie betragen maximal 87 % der hydraulischen Traglast oder 75 % der Kipplast. Das Gewicht aller zusätzlichen Hubeinrichtungen muss von den oben angegebenen Traglasten abgezogen werden. Die Traglasten gelten für eine auf festem, eben tragendem Grund stehende Maschine. Der Einsatz von Arbeitsgeräte-Anbringungspunkten zum Umschlagen bzw. Heben von Objekten kann die Hubleistung der Maschine beeinflussen.

Die Traglast ändert sich bei den verschiedenen lieferbaren Bodenplatten um höchstens ±5 %.

Spezifische Produktbeschreibungen sind dem entsprechenden Betriebs- und Wartungshandbuch zu entnehmen.

Hubvermögen

Arbeitsgerät: keines, hydraulische Kabinenerhöhung, Vollreifen, Abstützpratzen abgesenkt, mit Kontergewicht 7700 kg (16.980 lb), Schwerlasthubmodus ein.

Höhe bis Stielkopfbolzen | Last bei Frontauslage | Last bei Seitenauslage | Last bei maximaler Reichweite (Stielkopf/Löffelbolzen)

Laufwerk
Doppelreifen

Ausleger
10,4 m (34'1") MH

Stiel
Greiferkran 7,5 m (24'7")

		3,0 m/10,0'		4,5 m/15,0'		6,0 m/20,0'		7,5 m/25,0'		9,0 m/30,0'		10,5 m/35,0'		12,0 m/40,0'		13,5 m/45,0'		15,0 m/50,0'		16,5 m/55,0'				
																								mm '/"
18,0 m	kg					*5850	*5850															*5450	*5450	6480
60,0'	**lb**																					***12.650**	***12.650**	**18'08"**
16,5 m	kg							*6150	*6150	*4950	*4950											*4600	*4600	9360
55,0'	**lb**							***12.900**	***12.900**													***10.350**	***10.350**	**29'03"**
15,0 m	kg							*7000	*7000	*6250	*6250	*5100	*5100									*4200	*4200	11.330
50,0'	**lb**							***15.050**	***15.050**	***13.150**	***13.150**	***10.300**	***10.300**									***9350**	***9350**	**36'02"**
13,5 m	kg							*7650	*7650	*7050	*7050	*6200	*6200	*4950	*4950							*3950	*3950	12.820
45,0'	**lb**							***16.500**	***16.500**	***15.100**	***15.100**	***13.100**	***13.100**	***10.000**	***10.000**							***8800**	***8800**	**41'04"**
12,0 m	kg							*8200	*8200	*7350	*7350	*6650	*6650	*6050	*6050	*4550	*4550					*3850	*3850	13.990
40,0'	**lb**							***17.800**	***17.800**	***16.000**	***16.000**	***14.450**	***14.450**	***12.650**	***12.650**	***8900**	***8900**					***8450**	***8450**	**45'05"**
10,5 m	kg							*8400	*8400	*7450	*7450	*6700	*6700	*6050	*6050	*5550	5100					*3800	*3800	14.920
35,0'	**lb**							***18.300**	***18.300**	***16.200**	***16.200**	***14.550**	***14.550**	***13.200**	***13.200**	***11.650**	**10.850**					***8300**	***8300**	**48'07"**
9,0 m	kg							*8700	*8700	*7650	*7650	*6800	*6800	*6150	*6150	*5550	5050	*4800	4150			*3750	*3750	15.650
30,0'	**lb**							***18.900**	***18.900**	***16.550**	***16.550**	***14.750**	***14.750**	***13.300**	**13.250**	***12.050**	**10.750**	***9550**	**8850**			***8250**	***8250**	**51'01"**
7,5 m	kg					*10.900	*10.900	*9150	*9150	*7900	*7900	*6950	*6950	*6200	6050	*5600	4950	4900	4100			*3800	3550	16.210
25,0'	**lb**					***23.550**	***23.550**	***19.800**	***19.800**	***17.150**	***17.150**	***15.100**	***15.100**	***13.450**	**12.950**	***12.100**	**10.550**	**10.500**	**8750**			***8300**	**7800**	**53'00"**
6,0 m	kg	*12.700	*12.700	*15.050	*15.050	*11.800	*11.800	*9650	*9650	*8200	*8200	*7150	*7150	*6300	5850	*5650	4800	4850	4000	*4050	3400	*3850	3350	16.610
20,0'	**lb**			***32.050**	***32.050**	***25.500**	***25.500**	***20.900**	***20.900**	***17.800**	***17.800**	***15.450**	***15.450**	***13.650**	**12.550**	***12.200**	**10.300**	**10.350**	**8600**			***8450**	**7350**	**54'04"**
4,5 m	kg			*17.150	*17.150	*12.750	*12.750	*10.200	*10.200	*8500	*8500	*7300	6950	*6400	5650	5600	4650	4750	3900	4050	3300	3900	3200	16.870
15,0'	**lb**			***37.000**	***37.000**	***27.550**	***27.550**	***22.050**	***22.050**	***18.400**	***18.400**	***15.800**	**14.950**	***13.850**	**12.100**	**12.050**	**10.000**	**10.150**	**8400**	**8650**	**7100**	**8550**	**7050**	**55'03"**
3,0 m	kg			*7100	*7100	*13.450	*13.450	*10.600	*10.600	*8700	8350	*7400	6600	*6450	5400	5450	4500	4650	3800	4000	3250	3800	3100	16.990
10,0'	**lb**			***17.400**	***17.400**	***29.050**	***29.050**	***22.900**	***22.900**	***18.900**	**17.950**	***16.050**	**14.250**	***13.900**	**11.600**	**11.750**	**9700**	**9950**	**8150**	**8500**	**6950**	**8350**	**6800**	**55'08"**
1,5 m	kg			*3900	*3900	*10.550	*10.550	*10.700	10.250	*8750	7900	*7400	6300	6350	5200	5300	4350	4550	3700	3900	3200	3750	3050	16.980
5,0'	**lb**			***9050**	***9050**	***25.150**	***25.150**	***23.100**	**22.100**	***19.000**	**17.000**	***16.050**	**13.600**	**13.600**	**11.200**	**11.400**	**9350**	**9750**	**7950**	**8400**	**6850**	**8250**	**6700**	**55'08"**
0 m	kg			*3650	*3650	*7450	*7450	*10.400	9750	*8600	7550	*7250	6050	6150	5000	5200	4250	4450	3650	*3850	3150	*3650	3050	16.830
0'	**lb**			***8350**	***8350**	***17.150**	***17.150**	***22.550**	**21.000**	***18.600**	**16.200**	***15.700**	**13.050**	**13.200**	**10.800**	**11.150**	**9100**	**9550**	**7800**	***8100**	**6750**	***8000**	**6700**	**55'02"**
–1,5 m	kg			*4100	*4100	*6750	*6750	*9800	9400	*8200	7300	*6950	5900	*5900	4900	*5050	4150	*4300	3550	*3450	3100	*3400	3100	16.540
–5,0'	**lb**			***9200**	***9200**	***15.400**	***15.400**	***21.200**	**20.250**	***17.700**	**15.650**	***14.950**	**12.650**	***12.750**	**10.500**	***10.850**	**8900**	***9100**	**7650**			***7450**	**6850**	**54'02"**
–3,0 m	kg			*4650	*4650	*6800	*6800	*8800	*8800	*7500	7100	*6400	5750	*5450	4800	*4600	4100	*3800	3550			*3100	*3100	16.110
–10,0'	**lb**			***10.450**	***10.450**	***15.450**	***15.450**	***19.100**	***19.100**	***16.200**	**15.300**	***13.750**	**12.400**	***11.700**	**10.300**	***9850**	**8750**	***8000**	**7600**			***6800**	***6800**	**52'09"**
–4,5 m	kg					*7150	*7150	*7550	*7550	*6550	*6550	*5600	*5600	*4800	4750	*3950	*3950	*3100	*3100			*2850	*2850	15.330
–15,0'	**lb**					***16.150**	***16.150**	***16.300**	***16.300**	***14.100**	***14.100**	***12.050**	***12.050**	***10.200**	***10.200**	***8350**	***8350**					***6350**	***6350**	**49'11"**
–6,0 m	kg									*5300	*5300	*4600	*4600	*3850	*3850							*3700	*3700	12.270
–20,0'	**lb**											***9750**	***9750**									***8550**	***8550**	**38'07"**

* **ISO 10567:2007**

* Die Last wird nicht durch die Kipplast, sondern durch die hydraulische Traglast begrenzt. Die angegebenen Lasten entsprechen der Norm ISO 10567:2007 für die Traglast von Hydraulikbaggern. Sie betragen maximal 87 % der hydraulischen Traglast oder 75 % der Kipplast. Das Gewicht aller zusätzlichen Hubeinrichtungen muss von den oben angegebenen Traglasten abgezogen werden. Die Traglasten gelten für eine auf festem, eben tragendem Grund stehende Maschine. Der Einsatz von Arbeitsgeräte-Anbringungspunkten zum Umschlagen bzw. Heben von Objekten kann die Hubleistung der Maschine beeinflussen.

Die Traglast ändert sich bei den verschiedenen lieferbaren Bodenplatten um höchstens ±5 %.

Spezifische Produktbeschreibungen sind dem entsprechenden Betriebs- und Wartungshandbuch zu entnehmen.

Umschlagmaschine MH3040 – technische Daten

Hubvermögen

Arbeitsgerät: keines, hydraulische Kabinenerhöhung, Vollreifen, Abstützpratzen angehoben, mit Kontergewicht 7700 kg (16.980 lb), Schwerlasthubmodus ein.

Höhe bis Stielkopfbolzen | Last bei Frontauslage | Last bei Seitenauslage | Last bei maximaler Reichweite (Stielkopf/Löffelbolzen)

Laufwerk
Doppelreifen

Ausleger
10,4 m (34'1") MH

Stiel
Greiferkran 7,5 m (24'7")

		4,5 m/15,0'		6,0 m/20,0'		7,5 m/25,0'		9,0 m/30,0'		10,5 m/35,0'		12,0 m/40,0'		13,5 m/45,0'		15,0 m/50,0'		16,5 m/55,0'				
																						mm '/"
18,0 m **60,0'**	kg **lb**			*5700	*5700															*5600 ***13.050**	*5600 ***13.050**	6120 **17'04"**
16,5 m **55,0'**	kg **lb**					*6050 ***12.600**	*6050 ***12.600**	*4800	*4800											*4650 ***10.450**	*4650 ***10.450**	9140 **28'06"**
15,0 m **50,0'**	kg **lb**					*6950 ***14.900**	*6950 ***14.900**	*6150 ***12.900**	5250 **11.150**	*4950 ***9950**	3900 **8250**									*4250 ***9400**	3400 **7900**	11.170 **35'8"**
13,5 m **45,0'**	kg **lb**					*7550 ***16.400**	7300 **15.600**	*7000 ***14.950**	5350 **11.400**	5450 **11.650**	4000 **8500**	4250 **8950**	3050 **6400**							3750 **8500**	2650 **6000**	12.690 **40'11"**
12,0 m **40,0'**	kg **lb**					*8100 ***17.650**	7300 **15.600**	7150 **15.350**	5350 **11.400**	5500 **11.700**	4000 **8600**	4250 **9100**	3050 **6500**	3350 **7100**	2350 **4900**					3150 **7050**	2150 **4850**	13.890 **45'01"**
10,5 m **35,0'**	kg **lb**					*8400 ***18.250**	7150 **15.350**	7050 **15.150**	5250 **11.250**	5400 **11.600**	3950 **8450**	4250 **9050**	3050 **6450**	3350 **7150**	2350 **4950**					2750 **6100**	1850 **4100**	14.840 **48'04"**
9,0 m **30,0'**	kg **lb**					*8700 ***18.850**	6900 **14.850**	6850 **14.750**	5050 **10.850**	5250 **11.300**	3850 **8200**	4150 **8900**	2950 **6300**	3300 **7050**	2300 **4850**	2650 **5650**	1750 **3700**			2450 **5400**	1600 **3500**	15.590 **50'11"**
7,5 m **25,0'**	kg **lb**			*10.800 ***23.400**	9350 **20.150**	8850 **19.100**	6500 **14.000**	6550 **14.150**	4800 **10.300**	5050 **10.900**	3650 **7800**	4000 **8600**	2800 **6000**	3250 **6900**	2200 **4700**	2600 **5550**	1700 **3650**			2200 **4900**	1400 **3100**	16.160 **52'10"**
6,0 m **20,0'**	kg **lb**	*14.200 ***30.350**	13.400 **28.950**	*11.700 ***25.300**	8500 **18.350**	8300 **17.900**	5950 **12.850**	6200 **13.350**	4450 **9550**	4800 **10.350**	3400 **7300**	3850 **8250**	2650 **5650**	3100 **6650**	2100 **4450**	2550 **5400**	1650 **3500**	2100	1300	2050 **4500**	1250 **2800**	16.580 **54'03"**
4,5 m **15,0'**	kg **lb**	16.800 **36.350**	11.250 **24.450**	10.700 **23.100**	7400 **16.050**	7600 **16.450**	5350 **11.500**	5750 **12.450**	4000 **8650**	4550 **9750**	3100 **6700**	3650 **7800**	2450 **5250**	2950 **6350**	1950 **4150**	2450 **5200**	1550 **3300**	2050 **4300**	1250 **2600**	1950 **4250**	1150 **2550**	16.850 **55'02"**
3,0 m **10,0'**	kg **lb**	*7950 ***19.600**	*7950 **19.450**	9450 **20.450**	6300 **13.600**	6900 **14.900**	4650 **10.100**	5300 **11.450**	3600 **7750**	4250 **9100**	2850 **6100**	3450 **7350**	2250 **4850**	2850 **6050**	1800 **3900**	2350 **5000**	1450 **3100**	1950 **4200**	1200 **2500**	1850 **4050**	1100 **2400**	16.980 **55'08"**
1,5 m **5,0'**	kg **lb**	*4000 ***9300**	*4000 ***9300**	8400 **18.200**	5350 **11.550**	6300 **13.550**	4100 **8800**	4900 **10.600**	3200 **6900**	3950 **8500**	2550 **5500**	3250 **6950**	2100 **4450**	2700 **5750**	1700 **3600**	2250 **4800**	1400 **2900**	1900 **4050**	1150 **2350**	1800 **3950**	1050 **2300**	16.980 **55'08"**
0 m **0'**	kg **lb**	*3650 ***8300**	*3650 ***8300**	*7550 **16.700**	4750 **10.250**	5800 **12.500**	3650 **7850**	4550 **9850**	2900 **6200**	3700 **7950**	2350 **5000**	3050 **6600**	1900 **4100**	2550 **5500**	1600 **3350**	2200 **4650**	1300 **2750**	1850 **3950**	1100 **2300**	1800 **3950**	1050 **2250**	16.850 **55'03"**
–1,5 m **–5,0'**	kg **lb**	*4050 ***9050**	*4050 ***9050**	*6800 ***15.450**	4400 **9500**	5500 **11.850**	3350 **7200**	4350 **9300**	2650 **5700**	3550 **7600**	2150 **4650**	2950 **6300**	1800 **3800**	2500 **5300**	1500 **3150**	2100 **4500**	1250 **2650**	1850	1050	1800 **4000**	1050 **2250**	16.580 **54'04"**
–3,0 m **–10,0'**	kg **lb**	*4600 ***10.300**	*4600 ***10.300**	*6800 ***15.400**	4300 **9250**	5350 **11.500**	3200 **6900**	4200 **9000**	2550 **5400**	3400 **7300**	2050 **4400**	2850 **6100**	1700 **3600**	2400 **5150**	1400 **3050**	2100 **4450**	1200 **2550**			1900 **4100**	1100 **2350**	16.160 **52'11"**
–4,5 m **–15,0'**	kg **lb**			*7100 **15.650**	4300 **9250**	5300 **11.350**	3150 **6800**	4100 **8850**	2450 **5300**	3350 **7200**	2000 **4300**	2800 **6000**	1650 **3550**	2400 **5100**	1400 **3000**	2100 **4450**	1200 **2600**			2000 **4400**	1150 **2550**	15.500 **50'06"**
–6,0 m **–20,0'**	kg **lb**							4150 **8900**	2450 **5300**	3350 **7200**	2000 **4300**	2800 **6050**	1650 **3550**							2600 **5850**	1500 **3450**	12.790 **40'10"**

* **ISO 10567:2007**

* Die Last wird nicht durch die Kipplast, sondern durch die hydraulische Traglast begrenzt. Die angegebenen Lasten entsprechen der Norm ISO 10567:2007 für die Traglast von Hydraulikbaggern. Sie betragen maximal 87 % der hydraulischen Traglast oder 75 % der Kipplast. Das Gewicht aller zusätzlichen Hubeinrichtungen muss von den oben angegebenen Traglasten abgezogen werden. Die Traglasten gelten für eine auf festem, eben tragendem Grund stehende Maschine. Der Einsatz von Arbeitsgeräte-Anbringungspunkten zum Umschlagen bzw. Heben von Objekten kann die Hubleistung der Maschine beeinflussen.

Die Traglast ändert sich bei den verschiedenen lieferbaren Bodenplatten um höchstens ±5 %.

Spezifische Produktbeschreibungen sind dem entsprechenden Betriebs- und Wartungshandbuch zu entnehmen.

Anbaugeräte-Zuordnung – Europa

In manchen Regionen sind nicht alle Anbaugeräte erhältlich. Weitere Informationen zu den in Ihrer Region verfügbaren Konfigurationen erhalten Sie bei Ihrem Cat-Händler.

✓ Übereinstimmung | Keine Übereinstimmung | ● 1800 kg/m³ (3000 lb/yd³) | ○ 1200 kg/m³ (2000 lb/yd³) | ◆ 900 kg/m³ (1500 lb/yd³) | ◇ 600 kg/m³ (1000 lb/yd³)

ANBAUGERÄTE MIT BOLZENBEFESTIGUNG

Laufwerk		**Doppelreifen**					
Kontergewicht		**7,7 Tonnen (16.975 lb)**					
Auslegerausführung		**Schiffslöschausleger 9,9 m (32'6")**		**MH-Ausleger 10,4 m (34'1")**	**MH-Ausleger 9,3 m (30'6")**		
Stiellänge		**5,70 m (18'8")**	**7,10 m (23'4")**	**7,55 m (24'0")**	**5,70 m (18'8")**	**6,40 m (21'0")**	**7,10 m (23'4")**
Universalscheren	MP318-Scherbacke					✓	
	MP324-Scherenbacke					✓	
Abbruch- und Sortiergreifer	G324					✓	
	G324 WH-1500					✓	
	G324 WH-1800					✓	
	G324 WH-2000					✓	
Mobile Schrott- und Abbruchscheren	S3025 Flache Oberseite					✓	
Mehrschalengreifer	GSH425-750	●	●	●	●	●	●
	GSH425-950	●	●	○	●	●	●
	GSH425-1150	●	○	○	●	○	●
	GSH440-950	●	○	◆	●	○	●
	GSH440-1150	○	○		●	○	○
	GSH440-1550	◆			○		◆
	GSH525-750	●	●	○	●	●	●
	GSH525-950	●	○	◆	●	○	●
	GSH525-1150	○	○	◆	●	○	○
	GSV425-600	●	●	●	●	●	●
	GSV425-750	●	●	●	●	●	●
	GSV425-950	●	●	○	●	●	●
	GSV425-1150	●	○	○	●	○	●
	GSV425-1550	◇	◇	◇	◇	◇	◇
	GSV525-600	●	●	●	●	●	●
	GSV525-750	●	●	○	●	●	●
	GSV525-950	●	○	○	●	○	●
	GSV525-1150	○	○	◆	●	○	○
	GSV525-1550	◇	◇	◇	◇	◇	◇
Zweischalengreifer	CTV15-1000	●	●	○	●	●	●
	CTV15-1200	●	●	○	●	●	●
	CTV15-1500	○	○	◆	●	○	○
	CTV15-1700	○	◆		○	◆	○
	CTV15-1900	○	◆		○	◆	◆
	CTV15-2300	◆			◆		
	CTV20-1300	○	○	◆	●	○	○
	CTV20-1500	○	◆		○	◆	○

(Fortsetzung nächste Seite)

Anbaugeräte-Zuordnung – Europa *(Fortsetzung)*

In manchen Regionen sind nicht alle Anbaugeräte erhältlich. Weitere Informationen zu den in Ihrer Region verfügbaren Konfigurationen erhalten Sie bei Ihrem Cat-Händler.

✓ Übereinstimmung | Keine Übereinstimmung | ● 1800 kg/m³ (3000 lb/yd³) | ○ 1200 kg/m³ (2000 lb/yd³) | ◆ 900 kg/m³ (1500 lb/yd³) | ◇ 600 kg/m³ (1000 lb/yd³)

ANBAUGERÄTE MIT BOLZENBEFESTIGUNG *(Fortsetzung)*

Laufwerk		**Einzelreifen (Luft)**					
Kontergewicht		**7,7 Tonnen (16.975 lb)**					
Auslegerausführung		**Schiffslöschausleger 9,9 m (32'6")**		**MH Boom 10,4 m (34'9")**	**MH-Ausleger 9,3 m (30'6")**		
Stiellänge		**5,70 m (18'8")**	**7,10 m (23'4")**	**7,55 m (24'0")**	**5,70 m (18'8")**	**6,40 m (21'0")**	**7,10 m (23'4")**
Universalscheren	MP318-Scherbacke					✓	
	MP324-Scherenbacke					✓	
Abbruch- und Sortiergreifer	G324					✓	
	G324 WH-1500					✓	
	G324 WH-1800					✓	
	G324 WH-2000					✓	
Mobile Schrott- und Abbruchscheren	S3025 Flache Oberseite					✓	
Mehrschalengreifer	GSH425-750	●	●	●	●	●	●
	GSH425-950	●	●	●	●	●	●
	GSH425-1150	●	●	○	●	●	●
	GSH440-950	●	●	○	●	●	●
	GSH440-1150	●	○	○	●	○	●
	GSH440-1550	○		◇	○	○	○
	GSH525-750	●	●	●	●	●	●
	GSH525-950	●	●	○	●	●	●
	GSH525-1150	●	○	○	●	●	●
	GSV425-600	●	●	●	●	●	●
	GSV425-750	●	●	●	●	●	●
	GSV425-950	●	●	●	●	●	●
	GSV425-1150	●	●	○	●	●	●
	GSV425-1550	◇	◇	◇	◇	◇	◇
	GSV525-600	●	●	●	●	●	●
	GSV525-750	●	●	●	●	●	●
	GSV525-950	●	●	●	●	●	●
	GSV525-1150	●	●	○	●	●	●
	GSV525-1550	◇	◇	◇	◇	◇	◇
Zweischalengreifer	CTV15-1000	●	●	●	●	●	●
	CTV15-1200	●	●	●	●	●	●
	CTV15-1500	●	○	○	●	○	●
	CTV15-1700	○	○	◆	●	○	○
	CTV15-1900	○	○	◆	○	○	○
	CTV15-2300	◆	◆		○	◆	◆
	CTV20-1300	●	○	○	●	●	●
	CTV20-1500	○	○	◆	●	○	○

(Fortsetzung nächste Seite)

Anbaugeräte-Zuordnung – Europa *(Fortsetzung)*

In manchen Regionen sind nicht alle Anbaugeräte erhältlich. Weitere Informationen zu den in Ihrer Region verfügbaren Konfigurationen erhalten Sie bei Ihrem Cat-Händler.

✓ Übereinstimmung | Keine Übereinstimmung | ● 1800 kg/m³ (3000 lb/yd³) | ○ 1200 kg/m³ (2000 lb/yd³) | ◆ 900 kg/m³ (1500 lb/yd³) | ◇ 600 kg/m³ (1000 lb/yd³)

ANBAUGERÄTE MIT BOLZENBEFESTIGUNG *(Fortsetzung)*

Laufwerk		**Einzelreifen (Vollgummi)**					
Kontergewicht		**7,7 Tonnen (16.975 lb)**					
Auslegerausführung		**Schiffslöschausleger 9,9 m (32'6")**		**MH Boom 10,4 m (34'9")**	**MH-Ausleger 9,3 m (30'6")**		
Stiellänge		**5,70 m (18'8")**	**7,10 m (23'4")**	**7,55 m (24'0")**	**5,70 m (18'8")**	**6,40 m (21'0")**	**7,10 m (23'4")**
Universalscheren	MP318-Scherbacke					✓	
	MP324-Scherenbacke					✓	
Abbruch- und Sortiergreifer	G324					✓	
	G324 WH-1500					✓	
	G324 WH-1800					✓	
	G324 WH-2000					✓	
Mobile Schrott- und Abbruchscheren	S3025 Flache Oberseite					✓	
Mehrschalengreifer	GSH425-750	●	●	●	●	●	●
	GSH425-950	●	●	●	●	●	●
	GSH425-1150	●	●	○	●	●	●
	GSH440-950	●	●	○	●	●	●
	GSH440-1150	●	●	○	●	●	●
	GSH440-1550	○	○	◇	○	○	○
	GSH525-750	●	●	●	●	●	●
	GSH525-950	●	●	●	●	●	●
	GSH525-1150	●	●	○	●	●	●
	GSV425-600	●	●	●	●	●	●
	GSV425-750	●	●	●	●	●	●
	GSV425-950	●	●	●	●	●	●
	GSV425-1150	●	●	●	●	●	●
	GSV425-1550	◇	◇	◇	◇	◇	◇
	GSV525-600	●	●	●	●	●	●
	GSV525-750	●	●	●	●	●	●
	GSV525-950	●	●	●	●	●	●
	GSV525-1150	●	●	○	●	●	●
	GSV525-1550	◇	◇	◇	◇	◇	◇
Zweischalengreifer	CTV15-1000	●	●	●	●	●	●
	CTV15-1200	●	●	●	●	●	●
	CTV15-1500	●	●	○	●	●	●
	CTV15-1700	○	○	○	●	○	○
	CTV15-1900	○	○	◆	○	○	○
	CTV15-2300	○	◆		○	◆	◆
	CTV20-1300	●	●	○	●	●	●
	CTV20-1500	●	○	○	●	○	○

(Fortsetzung nächste Seite)

Anbaugeräte-Zuordnung – Europa *(Fortsetzung)*

In manchen Regionen sind nicht alle Anbaugeräte erhältlich. Weitere Informationen zu den in Ihrer Region verfügbaren Konfigurationen erhalten Sie bei Ihrem Cat-Händler.

✓ Übereinstimmung

ANBAUGERÄTE FÜR CAT-SCHNELLWECHSLER MIT BOLZENGREIFER

Laufwerk		**Doppelreifen**	**Einzelreifen (Luft)**	**Einzelreifen (Vollgummi)**
Kontergewicht		**7,7 Tonnen (16.975 lb)**	**7,7 Tonnen (16.975 lb)**	**7,7 Tonnen (16.975 lb)**
Auslegerausführung		**MH 9.3 m (30'6")**	**MH 9.3 m (30'6")**	**MH 9.3 m (30'6")**
Stiellänge		**6,40 m (21'0")**	**6,40 m (21'0")**	**6,40 m (21'0")**
Universalscheren	MP318-Scherbacke	✓	✓	✓
Abbruch- und Sortiergreifer	G324	✓	✓	✓
	G324 Wh-1500	✓	✓	✓
	G324 WH-1800	✓	✓	✓
	G324 WH-2000	✓	✓	✓
Mobile Schrott- und Abbruchscheren	S3025 Flache Oberseite	✓	✓	✓

SPEZIELLE CW-45s-SCHNELLWECHSELANBAUGERÄTE

Laufwerk		**Doppelreifen**	**Einzelreifen (Luft)**	**Einzelreifen (Vollgummi)**
Kontergewicht		**7,7 Tonnen (16.975 lb)**	**7,7 Tonnen (16.975 lb)**	**7,7 Tonnen (16.975 lb)**
Auslegerausführung		**MH 9.3 m (30'6")**	**MH 9.3 m (30'6")**	**MH 9.3 m (30'6")**
Stiellänge		**6,40 m (21'0")**	**6,40 m (21'0")**	**6,40 m (21'0")**
Universalscheren	MP318-Scherbacke	✓	✓	✓
Abbruch- und Sortiergreifer	G324	✓	✓	✓
	G324 Wh-1500	✓	✓	✓
	G324 WH-1800	✓	✓	✓
	G324 WH-2000	✓	✓	✓
Mobile Schrott- und Abbruchscheren	S3025 Flache Oberseite	✓	✓	✓

SPEZIELLE CW-45-SCHNELLWECHSELANBAUGERÄTE

Laufwerk		**Doppelreifen**	**Einzelreifen (Luft)**	**Einzelreifen (Vollgummi)**
Kontergewicht		**7,7 Tonnen (16.975 lb)**	**7,7 Tonnen (16.975 lb)**	**7,7 Tonnen (16.975 lb)**
Auslegerausführung		**MH 9.3 m (30'6")**	**MH 9.3 m (30'6")**	**MH 9.3 m (30'6")**
Stiellänge		**6,40 m (21'0")**	**6,40 m (21'0")**	**6,40 m (21'0")**
Universalscheren	MP318-Scherbacke	✓	✓	✓
Abbruch- und Sortiergreifer	G324	✓	✓	✓
	G324 Wh-1500	✓	✓	✓
	G324 WH-1800	✓	✓	✓
	G324 WH-2000	✓	✓	✓
Mobile Schrott- und Abbruchscheren	S3025 Flache Oberseite	✓	✓	✓

(Fortsetzung nächste Seite)

Anbaugeräte-Zuordnung – Europa *(Fortsetzung)*

In manchen Regionen sind nicht alle Anbaugeräte erhältlich. Weitere Informationen zu den in Ihrer Region verfügbaren Konfigurationen erhalten Sie bei Ihrem Cat-Händler.

✓ Übereinstimmung

ANBAUGERÄTE FÜR SPEZIELLEN SCHNELLWECHSLER S70

Laufwerk		**Doppelreifen**	**Einzelreifen (Luft)**	**Einzelreifen (Vollgummi)**
Kontergewicht		**7,7 Tonnen (16.975 lb)**	**7,7 Tonnen (16.975 lb)**	**7,7 Tonnen (16.975 lb)**
Auslegerausführung		**MH 9.3 m (30'6")**	**MH 9.3 m (30'6")**	**MH 9.3 m (30'6")**
Stiellänge		**6,40 m (21'0")**	**6,40 m (21'0")**	**6,40 m (21'0")**
Universalscheren	MP318-Scherbacke	✓	✓	✓
Abbruch- und Sortiergreifer	G324	✓	✓	✓
	G324 Wh-1500	✓	✓	✓
	G324 WH-1800	✓	✓	✓
	G324 WH-2000	✓	✓	✓
Mobile Schrott- und Abbruchscheren	S3025 Flache Oberseite	✓	✓	✓

SPEZIELLE SCHNELLWECHSELANBAUGERÄTE S80

Laufwerk		**Doppelreifen**	**Einzelreifen (Luft)**	**Einzelreifen (Vollgummi)**
Kontergewicht		**7,7 Tonnen (16.975 lb)**	**7,7 Tonnen (16.975 lb)**	**7,7 Tonnen (16.975 lb)**
Auslegerausführung		**MH 9.3 m (30'6")**	**MH 9.3 m (30'6")**	**MH 9.3 m (30'6")**
Stiellänge		**6,40 m (21'0")**	**6,40 m (21'0")**	**6,40 m (21'0")**
Universalscheren	MP318-Scherbacke	✓	✓	✓
Abbruch- und Sortiergreifer	G324	✓	✓	✓
	G324 Wh-1500	✓	✓	✓
	G324 WH-1800	✓	✓	✓
	G324 WH-2000	✓	✓	✓
Mobile Schrott- und Abbruchscheren	S3025 Flache Oberseite	✓	✓	✓

Anbaugeräteleitfaden – Nordamerika, Südamerika

In manchen Regionen sind nicht alle Anbaugeräte erhältlich. Weitere Informationen zu den in Ihrer Region verfügbaren Konfigurationen erhalten Sie bei Ihrem Cat-Händler.

✓ Übereinstimmung | Keine Übereinstimmung | ● 1800 kg/m³ (3000 lb/yd³) | ○ 1200 kg/m³ (2000 lb/yd³) | ◆ 900 kg/m³ (1500 lb/yd³) | ◇ 600 kg/m³ (1000 lb/yd³)

ANBAUGERÄTE MIT BOLZENBEFESTIGUNG

Laufwerk		**Doppelreifen**					
Kontergewicht		**7,7 Tonnen (16.975 lb)**					
Auslegerausführung		**Schiffslöschausleger 9,9 m (32'6")**		**MH Boom 10,4 m (34'9")**	**MH-Ausleger 9,3 m (30'6")**		
Stiellänge		**5,70 m (18'8")**	**7,10 m (23'4")**	**7,55 m (24'0")**	**5,70 m (18'8")**	**6,40 m (21'0")**	**7,10 m (23'4")**
Universalscheren	MP318-Scherbacke					✓	
	MP324-Scherenbacke					✓	
Abbruch- und Sortiergreifer	G324					✓	
	G324 WH-1500					✓	
	G324 WH-1800					✓	
	G324 WH-2000					✓	
Mobile Schrott- und Abbruchscheren	S3025 Flache Oberseite					✓	
Mehrschalengreifer	GSH425-750	●	●	●	●	●	●
	GSH425-950	●	●	○	●	●	●
	GSH425-1150	●	○	○	●	○	●
	GSH440-950	●	○	◆	●	○	●
	GSH440-1150	○	○		●	○	○
	GSH440-1550	◆			○		◆
	GSH525-750	●	●	○	●	●	●
	GSH525-950	●	○	◆	●	○	●
	GSH525-1150	○	○	◆	●	○	○
Zweischalengreifer	CTV15-1000	●	●	○	●	●	●
	CTV15-1200	●	●	○	●	●	●
	CTV15-1500	○	○	◆	●	○	○
	CTV15-1700	○	◆		○	◆	○
	CTV15-1900	◆	◆		○	◆	◆
	CTV15-2300	◆			◆		
	CTV20-1300	○	○	◆	●	○	○
	CTV20-1500	○	◆		○	◆	◆
	CTV20-1700	○	◆		○	◆	◆
	CTV20-1900	◆			◆		◆
	CTV20-2300				◆		
	CTV20-2700						

(Fortsetzung nächste Seite)

Anbaugeräteleitfaden – Nordamerika, Südamerika *(Fortsetzung)*

In manchen Regionen sind nicht alle Anbaugeräte erhältlich. Weitere Informationen zu den in Ihrer Region verfügbaren Konfigurationen erhalten Sie bei Ihrem Cat-Händler.

✓ Übereinstimmung | Keine Übereinstimmung | ● 1800 kg/m³ (3000 lb/yd³) | ○ 1200 kg/m³ (2000 lb/yd³) | ◆ 900 kg/m³ (1500 lb/yd³) | ◇ 600 kg/m³ (1000 lb/yd³)

ANBAUGERÄTE MIT BOLZENBEFESTIGUNG *(Fortsetzung)*

Laufwerk		**Einzelreifen (Luft)**						
Kontergewicht		**7,7 Tonnen (16.975 lb)**						
Auslegerausführung		**Schiff 9,9 m (32'6")**		**Holzlader**	**MH-Ausleger 10,4 m (34'1")**		**MH-Ausleger 9,3 m (30'6")**	
Stiellänge		**5,70 m (18'8")**	**7,10 m (23'4")**	**4,10 m (13'5")**	**7,55 m (24'0")**	**5,70 m (18'8")**	**6,40 m (21'0")**	**7,10 m (23'4")**
Universalscheren	MP318-Scherbacke						✓	
	MP324-Scherenbacke						✓	
Abbruch- und Sortiergreifer	G324						✓	
	G324 WH-1500						✓	
	G324 WH-1800						✓	
	G324 WH-2000						✓	
Mobile Schrott- und Abbruchscheren	S3025 Flache Oberseite						✓	
Mehrschalengreifer	GSH425-750	●	●		●	●	●	●
	GSH425-950	●	●		●	●	●	●
	GSH425-1150	●	●		○	●	●	●
	GSH440-950	●	●		○	●	●	●
	GSH440-1150	●	○		○	●	○	●
	GSH440-1550	○			◇	○	○	○
	GSH525-750	●	●		●	●	●	●
	GSH525-950	●	●		○	●	●	●
	GSH525-1150	●	○		○	●	●	●
Zweischalengreifer	CTV15-1000	●	●		●	●	●	●
	CTV15-1200	●	●		●	●	●	●
	CTV15-1500	●	○		○	●	○	●
	CTV15-1700	○	○		◆	●	○	○
	CTV15-1900	○	◆		◆	○	○	○
	CTV15-2300	◆	◆			○	◆	◆
	CTV20-1300	●	○		○	●	●	●
	CTV20-1500	○	○		◆	○	○	○
	CTV20-1700	○	○		◆	○	○	○
	CTV20-1900	○	◆			○	◆	○
	CTV20-2300	◆				◆		◆
	CTV20-2700					◆		

(Fortsetzung nächste Seite)

Anbaugeräteleitfaden – Nordamerika, Südamerika *(Fortsetzung)*

In manchen Regionen sind nicht alle Anbaugeräte erhältlich. Weitere Informationen zu den in Ihrer Region verfügbaren Konfigurationen erhalten Sie bei Ihrem Cat-Händler.

✓ Übereinstimmung Keine Übereinstimmung

ANBAUGERÄTE MIT BOLZENBEFESTIGUNG *(Fortsetzung)*

Laufwerk		**Einzelreifen (Luft)**						
Kontergewicht		**7,7 Tonnen (16.975 lb)**						
Auslegerausführung		**Schiff 9,9 m (32'6")**		**Holzlader**	**MH-Ausleger 10,4 m (34'1")**		**MH-Ausleger 9,3 m (30'6")**	
Stiellänge		**5,70 m (18'8")**	**7,10 m (23'4")**	**4,10 m (13'5")**	**7,55 m (24'0")**	**5,70 m (18'8")**	**6,40 m (21'0")**	**7,10 m (23'4")**
Zangen für die Forstwirtschaft*	GLL55-2350				✓			
	GLL55-2500			✓				
	GLL55-2800		✓					
	GLL55-2990						✓	
	GLL55-3000							✓
	GLL55-3200	✓						
	GLL55-3450					✓		
	GLL60-2260				✓			
	GLL60-2410			✓				
	GLL60-2710		✓					
	GLL60-2910						✓	
	GLL60-2910							✓
	GLL60-3110	✓						
	GLL60-3660					✓		

*Akzeptable abgestimmte max. Holzlast in kg

(Fortsetzung nächste Seite)

Anbaugeräteleitfaden – Nordamerika, Südamerika *(Fortsetzung)*

In manchen Regionen sind nicht alle Anbaugeräte erhältlich. Weitere Informationen zu den in Ihrer Region verfügbaren Konfigurationen erhalten Sie bei Ihrem Cat-Händler.

✓ Übereinstimmung | Keine Übereinstimmung | ● 1800 kg/m³ (3000 lb/yd³) | ○ 1200 kg/m³ (2000 lb/yd³) | ◆ 900 kg/m³ (1500 lb/yd³) | ◇ 600 kg/m³ (1000 lb/yd³)

ANBAUGERÄTE MIT BOLZENBEFESTIGUNG *(Fortsetzung)*

Laufwerk		**Einzelreifen (Vollgummi)**						
Kontergewicht		**7,7 Tonnen (16.975 lb)**						
Auslegerausführung		**Schiff 9,9 m (32'6")**		**Holzlader**	**MH-Ausleger 10,4 m (34'1")**		**MH-Ausleger 9,3 m (30'6")**	
Stiellänge		**5,70 m (18'8")**	**7,10 m (23'4")**	**4,10 m (13'5")**	**7,55 m (24'0")**	**5,70 m (18'8")**	**6,40 m (21'0")**	**7,10 m (23'4")**
Universalscheren	MP318-Scherbacke						✓	
	MP324-Scherenbacke						✓	
Abbruch- und Sortiergreifer	G324						✓	
	G324 WH-1500						✓	
	G324 WH-1800						✓	
	G324 WH-2000						✓	
Mobile Schrott- und Abbruchscheren	S3025 Flache Oberseite						✓	
Mehrschalengreifer	GSH425-750	●	●		●	●	●	●
	GSH425-950	●	●		●	●	●	●
	GSH425-1150	●	●		○	●	●	●
	GSH440-950	●	●		○	●	●	●
	GSH440-1150	●	●		○	●	●	●
	GSH440-1550	○	○		◇	○	○	○
	GSH525-750	●	●		●	●	●	●
	GSH525-950	●	●		●	●	●	●
	GSH525-1150	●	●		○	●	●	●
Zweischalengreifer	CTV15-1000	●	●		●	●	●	●
	CTV15-1200	●	●		●	●	●	●
	CTV15-1500	●	●		○	●	●	●
	CTV15-1700	○	○		○	●	○	○
	CTV15-1900	○	○		◆	○	○	○
	CTV15-2300	○	◆			○	◆	◆
	CTV20-1300	●	●		○	●	●	●
	CTV20-1500	○	○		◆	●	○	○
	CTV20-1700	○	○		◆	○	○	○
	CTV20-1900	○	◆		◆	○	◆	○
	CTV20-2300	◆	◆			◆	◆	◆
	CTV20-2700					◆		

(Fortsetzung nächste Seite)

Anbaugeräteleitfaden – Nordamerika, Südamerika *(Fortsetzung)*

In manchen Regionen sind nicht alle Anbaugeräte erhältlich. Weitere Informationen zu den in Ihrer Region verfügbaren Konfigurationen erhalten Sie bei Ihrem Cat-Händler.

✓ Übereinstimmung

ANBAUGERÄTE FÜR CAT-SCHNELLWECHSLER MIT BOLZENGREIFER

Laufwerk		**Doppelreifen**	**Einzelreifen (Luft)**	**Einzelreifen (Vollgummi)**
Kontergewicht		**7,7 Tonnen (16.975 lb)**	**7,7 Tonnen (16.975 lb)**	**7,7 Tonnen (16.975 lb)**
Auslegerausführung		**MH 9.3 m (30'6")**	**MH 9.3 m (30'6")**	**MH 9.3 m (30'6")**
Stiellänge		**6,40 m (21'0")**	**6,40 m (21'0")**	**6,40 m (21'0")**
Universalscheren	MP318-Scherbacke	✓	✓	✓
Abbruch- und Sortiergreifer	G324	✓	✓	✓
	G324 WH-1500	✓	✓	✓
	G324 WH-1800	✓	✓	✓
	G324 WH-2000	✓	✓	✓
Mobile Schrott- und Abbruchscheren	S3025 Flache Oberseite	✓	✓	✓

ANBAUGERÄTE FÜR SPEZIELLEN SCHNELLWECHSLER S70

Laufwerk		**Doppelreifen**	**Einzelreifen (Luft)**	**Einzelreifen (Vollgummi)**
Kontergewicht		**7,7 Tonnen (16.975 lb)**	**7,7 Tonnen (16.975 lb)**	**7,7 Tonnen (16.975 lb)**
Auslegerausführung		**MH 9.3 m (30'6")**	**MH 9.3 m (30'6")**	**MH 9.3 m (30'6")**
Stiellänge		**6,40 m (21'0")**	**6,40 m (21'0")**	**6,40 m (21'0")**
Universalscheren	MP318-Scherbacke	✓	✓	✓
Abbruch- und Sortiergreifer	G324	✓	✓	✓
	G324 WH-1500	✓	✓	✓
	G324 WH-1800	✓	✓	✓
	G324 WH-2000	✓	✓	✓
Mobile Schrott- und Abbruchscheren	S3025 Flache Oberseite	✓	✓	✓

SPEZIELLE SCHNELLWECHSELANBAUGERÄTE S80

Laufwerk		**Doppelreifen**	**Einzelreifen (Luft)**	**Einzelreifen (Vollgummi)**
Kontergewicht		**7,7 Tonnen (16.975 lb)**	**7,7 Tonnen (16.975 lb)**	**7,7 Tonnen (16.975 lb)**
Auslegerausführung		**MH 9.3 m (30'6")**	**MH 9.3 m (30'6")**	**MH 9.3 m (30'6")**
Stiellänge		**6,40 m (21'0")**	**6,40 m (21'0")**	**6,40 m (21'0")**
Universalscheren	MP318-Scherbacke	✓	✓	✓
Abbruch- und Sortiergreifer	G324	✓	✓	✓
	G324 WH-1500	✓	✓	✓
	G324 WH-1800	✓	✓	✓
	G324 WH-2000	✓	✓	✓
Mobile Schrott- und Abbruchscheren	S3025 Flache Oberseite	✓	✓	✓

Anbaugeräteleitfaden – Australien/Neuseeland

In manchen Regionen sind nicht alle Anbaugeräte erhältlich. Weitere Informationen zu den in Ihrer Region verfügbaren Konfigurationen erhalten Sie bei Ihrem Cat-Händler.

✓ Übereinstimmung

ANBAUGERÄTE MIT BOLZENBEFESTIGUNG

Laufwerk		**Doppelreifen**	**Einzelreifen (Luft)**	**Einzelreifen (Vollgummi)**
Kontergewicht		**7,7 Tonnen (16.975 lb)**	**7,7 Tonnen (16.975 lb)**	**7,7 Tonnen (16.975 lb)**
Auslegerausführung		**MH 9.3 m (30'6")**	**MH 9.3 m (30'6")**	**MH 9.3 m (30'6")**
Stiellänge		**6,40 m (21'0")**	**6,40 m (21'0")**	**6,40 m (21'0")**
Abbruch- und Sortiergreifer	G324	✓	✓	✓

ANBAUGERÄTE FÜR CAT-SCHNELLWECHSLER MIT BOLZENGREIFER

Laufwerk		**Doppelreifen**	**Einzelreifen (Luft)**	**Einzelreifen (Vollgummi)**
Kontergewicht		**7,7 Tonnen (16.975 lb)**	**7,7 Tonnen (16.975 lb)**	**7,7 Tonnen (16.975 lb)**
Auslegerausführung		**MH 9.3 m (30'6")**	**MH 9.3 m (30'6")**	**MH 9.3 m (30'6")**
Stiellänge		**6,40 m (21'0")**	**6,40 m (21'0")**	**6,40 m (21'0")**
Abbruch- und Sortiergreifer	G324	✓	✓	✓

Standard- und Sonderausrüstung für das Modell MH3040

Standard- und Sonderausrüstung

Die Standard- und Sonderausrüstung kann variieren. Weitere Informationen erhalten Sie bei Ihrem Cat-Händler.

	Standard	Optional
CAT-TECHNOLOGIE		
Cat-Maschinenmanagement		
– VisionLink®	✓[1]	
– Software-Updates per Fernzugriff	✓	
– Fehlersuche per Fernzugriff	✓	
Cat-Nutzlast[5]:		
– Lastgewichtermittlung im laufenden Betrieb	✓	
– Nutzlast- und Taktinformationen	✓	
MOTOR		
Der Cat-Motor C7.1 erfüllt die Emissionsnormen EPA Tier 4 Final (USA) und Stufe V (EU).	✓	
Drei wählbare Modi: Power, Smart, Eco	✓	
Geeignet für Höhenlagen bis 4500 m (14.760') mit Motordrosselung über 3000 m (9840')	✓	
Hochleistungskühlsystem bis 43° C (109° F), mit Drosselung	✓	
Kaltstartfähigkeit bis -18° C (-0° F)	✓	
Kaltstartfähigkeit bis -32° C (-26° F)	✓[3]	
Kaltstart, Motorblockheizung (120 V)		✓[4]
Kaltstart, Ätherstarthilfe	✓[3]	
Abgedichteter Luftfilter mit zwei Einsätzen und integriertem Vorreiniger	✓	
2 × 115 A, doppelter Drehstromgenerator	✓	
Elektrische Kraftstoffentlüftungspumpe	✓	
Elektrische Umkehrlüfter	✓	
Zweistufiges Kraftstofffiltersystem mit Wasserabscheider und Anzeige	✓	
HYDRAULIKSYSTEM		
Elektronisches Hauptsteuerventil	✓	
Ausleger- und Stiel-Regenerierungskreise	✓	
Automatisches Aufwärmen des Hydrauliköls	✓	
Ausleger- und Stielrohrbruchsicherungen	✓[5]	
Tandemelektronikhauptpumpe	✓	
Element-Haupthydraulikfilter	✓	
Drehwerkfeinsteuerung	✓[3]	
Schwerlasthubmodus	✓	
SmartBoom™	✓[2]	

	Standard	Optional
LAUFWERK UND AUFBAU		
Kontergewicht 7700 kg (16.975 lb)	✓	
Einzel-Vollgummireifen 16.00-25		✓
Einzelne Luftreifen 23.5-R25		✓
Doppel-Vollgummireifen 12.00-20		✓
Allradantrieb	✓	
Automatische Bremsen-/Achsensperre	✓	
Kriechgang	✓	
Elektronische Schwenk- und Fahrsperre	✓	
Hochleistungsachsen, modernes Scheibenbremssystem und Fahrmotor mit einstellbarer Bremskraft	✓	
Verriegelbare Pendelachse vorn mit Fernschmierpunkt	✓	
Hydrostatischer Antrieb mit zwei Geschwindigkeitsstufen	✓	
Zurrösen am Grundrahmen	✓	
Abschleppkupplung		✓
AUSLEGER, STIELE UND UMLENKMECHANISMEN		
Umschlagmaschinenausleger 9,3 m (30'6")		✓
Holzladeausleger 6,8 m (22'4")		✓[4]
Schiffslöschausleger, 9,9 m (32'6")		✓
Umschlagmaschinenausleger 10,4 m (34'1")		✓
Greiferkran 7,5 m (24'7")		✓
Greiferkranstiel 7,1 m (23'3")		✓
Greiferkranstiel 5,7 m (18'8")		✓
Gerader Stiel 6,4 m (21'0")		✓
4,1 m (13'3") Over-/Under-Stiel Holzlader		✓[4]

[1]Stellt wichtige Telematikdaten für das Zustandsmanagement, für Einblicke in die Wartung und für die Zustandsüberwachung bereit. Für umfassendere Datenberichte sind andere Pläne verfügbar. Weitere Informationen erhalten Sie bei Ihrem Cat-Händler.

[2]Nicht mit 2D E-Fence, Vermeidung der Fahrerkabine und Cat Payload kompatibel.

[3]Nur Nordamerika und Australien/Neuseeland.

[4]Nur Nordamerika.

[5]Nicht verfügbar für Holzladerkonfiguration.

Standard- und Sonderausrüstung *(Fortsetzung)*

Die Standard- und Sonderausrüstung kann variieren. Weitere Informationen erhalten Sie bei Ihrem Cat-Händler.

	Standard	Optional
ELEKTRISCHE ANLAGE		
Generator, 20 kW, mit Verkabelung bis Stielkopf		✓
Wartungsfreie Batterie	✓	
LED-Fahrwerkleuchte, Auslegerleuchten links/rechts, Fahrerkabinenbeleuchtung – 1800 Lumen	✓	
Zentraler Haupttrennschalter	✓	
Programmierbare Zeitverzögerung für die LED-Arbeitsscheinwerfer nach Abschaltung des Motors: einer am Fahrwerk, einer rechts am Ausleger montiert	✓	
Rundumleuchte		✓
SERVICE UND WARTUNG		
Seitlicher Zugang zur Wartungsplattform	✓	
Gruppierung von Motoröl- und Kraftstofffiltern	✓	
Zweiter Messstab für Motoröl	✓	
Probenzapfventile für planmäßige Öluntersuchung (S·O·S℠)	✓	
Schmierautomatik für Anbaugerät und Schwenksystem	✓	

	Standard	Optional
SICHERHEIT		
Einschlüssel-Sicherheitsschließsystem	✓	
Tür- und Sicherheitsschlösser	✓	
Fahr-/Oberwagensperre	✓	
Signal-/Warnhorn	✓	
Fahralarm	✓	
OPG zum Anschrauben		✓
Handlauf und Handgriff rechts	✓	
Heck- und Seitenkamera rechts	✓	
Integriertes Fahrzeugzustandsverwaltungs-system	✓	
Rutschhemmende Trittbleche und versenkte Schrauben auf Wartungsplattform	✓	
Hydraulikspperrhebel neutralisiert alle Bedienelemente	✓	
Vom Boden aus zugänglicher zusätzlicher Motorabstellschalter in Werkzeugkasten am Laufwerk	✓	
Plattform zur Kabine 600 mm (23'6")		✓
Plattform zur Kabine, schmal		✓
2D e-Fence	✓[5]	
Vermeidung von Fahrerkabinen	✓[5]	
Schwenkunterstützung	✓	

[5]Nicht verfügbar für Holzladerkonfiguration.

Fahrerkabinenvarianten für MH3040

Fahrerkabinenausführungen

	Deluxe	Premium
Fortschrittliche schallgedämpfte TOPS-zertifizierte Kabine	●	●
Beheizter Sitz mit Luftfederung	●	X
Sitz mit automatischer Luftfederung, beheizt und belüftet	X	●
Höhenverstellbare Sitzkonsole	●	●
Hochklappbare Konsole auf der linken Sitzseite	●	●
51 mm (2") breiter, orangefarbener Sicherheitsgurt	●	●
Warnung bei nicht angelegtem Sicherheitsgurt	●	●
Zweistufen-Klimaautomatik	●	●
Hochauflösender 254-mm-LCD-Touchscreen-Monitor (10")	●	●
360-Grad-Sichtbarkeit	●	●
Dreh-/Auswahlknopf und Direkttasten für Monitorsteuerung	●	●
Schlüssellose Starttasten-Motorsteuerung	●	●
Integriertes Digital Audio Broadcasting (DAB)-Radio mit Lautsprechern	●	●
Mikrofon, USB- und Auxiliary-Anschlüsse	●	●
Zwei 12-V-DC-Steckdosen	●	●
Dokumentenaufbewahrung hinten und über Kopf	●	●
Getränke- und Flaschenhalter	●	●
Front- und Dachfenster einteilig (P5A-klassifiziert), fest	○	○
Front- und Dachfenster zweiteilig (P8B-klassifiziert), fest	○	○
Parallelgeführte Scheibenwischer mit Waschanlage	●	●
LED-Deckenleuchte	●	●
Einstiegsbeleuchtung am Boden	●	●
Sonnenrollo vorn	●	●
Sonnenrollo hinten	X	●
Notausstieg (Heckscheibe)	●	●
Waschbare Bodenmatte	●	●
Rundumleuchten-Vorrüstung	●	●
Bluetooth®-Empfänger	●	●
2-Schieber-Joysticks	●	●
Bedienerschutzvorrichtungen (OPG, Operator Protective Guards)	○	○
Dachfenster-Scheibenwischer mit Waschanlage	○	○
Regenabweiser (nicht in Verbindung mit OPG)	●	●

● Standard

○ Optional

X Nicht verfügbar

Vom Händler montierte Kits und Anbaugeräte

Anbaugeräte können unterschiedlich sein. Weitere Informationen erhalten Sie bei Ihrem Cat-Händler.

FAHRERKABINE

- Heckscheiben-Kit mit zwei Ausstiegen (kanadische Vorschrift)

SICHERHEIT

- Sicherheitsgurt 76 mm (3")

SCHUTZVORRICHTUNGEN

- OPG (Bedienerschutzvorrichtung, nicht kompatibel mit Abdeckung für Fahrerkabinenleuchten, Regenabweiser)
- Schutzgitter über die untere Hälfte vorn
- Umfassender Vandalismusschutz

ELEKTRIK

- Fremdstartverkabelung

Umwelterklärung zum Modell MH3040

Die folgenden Angaben gelten für die Maschine zum Zeitpunkt der Endfertigung in der Verkaufsversion, die für die von diesem Dokument abgedeckten Regionen gedacht ist. Der Inhalt dieser Erklärung ist zum Ausgabezeitpunkt gültig. Allerdings können Inhalte, die sich auf Maschinenfunktionen und technische Daten beziehen, ohne Vorankündigung geändert werden. Weitere Informationen finden Sie im Betriebs- und Wartungshandbuch zu der Maschine.

Weitere Informationen zu laufenden Nachhaltigkeitsmaßnahmen und unserem Fortschritt in diesem Bereich finden Sie unter https://www.caterpillar.com/de/company/sustainability.

Motor

- Der Cat®-Motor C7.1 erfüllt die Emissionsnormen EPA Tier 4 Final (USA) und Stufe V (EU).
- Cat-Dieselmotoren dürfen nur mit extrem schwefelarmem Dieselkraftstoff (ULSD, Ultra Low Sulfur Diesel) mit einem Schwefelgehalt von maximal 15 ppm betrieben werden oder mit einem Gemisch aus ULSD und den folgenden Kraftstoffen mit geringerer Kohlenstoffintensität** bis zu:
  - ✓ 20 % Biodiesel FAME (Fatty Acid Methyl Ester, Fettsäure-Methylester)*
  - ✓ 100 % Diesel aus erneuerbaren Ressourcen, HVO (Hydrogenated Vegetable Oil, hydriertes Pflanzenöl) und GTL-Kraftstoffe (Gas-to-Liquid, Kraftstoff aus Erdgas)

  Siehe Anleitung zur Gewährleistung einer erfolgreichen Anwendung. Wenden Sie sich an Ihren Cat-Händler oder lesen Sie "Caterpillar Machine Fluids Recommendations" (SEBU6250), um weitere Informationen zu erhalten.

  **Motoren ohne Ausstattung zur Nachbehandlung können höhere Beimischungen verwenden, d. h. bis zu 100 % Biodiesel (wenden Sie sich bei Verwendung von Beimischungen mit mehr als 20 % Biodiesel an Ihren Cat-Händler).*

  ***Die Treibhausgase in den Auspuffemissionen von Kraftstoffen mit geringeren Schadstoffemissionen entsprechen quasi denen traditioneller Kraftstoffe.*

Klimaanlagensystem

- Das Klimaanlagensystem dieser Maschine enthält das fluorierte Treibhausgas R134a als Kältemittel (Erderwärmungspotenzial = 1430). In der Anlage befindet sich 1,2 kg (2,6 lb) Kältemittel, was einer CO_2-Produktion von 1,716 Tonnen (1,891 US-Tonnen) entspricht.

Lackierung

- Soweit bekannt enthält der Lack eine höchstzulässige Konzentration der folgenden Schwermetalle (gemessen in ppm):
  - Barium < 0,01 %
  - Cadmium < 0,01 %
  - Chrom < 0,01 %
  - Blei < 0,01 %

Geräuschpegel

ISO 6395:2008 außen	101 dB(A)
ISO 6396:2008 innen	72 dB(A)

- Außengeräusch – Der angegebene Außengeräuschpegel entspricht dem garantierten Wert gemäß 2000/14/EG, geändert durch 2005/88/EG, wenn die Geräte ordnungsgemäß ausgestattet sind, und wird nach den in ISO 6395:2008 genannten Verfahren und Bedingungen gemessen. Die Messungen wurden bei 70 % der maximalen Drehzahl des Motorlüfters durchgeführt.
- Interner Schallpegel – Der Schalldruckpegel am Fahrerohr wird nach den in ISO 6396:2008 genannten Testverfahren und Bedingungen bei der von Caterpillar angebotenen, ordnungsgemäß montierten und gewarteten Fahrerkabine bei geschlossener Tür und geschlossenen Fenstern gemessen. Die Messungen wurden bei 70 % der maximalen Drehzahl des Motorlüfters durchgeführt.
- Bei längerem Betrieb der Maschine mit offenem Bedienungsstand oder offener Fahrerkabine (bei nicht ordnungsgemäßer Wartung oder offenen Türen/Fenstern) bzw. in lauter Umgebung kann ein Gehörschutz erforderlich sein.

Öle und Flüssigkeiten

- Caterpillar führt die Werksbefüllung mit Ethylenglykol-Kühlmitteln durch. Cat-Dieselmotoren-Frostschutz-/Kühlmittel (DEAC) und Cat-Langzeitkühlmittel (ELC) sind recyclingfähig. Weitere Informationen erhalten Sie bei Ihrem Cat-Händler.
- Cat Bio HYDO™ Advanced ist ein biologisch abbaubares Hydrauliköl und mit dem EU-Umweltzeichen zertifiziert.
- Vermutlich existieren weitere Flüssigkeiten. Sämtliche Flüssigkeitsempfehlungen und die Wartungsintervalle finden Sie im Betriebs- und Wartungshandbuch oder im Anwendungs- und Einbauleitfaden.

Funktionen und Technologie

- Die folgenden Funktionen und Technologien können zu Kraftstoffeinsparungen und/oder verringerten CO2-Emissionen beitragen. Die Funktionen können variieren. Für genaue Informationen wenden Sie sich bitte an Ihren Cat-Händler.
  - Moderne elektrohydraulische Systeme stimmen Leistung und Effizienz aufeinander ab
  - Der Smart-Modus stimmt Motor- und Hydraulikleistung automatisch auf die Betriebszustände ab
  - Längere Serviceintervalle tragen zur Senkung der Wartungskosten bei.
  - Der neueste Hydraulikölfilter bietet mit einem verlängerten Wechselintervall von 3000 Betriebsstunden eine längere Lebensdauer
  - Die programmierbaren, hocheffizienten Kühler laufen nur bei Bedarf
  - Software-Updates und Fehlersuche per Fernzugriff

Recycling

- Die in den Maschinen enthaltenen Materialien gliedern sich wie folgt auf und werden mit ihren ungefähren Gewichtsanteilen angegeben. Aufgrund unterschiedlicher Produktkonfigurationen können die genauen Werte von den Tabellenangaben abweichen.

Materialart	Gewichtsanteil
Stahl	74,28 %
Eisen	8,78 %
Nichteisenmetall	1,78 %
Mischmetall	0,08 %
Mischmetall und Nichtmetall	0,02 %
Kunststoff	0,58 %
Gummi	3,70 %
Gemischte Nichtmetalle	0,01 %
Flüssigkeit	5,59 %
Sonstiges	2,54 %
Nicht kategorisiert	2,65 %
Summe	100 %

- Eine Maschine mit einem höheren Anteil recyclingfähiger Materialien schont wertvolle natürliche Ressourcen und steigert den Maschinenwert am Ende der Nutzungsdauer. Gemäß ISO 16714:2008 (Erdbaumaschinen – Recyclingfähigkeit und Werterhaltung – Terminologie und Kalkulationsmethoden) ist die Rate der Recyclingfähigkeit der Anteil der Masse (Massenanteil in Prozent) der neuen Maschine, der potenziell recycelt, wiederverwendet oder beides werden kann.

  Alle Teile in der Stückliste werden zuerst nach dem Komponententyp bewertet (basierend auf der Komponentenliste gemäß ISO 16714:2008 und Japan CEMA (Construction Equipment Manufacturers Association)). Die verbleibenden Teile werden weiterhin auf Recyclingfähigkeit je nach Materialart bewertet.

  Aufgrund unterschiedlicher Produktkonfigurationen kann der genaue Wert von der Tabellenangabe abweichen.

  Recyclingfähigkeit: 95 %

Nähere Informationen zu Cat-Produkten, Serviceleistungen der Händler und Industrielösungen finden Sie auf unserer Website **www.cat.com**

© 2024 Caterpillar
Alle Rechte vorbehalten

Änderungen der Werkstoffe und technischen Daten ohne vorherige Ankündigung vorbehalten. Die auf den Fotos abgebildeten Maschinen können zusätzliche Ausrüstung enthalten. Erkundigen Sie sich bei Ihrem Cat-Händler nach den verfügbaren Optionen.

CAT, CATERPILLAR, LET'S DO THE WORK, die entsprechenden Logos, "Caterpillar Corporate Yellow", die Handelszeichen "Power Edge" und Cat-"Modern Hex" sowie die hierin verwendeten Unternehmens- und Produktidentitäten sind Markenzeichen von Caterpillar Inc. und dürfen nicht ohne Genehmigung verwendet werden. VisionLink ist ein in den USA und anderen Ländern eingetragenes Markenzeichen von Caterpillar Inc.

AGXQ4142-00 (12-2024)
Baunummer: 07E
(Aus-NZ, Europe,
N Am, S Am)