

340

Excavadora hidráulica

Especificaciones técnicas

La configuración y las características pueden variar según la región. Consulte a su distribuidor Cat® para conocer la disponibilidad en su zona.

Índice

Especificaciones 2

Motor 2
Mecanismo de rotación 2
Pesos 2
Cadena 2
Mando 2
Sistema hidráulico 2
Capacidades de llenado de servicio 3
Normas 3
Rendimiento acústico 3
Sistema de aire acondicionado 3
Pesos en orden de trabajo y presiones sobre el suelo 4
Pesos de los componentes principales 4
Dimensiones 5
Gamas y fuerzas de trabajo 7
Capacidades de levantamiento de la pluma de alcance de servicio pesado (HD) 8
Capacidades de levantamiento de la pluma para excavación en gran volumen 9
Guía típica de coincidencia de pasadas 10
Especificaciones y compatibilidad del cucharón 11
Guía de opciones de accesorios:
Chile, Colombia 14
Turquía 18

Equipo estándar y optativo 22
Accesorios y kits instalados por el distribuidor 24
Opciones de cabina 25
Declaración ambiental del modelo 340 26

Especificaciones de la Excavadora Hidráulica 340

Motor

Modelo de motor	Cat® C9.3B	
Potencia neta		
ISO 9249	258,3 kW	346 hp
ISO 9249 (DIN)	351 PS	
Potencia del motor		
ISO 14396	259 kW	347 hp
ISO 14396 (DIN)	352 PS	
Calibre	115 mm	5"
Carrera	149 mm	6"
Cilindrada	9,3 L	568 pulg³
Capacidad para biodiésel	Hasta B20(1)	

- Cumple con las normas de emisiones Tier 4 final de la EPA de EE. UU., Stage V de la UE y de Japón 2014.
- Se recomienda su uso hasta en 4.500 m (14.760') de altitud con reducción de potencia del motor sobre 3.000 m (9.840').
- La potencia neta es la potencia disponible en el volante cuando el motor está equipado con ventilador, sistema de admisión de aire, sistema de escape y alternador con el motor a una velocidad de 1.900 rpm.

(1)En los motores Cat diésel con sistemas de postratamiento, se debe usar ULSD (ultra-low sulfur diesel, combustible diésel de contenido ultrabajo de azufre con 15 ppm de azufre o menos). Además, son compatibles* con ULSD mezclado con los siguientes combustibles de menor intensidad de carbono** hasta:

- ✓ Un 20 % de biodiésel FAME (fatty acid methyl ester, éster metílico de ácido graso)***
- ✓ Un 100 % de combustible diésel renovable, combustibles HVO (hydrotreated vegetable oil, aceite vegetal hidrotratado) y GTL (gas-to-liquid, gas a líquido)

Consulte las pautas para saber cuál es la aplicación correcta. Comuníquese con su distribuidor Cat o lea las "Recomendaciones de fluidos para máquinas Caterpillar" (SEBU6250) a fin de obtener más información.

* *Aunque los motores Cat son compatibles con estos combustibles alternativos, es posible que en algunas regiones no se permita su uso.*

** *Las emisiones de gases de efecto invernadero del tubo de escape generadas por combustibles con menor intensidad de carbono son esencialmente las mismas que las de los combustibles tradicionales.*

*** *Los motores sin dispositivos de postratamiento pueden usar mezclas más altas, de hasta un 100 % de biodiésel. Para usar mezclas con más de un 20 % de biodiésel, consulte con su distribuidor Cat.*

Mecanismo de rotación

Velocidad de giro*	8,84 rpm	
Par de giro máximo	143 kN·m	105.214 lbf-pie

*Para máquinas con marcado CE, el valor predeterminado puede ser inferior

Pesos

Peso en orden de trabajo	39.400 kg	86.800 lb

- Tren de rodaje largo y ancho, pluma para excavación de gran volumen, Brazo M2.55TB (8' 4"), cucharón con cuchilla en V de servicio intensivo (SDV, Severe Duty V-Edge) de 2,78 m³ (3,64 yd³), zapatas con garras triples de servicio pesado (HD, Heavy Duty) de 600 mm (24") y contrapeso de 7,56 mT (16.700 lb).

Cadena

Ancho de la zapata de cadena	600 mm	24"
Cantidad de zapatas (en cada lado)	49	
Cantidad de rodillos inferiores (en cada lado)	8	
Cantidad de rodillos superiores (en cada lado)	2	

Mando

Pendiente máxima	35°/70 %	
Velocidad máxima de desplazamiento	4,7 km/h	2,9 mph
Tracción máxima en la barra de tiro	302,3 kN	67.960 lbf

Sistema hidráulico

Sistema principal: flujo máximo, implemento	560 L/min (280 × 2 bombas)	148 gal/min (74 × 2 bombas)
Presión máxima; equipo; implemento	35.000 kPa	5.076 lb/pulg²
Presión máxima: equipo: modalidad de levantamiento	38.000 kPa	5.511 lb/pulg²
Presión máxima: desplazamiento	35.000 kPa	5.076 lb/pulg²
Presión máxima: giro	29.400 kPa	4.264 lb/pulg²
Cilindro de la pluma: calibre	150 mm	6"
Cilindro de la pluma: carrera	1.440 mm	57"
Cilindro del brazo: calibre	170 mm	7"
Cilindro del brazo: carrera	1.738 mm	68"
Cilindro del cucharón DB – Calibre	150 mm	6"
Cilindro del cucharón DB – Carrera	1.151 mm	45"
Cilindro del cucharón TB: calibre	160 mm	6"
Cilindro del cucharón TB: carrera	1.356 mm	53"

Capacidades de llenado de servicio

Capacidad del tanque de combustible	600 L	158,5 gal EE.UU.
Sistema de enfriamiento	40 L	10,5 gal EE.UU.
Aceite del motor (con filtro)	32 L	8,5 gal EE.UU.
Mando de giro	18 L	4,8 gal EE.UU.
Mando final (cada uno)	8 L	2,1 gal EE.UU.
Sistema hidráulico (incluido el tanque)	373 L	98,5 gal EE.UU.
Tanque hidráulico (tubo de succión incluido)	161 L	42,5 gal EE.UU.
Tanque de fluido de escape diésel (DEF)	80 L	21,1 gal EE.UU.

Normas

Frenos	ISO 10265:2008
Protecciones para la cabina y el operador (OPG) (optativas)	ISO 10262:1998 Level II
Cabina/Estructura de protección en caso de vuelcos (ROPS)	ISO 12117-2:2008

Rendimiento acústico

ISO 6395:2008 (exterior)	106 dB(A)
ISO 6396:2008 (dentro de la cabina)	73 dB(A)

- Sonido externo: el nivel de potencia acústica del espectador se mide de acuerdo con los procedimientos y las condiciones de prueba que se especifican en la norma ISO 6395:2008 para una máquina Cat correctamente equipada y mantenida. Las mediciones se realizaron al 70 % de la máxima velocidad del ventilador de enfriamiento del motor.

- Ruido interno: el nivel de presión acústica en los oídos del operador se mide de acuerdo con los procedimientos y las condiciones de prueba que se especifican en la norma ISO 6396:2008, para una cabina proporcionada por Caterpillar, cuando se ha instalado correctamente, se le han hecho las tareas de mantenimiento correspondientes y se ha probado con las puertas y ventanas cerradas. Las mediciones se realizaron al 70 % de la máxima velocidad del ventilador de enfriamiento del motor.

- Es posible que se requiera protección para los oídos si se trabaja con una cabina y una estación del operador abiertas (cuando no se han realizado los procedimientos de mantenimiento correctamente o cuando se opera con las puertas y ventanas abiertas) durante períodos prolongados o en ambientes con altos niveles de ruido.

Sistema de aire acondicionado

- El sistema de aire acondicionado en esta máquina contiene el refrigerante de gases fluorados de efecto invernadero R134a o R1234yf. Consulte la etiqueta o el manual de instrucciones para identificar el gas.
  - Si está equipado con R134a (potencial de calentamiento global de 1.430), el sistema contiene 1,000 kg (2,205 lb) de refrigerante, que tiene un equivalente de CO_2 de 1,430 toneladas métricas (1,576 tons EE.UU.).
  - Si está equipado con R1234yf (potencial de calentamiento global de 0,501), el sistema contiene 0,790 kg (1,742 lb) de refrigerante, que tiene un equivalente de CO_2 de 0,001 toneladas métricas (0,001 tons EE.UU.).

Especificaciones de la Excavadora Hidráulica 340

Pesos en orden de trabajo y presiones sobre el suelo

	Zapatas con garras triples HD de 600 mm (24")	
Configuraciones de la máquina base	**Peso**	**Presión sobre el suelo**
Bastidor de base con rodillos inferiores y rodillos superiores para tren de rodaje largo de servicio pesado		
Contrapeso de 7,56 mT (16.700 lb) + máquina base de tren de rodaje largo y ancho + pluma de alcance HD		
Brazo de alcance HD de 3,2 m (10' 6"), cucharón de servicio general (GD) de 2,5 m^3 (3,27 yd^3)	38.100 kg (84.000 lb)	71,0 kPa (10,3 lb/$pulg^2$)
Contrapeso de 7,56 mT (16.700 lb) + máquina base de tren de rodaje largo y ancho + pluma para excavación de gran volumen		
Brazo de excavación de gran volumen de 2,55 m (8' 4"), cucharón de excavación de servicio intensivo (SDV) de 2,78 m^3 (3,64 yd^3)	39.400 kg (86.800 lb)	73,3 kPa (10,6 lb/$pulg^2$)

Los pesos en orden de trabajo incluyen el tanque de combustible a un 90 % y un operador de 75 kg (165 lb).

Pesos de los componentes principales

	kg	lb
Máquina base con contrapeso de 7,56 mT (16.700 lb), bastidor giratorio de servicio pesado, bastidor de base con rodillos inferiores y rodillos superiores para tren de rodaje largo y ancho de servicio pesado	25.590	56.420
Zapatas de cadena:		
Zapatas de cadena de garra triple HD de 600 mm (24") de ancho y 15,5 mm (0,61") de grosor	4.750	10.470
Dos cilindros de la pluma	670	1.470
Peso del tanque de combustible a un 90 % y operador de 75 kg (165 lb)	550	1.210
Contrapeso:		
Contrapeso de 7,56 mT (16.700 lb)	7.560	16.670
Bastidor giratorio:		
Bastidor giratorio HD	3.260	7.180
Tren de rodaje:		
Bastidor de base con rodillos inferiores y rodillos superiores de servicio pesado	8.750	19.290
Pluma (incluye las tuberías, los pasadores y el cilindro del brazo):		
Pluma de alcance HD de 6,5 m (21' 4")	3.650	8.050
Pluma para excavación de gran volumen de 6,18 m (20' 3")	3.500	7.710
Brazo (incluye las tuberías, los pasadores, el cilindro y el varillaje del cucharón):		
Brazo de alcance HD de 3,2 m (10' 6")	2.030	4.470
Brazo para excavación de gran volumen de 2,55 m (8' 4")	2.120	4.680
Cucharones (sin varillaje):		
GD de 2,5 m^3 (3,27 yd^3)	1.540	3.380
SDV de 2,78 m^3 (3,64 yd^3)	2.840	6.270
Acoplador rápido (QC, Quick Coupler):		
Acoplador rápido con sujetapasador	700	1.550
Acoplador rápido especializado CW	480	1.050

Dimensiones

Todas las dimensiones son aproximadas y pueden variar según la selección del cucharón.

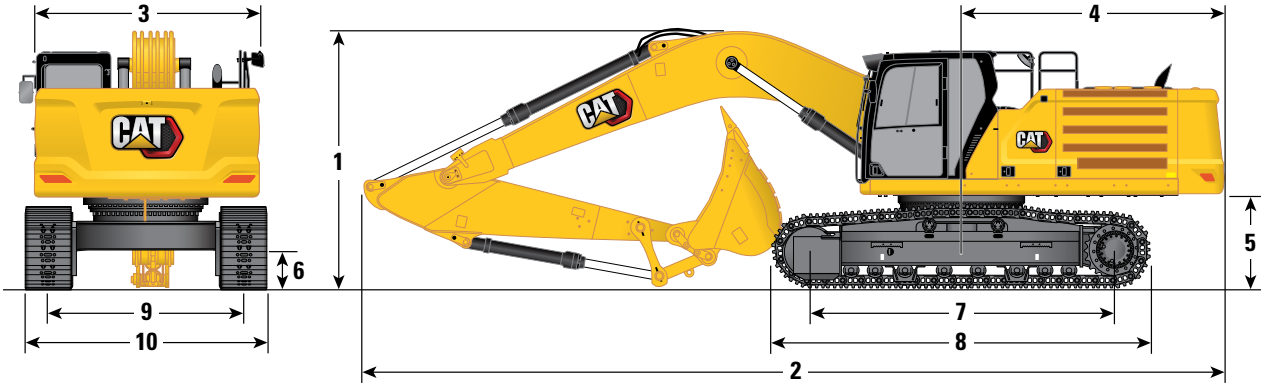

Opción de tren de rodaje	Tren de rodaje largo y ancho	
Opciones de pluma	**Pluma de alcance HD de 6,5 m (21' 4")**	
Opciones de brazos	**Brazo de alcance HD R3.2DB (10' 6")**	
1 Altura de la máquina:		
Altura de la cabina	3.180 mm	10' 5"
Altura de la OPG	3.330 mm	10' 11"
Altura de barandas y pasamanos	3.180 mm	10' 5"
Con pluma/brazo/cucharón instalado	3.480 mm	11' 5"
Con pluma/brazo instalado	3.330 mm	10' 11"
Con pluma instalada	2.880 mm	9' 5"
Con pluma/brazo/cucharón instalado (con tuberías auxiliares)	3.530 mm	11' 7"
Con pluma o brazo instalado (con tuberías auxiliares)	3.410 mm	11' 2"
Con pluma instalada (con tuberías auxiliares)	2.970 mm	9' 9"
2 Longitud de la máquina:		
Con pluma/brazo/cucharón instalado	11.160 mm	36' 7"
Con pluma/brazo instalado	11.120 mm	36' 6"
Con pluma instalada	9.960 mm	32' 8"
Con pluma/brazo/cucharón instalado (con tuberías auxiliares)	11.160 mm	36' 7"
Con pluma o brazo instalado (con tuberías auxiliares)	11.120 mm	36' 6"
Con pluma instalada (con tuberías auxiliares)	10.010 mm	32' 10"
3 Ancho del bastidor superior sin pasarelas	2.970 mm	9' 9"
4 Radio de giro de la cola	3.530 mm	11' 7"
5 Espacio libre del contrapeso	1.260 mm	4' 2"
6 Espacio libre sobre el suelo	510 mm	1' 8"
7 Longitud de la cadena: longitud hasta el centro de los rodillos	4.040 mm	13' 3"
8 Longitud de la cadena	5.030 mm	16' 6"
9 Entrevía: extendida	2.740 mm	9' 0"
10 Ancho de la cadena/ancho del tren de rodaje (con escalones):		
Zapatas de 600 mm (24")	3.340 mm	10' 11"
Tipo de cucharón	GD	
Capacidad del cucharón	2,50 m^3	3,27 yd^3
Radio de plegado del cucharón	1.760 mm	5,8'

NOTA: Las dimensiones de altura y longitud de embarque puede variar debido al ancho de las zapatas y del cucharón.

(continúa en la siguiente página)

Especificaciones de la Excavadora Hidráulica 340

Dimensiones *(continuación)*

Todas las dimensiones son aproximadas y pueden variar según la selección del cucharón.

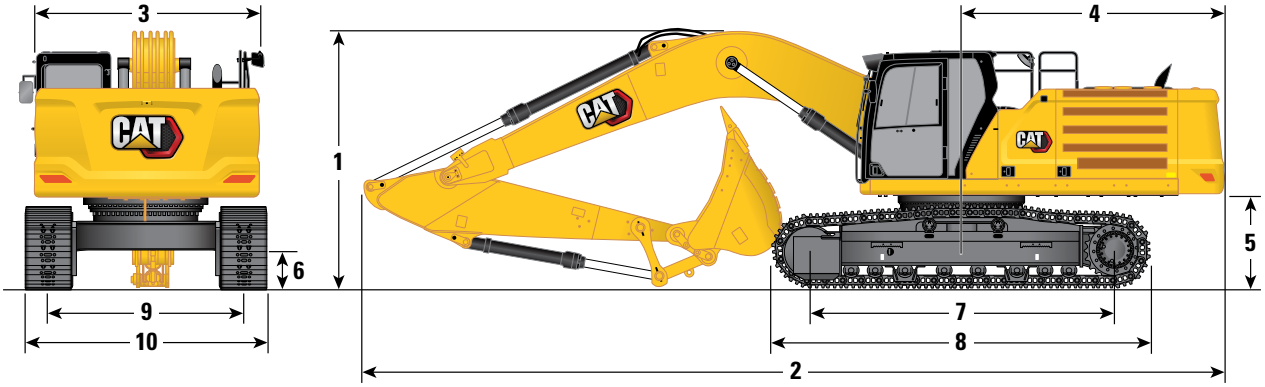

Opción de tren de rodaje	**Tren de rodaje largo y ancho**	
Opciones de pluma	**Pluma para excavación de gran volumen de 6,18 m (20' 3")**	
Opciones de brazos	**Brazo para gran volumen M2.55TB (8' 4")**	
1 Altura de la máquina:		
Altura de la cabina	3.180 mm	10' 5"
Altura de la OPG	3.330 mm	10' 11"
Altura de barandas y pasamanos	3.180 mm	10' 5"
Con pluma/brazo/cucharón instalado	3.620 mm	11' 11"
Con pluma/brazo instalado	3.410 mm	11' 2"
Con pluma instalada	2.830 mm	9' 3"
Con pluma/brazo/cucharón instalado (con tuberías auxiliares)	3.630 mm	11' 11"
Con pluma o brazo instalado (con tuberías auxiliares)	3.420 mm	11' 3"
Con pluma instalada (con tuberías auxiliares)	2.900 mm	9' 6"
2 Longitud de la máquina:		
Con pluma/brazo/cucharón instalado	10.890 mm	35' 9"
Con pluma/brazo instalado	10.830 mm	35' 6"
Con pluma instalada	9.640 mm	31' 8"
Con pluma/brazo/cucharón instalado (con tuberías auxiliares)	10.890 mm	35' 9"
Con pluma o brazo instalado (con tuberías auxiliares)	10.830 mm	35' 6"
Con pluma instalada (con tuberías auxiliares)	9.640 mm	31' 8"
3 Ancho del bastidor superior sin pasarelas	2.970 mm	9' 9"
4 Radio de giro de la cola	3.530 mm	11' 7"
5 Espacio libre del contrapeso	1.260 mm	4' 2"
6 Espacio libre sobre el suelo	510 mm	1' 8"
7 Longitud de la cadena: longitud hasta el centro de los rodillos	4.040 mm	13' 3"
8 Longitud de la cadena	5.030 mm	16' 6"
9 Entrevía: extendida	2.740 mm	9' 0"
10 Ancho de la cadena/ancho del tren de rodaje (con escalones):		
Zapatas de 600 mm (24")	3.340 mm	10' 11"
Tipo de cucharón	GD	
Capacidad del cucharón	2,78 m^3	3,64 yd^3
Radio de plegado del cucharón	1.960 mm	6,4'

NOTA: Las dimensiones de altura y longitud de embarque puede variar debido al ancho de las zapatas y del cucharón.

Gamas y fuerzas de trabajo

Todas las dimensiones son aproximadas y pueden variar según la selección del cucharón.

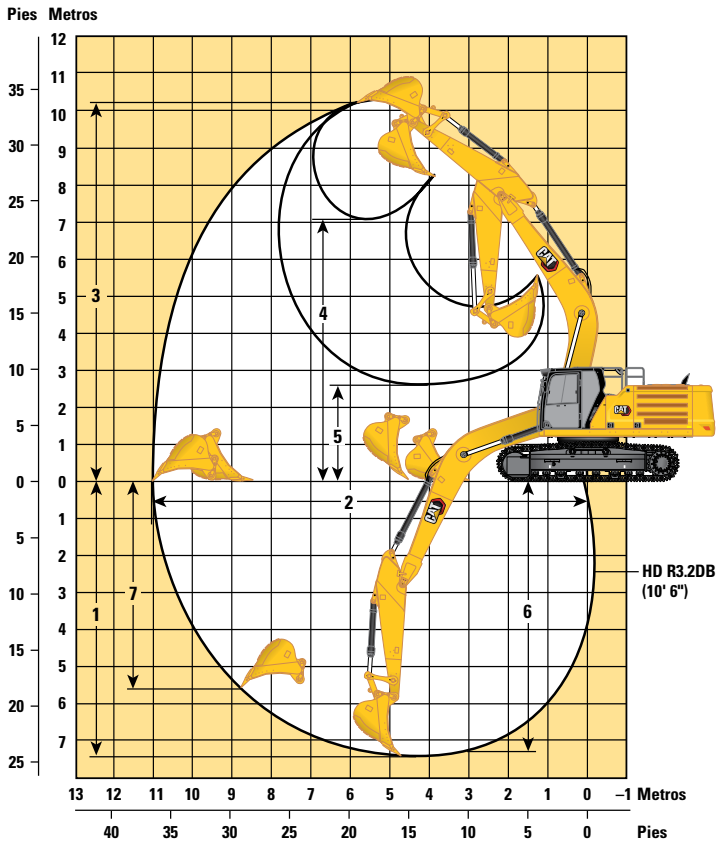

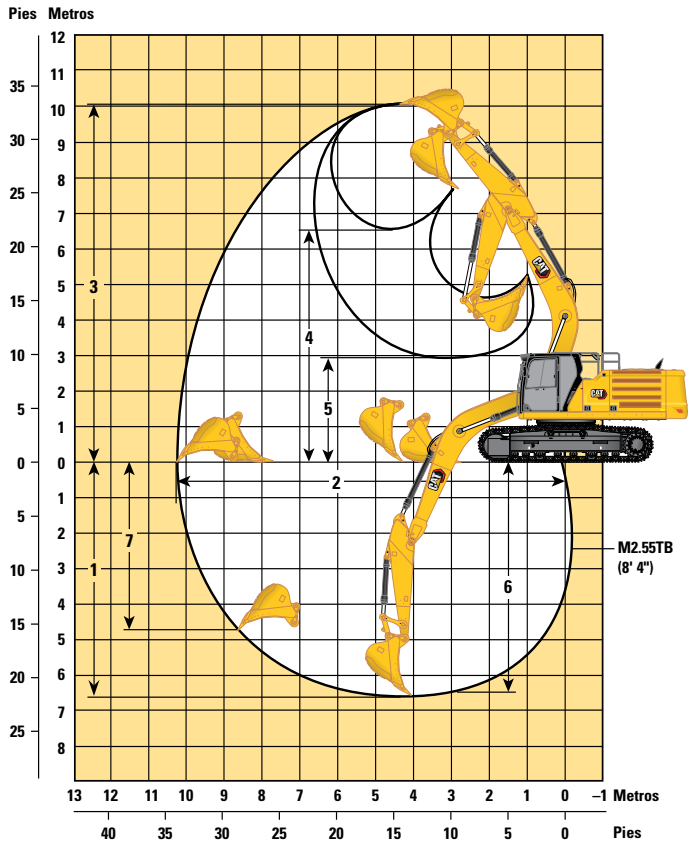

Opción de tren de rodaje	Tren de rodaje largo y ancho			
Opciones de pluma	**Pluma de alcance HD de 6,5 m (21' 4")**		**Pluma para excavación de gran volumen de 6,18 m (20' 3")**	
Opciones de brazos	**Brazo de alcance**		**Brazo para gran volumen**	
	HD R3.2DB (10' 6")		**M2.55TB (8' 4")**	
1 Profundidad máxima de excavación	7.480 mm	24' 6"	6.700 mm	22' 0"
2 Alcance máximo a línea a nivel del suelo	11.020 mm	36' 2"	10.330 mm	33' 11"
3 Altura máxima de corte	10.360 mm	34' 0"	10.010 mm	32' 10"
4 Altura máxima de carga	7.120 mm	23' 4"	6.560 mm	21' 6"
5 Altura mínima de carga	2.620 mm	8' 7"	2.870 mm	9' 5"
6 Profundidad máxima de corte con fondo plano de 2.440 mm (8' 0")	7.320 mm	24' 0"	6.540 mm	21' 5"
7 Profundidad máxima de excavación vertical	5.550 mm	18' 3"	4.670 mm	15' 4"
Fuerza de excavación del cucharón (ISO)	209 kN	46.940 lbf	263 kN	59.210 lbf
Fuerza de excavación del brazo (ISO)	165 kN	37.200 lbf	190 kN	42.780 lbf
Fuerza de excavación del cucharón (ISO): Auto Dig Boost	227 kN	50.960 lbf	286 kN	64.290 lbf
Fuerza de excavación del brazo (ISO): Auto Dig Boost	180 kN	40.390 lbf	207 kN	46.450 lbf
Tipo de cucharón	GD		SDV	
Capacidad del cucharón	2,50 m^3	3,27 yd^3	2,78 m^3	3,64 yd^3
Radio de plegado del cucharón	1.760 mm	5,8'	1.960 mm	6,4'

Especificaciones de la Excavadora Hidráulica 340

Capacidades de levantamiento de la pluma de alcance HD con contrapeso de 7,56 mT (16.700 lb), sin cucharón y con levantamiento pesado activo

Tren de rodaje largo y ancho

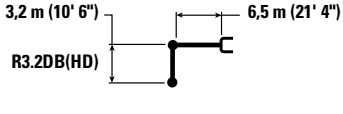

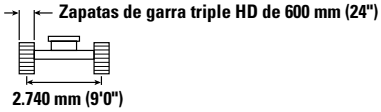

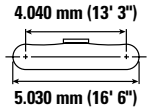

		3.000 mm/10' 0"		4.500 mm/15' 0"		6.000 mm/20' 0"		7.500 mm/25' 0"		9.000 mm/30' 0"				
														mm **pie/pulg**
7.500 mm **25' 0"**	kg **lb**							*8.700 ***16.300**	8.350 ***16.300**			*7.350 ***16.200**	*7.350 ***16.200**	7.720 **25' 0"**
6.000 mm **20' 0"**	kg **lb**							*8.800 ***19.300**	8.250 **17.750**			*7.150 ***15.700**	6.550 **14.600**	8.590 **28' 0"**
4.500 mm **15' 0"**	kg **lb**			*13.450 ***28.900**	*13.450 ***28.900**	*10.800 ***23.400**	*10.800 ***23.400**	*9.450 ***20.600**	8.000 **17.250**	*8.450	6.000	*7.200 ***15.800**	5.850 **12.900**	9.140 **29' 10"**
3.000 mm **10' 0"**	kg **lb**			*17.050 ***36.600**	16.250 **35.100**	*12.500 ***27.050**	10.700 **23.000**	*10.350 ***22.450**	7.700 **16.600**	8.500 **18.300**	5.850 **12.600**	*7.450 ***16.400**	5.450 **12.050**	9.410 **30' 10"**
1.500 mm **5' 0"**	kg **lb**			*19.600 ***42.250**	15.300 **32.900**	*14.000 ***30.250**	10.150 **21.900**	10.950 **23.600**	7.450 **16.000**	8.350 **18.000**	5.700 **12.300**	7.800 **17.150**	5.350 **11.750**	9.440 **30' 11"**
0 mm **0' 0"**	kg **lb**			*20.400 ***44.200**	14.850 **31.950**	*14.850 ***32.150**	9.800 **21.150**	10.750 **23.100**	7.200 **15.550**	8.250 **17.750**	5.600 **12.100**	8.000 **17.550**	5.450 **11.950**	9.220 **30' 2"**
–1.500 mm **–5' 0"**	kg **lb**	*14.100 ***31.900**	*14.100 ***31.900**	*20.000 ***43.350**	14.800 **31.750**	14.850 **31.950**	9.700 **20.850**	10.650 **22.900**	7.100 **15.350**			8.600 **18.900**	5.800 **12.800**	8.740 **28' 7"**
–3.000 mm **–10' 0"**	kg **lb**	*22.250 ***50.350**	*22.250 ***50.350**	*18.550 ***40.150**	14.900 **32.000**	*14.100 ***30.500**	9.700 **20.900**	10.700 **23.000**	7.150 **15.450**			9.850 **21.850**	6.650 **14.750**	7.950 **25' 11"**
–4.500 mm **–15' 0"**	kg **lb**	*20.800 ***44.850**	*20.800 ***44.850**	*15.700 ***33.700**	15.200 **32.750**	*11.900 ***25.250**	9.950 **21.450**					*10.050 ***22.100**	8.500 **19.100**	6.740 **21' 10"**

* **ISO 10567:2007**

* Indica que la carga se limita por la capacidad hidráulica de levantamiento y no por la carga límite de equilibrio. Las cargas anteriores cumplen con la norma ISO 10567:2007 de capacidad de levantamiento de excavadoras hidráulicas. No exceden el 87 % de la capacidad hidráulica de levantamiento ni el 75 % de la capacidad de carga límite de equilibrio. De las capacidades de levantamiento antes indicadas, hay que deducir el peso de todos los accesorios de levantamiento. Las capacidades de levantamiento corresponden a una máquina en una superficie de apoyo firme y uniforme. El uso de un punto de sujeción del accesorio de la herramienta para manipular o levantar objetos puede afectar el rendimiento de levantamiento de la máquina.

La capacidad de levantamiento permanece en ±5 % en todas las zapatas de cadena disponibles.

Consulte siempre el Manual de Operación y Mantenimiento apropiado para obtener información específica del producto.

Es posible que existan regulaciones locales o gubernamentales para el uso de excavadoras para levantar objetos pesados. Cumpla con todas las regulaciones locales y gubernamentales.

Las regulaciones regionales pueden requerir el uso de un dispositivo de advertencia de sobrecarga y válvulas de control de bajada de la pluma y el brazo durante aplicaciones de manipulación de objetos.

Comuníquese con su distribuidor Cat para obtener información adicional.

Capacidades de levantamiento de la pluma de excavación de gran volumen con contrapeso de 7,56 mT (16.700 lb), sin cucharón y con levantamiento pesado activo

Tren de rodaje largo y ancho

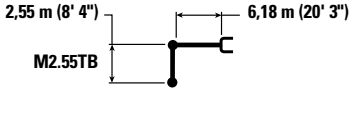

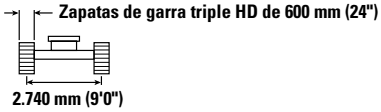

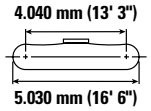

		3.000 mm/10' 0"		4.500 mm/15' 0"		6.000 mm/20' 0"		7.500 mm/25' 0"				
												mm **pie/pulg**
7.500 mm **25' 0"**	kg **lb**					*10.150 ***22.350**	*10.150 ***22.350**			*8.950 ***19.900**	*8.950 ***19.900**	6.600 **21' 3"**
6.000 mm **20' 0"**	kg **lb**					*10.500 ***22.850**	*10.500 ***22.850**	*9.900	7.900	*8.550 ***18.850**	7.700 **17.200**	7.600 **24' 9"**
4.500 mm **15' 0"**	kg **lb**			*14.700 ***31.600**	*14.700 ***31.600**	*11.700 ***25.300**	10.950 **23.600**	*10.250 ***22.300**	7.750 **16.650**	*8.550 ***18.850**	6.700 **14.750**	8.220 **26' 10"**
3.000 mm **10' 0"**	kg **lb**			*18.000 ***38.700**	15.800 **34.100**	*13.150 ***28.450**	10.400 **22.400**	*10.900 ***23.650**	7.500 **16.100**	*8.900 ***19.550**	6.150 **13.600**	8.520 **27' 11"**
1.500 mm **5' 0"**	kg **lb**			*20.000 ***43.200**	14.950 **32.250**	*14.400 ***31.100**	9.900 **21.350**	10.800 **23.200**	7.250 **15.600**	8.850 **19.500**	6.000 **13.200**	8.550 **28' 0"**
0 mm **0' 0"**	kg **lb**			*20.200 ***43.800**	14.700 **31.600**	14.850 **31.900**	9.650 **20.800**	10.600 **22.800**	7.100 **15.250**	9.150 **20.150**	6.150 **13.550**	8.310 **27' 3"**
–1.500 mm **–5' 0"**	kg **lb**	*17.900 ***40.650**	*17.900 ***40.650**	*19.200 ***41.600**	14.700 **31.600**	*14.500 ***31.400**	9.600 **20.650**	10.600 **22.800**	7.050 **15.250**	10.100 **22.250**	6.750 **14.900**	7.770 **25' 5"**
–3.000 mm **–10' 0"**	kg **lb**	*21.950 ***47.700**	*21.950 ***47.700**	*16.900 ***36.550**	14.950 **32.100**	*12.850 ***27.600**	9.700 **20.950**			*10.600 ***23.350**	8.100 **18.050**	6.870 **22' 4"**
–4.500 mm **–15' 0"**	kg **lb**			*12.400 ***26.150**	*12.400 ***26.150**					*9.850 ***21.450**	*9.850 ***21.450**	5.410 **17' 5"**

* **ISO 10567:2007**

* Indica que la carga se limita por la capacidad hidráulica de levantamiento y no por la carga límite de equilibrio. Las cargas anteriores cumplen con la norma ISO 10567:2007 de capacidad de levantamiento de excavadoras hidráulicas. No exceden el 87 % de la capacidad hidráulica de levantamiento ni el 75 % de la capacidad de carga límite de equilibrio. De las capacidades de levantamiento antes indicadas, hay que deducir el peso de todos los accesorios de levantamiento. Las capacidades de levantamiento corresponden a una máquina en una superficie de apoyo firme y uniforme. El uso de un punto de sujeción del accesorio de la herramienta para manipular o levantar objetos puede afectar el rendimiento de levantamiento de la máquina.

La capacidad de levantamiento permanece en ±5 % en todas las zapatas de cadena disponibles.

Consulte siempre el Manual de Operación y Mantenimiento apropiado para obtener información específica del producto.

Guía típica de coincidencia de pasadas

Para lograr la máxima producción y eficiencia, recomendamos que las máquinas de carga y acarreo se combinen para alcanzar un rendimiento óptimo.

Configuración:*

Tren de rodaje largo y ancho, pluma para excavación de gran volumen, Brazo M2.55TB (8' 4"), cucharón con cuchilla en V de servicio intensivo (SDV) de 2,78 m³ (3,64 yd³), zapatas con garras triples de servicio pesado (HD) de 600 mm (24") y contrapeso de 7,56 mT (16.700 lb).

Pasadas necesarias para llenar los camiones hasta la capacidad nominal

Tipo de material	Densidad del material	Camiones articulados Cat							Camiones de obras Cat					
		725	730 EJ	730	735	740 GC	740 EJ	745	770G	772G	773E	773G	775G	777G
Tierra	1.600 kg/m³ (2.700 lb/yd³)	5-6	6	6	7	8-9	8	9	9	11	12	12	15	20
Piedra caliza	1.540 kg/m³ (2.600 lb/yd³)	6	7	7	8	10	9	11	10	12	14	14	17	

** La coincidencia de pasadas indicada refleja la configuración de la máquina, el factor de llenado y la densidad típica del material que se muestra. Los cambios en las configuraciones de la máquina, los factores de llenado o la densidad del material, así como los factores específicos del sitio de trabajo, pueden influir en las recomendaciones de coincidencia exacta de pasadas para su aplicación. Consulte a su distribuidor Cat para obtener más información.*

Especificaciones y compatibilidad del cucharón

		Ancho		Capacidad		Peso		Llenado	Tren de rodaje largo y ancho Contrapeso de 7,56 mT (16.700 lb)	
									Alcance HD	Excavación de gran volumen
	Varillaje	mm	pulg	m³	yd³	kg	lb	%	HD R3.2 (10' 6")	M2.55 (8' 4")
Con pasador (sin acoplador rápido)										
Servicio general	DB	1.650	65	2,12	2,77	1.361	3.000	100	●	
	DB	1.800	71	2,36	3,09	1.465	3.231	100	◉	
	DB	1.750	69	2,50	3,27	1.535	3.381	100	⊖	
Servicio pesado	DB	1.500	59	1,88	2,46	1.653	3.641	100	●	
	DB	1.650	65	2,12	2,77	1.741	3.834	100	◉	
	DB	1.800	72	2,36	3,08	1.774	3.911	100	⊖	
	DB	1.750	69	2,50	3,27	1.851	4.077	100	⊖	
Servicio intensivo: cuchilla V	DB	1.500	59	1,91	2,50	1.666	3.672	90	●	
	DB	1.650	66	2,15	2,81	1.802	3.972	90	●	
	DB	1.800	71	2,30	3,01	1.991	4.385	90	◉	
Servicio general	TB	1.800	71	2,60	3,40	2.119	4.671	100		◉
	TB	2.050	81	3,00	3,92	2.492	5.488	100		⊖
Servicio pesado	TB	1.750	69	2,50	3,27	2.258	4.978	100		◉
	TB	1.850	72	2,69	3,52	2.387	5.262	100		⊖
	TB	1.900	75	2,80	3,66	2.548	5.612	100		⊖
Servicio intensivo	TB	1.600	63	2,20	2,88	2.416	5.321	90		●
	TB	1.800	71	2,60	3,40	2.618	5.766	90		◉
Servicio intensivo: cuchilla V	TB	1.650	66	2,41	3,15	2.367	5.218	90		●
	TB	1.700	67	2,41	3,15	2.597	5.720	90		◉
	TB	1.900	75	2,78	3,64	2.844	6.264	90		⊖
	TB	1.900	75	2,80	3,66	2.601	5.728	90		⊖
Servicio extremo: potencia de la cuchilla V	TB	1.850	73	2,50	3,27	2.931	6.455	90		⊖
Carga máxima con pasador (carga útil + cucharón)								kg	5.780	6.730
								lb	12.743	14.837

Las cargas anteriores cumplen con la norma EN474-5:2022/AC:2022 para excavadoras hidráulicas. No exceden el 87 % de la capacidad hidráulica de levantamiento ni el 75 % de la carga de equilibrio con el varillaje delantero completamente extendido en la línea a nivel del suelo y el cucharón plegado.

La capacidad se basa en la norma ISO 7451:2007.

Peso del cucharón con puntas de servicio general.

Densidad máxima de material:

● 2.100 kg/m³ (3.500 lb/yd³)

◉ 1.800 kg/m³ (3.000 lb/yd³)

⊖ 1.500 kg/m³ (2.500 lb/yd³)

Caterpillar recomienda el uso de herramientas apropiadas para aumentar al máximo el valor que los clientes reciben de nuestros productos. El uso de herramientas, incluidos los cucharones, que no respete las recomendaciones o especificaciones de Caterpillar en cuanto a peso, dimensiones, flujos, presiones, etc., puede derivar en un rendimiento inferior al nivel óptimo, que incluye, pero no se limita a, la disminución de la producción, estabilidad, fiabilidad y durabilidad de los componentes. El uso inadecuado de una herramienta que resulte en el barrido, el palanqueo, la torsión o el agarre de cargas pesadas acortará la vida útil de la pluma y del brazo.

(continúa en la siguiente página)

Especificaciones de la Excavadora Hidráulica 340

Especificaciones y compatibilidad del cucharón *(continuación)*

		Ancho		Capacidad		Peso		Llenado	Tren de rodaje largo y ancho Contrapeso de 7,56 mT (16.700 lb)	
									Alcance HD	Excavación de gran volumen
	Varillaje	mm	pulg	m³	yd³	kg	lb	%	HD R3.2 (10' 6")	M2.55 (8' 4")
Con acoplador con sujetapasador Cat										
Servicio general	DB	1.650	65	2,12	2,77	1.361	3.000	100	◉	
	DB	1.800	71	2,36	3,09	1.465	3.231	100	⊖	
	DB	1.750	69	2,50	3,27	1.535	3.381	100	○	
Servicio pesado	DB	1.500	59	1,88	2,46	1.653	3.641	100	◉	
	DB	1.650	65	2,12	2,77	1.741	3.834	100	⊖	
	DB	1.800	72	2,36	3,08	1.774	3.911	100	○	
	DB	1.750	69	2,50	3,27	1.851	4.077	100	○	
Servicio intensivo: cuchilla V	DB	1.500	59	1,91	2,50	1.666	3.672	90	◉	
	DB	1.650	66	2,15	2,81	1.802	3.972	90	⊖	
	DB	1.800	71	2,30	3,01	1.991	4.385	90	⊖	
Servicio general	TB	1.800	71	2,60	3,40	2.119	4.671	100		○
	TB	2.050	81	3,00	3,92	2.492	5.488	100		◇
Servicio pesado	TB	1.750	69	2,50	3,27	2.258	4.978	100		○
	TB	1.850	72	2,69	3,52	2.387	5.262	100		○
	TB	1.900	75	2,80	3,66	2.548	5.612	100		◇
Servicio intensivo	TB	1.600	63	2,20	2,88	2.416	5.321	90		⊖
	TB	1.800	71	2,60	3,40	2.618	5.766	90		○
Servicio intensivo: cuchilla V	TB	1.650	66	2,41	3,15	2.367	5.218	90		⊖
	TB	1.700	67	2,41	3,15	2.597	5.720	90		○
	TB	1.900	75	2,78	3,64	2.844	6.264	90		◇
	TB	1.900	75	2,80	3,66	2.601	5.728	90		○
Servicio extremo: potencia de la cuchilla V	TB	1.850	73	2,50	3,27	2.931	6.455	90		○
Carga máxima con acoplador (carga útil + cucharón)								kg	5.082	5.677
								lb	11.205	12.515

Las cargas anteriores cumplen con la norma EN474-5:2022/AC:2022 para excavadoras hidráulicas.
No exceden el 87 % de la capacidad hidráulica de levantamiento ni el 75 % de la carga de equilibrio con el varillaje delantero completamente extendido en la línea a nivel del suelo y el cucharón plegado.
La capacidad se basa en la norma ISO 7451:2007.
Peso del cucharón con puntas de servicio general.

Densidad máxima de material:
◉ 1.800 kg/m³ (3.000 lb/yd³)
⊖ 1.500 kg/m³ (2.500 lb/yd³)
○ 1.200 kg/m³ (2.000 lb/yd³)
◇ 900 kg/m³ (1.500 lb/yd³)

Caterpillar recomienda el uso de herramientas apropiadas para aumentar al máximo el valor que los clientes reciben de nuestros productos. El uso de herramientas, incluidos los cucharones, que no respete las recomendaciones o especificaciones de Caterpillar en cuanto a peso, dimensiones, flujos, presiones, etc., puede derivar en un rendimiento inferior al nivel óptimo, que incluye, pero no se limita a, la disminución de la producción, estabilidad, fiabilidad y durabilidad de los componentes. El uso inadecuado de una herramienta que resulte en el barrido, el palanqueo, la torsión o el agarre de cargas pesadas acortará la vida útil de la pluma y del brazo.

(continúa en la siguiente página)

Especificaciones y compatibilidad del cucharón *(continuación)*

		Ancho		Capacidad		Peso		Llenado	Tren de rodaje largo y ancho Contrapeso de 7,56 mT (16.700 lb)	
									Alcance HD	Excavación de gran volumen
	Varillaje	mm	pulg	m³	yd³	kg	lb	%	HD R3.2 (10' 6")	M2.55 (8' 4")
Con acoplador rápido CW										
Servicio pesado	DB CW45	1.650	65	2,12	2,77	1.703	3.751	100	⊖	
Carga máxima con acoplador (carga útil + cucharón)								kg	5.305	6.235
								lb	11.696	13.746

Las cargas anteriores cumplen con la norma EN474-5:2022/AC:2022 para excavadoras hidráulicas. No exceden el 87 % de la capacidad hidráulica de levantamiento ni el 75 % de la carga de equilibrio con el varillaje delantero completamente extendido en la línea a nivel del suelo y el cucharón plegado.

La capacidad se basa en la norma ISO 7451:2007.

Peso del cucharón con puntas de servicio general.

Densidad máxima de material:

⊖ 1.500 kg/m³ (2.500 lb/yd³)

Caterpillar recomienda el uso de herramientas apropiadas para aumentar al máximo el valor que los clientes reciben de nuestros productos. El uso de herramientas, incluidos los cucharones, que no respete las recomendaciones o especificaciones de Caterpillar en cuanto a peso, dimensiones, flujos, presiones, etc., puede derivar en un rendimiento inferior al nivel óptimo, que incluye, pero no se limita a, la disminución de la producción, estabilidad, fiabilidad y durabilidad de los componentes. El uso inadecuado de una herramienta que resulte en el barrido, el palanqueo, la torsión o el agarre de cargas pesadas acortará la vida útil de la pluma y del brazo.

Especificaciones de la Excavadora Hidráulica 340

Guía de opciones de accesorios: Chile, Colombia

No todos los accesorios están disponibles en todas las regiones. Consulte a su distribuidor Cat para conocer las configuraciones disponibles en la región.

✓ Compatibilidad | * Alcance del trabajo solo de frente | Sin equivalencia | ● 1.800 kg/m³ (3.000 lb/yd³) | ○ 1.200 kg/m³ (2.000 lb/yd³)

ACCESORIOS CON PASADOR

Tren de rodaje		Largo y ancho			
Contrapeso		7,56 mT (16.700 lb)			
Tipo de pluma		Alcance HD			Excavación de gran volumen
Longitud del brazo		2,80 m HD (9' 2")	3,20 m HD (10' 6")	3,90 m HD (12' 10")	2,55 m (8' 4")
Martillos hidráulicos	H140 GC	✓	✓	✓	✓
	H140 GC de montaje lateral	✓	✓	✓	✓
	H140 GC S	✓	✓	✓	✓
	H140 S	✓	✓	✓	✓
	H160 GC	✓	✓	✓	✓
	H160 GC de montaje lateral	✓	✓	✓	✓
	H160 GC S	✓	✓	✓	✓
	H160 S	✓	✓	✓	✓
	H180 GC	✓	✓		✓
	H180 GC de montaje lateral	✓	✓		✓
	H180 GC S	✓	✓	✓	✓
	H180 S	✓	✓	✓	✓
Procesadores múltiples	Mandíbula cortadora de hormigón para MP332	✓	✓	✓	
	Mandíbula de demolición para MP332	✓	✓	✓	
	Mandíbula pulverizadora para MP332	✓	✓	✓	
	Mandíbula de cizalla para MP332	✓	✓	✓	
	Mandíbula de cizalla de tanque para MP332	✓	✓	✓	
	Mandíbula universal para MP332	✓	✓	✓	
	Mandíbula cortadora de hormigón con parte superior plana para MP332	✓	✓	✓	
	Mandíbula de demolición con parte superior plana para MP332	✓	✓	✓	
	Mandíbula pulverizadora con parte superior plana para MP332	✓	✓	✓	
	Mandíbula de cizalla con parte superior plana para MP332	✓	✓	✓	
	Mandíbula de cizalla de tanque con parte superior plana para MP332	✓	✓	✓*	
	Mandíbula universal con parte superior plana para MP332	✓	✓	✓	
Garras de demolición y selección	G332	✓	✓	✓	
	G345	✓	✓	✓	
	G345 con superficie plana	✓	✓	✓	
Cizallas móviles para chatarra y demolición	Superficie plana de S3035	✓	✓	✓	
Pulverizadores	Pulverizador Secundario P232	✓	✓	✓	✓
	Pulverizador Primario P332	✓	✓	✓	
	Pulverizador Principal P332 con parte superior plana	✓	✓	✓	
Compactadores (de placas vibratorias)	CVP110	✓	✓	✓	✓
Garfios Orange Peel	GSH440-950	●	●	●	
	GSH440-1150	●	●	●	
	GSH440-1550	●	●	○	
	GSH455-1000	●	●	●	
	GSH455-1500	●	○	○	
	GSH455-2000	○	○		
	GSH555-1000	●	●	○	
	GSH555-1500	○	○		
Garfios almeja	CTV20-1500	●	●	●	
	CTV20-2300	○	○		
	CTV30-1900	○	○		
Cortador giratorio	RC30	✓	✓	✓	
	RC50				✓

(continúa en la siguiente página)

Guía de opciones de accesorios: Chile, Colombia *(continuación)*

No todos los accesorios están disponibles en todas las regiones. Consulte a su distribuidor Cat para conocer las configuraciones disponibles en la región.

✓ Compatibilidad | * Alcance del trabajo solo de frente | Sin equivalencia

ACCESORIOS DE ACOPLADOR CON SUJETAPASADOR CAT

Tren de rodaje		**Largo y ancho**			
Contrapeso		**7,56 mT (16.700 lb)**			
Tipo de pluma		**Alcance HD**			**Excavación de gran volumen**
Longitud del brazo		**2,80 m HD (9' 2")**	**3,20 m HD (10' 6")**	**3,90 m HD (12' 10")**	**2,55 m (8' 4")**
Martillos hidráulicos	H140 GC	✓	✓	✓*	✓
	H140 GC de montaje lateral	✓	✓	✓	
	H140 GC S	✓	✓	✓	✓
	H140 S	✓	✓	✓	✓
	H160 GC	✓	✓	✓	✓
	H160 GC de montaje lateral	✓	✓		✓
	H160 GC S	✓	✓	✓	✓
	H160 S	✓	✓	✓	✓
	H180 GC	✓*			✓*
	H180 GC S	✓	✓		✓
	H180 S	✓	✓*		✓
Procesadores múltiples	Mandíbula cortadora de hormigón para MP332	✓	✓	✓	
	Mandíbula de demolición para MP332	✓	✓	✓*	
	Mandíbula pulverizadora para MP332	✓	✓	✓*	
	Mandíbula de cizalla para MP332	✓	✓	✓	
	Mandíbula de cizalla de tanque para MP332	✓	✓		
	Mandíbula universal para MP332	✓	✓	✓*	
	Mandíbula cortadora de hormigón con parte superior plana para MP332	✓	✓		
	Mandíbula de demolición con parte superior plana para MP332	✓	✓		
	Mandíbula pulverizadora con parte superior plana para MP332	✓	✓		
	Mandíbula de cizalla con parte superior plana para MP332	✓	✓		
	Mandíbula de cizalla de tanque con partesuperior plana para MP332	✓*	✓*		
	Mandíbula universal con parte superior plana para MP332	✓	✓		
Garras de demolición y selección	G332	✓	✓	✓	
	G345	✓	✓	✓*	
	G345 con superficie plana	✓	✓		
Cizallas móviles para chatarra y demolición	Superficie plana de S3035	✓	✓	✓	
Pulverizadores	Pulverizador Secundario P232	✓	✓		✓
	Pulverizador Primario P332	✓	✓	✓*	
	Pulverizador Principal P332 con parte superior plana	✓	✓		
Compactadores (de placas vibratorias)	CVP110	✓	✓	✓	✓
Cortador giratorio	RC30	✓	✓	✓	
	RC50				✓

(continúa en la siguiente página)

Guía de opciones de accesorios: Chile, Colombia *(continuación)*

No todos los accesorios están disponibles en todas las regiones. Consulte a su distribuidor Cat para conocer las configuraciones disponibles en la región.

✓ Compatibilidad | * Alcance del trabajo solo de frente | Sin equivalencia

ACCESORIOS DEL ACOPLADOR ESPECIALIZADO CW-45

Tren de rodaje		**Largo y ancho**			
Contrapeso		**7,56 mT (16.700 lb)**			
Tipo de pluma		**Alcance HD**			**Excavación de gran volumen**
Longitud del brazo		**2,80 m HD (9' 2")**	**3,20 m HD (10' 6")**	**3,90 m HD (12' 10")**	**2,55 m (8' 4")**
Martillos hidráulicos	H140 GC	✓	✓	✓	✓
	H140 GC S	✓	✓	✓	✓
	H140 S	✓	✓	✓	✓
	H160 GC	✓	✓	✓	✓
	H160 GC S	✓	✓	✓	✓
	H160 S	✓	✓	✓	✓
	H180 GC	✓*	✓*		✓
	H180 GC S	✓	✓		✓
	H180 S	✓	✓*		✓
Procesadores múltiples	Mandíbula cortadora de hormigón para MP332	✓	✓	✓	
	Mandíbula de demolición para MP332	✓	✓	✓	
	Mandíbula pulverizadora para MP332	✓	✓	✓	
	Mandíbula de cizalla para MP332	✓	✓	✓	
	Mandíbula de cizalla de tanque paraXMP332	✓	✓		
	Mandíbula universal para MP332	✓	✓	✓	
	Mandíbula cortadora de hormigón con parte superior plana para MP332	✓	✓	✓*	
	Mandíbula de demolición con partesuperior plana para MP332	✓	✓		
	Mandíbula pulverizadora con parte superior plana para MP332	✓	✓		
	Mandíbula de cizalla con parte superior plana para MP332	✓	✓	✓*	
	Mandíbula de cizalla de tanque con parte superior plana para MP332	✓	✓*		
	Mandíbula universal con parte superior plana para MP332	✓	✓		
Garras de demolición y selección	G332	✓	✓	✓	
	G345	✓	✓	✓*	
	G345 con superficie plana	✓	✓		
Cizallas móviles para chatarra y demolición	Superficie plana de S3035	✓	✓	✓	
Pulverizadores	Pulverizador Secundario P232	✓	✓		✓
	Pulverizador Primario P332	✓	✓	✓	
	Pulverizador Principal P332 con parte superior plana	✓	✓		
Compactadores (de placas vibratorias)	CVP110	✓	✓	✓	✓
Cortador giratorio	RC30	✓	✓	✓	
	RC50				✓

(continúa en la siguiente página)

Guía de opciones de accesorios: Chile, Colombia *(continuación)*

No todos los accesorios están disponibles en todas las regiones. Consulte a su distribuidor Cat para conocer las configuraciones disponibles en la región.

✓ Compatibilidad | * Alcance del trabajo solo de frente | Sin equivalencia

ACCESORIOS DEL ACOPLADOR ESPECIALIZADO S80

Tren de rodaje		**Largo y ancho**		
Contrapeso		**7,56 mT (16.700 lb)**		
Tipo de pluma		**Alcance HD**		
Longitud del brazo		**2,80 m HD (9' 2")**	**3,20 m HD (10' 6")**	**3,90 m HD (12' 10")**
Martillos hidráulicos	H140 GC	✓	✓	✓
	H140 GC S	✓	✓	✓
	H140 S	✓	✓	✓
	H160 GC	✓	✓	✓
	H160 GC S	✓	✓	✓
	H160 S	✓	✓	✓
	H180 S	✓	✓	
Procesadores múltiples	Mandíbula cortadora de hormigón con parte superior plana para MP332	✓	✓	✓*
	Mandíbula de demolición con parte superior plana para MP332	✓	✓	
	Mandíbula pulverizadora con parte superior plana para MP332	✓	✓	
	Mandíbula de cizalla con parte superior plana para MP332	✓	✓	✓
	Mandíbula de cizalla de tanque con parte superior plana para MP332	✓	✓*	
	Mandíbula universal con parte superior plana para MP332	✓	✓	
Garras de demolición y selección	G332	✓	✓	✓
	G345 con superficie plana	✓	✓	✓*
Cizallas móviles para chatarra y demolición	S3035 con superficie plana	✓	✓	✓
Pulverizadores	Pulverizador Secundario P232	✓	✓	
	Pulverizador Principal P332 con parte superior plana	✓	✓	
Compactadores (de placas vibratorias)	CVP110	✓	✓	✓
Cortador giratorio	RC30	✓	✓	✓

ACCESORIOS DEL ACOPLADOR ESPECIALIZADO HCS80

Tren de rodaje		**Largo y ancho**		
Contrapeso		**7,56 mT (16.700 lb)**		
Tipo de pluma		**Alcance HD**		
Longitud del brazo		**2,80 m HD (9' 2")**	**3,20 m HD (10' 6")**	**3,90 m HD (12' 10")**
Martillos hidráulicos	H140 GC	✓	✓	✓
	H140 S	✓	✓	✓
	H160 GC	✓	✓	
	H160 S	✓	✓	✓
	H180 S	✓	✓	
Procesadores múltiples	Mandíbula cortadora de hormigón con parte superior plana para MP332	✓	✓	
	Mandíbula de demolición con parte superior plana para MP332	✓	✓	
	Mandíbula pulverizadora con parte superior plana para MP332	✓	✓	
	Mandíbula de cizalla con parte superior plana para MP332	✓	✓	✓*
	Mandíbula de cizalla de tanque con parte superior plana para MP332	✓	✓*	
	Mandíbula universal con parte superior plana para MP332	✓	✓	
Garras de demolición y selección	G332	✓	✓	✓
	G345 con superficie plana	✓	✓	
Cizallas móviles para chatarra y demolición	S3035 con superficie plana	✓	✓	✓
Pulverizadores	Pulverizador Secundario P232	✓	✓	
	Pulverizador Principal P332 con parte superior plana	✓	✓	
Compactadores (de placas vibratorias)	CVP110	✓	✓	✓
Cortador giratorio	RC30	✓	✓	✓

Especificaciones de la Excavadora Hidráulica 340

Guía de opciones de accesorios: Turquía

No todos los accesorios están disponibles en todas las regiones. Consulte a su distribuidor Cat para conocer las configuraciones disponibles en la región.

✓ Compatibilidad | * Alcance del trabajo solo de frente | Sin equivalencia | ● 1.800 kg/m³ (3.000 lb/yd³) | ○ 1.200 kg/m³ (2.000 lb/yd³)

ACCESORIOS CON PASADOR

Tren de rodaje		**Largo y ancho**			
Contrapeso		**7,56 mT (16.700 lb)**			
Tipo de pluma		**Alcance HD**			**Excavación de gran volumen**
Longitud del brazo		**2,80 m HD (9' 2")**	**3,20 m HD (10' 6")**	**3,90 m HD (12' 10")**	**2,55 m (8' 4")**
Martillos hidráulicos	H140 GC	✓	✓	✓	✓
	H140 GC de montaje lateral	✓	✓	✓	
	H140 GC S	✓	✓	✓	✓
	H140 S	✓	✓	✓	✓
	H160 GC	✓	✓	✓*	✓
	H160 GC de montaje lateral	✓	✓	✓	✓
	H160 GC S	✓	✓	✓	✓
	H160 S	✓	✓	✓	✓
	H180 GC	✓	✓		✓
	H180 GC de montaje lateral	✓*			✓
	H180 GC S	✓	✓	✓	✓
	H180 S	✓	✓	✓	✓
Procesadores múltiples	Mandíbula cortadora de hormigón para MP332	✓	✓	✓	
	Mandíbula de demolición para MP332	✓	✓	✓	
	Mandíbula pulverizadora para MP332	✓	✓	✓	
	Mandíbula de cizalla para MP332	✓	✓	✓	
	Mandíbula de cizalla de tanque para MP332	✓	✓	✓	
	Mandíbula universal para MP332	✓	✓	✓	
	Mandíbula cortadora de hormigón con parte superior plana para MP332	✓	✓	✓	
	Mandíbula de demolición con parte superior plana para MP332	✓	✓	✓	
	Mandíbula pulverizadora con parte superior plana para MP332	✓	✓	✓	
	Mandíbula de cizalla con parte superior plana para MP332	✓	✓	✓	
	Mandíbula de cizalla de tanque con parte superior plana para MP332	✓	✓	✓*	
	Mandíbula universal con parte superior plana para MP332	✓	✓	✓	
Garras de demolición y selección	G332	✓	✓	✓	
	G345	✓	✓	✓	
	G345 con superficie plana	✓	✓	✓	
Cizallas móviles para chatarra y demolición	S3035 con superficie plana	✓	✓	✓	
Pulverizadores	Pulverizador Secundario P232	✓	✓	✓	✓
	Pulverizador Primario P332	✓	✓	✓	
	Pulverizador Principal P332 con parte superior plana	✓	✓	✓	
Compactadores (de placas vibratorias)	CVP110	✓	✓	✓	✓
Garfios Orange Peel	GSH440-950	●	●	●	
	GSH440-1150	●	●	●	
	GSH440-1550	●	●	○	
	GSH455-1000	●	●	●	
	GSH455-1500	●	○	○	
	GSH455-2000	○	○		
	GSH555-1000	●	●	○	
	GSH555-1500	○	○		
	GSM50-1000	●	●	○	
	GSM50-1250	○	○		
	GSM50-1500	○			
Garfios almeja	CTV20-1300	●	●	●	
	CTV20-1500	●	●	●	
	CTV20-1700	●	●	○	
	CTV20-1900	●	○	○	
	CTV20-2300	○	○		
	CTV20-2700				
	CTV30-1700	○	○	○	
	CTV30-1900	○	○		
	CTV30-2300	○			

(continúa en la siguiente página)

Guía de opciones de accesorios: Turquía *(continuación)*

No todos los accesorios están disponibles en todas las regiones. Consulte a su distribuidor Cat para conocer las configuraciones disponibles en la región.

✓ Compatibilidad | * Alcance del trabajo solo de frente | Sin equivalencia

ACCESORIOS DE ACOPLADOR CON SUJETAPASADOR CAT

Tren de rodaje		**Largo y ancho**			
Contrapeso		**7,56 mT (16.700 lb)**			
Tipo de pluma		**Alcance HD**			**Excavación de gran volumen**
Longitud del brazo		**2,80 m HD (9' 2")**	**3,20 m HD (10' 6")**	**3,90 m HD (12' 10")**	**2,55 m (8' 4")**
Martillos hidráulicos	H140 GC	✓	✓	✓*	✓
	H140 GC de montaje lateral	✓	✓	✓	
	H140 GC S	✓	✓	✓	✓
	H140 S	✓	✓	✓	✓
	H160 GC	✓	✓*	✓	✓
	H160 GC de montaje lateral	✓	✓*		✓
	H160 GC S	✓	✓	✓	✓
	H160 S	✓	✓	✓	✓
	H180 GC	✓*			✓*
	H180 GC S	✓	✓*		✓
	H180 S	✓	✓*		✓
Procesadores múltiples	Mandíbula cortadora de hormigón para MP332	✓	✓	✓*	
	Mandíbula de demolición para MP332	✓	✓	✓*	
	Mandíbula pulverizadora para MP332	✓	✓	✓*	
	Mandíbula de cizalla para MP332	✓	✓	✓*	
	Mandíbula de cizalla de tanque para MP332	✓	✓*		
	Mandíbula universal para MP332	✓	✓	✓*	
	Mandíbula cortadora de hormigón con parte superior plana para MP332	✓	✓		
	Mandíbula de demolición con parte superior plana para MP332	✓	✓*		
	Mandíbula pulverizadora con parte superior plana para MP332	✓	✓*		
	Mandíbula de cizalla con parte superior plana para MP332	✓	✓		
	Mandíbula de cizalla de tanque con parte superior plana para MP332	✓*			
	Mandíbula universal con parte superior plana para MP332	✓	✓*		
Garras de demolición y selección	G332	✓	✓	✓	
	G345	✓	✓	✓*	
	G345 con superficie plana	✓	✓		
Cizallas móviles para chatarra y demolición	Superficie plana de S3035	✓	✓	✓*	
Pulverizadores	Pulverizador Secundario P232	✓	✓		✓
	Pulverizador Primario P332	✓	✓	✓*	
	Pulverizador Principal P332 con parte superior plana	✓	✓		
Compactadores (de placas vibratorias)	CVP110	✓	✓	✓	✓

(continúa en la siguiente página)

Especificaciones de la Excavadora Hidráulica 340

Guía de opciones de accesorios: Turquía *(continuación)*

No todos los accesorios están disponibles en todas las regiones. Consulte a su distribuidor Cat para conocer las configuraciones disponibles en la región.

✓ Compatibilidad | * Alcance del trabajo solo de frente | Sin equivalencia

ACCESORIOS DEL ACOPLADOR ESPECIALIZADO CW-45s

Tren de rodaje		**Largo y ancho**			
Contrapeso		**7,56 mT (16.700 lb)**			
Tipo de pluma		**Alcance HD**			**Excavación de gran volumen**
Longitud del brazo		**2,80 m HD (9' 2")**	**3,20 m HD (10' 6")**	**3,90 m HD (12' 10")**	**2,55 m (8' 4")**
Martillos hidráulicos	H140 GC	✓	✓	✓*	✓
	H140 GC S	✓	✓	✓	✓
	H140 S	✓	✓	✓	✓
	H160 GC	✓	✓	✓	✓
	H160 GC S	✓	✓	✓	✓
	H160 S	✓	✓	✓	✓
	H180 GC				✓
	H180 GC S	✓	✓*		✓
	H180 S	✓	✓*		✓
Procesadores múltiples	Mandíbula cortadora de hormigón para MP332	✓	✓	✓	
	Mandíbula de demolición para MP332	✓	✓	✓*	
	Mandíbula pulverizadora para MP332	✓	✓	✓*	
	Mandíbula de cizalla para MP332	✓	✓	✓	
	Mandíbula de cizalla de tanque para MP332	✓	✓		
	Mandíbula universal para MP332	✓	✓	✓*	
	Mandíbula cortadora de hormigón con parte superior plana para MP332	✓	✓	✓*	
	Mandíbula de demolición con parte superior plana para MP332	✓	✓		
	Mandíbula pulverizadora con parte superior plana para MP332	✓	✓		
	Mandíbula de cizalla con parte superior plana para MP332	✓	✓	✓*	
	Mandíbula de cizalla de tanque conxparte superior plana para MP332	✓	✓*		
	Mandíbula universal con parte superior plana para MP332	✓	✓		
Garras de demolición y selección	G332	✓	✓	✓	
	G345	✓	✓	✓*	
	G345 con superficie plana	✓	✓		
Cizallas móviles para chatarra y demolición	Superficie plana de S3035	✓	✓	✓	
Pulverizadores	Pulverizador Secundario P232	✓	✓		✓
	Pulverizador Primario P332	✓	✓	✓	
	Pulverizador Principal P332 con partexsuperior plana	✓	✓		
Compactadores (de placas vibratorias)	CVP110	✓	✓	✓	✓

(continúa en la siguiente página)

Guía de opciones de accesorios: Turquía *(continuación)*

No todos los accesorios están disponibles en todas las regiones. Consulte a su distribuidor Cat para conocer las configuraciones disponibles en la región.

✓ Compatibilidad | * Alcance del trabajo solo de frente | Sin equivalencia

ACCESORIOS DEL ACOPLADOR ESPECIALIZADO CW-45

Tren de rodaje		**Largo y ancho**			
Contrapeso		**7,56 mT (16.700 lb)**			
Tipo de pluma		**Alcance HD**			**Excavación de gran volumen**
Longitud del brazo		**2,80 m HD (9' 2")**	**3,20 m HD (10' 6")**	**3,90 m HD (12' 10")**	**2,55 m (8' 4")**
Martillos hidráulicos	H140 GC	✓	✓	✓	✓
	H140 GC S	✓	✓	✓	✓
	H140 S	✓	✓	✓	✓
	H160 GC	✓	✓*	✓	✓
	H160 GC S	✓	✓	✓	✓
	H160 S	✓	✓	✓	✓
	H180 GC	✓*			✓
	H180 GC S	✓	✓*		✓
	H180 S	✓	✓*		✓
Procesadores múltiples	Mandíbula cortadora de hormigón para MP332	✓	✓	✓	
	Mandíbula de demolición para MP332	✓	✓	✓*	
	Mandíbula pulverizadora para MP332	✓	✓	✓*	
	Mandíbula de cizalla para MP332	✓	✓	✓	
	Mandíbula de cizalla de tanque para MP332	✓	✓		
	Mandíbula universal para MP332	✓	✓	✓*	
	Mandíbula cortadora de hormigón con parte superior plana para MP332	✓	✓		
	Mandíbula de demolición con parte superior plana para MP332	✓	✓		
	Mandíbula pulverizadora con parte superior plana para MP332	✓	✓		
	Mandíbula de cizalla con parte superior plana para MP332	✓	✓	✓*	
	Mandíbula de cizalla de tanque con parte superior plana para MP332	✓*			
	Mandíbula universal con parte superior plana para MP332	✓	✓		
Garras de demolición y selección	G332	✓	✓	✓	
	G345	✓	✓	✓*	
	G345 con superficie plana	✓	✓		
Cizallas móviles para chatarra y demolición	Superficie plana de S3035	✓	✓	✓	
Pulverizadores	Pulverizador Secundario P232	✓	✓		✓
	Pulverizador Primario P332	✓	✓	✓*	
	Pulverizador Principal P332 con parte superior plana	✓	✓		
Compactadores (de placas vibratorias)	CVP110	✓	✓	✓	✓

MONTAJE EN LA PLUMA

Tren de rodaje		**Largo y ancho**
Contrapeso		**7,56 mT (16.700 lb)**
Tipo de pluma		**Alcance HD**
Cizallas móviles para chatarra y demolición	S2070	✓
	S2090	✓
	Superficie plana de S3070	✓

Equipo estándar y optativo del modelo 340

Equipo estándar y optativo

El equipo estándar y optativo puede variar. Comuníquese con su distribuidor Cat® para obtener más detalles.

	Estándar	Optativo
PLUMAS, BRAZOS Y VARILLAJES		
Pluma para excavación de gran volumen de 6,18 m (20' 3")		✓
Pluma de alcance HD de 6,5 m (21' 4")		✓
Brazo para excavación de gran volumen de 2,55 m (8' 4")		✓
Brazo de alcance HD de 3,2 m (10' 6")		✓
Varillaje del cucharón de la familia DB sin cáncamo de levantamiento		✓
Varillaje del cucharón de la familia TB sin cáncamo de levantamiento		✓
TECNOLOGÍA CAT		
Administración de Equipos Cat:		
– VisionLink™	✓[1]	
– Remote Flash	✓	
– Remote Troubleshoot	✓	
– Reconocimiento y seguimiento de herramientas (PL161)	✓	
– Capacitación del operador		✓[2]
Cat Grade:		
– Cat Grade con 2D		✓
– Cat Grade con 2D con Opción lista para la instalación de accesorio (ARO)		✓
– Receptor láser		✓
– Cat Grade con 3D con Sistema Satelital de Navegación Global (GNSS) único		✓
– Compatible con sistemas de nivelación 3D de Trimble, Topcon y Leica		✓
– Cat Grade 3D Ready		✓
– Conectividad de Cat Grade		✓[2]
Cat Assist:		
– Asistencia de pendiente		✓
– Boom Assist		✓
– Bucket Assist		✓
– Asistencia para la rotación		✓
– Lift Assist		✓
Cat Payload:		
– Pesaje sobre la marcha		✓
– Calibración semiautomática		✓
– Información sobre el ciclo o la carga útil		✓
– Informes administrativos de VisionLink		✓[2]
Cat Advanced Payload:		
– Totales diarios		✓
– Listas personalizadas		✓
– Objetivo de peso inteligente		✓
– Integración de tickets electrónicos		✓[2]
Otros:		
Integración rotador inclinable Cat (TRS)		✓

	Estándar	Optativo
SISTEMA ELÉCTRICO		
Baterías que no requieren mantenimiento de 1.000 CCA (×2)	✓	
Baterías que no requieren mantenimiento de 1.000 CCA (×4)		✓
Interruptor de desconexión eléctrica centralizada	✓	
Luces LED del chasis exterior y de la pluma	✓	
Luces de trabajo envolventes prémium		✓
MOTOR		
Alternador de 115 A	✓	
Tres modalidades seleccionables: potencia, inteligente y económica	✓	
Control automático de velocidad del motor	✓	
Enfriamiento para temperatura ambiente alta de 52 °C (126 °F)	✓	
Ventilador reversible hidráulico		✓
Capacidad de arranque en frío de −18 °C (0 °F)	✓	
Capacidad de arranque en frío de −32 °C (−25 °F)		✓
Filtro de aire de elemento doble con antefiltro integrado	✓	
Filtro principal de cuatro micrones de dos etapas	✓	
Filtro primario de 10 micrones con separador de agua	✓	
Bomba eléctrica de cebado de combustible	✓	
Arranque seguro con código PIN	✓	
Desconexión remota	✓	

[1]Proporciona datos de telemática esenciales para gestionar el estado, información sobre mantenimiento y monitoreo de la condición. Other plans available for more comprehensive data reporting. Comuníquese con su distribuidor Cat para obtener más detalles.

[2]Se requiere suscripción a VisionLink. Comuníquese con su distribuidor Cat para obtener más detalles.

(continúa en la siguiente página)

Equipo estándar y optativo *(continuación)*

El equipo estándar y optativo puede variar. Comuníquese con su distribuidor Cat para obtener más detalles.

	Estándar	Optativo
SISTEMA HIDRÁULICO		
Circuito de recuperación de la pluma y del brazo.	✓	
Válvula electrónica de control principal	✓	
Auto Dig Boost		✓
Auto Heavy Lift	✓	
Calentamiento automático del aceite hidráulico	✓	
Capacidad de aceite hidráulico biodegradable	✓	
Giro fino		✓
Válvula de amortiguación del giro inversa	✓	
Freno de estacionamiento del giro automático	✓	
Filtro de retorno hidráulico de alto rendimiento	✓	
Dos velocidades de desplazamiento	✓	
Circuito sencillo unidireccional con filtro de retorno para el martillo	✓*	
Circuito auxiliar de presión media		✓
Circuito combinado bidireccional con filtro de retorno para el martillo		✓
Circuito del acoplador rápido con sujetapasador Cat		✓
Monitoreo de la eficiencia hidráulica		✓
SEGURIDAD Y PROTECCIÓN		
Sistema delimitador 2D: – Límite superior – Límite inferior – Límite de giro – Límite de pared – Evitación del límite de la cabina		✓
Parada automática del martillo	✓	
Sistema de seguridad de una sola llave Caterpillar	✓	
Caja externa de herramientas y almacenamiento con traba	✓	
Puerta con cerradura y trabas para el tanque hidráulico y de combustible	✓	
Compartimento de drenaje de combustible bloqueable	✓	
Plataforma de servicio con placa antideslizante y pernos rebajados	✓	
Alarma de desplazamiento		✓
Alarma de giro		✓
Pasamanos y agarradera en el lado derecho (RH)	✓	
Bocina de señalización/advertencia	✓	
Interruptor secundario de parada del motor a nivel del suelo	✓	
Interruptor de desconexión con traba	✓	
Cámaras de visión trasera y lateral derecha	✓	
Visibilidad en 360°		✓
Protecciones para el operador		✓
Iluminación de inspección		✓

*Estándar solo en Turquía

	Estándar	Optativo
SERVICIO Y MANTENIMIENTO		
Sistema integrado de gestión del estado del vehículo	✓	
Filtros de combustible y aceite del motor agrupados	✓	
Orificios S·O·S℠	✓	
Lista para el mantenimiento QuickEvac™		✓
TREN DE RODAJE Y ESTRUCTURAS		
Tren de rodaje largo y ancho	✓	
Cáncamo de remolque en el bastidor de base	✓	
Protectores de guía de cadena de longitud completa		✓
Protectores de guía de cadena segmentados de dos piezas		✓
Protector de la unión giratoria	✓	
Protector inferior de servicio pesado	✓	
Protectores del motor de desplazamiento HD	✓	
Cadenas lubricadas con grasa	✓	
Contrapeso de 7,56 mT (16.700 lb)	✓	
Zapatas de cadena de garra triple HD de 600 mm (24")		✓

Accesorios del modelo 340

Accesorios y kits instalados por el distribuidor

Los accesorios pueden variar. Comuníquese con su distribuidor Cat para obtener más detalles.

CABINA

- Tragaluz de policarbonato
- Pedal eléctrico izquierdo (LH) yderecho para control de la herramienta
- Limpiaparabrisas inferior radial

SISTEMA ELÉCTRICO

- Luces de trabajo envolventes prémium

PROTECTORES

- Protector de parachoques lateral de caucho
- Protector de malla frontal completo
- Protecciones completas contra vandalismo

SEGURIDAD Y PROTECCIÓN

- Kit receptor Bluetooth
- Llavero Bluetooth
- Protecciones para el operador
- Cat Detect: detección de personas
- Cat Command: kit de control remoto

Opciones de cabina

	Essential	Deluxe
Estructura de protección en caso de vuelcos (ROPS)	●	●
Protecciones para el operador (OPG)	○	○
Monitor de pantalla táctil LCD de alta resolución de 203 mm (8")	●	●
Monitor de pantalla táctil LCD de alta resolución de 254 mm (10")	○	○
Aire acondicionado de dos niveles automático	●	●
Mando de control y teclas de acceso directo para controlar el monitor	X	●
Control del motor con botón de arranque sin llave	●	●
Consola de altura ajustable	X	●
Consola izquierda inclinable hacia arriba	X	●
Asiento con suspensión neumática	●	X
Asiento con suspensión neumática y calefacción	X	●
Cinturón de seguridad de 51 mm (2")	●	●
Radio Bluetooth integrada en el monitor con puertos USB/auxiliar	X	●
Radio Bluetooth con puertos USB/Auxiliar	●	X
Tomacorrientes de 12 VCC	X	●
Toma de corriente de 24 V CC	●	X
Almacenamiento de documentos	X	●
Almacenamiento trasero y superior con redes	X	●
Portavasos	●	●
Posavasos	X	●
Ventana delantera de dos piezas con posibilidad de apertura	●	●
Salida de emergencia por la ventana trasera	●	●
Limpia/lavaparabrisas radial	●	●
Tragaluz con claraboya de policarbonato con apertura	X	●
Escotilla de acero abatible	●	X
Luz LED de techo	●	●
Luz de piso de bienvenida	X	●
Protector solar de techo	X	●
Parasol delantero desplegable	●	●
Parasol trasero desplegable	○	○
Alfombra de piso lavable	●	●
Listo para instalación de baliza	X	●
Función de dirección del brazo Cat	○	○
Relé auxiliar	○	○

● Estándar

○ Optativo

X No disponible

Declaración ambiental del modelo 340

La siguiente información se aplica a la máquina en el momento de la fabricación final configurada para la venta en las regiones cubiertas en este documento. El contenido de esta declaración es válido a partir de la fecha de emisión; sin embargo, el contenido relacionado con las características y especificaciones de la máquina está sujeto a cambios sin previo aviso. Para obtener información adicional, consulte el Manual de Operación y Mantenimiento de la máquina.

Para obtener más información sobre nuestras prácticas de sostenibilidad y nuestro progreso, visite https://www.caterpillar.com/en/company/sustainability.

Motor

- El Motor Cat® C9.3B cumple con las normas de emisiones Tier 4 final de la EPA de EE.UU., Stage V de la UE y 2014 de Japón.
- En los motores Cat diésel con sistemas de postratamiento, se debe usar ULSD (ultra-low sulfur diesel, combustible diésel de contenido ultrabajo de azufre) con 15 ppm de azufre o menos. Además, son compatibles* con ULSD mezclado con los siguientes combustibles de menor intensidad de carbono** hasta:
  - ✓ Un 20 % de biodiésel FAME (fatty acid methyl ester, éster metílico de ácido graso)***
  - ✓ Un 100 % de combustible diésel renovable, combustibles HVO (hydrotreated vegetable oil, aceite vegetal hidrotratado) y GTL (gas-to-liquid, gas a líquido)

  Consulte las pautas para saber cuál es la aplicación correcta. Comuníquese con su distribuidor Cat o lea las "Recomendaciones de fluidos para máquinas Caterpillar" (SEBU6250) a fin de obtener más información.

* *Aunque los motores Cat son compatibles con estos combustibles alternativos, es posible que en algunas regiones no se permita su uso.*

** *Las emisiones de gases de efecto invernadero del tubo de escape generadas por combustibles con menor intensidad de carbono son esencialmente las mismas que las de los combustibles tradicionales.*

*** *Los motores sin dispositivos de postratamiento pueden usar mezclas más altas, de hasta un 100 % de biodiésel. Para usar mezclas con más de un 20 % de biodiésel, consulte con su distribuidor Cat.*

Sistema de aire acondicionado

- El sistema de aire acondicionado en esta máquina contiene el refrigerante de gases fluorados de efecto invernadero R134a o R1234yf. Consulte la etiqueta o el manual de instrucciones para identificar el gas.
  - – Si está equipado con R134a (potencial de calentamiento global de 1.430), el sistema contiene 1,000 kg (2,205 lb) de refrigerante, que tiene un equivalente de CO_2 de 1,430 toneladas métricas (1,576 tons EE.UU.).
  - – Si está equipado con R1234yf (potencial de calentamiento global de 0,501), el sistema contiene 0,790 kg (1,742 lb) de refrigerante, que tiene un equivalente de CO_2 de 0,001 toneladas métricas (0,001 tons EE.UU.).

Pintura

- En función de la mejor información disponible, esta es la concentración máxima permitida, medida en partes por millón (ppm), de los siguientes metales pesados en la pintura:
  - – Bario <0,01 %
  - – Cadmio <0,01 %
  - – Cromo <0,01 %
  - – Plomo <0,01 %

Rendimiento acústico

ISO 6395:2008 (exterior): 106 dB(A)

ISO 6396:2008 (dentro de la cabina): 73 dB(A)

- Sonido externo: el nivel de potencia acústica del espectador se mide de acuerdo con los procedimientos y las condiciones de prueba que se especifican en la norma ISO 6395:2008 para una máquina Cat correctamente equipada y mantenida. Las mediciones se realizaron al 70 % de la máxima velocidad del ventilador de enfriamiento del motor.
- Ruido interno: el nivel de presión acústica en los oídos del operador se mide de acuerdo con los procedimientos y las condiciones de prueba que se especifican en la norma ISO 6396:2008, para una cabina proporcionada por Caterpillar, cuando se ha instalado correctamente, se le han hecho las tareas de mantenimiento correspondientes y se ha probado con las puertas y ventanas cerradas. Las mediciones se realizaron al 70 % de la máxima velocidad del ventilador de enfriamiento del motor.
- Es posible que se requiera protección para los oídos si se trabaja con una cabina y una estación del operador abiertas (cuando no se han realizado los procedimientos de mantenimiento correctamente o cuando se opera con las puertas y ventanas abiertas) durante períodos prolongados o en ambientes con altos niveles de ruido.

Aceites y fluidos

- En las fábricas de Caterpillar se usan refrigerantes de etilenglicol. El refrigerante/anticongelante para motores diésel Cat (DEAC, Diesel Engine Antifreeze/Coolant) y el refrigerante de larga duración (ELC, Extended Life Coolant) Cat se pueden reciclar. Consulte a su distribuidor Cat para obtener más información.
- Cat Bio HYDO™ Advanced es un aceite hidráulico biodegradable aprobado por la etiqueta ecológica de la UE.
- Es probable que existan fluidos adicionales, consulte el Manual de Operación y Mantenimiento o la Guía de Aplicación e Instalación para conocer todas las recomendaciones de fluidos y los intervalos de mantenimiento.

Características y tecnologías

- Las siguientes características y tecnologías pueden contribuir al ahorro de combustible o la reducción de carbono. Las características pueden variar. Comuníquese con su distribuidor Cat para obtener más detalles.
  - – La modalidad inteligente ajusta automáticamente la potencia de la máquina a los requisitos de excavación
  - – Modalidad ECO compatible con la reducción del consumo de combustible para aplicaciones livianas.
  - – Velocidad baja en vacío de un toque con control automático de velocidad del motor.
  - – Las tecnologías Cat disponibles ayudan a mejorar la eficiencia del operador.
  - – Los costos de mantenimiento se reducen con intervalos de mantenimiento prolongados.

Para obtener información más completa sobre los productos Cat, los servicios del distribuidor y las soluciones del sector, visite nuestro sitio web **www.cat.com**.

© 2025 Caterpillar
Todos los derechos reservados

ASXQ4064-01 (12-2025)
Reemplaza: ASXQ4064-00
Número de fabricación: 08D
(Chile, Colombia, Türkiye)

Los materiales y las especificaciones están sujetos a cambios sin previo aviso. Las máquinas que se muestran en las fotografías pueden incluir equipos adicionales. Consulte con su distribuidor Cat para conocer las opciones disponibles.

CAT, CATERPILLAR, LET'S DO THE WORK, VisionLink, sus respectivos logotipos, el color "Caterpillar Corporate Yellow", la imagen comercial de "Power Edge" y Cat "Modern Hex", así como la identidad corporativa y de producto utilizadas en la presente, son marcas registradas de Caterpillar y no pueden utilizarse sin autorización.