374

Гидравлический экскаватор

Технические характеристики

Конфигурации и функции могут зависеть от региона. Узнать о доступных продуктах можно у своего дилера Cat®.

Содержание

Технические характеристики . . . 2

Двигатель . . . 2
Механизм поворота платформы . . . 2
Параметры массы . . . 2
Гусеницы . . . 2
Привод . . . 2
Гидросистема . . . 2
Вместимость заправочных емкостей . . . 2
Стандарты . . . 2
Шумоизоляция . . . 2
Эксплуатационная масса и давление на грунт . . . 3
Масса основных компонентов . . . 4
Размеры . . . 5
Рабочие диапазоны и усилия . . . 9
Грузоподъемность удлиненной стрелы . . . 11
Грузоподъемность стрелы для массовых земляных работ . . . 20
Технические характеристики ковшей и их совместимость:
Африка, Ближний Восток, Евразия . . . 26
Австралия и Новая Зеландия . . . 27
Гонконг, Тайвань . . . 28
Южная Америка . . . 29
Юго-Восточная Азия . . . 29
Соответствие проходам самосвала . . . 30
Руководство по выбору навесного оборудования —
Африка, Ближний Восток и Евразия . . . 31
Австралия и Новая Зеландия . . . 33
Гонконг и Тайвань . . . 34
Южная Америка . . . 36
Юго-Восточная Азия, Индия, Индонезия . . . 37

Стандартное и дополнительное оборудование . . . 38
Комплект и навесное оборудование, установленное дилером . . . 40
Комплектации кабины . . . 41
Экологическая декларация модели 374 . . . 42

Технические характеристики гидравлического экскаватора 374

Двигатель

Модель двигателя	C15 Cat®	
Полезная мощность — ISO 9249	358 кВт	480 hp
Мощность двигателя — ISO 14396	359 кВт	481 hp
Диаметр цилиндра	137 мм	5,39 дюйма
Ход поршня	171 м	6,73 дюйма
Рабочий объем	15,2 л	928 дюйм³

- Соответствует требованиям бразильского стандарта MAR-1 на выбросы загрязняющих веществ, эквивалентного стандартам Tier 3 Агентства по охране окружающей среды США и Stage IIIA ЕС.
- Рекомендуется использовать на высоте до 4500 м (14 760 футов) над уровнем моря со снижением мощности двигателя при работе выше 3000 м (9840 футов).
- Объявленная мощность проверяется согласно указанному стандарту, действующему на момент изготовления.
- Указанная полезная мощность — мощность на маховике двигателя, оборудованного воздухозаборником с вентилятором, системой выпуска отработавших газов и генератором.
- Частота вращения двигателя 1800 об/мин.
- Двигатели Cat могут работать на дизельном топливе, смешанном в приведенной далее пропорции со следующими видами топлива с низким содержанием серы**:
  - ✓ 100% дизельного биотоплива FAME (метиловые эфиры жирных кислот)*
  - ✓ 100% возобновляемого дизельного топлива, HVO (гидрогенизированное растительное масло) и СЖТ (синтетическое жидкое топливо)

  Следуйте рекомендациям для успешной эксплуатации. Подробности уточняйте у дилера Cat или в документе «Рекомендации по эксплуатационным жидкостям для машин компании Caterpillar» (SEBU6250).

  **По вопросам использования смесей с содержанием дизельного биотоплива более 20% проконсультируйтесь с дилером Cat.*

  ***Содержание парниковых газов в отработавших газах от топлива с низким содержанием углерода практически такое же, как у традиционных видов топлива.*

Механизм поворота платформы

Скорость поворота платформы*	6,34 об/мин	
Максимальный крутящий момент, развиваемый приводом механизма поворота платформы	298 кН·м	220 000 фунто-футов

*Для машин с маркировкой CE может быть установлено меньшее значение по умолчанию.

Масса

Эксплуатационная масса	74 000 кг	163 100 фунтов

- Удлиненная ходовая часть с регулируемой колеей, стрела для массовых земляных работ, рукоять M2.57WB (8 футов 5 дюймов), ковш для особо тяжелых условий эксплуатации (SD) объемом 4,6 м³ (6,02 ярда³), башмаки 650 мм (26 дюйм) с двойными грунтозацепами для тяжелых условий эксплуатации (HD) и стандартный противовес 11,24 тонны (24 770 фунтов).

Гусеницы

Ширина устанавливаемых по заказу башмаков гусеничной ленты	650 мм	26 дюймов
Ширина устанавливаемых по заказу башмаков гусеничной ленты	750 мм	30 дюймов
Ширина стандартного башмака гусеничной ленты	900 мм	35 дюймов
Количество башмаков (с каждой стороны)	47	
Количество опорных катков (с каждой стороны)	8	
Количество поддерживающих катков (с каждой стороны)	3	

Ходовые характеристики

Максимальный преодолеваемый подъем	35°/70%	
Максимальная скорость хода	4,1 км/ч	2,5 мили/ч
Максимальное усилие на сцепном устройстве	491 кН	110 359 фунт-сил

Гидросистема

Максимальный расход в главной системе — навесное оборудование	896 л/мин (× 2 насоса)	237 галл./мин (× 2 насоса)
Контур поворота — максимальный расход	247 л/мин	65 галл./мин
Максимальное давление в контуре навесного оборудования	37 000 кПа	5366 фунтов/кв. дюйм
Максимальное давление — оборудование — режим подъема	38 000 кПа	5511 фунтов на кв. дюйм
Максимальное давление — ход машины	35 000 кПа	5076 фунтов/кв. дюйм
Максимальное давление — поворот платформы	35 000 кПа	5076 фунтов/кв. дюйм
Гидроцилиндр стрелы — диаметр	190 мм	7 дюймов
Гидроцилиндр стрелы — ход	1792 мм	71 дюйм
Гидроцилиндр рукояти — диаметр	210 мм	8 дюймов
Гидроцилиндр рукояти — ход	2118 мм	83 дюйма
Гидроцилиндр ковша VB — диаметр	190 мм	7 дюймов
Гидроцилиндр ковша VB — ход поршня	1433 мм	56 дюймов
Гидроцилиндр ковша WB — диаметр	200 мм	8 дюймов
Гидроцилиндр ковша WB — ход поршня	1457 мм	57 дюймов

Вместимость заправочных емкостей

Объем топливного бака	920 л	243 галл.
Система охлаждения	71 л	19 галл.
Моторное масло (с фильтром)	62 л	16 галл.
Привод механизма поворота платформы	20 л	5 галл.
Бортовой редуктор (каждый)	32 л	9 галл.
Гидросистема (включая гидробак)	620 л	164 галл.
Гидробак (включая линию всасывания)	386 л	86 галл.

Стандарты

Тормоза	ISO 10265:2008
Защитное ограждение кабины/оператора (OPG) (дополнительно)	ISO 10262:1998, уровень II

Шумоизоляция

ISO 6395:2008 (снаружи)	108 дБ(A)
ISO 6396:2008 (внутри кабины)	73 дБ(A)

- В случае продолжительной работы на открытом рабочем месте оператора или в открытой кабине (в случае отсутствия проведения надлежащего обслуживания или открытых окнах или дверях) оператору могут потребоваться средства защиты органов слуха.

Эксплуатационная масса и давление на грунт

Базовые конфигурации машины	Башмаки с двойными грунтозацепами для тяжелых условий эксплуатации 650 мм (26 дюймов)		Башмаки с двойными грунтозацепами для тяжелых условий эксплуатации 750 мм (30 дюймов)		Башмаки с двойными грунтозацепами для тяжелых условий эксплуатации 900 мм (35 дюймов)	
	Масса	Удельное давление на грунт	Масса	Удельное давление на грунт	Масса	Удельное давление на грунт
	кг (фунты)	кПа (фунт на кв. дюйм)	кг (фунты)	кПа (фунт на кв. дюйм)	кг (фунты)	кПа (фунт на кв. дюйм)
Базовая рама с опорными катками и поддерживающими катками						
Стандартный противовес 11,24 т (24 770 фунтов) + базовая машина с удлиненной ходовой частью с регулируемой шириной колеи						
Удлиненная стрела + рукоять R4.67VB (15 футов 4 дюйма) + ковш для тяжелых условий эксплуатации 3,80 м³ (4,97 ярда³)	72 000 (158 600)	115 (17)	72 600 (160 100)	101 (15)	73 600 (162 300)	85 (12)
Удлиненная стрела + рукоять R3.60VB (11 футов 10 дюймов) + ковш для тяжелых условий эксплуатации 3,80 м³ (4,97 ярда³)	71 600 (157 800)	115 (17)	72 200 (159 300)	100 (15)	73 300 (161 500)	83 (12)
Удлиненная стрела + рукоять R2.84VB (9 футов 4 дюйма) + ковш для тяжелых условий эксплуатации 3,80 м³ (4,97 ярда³)	71 400 (157 400)	115 (17)	72 100 (158 900)	99 (14)	73 100 (161 500)	83 (12)
Стрела для массовых земляных работ + рукоять M3.0WB (9 футов 10 дюймов) + ковш для особо тяжелых условий эксплуатации 4,60 м³ (6,02 ярда³)	74 300 (163 800)	119 (17)	75 000 (165 300)	103 (15)	76 000 (167 500)	86 (12)
Стрела для массовых земляных работ + рукоять M2.57WB (8 футов 5 дюймов) + ковш для особо тяжелых условий эксплуатации 4,60 м³ (6,02 ярда³)	74 000 (163 200)	119 (17)	74 700 (164 700)	104 (15)	75 700 (166 900)	86 (12)

Все эксплуатационные массы включают 90% массы топливного бака, а также массу оператора — 75 кг (165 фунтов).

Масса основных компонентов

Масса базовой машины: с верхней рамой, ходовой частью, противовесом, цилиндрами стрелы, без стрелы, рукояти, ковша, цилиндра рукояти, цилиндра ковша, гусениц, без 612 кг (1349 фунтов) топлива, оператора 75 кг (165 фунтов), с 184 кг (406 фунтов) гидравлического масла, 49 кг (108 фунтов) жидкости для очистки выхлопных газов дизельных двигателей.	кг	фунты
Со стандартным противовесом, поворотной рамой и базовой рамой	47 870	105 520
Башмаки гусеничной ленты:		
Башмаки гусеничной ленты с двойными грунтозацепами для тяжелых условий эксплуатации 650 мм (26 дюйм)	8220	18 110
Башмаки гусеничной ленты с двойными грунтозацепами для тяжелых условий эксплуатации 750 мм (30 дюйм)*	8890	19 600
Башмаки гусеничной ленты с двойными грунтозацепами для тяжелых условий эксплуатации 900 мм (35 дюйм)*	9900	21 840
Два гидроцилиндра стрелы	2790	6160
Масса 90% массы топливного бака и масса оператора 75 кг (165 фунтов)	860	1880
Противовес:		
Стандартный противовес	11 240	24 770
Поворотная рама:		
Стандартная поворотная рама	6450	14 210
Удлиненная ходовая часть с регулируемой шириной колеи:		
Базовая рама с двухребордными опорными катками и поддерживающими катками	18 850	41 560
Стрелы (с гидравлическими линиями, пальцами, гидроцилиндром рукояти):		
Удлиненная стрела 7,8 м (25 футов 7 дюймов)*	6960	15 330
Стрела для массовых земляных работ 7,0 м (23 футов 0 дюймов)	7510	16 560
Рукояти (с гидравлическими линиями, пальцами, гидроцилиндром, рычажным механизмом ковша):		
Удлиненная рукоять R4.67VB (15 футов 4 дюйма)*	4140	9120
Удлиненная рукоять R3.60VB (11 футов 10 дюймов)*	3760	8280
Удлиненная рукоять R2.84VB (9 футов 4 дюйма)*	3600	7940
Рукоять для массовых земляных работ M3.0WB (9 футов 10 дюймов)*	4400	9710
Рукоять для массовых земляных работ M2.57WB (8 футов 5 дюймов)*	4130	9110
Ковши (без рычажного механизма)		
3,80 м³ (4,97 ярда³) для тяжелых условий эксплуатации для VB*	3920	8650
4,60 м³ (6,02 ярда³) для особо тяжелых условий эксплуатации для WB	5440	12 000
Устройства для быстрой смены навесного оборудования (УС):		
Специальное устройство для смены навесного оборудования CW для VB*	1020	2260
Специальное устройство для смены навесного оборудования CW для WB	1080	2370
Узел крепления с захватами QC	1510	3320

* В зависимости от рынка сбыта.

Размеры

Все размеры указаны приблизительно и могут отличаться в зависимости от выбора ковша.

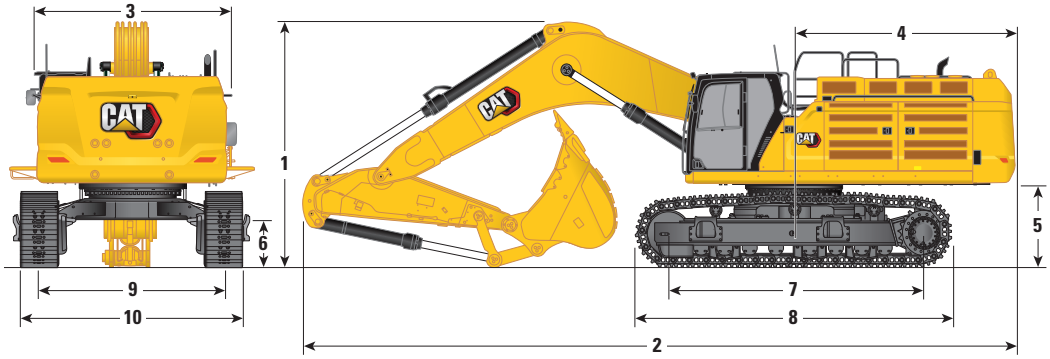

Варианты стрелы	Удлиненная стрела 7,8 м (25 футов 7 дюймов)					
Варианты рукояти	Удлиненная рукоять					
	R4.67VB (15 футов 4 дюйма)		R3.60VB (11 футов 10 дюймов)		R2.84VB (9 футов 4 дюйма)	
1 Высота машины						
Габаритная высота по крыше кабины	3559 мм	11 футов 8 дюймов	3559 мм	11 футов 8 дюймов	3559 мм	11 футов 8 дюймов
Высота многочелюстного грейфера	3702 мм	12 футов 1 дюйм	3702 мм	12 футов 1 дюйм	3702 мм	12 футов 1 дюйм
Высота поручней	3982 мм	13 футов 0 дюймов	3982 мм	13 футов 0 дюймов	3982 мм	13 футов 0 дюймов
С установленной стрелой/рукоятью/ковшом	5052 мм	16 футов 6 дюймов	4519 мм	14 футов 9 дюймов	4292 мм	14 футов 0 дюймов
С установленной стрелой/рукоятью	4698 мм	15 футов 4 дюйма	4287 мм	14 футов 0 дюймов	4063 мм	13 футов 3 дюйма
С установленной стрелой	3958 мм	12 футов 11 дюймов	3958 мм	12 футов 11 дюймов	3958 мм	12 футов 11 дюймов
С установленной стрелой/рукоятью/ковшом (со вспомогательными линиями)	5086 мм	16 футов 8 дюймов	4555 мм	14 футов 11 дюймов	4324 мм	14 футов 2 дюйма
С установленной стрелой/рукоятью (со вспомогательными линиями)	4735 мм	15 футов 6 дюймов	4319 мм	14 футов 2 дюйма	4086 мм	13 футов 4 дюйма
С установленной стрелой (со вспомогательными линиями)	4033 мм	13 футов 2 дюйма	4033 мм	13 футов 2 дюйма	4033 мм	13 футов 2 дюйма
2 Длина машины						
С установленной стрелой/рукоятью/ковшом	13 553 мм	44 футов 5 дюймов	13 652 мм	44 футов 9 дюймов	13 596 мм	44 футов 7 дюймов
С установленной стрелой/рукоятью	13 654 мм	44 футов 9 дюймов	13 625 мм	44 фута 8 дюймов	13 511 мм	44 футов 3 дюйма
С установленной стрелой	11 855 мм	38 футов 10 дюймов	11 855 мм	38 футов 10 дюймов	11 855 мм	38 футов 10 дюймов
С установленной стрелой/рукоятью/ковшом (со вспомогательными линиями)	13 553 мм	44 футов 5 дюймов	13 652 мм	44 футов 9 дюймов	11 596 мм	38 футов 0 дюймов
С установленной стрелой/рукоятью (со вспомогательными линиями)	13 654 мм	44 футов 9 дюймов	13 625 мм	44 фута 8 дюймов	13 511 мм	44 футов 3 дюйма
С установленной стрелой (со вспомогательными линиями)	11 855 мм	38 футов 10 дюймов	11 855 мм	38 футов 10 дюймов	11 056 мм	36 футов 3 дюйма
3 Ширина верхней рамы:						
Без мостков	3490 мм	11 футов 5 дюймов	3490 мм	11 футов 5 дюймов	3490 мм	11 футов 5 дюймов
С мостками	4508 мм	14 футов 9 дюймов	4508 мм	14 футов 9 дюймов	4508 мм	14 футов 9 дюймов
Ширина мостков	500 мм	1 фут 7 дюймов	500 мм	1 фут 7 дюймов	500 мм	1 фут 7 дюймов
4 Вылет задней части механизма поворота платформы	4171 мм	13 футов 8 дюймов	4171 мм	13 футов 8 дюймов	4171 мм	13 футов 8 дюймов
5 Зазор противовеса (без проушины башмака)	1494 мм	4 футов 10 дюймов	1494 мм	4 футов 10 дюймов	1494 мм	4 футов 10 дюймов
6 Дорожный просвет (без проушины башмака)	782 мм	2 футов 6 дюймов	782 мм	2 футов 6 дюймов	782 мм	2 футов 6 дюймов

(продолжение на следующей странице)

Размеры *(продолжение)*

Все размеры указаны приблизительно и могут отличаться в зависимости от выбора ковша.

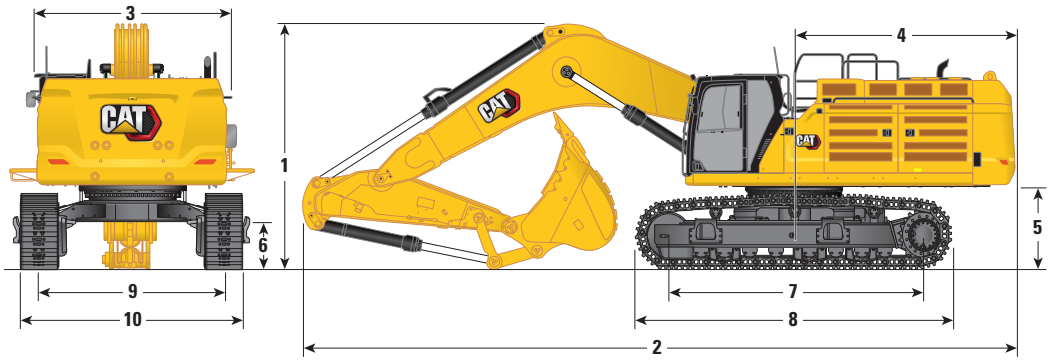

Варианты стрелы	Удлиненная стрела 7,8 м (25 футов 7 дюймов)					
Варианты рукояти	**Удлиненная рукоять**					
	R4.67VB (15 футов 4 дюйма)		**R3.60VB (11 футов 10 дюймов)**		**R2.84VB (9 футов 4 дюйма)**	
7 Расстояние между центрами катков	4705 мм	15 футов 5 дюймов	4705 мм	15 футов 5 дюймов	4705 мм	15 футов 5 дюймов
8 Длина гусеничной ленты с башмаками с двойными грунтозацепами	5873 мм	19 футов 3 дюйма	5873 мм	19 футов 3 дюйма	5873 мм	19 футов 3 дюйма
9 Ширина колеи:						
Сложенная с башмаками с двойными грунтозацепами	2750 мм	9 футов 0 дюймов	2750 мм	9 футов 0 дюймов	2750 мм	9 футов 0 дюймов
Разложенная с башмаками с двойными грунтозацепами	3410 мм	11 футов 2 дюйма	3410 мм	11 футов 2 дюйма	3410 мм	11 футов 2 дюйма
10 Ширина ходовой части — сложенная (без ступеней):						
Башмаки 650 мм (26 дюйм)	3400 мм	11 футов 1 дюйм	3400 мм	11 футов 1 дюйм	3400 мм	11 футов 1 дюйм
Башмаки 750 мм (30 дюйм)	3500 мм	11 футов 5 дюймов	3500 мм	11 футов 5 дюймов	3500 мм	11 футов 5 дюймов
Башмаки 900 мм (35 дюйм)	3650 мм	11 футов 11 дюймов	3650 мм	11 футов 11 дюймов	3650 мм	11 футов 11 дюймов
Ширина ходовой части в сложенном положении (со ступенями)						
Башмаки 650 мм (26 дюйм)	3678 мм	12 футов 0 дюймов	3678 мм	12 футов 0 дюймов	3678 мм	12 футов 0 дюймов
Башмаки 750 мм (30 дюйм)	3678 мм	12 футов 0 дюймов	3678 мм	12 футов 0 дюймов	3678 мм	12 футов 0 дюймов
Башмаки 900 мм (35 дюйм)	3678 мм	12 футов 0 дюймов	3678 мм	12 футов 0 дюймов	3678 мм	12 футов 0 дюймов
Ширина ходовой части — разложенная (без ступеней):						
Башмаки 650 мм (26 дюйм)	4060 мм	13 футов 3 дюйма	4060 мм	13 футов 3 дюйма	4060 мм	13 футов 3 дюйма
Башмаки 750 мм (30 дюйм)	4160 мм	13 футов 7 дюймов	4160 мм	13 футов 7 дюймов	4160 мм	13 футов 7 дюймов
Башмаки 900 мм (35 дюйм)	4310 мм	14 футов 1 дюйм	4310 мм	14 футов 1 дюйм	4310 мм	14 футов 1 дюйм
Ширина ходовой части в разложенном положении (со ступенями):						
Башмаки 650 мм (26 дюйм)	4338 мм	14 футов 2 дюйма	4338 мм	14 футов 2 дюйма	4338 мм	14 футов 2 дюйма
Башмаки 750 мм (30 дюйм)	4338 мм	14 футов 2 дюйма	4338 мм	14 футов 2 дюйма	4338 мм	14 футов 2 дюйма
Башмаки 900 мм (35 дюйм)	4338 мм	14 футов 2 дюйма	4338 мм	14 футов 2 дюйма	4338 мм	14 футов 2 дюйма
Тип ковша	HD		HD		HD	
Вместимость ковша	3,80 м^3	4,97 ярда^3	3,80 м^3	4,97 ярда^3	3,80 м^3	4,97 ярда^3
Радиус вращения ковша до кончика зуба	2260 мм	7 футов 4 дюйма	2260 мм	7 футов 4 дюйма	2260 мм	7 футов 4 дюйма

(продолжение на следующей странице)

Размеры *(продолжение)*

Все размеры указаны приблизительно и могут отличаться в зависимости от выбора ковша.

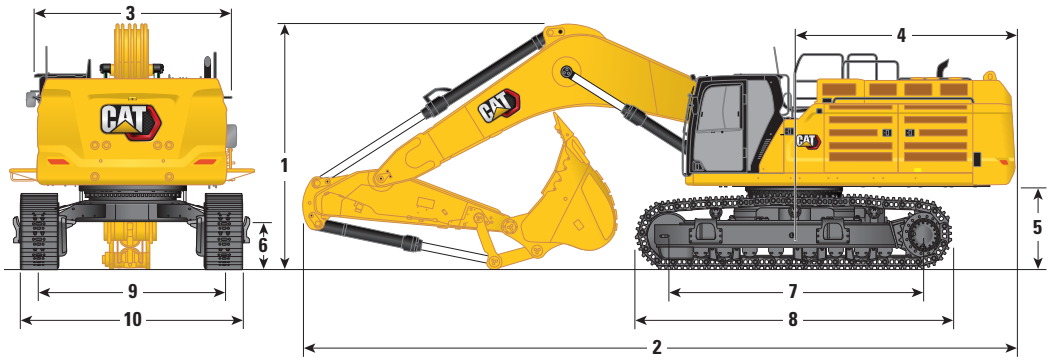

Варианты стрелы	Стрела для массовых земляных работ 7,0 м (23 фута 0 дюймов)			
Варианты рукояти	**Рукоять для массовых земляных работ**			
	M3.0WB (9 футов 10 дюймов)		**M2.57WB (8 футов 5 дюймов)**	
1 Высота машины				
Габаритная высота по крыше кабины	3559 мм	11 футов 8 дюймов	3559 мм	11 футов 8 дюймов
Высота многочелюстного грейфера	3702 мм	12 футов 1 дюйм	3702 мм	12 футов 1 дюйм
Высота поручня	3982 мм	13 футов 0 дюймов	3982 мм	13 футов 0 дюймов
С установленной стрелой/рукоятью/ковшом	4902 мм	16 футов 0 дюймов	4927 мм	16 футов 1 дюйм
С установленной стрелой/рукоятью	4463 мм	14 футов 7 дюймов	4368 мм	14 футов 3 дюйма
С установленной стрелой	3958 мм	12 футов 11 дюймов	3958 мм	12 футов 11 дюймов
С установленной стрелой/рукоятью/ковшом (со вспомогательными линиями)	4918 мм	16 футов 1 дюйм	4942 мм	16 футов 2 дюйма
С установленной стрелой/рукоятью (со вспомогательными линиями)	4496 мм	14 футов 9 дюймов	4403 мм	14 футов 5 дюймов
С установленной стрелой (со вспомогательными линиями)	4033 мм	13 футов 2 дюйма	4033 мм	13 футов 2 дюйма
2 Длина машины				
С установленной стрелой/рукоятью/ковшом	12 856 мм	42 футов 2 дюйма	12 978 мм	42 футов 6 дюймов
С установленной стрелой/рукоятью	12 702 мм	41 футов 8 дюймов	12 719 мм	41 футов 8 дюймов
С установленной стрелой	11 011 мм	36 футов 1 дюйм	11 011 мм	36 футов 1 дюйм
С установленной стрелой/рукоятью/ковшом (со вспомогательными линиями)	12 856 мм	42 футов 2 дюйма	12 978 мм	42 футов 6 дюймов
С установленной стрелой/рукоятью (со вспомогательными линиями)	12 702 мм	41 футов 8 дюймов	12 719 мм	41 футов 8 дюймов
С установленной стрелой (со вспомогательными линиями)	11 056 мм	36 футов 3 дюйма	11 056 мм	36 футов 3 дюйма
3 Ширина верхней рамы:				
Без мостков	3490 мм	11 футов 5 дюймов	3490 мм	11 футов 5 дюймов
С мостками	4508 мм	14 футов 9 дюймов	4508 мм	14 футов 9 дюймов
Ширина мостков	536 мм	1 футов 9 дюймов	536 мм	1 футов 9 дюймов
4 Вылет задней части механизма поворота платформы	4171 мм	13 футов 8 дюймов	4171 мм	13 футов 8 дюймов
5 Зазор противовеса (без проушины башмака)	1494 мм	4 футов 10 дюймов	1494 мм	4 футов 10 дюймов
6 Дорожный просвет (без проушины башмака)	782 мм	2 футов 6 дюймов	782 мм	2 футов 6 дюймов

(продолжение на следующей странице)

Размеры *(продолжение)*

Все размеры указаны приблизительно и могут отличаться в зависимости от выбора ковша.

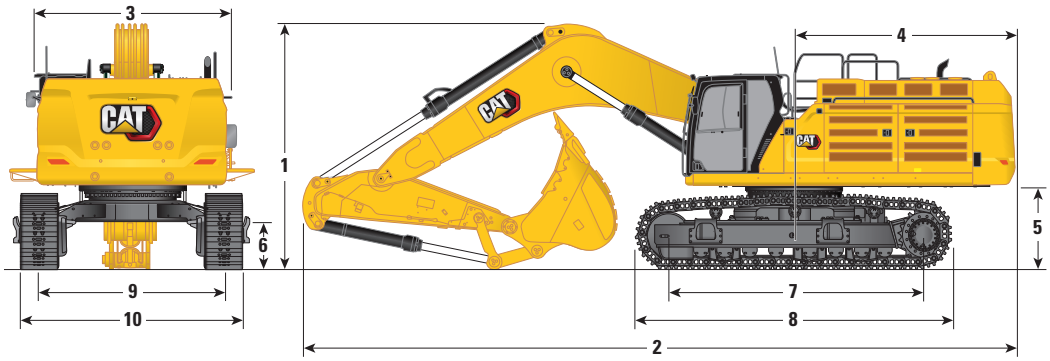

Варианты стрелы		Стрела для массовых земляных работ 7,0 м (23 фута 0 дюймов)			
Варианты рукояти		Рукоять для массовых земляных работ			
		M3.0WB (9 футов 10 дюймов)		M2.57WB (8 футов 5 дюймов)	
7	Расстояние между центрами катков	4705 мм	15 футов 5 дюймов	4705 мм	15 футов 5 дюймов
8	Длина гусеничной ленты с башмаками с двойными грунтозацепами	5873 мм	19 футов 3 дюйма	5873 мм	19 футов 3 дюйма
9	Ширина колеи:				
	Сложенная с башмаками с двойными грунтозацепами	2750 мм	9 футов 0 дюймов	2750 мм	9 футов 0 дюймов
	Разложенная с башмаками с двойными грунтозацепами	3410 мм	11 футов 2 дюйма	3410 мм	11 футов 2 дюйма
10	Ширина ходовой части — сложенная (без ступеней):				
	Башмаки 650 мм (26 дюйм)	3400 мм	11 футов 1дюйм	3400 мм	11 футов 1 дюйм
	Башмаки 750 мм (30 дюйм)	3500 мм	11 футов 5 дюймов	3500 мм	11 футов 5 дюймов
	Башмаки 900 мм (35 дюйм)	3650 мм	11 футов 11 дюймов	3650 мм	11 футов 11 дюймов
	Ширина ходовой части в сложенном положении (со ступенями)				
	Башмаки 650 мм (26 дюйм)	3678 мм	12 футов 0 дюймов	3678 мм	12 футов 0 дюймов
	Башмаки 750 мм (30 дюйм)	3678 мм	12 футов 0 дюймов	3678 мм	12 футов 0 дюймов
	Башмаки 900 мм (35 дюйм)	3678 мм	12 футов 0 дюймов	3678 мм	12 футов 0 дюймов
	Ширина ходовой части — разложенная (без ступеней):				
	Башмаки 650 мм (26 дюйм)	4060 мм	13 футов 3 дюйма	4060 мм	13 футов 3 дюйма
	Башмаки 750 мм (30 дюйм)	4160 мм	13 футов 7 дюймов	4160 мм	13 футов 7 дюймов
	Башмаки 900 мм (35 дюйм)	4310 мм	14 футов 1 дюйм	4310 мм	14 футов 1 дюйм
	Ширина ходовой части в разложенном положении (со ступенями):				
	Башмаки 650 мм (26 дюйм)	4338 мм	14 футов 2 дюйма	4338 мм	14 футов 2 дюйма
	Башмаки 750 мм (30 дюйм)	4338 мм	14 футов 2 дюйма	4338 мм	14 футов 2 дюйма
	Башмаки 900 мм (35 дюйм)	4338 мм	14 футов 2 дюйма	4338 мм	14 футов 2 дюйма
Тип ковша		SD		SD	
Вместимость ковша		4,60 м^3	6,02 ярда^3	4,60 м^3	6,02 ярда^3
Радиус вращения ковша до кончика зуба		2310 мм	7 футов 6 дюймов	2310 мм	7 футов 6 дюймов

Рабочие диапазоны и усилия

Все размеры указаны приблизительно и могут отличаться в зависимости от выбора ковша.

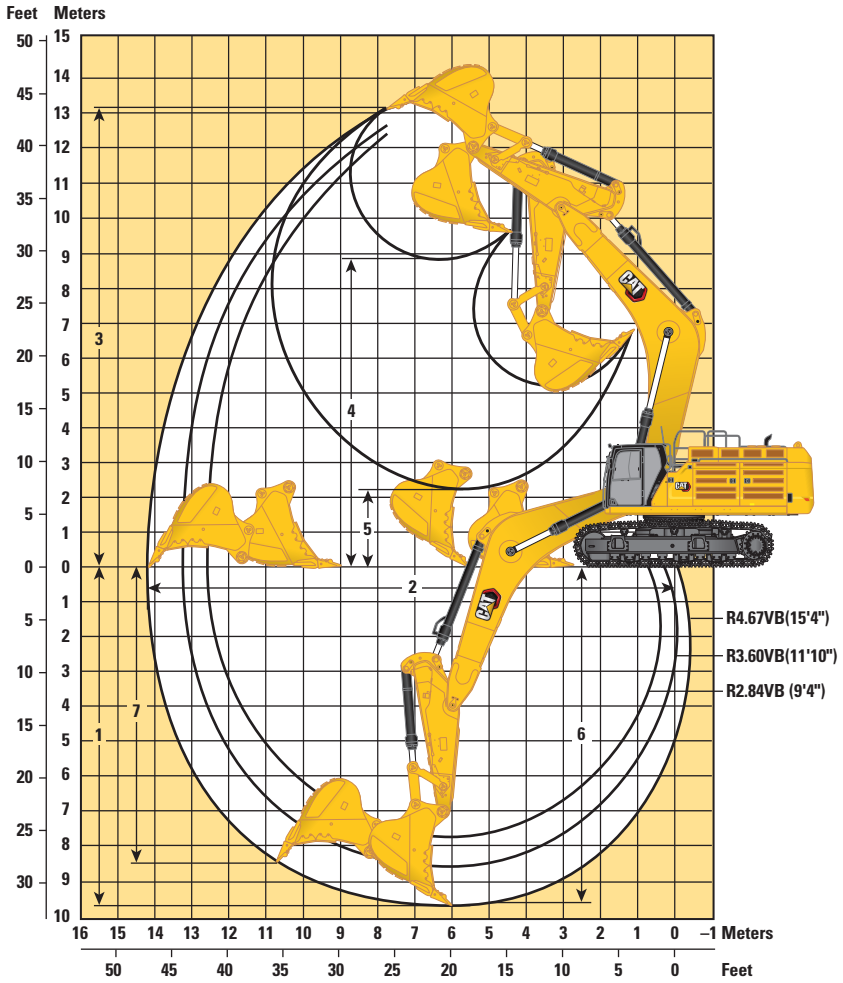

Варианты стрелы	Удлиненная стрела 7,8 м (25 футов 7 дюймов)					
Варианты рукояти	Удлиненная рукоять					
	R4.67VB(15 футов 4 дюйма)		R3.60VB(11 футов 10 дюймов)		R2.84VB (9 футов 4 дюйма)	
1 Максимальная глубина выемки	9660 мм	31 футов 8 дюймов	8590 мм	28 футов 2 дюйма	7830 мм	25 футов 8 дюймов
2 Максимальный вылет на опорной поверхности	14 240 мм	46 футов 8 дюймов	13 180 мм	43 футов 2 дюйма	12 540 мм	41 футов 1 дюйм
3 Максимальная высота резания	13 220 мм	43 футов 4 дюйма	12 560 мм	41 футов 2 дюйма	12 450 мм	40 футов 10 дюймов
4 Максимальная высота загрузки	8990 мм	29 футов 5 дюймов	8410 мм	27 футов 7 дюймов	8240 мм	27 футов 0 дюймов
5 Минимальная высота загрузки	2230 мм	7 футов 3 дюйма	3290 мм	10 футов 9 дюймов	4050 мм	13 футов 3 дюйма
6 Максимальная глубина выемки с горизонтальным плоским дном длиной 2440 мм (8 футов 0 дюймов)	9550 мм	31 фут 3 дюйма	8460 мм	27 футов 9 дюймов	7680 мм	25 футов 2 дюйма
7 Максимальная глубина выемки (высота вертикальной стенки)	8400 мм	27 футов 6 дюймов	7010 мм	22 фута 11 дюймов	6540 мм	21 фут 5 дюймов
Усилие копания на ковше (ISO)	359 кН	80 730 фунт-сил	358 кН	80 550 фунт-сил	356 кН	80 120 фунт-сил
Усилие копания на рукояти (ISO)	247 кН	55 630 фунт-сил	295 кН	66 390 фунт-сил	330 кН	74 190 фунт-сил
Тип ковша	HD		HD		HD	
Вместимость ковша	3,80 м³	4,97 ярда³	3,80 м³	4,97 ярда³	3,80 м³	4,97 ярда³
Радиус вращения ковша до кончика зуба	2250 мм	7 футов 4 дюйма	2250 мм	7 футов 4 дюйма	2250 мм	7 футов 4 дюйма

(продолжение на следующей странице)

Рабочие диапазоны и усилия *(продолжение)*

Все размеры указаны приблизительно и могут отличаться в зависимости от выбора ковша.

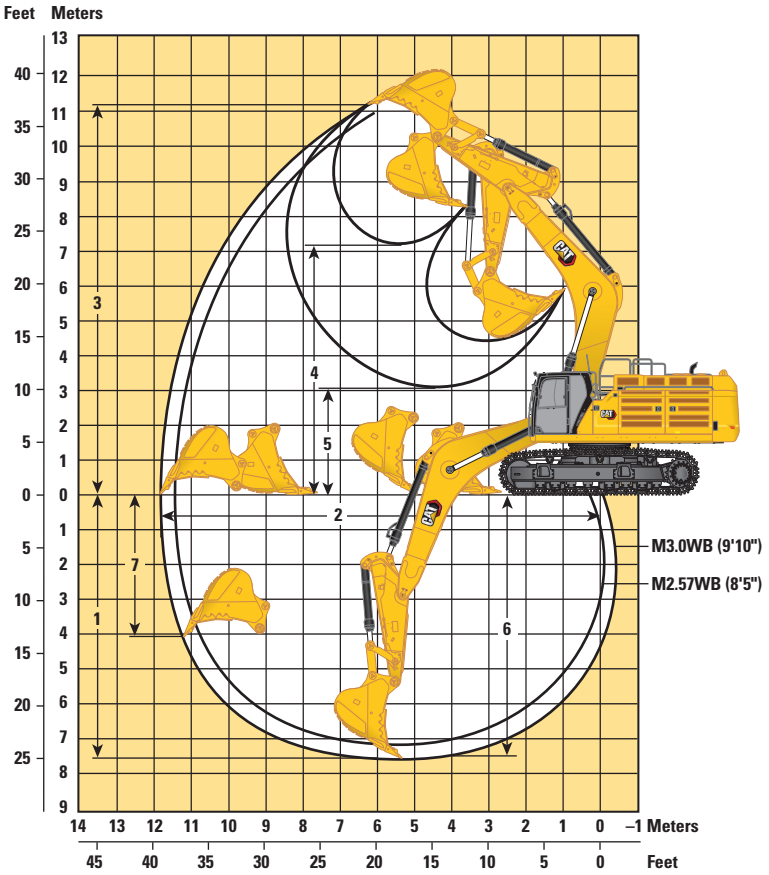

Варианты стрелы	Стрела для массовых земляных работ 7,0 м (23 футов 0 дюймов)			
Варианты рукояти	Рукоять для массовых земляных работ			
	M3.0WB (9 футов 10 дюймов)		M2.57WB (8 футов 5 дюймов)	
1 Максимальная глубина выемки	7660 мм	25 футов 1 дюйм	7240 мм	23 футов 9 дюймов
2 Максимальный вылет на опорной поверхности	11 860 мм	38 футов 10 дюймов	11 470 мм	37 футов 7 дюймов
3 Максимальная высота резания	11 170 мм	36 футов 7 дюймов	11 000 мм	36 футов 1 дюйм
4 Максимальная высота загрузки	7210 мм	23 футов 7 дюймов	7050 мм	23 фута 1 дюйм
5 Минимальная высота загрузки	3050 мм	10 футов 0 дюймов	3470 мм	11 футов 4 дюйма
6 Максимальная глубина выемки с горизонтальным плоским дном длиной 2440 мм (8 футов 0 дюймов)	7520 мм	24 фута 8 дюймов	7080 мм	23 фута 2 дюйма
7 Максимальная глубина выемки (высота вертикальной стенки)	4070 мм	13 футов 4 дюйма	3710 мм	12 футов 2 дюйма
Усилие копания на ковше (ISO)	406 кН	91 200 фунт-сил	405 кН	91 090 фунт-сил
Усилие копания на рукояти (ISO)	322 кН	72 420 фунт-сил	352 кН	79 110 фунт-сил
Тип ковша	SD		SD	
Вместимость ковша	4,60 м^3	6,02 ярда^3	4,60 м^3	6,02 ярда^3
Радиус вращения ковша до кончика зуба	2310 мм	7 футов 6 дюймов	2310 мм	7 футов 6 дюймов

Грузоподъемность удлиненной стрелы — стандартный противовес — без ковша, в режиме подъема тяжелых грузов

Удлиненная ходовая часть с регулируемой шириной колеи

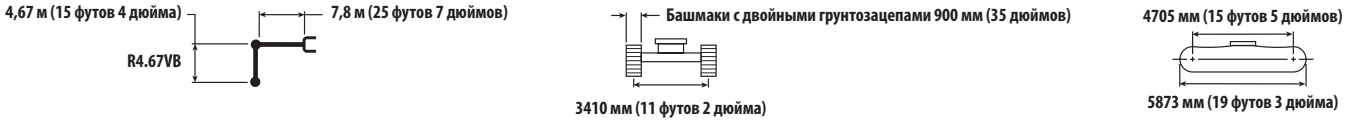

		1500 мм (5 футов 0 дюймов)		3000 мм/10 футов 0 дюймов		4500 мм/15 футов 0 дюймов		6000 мм/20 футов 0 дюймов		7500 мм/25 футов 0 дюймов		9000 мм/30 футов 0 дюймов		10 500 мм/35 футов 0 дюймов		12 000 мм/ 40 футов 0 дюймов				мм **футы/дюйм**
10 500 мм **35 футов 0 дюймов**	кг **фунты**											*12 800	*12 800					*11 750 ***26 150**	*11 750 ***26 150**	9210 **29 футов 8 дюймов**
9000 мм **30 футов 0 дюймов**	кг **фунты**											*13 650 ***30 050**	*13 650 ***30 050**					*11 100 ***24 550**	*11 100 ***24 550**	10 330 **33 фута 6 дюймов**
7500 мм **25 футов 0 дюймов**	кг **фунты**											*14 000 ***30 600**	*14 000 ***30 600**	*13 450 ***29 000**	11 800 **25 300**			*10 800 ***23 850**	10 550 **23 500**	11 140 **36 футов 4 дюйма**
6000 мм **20 футов 0 дюймов**	кг **фунты**											*14 800 ***32 200**	*14 800 ***32 200**	*13 800 ***30 150**	11 600 **24 900**			*10 750 ***23 700**	9550 **21 150**	11 700 **38 футов 3 дюйма**
4500 мм **15 футов 0 дюймов**	кг **фунты**					*29 050	*29 050	*21 950 ***47 300**	*21 950 ***47 300**	*18 200 ***39 350**	*18 200 ***39 350**	*15 900 ***34 500**	14 450 **31 100**	*14 350 ***31 300**	11 300 **24 250**	*11 350	9000	*10 900 ***24 000**	8900 **19 700**	12 050 **39 футов 5 дюймов**
3000 мм **10 футов 0 дюймов**	кг **фунты**							*25 350 ***54 650**	*25 350 ***54 650**	*20 150 ***43 550**	18 200 **39 250**	*17 050 ***36 950**	13 850 **29 850**	*15 000 **32 300**	10 950 **23 500**	12 150 ***24 850**	8800 **18 900**	*11 300 ***24 800**	8550 **18 900**	12 200 **40 футов 0 дюймов**
1500 мм **5 футов 0 дюймов**	кг **фунты**							*27 900 ***60 300**	23 950 **51 600**	*21 750 ***47 050**	17 300 **37 300**	*18 050 ***39 100**	13 300 **28 650**	14 650 **31 550**	10 600 **22 800**	11 950	8650	11 700 **25 800**	8450 **18 600**	12 160 **39 футов 10 дюймов**
0 мм **0 футов 0 дюймов**	кг **фунты**					*18 800 ***43 450**	*18 800 ***43 450**	*29 150 ***63 100**	23 000 **49 550**	*22 750 ***49 250**	16 650 **35 900**	18 050 **38 800**	12 850 **27 700**	14 350 **30 900**	10 300 **22 200**			11 950 **26 300**	8600 **18 900**	11 930 **39 футов 1 дюйм**
–1500 мм **–5 футов 0 дюймов**	кг **фунты**			*13 650 ***30 750**	*13 650 ***30 750**	*24 700 ***56 550**	*24 700 ***56 550**	*29 100 ***63 050**	22 550 **48 550**	*22 900 ***49 650**	16 300 **35 050**	17 750 **38 150**	12 600 **27 150**	14 200 **30 600**	10 150 **21 900**			12 500 **27 600**	9000 **19 800**	11 500 **37 футов 8 дюймов**
–3000 мм **–10 футов 0 дюймов**	кг **фунты**	*16 750 ***37 450**	*16 750 ***37 450**	*21 450 ***48 400**	*21 450 ***48 400**	*33 500 ***76 550**	*33 500 ***76 550**	*27 800 ***60 250**	22 500 **48 350**	*22 150 ***47 900**	16 150 **34 800**	17 650 **38 000**	12 500 **26 950**	14 200 **30 650**	10 150 **21 950**			13 600 **30 100**	9750 **21 550**	10 850 **35 футов 5 дюймов**
–4500 мм **–15 футов 0 дюймов**	кг **фунты**			*30 900 ***70 000**	*30 900 ***70 000**	*32 050 ***69 200**	*32 050 ***69 200**	*25 200 ***54 400**	22 700 **48 800**	*20 200 ***43 500**	16 250 **35 050**	*16 150 ***34 450**	12 650 **27 300**					*13 550 ***29 800**	11 150 **24 800**	9920 **32 фута 4 дюйма**
–6000 мм **–20 футов 0 дюймов**	кг **фунты**			*32 750 ***70 050**	*32 750 ***70 050**	*25 950 ***55 500**	*25 950 ***55 500**	*20 800 ***44 350**	*20 800 ***44 350**	*16 400 ***34 550**	*16 400 ***34 550**							*12 800 ***28 000**	*12 800 ***28 000**	8640 **27 футов 11 дюймов**

* **ISO 10567:2007**

*Обозначает, что нагрузка ограничена гидравлической грузоподъемностью, а не опрокидывающей нагрузкой. Приведенные значения соответствуют грузоподъемности гидравлических экскаваторов, предусмотренной стандартом ISO 10567:2007. Они не превышают 87% грузоподъемности гидросистемы или 75% опрокидывающей нагрузки. Из всех указанных значений грузоподъемности необходимо вычесть массу всех грузоподъемных приспособлений. Значения грузоподъемности приведены для машины, стоящей на прочной ровной поверхности. Использование навесного оборудования для перемещения/подъема объектов может снизить подъемную эффективность машины.

Грузоподъемность сохраняется в пределах ±5% при установке любых доступных башмаков гусеничной ленты.

Информация о продукте приведена в соответствующем руководстве по эксплуатации и техническому обслуживанию.

Технические характеристики гидравлического экскаватора 374

Грузоподъемность удлиненной стрелы — стандартный противовес — без ковша, в режиме подъема тяжелых грузов

Удлиненная ходовая часть с регулируемой шириной колеи

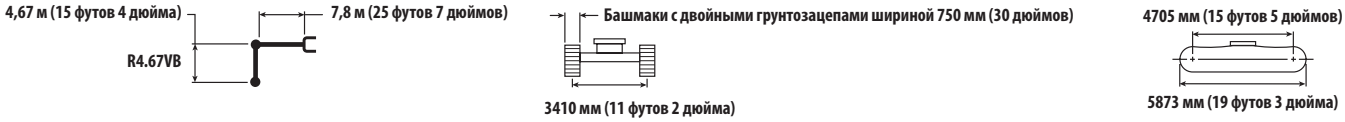

		1500 мм (5 футов 0 дюймов)		3000 мм/10 футов 0 дюймов		4500 мм/15 футов 0 дюймов		6000 мм/20 футов 0 дюймов		7500 мм/25 футов 0 дюймов		9000 мм/30 футов 0 дюймов		10 500 мм/ 35 футов 0 дюймов		12 000 мм/ 40 футов 0 дюймов				мм футы/дюйм
10 500 мм **35 футов 0 дюймов**	кг **фунты**											*12 800	*12 800					*11 750 ***26 150**	*11 750 ***26 150**	9210 **29 футов 8 дюймов**
9000 мм **30 футов 0 дюймов**	кг **фунты**											*13 650 ***30 050**	*13 650 ***30 050**					*11 100 ***24 550**	*11 100 ***24 550**	10 330 **33 фута 6 дюймов**
7500 мм **25 футов 0 дюймов**	кг **фунты**											*14 000 ***30 600**	*14 000 ***30 600**	*13 450 ***29 000**	11 650 **24 950**			*10 800 ***23 850**	10 400 **23 150**	11 140 **36 футов 4 дюйма**
6000 мм **20 футов 0 дюймов**	кг **фунты**											*14 800 ***32 200**	*14 800 **31 900**	*13 800 ***30 150**	11 450 **24 550**			*10 750 ***23 700**	9400 **20 850**	11 700 **38 футов 3 дюйма**
4500 мм **15 футов 0 дюймов**	кг **фунты**					*29 050	*29 050	*21 950 ***47 300**	*21 950 ***47 300**	*18 200 ***39 350**	*18 200 ***39 350**	*15 900 ***34 500**	14 250 **30 700**	*14 350 ***31 300**	11 150 **23 900**	*11 350	8850	*10 900 ***24 000**	8800 **19 400**	12 050 **39 футов 5 дюймов**
3000 мм **10 футов 0 дюймов**	кг **фунты**							*25 350 ***54 650**	25 100 **54 100**	*20 150 ***43 550**	17 950 **38 700**	*17 050 ***36 950**	13 650 **29 400**	14 800 **31 850**	10 750 **23 150**	11 950 ***24 850**	8650 **18 600**	*11 300 ***24 800**	8450 **18 600**	12 200 **40 футов 0 дюймов**
1500 мм **5 футов 0 дюймов**	кг **фунты**							*27 900 ***60 300**	23 600 **50 850**	*21 750 ***47 050**	17 050 **36 800**	*18 050 ***39 100**	13 100 **28 200**	14 450 **31 050**	10 450 **22 450**	11 800	8500	11 550 **25 400**	8300 **18 300**	12 160 **39 футов 10 дюймов**
0 мм **0 футов 0 дюймов**	кг **фунты**					*18 800 ***43 450**	*18 800 ***43 450**	*29 150 ***63 100**	22 700 **48 800**	*22 750 ***49 250**	16 400 **35 350**	17 750 **38 200**	12 700 **27 300**	14 150 **30 450**	10 150 **21 850**			11 750 **25 850**	8450 **18 600**	11 930 **39 футов 1 дюйм**
–1500 мм **–5 футов 0 дюймов**	кг **фунты**			*13 650 ***30 750**	*13 650 ***30 750**	*24 700 ***56 550**	*24 700 ***56 550**	*29 100 ***63 050**	22 250 **47 800**	*22 900 **49 350**	16 050 **34 550**	17 450 **37 600**	12 400 **26 700**	14 000 **30 100**	10 000 **21 550**			12 300 **27 150**	8850 **19 450**	11 500 **37 футов 8 дюймов**
–3000 мм **–10 футов 0 дюймов**	кг **фунты**	*16 750 ***37 450**	*16 750 ***37 450**	*21 450 ***48 400**	*21 450 ***48 400**	*33 500 ***76 550**	*33 500 **76 300**	*27 800 ***60 250**	22 150 **47 600**	*22 150 ***47 900**	15 900 **34 250**	17 350 **37 400**	12 300 **26 550**	14 000 **30 150**	10 000 **21 600**			13 400 **29 600**	9600 **21 200**	10 850 **35 футов 5 дюймов**
–4500 мм **–15 футов 0 дюймов**	кг **фунты**			*30 900 ***70 000**	*30 900 ***70 000**	*32 050 ***69 200**	*32 050 ***69 200**	*25 200 ***54 400**	22 350 **48 100**	*20 200 ***43 500**	16 050 **34 550**	*16 150 ***34 450**	12 450 **26 850**					*13 550 ***29 800**	11 000 **24 400**	9920 **32 фута 4 дюйма**
–6000 мм **–20 футов 0 дюймов**	кг **фунты**			*32 750 ***70 050**	*32 750 ***70 050**	*25 950 ***55 500**	*25 950 ***55 500**	*20 800 ***44 350**	*20 800 ***44 350**	*16 400 ***34 550**	*16 400 ***34 550**							*12 800 ***28 000**	*12 800 ***28 000**	8640 **27 футов 11 дюймов**

* **ISO 10567:2007**

*Обозначает, что нагрузка ограничена гидравлической грузоподъемностью, а не опрокидывающей нагрузкой. Приведенные значения соответствуют грузоподъемности гидравлических экскаваторов, предусмотренной стандартом ISO 10567:2007. Они не превышают 87% грузоподъемности гидросистемы или 75% опрокидывающей нагрузки. Из всех указанных значений грузоподъемности необходимо вычесть массу всех грузоподъемных приспособлений. Значения грузоподъемности приведены для машины, стоящей на прочной ровной поверхности. Использование навесного оборудования для перемещения/подъема объектов может снизить подъемную эффективность машины.

Грузоподъемность сохраняется в пределах ±5% при установке любых доступных башмаков гусеничной ленты.

Информация о продукте приведена в соответствующем руководстве по эксплуатации и техническому обслуживанию.

Грузоподъемность удлиненной стрелы — стандартный противовес — без ковша, в режиме подъема тяжелых грузов

Удлиненная ходовая часть с регулируемой шириной колеи

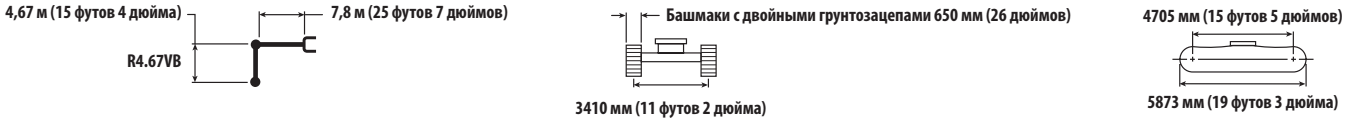

		1500 мм (5 футов 0 дюймов)		3000 мм/10 футов 0 дюймов		4500 мм/15 футов 0 дюймов		6000 мм/20 футов 0 дюймов		7500 мм/25 футов 0 дюймов		9000 мм/30 футов 0 дюймов		10 500 мм/ 35 футов 0 дюймов		12 000 мм/ 40 футов 0 дюймов				
																				мм **футы/дюйм**
10 500 мм **35 футов 0 дюймов**	кг **фунты**											*12 800 ****	*12 800 ****					*11 750 ***26 150**	*11 750 ***26 150**	9210 **29 футов 8 дюймов**
9000 мм **30 футов 0 дюймов**	кг **фунты**											*13 650 ***30 050**	*13 650 ***30 050**					*11 100 ***24 550**	*11 100 ***24 550**	10 330 **33 фута 6 дюймов**
7500 мм **25 футов 0 дюймов**	кг **фунты**											*14 000 ***30 600**	*14 000 ***30 600**	*13 450 ***29 000**	11 550 **24 700**			*10 800 ***23 850**	10 300 **22 950**	11 140 **36 футов 4 дюйма**
6000 мм **20 футов 0 дюймов**	кг **фунты**											*14 800 ***32 200**	14 700 **31 600**	*13 800 ***30 150**	11 350 **24 300**			*10 750 ***23 700**	9300 **20 600**	11 700 **38 футов 3 дюйма**
4500 мм **15 футов 0 дюймов**	кг **фунты**					29 050	*29 050	*21 950 ***47 300**	*21 950 ***47 300**	*18 200 ***39 350**	*18 200 ***39 350**	*15 900 ***34 500**	14 150 **30 400**	*14 350 ***31 300**	11 000 **23 650**	*11 350	8750	*10 900 ***24 000**	8700 **19 200**	12 050 **39 футов 5 дюймов**
3000 мм **10 футов 0 дюймов**	кг **фунты**							*25 350 ***54 650**	24 850 **53 600**	*20 150 ***43 550**	17 800 **38 350**	*17 050 ***36 950**	13 550 **29 150**	14 650 **31 500**	10 650 **22 900**	11 850 ***24 850**	8600 **18 400**	*11 300 ***24 800**	8350 **18 400**	12 200 **40 футов 0 дюймов**
1500 мм **5 футов 0 дюймов**	кг **фунты**							*27 900 ***60 300**	23 400 **50 350**	*21 750 ***47 050**	16 900 **36 450**	*18 050 **38 850**	13 000 **27 950**	14 300 **30 750**	10 300 **22 200**	11 650	8400	11 400 **25 150**	8250 **18 100**	12 160 **39 футов 10 дюймов**
0 мм **0 футов 0 дюймов**	кг **фунты**					*18 800 ***43 450**	*18 800 ***43 450**	*29 150 ***63 100**	22 450 **48 350**	*22 750 ***49 250**	16 250 **35 000**	17 600 **37 850**	12 550 **27 000**	14 000 **30 150**	10 050 **21 650**			11 600 **25 600**	8350 **18 400**	11 930 **39 футов 1 дюйм**
–1500 мм **–5 футов 0 дюймов**	кг **фунты**			*13 650 ***30 750**	*13 650 ***30 750**	*24 700 ***56 550**	*24 700 ***56 550**	*29 100 ***63 050**	22 000 **47 350**	22 700 **48 850**	15 900 **34 200**	17 300 **37 200**	12 250 **26 450**	13 850 **29 800**	9900 **21 300**			12 200 **26 850**	8750 **19 250**	11 500 **37 футов 8 дюймов**
–3000 мм **–10 футов 0 дюймов**	кг **фунты**	*16 750 ***37 450**	*16 750 ***37 450**	*21 450 ***48 400**	*21 450 ***48 400**	*33 500 ***76 550**	*33 500 **75 550**	*27 800 ***60 250**	21 900 **47 150**	*22 150 ***47 900**	15 750 **33 900**	17 200 **37 000**	12 200 **26 250**	13 850 **29 850**	9900 **21 350**			13 250 **29 300**	9500 **21 000**	10 850 **35 футов 5 дюймов**
–4500 мм **–15 футов 0 дюймов**	кг **фунты**			*30 900 ***70 000**	*30 900 ***70 000**	*32 050 ***69 200**	*32 050 ***69 200**	*25 200 ***54 400**	22 100 **47 600**	*20 200 ***43 500**	15 850 **34 200**	*16 150 ***34 450**	12 300 **26 600**					*13 550 ***29 800**	10 900 **24 150**	9920 **32 фута 4 дюйма**
–6000 мм **–20 футов 0 дюймов**	кг **фунты**			*32 750 ***70 050**	*32 750 ***70 050**	*25 950 ***55 500**	*25 950 ***55 500**	*20 800 ***44 350**	*20 800 ***44 350**	*16 400 ***34 550**	16 300 ***34 550**							*12 800 ***28 000**	*12 800 ***28 000**	8640 **27 футов 11 дюймов**

* **ISO 10567:2007**

*Обозначает, что нагрузка ограничена гидравлической грузоподъемностью, а не опрокидывающей нагрузкой. Приведенные значения соответствуют грузоподъемности гидравлических экскаваторов, предусмотренной стандартом ISO 10567:2007. Они не превышают 87% грузоподъемности гидросистемы или 75% опрокидывающей нагрузки. Из всех указанных значений грузоподъемности необходимо вычесть массу всех грузоподъемных приспособлений. Значения грузоподъемности приведены для машины, стоящей на прочной ровной поверхности. Использование навесного оборудования для перемещения/подъема объектов может снизить подъемную эффективность машины.

Грузоподъемность сохраняется в пределах ±5% при установке любых доступных башмаков гусеничной ленты.

Информация о продукте приведена в соответствующем руководстве по эксплуатации и техническому обслуживанию.

Технические характеристики гидравлического экскаватора 374

Грузоподъемность удлиненной стрелы — стандартный противовес — без ковша, в режиме подъема тяжелых грузов

Удлиненная ходовая часть с регулируемой шириной колеи

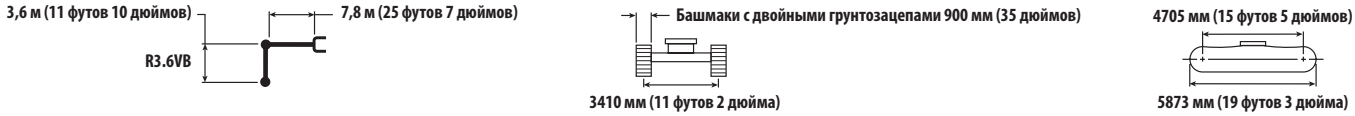

		3000 мм/10 футов 0 дюймов		4500 мм/15 футов 0 дюймов		6000 мм/20 футов 0 дюймов		7500 мм/25 футов 0 дюймов		9000 мм/30 футов 0 дюймов		10 500 мм/35 футов 0 дюймов				мм **футы/ дюйм**
10 500 мм **35 футов 0 дюймов**	кг **фунты**													*16 150 ***36 000**	*16 150 ***36 000**	7760 **24 футов 10 дюймов**
9000 мм **30 футов 0 дюймов**	кг **фунты**									*15 700	15 150			*15 100 ***33 400**	14 900 ***33 400**	9070 **29 футов 4 дюйма**
7500 мм **25 футов 0 дюймов**	кг **фунты**							*16 950 ***36 900**	*16 950 ***36 900**	*15 750 ***34 400**	15 050 **32 300**			*14 650 ***32 350**	12 550 **27 950**	9980 **32 футов 6 дюймов**
6000 мм **20 футов 0 дюймов**	кг **фунты**					*21 500 ***46 400**	*21 500 ***46 400**	*18 300 ***39 700**	*18 300 ***39 700**	*16 350 ***35 600**	14 700 **31 600**	*15 200	11 350	*14 650 ***32 250**	11 150 **24 750**	10 610 **34 фута 8 дюймов**
4500 мм **15 футов 0 дюймов**	кг **фунты**					*24 750 ***53 350**	*24 750 ***53 350**	*20 050 ***43 350**	18 750 **40 400**	*17 250 ***37 500**	14 200 **30 600**	15 250 **32 750**	11 150 **23 950**	14 150 **31 250**	10 350 **22 850**	10 990 **35 футов 11 дюймов**
3000 мм **10 футов 0 дюймов**	кг **фунты**					*27 700 ***59 750**	24 650 **53 150**	*21 700 ***46 950**	17 850 **38 500**	*18 200 ***39 500**	13 700 **29 500**	14 950 **32 150**	10 900 **23 400**	13 600 **30 000**	9900 **21 850**	11 150 **36 футов 6 дюймов**
1500 мм **5 футов 0 дюймов**	кг **фунты**					*29 400 ***63 550**	23 550 **50 700**	*22 900 ***49 550**	17 150 **36 950**	18 450 **39 650**	13 250 **28 550**	14 700 **31 600**	10 650 **22 850**	13 500 **29 750**	9800 **21 550**	11 110 **36 футов 5 дюймов**
0 мм **0 футов 0 дюймов**	кг **фунты**			***37 700**	***37 700**	*29 600 ***64 150**	23 000 **49 500**	*23 300 ***50 500**	16 700 **35 950**	18 100 **38 950**	12 950 **27 900**	14 500 **31 250**	10 450 **22 550**	13 850 **30 500**	10 000 **22 000**	10 860 **35 футов 7 дюймов**
–1500 мм **–5 футов 0 дюймов**	кг **фунты**			*26 800 ***61 450**	*26 800 ***61 450**	*28 550 ***61 950**	22 850 **49 150**	*22 850 ***49 450**	16 500 **35 500**	17 950 **38 650**	12 800 **27 600**			14 700 **32 450**	10 600 **23 350**	10 390 **34 футов 0 дюймов**
–3000 мм **–10 футов 0 дюймов**	кг **фунты**	*26 350 ***59 550**	*26 350 ***59 550**	*32 650 ***70 900**	*32 650 ***70 900**	*26 350 ***57 000**	23 000 **49 400**	*21 300 ***45 950**	16 550 **35 600**	*17 100 ***36 700**	12 850 **27 800**			*15 250 ***33 550**	11 800 **26 050**	9660 **31 фут 6 дюймов**
–4500 мм **–15 футов 0 дюймов**	кг **фунты**	*32 400 ***70 200**	*32 400 ***70 200**	*27 450 ***59 250**	*27 450 ***59 250**	*22 550 ***48 500**	*22 550 ***48 500**	*18 100 ***38 650**	16 850 **36 350**					*14 650 ***32 100**	14 050 **31 300**	8600 **27 футов 11 дюймов**
–6000 мм **–20 футов 0 дюймов**	кг **фунты**					*16 100 ***33 600**	*16 100 ***33 600**							*12 750 ***27 600**	*12 750 ***27 600**	7070 **22 фута 9 дюймов**

* **ISO 10567:2007**

*Обозначает, что нагрузка ограничена гидравлической грузоподъемностью, а не опрокидывающей нагрузкой. Приведенные значения соответствуют грузоподъемности гидравлических экскаваторов, предусмотренной стандартом ISO 10567:2007. Они не превышают 87% грузоподъемности гидросистемы или 75% опрокидывающей нагрузки. Из всех указанных значений грузоподъемности необходимо вычесть массу всех грузоподъемных приспособлений. Значения грузоподъемности приведены для машины, стоящей на прочной ровной поверхности. Использование навесного оборудования для перемещения/подъема объектов может снизить подъемную эффективность машины.

Грузоподъемность сохраняется в пределах ±5% при установке любых доступных башмаков гусеничной ленты.

Информация о продукте приведена в соответствующем руководстве по эксплуатации и техническому обслуживанию.

Грузоподъемность удлиненной стрелы — стандартный противовес — без ковша, в режиме подъема тяжелых грузов

Удлиненная ходовая часть с регулируемой шириной колеи

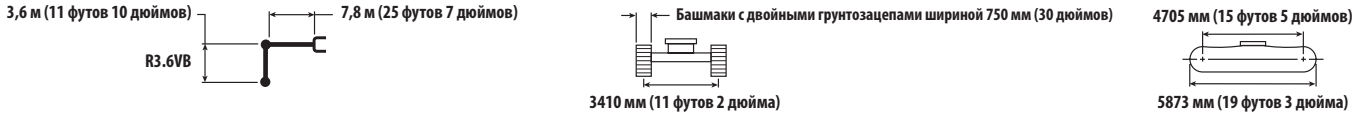

		3000 мм/10 футов 0 дюймов		4500 мм/15 футов 0 дюймов		6000 мм/20 футов 0 дюймов		7500 мм/25 футов 0 дюймов		9000 мм/30 футов 0 дюймов		10 500 мм/35 футов 0 дюймов				мм **футы/ дюйм**
10 500 мм **35 футов 0 дюймов**	кг **фунты**													*16 150 ***36 000**	*16 150 ***36 000**	7760 **24 футов 10 дюймов**
9000 мм **30 футов 0 дюймов**	кг **фунты**									*15 700	14 950			*15 100 ***33 400**	14 750 **33 100**	9070 **29 футов 4 дюйма**
7500 мм **25 футов 0 дюймов**	кг **фунты**							*16 950 ***36 900**	*16 950 ***36 900**	*15 750 ***34 400**	14 850 **31 900**			*14 650 ***32 350**	12 400 **27 600**	9980 **32 футов 6 дюймов**
6000 мм **20 футов 0 дюймов**	кг **фунты**					*21 500 ***46 400**	*21 500 ***46 400**	*18 300 ***39 700**	*18 300 ***39 700**	*16 350 ***35 600**	14 500 **31 200**	*15 200	11 200	*14 650 ***32 250**	11 000 **24 400**	10 610 **34 фута 8 дюймов**
4500 мм **15 футов 0 дюймов**	кг **фунты**					*24 750 ***53 350**	*24 750 ***53 350**	*20 050 ***43 350**	18 500 **39 850**	*17 250 ***37 500**	14 000 **30 150**	15 000 **32 250**	11 000 **23 600**	13 950 **30 800**	10 200 **22 500**	10 990 **35 футов 11 дюймов**
3000 мм **10 футов 0 дюймов**	кг **фунты**					*27 700 ***59 750**	24 300 **52 400**	*21 700 ***46 950**	17 600 **37 950**	*18 200 ***39 500**	13 500 **29 100**	14 750 **31 650**	10 700 **23 050**	13 400 **29 550**	9750 **21 500**	11 150 **36 футов 6 дюймов**
1500 мм **5 футов 0 дюймов**	кг **фунты**					*29 400 ***63 550**	23 200 **50 000**	*22 900 ***49 550**	16 900 **36 400**	18 150 **39 100**	13 050 **28 150**	14 450 **31 100**	10 450 **22 550**	13 300 **29 300**	9650 **21 200**	11 110 **36 футов 5 дюймов**
0 мм **0 футов 0 дюймов**	кг **фунты**			***37 700**	***37 700**	*29 600 ***64 150**	22 650 **48 750**	*23 300 **50 250**	16 450 **35 400**	17 850 **38 400**	12 750 **27 500**	14 300 **30 750**	10 300 **22 200**	13 650 **30 000**	9850 **21 650**	10 860 **35 футов 7 дюймов**
–1500 мм **–5 футов 0 дюймов**	кг **фунты**			*26 800 ***61 450**	*26 800 ***61 450**	*28 550 ***61 950**	22 500 **48 400**	*22 850 ***49 450**	16 250 **35 000**	17 700 **38 050**	12 600 **27 200**			14 500 **31 950**	10 450 **23 000**	10 390 **34 футов 0 дюймов**
–3000 мм **–10 футов 0 дюймов**	кг **фунты**	*26 350 ***59 550**	*26 350 ***59 550**	*32 650 ***70 900**	*32 650 ***70 900**	*26 350 ***57 000**	22 650 **48 700**	*21 300 ***45 950**	16 300 **35 100**	*17 100 ***36 700**	12 700 **27 350**			*15 250 ***33 550**	11 600 **25 650**	9660 **31 фут 6 дюймов**
–4500 мм **–15 футов 0 дюймов**	кг **фунты**	*32 400 ***70 200**	*32 400 ***70 200**	*27 450 ***59 250**	*27 450 ***59 250**	*22 550 ***48 500**	*22 550 ***48 500**	*18 100 ***38 650**	16 600 **35 800**					*14 650 ***32 100**	13 850 **30 850**	8600 **27 футов 11 дюймов**
–6000 мм **–20 футов 0 дюймов**	кг **фунты**					*16 100 ***33 600**	*16 100 ***33 600**							*12 750 ***27 600**	*12 750 ***27 600**	7070 **22 фута 9 дюймов**

* **ISO 10567:2007**

*Обозначает, что нагрузка ограничена гидравлической грузоподъемностью, а не опрокидывающей нагрузкой. Приведенные значения соответствуют грузоподъемности гидравлических экскаваторов, предусмотренной стандартом ISO 10567:2007. Они не превышают 87% грузоподъемности гидросистемы или 75% опрокидывающей нагрузки. Из всех указанных значений грузоподъемности необходимо вычесть массу всех грузоподъемных приспособлений. Значения грузоподъемности приведены для машины, стоящей на прочной ровной поверхности. Использование навесного оборудования для перемещения/подъема объектов может снизить подъемную эффективность машины.

Грузоподъемность сохраняется в пределах ±5% при установке любых доступных башмаков гусеничной ленты.

Информация о продукте приведена в соответствующем руководстве по эксплуатации и техническому обслуживанию.

Технические характеристики гидравлического экскаватора 374

Грузоподъемность удлиненной стрелы — стандартный противовес — без ковша, в режиме подъема тяжелых грузов

Удлиненная ходовая часть с регулируемой шириной колеи

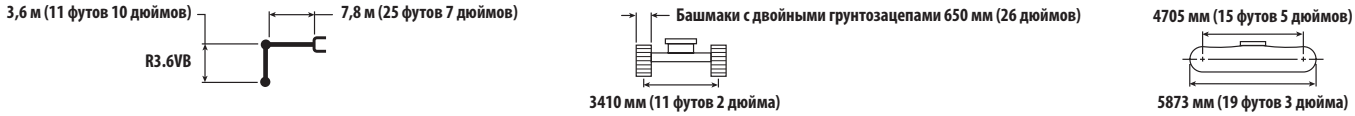

		3000 мм/10 футов 0 дюймов		4500 мм/15 футов 0 дюймов		6000 мм/20 футов 0 дюймов		7500 мм/25 футов 0 дюймов		9000 мм/30 футов 0 дюймов		10 500 мм/35 футов 0 дюймов				мм **футы/ дюйм**
10 500 мм **35 футов 0 дюймов**	кг **фунты**													*16 150 ***36 000**	*16 150 ***36 000**	7760 **24 футов 10 дюймов**
9000 мм **30 футов 0 дюймов**	кг **фунты**									*15 700	14 800			*15 100 ***33 400**	14 600 **32 850**	9070 **29 футов 4 дюйма**
7500 мм **25 футов 0 дюймов**	кг **фунты**							*16 950 ***36 900**	*16 950 ***36 900**	*15 750 ***34 400**	14 750 **31 600**			*14 650 ***32 350**	12 250 **27 350**	9980 **32 футов 6 дюймов**
6000 мм **20 футов 0 дюймов**	кг **фунты**					*21 500 ***46 400**	*21 500 ***46 400**	*18 300 ***39 700**	*18 300 ***39 700**	*16 350 ***35 600**	14 350 **30 900**	15 100	11 100	*14 650 ***32 250**	10 900 **24 150**	10 610 **34 фута 8 дюймов**
4500 мм **15 футов 0 дюймов**	кг **фунты**					*24 750 ***53 350**	*24 750 ***53 350**	*20 050 ***43 350**	18 300 **39 500**	*17 250 ***37 500**	13 900 **29 900**	14 850 **31 950**	10 900 **23 350**	13 800 **30 500**	10 100 **22 300**	10 990 **35 футов 11 дюймов**
3000 мм **10 футов 0 дюймов**	кг **фунты**					*27 700 ***59 750**	24 050 **51 900**	*21 700 ***46 950**	17 450 **37 600**	*18 200 ***39 500**	13 350 **28 800**	14 600 **31 350**	10 600 **22 800**	13 300 **29 250**	9650 **21 300**	11 150 **36 футов 6 дюймов**
1500 мм **5 футов 0 дюймов**	кг **фунты**					*29 400 ***63 550**	23 000 **49 500**	*22 900 ***49 550**	16 750 **36 050**	18 000 **38 700**	12 950 **27 850**	14 300 **30 800**	10 350 **22 300**	13 150 **29 000**	9550 **21 000**	11 110 **36 футов 5 дюймов**
0 мм **0 футов 0 дюймов**	кг **фунты**			***37 700**	***37 700**	*29 600 ***64 150**	22 450 **48 300**	23 150 **49 750**	16 300 **35 050**	17 650 **38 000**	12 600 **27 200**	14 150 **30 450**	10 200 **21 950**	13 500 **29 700**	9750 **21 450**	10 860 **35 футов 7 дюймов**
–1500 мм **–5 футов 0 дюймов**	кг **фунты**			*26 800 ***61 450**	*26 800 ***61 450**	*28 550 ***61 950**	22 300 **47 950**	*22 850 **49 300**	16 100 **34 650**	17 500 **37 700**	12 500 **26 900**			14 350 **31 600**	10 300 **22 750**	10 390 **34 футов 0 дюймов**
–3000 мм **–10 футов 0 дюймов**	кг **фунты**	*26 350 ***59 550**	*26 350 ***59 550**	*32 650 ***70 900**	*32 650 ***70 900**	*26 350 ***57 000**	22 400 **48 200**	*21 300 ***45 950**	16 100 **34 750**	*17 100 ***36 700**	12 550 **27 100**			*15 250 ***33 550**	11 500 **25 400**	9660 **31 фут 6 дюймов**
–4500 мм **–15 футов 0 дюймов**	кг **фунты**	*32 400 ***70 200**	*32 400 ***70 200**	*27 450 ***59 250**	*27 450 ***59 250**	*22 550 ***48 500**	*22 550 ***48 500**	*18 100 ***38 650**	16 450 **35 450**					*14 650 ***32 100**	13 700 **30 550**	8600 **27 футов 11 дюймов**
–6000 мм **–20 футов 0 дюймов**	кг **фунты**					*16 100 ***33 600**	*16 100 ***33 600**							*12 750 ***27 600**	*12 750 ***27 600**	7070 **22 фута 9 дюймов**

* **ISO 10567:2007**

*Обозначает, что нагрузка ограничена гидравлической грузоподъемностью, а не опрокидывающей нагрузкой. Приведенные значения соответствуют грузоподъемности гидравлических экскаваторов, предусмотренной стандартом ISO 10567:2007. Они не превышают 87% грузоподъемности гидросистемы или 75% опрокидывающей нагрузки. Из всех указанных значений грузоподъемности необходимо вычесть массу всех грузоподъемных приспособлений. Значения грузоподъемности приведены для машины, стоящей на прочной ровной поверхности. Использование навесного оборудования для перемещения/подъема объектов может снизить подъемную эффективность машины.

Грузоподъемность сохраняется в пределах ±5% при установке любых доступных башмаков гусеничной ленты.

Информация о продукте приведена в соответствующем руководстве по эксплуатации и техническому обслуживанию.

Грузоподъемность удлиненной стрелы — стандартный противовес — без ковша, в режиме подъема тяжелых грузов

Удлиненная ходовая часть с регулируемой шириной колеи

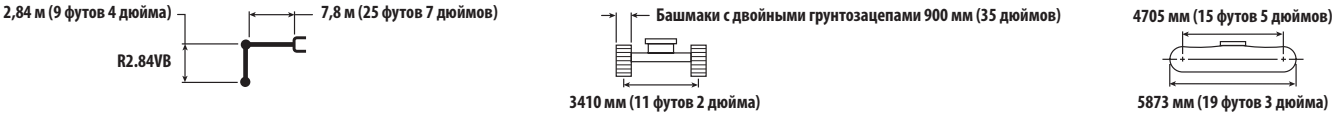

		4500 мм/15 футов 0 дюймов		6000 мм/20 футов 0 дюймов		7500 мм/25 футов 0 дюймов		9000 мм/30 футов 0 дюймов		10 500 мм/35 футов 0 дюймов				мм **футы/ дюйм**
10 500 мм **35 футов 0 дюймов**	кг **фунты**											*19 150	*19 150	6820
9000 мм **30 футов 0 дюймов**	кг **фунты**					*17 850 ***39 300**	*17 850 ***39 300**					*17 600 ***39 000**	17 050 **38 450**	8290 **26 футов 9 дюймов**
7500 мм **25 футов 0 дюймов**	кг **фунты**					*18 300 ***39 850**	*18 300 ***39 850**	*17 000 ***37 350**	14 750 **31 550**			*16 900 ***37 300**	13 950 **31 150**	9280 **30 футов 2 дюйма**
6000 мм **20 футов 0 дюймов**	кг **фунты**	*31 150 ***66 400**	*31 150 ***66 400**	*23 350 ***50 350**	*23 350 ***50 350**	*19 550 ***42 350**	19 250 **41 450**	*17 350 ***37 800**	14 450 **31 100**			*16 550 ***36 500**	12 250 **27 200**	9950 **32 футов 6 дюймов**
4500 мм **15 футов 0 дюймов**	кг **фунты**			*26 500 ***57 000**	25 450 **54 950**	*21 100 ***45 650**	18 350 **39 600**	*18 100 ***39 250**	14 000 **30 200**			15 450 **34 100**	11 300 **24 900**	10 350 **33 футов 10 дюймов**
3000 мм **10 футов 0 дюймов**	кг **фунты**			*28 950 ***62 450**	24 000 **51 800**	*22 500 ***48 700**	17 550 **37 900**	18 750 **40 350**	13 550 **29 250**	14 900	10 800	14 800 **32 700**	10 800 **23 750**	10 530 **34 футов 6 дюймов**
1500 мм **5 футов 0 дюймов**	кг **фунты**			*29 800 ***64 500**	23 200 **50 000**	*23 350 ***50 500**	16 950 **36 600**	18 350 **39 500**	13 200 **28 450**			14 750 **32 450**	10 700 **23 500**	10 480 **34 футов 4 дюйма**
0 мм **0 футов 0 дюймов**	кг **фунты**			*29 200 ***63 350**	22 950 **49 350**	*23 300 ***50 500**	16 650 **35 850**	18 100 **39 000**	12 950 **27 950**			15 200 **33 450**	10 950 **24 150**	10 220 **33 фута 6 дюймов**
–1500 мм **–5 футов 0 дюймов**	кг **фунты**	*25 450 ***59 000**	*25 450 ***59 000**	*27 450 ***59 650**	22 950 **49 400**	*22 300 ***48 300**	16 550 **35 700**	18 050 **38 950**	12 950 **27 900**			*16 150 ***35 550**	11 750 **25 950**	9710 **31 фут 9 дюймов**
–3000 мм **–10 футов 0 дюймов**	кг **фунты**	*28 950 ***63 100**	*28 950 ***63 100**	*24 550 ***53 150**	23 250 **50 000**	*20 050 ***43 200**	16 750 **36 100**					*15 650 ***34 400**	13 350 **29 550**	8920 **29 футов 1 дюйм**
–4500 мм **–15 футов 0 дюймов**	кг **фунты**	*23 150 ***49 900**	*23 150 ***49 900**	*19 800 ***42 400**	*19 800 ***42 400**	*15 350 ***32 000**	*15 350 ***32 000**					*14 300 ***31 250**	*14 300 ***31 250**	7770 **25 футов 2 дюйма**

* **ISO 10567:2007**

*Обозначает, что нагрузка ограничена гидравлической грузоподъемностью, а не опрокидывающей нагрузкой. Приведенные значения соответствуют грузоподъемности гидравлических экскаваторов, предусмотренной стандартом ISO 10567:2007. Они не превышают 87% грузоподъемности гидросистемы или 75% опрокидывающей нагрузки. Из всех указанных значений грузоподъемности необходимо вычесть массу всех грузоподъемных приспособлений. Значения грузоподъемности приведены для машины, стоящей на прочной ровной поверхности. Использование навесного оборудования для перемещения/подъема объектов может снизить подъемную эффективность машины.

Грузоподъемность сохраняется в пределах ±5% при установке любых доступных башмаков гусеничной ленты.

Информация о продукте приведена в соответствующем руководстве по эксплуатации и техническому обслуживанию.

Технические характеристики гидравлического экскаватора 374

Грузоподъемность удлиненной стрелы — стандартный противовес — без ковша, в режиме подъема тяжелых грузов

Удлиненная ходовая часть с регулируемой шириной колеи

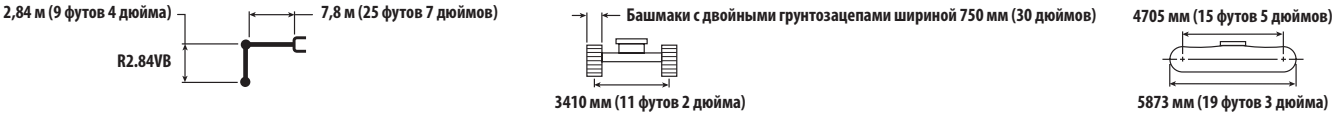

		4500 мм/15 футов 0 дюймов		6000 мм/20 футов 0 дюймов		7500 мм/25 футов 0 дюймов		9000 мм/30 футов 0 дюймов		10 500 мм/35 футов 0 дюймов				мм **футы/ дюйм**
10 500 мм **35 футов 0 дюймов**	кг **фунты**											*19 150	*19 150	6820
9000 мм **30 футов 0 дюймов**	кг **фунты**					*17 850 ***39 300**	*17 850 ***39 300**					*17 600 ***39 000**	16 850 **38 000**	8290 **26 футов 9 дюймов**
7500 мм **25 футов 0 дюймов**	кг **фунты**					*18 300 ***39 850**	*18 300 ***39 850**	*17 000 ***37 350**	14 550 **31 150**			*16 900 ***37 300**	13 800 **30 750**	9280 **30 футов 2 дюйма**
6000 мм **20 футов 0 дюймов**	кг **фунты**	*31 150 ***66 400**	*31 150 ***66 400**	*23 350 ***50 350**	*23 350 ***50 350**	*19 550 ***42 350**	19 000 **40 900**	*17 350 ***37 800**	14 250 **30 700**			16 450 ***36 500**	12 100 **26 800**	9950 **32 футов 6 дюймов**
4500 мм **15 футов 0 дюймов**	кг **фунты**			*26 500 ***57 000**	25 100 **54 250**	*21 100 ***45 650**	18 100 **39 100**	*18 100 ***39 250**	13 850 **29 800**			15 200 **33 600**	11 100 **24 550**	10 350 **33 футов 10 дюймов**
3000 мм **10 футов 0 дюймов**	кг **фунты**			*28 950 ***62 450**	23 650 **51 100**	*22 500 ***48 700**	17 300 **37 350**	18 500 **39 800**	13 350 **28 800**	14 650	10 650	14 600 **32 200**	10 600 **23 400**	10 530 **34 футов 6 дюймов**
1500 мм **5 футов 0 дюймов**	кг **фунты**			*29 800 ***64 500**	22 900 **49 300**	*23 350 ***50 500**	16 700 **36 050**	18 100 **38 950**	13 000 **28 000**			14 500 **31 950**	10 500 **23 150**	10 480 **34 футов 4 дюйма**
0 мм **0 футов 0 дюймов**	кг **фунты**			*29 200 ***63 350**	22 600 **48 650**	23 300 **50 150**	16 400 **35 350**	17 850 **38 450**	12 800 **27 550**			14 950 **32 950**	10 800 **23 800**	10 220 **33 фута 6 дюймов**
–1500 мм **–5 футов 0 дюймов**	кг **фунты**	*25 450 ***59 000**	*25 450 ***59 000**	*27 450 ***59 650**	22 650 **48 700**	*22 300 ***48 300**	16 300 **35 150**	17 800 **38 400**	12 750 **27 500**			16 100 **35 500**	11 600 **25 550**	9710 **31 фут 9 дюймов**
–3000 мм **–10 футов 0 дюймов**	кг **фунты**	*28 950 ***63 100**	*28 950 ***63 100**	*24 550 ***53 150**	22 900 **49 250**	*20 050 ***43 200**	16 500 **35 550**					*15 650 ***34 400**	13 150 **29 100**	8920 **29 футов 1 дюйм**
–4500 мм **–15 футов 0 дюймов**	кг **фунты**	*23 150 ***49 900**	*23 150 ***49 900**	*19 800 ***42 400**	*19 800 ***42 400**	*15 350 ***32 000**	*15 350 ***32 000**					*14 300 ***31 250**	*14 300 ***31 250**	7770 **25 футов 2 дюйма**

* **ISO 10567:2007**

*Обозначает, что нагрузка ограничена гидравлической грузоподъемностью, а не опрокидывающей нагрузкой. Приведенные значения соответствуют грузоподъемности гидравлических экскаваторов, предусмотренной стандартом ISO 10567:2007. Они не превышают 87% грузоподъемности гидросистемы или 75% опрокидывающей нагрузки. Из всех указанных значений грузоподъемности необходимо вычесть массу всех грузоподъемных приспособлений. Значения грузоподъемности приведены для машины, стоящей на прочной ровной поверхности. Использование навесного оборудования для перемещения/подъема объектов может снизить подъемную эффективность машины.

Грузоподъемность сохраняется в пределах ±5% при установке любых доступных башмаков гусеничной ленты.

Информация о продукте приведена в соответствующем руководстве по эксплуатации и техническому обслуживанию.

Грузоподъемность удлиненной стрелы — стандартный противовес — без ковша, в режиме подъема тяжелых грузов

Удлиненная ходовая часть с регулируемой шириной колеи

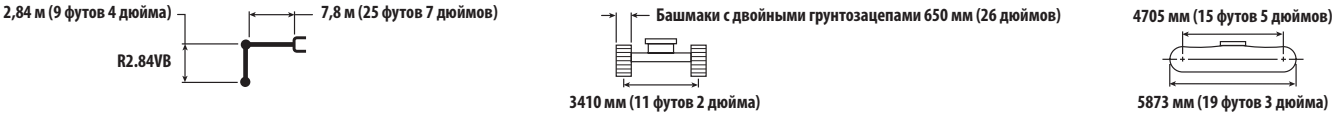

		4500 мм/15 футов 0 дюймов		6000 мм/20 футов 0 дюймов		7500 мм/25 футов 0 дюймов		9000 мм/30 футов 0 дюймов		10 500 мм/35 футов 0 дюймов				мм **футы/ дюйм**
10 500 мм **35 футов 0 дюймов**	кг **фунты**											*19 150	*19 150	6820
9000 мм **30 футов 0 дюймов**	кг **фунты**					*17 850 ***39 300**	*17 850 ***39 300**					*17 600 ***39 000**	16 700 **37 650**	8290 **26 футов 9 дюймов**
7500 мм **25 футов 0 дюймов**	кг **фунты**					*18 300 ***39 850**	*18 300 ***39 850**	*17 000 ***37 350**	14 400 **30 850**			*16 900 ***37 300**	13 650 **30 450**	9280 **30 футов 2 дюйма**
6000 мм **20 футов 0 дюймов**	кг **фунты**	*31 150 ***66 400**	*31 150 ***66 400**	*23 350 ***50 350**	*23 350 ***50 350**	*19 550 ***42 350**	18 800 **40 550**	*17 350 ***37 800**	14 150 **30 400**			16 300 **36 200**	11 950 **26 550**	9950 **32 футов 6 дюймов**
4500 мм **15 футов 0 дюймов**	кг **фунты**			*26 500 ***57 000**	24 900 **53 750**	*21 100 ***45 650**	17 950 **38 750**	*18 100 ***39 250**	13 700 **29 500**			15 050 **33 300**	11 000 **24 300**	10 350 **33 футов 10 дюймов**
3000 мм **10 футов 0 дюймов**	кг **фунты**			*28 950 ***62 450**	23 450 **50 600**	*22 500 ***48 700**	17 150 **37 000**	18 300 **39 400**	13 250 **28 550**	14 500	10 550	14 450 **31 900**	10 500 **23 150**	10 530 **34 футов 6 дюймов**
1500 мм **5 футов 0 дюймов**	кг **фунты**			*29 800 ***64 500**	22 650 **48 800**	*23 350 **50 450**	16 550 **35 700**	17 900 **38 550**	12 850 **27 750**			14 350 **31 650**	10 400 **22 900**	10 480 **34 футов 4 дюйма**
0 мм **0 футов 0 дюймов**	кг **фунты**			*29 200 ***63 350**	22 400 **48 150**	23 050 **49 650**	16 250 **35 000**	17 650 **38 050**	12 650 **27 250**			14 800 **32 600**	10 700 **23 550**	10 220 **33 фута 6 дюймов**
–1500 мм **–5 футов 0 дюймов**	кг **фунты**	*25 450 ***59 000**	*25 450 ***59 000**	*27 450 ***59 650**	22 400 **48 200**	*22 300 ***48 300**	16 150 **34 800**	17 650 **38 000**	12 600 **27 200**			15 900 **35 150**	11 450 **25 300**	9710 **31 фут 9 дюймов**
–3000 мм **–10 футов 0 дюймов**	кг **фунты**	*28 950 ***63 100**	*28 950 ***63 100**	*24 550 ***53 150**	22 700 **48 800**	*20 050 ***43 200**	16 350 **35 200**					*15 650 ***34 400**	13 000 **28 800**	8920 **29 футов 1 дюйм**
–4500 мм **–15 футов 0 дюймов**	кг **фунты**	*23 150 ***49 900**	*23 150 ***49 900**	*19 800 ***42 400**	*19 800 ***42 400**	*15 350 ***32 000**	*15 350 ***32 000**					*14 300 ***31 250**	*14 300 ***31 250**	7770 **25 футов 2 дюйма**

* **ISO 10567:2007**

*Обозначает, что нагрузка ограничена гидравлической грузоподъемностью, а не опрокидывающей нагрузкой. Приведенные значения соответствуют грузоподъемности гидравлических экскаваторов, предусмотренной стандартом ISO 10567:2007. Они не превышают 87% грузоподъемности гидросистемы или 75% опрокидывающей нагрузки. Из всех указанных значений грузоподъемности необходимо вычесть массу всех грузоподъемных приспособлений. Значения грузоподъемности приведены для машины, стоящей на прочной ровной поверхности. Использование навесного оборудования для перемещения/подъема объектов может снизить подъемную эффективность машины.

Грузоподъемность сохраняется в пределах ±5% при установке любых доступных башмаков гусеничной ленты.

Информация о продукте приведена в соответствующем руководстве по эксплуатации и техническому обслуживанию.

Технические характеристики гидравлического экскаватора 374

Грузоподъемность стрелы для массовых земляных работ — стандартный противовес — без ковша, в режиме подъема тяжелых грузов

Удлиненная ходовая часть с регулируемой шириной колеи

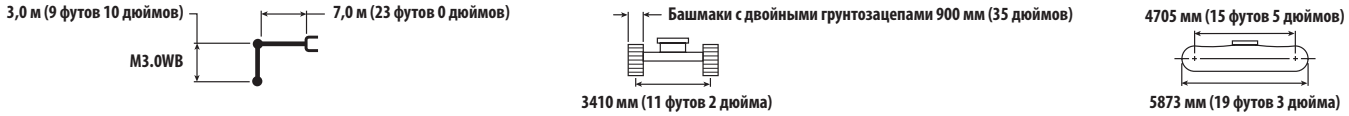

		3000 мм/10 футов 0 дюймов		4500 мм/15 футов 0 дюймов		6000 мм/20 футов 0 дюймов		7500 мм/25 футов 0 дюймов		9000 мм/30 футов 0 дюймов				мм футы/ дюйм
9000 мм **30 футов 0 дюймов**	кг **фунты**											*15 100 ***33 500**	*15 100 ***33 500**	7350 **23 футов 7 дюймов**
7500 мм **25 футов 0 дюймов**	кг **фунты**							*17 800 ***39 000**	*17 800 ***39 000**			*14 300 ***31 550**	*14 300 ***31 550**	8450 **27 футов 5 дюймов**
6000 мм **20 футов 0 дюймов**	кг **фунты**					*21 400 ***46 300**	*21 400 ***46 300**	*18 650 ***40 600**	*18 650 ***40 600**	*17 200	14 250	*14 100 ***31 050**	13 750 **30 500**	9180 **29 футов 11 дюймов**
4500 мм **15 футов 0 дюймов**	кг **фунты**			*33 250 ***71 100**	*33 250 ***71 100**	*24 350 ***52 550**	*24 350 ***52 550**	*20 100 ***43 550**	18 550 **39 950**	*17 700 ***38 550**	13 900 **29 800**	*14 350 ***31 550**	12 400 **27 450**	9620 **31 фут 6 дюймов**
3000 мм **10 футов 0 дюймов**	кг **фунты**					*27 200 ***58 700**	24 650 **53 100**	*21 600 ***46 800**	17 700 **38 100**	*18 400 ***39 900**	13 450 **28 900**	*15 000 ***32 950**	11 750 **25 900**	9810 **32 фута 1 дюйм**
1500 мм **5 футов 0 дюймов**	кг **фунты**					*28 950 ***62 650**	23 500 **50 600**	*22 700 ***49 150**	17 000 **36 600**	18 250 **39 300**	13 050 **28 100**	*16 150 ***35 550**	11 600 **25 500**	9760 **32 футов 0 дюймов**
0 мм **0 футов 0 дюймов**	кг **фунты**			*31 750 ***73 600**	*31 750 ***73 600**	*29 250 ***63 350**	22 900 **49 300**	*23 000 ***49 800**	16 550 **35 650**	18 000 **38 750**	12 800 **27 600**	16 750 **36 850**	11 950 **26 300**	9480 **31 фут 0 дюймов**
–1500 мм **–5 футов 0 дюймов**	кг **фунты**	*26 150 ***59 100**	*26 150 ***59 100**	*36 050 ***78 350**	*36 050 ***78 350**	*28 000 ***60 700**	22 750 **48 950**	*22 150 ***47 900**	16 400 **35 350**			*17 650 ***38 850**	12 950 **28 600**	8930 **29 футов 2 дюйма**
–3000 мм **–10 футов 0 дюймов**	кг **фунты**	*38 850 ***84 650**	*38 850 ***84 650**	*31 650 ***68 600**	*31 650 ***68 600**	*25 100 ***54 200**	23 000 **49 500**	*19 550 ***41 850**	16 600 **35 850**			*17 400 ***38 250**	15 150 **33 550**	8060 **26 футов 3 дюйма**
–4500 мм **–15 футов 0 дюймов**	кг **фунты**			*24 550 ***52 550**	*24 550 ***52 550**	*19 250 ***40 750**	*19 250 ***40 750**					*16 100 ***35 250**	*16 100 ***35 250**	6750 **21 футов 10 дюймов**

* **ISO 10567:2007**

*Обозначает, что нагрузка ограничена гидравлической грузоподъемностью, а не опрокидывающей нагрузкой. Приведенные значения соответствуют грузоподъемности гидравлических экскаваторов, предусмотренной стандартом ISO 10567:2007. Они не превышают 87% грузоподъемности гидросистемы или 75% опрокидывающей нагрузки. Из всех указанных значений грузоподъемности необходимо вычесть массу всех грузоподъемных приспособлений. Значения грузоподъемности приведены для машины, стоящей на прочной ровной поверхности. Использование навесного оборудования для перемещения/подъема объектов может снизить подъемную эффективность машины.

Грузоподъемность сохраняется в пределах ±5% при установке любых доступных башмаков гусеничной ленты.

Информация о продукте приведена в соответствующем руководстве по эксплуатации и техническому обслуживанию.

Грузоподъемность стрелы для массовых земляных работ — стандартный противовес — без ковша, в режиме подъема тяжелых грузов

Удлиненная ходовая часть с регулируемой шириной колеи

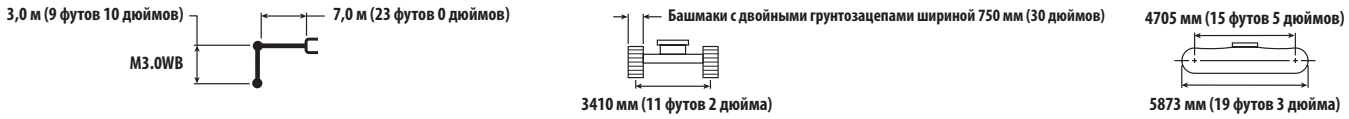

		3000 мм/10 футов 0 дюймов		4500 мм/15 футов 0 дюймов		6000 мм/20 футов 0 дюймов		7500 мм/25 футов 0 дюймов		9000 мм/30 футов 0 дюймов				мм футы/ дюйм
9000 мм **30 футов 0 дюймов**	кг **фунты**											*15 100 ***33 500**	*15 100 ***33 500**	7350 **23 футов 7 дюймов**
7500 мм **25 футов 0 дюймов**	кг **фунты**							*17 800 ***39 000**	*17 800 ***39 000**			*14 300 ***31 550**	*14 300 ***31 550**	8450 **27 футов 5 дюймов**
6000 мм **20 футов 0 дюймов**	кг **фунты**					*21 400 ***46 300**	*21 400 ***46 300**	*18 650 ***40 600**	*18 650 ***40 600**	*17 200	14 050	*14 100 ***31 050**	13 550 **30 100**	9180 **29 футов 11 дюймов**
4500 мм **15 футов 0 дюймов**	кг **фунты**			*33 250 ***71 100**	*33 250 ***71 100**	*24 350 ***52 550**	*24 350 ***52 550**	*20 100 ***43 550**	18 300 **39 400**	*17 700 ***38 550**	13 700 **29 400**	*14 350 ***31 550**	12 250 **27 050**	9620 **31 фут 6 дюймов**
3000 мм **10 футов 0 дюймов**	кг **фунты**					*27 200 ***58 700**	24 300 **52 400**	*21 600 ***46 800**	17 450 **37 550**	*18 400 **39 600**	13 250 **28 500**	*15 000 ***32 950**	11 550 **25 500**	9810 **32 фута 1 дюйм**
1500 мм **5 футов 0 дюймов**	кг **фунты**					*28 950 ***62 650**	23 150 **49 850**	*22 700 ***49 150**	16 750 **36 050**	18 000 **38 750**	12 850 **27 650**	15 950 **35 100**	11 400 **25 150**	9760 **32 футов 0 дюймов**
0 мм **0 футов 0 дюймов**	кг **фунты**			*31 750 ***73 600**	*31 750 ***73 600**	*29 250 ***63 350**	22 550 **48 550**	*23 000 ***49 800**	16 300 **35 100**	17 750 **38 200**	12 600 **27 150**	16 500 **36 300**	11 750 **25 900**	9480 **31 фут 0 дюймов**
–1500 мм **–5 футов 0 дюймов**	кг **фунты**	*26 150 ***59 100**	*26 150 ***59 100**	*36 050 ***78 350**	*36 050 **77 300**	*28 000 ***60 700**	22 450 **48 250**	*22 150 ***47 900**	16 150 **34 800**			*17 650 ***38 850**	12 750 **28 150**	8930 **29 футов 2 дюйма**
–3000 мм **–10 футов 0 дюймов**	кг **фунты**	*38 850 ***84 650**	*38 850 ***84 650**	*31 650 ***68 600**	*31 650 ***68 600**	*25 100 ***54 200**	22 650 **48 800**	*19 550 ***41 850**	16 350 **35 350**			*17 400 ***38 250**	14 900 **33 050**	8060 **26 футов 3 дюйма**
–4500 мм **–15 футов 0 дюймов**	кг **фунты**			*24 550 ***52 550**	*24 550 ***52 550**	*19 250 ***40 750**	*19 250 ***40 750**					*16 100 ***35 250**	*16 100 ***35 250**	6750 **21 футов 10 дюймов**

* **ISO 10567:2007**

*Обозначает, что нагрузка ограничена гидравлической грузоподъемностью, а не опрокидывающей нагрузкой. Приведенные значения соответствуют грузоподъемности гидравлических экскаваторов, предусмотренной стандартом ISO 10567:2007. Они не превышают 87% грузоподъемности гидросистемы или 75% опрокидывающей нагрузки. Из всех указанных значений грузоподъемности необходимо вычесть массу всех грузоподъемных приспособлений. Значения грузоподъемности приведены для машины, стоящей на прочной ровной поверхности. Использование навесного оборудования для перемещения/подъема объектов может снизить подъемную эффективность машины.

Грузоподъемность сохраняется в пределах ±5% при установке любых доступных башмаков гусеничной ленты.

Информация о продукте приведена в соответствующем руководстве по эксплуатации и техническому обслуживанию.

Технические характеристики гидравлического экскаватора 374

Грузоподъемность стрелы для массовых земляных работ — стандартный противовес — без ковша, в режиме подъема тяжелых грузов

Удлиненная ходовая часть с регулируемой шириной колеи

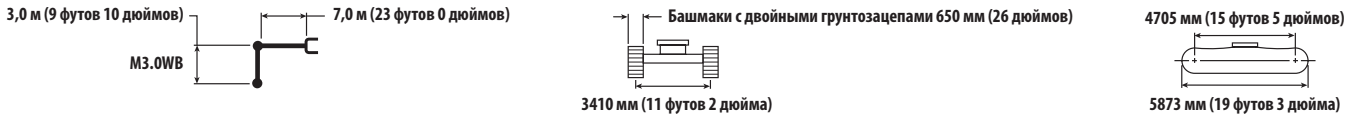

		3000 мм/10 футов 0 дюймов		4500 мм/15 футов 0 дюймов		6000 мм/20 футов 0 дюймов		7500 мм/25 футов 0 дюймов		9000 мм/30 футов 0 дюймов				мм **футы/дюйм**
9000 мм **30 футов 0 дюймов**	кг **фунты**											*15 100 ***33 500**	*15 100 ***33 500**	7350 **23 футов 7 дюймов**
7500 мм **25 футов 0 дюймов**	кг **фунты**							*17 800 ***39 000**	*17 800 ***39 000**			*14 300 ***31 550**	*14 300 ***31 550**	8450 **27 футов 5 дюймов**
6000 мм **20 футов 0 дюймов**	кг **фунты**					*21 400 ***46 300**	*21 400 ***46 300**	*18 650 ***40 600**	*18 650 ***40 600**	*17 200	13 900	*14 100 ***31 050**	13 400 **29 800**	9180 **29 футов 11 дюймов**
4500 мм **15 футов 0 дюймов**	кг **фунты**			*33 250 ***71 100**	*33 250 ***71 100**	*24 350 ***52 550**	*24 350 ***52 550**	*20 100 ***43 550**	18 150 **39 050**	*17 700 ***38 550**	13 550 **29 100**	*14 350 ***31 550**	12 100 **26 800**	9620 **31 фут 6 дюймов**
3000 мм **10 футов 0 дюймов**	кг **фунты**					*27 200 ***58 700**	24 050 **51 900**	*21 600 ***46 800**	17 250 **37 200**	18 250 **39 250**	13 100 **28 200**	*15 000 ***32 950**	11 450 **25 250**	9810 **32 фута 1 дюйм**
1500 мм **5 футов 0 дюймов**	кг **фунты**					*28 950 ***62 650**	22 950 **49 400**	*22 700 ***49 150**	16 600 **35 700**	17 800 **38 350**	12 700 **27 400**	15 800 **34 750**	11 300 **24 850**	9760 **32 футов 0 дюймов**
0 мм **0 футов 0 дюймов**	кг **фунты**			*31 750 ***73 600**	*31 750 ***73 600**	*29 250 ***63 350**	22 350 **48 050**	*23 000 **49 600**	16 150 **34 750**	17 550 **37 800**	12 500 **26 900**	16 300 **35 950**	11 650 **25 650**	9480 **31 фут 0 дюймов**
–1500 мм **–5 футов 0 дюймов**	кг **фунты**	*26 150 ***59 100**	*26 150 ***59 100**	*36 050 ***78 350**	35 750 **76 550**	*28 000 ***60 700**	22 200 **47 750**	*22 150 ***47 900**	16 000 **34 450**			*17 650 ***38 850**	12 650 **27 900**	8930 **29 футов 2 дюйма**
–3000 мм **–10 футов 0 дюймов**	кг **фунты**	*38 850 ***84 650**	*38 850 ***84 650**	*31 650 ***68 600**	*31 650 ***68 600**	*25 100 ***54 200**	22 450 **48 300**	*19 550 ***41 850**	16 200 **35 000**			*17 400 ***38 250**	14 750 **32 700**	8060 **26 футов 3 дюйма**
–4500 мм **–15 футов 0 дюймов**	кг **фунты**			*24 550 ***52 550**	*24 550 ***52 550**	*19 250 ***40 750**	*19 250 ***40 750**					*16 100 ***35 250**	*16 100 ***35 250**	6750 **21 футов 10 дюймов**

* **ISO 10567:2007**

*Обозначает, что нагрузка ограничена гидравлической грузоподъемностью, а не опрокидывающей нагрузкой. Приведенные значения соответствуют грузоподъемности гидравлических экскаваторов, предусмотренной стандартом ISO 10567:2007. Они не превышают 87% грузоподъемности гидросистемы или 75% опрокидывающей нагрузки. Из всех указанных значений грузоподъемности необходимо вычесть массу всех грузоподъемных приспособлений. Значения грузоподъемности приведены для машины, стоящей на прочной ровной поверхности. Использование навесного оборудования для перемещения/подъема объектов может снизить подъемную эффективность машины.

Грузоподъемность сохраняется в пределах ±5% при установке любых доступных башмаков гусеничной ленты.

Информация о продукте приведена в соответствующем руководстве по эксплуатации и техническому обслуживанию.

Грузоподъемность стрелы для массовых земляных работ — стандартный противовес — без ковша, в режиме подъема тяжелых грузов

Удлиненная ходовая часть с регулируемой шириной колеи

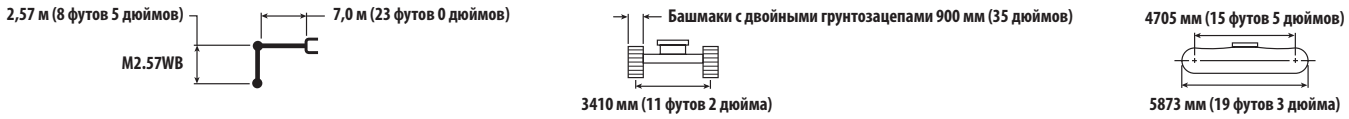

		3000 мм/10 футов 0 дюймов		4500 мм/15 футов 0 дюймов		6000 мм/20 футов 0 дюймов		7500 мм/25 футов 0 дюймов		9000 мм/30 футов 0 дюймов				мм **футы/дюйм**
9000 мм **30 футов 0 дюймов**	кг **фунты**											*18 150 ***40 350**	*18 150 ***40 350**	6820 **21 футов 10 дюймов**
7500 мм **25 футов 0 дюймов**	кг **фунты**							*18 850 ***41 450**	*18 850 ***41 450**			*17 100 ***37 750**	*17 100 ***37 750**	8000 **25 футов 11 дюймов**
6000 мм **20 футов 0 дюймов**	кг **фунты**					*22 600 ***48 900**	*22 600 ***48 900**	*19 550 ***42 600**	19 250 **41 400**			*16 850 ***37 100**	14 800 **32 900**	8770 **28 футов 7 дюймов**
4500 мм **15 футов 0 дюймов**	кг **фунты**					*25 450 ***54 950**	*25 450 ***54 950**	*20 900 ***45 300**	18 450 **39 800**	*18 400 ***40 100**	13 850 **29 800**	*17 150 ***37 750**	13 300 **29 450**	9230 **30 футов 2 дюйма**
3000 мм **10 футов 0 дюймов**	кг **фунты**					*28 100 ***60 650**	24 450 **52 750**	*22 250 ***48 150**	17 650 **38 100**	18 750 **40 300**	13 500 **29 050**	17 450 **38 450**	12 600 **27 750**	9430 **30 футов 10 дюймов**
1500 мм **5 футов 0 дюймов**	кг **фунты**					*29 450 ***63 750**	23 500 **50 600**	*23 100 ***50 100**	17 050 **36 750**	18 400 **39 550**	13 150 **28 350**	17 300 **38 100**	12 400 **27 350**	9380 **30 футов 9 дюймов**
0 мм **0 футов 0 дюймов**	кг **фунты**			*29 500 ***69 100**	*29 500 ***69 100**	*29 300 ***63 500**	23 050 **49 600**	*23 150 ***50 100**	16 700 **35 950**	18 200	13 000	18 000 **39 650**	12 850 **28 350**	9080 **29 футов 9 дюймов**
–1500 мм **–5 футов 0 дюймов**	кг **фунты**	***60 300**	***60 300**	*34 600 ***75 450**	*34 600 ***75 450**	*27 600 ***59 850**	23 000 **49 500**	*21 900 ***47 300**	16 650 **35 850**			*18 450 ***40 650**	14 100 **31 100**	8500 **27 футов 10 дюймов**
–3000 мм **–10 футов 0 дюймов**	кг **фунты**	*34 200 ***74 750**	*34 200 ***74 750**	*29 800 ***64 700**	*29 800 ***64 700**	*24 100 ***51 950**	23 350 **50 300**	*18 350	17 000			*17 950 ***39 500**	16 800 **37 250**	7590 **24 футов 9 дюймов**
–4500 мм **–15 футов 0 дюймов**	кг **фунты**			*21 750 ***46 400**	*21 750 ***46 400**	*16 700	*16 700					*15 900 ***34 600**	*15 900 ***34 600**	6170 **19 футов 11 дюймов**

* **ISO 10567:2007**

*Обозначает, что нагрузка ограничена гидравлической грузоподъемностью, а не опрокидывающей нагрузкой. Приведенные значения соответствуют грузоподъемности гидравлических экскаваторов, предусмотренной стандартом ISO 10567:2007. Они не превышают 87% грузоподъемности гидросистемы или 75% опрокидывающей нагрузки. Из всех указанных значений грузоподъемности необходимо вычесть массу всех грузоподъемных приспособлений. Значения грузоподъемности приведены для машины, стоящей на прочной ровной поверхности. Использование навесного оборудования для перемещения/подъема объектов может снизить подъемную эффективность машины.

Грузоподъемность сохраняется в пределах ±5% при установке любых доступных башмаков гусеничной ленты.

Информация о продукте приведена в соответствующем руководстве по эксплуатации и техническому обслуживанию.

Технические характеристики гидравлического экскаватора 374

Грузоподъемность стрелы для массовых земляных работ — стандартный противовес — без ковша, в режиме подъема тяжелых грузов

Удлиненная ходовая часть с регулируемой шириной колеи

		3000 мм/10 футов 0 дюймов		4500 мм/15 футов 0 дюймов		6000 мм/20 футов 0 дюймов		7500 мм/25 футов 0 дюймов		9000 мм/30 футов 0 дюймов				мм футы/ дюйм
9000 мм **30 футов 0 дюймов**	кг **фунты**											*18 150 ***40 350**	*18 150 ***40 350**	6820 **21 футов 10 дюймов**
7500 мм **25 футов 0 дюймов**	кг **фунты**							*18 850 ***41 450**	*18 850 ***41 450**			*17 100 ***37 750**	*17 100 ***37 750**	8000 **25 футов 11 дюймов**
6000 мм **20 футов 0 дюймов**	кг **фунты**					*22 600 ***48 900**	*22 600 ***48 900**	*19 550 ***42 600**	19 000 **40 850**			*16 850 ***37 100**	14 600 **32 450**	8770 **28 футов 7 дюймов**
4500 мм **15 футов 0 дюймов**	кг **фунты**					*25 450 ***54 950**	*25 450 ***54 950**	*20 900 ***45 300**	18 200 **39 250**	*18 400 ***40 100**	13 700 **29 400**	*17 150 ***37 750**	13 150 **29 000**	9230 **30 футов 2 дюйма**
3000 мм **10 футов 0 дюймов**	кг **фунты**					*28 100 ***60 650**	24 150 **52 050**	*22 250 ***48 150**	17 450 **37 550**	18 450 **39 700**	13 300 **28 600**	17 200 **37 900**	12 400 **27 350**	9430 **30 футов 10 дюймов**
1500 мм **5 футов 0 дюймов**	кг **фунты**					*29 450 ***63 750**	23 150 **49 850**	*23 100 ***50 100**	16 800 **36 200**	18 100 **39 000**	12 950 **27 950**	17 050 **37 550**	12 250 **26 950**	9380 **30 футов 9 дюймов**
0 мм **0 футов 0 дюймов**	кг **фунты**			*29 500 ***69 100**	*29 500 ***69 100**	*29 300 ***63 500**	22 700 **48 850**	*23 150 ***50 100**	16 450 **35 450**	17 950	12 800	17 750 **39 050**	12 650 **27 900**	9080 **29 футов 9 дюймов**
–1500 мм **–5 футов 0 дюймов**	кг **фунты**	***60 300**	***60 300**	*34 600 ***75 450**	*34 600 ***75 450**	*27 600 ***59 850**	22 700 **48 800**	*21 900 ***47 300**	16 400 **35 350**			*18 450 ***40 650**	13 900 **30 650**	8500 **27 футов 10 дюймов**
–3000 мм **–10 футов 0 дюймов**	кг **фунты**	*34 200 ***74 750**	*34 200 ***74 750**	*29 800 ***64 700**	*29 800 ***64 700**	*24 100 ***51 950**	23 050 **49 600**	*18 350	16 750			*17 950 ***39 500**	16 550 **36 700**	7590 **24 футов 9 дюймов**
–4500 мм **–15 футов 0 дюймов**	кг **фунты**			*21 750 ***46 400**	*21 750 ***46 400**	*16 700	*16 700					*15 900 ***34 600**	*15 900 ***34 600**	6170 **19 футов 11 дюймов**

* **ISO 10567:2007**

*Обозначает, что нагрузка ограничена гидравлической грузоподъемностью, а не опрокидывающей нагрузкой. Приведенные значения соответствуют грузоподъемности гидравлических экскаваторов, предусмотренной стандартом ISO 10567:2007. Они не превышают 87% грузоподъемности гидросистемы или 75% опрокидывающей нагрузки. Из всех указанных значений грузоподъемности необходимо вычесть массу всех грузоподъемных приспособлений. Значения грузоподъемности приведены для машины, стоящей на прочной ровной поверхности. Использование навесного оборудования для перемещения/подъема объектов может снизить подъемную эффективность машины.

Грузоподъемность сохраняется в пределах ±5% при установке любых доступных башмаков гусеничной ленты.

Информация о продукте приведена в соответствующем руководстве по эксплуатации и техническому обслуживанию.

Грузоподъемность стрелы для массовых земляных работ — стандартный противовес — без ковша, в режиме подъема тяжелых грузов

Удлиненная ходовая часть с регулируемой шириной колеи

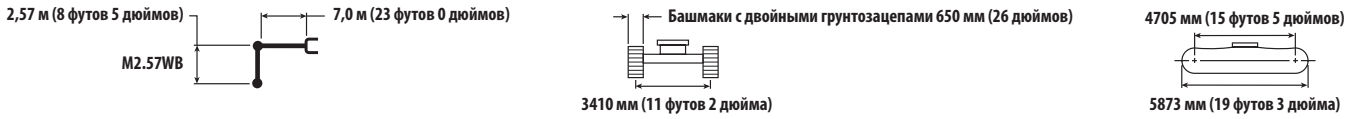

		3000 мм/10 футов 0 дюймов		4500 мм/15 футов 0 дюймов		6000 мм/20 футов 0 дюймов		7500 мм/25 футов 0 дюймов		9000 мм/30 футов 0 дюймов				мм футы/ дюйм
9000 мм **30 футов 0 дюймов**	кг **фунты**											*18 150 ***40 350**	*18 150 ***40 350**	6820 **21 футов 10 дюймов**
7500 мм **25 футов 0 дюймов**	кг **фунты**							*18 850 ***41 450**	*18 850 ***41 450**			*17 100 ***37 750**	*17 100 ***37 750**	8000 **25 футов 11 дюймов**
6000 мм **20 футов 0 дюймов**	кг **фунты**					*22 600 ***48 900**	*22 600 ***48 900**	*19 550 ***42 600**	18 850 **40 500**			*16 850 ***37 100**	14 500 **32 150**	8770 **28 футов 7 дюймов**
4500 мм **15 футов 0 дюймов**	кг **фунты**					*25 450 ***54 950**	25 450 **54 850**	*20 900 ***45 300**	18 050 **38 900**	*18 400 ***40 100**	13 550 **29 100**	*17 150 ***37 750**	13 000 **28 750**	9230 **30 футов 2 дюйма**
3000 мм **10 футов 0 дюймов**	кг **фунты**					*28 100 ***60 650**	23 900 **51 550**	*22 250 ***48 150**	17 250 **37 200**	18 300 **39 350**	13 150 **28 350**	17 000 **37 550**	12 250 **27 050**	9430 **30 футов 10 дюймов**
1500 мм **5 футов 0 дюймов**	кг **фунты**					*29 450 ***63 750**	22 900 **49 350**	*23 100 ***50 100**	16 650 **35 850**	17 950 **38 600**	12 850 **27 650**	16 900 **37 200**	12 100 **26 700**	9380 **30 футов 9 дюймов**
0 мм **0 футов 0 дюймов**	кг **фунты**			*29 500 ***69 100**	*29 500 ***69 100**	*29 300 ***63 500**	22 500 **48 400**	*23 150 **49 900**	16 300 **35 100**	17 750	12 700	17 550 **38 700**	12 550 **27 600**	9080 **29 футов 9 дюймов**
–1500 мм **–5 футов 0 дюймов**	кг **фунты**	***60 300**	***60 300**	*34 600 ***75 450**	*34 600 ***75 450**	*27 600 ***59 850**	22 450 **48 300**	*21 900 ***47 300**	16 250 **35 000**			*18 450 ***40 650**	13 750 **30 350**	8500 **27 футов 10 дюймов**
–3000 мм **–10 футов 0 дюймов**	кг **фунты**	*34 200 ***74 750**	*34 200 ***74 750**	*29 800 ***64 700**	*29 800 ***64 700**	*24 100 ***51 950**	22 800 **49 100**	*18 350	16 600			*17 950 ***39 500**	16 400 **36 350**	7590 **24 футов 9 дюймов**
–4500 мм **–15 футов 0 дюймов**	кг **фунты**			*21 750 ***46 400**	*21 750 ***46 400**	*16 700	*16 700					*15 900 ***34 600**	*15 900 ***34 600**	6170 **19 футов 11 дюймов**

* **ISO 10567:2007**

*Обозначает, что нагрузка ограничена гидравлической грузоподъемностью, а не опрокидывающей нагрузкой. Приведенные значения соответствуют грузоподъемности гидравлических экскаваторов, предусмотренной стандартом ISO 10567:2007. Они не превышают 87% грузоподъемности гидросистемы или 75% опрокидывающей нагрузки. Из всех указанных значений грузоподъемности необходимо вычесть массу всех грузоподъемных приспособлений. Значения грузоподъемности приведены для машины, стоящей на прочной ровной поверхности. Использование навесного оборудования для перемещения/подъема объектов может снизить подъемную эффективность машины.

Грузоподъемность сохраняется в пределах ±5% при установке любых доступных башмаков гусеничной ленты.

Информация о продукте приведена в соответствующем руководстве по эксплуатации и техническому обслуживанию.

Технические характеристики гидравлического экскаватора 374

Технические характеристики ковшей и их совместимость: Африка, Ближний Восток и Евразия

							Ходовая часть	Удлиненная регулируемая колесная база			
							Противовес	Стандартный			
	Ширина		Вместимость		Масса		Коэффициент наполнения	Стрела 7,8 м (25 футов 7 дюймов), удлиненная		7,0 м (23 футов 0 дюймов), для массовых земляных работ	
	мм	дюйм	м³	ярд³	кг	фунты	%	R3,6 м (11 футов 10 дюймов)	R4,67 м (15 футов 4 дюйма)	M2,57 м (8 футов 5 дюймов)	M3,0 м (9 футов 10 дюймов)
Без устройства смены навесного оборудования											
Общего назначения	2000	79	3,80	4,97	3649	8045	100	⊖	○		
Для тяжелых условий эксплуатации	2000	79	3,80	4,97	3810	8400	100	⊖	○		
Общего назначения	2150	85	5,00	6,54	4164	9180	100			⦿	⊖
Для тяжелых условий эксплуатации	2150	85	5,00	6,54	4340	9569	100			⦿	⊖
Лопатообразный, для тяжелых условий эксплуатации	1950	77	4,10	5,36	4821	10 629	90			●	●
	2050	81	4,40	5,75	4977	10 973	90			●	⦿
	2150	85	4,60	6,02	5134	11 319	90			●	⦿
	2250	89	5,00	6,54	5291	11 665	90			⦿	⊖
Плоская кромка, для экстремальных условий эксплуатации	2050	81	4,40	5,75	5768	12 717	90			⦿	⊖
	2150	85	4,60	6,02	5955	13 129	90			⦿	⊖
	2250	89	5,00	6,54	6139	13 535	90			⊖	○
Максимальная нагрузка с креплением пальцами (система Payload и ковш)							кг	9891	8282	13 611	12 502
							фунты	21 804	18 254	30 005	27 558
С CW-70											
Лопатообразный, для тяжелых условий эксплуатации	1950	77	4,00	5,23	4795	10 572	90			●	⦿
	2050	81	4,40	5,75	4950	10 913	90			⦿	⊖
Плоская кромка, для экстремальных условий эксплуатации	2050	81	4,40	5,75	5551	12 238	90			⦿	⊖
Максимальная нагрузка с соединительной муфтой (система Payload и ковш)							кг			12 331	11 222
							фунты			27 185	24 740

Указанные выше нагрузки соответствуют стандарту EN474-5:2006+A3:2013 для гидравлических экскаваторов, они не превышают 87% подъемного усилия гидросистемы или 75% опрокидывающей нагрузки с полностью выдвинутым передним рычажным механизмом на уровне земли, с ковшом, подтянутым к машине.

Значения вместимости приведены в соответствии со стандартом ISO 7451:2007.

Масса ковша указана с учетом массы зубьев общего назначения.

Максимальная плотность материала:

- ● 2100 кг/м³ (3500 фунтов/ярд³)
- ⦿ 1800 кг/м³ (3000 фунтов/ярд³)
- ⊖ 1500 кг/м³ (2500 фунтов/ярд³)
- ○ 1200 кг/м³ (2000 фунтов/ярд³)

Caterpillar рекомендует использовать соответствующее навесное оборудование для максимально эффективной эксплуатации нашей продукции. Использование навесного оборудования (включая ковши), которое не соответствует рекомендациям и техническим характеристикам Caterpillar с точки зрения веса, размеров, расходов, давления и т. п., может привести к неоптимальному функционированию, в том числе (но не ограничиваясь этим) к понижению производительности, устойчивости, надежности и долговечности компонентов. Неправильное использование оборудования, включая волочение по земле, использование в качестве рычага, перекручивание и/или воздействие высоких нагрузок, может привести к сокращению срока службы стрелы и рукояти.

Технические характеристики ковшей и их совместимость: Австралия и Новая Зеландия

							Ходовая часть	Удлиненная регулируемая колесная база			
							Противовес	Стандартный			
	Ширина		Вместимость		Масса		Коэффициент наполнения	Стрела 7,8 м (25 футов 7 дюймов), удлиненная			7,0 м (23 футов 0 дюймов), для массовых земляных работ
	мм	дюйм	м³	ярд³	кг	фунты	%	R2,84 м (9 футов 4 дюйма)	R3,6 м (11 футов 10 дюймов)	R4,67 м (15 футов 4 дюйма)	M2,57 м (8 футов 5 дюймов)
Без устройства смены навесного оборудования											
Для условий эксплуатации повышенной тяжести	1600	64	2,90	3,79	3455	7617	90	●	●	⦿	
	1750	70	3,30	4,32	3651	8050	90	●	●	⊖	
	2000	79	3,80	4,97	4015	8851	90	●	⦿	○	
Лопатообразный, для тяжелых условий эксплуатации	2150	85	4,60	6,02	5134	11 319	90				●
	2200	87	4,60	6,02	5166	11 390	90				●
Плоская кромка, для экстремальных условий эксплуатации	2050	81	4,40	5,75	5768	12 717	90				●
	2150	85	4,60	6,02	5955	13 129	90				⦿
Максимальная нагрузка с креплением пальцами (система Payload и ковш)							кг	11 170	10 035	8410	13 795
							фунты	24 626	22 123	18 541	30 413
С гидравлическим фиксирующим устройством для быстрой смены навесного оборудования Cat											
Для условий эксплуатации повышенной тяжести	1600	64	2,90	3,79	3455	7617	90	●	⦿	○	
	1750	70	3,30	4,32	3651	8050	90	●	⊖	◇	
	2000	79	3,80	4,97	4015	8851	90	⊖	○	◇	
Максимальная нагрузка с соединительной муфтой (система Payload и ковш)							кг	9778	8640	7014	
							фунты	21 557	19 048	15 463	

Максимальная плотность материала:

- ● 2100 кг/м³ (3500 фунтов/ярд³)
- ⦿ 1800 кг/м³ (3000 фунтов/ярд³)
- ⊖ 1500 кг/м³ (2500 фунтов/ярд³)
- ○ 1200 кг/м³ (2000 фунтов/ярд³)
- ◇ 900 кг/м³ (1500 фунтов/ярд³)

Указанные выше нагрузки соответствуют стандарту EN474-5:2006+A3:2013 для гидравлических экскаваторов, они не превышают 87% подъемного усилия гидросистемы или 75% опрокидывающей нагрузки с полностью выдвинутым передним рычажным механизмом на уровне земли, с ковшом, подтянутым к машине.

Значения вместимости приведены в соответствии со стандартом ISO 7451:2007.

Масса ковша указана с учетом массы зубьев общего назначения.

Caterpillar рекомендует использовать соответствующее навесное оборудование для максимально эффективной эксплуатации нашей продукции. Использование навесного оборудования (включая ковши), которое не соответствует рекомендациям и техническим характеристикам Caterpillar с точки зрения веса, размеров, расходов, давления и т. п., может привести к неоптимальному функционированию, в том числе (но не ограничиваясь этим) к понижению производительности, устойчивости, надежности и долговечности компонентов. Неправильное использование оборудования, включая волочение по земле, использование в качестве рычага, перекручивание и/или воздействие высоких нагрузок, может привести к сокращению срока службы стрелы и рукояти.

Технические характеристики гидравлического экскаватора 374

Технические характеристики ковшей и их совместимость: Гонконг, Тайвань

							Ходовая часть	Удлиненная регулируемая колесная база	
							Противовес	Стандартный	
	Ширина		Вместимость		Масса		Коэффициент наполнения	Стрела 7,8 м (25 футов 7 дюймов), удлиненная	7,0 м (23 футов 0 дюймов), для массовых земляных работ
	мм	дюйм	м³	ярд³	кг	фунты	%	R3,6 м (11 футов 10 дюймов)	M3,0 м (9 футов 10 дюймов)
Без устройства смены навесного оборудования									
Для условий эксплуатации повышенной тяжести	1950	77	3,00	3,92	3660	8068	90	●	
Лопатообразный, для тяжелых условий эксплуатации	2200	87	4,60	6,02	5166	11 390	90		⦿
	2250	89	5,00	6,54	5291	11 665	90		⊖
Плоская кромка, для экстремальных условий эксплуатации	2200	87	4,40	5,75	5790	12 765	90		⊖
Максимальная нагрузка с креплением пальцами (система Payload и ковш)							кг	9890	12 500
							фунты	21 804	27 558

Указанные выше нагрузки соответствуют стандарту EN474-5:2006+A3:2013 для гидравлических экскаваторов, они не превышают 87% подъемного усилия гидросистемы или 75% опрокидывающей нагрузки с полностью выдвинутым передним рычажным механизмом на уровне земли, с ковшом, подтянутым к машине.

Значения вместимости приведены в соответствии со стандартом ISO 7451:2007.

Масса ковша указана с учетом массы зубьев общего назначения.

Максимальная плотность материала:

● 2100 кг/м³ (3500 фунтов/ярд³)

⦿ 1800 кг/м³ (3000 фунтов/ярд³)

⊖ 1500 кг/м³ (2500 фунтов/ярд³)

Caterpillar рекомендует использовать соответствующее навесное оборудование для максимально эффективной эксплуатации нашей продукции. Использование навесного оборудования (включая ковши), которое не соответствует рекомендациям и техническим характеристикам Caterpillar с точки зрения веса, размеров, расходов, давления и т. п., может привести к неоптимальному функционированию, в том числе (но не ограничиваясь этим) к понижению производительности, устойчивости, надежности и долговечности компонентов. Неправильное использование оборудования, включая волочение по земле, использование в качестве рычага, перекручивание и/или воздействие высоких нагрузок, может привести к сокращению срока службы стрелы и рукояти.

Технические характеристики ковшей и их совместимость: Южная Америка

							Ходовая часть	Удлиненная регулируемая колесная база	
							Противовес	Стандартный	
	Ширина		Вместимость		Масса		Коэффициент наполнения	7,0 м (23 футов 0 дюймов), для массовых земляных работ	
	мм	дюйм	м³	ярд³	кг	фунты	%	M2,57 м (8 футов 5 дюймов)	M3,0 м (9 футов 10 дюймов)
Без устройства смены навесного оборудования									
Лопатообразный, для тяжелых условий эксплуатации	1950	77	4,10	5,36	4821	10 629	90	●	●
	2050	81	4,40	5,75	4977	10 973	90	●	⦿
	2150	85	4,60	6,02	5134	11 319	90	●	⦿
Плоская кромка, для экстремальных условий эксплуатации	2150	85	4,60	6,02	6234	13 744	90	⦿	⊖
Максимальная нагрузка с креплением пальцами (система Payload и ковш)							кг	13 611	12 502
							фунты	30 005	27 558
С CW-70									
Лопатообразный, для тяжелых условий эксплуатации	1950	77	4,00	5,23	4795	10 572	90	●	⦿
	2050	81	4,40	5,75	4950	10 913	90	⦿	⊖
Плоская кромка, для экстремальных условий эксплуатации	2050	81	4,40	5,75	5551	12 238	90	⦿	⊖
Максимальная нагрузка с соединительной муфтой (система Payload и ковш)							кг	12 331	11 222
							фунты	27 185	24 740

Указанные выше нагрузки соответствуют стандарту EN474-5:2006+A3:2013 для гидравлических экскаваторов, они не превышают 87% подъемного усилия гидросистемы или 75% опрокидывающей нагрузки с полностью выдвинутым передним рычажным механизмом на уровне земли, с ковшом, подтянутым к машине.

Значения вместимости приведены в соответствии со стандартом ISO 7451:2007.

Масса ковша указана с учетом массы зубьев общего назначения.

Максимальная плотность материала:

● 2100 кг/м³ (3500 фунтов/ярд³)

⦿ 1800 кг/м³ (3000 фунтов/ярд³)

⊖ 1500 кг/м³ (2500 фунтов/ярд³)

Caterpillar рекомендует использовать соответствующее навесное оборудование для максимально эффективной эксплуатации нашей продукции. Использование навесного оборудования (включая ковши), которое не соответствует рекомендациям и техническим характеристикам Caterpillar с точки зрения веса, размеров, расходов, давления и т. п., может привести к неоптимальному функционированию, в том числе (но не ограничиваясь этим) к понижению производительности, устойчивости, надежности и долговечности компонентов. Неправильное использование оборудования, включая волочение по земле, использование в качестве рычага, перекручивание и/или воздействие высоких нагрузок, может привести к сокращению срока службы стрелы и рукояти.

Технические характеристики ковшей и их совместимость: Юго-Восточная Азия

							Ходовая часть	Удлиненная регулируемая колесная база	
							Противовес	Стандартный	
	Ширина		Вместимость		Масса		Коэффициент наполнения	Стрела 7,8 м (25 футов 7 дюймов), удлиненная	7,0 м (23 футов 0 дюймов), для массовых земляных работ
	мм	дюйм	м³	ярд³	кг	фунты	%	R2,84 м (9 футов 4 дюйма)	M2,57 м (8 футов 5 дюймов)
Без устройства смены навесного оборудования									
Для условий эксплуатации повышенной тяжести	1950	77	3,00	3,92	3660	8068	90	●	
Лопатообразный, для тяжелых условий эксплуатации	2200	87	4,60	6,02	5166	11 390	90		●
	2250	89	5,00	6,54	5291	11 665	90		⦿
Плоская кромка, для экстремальных условий эксплуатации	2200	87	4,40	5,75	5790	12 765	90		⦿
Максимальная нагрузка с креплением пальцами (система Payload и ковш)							кг	11 120	13 610
							фунты	24 515	30 005

Указанные выше нагрузки соответствуют стандарту EN474-5:2006+A3:2013 для гидравлических экскаваторов, они не превышают 87% подъемного усилия гидросистемы или 75% опрокидывающей нагрузки с полностью выдвинутым передним рычажным механизмом на уровне земли, с ковшом, подтянутым к машине.

Значения вместимости приведены в соответствии со стандартом ISO 7451:2007.

Масса ковша указана с учетом массы зубьев общего назначения.

Максимальная плотность материала:

● 2100 кг/м³ (3500 фунтов/ярд³)

⦿ 1800 кг/м³ (3000 фунтов/ярд³)

Caterpillar рекомендует использовать соответствующее навесное оборудование для максимально эффективной эксплуатации нашей продукции. Использование навесного оборудования (включая ковши), которое не соответствует рекомендациям и техническим характеристикам Caterpillar с точки зрения веса, размеров, расходов, давления и т. п., может привести к неоптимальному функционированию, в том числе (но не ограничиваясь этим) к понижению производительности, устойчивости, надежности и долговечности компонентов. Неправильное использование оборудования, включая волочение по земле, использование в качестве рычага, перекручивание и/или воздействие высоких нагрузок, может привести к сокращению срока службы стрелы и рукояти.

Руководство по подбору стандартного цикла обработки

Для обеспечения максимальной производительности и эффективности рекомендуется подобрать машины для погрузки и транспортировки с одинаковыми характеристиками.

Конфигурация*:

Удлиненная ходовая часть с регулируемой колеей, стрела для массовых земляных работ, рукоять R2.57WB (8 футов 5 дюймов), ковш SD 4,60 м³ (6,02 ярда³), башмаки 650 мм (26 дюйм) с двойными грунтозацепами для тяжелых условий эксплуатации и стандартный противовес.

Кол-во проходов для наполнения самосвалов до номинальной вместимости

Тип материала	Плотность материалов	Коэффициент заполнения	Самосвалы Cat с шарнирно-сочлененной рамой							Внедорожные самосвалы Cat			
			725	730 EJ	730	735	740 GC	740 EJ	745	770G	772G	773E	773G
Земля	1600 кг/м³ (2700 фунтов/ярд³)	100%		3–4	3–4	4–5	5	5	5–6	5	6–7	7–8	7–8
Известняк	1540 кг/м³ (2600 фунтов/ярд³)	90 %	3–4	4–5	4–5	5	5-6	6	6–7	6	7		

* Количество проходов приведено с учетом конфигурации машины, коэффициента заполнения и стандартной плотности указанного материала. Изменение конфигурации машин, коэффициентов заполнения или плотности материала, а также особенности рабочей площадки могут повлиять на точное количество проходов, рекомендуемое для данной сферы применения. Более подробную информацию можно получить у дилера Cat.

Руководство по выбору навесного оборудования: Африка, Ближний Восток и Евразия

Не все оборудование поставляется во все регионы. Обратитесь к своему дилеру Cat, чтобы получить информацию о конфигурациях, доступных в вашем регионе.

✓ Совместимо | ✓* Рабочий диапазон только в передней части | Несовместимо | ● 1800 кг/м³ (3000 фунтов/ярд³) | ○ 1200 кг/м³ (2000 фунтов/ярд³)

НАВЕСНОЕ ОБОРУДОВАНИЕ С КРЕПЛЕНИЕМ НА ПАЛЬЦАХ

Ходовая часть		Удлиненная регулируемая колесная база					
Противовес		С устройством для снятия		Стандартный			
Тип стрелы		Стрела для массовых земляных работ		Удлиненная, повышенной грузоподъемности (HD)		Стрела для массовых земляных работ	
Длина рукояти		2,57 м (8 футов 5 дюймов)	3 м (9 футов 10 дюймов)	3,60 м, для тяжелых условий эксплуатации (11 футов 10 дюймов)	4,67 м, для тяжелых условий эксплуатации (15 футов 4 дюйма)	2,57 м (8 футов 5 дюймов)	3 м (9 футов 10 дюймов)
Гидромолоты	H180 S	✓	✓	✓	✓	✓	✓
	H190 S	✓	✓	✓	✓	✓	✓
	H215 S	✓	✓	✓	✓*	✓	✓
Мультипроцессоры	Бетонорез MP365	✓	✓	✓	✓	✓	✓
	Челюсти для сноса MP365	✓	✓	✓	✓	✓	✓
	Челюсти измельчителя MP365	✓	✓	✓	✓	✓	✓
	Гидроножницы для резки MP365	✓	✓	✓	✓	✓	✓
Навесные гидроножницы для резки отходов и разрушения	S3070, плоский верх	✓	✓	✓		✓	✓
Измельчители	Вторичный измельчитель P245			✓	✓		
	Первичный измельчитель P365	✓	✓	✓	✓	✓	✓
	Первичный измельчитель P365, плоский верх			✓	✓*		
Многочелюстные грейферы	GSM-60-1250	●	●	●	●	●	●
	GSM-60-1500	●	●	●	●	●	●
	GSM-60-2000	○	○	○	○	○	○
	GSM-60-2500	○	○	○	○	○	○
	GSM-60-3750	○	○			○	○
Грейферы с ковшами	CTV40-3500	●	●	○		●	●
	CTV40-4000	●	○	○		●	○
	CTV40-4500	○	○			○	○
	CTV40-5000	○	○			○	○

НАВЕСНОЕ ОБОРУДОВАНИЕ CAT С ФИКСИРУЮЩИМ УСТРОЙСТВОМ ДЛЯ БЫСТРОЙ СМЕНЫ

Ходовая часть		Удлиненная регулируемая колесная база	
Противовес		Стандартный	
Тип стрелы		Удлиненная	
Длина рукояти		3,60 м (11 футов 10 дюймов)	4,67 м (15 футов 4 дюйма)
Гидромолоты	H180 S	✓	✓
	H190 S	✓	✓
	H215 S	✓*	
Мультипроцессоры	Бетонорез MP365	✓	✓*
	Челюсти для сноса MP365	✓	
	Челюсти измельчителя MP365	✓	
	Гидроножницы для резки MP365	✓	✓*
Измельчители	Вторичный измельчитель P245	✓	✓
	Первичный измельчитель P365	✓	

(продолжение на следующей странице)

Руководство по выбору навесного оборудования: Африка, Ближний Восток и Евразия *(продолжение)*

Не все оборудование поставляется во все регионы. Обратитесь к своему дилеру Cat, чтобы получить информацию о конфигурациях, доступных в вашем регионе.

✓ Совместимо | ✓* Рабочий диапазон только в передней части | Несовместимо

ДЛЯ ИСПОЛЬЗОВАНИЯ С УСТРОЙСТВОМ ДЛЯ БЫСТРОЙ СМЕНЫ НАВЕСНОГО ОБОРУДОВАНИЯ CW-70

Ходовая часть		**Удлиненная регулируемая колесная база**					
Противовес		**С устройством для снятия**		**Стандартный**			
Тип стрелы		**Стрела для массовых земляных работ**		**Удлиненная, повышенной грузоподъемности (HD)**		**Стрела для массовых земляных работ**	
Длина рукояти		**2,57 м (8 футов 5 дюймов)**	**3,00 м (9 футов 10 дюймов)**	**3,60 м, для тяжелых условий эксплуатации (11 футов 10 дюймов)**	**4,67 м, для тяжелых условий эксплуатации (15 футов 4 дюйма)**	**2,57 м (8 футов 5 дюймов)**	**3 м (9 футов 10 дюймов)**
Гидромолоты	H180 S	✓	✓	✓	✓	✓	✓
	H190 S	✓	✓	✓	✓	✓	✓
	H215 S	✓	✓	✓*		✓	✓
Мультипроцессоры	Бетонорез MP365	✓	✓	✓	✓*	✓	✓
	Челюсти для сноса MP365	✓	✓	✓		✓	✓
	Челюсти измельчителя MP365	✓	✓	✓		✓	✓
	Гидроножницы для резки MP365	✓	✓	✓	✓*	✓	✓
	Бетонорез MP365, плоский верх	✓	✓				
	Челюсти для сноса MP365, плоский верх	✓	✓				
	Челюсти измельчителя MP365, плоский верх	✓	✓				
	Гидроножницы для резки MP365, плоский верх	✓	✓				
Навесные гидроножницы для резки отходов и разрушения	S3070, плоский верх	✓	✓			✓	✓
Измельчители	Первичный измельчитель P365	✓	✓	✓		✓	✓
	Первичный измельчитель P365, плоский верх	✓	✓	✓*		✓	✓

НАВЕСНОЕ ОБОРУДОВАНИЕ ДЛЯ УСТАНОВКИ НА СТРЕЛУ

Ходовая часть		**Удлиненная регулируемая колесная база**		
Противовес		**С устройством для снятия**	**Стандартный**	
Тип стрелы		**Стрела для массовых земляных работ**	**Удлиненная, повышенной грузоподъемности (HD)**	**Стрела для массовых земляных работ**
Навесные гидроножницы для резки отходов и разрушения	S2090	✓	✓	✓

Руководство по выбору навесного оборудования: Австралия и Новая Зеландия

Не все оборудование поставляется во все регионы. Обратитесь к своему дилеру Cat, чтобы получить информацию о конфигурациях, доступных в вашем регионе.

✓ Совместимо | ✓* Рабочий диапазон только в передней части | Несовместимо

НАВЕСНОЕ ОБОРУДОВАНИЕ С КРЕПЛЕНИЕМ НА ПАЛЬЦАХ

Ходовая часть		**Удлиненная регулируемая колесная база**			
Противовес		**Стандартный**			
Тип стрелы		**Удлиненная**		**Стрела для массовых земляных работ**	
Длина рукояти		**2,84 м (9 футов 4 дюйма)**	**3,60 м (11 футов 10 дюймов)**	**2,57 м (8 футов 5 дюймов)**	**3,0 м (9 футов 10 дюймов)**
Гидромолоты	H180 S	✓	✓	✓	✓
	H190 S	✓	✓	✓	✓
	H215 S	✓	✓	✓	✓
Навесные гидроножницы для резки отходов и разрушения	S3070, плоский верх	✓	✓	✓	✓

НАВЕСНОЕ ОБОРУДОВАНИЕ CAT С ФИКСИРУЮЩИМ УСТРОЙСТВОМ ДЛЯ БЫСТРОЙ СМЕНЫ

Ходовая часть		**Удлиненная регулируемая колесная база**	
Противовес		**Стандартный**	
Тип стрелы		**Удлиненная**	
Длина рукояти		**2,84 м (9 футов 4 дюйма)**	**3,60 м (11 футов 10 дюймов)**
Гидромолоты	H180 S	✓	✓
	H190 S	✓	✓
	H215 S	✓	✓*
Навесные гидроножницы для резки отходов и разрушения	S3070, плоский верх	✓*	

Руководство по выбору навесного оборудования: Гонконг и Тайвань

Не все оборудование поставляется во все регионы. Обратитесь к своему дилеру Cat, чтобы получить информацию о конфигурациях, доступных в вашем регионе.

✓ Совместимо | ✓* Рабочий диапазон только в передней части | Несовместимо | ● 1800 кг/м³ (3000 фунтов/ярд³) | ○ 1200 кг/м³ (2000 фунтов/ярд³)

НАВЕСНОЕ ОБОРУДОВАНИЕ С КРЕПЛЕНИЕМ НА ПАЛЬЦАХ

Ходовая часть		**Удлиненная регулируемая колесная база**			
Противовес		**Стандартный**			
Тип стрелы		**Удлиненная, повышенной грузоподъемности (HD)**		**Стрела для массовых земляных работ**	
Длина рукояти		**3,60 м, для тяжелых условий эксплуатации (11 футов 10 дюймов)**	**4,67 м, для тяжелых условий эксплуатации (15 футов 4 дюйма)**	**2,57 м (8 футов 5 дюймов)**	**3 м (9 футов 10 дюймов)**
Гидромолоты	H180 S	✓	✓	✓	✓
	H190 S	✓	✓	✓	✓
	H215 S	✓	✓*	✓	✓
Мультипроцессоры	Бетонорез MP365	✓	✓	✓	✓
	Челюсти для сноса MP365	✓	✓	✓	✓
	Челюсти измельчителя MP365	✓	✓	✓	✓
	Гидроножницы для резки MP365	✓	✓	✓	✓
Навесные гидроножницы для резки и разрушения	S3070, плоский верх	✓		✓	✓
Измельчители	Вторичный измельчитель P245	✓	✓		
	Первичный измельчитель P365	✓	✓	✓	✓
	Первичный измельчитель P365, плоский верх	✓	✓*		
Многочелюстные грейферы	GSM-60-1250	●	●	●	●
	GSM-60-1500	●	●	●	●
	GSM-60-2000	○	○	○	○
	GSM-60-2500	○	○	○	○
	GSM-60-3750			○	○
Грейферы с ковшами	CTV40-3500	○		●	●
	CTV40-4000	○		●	○
	CTV40-4500			○	○
	CTV40-5000			○	○

НАВЕСНОЕ ОБОРУДОВАНИЕ CAT С ФИКСИРУЮЩИМ УСТРОЙСТВОМ ДЛЯ БЫСТРОЙ СМЕНЫ

Ходовая часть		**Удлиненная регулируемая колесная база**	
Противовес		**Стандартный**	
Тип стрелы		**Удлиненная**	
Длина рукояти		**3,60 м (11 футов 10 дюймов)**	**4,67 м (15 футов 4 дюйма)**
Гидромолоты	H180 S	✓	✓
	H190 S	✓	✓
	H215 S	✓*	
Мультипроцессоры	Бетонорез MP365	✓	✓*
	Челюсти для сноса MP365	✓	
	Челюсти измельчителя MP365	✓	
	Гидроножницы для резки MP365	✓	✓*
Измельчители	Вторичный измельчитель P245	✓	✓
	Первичный измельчитель P365	✓	

(продолжение на следующей странице)

Руководство по выбору навесного оборудования: Гонконг и Тайвань *(продолжение)*

Не все оборудование поставляется во все регионы. Обратитесь к своему дилеру Cat, чтобы получить информацию о конфигурациях, доступных в вашем регионе.

✓ Совместимо | ✓* Рабочий диапазон только в передней части | Несовместимо

ДЛЯ ИСПОЛЬЗОВАНИЯ С УСТРОЙСТВОМ ДЛЯ БЫСТРОЙ СМЕНЫ НАВЕСНОГО ОБОРУДОВАНИЯ CW-70

Ходовая часть		**Удлиненная регулируемая колесная база**			
Противовес		**Стандартный**			
Тип стрелы		**Удлиненная, повышенной грузоподъемности (HD)**		**Стрела для массовых земляных работ**	
Длина рукояти		**3,60 м, для тяжелых условий эксплуатации (11 футов 10 дюймов)**	**4,67 м, для тяжелых условий эксплуатации (15 футов 4 дюйма)**	**2,57 м (8 футов 5 дюймов)**	**3 м (9 футов 10 дюймов)**
Гидромолоты	H180 S	✓	✓	✓	✓
	H190 S	✓	✓	✓	✓
	H215 S	✓*		✓	✓
Мультипроцессоры	Бетонорез MP365	✓	✓*	✓	✓
	Челюсти для сноса MP365	✓		✓	✓
	Челюсти измельчителя MP365	✓		✓	✓
	Гидроножницы для резки MP365	✓	✓*	✓	✓
Навесные гидроножницы для резки отходов и разрушения	S3070, плоский верх			✓	✓
Измельчители	Первичный измельчитель P365	✓		✓	✓
	Первичный измельчитель P365, плоский верх	✓*		✓	✓

НАВЕСНОЕ ОБОРУДОВАНИЕ ДЛЯ УСТАНОВКИ НА СТРЕЛУ

Ходовая часть			
Противовес		**Стандартный**	
Тип стрелы		**Удлиненная, повышенной грузоподъемности (HD)**	**Стрела для массовых земляных работ**
Навесные гидроножницы для резки отходов и разрушения	S2090	✓	✓

Руководство по выбору навесного оборудования: Южная Америка

Не все оборудование поставляется во все регионы. Обратитесь к своему дилеру Cat, чтобы получить информацию о конфигурациях, доступных в вашем регионе.

✓ Совместимо

НАВЕСНОЕ ОБОРУДОВАНИЕ С КРЕПЛЕНИЕМ НА ПАЛЬЦАХ

Ходовая часть		**Удлиненная регулируемая колесная база**	
Противовес		**Стандартный**	
Тип стрелы		**Стрела для массовых земляных работ**	
Длина рукояти		**2,57 м (8 футов 5 дюймов)**	**3,0 м (9 футов 10 дюймов)**
Гидромолоты	H180 S	✓	✓
	H190 S	✓	✓
	H215 S	✓	✓
Мультипроцессоры	Бетонорез MP365	✓	✓
	Челюсти для сноса MP365	✓	✓
	Челюсти измельчителя MP365	✓	✓
	Гидроножницы для резки MP365	✓	✓
Навесные гидроножницы для резки отходов и разрушения	S3070, плоский верх	✓	✓
Измельчители	Первичный измельчитель P365	✓	✓

ДЛЯ ИСПОЛЬЗОВАНИЯ С УСТРОЙСТВОМ ДЛЯ БЫСТРОЙ СМЕНЫ НАВЕСНОГО ОБОРУДОВАНИЯ CW-70

Ходовая часть		**Удлиненная регулируемая колесная база**	
Противовес		**Стандартный**	
Тип стрелы		**Стрела для массовых земляных работ**	
Длина рукояти		**2,57 м (8 футов 5 дюймов)**	**3,0 м (9 футов 10 дюймов)**
Гидромолоты	H180 S	✓	✓
	H190 S	✓	✓
	H215 S	✓	✓
Мультипроцессоры	Бетонорез MP365	✓	✓
	Челюсти для сноса MP365	✓	✓
	Челюсти измельчителя MP365	✓	✓
	Гидроножницы для резки MP365	✓	✓
Навесные гидроножницы для резки отходов и разрушения	S3070, плоский верх	✓	✓
Измельчители	Первичный измельчитель P365	✓	✓
	Первичный измельчитель P365, плоский верх	✓	✓

НАВЕСНОЕ ОБОРУДОВАНИЕ ДЛЯ УСТАНОВКИ НА СТРЕЛУ

Ходовая часть		**Удлиненная регулируемая колесная база**
Противовес		**Стандартный**
Тип стрелы		**Стрела для массовых земляных работ**
Навесные гидроножницы для резки отходов и разрушения	S2090	✓

Руководство по выбору навесного оборудования: Юго-Восточная Азия, Индия, Индонезия

Не все оборудование поставляется во все регионы. Обратитесь к своему дилеру Cat, чтобы получить информацию о конфигурациях, доступных в вашем регионе.

✓ Совместимо

НАВЕСНОЕ ОБОРУДОВАНИЕ С КРЕПЛЕНИЕМ НА ПАЛЬЦАХ			
Ходовая часть		**Удлиненная регулируемая колесная база**	
Противовес		**Стандартный**	
Тип стрелы		**Удлиненная**	**Стрела для массовых земляных работ**
Длина рукояти		**2,84 м (9 футов 4 дюйма)**	**2,57 м (8 футов 5 дюймов)**
Гидромолоты	H180 S	✓	✓
	H190 S	✓	✓
	H1215 S	✓	✓

Стандартное и дополнительное оборудование модели 374

Стандартное и дополнительное оборудование

Перечни стандартного и дополнительного оборудования могут различаться. Подробнее можно узнать у дилера Cat.

	Стандарт	Дополнительно
СТРЕЛЫ, РУКОЯТИ И РЫЧАЖНЫЕ МЕХАНИЗМЫ		
Стрела для массовых земляных работ, 7,0 м (23 фута)		✓
Удлиненная стрела 7,8 м (25 футов 7 дюймов)[1]		✓
Рукоять для массовых земляных работ 2,57 м (8 футов 5 дюймов)[2]		✓
Удлиненная рукоять 2,84 (9 футов 4 дюйма)[3]		✓
Рукоять для массовых земляных работ 3,0 м (9 футов 10 дюймов)[4]		✓
Удлиненная рукоять 3,60 (11 футов 10 дюймов)[5]		✓
Удлиненная рукоять 4,67 (15 футов 4 дюйма)[6]		✓
Рычажный механизм ковша, семейство VB с подъемной проушиной, Cat Grade[7]		✓
Рычажный механизм ковша, семейство VB без подъемной проушины, Cat Grade[8]		✓
Рычажный механизм ковша, семейство WB с подъемной проушиной, Cat Grade[9]		✓
Рычажный механизм ковша, семейство WB без подъемной проушины, Cat Grade		✓
ТЕХНОЛОГИИ CAT		
Управление оборудованием Cat Equipment Management:		
– VisionLink®	✓[13]	
– VisionLink Productivity		✓[14]
– Функция Remote Flash	✓	
– Remote Troubleshoot	✓	
– Распознавание и отслеживание навесного оборудования (PL161)	✓[15]	
– Инструкции для оператора		✓[16]
Cat Grade:		
– Система Cat Grade с 2D	✓	
– Вариант подготовки к установке в качестве навесного оборудования (ARO) системы Cat Grade с 2D		✓
– Уловитель лазерных лучей		✓
– Cat Grade с 3D (с одним или двумя модулями глобальной навигационной спутниковой системы [GNSS])		✓
– Совместимость с 3D-системами регулирования уклона компаний Trimble, Topcon и Leica	✓	
– Поддержка Cat Grade 3D Ready		✓
Cat Assist:		
– Grade Assist	✓	
– Функция Boom Assist	✓	
– Функция Bucket Assist	✓	
– Функция Swing Assist	✓	
– Ассистент подъема	✓	
Cat Payload:		
– Взвешивание в движении	✓	
– Полуавтоматическая калибровка	✓	
– Информация о полезной нагрузке/цикле	✓	
– Офисная система производственной аналитики VisionLink Productivity		✓[14]
Технология Cat Advanced Payload:		
– Суммарные данные за день		✓
– Пользовательские списки		✓
– Интеллектуальная система целевого веса		✓
– Интеграция электронных заявок		✓[14]
Другое:		
Интеграция с наклонно-поворотным механизмом (TRS) Cat		✓

	Стандарт	Дополнительно
ЭЛЕКТРИЧЕСКАЯ СИСТЕМА		
Аккумуляторные батареи (×2), не требующие технического обслуживания, сила тока холодного пуска 1400 А	✓	
Центральный электровыключатель «массы»	✓	
Освещение шасси	✓	
Светодиодное освещение стрелы и кабины		✓
Наружные фонари (встроенные в ящик для хранения)	✓	
ДВИГАТЕЛЬ		
Нагреватели блока цилиндров для холодного пуска[12]		✓
Три переключаемых режима: Power, Smart и Eco	✓	
Автоматическое управление частотой вращения коленчатого вала двигателя	✓	
Возможность работы на высоте до 4500 м (14 764 футов) над уровнем моря	✓	
Мощность охлаждения при высоких температурах окружающей среды до 52 °C (126 °F)	✓	
Холодный запуск при температуре до –18 °C (0 °F)	✓	
Холодный пуск при температуре до –32 °C (–25 °F)		✓
Реверсивный вентилятор с гидроприводом	✓	
Двухэлементный фильтр со строенным фильтром предварительной очистки воздуха	✓	
Строенное параллельное расположение компонентов системы охлаждения	✓	
Генератор, 95 А	✓	

[1] Во всех регионах, кроме Южной Америки

[2] Во всех регионах, кроме Гонконга и Тайваня

[3] Только в Юго-Восточной Азии

[4] Во всех регионах, кроме Юго-Восточной Азии

[5] Во всех регионах, кроме Южной Америки, Юго-Восточной Азии

[6] Только в Африке, Евразии и на Ближнем Востоке

[7] Только в Африке, Юго-Восточной Азии и на Ближнем Востоке

[8] Только в Гонконге, Африке, Евразии, Юго-Восточной Азии, на Тайване и на Ближнем Востоке

[9] Только в Южной Америке, Африке и на Ближнем Востоке

[10] Только в Южной Америке, Гонконге и на Тайване

[11] Только в Гонконге и на Тайване

[12] Во всех регионах, кроме Юго-Восточной Азии, Гонконга и Тайваня

[13] Предоставляет базовые данные телематики для контроля работоспособности, анализа потребностей в техническом обслуживании и мониторинга состояния. Доступны другие планы, включающие более комплексные отчеты с данными. Подробнее можно узнать у дилера Cat.

[14] Требуется подписка VisionLink. Подробнее можно узнать у дилера Cat.

[15] Требуется устройство мониторинга навесного оборудования PL161 и приемник Bluetooth® на машине.

[16] Для отправки в офис отчетов требуется подписка VisionLink. Подробнее можно узнать у дилера Cat.

(продолжение на следующей странице)

Стандартное и дополнительное оборудование *(продолжение)*

Перечни стандартного и дополнительного оборудования могут различаться. Подробнее можно узнать у дилера Cat.

	Стандарт	Дополнительно
ГИДРОСИСТЕМА		
Контуры рекуперации энергии стрелы и рукояти	✓	
Главный электронный гидрораспределитель	✓	
Функция Auto Heavy Lift	✓	
Система поворота с замкнутым контуром	✓	
Автоматический прогрев гидравлического масла	✓	
Автоматический стояночный тормоз механизма поворота	✓	
Высокоэффективный фильтр обратного контура гидросистемы	✓	
Двухскоростной механизм хода	✓	
Гидравлическое биомасло и фильтр	✓	
Усовершенствованное управление навесным оборудованием		✓
Вспомогательный контур среднего давления		✓
Контур устройства для быстрой смены навесного оборудования		✓
Контроль эффективности работы гидравлики		✓
БЕЗОПАСНОСТЬ		
Управление на расстоянии видимости/ удаленное управление (LOS/NLOS) (дистанционное управление)	✓	
Электронное ограничение по длине 2D: – Система E-ceiling – Система E-floor – Система E-swing – Система E-wall – Система предотвращения столкновений с кабиной	✓	
Автоматический останов молота	✓	
Запираемый наружный ящик для хранения/ инструментов	✓	
Запираемая дверь, замки на топливном баке и гидробаке	✓	
Отделение слива топлива с замком	✓	
Площадки для технического обслуживания с противоскользящей накладкой	✓	
Выключатель "массы" с замком	✓	
Правый поручень и рукоятка	✓	
Стандартное выпуклое зеркало в комплекте	✓	
Звуковой сигнал / предупреждающая сирена	✓	
Сигнал хода		✓
Сигнализация поворота платформы		✓
Дополнительный выключатель двигателя, доступный с уровня земли	✓	
Камера заднего вида[17]	✓	
Камера заднего вида и правая боковая камера[18]	✓	
Круговой обзор		✓
Обратный клапан опускания стрелы		✓
Обратный клапан опускания рукояти		✓
Мостки	✓	
Наклоняемые мостки		✓
Малогабаритный фонарь		✓

	Стандарт	Дополнительно
ТЕХНИЧЕСКОЕ ОБСЛУЖИВАНИЕ И РЕМОНТ		
Встроенная система управления состоянием машины	✓	
Готов к установке системы автоматической смазки	✓	
Сгруппированное расположение фильтров моторного масла и топлива	✓	
Отверстия для планового взятия проб масла (S·O·S℠)	✓	
Система QuickEvac™ для удобства технического обслуживания		✓
Электрический топливозаправочный насос с функцией автоматического отключения		✓
ХОДОВАЯ ЧАСТЬ И НЕСУЩИЕ КОНСТРУКЦИИ		
Удлиненная ходовая часть с регулируемой шириной колеи	✓	
Буксировочная проушина на раме	✓	
Трехкомпонентный сегментированный направляющий щиток гусеничной ленты		✓
Двухкомпонентные полноразмерные направляющие щитки гусениц		✓
Щиток поворотного механизма	✓	
Смазываемая гусеничная лента	✓	
Стандартный противовес	✓	
Башмаки гусеничной ленты с двойными грунтозацепами для тяжелых условий эксплуатации 650 мм (26")		✓
Башмаки гусеничных лент 750 мм (30 дюйм) с двойными грунтозацепами для тяжелых условий эксплуатации[19]		✓
Башмаки траковых лент для тяжелых условий эксплуатации 900 мм (35 дюйм) с двойными грунтозацепами[20]		✓
Усиленный нижний щиток	✓	
Щиток ходового гидромотора для тяжелых условий эксплуатации	✓	

[17] Во всех регионах, кроме Гонконга и Тайваня

[18] Только в Гонконге и на Тайване

[19] Во всех регионах, кроме Гонконга и Тайваня

[20] Только в Южной Америке и Евразии

Комплект и навесное оборудование 374, установленное дилером

Комплект и навесное оборудование, установленное дилером

Перечень навесного оборудования может меняться. Подробнее можно узнать у дилера Cat.

КАБИНА

- Радиальный стеклоочиститель
- Джойстик с горизонтальными ползунками
- Левая (LH)/правая (RH) электрическая педаль для управления навесным оборудованием
- Комплект двойного выхода через заднее окно
- Переднее ветровое стекло из многослойного стекла (стекло P5A, соответствие правилам ЕС по сносу зданий)

ЭЛЕКТРООБОРУДОВАНИЕ

- Освещение окружающего пространства премиум-класса, 1800 лм

БЕЗОПАСНОСТЬ

- Брелок-контроллер с Bluetooth
- Ремень безопасности с инерционной катушкой, 76 мм (3 дюйма)
- Cat Detect — система обнаружения людей
- Система дистанционного управления LOS/NLOS

ЗАЩИТА

- Конструкция OPG (не совместима с крышками фонарей освещения кабины и дождевым щитком)
- Передняя полногабаритная решетка с предохранительной сеткой (не совместимо с крышками фонарей освещения кабины и дождевым щитком)
- Передняя решетка с предохранительной сеткой, нижняя половина
- Полная антивандальная защита
- Дождевой щиток для ветрового стекла и крышка фонарей освещения кабины

ПРОЧЕЕ НАВЕСНОЕ ОБОРУДОВАНИЕ

- Антенны GNSS

Комплектации кабины

	Делюкс	Премиум
Подавление шума в кабине с помощью вязких креплений	●	●
Защитные ограждения оператора (OPG)	○	○
Сенсорный ЖК-дисплей 203 мм (8 дюймов) с высоким разрешением	●	X
Сенсорный ЖК-дисплей 254 мм (10 дюймов) с высоким разрешением*	○	●
Дополнительный сенсорный LCD-монитор для системы Cat Grade с функциями 2D и 3D	○	○
Автоматическая двухуровневая система кондиционирования воздуха	●	●
Поворотный переключатель и клавиши быстрого выбора для управления монитором	●	●
Бесключевое управление запуском двигателя «push-to-start»	●	●
Консоль с регулировкой по высоте, бесступенчатое регулирование без инструментов	●	●
Откидная левая панель управления	●	●
Джойстиковое управление поворотом Cat	○	○
Вспомогательное реле	○	○
Сиденье с подогревом и регулируемой пневматической подвеской	●	X
Сиденье с обогревом, охлаждением и автоматической регулировкой подвески	X	●
Оранжевый ремень безопасности 51 мм (2 дюйма)	●	●
Встроенная радиосистема Bluetooth (с портами USB, AUX и для микрофона)	●	●
2 × выхода12 В пост. тока	●	●
Ящик для хранения документов	●	●
Сетка для хранения за головой и сетка для хранения ланчбокса	●	●
Держатели для бутылки и стакана	●	●
Фиксированное цельное ветровое стекло	X	○
Открывающееся двухкомпонентное ветровое стекло	●	○
Верхний радиальный стеклоочиститель с омывателем	●	X
Параллельный стеклоочиститель с омывателем	X	●
Открывающийся потолочный люк из поликарбоната	●	○
Фиксированный люк из многослойного стекла	X	○
Светодиодное потолочное освещение	●	●
Напольное приветственное освещение	●	●
Передний противосолнечный козырек на роликах	●	●
Задний противосолнечный козырек на роликах	○	●
Аварийный выход через заднее окно	●	●
Моющийся напольный коврик	●	●
Подготовка для установки проблескового маячка	●	●

● Стандарт

○ Дополнительно

X Недоступно

* Только для использования с системой кругового обзора и кабиной «Делюкс».

Экологическая декларация модели 374

Следующая информация применима к машине в момент окончательной сборки в конфигурации для продажи в регионах, описанной в настоящем документе. Содержащаяся в настоящей декларации информация действительна на момент ее оформления, однако информация о функциях и технических характеристиках машины может быть изменена без предварительного уведомления. Для получения дополнительной информации см. руководство по эксплуатации и техническому обслуживанию машины.

Для получения дополнительной информации о текущем устойчивом развитии и наших успехах посетите страницу https://www.caterpillar.com/en/company/sustainability.

Двигатель

- Модель 374 соответствует требованиям бразильского стандарта MAR-1 на выбросы загрязняющих веществ, эквивалентного стандартам Tier 3 EPA США и Stage IIIA ЕС.
- Двигатели Cat могут работать на дизельном топливе, смешанном в приведенной далее пропорции со следующими видами топлива с низким содержанием серы**:
  - ✓ 100% дизельного биотоплива FAME (метиловые эфиры жирных кислот)*
  - ✓ 100% возобновляемого дизельного топлива, HVO (гидрогенизированное растительное масло) и СЖТ (синтетическое жидкое топливо)

  Следуйте рекомендациям для успешной эксплуатации. Подробности уточняйте у дилера Cat или в документе «Рекомендации по эксплуатационным жидкостям для машин компании Caterpillar» (SEBU6250).

  **По вопросам использования смесей с содержанием дизельного биотоплива более 20% проконсультируйтесь с дилером Cat.*

  ***Содержание парниковых газов в отработавших газах от топлива с низким содержанием углерода практически такое же, как у традиционных видов топлива.*

Система кондиционирования воздуха

- Система кондиционирования воздуха этой машины содержит хладагент с фторированными парниковыми газами R134a (потенциал глобального потепления = 1430). Система содержит 1,0 кг (2,2 фунта) хладагента, что эквивалентно 1430 метрической тонны (1576 тонны) CO_2.

Краска

- С учетом доступной информации максимально допустимая концентрация, измеряемая в частях на миллион (ppm), следующих тяжелых металлов в краске составляет:
  – барий <0,01%;
  – кадмий <0,01%;
  – хром <0,01%;
  – свинец <0,01%.

Шумоизоляция

ISO 6395:2008 (снаружи)	108 дБ(А)
ISO 6396:2008 (внутри кабины)	73 дБ(А)

- В случае продолжительной работы на открытом рабочем месте оператора или в открытой кабине (в случае отсутствия проведения надлежащего обслуживания или открытых окнах или дверях) оператору могут потребоваться средства защиты органов слуха.

Масла и жидкости

- Охлаждающая жидкость на основе этиленгликоля заливается на заводе компании Caterpillar. Антифриз / охлаждающую жидкость для дизельных двигателей Cat (DEAC) и охлаждающую жидкость Cat с увеличенным сроком службы (ELC) можно перерабатывать. Более подробную информацию можно получить у дилера Cat.
- Cat Bio HYDO™ Advanced — это биоразлагаемое гидравлическое масло, имеющее сертификат EU Ecolabel.
- По-видимому, присутствуют дополнительные жидкости. Для получения рекомендаций по всем жидкостям и интервалам технического обслуживания обратитесь к руководству по эксплуатации и техническому обслуживанию или руководству по применению и установке.

Особенности и технологии

- Следующие функции и технологии могут способствовать экономии топлива и/или сокращению выбросов углерода. Особенности могут быть разными. Подробнее можно узнать у дилера Cat.
  – Усовершенствованные гидросистемы обеспечивают баланс мощности и эффективности.
  – Режим Smart автоматически согласовывает мощность машины с условиями копания.
  – Режим Eco минимизирует расход топлива в легких условиях работы.
  – Удаленный контроль расхода топлива, состояния машины, местоположения и счетчика моточасов в любое время благодаря Product Link и VisionLink.
  – Сокращение затрат на техническое обслуживание благодаря увеличенным интервалам обслуживания, а также топливным, масляным и воздушным фильтрам с увеличенным сроком службы.

Чтобы получить более подробную информацию о продукции Cat, услугах, предоставляемых дилерами, и продуктах для промышленного использования, посетите наш веб-сайт **www.cat.com**.

© Caterpillar, 2025 г.
Все права защищены

Материалы и технические характеристики могут быть изменены без предварительного уведомления. На фотографиях могут быть представлены машины, оснащенные дополнительным оборудованием. Информацию об оборудовании, устанавливаемом по заказу, вы можете получить у своего дилера Cat.

CAT, CATERPILLAR, LET'S DO THE WORK, соответствующие логотипы, «Caterpillar Corporate Yellow», маркировка техники «Power Edge» и Cat «Modern Hex», а также идентификационные данные корпорации и ее продукции, используемые в данной публикации, являются товарными знаками компании Caterpillar и не могут использоваться без разрешения. VisionLink — товарный знак компании Caterpillar Inc., зарегистрированный в США и других странах.

ARXQ4052-01 (02-2025)
Вместо ARXQ4052-00
Текущая версия документа: 07H
(Afr-ME, Aus-NZ,
Eurasia, S Am, SE Asia,
Hong Kong, Taiwan)