MH3032
マテリアルハンドラ

技術仕様

コンフィギュレーションおよび機能は地域により異なります。利用可能かどうかは、地域の Cat® ディーラにお問い合わせください。

目次

仕様 2

エンジン 2
駆動系 2
整備交換時の容量 2
旋回機構 2
足回り 2
運転質量 2
油圧システム 3
タイヤ 3
振動レベル 3
規格 3
騒音性能 3
エアコンディショニングシステム 3
主要コンポーネント質量 4
寸法 5
作業範囲 9
リフト能力 – カウンタウエイト : 6,000 kg (13,250 lb) 11
アタッチメント適合ガイド :
欧州 21
北米 23

標準およびオプション装備品 25
ディーラ装着のキットおよびアタッチメント 27
キャブオプション 28
MH3032 環境に関する宣言 29

MH3032 マテリアルハンドラ仕様

エンジン

エンジンモデル	Cat® C7.1	
定格出力（ネット）		
ISO 9249	150 kW	201 hp
ISO 9249（メートル単位）	204 hp（PS）	
エンジン出力		
ISO 14396	151 kW	202 hp
ISO 14396（メートル単位）	205 hp（PS）	
内径	105 mm	4.1 in
行程	135 mm	5.3 in
総行程容積（排気量）	7.0 L	428.0 in³
シリンダ数	6	
バイオディーゼル燃料使用可	最大 20%	

- 米国 EPA Tier 4 Final、EU Stage V、日本 2014 年、韓国 Tier 4 Final の各排出ガス基準に適合しています。
- 標高 4,500 m（14,760 ft）まで運転可能。ただし、標高 3,000 m（9,840 ft）を超えるとエンジン出力は低下します。
- 公称出力は、製造時点で有効な指定規格の下で試験した場合の値です。
- 表示されている定格出力（ネット）は、エンジンにファン、エアクリーナ、クリーンエミッションモジュール（CEM）、排気ガス後処理装置、オルタネータ、冷却ファンが装備された状態で、中速で運転中のフライホイール部で得られる出力です。
- 定格回転数 2,200 rpm。
- CAT ディーゼルエンジンでは、ULSD（硫黄含有量が 15 ppm 以下の超低硫黄ディーゼル燃料）または次を上限として、より低い炭素強度燃料を混合した ULSD** を使用する必要があります。
  - ✓ 最大 20 % のバイオディーゼル FAME（脂肪酸メチルエステル）*
  - ✓ 100 % の再生可能ディーゼル、HVO（水素化植物油）、および GTL（ガス液化）燃料

  適切な用途については、ガイドラインを参照してください。詳細については、Cat ディーラにお問い合わせいただくか、『Caterpillar 推奨の機械油水類』(SEBU6250) を参照してください。
  - * 後処理装置のないエンジンは、より高い混合率に対応し、最大 100 % のバイオディーゼルを使用できます（混合率が 20 % を超えるバイオディーゼルの使用については、Cat ディーラにお問い合わせください）。
  - ** 排気管での低炭素強度燃料からの温室効果ガス排出量は、従来の燃料と基本的に同じです。

駆動系

前進 / 後進		
1 速ギヤ	6.5 km/h	4.0 mph
2 速	18.0 km/h	11.2 mph
クリーパスピード		
1 速ギヤ	3.5 km/h	2.2 mph
2 速	12.0 km/h	7.5 mph
ドローバのけん引力	145.0 kN	32,597 lbf
最大登坂能力（32,000 kg/70,500 lb）	45 %	

整備交換時の容量

燃料タンク容量	474 L	125.2 gal
尿素水タンク	41 L	10.8 gal
冷却系統	25 L	6.6 gal
エンジンオイル	25 L	6.6 gal
旋回ドライブ	10 L	2.6 gal
作動油タンク	147 L	38.8 gal
作動油（全量）	301 L	79.5 gal
リアアクスルディファレンシャル	19.5 L	5.2 gal
ステアリングアクスルディファレンシャル	26 L	6.9 gal
ファイナルドライブ（片側）	2.2 L	0.6 gal
パワーシフトトランスミッション	3 L	0.8 gal

旋回機構

旋回速度 *	7.0 rpm	
最大旋回トルク	82 kN·m	60,680 lbf·ft

* CE マーク付きの機械の場合、デフォルト値が低めに設定されることがあります。

足回り

最低地上高（アクスル）	249 mm	9.8 in
最低地上高（フレーム）	250 mm	9.8 in
最大ステアリング角度	30°	
オシレーションアクスル角度	± 5°	
最小回転半径		
スタビライザの外側	8,500 mm	27.9 ft

運転質量 [1]

最小	33,300 kg	73,400 lb
最大	35,800 kg	78,950 lb
代表的なコンフィギュレーション :		
スクラップ処理 [2]	34,800 kg	76,700 lb
廃棄物処理機 [3]	35,200 kg	77,600 lb

[1] 運転質量には、満タンの燃料タンク、75 kg（165 lb）のオペレータ、および 2,000 kg（4,410 lb）のグラップルの質量が含まれています。質量はコンフィギュレーションによって異なります。

[2] スクラップヤードのコンフィギュレーションには、8.5 m（27 ft 11 in）のストレートマテリアルハンドラ（MH）ブーム、6.4 m（21 ft）のドロップノーズアーム、満タンの燃料タンク、75 kg（165 lb）のオペレータ、2,000 kg（4,410 lb）のグラップル、20 kW 発電機および 12.00-20 サイズのソリッドタイヤの質量が含まれています。

[3] 廃棄物処理機のコンフィギュレーションには、8.5 m（27 ft 11 in）のストレート MH ブーム、6.4 m（21 ft）のストレートアーム、満タンの燃料タンク、75 kg（165 lb）のオペレータ、2,000 kg（4,410 lb）のグラップル、および 12.00-20 サイズのソリッドタイヤの質量が含まれています。

油圧システム

最大圧力		
作業装置	35,000 kPa	5,076 psi
走行回路	35,000 kPa	5,076 psi
スイングサーキット	28,400 kPa	4,119 psi
中圧	20,000 kPa	2,901 psi
最大流量		
システム	560 L/min	148 gal/min
走行回路	280 L/min	74 gal/min
中圧	54 L/min	14.5 gal/ 分
ブームシリンダ（MH）– 内径	140 mm	0 ft 6 in
ブームシリンダ（MH）– 行程	1326 mm	4 ft 4 in
スティックシリンダ（MH）– 内径	120 mm	0 ft 5 in
スティックシリンダ（MH）– 行程	1305 mm	4 ft 3 in
バケットシリンダ – 内径	130 mm	0 ft 5 in
バケットシリンダ – 行程	1,156 mm	3 ft 10 in

タイヤ

標準	12.00-20 （デュアルソリッド）

振動レベル

手 / 腕最大		
ISO 5349-2001	<2.5 m/s²	<8.2 ft/s²
ボディ最大全長		
ISO/TR 25398:2006	<0.5 m/s²	<1.6 ft/s²
シートトランスミッション係数		
ISO 7096:2000 – スペクトラルクラス EM5	<0.7	

標準

ブレーキ	ISO 3450: 2011
キャブ / 転倒時運転者保護構造（TOPS）	EN474-5:2006 + A3:2013
オペレータ保護ガード（OPG）（オプション）	ISO 10262:1998 Level II
キャブ / 騒音レベル	記載のとおり、該当する規格に適合しています

騒音性能

ISO 6396:2008（内部）	70 dB（A）
ISO 6395:2008（外部）	101 dB(A)

- 外部騒音 – ラベルに記載されている車外音響出力レベルは、適正に装備された状態における 2000/14/EC（2005/88/EC により改定）による保証値であり、ISO 6395:2008 に規定されている試験の手順と条件に従って測定されています。この測定は、エンジン冷却ファン速度を最高回転数の 70% にして実施されたものです。
- 内部騒音 – オペレータ音圧レベルは、Caterpillar が提供したキャブを適正に取り付け、維持管理し、ドアおよびウィンドウを閉めた状態で、ISO 6396:2008 に規定される試験の手順と条件に従って測定されています。この測定は、エンジン冷却ファン速度を最高回転数の 70% にして実施されたものです。
- 開放型の運転室やキャブ（ドア / 窓が開いた状態で適切にメンテナンスされていない場合）で、長時間作業を行うときや騒音の激しい環境では、聴力保護具が必要になる場合があります。

エアコンディショニングシステム

当機のエアコンシステムにはフッ素系温室効果ガス冷媒 R134a（地球温暖化係数 =1,430）を使用。システムに含まれている冷媒の質量は 1.2 kg（2.6 lbs）で、CO_2 換算で 1.716 メートルトン（1.892 トン）相当になります。

主要コンポーネント質量

	kg	lb
ブーム（ブーム、スティックシリンダ、ピン、および標準油圧ラインを含む）:		
8.5 m（27 ft 11 in）ストレート MH ブーム	4,050	8,950
9.3 m（30 ft 6 in）ストレート MH ブーム	4,150	9,150
アーム（バケットシリンダおよびリンケージ（装備の場合）、ピン、および標準油圧ラインを含む）:		
6.4 m（21 ft 0 in）ドロップノーズアーム	1,585	3,500
6.4 m（21 ft）ストレートアーム	2,275	5,000
カウンタウエイト :		
標準	6,000	13,250
足回り（アクスル、タイヤおよびステップを含む）:		
フロントスタビライザおよびリアスタビライザ	10,950	24,150
タイヤ :		
デュアルソリッドタイヤ（12.00-20）	2,300	5,050
オプション装備品 :		
発電機	285	630
OPG ガード（ルーフワイパなし）	130	290
OPG ガード（ルーフワイパ付き）	165	360
高耐衝撃性キャブフロントウィンドウ（P8B 規格適合ガラス）	70	150
グラップル（マウンチングブラケットを含む）:		
CTV15-1000（1.00 m^3/ 1.3 yd^3）	1,320	2,900
CTV15-1200（1.20 m^3/ 1.55 yd^3）	1,400	3,100
CTV15-1500（1.50 m^3/2.0 yd^3）	1,520	3,350
CTV15-1700（1.70 m^3/2.25 yd^3）	1,600	3,550
GSH425-750-S（0.75 m^3/1.0 yd^3）	1,670	3,700
GSH425-950-S（0.95 m^3/1.25 yd^3）	1,710	3,750
GSH425-1150-S（1.15 m^3/1.5 yd^3）	1,770	3,900
GSH525-750-S（0.75 m^3/1.0 yd^3）	1,980	4,350
GSH525-950-S（0.95 m^3/1.25 yd^3）	2,020	4,450
GSH525-1150-S（1.15 m^3/1.5 yd^3）	2,090	4,600
GSV425-600-S（0.60 m^3/0.75 yd^3）	1,600	3,550
GSV425-750-S（0.75 m^3/1.0 yd^3）	1,640	3,600
GSV425-950-S（0.95 m^3/1.25 yd^3）	1,690	3,750
GSV425-1150-S（1.15 m^3/1.5 yd^3）	1,730	3,800
GSV425-1550-S（1.55 m^3/2.0 yd^3）	1,800	3,950
GSV525-600-S（0.60 m^3/0.75 yd^3）	1,850	4,100
GSV525-750-S（0.75 m^3/1.0 yd^3）	1,900	4,200
GSV525-950-S（0.95 m^3/1.25 yd^3）	1,960	4,300
GSV525-1150-S（1.15 m^3/1.5 yd^3）	2,020	4,450
GSV525-1550-S（1.55 m^3/2.0 yd^3）	2,100	4,650

寸法

寸法はすべて概算値です。値は、12.00-20 ソリッドタイヤを装着した場合のものです。

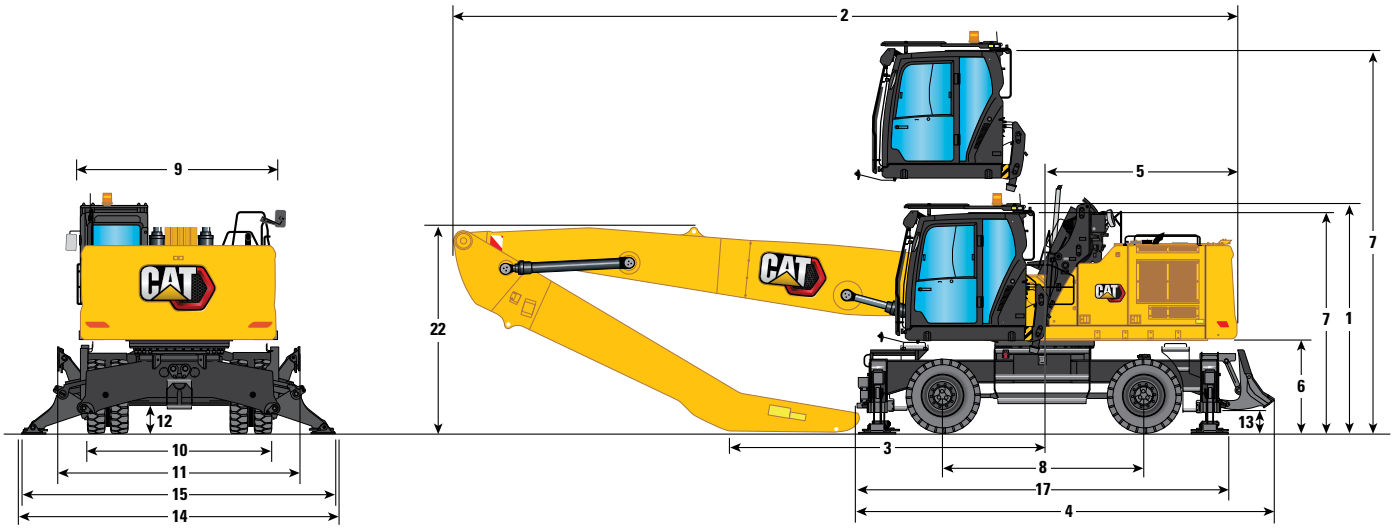

ブームオプション	MH ブーム 8.5 m（27 ft 11in）					
アームオプション	ドロップノーズ				ストレート	
	5.7 m（18 ft 8 in）		6.4 m（21 ft 0 in）		6.4 m（21 ft 0 in）	
1 OPG 装着時の輸送時高さ（ブームおよびキャブ間の最高点）	3,550 mm	11 ft 8 in	3,550 mm	11 ft 8 in	3,550 mm	11 ft 8 in
2 全長（輸送時）						
3.0 m（9 ft 10 in）MH の足回り	11,890 mm	39 ft 0 in	11,860 mm	38 ft 11 in	11,850 mm	38 ft 11 in
3 サポートポイント	5,310 mm	17 ft 5 in	3,190 mm	10 ft 6 in	3,380 mm	11 ft 1 in
4 機械長さ						
3.0 m（9 ft 10 in）MH の足回り	5,785 mm	19 ft 0 in	5,785 mm	19 ft 0 in	5,785 mm	19 ft 0 in
5 後端旋回半径	3,000 mm	9 ft 10 in	3,000 mm	9 ft 10 in	3,000 mm	9 ft 10 in
6 カウンタウエイト下端高さ	1,465 mm	4 ft 10 in	1,465 mm	4 ft 10 in	1,465 mm	4 ft 10 in
7 キャブの高さ						
下降時キャブ高さ – OPG なし	3,500 mm	11 ft 6 in	3,500 mm	11 ft 6 in	3,500 mm	11 ft 6 in
下降時キャブ高さ – OPG 装着時	3,550 mm	11 ft 8 in	3,550 mm	11 ft 8 in	3,550 mm	11 ft 8 in
下降時キャブ高さ – OPG ルーフワイパガード装着時	3,645 mm	12 ft 0 in	3,645 mm	12 ft 0 in	3,645 mm	12 ft 0 in
上昇時キャブ高さ – OPG なし	6,095 mm	20 ft 0 in	6,095 mm	20 ft 0 in	6,095 mm	20 ft 0 in
上昇時キャブ高さ – OPG 装着時	6,145 mm	20 ft 2 in	6,145 mm	20 ft 2 in	6,145 mm	20 ft 2 in
上昇時キャブ高さ – OPG ルーフワイパガード装着時	6,240 mm	20 ft 6 in	6,240 mm	20 ft 6 in	6,240 mm	20 ft 6 in
22 出荷位置での油圧ラインを含むリンケージ高さ（地上から油圧ラインの最上部まで）	3,070 mm	10 ft 1 in	3,410 mm	11 ft 2 in	3,450 mm	11 ft 4 in

足回り寸法

寸法はすべて概算値です。値は、12.00-20 ソリッドタイヤを装着した場合のものです。

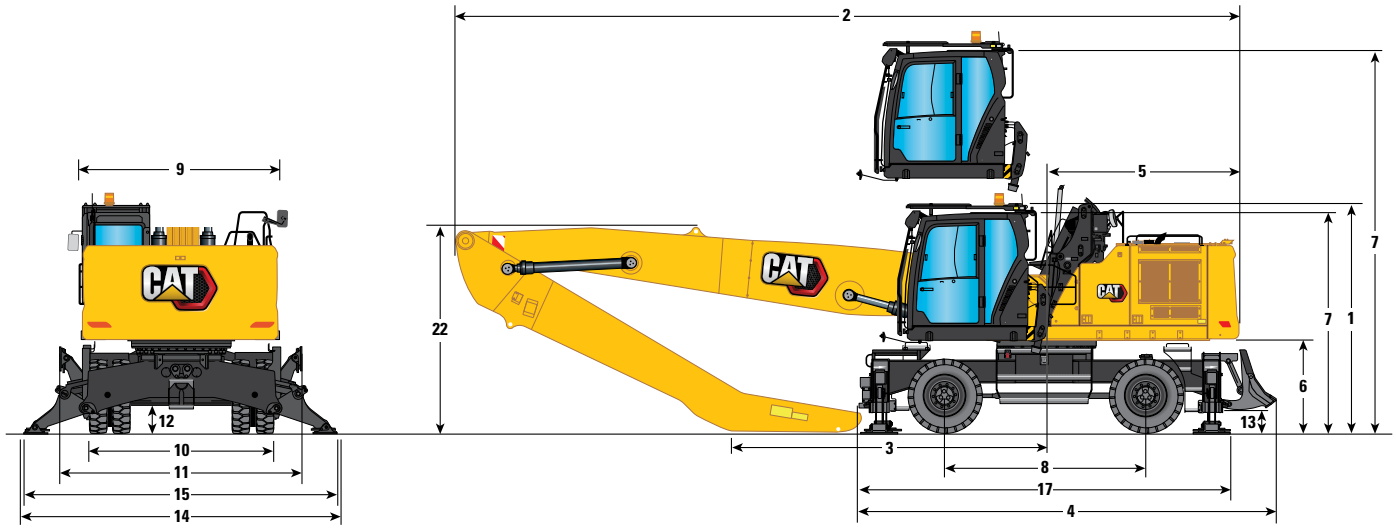

ブームオプション	MH ブーム 8.5 m（27 ft 11 in）					
アームオプション	ドロップノーズ				ストレート	
	5.7 m（18 ft 8 in）		6.4 m（21 ft 0 in）		6.4 m（21 ft 0 in）	
足回り	**3.0 m（9 ft 10 in）**		**3.0 m（9 ft 10 in）**		**3.0 m（9 ft 10 in）**	
8 ホイールベース	3,200 mm	10 ft 6 in	3,200 mm	10 ft 6 in	3,200 mm	10 ft 6 in
9 輸送時幅	3,000 mm	9 ft 10 in	3,000 mm	9 ft 10 in	3,000 mm	9 ft 10 in
足回り幅						
10 タイヤ外側	2,935 mm	9 ft 8 in	2,935 mm	9 ft 8 in	2,935 mm	9 ft 8 in
11 アウトリガ上げ時	2,990 mm	9 ft 10 in	2,990 mm	9 ft 10 in	2,990 mm	9 ft 10 in
14 アウトリガ接地時	4,900 mm	16 ft 1 in	4,900 mm	16 ft 1 in	4,900 mm	16 ft 1 in
15 アウトリガ完全下げ時	4,800 mm	15 ft 9 in	4,800 mm	15 ft 9 in	4,800 mm	15 ft 9 in
地上までのクリアランス						
12 アクスルクリアランス	249 mm	0 ft 10 in	249 mm	0 ft 10 in	249 mm	0 ft 10 in
13 アウトリガクリアランス	250 mm	0 ft 10 in	250 mm	0 ft 10 in	250 mm	0 ft 10 in
足回り長さ						
17 プッシュブレードなし	5,781 mm	19 ft 0 in	5,781 mm	19 ft 0 in	5,781 mm	19 ft 0 in

寸法

寸法はすべて概算値です。値は、12.00-20 ソリッドタイヤを装着した場合のものです。

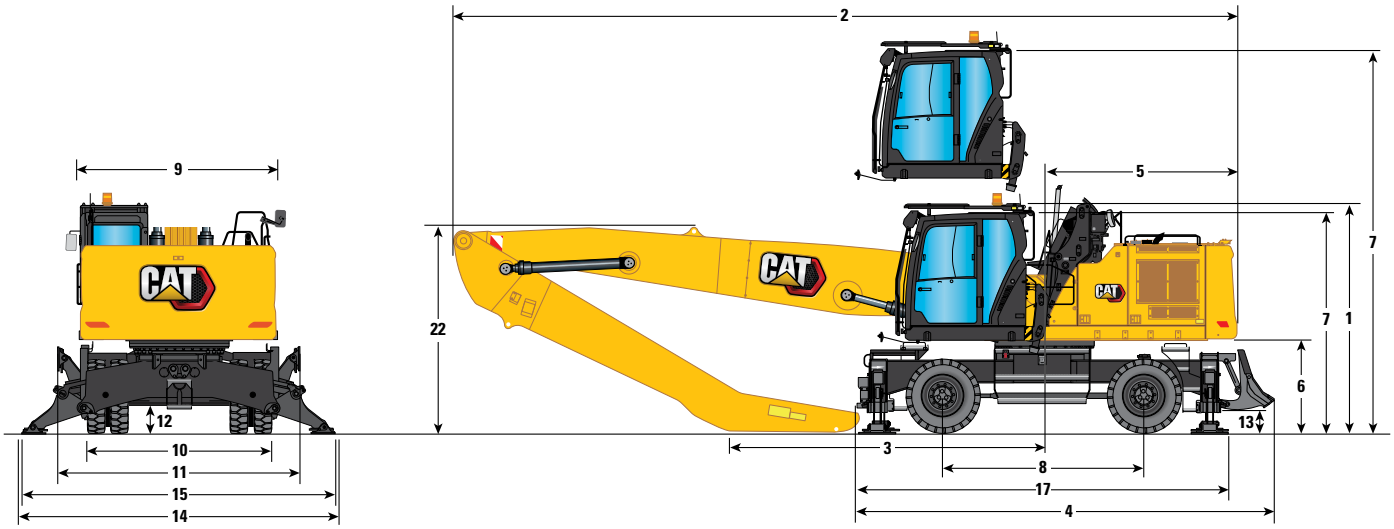

ブームオプション	MH ブーム			
	9.3 m（30 ft 6 in）			
アームオプション	ドロップノーズ			
	5.7 m（18 ft 8 in）		6.4 m（21 ft 0 in）	
1 OPG 装着時の輸送時高さ（ブームおよびキャブ間の最高点）	3,550 mm	11 ft 8 in	3,550 mm	11 ft 8 in
2 全長（輸送時）				
3.0 m（9 ft 10 in）MH の足回り	12,690 mm	41 ft 8 in	12,700 mm	41 ft 8 in
3 サポートポイント	6,100 mm	20 ft 0 in	5,160 mm	16 ft 11 in
4 機械長さ				
3.0 m（9 ft 10 in）MH の足回り	5,785 mm	19 ft 0 in	5,785 mm	19 ft 0 in
5 後端旋回半径	3,000 mm	9 ft 10 in	3,000 mm	9 ft 10 in
6 カウンタウエイト下端高さ	1,465 mm	4 ft 10 in	1,465 mm	4 ft 10 in
7 キャブの高さ				
下降時キャブ高さ – OPG なし	3,500 mm	11 ft 6 in	3,500 mm	11 ft 6 in
下降時キャブ高さ – OPG 装着時	3,550 mm	11 ft 8 in	3,550 mm	11 ft 8 in
下降時キャブ高さ – OPG ルーフワイパガード装着時	3,645 mm	12 ft 0 in	3,645 mm	12 ft 0 in
上昇時キャブ高さ – OPG なし	6,095 mm	20 ft 0 in	6,095 mm	20 ft 0 in
上昇時キャブ高さ – OPG 装着時	6,145 mm	20 ft 2 in	6,145 mm	20 ft 2 in
上昇時キャブ高さ – OPG ルーフワイパガード装着時	6,240 mm	20 ft 6 in	6,240 mm	20 ft 6 in
22 出荷位置での油圧ラインを含むリンケージ高さ（地上から油圧ラインの最上部まで）	3,070 mm	10 ft 1 in	3,040 mm	10 ft 0 in

足回り寸法

寸法はすべて概算値です。値は、12.00-20 ソリッドタイヤを装着した場合のものです。

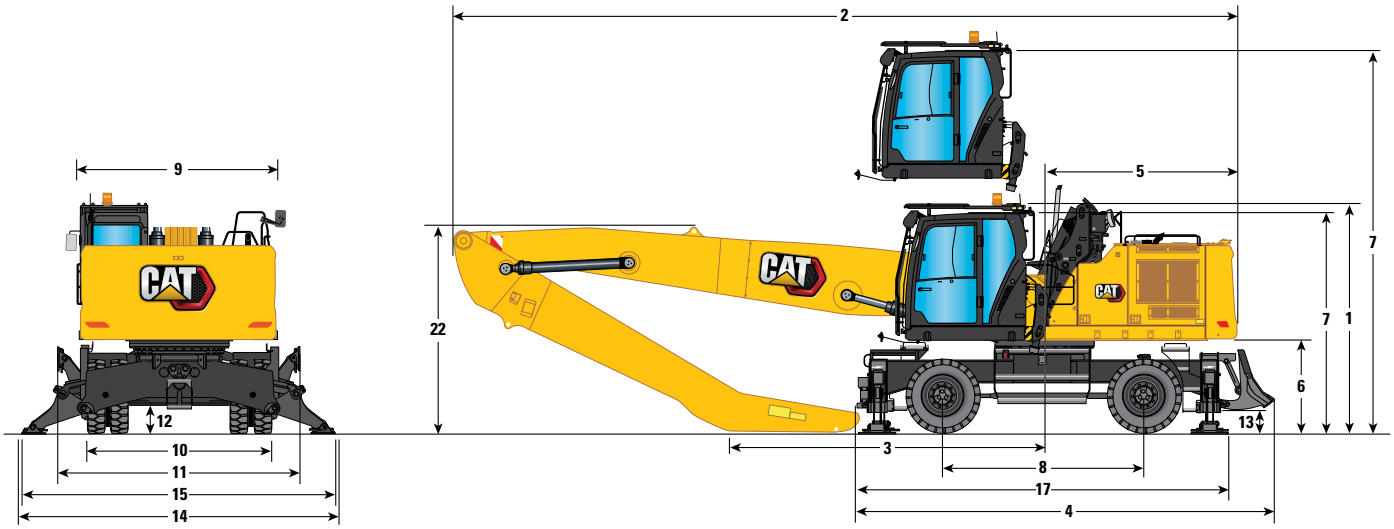

ブームオプション	MH ブーム			
	9.3 m（30 ft 6 in）			
アームオプション	ドロップノーズ			
	5.7 m（18 ft 8 in）		6.4 m（21 ft 0 in）	
足回り	3.0 m（9 ft 10 in）		3.0 m（9'10 in）	
8 ホイールベース	3,200 mm	10 ft 6 in	3,200 mm	10 ft 6 in
9 輸送時幅	3,000 mm	9 ft 10 in	3,000 mm	9 ft 10 in
足回り幅				
10 タイヤ外側	2,935 mm	9 ft 8 in	2,935 mm	9 ft 8 in
11 アウトリガ上げ時	2,990 mm	9 ft 10 in	2,990 mm	9 ft 10 in
14 アウトリガ接地時	4,900 mm	16 ft 1 in	4,900 mm	16 ft 1 in
15 アウトリガ完全下げ時	4,800 mm	15 ft 9 in	4,800 mm	15 ft 9 in
地上までのクリアランス				
12 アクスルクリアランス	249 mm	0 ft 10 in	249 mm	0 ft 10 in
13 アウトリガクリアランス	250 mm	0 ft 10 in	250 mm	0 ft 10 in
足回り長さ				
17 プッシュブレードなし	5,781 mm	19 ft 0 in	5,781 mm	19 ft 0 in

作業範囲

すべての寸法は概算であり、グラップルの選択により変わります。

1

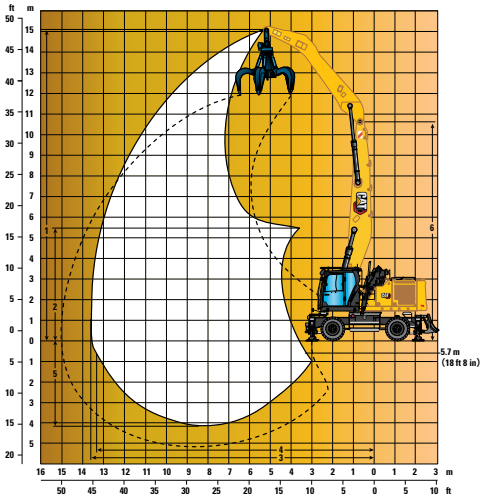

2

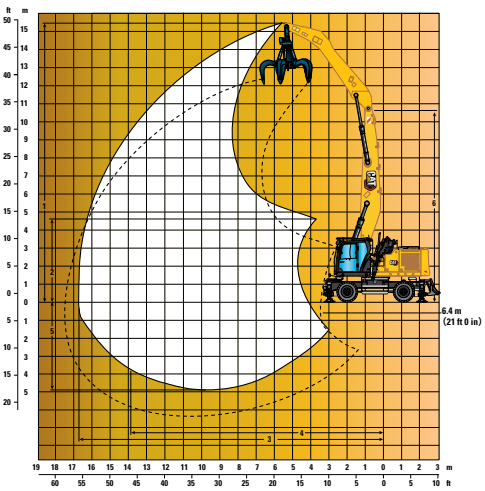

3

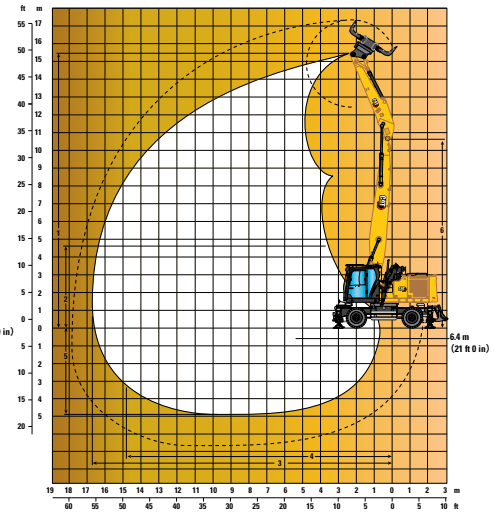

ブームオプション	MH ブーム 8.5 m（27 ft 11 in）					
	1		2		3	
アームオプション	ドロップノーズ				ストレート	
	5.7 m（18 ft 8 in）		6.4 m（21 ft 0 in）		6.4 m（21 ft 0 in）	
1 最大高さ	15,210 mm	49 ft 11 in	15,470 mm	50 ft 9 in	15,470 mm	50 ft 9 in
2 最低ダンプ高さ	5,460 mm	17 ft 11 in	4,670 mm	15 ft 4 in	4,670 mm	15 ft 4 in
3 最大リーチ	13,610 mm	44 ft 8 in	14,080 mm	46 ft 2 in	14,080 mm	46 ft 2 in
4 最大床面掘削半径	13,410 mm	44 ft 0 in	13,900 mm	45 ft 7 in	14,860 mm	48 ft 9 in
5 最大深さ	4,290 mm	14 ft 1 in	4,990 mm	16 ft 4 in	4,990 mm	16 ft 4 in
6 ブームピン高さ	10,750 mm	35 ft 3 in	10,750 mm	35 ft 3 in	10,750 mm	35 ft 3 in

すべての寸法は、アームノーズピン（10.00-20 ソリッドタイヤ付き）を反映しています。

MH3032 マテリアルハンドラ仕様

作業範囲

すべての寸法は概算であり、グラップルの選択により変わります。

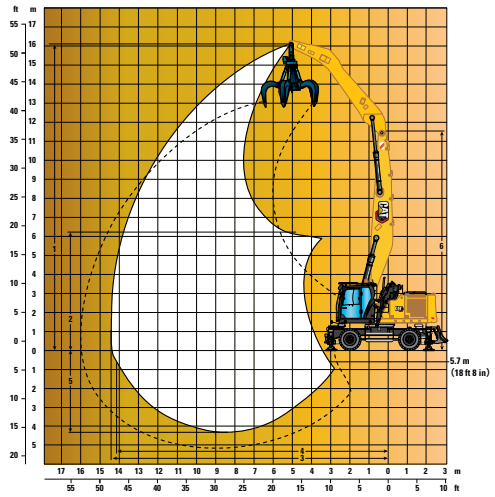

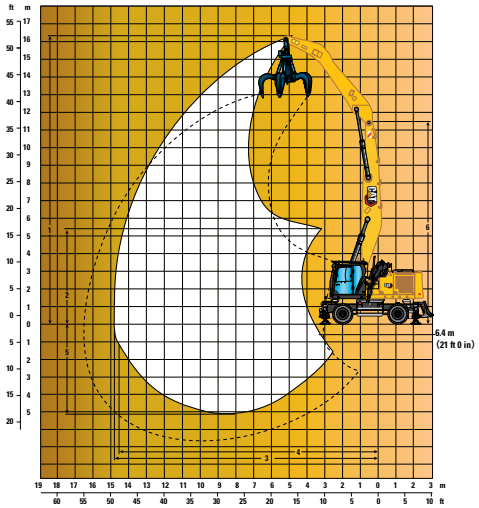

ブームオプション	MH ブーム 9.3 m（30 ft 6 in）			
	1		2	
アームオプション	ドロップノーズ			
	5.7 m（18 ft 8 in）		6.4 m（21 ft 0 in）	
1 最大高さ	16,010 mm	52 ft 6 in	16,270 mm	53 ft 5 in
2 最低ダンプ高さ	6,260 mm	20 ft 6 in	5,470 mm	17 ft 11 in
3 最大リーチ	14,380 mm	47 ft 2 in	14,840 mm	48 ft 8 in
4 最大床面掘削半径	14,200 mm	46 ft 7 in	14,670 mm	48 ft 2 in
5 最大深さ	4,370 mm	14 ft 4 in	5,070 mm	16 ft 8 in
6 ブームピン高さ	11,550 mm	37 ft 11 in	11,550 mm	37 ft 11 in

すべての寸法は、アームノーズピン（10.00-20 ソリッドタイヤ付き）を反映しています。

リフト能力 – カウンタウエイト : 6,000 kg（13,250 lb）スタビライザ : 上昇時

ワークツール : なし、油圧キャブライザ、ソリッドタイヤ、すべてのリフト能力の値は kg 単位です。

荷重点高さ　負荷フロント　負荷サイド　最大リーチ時の負荷（アームノーズ / バケットピン）

足回り
MH、HD アクスル

ブーム
8.5 m

アーム
5.7 m ドロップノーズ

	4,500 mm		6,000 mm		7,500 mm		9,000 mm		10,500 mm		12,000 mm		13,500 mm				
																	mm
15,000 mm															*6,350	*6,350	4,450
13,500 mm			*6,700	*6,700	*5,000	*5,000									*4,950	*4,950	7,540
12,000 mm			*7,750	*7,750	*6,750	5,700	*5,150	4,100							*4,400	3,750	9,430
10,500 mm			*8,450	8,300	*7,500	5,750	5,800	4,200	4,400	3,100					4,150	2,900	10,790
9,000 mm			*8,750	8,150	*7,550	5,650	5,750	4,150	4,400	3,100					3,500	2,400	11,800
7,500 mm			*9,150	7,850	7,600	5,450	5,600	4,000	4,350	3,050	3,400	2,300			3,100	2,100	12,550
6,000 mm	*12,450	11,550	*9,800	7,300	7,250	5,150	5,400	3,800	4,200	2,900	3,350	2,250			2,850	1,900	13,080
4,500 mm	*14,050	10,150	9,600	6,650	6,850	4,750	5,150	3,550	4,050	2,750	3,250	2,200			2,650	1,750	13,420
3,000 mm	*12,150	8,600	8,800	5,900	6,400	4,350	4,900	3,300	3,850	2,600	3,150	2,100	2,600	1,650	2,550	1,650	13,590
1,500 mm	*5,100	*5,100	8,100	5,300	6,000	3,950	4,650	3,100	3,700	2,450	3,050	2,000	2,550	1,600	2,500	1,600	13,590
0 mm	*4,550	*4,550	7,700	4,900	5,700	3,700	4,450	2,900	3,600	2,350	2,950	1,900			2,550	1,600	13,420
–1,500 mm	*5,000	*5,000	7,500	4,700	5,500	3,500	4,300	2,750	3,500	2,250	2,900	1,850			2,600	1,650	13,070
–3,000 mm			7,450	4,650	5,450	3,450	4,250	2,700	3,450	2,200	2,900	1,850					

リフト能力 – カウンタウエイト : 6,000 kg（13,250 lb）スタビライザ : 上昇時

ワークツール : なし、油圧キャブライザ、ソリッドタイヤ、すべてのリフト能力の値は lb 単位です。

荷重点高さ　負荷フロント　負荷サイド　最大リーチ時の負荷（アームノーズ / バケットピン）

足回り
MH、HD アクスル

ブーム
27 ft 11 in

アーム
18 ft 8 in ドロップノーズ

	15 ft		20 ft		25 ft		30 ft		35 ft		40 ft				
															ft
45 ft			*14,100	*14,100									*11,200	*11,200	23.62
40 ft			*16,700	*16,700	*14,300	12,200	*10,200	8,700					*9,900	8,600	30.25
35 ft			*18,400	17,800	*16,300	12,300	12,400	8,900					*9,200	6,600	34.94
30 ft			*19,100	17,600	*16,500	12,200	12,400	8,900	9,400	6,600			7,900	5,400	38.42
25 ft			*19,900	16,900	16,400	11,800	12,100	8,600	9,300	6,500	7,300	4,900	6,900	4,700	40.98
20 ft	*26,900	24,900	*21,300	15,800	15,600	11,100	11,700	8,200	9,000	6,300	7,200	4,800	6,300	4,200	42.81
15 ft	*30,300	22,000	20,800	14,400	14,700	10,300	11,100	7,700	8,700	5,900	7,000	4,700	5,900	3,900	44.00
10 ft	29,000	18,700	19,000	12,800	13,800	9,400	10,500	7,200	8,300	5,600	6,800	4,500	5,600	3,600	44.59
5 ft	*12,000	*12,000	17,500	11,400	12,900	8,600	10,000	6,600	8,000	5,300	6,600	4,300	5,500	3,500	44.59
0 ft	*10,400	*10,400	16,600	10,600	12,300	8,000	9,600	6,200	7,700	5,000	6,400	4,100	5,600	3,500	44.03
–5 ft	*11,400	*11,400	16,100	10,100	11,900	7,600	9,300	6,000	7,500	4,800	6,300	4,000	5,800	3,700	42.88
–10 ft			16,000	10,100	11,700	7,500	9,200	5,900	7,500	4,800					

* = 転倒荷重ではなく油圧リフト能力によって負荷が制限されることを示します。
オシレーティングアクスルはロックする必要があります。すべてのリフティング装置の質量はリフト能力から差し引く必要があります。
すべてのリフト能力は ISO 10567:2007 に基づいて計算および格付けされています。定格負荷は、油圧装置のリフト能力の 87% または転倒荷重の 75% を超えません。ヘビーリフト機能オフ
リフト能力は機械を強固で均一な支持面で作業した場合の数値です。荷重点はアーム上のバケットピボットマウンチングピンの中心線です。

MH3032 マテリアルハンドラ仕様

リフト能力 – カウンタウエイト : 6,000 kg（13,250 lb）スタビライザ : 下降時

ワークツール : なし、油圧キャブライザ、ソリッドタイヤ、すべてのリフト能力の値は kg 単位です。

荷重点高さ　負荷フロント　負荷サイド　最大リーチ時の負荷（アームノーズ / バケットピン）

足回り
MH、HD アクスル

ブーム
8.5 m

アーム
5.7 m ドロップノーズ

荷重点高さ	4,500 mm		6,000 mm		7,500 mm		9,000 mm		10,500 mm		12,000 mm		13,500 mm		最大リーチ時の負荷		
	負荷フロント	負荷サイド	負荷フロント	負荷サイド	負荷フロント	負荷サイド	負荷フロント	負荷サイド	負荷フロント	負荷サイド	負荷フロント	負荷サイド	負荷フロント	負荷サイド	負荷フロント	負荷サイド	mm
15,000 mm															*6,350	*6,350	4,450
13,500 mm			*6,700	*6,700	*5,000	*5,000									*4,950	*4,950	7,540
12,000 mm			*7,750	*7,750	*6,750	*6,750	*5,150	*5,150							*4,400	*4,400	9,430
10,500 mm			*8,450	*8,450	*7,500	*7,500	*6,650	*6,650	*4,700	*4,700					*4,150	*4,150	10,790
9,000 mm			*8,750	*8,750	*7,550	*7,550	*6,650	*6,650	*5,950	*5,950					*4,050	*4,050	11,800
7,500 mm			*9,150	*9,150	*7,800	*7,800	*6,800	*6,800	*6,000	*6,000	*5,250	*5,250			*4,000	*4,000	12,550
6,000 mm	*12,450	*12,450	*9,800	*9,800	*8,150	*8,150	*6,950	*6,950	*6,100	*6,100	*5,350	5,200			*4,000	*4,000	13,080
4,500 mm	*14,050	*14,050	*10,550	*10,550	*8,500	*8,500	*7,150	*7,150	*6,150	*6,150	*5,300	5,100			*4,100	*4,100	13,420
3,000 mm	*12,150	*12,150	*11,150	*11,150	*8,800	*8,800	*7,250	*7,250	*6,150	6,100	*5,250	5,000	*4,400	4,150	*4,250	4,100	13,590
1,500 mm	*5,100	*5,100	*11,250	*11,250	*8,850	*8,850	*7,250	*7,250	*6,050	5,900	*5,100	4,850	*4,150	4,100	*4,050	4,050	13,590
0 mm	*4,550	*4,550	*10,700	*10,700	*8,550	*8,550	*7,000	*7,000	*5,800	5,800	*4,800	4,800			*3,750	*3,750	13,420
–1,500 mm	*5,000	*5,000	*9,550	*9,550	*7,850	*7,850	*6,450	*6,450	*5,300	*5,300	*4,250	*4,250			*3,400	*3,400	13,070
–3,000 mm			*8,000	*8,000	*6,750	*6,750	*5,600	*5,600	*4,550	*4,550	*3,400	*3,400					

リフト能力 – カウンタウエイト : 6,000 kg（13,250 lb）スタビライザ : 下降時

ワークツール : なし、油圧キャブライザ、ソリッドタイヤ、すべてのリフト能力の値は lb 単位です。

荷重点高さ　負荷フロント　負荷サイド　最大リーチ時の負荷（アームノーズ / バケットピン）

足回り
MH、HD アクスル

ブーム
27 ft 11 in

アーム
18 ft 8 in ドロップノーズ

荷重点高さ	15 ft		20 ft		25 ft		30 ft		35 ft		40 ft		最大リーチ時の負荷		
	負荷フロント	負荷サイド	負荷フロント	負荷サイド	負荷フロント	負荷サイド	負荷フロント	負荷サイド	負荷フロント	負荷サイド	負荷フロント	負荷サイド	負荷フロント	負荷サイド	ft
45 ft			*14,100	*14,100									*11,200	*11,200	23.62
40 ft			*16,700	*16,700	*14,300	*14,300	*10,200	*10,200					*9,900	*9,900	30.25
35 ft			*18,400	*18,400	*16,300	*16,300	*14,100	*14,100					*9,200	*9,200	34.94
30 ft			*19,100	*19,100	*16,500	*16,500	*14,500	*14,500	*13,000	*13,000			*8,900	*8,900	38.42
25 ft			*19,900	*19,900	*16,900	*16,900	*14,800	*14,800	*13,100	*13,100	*10,400	*10,400	*8,800	*8,800	40.98
20 ft	*26,900	*26,900	*21,300	*21,300	*17,700	*17,700	*15,100	*15,100	*13,200	*13,200	*11,600	11,100	*8,800	*8,800	42.81
15 ft	*30,300	*30,300	*22,800	*22,800	*18,500	*18,500	*15,500	*15,500	*13,300	*13,300	*11,500	10,900	*9,000	*9,000	44.00
10 ft	*31,300	*31,300	*24,100	*24,100	*19,100	*19,100	*15,800	*15,800	*13,300	13,100	*11,400	10,700	*9,300	9,100	44.59
5 ft	*12,000	*12,000	*24,300	*24,300	*19,200	*19,200	*15,700	*15,700	*13,100	12,800	*11,000	10,500	*9,000	8,900	44.59
0 ft	*10,400	*10,400	*23,200	*23,200	*18,500	*18,500	*15,100	*15,100	*12,500	12,500	*10,300	*10,300	*8,300	*8,300	44.03
–5 ft	*11,400	*11,400	*20,800	*20,800	*17,000	*17,000	*13,900	*13,900	*11,400	*11,400	*9,100	*9,100	*7,500	*7,500	42.88
–10 ft			*17,300	*17,300	*14,600	*14,600	*12,000	*12,000	*9,700	*9,700					

* = 転倒荷重ではなく油圧リフト能力によって負荷が制限されることを示します。
オシレーティングアクスルはロックする必要があります。すべてのリフティング装置の質量はリフト能力から差し引く必要があります。
すべてのリフト能力は ISO 10567:2007 に基づいて計算および格付けされています。定格負荷は、油圧装置のリフト能力の 87% または転倒荷重の 75% を超えません。ヘビーリフト機能オフ
リフト能力は機械を強固で均一な支持面で作業した場合の数値です。荷重点はアーム上のバケットピボットマウンチングピンの中心線です。

リフト能力 – カウンタウエイト : 6,000 kg（13,250 lb）スタビライザ : 上昇時

ワークツール : なし、油圧キャブライザ、ソリッドタイヤ、すべてのリフト能力の値は kg 単位です。

荷重点高さ　負荷フロント　負荷サイド　最大リーチ時の負荷（アームノーズ / バケットピン）

足回り
MH、HD アクスル

ブーム
8.5 m

アーム
6.4 m ドロップノーズ

	3,000 mm		4,500 mm		6,000 mm		7,500 mm		9,000 mm		10,500 mm		12,000 mm		13,500 mm				
																			mm
15,000 mm																	*4,950	*4,950	5,770
13,500 mm					*6,200	*6,200	*5,050	*5,050									*4,150	*4,150	8,370
12,000 mm							*6,200	5,900	*5,050	4,300							*3,750	3,400	10,110
10,500 mm							*7,000	5,950	5,950	4,300	4,500	3,200					*3,600	2,700	11,380
9,000 mm							*7,200	5,850	5,900	4,250	4,500	3,200	3,500	2,400			3,300	2,250	12,340
7,500 mm					*8,650	8,150	*7,450	5,650	5,750	4,150	4,400	3,100	3,450	2,400			2,950	1,950	13,060
6,000 mm			*10,450	*10,450	*9,300	7,650	7,450	5,350	5,550	3,950	4,300	3,000	3,400	2,300	2,700	1,800	2,700	1,750	13,570
4,500 mm	*19,250	*19,250	*13,150	10,850	10,000	6,950	7,000	4,950	5,250	3,700	4,100	2,850	3,300	2,200	2,650	1,750	2,500	1,650	13,900
3,000 mm			14,150	9,250	9,100	6,150	6,550	4,500	5,000	3,400	3,900	2,650	3,150	2,100	2,600	1,700	2,400	1,550	14,060
1,500 mm			*7,900	7,900	8,350	5,450	6,100	4,050	4,700	3,150	3,750	2,450	3,050	2,000	2,550	1,600	2,350	1,500	14,060
0 mm	*2,500	*2,500	*5,550	*5,550	7,750	4,950	5,750	3,700	4,450	2,900	3,600	2,300	2,950	1,900	2,450	1,550	2,350	1,500	13,900
–1,500 mm	*3,250	*3,250	*5,350	*5,350	7,450	4,700	5,500	3,500	4,300	2,750	3,450	2,200	2,900	1,800	2,450	1,550	2,450	1,500	13,570
–3,000 mm			*5,700	*5,700	7,350	4,550	5,350	3,400	4,200	2,650	3,400	2,150	2,850	1,800			2,550	1,600	13,050
–4,500 mm							5,350	3,400	4,200	2,650	3,400	2,150							

リフト能力 – カウンタウエイト : 6,000 kg（13,250 lb）スタビライザ : 上昇時

ワークツール : なし、油圧キャブライザ、ソリッドタイヤ、すべてのリフト能力の値は lb 単位です。

荷重点高さ　負荷フロント　負荷サイド　最大リーチ時の負荷（アームノーズ / バケットピン）

足回り
MH、HD アクスル

ブーム
27 ft 11 in

アーム
21 ft 0 in ドロップノーズ

	10 ft		15 ft		20 ft		25 ft		30 ft		35 ft		40 ft		45 ft				
																			ft
50 ft																	*11,400	*11,400	16.99
45 ft					*13,200	*13,200	*10,400	*10,400									*9,300	*9,300	26.48
40 ft							*13,200	12,700	*10,500	9,100							*8,400	7,800	32.51
35 ft							*15,100	12,800	12,800	9,300	9,700	6,800					*7,900	6,100	36.94
30 ft							*15,700	12,600	12,700	9,200	9,700	6,800	7,500	5,100			7,400	5,100	40.22
25 ft					*18,800	17,600	*16,200	12,200	12,400	8,900	9,500	6,700	7,400	5,100			6,500	4,400	42.68
20 ft					*20,100	16,500	16,100	11,500	11,900	8,500	9,200	6,400	7,300	5,000			6,000	3,900	44.42
15 ft	*38,900	*38,900	*28,400	23,500	21,500	15,100	15,200	10,600	11,400	7,900	8,800	6,100	7,100	4,700	5,700	3,700	5,600	3,600	45.57
10 ft			30,500	20,000	19,700	13,400	14,100	9,700	10,700	7,300	8,400	5,700	6,800	4,500	5,600	3,600	5,300	3,400	46.13
5 ft			*18,800	17,100	18,000	11,800	13,100	8,800	10,100	6,700	8,100	5,300	6,600	4,300	5,400	3,400	5,200	3,300	46.16
0 ft	*5,700	*5,700	*12,700	*12,700	16,800	10,700	12,400	8,000	9,600	6,300	7,700	5,000	6,300	4,100	5,300	3,300	5,200	3,300	45.60
–5 ft	*7,300	*7,300	*12,200	*12,200	16,100	10,100	11,800	7,600	9,200	5,900	7,500	4,800	6,200	3,900			5,400	3,300	44.49
–10 ft			*12,900	*12,900	15,800	9,800	11,600	7,300	9,000	5,700	7,400	4,600	6,100	3,900			5,600	3,500	42.75
–15 ft							11,600	7,300	9,000	5,700	7,400	4,700							

* = 転倒荷重ではなく油圧リフト能力によって負荷が制限されることを示します。
オシレーティングアクスルはロックする必要があります。すべてのリフティング装置の質量はリフト能力から差し引く必要があります。
すべてのリフト能力は ISO 10567:2007 に基づいて計算および格付けされています。定格負荷は、油圧装置のリフト能力の 87% または転倒荷重の 75% を超えません。ヘビーリフト機能オフ
リフト能力は機械を強固で均一な支持面で作業した場合の数値です。荷重点はアーム上のバケットピボットマウンチングピンの中心線です。

MH3032 マテリアルハンドラ仕様

リフト能力 – カウンタウエイト : 6,000 kg（13,250 lb）スタビライザ : 下降時

ワークツール : なし、油圧キャブライザ、ソリッドタイヤ、すべてのリフト能力の値は kg 単位です。

荷重点高さ　負荷フロント　負荷サイド　最大リーチ時の負荷（アームノーズ / バケットピン）

足回り
MH、HD アクスル

ブーム
8.5 m

アーム
6.4 m ドロップノーズ

	3,000 mm		4,500 mm		6,000 mm		7,500 mm		9,000 mm		10,500 mm		12,000 mm		13,500 mm				
																			mm
15,000 mm																	*4,950	*4,950	5,770
13,500 mm					*6,200	*6,200	*5,050	*5,050									*4,150	*4,150	8,370
12,000 mm							*6,200	*6,200	*5,050	*5,050							*3,750	*3,750	10,110
10,500 mm							*7,000	*7,000	*6,150	*6,150	*4,800	*4,800					*3,600	*3,600	11,380
9,000 mm							*7,200	*7,200	*6,400	*6,400	*5,750	*5,750	*4,100	*4,100			*3,500	*3,500	12,340
7,500 mm					*8,650	*8,650	*7,450	*7,450	*6,550	*6,550	*5,850	*5,850	*5,200	*5,200			*3,500	*3,500	13,060
6,000 mm			*10,450	*10,450	*9,300	*9,300	*7,800	*7,800	*6,750	*6,750	*5,900	*5,900	*5,250	*5,250	*3,650	*3,650	*3,500	*3,500	13,570
4,500 mm	*19,250	*19,250	*13,150	*13,150	*10,100	*10,100	*8,250	*8,250	*6,950	*6,950	*6,050	*6,050	*5,250	5,150	*4,500	4,250	*3,600	*3,600	13,900
3,000 mm			*14,700	*14,700	*10,800	*10,800	*8,600	*8,600	*7,150	*7,150	*6,100	*6,100	*5,250	5,000	*4,500	4,150	*3,750	*3,750	14,060
1,500 mm			*7,900	*7,900	*11,150	*11,150	*8,800	*8,800	*7,200	*7,200	*6,050	5,950	*5,150	4,900	*4,300	4,100	*3,950	3,850	14,060
0 mm	*2,500	*2,500	*5,550	*5,550	*10,950	*10,950	*8,650	*8,650	*7,050	*7,050	*5,900	5,800	*4,900	4,750	*4,000	*4,000	*3,700	*3,700	13,900
–1,500 mm	*3,250	*3,250	*5,350	*5,350	*10,100	*10,100	*8,150	*8,150	*6,650	*6,650	*5,500	*5,500	*4,500	*4,500	*3,500	*3,500	*3,450	*3,450	13,570
–3,000 mm			*5,700	*5,700	*8,750	*8,750	*7,200	*7,200	*5,950	*5,950	*4,900	*4,900	*3,850	*3,850			*3,050	*3,050	
–4,500 mm							*5,900	*5,900	*4,900	*4,900	*3,900	*3,900							

リフト能力 – カウンタウエイト : 6,000 kg（13,250 lb）スタビライザ : 下降時

ワークツール : なし、油圧キャブライザ、ソリッドタイヤ、すべてのリフト能力の値は lb 単位です。

荷重点高さ　負荷フロント　負荷サイド　最大リーチ時の負荷（アームノーズ / バケットピン）

足回り
MH、HD アクスル

ブーム
27 ft 11 in

アーム
21 ft 0 in ドロップノーズ

	10 ft		15 ft		20 ft		25 ft		30 ft		35 ft		40 ft		45 ft				
																			ft
50 ft																	*11,400	*11,400	16.99
45 ft					*13,200	*13,200	*10,400	*10,400									*9,300	*9,300	26.48
40 ft							*13,200	*13,200	*10,500	*10,500							*8,400	*8,400	32.51
35 ft							*15,100	*15,100	*13,100	*13,100	*9,800	*9,800					*7,900	*7,900	36.94
30 ft							*15,700	*15,700	*14,000	*14,000	*12,500	*12,500	*8,000	*8,000			*7,700	*7,700	40.22
25 ft					*18,800	*18,800	*16,200	*16,200	*14,200	*14,200	*12,700	*12,700	*10,800	*10,800			*7,700	*7,700	42.68
20 ft					*20,100	*20,100	*16,900	*16,900	*14,600	*14,600	*12,900	*12,900	*11,400	11,300			*7,700	*7,700	44.42
15 ft	*38,900	*38,900	*28,400	*28,400	*21,900	*21,900	*17,900	*17,900	*15,100	*15,100	*13,100	*13,100	*11,400	11,000	*8,800	*8,800	*7,900	*7,900	45.57
10 ft			*31,700	*31,700	*23,400	*23,400	*18,600	*18,600	*15,500	*15,500	*13,200	*13,200	*11,300	10,800	*9,600	8,900	*8,200	*8,200	46.13
5 ft			*18,800	*18,800	*24,200	*24,200	*19,000	*19,000	*15,600	*15,600	*13,100	12,800	*11,100	10,500	*9,200	8,800	*8,700	8,500	46.16
0 ft	*5,700	*5,700	*12,700	*12,700	*23,700	*23,700	*18,700	*18,700	*15,300	*15,300	*12,700	12,500	*10,600	10,300	*8,500	*8,500	*8,200	*8,200	45.60
–5 ft	*7,300	*7,300	*12,200	*12,200	*21,900	*21,900	*17,600	*17,600	*14,400	*14,400	*11,900	*11,900	*9,700	*9,700			*7,500	*7,500	44.49
–10 ft			*12,900	*12,900	*19,000	*19,000	*15,600	*15,600	*12,800	*12,800	*10,400	*10,400	*8,200	*8,200			*6,700	*6,700	42.75
–15 ft							*12,700	*12,700	*10,400	*10,400	*8,300	*8,300							

* = 転倒荷重ではなく油圧リフト能力によって負荷が制限されることを示します。
オシレーティングアクスルはロックする必要があります。すべてのリフティング装置の質量はリフト能力から差し引く必要があります。
すべてのリフト能力は ISO 10567:2007 に基づいて計算および格付けされています。定格負荷は、油圧装置のリフト能力の 87% または転倒荷重の 75% を超えません。ヘビーリフト機能オフ
リフト能力は機械を強固で均一な支持面で作業した場合の数値です。荷重点はアーム上のバケットピボットマウンチングピンの中心線です。

リフト能力 – カウンタウエイト : 6,000 kg（13,250 lb）スタビライザ : 上昇時

ワークツール : なし、油圧キャブライザ、ソリッドタイヤ、すべてのリフト能力の値は kg 単位です。

荷重点高さ　負荷フロント　負荷サイド　最大リーチ時の負荷（アームノーズ / バケットピン）

足回り
MH、HD アクスル

ブーム
8.5 m

アーム
6.4 m ストレート

	3,000 mm		4,500 mm		6,000 mm		7,500 mm		9,000 mm		10,500 mm		12,000 mm		13,500 mm				
																			mm
15,000 mm																	*4,450	*4,450	5,770
13,500 mm					*5,700	*5,700	*4,600	*4,600									*3,650	*3,650	8,370
12,000 mm							*5,700	5,500	*4,600	3,850							*3,300	2,950	10,110
10,500 mm							*6,500	5,550	5,550	3,900	4,050	2,750					*3,100	2,250	11,380
9,000 mm							*6,700	5,450	5,450	3,850	4,050	2,750	3,050	1,950			2,850	1,800	12,340
7,500 mm					*8,150	7,750	*6,900	5,200	5,300	3,700	3,950	2,650	3,000	1,900			2,450	1,500	13,060
6,000 mm			*10,000	*10,000	*8,750	7,250	7,000	4,900	5,100	3,450	3,800	2,500	2,900	1,850	2,250	1,300	2,200	1,300	13,570
4,500 mm	*18,750	*18,750	*12,600	10,350	9,500	6,500	6,550	4,450	4,800	3,200	3,650	2,350	2,800	1,750	2,200	1,250	2,050	1,150	13,900
3,000 mm			13,600	8,650	8,600	5,650	6,050	3,950	4,500	2,900	3,450	2,150	2,700	1,600	2,100	1,200	1,950	1,050	14,060
1,500 mm			*7,450	7,250	7,750	4,900	5,550	3,500	4,200	2,600	3,250	1,950	2,550	1,500	2,050	1,100	1,850	1,000	14,060
0 mm	*2,000	*2,000	*5,050	*5,050	7,150	4,350	5,150	3,150	3,950	2,400	3,050	1,800	2,450	1,400	2,000	1,050	1,850	1,000	13,900
–1,500 mm	*2,750	*2,750	*4,900	*4,900	6,850	4,050	4,900	2,950	3,750	2,200	2,950	1,700	2,350	1,300	1,950	1,050	1,950	1,000	13,570
–3,000 mm			*5,250	*5,250	6,700	3,950	4,800	2,800	3,650	2,100	2,900	1,650	2,350	1,300			2,050	1,100	13,050
–4,500 mm							4,800	2,800	3,650	2,100	2,900	1,650							

リフト能力 – カウンタウエイト : 6,000 kg（13,250 lb）スタビライザ : 上昇時

ワークツール : なし、油圧キャブライザ、ソリッドタイヤ、すべてのリフト能力の値は lb 単位です。

荷重点高さ　負荷フロント　負荷サイド　最大リーチ時の負荷（アームノーズ / バケットピン）

足回り
MH、HD アクスル

ブーム
27 ft 11 in

アーム
21 ft 0 in ストレート

	10 ft		15 ft		20 ft		25 ft		30 ft		35 ft		40 ft		45 ft				
																			ft
50 ft																	*10,400	*10,400	16.99
45 ft					*12,100	*12,100	*9,300	*9,300									*8,200	*8,200	26.48
40 ft							*12,200	11,700	*9,400	8,100							*7,300	6,700	32.51
35 ft							*14,000	11,900	11,800	8,300	8,600	5,800					*6,900	5,100	36.94
30 ft							*14,600	11,700	11,700	8,200	8,700	5,800	6,400	4,100			6,400	4,000	40.22
25 ft					*17,700	16,700	*15,000	11,200	11,400	7,900	8,500	5,700	6,400	4,100			5,500	3,300	42.68
20 ft					*19,000	15,600	15,100	10,500	10,900	7,400	8,200	5,400	6,200	3,900			4,900	2,900	44.42
15 ft	*37,900	*37,900	*27,200	22,400	20,500	14,000	14,100	9,600	10,300	6,900	7,800	5,000	6,000	3,700	4,600	2,600	4,500	2,500	45.57
10 ft			29,300	18,800	18,500	12,200	13,000	8,600	9,600	6,200	7,400	4,600	5,700	3,400	4,500	2,500	4,300	2,300	46.13
5 ft			*17,700	15,700	16,700	10,600	12,000	7,600	9,000	5,600	7,000	4,200	5,500	3,200	4,300	2,400	4,100	2,200	46.16
0 ft	*4,600	*4,600	*11,700	*11,700	15,400	9,400	11,100	6,800	8,400	5,100	6,600	3,900	5,200	3,000	4,200	2,300	4,100	2,200	45.60
–5 ft	*6,200	*6,200	*11,100	*11,100	14,700	8,700	10,600	6,300	8,100	4,700	6,300	3,600	5,100	2,800			4,300	2,300	44.49
–10 ft			*11,800	*11,800	14,400	8,500	10,300	6,100	7,900	4,500	6,200	3,500	5,000	2,700			4,500	2,400	42.75
–15 ft							10,300	6,000	7,800	4,500	6,200	3,500							

* = 転倒荷重ではなく油圧リフト能力によって負荷が制限されることを示します。
オシレーティングアクスルはロックする必要があります。すべてのリフティング装置の質量はリフト能力から差し引く必要があります。
すべてのリフト能力は ISO 10567:2007 に基づいて計算および格付けされています。定格負荷は、油圧装置のリフト能力の 87% または転倒荷重の 75% を超えません。ヘビーリフト機能オフ
リフト能力は機械を強固で均一な支持面で作業した場合の数値です。荷重点はアーム上のバケットピボットマウンチングピンの中心線です。

MH3032 マテリアルハンドラ仕様

リフト能力 – カウンタウエイト : 6,000 kg（13,250 lb）スタビライザ : 下降時

ワークツール : なし、油圧キャブライザ、ソリッドタイヤ、すべてのリフト能力の値は kg 単位です。

荷重点高さ　負荷フロント　負荷サイド　最大リーチ時の負荷（アームノーズ / バケットピン）

足回り
MH、HD アクスル

ブーム
8.5 m

アーム
6.4 m ストレート

	3,000 mm		4,500 mm		6,000 mm		7,500 mm		9,000 mm		10,500 mm		12,000 mm		13,500 mm				
																			mm
15,000 mm																	*4,450	*4,450	5,770
13,500 mm					*5,700	*5,700	*4,600	*4,600									*3,650	*3,650	8,370
12,000 mm							*5,700	*5,700	*4,600	*4,600							*3,300	*3,300	10,110
10,500 mm							*6,500	*6,500	*5,650	*5,650	*4,300	*4,300					*3,100	*3,100	11,380
9,000 mm							*6,700	*6,700	*5,900	*5,900	*5,250	*5,250	*3,600	*3,600			*3,000	*3,000	12,340
7,500 mm					*8,150	*8,150	*6,900	*6,900	*6,000	*6,000	*5,300	*5,300	*4,650	*4,650			*3,000	*3,000	13,060
6,000 mm			*10,000	*10,000	*8,750	*8,750	*7,250	*7,250	*6,200	*6,200	*5,350	*5,350	*4,700	*4,700	*3,200	*3,200	*3,050	*3,050	13,570
4,500 mm	*18,750	*18,750	*12,600	*12,600	*9,550	*9,550	*7,650	*7,650	*6,400	*6,400	*5,450	*5,450	*4,700	4,650	*4,000	3,750	*3,100	*3,100	13,900
3,000 mm			*14,050	*14,050	*10,200	*10,200	*8,000	*8,000	*6,550	*6,550	*5,500	*5,500	*4,650	4,500	*3,900	3,650	*3,250	*3,250	14,060
1,500 mm			*7,450	*7,450	*10,500	*10,500	*8,150	*8,150	*6,600	*6,600	*5,450	5,450	*4,550	4,400	*3,750	3,600	*3,400	3,350	14,060
0 mm	*2,000	*2,000	*5,050	*5,050	*10,250	*10,250	*8,000	*8,000	*6,450	*6,450	*5,300	*5,300	*4,350	4,300	*3,400	*3,400	*3,150	*3,150	13,900
–1,500 mm	*2,750	*2,750	*4,900	*4,900	*9,400	*9,400	*7,450	*7,450	*6,050	*6,050	*4,900	*4,900	*3,950	*3,950	*2,900	*2,900	*2,850	*2,850	13,570
–3,000 mm			*5,250	*5,250	*8,050	*8,050	*6,550	*6,550	*5,300	*5,300	*4,250	*4,250	*3,250	*3,250			*2,450	*2,450	13,050
–4,500 mm							*5,250	*5,250	*4,250	*4,250	*3,300	*3,300							

リフト能力 – カウンタウエイト : 6,000 kg（13,250 lb）スタビライザ : 下降時

ワークツール : なし、油圧キャブライザ、ソリッドタイヤ、すべてのリフト能力の値は lb 単位です。

荷重点高さ　負荷フロント　負荷サイド　最大リーチ時の負荷（アームノーズ / バケットピン）

足回り
MH、HD アクスル

ブーム
27 ft 11 in

アーム
21 ft 0 in ストレート

	10 ft		15 ft		20 ft		25 ft		30 ft		35 ft		40 ft		45 ft				
																			ft
50 ft																	*10,400	*10,400	16.99
45 ft					*12,100	*12,100	*9,300	*9,300									*8,200	*8,200	26.48
40 ft							*12,200	*12,200	*9,400	*9,400							*7,300	*7,300	32.51
35 ft							*14,000	*14,000	*12,000	*12,000	*8,700	*8,700					*6,900	*6,900	36.94
30 ft							*14,600	*14,600	*12,800	*12,800	*11,400	*11,400	*6,900	*6,900			*6,700	*6,700	40.22
25 ft					*17,700	*17,700	*15,000	*15,000	*13,000	*13,000	*11,500	*11,500	*9,700	*9,700			*6,600	*6,600	42.68
20 ft					*19,000	*19,000	*15,800	*15,800	*13,400	*13,400	*11,600	*11,600	*10,100	*10,100			*6,700	*6,700	44.42
15 ft	*37,900	*37,900	*27,200	*27,200	*20,600	*20,600	*16,600	*16,600	*13,900	*13,900	*11,800	*11,800	*10,200	10,000	*7,800	*7,800	*6,900	*6,900	45.57
10 ft			*30,300	*30,300	*22,100	*22,100	*17,300	*17,300	*14,200	*14,200	*11,900	*11,900	*10,100	9,700	*8,400	7,900	*7,200	*7,200	46.13
5 ft			*17,700	*17,700	*22,800	*22,800	*17,700	*17,700	*14,300	*14,300	*11,800	11,700	*9,800	9,400	*8,000	7,700	*7,500	7,400	46.16
0 ft	*4,600	*4,600	*11,700	*11,700	*22,200	*22,200	*17,300	*17,300	*13,900	*13,900	*11,400	11,400	*9,300	9,200	*7,200	*7,200	*6,900	*6,900	45.60
–5 ft	*6,200	*6,200	*11,100	*11,100	*20,400	*20,400	*16,200	*16,200	*13,000	*13,000	*10,500	*10,500	*8,400	*8,400			*6,300	*6,300	44.49
–10 ft			*11,800	*11,800	*17,400	*17,400	*14,100	*14,100	*11,400	*11,400	*9,100	*9,100	*6,900	*6,900			*5,400	*5,400	42.75
–15 ft							*11,200	*11,200	*9,100	*9,100	*6,900	*6,900							

* = 転倒荷重ではなく油圧リフト能力によって負荷が制限されることを示します。
オシレーティングアクスルはロックする必要があります。すべてのリフティング装置の質量はリフト能力から差し引く必要があります。
すべてのリフト能力は ISO 10567:2007 に基づいて計算および格付けされています。定格負荷は、油圧装置のリフト能力の 87% または転倒荷重の 75% を超えません。ヘビーリフト機能オフ
リフト能力は機械を強固で均一な支持面で作業した場合の数値です。荷重点はアーム上のバケットピボットマウンチングピンの中心線です。

リフト能力 – カウンタウエイト : 6,000 kg（13,250 lb）スタビライザ : 上昇時

ワークツール : なし、油圧キャブライザ、ソリッドタイヤ、すべてのリフト能力の値は kg 単位です。

荷重点高さ　負荷フロント　負荷サイド　最大リーチ時の負荷（アームノーズ / バケットピン）

足回り
MH、HD アクスル

ブーム
9.3 m

アーム
5.7 m ドロップノーズ

	3,000 mm		4,500 mm		6,000 mm		7,500 mm		9,000 mm		10,500 mm		12,000 mm		13,500 mm				
																			mm
15,000 mm					*5,950	*5,950											*5,400	*5,400	6,470
13,500 mm					*7,350	*7,350	*6,250	5,650									*4,650	4,150	8,870
12,000 mm					*8,150	*8,150	*7,400	5,750	5,800	4,150	*4,300	3,050					*4,300	3,050	10,520
10,500 mm					*8,650	8,250	*7,400	5,700	5,800	4,150	4,400	3,100					3,550	2,450	11,750
9,000 mm					*8,900	8,000	*7,550	5,550	5,700	4,100	4,350	3,050	3,400	2,350			3,050	2,050	12,680
7,500 mm			*11,300	*11,300	*9,350	7,600	7,400	5,300	5,500	3,900	4,250	2,950	3,350	2,300			2,700	1,800	13,380
6,000 mm	*18,500	*18,500	*13,050	10,800	9,950	6,950	7,000	4,900	5,250	3,650	4,100	2,800	3,250	2,200	2,650	1,700	2,500	1,600	13,880
4,500 mm			14,050	9,150	9,100	6,150	6,550	4,450	4,950	3,400	3,900	2,650	3,150	2,100	2,550	1,650	2,350	1,500	14,210
3,000 mm					8,250	5,400	6,050	4,000	4,650	3,100	3,700	2,450	3,050	1,950	2,500	1,600	2,250	1,400	14,360
1,500 mm					7,600	4,800	5,650	3,650	4,400	2,850	3,550	2,300	2,900	1,850	2,450	1,500	2,200	1,350	14,360
0 mm			*2,900	*2,900	*6,750	4,450	5,350	3,400	4,200	2,650	3,400	2,150	2,850	1,750	2,400	1,450	2,200	1,350	14,200
–1,500 mm			*3,700	*3,700	*6,650	4,350	5,200	3,250	4,100	2,550	3,300	2,050	2,750	1,700	2,350	1,450	2,300	1,400	13,880
–3,000 mm					*7,100	4,350	5,150	3,200	4,050	2,500	3,300	2,050	2,750	1,700					

リフト能力 – カウンタウエイト : 6,000 kg（13,250 lb）スタビライザ : 上昇時

ワークツール : なし、油圧キャブライザ、ソリッドタイヤ、すべてのリフト能力の値は lb 単位です。

荷重点高さ　負荷フロント　負荷サイド　最大リーチ時の負荷（アームノーズ / バケットピン）

足回り
MH、HD アクスル

ブーム
30 ft 6 in

アーム
18 ft 8 in ドロップノーズ

	10 ft		15 ft		20 ft		25 ft		30 ft		35 ft		40 ft		45 ft				
																			ft
50 ft			*15,500	*15,500													*12,400	*12,400	19.55
45 ft					*15,800	*15,800	*13,100	12,000									*10,400	9,600	28.15
40 ft					*17,700	*17,700	*15,900	12,300	12,400	8,900							*9,500	6,900	33.92
35 ft					*18,800	17,800	*16,100	12,300	12,400	8,900	9,400	6,600					8,000	5,500	38.16
30 ft					*19,300	17,300	*16,400	12,000	12,200	8,800	9,400	6,600	7,300	5,000			6,800	4,600	41.34
25 ft			*24,600	*24,600	*20,300	16,400	16,000	11,400	11,900	8,400	9,100	6,400	7,200	4,900			6,000	4,000	43.73
20 ft	*37,000	*37,000	*28,200	23,500	21,500	15,100	15,100	10,600	11,300	7,900	8,800	6,100	7,000	4,700	5,600	3,600	5,500	3,600	45.47
15 ft			30,400	19,900	19,700	13,400	14,100	9,700	10,700	7,300	8,400	5,700	6,800	4,500	5,500	3,500	5,200	3,300	46.56
10 ft					17,800	11,700	13,100	8,700	10,100	6,700	8,000	5,300	6,500	4,200	5,400	3,400	5,000	3,100	47.11
5 ft					16,400	10,400	12,200	7,900	9,500	6,200	7,600	4,900	6,300	4,000	5,200	3,300	4,900	3,000	47.11
0 ft			*6,600	*6,600	15,600	9,600	11,600	7,300	9,100	5,800	7,400	4,700	6,100	3,800	5,100	3,200	4,900	3,000	46.59
–5 ft			*8,400	*8,400	*15,200	9,400	11,200	7,000	8,800	5,500	7,200	4,500	6,000	3,700	5,100	3,100	5,000	3,100	45.51
–10 ft					15,300	9,400	11,100	6,900	8,700	5,400	7,100	4,400	5,900	3,700					

* = 転倒荷重ではなく油圧リフト能力によって負荷が制限されることを示します。
オシレーティングアクスルはロックする必要があります。すべてのリフティング装置の質量はリフト能力から差し引く必要があります。
すべてのリフト能力は ISO 10567:2007 に基づいて計算および格付けされています。定格負荷は、油圧装置のリフト能力の 87% または転倒荷重の 75% を超えません。ヘビーリフト機能オフ
リフト能力は機械を強固で均一な支持面で作業した場合の数値です。荷重点はアーム上のバケットピボットマウンチングピンの中心線です。

MH3032 マテリアルハンドラ仕様

リフト能力 – カウンタウエイト : 6,000 kg（13,250 lb）スタビライザ : 下降時

ワークツール : なし、油圧キャブライザ、ソリッドタイヤ、すべてのリフト能力の値は kg 単位です。

荷重点高さ　負荷フロント　負荷サイド　最大リーチ時の負荷（アームノーズ / バケットピン）

足回り
MH、HD アクスル

ブーム
9.3 m

アーム
5.7 m ドロップノーズ

	3,000 mm		4,500 mm		6,000 mm		7,500 mm		9,000 mm		10,500 mm		12,000 mm		13,500 mm				
																			mm
15,000 mm					*5,950	*5,950											*5,400	*5,400	6,470
13,500 mm					*7,350	*7,350	*6,250	*6,250									*4,650	*4,650	8,870
12,000 mm					*8,150	*8,150	*7,400	*7,400	*6,300	*6,300	*4,300	*4,300					*4,300	*4,300	10,520
10,500 mm					*8,650	*8,650	*7,400	*7,400	*6,500	*6,500	*5,800	*5,800					*4,100	*4,100	11,750
9,000 mm					*8,900	*8,900	*7,550	*7,550	*6,550	*6,550	*5,800	*5,800	*5,200	*5,200			*4,000	*4,000	12,680
7,500 mm			*11,300	*11,300	*9,350	*9,350	*7,800	*7,800	*6,700	*6,700	*5,850	*5,850	*5,200	*5,200			*4,000	*4,000	13,380
6,000 mm	*18,500	*18,500	*13,050	*13,050	*10,000	*10,000	*8,150	*8,150	*6,850	*6,850	*5,950	*5,950	*5,200	5,100	*4,550	4,200	*4,050	4,000	13,880
4,500 mm			*14,450	*14,450	*10,650	*10,650	*8,450	*8,450	*7,050	*7,050	*6,000	*6,000	*5,200	5,000	*4,500	4,150	*4,100	3,800	14,210
3,000 mm					*11,000	*11,000	*8,650	*8,650	*7,100	*7,100	*6,000	5,950	*5,150	4,850	*4,350	4,050	*3,900	3,700	14,360
1,500 mm					*8,700	*8,700	*8,550	*8,550	*7,000	*7,000	*5,900	5,750	*5,000	4,750	*4,150	4,000	*3,650	3,650	14,360
0 mm			*2,900	*2,900	*6,750	*6,750	*8,150	*8,150	*6,700	*6,700	*5,600	5,600	*4,700	4,650	*3,850	*3,850	*3,350	*3,350	14,200
–1,500 mm			*3,700	3,700*	*6,650	*6,650	*7,350	*7,350	*6,150	*6,150	*5,150	*5,150	*4,250	*4,250	*3,300	*3,300	*3,050	*3,050	13,880
–3,000 mm					*7,100	*7,100	*6,250	*6,250	*5,350	*5,350	*4,450	*4,450	*3,550	*3,550					

リフト能力 – カウンタウエイト : 6,000 kg（13,250 lb）スタビライザ : 下降時

ワークツール : なし、油圧キャブライザ、ソリッドタイヤ、すべてのリフト能力の値は lb 単位です。

荷重点高さ　負荷フロント　負荷サイド　最大リーチ時の負荷（アームノーズ / バケットピン）

足回り
MH、HD アクスル

ブーム
30 ft 6 in

アーム
18 ft 8 in ドロップノーズ

	10 ft		15 ft		20 ft		25 ft		30 ft		35 ft		40 ft		45 ft				
																			ft
50 ft			*15,500	*15,500													*12,400	*12,400	19.55
45 ft					*15,800	*15,800	*13,100	*13,100									*10,400	*10,400	28.15
40 ft					*17,700	*17,700	*15,900	*15,900	*13,200	*13,200							*9,500	*9,500	33.92
35 ft					*18,800	*18,800	*16,100	*16,100	*14,100	*14,100	*12,600	*12,600					*9,100	*9,100	38.16
30 ft					*19,300	*19,300	*16,400	*16,400	*14,300	*14,300	*12,600	*12,600	*10,700	*10,700			*8,800	*8,800	41.34
25 ft			*24,600	*24,600	*20,300	*20,300	*16,900	*16,900	*14,500	*14,500	*12,700	*12,700	*11,300	11,200			*8,800	*8,800	43.73
20 ft	*37,000	*37,000	*28,200	*28,200	*21,600	*21,600	*17,600	*17,600	*14,900	*14,900	*12,900	*12,900	*11,300	11,000	*9,700	9,000	*8,900	8,800	45.47
15 ft			*31,200	*31,200	*23,000	*23,000	*18,300	*18,300	*15,200	*15,200	*13,000	*13,000	*11,200	10,700	*9,700	8,900	*9,100	8,400	46.56
10 ft					*23,800	*23,800	*18,700	*18,700	*15,400	*15,400	*13,000	12,800	*11,100	10,500	*9,400	8,700	*8,600	8,100	47.11
5 ft					*20,800	*20,800	*18,600	*18,600	*15,200	*15,200	*12,700	12,400	*10,800	10,200	*8,900	8,600	*8,000	8,000	47.11
0 ft			*6,600	*6,600	*15,800	*15,800	*17,700	*17,700	*14,600	*14,600	*12,100	12,100	*10,100	10,000	*8,200	*8,200	*7,400	*7,400	46.59
–5 ft			*8,400	*8,400	*15,200	*15,200	*16,000	*16,000	*13,300	*13,300	*11,100	*11,100	*9,100	*9,100	*6,900	*6,900	*6,700	*6,700	45.51
–10 ft					*15,400	*15,400	*13,600	*13,600	*11,500	*11,500	*9,500	*9,500	*7,600	*7,600					

* = 転倒荷重ではなく油圧リフト能力によって負荷が制限されることを示します。
オシレーティングアクスルはロックする必要があります。すべてのリフティング装置の質量はリフト能力から差し引く必要があります。
すべてのリフト能力は ISO 10567:2007 に基づいて計算および格付けされています。定格負荷は、油圧装置のリフト能力の 87% または転倒荷重の 75% を超えません。ヘビーリフト機能オフ
リフト能力は機械を強固で均一な支持面で作業した場合の数値です。荷重点はアーム上のバケットピボットマウンチングピンの中心線です。

リフト能力 – カウンタウエイト : 6,000 kg（13,250 lb）スタビライザ : 上昇時

ワークツール : なし、油圧キャブライザ、ソリッドタイヤ、すべてのリフト能力の値は kg 単位です。

荷重点高さ　負荷フロント　負荷サイド　最大リーチ時の負荷（アームノーズ / バケットピン）

足回り
MH、HD アクスル

ブーム
9.3 m

アーム
6.4 m ドロップノーズ

	4,500 mm		6,000 mm		7,500 mm		9,000 mm		10,500 mm		12,000 mm		13,500 mm				
																	mm
15,000 mm			*5,700	*5,700											*4,400	*4,400	7,460
13,500 mm					*5,800	*5,800	*4,600	4,200							*3,900	3,700	9,610
12,000 mm					*6,650	5,950	*5,850	4,300	4,500	3,200					*3,650	2,800	11,150
10,500 mm					*7,050	5,900	5,950	4,300	4,500	3,200	3,500	2,400			3,300	2,250	12,310
9,000 mm					*7,200	5,750	5,850	4,200	4,450	3,150	3,500	2,400			2,850	1,900	13,210
7,500 mm			*8,900	7,900	*7,500	5,500	5,650	4,050	4,350	3,050	3,400	2,350	2,700	1,800	2,550	1,700	13,880
6,000 mm	*12,250	11,500	*9,550	7,300	7,250	5,100	5,400	3,800	4,200	2,900	3,300	2,250	2,650	1,750	2,350	1,500	14,360
4,500 mm	*13,750	9,900	9,450	6,500	6,750	4,650	5,100	3,500	4,000	2,700	3,200	2,100	2,600	1,650	2,200	1,400	14,670
3,000 mm	*8,600	8,150	8,550	5,650	6,200	4,150	4,750	3,200	3,750	2,500	3,050	2,000	2,500	1,600	2,100	1,300	14,830
1,500 mm	*4,050	*4,050	7,750	4,950	5,750	3,750	4,450	2,900	3,550	2,300	2,900	1,850	2,400	1,500	2,050	1,250	14,830
0 mm	*3,700	*3,700	7,300	4,500	5,400	3,400	4,200	2,700	3,400	2,150	2,800	1,750	2,350	1,450	2,050	1,250	14,670
–1,500 mm	*4,050	*4,050	7,050	4,300	5,200	3,200	4,050	2,500	3,300	2,050	2,750	1,700	2,300	1,400	2,100	1,250	14,360
–3,000 mm			6,950	4,200	5,100	3,100	3,950	2,450	3,200	2,000	2,700	1,650	2,300	1,400	2,200	1,350	13,870
–4,500 mm					5,100	3,100	3,950	2,450	3,200	1,950	2,700	1,650					

リフト能力 – カウンタウエイト : 6,000 kg（13,250 lb）スタビライザ : 上昇時

ワークツール : なし、油圧キャブライザ、ソリッドタイヤ、すべてのリフト能力の値は lb 単位です。

荷重点高さ　負荷フロント　負荷サイド　最大リーチ時の負荷（アームノーズ / バケットピン）

足回り
MH、HD アクスル

ブーム
30 ft 6 in

アーム
21 ft 0 in ドロップノーズ

	15 ft		20 ft		25 ft		30 ft		35 ft		40 ft		45 ft				
																	ft
50 ft			*11,900	*11,900											*10,000	*10,000	23.03
45 ft					*12,300	*12,300	*9,300	9,000							*8,800	8,600	30.64
40 ft					*14,400	12,800	*12,300	9,200	*9,100	6,800					*8,100	6,400	36.02
35 ft					*15,400	12,700	12,800	9,200	9,700	6,900	7,500	5,100			7,400	5,100	40.03
30 ft					*15,700	12,400	12,600	9,000	9,600	6,800	7,500	5,100			6,400	4,300	43.08
25 ft			*19,300	17,100	*16,200	11,900	12,200	8,700	9,300	6,500	7,300	5,000	5,800	3,800	5,700	3,700	45.37
20 ft	*26,400	24,900	*20,600	15,800	15,600	11,000	11,600	8,200	9,000	6,200	7,100	4,800	5,700	3,700	5,200	3,300	47.05
15 ft	*29,700	21,500	20,500	14,100	14,500	10,100	11,000	7,500	8,600	5,800	6,900	4,500	5,600	3,600	4,900	3,100	48.10
10 ft	*21,500	17,800	18,500	12,200	13,400	9,000	10,300	6,900	8,100	5,400	6,600	4,300	5,400	3,400	4,700	2,900	48.65
5 ft	*9,500	*9,500	16,800	10,700	12,400	8,100	9,600	6,300	7,700	5,000	6,300	4,000	5,200	3,200	4,600	2,800	48.65
0 ft	*8,400	*8,400	15,700	9,700	11,600	7,400	9,100	5,800	7,300	4,600	6,000	3,800	5,100	3,100	4,600	2,800	48.13
–5 ft	*9,100	*9,100	15,200	9,200	11,200	6,900	8,700	5,400	7,100	4,400	5,900	3,600	5,000	3,000	4,700	2,800	47.08
–10 ft			15,000	9,100	11,000	6,700	8,600	5,300	7,000	4,300	5,800	3,500	5,000	3,000	4,900	3,000	45.47
–15 ft					11,000	6,700	8,500	5,200	6,900	4,300							

* = 転倒荷重ではなく油圧リフト能力によって負荷が制限されることを示します。
オシレーティングアクスルはロックする必要があります。すべてのリフティング装置の質量はリフト能力から差し引く必要があります。
すべてのリフト能力は ISO 10567:2007 に基づいて計算および格付けされています。定格負荷は、油圧装置のリフト能力の 87% または転倒荷重の 75% を超えません。ヘビーリフト機能オフ
リフト能力は機械を強固で均一な支持面で作業した場合の数値です。荷重点はアーム上のバケットピボットマウンチングピンの中心線です。

MH3032 マテリアルハンドラ仕様

リフト能力 – カウンタウエイト : 6,000 kg（13,250 lb）スタビライザ : 下降時

ワークツール : なし、油圧キャブライザ、ソリッドタイヤ、すべてのリフト能力の値は kg 単位です。

荷重点高さ　負荷フロント　負荷サイド　最大リーチ時の負荷（アームノーズ / バケットピン）

足回り
MH、HD アクスル

ブーム
9.3 m

アーム
6.4 m ドロップノーズ

	4,500 mm		6,000 mm		7,500 mm		9,000 mm		10,500 mm		12,000 mm		13,500 mm				
																	mm
15,000 mm			*5,700	*5,700											*4,400	*4,400	7,460
13,500 mm					*5,800	*5,800	*4,600	*4,600							*3,900	*3,900	9,610
12,000 mm					*6,650	*6,650	*5,850	*5,850	*4,500	*4,500					*3,650	*3,650	11,150
10,500 mm					*7,050	*7,050	*6,250	*6,250	*5,600	*5,600	*4,050	*4,050			*3,550	*3,550	12,310
9,000 mm					*7,200	*7,200	*6,300	*6,300	*5,650	*5,650	*5,050	*5,050			*3,500	*3,500	13,210
7,500 mm			*8,900	*8,900	*7,500	*7,500	*6,500	*6,500	*5,700	*5,700	*5,050	*5,050	*4,200	*4,200	*3,500	*3,500	13,880
6,000 mm	*12,250	*12,250	*9,550	*9,550	*7,850	*7,850	*6,700	*6,700	*5,800	*5,800	*5,100	*5,100	*4,500	4,250	*3,550	*3,550	14,360
4,500 mm	*13,750	*13,750	*10,250	*10,250	*8,250	*8,250	*6,900	*6,900	*5,900	*5,900	*5,150	5,050	*4,450	4,150	*3,650	3,600	14,670
3,000 mm	*8,600	*8,600	*10,800	*10,800	*8,500	*8,500	*7,000	*7,000	*5,950	*5,950	*5,100	4,900	*4,400	4,050	*3,750	3,500	14,830
1,500 mm	*4,050	*4,050	*10,850	*10,850	*8,550	*8,550	*7,000	*7,000	*5,900	5,800	*5,000	4,750	*4,250	4,000	*3,550	3,450	14,830
0 mm	*3,700	*3,700	*8,150	*8,150	*8,300	*8,300	*6,800	*6,800	*5,700	5,600	*4,800	4,650	*4,000	3,900	*3,350	*3,350	14,670
–1,500 mm	*4,050	*4,050	*7,150	*7,150	*7,700	*7,700	*6,350	*6,350	*5,300	*5,300	*4,450	*4,450	*3,600	*3,600	*3,050	*3,050	14,360
–3,000 mm			*7,100	*7,100	*6,750	*6,750	*5,650	*5,650	*4,750	*4,750	*3,900	*3,900	*3,000	*3,000	*2,700	*2,700	13,870
–4,500 mm					*5,500	*5,500	*4,700	*4,700	*3,900	*3,900	*3,050	*3,050					

リフト能力 – カウンタウエイト : 6,000 kg（13,250 lb）スタビライザ : 下降時

ワークツール : なし、油圧キャブライザ、ソリッドタイヤ、すべてのリフト能力の値は lb 単位です。

荷重点高さ　負荷フロント　負荷サイド　最大リーチ時の負荷（アームノーズ / バケットピン）

足回り
MH、HD アクスル

ブーム
30 ft 6 in

アーム
21 ft 0 in ドロップノーズ

	15 ft		20 ft		25 ft		30 ft		35 ft		40 ft		45 ft				
																	ft
50 ft			*11,900	*11,900											*10,000	*10,000	23.03
45 ft					*12,300	*12,300	*9,300	*9,300							*8,800	*8,800	30.64
40 ft					*14,400	*14,400	*12,300	*12,300	*9,100	*9,100					*8,100	*8,100	36.02
35 ft					*15,400	*15,400	*13,600	*13,600	*12,000	*12,000	*7,900	*7,900			*7,800	*7,800	40.03
30 ft					*15,700	*15,700	*13,800	*13,800	*12,200	*12,200	*10,800	*10,800			*7,700	*7,700	43.08
25 ft			*19,300	*19,300	*16,200	*16,200	*14,100	*14,100	*12,400	*12,400	*11,000	*11,000	*8,200	*8,200	*7,700	*7,700	45.37
20 ft	*26,400	*26,400	*20,600	*20,600	*17,000	*17,000	*14,500	*14,500	*12,600	*12,600	*11,100	*11,100	*9,700	9,100	*7,800	*7,800	47.05
15 ft	*29,700	*29,700	*22,200	*22,200	*17,800	*17,800	*14,900	*14,900	*12,800	*12,800	*11,100	10,800	*9,700	8,900	*8,000	8,000	48.10
10 ft	*21,500	*21,500	*23,400	*23,400	*18,400	*18,400	*15,200	*15,200	*12,900	*12,900	*11,100	10,500	*9,500	8,700	*8,300	7,700	48.65
5 ft	*9,500	*9,500	*23,600	*23,600	*18,500	*18,500	*15,200	*15,200	*12,700	12,500	*10,800	10,200	*9,200	8,600	*7,900	7,600	48.65
0 ft	*8,400	*8,400	*18,900	*18,900	*18,000	*18,000	*14,700	*14,700	*12,300	12,100	*10,400	10,000	*8,600	8,400	*7,300	*7,300	48.13
–5 ft	*9,100	*9,100	*16,400	*16,400	*16,700	*16,700	*13,800	*13,800	*11,500	*11,500	*9,500	*9,500	*7,600	*7,600	*6,700	*6,700	47.08
–10 ft			*16,200	*16,200	*14,600	*14,600	*12,200	*12,200	*10,200	*10,200	*8,300	*8,300	*6,200	*6,200	*6,000	*6,000	45.47
–15 ft					*11,800	*11,800	*10,000	*10,000	*8,300	*8,300							

* = 転倒荷重ではなく油圧リフト能力によって負荷が制限されることを示します。
オシレーティングアクスルはロックする必要があります。すべてのリフティング装置の質量はリフト能力から差し引く必要があります。
すべてのリフト能力は ISO 10567:2007 に基づいて計算および格付けされています。定格負荷は、油圧装置のリフト能力の 87% または転倒荷重の 75% を超えません。ヘビーリフト機能オフ
リフト能力は機械を強固で均一な支持面で作業した場合の数値です。荷重点はアーム上のバケットピボットマウンチングピンの中心線です。

アタッチメント適合ガイド – 欧州

地域により、ご使用になれないアタッチメントもあります。お客様の地域でご購入いただけるコンフィギュレーションについては、お近くの Cat ディーラにお問い合わせください。

✓ 適合　□ 不適合　● 1,800 kg/m³ (3,000 lb/yd³)　○ 1,200 kg/m³ (2,000 lb/yd³)　◆ 900 kg/m³ (1,500 lb/yd³)　◇ 600 kg/m³ (1,000 lb/yd³)

ピンオンアタッチメント

足回り		MH、HD アクスル				
カウンタウエイト		6.0 mt（13,250 lb）				
ブームの種類		MH 8.50 m (27 ft 11 in)	MH 8.50 m (27 ft 11 in)	MH 8.50 m (27 ft 11 in)	MH 9.30 m (30 ft 6 in)	MH 9.30 m (30 ft 6 in)
スティックの長さ		5.70 m（18 ft 8 in）	6.40 m（21 ft 0 in）ストレート	6.40 m（21 ft 0 in）	5.70 m（18 ft 8 in）	6.40 m（21 ft 0 in）
マルチプロセッサ	MP318		✓			
解体およびソーティンググラップル	G324		✓			
	G324 WH-1500		✓			
	G324 WH-1800		✓			
	G324 WH-2000		✓			
スクラップおよび解体用モービルシャー	S3025 フラットトップ		✓			
オレンジピールグラップル	GSH425-750	●	●	●	●	●
	GSH425-950	●	○	●	●	●
	GSH425-1150	●	○	○	○	○
	GSH525-750	●	○	●	●	●
	GSH525-950	●	○	●	○	○
	GSH525-1150	○	◆	○	○	○
	GSV425-600	●	●	●	●	●
	GSV425-750	●	●	●	●	●
	GSV425-950	●	○	●	●	●
	GSV425-1150	●	○	○	○	○
	GSV425-1550	◇	◇	◇	◇	◇
	GSV525-600	●	●	●	●	●
	GSV525-750	●	●	●	●	●
	GSV525-950	●	○	●	●	○
	GSV525-1150	●	◆	○	○	○
	GSV525-1550	◇	◇	◇	◇	◇
クラムシェルグラップル	CTV15-1000	●	●	●	●	●
	CTV15-1200	●	○	●	●	○
	CTV15-1500	○	◆	○	○	○
	CTV15-1700	○	◆	○	◆	◆
	CTV15-1900	○		◆	◆	◆
	CTV15-2300	◆				
	CTV20-1300	○	◆	○	○	○
	CTV20-1500	○		○	◆	◆
	CTV20-1700	○		◆	◆	
	CTV20-1900	◆				

（次ページに続く）

アタッチメント適合ガイド – 欧米（続き）

地域により、ご使用になれないアタッチメントもあります。お客様の地域でご購入いただけるコンフィギュレーションについては、お近くの Cat ディーラにお問い合わせください。

✓ 適合

CAT ピングラバカプラアタッチメント		
足回り		**MH、HD アクスル**
カウンタウエイト		**6.0 mt（13,250 lb）**
ブームの種類		**MH 8.50 m（27 ft 11 in）**
スティックの長さ		**6.40 m（21 ft 0 in）ストレート**
マルチプロセッサ	MP318 シャージョー	✓
解体およびソーティンググラップル	G324	✓

CW-45 専用カプラアタッチメント		
足回り		**MH、HD アクスル**
カウンタウエイト		**6.0 mt（13,250 lb）**
ブームの種類		**MH 8.50 m（27 ft 11 in）**
スティックの長さ		**6.40 m（21 ft 0 in）ストレート**
解体およびソーティンググラップル	G324	✓

S70 専用カプラアタッチメント		
足回り		**MH、HD アクスル**
カウンタウエイト		**6.0 mt（13,250 lb）**
ブームの種類		**MH 8.50 m（27 ft 11 in）**
スティックの長さ		**6.40 m（21 ft 0 in）ストレート**
マルチプロセッサ	MP318 シャージョー	✓
解体およびソーティンググラップル	G324	✓
	G324 WH-1500	✓
	G324 WH-1800	✓

S80 専用カプラアタッチメント		
足回り		**MH、HD アクスル**
カウンタウエイト		**6.0 mt（13,250 lb）**
ブームの種類		**MH 8.50 m（27 ft 11 in）**
スティックの長さ		**6.40 m（21 ft 0 in）ストレート**
マルチプロセッサ	MP318 シャージョー	✓
解体およびソーティンググラップル	G324	✓

ブーム取付けアタッチメント		
足回り		**MH、HD アクスル**
カウンタウエイト		**6.0 mt（13,250 lb）**
ブームの種類		**MH 8.50 m（27 ft 11 in）**
スティックの長さ		**6.40 m（21 ft 0 in）ストレート**
スクラップおよび解体用モービルシャー	S3050 フラットトップ	✓

アタッチメント適合ガイド – 北米

地域により、ご使用になれないアタッチメントもあります。お客様の地域でご購入いただけるコンフィギュレーションについては、お近くの Cat ディーラにお問い合わせください。

✓ 適合　□ 不適合　● 1,800 kg/m³ (3,000 lb/yd³)　○ 1,200 kg/m³ (2,000 lb/yd³)　◆ 900 kg/m³ (1,500 lb/yd³)　◇ 600 kg/m³ (1,000 lb/yd³)

ピンオンアタッチメント

足回り				**MH、HD アクスル**		
カウンタウエイト				**6.0 mt（13,250 lb）**		
ブームの種類		**MH 8.50 m (27 ft 11 in)**	**MH 8.50 m (27 ft 11 in)**	**MH 8.50 m (27 ft 11 in)**	**MH 9.30 m (30 ft 6 in)**	**MH 9.30 m (30 ft 6 in)**
スティックの長さ		**5.70 m（18 ft 8 in）**	**6.40 m（21 ft 0 in）ストレート**	**6.40 m（21 ft 0 in）**	**5.70 m（18 ft 8 in）**	**6.40 m（21 ft 0 in）**
マルチプロセッサ	MP318 シャージョー		✓			
解体およびソーティンググラップル	G324		✓			
	G324 WH-1500		✓			
	G324 WH-1800		✓			
	G324 WH-2000		✓			
スクラップおよび解体用モービルシャー	S3025 フラットトップ		✓			
オレンジピールグラップル	GSH425-750	●	●	●	●	●
	GSH425-950	●	○	●	●	●
	GSH425-1150	●	○	○	○	○
	GSH525-750	●	○	●	●	●
	GSH525-950	●	○	●	○	○
	GSH525-1150	○	◆	○	○	○
クラムシェルグラップル	CTV15-1900	◆		◆	◆	
	CTV20-1300					
	CTV20-1500	○		◆	◆	◆

CAT ピングラバカプラアタッチメント

足回り		**MH、HD アクスル**
カウンタウエイト		**6.0 mt（13,250 lb）**
ブームの種類		**MH 8.50 m（27 ft 11 in）**
スティックの長さ		**6.40 m（21 ft 0 in）ストレート**
マルチプロセッサ	MP318 シャージョー	✓
解体およびソーティンググラップル	G324	✓

（次ページに続く）

アタッチメント適合ガイド – 北米（続き）

地域により、ご使用になれないアタッチメントもあります。お客様の地域でご購入いただけるコンフィギュレーションについては、お近くの Cat ディーラにお問い合わせください。

✓ 適合

S70 専用カプラアタッチメント		
足回り		**MH、HD アクスル**
カウンタウエイト		**6.0 mt（13,250 lb）**
ブームの種類		**MH 8.50 m（27 ft 11 in）**
スティックの長さ		**6.40 m（21 ft 0 in）ストレート**
マルチプロセッサ	MP318 シャージョー	✓
解体およびソーティンググラップル	G324	✓
	G324 WH-1500	✓
	G324 WH-800	✓

S80 専用カプラアタッチメント		
足回り		**MH、HD アクスル**
カウンタウエイト		**6.0 mt（13,250 lb）**
ブームの種類		**MH 8.50 m（27 ft 11 in）**
スティックの長さ		**6.40 m（21 ft 0 in）ストレート**
マルチプロセッサ	MP318 シャージョー	✓
解体およびソーティンググラップル	G324	✓

ブーム取付けアタッチメント		
足回り		**MH、HD アクスル**
カウンタウエイト		**6.0 mt（13,250 lb）**
ブームの種類		**MH 8.50 m（27 ft 11 in）**
スティックの長さ		**6.40 m（21 ft 0 in）ストレート**
スクラップおよび解体用モービルシャー	S3050 フラットトップ	✓

標準およびオプション装備品

標準およびオプション装備品は異なる場合があります。詳細については、Cat ディーラにお問い合わせください。

	標準	オプション仕様
ブーム、アーム、リンケージ		
8.5 m（27 ft 11 in）ストレートマテリアルハンドリングブーム		✓
9.3 m（30 ft 6 in）ストレートマテリアルハンドリングブーム		✓
6.4 m（21 ft 0 in）ドロップノーズアーム		✓
6.4 m（21 ft 0 in）ストレートアーム		✓
5.7 m（18 ft 8 in）ドロップノーズアーム		✓
CAT テクノロジ		
CAT 機械管理		
– VisionLink®	✓[1]	
– リモートフラッシュ	✓	
– リモートトラブルシュート	✓	
CAT PAYLOAD:	✓	
– 作業中の計量	✓	
– 積載質量 / サイクル情報	✓	
電気装備		
ブーム、アーム、およびキャブの LED ライト	✓	
シャーシの LED ライト（左側（LH）、右側（RH））およびカウンタウエイト	✓	
プログラム可能な消灯遅延機能付き LED 作業灯	✓	
メンテナンスフリーバッテリ	✓	
集中配置された電気系統ディスコネクトスイッチ	✓	
電気式給油ポンプ（自動シャットオフ付き）		✓
アーム先端までの配線付き発電機（20 kW）		✓

[1] 状態、メンテナンスインサイト、状態モニタリングを管理するために、中核となるテレマティクスデータを提供します。より包括的なデータレポートで使用可能なその他の計画詳細については、Cat ディーラにお問い合わせください。

[2] 2D e フェンス、キャブ干渉防止、CAT PAYLOAD には対応していません

[3] 北米のみ

	標準	オプション仕様
エンジン		
CAT C7.1 ターボディーゼルエンジン	✓	
オートマチックエンジンスピードコントロール	✓	
選択可能な 3 つのモード：パワー、スマート、エコ	✓	
リモートでの無効化	✓	
エンジン出力低下なしで、標高 3,000 m（9,840 ft）まで運転可能	✓	
-18°C（-0°F）の低温にも対応できる寒冷時始機能	✓	
-32°C（-25°F）の低温にも対応できる寒冷時始機能		✓
冷間始動用ブロックヒータ（120V）[(1)]		✓
冷間始動、エーテル始動		✓
プレクリーナ内蔵の 2 重エレメントエアフィルタ	✓	
電動燃料プライミングポンプ	✓	
2 段階式燃料ろ過システム（ウォータセパレータおよびウォータインジケータ付き）	✓	
Personal Identification Number（PIN）コードによる安全な始動	✓	
オンデマンド油圧冷却ファン（自動反転機能付き）	✓	
メッシュスクリーン一体型冷却用ドア		✓
バイオディーゼル対応（B20 まで）	✓	
油圧システム		
ブームおよびアーム降下制御防止弁	✓	
ブーム / アーム再生回路	✓	
電子式メインコントロールバルブ	✓	
自動作動油加温機能	✓	
高性能作動油リターンフィルタ	✓	
中圧（グラップル回転）およびキャブライザバルブ	✓	
追加の発電機ポンプと配管を取付け可能	✓	
微調整スイング機能		✓[3]
SmartBoom ™	✓[2]	
ジョイスティックステアリング	✓	
オートマチックスイングパーキングブレーキ	✓	
CAT BIO HYDO™ Advanced 生分解性作動油		✓
油圧応答性を調節可能	✓	
パターンチェンジャ	✓	

（次ページに続く）

標準およびオプション装備品（続き）

標準およびオプション装備品は異なる場合があります。詳細については、Cat ディーラにお問い合わせください。

	標準	オプション仕様
安全とセキュリティ		
リアビューカメラと右サイドビューカメラ	✓	
360 ° ビューシステム		✓
Caterpillar ワンキーセキュリティシステム	✓	
トラベルアラーム	✓	
信号 / 警告ホーン		✓
キャブの回転式ビーコン		✓
ロック式外部ツールボックス / ストレージボックス	✓	
全コントロール装置用ニュートラルレバー（ロックアウト機構）	✓	
地上からアクセス可能な、キャブ内のセカンダリエンジンシャットオフスイッチ	✓	
サービスプラットフォームの滑り止めプレートおよび沈み込み式ボルト	✓	
2D の e フェンス	✓	
キャブ干渉防止	✓	
スイングアシスト	✓	
整備とメンテナンス		
定期オイルサンプリング（S·O·S[SM]）ポート	✓	
QuickEvac™ メンテナンス対応	✓	
エンジンオイルフィルタおよび燃料フィルタをまとめて配置	✓	
作業装置システムとスイングシステム用自動潤滑システム	✓	

	標準	オプション仕様
足回りと構造		
全輪駆動	✓	
自動ブレーキ / アクスルロック	✓	
クリーパスピード	✓	
電動スイングおよび走行ロック	✓	
ヘビーデューティアクスル、先進ディスクブレーキシステム、トラベルモータ、制動力を調整可能	✓	
リモート給脂ポイント付きのロック可能なオシレーチング式フロントアクスル	✓	
タイヤ、12.00-20、デュアル、ソリッドラバー	✓	
フロント、右側（RHS）および左側（LHS）からのキャブアクセス	✓	
足回りにツールボックス付き	✓	
足回りにリアアクセスステップ付き		✓
2 速ハイドロスタティックトランスミッション	✓	
カウンタウエイト 6,000 kg（13,250 lb）	✓	
600 mm（2 ft 0 in）幅のキャブアクセスプラットホーム（滑り止め、連続式ハンドレール付き）		✓

ディーラ装着のキットおよびアタッチメント

アタッチメントはこれと異なる場合があります。詳細については、Cat ディーラにお問い合わせください。

キャブ

- 巻取り式シートベルト（75 mm/3 in 幅）
- 2 箇所の避難口付きリアウィンドウキット（カナダ仕様）

電気装備

- ジャンプスタート用配線

ガード

- OPG（落下物保護システム）（キャブライトカバー、レインプロテクタには非対応）
- キャブフロントフルガード（メッシュタイプ）（キャブライトカバー、レインプロテクタには非対応）
- 完全防護の破壊防止ガード

MH3032 キャブオプション

キャブオプション

	デラックス	プレミアム
高度騒音抑制型 TOPS 認証済みキャブ	●	●
エアサスペンション付きヒータシート	●	X
自動調整式エアサスペンション、ヒータ、換気機能付きのシート	X	●
高さ調整式シートコンソール	●	●
左側シートのチルトアップコンソール	●	●
51 mm（2"）オレンジシートベルト	●	●
シートベルト外れ警告	●	●
自動バイレベルエアコン	●	●
高解像度 254 mm（10 in）LCD タッチスクリーンモニタ	●	●
360 度ビューシステム機能	●	●
モニタ操作用ジョグダイヤルおよびショートカットキー	●	●
キーレスプッシュスタート式のエンジン制御	●	●
一体型デジタルオーディオ放送（DAB）ラジオ（スピーカ付き）	●	●
マイク、USB、および補助（AUX）ポート	●	●
12 V DC コンセント 2 個	●	●
ドキュメントのオーバーヘッド収納およびリア収納	●	●
カップおよびボトルホルダ	●	●
固定式一体型フロントウィンドウおよびスカイライト（P5A 規格適合）	○	○
固定式 2 分割式フロントウィンドウおよびスカイライト（P8B 規格適合）	○	○
パラレルワイパ（ウォッシャ付き）	●	●
LED 車内灯	●	●
フロアウェルカムライト	●	●
ローラ式フロントサンスクリーン	●	●
ローラ式リアサンスクリーン	X	●
リアウインドの緊急用避難口	●	●
フロアマット（水洗い可）	●	●
ビーコン対応	●	●
Bluetooth® 対応レシーバ	●	●
2 セットのスライダジョイスティック	●	●
オペレータ保護ガード（OPG）	○	○
オペレータ保護ガード（OPG）（ルーフワイパおよびウォッシャ付き）	○	○
レインバイザ（OPG には非対応）	●	●

● 標準

○ オプション仕様

X なし

次の情報は、本書の対象となっている地域で販売するために構成された、最終製造時の機械に適用されます。この宣言の内容は発効日時点で有効ですが、車両の機能および仕様に関連した内容は予告なしに変更されることがあります。詳細については、機械の取扱説明書を参照してください。

サスティナビリティの実例および当社の進捗状況については、https://www.caterpillar.com/en/company/sustainability をご覧ください。

エンジン

- CAT® C7.1 は、米国 EPA Tier 4 Final、EU Stage V、日本 2014 年、韓国 Tier 4 Final の各排出ガス基準に適合しています。
- CAT ディーゼルエンジンでは、ULSD（硫黄含有量が 15 ppm 以下の超低硫黄ディーゼル燃料）または次を上限として、より低い炭素強度燃料を混合した ULSD** を使用する必要があります。
  - ✓ 最大 20 % のバイオディーゼル FAME（脂肪酸メチルエステル）*
  - ✓ 100 % の再生可能ディーゼル、HVO（水素化植物油）、および GTL（ガス液化）燃料

  適切な用途については、ガイドラインを参照してください。詳細については、Cat ディーラにお問い合わせいただくか、『Caterpillar 推奨の機械油水類』(SEBU6250) を参照してください。
  - * 後処理装置のないエンジンは、より高い混合率に対応し、最大 100 % のバイオディーゼルを使用できます（混合率が 20 % を超えるバイオディーゼルの使用については、Cat ディーラにお問い合わせください）。
  - ** 低炭素強度燃料の場合、テイルパイプでの GHG を十分に削減できません。

エアコンディショニングシステム

- 当機のエアコンディショニングシステムにはフッ素系温室効果ガス冷媒 R134a（地球温暖化係数 =1,430）を使用。システムに含まれている冷媒の質量は 1.2 kg（2.6 lb）で、CO_2 換算で 1.716 メートルトン（1.892 トン）相当になります。

塗料

- 把握できる限りの情報に基づく、次の重金属の塗装内の最大許容濃度（ppm 単位）は次のとおりです。
  - バリウム < 0.01 %
  - カドミウム < 0.01 %
  - クロム < 0.01 %
  - 鉛 < 0.01 %

騒音性能

冷却ファン速度が最大値の場合 :

ISO 6396:2008（内部）– 70 dB（A）

ISO 6395:2008（外部）– 101 dB（A）

- 外部騒音 – ラベルに記載されている車外音響出力レベルは、適正に装備された状態における 2000/14/EC（2005/88/EC により改定）による保証値であり、ISO 6395:2008 に規定されている試験の手順と条件に従って測定されています。この測定は、エンジン冷却ファン速度を最高回転数の 70% にして実施されたものです。
- 内部騒音 – オペレータ音圧レベルは、Caterpillar が提供したキャブを適正に取り付け、維持管理し、ドアおよびウィンドウを閉めた状態で、ISO 6396:2008 に規定される試験の手順と条件に従って測定されています。この測定は、エンジン冷却ファン速度を最高回転数の 70% にして実施されたものです。
- 開放型の運転室やキャブ（ドア / 窓が開いた状態で適切にメンテナンスされていない場合）で、長時間作業を行うときや騒音の激しい環境では、聴力保護具が必要になる場合があります。

油水類

- 工場出荷時には、エチレングリコール冷却水が充填されています。CAT ディーゼルエンジン不凍液 / クーラント（DEAC）および CAT エクステンデッドライフクーラント（ELC）は、リサイクルできます。詳細については、Cat ディーラにお問い合わせください。
- CAT BIO HYDO Advanced は、EU Ecolabel 認証済みの生分解性作動油です。
- その他の油水類も存在する可能性があります。詳細な推奨油水類およびメンテナンス間隔については、取扱説明書または用途および設置ガイドを参照してください。

機能およびテクノロジ

- 次の機能およびテクノロジは、燃料の節約および二酸化炭素排出量の削減に貢献する可能性があります。機能は異なることがあります。詳細については、Cat ディーラにお問い合わせください。
  - 先進の油圧システムによって出力と効率のバランスを調整します
  - CAT PAYLOAD は、積載効率と現場での生産性の向上に寄与します
  - スマートモードは、機械のパワーを掘削要件に自動的に合わせます
  - エコモードは、軽度の用途の場合に燃料消費を最小限に抑制するように調整します
  - ワンタッチローアイドル（オートマチックエンジンスピードコントロール付き）
  - メンテナンス間隔の延長により、油水類とフィルタの消費量の削減に寄与します
  - リモートフラッシュおよびリモートトラブルシュート

CAT 製品、ディーラサービス、および産業ソリューションに関する詳細情報については、Web サイト（**www.cat.com**）をご覧ください。

© 2024 Caterpillar
All rights reserved

この製品に使用されるマテリアルと仕様は、予告なしに変更されることがあります。写真の機械には、オプション装備品が装着されていることがあります。利用可能なオプションについては、Cat ディーラにお問い合わせください。

CAT、CATERPILLAR、LET'S DO THE WORK、それらの各ロゴ、"Caterpillar Corporate Yellow"、"Power Edge" および Cat "Modern Hex" のトレードドレスは、ここに記載されている企業および製品と同様に、Caterpillar 社の商標であり、許可なく使用することはできません。VisionLink は Caterpillar 社の商標であり、米国およびその他の国で登録されています。

AJXQ3712（11-2024）
ビルド番号 : 07E
(Aus-NZ, Europe,
Japan, N Am)