352 UHD

Escavatore idraulico

Caratteristiche tecniche

Le configurazioni e le caratteristiche possono variare a seconda della regione. Per conoscere la disponibilità nella vostra area, rivolgetevi al vostro dealer Cat®.

Sommario

Caratteristiche tecniche . . . 2

Motore . . . 2
Regime del motore . . . 2
Meccanismo di rotazione . . . 2
Pesi . . . 2
Cingolo . . . 2
Trasmissione . . . 3
Impianto idraulico . . . 3
Capacità di rifornimento di servizio . . . 3
Standard . . . 3
Prestazioni acustiche . . . 3
Impianto di climatizzazione . . . 3
Pesi operativi e pressioni a terra . . . 4
Pesi dei componenti principali . . . 5
Dimensioni . . . 6
Forze e intervalli operativi . . . 12
Braccio Retrofit (Posizione diritta) . . . 16
Braccio Retrofit (posizione piegata) . . . 20
Caratteristiche tecniche e compatibilità della benna:
Europa . . . 24
Giappone . . . 25
Nord America . . . 26
Guida alle offerte di attrezzature:
Europa . . . 28
Giappone . . . 34
Nord America . . . 35

Attrezzature di serie e a richiesta . . . 39
Attrezzature e kit installati dal dealer . . . 41
Dichiarazione ambientale del modello 352 UHD . . . 42

Caratteristiche tecniche dell'escavatore idraulico 352 UHD

Motore

Modello motore	Cat® C13B	
Potenza netta		
ISO 9249	330,0 kW	443 hp
ISO 9249 (DIN)	448.7 hp (metrica)	
Potenza del motore		
ISO 14396	332,0 kW	445 hp
ISO 14396 (DIN)	451.4 hp (metrica)	
Foro	130 mm	5 in
Corsa	157 mm	6 in
Cilindrata	12,5 L	763 in^3

- È conforme agli standard sulle emissioni U.S. EPA Tier 4 Final, EU Stage V e Giappone 2014.
- Consigliato per l'uso fino a 4.500 m (14.760 piedi) di altitudine con riduzione della potenza del motore oltre i 2.600 m (8.530 piedi).
- La potenza indicata è testata secondo lo standard specificato in vigore al momento della produzione.
- La potenza netta indicata è quella disponibile al volano con motore dotato di ventola, presa d'aria, sistema di scarico e alternatore.
- Regime del motore a 1.700 giri/min.
- Con tutti i motori diesel Cat è obbligatorio utilizzare combustibile ULSD (a bassissimo tenore di zolfo con un massimo di 15 ppm di zolfo) o ULSD miscelato con i seguenti combustibili** a bassa intensità di carbonio, fino a:
  - ✓ Biodiesel al 20% (FAME, fatty acid methyl ester)*
  - ✓ Combustibili 100% rinnovabili diesel, HVO (hydrotreated vegetable oil, olio vegetale idrotrattato) e GTL (gas-liquido)

  Consultate le linee guida per la corretta applicazione. Per maggiori dettagli, consultate il dealer Cat o le "Raccomandazioni Caterpillar sui liquidi della macchina" (SLBU6250).

  **I motori senza dispositivi post-trattamento possono utilizzare miscele superiori, compreso il biodiesel fino al 100% (per l'uso di miscele superiori al 20% di biodiesel, consultate il dealer Cat locale).*

  ***Le emissioni di gas serra dallo scarico dei combustibili a minore intensità di carbonio sono essenzialmente uguali a quelle dei combustibili tradizionali.*

Meccanismo di rotazione

Velocità di rotazione* (Ultra High Demolition [UHD])	4,40 rpm	
Velocità di rotazione* (Retrofit)	8,30 rpm	
Coppia di rotazione massima	189 kN·m	139.000 lbf-ft

* Le macchine con marchio CE possono essere configurate con un valore predefinito inferiore.

Pesi

Peso operativo	64.500 kg	142.200 lb

- Sottocarro a carreggiata variabile idraulico (HVG), componenti anteriori UHD, pattini a tripla costola da 600 mm (24") e contrappeso di 12,0 mt (26.455 lb).

Peso operativo	65.100 kg	143.500 lb

- Sottocarro a carreggiata variabile idraulico, componenti anteriori UHD, pattini a tripla costola da 700 mm (28") e contrappeso di 12,0 mt (26.455 lb).

Peso operativo	63.000 kg	138.900 lb

- Sottocarro a carreggiata variabile idraulico, componenti anteriori Retrofit, avambraccio R3.35TB (10'6"), benna per impieghi gravosi (HD) da 2,41 m^3 (3,15 yd^3), pattini a tripla costola da 600 mm (24") e contrappeso da 12,0 mt (26.455 lb).

Peso operativo	63.100 kg	139.100 lb

- Sottocarro a carreggiata variabile idraulico, componenti anteriori Retrofit, avambraccio R2.9TB (9'6"), benna per impieghi gravosi (HD) da 2,41 m^3 (3,15 yd^3), pattini a tripla costola da 600 mm (24") e contrappeso di 12,0 mt (26.455 lb).

Peso operativo	64.600 kg	142.400 lb

- Sottocarro a carreggiata variabile idraulico, componenti anteriori Retrofit, pattini a tripla costola da 600 mm (24") e contrappeso mobile di 11,35 mt (25.022 lb).

Peso operativo	65.100 kg	143.500 lb

- Sottocarro a carreggiata variabile idraulico, componenti anteriori UHD, pattini a tripla costola da 700 mm (28") e contrappeso di 11,35 mt (25.022 lb).

Peso operativo	63.100 kg	139.100 lb

- Sottocarro a carreggiata variabile idraulico, componenti anteriori Retrofit, avambraccio R3.35TB (10'6"), benna HD da 2,41 m^3 (3,15 yd^3), pattini a tripla costola da 600 mm (24") e contrappeso mobile di 11,35 mt (25.022 lb).

Peso operativo	63.200 kg	139.300 lb

- Sottocarro a carreggiata variabile idraulico, componenti anteriori Retrofit, avambraccio R2.9TB (9'6"), benna per impieghi gravosi (HD) da 2,41 m^3 (3,15 yd^3), pattini a tripla costola da 600 mm (24") e contrappeso di 11,35 mt (25.022 lb).

Cingolo

Larghezza dei pattini opzionale	600 mm	24 in
Larghezza dei pattini opzionale	700 mm	28 in
Numero di pattini (per lato)	56	
Numero di rulli inferiori (per lato)	10	
Numero di rulli portanti (per lato)	3 (Long Undercarriage-Variable Gauge [LC-VG] sottocarro lungo a carreggiata variabile)	

Trasmissione

Pendenza massima superabile	35°/70%	
Massima velocità di traslazione	4,5 km/h	2,8 mph
Massimo sforzo di trazione alla barra	340 kN	76.435 lbf

Impianto idraulico

Impianto principale - Flusso massimo - Attrezzo	779 L/ min (389 × 2 pompe)	206 gal/ min (103 × 2 pompe)
Pressione massima - Attrezzatura - Attrezzo	35.000 kPa	5.076 psi
Pressione massima - Attrezzatura - Modalità di sollevamento	38.000 kPa	5.511 psi
Pressione massima - Marcia	35.000 kPa	5.076 psi
Pressione massima - Rotazione	26.000 kPa	3.771 psi
Cilindro del braccio base - Foro	170 mm	7 in
Cilindro del braccio base - Corsa	1.524 mm	60 in
Cilindro del braccio anteriore - Alesaggio	190 mm	7 in
Cilindro del braccio anteriore - Corsa	1.758 mm	69 in
Cilindro dell'avambraccio UHD - Foro	170 mm	7 in
Cilindro dell'avambraccio UHD - Corsa	1550 mm	61 in
Cilindro benna UHD - Alesaggio	140 mm	6 in
Cilindro benna UHD - Corsa	1.100 mm	43 in
Cilindro avambraccio anteriore Retrofit - Foro	190 mm	7 in
Cilindro avambraccio anteriore Retrofit - Corsa	1.758 mm	69 in
Cilindro benna TB - Alesaggio	160 mm	6 in
Cilindro benna TB - Corsa	1.356 mm	53 in

Capacità di rifornimento di servizio

Capacità del serbatoio del combustibile	715 L	188,9 gal
Sistema di raffreddamento	52 L	13,7 gal
Olio motore (con filtro)	40 L	10,6 gal
Riduttore di rotazione	10,5 L	2,8 gal
Riduttore finale (ciascuno)	9,5 L	2,5 gal
Impianto idraulico (incluso serbatoio)	550 L	145,3 gal
Serbatoio idraulico (tubo di aspirazione incluso)	217 L	57,3 gal
Serbatoio DEF (Diesel Exhaust Fluid)	80 L	21,1 gal

Standard

Freni	ISO 10265:2008
Protezioni operatore/cabina (OPG)	ISO 10262:1998 Livello II

Prestazioni acustiche

ISO 6395:2008 (esterno)	108 dB(A)
ISO 6396:2008 (interno cabina)	72 dB(A)

- Potrebbe essere necessario indossare protezioni acustiche quando si lavora su una cabina operatore aperta o una cabina non correttamente sottoposta a manutenzione o con sportelli/finestrini aperti, per periodi prolungati o in un ambiente rumoroso.

Impianto di climatizzazione

L'impianto di climatizzazione su questa macchina contiene gas refrigerante fluorurato a effetto serra R134a (potenziale di riscaldamento globale = 1.430). L'impianto contiene 1,00 kg di refrigerante con un equivalente di CO_2 di 1,430 tonnellate metriche.

Caratteristiche tecniche dell'escavatore idraulico 352 UHD

Pesi operativi e pressioni a terra

	Pattini a tripla costola da 600 mm (24")		Pattini a tripla costola da 700 mm (28")	
	Peso	Pressione a terra	Peso	Pressione a terra
Configurazioni della macchina base	**kg (lb)**	**kPa (psi)**	**kg (lb)**	**kPa (psi)**
Telaio base con rulli inferiori e rulli superiori a flangia singola				
Contrappeso di 12,0 mt (26.455 lb) + sottocarro a carreggiata variabile idraulico				
Componente anteriore UHD (braccio base, braccio punta, braccio anteriore) + Avambraccio UHD C dedicato da 9,1 m (29'10")	64.500 (142.200)	102,9 (14,9)	65.100 (143.500)	89 (12,9)
Componente anteriore Retrofit (braccio base, braccio retrofit) + Braccio MONO R3.35 m TB (11'0") + Benna per impieghi gravosi (HD) da 2,41 m^3 (3,16 yd^3)	63.000 (138.900)	100,5 (14,6)	63.500 (140.000)	86,8 (12,6)
Componente anteriore Retrofit (braccio base, braccio retrofit) + Avambraccio MONO R3.35 m TB (11'0") + Benna da 3,08 m^3 (4,03 yd^3) (GD)	63.200 (139.300)	100,8 (14,6)	63.800 (134.200)	87,2 (12,6)
Componente anteriore Retrofit (braccio base, braccio retrofit) + Avambraccio MONO R3.35 m TB (11'0") + Benna da 2.10 m^3 (2.75 yd^3) Heavy Duty Excavation (HDX)	63.200 (139.300)	100,8 (14,6)	63.800 (140.700)	87,2 (12,6)
Componente anteriore Retrofit (braccio base, braccio retrofit) + Avambraccio MONO R3.9 m TB (12'1") + benna per impieghi generali (GD) da 3,08 m^3 (4,03 yd^3)	63.100 (139.100)	100,6 (14,6)	63.700 (140.400)	87,1 (12,6)
Componente anteriore Retrofit (braccio base, braccio retrofit) + Avambraccio MONO R3.9 m TB (12'1") + benna per impieghi generali (GD) da 3,08 m^3 (4,03 yd^3)	63.400 (139.800)	101,1 (14,7)	63.900 kg (140.900 lb)	87,4 (12,7)
Componente anteriore UHD (braccio base, braccio punta, braccio anteriore) + Avambraccio UHD C dedicato da 9,1 m (29'10")	64.600 (142.400)	103 (14,9)	65.100 (143.500)	88,9 (12,9)
Componente anteriore Retrofit (braccio base, braccio retrofit) + Braccio MONO R3.35 m TB (11'0") + Benna per impieghi gravosi (HD) da 2,41 m^3 (3,16 yd^3)	63.100 (139.100)	100,6 (14,6)	63.600 (140.200)	86,9 (12,6)
Componente anteriore Retrofit (braccio base, braccio retrofit) + Avambraccio MONO R3.35 m TB (11'0") + Benna da 3,08 m^3 (4,03 yd^3) (GD)	63.300 (139.600)	101 (14,6)	63.800 (140.700)	87,2 (12,6)
Componente anteriore Retrofit (braccio base, braccio retrofit) + Avambraccio MONO R3.35 m TB (11'0") + Benna da 2.10 m^3 (2.75 yd^3) Heavy Duty Excavation (HDX)	63.300 (139.600)	101 (14,6)	63.900 kg (140.900 lb)	87,3 (12,6)
Componente anteriore Retrofit (braccio base, braccio retrofit) + Avambraccio MONO R3.9 m TB (12'1") + benna per impieghi generali (GD) da 3,08 m^3 (4,03 yd^3)	63.200 (139.300)	100,8 (14,6)	63.700 (140.400)	87,0 (12,6)
Componente anteriore Retrofit (braccio base, braccio retrofit) + Avambraccio MONO R3.9 m TB (12'1") + benna per impieghi generali (GD) da 3,08 m^3 (4,03 yd^3)	63.400 (139.800)	101,1 (14,7)	64.000 (141.100)	102,0 (14,8)

Tutti i pesi operativi includono un serbatoio del combustibile al 90% e un operatore di 75 kg (165 lb).

Pesi dei componenti principali

	kg	lb
Peso della macchina base: con telaio superiore, sottocarro, contrappeso, olio idraulico (184 kg/406 lb) e DEF (49 kg/108 lb), senza braccio base, cilindri del braccio, componenti anteriori UHD o componenti anteriori Retrofit, combustibile (612 kg/1,349 lb) e operatore (75 kg/165 lb)		
Con contrappeso di 12,0 mt (26.455 lb), telaio oscillante UHD, telaio base con rulli inferiori a flangia singola (SF) e rulli superiori per il sottocarro a carreggiata variabile idraulico (HVG)	43.680	96.300
Con contrappeso di 11,35 mt (25.022 lb), telaio oscillante per rimozione del contrappeso, telaio base con rulli inferiori SF e rulli superiori per il sottocarro a carreggiata variabile idraulico (HVG)	43.750	96.440
Pattini:		
Larghezza 600 mm (24"), pattini a tripla costola con spessore di 15,5 mm (0,6")	5.700	12.560
Pattini a tripla costola, larghezza 700 mm (28"), spessore 15,5 mm (0,6")	6.240	13.750
Due cilindri del braccio	960	2,130
Peso del serbatoio del combustibile al 90% e operatore di 75 kg (165 lb)	630	1.380
Contrappeso:		
Contrappeso di 12,0 mt (26.455 lb)	12.000	26.460
Contrappeso rimovibile da 11,35 mt (25.022 lb)	11.350	25.020
Telaio oscillante:		
Telaio oscillante UHD	4.360	9.610
Telaio oscillante per rimozione del contrappeso	4.400	9.690
Carro a carreggiata variabile idraulica:		
Telaio di base con rulli inferiori SF e rulli di supporto per carro a carreggiata variabile idraulica	18.700	41.230
Bracci (includono tubi, perni, cilindro avambraccio):		
Braccio base UHD e Retrofit	3.210	7.070
Braccio punta UHD	4.980	10.970
Cilindro del braccio anteriore UHD	660	1.450
Braccio anteriore UHD	1150	2.540
Cilindro dell'avambraccio UHD	460	1.010
Braccio Retrofit	3.850	8.480
Avambracci (inclusi tubi, perni, cilindro e leverismo benna):		
Avambraccio UHD da 9,1 m (29'10")	3.100	6.840
Avambraccio MONO R3.9TB (12'10") + Protezioni per il cilindro della benna (BKT)	2.890	6.370
Avambraccio MONO R3.35TB (11'0") + Protezioni per il cilindro della benna (BKT)	2.740	6.040
Avambraccio MONO R2.9TB (9'6")	2.430	5.350
Benne per componenti anteriori Retrofit (senza leverismo):		
2,10 m^3 (2,75 yd^3) Escavazione per impieghi gravosi (HDX) per TB	2.490	5.490
3,08 m^3 (4,03 yd^3) Impieghi generali (GD) per TB	2.470	5.450
HD per TB da 2,41 m^3 (3,16 yd^3)	2.230	4.930
Attacchi rapidi (QC):		
Attacco rapido CW dedicato per UHD	310	680
Attacco rapido spinotto-benna per UHD	-	-
Attacco rapido CW dedicato	770	1.690
Attacco rapido spinotto-benna	1.060	2.340
Componenti anteriori con base:		
Componente anteriore UHD sulla base	11.800	26.000
Braccio Retrofit - Avambraccio R3.9TB (12'10") nella base	7630	16.820
Braccio Retrofit - Avambraccio R3.35 m (11'0") nella base	7.460	16.440
Braccio Retrofit - Avambraccio R2.9 m (9'6") nella base	7.150	15.760
Base per componente anteriore UHD Retrofit con R3.35 o R2.9	870	1.930
Base per componente anteriore Retrofit con R3.9	890	1.970

Caratteristiche tecniche dell'escavatore idraulico 352 UHD

Dimensioni

Tutte le dimensioni sono indicative e possono variare a seconda della selezione della benna.

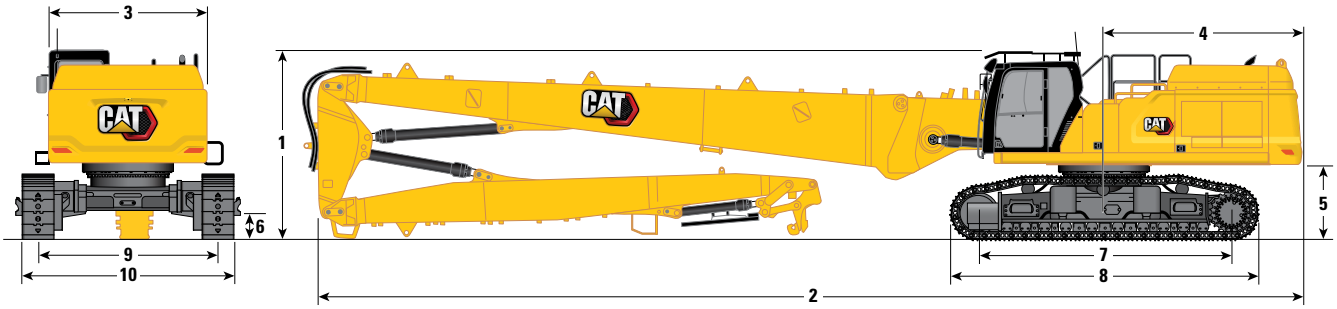

Opzione braccio	Braccio UHD	
Opzione avambraccio	Avambraccio UHD	
	9,1 m (29'10")	
1 Altezza della macchina:		
Altezza cabina	3.390 mm	11'1"
Altezza OPG	3.592 mm	11'9"
Altezza del corrimano	3.495 mm	11'5"
Con braccio/avambraccio (senza attrezzatura)	3.300 mm	10'9"
Con braccio/avambraccio (con tubazioni ausiliarie) (senza attrezzatura)	3.300 mm	10'9"
2 Lunghezza della macchina:		
Con braccio/avambraccio (senza attrezzatura)	18.830 mm	61'9"
Con braccio/avambraccio (con tubazioni ausiliarie) (senza attrezzatura)	18.830 mm	61'9"
Macchina base solo con braccio base (senza contrappeso)	7.600 mm	24'11"
Macchina base solo con braccio base (con contrappeso)	7.770 mm	25'5"
3 Larghezza del telaio superiore senza maniglie	3.020 mm	9'10"
4 Raggio di rotazione posteriore	3.760 mm	12'4"
5 Distanza del contrappeso da terra senza lobo del pattino	1.400 mm	4'7"
Distanza del contrappeso da terra con lobo del pattino	1.435 mm	4'8"
6 Distanza libera da terra senza lobo del pattino	510 mm	1'8"
7 Lunghezza al centro dei rulli	4.770 mm	15'7"

(continua alla pagina seguente)

Dimensioni *(continua)*

Tutte le dimensioni sono indicative e possono variare a seconda della selezione della benna.

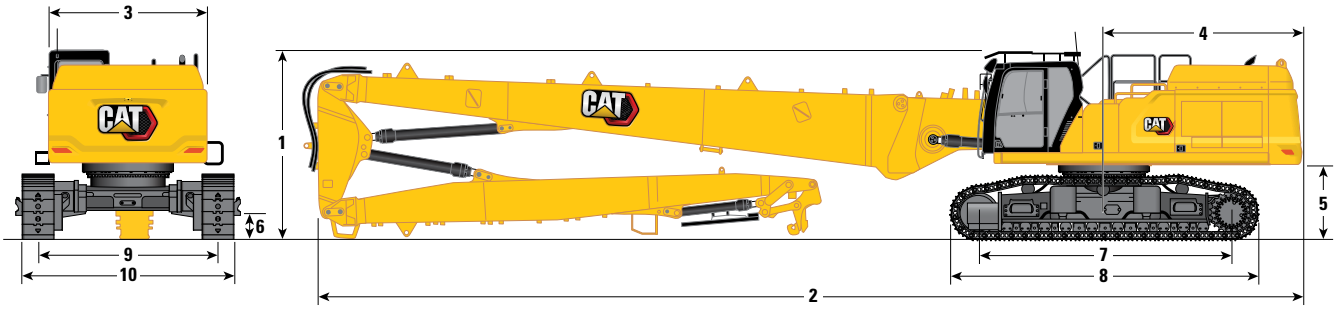

Opzione braccio	Braccio UHD	
Opzione avambraccio	**Avambraccio UHD**	
	9,1 m (29'10")	
8 Lunghezza cingoli	5.770 mm	18'11"
9 Carreggiata:		
Ritratto	2.400 mm	7'10"
Esteso	3.400 mm	11'1"
10 Larghezza carro – In ritrazione (con gradini):		
Pattini da 600 mm (24")	3.255 mm	10'8"
Pattini da 700 mm (28")	3.255 mm	10'8"
Larghezza carro – In ritrazione (senza gradini):		
Pattini da 600 mm (24")	3.000 mm	9'10"
Pattini da 700 mm (28")	3.100 mm	10'2"
Larghezza carro – Esteso (con gradini):		
Pattini da 600 mm (24")	4.255 mm	13'11"
Pattini da 700 mm (28")	4.255 mm	13'11"
Larghezza carro – Esteso (senza gradini):		
Pattini da 600 mm (24")	4.000 mm	13'1"
Pattini da 700 mm (28")	4.100 mm	13'5"

Ingombro di trasporto: componente anteriore UHD		
	9,1 m (29'10")	
11 Altezza*	3.300 mm	10'9"
12 Larghezza*	2.500 mm	8'2"
13 Lunghezza*	12.390 mm	40'7"
14 Lunghezza della sola base	2.784 mm	9'1"

*con o senza attacco rapido

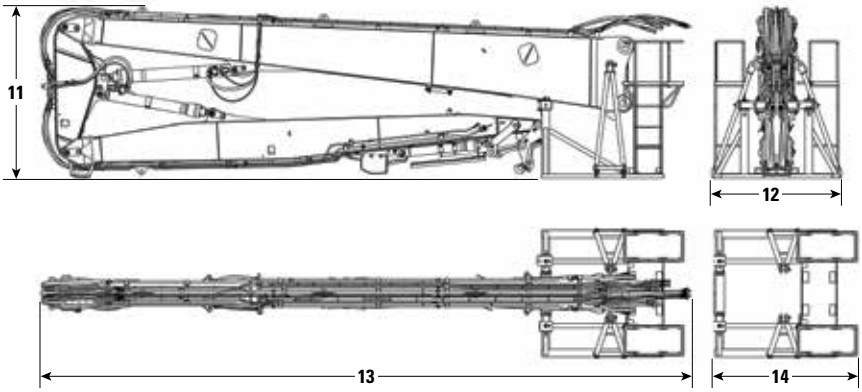

Caratteristiche tecniche dell'escavatore idraulico 352 UHD

Dimensioni

Tutte le dimensioni sono indicative e possono variare a seconda della selezione della benna.

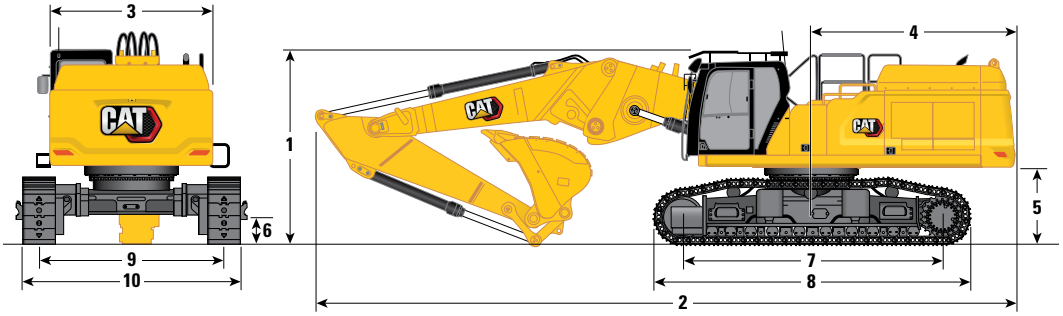

Opzione braccio	Braccio Retrofit con posizione diritta			
Opzioni avambraccio	**Avambraccio Retrofit**			
	R3.9TB (12'10")		**R3.35TB (11'0")**	
1 Altezza della macchina:				
Altezza cabina	3.390 mm	11'1"	3.390 mm	11'1"
Altezza OPG	3.592 mm	11'9"	3.592 mm	11'9"
Altezza del corrimano	3.495 mm	11'5"	3.495 mm	11'5"
Con braccio/avambraccio/benna installati	4.140 mm	13'6"	3.950 mm	12'11"
Con braccio/avambraccio/benna montato/a (con tubazioni ausiliarie)	4.140 mm	13'6"	3.950 mm	12'11"
2 Lunghezza della macchina:				
Con braccio/avambraccio/benna installati	12.700 mm	41'8"	12.820 mm	42'0"
Con braccio/avambraccio/benna montato/a (con tubazioni ausiliarie)	12.700 mm	41'8"	12.820 mm	42'0"
Macchina base solo con braccio base (senza contrappeso)	7.600 mm	24'11"	7.600 mm	24'11"
Macchina base solo con braccio base (con contrappeso)	7.770 mm	25'5"	7.770 mm	25'5"
3 Larghezza del telaio superiore senza maniglie	3.020 mm	9'10"	3.020 mm	9'10"
4 Raggio di rotazione posteriore	3.760 mm	12'4"	3.760 mm	12'4"
5 Distanza del contrappeso da terra senza lobo del pattino	1.400 mm	4'7"	1.400 mm	4'7"
Distanza del contrappeso da terra con lobo del pattino	1.435 mm	4'8"	1.435 mm	4'8"
6 Distanza libera da terra senza lobo del pattino	510 mm	1'8"	510 mm	1'8"
7 Lunghezza al centro dei rulli	4.770 mm	15'7"	4.770 mm	15'7"
Tipo di benna	GD		GD	
Capacità benna	3,08 m^3	4,03 yd^3	3,08 m^3	4,03 yd^3
Raggio al dente della benna	1.888 mm	6'2"	1.888 mm	6'2"

(continua alla pagina seguente)

Dimensioni *(continua)*

Tutte le dimensioni sono indicative e possono variare a seconda della selezione della benna.

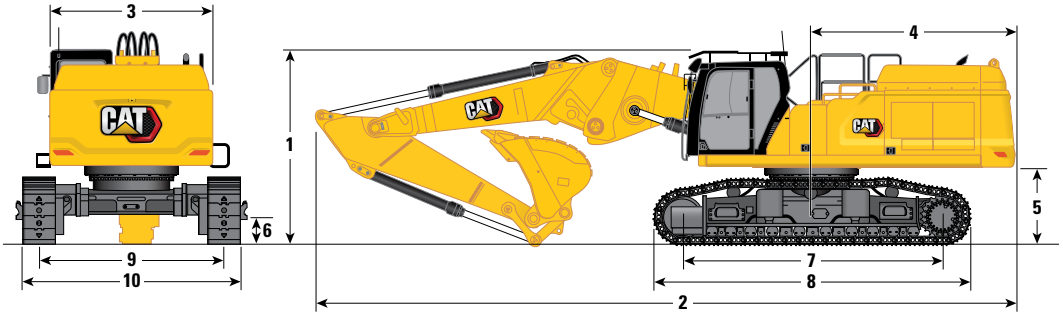

Opzione braccio	Braccio Retrofit con posizione diritta			
Opzioni avambraccio	**Avambraccio Retrofit**			
	R3.9TB (12'10")		**R3.35TB (11'0")**	
8 Lunghezza cingoli	5.770 mm	18'11"	5.770 mm	18'11"
9 Carreggiata:				
Ritratto	2.400 mm	7'10"	2.400 mm	7'10"
Esteso	3.400 mm	11'1"	3.400 mm	11'1"
10 Larghezza carro – In ritrazione (con gradini):				
Pattini da 600 mm (24")	3.255 mm	10'8"	3.255 mm	10'8"
Pattini da 700 mm (28")	3.255 mm	10'8"	3.255 mm	10'8"
Larghezza carro – In ritrazione (senza gradini):				
Pattini da 600 mm (24")	3.000 mm	9'10"	3.000 mm	9'10"
Pattini da 700 mm (28")	3.100 mm	10'2"	3.100 mm	10'2"
Larghezza carro – Esteso (con gradini):				
Pattini da 600 mm (24")	4.255 mm	13'11"	4.255 mm	13'11"
Pattini da 700 mm (28")	4.255 mm	13'11"	4.255 mm	13'11"
Larghezza carro – Esteso (senza gradini):				
Pattini da 600 mm (24")	4.000 mm	13'1"	4.000 mm	13'1"
Pattini da 700 mm (28")	4.100 mm	13'5"	4.100 mm	13'5"
Tipo di benna	GD		GD	
Capacità benna	3,08 m^3	4,03 yd^3	3,08 m^3	4,03 yd^3
Raggio al dente della benna	1.888 mm	6'2"	1.888 mm	6'2"

Ingombro di trasporto:
Retrofit - Posizione diritta

	R3.9TB (12'10")		R3.35TB (11'0")		R2.9TB (9'6")	
11 Altezza*	3.000 mm	9'10"	2.700 mm	8'10"	2.700 mm	8'10"
12 Larghezza*	2.500 mm	8'2"	2.500 mm	8'2"	2.500 mm	8'2"
13 Lunghezza*	9.110 mm	29'10"	8.580 mm	28'1"	8.110 mm	26'7"
14 Lunghezza solo base	2.784 mm	9'1"	2.784 mm	9'1"	2.784 mm	9'1"

*incluso l'attacco rapido

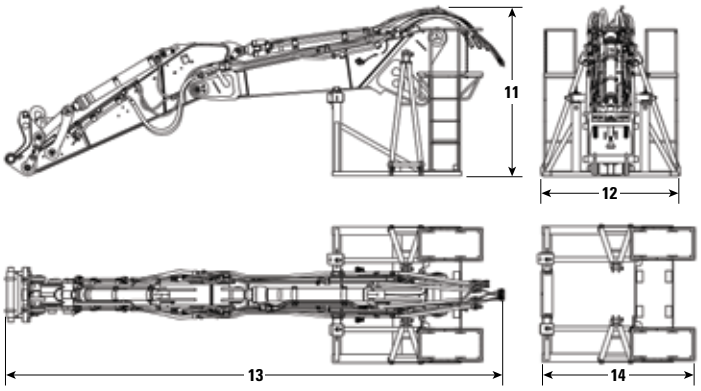

Caratteristiche tecniche dell'escavatore idraulico 352 UHD

Dimensioni

Tutte le dimensioni sono indicative e possono variare a seconda della selezione della benna.

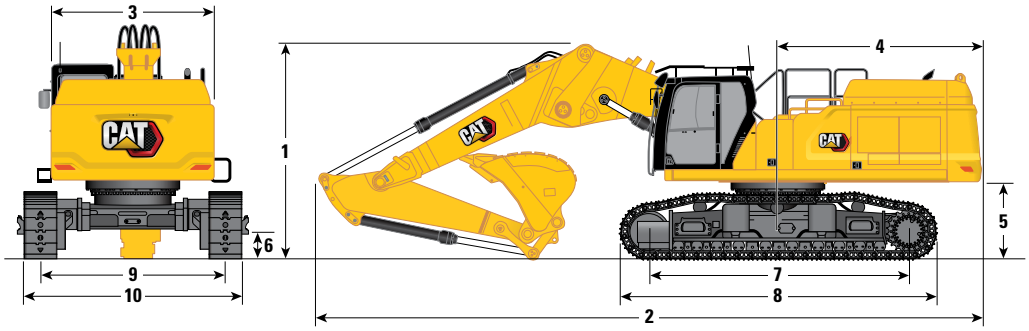

Opzione braccio	Braccio Retrofit con posizione piegata			
Opzioni avambraccio	**Avambraccio Retrofit**			
	R3.9TB (12'10")		**R3.35TB (11'0")**	
1 Altezza della macchina:				
Altezza cabina	3.390 mm	11'1"	3.390 mm	11'1"
Altezza OPG	3.592 mm	11'9"	3.592 mm	11'9"
Altezza del corrimano	3.495 mm	11'5"	3.495 mm	11'5"
Con braccio/avambraccio/benna installati	4.330 mm	14'2"	4.250 mm	13'11"
Con braccio/avambraccio/benna montato/a (con tubazioni ausiliarie)	4.330 mm	14'2"	4.250 mm	13'11"
2 Lunghezza della macchina:				
Con braccio/avambraccio/benna installati	12.170 mm	39'11"	12.030 mm	39'5"
Con braccio/avambraccio/benna montato/a (con tubazioni ausiliarie)	12.170 mm	39'11"	12.030 mm	39'5"
Macchina base solo con braccio base (senza contrappeso)	7.600 mm	24'11"	7.600 mm	24'11"
Macchina base solo con braccio base (con contrappeso)	7.770 mm	25'5"	7.770 mm	25'5"
3 Larghezza del telaio superiore senza maniglie	3.020 mm	9'10"	3.020 mm	9'10"
4 Raggio di rotazione posteriore	3.760 mm	12'4"	3.760 mm	12'4"
5 Distanza del contrappeso da terra senza lobo del pattino	1.400 mm	4'7"	1.400 mm	4'7"
Distanza del contrappeso da terra con lobo del pattino	1.435 mm	4'8"	1.435 mm	4'8"
6 Distanza libera da terra senza lobo del pattino	510 mm	1'8"	510 mm	1'8"
7 Lunghezza al centro dei rulli	4.770 mm	15'7"	4.770 mm	15'7"
Tipo di benna	GD		GD	
Capacità benna	3,08 m^3	4,03 yd^3	3,08 m^3	4,03 yd^3
Raggio al dente della benna	1.888 mm	6'2"	1.888 mm	6'2"

(continua alla pagina seguente)

Dimensioni *(continua)*

Tutte le dimensioni sono indicative e possono variare a seconda della selezione della benna.

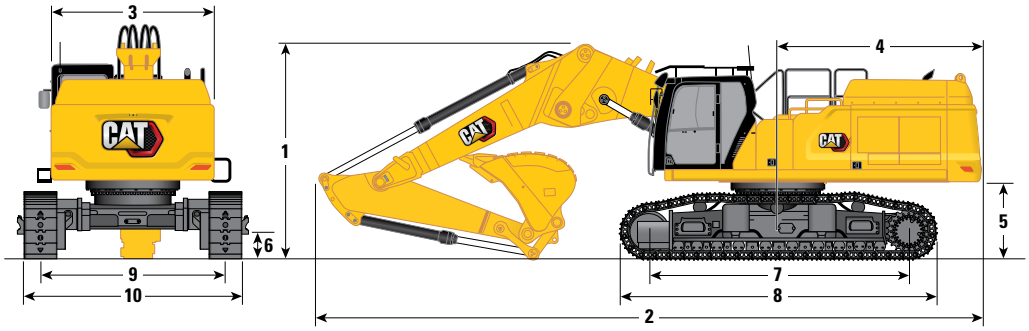

Opzione braccio	Braccio Retrofit con posizione piegata			
Opzioni avambraccio	**Avambraccio Retrofit**			
	R3.9TB (12'10")		**R3.35TB (11'0")**	
8 Lunghezza cingoli	5.770 mm	18'11"	5.770 mm	18'11"
9 Carreggiata:				
Ritratto	2.400 mm	7'10"	2.400 mm	7'10"
Esteso	3.400 mm	11'1"	3.400 mm	11'1"
10 Larghezza carro – In ritrazione (con gradini):				
Pattini da 600 mm (24")	3.255 mm	10'8"	3.255 mm	10'8"
Pattini da 700 mm (28")	3.255 mm	10'8"	3.255 mm	10'8"
Larghezza carro – In ritrazione (senza gradini):				
Pattini da 600 mm (24")	3.000 mm	9'10"	3.000 mm	9'10"
Pattini da 700 mm (28")	3.100 mm	10'2"	3.100 mm	10'2"
Larghezza carro – Esteso (con gradini):				
Pattini da 600 mm (24")	4.255 mm	13'11"	4.255 mm	13'11"
Pattini da 700 mm (28")	4.255 mm	13'11"	4.255 mm	13'11"
Larghezza carro – Esteso (senza gradini):				
Pattini da 600 mm (24")	4.000 mm	13'1"	4.000 mm	13'1"
Pattini da 700 mm (28")	4.100 mm	13'5"	4.100 mm	13'5"
Tipo di benna	GD		GD	
Capacità benna	3,08 m^3	4,03 yd^3	3,08 m^3	4,03 yd^3
Raggio al dente della benna	1.888 mm	6'2"	1.888 mm	6'2"

Ingombro di trasporto: Retrofit - Posizione piegata				
	R3.9TB (12'10")		**R3.35TB (11'0")**	
11 Altezza*	3.000 mm	9'10"	2.700 mm	8'10"
12 Larghezza*	2.500 mm	8'2"	2.500 mm	8'2"
13 Lunghezza*	9.110 mm	29'10"	8.580 mm	28'1"
14 Lunghezza solo base	2.784 mm	9'1"	2.784 mm	9'1"

*incluso l'attacco rapido

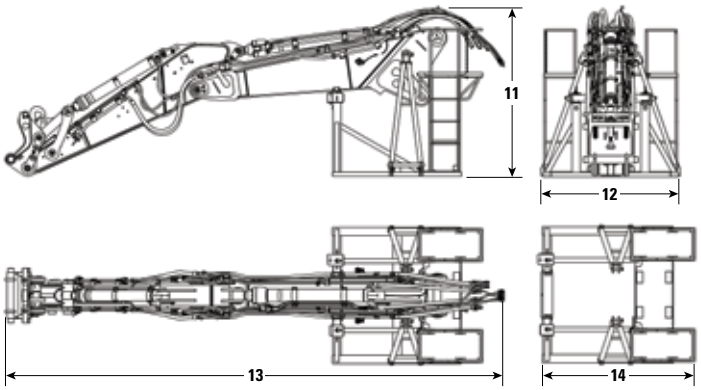

Caratteristiche tecniche dell'escavatore idraulico 352 UHD

Forze e intervalli operativi

Tutte le dimensioni sono indicative e possono variare a seconda della selezione della benna.

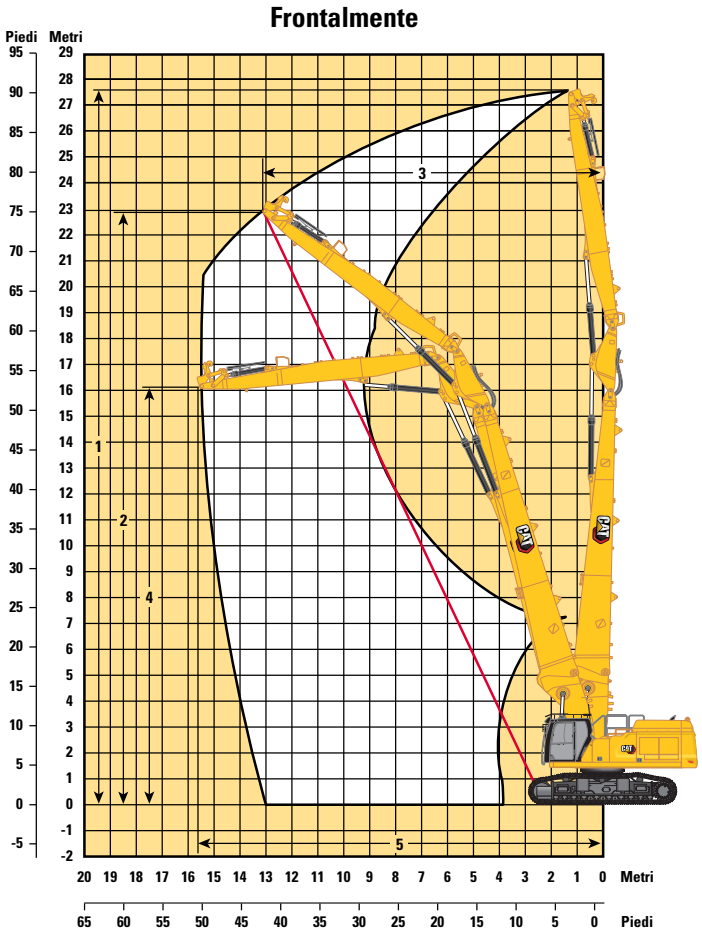

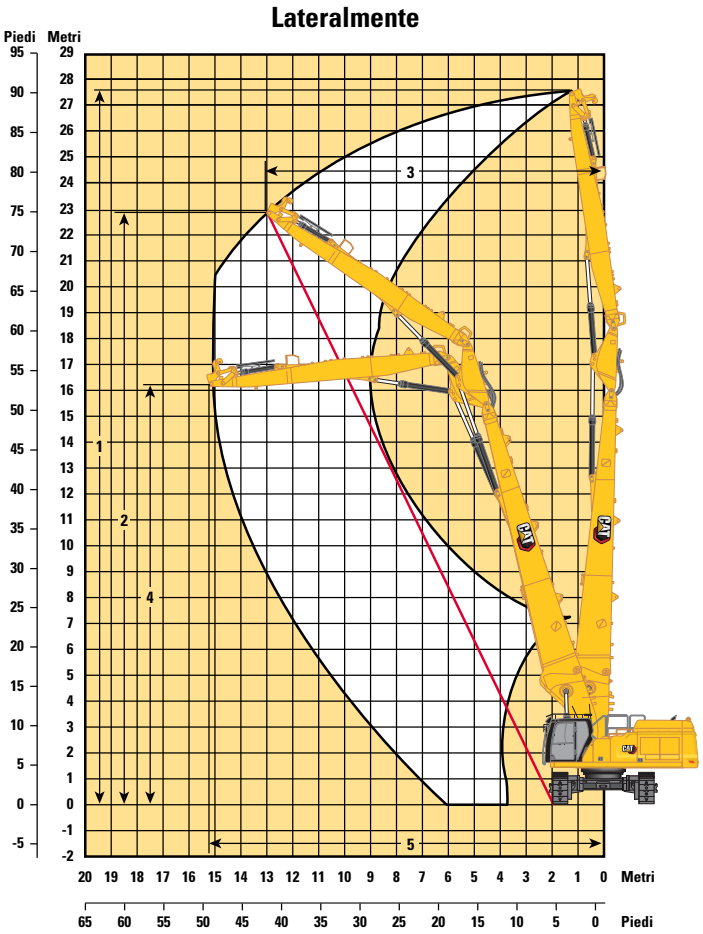

Opzione braccio	Braccio UHD	
Opzione avambraccio	**Avambraccio UHD**	
	9,1 m (29'10")	
Frontalmente:		
1 Altezza massima perno sul terminale dell'avambraccio	27.670 mm	90'9"
Peso massimo al terminale dell'avambraccio	3.700 kg	8.157 lb
2 Altezza massima di lavoro all'estremità dell'avambraccio - 1/2	22.930 mm	75'2"
3 Sbraccio massimo di lavoro all'estremità dell'avambraccio - 1/2	13.850 mm	45'5"
4 Altezza massima sul terminale dell'avambraccio in posizione di sbraccio massimo	16.110 mm	52'10"
5 Sbraccio massimo sul terminale dell'avambraccio	15.770 mm	51'9"
Lateralmente:		
1 Altezza massima perno sul terminale dell'avambraccio	27.670 mm	90'9"
Peso massimo al terminale dell'avambraccio	3.700 kg	8.157 lb
2 Altezza massima di lavoro all'estremità dell'avambraccio - 1/2	23.230 mm	76'2"
3 Sbraccio massimo di lavoro all'estremità dell'avambraccio - 1/2	13.315 mm	43'8"
4 Altezza massima sul terminale dell'avambraccio in posizione di sbraccio massimo	16.220 mm	53'2"
5 Sbraccio massimo sul terminale dell'avambraccio	15.210 mm	49'10"

Forze e intervalli operativi

Tutte le dimensioni sono indicative e possono variare a seconda della selezione della benna.

Frontalmente

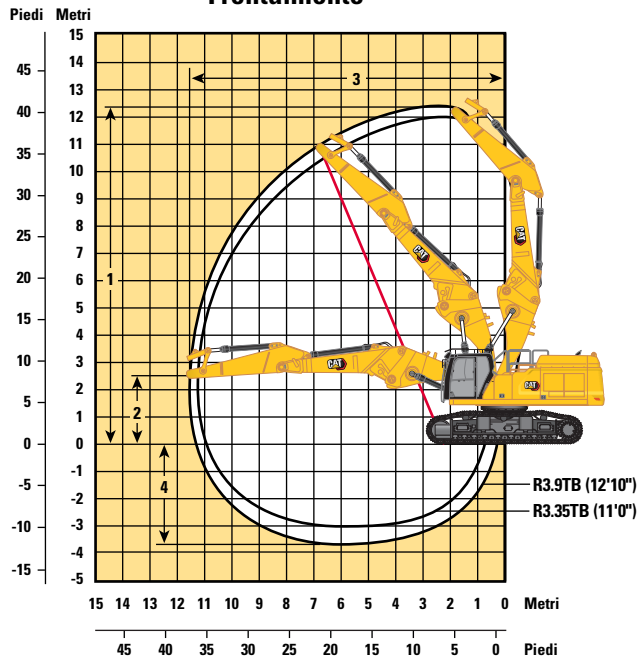

Lateralmente

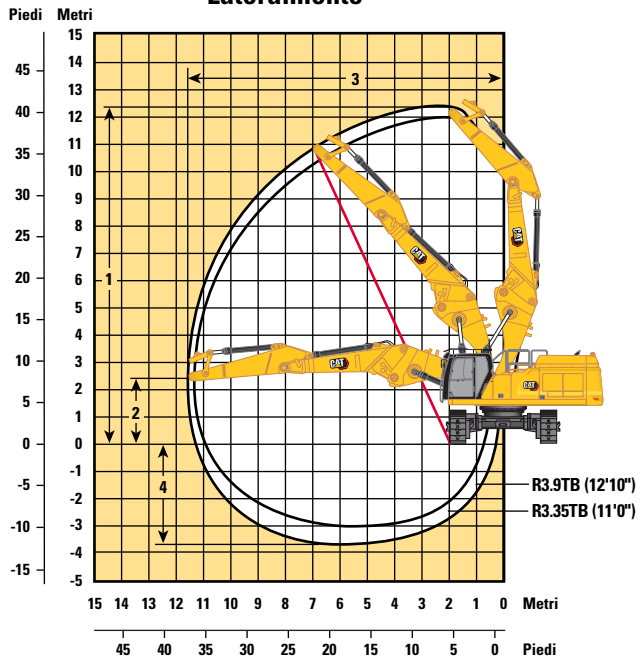

Opzione braccio	Braccio Retrofit Posizione diritta			
Opzioni avambraccio	**R3.9TB (12'10")**		**R3.35TB (11'0")**	
Frontalmente:				
1 Altezza massima perno sul terminale dell'avambraccio	12.350 mm	40'6"	12.130 mm	39'10"
Peso massimo al terminale dell'avambraccio	5.440 kg	11.990 lb	5.820 kg	12.830 lb
2 Altezza all'estremità dell'avambraccio nella posizione di sbraccio massimo	2.337 mm	7'8"	2.337 mm	7'8"
3 Sbraccio massimo sul terminale dell'avambraccio	11.580 mm	37'11"	11.130 mm	36'6"
4 Profondità massima all'estremità dell'avambraccio	3.840 mm	12'7"	3.290 mm	10'10"
Lateralmente:				
1 Altezza massima perno sul terminale dell'avambraccio	12.350 mm	40'6"	12.130 mm	39'10"
Peso massimo al terminale dell'avambraccio	5.440 kg	11.990 lb	5.820 kg	12.830 lb
2 Altezza all'estremità dell'avambraccio nella posizione di sbraccio massimo	2.337 mm	7'8"	2.337 mm	7'8"
3 Sbraccio massimo sul terminale dell'avambraccio	11.580 mm	37'11"	11.130 mm	36'6"
4 Profondità massima all'estremità dell'avambraccio	3.840 mm	12'7"	3.290 mm	10'10"

Caratteristiche tecniche dell'escavatore idraulico 352 UHD

Forze e intervalli operativi

Tutte le dimensioni sono indicative e possono variare a seconda della selezione della benna.

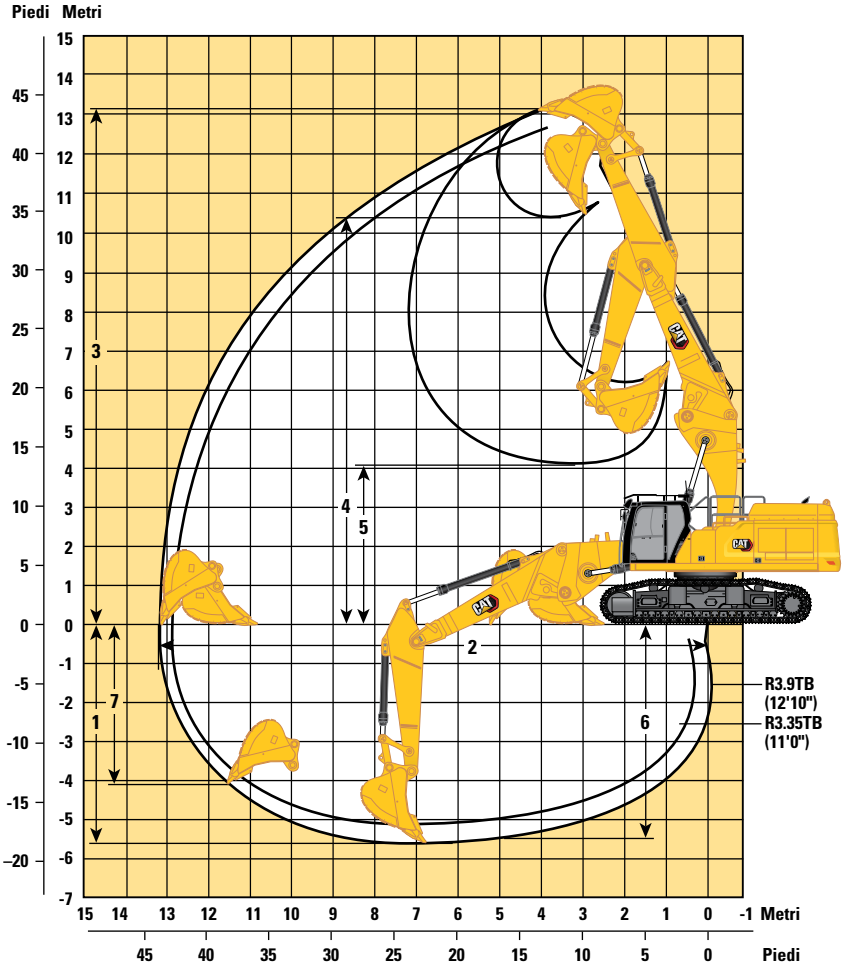

Opzione braccio	Braccio Retrofit con posizione diritta			
Opzioni avambraccio	**Avambraccio Retrofit**			
	R3.9TB (12'10")		**R3.35TB (11'0")**	
1 Profondità massima di scavo	5.730 mm	18'9"	5.180 mm	16'11"
2 Sbraccio massimo a terra	13.260 mm	43'6"	12.790 mm	41'11"
3 Altezza massima di taglio	14.070 mm	46'1"	13.900 mm	45'7"
4 Altezza massima di carico	10.460 mm	34'3"	10.250 mm	33'7"
5 Altezza minima di carico	4.040 mm	13'3"	4.580 mm	15'0"
6 Profondità massima di taglio per fondo livello 2.440 mm (8 ft)	5.600 mm	18'4"	5.030 mm	16'6"
7 Profondità massima di scavo parete verticale	4.610 mm	15'1"	4.110 mm	13'5"
Forza di scavo della benna (ISO)	268 kN	60.250 lbf	268 kN	60.250 lbf
Forza di penetrazione dell'avambraccio (ISO)	183 kN	41.140 lbf	199 kN	44.740 lbf
Tipo di benna	GD		GD	
Capacità benna	3,08 m^3	4,03 yd^3	3,08 m^3	4,03 yd^3
Raggio al dente della benna	1.888 mm	6'2"	1.888 mm	6'2"

Forze e intervalli operativi

Tutte le dimensioni sono indicative e possono variare a seconda della selezione della benna.

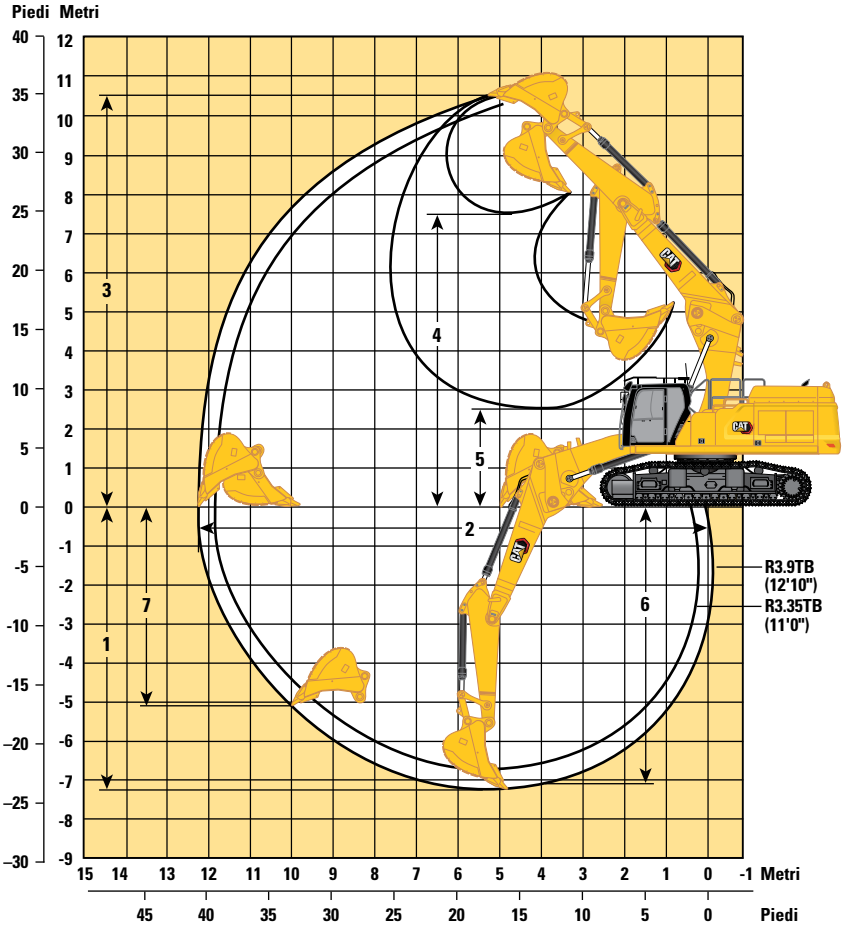

Opzione braccio	Braccio Retrofit con posizione piegata			
Opzioni avambraccio	**Avambraccio Retrofit**			
	R3.9TB (12'10")		**R3.35TB (11'0")**	
1 Profondità massima di scavo	7.220 mm	23'8"	6.670 mm	21'11"
2 Sbraccio massimo a terra	12.270 mm	40'3"	11.880 mm	39'0"
3 Altezza massima di taglio	10.530 mm	34'7"	10.690 mm	35'1"
4 Altezza massima di carico	7.440 mm	24'5"	7.500 mm	24'7"
5 Altezza minima di carico	2.500 mm	8'2"	3.050 mm	10'0"
6 Profondità massima di taglio per fondo livello 2.440 mm (8 ft)	7.090 mm	23'3"	6520 mm	21'5"
7 Profondità massima di scavo parete verticale	5.050 mm	16'7"	4.980 mm	16'4"
Forza di scavo della benna (ISO)	268 kN	60.250 lbf	268 kN	60.250 lbf
Forza di penetrazione dell'avambraccio (ISO)	183 kN	41.140 lbf	199 kN	44.740 lbf
Tipo di benna	GD		GD	
Capacità benna	3,08 m^3	4,03 yd^3	3,08 m^3	4,03 yd^3
Raggio al dente della benna	1.888 mm	6'2"	1.888 mm	6'2"

Caratteristiche tecniche dell'escavatore idraulico 352 UHD

Braccio Retrofit (posizione diritta) – con leverismi benna, senza benna, sollevamento potenziato: attivo

Sottocarro a carreggiata variabile idraulica

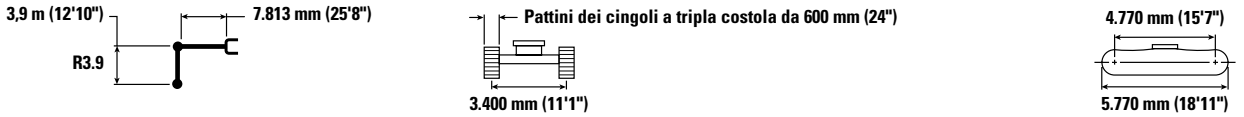

		4.500 mm/15'0"		6.000 mm/20'0"		7.500 mm/25'0"		9.000 mm/30'0"		10.500 mm/35'0"				
														mm **ft/in**
12.000 mm **40'0"**	kg **lb**			*10.700	*10.700							*9.500 ***21.550**	*9.500 ***21.550**	6.270 **19'06"**
10.500 mm **35'0"**	kg **lb**					*10.850 ***22.100**	*10.850 ***22.100**					*8.100 ***18.100**	*8.100 ***18.100**	8.170 **26'02"**
9.000 mm **30'0"**	kg **lb**					*12.250 ***26.600**	*12.250 ***26.600**	*9.900 ***19.450**	*9.900 ***19.450**			*7.500 ***16.550**	*7.500 ***16.550**	9.450 **30'07"**
7.500 mm **25'0"**	kg **lb**			*12.950 ***28.350**	*12.950 ***28.350**	*13.250 ***28.900**	*13.250 ***28.900**	*12.250 ***26.150**	*12.250 ***26.150**			*7.200 ***15.850**	*7.200 ***15.850**	10.360 **33'09"**
6.000 mm **20'0"**	kg **lb**	*19.250 ***39.550**	*19.250 ***39.550**	*17.150 ***36.550**	*17.150 ***36.550**	*15.750 ***34.100**	*15.750 ***34.100**	*13.550 ***29.350**	12.650 **27.150**	*10.400 ***20.450**	9.800 ***20.450**	*7.100 ***15.600**	*7.100 ***15.600**	10.990 **35'11"**
4.500 mm **15'0"**	kg **lb**			*20.650 ***44.600**	*20.650 ***44.600**	*16.500 ***35.750**	16.150 **34.750**	*13.900 ***30.100**	12.250 **26.300**	*11.950 ***25.850**	9.600 **20.650**	*7.150 ***15.700**	*7.150 ***15.700**	11.380 **37'03"**
3.000 mm **10'0"**	kg **lb**			*21.800 ***47.150**	21.250 **45.850**	*17.100 ***37.050**	15.400 **33.150**	*14.100 ***30.600**	11.800 **25.400**	*11.900 ***25.750**	9.400 **20.150**	*7.350 ***16.200**	*7.350 ***16.200**	11.570 **37'11"**
1.500 mm **5'0"**	kg **lb**			*21.900 ***47.500**	20.250 **43.650**	*17.250 ***37.300**	14.750 **31.850**	*14.050 ***30.450**	11.450 **24.600**	*11.650 ***25.100**	9.150 **19.700**	*7.750 ***17.050**	*7.750 ***17.050**	11.550 **37'10"**
0 mm **0'0"**	kg **lb**	***25.750**	***25.750**	*20.750 ***45.100**	19.750 **42.550**	*16.650 ***36.000**	14.400 **30.950**	*13.550 ***29.250**	11.150 **24.050**	*10.950 ***23.450**	9.000 **19.450**	*8.350 ***18.400**	8.150 **17.900**	11.330 **37'02"**
-1.500 mm **-5'0"**	kg **lb**	*16.750 ***38.450**	*16.750 ***38.450**	*18.500 ***40.200**	*18.500 ***40.200**	*15.200 ***32.850**	14.200 **30.600**	*12.300 ***26.500**	11.050 **23.800**	*9.500 ***19.950**	9.000 **19.400**	*8.500 ***18.600**	*8.500 ***18.600**	10.900 **35'08"**
-3.000 mm **-10'0"**	kg **lb**			*15.200 ***32.850**	*15.200 ***32.850**	*12.750 ***27.350**	*12.750 ***27.350**	*10.100 ***21.400**	*10.100 ***21.400**			*7.800 ***17.300**	*7.800 ***17.300**	10.050 **32'08"**

* **ISO 10567:2007**

* Indica che il carico è limitato dalla capacità di sollevamento idraulico piuttosto che dal carico di ribaltamento. I suddetti carichi sono conformi allo standard della capacità di sollevamento dell'escavatore idraulico ISO 10567:2007. Non superano l'87% della capacità di sollevamento idraulico o il 75% del carico di ribaltamento. Sottrarre il peso di tutti gli accessori di sollevamento dalle capacità di sollevamento sopra indicate. Le capacità di sollevamento sono calcolate con la macchina posizionata su una superficie stabile e uniforme. L'uso di un'attrezzatura per gestire/sollevare oggetti può incidere sulle prestazioni di sollevamento della macchina.

La capacità di sollevamento è compresa entro il ±5% per tutti i tipi di pattini.

Per informazioni specifiche su un prodotto, consultate sempre il manuale di funzionamento e manutenzione corrispondente.

Braccio Retrofit (posizione diritta) – con leverismi benna, senza benna, sollevamento potenziato: attivo

Sottocarro a carreggiata variabile idraulica

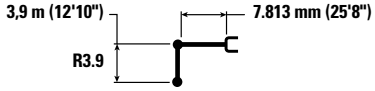

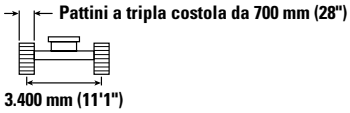

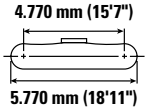

		4.500 mm/15'0"		6.000 mm/20'0"		7.500 mm/25'0"		9.000 mm/30'0"		10.500 mm/35'0"				
														mm **ft/in**
12.000 mm **40'0"**	kg **lb**			*10.700	*10.700							*9.500 ***21.550**	*9.500 ***21.550**	6.270 **19'06"**
10.500 mm **35'0"**	kg **lb**					*10.850 ***22.100**	*10.850 ***22.100**					*8.100 ***18.100**	*8.100 ***18.100**	8.170 **26'02"**
9.000 mm **30'0"**	kg **lb**					*12.250 ***26.600**	*12.250 ***26.600**	*9.900 ***19.450**	*9.900 ***19.450**			*7.500 ***16.550**	*7.500 ***16.550**	9.450 **30'07"**
7.500 mm **25'0"**	kg **lb**			*12.950 ***28.350**	*12.950 ***28.350**	*13.250 ***28.900**	*13.250 ***28.900**	*12.250 ***26.150**	*12.250 ***26.150**			*7.200 ***15.850**	*7.200 ***15.850**	10.360 **33'09"**
6.000 mm **20'0"**	kg **lb**	*19.250 ***39.550**	*19.250 ***39.550**	*17.150 ***36.550**	*17.150 ***36.550**	*15.750 ***34.100**	*15.750 ***34.100**	*13.550 ***29.350**	12.750 **27.350**	*10.400 ***20.450**	9.850 ***20.450**	*7.100 ***15.600**	*7.100 ***15.600**	10.990 **35'11"**
4.500 mm **15'0"**	kg **lb**			*20.650 ***44.600**	*20.650 ***44.600**	*16.500 ***35.750**	16.250 **35.050**	*13.900 ***30.100**	12.350 **26.550**	*11.950 ***25.850**	9.700 **20.800**	*7.150 ***15.700**	*7.150 ***15.700**	11.380 **37'03"**
3.000 mm **10'0"**	kg **lb**			*21.800 ***47.150**	21.450 **46.200**	*17.100 ***37.050**	15.500 **33.450**	*14.100 ***30.600**	11.900 **25.650**	*11.900 ***25.750**	9.450 **20.350**	*7.350 ***16.200**	*7.350 ***16.200**	11.570 **37'11"**
1.500 mm **5'0"**	kg **lb**			*21.900 ***47.500**	20.450 **44.050**	*17.250 ***37.300**	14.900 **32.100**	*14.050 ***30.450**	11.550 **24.850**	*11.650 ***25.100**	9.250 **19.900**	*7.750 ***17.050**	*7.750 ***17.050**	11.550 **37'10"**
0 mm **0'0"**	kg **lb**	***25.750**	***25.750**	*20.750 ***45.100**	19.950 **42.900**	*16.650 ***36.000**	14.500 **31.250**	*13.550 ***29.250**	11.250 **24.250**	*10.950 ***23.450**	9.100 **19.600**	*8.350 ***18.400**	8.200 **18.100**	11.330 **37'02"**
-1.500 mm **-5'0"**	kg **lb**	*16.750 ***38.450**	*16.750 ***38.450**	*18.500 ***40.200**	*18.500 ***40.200**	*15.200 ***32.850**	14.350 **30.850**	*12.300 ***26.500**	11.150 **24.000**	*9.500 ***19.950**	9.050 **19.550**	*8.500 ***18.600**	*8.500 ***18.600**	10.900 **35'08"**
-3.000 mm **-10'0"**	kg **lb**			*15.200 ***32.850**	*15.200 ***32.850**	*12.750 ***27.350**	*12.750 ***27.350**	*10.100 ***21.400**	*10.100 ***21.400**			*7.800 ***17.300**	*7.800 ***17.300**	10.050 **32'08"**

* **ISO 10567:2007**

* Indica che il carico è limitato dalla capacità di sollevamento idraulico piuttosto che dal carico di ribaltamento. I suddetti carichi sono conformi allo standard della capacità di sollevamento dell'escavatore idraulico ISO 10567:2007. Non superano l'87% della capacità di sollevamento idraulico o il 75% del carico di ribaltamento. Sottrarre il peso di tutti gli accessori di sollevamento dalle capacità di sollevamento sopra indicate. Le capacità di sollevamento sono calcolate con la macchina posizionata su una superficie stabile e uniforme. L'uso di un'attrezzatura per gestire/sollevare oggetti può incidere sulle prestazioni di sollevamento della macchina.

La capacità di sollevamento è compresa entro il ±5% per tutti i tipi di pattini.

Per informazioni specifiche su un prodotto, consultate sempre il manuale di funzionamento e manutenzione corrispondente.

Caratteristiche tecniche dell'escavatore idraulico 352 UHD

Braccio Retrofit (posizione diritta) – con leverismi benna, senza benna, sollevamento potenziato: attivo

Sottocarro a carreggiata variabile idraulica

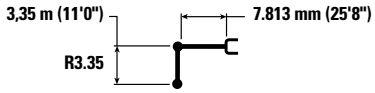

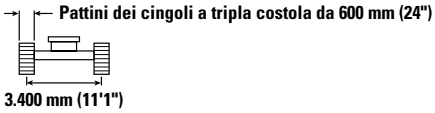

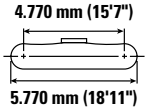

		4.500 mm/15'0"		6.000 mm/20'0"		7.500 mm/25'0"		9.000 mm/30'0"		10.500 mm/35'0"				
														mm **ft/in**
12.000 mm **40'0"**	kg **lb**											*11.550	*11.550	5.390
10.500 mm **35'0"**	kg **lb**			*14.150 ***30.750**	*14.150 ***30.750**	*9.550	*9.550					*9.400 ***21.050**	*9.400 ***21.050**	7.520 **24'00"**
9.000 mm **30'0"**	kg **lb**			*14.250 ***31.350**	*14.250 ***31.350**	*13.900 ***29.950**	*13.900 ***29.950**					*8.500 ***18.850**	*8.500 ***18.850**	8.900 **28'09"**
7.500 mm **25'0"**	kg **lb**			*15.500 ***33.750**	*15.500 ***33.750**	*15.450 ***33.500**	*15.450 ***33.500**	*13.350 ***27.750**	12.700 **27.300**			*8.050 ***17.800**	*8.050 ***17.800**	9.860 **32'01"**
6.000 mm **20'0"**	kg **lb**	*26.150 ***56.200**	*26.150 ***56.200**	*19.850 ***42.850**	*19.850 ***42.850**	*16.250 ***35.200**	*16.250 ***35.200**	*13.900 ***30.150**	12.500 **26.850**	*8.100	*8.100	*7.900 ***17.400**	*7.900 ***17.400**	10.520 **34'04"**
4.500 mm **15'0"**	kg **lb**			*21.300 ***46.000**	*21.300 ***46.000**	*16.950 ***36.650**	15.950 **34.350**	*14.150 ***30.650**	12.100 **26.100**	*12.050 ***24.000**	9.550 **20.450**	*7.900 ***17.400**	*7.900 ***17.400**	10.930 **35'09"**
3.000 mm **10'0"**	kg **lb**			*22.150 ***47.950**	20.950 **45.250**	*17.350 ***37.600**	15.250 **32.900**	*14.250 ***30.900**	11.750 **25.300**	*11.950 ***25.700**	9.350 **20.100**	*8.100 ***17.850**	*8.100 ***17.850**	11.120 **36'05"**
1.500 mm **5'0"**	kg **lb**			*21.750 ***47.200**	20.150 **43.450**	*17.250 ***37.350**	14.750 **31.750**	*14.050 ***30.400**	11.400 **24.600**	*11.500 ***24.650**	9.200 **19.750**	*8.500 ***18.750**	8.500 **18.700**	11.100 **36'04"**
0 mm **0'0"**	kg **lb**			*20.050 ***43.650**	19.800 **42.650**	*16.350 ***35.400**	14.400 **31.050**	*13.300 ***28.700**	11.200 **24.150**	*10.450 ***22.200**	9.100 **19.600**	*9.150 ***20.150**	8.700 **19.150**	10.880 **35'08"**
-1.500 mm **-5'0"**	kg **lb**			*17.400 ***37.800**	*17.400 ***37.800**	*14.550 ***31.450**	14.300 **30.850**	*11.750 ***25.150**	11.150 **24.050**			*8.450 ***18.550**	*8.450 ***18.550**	10.430 **34'02"**
-3.000 mm **-10'0"**	kg **lb**					*11.650 ***25.000**	*11.650 ***25.000**					*9.000 ***20.150**	*9.000 ***20.150**	8.960 **28'11"**

* **ISO 10567:2007**

* Indica che il carico è limitato dalla capacità di sollevamento idraulico piuttosto che dal carico di ribaltamento. I suddetti carichi sono conformi allo standard della capacità di sollevamento dell'escavatore idraulico ISO 10567:2007. Non superano l'87% della capacità di sollevamento idraulico o il 75% del carico di ribaltamento. Sottrarre il peso di tutti gli accessori di sollevamento dalle capacità di sollevamento sopra indicate. Le capacità di sollevamento sono calcolate con la macchina posizionata su una superficie stabile e uniforme. L'uso di un'attrezzatura per gestire/sollevare oggetti può incidere sulle prestazioni di sollevamento della macchina.

La capacità di sollevamento è compresa entro il ±5% per tutti i tipi di pattini.

Per informazioni specifiche su un prodotto, consultate sempre il manuale di funzionamento e manutenzione corrispondente.

Braccio Retrofit (posizione diritta) – con leverismi benna, senza benna, sollevamento potenziato: attivo

Sottocarro a carreggiata variabile idraulica

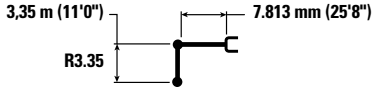

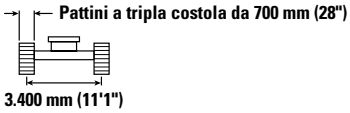

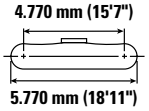

		4.500 mm/15'0"		6.000 mm/20'0"		7.500 mm/25'0"		9.000 mm/30'0"		10.500 mm/35'0"				
														mm **ft/in**
12.000 mm **40'0"**	kg **lb**											*11.550	*11.550	5.390
10.500 mm **35'0"**	kg **lb**			*14.150 ***30.750**	*14.150 ***30.750**	*9.550	*9.550					*9.400 ***21.050**	*9.400 ***21.050**	7.520 **24'00"**
9.000 mm **30'0"**	kg **lb**			*14.250 ***31.350**	*14.250 ***31.350**	*13.900 ***29.950**	*13.900 ***29.950**					*8.500 ***18.850**	*8.500 ***18.850**	8.900 **28'09"**
7.500 mm **25'0"**	kg **lb**			*15.500 ***33.750**	*15.500 ***33.750**	*15.450 ***33.500**	*15.450 ***33.500**	*13.350 ***27.750**	12.800 **27.500**			*8.050 ***17.800**	*8.050 ***17.800**	9.860 **32'01"**
6.000 mm **20'0"**	kg **lb**	*26.150 ***56.200**	*26.150 ***56.200**	*19.850 ***42.850**	*19.850 ***42.850**	*16.250 ***35.200**	*16.250 ***35.200**	*13.900 ***30.150**	12.600 **27.050**	*8.100	*8.100	*7.900 ***17.400**	*7.900 ***17.400**	10 520 **34'04"**
4.500 mm **15'0"**	kg **lb**			*21.300 ***46.000**	*21.300 ***46.000**	*16.950 ***36.650**	16.050 **34.650**	*14.150 ***30.650**	12.200 **26.300**	*12.050 ***24.000**	9.600 **20.650**	*7.900 ***17.400**	*7.900 ***17.400**	10.930 **35'09"**
3.000 mm **10'0"**	kg **lb**			*22.150 ***47.950**	21.150 **45.600**	*17.350 ***37.600**	15.400 **33.150**	*14.250 ***30.900**	11.850 **25.500**	*11.950 ***25.700**	9.450 **20.300**	*8.100 ***17.850**	*8.100 ***17.850**	11.120 **36'05"**
1.500 mm **5'0"**	kg **lb**			*21.750 ***47.200**	20.350 **43.800**	*17.250 ***37.350**	14.850 **32.000**	*14.050 ***30.400**	11.500 **24.850**	*11.500 ***24.650**	9.250 **19.950**	*8.500 ***18.750**	*8.500 ***18.750**	11.100 **36'04"**
0 mm **0'0"**	kg **lb**			*20.050 ***43.650**	20.000 **43.050**	*16.350 ***35.400**	14.550 **31.350**	*13.300 ***28.700**	11.300 **24.400**	*10.450 ***22.200**	9.200 **19.800**	*9.150 ***20.150**	8.750 **19.300**	10.880 **35'08"**
-1.500 mm **-5'0"**	kg **lb**			*17.400 ***37.800**	*17.400 ***37.800**	*14.550 ***31.450**	14.450 **31.100**	*11.750 ***25.150**	11.250 **24.250**			*8.450 ***18.550**	*8.450 ***18.550**	10.430 **34'02"**
-3.000 mm **-10'0"**	kg **lb**					*11.650 ***25.000**	*11.650 ***25.000**					*9.000 ***20.150**	*9.000 ***20.150**	8.960 **28'11"**

* **ISO 10567:2007**

*Indica che il carico è limitato dalla capacità di sollevamento idraulico piuttosto che dal carico di ribaltamento. I suddetti carichi sono conformi allo standard della capacità di sollevamento dell'escavatore idraulico ISO 10567:2007. Non superano l'87% della capacità di sollevamento idraulico o il 75% del carico di ribaltamento. Sottrarre il peso di tutti gli accessori di sollevamento dalle capacità di sollevamento sopra indicate. Le capacità di sollevamento sono calcolate con la macchina posizionata su una superficie stabile e uniforme. L'uso di un'attrezzatura per gestire/sollevare oggetti può incidere sulle prestazioni di sollevamento della macchina.

La capacità di sollevamento è compresa entro il ±5% per tutti i tipi di pattini.

Per informazioni specifiche su un prodotto, consultate sempre il manuale di funzionamento e manutenzione corrispondente.

Caratteristiche tecniche dell'escavatore idraulico 352 UHD

Braccio Retrofit (posizione piegata) - con leverismi benna, senza benna, sollevamento potenziato: attivo

Carro a carreggiata variabile idraulica più larga

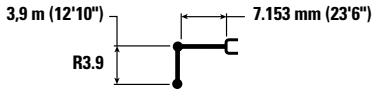

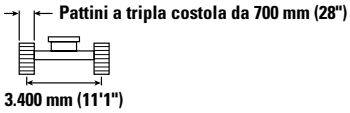

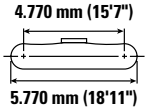

		3.000 mm/10'0"		4.500 mm/15'0"		6.000 mm/20'0"		7.500 mm/25'0"		9.000 mm/30'0"		10.500 mm/35'0"				
																mm **ft/in**
9.000 mm **30'0"**	kg **lb**													*7.350 ***16.250**	*7.350 ***16.250**	8.240 **26'07"**
7.500 mm **25'0"**	kg **lb**									*8.650 ***16.400**	*8.650 ***16.400**			*7.100 ***15.650**	*7.100 ***15.650**	9.270 **30'02"**
6.000 mm **20'0"**	kg **lb**							*13.400 ***29.100**	*13.400 ***29.100**	*11.850 ***24.650**	*11.850 ***24.650**			*7.100 ***15.650**	*7.100 ***15.650**	9.970 **32'06"**
4.500 mm **15'0"**	kg **lb**					*17.400 ***37.600**	*17.400 ***37.600**	*14.500 ***31.500**	*14.500 ***31.500**	*12.750 ***27.700**	*12.750 **27.650**			*7.300 ***16.100**	*7.300 ***16.100**	10.400 **34'00"**
3.000 mm **10'0"**	kg **lb**			*27.450 ***59.000**	*27.450 ***59.000**	*19.650 ***42.500**	*19.650 ***42.500**	*15.750 ***34.100**	*15.750 ***34.100**	*13.400 ***29.050**	12.400 **26.750**	*8.650	*8.650	*7.750 ***16.950**	*7.750 ***16.950**	10.600 **34'09"**
1.500 mm **5'0"**	kg **lb**			*21.750 ***51.300**	*21.750 ***51.300**	*21.350 ***46.200**	*21.350 ***46.200**	*16.750 ***36.300**	15.650 **33.650**	*13.950 ***30.200**	12.000 **25.850**	*9.250	*9.250	*8.400 ***18.400**	*8.400 ***18.400**	10.580 **34'08"**
0 mm **0'0"**	kg **lb**			*22.400 ***51.600**	*22.400 ***51.600**	*22.050 ***47.750**	20.800 **44.750**	*17.250 ***37.400**	15.100 **32.550**	*14.150 ***30.700**	11.700 **25.150**			*9.400 ***20.650**	*9.400 ***20.650**	10.350 **33'11"**
-1.500 mm **-5'0"**	kg **lb**	*16.000 ***35.950**	*16.000 ***35.950**	*27.600 ***62.050**	*27.600 ***62.050**	*21.700 ***46.950**	20.400 **43.900**	*17.100 ***37.000**	14.800 **31.900**	*13.850 ***29.900**	11.500 **24.750**			*11.000 ***24.300**	10.150 **22.350**	9.870 **32'04"**
-3.000 mm **-10'0"**	kg **lb**	*22.900 ***51.600**	*22.900 ***51.600**	*25.900 ***56.150**	*25.900 ***56.150**	*20.150 ***43.600**	*20.150 ***43.600**	*16.000 ***34.450**	14.700 **31.700**	*12.550	11.500			*12.250 ***27.000**	11.300 **24.950**	9.130 **29'10"**
-4.500 mm **-15'0"**	kg **lb**			*21.600 ***46.550**	*21.600 ***46.550**	*17.200 ***36.850**	*17.200 ***36.850**	*13.350 ***28.300**	*13.350 ***28.300**					*11.950 ***26.250**	*11.950 ***26.250**	8.030 **26'01"**

* **ISO 10567:2007**

* Indica che il carico è limitato dalla capacità di sollevamento idraulico piuttosto che dal carico di ribaltamento. I suddetti carichi sono conformi allo standard della capacità di sollevamento dell'escavatore idraulico ISO 10567:2007. Non superano l'87% della capacità di sollevamento idraulico o il 75% del carico di ribaltamento. Sottrarre il peso di tutti gli accessori di sollevamento dalle capacità di sollevamento sopra indicate. Le capacità di sollevamento sono calcolate con la macchina posizionata su una superficie stabile e uniforme. L'uso di un'attrezzatura per gestire/sollevare oggetti può incidere sulle prestazioni di sollevamento della macchina.

La capacità di sollevamento è compresa entro il ±5% per tutti i tipi di pattini.

Per informazioni specifiche su un prodotto, consultate sempre il manuale di funzionamento e manutenzione corrispondente.

Braccio Retrofit (posizione piegata) - con leverismi benna, senza benna, sollevamento potenziato: attivo

Carro a carreggiata variabile idraulica più larga

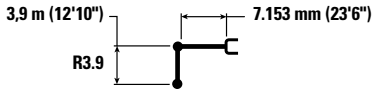

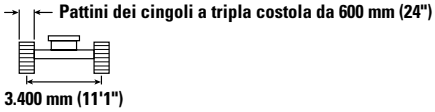

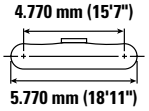

		3.000 mm/10'0"		4.500 mm/15'0"		6.000 mm/20'0"		7.500 mm/25'0"		9.000 mm/30'0"		10.500 mm/35'0"				
																mm **ft/in**
9.000 mm **30'0"**	kg **lb**													*7.350 ***16.250**	*7.350 ***16.250**	8.240 **26'07"**
7.500 mm **25'0"**	kg **lb**									*8.650 ***16.400**	*8.650 ***16.400**			*7.100 ***15.650**	*7.100 ***15.650**	9.270 **30'02"**
6.000 mm **20'0"**	kg **lb**							*13.400 ***29.100**	*13.400 ***29.100**	*11.850 ***24.650**	*11.850 ***24.650**			*7.100 ***15.650**	*7.100 ***15.650**	9.970 **32'06"**
4.500 mm **15'0"**	kg **lb**					*17.400 ***37.600**	*17.400 ***37.600**	*14.500 ***31.500**	*14.500 ***31.500**	*12.750 ***27.700**	*12.750 **27.400**			*7.300 ***16.100**	*7.300 ***16.100**	10.400 **34'00"**
3.000 mm **10'0"**	kg **lb**			*27.450 ***59.000**	*27.450 ***59.000**	*19.650 ***42.500**	*19.650 ***42.500**	*15.750 ***34.100**	*15.750 ***34.100**	*13.400 ***29.050**	12.300 **26.500**	*8.650	*8.650	*7.750 ***16.950**	*7.750 ***16.950**	10.600 **34'09"**
1.500 mm **5'0"**	kg **lb**			*21.750 ***51.300**	*21.750 ***51.300**	*21.350 ***46.200**	*21.350 **46.050**	*16.750 ***36.300**	15.500 **33.400**	*13.950 ***30.200**	11.900 **25.650**	*9.250	*9.250	*8.400 ***18.400**	*8.400 ***18.400**	10.580 **34'08"**
0 mm **0'0"**	kg **lb**			*22.400 ***51.600**	*22.400 ***51.600**	*22.050 ***47.750**	20.600 **44.350**	*17.250 ***37.400**	15.000 **32.250**	*14.150 ***30.700**	11.600 **24.950**			*9.400 ***20.650**	*9.400 ***20.650**	10.350 **33'11"**
-1.500 mm **-5'0"**	kg **lb**	*16.000 ***35.950**	*16.000 ***35.950**	*27.600 ***62.050**	*27.600 ***62.050**	*21.700 ***46.950**	20.250 **43.550**	*17.100 ***37.000**	14.700 **31.600**	*13.850 ***29.900**	11.400 **24.550**			*11.000 ***24.300**	10.050 **22.150**	9.870 **32'04"**
-3.000 mm **-10'0"**	kg **lb**	*22.900 ***51.600**	*22.900 ***51.600**	*25.900 ***56.150**	*25.900 ***56.150**	*20.150 ***43.600**	20.150 **43.400**	*16.000 ***34.450**	14.600 **31.450**	*12.550	11.400			*12.250 ***27.000**	11.200 **24.750**	9.130 **29'10"**
-4.500 mm **-15'0"**	kg **lb**			*21.600 ***46.550**	*21.600 ***46.550**	*17.200 ***36.850**	*17.200 ***36.850**	*13.350 ***28.300**	*13.350 ***28.300**					*11.950 ***26.250**	*11.950 ***26.250**	8.030 **26'01"**

* **ISO 10567:2007**

* Indica che il carico è limitato dalla capacità di sollevamento idraulico piuttosto che dal carico di ribaltamento. I suddetti carichi sono conformi allo standard della capacità di sollevamento dell'escavatore idraulico ISO 10567:2007. Non superano l'87% della capacità di sollevamento idraulico o il 75% del carico di ribaltamento. Sottrarre il peso di tutti gli accessori di sollevamento dalle capacità di sollevamento sopra indicate. Le capacità di sollevamento sono calcolate con la macchina posizionata su una superficie stabile e uniforme. L'uso di un'attrezzatura per gestire/sollevare oggetti può incidere sulle prestazioni di sollevamento della macchina.

La capacità di sollevamento è compresa entro il ±5% per tutti i tipi di pattini.

Per informazioni specifiche su un prodotto, consultate sempre il manuale di funzionamento e manutenzione corrispondente.

Caratteristiche tecniche dell'escavatore idraulico 352 UHD

Braccio Retrofit (posizione piegata) - con leverismi benna, senza benna, sollevamento potenziato: attivo

Sottocarro a carreggiata variabile idraulica

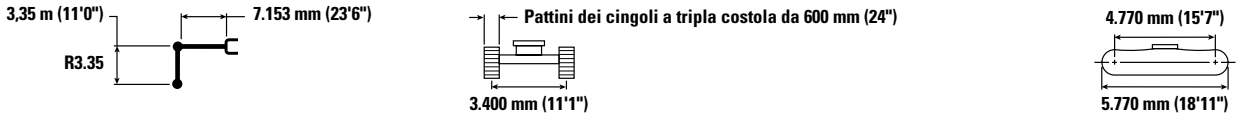

		3.000 mm/10'0"		4.500 mm/15'0"		6.000 mm/20'0"		7.500 mm/25'0"		9.000 mm/30'0"				
														mm **ft/in**
9.000 mm **30'0"**	kg **lb**							*9.800	*9.800			*8.300 ***18.400**	*8.300 ***18.400**	7.730 **24'10"**
7.500 mm **25'0"**	kg **lb**							*13.450 ***29.350**	*13.450 ***29.350**			*7.950 ***17.500**	*7.950 ***17.500**	8.820 **28'08"**
6.000 mm **20'0"**	kg **lb**							*14.150 ***30.700**	*14.150 ***30.700**	*12.100 ***24.150**	*12.100 ***24.150**	*7.900 ***17.350**	*7.900 ***17.350**	9.550 **31'02"**
4.500 mm **15'0"**	kg **lb**			*24.800 ***53.200**	*24.800 ***53.200**	*18.450 ***39.800**	*18.450 ***39.800**	*15.200 ***32.950**	*15.200 ***32.950**	*13.250 ***28.850**	12.600 **27.100**	*8.100 ***17.750**	*8.100 ***17.750**	10.000 **32'08"**
3.000 mm **10'0"**	kg **lb**			*21.300 ***53.650**	*21.300 ***53.650**	*20.550 ***44.350**	*20.550 ***44.350**	*16.300 ***35.300**	16.000 **34.500**	*13.800 ***29.950**	12.250 **26.300**	*8.500 ***18.650**	*8.500 ***18.650**	10.210 **33'05"**
1.500 mm **5'0"**	kg **lb**			*15.850 ***37.750**	*15.850 ***37.750**	*21.900 ***47.350**	21.200 **45.650**	*17.150 ***37.150**	15.400 **33.200**	*14.200 ***30.800**	11.850 **25.550**	*9.200 ***20.200**	*9.200 ***20.200**	10190 **33'05"**
0 mm **0'0"**	kg **lb**			20.000 ***46.150**	20.000 ***46.150**	22.200 ***48.100**	20.550 **44.300**	*17.450 ***37.750**	14.950 **32.250**	*14.250 ***30.850**	11.600 **25.000**	*10.300 ***22.650**	10.100 **22.250**	9.940 **32'07"**
-1.500 mm **-5'0"**	kg **lb**	*15.750 ***35.500**	*15.750 ***35.500**	*27.550 ***59.850**	*27.550 ***59.850**	*21.400 ***46.350**	20.300 **43.700**	*16.950 ***36.650**	14.750 **31.750**	*13.600 ***29.250**	11.500 **24.750**	*12.100 ***26.700**	10.750 **23.700**	9.450 **30'11"**
-3.000 mm **-10'0"**	kg **lb**			*24.350 ***52.800**	*24.350 ***52.800**	*19.400 ***41.950**	*19.400 ***41.950**	*15.400 ***33.100**	14.750 **31.800**			*12.450 ***27.400**	12.150 **26.900**	8.670 **2.803**
-4.500 mm **-15'0"**	kg **lb**					*15.700 ***33.500**	*15.700 ***33.500**	*11.650	*11.650			*11.650 ***26.100**	*11.650 ***26.100**	7.510 **24'01"**

* **ISO 10567:2007**

* Indica che il carico è limitato dalla capacità di sollevamento idraulico piuttosto che dal carico di ribaltamento. I suddetti carichi sono conformi allo standard della capacità di sollevamento dell'escavatore idraulico ISO 10567:2007. Non superano l'87% della capacità di sollevamento idraulico o il 75% del carico di ribaltamento. Sottrarre il peso di tutti gli accessori di sollevamento dalle capacità di sollevamento sopra indicate. Le capacità di sollevamento sono calcolate con la macchina posizionata su una superficie stabile e uniforme. L'uso di un'attrezzatura per gestire/sollevare oggetti può incidere sulle prestazioni di sollevamento della macchina.

La capacità di sollevamento è compresa entro il ±5% per tutti i tipi di pattini.

Per informazioni specifiche su un prodotto, consultate sempre il manuale di funzionamento e manutenzione corrispondente.

Braccio Retrofit (posizione piegata) - con leverismi benna, senza benna, sollevamento potenziato: attivo

Sottocarro a carreggiata variabile idraulica

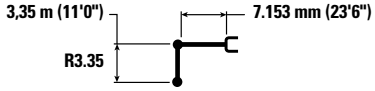

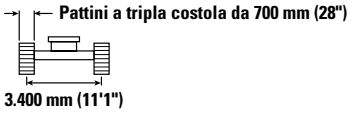

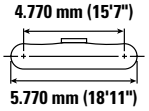

		3.000 mm/10'0"		4.500 mm/15'0"		6.000 mm/20'0"		7.500 mm/25'0"		9.000 mm/30'0"				
														mm **ft/in**
9.000 mm **30'0"**	kg **lb**							*9.800	*9.800			*8.300 ***18.400**	*8.300 ***18.400**	7.730 **24'10"**
7.500 mm **25'0"**	kg **lb**							*13.450 ***29.350**	*13.450 ***29.350**			*7.950 ***17.500**	*7.950 ***17.500**	8.820 **28'08"**
6.000 mm **20'0"**	kg **lb**							*14.150 ***30.700**	*14.150 ***30.700**	*12.100 ***24.150**	*12.100 ***24.150**	*7.900 ***17.350**	*7.900 ***17.350**	9.550 **31'02"**
4.500 mm **15'0"**	kg **lb**			*24.800 ***53.200**	*24.800 ***53.200**	*18.450 ***39.800**	*18.450 ***39.800**	*15.200 ***32.950**	*15.200 ***32.950**	*13.250 ***28.850**	12.700 **27.300**	*8.100 ***17.750**	*8.100 ***17.750**	10.000 **32'08"**
3.000 mm **10'0"**	kg **lb**			*21.300 ***53.650**	*21.300 ***53.650**	*20.550 ***44.350**	*20.550 ***44.350**	*16.300 ***35.300**	16.150 **34.800**	*13.800 ***29.950**	12.350 **26.550**	*8.500 ***18.650**	*8.500 ***18.650**	10.210 **33'05"**
1.500 mm **5'0"**	kg **lb**			*15.850 ***37.750**	*15.850 ***37.750**	*21.900 ***47.350**	21.350 **46.000**	*17.150 ***37.150**	15.550 **33.450**	*14.200 ***30.800**	11.950 **25.750**	*9.200 ***20.200**	*9.200 ***20.200**	10.190 **33'05"**
0 mm **0'0"**	kg **lb**			20.000 ***46.150**	20.000 ***46.150**	*22.200 ***48.100**	20.750 **44.650**	*17.450 ***37.750**	15.100 **32.500**	*14.250 ***30.850**	11.700 **25.200**	*10.300 ***22.650**	10.200 **22.450**	9.940 **32'07"**
-1.500 mm **-5'0"**	kg **lb**	*15.750 ***35.500**	*15.750 ***35.500**	*27.550 ***59.850**	*27.550 ***59.850**	*21.400 ***46.350**	20.500 **44.100**	*16.950 ***36.650**	14.850 **32.050**	*13.600 ***29.250**	11.600 **24.950**	*12.100 ***26.700**	10.850 **23.950**	9.450 **30'11"**
-3.000 mm **-10'0"**	kg **lb**			*24.350 ***52.800**	*24.350 ***52.800**	*19.400 ***41.950**	*19.400 ***41.950**	*15.400 ***33.100**	14.850 **32.050**			*12.450 ***27.400**	12.250 **27.100**	8.670 **2.803**
-4.500 mm **-15'0"**	kg **lb**					*15.700 ***33.500**	*15.700 ***33.500**	*11.650	*11.650			*11.650 ***26.100**	*11.650 ***26.100**	7.510 **24'01"**

* **ISO 10567:2007**

* Indica che il carico è limitato dalla capacità di sollevamento idraulico piuttosto che dal carico di ribaltamento. I suddetti carichi sono conformi allo standard della capacità di sollevamento dell'escavatore idraulico ISO 10567:2007. Non superano l'87% della capacità di sollevamento idraulico o il 75% del carico di ribaltamento. Sottrarre il peso di tutti gli accessori di sollevamento dalle capacità di sollevamento sopra indicate. Le capacità di sollevamento sono calcolate con la macchina posizionata su una superficie stabile e uniforme. L'uso di un'attrezzatura per gestire/sollevare oggetti può incidere sulle prestazioni di sollevamento della macchina.

La capacità di sollevamento è compresa entro il ±5% per tutti i tipi di pattini.

Per informazioni specifiche su un prodotto, consultate sempre il manuale di funzionamento e manutenzione corrispondente.

Caratteristiche tecniche dell'escavatore idraulico 352 UHD

Caratteristiche tecniche della benna e compatibilità - Europa

		Larghezza		Capacità		Peso		Riempimento	Carreggiata variabile idraulica			
									Posizione piegata		Posizione diritta	
	Leverismo	mm	pollici	m³	yd³	kg	lb	%	R3.35 (11'0")	R3.9 (12'10")	R3.35 (11'0")	R3.9 (12'10")
Modello imperniato (attacco rapido assente)												
Impieghi gravosi	TB	1.650	66	2,41	3,15	2.220	4.894	100	●	●	●	●
	TB	1.850	72	2,69	3,52	2.349	5.179	100	●	●	●	●
	TB	1.900	74	2,78	3,64	2.427	5.350	100	●	●	●	⦿
Impieghi critici	TB	1.700	67	2,41	3,16	2.479	5.464	90	●	●	●	●
	TB	1.550	61	2,14	2,80	2.327	5.129	90	●	●	●	●
Impieghi molto gravosi - Tagliente a V	TB	1.350	54	1,87	2,44	2.053	4.526	90	●	●	●	●
	TB	1.650	66	2,41	3,15	2.367	5.218	90	●	●	●	●
	TB	1.900	75	2,78	3,64	2.723	6.003	90	●	●	●	●
Impieghi gravosi	TB	1.700	67	2,41	3,16	2.722	6.000	90	●	●	●	●
Impieghi estremi - Tagliente a V	TB	1.950	77	2,78	3,64	2.974	6.556	90	●	●	●	●
Carico massimo con attacco imperniato (carico utile + benna)								kg	9.940	8.790	8.700	7.970
								lb	21.914	19.379	19.180	17.571
Con attacco spinotto-benna												
Impieghi gravosi	TB	1.650	66	2,41	3,15	2.220	4.894	100	●	●	●	⦿
	TB	1.850	72	2,69	3,52	2.349	5.179	100	●	●	⦿	⊖
	TB	1.900	74	2,78	3,64	2.427	5.350	100	●	⦿	⦿	⊖
Impieghi critici	TB	1.700	67	2,41	3,16	2.479	5.464	90	●	●	●	●
	TB	1.550	61	2,14	2,80	2.327	5.129	90	●	●	●	●
Impieghi molto gravosi - Tagliente a V	TB	1.350	54	1,87	2,44	2.053	4.526	90	●	●	●	●
	TB	1.650	66	2,41	3,15	2.367	5.218	90	●	●	●	●
	TB	1.900	75	2,78	3,64	2.723	6.003	90	●	●	⦿	⊖
Impieghi gravosi	TB	1.700	67	2,41	3,16	2.722	6.000	90	●	●	●	⦿
Impieghi molto gravosi - Tagliente a V	TB	1.950	77	2,78	3,64	2.974	6.556	90	●	⦿	⦿	⊖
Carico massimo con attacco (carico utile + benna)								kg	8887	7.737	7.647	6.917
								lb	19.592	17.057	16.858	15.249

I carichi sopra indicati sono conformi allo standard per gli escavatori idraulici EN474-5:2006 + A3:2013 e non superano l'87% della capacità di sollevamento idraulico o il 75% della capacità di ribaltamento, con leverismo anteriore completamente esteso al suolo e benna piegata.

Capacità riferita a ISO 7451:2007.

Densità massima del materiale:

● 2.100 kg/m³ (3.500 lb/yd³)
⦿ 1.800 kg/m³ (3.000 lb/yd³)
⊖ 1.500 kg/m³ (2.500 lb/yd³)

Affinché i suoi prodotti offrano il massimo valore, Caterpillar raccomanda ai clienti di usare attrezzature adeguate. L'uso di attrezzature (ad esempio benne) che non rientrano nelle raccomandazioni o nelle caratteristiche tecniche di Caterpillar per quanto riguarda peso, dimensioni, flussi, pressioni, ecc. può portare a prestazioni sub-ottimali: cali di produttività, minore stabilità e affidabilità, ridotta durata dei componenti, ecc. L'uso improprio di un'attrezzatura che causa accelerazione, leverismo, torsione e/o inceppamento di carichi pesanti ridurrà la durata del braccio e dell'avambraccio.

Caratteristiche tecniche della benna e compatibilità - Giappone

		Larghezza		Capacità		Peso		Riempimento	Carreggiata variabile idraulica			
									Posizione piegata		Posizione diritta	
	Leverismo	mm	pollici	m³	yd³	kg	lb	%	R3.35 (11'0")	R3.9 (12'10")	R3.35 (11'0")	R3.9 (12'10")
Modello imperniato (attacco rapido assente)												
Scavi generici	TB	1.500	59	1,90	2,48	1.857	4.094	100	●	●	●	●
	TB	1.600	63	2,00	2,62	1.904	4.197	100	●	●	●	●
Scavi gravosi	TB	1.550	61	1,90	2,48	2.275	5.015	100	●	●	●	●
	TB	1.700	67	2,10	2,75	2.415	5.324	100	●	●	●	●
Impieghi critici	TB	1.700	67	2,41	3,15	2.496	5.502	90	●	●	●	●
	TB	1.850	74	2,69	3,52	2.696	5.943	90	●	●	●	●
Carico massimo con attacco imperniato (carico utile + benna)								kg	9.940	8.790	8.700	7.970
								lb	21.914	19.379	19.180	17.571

		Larghezza		Capacità		Peso		Riempimento	Carreggiata variabile idraulica			
									Posizione piegata		Posizione diritta	
	Leverismo	mm	pollici	m³	yd³	kg	lb	%	R3.35 (11'0")	R3.9 (12'10")	R3.35 (11'0")	R3.9 (12'10")
Con attacco spinotto-benna												
Scavi generici	TB	1.500	59	1,90	2,48	1.857	4.094	100	●	●	●	●
	TB	1.600	63	2,00	2,62	1.904	4.197	100	●	●	●	●
Scavi gravosi	TB	1.550	61	1,90	2,48	2.275	5.015	100	●	●	●	●
	TB	1.700	67	2,10	2,75	2.415	5.324	100	●	●	●	●
Impieghi critici	TB	1.700	67	2,41	3,15	2.496	5.502	90	●	●	●	●
	TB	1.850	74	2,69	3,52	2.696	5.943	90	●	●	●	⦿
Carico massimo con attacco imperniato (carico utile + benna)								kg	8887	7.737	7.647	6.917
								lb	19.592	17.057	16.858	15.249

I carichi sopra indicati sono conformi allo standard per gli escavatori idraulici EN474-5:2006 + A3:2013 e non superano l'87% della capacità di sollevamento idraulico o il 75% della capacità di ribaltamento, con leverismo anteriore completamente esteso al suolo e benna piegata.

Capacità riferita a ISO 7451:2007.

Densità massima del materiale:

● 2.100 kg/m³ (3.500 lb/yd³)

⦿ 1.800 kg/m³ (3.000 lb/yd³)

Affinché i suoi prodotti offrano il massimo valore, Caterpillar raccomanda ai clienti di usare attrezzature adeguate. L'uso di attrezzature (ad esempio benne) che non rientrano nelle raccomandazioni o nelle caratteristiche tecniche di Caterpillar per quanto riguarda peso, dimensioni, flussi, pressioni, ecc. può portare a prestazioni sub-ottimali: cali di produttività, minore stabilità e affidabilità, ridotta durata dei componenti, ecc. L'uso improprio di un'attrezzatura che causa accelerazione, leverismo, torsione e/o inceppamento di carichi pesanti ridurrà la durata del braccio e dell'avambraccio.

Caratteristiche tecniche della benna e compatibilità - Nord America

		Larghezza		Capacità		Peso		Riempimento	Carreggiata variabile idraulica			
									Posizione piegata		Posizione diritta	
	Leverismo	mm	pollici	m^3	yd^3	kg	lb	%	R3.35 (11'0")	R3.9 (12'10")	R3.35 (11'0")	R3.9 (12'10")
Modello imperniato (attacco rapido assente)												
Capacità per impieghi generali	TB	800	30	0,95	1,24	1.316	2.901	100	●	●	●	●
	TB	900	36	1,23	1,60	1.447	3.190	100	●	●	●	●
	TB	1.050	42	1,51	1,98	1.624	3.580	100	●	●	●	●
	TB	1.200	48	1,80	2,36	1.777	3.918	100	●	●	●	●
	TB	1.350	54	2,10	2,74	1.893	4.173	100	●	●	●	●
	TB	1.500	60	2,39	3,13	2.046	4.511	100	●	●	●	●
	TB	1.700	68	2,78	3,64	2.233	4.923	100	●	●	●	●
	TB	1.850	74	3,08	4,04	2.356	5.194	100	●	●	●	⦿
Capacità per impieghi generali - Punta larga	TB	900	36	1,35	1,77	1.452	3.201	100	●	●	●	●
	TB	1.350	54	2,22	2,90	1.965	4.332	100	●	●	●	●
	TB	1.500	60	2,52	3,29	2.081	4.588	100	●	●	●	●
	TB	1.650	66	2,81	3,68	2.234	4.925	100	●	●	●	●
	TB	1.800	72	3,11	4,07	2.351	5.183	100	●	●	●	●
	TB	1.950	77	3,41	4,46	2.504	5.520	100	●	⦿	⦿	⊖
Impieghi gravosi	TB	900	36	1,08	1,41	1.600	3.527	100	●	●	●	●
	TB	1.050	42	1,34	1,75	1.689	3.724	100	●	●	●	●
	TB	1.200	48	1,60	2,09	1.852	4.083	100	●	●	●	●
	TB	1.350	54	1,87	2,44	1.979	4.363	100	●	●	●	●
	TB	1.500	60	2,14	2,80	2.143	4.724	100	●	●	●	●
	TB	1.650	66	2,41	3,15	2.307	5.086	100	●	●	●	●
	TB	1.800	72	2,69	3,52	2.437	5.373	100	●	●	●	●
Impieghi critici	TB	800	30	0,88	1,15	1.514	3.338	90	●	●	●	●
	TB	900	36	1,08	1,41	1.677	3.697	90	●	●	●	●
	TB	1.050	42	1,34	1,75	1.775	3.913	90	●	●	●	●
	TB	1.200	48	1,60	2,09	1.945	4.288	90	●	●	●	●
	TB	1.400	55	1,87	2,44	2.170	4.783	90	●	●	●	●
	TB	1.550	61	2,14	2,80	2.369	5.222	90	●	●	●	●
	TB	1.700	67	2,41	3,16	2.509	5.531	90	●	●	●	●
	TB	1.850	74	2,69	3,52	2.709	5.972	90	●	●	●	●
Impieghi gravosi	TB	1.250	49	1,60	2,09	2.194	4.836	90	●	●	●	●
	TB	1.400	55	1,87	2,44	2.334	5.145	90	●	●	●	●
Impieghi estremi - Tagliente a V	TB	1.550	61	2,00	2,59	2.562	5.647	90	●	●	●	●
Pulizia	TB	2.000	78	2,80	3,66	2.036	4.489	100	●	●	●	●
Carico massimo con attacco imperniato (carico utile + benna)								kg	9.940	8.790	8.700	7.970
								lb	21.914	19.379	19.180	17.571

I carichi sopra indicati sono conformi allo standard per gli escavatori idraulici EN474-5:2006 + A3:2013 e non superano l'87% della capacità di sollevamento idraulico o il 75% della capacità di ribaltamento, con leverismo anteriore completamente esteso al suolo e benna piegata.

Capacità riferita a ISO 7451:2007.

Densità massima del materiale:

● 2.100 kg/m³ (3.500 lb/yd³)
⦿ 1.800 kg/m³ (3.000 lb/yd³)
⊖ 1.500 kg/m³ (2.500 lb/yd³)

Affinché i suoi prodotti offrano il massimo valore, Caterpillar raccomanda ai clienti di usare attrezzature adeguate. L'uso di attrezzature (ad esempio benne) che non rientrano nelle raccomandazioni o nelle caratteristiche tecniche di Caterpillar per quanto riguarda peso, dimensioni, flussi, pressioni, ecc. può portare a prestazioni sub-ottimali: cali di produttività, minore stabilità e affidabilità, ridotta durata dei componenti, ecc. L'uso improprio di un'attrezzatura che causa accelerazione, leverismo, torsione e/o inceppamento di carichi pesanti ridurrà la durata del braccio e dell'avambraccio.

(continua alla pagina seguente)

Caratteristiche tecniche e compatibilità delle benne - Nord America *(continua)*

		Larghezza		Capacità		Peso		Riempimento	Carreggiata variabile idraulica			
									Posizione piegata		Posizione diritta	
	Leverismo	mm	pollici	m³	yd³	kg	lb	%	R3.35 (11'0")	R3.9 (12'10")	R3.35 (11'0")	R3.9 (12'10")
Con attacco spinotto-benna												
Capacità per impieghi generali	TB	800	30	0,95	1,24	1.316	2.901	100	●	●	●	●
	TB	900	36	1,23	1,60	1.447	3.190	100	●	●	●	●
	TB	1.050	42	1,51	1,98	1.624	3.580	100	●	●	●	●
	TB	1.200	48	1,80	2,36	1.777	3.918	100	●	●	●	●
	TB	1.350	54	2,10	2,74	1893	4.173	100	●	●	●	●
	TB	1.500	60	2,39	3,13	2.046	4.511	100	●	●	●	●
	TB	1.700	68	2,78	3,64	2.233	4.923	100	●	⦿	⦿	⊖
	TB	1.850	74	3,08	4,04	2.356	5.194	100	●	⦿	⊖	⊖
Capacità per impieghi generali - Punta larga	TB	900	36	1,35	1,77	1.452	3.201	100	●	●	●	●
	TB	1.350	54	2,22	2,90	1.965	4.332	100	●	●	●	●
	TB	1.500	60	2,52	3,29	2.081	4.588	100	●	●	●	⦿
	TB	1.650	66	2,81	3,68	2.234	4.925	100	●	⦿	⦿	⊖
	TB	1.800	72	3,11	4,07	2.351	5.183	100	●	⦿	⊖	⊖
	TB	1.950	77	3,41	4,46	2.504	5.520	100	⦿	⊖	⊖	○
Impieghi gravosi	TB	900	36	1,08	1,41	1.600	3.527	100	●	●	●	●
	TB	1.050	42	1,34	1,75	1.689	3.724	100	●	●	●	●
	TB	1.200	48	1,60	2,09	1.852	4.083	100	●	●	●	●
	TB	1.350	54	1,87	2,44	1.979	4.363	100	●	●	●	●
	TB	1.500	60	2,14	2,80	2.143	4.724	100	●	●	●	●
	TB	1.650	66	2,41	3,15	2.307	5.086	100	●	●	●	⦿
	TB	1.800	72	2,69	3,52	2.437	5.373	100	●	⦿	⦿	⊖
Impieghi gravosi – Performance spinotto-benna	TB	1.200	48	1,49	1,95	1.935	4.266	100	●	●	●	●
	TB	1.350	54	1,74	2,27	2.070	4.563	100	●	●	●	●
	TB	1.500	60	1,98	2,59	2.242	4.943	100	●	●	●	●
	TB	1.650	66	2,23	2,91	2.413	5.320	100	●	●	●	●
	TB	1.900	74	2,56	3,34	2.595	5.721	100	●	●	⦿	⊖
Impieghi critici	TB	800	30	0,88	1,15	1.514	3.338	90	●	●	●	●
	TB	900	36	1,08	1,41	1.677	3.697	90	●	●	●	●
	TB	1.050	42	1,34	1,75	1.775	3.913	90	●	●	●	●
	TB	1.200	48	1,60	2,09	1.945	4.288	90	●	●	●	●
	TB	1.400	55	1,87	2,44	2.170	4.783	90	●	●	●	●
	TB	1.550	61	2,14	2,80	2.369	5.222	90	●	●	●	●
	TB	1.700	67	2,41	3,16	2.509	5.531	90	●	●	●	⦿
	TB	1.850	74	2,69	3,52	2.709	5.972	90	●	●	●	●
	TB	1.900	75	2,78	3,64	2.723	6.003	90	●	●	⦿	⊖
Impieghi molto gravosi - Tagliente a V	TB	1.750	69	2,40	3,14	2.544	5.608	90	●	●	●	●
Impieghi gravosi	TB	1.250	49	1,60	2,09	2.194	4.836	90	●	●	●	●
	TB	1400	55	1,87	2,44	2.334	5.145	90	●	●	●	●
Impieghi estremi - Tagliente a V	TB	1.550	61	2,00	2,59	2.562	5.647	90	●	●	●	●
Pulizia	TB	2.000	78	2,80	3,66	2.036	4.489	100	●	●	●	⦿
Carico massimo con attacco (carico utile + benna)								kg	8.887	7.737	7.647	6.917
								lb	19.592	17.057	16.858	15.249

I carichi sopra indicati sono conformi allo standard per gli escavatori idraulici EN474-5:2006 + A3:2013 e non superano l'87% della capacità di sollevamento idraulico o il 75% della capacità di ribaltamento, con leverismo anteriore completamente esteso al suolo e benna piegata.

Capacità riferita a ISO 7451:2007.

Densità massima del materiale:

● 2.100 kg/m³ (3.500 lb/yd³)
⦿ 1.800 kg/m³ (3.000 lb/yd³)
⊖ 1.500 kg/m³ (2.500 lb/yd³)
○ 1.500 kg/m³ (2.500 lb/yd³)

Affinché i suoi prodotti offrano il massimo valore, Caterpillar raccomanda ai clienti di usare attrezzature adeguate. L'uso di attrezzature (ad esempio benne) che non rientrano nelle raccomandazioni o nelle caratteristiche tecniche di Caterpillar per quanto riguarda peso, dimensioni, flussi, pressioni, ecc. può portare a prestazioni sub-ottimali: cali di produttività, minore stabilità e affidabilità, ridotta durata dei componenti, ecc. L'uso improprio di un'attrezzatura che causa accelerazione, leverismo, torsione e/o inceppamento di carichi pesanti ridurrà la durata del braccio e dell'avambraccio.

Guida all'offerta di attrezzature - Europa

Non tutte le attrezzature sono disponibili in tutte le regioni. Rivolgetevi al dealer Cat per le configurazioni disponibili nella vostra area.

✓ Abbinamento Nessun abbinamento

ATTREZZATURE CON ATTACCO IMPERNIATO

Sottocarro		Carreggiata variabile idraulica									
Contrappeso		11,35 mt (25,022 lb) (rimozione)					12,0 mt (26.455 lb)				
Tipo di braccio		Retrofit (posizione curva)		Retrofit (posizione diritta)		UHD 28 m (91'10")	Retrofit (posizione curva)		Retrofit (posizione diritta)		UHD 28 m (91'10")
Lunghezza avambraccio		3,35 m (11'0")	3,90 m (12'10")	3,35 m (11'0")	3,90 m (12'10")	UHD 28 m (91'10")	3,35 m (11'0")	3,90 m (12'10")	3,35 m (11'0")	3,90 m (12'10")	UHD 28 m (91'10")
Martelli idraulici	H160 S	✓	✓	✓	✓		✓	✓	✓	✓	
	H180 GC S	✓	✓	✓	✓		✓	✓	✓	✓	
	H180 S	✓	✓	✓	✓		✓	✓	✓	✓	
	H190 S	✓	✓	✓	✓		✓	✓	✓	✓	
Multiprocessori	Ganascia con tagliente per calcestruzzo MP318					✓					✓
	Ganasce da demolizione MP318					✓					✓
	Ganascia con frantumatore MP318					✓					✓
	Ganasce da taglio MP318					✓					✓
	Ganascia universale MP318					✓					✓
	Ganascia con tagliente per calcestruzzo MP324					✓					✓
	Ganasce da demolizione MP324					✓					✓
	Ganascia con frantumatore MP324					✓					✓
	Ganasce da taglio MP324					✓					✓
	Ganascia da taglio per serbatoi MP324					✓					✓
	Ganascia universale MP324					✓					✓
	Ganascia con tagliente per calcestruzzo MP332					✓					✓
	Ganasce da demolizione MP332					✓					✓
	Ganascia con frantumatore MP332					✓					✓
	Ganasce da taglio MP332					✓					✓
	Ganascia universale MP332					✓					✓
	Ganasce da taglio per calcestruzzo MP345	✓	✓	✓	✓		✓	✓	✓	✓	
	Ganasce per demolizione MP345	✓	✓	✓	✓		✓	✓	✓	✓	
	Ganasce con frantumatore MP345	✓	✓	✓	✓		✓	✓	✓	✓	
	Cesoie MP345	✓	✓	✓	✓		✓	✓	✓	✓	
	Ganasce da taglio per calcestruzzo MP345 - Parte superiore piana	✓	✓	✓	✓		✓	✓	✓	✓	
	Ganasce per demolizione MP345 - Parte superiore piana	✓	✓	✓	✓		✓	✓	✓	✓	
	Ganasce con frantumatore MP345 - Parte superiore piana	✓	✓	✓	✓		✓	✓	✓	✓	
	Cesoie MP345 - Parte superiore piana	✓	✓	✓	✓		✓	✓	✓	✓	
	Ganasce con tagliente per calcestruzzo MP365	✓									
Benne a polipo per demolizione e smistamento	G324					✓					✓
	G332					✓					✓
	G345	✓	✓	✓	✓		✓	✓	✓	✓	
	Parte superiore piatta G345	✓	✓	✓	✓		✓	✓	✓	✓	

(continua alla pagina seguente)

Guida all'offerta di attrezzature - Europa *(continua)*

Non tutte le attrezzature sono disponibili in tutte le regioni. Rivolgetevi al dealer Cat per le configurazioni disponibili nella vostra area.

✓ Abbinamento | Nessun abbinamento | ● 1.800 kg/m³ (3.000 lb/yd³) | ○ 1.200 kg/m³ (2.000 lb/yd³)

ATTREZZATURE CON ATTACCO IMPERNIATO *(continua)*

Sottocarro		Carreggiata variabile idraulica									
Contrappeso		11,35 mt (25,022 lb) (rimozione)					12,0 mt (26.455 lb)				
Tipo di braccio		Retrofit (posizione curva)		Retrofit (posizione diritta)		UHD 28 m (91'10")	Retrofit (posizione curva)		Retrofit (posizione diritta)		UHD 28 m (91'10")
Lunghezza avambraccio		3,35 m (11'0")	3,90 m (12'10")	3,35 m (11'0")	3,90 m (12'10")	UHD 28 m (91'10")	3,35 m (11'0")	3,90 m (12'10")	3,35 m (11'0")	3,90 m (12'10")	UHD 28 m (91'10")
Cesoie mobili per trattamento dei rottami e lavori di demolizione	Parte superiore piatta S3025					✓					✓
	S3035 - Parte superiore piatta					✓					✓
	Parte superiore piatta S3050	✓	✓	✓	✓		✓	✓	✓		
Frantumatori	Frantumatore secondario P245	✓					✓				
	Frantumatore primario P318					✓					✓
	Frantumatore primario P324					✓					✓
	Frantumatore primario P332					✓					✓
	Frantumatore primario P345	✓	✓	✓	✓		✓	✓	✓	✓	
	Frantumatore P345 primario-Parte superiore piatta	✓	✓	✓	✓		✓	✓	✓	✓	
Benne a polipo	GSH455-1000	●	●	●	●		●	●	●	●	
	GSH455-1500	●	●	●	●		●	●	●	●	
	GSH455-2000	●	●	●	●		●	●	●	●	
	GSH555-1000	●	●	●	●		●	●	●	●	
	GSH555-1500	●	●	●	●		●	●	●	●	
	GSM-50-1000	●	●	●	●		●	●	●	●	
	GSM-50-1250	●	●	●	●		●	●	●	●	
	GSM-50-1500	●	●	●	●		●	●	●	●	
	GSM-50-2000	●	●	●	○		●	●	●	○	
	GSM-60-1250	●	●	●	●		●	●	●	●	
	GSM-60-1500	●	●	●	●		●	●	●	○	
	GSM-60-2000	○	○	○	○		○	○	○		
	GSM-60-2500	○					○				
Benne mordenti	CTV30-1700	●	●	●	●		●	●	●	●	
	CTV30-1900	●	●	●	●		●	●	●	●	
	CTV30-2300	●	●	●	●		●	●	●	●	
	CTV30-2700	●	○	●	○		●	○	○	○	
	CTV30-2900	●	○	○	○		○	○	○	○	
	CTV30-3100	○	○	○	○		○	○	○	○	
	CTV30-3800	○		○			○		○		
Taglierine rotanti	RC15					✓					✓
	RC20					✓					✓
	RC50	✓	✓	✓	✓		✓	✓	✓	✓	

(continua alla pagina seguente)

Guida all'offerta di attrezzature - Europa *(continua)*

Non tutte le attrezzature sono disponibili in tutte le regioni. Rivolgetevi al dealer Cat per le configurazioni disponibili nella vostra area.

✓ Abbinamento Nessun abbinamento

ATTREZZATURE CON ATTACCO SPINOTTO-BENNA CAT

Sottocarro		**Carreggiata variabile idraulica**							
Contrappeso		**11,35 mt (25,022 lb) (rimozione)**				**12,0 mt (26.455 lb)**			
Tipo di braccio		**Retrofit (posizione curva)**		**Retrofit (posizione diritta)**		**Retrofit (posizione curva)**		**Retrofit (posizione diritta)**	
Lunghezza avambraccio		**3,35 m (11'0")**	**3,90 m (12'10")**	**3,35 m (11'0")**	**3,90 m (12'10")**	**3,35 m (11'0")**	**3,90 m (12'10")**	**3,35 m (11'0")**	**3,90 m (12'10")**
Martelli idraulici	H160 S	✓	✓	✓	✓	✓	✓	✓	✓
	H180 GC S	✓	✓	✓	✓	✓	✓	✓	✓
	H180 S	✓	✓	✓	✓	✓	✓	✓	✓
Multiprocessori	Ganasce da taglio per calcestruzzo MP345	✓	✓	✓	✓	✓		✓	
	Ganasce per demolizione MP345	✓		✓		✓		✓	
	Ganasce con frantumatore MP345	✓		✓		✓			
	Cesoie MP345	✓	✓	✓	✓	✓		✓	
	Cesoie MP345 - Parte superiore piana	✓							
Benne a polipo per demolizione e smistamento	G345	✓	✓	✓	✓	✓	✓	✓	✓
	Parte superiore piatta G345	✓	✓	✓	✓	✓	✓	✓	✓
Taglierine rotanti	RC50	✓	✓	✓	✓	✓	✓	✓	✓

ATTREZZATURE CON ATTACCO DEDICATO CW-40

Sottocarro		**H-VG**	
Contrappeso		**11,35 mt (25,022 lb) (rimozione)**	**12,0 mt (26.455 lb)**
Tipo di braccio		**UHD 28 m (91'10")**	**UHD 28 m (91'10")**
Lunghezza avambraccio		**UHD 28 m (91'10")**	**UHD 28 m (91'10")**
Multiprocessori	Ganascia con tagliente per calcestruzzo MP318	✓	✓
	Ganasce da demolizione MP318	✓	✓
	Ganascia con frantumatore MP318	✓	✓
	Ganasce da taglio MP318	✓	✓
	Ganascia universale MP318	✓	✓
	Ganascia con tagliente per calcestruzzo MP324	✓	✓
	Ganasce da demolizione MP324	✓	✓
	Ganascia con frantumatore MP324	✓	✓
	Ganasce da taglio MP324	✓	✓
	Ganascia da taglio per serbatoi MP324	✓	✓
	Ganascia universale MP324	✓	✓
Benne a polipo per demolizione e smistamento	G324	✓	✓
	G332	✓	✓
Cesoie mobili per trattamento dei rottami e lavori di demolizione	Parte superiore piatta S3025	✓	✓
	S3035 - Parte superiore piatta	✓	✓
Frantumatori	Frantumatore primario P318	✓	✓
	Frantumatore primario P324	✓	✓
Taglierine rotanti	RC15	✓	✓
	RC20	✓	✓

(continua alla pagina seguente)

Guida all'offerta di attrezzature - Europa *(continua)*

Non tutte le attrezzature sono disponibili in tutte le regioni. Rivolgetevi al dealer Cat per le configurazioni disponibili nella vostra area.

✓ Abbinamento

ATTREZZATURE CON ATTACCO DEDICATO CW-45s

Sottocarro		**H-VG**	
Contrappeso		**11,35 mt (25,022 lb) (rimozione)**	**12,0 mt (26.455 lb)**
Tipo di braccio		**UHD 28 m (91'10")**	**UHD 28 m (91'10")**
Lunghezza avambraccio		**UHD 28 m (91'10")**	**UHD 28 m (91'10")**
Multiprocessori	Ganascia con tagliente per calcestruzzo MP318	✓	✓
	Ganasce da demolizione MP318	✓	✓
	Ganascia con frantumatore MP318	✓	✓
	Ganasce da taglio MP318	✓	✓
	Ganascia universale MP318	✓	✓
	Ganascia con tagliente per calcestruzzo MP324	✓	✓
	Ganasce da demolizione MP324	✓	✓
	Ganascia con frantumatore MP324	✓	✓
	Ganasce da taglio MP324	✓	✓
	Ganascia da taglio per serbatoi MP324	✓	✓
	Ganascia universale MP324	✓	✓
Benne a polipo per demolizione e smistamento	G324	✓	✓
	G332	✓	✓
Cesoie mobili per trattamento dei rottami e lavori di demolizione	Parte superiore piatta S3025	✓	✓
	S3035 - Parte superiore piatta	✓	✓
Frantumatori	Frantumatore primario P318	✓	✓
	Frantumatore primario P324	✓	✓
Taglierine rotanti	RC15	✓	✓
	RC20	✓	✓

ATTREZZATURE CON ATTACCO DEDICATO CW-45

Sottocarro		**H-VG**	
Contrappeso		**11,35 mt (25,022 lb) (rimozione)**	**12,0 mt (26.455 lb)**
Tipo di braccio		**UHD 28 m (91'10")**	**UHD 28 m (91'10")**
Lunghezza avambraccio		**UHD 28 m (91'10")**	**UHD 28 m (91'10")**
Multiprocessori	Ganascia con tagliente per calcestruzzo MP318	✓	✓
	Ganasce da demolizione MP318	✓	✓
	Ganascia con frantumatore MP318	✓	✓
	Ganasce da taglio MP318	✓	✓
	Ganascia universale MP318	✓	✓
	Ganascia con tagliente per calcestruzzo MP324	✓	✓
	Ganasce da demolizione MP324	✓	✓
	Ganascia con frantumatore MP324	✓	✓
	Ganasce da taglio MP324	✓	✓
	Ganascia da taglio per serbatoi MP324	✓	✓
	Ganascia universale MP324	✓	✓
Benne a polipo per demolizione e smistamento	G324	✓	✓
	G332	✓	✓
Cesoie mobili per trattamento dei rottami e lavori di demolizione	Parte superiore piatta S3025	✓	✓
Frantumatori	Frantumatore primario P318	✓	✓
	Frantumatore primario P324	✓	✓
Taglierine rotanti	RC15	✓	✓
	RC20	✓	✓

(continua alla pagina seguente)

Guida all'offerta di attrezzature - Europa *(continua)*

Non tutte le attrezzature sono disponibili in tutte le regioni. Rivolgetevi al dealer Cat per le configurazioni disponibili nella vostra area.

✓ Abbinamento Nessun abbinamento

ATTREZZATURE CON ATTACCO DEDICATO CW-55

Sottocarro		Carreggiata variabile idraulica							
Contrappeso		11,35 mt (25,022 lb) (rimozione)				12,0 mt (26.455 lb)			
Tipo di braccio		Retrofit (posizione curva)		Retrofit (posizione diritta)		Retrofit (posizione curva)		Retrofit (posizione diritta)	
Lunghezza avambraccio		3,35 m (11'0")	3,90 m (12'10")	3,35 m (11'0")	3,90 m (12'10")	3,35 m (11'0")	3,90 m (12'10")	3,35 m (11'0")	3,90 m (12'10")
Martelli idraulici	H160 S	✓	✓	✓	✓	✓	✓	✓	✓
	H180 GC S	✓	✓	✓	✓	✓	✓	✓	✓
	H180 S	✓	✓	✓	✓	✓	✓	✓	✓
Multiprocessori	Ganasce da taglio per calcestruzzo MP345	✓	✓	✓	✓	✓	✓	✓	✓
	Ganasce per demolizione MP345	✓		✓		✓		✓	
	Ganasce con frantumatore MP345	✓		✓		✓		✓	
	Cesoie MP345	✓	✓	✓	✓	✓	✓	✓	✓
	Ganasce con frantumatore MP345 - Parte superiore piana	✓		✓		✓		✓	
	Cesoie MP345 - Parte superiore piana	✓		✓		✓		✓	
Benne a polipo per demolizione e smistamento	G345	✓	✓	✓	✓	✓	✓	✓	✓
	Parte superiore piatta G345	✓	✓	✓	✓	✓	✓	✓	✓
Frantumatori	Frantumatore primario P345	✓		✓		✓		✓	
Taglierine rotanti	Frantumatore P345 primario-Parte superiore piatta	✓	✓	✓	✓	✓	✓	✓	✓

ATTREZZATURE CON ATTACCO HCS70

Sottocarro		H-VG	
Contrappeso		11,35 mt (25,022 lb) (rimozione)	12,0 mt (26.455 lb)
Tipo di braccio		UHD 28 m (91'10")	UHD 28 m (91'10")
Lunghezza avambraccio		UHD 28 m (91'10")	UHD 28 m (91'10")
Multiprocessori	Ganascia con tagliente per calcestruzzo MP318	✓	✓
	Ganasce da demolizione MP318	✓	✓
	Ganascia con frantumatore MP318	✓	✓
	Ganasce da taglio MP318	✓	✓
	Ganascia universale MP318	✓	✓
	Ganascia con tagliente per calcestruzzo MP324	✓	✓
	Ganasce da demolizione MP324	✓	✓
	Ganascia con frantumatore MP324	✓	✓
	Ganasce da taglio MP324	✓	✓
	Ganascia da taglio per serbatoi MP324	✓	✓
	Ganascia universale MP324	✓	✓
Benne a polipo per demolizione e smistamento	G324	✓	✓
	G332	✓	✓
Cesoie mobili per trattamento dei rottami e lavori di demolizione	Parte superiore piatta S3025	✓	✓
	S3035 - Parte superiore piatta	✓	✓
Frantumatori	Frantumatore primario P318	✓	✓
	Frantumatore primario P324	✓	✓
Taglierine rotanti	RC15	✓	✓
	RC20	✓	✓

(continua alla pagina seguente)

Guida all'offerta di attrezzature - Europa *(continua)*

Non tutte le attrezzature sono disponibili in tutte le regioni. Rivolgetevi al dealer Cat per le configurazioni disponibili nella vostra area.

✓ Abbinamento

ATTREZZATURE CON ATTACCO HCS70/55

Sottocarro		**H-VG**	
Contrappeso		**11,35 mt (25,022 lb) (rimozione)**	**12,0 mt (26.455 lb)**
Tipo di braccio		**UHD 28 m (91'10")**	**UHD 28 m (91'10")**
Lunghezza avambraccio		**UHD 28 m (91'10")**	**UHD 28 m (91'10")**
Multiprocessori	Ganascia con tagliente per calcestruzzo MP318	✓	✓
	Ganasce da demolizione MP318	✓	✓
	Ganascia con frantumatore MP318	✓	✓
	Ganasce da taglio MP318	✓	✓
	Ganascia universale MP318	✓	✓
	Ganascia con tagliente per calcestruzzo MP324	✓	✓
	Ganasce da demolizione MP324	✓	✓
	Ganascia con frantumatore MP324	✓	✓
	Ganasce da taglio MP324	✓	✓
	Ganascia da taglio per serbatoi MP324	✓	✓
	Ganascia universale MP324	✓	✓
Benne a polipo per demolizione e smistamento	G324	✓	✓
	G332	✓	✓
Cesoie mobili per trattamento dei rottami e lavori di demolizione	Parte superiore piatta S3025	✓	✓
	S3035 - Parte superiore piatta	✓	✓
Frantumatori	Frantumatore primario P318	✓	✓
	Frantumatore primario P324	✓	✓
Taglierine rotanti	RC15	✓	✓
	RC20	✓	✓

ATTREZZATURE CON ATTACCO HCS70/55

Sottocarro		**H-VG**			
Contrappeso		**11,35 mt (25,022 lb) (rimozione)**		**12,0 mt (26.455 lb)**	
Tipo di braccio		**Retrofit (posizione curva)**	**Retrofit (posizione diritta)**	**Retrofit (posizione curva)**	**Retrofit (posizione diritta)**
Cesoie mobili per trattamento dei rottami e lavori di demolizione	S2090	✓	✓	✓	✓
	Parte superiore piana S3070	✓	✓	✓	✓
	Parte superiore piana S3090	✓	✓	✓	✓

Guida all'offerta di attrezzature - Giappone

Non tutte le attrezzature sono disponibili in tutte le regioni. Rivolgetevi al dealer Cat per le configurazioni disponibili nella vostra area.

✓ Abbinamento Nessun abbinamento

ATTREZZATURE CON ATTACCO IMPERNIATO

Sottocarro		Carreggiata variabile idraulica					
Contrappeso		11,35 mt (25,022 lb) (rimozione)			12,0 mt (26.455 lb)		
Tipo di braccio		Retrofit (posizione curva)	Retrofit (posizione diritta)	UHD 28 m (91'10")	Retrofit (posizione curva)	Retrofit (posizione diritta)	UHD 28 m (91'10")
Lunghezza avambraccio		3,35 m (11'0")	3,35 m (11'0")	UHD 28 m (91'10")	3,35 m (11'0")	3,35 m (11'0")	UHD 28 m (91'10")
Martelli idraulici	H160 S	✓	✓		✓	✓	
	H180 S	✓	✓		✓	✓	
	H190 S	✓	✓		✓	✓	
Cesoie mobili per trattamento dei rottami e lavori di demolizione	Parte superiore piatta S3050	✓	✓		✓	✓	
Taglierine rotanti	RC15			✓			✓
	RC20			✓			✓
	RC50	✓	✓		✓	✓	

ATTREZZATURE CON ATTACCO SPINOTTO-BENNA CAT

Sottocarro		Carreggiata variabile idraulica			
Contrappeso		11,35 mt (25,022 lb) (rimozione)		12,0 mt (26.455 lb)	
Tipo di braccio		Retrofit (posizione curva)	Retrofit (posizione diritta)	Retrofit (posizione curva)	Retrofit (posizione diritta)
Lunghezza avambraccio		3,35 m (11'0")	3,35 m (11'0")	3,35 m (11'0")	3,35 m (11'0")
Martelli idraulici	H160 S	✓	✓	✓	✓
	H180 S	✓	✓	✓	✓
Taglierine rotanti	RC50	✓	✓	✓	✓

ATTREZZATURE CON MONTAGGIO SUL BRACCIO

Sottocarro		Carreggiata variabile idraulica			
Contrappeso		11,35 mt (25,022 lb) (rimozione)		12,0 mt (26.455 lb)	
Tipo di braccio		Retrofit (posizione curva)	Retrofit (posizione diritta)	Retrofit (posizione curva)	Retrofit (posizione diritta)
Lunghezza avambraccio		3,35 m (11'0")	3,35 m (11'0")	3,35 m (11'0")	3,35 m (11'0")
Cesoie mobili per trattamento dei rottami e lavori di demolizione	S090	✓	✓	✓	✓
	Parte superiore piana S3070	✓	✓	✓	✓
	Parte superiore piana S3090	✓	✓	✓	✓

Guida all'offerta di attrezzature - Nord America

Non tutte le attrezzature sono disponibili in tutte le regioni. Rivolgetevi al dealer Cat per le configurazioni disponibili nella vostra area.

✓ Abbinamento Nessun abbinamento

ATTREZZATURE CON ATTACCO IMPERNIATO

Sottocarro		Carreggiata variabile idraulica									
Contrappeso		11,35 mt (25,022 lb) (rimozione)					12,0 mt (26.455 lb)				
Tipo di braccio		Retrofit (posizione curva)		Retrofit (posizione diritta)		UHD 28 m (91'10")	Retrofit (posizione curva)		Retrofit (posizione diritta)		UHD 28 m (91'10")
Lunghezza avambraccio		3,35 m (11'0")	3,90 m (12'10")	3,35 m (11'0")	3,90 m (12'10")	UHD 28 m (91'10")	3,35 m (11'0")	3,90 m (12'10")	3,35 m (11'0")	3,90 m (12'10")	UHD 28 m (91'10")
Martelli idraulici	H160 S	✓	✓	✓	✓		✓	✓	✓	✓	
	H180 GC S	✓	✓	✓	✓		✓	✓	✓	✓	
	H180 S	✓	✓	✓	✓		✓	✓	✓	✓	
	H190 S	✓	✓	✓	✓		✓	✓	✓	✓	
Multiprocessori	Ganascia con tagliente per calcestruzzo MP318		✓								✓
	Ganasce da demolizione MP318		✓								✓
	Ganascia con frantumatore MP318		✓								✓
	Ganasce da taglio MP318		✓								✓
	Ganascia universale MP318		✓								✓
	Ganascia con tagliente per calcestruzzo MP324		✓								✓
	Ganasce da demolizione MP324		✓								✓
	Ganascia con frantumatore MP324		✓								✓
	Ganasce da taglio MP324		✓								✓
	Ganascia da taglio per serbatoi MP324		✓								✓
	Ganascia universale MP324		✓								✓
	Ganascia con tagliente per calcestruzzo MP332		✓								✓
	Ganasce da demolizione MP332		✓								✓
	Ganascia con frantumatore MP332		✓								✓
	Ganasce da taglio MP332		✓								✓
	Ganascia universale MP332		✓								✓
	Ganasce da taglio per calcestruzzo MP345	✓		✓	✓	✓	✓	✓	✓	✓	
	Ganasce per demolizione MP345	✓		✓	✓	✓	✓	✓	✓	✓	
	Ganasce con frantumatore MP345	✓		✓	✓	✓	✓	✓	✓	✓	
	Cesoie MP345	✓		✓	✓	✓	✓	✓	✓	✓	
	Ganasce da taglio per calcestruzzo MP345 - Parte superiore piana	✓		✓	✓	✓	✓	✓	✓	✓	
	Ganasce per demolizione MP345 - Parte superiore piana	✓		✓	✓	✓	✓	✓	✓	✓	
	Ganasce con frantumatore MP345 - Parte superiore piana	✓		✓	✓	✓	✓	✓	✓	✓	
	Cesoie MP345 - Parte superiore piana	✓		✓	✓	✓	✓	✓	✓	✓	
	Ganasce con tagliente per calcestruzzo MP365	✓									
Benne a polipo per demolizione e smistamento	G324					✓					✓
	G332					✓					✓
	G345	✓	✓	✓	✓		✓	✓	✓	✓	
	Parte superiore piatta G345	✓	✓	✓	✓		✓	✓	✓	✓	

(continua alla pagina seguente)

Guida all'offerta di attrezzature - Nord America *(continua)*

Non tutte le attrezzature sono disponibili in tutte le aree. Rivolgetevi al dealer Cat per le configurazioni disponibili nella vostra area.

✓ Abbinamento | Nessun abbinamento | ● 1.800 kg/m³ (3.000 lb/yd³) | ○ 1.200 kg/m³ (2.000 lb/yd³)

ATTREZZATURE CON ATTACCO IMPERNIATO *(continua)*

Sottocarro		Carreggiata variabile idraulica									
Contrappeso		11,35 mt (25,022 lb) (rimozione)					12,0 mt (26.455 lb)				
Tipo di braccio		Retrofit (posizione curva)		Retrofit (posizione diritta)		UHD 28 m (91'10")	Retrofit (posizione curva)		Retrofit (posizione diritta)		UHD 28 m (91'10")
Lunghezza avambraccio		3,35 m (11'0")	3,90 m (12'10")	3,35 m (11'0")	3,90 m (12'10")	UHD 28 m (91'10")	3,35 m (11'0")	3,90 m (12'10")	3,35 m (11'0")	3,90 m (12'10")	UHD 28 m (91'10")
Cesoie mobili per trattamento dei rottami e lavori di demolizione	Parte superiore piatta S3025					✓					✓
	S3035 - Parte superiore piatta					✓					✓
	Parte superiore piatta S3050										
Frantumatori	Frantumatore secondario P245	✓					✓				
	Frantumatore primario P318					✓					✓
	Frantumatore primario P324					✓					✓
	Frantumatore primario P332					✓					✓
	Frantumatore primario P345	✓	✓	✓	✓		✓	✓	✓	✓	
	Frantumatore P345 primario-Parte superiore piatta	✓	✓	✓	✓		✓	✓	✓	✓	
Benne a polipo	GSH455-1000				●		●	●	●	●	
	GSH455-1500				●		●	●	●	●	
	GSH455-2000				●		●	●	●	●	
	GSH555-1000				●		●	●	●	●	
	GSH555-1500				●		●	●	●	●	
Benne mordenti	CTV30-1900	●	●	●	●		●	●	●	●	
	CTV30-2300	●	●	●	●		●	●	●	○	
	CTV30-2500	●	●	●	●		●	○	○	○	
	CTV30-2700	●	●	○	○		●	○	○	○	
	CTV30-3400	○	○	○			○	○	○		
	CTV30-3800	○					○				
Taglierine rotanti	RC15					✓					✓
	RC20					✓					✓
	RC50	✓	✓	✓	✓		✓	✓	✓	✓	

ATTREZZATURE CON ATTACCO SPINOTTO-BENNA CAT

Sottocarro		Carreggiata variabile idraulica							
Contrappeso		11,35 mt (25,022 lb) (rimozione)				12,0 mt (26.455 lb)			
Tipo di braccio		Retrofit (posizione curva)		Retrofit (posizione diritta)		Retrofit (posizione curva)		Retrofit (posizione diritta)	
Lunghezza avambraccio		3,35 m (11'0")	3,90 m (12'10")	3,35 m (11'0")	3,90 m (12'10")	3,35 m (11'0")	3,90 m (12'10")	3,35 m (11'0")	3,90 m (12'10")
Martelli idraulici	H160 S	✓	✓	✓	✓	✓	✓	✓	✓
	H180 GC S	✓	✓	✓	✓	✓	✓	✓	✓
	H180 S	✓	✓	✓	✓	✓	✓	✓	✓
Multiprocessori	Ganasce da taglio per calcestruzzo MP345	✓	✓	✓	✓	✓		✓	
	Ganasce per demolizione MP345	✓		✓		✓		✓	
	Ganasce con frantumatore MP345	✓		✓		✓			
	Cesoie MP345	✓	✓	✓	✓	✓		✓	
	Cesoie MP345 - Parte superiore piana	✓							
Benne a polipo per demolizione e smistamento	G345	✓	✓	✓	✓	✓	✓	✓	✓
	Parte superiore piatta G345	✓	✓	✓	✓	✓	✓	✓	✓
Taglierine rotanti	RC50	✓	✓	✓	✓	✓	✓	✓	✓

(continua alla pagina seguente)

Guida all'offerta di attrezzature - Nord America *(continua)*

Non tutte le attrezzature sono disponibili in tutte le aree. Rivolgetevi al dealer Cat per le configurazioni disponibili nella vostra area.

✓ Abbinamento | † Utilizzo consentito sulla macchina inferiore al 50% | Nessun abbinamento

ATTREZZATURE CON ATTACCO HCS70

Sottocarro		**Carreggiata variabile idraulica**	
Contrappeso		**11,35 mt (25,022 lb) (rimozione)**	**12,0 mt (26.455 lb)**
Tipo di braccio		**UHD 28 m (91'10")**	**UHD 28 m (91'10")**
Lunghezza avambraccio		**UHD 28 m (91'10")**	**UHD 28 m (91'10")**
Multiprocessori	Ganascia con tagliente per calcestruzzo MP318	✓	✓
	Ganasce da demolizione MP318	✓	✓
	Ganascia con frantumatore MP318	✓	✓
	Ganasce da taglio MP318	✓	✓
	Ganascia universale MP318	✓	✓
	Ganascia con tagliente per calcestruzzo MP324	✓	✓
	Ganasce da demolizione MP324	✓	✓
	Ganascia con frantumatore MP324	✓	✓
	Ganasce da taglio MP324	✓	✓
	Ganascia da taglio per serbatoi MP324	✓	✓
	Ganascia universale MP324	✓	✓
Benne a polipo per demolizione e smistamento	G324	✓	✓
	G332	✓	✓
Cesoie mobili per trattamento dei rottami e lavori di demolizione	Parte superiore piatta S3025	✓	✓
	S3035 - Parte superiore piatta	✓	✓
Frantumatori	Frantumatore primario P318	✓	✓
	Frantumatore primario P324	✓	✓
Taglierine rotanti	RC15	✓	✓
	RC20	✓	✓

ATTREZZATURE CON ATTACCO HCS70/55

Sottocarro		**Carreggiata variabile idraulica**	
Contrappeso		**11,35 mt (25,022 lb) (rimozione)**	**12,0 mt (26.455 lb)**
Tipo di braccio		**UHD 28 m (91'10")**	**UHD 28 m (91'10")**
Lunghezza avambraccio		**UHD 28 m (91'10")**	**UHD 28 m (91'10")**
Multiprocessori	Ganascia con tagliente per calcestruzzo MP318	✓	✓
	Ganasce da demolizione MP318	✓	✓
	Ganascia con frantumatore MP318	✓	✓
	Ganasce da taglio MP318	✓	✓
	Ganascia universale MP318	✓	✓
	Ganascia con tagliente per calcestruzzo MP324	✓	✓
	Ganasce da demolizione MP324	✓	✓
	Ganascia con frantumatore MP324	✓	✓
	Ganasce da taglio MP324	✓	✓
	Ganascia da taglio per serbatoi MP324	✓	✓
	Ganascia universale MP324	✓	✓
Benne a polipo per demolizione e smistamento	G324	✓	✓
	G332	✓	✓
Cesoie mobili per trattamento dei rottami e lavori di demolizione	Parte superiore piatta S3025	✓	✓
	S3035 - Parte superiore piatta	✓	✓
Frantumatori	Frantumatore primario P318	✓	✓
	Frantumatore primario P324	✓	✓
Taglierine rotanti	RC15	✓	✓
	RC20	✓	✓

(continua alla pagina seguente)

Guida all'offerta di attrezzature - Nord America *(continua)*

Non tutte le attrezzature sono disponibili in tutte le aree. Rivolgetevi al dealer Cat per le configurazioni disponibili nella vostra area.

✓ Abbinamento

ATTREZZATURE CON ATTACCO HCS80

Sottocarro		**Carreggiata variabile idraulica**	
Contrappeso		**11,35 mt (25,022 lb) (rimozione)**	**12,0 mt (26.455 lb)**
Tipo di braccio		**UHD 28 m (91'10")**	**UHD 28 m (91'10")**
Lunghezza avambraccio		**UHD 28 m (91'10")**	**UHD 28 m (91'10")**
Multiprocessori	Ganascia con tagliente per calcestruzzo MP318	✓	✓
	Ganasce da demolizione MP318	✓	✓
	Ganascia con frantumatore MP318	✓	✓
	Ganasce da taglio MP318	✓	✓
	Ganascia universale MP318	✓	✓
	Ganascia con tagliente per calcestruzzo MP324	✓	✓
	Ganasce da demolizione MP324	✓	✓
	Ganascia con frantumatore MP324	✓	✓
	Ganasce da taglio MP324	✓	✓
	Ganascia da taglio per serbatoi MP324	✓	✓
	Ganascia universale MP324	✓	✓
Benne a polipo per demolizione e smistamento	G324	✓	✓
	G332	✓	✓
Cesoie mobili per trattamento dei rottami e lavori di demolizione	Parte superiore piatta S3025	✓	✓
Frantumatori	Frantumatore primario P318	✓	✓
	Frantumatore primario P324	✓	✓
Taglierine rotanti	RC15	✓	✓
	RC20	✓	✓

ATTREZZATURE CON MONTAGGIO SUL BRACCIO

Sottocarro		**Carreggiata variabile idraulica**			
Contrappeso		**11,35 mt (25,022 lb) (rimozione)**		**12,0 mt (26.455 lb)**	
Tipo di braccio		**Retrofit (posizione curva)**	**Retrofit (posizione diritta)**	**Retrofit (posizione curva)**	**Retrofit (posizione diritta)**
Cesoie mobili per trattamento dei rottami e lavori di demolizione	S2090	✓	✓	✓	✓
	Parte superiore piana S3070	✓	✓	✓	✓
	Parte superiore piana S3090	✓	✓	✓	✓

Attrezzatura di serie e a richiesta

L'attrezzatura standard e a richiesta può variare. Per ulteriori informazioni, rivolgetevi al vostro dealer Cat.

	Standard	A richiesta
BRACCI, AVAMBRACCI E LEVERISMI		
Componente frontale UHD da 28 m (91'10")		✓
Avambraccio Retrofit da 2,9 m (9'6")		✓
Avambraccio Retrofit da 3,35 m (11'0")		✓
Avambraccio Retrofit da 3,9 m (12'10")		✓
Controllo dell'attrezzatura avanzato, UHD		✓
Leverismo benna, famiglia TB con anello di sollevamento, Cat Grade		✓
Leverismo benna, dedicato UHD, famiglia C con anello di sollevamento		✓
Supporto per il trasporto per componente anteriore		✓
CABINA		
Cabina di demolizione inclinabile con vetro laminato P5A sulla parte anteriore e superiore	✓	
Monitor touchscreen LCD ad alta risoluzione da 254 mm (10")	✓	
Climatizzatore bilivello automatico	✓	
Manopola jog dial e tasti di scelta rapida per il controllo del monitor	✓	
Comando di avviamento del motore senza chiave	✓	
Console regolabile in altezza, in modo continuo senza attrezzi	✓	
Console lato sinistro ribaltabile	✓	
Cat Stick Steer	✓	
Sedile riscaldato e raffreddato con sospensione a regolazione automatica	✓	
Cintura di sicurezza arancione da 51 mm (2")	✓	
Interruttore a bilanciere dell'inclinazione	✓	
Interruttore tergicristallo superiore	✓	
Radio integrata Bluetooth® (inclusi USB, porta aux e microfono)	✓	
2× uscite 12V CC	✓	
Portadocumenti	✓	
Vano portaoggetti con rete dietro la testa e portavivande	✓	
Portabicchiere e portabottiglie più grandi	✓	
Appendiabiti	✓	
Lucernaio monopezzo fisso P5A	✓	

[1]Fornisce dati telematici fondamentali per gestire l'integrità, le informazioni sulla manutenzione e il monitoraggio delle condizioni. Sono disponibili altri piani per il reporting più completo dei dati. Per ulteriori informazioni, rivolgetevi al vostro dealer Cat.

[2]Richiede un abbonamento a VisionLink. Per ulteriori informazioni, rivolgetevi al vostro dealer Cat.

	Standard	A richiesta
CABINA *(continua)*		
Tergicristallo fisso P5A	✓	
Tergicristallo parallelo con lavavetri	✓	
Possibilità di installare il tergicristallo del lucernaio	✓	
Luci interne a LED	✓	
Luce di benvenuto da terra	✓	
Tendina parasole anteriore a rullo	✓	
Tendina parasole posteriore a rullo		✓
OPG	✓	
Tappetino lavabile	✓	
Predisposizione per faro rotante	✓	
Relè ausiliario	✓	
TECNOLOGIA CAT		
Gestione macchine Cat:		
– VisionLink®	✓[1]	
– VisionLink Productivity		✓[2]
– Aggiornamento remoto	✓	
TECNOLOGIA CAT - BRACCIO RETROFIT		
Cat Grade 2D	✓	
Cat Payload: – Peso statico – Calibrazione semi-automatica – Informazioni sul carico utile/ciclo – Capacità di reporting USB	✓	
Cat Payload:		
– Pesatura durante il tragitto	✓	
– Calibrazione semi-automatica	✓	
– Informazioni sul carico utile/ciclo	✓	
– Generazione di report in ufficio con VisionLink Productivity		✓[2]
Cat Advanced Payload:		
– Totali giornalieri		✓
– Elenchi personalizzati		✓
– Peso previsto intelligente		✓
– Integrazione e-ticket		✓[2]
IMPIANTO ELETTRICO		
Batterie da 1.000 CCA esenti da manutenzione	✓	
Sezionatore generale elettrico centralizzato	✓	
Illuminazione telaio a LED – 1.800 lumen	✓	
Kit luci diffuse di qualità superiore		✓

(continua alla pagina seguente)

Attrezzatura di serie e a richiesta *(segue)*

L'attrezzatura standard e a richiesta può variare. Per ulteriori informazioni, rivolgetevi al vostro dealer Cat.

	Standard	A richiesta
MOTORE		
Possibilità di selezionare tre modalità: Power, Smart, Eco	✓	
Controllo automatico del regime motore	✓	
Funzionamento fino a 4.500 m (14.760 ft) di altitudine	✓	
Ventola reversibile	✓	
Raffreddamento con temperatura ambiente elevata fino a 52 °C (126 °F)	✓	
Capacità di avviamento a basse temperature fino a -18 °C (0 °F)	✓	
Capacità di avviamento alle basse temperature fino a -32 °C (-25 °F)		✓
Alternatore da 115 A	✓	
Pompa elettrica di adescamento del combustibile	✓	
Filtro primario con separatore dell'acqua e relativo indicatore	✓	
Riscaldatore del blocco di avviamento a freddo		✓
Dispositivo di ausilio all'avviamento a etere		✓
Filtro dell'aria con doppio elemento e prefiltro integrato	✓	
Sistema di raffreddamento affiancato	✓	
Avvio in sicurezza con codice pin	✓	
Disattivazione da remoto	✓	
IMPIANTO IDRAULICO		
Valvola di ritegno di abbassamento del braccio	✓	
Valvola di ritegno per abbassamento dell'avambraccio	✓	
SmartBoom™ con valvola di ritegno di abbassamento del braccio (BLCV) e dispositivo di avvertenza sovraccarico (non compatibile con E-Fence 2D e Cat Production Measurement [CPM])	✓[3]	
Precisione di rotazione	✓	
Circuito di rigenerazione braccio e avambraccio	✓	
Valvola di controllo principale elettronica	✓	
Monitoraggio efficienza idraulica		✓
Riscaldamento automatico dell'olio idraulico	✓	
Freno di blocco della rotazione automatico	✓	
Valvola di smorzamento rotazione inversa	✓	
Filtro di ritorno idraulico ad alte prestazioni	✓	
Due velocità di traslazione	✓	
Capacità olio idraulico biologico	✓	
Circuito ausiliario combinato a due vie	✓	
Circuiti ausiliari di media e alta pressione	✓	
Circuito dell'attacco rapido	✓	

	Standard	A richiesta
SICUREZZA E PROTEZIONE		
2D E-Fence (Swing)	✓	
Arresto automatico del martello	✓	
Sistema di sicurezza Caterpillar con chiave unica	✓	
Vano portaoggetti/attrezzi esterno con chiusura a chiave	✓	
Sportelli del serbatoio, del combustibile e del serbatoio idraulico con chiusura a chiave	✓	
Vano di scarico combustibile con chiusura a chiave	✓	
Interruttore di scollegamento con chiusura a chiave	✓	
Piattaforma per la manutenzione con piastra antiscivolo e bulloni incassati	✓	
Corrimano e maniglia lato destro	✓	
Avvisatore acustico	✓	
Allarme di marcia		✓[4]
Allarme oscillazione		✓
Telecamere retrovisiva e laterale destra	✓	
Pacchetto specchietti per visibilità	✓	
Illuminazione per ispezioni		✓
Visibilità a 360°		✓
ASSISTENZA E MANUTENZIONE		
Sistema di gestione dello stato del veicolo integrato	✓	
Filtri dell'olio motore e del combustibile raggruppati	✓	
Porte per il prelievo dell'olio programmato (S·O·S^{SM})	✓	
Predisposizione per la manutenzione QuickEvac™		✓
Tecnico della diagnostica (ET remoto)	✓	
Elettropompa di rifornimento con spegnimento automatico		✓[3]
SOTTOCARRO E STRUTTURE		
Carro a carreggiata variabile idraulica	✓	
Cingolo lubrificato a grasso, tenuta in resina	✓	
Anello di traino su telaio di base	✓	
Contrappeso di 12,0 mt (26.455 lb)	✓	
Pattini dei cingoli a tripla costola da 600 mm (24")		✓
Pattini a tripla costola da 700 mm (28")		✓
Protezioni guidacingoli sull'intera lunghezza	✓	
Protezione motore di traslazione HD	✓	
Protezione inferiore HD	✓	

[3]Solo in Europa.

[4]Obbligatorio in Nord America.

Attrezzature e kit installati dal dealer

Gli attrezzi possono variare. Per ulteriori informazioni, rivolgetevi al vostro dealer Cat.

ALTRE ATTREZZATURE

- Kit predisposizione condotto per filtrazione cabina avanzata (ACF, Advanced Cabin Filtration)
- Kit telecamera per attrezzatura

SICUREZZA E PROTEZIONE

- Cat Detect - Rilevamento persone

Dichiarazione ambientale del modello 352 UHD

Le seguenti informazioni si applicano alla macchina al momento della produzione finale configurata per la vendita nelle regioni coperte nel presente documento. Il contenuto della presente dichiarazione è valido dalla data di emissione; tuttavia, i contenuti relativi alle funzionalità e alle caratteristiche tecniche della macchina sono soggetti a modifiche senza preavviso. Per ulteriori informazioni, consultate il Manuale di funzionamento e manutenzione della macchina.

Per ulteriori informazioni sulla sostenibilità in corso e sui nostri progressi, visitate https://www.caterpillar.com/en/company/sustainability.

Motore

- Il motore Cat® C13B è conforme agli standard sulle emissioni U.S. EPA Tier 4 Final, EU Stage V e Japan 2014.
- Tutti i motori diesel Cat nonroad U.S. EPA Tier 4 Final, EU Stage V, Giappone 2014, Corea Tier 5, India CEV Stage V e Cina Nonroad Stage IV devono usare combustibile ULSD (diesel a bassissimo contenuto di zolfo con max 15 ppm di zolfo) o ULSD miscelato con i seguenti combustibili a intensità di carbonio inferiore** fino a:
  - ✓ Biodiesel al 20% (FAME, fatty acid methyl ester)*
  - ✓ Combustibili 100% rinnovabili diesel, HVO (hydrotreated vegetable oil, olio vegetale idrotrattato) e GTL (gas-liquido)

  Consultate le linee guida per la corretta applicazione. Per maggiori dettagli, consultate il dealer Cat o le "Raccomandazioni Caterpillar sui liquidi della macchina" (SLBU6250).

  **I motori senza dispositivi post-trattamento possono utilizzare miscele superiori, compreso il biodiesel fino al 100% (per l'uso di miscele superiori al 20% di biodiesel, consultate il dealer Cat locale).*

  ***Le emissioni di gas serra dallo scarico dei combustibili a minore intensità di carbonio sono essenzialmente uguali a quelle dei combustibili tradizionali.*

Impianto di climatizzazione

- L'impianto di climatizzazione su questa macchina contiene gas refrigerante fluorurato a effetto serra R134a (potenziale di riscaldamento globale = 1.430). L'impianto contiene 1,0 kg (2,2 lb) di refrigerante con un equivalente di CO_2 di 1,430 tonnellate metriche (1,576 ton).

Vernice

- Sulla base dei dati disponibili più affidabili disponibili, la concentrazione massima consentita, misurata in parti per milione (PPM), dei seguenti metalli pesanti nella vernice è:
  - Bario < 0,01%
  - Cadmio < 0,01%
  - Cromo < 0,01%
  - Piombo < 0,01%

Prestazioni acustiche

Con ventola di raffreddamento alla velocità massima:

Esterno (ISO 6395:2008) – 108 dB(A)
Interno (ISO 6396:2008) – 72 dB(A)

- Potrebbe essere necessario indossare protezioni acustiche quando si lavora su una cabina operatore aperta o una cabina non correttamente sottoposta a manutenzione o con sportelli/finestrini aperti, per periodi prolungati o in un ambiente rumoroso.

Oli e liquidi

- Negli stabilimenti Caterpillar i liquidi di raffreddamento usati sono a base di glicole etilenico. I liquidi di raffreddamento Cat DEAC (antigelo/liquido di raffreddamento motore diesel) e i liquidi di raffreddamento a lunga durata (ELC) Cat possono essere riciclati. Per ulteriori informazioni, rivolgetevi al vostro dealer Cat.
- Cat Bio HYDO™ Advanced è un olio idraulico biodegradabile approvato da EU Ecolabel.
- È probabile che siano presenti liquidi aggiuntivi, consultate il Manuale di funzionamento e manutenzione o la Guida all'applicazione e all'installazione per consigli completi sui liquidi e intervalli di manutenzione.

Funzionalità e tecnologie

- Le seguenti caratteristiche e tecnologie possono contribuire al risparmio di combustibile e/o alla riduzione del carbonio. Le funzionalità possono variare. Per ulteriori informazioni, rivolgetevi al vostro dealer Cat.
  - La modalità Smart abbina automaticamente la potenza della macchina ai requisiti di scavo
  - La modalità Eco contribuisce a ridurre al minimo il consumo di combustibile per applicazioni leggere
  - Costi ridotti grazie agli intervalli di manutenzione prolungati
  - La ventola idraulica reversibile e altamente efficiente raffredda il motore su richiesta al fine di ridurre il consumo di combustibile
  - Efficienza operativa aumentata grazie alle tecnologie standard Cat che riducono la fatica dell'operatore e i costi di esercizio

オフロード法２０１４年
基準適合

国土交通省
超低騒音型建設機械

Per informazioni complete sui prodotti Cat, i servizi dei dealer e le soluzioni per il settore, visitate il sito Web all'indirizzo **www.cat.com**.

ALXQ4031-00 (11-2024)
Numero di fabbricazione: 08D
(Europe, Japan, N Am)

© 2024 Caterpillar
Tutti i diritti riservati

Materiali e caratteristiche tecniche sono soggetti a variazione senza obbligo di preavviso. Le macchine illustrate nelle foto possono comprendere attrezzature aggiuntive. Consultate il dealer Cat per informazioni sulle opzioni disponibili.

CAT, CATERPILLAR, LET'S DO THE WORK, i rispettivi loghi, "Caterpillar Corporate Yellow", i marchi "Power Edge" e Cat "Modern Hex" nonché le identità dei prodotti qui usati sono marchi di fabbrica di Caterpillar e non possono essere usati senza permesso. "VisionLink è un marchio di VirtualSite Solutions LLC, registrato negli Stati Uniti e in altri Paesi".

Secondo le leggi sul lavoro, la sicurezza e la salute giapponesi, tutti gli operatori dipendenti di imprese di costruzione che impiegano attrezzature per l'edilizia piccole devono frequentare e superare corsi di formazione su navi di peso inferiore a 3 tonnellate metriche. Per le macchine di peso superiore a 3 tonnellate metriche, l'operatore deve ottenere la certificazione di un istituto di formazione registrato approvato dal governo.