

Pelle hydraulique

340 UHD

Caractéristiques techniques

Les configurations et les fonctionnalités peuvent varier en fonction de la région. Veuillez contacter votre concessionnaire Cat pour connaître les disponibilités dans votre région.

Table des matières

Spécifications 2

Moteur 2
Mécanisme d'orientation 2
Poids 2
Chaînes 2
Entraînement 2
Circuit hydraulique 3
Contenances pour l'entretien 3
Normes 3
Performances acoustiques 3
Circuit de climatisation 3
Poids en ordre de marche et pressions au sol 4
Poids des composants principaux 5
Dimensions 6
Plages et forces de travail 14
Capacités de levage de la flèche adaptable (Position droite) 19
Capacités de levage de la flèche adaptable (Position pliée) 25
Capacités de levage de la flèche en deux pièces 31
Caractéristiques et compatibilité des godets :
Afrique, Moyen-Orient, Eurasie 34
Asie du Sud-Est 35
Guide des accessoires :
Afrique, Moyen-Orient, Eurasie 36
Asie du Sud-Est 43

Équipement de série et options 44
Kits et équipements installés par le concessionnaire 46
Déclaration environnementale de la 340 UHD 47

Spécifications de la Pelle hydraulique 340 UHD

Moteur

Modèle de moteur	C9.3B Cat®	
Puissance nette		
ISO 9249	258,3 kW	346 hp
ISO 9249 (DIN)	351 hp (métrique)	
Puissance du moteur		
ISO 14396	259 kW	347 hp
ISO 14396 (DIN)	352 hp (métrique)	
Alésage	115 mm	5 in
Course	149 mm	6 in
Cylindrée	9,3 l	568 in^3

- Conforme aux normes sur les émissions R96 Stage IIIA CEE de l'ONU, équivalant aux normes Tier 3 de l'EPA pour les État-Unis et Stage IIIA pour l'UE.
- Recommandé pour une utilisation jusqu'à 4 500 m (14 760 ft) d'altitude avec détarage de la puissance moteur au-dessus de 3 000 m (9 840 ft).
- La puissance annoncée est testée conformément à la norme indiquée et en vigueur au moment de la fabrication.
- La puissance nette annoncée désigne la puissance disponible au volant lorsque le moteur est équipé d'un ventilateur, d'un système d'admission d'air, d'un circuit d'échappement et d'un alternateur.
- Puissance du moteur à 1 900 tr/min.
- Les moteurs Cat sont compatibles avec le carburant diesel mélangé aux carburants à faible intensité carbonique suivants** jusqu'au :
  - ✓ biodiesel 100 % FAME (ester méthylique d'acide gras)*
  - ✓ Diesel 100 % renouvelable, carburants HVO (huile végétale hydrotraitée) et GTL (gas-to-liquid)

  Se référer aux directives pour garantir la performance de l'application. Veuillez contacter votre concessionnaire Cat ou référez-vous à la publication spéciale SEBU6250 – Caterpillar Machine Fluids Recommendations (Recommandations relatives aux liquides des machines Caterpillar).

  **Pour l'utilisation de mélanges supérieurs à 20 % de biodiesel, consultez votre concessionnaire Cat.*

  ***Les émissions de gaz à effet de serre au tuyau d'échappement des carburants à faible intensité de carbone sont essentiellement les mêmes que celles des carburants traditionnels.*

Mécanisme d'orientation

Vitesse d'orientation (UHD)	5,20 tr/min	
Vitesse d'orientation (adaptable)	8,84 tr/min	
Couple d'orientation maximal (Dynamique)	113 kNm	83 000 lbf·ft
Couple d'orientation maximal (Statique)	143 kN·m	105 000 lbf·ft

Poids

Poids en ordre de marche	55 400 kg	122 100 lb

- Train de roulement hydraulique à voie variable, avant UHD de 25 m (82 ft 0 in), patins à triple arête de 600 mm (24 in), contrepoids de 9,0 tm (19 842 lb) et timonerie C spécifique.

Poids en ordre de marche	54 600 kg	120 400 lb

- Train de roulement hydraulique à voie variable, avant UHD de 22 m (72'2"), patins à triple arête de 600 mm (24 in), contrepoids de 9,0 tm (19 842 lb) et timonerie C spécifique.

Poids en ordre de marche	53 900 kg	118 800 lb

- Train de roulement hydraulique à voie variable, flèche adaptable, bras DB R3,9 m (12'10"), godet extra-robuste (HD) de 1,88 m^3 (2,46 yd^3), patins à triple arête de 600 mm (24"), contrepoids de 9,0 tm (19 842 lb) et timonerie DB.

Poids en ordre de marche	53 700 kg	118 400 lb

- Train de roulement hydraulique à voie variable, flèche adaptable, bras DB R3,2 m (10'6"), godet extra-robuste de 1,88 m^3 (2,46 yd^3), patins à triple arête de 600 mm (24"), contrepoids de 9,0 tm (19 842 lb) et timonerie DB.

Chaîne

Hydraulique à voie variable		
Largeur des patins en option	600 mm	24"
Largeur des patins en option	700 mm	28"
Nombre de patins (de chaque côté)	56	
Nombre de galets inférieurs (de chaque côté)	10	
Nombre de galets supérieurs (par côté)	3	

Entraînement

Pente maximale franchissable	35°/70 %	
Vitesse de translation maximale	4,7 km/h	2,9 mph
Effort de traction à la barre d'attelage maximal	289 kN	64 857 lbf

Circuit hydraulique

Circuit principal - Débit maximal - Équipement	560 l/min (280 × 2 pompes)	148 US gal/min (74 × 2 pompes)
Pression maximale – Équipement – Accessoire	35 000 kPa	5 076 psi
Pression maximale : équipement, mode levage	38 000 kPa	5 511 psi
Pression maximale : translation	35 000 kPa	5 076 psi
Pression maximale : orientation	29 400 kPa	4 264 psi
Vérin de flèche de base : alésage	160 mm	6 in
Vérin de flèche de base : course	1 446 mm	57 in
Vérin d'avant de flèche – Alésage	170 mm	7 in
Vérin d'avant de flèche – Course	1 738 mm	68 in
Vérin de bras UHD – Alésage	160 mm	6 in
Vérin de bras UHD – Course	1 039 mm	41 in
Vérin de godet C spécifique – Alésage pour UHD	140 mm	6 in
Vérin de godet C spécifique – Course pour UHD	1 100 mm	43 in
Vérin de godet B1 spécifique – Alésage pour UHD	130 mm	5 in
Vérin de godet B1 spécifique – Course pour UHD	1 115 mm	44 in
Vérin de bras avant adaptable : alésage	170 mm	7 in
Vérin de bras avant adaptable : course	1 738 mm	68 in
Vérin de godet DB pour flèche adaptable et flèche adaptable en deux pièces – Alésage	150 mm	6 in
Vérin de godet DB pour flèche adaptable et flèche adaptable en deux pièces – Course	1 151 mm	45 in
Flèche adaptable en deux pièces – Alésage	190 mm	7 in
Flèche adaptable en deux pièces – Course	865 mm	34 in
Vérin de bras de la flèche adaptable en deux pièces – Alésage	150 mm	6 in
Vérin de flèche adaptable en deux pièces – Course	1 151 mm	45 in

Contenances pour l'entretien

Contenance du réservoir de carburant	600 l	158,5 US gal
Circuit de refroidissement	40 l	10,5 US gal
Huile moteur (avec filtre)	32 l	8,5 US gal
Réducteur d'orientation	18 l	4,8 US gal
Réducteur (chacun)	8 l	2,1 US gal
Circuit hydraulique (réservoir compris)	550 l	145,3 US gal
Réservoir hydraulique (tuyau d'aspiration compris)	161 l	42,5 US gal

Normes

Freins	ISO 10265:2008
Protections de cabine/conducteur (OPG)	ISO 10262:1998 Niveau II

Performances acoustiques

ISO 6395:2008 (externe)	106 dB(A)
ISO 6396:2008 (à l'intérieur de la cabine)	73 dB(A)

- Niveau sonore externe – Le niveau de puissance acoustique de la machine est mesuré conformément aux procédures et conditions d'essai définies par la norme ISO 6395:2008 pour une machine Cat correctement installée et entretenue. Les mesures ont été effectuées à 70% de la vitesse maximale du ventilateur de refroidissement du moteur.

- Niveau sonore à l'intérieur – Le niveau de pression acoustique est mesuré conformément aux procédures et aux conditions d'essai spécifiées par la norme ISO 6396:2008 pour une cabine proposée par Caterpillar correctement installée et entretenue, et testée avec les portes et les vitres fermées. Les mesures ont été effectuées à 70 % de la vitesse maximale du ventilateur de refroidissement du moteur.

- Le port de protections auditives peut s'avérer nécessaire lorsque le conducteur travaille dans une cabine et un poste de conduite ouverts (qui ne sont pas correctement entretenus ou dont les portes/vitres sont ouvertes) pendant des périodes prolongées ou dans un environnement bruyant.

Circuit de climatisation

- Le système de climatisation de cette machine contient du gaz réfrigérant fluoré à effet de serre R134a ou R1234yf. Voir l'étiquette ou le guide d'instructions pour l'identification du gaz.
  - S'il est équipé de R134a (potentiel de réchauffement climatique = 1 430), le système contient 1 000 kg (2 205 lb) de réfrigérant, soit un équivalent CO_2 de 1,430 tonne métrique (1,576 tonne US).
  - S'il est équipé de R1234yf (potentiel de réchauffement climatique = 0,501), le système contient 0,780 kg (1,719 lb) de réfrigérant, soit un équivalent CO_2 de 0,001 tonne métrique (0,001 tonne US).

Spécifications de la Pelle hydraulique 340 UHD

Poids en ordre de marche et pressions au sol

	Patins à triple arête extra-robuste 600 mm (24")		Patins à double arête 600 mm (24")		Patins à triple arête extra-robuste 700 mm (28")	
	Poids	Pression au sol	Poids	Pression au sol	Poids	Pression au sol
Configuration de la machine de base	**kg (lb)**	**kPa (psi)**	**kg (lb)**	**kPa (psi)**	**kg (lb)**	**kPa (psi)**
Châssis de base avec galets de roulement à bride unique et galets supérieurs						
Contrepoids de 9,0 mt (19 842 lb) + machine de base avec train de roulement hydraulique à voie variable						
Avant UHD de 25 m (82'0") (base de flèche, nez de flèche, avant de flèche) + bras UHD de 7,1 m (23'4"), timonerie C spécifique	55 400 (122 100)	88,4 (12,8)	55 500 (122 400)	88,5 (12,8)	55 900 (123 200)	76,4 (11,1)
Avant UHD de 22 m (72'2") (base de flèche, nez de flèche, avant de flèche) + bras UHD de 7,1 m (23'4"), timonerie C spécifique	54 600 (120 400)	87,1 (12,6)	54 800 (120 800)	87,4 (12,7)	55 200 (121 700)	75,5 (10,9)
Flèche adaptable (base de flèche, flèche adaptable) + Bras DB R3,9 m (12'10") + godet extra-robuste de 1,88 m³ (2,46 yd³)	53 900 (118 800)	86,0 (12,5)	54 000 (119 000)	86,1 (12,5)	54 400 (119 900)	74,4 (10,8)
Flèche adaptable (base de flèche, flèche adaptable) + Bras DB R3,2 m (10'6") + godet extra-robuste de 1,88 m³ (2,46 yd³)	53 700 (118 400)	85,6 (12,4)	53 800 (118 600)	85,8 (12,4)	54 200 (119 500)	74,1 (10,7)
Flèche adaptable en deux pièces (base de flèche, nez de flèche, avant de flèche) + bras DB R3,2 m (10'6") + godet extra-robuste de 1,88 m³ (2,46 yd³)	54 000 (119 000)	86,1 (12,5)	54 200 (119 500)	86,4 (12,5)	54 600 (120 400)	87,1 (12,6)

Poids des composants principaux

	kg	lb
Machine de base avec contrepoids de 9,0 tm (19 842 lb), châssis supérieur, châssis de base, train de roulement hydraulique à voie variable avec galets inférieurs et galets supérieurs – sans la flèche de base, le bras, le godet, la flèche, les vérins de flèche, le vérin de bras, le vérin de godet, les chaînes, le réservoir de carburant plein à 90 % et le poids d'un conducteur de 75 kg (165 lb).	37 180	81 960
Patins de chaîne à utiliser avec train de roulement hydraulique à voie variable :		
Patins de chaîne à triple arête de 600 mm (24 in) de large et de 15,5 mm (0,6 in) d'épaisseur	5 700	12 560
Patins de chaîne à double arête de 600 mm (24 in) de large et 15,5 mm (0,6 in) d'épaisseur	5 810	12 820
Patins de chaîne à triple arête de 700 mm (28 in) de large et de 15,5 mm (0,6 in) d'épaisseur	6 240	13 750
Deux vérins de flèche	830	1 840
Poids de 90 % du réservoir de carburant et conducteur de 75 kg (165 lb)	550	1 210
Contrepoids :		
Contrepoids de 9,0 mt (19 842 lb)	9 000	19 840
Châssis pivotant :		
Châssis pivotant UHD	3 360	7 410
Train de roulement :		
Châssis de base avec galets inférieurs et galets supérieurs à bride unique pour train de roulement hydraulique à voie variable	18 440	40,650
Flèches (avec canalisations, axes, vérin de bras) :		
Pied de flèche	2 600	5 740
Nez de flèche UHD pour 22 m (72'2")	3 320	7 320
Nez de flèche UHD pour 25 m (82'0")	4 080	8 980
Flèche adaptable en deux pièces[1]	2 720	6 000
Vérin d'avant de flèche UHD	490	1 070
Avant de flèche UHD[2]	1 000	2 210
Avant de flèche adaptable en deux pièces[3]	2 510	5 540
Vérin de bras UHD	370	810
Flèche avec nez adaptable	3 180	7 000
Bras (avec canalisations, axes, vérin de godet, timonerie de godet) :		
Bras UHD de 7,1 m (23'4") pour timonerie C spécifique	2 610	5 750
Bras normal DB R3,9 m (12'10") pour flèche adaptable	2 150	4,730
Bras normal DB R3,2 m (10 ft 6 in) pour flèche adaptable	1 960	4,310
Bras normal DB R3,2 m (10 ft 6 in) pour flèche adaptable en deux pièces	1 960	4,310
Godet pour avant adaptable (sans timonerie, avec pointes et couteaux latéraux) :		
Extra-robuste de 1,88 m^3 (2,46 yd^3) pour DB	1 680	3 710
Attaches rapides (QC) :		
Attache rapide spécifique CW pour avant UHD	310	680
Attache rapide spécifique CW	480	1 060
Accouplement par axes à attache rapide	700	1 540
Avant avec berceau :		
Avant UHD 22 m (72'2")	8 480	18 700
Avant UHD 25 m (82'0")	9 230	20 360
Flèche adaptable R3,9 m (12'10")	6 220	13 710
Flèche adaptable R3,2 m (10 ft 6 in)	6 050	13 340
Flèche adaptable en deux pièces	7 910	17 440
Berceau uniquement :		
Berceau pour avant UHD	650	1 430
Berceau pour flèche adaptable	940	2 080
Berceau pour flèche adaptable en deux pièces	740	1 640

[1] Avec vérin avant
[2] Sans vérin avant
[3] Avec vérin de bras

Spécifications de la Pelle hydraulique 340 UHD

Dimensions

Toutes les dimensions sont approximatives et peuvent varier en fonction de la sélection du godet.

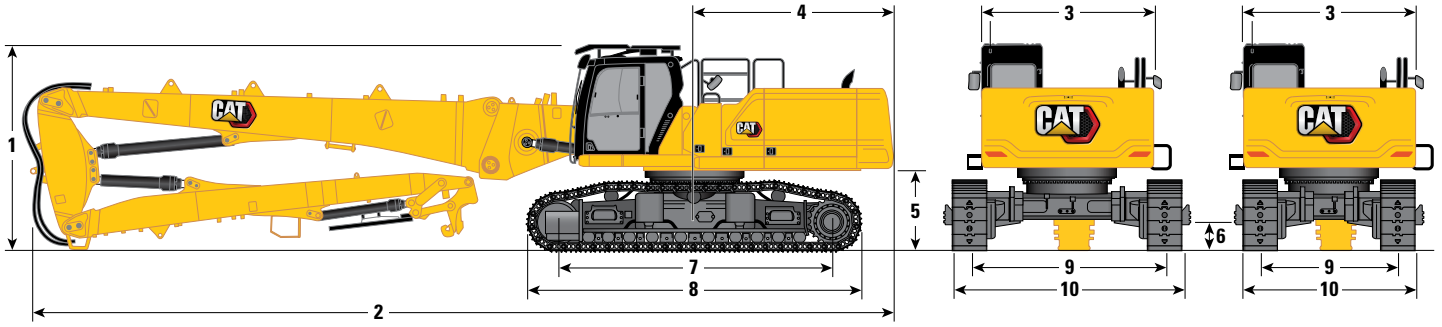

Options de flèche		Flèche UHD		Flèche UHD	
		25 m (82'0")		22 m (72'2")	
Options de bras		Bras UHD			
Options de train de roulement		Hydraulique à voie variable			
1 Hauteur de la machine :					
	Hauteur de la cabine	3 383 mm	11'1"	3 383 mm	11'1"
	Hauteur OPG	3 585 mm	11'9"	3 585 mm	11'9"
	Hauteur des mains courantes	3 338 mm	10'11"	3 338 mm	10'11"
	Avec flèche/bras/godet installé (avec/sans canalisations moyenne pression (MP) et QC et sans outil de travail pour avant UHD)	3 030 mm	9'11"	3 030 mm	9'11"
2 Longueur de la machine :					
	Avec flèche/bras/godet installé (avec/sans canalisations MP et QC et sans outil de travail pour avant UHD)	18 160 mm	59'7"	15 159 mm	49'9"
	Avec machine de base et flèche de base (sans nez/avant de flèche, bras, godet, contrepoids)	6 954 mm	22'10"	6 954 mm	22'10"
	Avec machine de base et flèche de base avec contrepoids (sans nez/avant de flèche, bras, godet)	7 077 mm	23'3"	7 077 mm	23'3"
	Avec machine de base avec vérin de flèche (sans flèche de base/avant de flèche, bras, contrepoids)	6 253 mm	20'6"	6 253 mm	20'6"
3 Largeur du châssis de tourelle sans leviers		2 990 mm	9'10"	2 990 mm	9'10"
4 Rayon d'encombrement arrière		3 521 mm	11'7"	3 521 mm	11'7"
5 Garde au sol du contrepoids sans crampon de patin		1 397 mm	4'7"	1 397 mm	4'7"
Garde au sol du contrepoids avec crampon de patin		1 431 mm	4'8"	1 431 mm	4'8"
6 Garde au sol sans crampon de patin		510 mm	1'8"	510 mm	1'8"
7 Longueur jusqu'au centre des galets		4 770 mm	15'8"	4 770 mm	15'8"
8 Longueur des chaînes		5 770 mm	18'11"	5 770 mm	18'11"
9 Voie des chaînes :					
	Rentré avec patins à triple arête	2 400 mm	7'10"	2 400 mm	7'10"
	Sorti avec patins à triple arête	3 400 mm	11'2"	3 400 mm	11'2"

(suite à la page suivante)

Dimensions *(suite)*

Toutes les dimensions sont approximatives et peuvent varier en fonction de la sélection du godet.

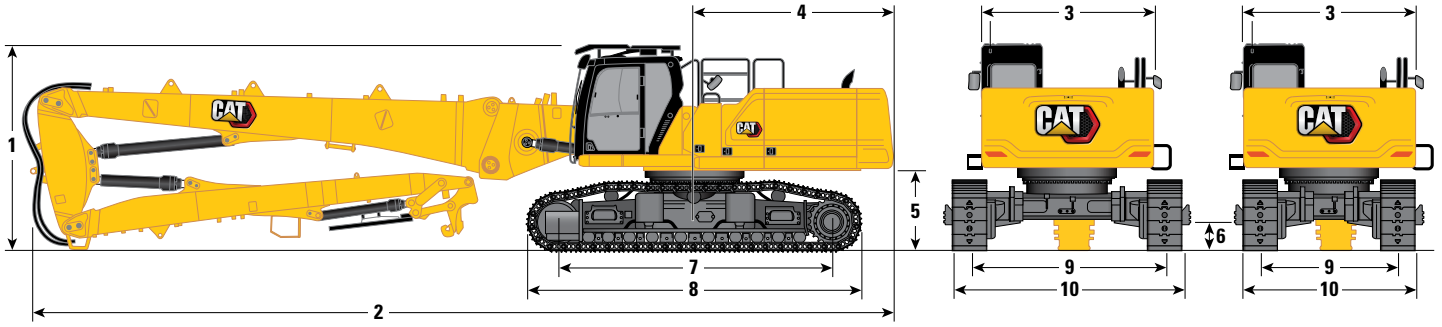

Options de flèche	Flèche UHD		Flèche UHD	
	25 m (82'0")		22 m (72'2")	
Options de bras	Bras UHD			
Options de train de roulement	Hydraulique à voie variable			
10 Largeur du train de roulement – Rentré (sans marchepied) :				
Patins de 600 mm (24")	3 000 mm	9'10"	3 000 mm	9'10"
Patins de 700 mm (28")	3 100 mm	10'2"	3 100 mm	10'2"
Largeur du train de roulement – Rentré (avec marchepied) :				
Patins de 600 mm (24")	3 255 mm	10'8"	3 255 mm	10'8"
Patins de 700 mm (28")	3 255 mm	10'8"	3 255 mm	10'8"
Largeur du train de roulement – Sorti (sans marchepied) :				
Patins de 600 mm (24")	4 000 mm	13'1"	4 000 mm	13'1"
Patins de 700 mm (28")	4 100 mm	13'5"	4 100 mm	13'5"
Largeur du train de roulement – Sorti (avec marchepied) :				
Patins de 600 mm (24")	4 255 mm	14'0"	4 255 mm	14'0"
Patins de 700 mm (28")	4 255 mm	14'0"	4 255 mm	14'0"

Dimensions de transport de la partie avant : Équipement avant UHD	25 m (82'0")		22 m (72'2")	
11 Hauteur*	3 020 mm	9'11"	2 990 mm	9'10"
12 Largeur	2 500 mm	8'2"	2 500 mm	8'2"
13 Longueur*	12 030 mm	39'6"	9 090 mm	29'10"
14 Hauteur de berceau uniquement	2 644 mm	8'8"	2 644 mm	8'8"
15 Longueur de berceau uniquement	1 995 mm	6'7"	1 995 mm	6'7"

*avec ou sans attache rapide

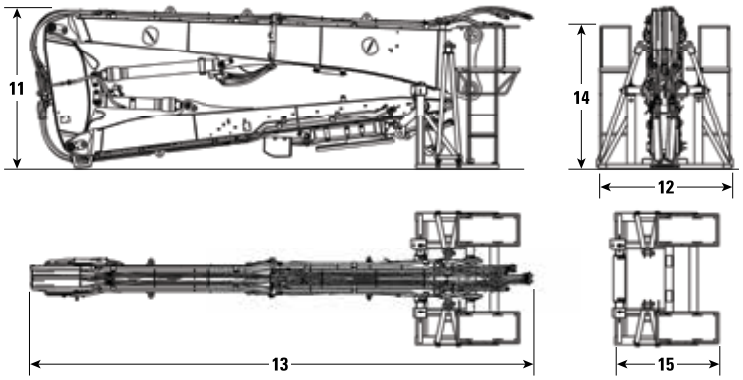

Spécifications de la Pelle hydraulique 340 UHD

Dimensions *(suite)*

Toutes les dimensions sont approximatives et peuvent varier en fonction de la sélection du godet.

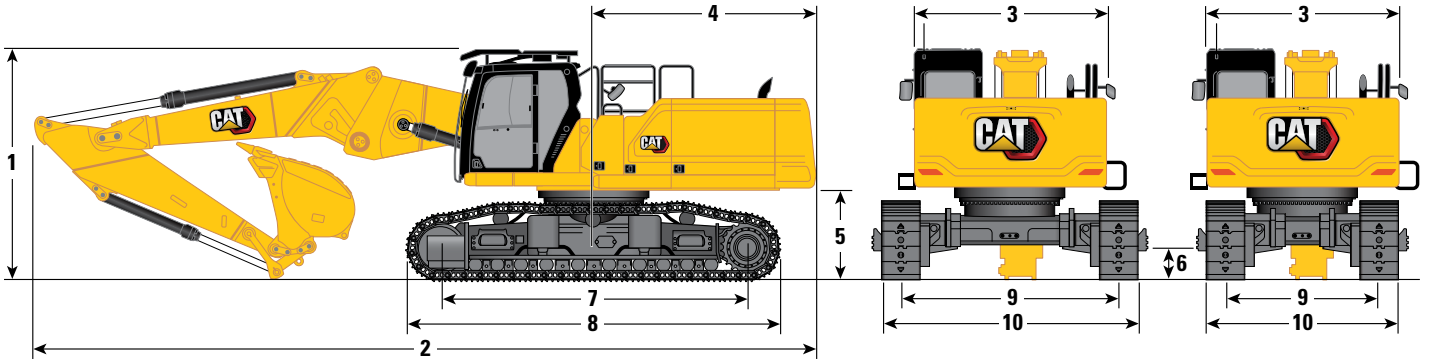

Option de flèche			**Flèche adaptable Position droite**	
Options de bras			**R3.9DB (12'10")**	**R3.2DB (10'6")**
Option de train de roulement			**Hydraulique à voie variable**	
1 Hauteur de la machine :				
	Hauteur de la cabine	3 383 mm	11'1"	3 383 mm	11'1"
	Hauteur OPG	3 585 mm	11'9"	3 585 mm	11'9"
	Hauteur des mains courantes	3 338 mm	10'11"	3 338 mm	10'11"
	Avec flèche/bras/godet installé (avec/sans canalisations MP et QC)	4 180 mm	13'9"	3 840 mm	12'7"
2 Longueur de la machine :				
	Avec flèche/bras/godet installé (avec/sans canalisations MP et QC)	12 122 mm	39'9"	12 147 mm	39'10"
	Avec machine de base et flèche de base (sans nez/avant de flèche, bras, godet, contrepoids)	6 954 mm	22'10"	6 954 mm	22'10"
	Avec machine de base et flèche de base avec contrepoids (sans nez/avant de flèche, bras, godet)	7 077 mm	23'3"	7 077 mm	23'3"
	Avec machine de base avec vérin de flèche (sans flèche de base/avant de flèche, bras, contrepoids)	6 253 mm	20'6"	6 253 mm	20'6"
3 Largeur du châssis de tourelle sans leviers		2 990 mm	9'10"	2 990 mm	9'10"
4 Rayon d'encombrement arrière		3 521 mm	11'7"	3 521 mm	11'7"
5 Garde au sol du contrepoids sans crampon de patin		1 397 mm	4'7"	1 397 mm	4'7"
Garde au sol du contrepoids avec crampon de patin		1 431 mm	4'8"	1 431 mm	4'8"
6 Garde au sol sans crampon de patin		510 mm	1'8"	510 mm	1'8"
7 Longueur jusqu'au centre des galets		4 770 mm	15'8"	4 770 mm	15'8"
8 Longueur des chaînes		5 770 mm	18'11"	5 770 mm	18'11"
9 Voie des chaînes :				
	Rentré avec patins à triple arête	2 400 mm	7'10"	2 400 mm	7'10"
	Sorti avec patins à triple arête	3 400 mm	11'2"	3 400 mm	11'2"
Type de godet		Usage intensif		Usage intensif	
Capacité du godet		1,88 m^3	2,46 yd^3	1,88 m^3	2,46 yd^3
Rayon aux pointes du godet		1 796 mm	5'11"	1 796 mm	5'11"

(suite à la page suivante)

Dimensions *(suite)*

Toutes les dimensions sont approximatives et peuvent varier en fonction de la sélection du godet.

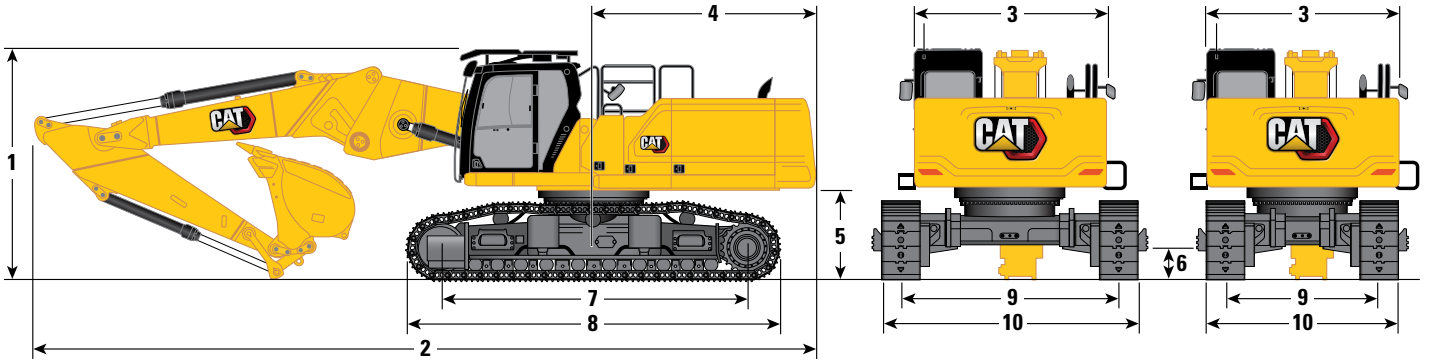

Option de flèche		Flèche adaptable Position droite			
Options de bras		**R3.9DB (12'10")**		**R3.2DB (10'6")**	
Option de train de roulement		**Hydraulique à voie variable**			
10	Largeur du train de roulement – Rentré (avec marchepied) :				
	Patins de 600 mm (24")	3 255 mm	10'8"	3 255 mm	10'8"
	Patins de 700 mm (28")	3 255 mm	10'8"	3 255 mm	10'8"
	Largeur du train de roulement – Sorti (avec marchepied) :				
	Patins de 600 mm (24")	4 255 mm	14'0"	4 255 mm	14'0"
	Patins de 700 mm (28")	4 255 mm	14'0"	4 255 mm	14'0"
	Largeur du train de roulement – Rentré (sans marchepied) :				
	Patins de 600 mm (24")	3 000 mm	9'10"	3 000 mm	9'10"
	Patins de 700 mm (28")	3 100 mm	10'2"	3 100 mm	10'2"
	Largeur du train de roulement – Sorti (sans marchepied) :				
	Patins de 600 mm (24")	4 000 mm	13'1"	4 000 mm	13'1"
	Patins de 700 mm (28")	4 100 mm	13'5"	4 100 mm	13'5"
Type de godet		Usage intensif		Usage intensif	
Capacité du godet		1,88 m^3	2,46 yd^3	1,88 m^3	2,46 yd^3
Rayon aux pointes du godet		1 796 mm	5'11"	1 796 mm	5'11"

Dimensions de transport de la partie avant :
Flèche adaptable (Position droite)

		R3.9DB (12'10")		R3.2DB (10'6")	
11	Hauteur*	2 790 mm	9'2"	2 890 mm	9'6"
12	Largeur	2 500 mm	8'2"	2 500 mm	8'2"
13	Longueur (sans attache rapide)	8 770 mm	28'9"	7 980 mm	26'2"
	Longueur maximale (avec attache rapide)	9 090 mm	29'10"	8 300 mm	27'3"
14	Hauteur de berceau uniquement	2 644 mm	8'8"	2 644 mm	8'8"
15	Longueur de berceau uniquement	2 784 mm	9'2"	2 784 mm	9'2"

*avec ou sans attache rapide

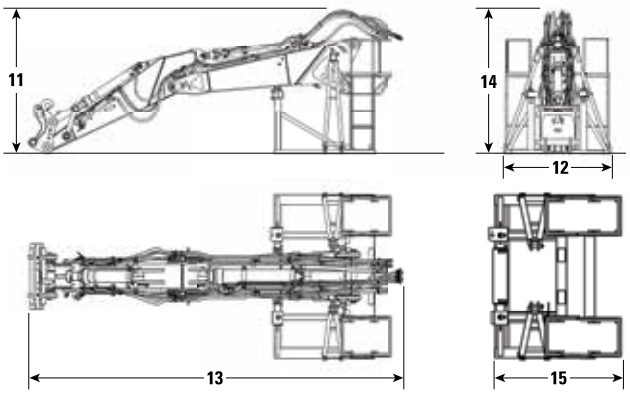

Spécifications de la Pelle hydraulique 340 UHD

Dimensions *(suite)*

Toutes les dimensions sont approximatives et peuvent varier en fonction de la sélection du godet.

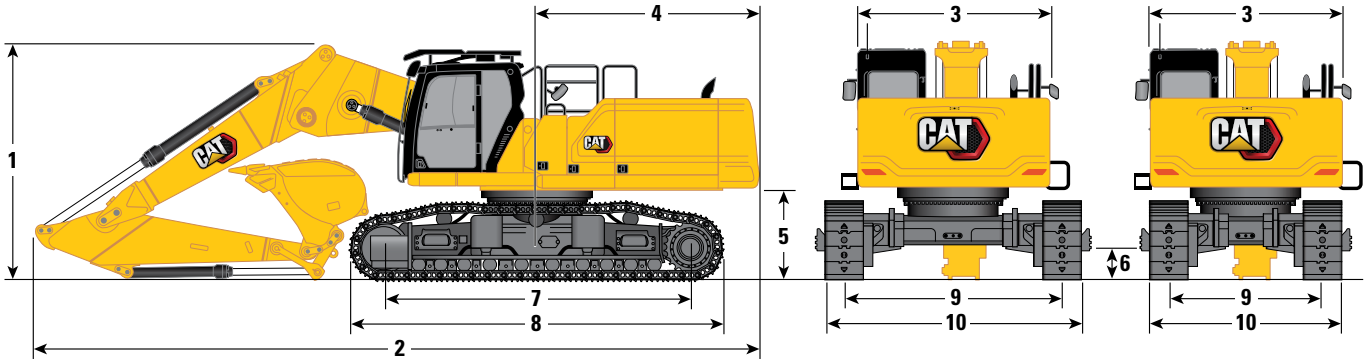

Option de flèche			**Flèche adaptable Position repliée**	
Options de bras			**R3.9DB (12'10")**	**R3.2DB (10'6")**
Option de train de roulement			**Hydraulique à voie variable**	
1 Hauteur de la machine :				
Hauteur de la cabine	3 383 mm	11'1"	3 383 mm	11'1"
Hauteur OPG	3 585 mm	11'9"	3 585 mm	11'9"
Hauteur des mains courantes	3 338 mm	10'11"	3 338 mm	10'11"
Avec flèche/bras/godet installé (avec/sans canalisations MP et QC)	4 120 mm	13'6"	4 050 mm	13'3"
2 Longueur de la machine :				
Avec flèche/bras/godet installé (avec/sans canalisations MP et QC)	11 328 mm	37'2"	11 302 mm	37'1"
Avec machine de base et flèche de base (sans nez/avant de flèche, bras, godet, contrepoids)	6 954 mm	22'10"	6 954 mm	22'10"
Avec machine de base et flèche de base avec contrepoids (sans nez/avant de flèche, bras, godet)	7 077 mm	23'3"	7 077 mm	23'3"
Avec machine de base avec vérin de flèche (sans flèche de base/avant de flèche, bras, contrepoids)	6 253 mm	20'6"	6 253 mm	20'6"
3 Largeur du châssis de tourelle sans leviers	2 990 mm	9'10"	2 990 mm	9'10"
4 Rayon d'encombrement arrière	3 521 mm	11'7"	3 521 mm	11'7"
5 Garde au sol du contrepoids sans crampon de patin	1 397 mm	4'7"	1 397 mm	4'7"
Garde au sol du contrepoids avec crampon de patin	1 431 mm	4'8"	1 431 mm	4'8"
6 Garde au sol sans crampon de patin	510 mm	1'8"	510 mm	1'8"
7 Longueur jusqu'au centre des galets	4 770 mm	15'8"	4 770 mm	15'8"
8 Longueur des chaînes	5 770 mm	18'11"	5 770 mm	18'11"
9 Voie des chaînes :				
Rentré avec patins à triple arête	2 400 mm	7'10"	2 400 mm	7'10"
Sorti avec patins à triple arête	3 400 mm	11'2"	3 400 mm	11'2"
Type de godet	Usage intensif		Usage intensif	
Capacité du godet	1,88 m^3	2,46 yd^3	1,88 m^3	2,46 yd^3
Rayon aux pointes du godet	1 796 mm	5'11"	1 796 mm	5'11"

(suite à la page suivante)

Dimensions *(suite)*

Toutes les dimensions sont approximatives et peuvent varier en fonction de la sélection du godet.

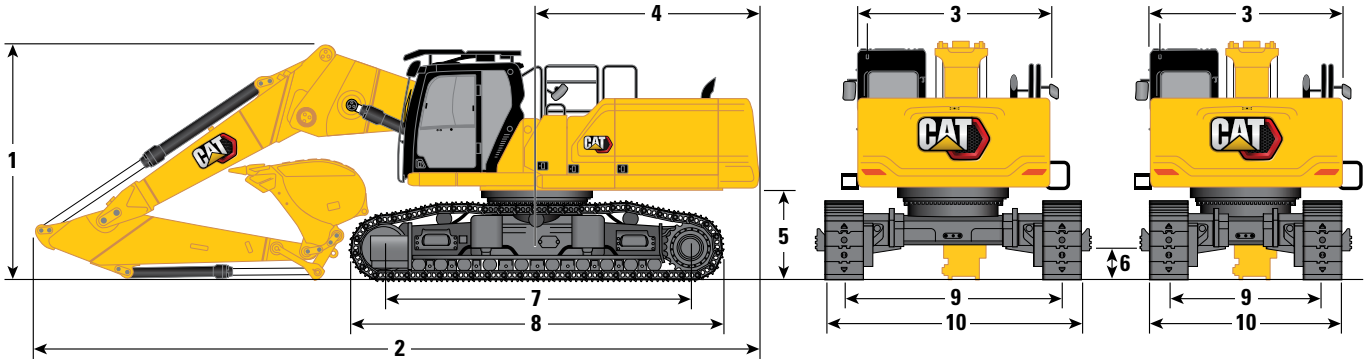

Option de flèche			Flèche adaptable Position repliée	
Options de bras			**R3.9DB (12'10")**	**R3.2DB (10'6")**
Option de train de roulement			**Hydraulique à voie variable**	
10 Largeur du train de roulement – Rentré (sans marchepied) :				
Patins de 600 mm (24")	3 000 mm	9'10"	3 000 mm	9'10"
Patins de 700 mm (28")	3 100 mm	10'2"	3 100 mm	10'2"
Largeur du train de roulement – Rentré (avec marchepied) :				
Patins de 600 mm (24")	3 255 mm	10'8"	3 255 mm	10'8"
Patins de 700 mm (28")	3 255 mm	10'8"	3 255 mm	10'8"
Largeur du train de roulement – Sorti (sans marchepied) :				
Patins de 600 mm (24")	4 000 mm	13'1"	4 000 mm	13'1"
Patins de 700 mm (28")	4 100 mm	13'5"	4 100 mm	13'5"
Largeur du train de roulement – Sorti (avec marchepied) :				
Patins de 600 mm (24")	4 255 mm	14'0"	4 255 mm	14'0"
Patins de 700 mm (28")	4 255 mm	14'0"	4 255 mm	14'0"
Type de godet			Usage intensif	Usage intensif
Capacité du godet	1,88 m^3	2,46 yd^3	1,88 m^3	2,46 yd^3
Rayon aux pointes du godet	1 796 mm	5'11"	1 796 mm	5'11"

Dimensions de transport de la partie avant :
Flèche adaptable (Position repliée)

		R3.9DB (12'10")		R3.2DB (10'6")	
11	Hauteur*	2 790 mm	9'2"	2 890 mm	9'6"
12	Largeur	2 500 mm	8'2"	2 500 mm	8'2"
13	Longueur maximale (sans attache rapide)	8 770 mm	28'9"	7 980 mm	26'2"
	Longueur maximale (avec attache rapide)	9 090 mm	29'10"	8 300 mm	27'3"
14	Hauteur de berceau uniquement	2 644 mm	8'8"	2 644 mm	8'8"
15	Longueur de berceau uniquement	2 784 mm	9'2"	2 784 mm	9'2"

*avec ou sans attache rapide

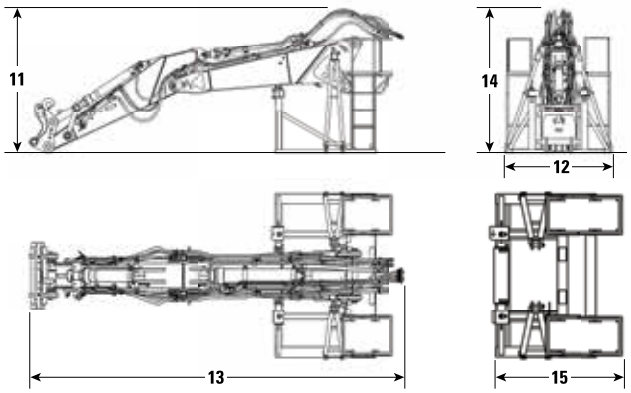

Spécifications de la Pelle hydraulique 340 UHD

Dimensions *(suite)*

Toutes les dimensions sont approximatives et peuvent varier en fonction de la sélection du godet.

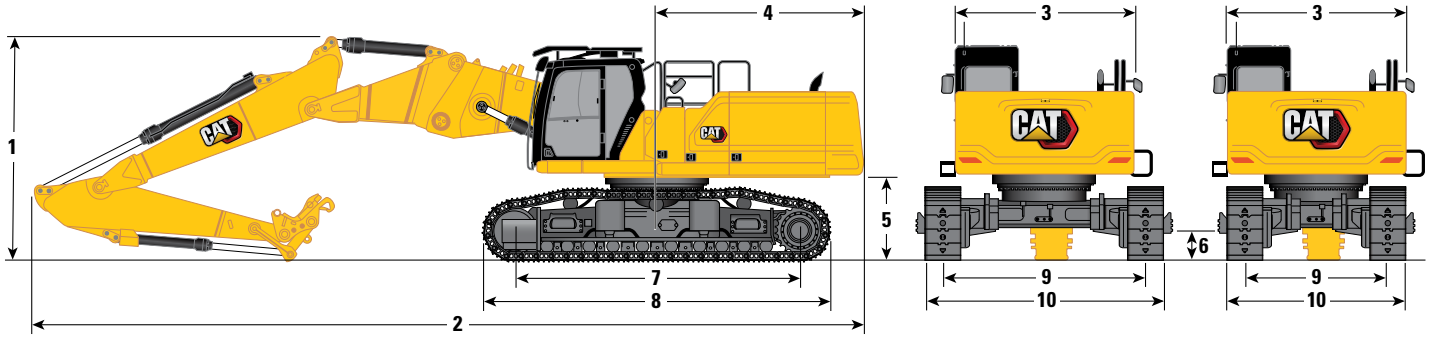

Option de flèche	**Flèche adaptable en deux pièces**	
Option de bras	**R3.2DB (10'6")**	
Options de train de roulement	**Hydraulique à voie variable**	
1 Hauteur de la machine :		
Hauteur de la cabine	3 383 mm	11'1"
Hauteur OPG	3 585 mm	11'9"
Hauteur des mains courantes	3 338 mm	10'11"
Avec flèche/bras/godet installé (avec/sans canalisations MP et QC)	4 030 mm	13'3"
2 Longueur de la machine :		
Avec flèche/bras/godet installé (avec/sans canalisations MP et QC)	13 930 mm	45'8"
Avec machine de base et flèche de base (sans nez/avant de flèche, bras, godet, contrepoids)	6 954 mm	22'10"
Avec machine de base et flèche de base avec contrepoids (sans nez/avant de flèche, bras, godet)	7 077 mm	23'3"
Avec machine de base avec vérin de flèche (sans flèche de base/avant de flèche, bras, contrepoids)	6 253 mm	20'6"
3 Largeur du châssis de tourelle sans leviers	2 990 mm	9'10"
4 Rayon d'encombrement arrière	3 521 mm	11'7"
5 Garde au sol du contrepoids sans crampon de patin	1 397 mm	4'7"
Garde au sol du contrepoids avec crampon de patin	1 431 mm	4'8"
6 Garde au sol sans crampon de patin	510 mm	1'8"
7 Longueur jusqu'au centre des galets	4 770 mm	15'8"
8 Longueur des chaînes	5 770 mm	18'11"
9 Voie des chaînes :		
Rentré avec patins à triple arête	2 400 mm	7'10"
Sorti avec patins à triple arête	3 400 mm	11'2"

(suite à la page suivante)

Dimensions *(suite)*

Toutes les dimensions sont approximatives et peuvent varier en fonction de la sélection du godet.

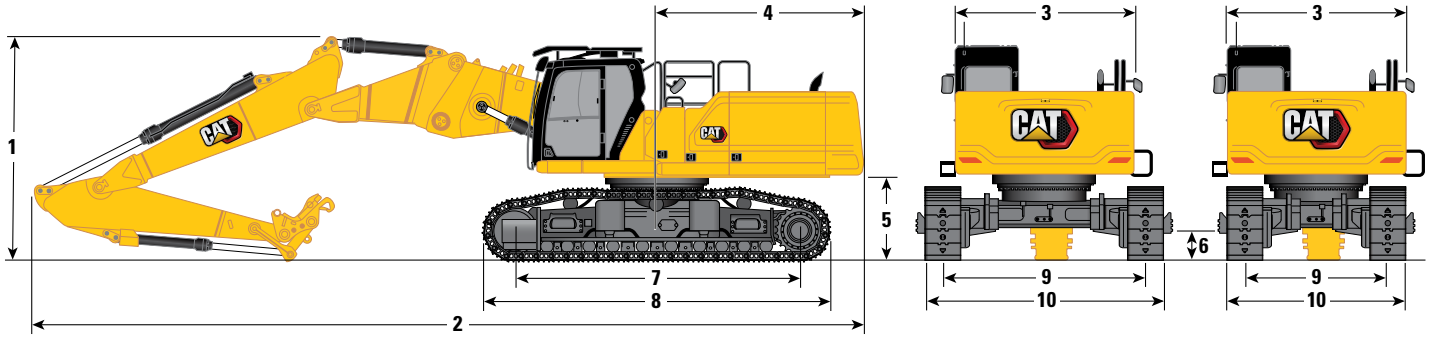

Option de flèche	**Flèche adaptable en deux pièces**	
Option de bras	**R3.2DB (10'6")**	
Options de train de roulement	**Hydraulique à voie variable**	
10 Largeur du train de roulement – Rentré (sans marchepied) :		
Patins de 600 mm (24")	3 000 mm	9'10"
Patins de 700 mm (28")	3 100 mm	10'2"
Largeur du train de roulement – Rentré (avec marchepied) :		
Patins de 600 mm (24")	3 255 mm	10'8"
Patins de 700 mm (28")	3 255 mm	10'8"
Largeur du train de roulement – Sorti (sans marchepied) :		
Patins de 600 mm (24")	4 000 mm	13'1"
Patins de 700 mm (28")	4 100 mm	13'5"
Largeur du train de roulement – Sorti (avec marchepied) :		
Patins de 600 mm (24")	4 255 mm	14'0"
Patins de 700 mm (28")	4 255 mm	14'0"
Type de godet	Usage intensif	
Capacité du godet	1,88 m^3	2,46 yd^3
Rayon aux pointes du godet	1 796 mm	5'11"

Dimensions de transport de la partie avant : Flèche adaptable en deux pièces		
	R3.2DB (10'6")	
11 Hauteur*	3 420 mm	11'3"
12 Largeur	2 500 mm	8'2"
13 Longueur maximale (sans attache rapide)	10 050 mm	33'0"
Longueur maximale (avec attache rapide)	10 370 mm	34'0"
14 Hauteur de berceau uniquement	2 644 mm	8'8"
15 Longueur de berceau uniquement	2 295 mm	7'6"

*avec ou sans attache rapide

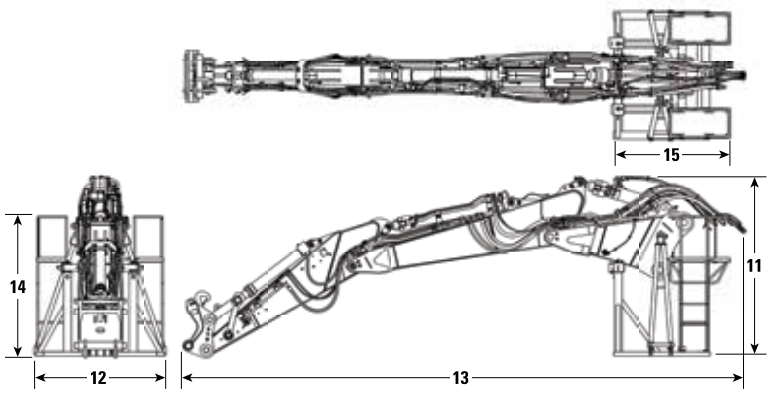

Spécifications de la Pelle hydraulique 340 UHD

Plages de travail et forces

Toutes les dimensions sont approximatives et peuvent varier en fonction de la sélection du godet.

À l'avant

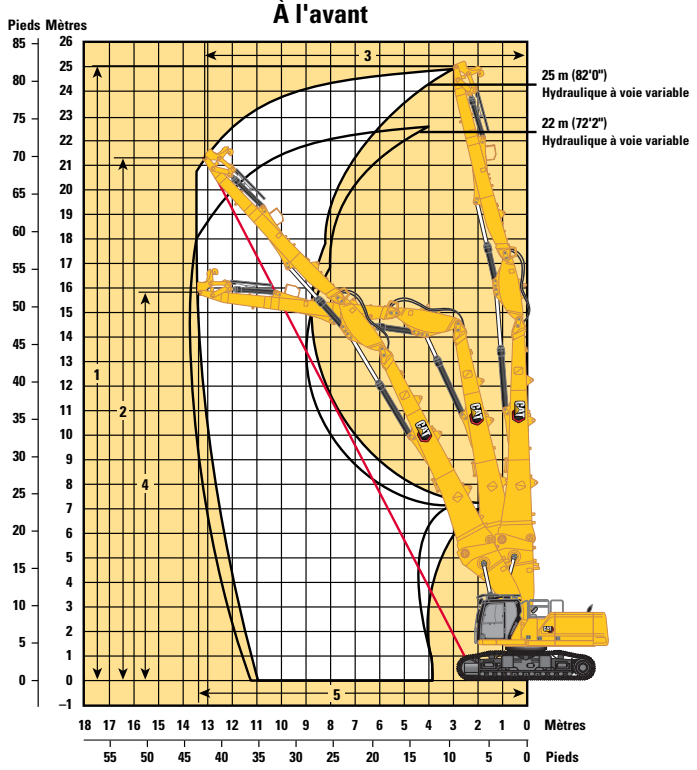

Sur le côté

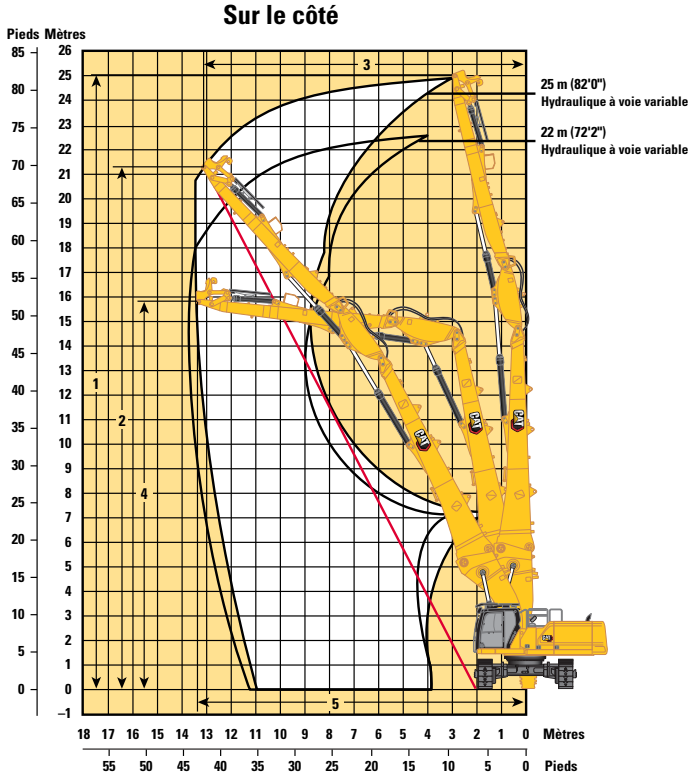

Options de flèche	**Flèche UHD**			
	25 m (82'0")		**22 m (72'2")**	
Options de bras	**Bras UHD**			
Options de train de roulement	**Hydraulique à voie variable**			
À l'avant :				
1 Hauteur maximum de la goupille à l'extrémité du bras	25 000 mm	82'0"	22 000 mm	72'2"
Poids maximal à l'extrémité du bras	3 300 kg	7 300 lb	3 700 kg	8 200 lb
2 Hauteur d'axe de travail maximale à l'extrémité du bras - (½ canalisation)	21 270 mm	69'9"	18 590 mm	61'0"
3 Portée de travail maximale à la pointe du bras (1/2 canalisation)	13 020 mm	42'9"	11 680 mm	38'4"
4 Hauteur maximale à la pointe du bras en position de portée maximale	15 900 mm	52'2"	12 640 mm	41'6"
5 Portée maximale à l'extrémité du bras	13 330 mm	43'9"	13 550 mm	44'5"
Sur le côté :				
1 Hauteur maximum de la goupille à l'extrémité du bras	25 000 mm	82'0"	22 000 mm	72'2"
Poids maximal à l'extrémité du bras	3 300 kg	7 300 lb	3 700 kg	8 200 lb
2 Hauteur d'axe de travail maximale à la pointe du bras (1/2 canalisation)	21 560 mm	70'9"	18 890 mm	62'0"
3 Portée de travail maximale à la pointe du bras (1/2 canalisation)	12 480 mm	40'11"	11 145 mm	36'7"
4 Hauteur maximale à la pointe du bras en position de portée maximale	15 900 mm	52'2"	12 640 mm	41'6"
5 Portée maximale à l'extrémité du bras	13 330 mm	43'9"	13 550 mm	44'5"

Plages et forces de travail *(suite)*

Toutes les dimensions sont approximatives et peuvent varier en fonction de la sélection du godet.

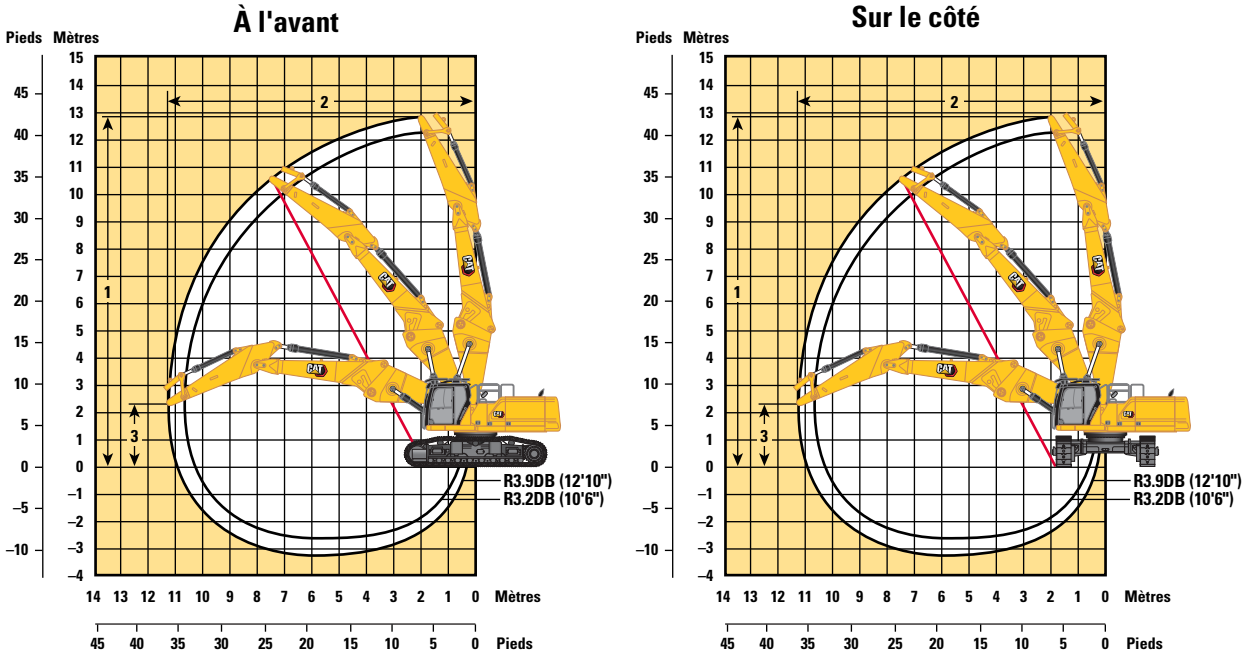

Option de flèche			Flèche adaptable Position droite	
Options de bras			Bras adaptable	
			R3.9DB (12'10")	R3.2DB (10'6")
Option de train de roulement			Hydraulique à voie variable	
À l'avant :				
1 Hauteur maximum de la goupille à l'extrémité du bras	12 760 mm	41'10"	12 330 mm	40'5"
Poids maximal à l'extrémité du bras	4 200 kg	9 300 lb	4 200 kg	9 300 lb
2 Portée maximale à l'extrémité du bras	11 320 mm	37'2"	10 620 mm	34'10"
3 Hauteur maximale à l'extrémité du bras en position de portée maximale	2 310 mm	7'7"	2 310 mm	7'7"
Sur le côté :				
1 Hauteur maximum de la goupille à l'extrémité du bras	12 760 mm	41'10"	12 330 mm	40'5"
Poids maximal à l'extrémité du bras	4 200 kg	9 300 lb	4 200 kg	9 300 lb
2 Portée maximale à l'extrémité du bras	11 320 mm	37'2"	10 620 mm	34'10"
3 Hauteur maximale à l'extrémité du bras en position de portée maximale	2 310 mm	7'7"	2 310 mm	7'7"

Spécifications de la Pelle hydraulique 340 UHD

Plages et forces de travail *(suite)*

Toutes les dimensions sont approximatives et peuvent varier en fonction de la sélection du godet.

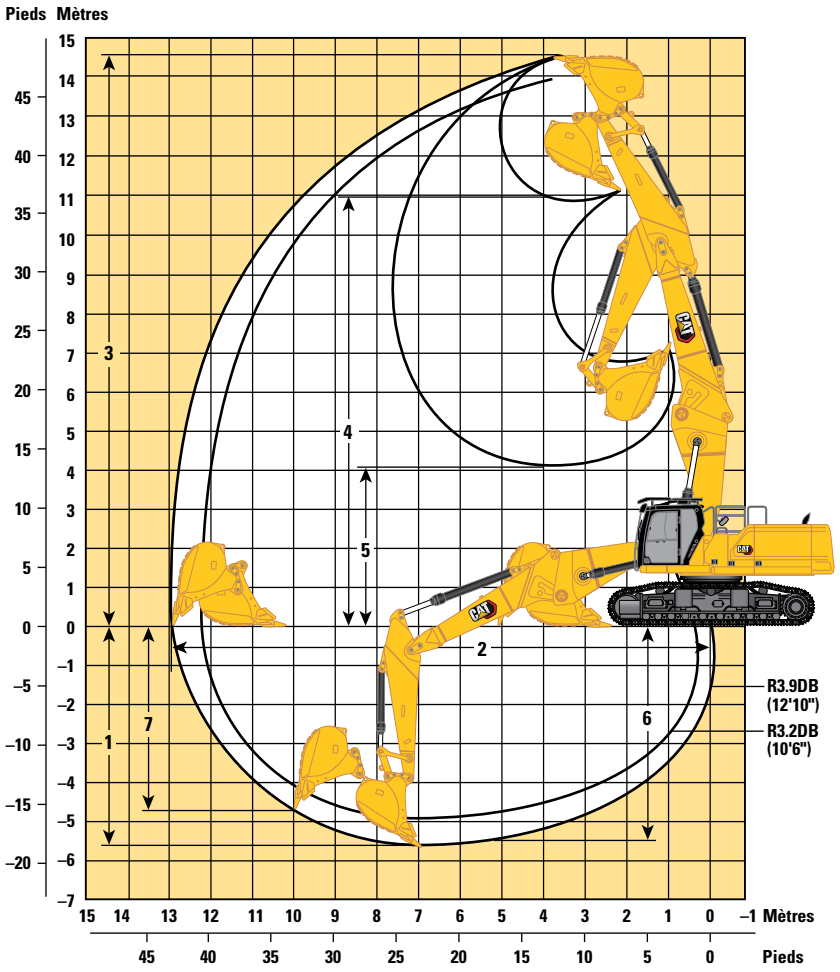

Option de flèche			Flèche adaptable Position droite	
Options de bras			**Bras adaptable**	
	R3.9DB (12'10")		**R3.2DB (10'6")**	
Option de train de roulement			**Hydraulique à voie variable**	
1 Profondeur d'excavation maximale	5 640 mm	18'6"	4 940 mm	16'2"
2 Portée maximale au niveau du sol	12 910 mm	42'4"	12 190 mm	40'0"
3 Hauteur de coupe maximale	14 540 mm	47'8"	13 910 mm	45'8"
4 Hauteur de chargement maximale	10 960 mm	35'11"	10 330 mm	33'11"
5 Hauteur de chargement minimale	4 110 mm	13'6"	4 750 mm	15'7"
6 Profondeur de coupe maximale pour fond plat de 2 440 mm (8'0")	5 510 mm	18'1"	4 790 mm	15'9"
7 Profondeur d'excavation maximale en paroi verticale	4 710 mm	15'5"	4 060 mm	13'4"
Force d'excavation du godet (ISO)	210 kN	47 160 lbf	210 kN	47 160 lbf
Force d'excavation du bras (ISO)	144 kN	32 440 lbf	166 kN	37 300 lbf
Type de godet	Usage intensif		Usage intensif	
Capacité du godet	1,88 m^3	2,46 yd^3	1,88 m^3	2,46 yd^3
Rayon aux pointes du godet	1 796 mm	5'11"	1 796 mm	5'11"

Plages et forces de travail *(suite)*

Toutes les dimensions sont approximatives et peuvent varier en fonction de la sélection du godet.

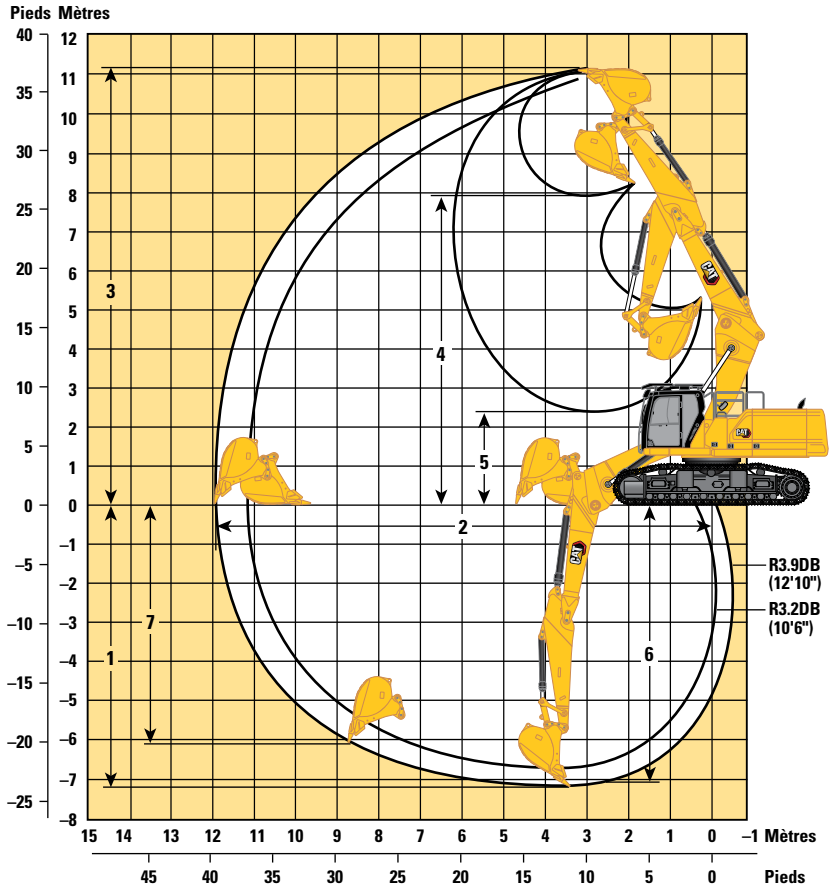

Option de flèche	**Flèche adaptable Position repliée**			
Options de bras	**Bras adaptable**			
	R3.9DB (12'10")		**R3.2DB (10'6")**	
Option de train de roulement	**Hydraulique à voie variable**			
1 Profondeur d'excavation maximale	7 250 mm	23'9"	6 550 mm	21'6"
2 Portée maximale au niveau du sol	11 920 mm	39'1"	11 220 mm	36'10"
3 Hauteur de coupe maximale	11 180 mm	36'8"	10 770 mm	35'4"
4 Hauteur de chargement maximale	7 940 mm	26'1"	7 570 mm	24'10"
5 Hauteur de chargement minimale	2 440 mm	8'0"	3 140 mm	10'4"
6 Profondeur de coupe maximale pour fond plat de 2 440 mm (8'0")	7 120 mm	23'4"	6 400 mm	21'0"
7 Profondeur d'excavation maximale en paroi verticale	6 160 mm	20'3"	5 340 mm	17'6"
Force d'excavation du godet (ISO)	210 kN	47 160 lbf	210 kN	47 160 lbf
Force d'excavation du bras (ISO)	144 kN	32 440 lbf	166 kN	37 300 lbf
Type de godet	Usage intensif		Usage intensif	
Capacité du godet	1,88 m^3	2,46 yd^3	1,88 m^3	2,46 yd^3
Rayon aux pointes du godet	1 796 mm	5'11"	1 796 mm	5'11"

Spécifications de la Pelle hydraulique 340 UHD

Plages et forces de travail *(suite)*

Toutes les dimensions sont approximatives et peuvent varier en fonction de la sélection du godet.

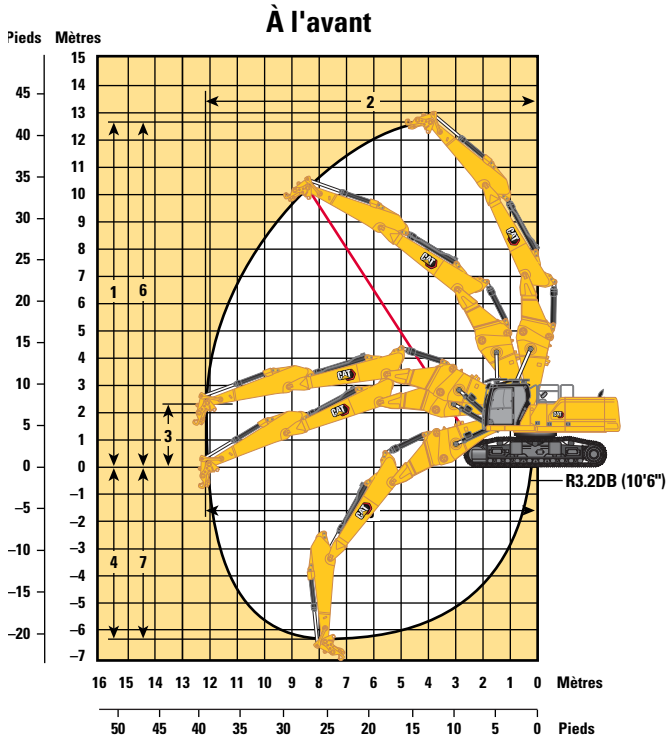

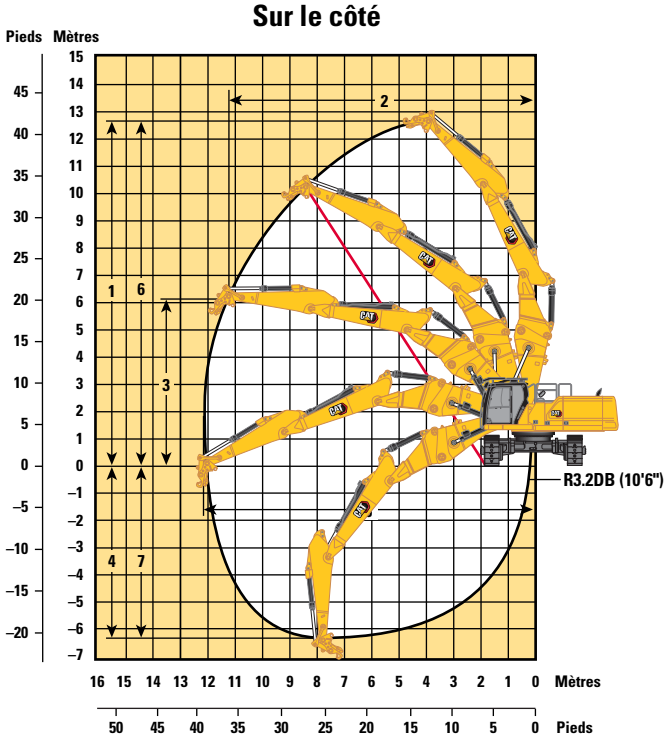

Option de flèche	**Flèche adaptable en deux pièces**	
Option de bras	**R3.2DB (10'6")**	
Options de train de roulement	**Hydraulique à voie variable**	
À l'avant :		
1 Hauteur maximum de la goupille à l'extrémité du bras	12 640 mm	41'6"
2 Portée maximale à l'extrémité du bras	12 200 mm	40'0"
3 Hauteur maximale à l'extrémité du bras en position de portée maximale	2 310 mm	7'7"
Poids maximal à l'extrémité du bras	4 500 kg	9 900 lb
Sur le côté :		
1 Hauteur maximum de la goupille à l'extrémité du bras	12 640 mm	41'6"
2 Portée maximale à l'extrémité du bras	11 200 mm	36'9"
3 Hauteur maximale à l'extrémité du bras en position de portée maximale	6 190 mm	20'4"
Poids maximal à l'extrémité du bras	4 500 kg	9 900 lb
4 Profondeur verticale maximale à la pointe du bras (sans outil de travail)	6 290 mm	20'8"
5 Portée maximale au niveau du sol de la pointe du bras (sans outil de travail)	12 200 mm	40'0"
6 Hauteur d'axe maximale à la pointe du bras (sans outil de travail)	12 640 mm	41'6"
7 Profondeur d'excavation maximale en paroi verticale	6 290 mm	20'8"
Force d'excavation du godet (ISO)	210 kN	47 160 lbf
Force d'excavation du bras (ISO)	166 kN	37 300 lbf
Type de godet	Usage intensif	
Capacité du godet	1,88 m^3	2,46 yd^3
Rayon aux pointes du godet	1 796 mm	5'11"

Capacités de levage de la flèche adaptable (en position droite) – sans godet, avec levage pour charges lourdes : activé

Train de roulement hydraulique à voie variable

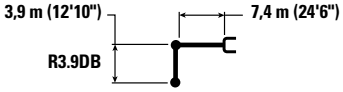

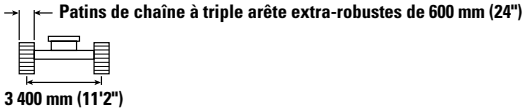

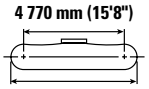

		4 500 mm/15'0"		6 000 mm/20'0"		7 500 mm/25'0"		9 000 mm/30'0"		10 500 mm/35'0"				
														mm ft/in
12 000 mm **40'0"**	kg **lb**											*8 300 ***19 100**	*8 300 ***19 100**	5 780 **17'09"**
10 500 mm **35'0"**	kg **lb**			*9 950 ***21 950**	*9 950 ***21 950**	*8 200	*8 200					*6 800 ***15 200**	*6 800 ***15 200**	7 790 **24'11"**
9 000 mm **30'0"**	kg **lb**			*9 500 ***21 000**	*9 500 ***21 000**	*9 650 ***21 050**	*9 650 ***21 050**	*6 950	*6 950			*6 100 ***13 500**	*6 100 ***13 500**	9 120 **29'06"**
7 500 mm **25'0"**	kg **lb**			*9 600 ***21 100**	*9 600 ***21 100**	*10 100 ***22 100**	*10 100 ***22 100**	*9 450 ***20 050**	*9 450 ***20 050**			*5 750 ***12 700**	*5 750 ***12 700**	10 060 **32'09"**
6 000 mm **20'0"**	kg **lb**	*11 050 ***23 550**	*11 050 ***23 550**	*11 450 ***24 800**	*11 450 ***24 800**	*11 400 ***24 800**	*11 400 ***24 800**	*10 600 ***23 000**	10 300 **22 150**	* 7 150 ***12 300**	* 7 150 ***12 300**	*5 600 ***12 300**	*5 600 ***12 300**	10 710 **35'0"**
4 500 mm **15'0"**	kg **lb**	*20 850 ***44 900**	*20 850 ***44 900**	*15 650 ***33 800**	*15 650 ***33 800**	*12 750 ***27 650**	*12 750 ***27 650**	*10 950 ***23 750**	10 050 **21 600**	*9 250 ***18 700**	7 900 **16 950**	*5 550 ***12 200**	*5 550 ***12 200**	11 110 **36'04"**
3 000 mm **10'0"**	kg **lb**			*17 000 ***36 700**	*17 000 ***36 700**	*13 500 ***29 200**	12 700 **27 400**	*11 300 ***24 450**	9 750 **20 950**	*9 700 ***21 000**	7 750 **16 650**	*5 650 ***12 450**	*5 650 ***12 450**	11 300 **37'0"**
1 500 mm **5'0"**	kg **lb**			*17 700 ***38 300**	16 850 **36 250**	*13 900 ***30 100**	12 250 **26 400**	*11 450 ***24 800**	9 450 **20 400**	*9 600 ***20 750**	7 600 **16 350**	*5 900 ***12 900**	*5 900 ***12 900**	11 290 **37'0"**
0 mm **0'0"**	kg **lb**	*9 650 ***22 550**	*9 650 ***22 550**	*17 450 ***37 850**	16 400 **35 300**	*13 800 ***29 950**	11 950 **25 700**	*11 300 **24 350**	9 300 **20 000**	*9 200 ***19 700**	7 500 **16 200**	*6 250 ***13 750**	*6 250 ***13 750**	11 070 **36'03"**
–1 500 mm **–5'0"**	kg **lb**	*14 100 ***32 400**	*14 100 ***32 400**	*16 300 ***35 350**	*16 250 **34 950**	*13 100 ***28 300**	11 800 **25 400**	*10 600 ***22 750**	9 200 **19 800**	*8 050	7 550	*6 850 ***15 050**	*6 850 ***15 050**	10 640 **34'10"**
–3 000 mm **–10'0"**	kg **lb**			*14 200 ***30 700**	*14 200 ***30 700**	*11 550 ***24 800**	*11 550 ***24 800**	*9 000 ***19 150**	*9 000 ***19 150**			*7 750 ***17 200**	*7 750 ***17 200**	9 640 **31'05"**

* **ISO 10567:2007**

* Indique que la charge est limitée par la capacité de levage hydraulique plutôt que par la charge limite d'équilibre. Les charges ci-dessus sont conformes à la norme ISO 10567:2007 relative à la capacité de levage des pelles hydrauliques. Elles ne dépassent pas 87 % de la capacité de levage hydraulique ou 75 % de la charge limite d'équilibre. Le poids de tous les accessoires de levage doit être soustrait des capacités de levage indiquées ci-dessus. Les capacités de levage sont établies pour une machine positionnée sur une surface ferme et uniforme. L'utilisation d'un point d'attache d'un outil de travail pour manipuler/lever des objets peut affecter les performances de levage de la machine.

La capacité de levage varie de ±5 % pour tous les patins de chaîne disponibles.

Référez-vous systématiquement au Guide d'utilisation et d'entretien adéquat pour obtenir des informations sur un produit spécifique.

Spécifications de la Pelle hydraulique 340 UHD

Capacités de levage de la flèche adaptable (en position droite) – sans godet, avec levage pour charges lourdes : activé

Train de roulement hydraulique à voie variable

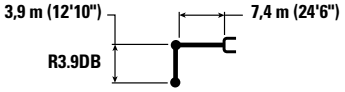

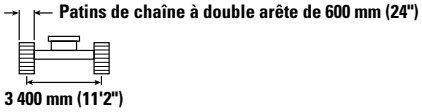

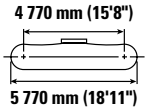

		4 500 mm/15'0"		6 000 mm/20'0"		7 500 mm/25'0"		9 000 mm/30'0"		10 500 mm/35'0"				
														mm **ft/in**
12 000 mm **40'0"**	kg **lb**											*8 300 ***19 100**	*8 300 ***19 100**	5 780 **17'09"**
10 500 mm **35'0"**	kg **lb**			*9 950 ***21 950**	*9 950 ***21 950**	*8 200	*8 200					*6 800 ***15 200**	*6 800 ***15 200**	7 790 **24'11"**
9 000 mm **30'0"**	kg **lb**			*9 500 ***21 000**	*9 500 ***21 000**	*9 650 ***21 050**	*9 650 ***21 050**	*6 950	*6 950			*6 100 ***13 500**	*6 100 ***13 500**	9 120 **29'06"**
7 500 mm **25'0"**	kg **lb**			*9 600 ***21 100**	*9 600 ***21 100**	*10 100 ***22 100**	*10 100 ***22 100**	*9 450 ***20 050**	*9 450 ***20 050**			*5 750 ***12 700**	*5 750 ***12 700**	10 060 **32'09"**
6 000 mm **20'0"**	kg **lb**	*11 050 ***23 550**	*11 050 ***23 550**	*11 450 ***24 800**	*11 450 ***24 800**	*11 400 ***24 800**	*11 400 ***24 800**	*10 600 ***23 000**	10 350 **22 200**	* 7 150 ***12 300**	* 7 150 ***12 300**	*5 600 ***12 300**	*5 600 ***12 300**	10 710 **35'0"**
4 500 mm **15'0"**	kg **lb**	*20 850 ***44 900**	*20 850 ***44 900**	*15 650 ***33 800**	*15 650 ***33 800**	*12 750 ***27 650**	*12 750 ***27 650**	*10 950 ***23 750**	10 050 **21 650**	*9 250 ***18 700**	7 900 **16 950**	*5 550 ***12 200**	*5 550 ***12 200**	11 110 **36'04"**
3 000 mm **10'0"**	kg **lb**			*17 000 ***36 700**	*17 000 ***36 700**	*13 500 ***29 200**	12 750 **27 450**	*11 300 ***24 450**	9 750 **21 000**	*9 700 ***21 000**	7 750 **16 700**	*5 650 ***12 450**	*5 650 ***12 450**	11 300 **37'0"**
1 500 mm **5'0"**	kg **lb**			*17 700 ***38 300**	16 850 **36 350**	*13 900 ***30 100**	12 250 **26 450**	*11 450 ***24 800**	9 500 **20 450**	*9 600 ***20 750**	7 600 **16 400**	*5 900 ***12 900**	*5 900 ***12 900**	11 290 **37'0"**
0 mm **0'0"**	kg **lb**	*9 650 ***22 550**	*9 650 ***22 550**	*17 450 ***37 850**	16 450 **35 350**	*13 800 ***29 950**	11 950 **25 750**	*11 300 ***24 350**	9 300 **20 050**	*9 200 ***19 700**	7 550 **16 200**	*6 250 ***13 750**	*6 250 ***13 750**	11 070 **36'03"**
–1 500 mm **–5'0"**	kg **lb**	*14 100 ***32 400**	*14 100 ***32 400**	*16 300 ***35 350**	16 300 **35 050**	*13 100 ***28 300**	11 800 **25 450**	*10 600 ***22 750**	9 200 **19 850**	*8 050	7 550	*6 850 ***15 050**	*6 850 ***15 050**	10 640 **34'10"**
–3 000 mm **–10'0"**	kg **lb**			*14 200 ***30 700**	*14 200 ***30 700**	*11 550 ***24 800**	*11 550 ***24 800**	*9 000 ***19 150**	*9 000 ***19 150**			*7 750 ***17 200**	*7 750 ***17 200**	9 640 **31'05"**

* **ISO 10567:2007**

* Indique que la charge est limitée par la capacité de levage hydraulique plutôt que par la charge limite d'équilibre. Les charges ci-dessus sont conformes à la norme ISO 10567:2007 relative à la capacité de levage des pelles hydrauliques. Elles ne dépassent pas 87 % de la capacité de levage hydraulique ou 75 % de la charge limite d'équilibre. Le poids de tous les accessoires de levage doit être soustrait des capacités de levage indiquées ci-dessus. Les capacités de levage sont établies pour une machine positionnée sur une surface ferme et uniforme. L'utilisation d'un point d'attache d'un outil de travail pour manipuler/lever des objets peut affecter les performances de levage de la machine.

La capacité de levage varie de ±5 % pour tous les patins de chaîne disponibles.

Référez-vous systématiquement au Guide d'utilisation et d'entretien adéquat pour obtenir des informations sur un produit spécifique.

Capacités de levage de la flèche adaptable (en position droite) – sans godet, avec levage pour charges lourdes : activé

Train de roulement hydraulique à voie variable

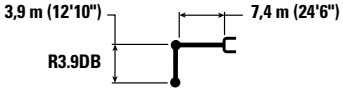

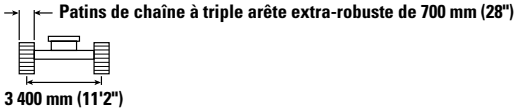

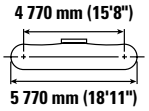

		4 500 mm/15'0"		6 000 mm/20'0"		7 500 mm/25'0"		9 000 mm/30'0"		10 500 mm/35'0"				
														mm **ft/in**
12 000 mm **40'0"**	kg **lb**											*8 300 ***19 100**	*8 300 ***19 100**	5 780 **17'09"**
10 500 mm **35'0"**	kg **lb**			*9 950 ***21 950**	*9 950 ***21 950**	*8 200	*8 200					*6 800 ***15 200**	*6 800 ***15 200**	7 790 **24'11"**
9 000 mm **30'0"**	kg **lb**			*9 500 ***21 000**	*9 500 ***21 000**	*9 650 ***21 050**	*9 650 ***21 050**	*6 950	*6 950			*6 100 ***13 500**	*6 100 ***13 500**	9 120 **29'06"**
7 500 mm **25'0"**	kg **lb**			*9 600 ***21 100**	*9 600 ***21 100**	*10 100 ***22 100**	*10 100 ***22 100**	*9 450 ***20 050**	*9 450 ***20 050**			*5 750 ***12 700**	*5 750 ***12 700**	10 060 **32'09"**
6 000 mm **20'0"**	kg **lb**	*11 050 ***23 550**	*11 050 ***23 550**	*11 450 ***24 800**	*11 450 ***24 800**	*11 400 ***24 800**	*11 400 ***24 800**	*10 600 ***23 000**	10 400 **22 400**	* 7 150 ***12 300**	* 7 150 ***12 300**	*5 600 ***12 300**	*5 600 ***12 300**	10 710 **35'0"**
4 500 mm **15'0"**	kg **lb**	*20 850 ***44 900**	*20 850 ***44 900**	*15 650 ***33 800**	*15 650 ***33 800**	*12 750 ***27 650**	*12 750 ***27 650**	*10 950 ***23 750**	10 150 **21 850**	*9 250 ***18 700**	7 950 **17 100**	*5 550 ***12 200**	*5 550 ***12 200**	11 110 **36'04"**
3 000 mm **10'0"**	kg **lb**			*17 000 ***36 700**	*17 000 ***36 700**	*13 500 ***29 200**	12 850 **27 650**	*11 300 ***24 450**	9 850 **21 200**	*9 700 ***21 000**	7 850 **16 800**	*5 650 ***12 450**	*5 650 ***12 450**	11 300 **37'0"**
1 500 mm **5'0"**	kg **lb**			*17 700 ***38 300**	17 000 **36 650**	*13 900 ***30 100**	12 350 **26 650**	*11 450 ***24 800**	9 550 **20 600**	*9 600 ***20 750**	7 700 **16 550**	*5 900 ***12 900**	*5 900 ***12 900**	11 290 **37'0"**
0 mm **0'0"**	kg **lb**	*9 650 ***22 550**	*9 650 ***22 550**	*17 450 ***37 850**	16 550 **35 650**	*13 800 ***29 950**	12 050 **26 000**	*11 300 ***24 350**	9 400 **20 200**	*9 200 ***19 700**	7 600 **16 350**	*6 250 ***13 750**	*6 250 ***13 750**	11 070 **36'03"**
–1 500 mm **–5'0"**	kg **lb**	*14 100 ***32 400**	*14 100 ***32 400**	*16 300 ***35 350**	*16 300 **35 350**	*13 100 ***28 300**	11 900 **25 700**	*10 600 ***22 750**	9 300 **20 050**	*8 050	7 600	*6 850 ***15 050**	*6 850 ***15 050**	10 640 **34'10"**
–3 000 mm **–10'0"**	kg **lb**			*14 200 ***30 700**	*14 200 ***30 700**	*11 550 ***24 800**	*11 550 ***24 800**	*9 000 ***19 150**	*9 000 ***19 150**			*7 750 ***17 200**	*7 750 ***17 200**	9 640 **31'05"**

* **ISO 10567:2007**

* Indique que la charge est limitée par la capacité de levage hydraulique plutôt que par la charge limite d'équilibre. Les charges ci-dessus sont conformes à la norme ISO 10567:2007 relative à la capacité de levage des pelles hydrauliques. Elles ne dépassent pas 87 % de la capacité de levage hydraulique ou 75 % de la charge limite d'équilibre. Le poids de tous les accessoires de levage doit être soustrait des capacités de levage indiquées ci-dessus. Les capacités de levage sont établies pour une machine positionnée sur une surface ferme et uniforme. L'utilisation d'un point d'attache d'un outil de travail pour manipuler/lever des objets peut affecter les performances de levage de la machine.

La capacité de levage varie de ±5 % pour tous les patins de chaîne disponibles.

Référez-vous systématiquement au Guide d'utilisation et d'entretien adéquat pour obtenir des informations sur un produit spécifique.

Spécifications de la Pelle hydraulique 340 UHD

Capacités de levage de la flèche adaptable (en position droite) – sans godet, avec levage pour charges lourdes : activé

Train de roulement hydraulique à voie variable

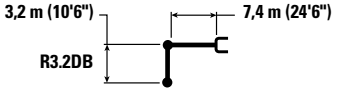

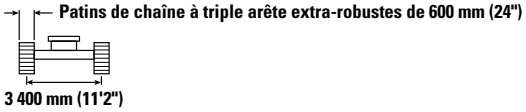

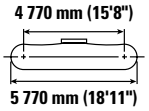

		4 500 mm/15'0"		6 000 mm/20'0"		7 500 mm/25'0"		9 000 mm/30'0"		10 500 mm/35'0"				
														mm **ft/in**
12 000 mm **40'0"**	kg **lb**											*11 700 ****	*11 700 ****	4 210 ****
10 500 mm **35'0"**	kg **lb**			*11 750 **24 450**	*11 750 **24 450**							*8 850 **19 900**	*8 850 **19 900**	6 720 **21'03"**
9 000 mm **30'0"**	kg **lb**			*12 150 **26 800**	*12 150 **26 800**	*11 250 **23 450**	*11 250 **23 450**					*7 850 **17 400**	*7 850 **17 400**	8 230 **26'07"**
7 500 mm **25'0"**	kg **lb**	*11 800 **25 850**	*11 800 **25 850**	*12 750 **27 950**	*12 750 **27 950**	*12 200 **26 500**	*12 200 **26 500**	*9 500 **17 350**	*9 500 **17 350**			*7 350 **16 250**	*7 350 **16 250**	9 260 **30'01"**
6 000 mm **20'0"**	kg **lb**	*19 400 **41 250**	*19 400 **41 250**	*15 100 **32 700**	*15 100 **32 700**	*12 700 **27 500**	*12 700 **27 500**	*11 100 **24 150**	10 200 **21 950**			* 7 150 **15 750**	* 7 150 **15 750**	9 960 **32'06"**
4 500 mm **15'0"**	kg **lb**			*16 500 **35 650**	*16 500 **35 650**	*13 350 **28 900**	13 100 **28 250**	*11 350 **24 650**	10 000 **21 450**			* 7 150 **15 700**	* 7 150 **15 700**	10 390 **34'0"**
3 000 mm **10'0"**	kg **lb**			*17 600 **38 100**	17 350 **37 450**	*13 900 **30 150**	12 600 **27 200**	*11 600 **25 100**	9 700 **20 950**	*8 650	7 750	*7 300 **16 050**	*7 300 **16 050**	10 600 **34'08"**
1 500 mm **5'0"**	kg **lb**			*17 900 **38 750**	16 750 **36 100**	*14 100 **30 600**	12 250 **26 350**	*11 600 **25 050**	9 500 **20 450**	*9 000	7 650	*7 650 **16 850**	7 600 **16 700**	10 580 **34'08"**
0 mm **0'0"**	kg **lb**			*17 150 **37 250**	16 450 **35 450**	*13 750 **29 800**	12 000 **25 850**	*11 150 **24 100**	9 350 **20 200**			*8 250 **18 100**	7 800 **17 150**	10 350 **33'11"**
–1 500 mm **–5'0"**	kg **lb**	*15 000 **34 650**	*15 000 **34 650**	*15 550 **33 750**	*15 550 **33 750**	*12 650 **27 350**	11 950 **25 750**	*10 100 **21 600**	9 350 **20 150**			*8 200 **18 050**	*8 200 **18 050**	9 890 **32'04"**
–3 000 mm **–10'0"**	kg **lb**					*10 600 **22 700**	*10 600 **22 700**					*9 600 **21 650**	*9 600 **21 650**	8 100 **25'10"**

* **ISO 10567:2007**

* Indique que la charge est limitée par la capacité de levage hydraulique plutôt que par la charge limite d'équilibre. Les charges ci-dessus sont conformes à la norme ISO 10567:2007 relative à la capacité de levage des pelles hydrauliques. Elles ne dépassent pas 87 % de la capacité de levage hydraulique ou 75 % de la charge limite d'équilibre. Le poids de tous les accessoires de levage doit être soustrait des capacités de levage indiquées ci-dessus. Les capacités de levage sont établies pour une machine positionnée sur une surface ferme et uniforme. L'utilisation d'un point d'attache d'un outil de travail pour manipuler/lever des objets peut affecter les performances de levage de la machine.

La capacité de levage varie de ±5 % pour tous les patins de chaîne disponibles.

Référez-vous systématiquement au Guide d'utilisation et d'entretien adéquat pour obtenir des informations sur un produit spécifique.

Capacités de levage de la flèche adaptable (en position droite) – sans godet, avec levage pour charges lourdes : activé

Train de roulement hydraulique à voie variable

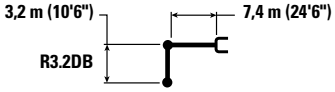

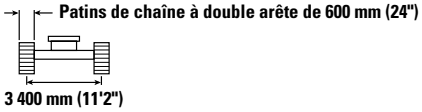

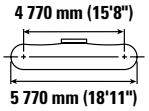

		4 500 mm/15'0"		6 000 mm/20'0"		7 500 mm/25'0"		9 000 mm/30'0"		10 500 mm/35'0"				
														mm **ft/in**
12 000 mm **40'0"**	kg **lb**											*11 700 ***11 700**	*11 700 ***11 700**	4 210 **4 210**
10 500 mm **35'0"**	kg **lb**			*11 750 ***24 450**	*11 750 ***24 450**							*8 850 ***19 900**	*8 850 ***19 900**	6 720 **21'03"**
9 000 mm **30'0"**	kg **lb**			*12 150 ***26 800**	*12 150 ***26 800**	*11 250 ***23 450**	*11 250 ***23 450**					*7 850 ***17 400**	*7 850 ***17 400**	8 230 **26'07"**
7 500 mm **25'0"**	kg **lb**	*11 800 ***25 850**	*11 800 ***25 850**	*12 750 ***27 950**	*12 750 ***27 950**	*12 200 ***26 500**	*12 200 ***26 500**	*9 500 ***17 350**	*9 500 ***17 350**			*7 350 ***16 250**	*7 350 ***16 250**	9 260 **30'01"**
6 000 mm **20'0"**	kg **lb**	*19 400 *** 41 250**	*19 400 *** 41 250**	*15 100 ***32 700**	*15 100 ***32 700**	*12 700 ***27 500**	*12 700 ***27 500**	*11 100 ***24 150**	10 250 **21 950**			*7 150 ***15 750**	*7 150 ***15 750**	9 960 **32'06"**
4 500 mm **15'0"**	kg **lb**			*16 500 ***35 650**	*16 500 ***35 650**	*13 350 *** 28 900**	13 150 **28 300**	*11 350 ***24 650**	10 000 **21 500**			*7 150 ***15 700**	*7 150 ***15 700**	10 390 **34'0"**
3 000 mm **10'0"**	kg **lb**			*17 600 ***38 100**	17 400 **37 550**	*13 900 ***30 150**	12 650 **27 250**	*11 600 ***25 100**	9 750 **21 000**	*8 650	7 750	*7 300 ***16 050**	*7 300 ***16 050**	10 600 **34'08"**
1 500 mm **5'0"**	kg **lb**			*17 900 ***38 750**	16 800 **36 150**	*14 100 ***30 600**	12 250 **26 450**	*11 600 ***25 050**	9 500 **20 500**	*9 000	7 700	*7 650 ***16 850**	7 600 **16 750**	10 580 **34'08"**
0 mm **0'0"**	kg **lb**			*17 150 ***37 250**	16 500 **35 550**	*13 750 ***29 800**	12 050 **25 950**	*11 150 ***24 100**	9 400 **20 250**			*8 250 ***18 100**	7 800 **17 200**	10 350 **33'11"**
–1 500 mm **–5'0"**	kg **lb**	*15 000 ***34 650**	*15 000 ***34 650**	*15 550 ***33 750**	*15 550 ***33 750**	*12 650 ***27 350**	12 000 **25 800**	*10 100 ***21 600**	9 350 **20 200**			*8 200 ***18 050**	*8 200 ***18 050**	9 890 **32'04"**
–3 000 mm **–10'0"**	kg **lb**					*10 600 ***22 700**	*10 600 ***22 700**					*9 600 ***21 650**	9 600 ***21 650**	8 100 **25'10"**

* **ISO 10567:2007**

* Indique que la charge est limitée par la capacité de levage hydraulique plutôt que par la charge limite d'équilibre. Les charges ci-dessus sont conformes à la norme ISO 10567:2007 relative à la capacité de levage des pelles hydrauliques. Elles ne dépassent pas 87 % de la capacité de levage hydraulique ou 75 % de la charge limite d'équilibre. Le poids de tous les accessoires de levage doit être soustrait des capacités de levage indiquées ci-dessus. Les capacités de levage sont établies pour une machine positionnée sur une surface ferme et uniforme. L'utilisation d'un point d'attache d'un outil de travail pour manipuler/lever des objets peut affecter les performances de levage de la machine.

La capacité de levage varie de ±5 % pour tous les patins de chaîne disponibles.

Référez-vous systématiquement au Guide d'utilisation et d'entretien adéquat pour obtenir des informations sur un produit spécifique.

Spécifications de la Pelle hydraulique 340 UHD

Capacités de levage de la flèche adaptable (en position droite) – sans godet, avec levage pour charges lourdes : activé

Train de roulement hydraulique à voie variable

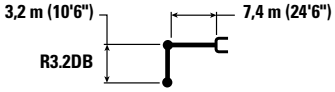

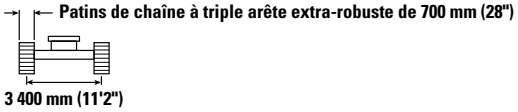

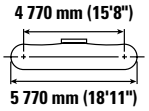

		4 500 mm/15'0"		6 000 mm/20'0"		7 500 mm/25'0"		9 000 mm/30'0"		10 500 mm/35'0"				
														mm **ft/in**
12 000 mm **40'0"**	kg **lb**											*11 700 ***11 700**	*11 700 ***11 700**	4 210 **4 210**
10 500 mm **35'0"**	kg **lb**			*11 750 ***24 450**	*11 750 ***24 450**							8 850 ***19 900**	8 850 ***19 900**	6 720 **21'03"**
9 000 mm **30'0"**	kg **lb**			*12 150 ***26 800**	*12 150 ***26 800**	*11 250 ***23 450**	*11 250 ***23 450**					*7 850 ***17 400**	*7 850 ***17 400**	8 230 **26'07"**
7 500 mm **25'0"**	kg **lb**	*11 800 ***25 850**	*11 800 ***25 850**	*12 750 ***27 950**	*12 750 ***27 950**	*12 200 ***26 500**	*12 200 ***26 500**	*9 500 ***17 350**	*9 500 ***17 350**			*7 350 ***16 250**	*7 350 ***16 250**	9 260 **30'01"**
6 000 mm **20'0"**	kg **lb**	*19 400 *** 41 250**	*19 400 *** 41 250**	*15 100 ***32 700**	*15 100 ***32 700**	*12 700 ***27 500**	*12 700 ***27 500**	*11 100 ***24 150**	10 300 **22 150**			*7 150 ***15 750**	*7 150 ***15 750**	9 960 **32'06"**
4 500 mm **15'0"**	kg **lb**			*16 500 ***35 650**	*16 500 ***35 650**	*13 350 *** 28 900**	13 250 **28 500**	*11 350 ***24 650**	10 100 **21 700**			*7 150 ***15 700**	*7 150 ***15 700**	10 390 **34'0"**
3 000 mm **10'0"**	kg **lb**			*17 600 ***38 100**	17 550 **37 850**	*13 900 ***30 150**	12 750 **27 500**	*11 600 ***25 100**	9 800 **21 150**	*8 650	7 850	*7 300 ***16 050**	*7 300 ***16 050**	10 600 **34'08"**
1 500 mm **5'0"**	kg **lb**			*17 900 ***38 750**	16 900 **36 450**	*14 100 ***30 600**	12 350 **26 650**	*11 600 ***25 050**	9 600 **20 700**	*9 000	7 750	*7 650 ***16 850**	*7 650 ***16 850**	10 580 **34'08"**
0 mm **0'0"**	kg **lb**			*17 150 ***37 250**	16 650 **35 850**	*13 750 ***29 800**	12 150 **26 150**	*11 150 ***24 100**	9 450 **20 400**			*8 250 ***18 100**	7 900 **17 350**	10 350 **33'11"**
–1 500 mm **–5'0"**	kg **lb**	*15 000 ***34 650**	*15 000 ***34 650**	*15 550 ***33 750**	*15 550 ***33 750**	*12 650 ***27 350**	*12 100 **26 000**	*10 100 ***21 600**	9 450 **20 400**			*8 200 ***18 050**	*8 200 ***18 050**	9 890 **32'04"**
–3 000 mm **–10'0"**	kg **lb**					*10 600 ***22 700**	*10 600 ***22 700**					*9 600 ***21 650**	*9 600 ***21 650**	8 100 **25'10"**

* **ISO 10567:2007**

* Indique que la charge est limitée par la capacité de levage hydraulique plutôt que par la charge limite d'équilibre. Les charges ci-dessus sont conformes à la norme ISO 10567:2007 relative à la capacité de levage des pelles hydrauliques. Elles ne dépassent pas 87 % de la capacité de levage hydraulique ou 75 % de la charge limite d'équilibre. Le poids de tous les accessoires de levage doit être soustrait des capacités de levage indiquées ci-dessus. Les capacités de levage sont établies pour une machine positionnée sur une surface ferme et uniforme. L'utilisation d'un point d'attache d'un outil de travail pour manipuler/lever des objets peut affecter les performances de levage de la machine.

La capacité de levage varie de ±5 % pour tous les patins de chaîne disponibles.

Référez-vous systématiquement au Guide d'utilisation et d'entretien adéquat pour obtenir des informations sur un produit spécifique.

Capacités de levage de la flèche adaptable (en position pliée) – sans godet, avec levage pour charges lourdes : activé

Train de roulement hydraulique à voie variable

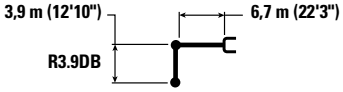

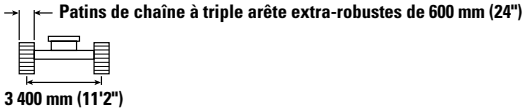

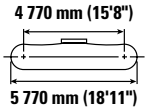

		3 000 mm/10'0"		4 500 mm/15'0"		6 000 mm/20'0"		7 500 mm/25'0"		9 000 mm/30'0"				
														mm **ft/in**
9 000 mm **30'0"**	kg **lb**							*7 450 ***14 450**	*7 450 ***14 450**			*5 950 ***13 150**	*5 950 ***13 150**	7 880 **25'05"**
7 500 mm **25'0"**	kg **lb**							*9 050 ***19 900**	*9 050 ***19 900**			*5 650 ***12 400**	*5 650 ***12 400**	8 950 **29'01"**
6 000 mm **20'0"**	kg **lb**							*9 650 ***21 000**	*9 650 ***21 000**	*8 600 ***17 550**	*8 600 ***17 550**	*5 550 ***12 200**	*5 550 ***12 200**	9 670 **31'07"**
4 500 mm **15'0"**	kg **lb**					*12 200 ***26 400**	*12 200 ***26 400**	*10 600 ***23 050**	*10 600 ***23 050**	*9 700 ***21 150**	*9 700 ***21 150**	*5 650 ***12 400**	*5 650 ***12 400**	10 120 **33'01"**
3 000 mm **10'0"**	kg **lb**			*19 500 ***41 900**	*19 500 ***41 900**	*14 350 ***30 950**	*14 350 ***30 950**	*11 800 ***25 550**	*11 800 ***25 550**	*10 350 ***22 500**	10 150 **21 850**	*5 850 ***12 900**	*5 850 ***12 900**	10 330 **33'10"**
1 500 mm **5'0"**	kg **lb**			*22 700 ***49 000**	*22 700 ***49 000**	*16 200 ***35 050**	*16 200 ***35 050**	*12 900 ***27 950**	12 850 **27 700**	*11 000 ***23 850**	9 850 **21 250**	*6 300 ***13 800**	*6 300 ***13 800**	10 310 **33'09"**
0 mm **0'0"**	kg **lb**	*8 350 ***18 900**	*8 350 ***18 900**	*21 200 ***49 100**	*21 200 ***49 100**	*17 450 ***37 750**	17 150 **36 900**	*13 750 ***29 750**	12 450 **26 800**	*11 450 ***24 800**	9 650 **20 700**	*6 950 ***15 250**	*6 950 ***15 250**	10 070 **33'0"**
–1 500 mm **–5'0"**	kg **lb**	*13 300 ***29 950**	*13 300 ***29 950**	*24 150 ***52 400**	*24 150 ***52 400**	*17 850 ***38 700**	16 800 **36 150**	*14 050 ***30 450**	12 200 **26 250**	*11 500 ***24 900**	9 500 **20 450**	*8 000 ***17 650**	*8 000 ***17 650**	9 590 **31'05"**
–3 000 mm **–10'0"**	kg **lb**	*19 200 ***43 400**	*19 200 ***43 400**	*23 050 ***49 950**	*23 050 ***49 950**	*17 400 ***37 650**	16 700 **35 950**	*13 700 ***29 550**	12 150 **26 150**			*9 850 ***21 850**	9 750 **21 550**	8 840 **28'10"**
–4 500 mm **–15'0"**	kg **lb**			*20 600 ***44 400**	*20 600 ***44 400**	*15 700 ***33 800**	*15 700 ***33 800**	*12 000 ***25 350**	*12 000 ***25 350**			*11 450 ***25 250**	*11 450 ***25 250**	7 710 **25'0"**

* **ISO 10567:2007**

* Indique que la charge est limitée par la capacité de levage hydraulique plutôt que par la charge limite d'équilibre. Les charges ci-dessus sont conformes à la norme ISO 10567:2007 relative à la capacité de levage des pelles hydrauliques. Elles ne dépassent pas 87 % de la capacité de levage hydraulique ou 75 % de la charge limite d'équilibre. Le poids de tous les accessoires de levage doit être soustrait des capacités de levage indiquées ci-dessus. Les capacités de levage sont établies pour une machine positionnée sur une surface ferme et uniforme. L'utilisation d'un point d'attache d'un outil de travail pour manipuler/lever des objets peut affecter les performances de levage de la machine.

La capacité de levage varie de ±5 % pour tous les patins de chaîne disponibles.

Référez-vous systématiquement au Guide d'utilisation et d'entretien adéquat pour obtenir des informations sur un produit spécifique.

Spécifications de la Pelle hydraulique 340 UHD

Capacités de levage de la flèche adaptable (en position pliée) – sans godet, avec levage pour charges lourdes : activé

Train de roulement hydraulique à voie variable

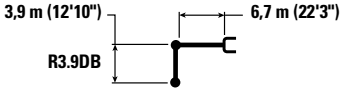

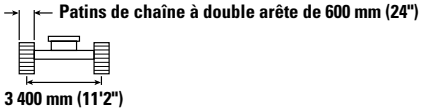

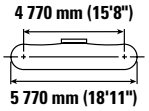

		3 000 mm/10'0"		4 500 mm/15'0"		6 000 mm/20'0"		7 500 mm/25'0"		9 000 mm/30'0"				
														mm ft/in
9 000 mm **30'0"**	kg **lb**							*7 450 ***14 450**	*7 450 ***14 450**			*5 950 ***13 150**	*5 950 ***13 150**	7 880 **25'05"**
7 500 mm **25'0"**	kg **lb**							*9 050 ***19 900**	*9 050 ***19 900**			*5 650 ***12 400**	*5 650 ***12 400**	8 950 **29'01"**
6 000 mm **20'0"**	kg **lb**							*9 650 ***21 000**	*9 650 ***21 000**	*8 600 ***17 550**	*8 600 ***17 550**	*5 550 ***12 200**	*5 550 ***12 200**	9 670 **31'07"**
4 500 mm **15'0"**	kg **lb**					*12 200 ***26 400**	*12 200 ***26 400**	*10 600 ***23 050**	*10 600 ***23 050**	*9 700 ***21 150**	*9 700 ***21 150**	*5 650 ***12 400**	*5 650 ***12 400**	10 120 **33'01"**
3 000 mm **10'0"**	kg **lb**			*19 500 ***41 900**	*19 500 ***41 900**	*14 350 ***30 950**	*14 350 ***30 950**	*11 800 ***25 550**	*11 800 ***25 550**	*10 350 ***22 500**	10 200 **21 900**	*5 850 ***12 900**	*5 850 ***12 900**	10 330 **33'10"**
1 500 mm **5'0"**	kg **lb**			*22 700 ***49 000**	*22 700 ***49 000**	*16 200 ***35 050**	*16 200 ***35 050**	*12 900 ***27 950**	12 900 **27 750**	*11 000 ***23 850**	9 900 **21 300**	*6 300 ***13 800**	*6 300 ***13 800**	10 310 **33'09"**
0 mm **0'0"**	kg **lb**	*8 350 ***18 900**	*8 350 ***18 900**	*21 200 ***49 100**	*21 200 ***49 100**	*17 450 ***37 750**	17 200 **37 000**	*13 750 ***29 750**	12 500 **26 850**	*11 450 ***24 800**	9 650 **20 750**	*6 950 ***15 250**	*6 950 ***15 250**	10 070 **33'0"**
–1 500 mm **–5'0"**	kg **lb**	*13 300 ***29 950**	*13 300 ***29 950**	*24 150 ***52 400**	*24 150 ***52 400**	*17 850 ***38 700**	16 850 **36 200**	*14 050 ***30 450**	12 250 **26 350**	*11 500 ***24 900**	9 500 **20 500**	*8 000 ***17 650**	*8 000 ***17 650**	9 590 **31'05"**
–3 000 mm **–10'0"**	kg **lb**	*19 200 ***43 400**	*19 200 ***43 400**	*23 050 ***49 950**	*23 050 ***49 950**	*17 400 ***37 650**	16 750 **36 050**	*13 700 ***29 550**	12 150 **26 200**			*9 850 ***21 850**	9 750 **21 600**	8 840 **28'10"**
–4 500 mm **–15'0"**	kg **lb**			*20 600 ***44 400**	*20 600 ***44 400**	*15 700 ***33 800**	*15 700 ***33 800**	*12 000 ***25 350**	*12 000 ***25 350**			*11 450 ***25 250**	*11 450 ***25 250**	7 710 **25'0"**

* **ISO 10567:2007**

* Indique que la charge est limitée par la capacité de levage hydraulique plutôt que par la charge limite d'équilibre. Les charges ci-dessus sont conformes à la norme ISO 10567:2007 relative à la capacité de levage des pelles hydrauliques. Elles ne dépassent pas 87 % de la capacité de levage hydraulique ou 75 % de la charge limite d'équilibre. Le poids de tous les accessoires de levage doit être soustrait des capacités de levage indiquées ci-dessus. Les capacités de levage sont établies pour une machine positionnée sur une surface ferme et uniforme. L'utilisation d'un point d'attache d'un outil de travail pour manipuler/lever des objets peut affecter les performances de levage de la machine.

La capacité de levage varie de ±5 % pour tous les patins de chaîne disponibles.

Référez-vous systématiquement au Guide d'utilisation et d'entretien adéquat pour obtenir des informations sur un produit spécifique.

Capacités de levage de la flèche adaptable (en position pliée) – sans godet, avec levage pour charges lourdes : activé

Train de roulement hydraulique à voie variable

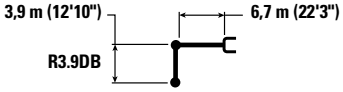

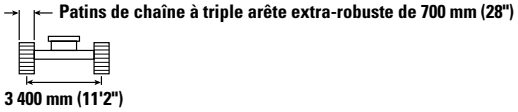

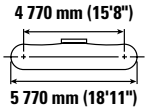

		3 000 mm/10'0"		4 500 mm/15'0"		6 000 mm/20'0"		7 500 mm/25'0"		9 000 mm/30'0"				
														mm **ft/in**
9 000 mm **30'0"**	kg **lb**							*7 450 ***14 450**	*7 450 ***14 450**			*5 950 ***13 150**	*5 950 ***13 150**	7 880 **25'05"**
7 500 mm **25'0"**	kg **lb**							*9 050 ***19 900**	*9 050 ***19 900**			*5 650 ***12 400**	*5 650 ***12 400**	8 950 **29'01"**
6 000 mm **20'0"**	kg **lb**							*9 650 ***21 000**	*9 650 ***21 000**	*8 600 ***17 550**	*8 600 ***17 550**	*5 550 ***12 200**	*5 550 ***12 200**	9 670 **31'07"**
4 500 mm **15'0"**	kg **lb**					*12 200 ***26 400**	*12 200 ***26 400**	*10 600 ***23 050**	*10 600 ***23 050**	*9 700 ***21 150**	*9 700 ***21 150**	*5 650 ***12 400**	*5 650 ***12 400**	10 120 **33'01"**
3 000 mm **10'0"**	kg **lb**			*19 500 ***41 900**	*19 500 ***41 900**	*14 350 ***30 950**	*14 350 ***30 950**	*11 800 ***25 550**	*11 800 ***25 550**	*10 350 ***22 500**	10 250 **22 100**	*5 850 ***12 900**	*5 850 ***12 900**	10 330 **33'10"**
1 500 mm **5'0"**	kg **lb**			*22 700 ***49 000**	*22 700 ***49 000**	*16 200 ***35 050**	*16 200 ***35 050**	*12 900 ***27 950**	*12 900 **27 950**	*11 000 ***23 850**	9 950 **21 450**	*6 300 ***13 800**	*6 300 ***13 800**	10 310 **33'09"**
0 mm **0'0"**	kg **lb**	*8 350 ***18 900**	*8 350 ***18 900**	*21 200 ***49 100**	*21 200 ***49 100**	*17 450 ***37 750**	17 300 **37 250**	*13 750 ***29 750**	12 600 **27 100**	*11 450 ***24 800**	9 750 **20 950**	*6 950 ***15 250**	*6 950 ***15 250**	10 070 **33'0"**
–1 500 mm **–5'0"**	kg **lb**	*13 300 ***29 950**	*13 300 ***29 950**	*24 150 ***52 400**	*24 150 ***52 400**	*17 850 ***38 700**	16 950 **36 500**	*14 050 ***30 450**	12 350 **26 550**	*11 500 ***24 900**	9 600 **20 650**	*8 000 ***17 650**	*8 000 ***17 650**	9 590 **31'05"**
–3 000 mm **–10'0"**	kg **lb**	*19 200 ***43 400**	*19 200 ***43 400**	*23 050 ***49 950**	*23 050 ***49 950**	*17 400 ***37 650**	16 900 **36 350**	*13 700 ***29 550**	12 250 **26 400**			*9 850 ***21 850**	*9 850 **21 800**	8 840 **28'10"**
–4 500 mm **–15'0"**	kg **lb**			*20 600 ***44 400**	*20 600 ***44 400**	*15 700 ***33 800**	*15 700 ***33 800**	*12 000 ***25 350**	*12 000 ***25 350**			*11 450 ***25 250**	*11 450 ***25 250**	7 710 **25'0"**

* **ISO 10567:2007**

* Indique que la charge est limitée par la capacité de levage hydraulique plutôt que par la charge limite d'équilibre. Les charges ci-dessus sont conformes à la norme ISO 10567:2007 relative à la capacité de levage des pelles hydrauliques. Elles ne dépassent pas 87 % de la capacité de levage hydraulique ou 75 % de la charge limite d'équilibre. Le poids de tous les accessoires de levage doit être soustrait des capacités de levage indiquées ci-dessus. Les capacités de levage sont établies pour une machine positionnée sur une surface ferme et uniforme. L'utilisation d'un point d'attache d'un outil de travail pour manipuler/lever des objets peut affecter les performances de levage de la machine.

La capacité de levage varie de ±5 % pour tous les patins de chaîne disponibles.

Référez-vous systématiquement au Guide d'utilisation et d'entretien adéquat pour obtenir des informations sur un produit spécifique.

Spécifications de la Pelle hydraulique 340 UHD

Capacités de levage de la flèche adaptable (en position pliée) – sans godet, avec levage pour charges lourdes : activé

Train de roulement hydraulique à voie variable

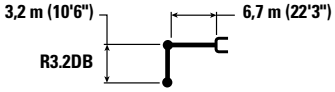

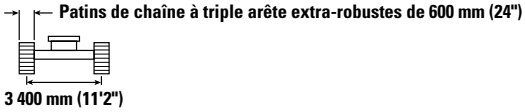

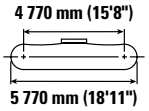

		3 000 mm/10'0"		4 500 mm/15'0"		6 000 mm/20'0"		7 500 mm/25'0"		9 000 mm/30'0"				
														mm **ft/in**
9 000 mm **30'0"**	kg **lb**											*7 600 ***16 900**	*7 600 ***16 900**	6 950 **22'03"**
7 500 mm **25'0"**	kg **lb**							*10 150 ***21 450**	*10 150 ***21 450**			*7 200 ***15 900**	*7 200 ***15 900**	8 150 **26'05"**
6 000 mm **20'0"**	kg **lb**					*11 650 ***25 250**	*11 650 ***25 250**	*10 600 ***23 100**	*10 600 ***23 100**			* 7 150 ***15 700**	* 7 150 ***15 700**	8 930 **29'01"**
4 500 mm **15'0"**	kg **lb**			*17 450 ***37 400**	*17 450 ***37 400**	*13 450 ***29 100**	*13 450 ***29 100**	*11 500 ***24 950**	*11 500 ***24 950**	*10 450 ***20 950**	10 350 ***20 950**	*7 300 ***16 000**	*7 300 ***16 000**	9 420 **30'09"**
3 000 mm **10'0"**	kg **lb**			* 21 550 ***46 300**	* 21 550 ***46 300**	*15 450 ***33 400**	*15 450 ***33 400**	*12 550 ***27 250**	*12 550 ***27 250**	*10 950 ***23 850**	10 100 **21 750**	*7 650 ***16 800**	*7 650 ***16 800**	9 640 **31'07"**
1 500 mm **5'0"**	kg **lb**			*18 050 ***42 950**	*18 050 ***42 950**	*17 100 ***36 900**	*17 100 ***36 900**	*13 550 ***29 300**	12 800 **27 550**	*11 450 ***24 900**	9 850 **21 200**	*8 300 ***18 200**	*8 300 ***18 200**	9 630 **31'06"**
0 mm **0'0"**	kg **lb**			*20 500 ***47 450**	*20 500 ***47 450**	*17 950 ***38 850**	17 100 **36 850**	*14 150 ***30 600**	12 450 **26 850**	*11 700 ***25 400**	9 650 **20 850**	*9 350 ***20 550**	9 150 **20 150**	9 370 **30'08"**
–1 500 mm **–5'0"**	kg **lb**	*14 700 ***33 150**	*14 700 ***33 150**	*23 850 ***51 800**	*23 850 ***51 800**	*17 950 ***38 900**	16 900 **36 350**	*14 150 ***30 650**	12 300 **26 500**			*11 100 ***24 500**	9 850 **21 700**	8 850 **28'11"**
–3 000 mm **–10'0"**	kg **lb**	* 22 750 ***51 400**	* 22 750 ***51 400**	*22 150 ***47 950**	*22 150 ***47 950**	*17 000 ***36 700**	16 950 **36 450**	*13 300 ***28 550**	12 350 **26 600**			*12 100 ***26 650**	11 300 **25 000**	8 020 **26'02"**
–4 500 mm **–15'0"**	kg **lb**					*14 400 ***30 750**	*14 400 ***30 750**					*12 300 ***27 300**	*12 300 ***27 300**	6 760 **21'09"**

* **ISO 10567:2007**

* Indique que la charge est limitée par la capacité de levage hydraulique plutôt que par la charge limite d'équilibre. Les charges ci-dessus sont conformes à la norme ISO 10567:2007 relative à la capacité de levage des pelles hydrauliques. Elles ne dépassent pas 87 % de la capacité de levage hydraulique ou 75 % de la charge limite d'équilibre. Le poids de tous les accessoires de levage doit être soustrait des capacités de levage indiquées ci-dessus. Les capacités de levage sont établies pour une machine positionnée sur une surface ferme et uniforme. L'utilisation d'un point d'attache d'un outil de travail pour manipuler/lever des objets peut affecter les performances de levage de la machine.

La capacité de levage varie de ±5 % pour tous les patins de chaîne disponibles.

Référez-vous systématiquement au Guide d'utilisation et d'entretien adéquat pour obtenir des informations sur un produit spécifique.

Capacités de levage de la flèche adaptable (en position pliée) – sans godet, avec levage pour charges lourdes : activé

Train de roulement hydraulique à voie variable

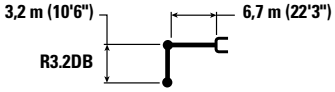

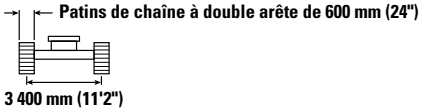

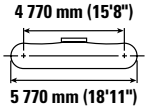

		3 000 mm/10'0"		4 500 mm/15'0"		6 000 mm/20'0"		7 500 mm/25'0"		9 000 mm/30'0"				
														mm ft/in
9 000 mm **30'0"**	kg **lb**											*7 600 ***16 900**	*7 600 ***16 900**	6 950 **22'03"**
7 500 mm **25'0"**	kg **lb**							*10 150 ***21 450**	*10 150 ***21 450**			*7 200 ***15 900**	*7 200 ***15 900**	8 150 **26'05"**
6 000 mm **20'0"**	kg **lb**					*11 650 ***25 250**	*11 650 ***25 250**	*10 600 ***23 100**	*10 600 ***23 100**			* 7 150 ***15 700**	* 7 150 ***15 700**	8 930 **29'01"**
4 500 mm **15'0"**	kg **lb**			*17 450 ***37 400**	*17 450 ***37 400**	*13 450 ***29 100**	*13 450 ***29 100**	*11 500 ***24 950**	*11 500 ***24 950**	*10 450 ***20 950**	10 350 ***20 950**	*7 300 ***16 000**	*7 300 ***16 000**	9 420 **30'09"**
3 000 mm **10'0"**	kg **lb**			* 21 550 ***46 300**	* 21 550 ***46 300**	*15 450 ***33 400**	*15 450 ***33 400**	*12 550 ***27 250**	*12 550 ***27 250**	*10 950 ***23 850**	10 150 **21 800**	*7 650 ***16 800**	*7 650 ***16 800**	9 640 **31'07"**
1 500 mm **5'0"**	kg **lb**			*18 050 ***42 950**	*18 050 ***42 950**	*17 100 ***36 900**	*17 100 ***36 900**	*13 550 ***29 300**	12 800 **27 600**	*11 450 ***24 900**	9 900 **21 250**	*8 300 ***18 200**	*8 300 ***18 200**	9 630 **31'06"**
0 mm **0'0"**	kg **lb**			*20 500 ***47 450**	*20 500 ***47 450**	*17 950 ***38 850**	17 150 **36 900**	*14 150 ***30 600**	12 500 **26 900**	*11 700 ***25 400**	9 700 **20 900**	*9 350 ***20 550**	9 150 **20 200**	9 370 **30'08"**
–1 500 mm **–5'0"**	kg **lb**	*14 700 ***33 150**	*14 700 ***33 150**	*23 850 ***51 800**	*23 850 ***51 800**	*17 950 ***38 900**	16 950 **36 450**	*14 150 ***30 650**	12 300 **26 550**			*11 100 ***24 500**	9 850 **21 750**	8 850 **28'11"**
–3 000 mm **–10'0"**	kg **lb**	* 22 750 ***51 400**	* 22 750 ***51 400**	*22 150 ***47 950**	*22 150 ***47 950**	*17 000 ***36 700**	16 950 **36 500**	*13 300 ***28 550**	12 350 **26 650**			*12 100 ***26 650**	11 300 **25 050**	8 020 **26'02"**
–4 500 mm **–15'0"**	kg **lb**					*14 400 ***30 750**	*14 400 ***30 750**					*12 300 ***27 300**	*12 300 ***27 300**	6 760 **21'09"**

* **ISO 10567:2007**

* Indique que la charge est limitée par la capacité de levage hydraulique plutôt que par la charge limite d'équilibre. Les charges ci-dessus sont conformes à la norme ISO 10567:2007 relative à la capacité de levage des pelles hydrauliques. Elles ne dépassent pas 87 % de la capacité de levage hydraulique ou 75 % de la charge limite d'équilibre. Le poids de tous les accessoires de levage doit être soustrait des capacités de levage indiquées ci-dessus. Les capacités de levage sont établies pour une machine positionnée sur une surface ferme et uniforme. L'utilisation d'un point d'attache d'un outil de travail pour manipuler/lever des objets peut affecter les performances de levage de la machine.

La capacité de levage varie de ±5 % pour tous les patins de chaîne disponibles.

Référez-vous systématiquement au Guide d'utilisation et d'entretien adéquat pour obtenir des informations sur un produit spécifique.

Spécifications de la Pelle hydraulique 340 UHD

Capacités de levage de la flèche adaptable (en position pliée) – sans godet, avec levage pour charges lourdes : activé

Train de roulement hydraulique à voie variable

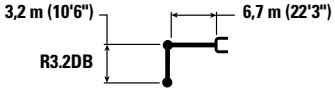

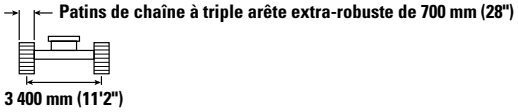

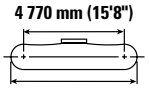

		3 000 mm/10'0"		4 500 mm/15'0"		6 000 mm/20'0"		7 500 mm/25'0"		9 000 mm/30'0"				
														mm ft/in
9 000 mm **30'0"**	kg **lb**											*7 600 ***16 900**	*7 600 ***16 900**	6 950 **22'03"**
7 500 mm **25'0"**	kg **lb**							*10 150 ***21 450**	*10 150 ***21 450**			*7 200 ***15 900**	*7 200 ***15 900**	8 150 **26'05"**
6 000 mm **20'0"**	kg **lb**					*11 650 ***25 250**	*11 650 ***25 250**	*10 600 ***23 100**	*10 600 ***23 100**			* 7 150 ***15 700**	* 7 150 ***15 700**	8 930 **29'01"**
4 500 mm **15'0"**	kg **lb**			*17 450 ***37 400**	*17 450 ***37 400**	*13 450 ***29 100**	*13 450 ***29 100**	*11 500 ***24 950**	*11 500 ***24 950**	*10 450 ***20 950**	*10 450 ***20 950**	*7 300 ***16 000**	*7 300 ***16 000**	9 420 **30'09"**
3 000 mm **10'0"**	kg **lb**			* 21 550 ***46 300**	* 21 550 ***46 300**	*15 450 ***33 400**	*15 450 ***33 400**	*12 550 ***27 250**	*12 550 ***27 250**	*10 950 ***23 850**	10 200 **21 950**	*7 650 ***16 800**	*7 650 ***16 800**	9 640 **31'07"**
1 500 mm **5'0"**	kg **lb**			*18 050 ***42 950**	*18 050 ***42 950**	*17 100 ***36 900**	*17 100 ***36 900**	*13 550 ***29 300**	12 900 **27 850**	*11 450 ***24 900**	9 950 **21 450**	*8 300 ***18 200**	*8 300 ***18 200**	9 630 **31'06"**
0 mm **0'0"**	kg **lb**			*20 500 ***47 450**	*20 500 ***47 450**	*17 950 ***38 850**	17 300 **37 200**	*14 150 ***30 600**	12 600 **27 100**	*11 700 ***25 400**	9 750 **21 050**	*9 350 ***20 550**	9 250 **20 350**	9 370 **30'08"**
–1 500 mm **–5'0"**	kg **lb**	*14 700 ***33 150**	*14 700 ***33 150**	*23 850 ***51 800**	*23 850 ***51 800**	*17 950 ***38 900**	17 050 **36 750**	*14 150 ***30 650**	12 400 **26 750**			*11 100 ***24 500**	9 950 **21 900**	8 850 **28'11"**
–3 000 mm **–10'0"**	kg **lb**	* 22 750 ***51 400**	* 22 750 ***51 400**	*22 150 ***47 950**	*22 150 ***47 950**	*17 000 ***36 700**	*17 000 ***36 700**	*13 300 ***28 550**	12 450 **26 850**			*12 100 ***26 650**	11 400 **25 250**	8 020 **26'02"**
–4 500 mm **–15'0"**	kg **lb**					*14 400 ***30 750**	*14 400 ***30 750**					*12 300 ***27 300**	*12 300 ***27 300**	6 760 **21'09"**

* **ISO 10567:2007**

* Indique que la charge est limitée par la capacité de levage hydraulique plutôt que par la charge limite d'équilibre. Les charges ci-dessus sont conformes à la norme ISO 10567:2007 relative à la capacité de levage des pelles hydrauliques. Elles ne dépassent pas 87 % de la capacité de levage hydraulique ou 75 % de la charge limite d'équilibre. Le poids de tous les accessoires de levage doit être soustrait des capacités de levage indiquées ci-dessus. Les capacités de levage sont établies pour une machine positionnée sur une surface ferme et uniforme. L'utilisation d'un point d'attache d'un outil de travail pour manipuler/lever des objets peut affecter les performances de levage de la machine.

La capacité de levage varie de ±5 % pour tous les patins de chaîne disponibles.

Référez-vous systématiquement au Guide d'utilisation et d'entretien adéquat pour obtenir des informations sur un produit spécifique.

Flèche en deux pièces – Capacités de levage – sans godet, avec levage pour charges lourdes : activé

Train de roulement hydraulique à voie variable

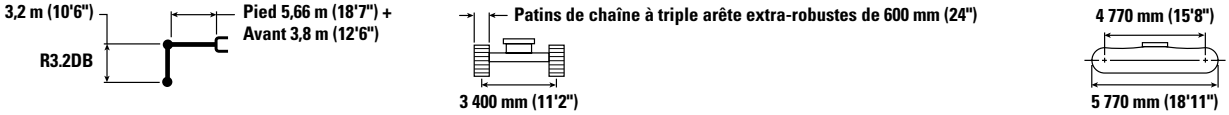

		3 000 mm/10'0"		4 500 mm/15'0"		6 000 mm/20'0"		7 500 mm/25'0"		9 000 mm/30'0"		10 500 mm/35'0"		12 000 mm/40'0"				
																		mm ft/in
12 000 mm **40'0"**	kg **lb**															*8 150 ***18 250**	*8 150 ***18 250**	7 370 **23'03"**
10 500 mm **35'0"**	kg **lb**							*8 150 ***17 300**	*8 150 ***17 300**	*7 550	*7 550					*7 500 ***16 600**	*7 500 ***16 600**	9 030 **29'01"**
9 000 mm **30'0"**	kg **lb**							*7 950 ***17 050**	*7 950 ***17 050**	*6 800 ***15 300**	*6 800 ***15 300**					* 7 150 ***15 850**	* 7 150 ***15 850**	10 200 **33'01"**
7 500 mm **25'0"**	kg **lb**			*15 250 ***33 150**	*15 250 ***33 150**	*10 900 ***23 500**	*10 900 ***23 500**	*7 400 ***15 850**	*7 400 ***15 850**	*5 900 ***13 400**	*5 900 ***13 400**	*6 800 ***15 150**	*6 800 ***15 150**			*6 800 ***14 950**	*6 800 ***14 950**	11 050 **36'0"**
6 000 mm **20'0"**	kg **lb**			*14 750 ***32 100**	*14 750 ***32 100**	*9 600 ***20 750**	*9 600 ***20 750**	*6 600 ***14 200**	*6 600 ***14 200**	*5 850 ***12 650**	*5 850 ***12 650**	*6 500 ***14 500**	*6 500 ***14 500**			*6 600 ***14 550**	6 400 **14 200**	11 640 **38'0"**
4 500 mm **15'0"**	kg **lb**			*14 950 ***30 300**	*14 950 ***30 300**	*10 700 ***22 550**	*10 700 ***22 550**	*7 800 ***16 700**	*7 800 ***16 700**	*6 450 ***13 950**	*6 450 ***13 950**	*6 500 ***14 450**	*6 500 ***14 450**	*6 550	5 950	*6 550 ***14 450**	5 950 **13 050**	12 010 **39'04"**
3 000 mm **10'0"**	kg **lb**					*9 700 ***21 600**	*9 700 ***21 600**	*9 800 ***20 850**	*9 800 ***20 850**	*7 450 ***15 950**	*7 450 ***15 950**	*6 850 ***15 150**	*6 850 ***15 150**	*6 800	5 800	*6 650 ***14 650**	5 650 **12 400**	12 190 **39'11"**
1 500 mm **5'0"**	kg **lb**					*8 700 ***19 350**	*8 700 ***19 350**	*11 550 ***25 000**	10 700 **23 150**	*8 750 ***18 700**	8 450 **18 250**	*7 600 ***16 700**	6 850 **14 750**	*7 050	5 650	*6 900 ***15 200**	5 500 **12 150**	12 170 **39'11"**
0 mm **0'0"**	kg **lb**			*11 400 ***23 900**	*11 400 ***23 900**	*8 600 ***18 850**	*8 600 ***18 850**	*12 100 ***26 200**	10 450 **22 550**	*10 000 ***21 700**	8 200 **17 700**	*8 450 ***18 250**	6 650 **14 350**			* 7 150 ***15 750**	5 550 **12 250**	11 970 **39'03"**
–1 500 mm **–5'0"**	kg **lb**			*10 150 ***22 150**	*10 150 ***22 150**	*13 300 ***29 100**	*13 300 ***29 100**	*11 550 ***25 000**	10 350 **22 300**	*9 650 ***20 900**	8 100 **17 400**	*8 100 ***17 500**	6 600 **14 200**			*7 050 ***15 500**	5 800 **12 800**	11 570 **37'11"**
–3 000 mm **–10'0"**	kg **lb**	*19 300 ***42 600**	*19 300 ***42 600**	*15 650 ***33 800**	*15 650 ***33 800**	*12 100 ***26 400**	*12 100 ***26 400**	*10 600 ***22 950**	10 400 **22 450**	*8 950 ***19 350**	8 100 **17 450**	*7 400 ***15 750**	6 600 **14 250**			*6 850 ***15 050**	6 300 **13 850**	10 960 **35'10"**
–4 500 mm **–15'0"**	kg **lb**	 ***54 600**	 ***54 600**	*15 800 ***34 200**	*15 800 ***34 200**	*11 300 ***24 400**	*11 300 ***24 400**	*9 200 ***19 850**	*9 200 ***19 850**	*7 700 ***16 450**	*7 700 ***16 450**					* 6 400 ***14 050**	* 6 400 ***14 050**	10 070 **32'10"**
–6 000 mm **–20'0"**	kg **lb**			*16 200	*16 200	*11 650 ***25 250**	*11 650 ***25 250**									*9 200 ***21 500**	*9 200 ***21 500**	7 400 **23'0"**

* **ISO 10567:2007**

* Indique que la charge est limitée par la capacité de levage hydraulique plutôt que par la charge limite d'équilibre. Les charges ci-dessus sont conformes à la norme ISO 10567:2007 relative à la capacité de levage des pelles hydrauliques. Elles ne dépassent pas 87 % de la capacité de levage hydraulique ou 75 % de la charge limite d'équilibre. Le poids de tous les accessoires de levage doit être soustrait des capacités de levage indiquées ci-dessus. Les capacités de levage sont établies pour une machine positionnée sur une surface ferme et uniforme. L'utilisation d'un point d'attache d'un outil de travail pour manipuler/lever des objets peut affecter les performances de levage de la machine.

La capacité de levage varie de ±5 % pour tous les patins de chaîne disponibles.

Référez-vous systématiquement au Guide d'utilisation et d'entretien adéquat pour obtenir des informations sur un produit spécifique.

Le vérin de flèche à angle variable est flexible.

Spécifications de la Pelle hydraulique 340 UHD

Flèche en deux pièces – Capacités de levage – sans godet, avec levage pour charges lourdes : activé

Train de roulement hydraulique à voie variable

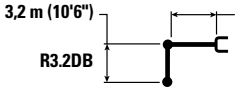

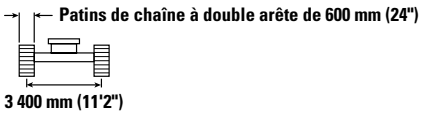

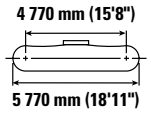

		3 000 mm/10'0"		4 500 mm/15'0"		6 000 mm/20'0"		7 500 mm/25'0"		9 000 mm/30'0"		10 500 mm/35'0"		12 000 mm/40'0"				
																		mm ft/in
12 000 mm **40'0"**	kg **lb**															*8 150 ***18 250**	*8 150 ***18 250**	7 370 **23'03"**
10 500 mm **35'0"**	kg **lb**							*8 150 ***17 300**	*8 150 ***17 300**	*7 550	*7 550					*7 500 *** 16 600**	*7 500 *** 16 600**	9 030 **29'01"**
9 000 mm **30'0"**	kg **lb**							*7 950 ***17 050**	*7 950 ***17 050**	*6 800 ***15 300**	*6 800 ***15 300**					* 7 150 ***15 850**	* 7 150 ***15 850**	10 200 **33'01"**
7 500 mm **25'0"**	kg **lb**			*15 250 *** 33 150**	*15 250 *** 33 150**	*10 900 ***23 500**	*10 900 ***23 500**	*7 400 ***15 850**	*7 400 ***15 850**	*5 900 ***13 400**	*5 900 ***13 400**	*6 800 ***15 150**	*6 800 ***15 150**			*6 800 ***14 950**	*6 800 ***14 950**	11 050 **36'0"**
6 000 mm **20'0"**	kg **lb**			*14 750 ***32 100**	*14 750 ***32 100**	*9 600 ***20 750**	*9 600 ***20 750**	*6 600 ***14 200**	*6 600 ***14 200**	*5 850 ***12 650**	*5 850 ***12 650**	*6 500 ***14 500**	*6 500 ***14 500**			*6 600 ***14 550**	6 450 **14 250**	11 640 **38'0"**
4 500 mm **15'0"**	kg **lb**			*14 950 ***30 300**	*14 950 ***30 300**	*10 700 ***22 550**	*10 700 ***22 550**	*7 800 *** 16 700**	*7 800 *** 16 700**	*6 450 ***13 950**	*6 450 ***13 950**	*6 500 ***14 450**	*6 500 ***14 450**	*6 550	5 950	*6 550 ***14 450**	5 950 **13 100**	12 010 **39'04"**
3 000 mm **10'0"**	kg **lb**					*9 700 ***21 600**	*9 700 ***21 600**	*9 800 ***20 850**	*9 800 ***20 850**	*7 450 ***15 950**	*7 450 ***15 950**	*6 850 ***15 150**	*6 850 ***15 150**	*6 800	5 800	*6 650 ***14 650**	5 650 **12 450**	12 190 **39'11"**
1 500 mm **5'0"**	kg **lb**					*8 700 ***19 350**	*8 700 ***19 350**	*11 550 ***25 000**	10 750 **23 200**	*8 750 ***18 700**	8 500 **18 300**	*7 600 *** 16 700**	6 850 **14 800**	*7 050	5 650	*6 900 ***15 200**	5 550 **12 200**	12 170 **39'11"**
0 mm **0'0"**	kg **lb**			*11 400 ***23 900**	*11 400 ***23 900**	*8 600 ***18 850**	*8 600 ***18 850**	*12 100 ***26 200**	10 500 **22 600**	*10 000 ***21 700**	8 250 **17 750**	*8 450 ***18 250**	6 700 **14 400**			* 7 150 ***15 750**	5 600 **12 300**	11 970 **39'03"**
–1 500 mm **–5'0"**	kg **lb**			*10 150 ***22 150**	*10 150 ***22 150**	*13 300 ***29 100**	*13 300 ***29 100**	*11 550 ***25 000**	10 400 **22 400**	*9 650 ***20 900**	8 100 **17 450**	*8 100 ***17 500**	6 600 **14 250**			*7 050 *** 15 500**	5 800 **12 800**	11 570 **37'11"**
–3 000 mm **–10'0"**	kg **lb**	*19 300 ***42 600**	*19 300 ***42 600**	*15 650 ***33 800**	*15 650 ***33 800**	*12 100 *** 26 400**	*12 100 *** 26 400**	*10 600 ***22 950**	10 450 **22 500**	*8 950 ***19 350**	8 100 **17 500**	*7 400 ***15 750**	6 650 **14 300**			*6 850 ***15 050**	6 300 **13 900**	10 960 **35'10"**
–4 500 mm **–15'0"**	kg **lb**	***54 600**	***54 600**	*15 800 ***34 200**	*15 800 ***34 200**	*11 300 ***24 400**	*11 300 ***24 400**	*9 200 ***19 850**	*9 200 ***19 850**	*7 700 ***16 450**	*7 700 ***16 450**					* 6 400 ***14 050**	* 6 400 ***14 050**	10 070 **32'10"**
–6 000 mm **–20'0"**	kg **lb**			*16 200	*16 200	*11 650 ***25 250**	*11 650 ***25 250**									*9 200 ***21 500**	*9 200 ***21 500**	7 400 **23'0"**

* **ISO 10567:2007**

* Indique que la charge est limitée par la capacité de levage hydraulique plutôt que par la charge limite d'équilibre. Les charges ci-dessus sont conformes à la norme ISO 10567:2007 relative à la capacité de levage des pelles hydrauliques. Elles ne dépassent pas 87 % de la capacité de levage hydraulique ou 75 % de la charge limite d'équilibre. Le poids de tous les accessoires de levage doit être soustrait des capacités de levage indiquées ci-dessus. Les capacités de levage sont établies pour une machine positionnée sur une surface ferme et uniforme. L'utilisation d'un point d'attache d'un outil de travail pour manipuler/lever des objets peut affecter les performances de levage de la machine.

La capacité de levage varie de ±5 % pour tous les patins de chaîne disponibles.

Référez-vous systématiquement au Guide d'utilisation et d'entretien adéquat pour obtenir des informations sur un produit spécifique.

Le vérin de flèche à angle variable est flexible.

Flèche en deux pièces – Capacités de levage – sans godet, avec levage pour charges lourdes : activé

Train de roulement hydraulique à voie variable

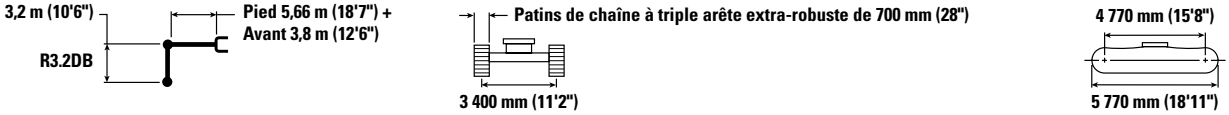

		3 000 mm/10'0"		4 500 mm/15'0"		6 000 mm/20'0"		7 500 mm/25'0"		9 000 mm/30'0"		10 500 mm/35'0"		12 000 mm/40'0"				
																		mm ft/in
12 000 mm **40'0"**	kg **lb**															*8 150 ***18 250**	*8 150 ***18 250**	7 370 **23'03"**
10 500 mm **35'0"**	kg **lb**							*8 150 ***17 300**	*8 150 ***17 300**	*7 550	*7 550					*7 500 ***16 600**	*7 500 ***16 600**	9 030 **29'01"**
9 000 mm **30'0"**	kg **lb**							*7 950 ***17 050**	*7 950 ***17 050**	*6 800 ***15 300**	*6 800 ***15 300**					* 7 150 ***15 850**	* 7 150 ***15 850**	10 200 **33'01"**
7 500 mm **25'0"**	kg **lb**			*15 250 ***33 150**	*15 250 ***33 150**	*10 900 ***23 500**	*10 900 ***23 500**	*7 400 ***15 850**	*7 400 ***15 850**	*5 900 ***13 400**	*5 900 ***13 400**	*6 800 ***15 150**	*6 800 ***15 150**			*6 800 ***14 950**	*6 800 ***14 950**	11 050 **36'0"**
6 000 mm **20'0"**	kg **lb**			*14 750 ***32 100**	*14 750 ***32 100**	*9 600 ***20 750**	*9 600 ***20 750**	*6 600 ***14 200**	*6 600 ***14 200**	*5 850 ***12 650**	*5 850 ***12 650**	*6 500 ***14 500**	*6 500 ***14 500**			*6 600 ***14 550**	6 450 **14 250**	11 640 **38'0"**
4 500 mm **15'0"**	kg **lb**			*14 950 ***30 300**	*14 950 ***30 300**	*10 700 ***22 550**	*10 700 ***22 550**	*7 800 ***16 700**	*7 800 ***16 700**	*6 450 ***13 950**	*6 450 ***13 950**	*6 500 ***14 450**	*6 500 ***14 450**	*6 550	5 950	*6 550 ***14 450**	5 950 **13 100**	12 010 **39'04"**
3 000 mm **10'0"**	kg **lb**					*9 700 ***21 600**	*9 700 ***21 600**	*9 800 ***20 850**	*9 800 ***20 850**	*7 450 ***15 950**	*7 450 ***15 950**	*6 850 ***15 150**	*6 850 ***15 150**	*6 800	5 800	*6 650 ***14 650**	5 650 **12 450**	12 190 **39'11"**
1 500 mm **5'0"**	kg **lb**					*8 700 ***19 350**	*8 700 ***19 350**	*11 550 ***25 000**	10 750 **23 200**	*8 750 ***18 700**	8 500 **18 300**	*7 600 ***16 700**	6 850 **14 800**	*7 050	5 650	*6 900 ***15 200**	5 550 **12 200**	12 170 **39'11"**
0 mm **0'0"**	kg **lb**			*11 400 ***23 900**	*11 400 ***23 900**	*8 600 ***18 850**	*8 600 ***18 850**	*12 100 ***26 200**	10 500 **22 600**	*10 000 ***21 700**	8 250 **17 750**	*8 450 ***18 250**	6 700 **14 400**			* 7 150 ***15 750**	5 600 **12 300**	11 970 **39'03"**
–1 500 mm **–5'0"**	kg **lb**			*10 150 ***22 150**	*10 150 ***22 150**	*13 300 ***29 100**	*13 300 ***29 100**	*11 550 ***25 000**	10 400 **22 400**	*9 650 ***20 900**	8 100 **17 450**	*8 100 ***17 500**	6 600 **14 250**			*7 050 ***15 500**	5 800 **12 800**	11 570 **37'11"**
–3 000 mm **–10'0"**	kg **lb**	*19 300 ***42 600**	*19 300 ***42 600**	*15 650 ***33 800**	*15 650 ***33 800**	*12 100 ***26 400**	*12 100 ***26 400**	*10 600 ***22 950**	10 450 **22 500**	*8 950 ***19 350**	8 100 **17 500**	*7 400 ***15 750**	6 650 **14 300**			*6 850 ***15 050**	6 300 **13 900**	10 960 **35'10"**
–4 500 mm **–15'0"**	kg **lb**	 ***54 600**	 ***54 600**	*15 800 ***34 200**	*15 800 ***34 200**	*11 300 ***24 400**	*11 300 ***24 400**	*9 200 ***19 850**	*9 200 ***19 850**	*7 700 ***16 450**	*7 700 ***16 450**					* 6 400 ***14 050**	* 6 400 ***14 050**	10 070 **32'10"**
–6 000 mm **–20'0"**	kg **lb**			*16 200	*16 200	*11 650 ***25 250**	*11 650 ***25 250**									*9 200 ***21 500**	*9 200 ***21 500**	7 400 **23'0"**

* **ISO 10567:2007**

* Indique que la charge est limitée par la capacité de levage hydraulique plutôt que par la charge limite d'équilibre. Les charges ci-dessus sont conformes à la norme ISO 10567:2007 relative à la capacité de levage des pelles hydrauliques. Elles ne dépassent pas 87 % de la capacité de levage hydraulique ou 75 % de la charge limite d'équilibre. Le poids de tous les accessoires de levage doit être soustrait des capacités de levage indiquées ci-dessus. Les capacités de levage sont établies pour une machine positionnée sur une surface ferme et uniforme. L'utilisation d'un point d'attache d'un outil de travail pour manipuler/lever des objets peut affecter les performances de levage de la machine.

La capacité de levage varie de ±5 % pour tous les patins de chaîne disponibles.

Référez-vous systématiquement au Guide d'utilisation et d'entretien adéquat pour obtenir des informations sur un produit spécifique.

Le vérin de flèche à angle variable est flexible.

Spécifications de la Pelle hydraulique 340 UHD

Spécifications et compatibilité des godets – Afrique, Moyen-Orient, Eurasie

	Timonerie	Largeur		Capacité		Poids		Remplissage	Hydraulique à voie variable				
									Adaptable (position droite)		Adaptable (position repliée)		Deux pièces
		mm	in	m^3	yd^3	kg	lb	%	R3.9 (12'10")	R3.2 (10'6")	R3.9 (12'10")	R3.2 (10'6")	R3.2 (10'6")
À claveter (pas d'attache rapide)													
USAGE COURANT	DB	1 350	53	1,64	2,14	1 181	2 604	100	●	●	●	●	●
	DB	1 500	60	1,88	2,44	1 286	2 834	100	●	●	●	●	●
	DB	1 650	65	2,12	2,77	1 361	3 000	100	●	●	●	●	◉
	DB	1 800	71	2,36	3,09	1 465	3 231	100	◉	●	●	●	◉
USAGE INTENSIF	DB	1 350	54	1,64	2,14	1 450	3 196	100	●	●	●	●	●
	DB	1 500	60	1,88	2,46	1 545	3 408	100	●	●	●	●	●
	DB	1 650	66	2,12	2,77	1 677	3 697	100	●	●	●	●	◉
	DB	1 800	72	2,36	3,08	1 774	3 911	100	◉	●	●	●	⊖
USAGE TRÈS INTENSIF	DB	1 650	66	2,15	2,81	1 802	3 972	90	●	●	●	●	◉
Charge maximale, à claveter (charge utile + godet)								kg	6 042	7 975	6 607	9 264	5 538
								lb	13 320	17 582	14 566	20 424	12 209
Avec attache à accouplement par axes Cat													
USAGE COURANT	DB	1 350	53	1,64	2,14	1 181	2 604	100	●	●	●	●	●
	DB	1 500	60	1,88	2,44	1 286	2 834	100	●	●	●	●	◉
	DB	1 650	65	2,12	2,77	1 361	3 000	100	◉	●	●	●	⊖
	DB	1 800	71	2,36	3,09	1 465	3 231	100	⊖	●	◉	●	⊖
USAGE INTENSIF	DB	1 350	54	1,64	2,14	1 450	3 196	100	●	●	●	●	●
	DB	1 500	60	1,88	2,46	1 545	3 408	100	●	●	●	●	◉
	DB	1 650	66	2,12	2,77	1 677	3 697	100	◉	●	●	●	⊖
	DB	1 800	72	2,36	3,08	1 774	3 911	100	⊖	●	◉	●	○
USAGE TRÈS INTENSIF	DB	1 650	66	2,15	2,81	1 802	3 972	90	◉	●	●	●	⊖
Charge maximale avec attache (charge utile + godet)								kg	5 344	7 277	5 909	8 566	4 840
								lb	11 782	16 044	13 028	18 885	10 671

Les charges ci-dessus sont conformes à la norme EN474-5:2022/AC:2022 relative aux pelles hydrauliques, elles ne dépassent pas 87 % de la capacité de levage hydraulique ou 75 % de la charge limite d'équilibre, avec la timonerie avant complètement sortie au niveau du sol et le godet redressé.

La contenance est conforme à la norme ISO 7451:2007.

Masse volumique maximale du matériau :

- ● 2 100 kg/m³ (3 500 lb/yd³)
- ◉ 1 800 kg/m³ (3 000 lb/yd³)
- ⊖ 1 500 kg/m³ (2 500 lb/yd³)
- ○ 1 200 kg/m³ (2 000 lb/yd³)

Caterpillar recommande d'utiliser des outils de travail appropriés pour que nos clients puissent tirer le meilleur de nos produits. L'utilisation d'outils de travail, y compris les godets, non conformes aux recommandations ou aux spécifications de Caterpillar en matière de poids, de dimensions, de débit, de pression, etc., peut entraîner des performances non optimales, y compris mais sans y être limité, des baisses de production, de stabilité, de fiabilité et de longévité des composants. Toute utilisation incorrecte d'un outil de travail entraînant une oscillation, un effet de levier, la torsion ou le blocage des charges lourdes est susceptible de réduire la durée de vie de la flèche et du bras.

Compatibilité et spécifications des godets – Asie du Sud-Est

	Timonerie	Largeur		Capacité		Poids		Remplissage	Hydraulique à voie variable				
									Adaptable (position droite)		Adaptable (position repliée)		Deux pièces
		mm	in	m^3	yd^3	kg	lb	%	R3.9 (12'10")	R3.2 (10'6")	R3.9 (12'10")	R3.2 (10'6")	R3.2 (10'6")
À claveter (pas d'attache rapide)													
USAGE COURANT	DB	1 350	53	1,64	2,14	1 181	2 604	100	●	●	●	●	●
	DB	1 500	60	1,87	2,44	1 321	2 911	100	●	●	●	●	●
	DB	1 500	60	1,88	2,46	1 630	3 593	100	●	●	●	●	●
	DB	1 650	66	2,12	2,77	1 762	3 884	100	●	●	●	●	⦿
USAGE INTENSIF	DB	1 400	55	1,64	2,14	1 510	3 329	100	●	●	●	●	●
	DB	1 500	61	1,88	2,46	1 620	3 571	100	●	●	●	●	●
	DB	1 650	67	2,12	2,77	1 718	3 787	100	●	●	●	●	⦿
	DB	1 200	48	1,40	1,83	1 478	3 258	90	●	●	●	●	●
	DB	1 350	54	1,64	2,14	1 581	3 485	90	●	●	●	●	●
LAME EN V POUR SERVICE INTENSIF	DB	1 550	61	1,90	2,48	1 864	4 109	90	●	●	●	●	●
USAGE TRÈS INTENSIF	DB	1 400	56	1,64	2,14	1 720	3 791	90	●	●	●	●	●
	DB	1 700	67	2,12	2,77	2 004	4 417	90	●	●	●	●	⦿
Charge maximale, à claveter (charge utile + godet)								kg	6 042	7 975	6 607	9 264	5 538
								lb	13 320	17 582	14 566	20 424	12 209
Avec attache à accouplement par axes Cat													
USAGE COURANT	DB	1 350	53	1,64	2,14	1 181	2 604	100	●	●	●	●	●
	DB	1 500	60	1,87	2,44	1 321	2 911	100	●	●	●	●	⦿
	DB	1 500	60	1,88	2,46	1 630	3 593	100	⦿	●	●	●	⊖
	DB	1 650	66	2,12	2,77	1 762	3 884	100	⊖	●	⦿	●	⊖
USAGE INTENSIF	DB	1 400	55	1,64	2,14	1 510	3 329	100	●	●	●	●	●
	DB	1 500	61	1,88	2,46	1 620	3 571	100	⦿	●	●	●	⦿
	DB	1 650	67	2,12	2,77	1 718	3 787	100	⦿	●	⦿	●	⊖
	DB	1 200	48	1,40	1,83	1 478	3 258	90	●	●	●	●	●
	DB	1 350	54	1,64	2,14	1 581	3 485	90	●	●	●	●	●
LAME EN V POUR SERVICE INTENSIF	DB	1 550	61	1,90	2,48	1 864	4 109	90	●	●	●	●	⦿
USAGE TRÈS INTENSIF	DB	1 400	56	1,64	2,14	1 720	3 791	90	●	●	●	●	●
	DB	1 700	67	2,12	2,77	2 004	4 417	90	⦿	●	●	●	⊖
Charge maximale avec attache (charge utile + godet)								kg	5 344	7 277	5 909	8 566	4 840
								lb	11 782	16 044	13 028	18 885	10 671

Les charges ci-dessus sont conformes à la norme EN474-5:2022/AC:2022 relative aux pelles hydrauliques, elles ne dépassent pas 87 % de la capacité de levage hydraulique ou 75 % de la charge limite d'équilibre, avec la timonerie avant complètement sortie au niveau du sol et le godet redressé.

La contenance est conforme à la norme ISO 7451:2007.

Masse volumique maximale du matériau :

- ● 2 100 kg/m³ (3 500 lb/yd³)
- ⦿ 1 800 kg/m³ (3 000 lb/yd³)
- ⊖ 1 500 kg/m³ (2 500 lb/yd³)

Caterpillar recommande d'utiliser des outils de travail appropriés pour que nos clients puissent tirer le meilleur de nos produits. L'utilisation d'outils de travail, y compris les godets, non conformes aux recommandations ou aux spécifications de Caterpillar en matière de poids, de dimensions, de débit, de pression, etc., peut entraîner des performances non optimales, y compris mais sans y être limité, des baisses de production, de stabilité, de fiabilité et de longévité des composants. Toute utilisation incorrecte d'un outil de travail entraînant une oscillation, un effet de levier, la torsion ou le blocage des charges lourdes est susceptible de réduire la durée de vie de la flèche et du bras.

Spécifications de la Pelle hydraulique 340 UHD

Guide des accessoires – Afrique, Moyen-Orient, Eurasie

Tous les accessoires ne sont pas disponibles dans toutes les régions. Contactez votre concessionnaire Cat pour connaître les configurations disponibles dans votre région.

✓ Compatible ☐ Non compatible

ACCESSOIRES À CLAVETER

Train de roulement		Hydraulique à voie variable						
Type de flèche		Flèche adaptable (Position droite)		Adaptable (Position repliée)		UHD 25 m (82'0")	UHD 22 m (72'2")	Deux pièces
Longueur du bras		R3.9 (12'10")	R3.2 (10'6")	R3.9 (12' 10")	R3.2 (10'6")	UHD 7,1 m (23'4")	UHD 7,1 m (23'4")	R3.2 (10'6")
Marteaux hydrauliques	H140 GC	✓	✓	✓	✓			✓
	H140 GC, montage latéral	✓	✓	✓	✓			✓
	GC S H140	✓	✓	✓	✓			✓
	H140 S	✓	✓	✓	✓			✓
	H160GC	✓	✓	✓	✓			✓
	H160 GC, montage latéral	✓	✓	✓	✓			✓
	GC S H160	✓	✓	✓	✓			✓
	H160 S	✓	✓	✓	✓			✓
	H180 GC	✓	✓	✓	✓			✓
	H180 GC, montage latéral	✓		✓				✓
	GC S H180	✓	✓	✓	✓			✓
	H180 S	✓	✓	✓	✓			✓
Cisailles universelles	Mâchoire de coupe pour béton MP318					✓	✓	
	Mâchoire de démolition MP318					✓	✓	
	Mâchoire de broyage MP318					✓	✓	
	Mâchoire de coupe MP318					✓	✓	
	Mâchoire universelle MP318					✓	✓	
	Mâchoire de coupe pour béton MP324					✓	✓	
	Mâchoire de démolition MP324					✓	✓	
	Mâchoire de broyage MP324					✓	✓	
	Mâchoire de coupe MP324					✓	✓	
	Mâchoire de coupe du réservoir MP324					✓	✓	
	Mâchoire universelle MP324					✓	✓	
	Mâchoire de coupe pour béton MP332	✓	✓	✓	✓		✓	✓
	Mâchoire de démolition MP332	✓	✓	✓	✓		✓	✓
	Mâchoire de broyage MP332	✓	✓	✓	✓		✓	✓
	Mâchoire de coupe MP332	✓	✓	✓	✓		✓	✓
	Mâchoire de coupe du réservoir MP332	✓	✓	✓	✓			✓
	Mâchoire universelle MP332	✓	✓	✓	✓		✓	✓
	Mâchoire de coupe pour béton MP332 tête plate	✓	✓	✓	✓			✓
	Mâchoire de démolition MP332 tête plate	✓	✓	✓	✓			✓
	Mâchoire de broyage MP332 tête plate	✓	✓	✓	✓			✓
	Mâchoire de coupe MP332 tête plate	✓	✓	✓	✓			✓
	Mâchoire de coupe du réservoir MP332 tête plate	✓	✓	✓	✓			✓
	Mâchoire universelle MP332 tête plate	✓	✓	✓	✓			✓
Grappins de démolition et de tri	G324					✓	✓	
	G332	✓	✓	✓	✓	✓	✓	✓
	G345	✓	✓	✓	✓			✓
	Tête plate G345	✓	✓	✓	✓			✓
Cisailles mobiles pour ferraille et démolition	S3025 à tête plate	✓	✓	✓	✓	✓	✓	✓
	S3035 à tête plate					✓	✓	

(suite à la page suivante)

Guide des accessoires – Afrique-Moyen-Orient, Eurasie *(suite)*

Tous les accessoires ne sont pas disponibles dans toutes les régions. Contactez votre concessionnaire Cat pour connaître les configurations disponibles dans votre région.

✓ Compatible | Non compatible | ● 1 800 kg/m³ (3 000 lb/yd³) | ○ 1 200 kg/m³ (2 000 lb/yd³)

ÉQUIPEMENTS À CLAVETER *(suite)*

Train de roulement		Hydraulique à voie variable						
Type de flèche		Flèche adaptable (Position droite)		Adaptable (Position repliée)		UHD 25 m (82'0")	UHD 22 m (72'2")	Deux pièces
Longueur du bras		R3.9 (12'10")	R3.2 (10'6")	R3.9 (12' 10")	R3.2 (10'6")	UHD 7,1 m (23'4")	UHD 7,1 m (23'4")	R3.2 (10'6")
Broyeurs	Broyeur secondaire P232	✓	✓	✓	✓			✓
	Broyeur primaire P318					✓	✓	
	Broyeur primaire P324					✓	✓	
	Broyeur primaire P332	✓	✓	✓	✓		✓	✓
	Broyeur primaire P332 tête plate	✓	✓	✓	✓			✓
Compacteurs (plaque vibrante)	CVP110	✓	✓	✓	✓			✓
Grappins à griffes	GSH440-950	●	●	●	●			●
	GSH440-1150	●	●	●	●			●
	GSH440-1550	●	●	●	●			●
	GSH455-1000	●	●	●	●			●
	GSH455-1500	○	●	●	●			●
	GSH455-2000	○	●	○	●			○
	GSH555-1000	●	●	●	●			●
	GSH555-1500	○	●	○	●			○
	GSM-50-1000	●	●	●	●			●
	GSM-50-1250	○	●	○	●			●
	GSM-50-1500	○	●	○	●			○
	GSM-50-2000		○		●			
Grappins en demi-coquille	CTV20-1300	●	●	●	●			●
	CTV20-1500	●	●	●	●			●
	CTV20-1700	●	●	●	●			●
	CTV20-1900	○	●	●	●			●
	CTV20-2300	○	○	○	○			○
	CTV20-2700		○	○	○			○
	CTV30-1700	○	●	○	●			○
	CTV30-1900	○	●	○	●			○
	CTV30-2300		●	○	●			○
	CTV30-2700		○		○			
	CTV30-2900		○		○			
	CTV30-3100		○		○			
Couteaux rotatifs	RC15					✓	✓	
	RC20					✓	✓	
	RC30	✓	✓	✓	✓			✓

(suite à la page suivante)

Spécifications de la Pelle hydraulique 340 UHD

Guide des accessoires – Afrique-Moyen-Orient, Eurasie *(suite)*

Tous les accessoires ne sont pas disponibles dans toutes les régions. Contactez votre concessionnaire Cat pour connaître les configurations disponibles dans votre région.

✓ Compatible | * Plage de travail vers l'avant uniquement | Non compatible

ACCESSOIRES À ATTACHE À ACCOUPLEMENT PAR AXES CAT

Train de roulement		Hydraulique à voie variable				
Type de flèche		**Adaptable (position droite)**		**Adaptable (position repliée)**		**Deux pièces**
Longueur du bras		**R3.9 (12'10")**	**R3.2 (10'6")**	**R3.9 (12'10")**	**R3.2 (10'6")**	**R3.2 (10'6")**
Marteaux hydrauliques	H140 GC	✓	✓	✓	✓	✓
	H140 GC, montage latéral	✓	✓	✓	✓	✓
	GC S H140	✓	✓	✓	✓	✓
	H140 S	✓	✓	✓	✓	✓
	H160 GC, montage latéral	✓	✓	✓		✓
	H160GC	✓	✓	✓	✓	✓
	GC S H160	✓	✓	✓	✓	✓
	H160 S	✓	✓	✓	✓	✓
	H180 GC	✓		✓		✓
	H180 GC, montage latéral	✓				
	GC S H180	✓		✓		✓
	H180 S	✓		✓		✓
Cisailles universelles	Mâchoire de coupe pour béton MP332	✓	✓	✓	✓	✓
	Mâchoire de démolition MP332	✓	✓	✓	✓	✓
	Mâchoire de broyage MP332	✓	✓	✓	✓	✓
	Mâchoire de coupe MP332	✓	✓	✓	✓	✓
	Mâchoire de coupe du réservoir MP332		✓		✓	✓
	Mâchoire universelle MP332	✓	✓	✓	✓	✓
	Mâchoire de coupe pour béton MP332 tête plate		✓		✓	✓
	Mâchoire de démolition MP332 tête plate		✓		✓	✓
	Mâchoire de broyage MP332 tête plate		✓		✓	✓
	Mâchoire de coupe MP332 tête plate		✓	✓	✓	✓
	Mâchoire de coupe du réservoir MP332 tête plate		✓		✓*	✓*
	Mâchoire universelle MP332 tête plate		✓		✓	✓
Grappins de démolition et de tri	G332	✓	✓	✓	✓	✓
	G345	✓	✓	✓	✓	✓
	Tête plate G345		✓		✓	✓
Cisailles mobiles pour ferraille et démolition	S3035 à tête plate	✓	✓	✓	✓	✓
Broyeurs	Broyeur secondaire P232		✓		✓	✓
	Broyeur primaire P332	✓	✓	✓	✓	✓
	Broyeur primaire P332 tête plate		✓		✓	✓
Compacteurs (plaque vibrante)	CVP110	✓	✓	✓	✓	✓
Couteaux rotatifs	RC30	✓	✓	✓	✓	✓

(suite à la page suivante)

Guide des accessoires – Afrique-Moyen-Orient, Eurasie *(suite)*

Tous les accessoires ne sont pas disponibles dans toutes les régions. Contactez votre concessionnaire Cat pour connaître les configurations disponibles dans votre région.

✓ Compatible ☐ Non compatible

ACCESSOIRES À ATTACHE SPÉCIFIQUE CW-40

Train de roulement		**Hydraulique à voie variable**	
Type de flèche		**UHD 25 m (82'0")**	**UHD 22 m (72'2")**
Longueur du bras		**UHD 7,1 m (23'4")**	**UHD 7,1 m (23'4")**
Cisailles universelles	Mâchoire de coupe pour béton MP318	✓	✓
	Mâchoire de démolition MP318	✓	✓
	Mâchoire de broyage MP318	✓	✓
	Mâchoire de coupe MP318	✓	✓
	Mâchoire universelle MP318	✓	✓
	Mâchoire de coupe pour béton MP324	✓	✓
	Mâchoire de démolition MP324	✓	✓
	Mâchoire de broyage MP324	✓	✓
	Mâchoire de coupe MP324	✓	✓
	Mâchoire de coupe du réservoir MP324	✓	✓
	Mâchoire universelle MP324	✓	✓
Grappins de démolition et de tri	G324	✓	✓
	G332	✓	✓
Cisailles mobiles pour ferraille et démolition	S3025 à tête plate	✓	✓
	S3035 à tête plate		✓
Broyeurs	Broyeur primaire P318	✓	✓
	Broyeur primaire P324	✓	✓
Couteaux rotatifs	RC15	✓	✓
	RC20	✓	✓

(suite à la page suivante)

Guide des accessoires – Afrique-Moyen-Orient, Eurasie *(suite)*

Tous les accessoires ne sont pas disponibles dans toutes les régions. Contactez votre concessionnaire Cat pour connaître les configurations disponibles dans votre région.

✓ Compatible ☐ Non compatible

ÉQUIPEMENTS À ATTACHE SPÉCIFIQUE CW-45s

Train de roulement		Hydraulique à voie variable						
Type de flèche		Flèche adaptable (Position droite)		Adaptable (Position repliée)		UHD 25 m (82'0")	UHD 22 m (72'2")	Deux pièces
Longueur du bras		R3.9 (12'10")	R3.2 (10'6")	R3.9 (12' 10")	R3.2 (10'6")	UHD 7,1 m (23'4")	UHD 7,1 m (23'4")	R3.2 (10'6")
Marteaux hydrauliques	H140 GC			✓	✓			✓
	GC S H140	✓	✓	✓	✓			✓
	H140 S	✓	✓	✓	✓			✓
	H160GC	✓	✓	✓	✓			✓
	GC S H160	✓	✓	✓	✓			✓
	H160 S	✓	✓	✓	✓			✓
	H180 GC				✓			✓
	GC S H180				✓			✓
	H180 S				✓			✓
Cisailles universelles	Mâchoire de coupe pour béton MP318					✓	✓	
	Mâchoire de démolition MP318					✓	✓	
	Mâchoire de broyage MP318					✓	✓	
	Mâchoire de coupe MP318					✓	✓	
	Mâchoire universelle MP318					✓	✓	
	Mâchoire de coupe pour béton MP324					✓	✓	
	Mâchoire de démolition MP324					✓	✓	
	Mâchoire de broyage MP324						✓	
	Mâchoire de coupe MP324					✓	✓	
	Mâchoire de coupe du réservoir MP324						✓	
	Mâchoire universelle MP324						✓	
	Mâchoire de coupe pour béton MP332	✓	✓	✓	✓			✓
	Mâchoire de démolition MP332	✓	✓	✓	✓			✓
	Mâchoire de broyage MP332	✓	✓	✓	✓			✓
	Mâchoire de coupe MP332	✓	✓	✓	✓			✓
	Mâchoire de coupe du réservoir MP332		✓		✓			✓
	Mâchoire universelle MP332	✓	✓	✓	✓			✓
	Mâchoire de coupe pour béton MP332 tête plate	✓	✓	✓	✓			✓
	Mâchoire de démolition MP332 tête plate		✓	✓	✓			✓
	Mâchoire de broyage MP332 tête plate		✓		✓			✓
	Mâchoire de coupe MP332 tête plate	✓	✓	✓	✓			✓
	Mâchoire de coupe du réservoir MP332 tête plate		✓		✓			✓
	Mâchoire universelle MP332 tête plate		✓		✓			✓
Grappins de démolition et de tri	G324					✓	✓	
	G332	✓	✓	✓	✓	✓	✓	✓
	G345	✓	✓	✓	✓			✓
	Tête plate G345	✓	✓	✓	✓			✓
Cisailles mobiles pour ferraille et démolition	S3025 à tête plate					✓	✓	
	S3035 à tête plate	✓	✓	✓	✓		✓	✓
Broyeurs	Broyeur secondaire P232		✓		✓			✓
	Broyeur primaire P318					✓	✓	
	Broyeur primaire P324						✓	
	Broyeur primaire P332	✓	✓	✓	✓			✓
	Broyeur primaire P332 tête plate		✓	✓	✓			✓
Compacteurs (plaque vibrante)	CVP110	✓	✓	✓	✓			✓
Couteaux rotatifs	RC15					✓	✓	
	RC20					✓	✓	
	RC30	✓	✓	✓	✓			✓

(suite à la page suivante)

Guide des accessoires – Afrique-Moyen-Orient, Eurasie *(suite)*

Tous les accessoires ne sont pas disponibles dans toutes les régions. Contactez votre concessionnaire Cat pour connaître les configurations disponibles dans votre région.

✓ Compatible ☐ Non compatible

ACCESSOIRES À ATTACHE SPÉCIFIQUE CW-45

Train de roulement		Hydraulique à voie variable						
Type de flèche		Flèche adaptable (Position droite)		Adaptable (Position repliée)		UHD 25 m (82'0")	UHD 22 m (72'2")	Deux pièces
Longueur du bras		R3.9 (12'10")	R3.2 (10'6")	R3.9 (12' 10")	R3.2 (10'6")	UHD 7,1 m (23'4")	UHD 7,1 m (23'4")	R3.2 (10'6")
Marteaux hydrauliques	H140 GC	✓	✓	✓	✓			✓
	GC S H140	✓	✓	✓	✓			✓
	H140 S	✓	✓	✓	✓			✓
	H160GC	✓	✓	✓	✓			✓
	GC S H160	✓	✓	✓	✓			✓
	H160 S	✓	✓	✓	✓			✓
	H180 GC				✓			✓
	GC S H180			✓	✓			✓
	H180 S				✓			✓
Cisailles universelles	Mâchoire de coupe pour béton MP318					✓	✓	
	Mâchoire de démolition MP318					✓	✓	
	Mâchoire de broyage MP318					✓	✓	
	Mâchoire de coupe MP318					✓	✓	
	Mâchoire universelle MP318					✓	✓	
	Mâchoire de coupe pour béton MP324						✓	
	Mâchoire de démolition MP324						✓	
	Mâchoire de broyage MP324						✓	
	Mâchoire de coupe MP324					✓	✓	
	Mâchoire de coupe du réservoir MP324						✓	
	Mâchoire universelle MP324						✓	
	Mâchoire de coupe pour béton MP332	✓	✓	✓	✓			✓
	Mâchoire de démolition MP332	✓	✓	✓	✓			✓
	Mâchoire de broyage MP332	✓	✓	✓	✓			✓
	Mâchoire de coupe MP332	✓	✓	✓	✓			✓
	Mâchoire de coupe du réservoir MP332		✓		✓			✓
	Mâchoire universelle MP332	✓	✓	✓	✓			✓
	Mâchoire de coupe pour béton MP332 tête plate			✓	✓			✓
	Mâchoire de démolition MP332 tête plate				✓			✓
	Mâchoire de broyage MP332 tête plate				✓			✓
	Mâchoire de coupe MP332 tête plate			✓	✓			✓
	Mâchoire de coupe du réservoir MP332 tête plate				✓			✓
	Mâchoire universelle MP332 tête plate				✓			✓
Grappins de démolition et de tri	G324					✓	✓	
	G332	✓	✓	✓	✓	✓	✓	✓
	G345	✓	✓	✓	✓			✓
	Tête plate G345				✓			✓
Cisailles mobiles pour ferraille et démolition	S3025 à tête plate					✓	✓	
	S3035 à tête plate	✓	✓	✓	✓			✓
Broyeurs	Broyeur secondaire P232				✓			✓
	Broyeur primaire P318					✓	✓	
	Broyeur primaire P324						✓	
	Broyeur primaire P332	✓	✓	✓	✓			✓
	Broyeur primaire P332 tête plate				✓			✓
Compacteurs (plaque vibrante)	CVP110	✓	✓	✓	✓			✓
Couteaux rotatifs	RC15					✓	✓	
	RC20					✓	✓	
	RC30	✓	✓	✓	✓			✓

(suite à la page suivante)

Guide des accessoires – Afrique-Moyen-Orient, Eurasie *(suite)*

Tous les accessoires ne sont pas disponibles dans toutes les régions. Contactez votre concessionnaire Cat pour connaître les configurations disponibles dans votre région.

✓ Compatible

ACCESSOIRES MONTÉS SUR FLÈCHE

Train de roulement		Hydraulique à voie variable		
Type de flèche		**Adaptable (position droite)**	**Adaptable (position repliée)**	**Deux pièces**
Cisailles mobiles pour ferraille et démolition	S2070	✓	✓	✓
	S2090	✓	✓	✓
	S3070 à tête plate	✓	✓	✓

Guide des accessoires – Asie du Sud-Est

Tous les accessoires ne sont pas disponibles dans toutes les régions. Contactez votre concessionnaire Cat pour connaître les configurations disponibles dans votre région.

✓ Compatible ☐ Non compatible

ACCESSOIRES À CLAVETER

Train de roulement		Hydraulique à voie variable						
Type de flèche		Flèche adaptable (Position droite)		Adaptable (Position repliée)		UHD 25 m (82'0")	UHD 22 m (72'2")	Deux pièces
Longueur du bras		R3.9 (12'10")	R3.2 (10'6")	R3.9 (12' 10")	R3.2 (10'6")	UHD 7,1 m (23'4")	UHD 7,1 m (23'4")	R3.2 (10'6")
Marteaux hydrauliques	H140 GC	✓	✓	✓	✓			✓
	H140 GC, montage latéral	✓	✓	✓	✓			✓
	GC S H140	✓	✓	✓	✓			✓
	H140 S	✓	✓	✓	✓			✓
	H160GC	✓	✓	✓	✓			✓
	H160 GC, montage latéral	✓	✓	✓	✓			✓
	GC S H160	✓	✓	✓	✓			✓
	H160 S	✓	✓	✓	✓			✓
	H180 GC	✓	✓	✓	✓			✓
	H180 GC, montage latéral	✓						✓
	GC S H180	✓	✓	✓	✓			✓
	H180 S	✓	✓	✓	✓			✓
Compacteurs (plaque vibrante)	CVP110	✓	✓	✓	✓			✓
Couteaux rotatifs	RC15					✓	✓	
	RC20					✓	✓	
	RC30	✓	✓	✓	✓			✓

Équipement standard et options 340 UHD

Équipement de série et options

L'équipement de série et les options peuvent varier. Pour de plus amples informations, veuillez consulter votre concessionnaire Cat®.

	De série	En option
FLÈCHES, BRAS ET TIMONERIES		
Avant UHD 22 m (72'2")		✓
Avant UHD 25 m (82'0")		✓
Flèche à géométrie variable adaptable en deux pièces		✓
Flèche adaptable 7,4 m (24'3")		✓
Bras adaptable 3,2 m (10'6")		✓
Bras adaptable 3,9 m (12'10")		✓
Bras UHD de 7,1 m (23'4")		✓
Commande des outils avancée, UHD	✓	
Timonerie de godet– Gamme UB		✓
Timonerie de godet de la famille C spécifique		✓
Berceau de transport pour partie avant		✓
CABINE		
Cabine inclinable pour démolition avec vitres avant et de toit en verre laminé P5A.	✓	
Moniteur à écran tactile LCD haute résolution 254 mm (10")	✓	
Climatiseur automatique à deux niveaux	✓	
Molette et touches de raccourci pour la commande du moniteur	✓	
Commande du moteur à bouton-poussoir sans clé	✓	
Console réglable en hauteur	✓	
Console gauche à basculement vers le haut	✓	
Direction de bras Cat	✓	
Siège à suspension pneumatique chauffant	✓	
Ceinture de sécurité de 51 mm (2")	✓	
Radio Bluetooth® intégrée dans le moniteur avec port USB	✓	
Prises 12 Vcc	✓	
Stockage de documents	✓	
Rangement en hauteur et rangement arrière avec filets	✓	
Porte-gobelet	✓	
Essuie-glace parallèle avec lave-glace	✓	
Fonctionnalité de pose d'essuie-glace pour toit plein-ciel	✓	
Éclairages intérieurs à diodes	✓	
Éclairage d'accueil au plancher	✓	
Pare-soleil avant à rouleau	✓	
Pare-soleil arrière à rouleau		✓
Tapis de sol lavable	✓	
Prééquipement pour gyrophare	✓	
Relais auxiliaire	✓	

[1]Fournit des données de base en télématique pour gérer la santé, les informations d'entretien et la surveillance des conditions. D'autres plans sont disponibles pour des rapports de données plus complets. Pour de plus amples informations, veuillez consulter votre concessionnaire Cat.

	De série	En option
TECHNOLOGIE CAT		
VisionLink™	✓[1]	
Mise à jour à distance	✓	
Centrale de surveillance de stabilité	✓	
TECHNOLOGIE CAT – FLÈCHE ADAPTABLE		
Cat Grade 2D	✓	
Cat Payload : – Masse statique – Étalonnage semi-automatique – Informations de charge utile/cycle – Fonctionnalité de génération de rapports USB	✓	
Aide au levage	✓	
CIRCUIT ÉLECTRIQUE		
Batteries sans entretien 1000 CCA (x4)	✓	
Sectionneur électrique centralisé	✓	
Feux à diodes châssis extérieur et flèche	✓	
Projecteurs d'éclairage environnant premium		✓

(suite à la page suivante)

Équipement de série et en option *(suite)*

L'équipement de série et les options peuvent varier. Pour de plus amples informations, veuillez consulter votre concessionnaire Cat.

	De série	En option
MOTEUR		
Trois modes sélectionnables : Puissance, Smart, Eco	✓	
Commande automatique du régime moteur	✓	
Fonctionnement jusqu'à 4500 m (14 760 ft) d'altitude	✓	
Ventilateur hydraulique à sens de marche inversé	✓	
Refroidissement pour temp. jusqu'à 52 °C (126 °F)	✓	
Fonctionnalité de démarrage à froid à -18 °C (0 °F)	✓	
Capacité de démarrage à froid à -32 °C (-25 °F)		✓
Alternateur 115 A	✓	
Pompe électrique d'amorçage de carburant	✓	
Filtre primaire à deux éléments de 4 microns	✓	
10 Filtres à carburant primaire avec séparateur d'eau	✓	
Réchauffeur de bloc-moteur pour démarrage à froid		✓
Aide au démarrage à l'éther		✓
Filtre à air en deux parties avec préfiltre intégré	✓	
Circuit de refroidissement côte à côte	✓	
Démarrage sécurisé avec code PIN	✓	
Désactivation à distance	✓	
CIRCUIT HYDRAULIQUE		
Fonctionnalité de clapet antiretour d'abaissement de flèche	✓	
Fonctionnalité de clapet antiretour d'abaissement de bras	✓	
Bonne fonctionnalité de rotation	✓	
Circuit de régénération du bras et de la flèche	✓	
Soupape de commande principale électronique	✓	
Mode levage de charges lourdes	✓	
Préchauffage automatique de l'huile hydraulique	✓	
Soupape d'amortissement de rotation inverse	✓	
Frein de stationnement de tourelle automatique	✓	
Filtre de retour hydraulique hautes performances	✓	
Deux vitesses de translation	✓	
Compatible avec de l'huile hydraulique bio	✓	
Circuit combiné auxiliaire bidirectionnel		✓
Circuit auxiliaire moyenne pression		✓
Circuit d'attache rapide pour attache à accouplement par axes et attache spécifique CW Cat		✓

	De série	En option
SÉCURITÉ ET PROTECTION		
Système de sécurité à clé unique Caterpillar	✓	
Barrière électronique 2D (pivotement)	✓	
Arrêt automatique du marteau	✓	
Coffre de rangement/boîte à outils extérieurs verrouillables	✓	
Porte, réservoir hydraulique et de carburant verrouillables	✓	
Compartiment de vidange de carburant verrouillable	✓	
Plate-forme d'entretien avec tôle antidérapante et boulons à tête noyée	✓	
Main courante et poignée côté droit	✓	
Klaxon d'avertissement/de signalisation	✓	
Ensemble de rétroviseurs pour visibilité	✓	
Récepteur Bluetooth		✓
Contacteur d'arrêt moteur secondaire au niveau du sol	✓	
Sectionneur verrouillable	✓	
Caméras de vision arrière et côté droit	✓	
Visibilité à 360°		✓
OPG	✓	
ENTRETIEN ET MAINTENANCE		
Système intégré de gestion de la santé des véhicules	✓	
Emplacement groupé pour l'huile moteur et les filtres à carburant	✓	
Orifices S·O·S℠	✓	
Prééquipement entretien QuickEvac™	✓	
Pompe de ravitaillement électrique avec coupure automatique		✓
TRAIN DE ROULEMENT ET STRUCTURES		
Train de roulement hydraulique à voie variable	✓	
Chaîne lubrifiée par graisse	✓	
Œillet de remorquage sur le châssis de base	✓	
Contrepoids de 9,0 mt (19 842 lb)	✓	
Guide-protecteurs de chaîne ininterrompus	✓	
Blindage inférieur	✓	
Protection du moteur de translation	✓	
Patins de chaîne à double arête de 600 mm (24")		✓
Patins de chaîne à triple arête extra-robustes de 600 mm (24")		✓
Patins de chaîne à triple arête extra-robuste de 700 mm (28")		✓

Kits et accessoires installés par le concessionnaire

Les accessoires peuvent varier. Pour de plus amples informations, veuillez consulter votre concessionnaire Cat.

CABINE

- Gaine prééquipée pour filtration de cabine avancée

SÉCURITÉ ET PROTECTION

- Kit de caméra d'outil de travail
- Pare-chocs en caoutchouc

Déclaration environnementale de la 340 UHD

Les informations suivantes s'appliquent à la machine au moment de la fabrication finale telle qu'elle est configurée pour la vente dans les régions couvertes par ce document. Le contenu de cette déclaration est valable à la date de son émission ; toutefois, le contenu relatif aux caractéristiques et aux spécifications de la machine peut être modifié sans préavis. Pour de plus amples informations, veuillez consulter le guide d'utilisation et d'entretien.

Pour plus d'informations sur la durabilité en action et notre progression, consultez la page https://www.caterpillar.com/en/company/sustainability.

Moteur

- Le Moteur C9.3B Cat® est conforme aux normes sur les émissions R96 Stage IIIA CEE de l'ONU, équivalant aux normes Tier 3 de l'EPA pour les États-Unis et Stage IIIA pour l'UE.
- Les moteurs Cat sont compatibles avec le carburant diesel mélangé aux carburants à faible intensité carbonique suivants** jusqu'au :
  - ✓ biodiesel 100 % FAME (ester méthylique d'acide gras)*
  - ✓ Diesel 100 % renouvelable, carburants HVO (huile végétale hydrotraitée) et GTL (gas-to-liquid)

  Se référer aux directives pour garantir la performance de l'application. Veuillez contacter votre concessionnaire Cat ou référez-vous à la publication spéciale SEBU6250 – Caterpillar Machine Fluids Recommendations (Recommandations relatives aux liquides des machines Caterpillar).

  **Pour l'utilisation de mélanges supérieurs à 20 % de biodiesel, consultez votre concessionnaire Cat.*

  ***Les émissions de gaz à effet de serre au tuyau d'échappement des carburants à faible intensité de carbone sont essentiellement les mêmes que celles des carburants traditionnels.*

Circuit de climatisation

- Le système de climatisation de cette machine contient du gaz réfrigérant fluoré à effet de serre R134a ou R1234yf. Voir l'étiquette ou le guide d'instructions pour l'identification du gaz.
  - S'il est équipé de R134a (potentiel de réchauffement climatique = 1 430), le système contient 1 000 kg (2 205 lb) de réfrigérant, soit un équivalent CO_2 de 1,430 tonne métrique (1,576 tonne US).
  - S'il est équipé de R1234yf (potentiel de réchauffement climatique = 0,501), le système contient 0,780 kg (1,719 lb) de réfrigérant, soit un équivalent CO_2 de 0,001 tonne métrique (0,001 tonne US).

Peinture

- Selon les meilleures connaissances existantes, la concentration maximale admise, mesurée en ppm, des métaux lourds suivants dans la peinture est comme suit :
  - Barium < 0,01 %
  - Cadmium < 0,01 %
  - Chrome < 0,01 %
  - Plomb < 0,01 %

Performances acoustiques

ISO 6395:2008 (externe) – 106 dB(A)

ISO 6396:2008 (intérieur de la cabine) – 73 dB(A)

- Niveau sonore externe – Le niveau de puissance acoustique de la machine est mesuré conformément aux procédures et conditions d'essai définies par la norme ISO 6395:2008 pour une machine Cat correctement installée et entretenue. Les mesures ont été effectuées à 70 % de la vitesse maximale du ventilateur de refroidissement du moteur.

- Niveau sonore à l'intérieur – Le niveau de pression acoustique est mesuré conformément aux procédures et aux conditions d'essai spécifiées par la norme ISO 6396:2008 pour une cabine proposée par Caterpillar correctement installée et entretenue, et testée avec les portes et les vitres fermées. Les mesures ont été effectuées à 70 % de la vitesse maximale du ventilateur de refroidissement du moteur.

- Le port de protections auditives peut s'avérer nécessaire lorsque le conducteur travaille dans une cabine et un poste de conduite ouverts (qui ne sont pas correctement entretenus ou dont les portes/vitres sont ouvertes) pendant des périodes prolongées ou dans un environnement bruyant.

Huiles et fluides

- Remplissages en usine Caterpillar avec des liquides de refroidissement à base d'éthylène glycol. L'antigel/liquide de refroidissement pour moteur diesel Cat et le liquide de refroidissement longue durée (ELC) Cat peuvent être recyclés. Pour de plus amples informations, veuillez consulter votre concessionnaire Cat.
- L'huile Cat Bio HYDO™ Advanced est une huile hydraulique biodégradable certifiée par le label écologique de l'UE.
- D'autres liquides sont susceptibles d'être disponibles, veuillez consulter le guide d'utilisation et d'entretien ou le guide d'application et d'installation pour obtenir des recommandations complètes sur les liquides et les intervalles d'entretien.

Caractéristiques et technologie

- Les fonctions et technologies suivantes peuvent contribuer à diminuer la consommation de carburant ou à réduire les émissions de carbone. Les fonctions peuvent varier. Pour de plus amples informations, veuillez consulter votre concessionnaire Cat.
  - Le mode Smart adapte automatiquement la puissance de la machine en fonction des conditions d'excavation
  - Le mode Éco permet de réduire la consommation de carburant pour les applications légères
  - Régime de ralenti par simple pression avec commande automatique du régime moteur
  - Gagnez en efficacité opérationnelle grâce aux technologies Cat équipées de série réduisant la fatigue du conducteur ainsi que vos coûts d'exploitation
  - Les intervalles d'entretien prolongés aident à diminuer les coûts d'entretien



Pour plus d'informations sur les produits Cat, les services proposés par les concessionnaires et les solutions par secteur d'activité, veuillez consulter le site **www.cat.com**

© 2025 Caterpillar
Tous droits réservés

AFXQ4166-01 (12-2025)
Remplace : AFXQ4166-00
Numéro de version : 08D
(Afr-ME, Brazil, Eurasia,
Indonesia, SE Asia)

Documents et spécifications susceptibles de modifications sans préavis. Les machines représentées sur les photos peuvent comporter des accessoires supplémentaires. Pour connaître les options disponibles, veuillez vous adresser à votre concessionnaire Cat.

CAT, CATERPILLAR, LET'S DO THE WORK, VisionLink, leurs logos respectifs, la couleur « Caterpillar Corporate Yellow », les habillages commerciaux « Power Edge » et « Modern Hex » Cat, ainsi que l'identité visuelle de l'entreprise et des produits qui figurent dans le présent document, sont des marques déposées de Caterpillar qui ne peuvent pas être utilisées sans autorisation.

CAT®