MH3024

Movimentatore di materiali

Caratteristiche tecniche

Le configurazioni e le caratteristiche possono variare a seconda della regione. Per conoscere la disponibilità nella vostra area, rivolgetevi al vostro dealer Cat®.

Sommario

Caratteristiche tecniche . . . 2

Motore . . . 2
Trasmissione . . . 2
Capacità di rifornimento di servizio . . . 2
Meccanismo di rotazione . . . 2
Sottocarro . . . 2
Pesi operativo . . . 2
Impianto idraulico . . . 3
Pneumatici . . . 3
Livelli di vibrazioni . . . 3
Standard . . . 3
Prestazioni acustiche . . . 3
Impianto di climatizzazione . . . 3
Pesi componenti principali . . . 4
Dimensioni:
- Braccio per movimentazione materiali (MH) 6,4 m (21'0") . . . 5
- Braccio MH 7,45 m (24'5") . . . 5

Dimensioni del sottocarro:
- 2,75 m (9'0") . . . 6
- 2,99 m (9'10") . . . 6

Dimensioni:
- Braccio ad angolazione variabile (VA) 5,26 m (17'3") . . . 7
- Braccio monopezzo 5,65 m (18'6") . . . 7

Dimensioni del sottocarro:
- Stabilizzatore anteriore/Lama posteriore . . . 8
- Lama anteriore/Stabilizzatore posteriore . . . 8

Gamme operative:
- Braccio MH 6,4 m (21'0") . . . 9
- Braccio MH 7,45 m (24'5") . . . 9
- Braccio VA 5,26 m (17'3") . . . 10
- Braccio monopezzo 5,65 m (18'6") . . . 10

Capacità di sollevamento . . . 11
Guida alle offerte di attrezzature:
- Europa . . . 29
- Nord America, Sud America . . . 38
- Australia/Nuova Zelanda . . . 44

Attrezzatura standard e a richiesta . . . 45
Attrezzature e kit installati dal dealer . . . 47
Opzioni cabina . . . 48
Dichiarazione ambientale del modello MH3024 . . . 49

Motore

Modello motore	Cat® C4.4	
Potenza netta - ISO 9249	128 kW	171 hp
Potenza netta - ISO 9249 (metrica)	174 hp (PS)	
Potenza motore – ISO 14396	129 kW	174 hp
Potenza motore - ISO 14396 (metrica)	176 hp (PS)	
Foro	105 mm	4,1"
Corsa	135 mm	5,3"
Cilindrata	4,4 L	268,5 pollici³
Numero di cilindri	4	
Opzione biodiesel	fino a B20(1)	

- Conforme agli standard sulle emissioni US EPA Tier 4 Final ed EU Stage V.
- Consigliato per l'uso fino a 3.000 m (9.843 ft) di altitudine con riduzione della potenza del motore oltre i 3.000 m (9.843 ft).
- La potenza indicata è testata secondo lo standard specificato in vigore al momento della produzione.
- La potenza netta indicata è la potenza disponibile al volano se il motore è dotato di ventola, filtro dell'aria, post-trattamento dei gas di scarico CEM, alternatore e ventola di raffreddamento in funzione a velocità intermedia.
- Regime motore a 2.200 giri/min.

(1)I motori diesel Cat devono essere alimentati a ULSD (combustibile diesel a bassissimo tenore di zolfo con al massimo 15 ppm di zolfo) o ULSD miscelato con i seguenti combustibili** a intensità di carbonio inferiore fino a:

- ✓ Biodiesel fino al 20% (FAME, fatty acid methyl ester)*
- ✓ Combustibili 100% rinnovabili diesel, HVO (hydrotreated vegetable oil, olio vegetale idrotrattato) e GTL (gas-liquido)

Consultate le linee guida per la corretta applicazione. Per maggiori dettagli, consultate il dealer Cat o le "Raccomandazioni Caterpillar sui liquidi della macchina" (SLBU6250).

**I motori senza dispositivi post-trattamento possono utilizzare miscele superiori, compreso il biodiesel fino al 100% (per l'utilizzo di miscele superiori al 20% di biodiesel, rivolgetevi al vostro dealer Cat locale).*

***Le emissioni di gas serra dallo scarico dei combustibili a minore intensità di carbonio sono essenzialmente uguali a quelle dei combustibili tradizionali.*

Trasmissione

Avanti/retromarcia		
1ª marcia	8 km/h	5,0 mph
2ª marcia con sterzo con joystick	15 km/h	9,3 mph
2ª marcia con sterzo	20 km/h	12,4 mph
Velocità riduttore		
1ª marcia	6 km/h	3,4 mph
2ª marcia	15 km/h	9,3 mph
Trazione alla barra	127 kN	28.551 lbf
Pendenza massima superabile (23.500 kg/51.800 lb)	65%	

Capacità di rifornimento di servizio

Capacità del serbatoio del combustibile	350 L	92,5 gal
Sistema di raffreddamento	36 L	9,5 gal
Olio motore	13 L	3,4 gal
Riduttore finale (ciascuno)	2,5 L	0,7 gal
Impianto idraulico (incluso serbatoio)	345 L	91,1 gal
Serbatoio idraulico	155 L	40,9 gal
Serbatoio DEF (Diesel Exhaust Fluid)	30 L	7,9 gal
Differenziale dell'assale posteriore	14 L	3,7 gal
Differenziale dell'assale sterzante anteriore	10,5 L	2,8 gal
Trasmissione powershift	2,5 L	0,7 gal

Meccanismo di rotazione

Velocità di rotazione*	8 giri/min	
Coppia di rotazione massima	58 kN·m	42.631 lbf·ft

*Le macchine con marchio CE possono essere configurate con un valore predefinito inferiore.

Sottocarro

Distanza libera da terra	320 mm	12,6 in
Angolo di sterzata massimo	35°	
Angolo assale oscillante	5°	
Raggio minimo di sterzata		
Esternamente allo stabilizzatore	6.900 mm	22,6 ft

Pesi operativi[1]

Minimo	22.700 kg	50.050 lb
Massimo	26.800 kg	59.100 lb
Configurazioni tipiche:		
Braccio VA[2]	23.400 kg	51.600 lb
Movimentazione di rifiuti[3]	25.100 kg	55.350 lb
Movimentazione rottami[4]	25.200 kg	55.550 lb

[1] Il peso operativo include il serbatoio del combustibile pieno, l'operatore, l'attrezzatura da 1.400 kg (3.086). Il peso varia in base alla configurazione.

[2] La configurazione del braccio ad angolazione variabile include braccio VA da 5,26 m (17'3"), avambraccio da 2,9 m (9'6"), attrezzatura da 1.400 kg (3.100 lb), contrappeso da 4.200 kg (9.260 lb), sottocarro ampio da 2,75 m (9'0"), lama e stabilizzatori e pneumatici con camera d'aria.

[3] La configurazione della movimentazione di rifiuti include braccio per movimentazione materiali da 7,45 m (24'5") (MH), avambraccio dritto da 4,3 m (14'1") MH, attrezzatura da 1.400 kg (3.100 lb), contrappreso da 4.700 kg (10.350 lb), sottocarro MH ampio da 2,75 m (9'0") e pneumatici in gomma piena.

[4] La configurazione della movimentazione rottami include un braccio MH da 6,4 m (21'0"), avambraccio MH con terminale di posa da 5,0 m (16'5"), attrezzatura da 1.400 kg (3.100 lb), contrappeso da 4.200 kg (9.260 lb), struttura OPG (Operator Protective Guard), generatore da 15 kW (20 hp), sottocarro MH ampio da 2,99 mm (9'10") e pneumatici in gomma piena.

Impianto idraulico

Pressione massima - Circuito attrezzo		
Normale	35.000 kPa	5.076 psi
Sollevamento potenziato	37.000 kPa	5.366 psi
Circuito di marcia	35.000 kPa	5.076 psi
Pressione massima - Circuito ausiliario		
Alta pressione	35.000 kPa	5.076 psi
Media pressione	19.500 kPa	2.466 psi
Pressione massima - Meccanismo di rotazione	39.000 kPa	5.656 psi
Flusso massimo - Attrezzo	306 L/min	81 gal/min
Flusso massimo - Circuito marcia	220 L/min	58 gal/min
Flusso massimo - Circuito ausiliario		
Alta pressione	250 L/min	66 gal/min
Media pressione	55 L/min	14,5 gal/min
Flusso massimo - Meccanismo di rotazione	95 L/min	25,1 gal/min
Cilindro del braccio (MH) - Foro	130 mm	5"
Cilindro del braccio (MH) - Corsa	983 mm	39"
Cilindro dell'avambraccio - (MH) Foro	110 mm	4"
Cilindro dell'avambraccio (MH) - Corsa	1.226 mm	48"
Cilindro del braccio (VA) - Foro	130 mm	5"
Cilindro del braccio (VA) - Corsa	906 mm	36"
Cilindro VAB - Foro	160 mm	6"
Cilindro VAB - Corsa	731 mm	29"
Cilindro del braccio (monopezzo) - Foro	130 mm	5"
Cilindro del braccio (monopezzo) - Corsa	906 mm	36"
Cilindro dell'avambraccio - Foro	130 mm	5"
Cilindro dell'avambraccio - Corsa	1.205 mm	47"
Cilindro della benna - Foro	110 mm	4"
Cilindro della benna - Corsa	1.077 mm	42"

Pneumatici

Standard	10.00-20 (doppi in gomma piena)
A richiesta	11.00-20 (pneumatici doppi)

Livelli di vibrazioni

Massimo su mano/braccio		
ISO 5349 - 2001	<2,5 m/s^2	<8,2 ft/s^2
Intero corpo max		
ISO/TR 25398:2006	<0,5 m/s^2	<1,6 ft/s^2
Fattore di trasmissibilità al sedile		
ISO 7096:2020 - Classe spettrale EM5	<0,7	

Standard

Freni	ISO 3450:2011
Struttura di protezione antiribaltamento (TOPS)	EN474-5:2006 + A3:2013
Struttura OPG (Operator Protective Guard) (a richiesta)	SAE J1356 SEPT2022 ISO 10262-1998 LV 2
Cabina/livelli di rumorosità	Risponde ai requisiti delle norme pertinenti elencate di seguito

Prestazioni acustiche

ISO 6395:2008 esterno	99 dB(A)
ISO 6396:2008 interno	70 dB(A)

- Rumorosità esterna - Il livello di potenza sonora dichiarato per i presenti rappresenta il valore garantito in conformità alla direttiva 2000/14/CE e agli emendamenti contenuti in 2005/88/CE, in presenza dei necessari equipaggiamenti, e viene misurato in base alle condizioni e alle procedure di test specificate in ISO 6395:2008. Le misurazioni sono state eseguite con la ventola di raffreddamento del motore al 70% della velocità massima.
- Rumorosità interna - Il livello di pressione sonora a cui è esposto l'operatore viene misurato in base alle condizioni e alle procedure di test specificate nella normativa ISO 6396:2008per una cabina fornita da Caterpillar, correttamente installata, sottoposta a manutenzione e collaudata con sportello e finestrini chiusi. Le misurazioni sono state eseguite con la ventola di raffreddamento del motore al 70% della velocità massima.
- Quando si lavora per periodi prolungati o in ambienti rumorosi con una macchina dotata di cabina operatore aperta o con cabina non sottoposta correttamente a manutenzione o con sportelli/finestrini aperti, può essere necessario indossare protezioni acustiche.
- Certificazione Blue Angel.

Impianto di climatizzazione

L'impianto di climatizzazione su questa macchina contiene gas refrigerante fluorurato a effetto serra R134a (potenziale di riscaldamento globale = 1.430). L'impianto contiene 1,05 kg di refrigerante con un equivalente di CO_2 di 1,502 tonnellate metriche.

Caratteristiche tecniche del movimentatore di materiali MH3024

Pesi dei componenti principali

	kg	lb
Bracci (inclusi cilindri del braccio e dell'avambraccio, perni e tubazioni idrauliche standard):		
Braccio MH da 6,4 m (21'0")	2.550	5.600
Braccio MH da 7,45 m (24'5")	2.800	6.150
Braccio monopezzo da 5,65 mm (18'6")	2.300	5.050
Braccio VA da 5,26 m (17'3")	2.750	6.050
Avambracci (inclusi cilindro e leverismo benna [se presente], perni e tubazioni idrauliche di serie)		
Avambraccio MH con terminale di posa da 5,0 m (16'5")	1.150	2.550
Avambraccio MH dritto da 4,3 m (14'1")	1.400	3.100
Avambraccio dritto da 2,5 m (8'2")	1.000	2.200
Avambraccio dritto da 2,9 m (9'6")	1.050	2.300
Contrappesi:		
Standard	4.200	9.260
A richiesta	4.700	10.350
Sottocarro (inclusi assali e gradini)		
Carro MH da 2,75 m (9'0")	5.950	13.100
Carro MH da 2,75 m (9'0") con lama di spinta	6.450	14.200
Stabilizzatori e lama del carro da 2,75 m (9'0")	6.100	13.450
Sottocarro MH da 2,99 m (9'10")	6.000	13.250
Sottocarro MH da 2,99 m (9'10") con lama di spinta	6.550	14.450
Pneumatici:		
Pneumatici con camera d'aria (doppi 11.00-20)	1.000	2.200
Pneumatici in gomma piena (doppi 10.00-20)	1.800	3.950
Attrezzature (inclusa staffa di montaggio):		
Benna a polipo per movimentazione di rifiuti G318 (0,8 m^3, 1,00 yd^3)	1.650	3.650
Benna a polipo GSH420S (0,6 m^3, 0,75 yd^3)	1.250	2.750
Benna a polipo GSH520S (0,6 m^3, 0,75 yd^3)	1.500	3.300
Benna a polipo GSV520S (0,6 m^3, 0,75 yd^3)	1.350	3.000
Benna mordente per trasferimento CTV15 (1 m^3, 1,25 yd^3)	1.400	3.100
Benna imperniata	700	1.550
Benna CW	700	1.550
Attacchi rapidi (QC):		
Attacco rapido CW dedicato	250	550
Attacco rapido spinotto-benna	400	900
Altro:		
Generatore da 15 kW (20 hp)	400	900
Struttura protettiva per l'operatore (OPG)	150	350

Caratteristiche tecniche del movimentatore di materiali MH3024

Dimensioni

Tutte le dimensioni sono indicative e possono variare a seconda della selezione della benna a polipo. I valori includono pneumatici in gomma piena 10.00-20.

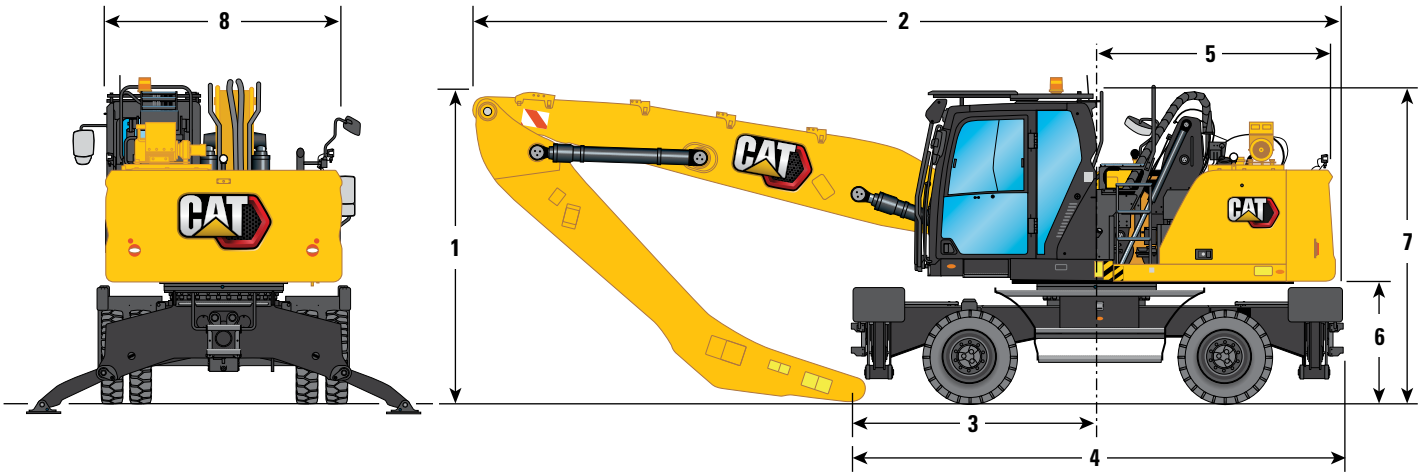

Opzioni braccio	Braccio MH 6,4 m (21'0")				Braccio MH 7,45 m (24'5")			
Opzioni avambraccio	**Terminale di posa 5,0 m (16'5")**		**Diritta 4,3 m (14'1")**		**Terminale di posa 5,0 m (16'5")**		**Diritta 4,3 m (14'1")**	
1 Altezza di spedizione con struttura OPG (punto più alto tra braccio e cabina)	3.350 mm	11'0"	3.350 mm	11'0"	3.350 mm	11'0"	3.350 mm	11'0"
2 Lunghezza di trasporto								
Carro MH da 2,75 m (9'0")	9.590 mm	31'6"	9.650 mm	31'8"	10.670 mm	35'0"	10.710 mm	35'2"
Carro MH da 2,75 m (9'0") con lama di spinta	10.050 mm	33'0"	10.050 mm	33'0"	11.130 mm	36'6"	10.710 mm	35'2"
Sottocarro MH da 2,99 m (9'10")	9.590 mm	31'6"	9.650 mm	31'8"	10.670 mm	35'0"	10.710 mm	35'2"
Sottocarro MH da 2,99 m (9'10") con lama di spinta	10.050 mm	33'0"	10.050 mm	33'0"	11.130 mm	36'6"	10.710 mm	35'2"
3 Punto di supporto	2.240 mm	7'4"	2.930 mm	9'7"	3.190 mm	10'6"	3.640 mm	11'11"
4 Lunghezza della macchina								
Carro MH da 2,75 m (9'0")	5.290 mm	17'4"	5.290 mm	17'4"	5.290 mm	17'4"	5.290 mm	17'4"
Carro MH da 2,75 m (9'0") con lama di spinta	5.740 mm	18'10"	5.740 mm	18'10"	5.740 mm	18'10"	5.740 mm	18'10"
Sottocarro MH da 2,99 m (9'10")	5.290 mm	17'4"	5.290 mm	17'4"	5.290 mm	17'4"	5.290 mm	17'4"
Sottocarro MH da 2,99 m (9'10") con lama di spinta	5.740 mm	18'10"	5.740 mm	18'10"	5.740 mm	18'10"	5.740 mm	18'10"
5 Raggio di rotazione posteriore	2.600 mm	8'6"	2.600 mm	8'6"	2.600 mm	8'6"	2.600 mm	8'6"
6 Distanza del contrappeso da terra	1.300 mm	4'3"	1.300 mm	4'3"	1.300 mm	4'3"	1.300 mm	4'3"
7 Altezza cabina								
Cabina abbassata - senza OPG	3.350 mm	11'0"	3.350 mm	11'0"	3.350 mm	11'0"	3.350 mm	11'0"
Con protezione tergicristallo del finestrino sul tettuccio	3.470 mm	11'5"	3.470 mm	11'5"	3.470 mm	11'5"	3.470 mm	11'5"
Cabina abbassata - con OPG	3.350 mm	11'0"	3.350 mm	11'0"	3.350 mm	11'0"	3.350 mm	11'0"
Cabina sollevata - senza OPG	5.750 mm	18'10"	5.750 mm	18'10"	5.750 mm	18'10"	5.750 mm	18'10"
Cabina sollevata - con OPG	5.750 mm	18'10"	5.750 mm	18'10"	5.750 mm	18'10"	5.750 mm	18'10"
Con protezione tergicristallo del finestrino sul tettuccio	5.870 mm	19'3"	5.870 mm	19'3"	5.870 mm	19'3"	5.870 mm	19'3"
8 Larghezza del telaio superiore								
Incluso corrimano	2.540 mm	8'4"	2.540 mm	8'4"	2.540 mm	8'4"	2.540 mm	8'4"

Caratteristiche tecniche del movimentatore di materiali MH3024

Dimensioni del sottocarro

Tutte le dimensioni sono indicative e possono variare a seconda della selezione della benna a polipo. I valori includono pneumatici in gomma piena 10.00-20.

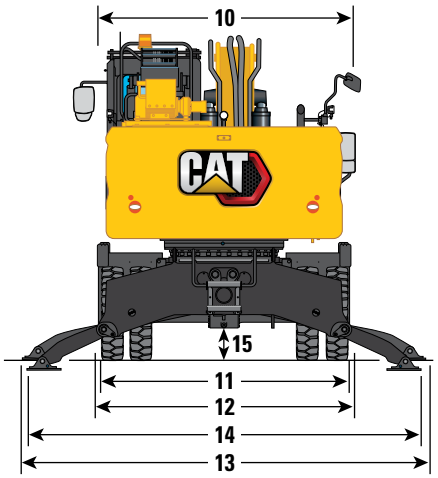

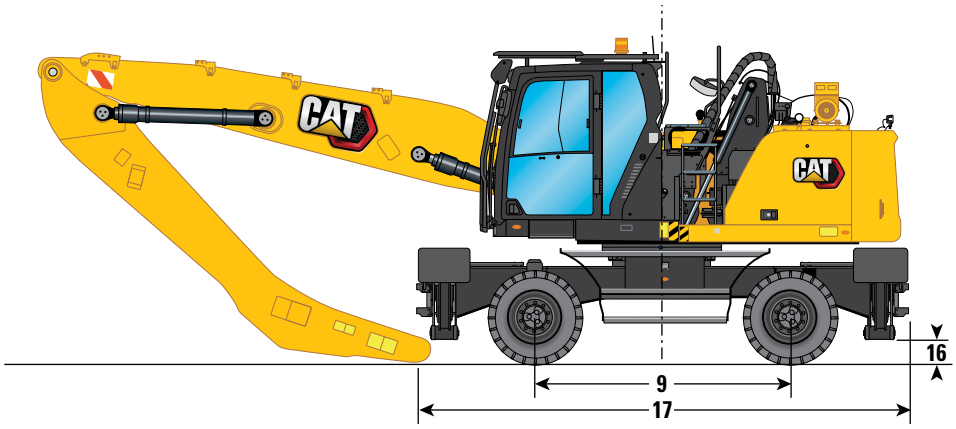

Sottocarro	2,75 m (9'0")		2,99 m (9'10")	
9 Passo	2.750 mm	9'0"	2.750 mm	9'0"
10 Larghezza di spedizione	2.750 mm	9'0"	2.990 mm	9'10"
Larghezza sottocarro				
11 Pneumatici esterni	2.650 mm	8'8"	2.650 mm	8'8"
12 Con stabilizzatori sollevati	2.740 mm	9'0"	2.990 mm	9'10"
13 Con stabilizzatori al suolo	4.330 mm	14'2"	4.580 mm	15'0"
14 Con stabilizzatori abbassati	4.260 mm	14'0"	4.510 mm	14'10"
Massima profondità stabilizzatori	90 mm	0'4"	90 mm	0'4"
Distanza a terra				
15 Distanza assale	320 mm	1'1"	320 mm	1'1"
16 Distanza stabilizzatore	240 mm	0'9"	240 mm	0'9"
Lunghezza sottocarro				
17 Senza lama di spinta	5.300 mm	17'5"	5.300 mm	17'5"
Con lama di spinta	5.740 mm	18'10"	5.740 mm	18'10"
Lama				
18 Dall'assale anteriore alla lama (estremità)	1.950 mm	6'5"	1.950 mm	6'5"
19 Distanza a terra	320 mm	1'1"	320 mm	1'1"
20 Altezza	930 mm	3'1"	930 mm	3'1"
Larghezza	2.740 mm	9'0"	2.990 mm	9'10"

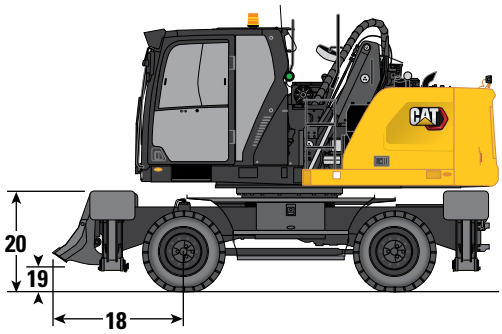

Dimensioni

Tutte le dimensioni sono indicative e possono variare a seconda della selezione della benna a polipo. I valori includono pneumatici in gomma piena 10.00-20.

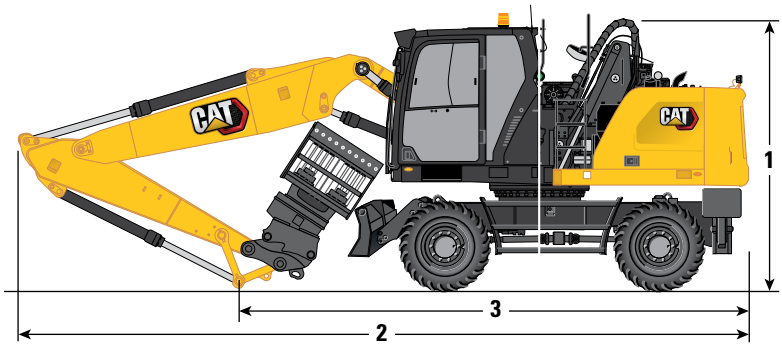

Opzioni braccio	Braccio VA 5,26 m (17'3")				Braccio monopezzo 5,65 m (18'6")			
Opzioni avambraccio	Diritta				Diritta			
	2,5 m (8'2")		2,9 m (9'6")		2,5 m (8'2")		2,9 m (9'6")	
1 Altezza di spedizione con struttura OPG (punto più alto tra braccio e cabina)	3.350 mm	11'0"	3.500 mm	11'6"	3.350 mm	11'0"	3.350 mm	11'0"
2 Lunghezza di trasporto	8.925 mm	29'3"	8.875 mm	29'1"	9.325 mm	30'7"	9.300 mm	30'6"
3 Punto di supporto	3.580 mm	11'9"	3.420 mm	11'3"	3.820 mm	12'6"	3.610 mm	11'10"

Caratteristiche tecniche del movimentatore di materiali MH3024

Dimensioni del sottocarro

Tutte le dimensioni sono indicative e possono variare a seconda della selezione della benna a polipo. I valori includono pneumatici in gomma piena 10.00-20.

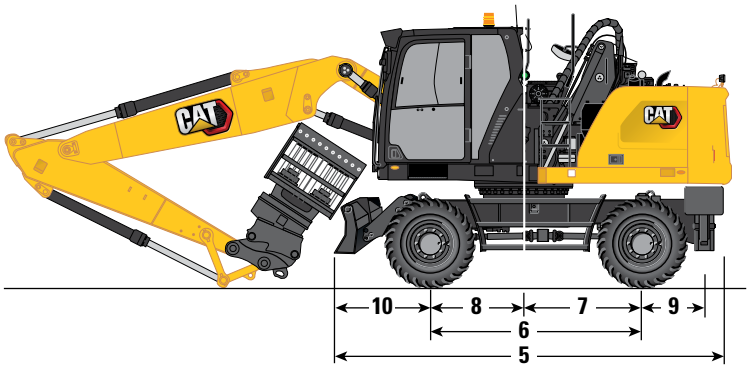

Sottocarro	Stabilizzatore anteriore/ lama posteriore		Lama anteriore/ stabilizzatore posteriore	
Larghezza sottocarro				
Pneumatici esterni	2.650 mm	8'8"	2.650 mm	8'8"
Con stabilizzatori sollevati	2.750 mm	9'0"	2.750 mm	9'0"
Con stabilizzatori al suolo	4.100 mm	13'5"	4.100 mm	13'5"
4 Con stabilizzatori abbassati	3.940 mm	12'11"	3.940 mm	12'11"
Larghezza di spedizione	2.750 mm	9'0"	2.750 mm	9'0"
5 Lunghezza sottocarro	5.205 mm	17'1"	5.190 mm	17'0"
6 Passo	2.750 mm	9'0"	2.750 mm	9'0"
7 Rotazione sull'assale posteriore	1.300 mm	4'3"	1.300 mm	4'3"
8 Rotazione sull'assale anteriore	1.450 mm	4'9"	1.450 mm	4'9"
9 Da assale posteriore a stabilizzatore posteriore (parte centrale)	-		800 mm	2'7"
Da assale anteriore a stabilizzatore anteriore (parte centrale)	940 mm	3'1"	-	
Da assale posteriore a lama parallela (estremità)	1.225 mm	4'0"	-	
10 Da assale anteriore a lama parallela (estremità)	-		1.350 mm	4'5"
11 Massima profondità stabilizzatori	150 mm	0'6"	150 mm	0'6"
12 Larghezza lama	2.750 mm	9'0"	2.750 mm	9'0"
Massima profondità della lama	165 mm	0'6"	165 mm	0'6"
Distanza a terra				
13 Distanza stabilizzatore	290 mm	0'11"	290 mm	0'11"
14 Distanza lama	455 mm	1'6"	455 mm	1'6"
15 Distanza assale	320 mm	1'1"	320 mm	1'1"

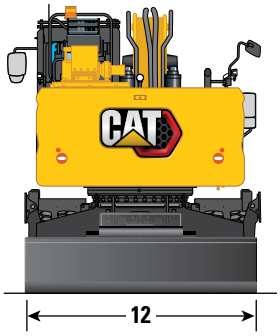

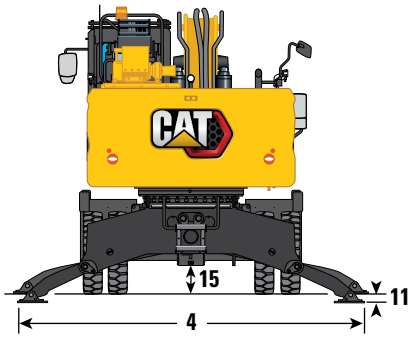

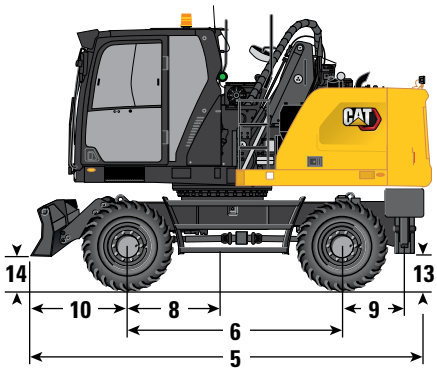

Caratteristiche tecniche del movimentatore di materiali MH3024

Gamme operative

Tutte le dimensioni sono indicative e possono variare a seconda della selezione della benna a polipo.

1

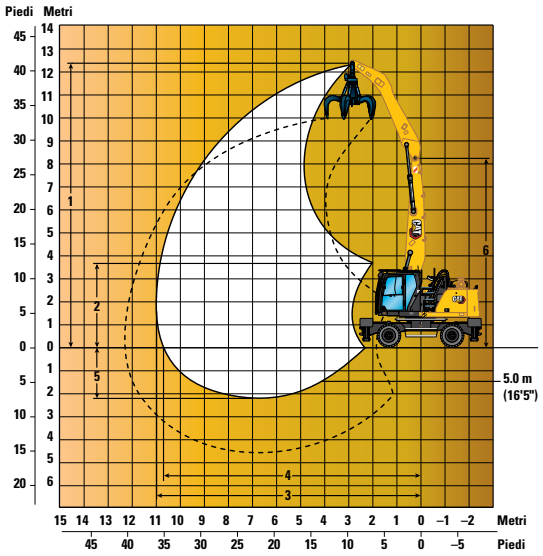

2

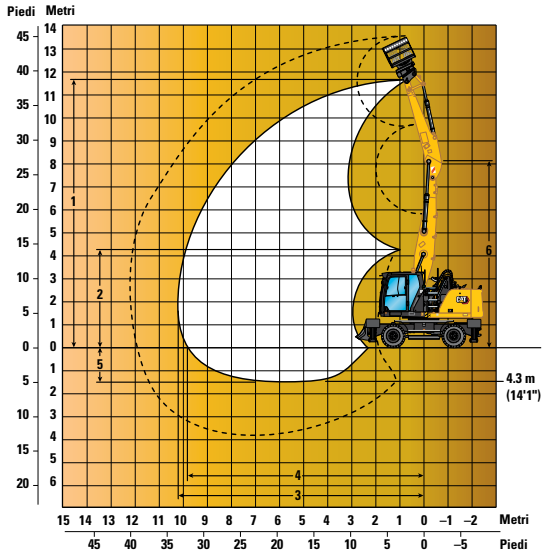

3

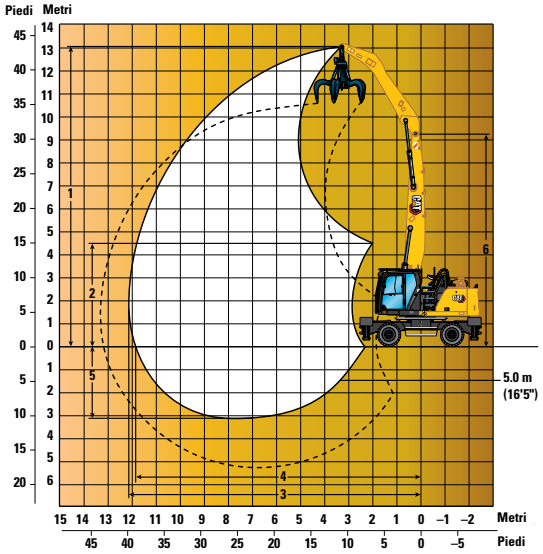

4

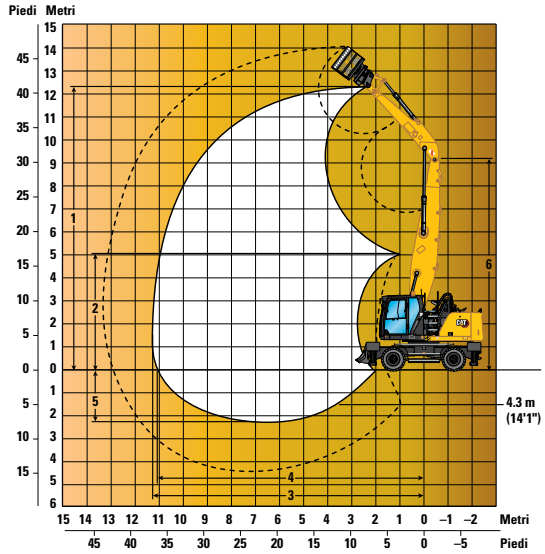

Opzioni braccio	**Braccio MH 6,4 m (21'0")**				**Braccio MH 7,45 m (24'5")**			
	1		2		3		4	
Opzioni avambraccio	**Terminale di posa 5,0 m (16'5")**		**Diritta 4,3 m (14'1")**		**Terminale di posa 5,0 m (16'5")**		**Diritta 4,3 m (14'1")**	
1 Altezza massima	12.390 mm	40'8"	11.710 mm	38'5"	13.030 mm	42'9"	12.380 mm	40'7"
2 Altezza di scarico minima	3.730 mm	12'3"	4.290 mm	14'1"	4.520 mm	14'10"	5.130 mm	16'10"
3 Sbraccio massimo	11.000 mm	36'1"	10.280 mm	33'9"	12.010 mm	39'5"	11.300 mm	37'1"
4 Sbraccio massimo a terra	10.670 mm	35'0"	9.800 mm	32'2"	11.870 mm	38'11"	11.140 mm	36'7"
5 Profondità massima	2.200 mm	7'3"	1.500 mm	4'11"	3.010 mm	9'11"	2.310 mm	7'7"
6 Altezza perno braccio massima	8.200 mm	26'11"	8.200 mm	26'11"	9.260 mm	30'5"	9.260 mm	30'5"

Tutte le dimensioni si riferiscono al perno sul terminale dell'avambraccio, con pneumatici in gomma piena 10.00-20.
Queste dimensioni sono indipendenti dal tipo di sottocarro.

Caratteristiche tecniche del movimentatore di materiali MH3024

Gamme operative

Tutte le dimensioni sono indicative e possono variare a seconda della selezione della benna a polipo.

1

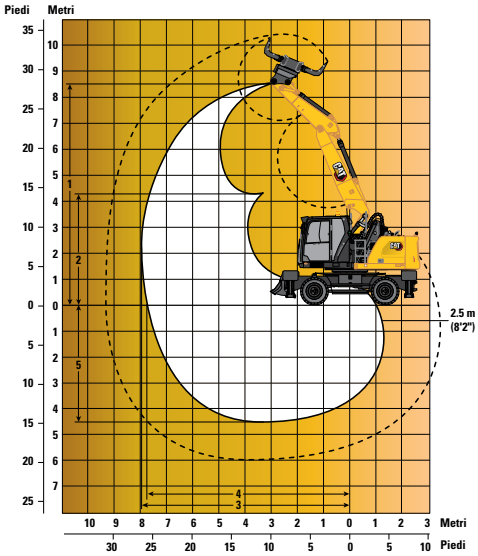

2

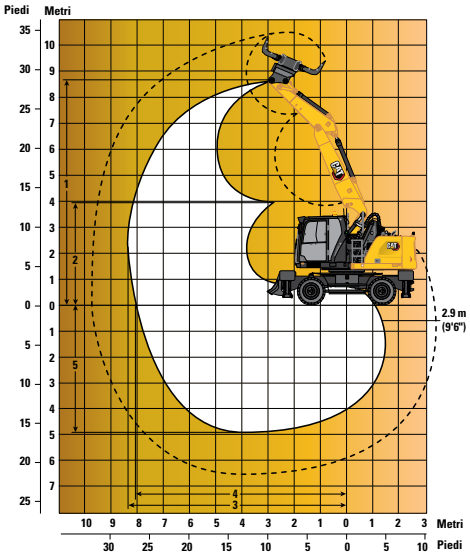

3

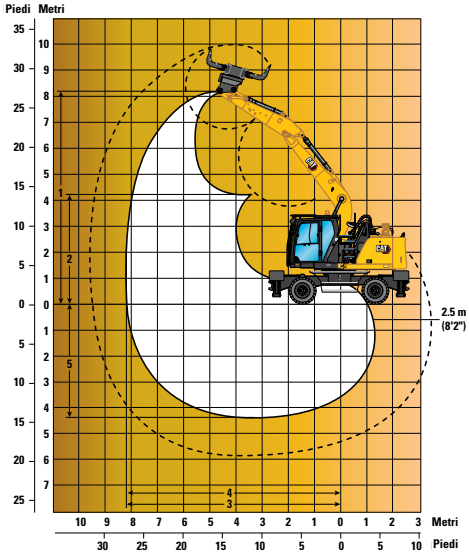

4

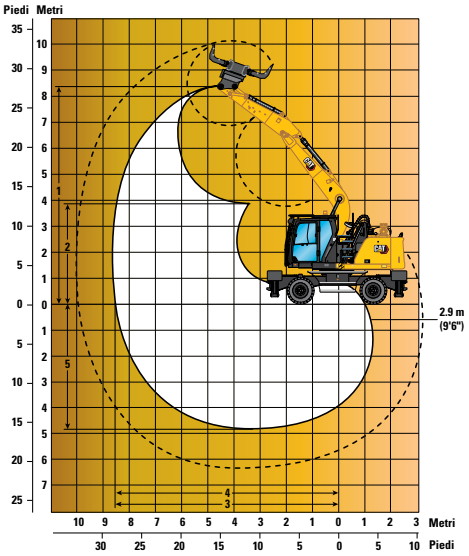

Opzioni braccio	**Braccio VA 5,26 m (17'3")**				**Braccio monopezzo 5,65 m (18'6")**			
	1		**2**		**3**		**4**	
Opzioni avambraccio	**Diritta**				**Diritta**			
	2,5 m (8'2")		**2,9 m (9'6")**		**2,5 m (8'2")**		**2,9 m (9'6")**	
1 Altezza massima	8.500 mm	27'11"	8.780 mm	28'10"	8.220 mm	27'0"	8.440 mm	27'8"
2 Altezza di scarico minima	4.340 mm	14'3"	3.960 mm	13'0"	4.330 mm	14'2"	3.930 mm	12'11"
3 Sbraccio massimo	7.930 mm	26'0"	8.310 mm	27'3"	8.280 mm	27'2"	8.660 mm	28'5"
4 Sbraccio massimo a terra	7.720 mm	25'4"	8.120 mm	26'8"	8.080 mm	26'6"	8.470 mm	27'9"
5 Profondità massima	4.490 mm	14'9"	4.890 mm	16'1"	4.460 mm	14'8"	4.860 mm	15'11"

Tutte le dimensioni si riferiscono al perno sul terminale dell'avambraccio, con pneumatici in gomma piena 10.00-20.
Queste dimensioni sono indipendenti dal tipo di sottocarro.

Caratteristiche tecniche del movimentatore di materiali MH3024

Capacità di sollevamento

Tutti i valori sono espressi in kg, attrezzatura: nessuna, sollevatore idraulico della cabina, pneumatici in gomma piena, con contrappeso (4.700 kg), sollevamento potenziato attivo.

Altezza del punto di carico | Carico sulla parte anteriore | Carico sulla parte posteriore | Carico sulla parte laterale | Carico a sbraccio massimo (estremità avambraccio/perno benna)

Sottocarro
2,75 m o 2,99 m (MH)

Braccio
7,45 m (MH)

Avambraccio
5 m (terminale di posa)

	Configurazione del sottocarro	3.000 mm			4.500 mm			6.000 mm			7.500 mm			9.000 mm			10.500 mm			12.000 mm						mm
12.000 mm	Libero su ruote							*5.550	*5.550	4.900													*5.200	*5.200	4.650	6.200
	MH da 2,75 m - 2 gruppi stabilizzatori - abbassati							*5.550	*5.550	*5.550													*5.200	*5.200	*5.200	
	MH da 2,99 m - 2 gruppi stabilizzatori - abbassati							*5.550	*5.550	*5.550													*5.200	*5.200	*5.200	
10.500 mm	Libero su ruote							6.700	6.750	5.150	4.600	4.600	3.500										3.900	3.900	2.900	8.220
	MH da 2,75 m - 2 gruppi stabilizzatori - abbassati							*7.100	*7.100	*7.100	*5.700	*5.700	*5.700										*4.550	*4.550	*4.550	
	MH da 2,99 m - 2 gruppi stabilizzatori - abbassati							*7.100	*7.100	*7.100	*5.700	*5.700	*5.700										*4.550	*4.550	*4.550	
9.000 mm	Libero su ruote							6.750	6.750	5.150	4.650	4.650	3.550	3.350	3.400	2.500							3.000	3.000	2.200	9.580
	MH da 2,75 m - 2 gruppi stabilizzatori - abbassati							*7.950	*7.950	*7.950	*6.700	*6.700	*6.700	*5.350	*5.350	5.150							*4.200	*4.200	*4.200	
	MH da 2,99 m - 2 gruppi stabilizzatori - abbassati							*7.950	*7.950	*7.950	*6.700	*6.700	*6.700	*5.350	*5.350	*5.350							*4.200	*4.200	*4.200	
7.500 mm	Libero su ruote							6.650	6.650	5.050	4.600	4.600	3.500	3.350	3.350	2.500	2.500	2.500	1.850				2.500	2.500	1.800	10.560
	MH da 2,75 m - 2 gruppi stabilizzatori - abbassati							*8.050	*8.050	*8.050	*6.750	*6.750	*6.750	*5.750	*5.750	5.150	*4.250	*4.250	3.900				*4.100	*4.100	3.850	
	MH da 2,99 m - 2 gruppi stabilizzatori - abbassati							*8.050	*8.050	*8.050	*6.750	*6.750	*6.750	*5.750	*5.750	5.550	*4.250	*4.250	*4.250				*4.100	*4.100	*4.100	
6.000 mm	Libero su ruote				10.250	10.300	7.650	6.400	6.400	4.850	4.450	4.450	3.350	3.300	3.300	2.450	2.500	2.500	1.800				2.200	2.200	1.550	11.250
	MH da 2,75 m - 2 gruppi stabilizzatori - abbassati				*10.450	*10.450	*10.450	*8.350	*8.350	*8.350	*6.850	*6.850	6.800	*5.800	*5.800	5.050	*4.900	*4.900	3.900				*4.050	*4.050	3.450	
	MH da 2,99 m - 2 gruppi stabilizzatori - abbassati				*10.450	*10.450	*10.450	*8.350	*8.350	*8.350	*6.850	*6.850	*6.850	*5.800	*5.800	5.450	*4.900	*4.900	4.250				*4.050	*4.050	3.750	
4.500 mm	Libero su ruote	*15.350	*15.350	13.400	9.500	9.550	7.000	6.000	6.050	4.500	4.250	4.250	3.150	3.150	3.150	2.300	2.450	2.450	1.750				2.000	2.000	1.400	11.710
	MH da 2,75 m - 2 gruppi stabilizzatori - abbassati	*15.350	*15.350	*15.350	*11.500	*11.500	*11.500	*8.750	*8.750	*8.750	*7.000	*7.000	6.600	*5.800	*5.800	4.900	*4.850	*4.850	3.850				*4.000	*4.000	3.200	
	MH da 2,99 m - 2 gruppi stabilizzatori - abbassati	*15.350	*15.350	*15.350	*11.500	*11.500	*11.500	*8.750	*8.750	*8.750	*7.000	*7.000	*7.000	*5.800	*5.800	5.350	*4.850	*4.850	4.150				*4.000	*4.000	3.450	
3.000 mm	Libero su ruote				8.500	8.550	6.100	5.550	5.550	4.050	4.000	4.000	2.900	3.000	3.000	2.200	2.350	2.350	1.650				1.850	1.900	1.300	11.960
	MH da 2,75 m - 2 gruppi stabilizzatori - abbassati				*12.250	*12.250	*12.250	*9.000	*9.000	8.950	*7.100	*7.100	6.300	*5.750	*5.750	4.750	*4.700	*4.700	3.750				*3.650	*3.650	3.050	
	MH da 2,99 m - 2 gruppi stabilizzatori - abbassati				*12.250	*12.250	*12.250	*9.000	*9.000	*9.000	*7.100	*7.100	6.850	*5.750	*5.750	5.150	*4.700	*4.700	4.050				*3.650	*3.650	3.300	
1.500 mm	Libero su ruote				7.650	7.650	5.300	5.100	5.150	3.650	3.750	3.750	2.650	2.850	2.850	2.050	2.250	2.250	1.600	1.800	1.850	1.250	1.800	1.850	1.250	12.010
	MH da 2,75 m - 2 gruppi stabilizzatori - abbassati				*8.200	*8.200	*8.200	*8.850	*8.850	8.450	*6.900	*6.900	6.000	*5.550	*5.550	4.600	*4.400	*4.400	3.650	*3.250	*3.250	3.000	*3.250	*3.250	2.950	
	MH da 2,99 m - 2 gruppi stabilizzatori - abbassati				*8.200	*8.200	*8.200	*8.850	*8.850	*8.850	*6.900	*6.900	6.600	*5.550	*5.550	5.000	*4.400	*4.400	3.950	*3.250	*3.250	*3.250	*3.250	*3.250	*3.250	
0 mm	Libero su ruote				*5.450	*5.450	4.850	4.800	4.800	3.350	3.550	3.550	2.500	2.750	2.750	1.900	2.200	2.200	1.500				1.800	1.850	1.250	11.870
	MH da 2,75 m - 2 gruppi stabilizzatori - abbassati				*5.450	*5.450	*5.450	*8.100	*8.100	8.100	*6.400	*6.400	5.800	*5.050	*5.050	4.450	*3.950	*3.950	3.550				*2.750	*2.750	*2.750	
	MH da 2,99 m - 2 gruppi stabilizzatori - abbassati				*5.450	*5.450	*5.450	*8.100	*8.100	*8.100	*6.400	*6.400	6.350	*5.050	*5.050	4.850	*3.950	*3.950	3.900				*2.750	*2.750	*2.750	
-1.500 mm	Libero su ruote				*5.500	*5.500	4.700	4.600	4.650	3.200	3.400	3.450	2.350	2.650	2.650	1.850	2.150	2.150	1.500							
	MH da 2,75 m - 2 gruppi stabilizzatori - abbassati				*5.500	*5.500	*5.500	*6.700	*6.700	*6.700	*5.450	*5.450	*5.450	*4.300	*4.300	*4.300	*3.150	*3.150	*3.150							
	MH da 2,99 m - 2 gruppi stabilizzatori - abbassati				*5.500	*5.500	*5.500	*6.700	*6.700	*6.700	*5.450	*5.450	*5.450	*4.300	*4.300	*4.300	*3.150	*3.150	*3.150							
-3.000 mm	Libero su ruote										3.350	3.400	2.300													
	MH da 2,75 m - 2 gruppi stabilizzatori - abbassati										*4.000	*4.000	*4.000													
	MH da 2,99 m - 2 gruppi stabilizzatori - abbassati										*4.000	*4.000	*4.000													

*Limitato dal carico idraulico anziché dal carico di ribaltamento.

Le capacità di sollevamento sono basate sugli standard ISO 10567:2007 e non superano l'87% della capacità di sollevamento idraulico o il 75% del carico di ribaltamento. Il punto di carico corrisponde alla linea centrale del perno di montaggio dello snodo della benna sull'avambraccio. L'assale oscillante deve essere bloccato. Le capacità di sollevamento sono calcolate con la macchina posizionata su una superficie stabile e uniforme. Per la capacità di sollevamento con benna e/o attacco rapido incluso, sottrarre il rispettivo peso dai valori riportati in precedenza. L'impiego di un punto di attacco dell'attrezzatura per movimentare/sollevare oggetti potrebbe influenzare le prestazioni di sollevamento della macchina.

Per informazioni specifiche su un prodotto, consultate sempre il manuale di funzionamento e manutenzione corrispondente.

Caratteristiche tecniche del movimentatore di materiali MH3024

Capacità di sollevamento

Tutti i valori sono espressi in lb, attrezzatura: nessuna, sollevatore idraulico della cabina, pneumatici in gomma piena, con contrappeso (10.370 lb), sollevamento potenziato attivo.

Altezza del punto di carico | Carico sulla parte anteriore | Carico sulla parte posteriore | Carico sulla parte laterale | Carico a sbraccio massimo (estremità avambraccio/perno benna)

Sottocarro
9'0" o 9'10" (MH)

Braccio
24'5" (MH)

Avambraccio
16'5" (terminale di posa)

Altezza del punto di carico	Configurazione del sottocarro	10 ft			15 ft			20 ft			25 ft			30 ft			35 ft						ft
40 ft	Libero su ruote																			*11.800	*11.800	11.200	19,23
	MH da 9'0" m - 2 gruppi stabilizzatori - abbassati																			*11.800	*11.800	*11.800	
	MH da 9'10" m - 2 gruppi stabilizzatori - abbassati																			*11.800	*11.800	*11.800	
35 ft	Libero su ruote							14.400	14.400	11.000	9.800	9.800	7.400							8.900	8.900	6.700	26,35
	MH da 9'0" m - 2 gruppi stabilizzatori - abbassati							*15.300	*15.300	*15.300	*11.700	*11.700	*11.700							*10.100	*10.100	*10.100	
	MH da 9'10" m - 2 gruppi stabilizzatori - abbassati							*15.300	*15.300	*15.300	*11.700	*11.700	*11.700							*10.100	*10.100	*10.100	
30 ft	Libero su ruote							14.500	14.500	11.100	10.000	10.000	7.600	7.200	7.200	5.400				6.700	6.700	5.000	31,07
	MH da 9'0" m - 2 gruppi stabilizzatori - abbassati							*17.300	*17.300	*17.300	*14.600	*14.600	*14.600	*10.800	*10.800	*10.800				*9.400	*9.400	*9.400	
	MH da 9'10" m - 2 gruppi stabilizzatori - abbassati							*17.300	*17.300	*17.300	*14.600	*14.600	*14.600	*10.800	*10.800	*10.800				*9.400	*9.400	*9.400	
25 ft	Libero su ruote							14.300	14.300	10.900	9.900	9.900	7.500	7.200	7.200	5.400				5.500	5.600	4.000	34,42
	MH da 9'0" m - 2 gruppi stabilizzatori - abbassati							*17.500	*17.500	*17.500	*14.700	*14.700	*14.700	*12.500	*12.500	11.000				*9.000	*9.000	8.600	
	MH da 9'10" m - 2 gruppi stabilizzatori - abbassati							*17.500	*17.500	*17.500	*14.700	*14.700	*14.700	*12.500	*12.500	11.900				*9.000	*9.000	*9.000	
20 ft	Libero su ruote				22.100	22.200	16.500	13.800	13.800	10.400	9.600	9.600	7.200	7.000	7.100	5.200	5.300	5.400	3.900	4.800	4.900	3.500	36,78
	MH da 9'0" m - 2 gruppi stabilizzatori - abbassati				*22.800	*22.800	*22.800	*18.100	*18.100	*18.100	*14.900	*14.900	14.700	*12.600	*12.600	10.800	*10.600	*10.600	8.400	*8.900	*8.900	7.700	
	MH da 9'10" m - 2 gruppi stabilizzatori - abbassati				*22.800	*22.800	*22.800	*18.100	*18.100	*18.100	*14.900	*14.900	*14.900	*12.600	*12.600	11.800	*10.600	*10.600	9.100	*8.900	*8.900	8.300	
15 ft	Libero su ruote	*32.000	*32.000	29.000	20.500	20.600	15.100	13.000	13.000	9.700	9.100	9.200	6.800	6.800	6.800	5.000	5.200	5.200	3.700	4.400	4.400	3.100	38,35
	MH da 9'0" m - 2 gruppi stabilizzatori - abbassati	*32.000	*32.000	*32.000	*24.900	*24.900	*24.900	*18.900	*18.900	*18.900	*15.200	*15.200	14.200	*12.600	*12.600	10.600	10.400	*10.400	8.200	*8.900	*8.900	7.000	
	MH da 9'10" m - 2 gruppi stabilizzatori - abbassati	*32.000	*32.000	*32.000	*24.900	*24.900	*24.900	*18.900	*18.900	*18.900	*15.200	*15.200	*15.200	*12.600	*12.600	11.500	*10.400	*10.400	8.900	*8.900	*8.900	7.700	
10 ft	Libero su ruote				18.400	18.400	13.200	12.000	12.000	8.700	8.600	8.600	6.300	6.500	6.500	4.700	5.000	5.100	3.600	4.100	4.200	2.900	39,21
	MH da 9'0" m - 2 gruppi stabilizzatori - abbassati				*26.500	*26.500	*26.500	*19.500	*19.500	19.300	*15.300	*15.300	13.600	*12.400	*12.400	10.200	*10.100	*10.100	8.000	*8.100	*8.100	6.700	
	MH da 9'10" m - 2 gruppi stabilizzatori - abbassati				*26.500	*26.500	*26.500	*19.500	*19.500	*19.500	*15.300	*15.300	14.800	*12.400	*12.400	11.100	*10.100	*10.100	8.800	*8.100	*8.100	7.300	
5 ft	Libero su ruote				16.500	16.500	11.400	11.000	11.100	7.900	8.000	8.100	5.800	6.200	6.200	4.400	4.900	4.900	3.400	4.000	4.000	2.800	39,40
	MH da 9'0" m - 2 gruppi stabilizzatori - abbassati				*19.900	*19.900	*19.900	*19.200	*19.200	18.200	*15.000	*15.000	13.000	*12.000	*12.000	9.900	*9.500	*9.500	7.900	*7.100	*7.100	6.600	
	MH da 9'10" m - 2 gruppi stabilizzatori - abbassati				*19.900	*19.900	*19.900	*19.200	*19.200	*19.200	*15.000	*15.000	14.200	*12.000	*12.000	10.800	*9.500	*9.500	8.600	*7.100	*7.100	*7.100	
0'	Libero su ruote				*12.700	*12.700	10.500	10.300	10.400	7.200	7.600	7.700	5.400	5.900	5.900	4.100	4.700	4.700	3.300	4.000	4.000	2.800	38,94
	MH da 9'0" m - 2 gruppi stabilizzatori - abbassati				*12.700	*12.700	*12.700	*17.600	*17.600	17.400	*13.800	*13.800	12.500	*10.900	*10.900	9.600	*8.400	*8.400	7.700	*6.100	*6.100	*6.100	
	MH da 9'10" m - 2 gruppi stabilizzatori - abbassati				*12.700	*12.700	*12.700	*17.600	*17.600	*17.600	*13.800	*13.800	13.700	*10.900	*10.900	10.500	*8.400	*8.400	8.400	*6.100	*6.100	*6.100	
-5 ft	Libero su ruote				*12.600	*12.600	10.100	10.000	10.000	6.900	7.400	7.400	5.100	5.700	5.800	4.000	4.600	4.700	3.200				
	MH da 9'0" m - 2 gruppi stabilizzatori - abbassati				*12.600	*12.600	*12.600	*14.500	*14.500	*14.500	*11.700	*11.700	*11.700	*9.200	*9.200	*9.200	*6.600	*6.600	*6.600				
	MH da 9'10" m - 2 gruppi stabilizzatori - abbassati				*12.600	*12.600	*12.600	*14.500	*14.500	*14.500	*11.700	*11.700	*11.700	*9.200	*9.200	*9.200	*6.600	*6.600	*6.600				

*Limitato dal carico idraulico anziché dal carico di ribaltamento.

Le capacità di sollevamento sono basate sugli standard ISO 10567:2007 e non superano l'87% della capacità di sollevamento idraulico o il 75% del carico di ribaltamento. Il punto di carico corrisponde alla linea centrale del perno di montaggio dello snodo della benna sull'avambraccio. L'assale oscillante deve essere bloccato. Le capacità di sollevamento sono calcolate con la macchina posizionata su una superficie stabile e uniforme. Per la capacità di sollevamento con benna e/o attacco rapido incluso, sottrarre il rispettivo peso dai valori riportati in precedenza. L'impiego di un punto di attacco dell'attrezzatura per movimentare/sollevare oggetti potrebbe influenzare le prestazioni di sollevamento della macchina.

Per informazioni specifiche su un prodotto, consultate sempre il manuale di funzionamento e manutenzione corrispondente.

Caratteristiche tecniche del movimentatore di materiali MH3024

Capacità di sollevamento

Tutti i valori sono espressi in kg, attrezzatura: nessuna, sollevatore idraulico della cabina, pneumatici in gomma piena, con contrappeso (4.700 kg), sollevamento potenziato attivo.

Altezza del punto di carico | Carico sulla parte anteriore | Carico sulla parte posteriore | Carico sulla parte laterale | Carico a sbraccio massimo (estremità avambraccio/perno benna)

Sottocarro
2,75 m o 2,99 m (MH)

Braccio
6,4 m (MH)

Avambraccio
5 m (terminale di posa)

		3.000 mm			4.500 mm			6.000 mm			7.500 mm			9.000 mm			10.500 mm						
	Configurazione del sottocarro																						**mm**
12.000 mm	Libero su ruote	*7.650	*7.650	*7.650																*6.500	*6.500	*6.500	3.820
	MH da 2,75 m - 2 gruppi stabilizzatori - abbassati	*7.650	*7.650	*7.650																*6.500	*6.500	*6.500	
	MH da 2,99 m - 2 gruppi stabilizzatori - abbassati	*7.650	*7.650	*7.650																*6.500	*6.500	*6.500	
10.500 mm	Libero su ruote				*7.500	*7.500	*7.500	*5.950	*5.950	5.000										*4.900	*4.900	4.200	6.640
	MH da 2,75 m - 2 gruppi stabilizzatori - abbassati				*7.500	*7.500	*7.500	*5.950	*5.950	*5.950										*4.900	*4.900	*4.900	
	MH da 2,99 m - 2 gruppi stabilizzatori - abbassati				*7.500	*7.500	*7.500	*5.950	*5.950	*5.950										*4.900	*4.900	*4.900	
9.000 mm	Libero su ruote							6.700	6.750	5.150	4.600	4.650	3.500							3.900	3.900	2.950	8.270
	MH da 2,75 m - 2 gruppi stabilizzatori - abbassati							*7.350	*7.350	*7.350	*5.800	*5.800	*5.800							*4.400	*4.400	*4.400	
	MH da 2,99 m - 2 gruppi stabilizzatori - abbassati							*7.350	*7.350	*7.350	*5.800	*5.800	*5.800							*4.400	*4.400	*4.400	
7.500 mm	Libero su ruote							6.700	6.700	5.150	4.650	4.650	3.550	3.400	3.400	2.550				3.150	3.150	2.350	9.390
	MH da 2,75 m - 2 gruppi stabilizzatori - abbassati							*8.000	*8.000	*8.000	*6.900	*6.900	*6.900	*5.050	*5.050	*5.050				*4.150	*4.150	*4.150	
	MH da 2,99 m - 2 gruppi stabilizzatori - abbassati							*8.000	*8.000	*8.000	*6.900	*6.900	*6.900	*5.050	*5.050	*5.050				*4.150	*4.150	*4.150	
6.000 mm	Libero su ruote				*9.300	*9.300	7.900	6.550	6.600	5.000	4.550	4.600	3.450	3.350	3.400	2.550				2.700	2.700	2.000	10.160
	MH da 2,75 m - 2 gruppi stabilizzatori - abbassati				*9.300	*9.300	*9.300	*8.250	*8.250	*8.250	*6.950	*6.950	6.950	*5.950	*5.950	5.100				*4.050	*4.050	*4.050	
	MH da 2,99 m - 2 gruppi stabilizzatori - abbassati				*9.300	*9.300	*9.300	*8.250	*8.250	*8.250	*6.950	*6.950	*6.950	*5.950	*5.950	5.550				*4.050	*4.050	*4.050	
4.500 mm	Libero su ruote				10.000	10.050	7.450	6.300	6.300	4.750	4.400	4.450	3.350	3.300	3.300	2.450	2.550	2.550	1.850	2.450	2.450	1.800	10.670
	MH da 2,75 m - 2 gruppi stabilizzatori - abbassati				*10.950	*10.950	*10.950	*8.650	*8.650	*8.650	*7.150	*7.150	6.750	*6.000	*6.000	5.050	*4.600	*4.600	3.900	*4.100	*4.100	3.800	
	MH da 2,99 m - 2 gruppi stabilizzatori - abbassati				*10.950	*10.950	*10.950	*8.650	*8.650	*8.650	*7.150	*7.150	*7.150	*6.000	*6.000	5.450	*4.600	*4.600	4.250	*4.100	*4.100	*4.100	
3.000 mm	Libero su ruote	*18.200	*18.200	12.750	9.250	9.300	6.800	5.950	5.950	4.400	4.200	4.250	3.150	3.200	3.200	2.350	2.500	2.500	1.800	2.300	2.300	1.650	10.940
	MH da 2,75 m - 2 gruppi stabilizzatori - abbassati	*18.200	*18.200	*18.200	*12.100	*12.100	*12.100	*9.100	*9.100	*9.100	*7.250	*7.250	6.550	*5.950	*5.950	4.900	*4.750	*4.750	3.850	*4.200	*4.200	3.600	
	MH da 2,99 m - 2 gruppi stabilizzatori - abbassati	*18.200	*18.200	*18.200	*12.100	*12.100	*12.100	*9.100	*9.100	*9.100	*7.250	*7.250	7.100	*5.950	*5.950	5.350	*4.750	*4.750	4.200	*4.200	*4.200	3.950	
1.500 mm	Libero su ruote	*5.550	*5.550	*5.550	8.450	8.500	6.050	5.550	5.550	4.050	4.000	4.050	2.950	3.050	3.100	2.250	2.400	2.450	1.750	2.250	2.250	1.600	11.000
	MH da 2,75 m - 2 gruppi stabilizzatori - abbassati	*5.550	*5.550	*5.550	*12.650	*12.650	*12.650	*9.300	*9.300	8.950	*7.250	*7.250	6.300	*5.750	*5.750	4.800	*4.450	*4.450	3.800	*3.900	*3.900	3.550	
	MH da 2,99 m - 2 gruppi stabilizzatori - abbassati	*5.550	*5.550	*5.550	*12.650	*12.650	*12.650	*9.300	*9.300	*9.300	*7.250	*7.250	6.900	*5.750	*5.750	5.200	*4.450	*4.450	4.150	*3.900	*3.900	3.850	
0 mm	Libero su ruote	*3.850	*3.850	*3.850	7.900	7.950	5.550	5.250	5.250	3.800	3.850	3.850	2.800	2.950	3.000	2.150	2.350	2.400	1.700				
	MH da 2,75 m - 2 gruppi stabilizzatori - abbassati	*3.850	*3.850	*3.850	*12.000	*12.000	*12.000	*8.850	*8.850	8.600	*6.850	*6.850	6.100	*5.300	*5.300	4.700	*3.850	*3.850	3.750				
	MH da 2,99 m - 2 gruppi stabilizzatori - abbassati	*3.850	*3.850	*3.850	*12.000	*12.000	*12.000	*8.850	*8.850	*8.850	*6.850	*6.850	6.700	*5.300	*5.300	5.100	*3.850	*3.850	*3.850				
-1.500 mm	Libero su ruote				7.650	7.650	5.300	5.050	5.100	3.600	3.700	3.750	2.650	2.900	2.900	2.100							
	MH da 2,75 m - 2 gruppi stabilizzatori - abbassati				*9.750	*9.750	*9.750	*7.700	*7.700	*7.700	*5.900	*5.900	*5.900	*4.400	*4.400	*4.400							
	MH da 2,99 m - 2 gruppi stabilizzatori - abbassati				*9.750	*9.750	*9.750	*7.700	*7.700	*7.700	*5.900	*5.900	*5.900	*4.400	*4.400	*4.400							

*Limitato dal carico idraulico anziché dal carico di ribaltamento.

Le capacità di sollevamento sono basate sugli standard ISO 10567:2007 e non superano l'87% della capacità di sollevamento idraulico o il 75% del carico di ribaltamento. Il punto di carico corrisponde alla linea centrale del perno di montaggio dello snodo della benna sull'avambraccio. L'assale oscillante deve essere bloccato. Le capacità di sollevamento sono calcolate con la macchina posizionata su una superficie stabile e uniforme. Per la capacità di sollevamento con benna e/o attacco rapido incluso, sottrarre il rispettivo peso dai valori riportati in precedenza. L'impiego di un punto di attacco dell'attrezzatura per movimentare/sollevare oggetti potrebbe influenzare le prestazioni di sollevamento della macchina.

Per informazioni specifiche su un prodotto, consultate sempre il manuale di funzionamento e manutenzione corrispondente.

Caratteristiche tecniche del movimentatore di materiali MH3024

Capacità di sollevamento

Tutti i valori sono espressi in lb, attrezzatura: nessuna, sollevatore idraulico della cabina, pneumatici in gomma piena, con contrappeso (10.370 lb), sollevamento potenziato attivo.

Altezza del punto di carico | Carico sulla parte anteriore | Carico sulla parte posteriore | Carico sulla parte laterale | Carico a sbraccio massimo (estremità avambraccio/perno benna)

Sottocarro
9'0" o 9'10" (MH)

Braccio
21'0" (MH)

Avambraccio
16'5" (terminale di posa)

		10 ft			15 ft			20 ft			25 ft			30 ft			35 ft						
	Configurazione del sottocarro																						**ft**
40 ft	Libero su ruote	*16.100	*16.100	*16.100																*15.500	*15.500	*15.500	10,60
	MH da 9'0" m - 2 gruppi stabilizzatori - abbassati	*16.100	*16.100	*16.100																*15.500	*15.500	*15.500	
	MH da 9'10" m - 2 gruppi stabilizzatori - abbassati	*16.100	*16.100	*16.100																*15.500	*15.500	*15.500	
35 ft	Libero su ruote				*16.100	*16.100	*16.100	*12.200	*12.200	10.700										*11.000	*11.000	9.800	21,00
	MH da 9'0" m - 2 gruppi stabilizzatori - abbassati				*16.100	*16.100	*16.100	*12.200	*12.200	*12.200										*11.000	*11.000	*11.000	
	MH da 9'10" m - 2 gruppi stabilizzatori - abbassati				*16.100	*16.100	*16.100	*12.200	*12.200	*12.200										*11.000	*11.000	*11.000	
30 ft	Libero su ruote							14.400	14.400	11.000	9.900	9.900	7.500							8.800	8.800	6.600	26,71
	MH da 9'0" m - 2 gruppi stabilizzatori - abbassati							*15.800	*15.800	*15.800	*12.000	*12.000	*12.000							*9.700	*9.700	*9.700	
	MH da 9'10" m - 2 gruppi stabilizzatori - abbassati							*15.800	*15.800	*15.800	*12.000	*12.000	*12.000							*9.700	*9.700	*9.700	
25 ft	Libero su ruote							14.400	14.400	11.000	10.000	10.000	7.600	7.200	7.300	5.400				7.000	7.000	5.200	30,58
	MH da 9'0" m - 2 gruppi stabilizzatori - abbassati							*17.500	*17.500	*17.500	*15.000	*15.000	*15.000	*10.100	*10.100	*10.100				*9.200	*9.200	*9.200	
	MH da 9'10" m - 2 gruppi stabilizzatori - abbassati							*17.500	*17.500	*17.500	*15.000	*15.000	*15.000	*10.100	*10.100	*10.100				*9.200	*9.200	*9.200	
20 ft	Libero su ruote				*20.400	*20.400	17.100	14.100	14.200	10.800	9.800	9.900	7.500	7.200	7.300	5.400				6.000	6.000	4.400	33,20
	MH da 9'0" m - 2 gruppi stabilizzatori - abbassati				*20.400	*20.400	*20.400	*17.900	*17.900	*17.900	*15.200	*15.200	14.900	*13.000	*13.000	11.000				*8.900	*8.900	*8.900	
	MH da 9'10" m - 2 gruppi stabilizzatori - abbassati				*20.400	*20.400	*20.400	*17.900	*17.900	*17.900	*15.200	*15.200	*15.200	*13.000	*13.000	11.900				*8.900	*8.900	*8.900	
15 ft	Libero su ruote				21.600	21.700	16.100	13.600	13.600	10.300	9.500	9.600	7.200	7.100	7.100	5.300				5.400	5.500	4.000	34,94
	MH da 9'0" m - 2 gruppi stabilizzatori - abbassati				*23.700	*23.700	*23.700	*18.800	*18.800	*18.800	*15.500	*15.500	14.600	*13.000	*13.000	10.800				*9.000	*9.000	8.400	
	MH da 9'10" m - 2 gruppi stabilizzatori - abbassati				*23.700	*23.700	*23.700	*18.800	*18.800	*18.800	*15.500	*15.500	*15.500	*13.000	*13.000	11.700				*9.000	*9.000	*9.000	
10 ft	Libero su ruote	*39.300	*39.300	27.500	20.000	20.100	14.700	12.800	12.800	9.500	9.100	9.100	6.800	6.800	6.900	5.100	5.300	5.300	3.900	5.100	5.100	3.700	35,86
	MH da 9'0" m - 2 gruppi stabilizzatori - abbassati	*39.300	*39.300	*39.300	*26.100	*26.100	*26.100	*19.700	*19.700	*19.700	*15.800	*15.800	14.100	*12.900	*12.900	10.600	*10.200	*10.200	8.300	*9.200	*9.200	8.000	
	MH da 9'10" m - 2 gruppi stabilizzatori - abbassati	*39.300	*39.300	*39.300	*26.100	*26.100	*26.100	*19.700	*19.700	*19.700	*15.800	*15.800	15.300	*12.900	*12.900	11.500	*10.200	*10.200	9.000	*9.200	*9.200	8.700	
5 ft	Libero su ruote	*13.300	*13.300	*13.300	18.200	18.300	13.100	12.000	12.000	8.800	8.700	8.700	6.400	6.600	6.600	4.800	5.200	5.200	3.800	5.000	5.000	3.600	36,09
	MH da 9'0" m - 2 gruppi stabilizzatori - abbassati	*13.300	*13.300	*13.300	*27.500	*27.500	*27.500	*20.100	*20.100	19.200	*15.700	*15.700	13.600	*12.500	*12.500	10.300	*9.500	*9.500	8.200	*8.700	*8.700	7.800	
	MH da 9'10" m - 2 gruppi stabilizzatori - abbassati	*13.300	*13.300	*13.300	*27.500	*27.500	*27.500	*20.100	*20.100	*20.100	*15.700	*15.700	14.800	*12.500	*12.500	11.200	*9.500	*9.500	8.900	*8.700	*8.700	8.500	
0'	Libero su ruote	*8.700	*8.700	*8.700	17.000	17.100	12.000	11.300	11.400	8.100	8.300	8.300	6.000	6.400	6.400	4.600	5.100	5.100	3.700				
	MH da 9'0" m - 2 gruppi stabilizzatori - abbassati	*8.700	*8.700	*8.700	*26.000	*26.000	*26.000	*19.200	*19.200	18.500	*14.800	*14.800	13.200	*11.400	*11.400	10.100	*8.000	*8.000	*8.000				
	MH da 9'10" m - 2 gruppi stabilizzatori - abbassati	*8.700	*8.700	*8.700	*26.000	*26.000	*26.000	*19.200	*19.200	*19.200	*14.800	*14.800	14.400	*11.400	*11.400	11.000	*8.000	*8.000	*8.000				
-5 ft	Libero su ruote				16.400	16.500	11.400	10.900	11.000	7.800	8.000	8.100	5.800										
	MH da 9'0" m - 2 gruppi stabilizzatori - abbassati				*21.500	*21.500	*21.500	*16.600	*16.600	*16.600	*12.700	*12.700	*12.700										
	MH da 9'10" m - 2 gruppi stabilizzatori - abbassati				*21.500	*21.500	*21.500	*16.600	*16.600	*16.600	*12.700	*12.700	*12.700										

*Limitato dal carico idraulico anziché dal carico di ribaltamento.

Le capacità di sollevamento sono basate sugli standard ISO 10567:2007 e non superano l'87% della capacità di sollevamento idraulico o il 75% del carico di ribaltamento. Il punto di carico corrisponde alla linea centrale del perno di montaggio dello snodo della benna sull'avambraccio. L'assale oscillante deve essere bloccato. Le capacità di sollevamento sono calcolate con la macchina posizionata su una superficie stabile e uniforme. Per la capacità di sollevamento con benna e/o attacco rapido incluso, sottrarre il rispettivo peso dai valori riportati in precedenza. L'impiego di un punto di attacco dell'attrezzatura per movimentare/sollevare oggetti potrebbe influenzare le prestazioni di sollevamento della macchina.

Per informazioni specifiche su un prodotto, consultate sempre il manuale di funzionamento e manutenzione corrispondente.

Caratteristiche tecniche del movimentatore di materiali MH3024

Capacità di sollevamento

Tutti i valori sono espressi in kg, attrezzatura: nessuna, sollevatore idraulico della cabina, pneumatici in gomma piena, con contrappeso (4.200 kg), sollevamento potenziato attivo.

Altezza del punto di carico | Carico sulla parte anteriore | Carico sulla parte posteriore | Carico sulla parte laterale | Carico a sbraccio massimo (estremità avambraccio/perno benna)

Sottocarro
2,75 m o 2,99 m (MH)

Braccio
6,4 m (MH)

Avambraccio
5 m (terminale di posa)

	Configurazione del sottocarro	3.000 mm			4.500 mm			6.000 mm			7.500 mm			9.000 mm			10.500 mm						mm
12.000 mm	Libero su ruote	*7.650	*7.650	*7.650																*6.500	*6.500	*6.500	3.820
	MH da 2,75 m - 2 gruppi stabilizzatori - abbassati	*7.650	*7.650	*7.650																*6.500	*6.500	*6.500	
	MH da 2,99 m - 2 gruppi stabilizzatori - abbassati	*7.650	*7.650	*7.650																*6.500	*6.500	*6.500	
10.500 mm	Libero su ruote				*7.500	*7.500	*7.500	*5.950	*5.950	4.750										*4.900	*4.900	4.000	6.640
	MH da 2,75 m - 2 gruppi stabilizzatori - abbassati				*7.500	*7.500	*7.500	*5.950	*5.950	*5.950										*4.900	*4.900	*4.900	
	MH da 2,99 m - 2 gruppi stabilizzatori - abbassati				*7.500	*7.500	*7.500	*5.950	*5.950	*5.950										*4.900	*4.900	*4.900	
9.000 mm	Libero su ruote							6.400	6.450	4.900	4.400	4.400	3.350							3.700	3.700	2.750	8.270
	MH da 2,75 m - 2 gruppi stabilizzatori - abbassati							*7.350	*7.350	*7.350	*5.800	*5.800	*5.800							*4.400	*4.400	*4.400	
	MH da 2,99 m - 2 gruppi stabilizzatori - abbassati							*7.350	*7.350	*7.350	*5.800	*5.800	*5.800							*4.400	*4.400	*4.400	
7.500 mm	Libero su ruote							6.400	6.400	4.900	4.400	4.450	3.350	3.200	3.200	2.400				2.950	2.950	2.200	9.390
	MH da 2,75 m - 2 gruppi stabilizzatori - abbassati							*8.000	*8.000	*8.000	*6.900	*6.900	6.700	*5.050	*5.050	4.900				*4.150	*4.150	*4.150	
	MH da 2,99 m - 2 gruppi stabilizzatori - abbassati							*8.000	*8.000	*8.000	*6.900	*6.900	*6.900	*5.050	*5.050	*5.050				*4.150	*4.150	*4.150	
6.000 mm	Libero su ruote				*9.300	*9.300	7.550	6.250	6.300	4.750	4.350	4.350	3.300	3.200	3.200	2.350				2.550	2.550	1.850	10.160
	MH da 2,75 m - 2 gruppi stabilizzatori - abbassati				*9.300	*9.300	*9.300	*8.250	*8.250	*8.250	*6.950	*6.950	6.650	*5.950	*5.950	4.900				*4.050	*4.050	3.950	
	MH da 2,99 m - 2 gruppi stabilizzatori - abbassati				*9.300	*9.300	*9.300	*8.250	*8.250	*8.250	*6.950	*6.950	*6.950	*5.950	*5.950	5.300				*4.050	*4.050	*4.050	
4.500 mm	Libero su ruote				9.600	9.600	7.100	6.000	6.000	4.500	4.200	4.200	3.150	3.100	3.100	2.300	2.400	2.400	1.700	2.300	2.300	1.650	10.670
	MH da 2,75 m - 2 gruppi stabilizzatori - abbassati				*10.950	*10.950	*10.950	*8.650	*8.650	*8.650	*7.150	*7.150	6.500	*6.000	*6.000	4.800	*4.600	*4.600	3.750	*4.100	*4.100	3.650	
	MH da 2,99 m - 2 gruppi stabilizzatori - abbassati				*10.950	*10.950	*10.950	*8.650	*8.650	*8.650	*7.150	*7.150	7.050	*6.000	*6.000	5.200	*4.600	*4.600	4.050	*4.100	*4.100	3.950	
3.000 mm	Libero su ruote	17.850	17.900	12.100	8.850	8.850	6.450	5.650	5.650	4.150	4.000	4.000	2.950	3.000	3.000	2.200	2.350	2.350	1.650	2.150	2.200	1.550	10.940
	MH da 2,75 m - 2 gruppi stabilizzatori - abbassati	*18.200	*18.200	*18.200	*12.100	*12.100	*12.100	*9.100	*9.100	9.000	*7.250	*7.250	6.250	*5.950	*5.950	4.700	4.650	4.700	3.700	*4.200	*4.200	3.450	
	MH da 2,99 m - 2 gruppi stabilizzatori - abbassati	*18.200	*18.200	*18.200	*12.100	*12.100	*12.100	*9.100	*9.100	*9.100	*7.250	*7.250	6.800	*5.950	*5.950	5.100	4.700	4.700	4.000	*4.200	*4.200	3.750	
1.500 mm	Libero su ruote	*5.550	*5.550	*5.550	8.050	8.050	5.700	5.250	5.300	3.800	3.800	3.800	2.750	2.900	2.900	2.100	2.250	2.300	1.600	2.100	2.100	1.500	11.000
	MH da 2,75 m - 2 gruppi stabilizzatori - abbassati	*5.550	*5.550	*5.550	*12.650	*12.650	*12.650	*9.300	*9.300	8.550	*7.250	*7.250	6.050	*5.750	*5.750	4.550	*4.450	*4.450	3.600	*3.900	*3.900	3.350	
	MH da 2,99 m - 2 gruppi stabilizzatori - abbassati	*5.550	*5.550	*5.550	*12.650	*12.650	*12.650	*9.300	*9.300	*9.300	*7.250	*7.250	6.600	*5.750	*5.750	5.000	*4.450	*4.450	3.950	*3.900	*3.900	3.650	
0 mm	Libero su ruote	*3.850	*3.850	*3.850	7.450	7.500	5.200	4.950	4.950	3.500	3.600	3.650	2.600	2.800	2.800	2.000	2.200	2.250	1.550				
	MH da 2,75 m - 2 gruppi stabilizzatori - abbassati	*3.850	*3.850	*3.850	*12.000	*12.000	*12.000	*8.850	*8.850	8.200	*6.850	*6.850	5.850	*5.300	*5.300	4.450	*3.850	*3.850	3.550				
	MH da 2,99 m - 2 gruppi stabilizzatori - abbassati	*3.850	*3.850	*3.850	*12.000	*12.000	*12.000	*8.850	*8.850	*8.850	*6.850	*6.850	6.400	*5.300	*5.300	4.850	*3.850	*3.850	*3.850				
-1.500 mm	Libero su ruote				7.200	7.250	4.950	4.750	4.800	3.350	3.500	3.500	2.500	2.700	2.750	1.900							
	MH da 2,75 m - 2 gruppi stabilizzatori - abbassati				*9.750	*9.750	*9.750	*7.700	*7.700	*7.700	*5.900	*5.900	5.700	*4.400	*4.400	4.400							
	MH da 2,99 m - 2 gruppi stabilizzatori - abbassati				*9.750	*9.750	*9.750	*7.700	*7.700	*7.700	*5.900	*5.900	*5.900	*4.400	*4.400	*4.400							

*Limitato dal carico idraulico anziché dal carico di ribaltamento.

Le capacità di sollevamento sono basate sugli standard ISO 10567:2007 e non superano l'87% della capacità di sollevamento idraulico o il 75% del carico di ribaltamento. Il punto di carico corrisponde alla linea centrale del perno di montaggio dello snodo della benna sull'avambraccio. L'assale oscillante deve essere bloccato. Le capacità di sollevamento sono calcolate con la macchina posizionata su una superficie stabile e uniforme. Per la capacità di sollevamento con benna e/o attacco rapido incluso, sottrarre il rispettivo peso dai valori riportati in precedenza. L'impiego di un punto di attacco dell'attrezzatura per movimentare/sollevare oggetti potrebbe influenzare le prestazioni di sollevamento della macchina.

Per informazioni specifiche su un prodotto, consultate sempre il manuale di funzionamento e manutenzione corrispondente.

Caratteristiche tecniche del movimentatore di materiali MH3024

Capacità di sollevamento

Tutti i valori sono espressi in lb, attrezzatura: nessuna, sollevatore idraulico della cabina, pneumatici in gomma piena, con contrappeso (9.260 lb), sollevamento potenziato attivo.

Altezza del punto di carico | Carico sulla parte anteriore | Carico sulla parte posteriore | Carico sulla parte laterale | Carico a sbraccio massimo (estremità avambraccio/perno benna)

Sottocarro
9'0" o 9'10" (MH)

Braccio
21'0" (MH)

Avambraccio
16'5" (terminale di posa)

	Configurazione del sottocarro	10 ft			15 ft			20 ft			25 ft			30 ft			35 ft						ft
40 ft	Libero su ruote	*16.100	*16.100	*16.100																*15.500	*15.500	*15.500	10,60
	MH da 9'0" m - 2 gruppi stabilizzatori - abbassati	*16.100	*16.100	*16.100																*15.500	*15.500	*15.500	
	MH da 9'10" m - 2 gruppi stabilizzatori - abbassati	*16.100	*16.100	*16.100																*15.500	*15.500	*15.500	
35 ft	Libero su ruote				*16.100	*16.100	*16.100	*12.200	*12.200	10.100										*11.000	*11.000	9.300	21,00
	MH da 9'0" m - 2 gruppi stabilizzatori - abbassati				*16.100	*16.100	*16.100	*12.200	*12.200	*12.200										*11.000	*11.000	*11.000	
	MH da 9'10" m - 2 gruppi stabilizzatori - abbassati				*16.100	*16.100	*16.100	*12.200	*12.200	*12.200										*11.000	*11.000	*11.000	
30 ft	Libero su ruote							13.700	13.800	10.500	9.400	9.400	7.100							8.300	8.400	6.300	26,71
	MH da 9'0" m - 2 gruppi stabilizzatori - abbassati							*15.800	*15.800	*15.800	*12.000	*12.000	*12.000							*9.700	*9.700	*9.700	
	MH da 9'10" m - 2 gruppi stabilizzatori - abbassati							*15.800	*15.800	*15.800	*12.000	*12.000	*12.000							*9.700	*9.700	*9.700	
25 ft	Libero su ruote							13.800	13.800	10.500	9.500	9.500	7.200	6.900	6.900	5.100				6.600	6.600	4.900	30,58
	MH da 9'0" m - 2 gruppi stabilizzatori - abbassati							*17.500	*17.500	*17.500	*15.000	*15.000	14.400	*10.100	*10.100	*10.100				*9.200	*9.200	*9.200	
	MH da 9'10" m - 2 gruppi stabilizzatori - abbassati							*17.500	*17.500	*17.500	*15.000	*15.000	*15.000	*10.100	*10.100	*10.100				*9.200	*9.200	*9.200	
20 ft	Libero su ruote				*20.400	*20.400	16.300	13.500	13.500	10.200	9.300	9.400	7.000	6.800	6.900	5.100				5.700	5.700	4.100	33,20
	MH da 9'0" m - 2 gruppi stabilizzatori - abbassati				*20.400	*20.400	*20.400	*17.900	*17.900	*17.900	*15.200	*15.200	14.300	*13.000	*13.000	10.500				*8.900	*8.900	8.800	
	MH da 9'10" m - 2 gruppi stabilizzatori - abbassati				*20.400	*20.400	*20.400	*17.900	*17.900	*17.900	*15.200	*15.200	*15.200	*13.000	*13.000	11.400				*8.900	*8.900	*8.900	
15 ft	Libero su ruote				20.600	20.700	15.300	12.900	13.000	9.700	9.000	9.100	6.800	6.700	6.700	4.900				5.100	5.100	3.700	34,94
	MH da 9'0" m - 2 gruppi stabilizzatori - abbassati				*23.700	*23.700	*23.700	*18.800	*18.800	*18.800	*15.500	*15.500	13.900	*13.000	*13.000	10.400				*9.000	*9.000	8.000	
	MH da 9'10" m - 2 gruppi stabilizzatori - abbassati				*23.700	*23.700	*23.700	*18.800	*18.800	*18.800	*15.500	*15.500	15.100	*13.000	*13.000	11.200				*9.000	*9.000	8.700	
10 ft	Libero su ruote	38.300	38.500	26.200	19.000	19.100	13.900	12.100	12.200	9.000	8.600	8.700	6.400	6.500	6.500	4.700	5.000	5.000	3.600	4.800	4.800	3.400	35,86
	MH da 9'0" m - 2 gruppi stabilizzatori - abbassati	*39.300	*39.300	*39.300	*26.100	*26.100	*26.100	*19.700	*19.700	19.300	*15.800	*15.800	13.500	12.800	12.900	10.100	10.000	10.100	7.900	*9.200	*9.200	7.600	
	MH da 9'10" m - 2 gruppi stabilizzatori - abbassati	*39.300	*39.300	*39.300	*26.100	*26.100	*26.100	*19.700	*19.700	*19.700	*15.800	*15.800	14.700	12.900	*12.900	11.000	10.100	10.100	8.600	*9.200	*9.200	8.300	
5 ft	Libero su ruote	*13.300	*13.300	*13.300	17.300	17.400	12.300	11.300	11.400	8.200	8.200	8.200	5.900	6.200	6.200	4.500	4.900	4.900	3.500	4.600	4.700	3.300	36,09
	MH da 9'0" m - 2 gruppi stabilizzatori - abbassati	*13.300	*13.300	*13.300	*27.500	*27.500	*27.500	*20.100	*20.100	18.400	*15.700	*15.700	13.000	*12.500	*12.500	9.800	*9.500	*9.500	7.800	*8.700	*8.700	7.400	
	MH da 9'10" m - 2 gruppi stabilizzatori - abbassati	*13.300	*13.300	*13.300	*27.500	*27.500	*27.500	*20.100	*20.100	*20.100	*15.700	*15.700	14.200	*12.500	*12.500	10.700	*9.500	*9.500	8.500	*8.700	*8.700	8.100	
0'	Libero su ruote	*8.700	*8.700	*8.700	16.100	16.100	11.200	10.700	10.700	7.600	7.800	7.800	5.600	6.000	6.000	4.300	4.800	4.800	3.400				
	MH da 9'0" m - 2 gruppi stabilizzatori - abbassati	*8.700	*8.700	*8.700	*26.000	*26.000	*26.000	*19.200	*19.200	17.600	*14.800	*14.800	12.600	*11.400	*11.400	9.600	*8.000	*8.000	7.700				
	MH da 9'10" m - 2 gruppi stabilizzatori - abbassati	*8.700	*8.700	*8.700	*26.000	*26.000	*26.000	*19.200	*19.200	*19.200	*14.800	*14.800	13.700	*11.400	*11.400	10.500	*8.000	*8.000	*8.000				
-5 ft	Libero su ruote				15.500	15.600	10.600	10.300	10.300	7.200	7.500	7.600	5.300										
	MH da 9'0" m - 2 gruppi stabilizzatori - abbassati				*21.500	*21.500	*21.500	*16.600	*16.600	*16.600	*12.700	*12.700	12.300										
	MH da 9'10" m - 2 gruppi stabilizzatori - abbassati				*21.500	*21.500	*21.500	*16.600	*16.600	*16.600	*12.700	*12.700	*12.700										

*Limitato dal carico idraulico anziché dal carico di ribaltamento.

Le capacità di sollevamento sono basate sugli standard ISO 10567:2007 e non superano l'87% della capacità di sollevamento idraulico o il 75% del carico di ribaltamento. Il punto di carico corrisponde alla linea centrale del perno di montaggio dello snodo della benna sull'avambraccio. L'assale oscillante deve essere bloccato. Le capacità di sollevamento sono calcolate con la macchina posizionata su una superficie stabile e uniforme. Per la capacità di sollevamento con benna e/o attacco rapido incluso, sottrarre il rispettivo peso dai valori riportati in precedenza. L'impiego di un punto di attacco dell'attrezzatura per movimentare/sollevare oggetti potrebbe influenzare le prestazioni di sollevamento della macchina.

Per informazioni specifiche su un prodotto, consultate sempre il manuale di funzionamento e manutenzione corrispondente.

Caratteristiche tecniche del movimentatore di materiali MH3024

Capacità di sollevamento

Tutti i valori sono espressi in kg, attrezzatura: nessuna, sollevatore idraulico della cabina, pneumatici in gomma piena, con contrappeso (4.700 kg), sollevamento potenziato attivo.

Altezza del punto di carico | Carico sulla parte anteriore | Carico sulla parte posteriore | Carico sulla parte laterale | Carico a sbraccio massimo (estremità avambraccio/perno benna)

Sottocarro
2,75 m o 2,99 m (MH)

Braccio
7,45 m (MH)

Avambraccio
4,3 m (dritto)

		3.000 mm			4.500 mm			6.000 mm			7.500 mm			9.000 mm			10.500 mm						
	Configurazione del sottocarro																						**mm**
12.000 mm	Libero su ruote				*6.500	*6.500	*6.500													*6.300	*6.300	*6.300	4.630
	MH da 2,75 m - 2 gruppi stabilizzatori - abbassati				*6.500	*6.500	*6.500													*6.300	*6.300	*6.300	
	MH da 2,99 m - 2 gruppi stabilizzatori - abbassati				*6.500	*6.500	*6.500													*6.300	*6.300	*6.300	
10.500 mm	Libero su ruote							6.300	6.300	4.700										4.600	4.650	3.450	7.120
	MH da 2,75 m - 2 gruppi stabilizzatori - abbassati							*7.000	*7.000	*7.000										*5.150	*5.150	*5.150	
	MH da 2,99 m - 2 gruppi stabilizzatori - abbassati							*7.000	*7.000	*7.000										*5.150	*5.150	*5.150	
9.000 mm	Libero su ruote							6.350	6.350	4.800	4.300	4.300	3.200							3.250	3.300	2.400	8.670
	MH da 2,75 m - 2 gruppi stabilizzatori - abbassati							*8.050	*8.050	*8.050	*6.700	*6.700	6.650							*4.750	*4.750	*4.750	
	MH da 2,99 m - 2 gruppi stabilizzatori - abbassati							*8.050	*8.050	*8.050	*6.700	*6.700	*6.700							*4.750	*4.750	*4.750	
7.500 mm	Libero su ruote							6.250	6.250	4.700	4.250	4.250	3.150	3.050	3.050	2.200				2.600	2.600	1.850	9.740
	MH da 2,75 m - 2 gruppi stabilizzatori - abbassati							*8.150	*8.150	*8.150	*6.700	*6.700	6.600	*5.600	*5.600	4.800				*4.600	*4.600	4.150	
	MH da 2,99 m - 2 gruppi stabilizzatori - abbassati							*8.150	*8.150	*8.150	*6.700	*6.700	*6.700	*5.600	*5.600	5.250				*4.600	*4.600	4.550	
6.000 mm	Libero su ruote				9.650	9.700	7.100	6.000	6.000	4.450	4.100	4.150	3.050	3.000	3.000	2.150				2.200	2.250	1.550	10.480
	MH da 2,75 m - 2 gruppi stabilizzatori - abbassati				*10.950	*10.950	*10.950	*8.400	*8.400	*8.400	*6.800	*6.800	6.450	*5.600	*5.600	4.750				*4.550	*4.550	3.600	
	MH da 2,99 m - 2 gruppi stabilizzatori - abbassati				*10.950	*10.950	*10.950	*8.400	*8.400	*8.400	*6.800	*6.800	*6.800	*5.600	*5.600	5.150				*4.550	*4.550	3.950	
4.500 mm	Libero su ruote	17.950	18.050	12.100	8.850	8.900	6.400	5.600	5.650	4.100	3.900	3.950	2.850	2.900	2.900	2.050	2.150	2.200	1.500	2.000	2.000	1.350	10.970
	MH da 2,75 m - 2 gruppi stabilizzatori - abbassati	*18.150	*18.150	*18.150	*11.750	*11.750	*11.750	*8.700	*8.700	*8.700	*6.900	*6.900	6.250	*5.600	*5.600	4.650	*4.500	*4.500	3.550	*4.150	*4.150	3.300	
	MH da 2,99 m - 2 gruppi stabilizzatori - abbassati	*18.150	*18.150	*18.150	*11.750	*11.750	*11.750	*8.700	*8.700	*8.700	*6.900	*6.900	6.800	*5.600	*5.600	5.050	*4.500	*4.500	3.900	*4.150	*4.150	3.600	
3.000 mm	Libero su ruote				7.900	7.950	5.500	5.150	5.200	3.700	3.700	3.700	2.600	2.750	2.750	1.900	2.100	2.100	1.450	1.850	1.850	1.250	11.240
	MH da 2,75 m - 2 gruppi stabilizzatori - abbassati				*12.100	*12.100	*12.100	*8.800	*8.800	8.550	*6.850	*6.850	6.000	*5.450	*5.450	4.500	*4.300	*4.300	3.500	*3.700	*3.700	3.100	
	MH da 2,99 m - 2 gruppi stabilizzatori - abbassati				*12.100	*12.100	*12.100	*8.800	*8.800	*8.800	*6.850	*6.850	6.550	*5.450	*5.450	4.900	*4.300	*4.300	3.800	*3.700	*3.700	3.400	
1.500 mm	Libero su ruote				*5.350	*5.350	4.850	4.800	4.800	3.300	3.450	3.500	2.400	2.600	2.650	1.800	2.050	2.050	1.350	1.800	1.800	1.200	11.300
	MH da 2,75 m - 2 gruppi stabilizzatori - abbassati				*5.350	*5.350	*5.350	*8.400	*8.400	8.100	*6.500	*6.500	5.750	*5.150	*5.150	4.350	*3.950	*3.950	3.400	*3.200	*3.200	3.050	
	MH da 2,99 m - 2 gruppi stabilizzatori - abbassati				*5.350	*5.350	*5.350	*8.400	*8.400	*8.400	*6.500	*6.500	6.300	*5.150	*5.150	4.750	*3.950	*3.950	3.750	*3.200	*3.200	*3.200	
0 mm	Libero su ruote				*4.650	*4.650	4.600	4.550	4.550	3.100	3.300	3.300	2.250	2.500	2.550	1.700	2.000	2.000	1.300	1.800	1.800	1.200	11.150
	MH da 2,75 m - 2 gruppi stabilizzatori - abbassati				*4.650	*4.650	*4.650	*7.300	*7.300	*7.300	*5.800	*5.800	5.550	*4.500	*4.500	4.250	*3.300	*3.300	*3.300	*2.650	*2.650	*2.650	
	MH da 2,99 m - 2 gruppi stabilizzatori - abbassati				*4.650	*4.650	*4.650	*7.300	*7.300	*7.300	*5.800	*5.800	*5.800	*4.500	*4.500	*4.500	*3.300	*3.300	*3.300	*2.650	*2.650	*2.650	
-1.500 mm	Libero su ruote							4.450	4.450	3.000	3.200	3.250	2.150	2.450	2.500	1.650							
	MH da 2,75 m - 2 gruppi stabilizzatori - abbassati							*5.600	*5.600	*5.600	*4.650	*4.650	*4.650	*3.550	*3.550	*3.550							
	MH da 2,99 m - 2 gruppi stabilizzatori - abbassati							*5.600	*5.600	*5.600	*4.650	*4.650	*4.650	*3.550	*3.550	*3.550							

*Limitato dal carico idraulico anziché dal carico di ribaltamento.

Le capacità di sollevamento sono basate sugli standard ISO 10567:2007 e non superano l'87% della capacità di sollevamento idraulico o il 75% del carico di ribaltamento. Il punto di carico corrisponde alla linea centrale del perno di montaggio dello snodo della benna sull'avambraccio. L'assale oscillante deve essere bloccato. Le capacità di sollevamento sono calcolate con la macchina posizionata su una superficie stabile e uniforme. Per la capacità di sollevamento con benna e/o attacco rapido incluso, sottrarre il rispettivo peso dai valori riportati in precedenza. L'impiego di un punto di attacco dell'attrezzatura per movimentare/sollevare oggetti potrebbe influenzare le prestazioni di sollevamento della macchina.

Per informazioni specifiche su un prodotto, consultate sempre il manuale di funzionamento e manutenzione corrispondente.

Caratteristiche tecniche del movimentatore di materiali MH3024

Capacità di sollevamento

Tutti i valori sono espressi in lb, attrezzatura: nessuna, sollevatore idraulico della cabina, pneumatici in gomma piena, con contrappeso (10.370 lb), sollevamento potenziato attivo.

Altezza del punto di carico | Carico sulla parte anteriore | Carico sulla parte posteriore | Carico sulla parte laterale | Carico a sbraccio massimo (estremità avambraccio/perno benna)

Sottocarro
9'0" o 9'10" (MH)

Braccio
24'5" (MH)

Avambraccio
14'1" (dritto)

		10 ft			15 ft			20 ft			25 ft			30 ft			35 ft						
	Configurazione del sottocarro																						**ft**
35 ft	Libero su ruote							13.400	13.500	10.100										10.700	10.800	8.000	22,67
	MH da 2,75 m - 2 gruppi stabilizzatori - abbassati							*14.600	*14.600	*14.600										*11.600	*11.600	*11.600	
	MH da 2,99 m - 2 gruppi stabilizzatori - abbassati							*14.600	*14.600	*14.600										*11.600	*11.600	*11.600	
30 ft	Libero su ruote							13.600	13.700	10.300	9.200	9.200	6.800							7.400	7.400	5.400	28,02
	MH da 2,75 m - 2 gruppi stabilizzatori - abbassati							*17.500	*17.500	*17.500	*14.500	*14.500	14.300							*10.500	*10.500	*10.500	
	MH da 2,99 m - 2 gruppi stabilizzatori - abbassati							*17.500	*17.500	*17.500	*14.500	*14.500	*14.500							*10.500	*10.500	*10.500	
25 ft	Libero su ruote							13.400	13.500	10.100	9.100	9.200	6.800	6.500	6.600	4.700				5.800	5.900	4.200	31,73
	MH da 2,75 m - 2 gruppi stabilizzatori - abbassati							*17.700	*17.700	*17.700	*14.500	*14.500	14.200	*12.200	*12.200	10.300				*10.100	*10.100	9.300	
	MH da 2,99 m - 2 gruppi stabilizzatori - abbassati							*17.700	*17.700	*17.700	*14.500	*14.500	*14.500	*12.200	*12.200	11.200				*10.100	*10.100	*10.100	
20 ft	Libero su ruote				20.800	20.900	15.400	12.900	12.900	9.600	8.900	8.900	6.500	6.400	6.400	4.600				4.900	5.000	3.400	34,28
	MH da 2,75 m - 2 gruppi stabilizzatori - abbassati				*23.700	*23.700	*23.700	*18.200	*18.200	*18.200	*14.700	*14.700	13.900	*12.100	*12.100	10.200				*10.100	*10.100	8.000	
	MH da 2,99 m - 2 gruppi stabilizzatori - abbassati				*23.700	*23.700	*23.700	*18.200	*18.200	*18.200	*14.700	*14.700	*14.700	*12.100	*12.100	11.100				*10.100	*10.100	8.800	
15 ft	Libero su ruote	38.800	38.900	26.200	19.200	19.200	13.900	12.100	12.100	8.800	8.400	8.500	6.100	6.200	6.200	4.400	4.700	4.700	3.200	4.400	4.400	3.000	35,93
	MH da 2,75 m - 2 gruppi stabilizzatori - abbassati	*39.100	*39.100	*39.100	*25.400	*25.400	*25.400	*18.900	*18.900	*18.900	*14.900	*14.900	13.400	*12.100	*12.100	10.000	*9.600	*9.600	7.700	*9.100	*9.100	7.300	
	MH da 2,99 m - 2 gruppi stabilizzatori - abbassati	*39.100	*39.100	*39.100	*25.400	*25.400	*25.400	*18.900	*18.900	*18.900	*14.900	*14.900	14.700	*12.100	*12.100	10.900	*9.600	*9.600	8.400	*9.100	*9.100	8.000	
10 ft	Libero su ruote				17.100	17.200	12.000	11.200	11.200	8.000	7.900	8.000	5.600	5.900	5.900	4.100	4.500	4.500	3.100	4.100	4.100	2.700	36,84
	MH da 2,75 m - 2 gruppi stabilizzatori - abbassati				*26.300	*26.300	*26.300	*19.100	*19.100	18.400	*14.800	*14.800	12.900	*11.800	*11.800	9.700	*9.200	*9.200	7.500	*8.200	*8.200	6.900	
	MH da 2,99 m - 2 gruppi stabilizzatori - abbassati				*26.300	*26.300	*26.300	*19.100	*19.100	*19.100	*14.800	*14.800	14.100	*11.800	*11.800	10.600	*9.200	*9.200	8.200	*8.200	*8.200	7.500	
5 ft	Libero su ruote				*12.900	*12.900	10.500	10.300	10.400	7.200	7.500	7.500	5.200	5.600	5.700	3.900	4.400	4.400	2.900	4.000	4.000	2.600	37,07
	MH da 2,75 m - 2 gruppi stabilizzatori - abbassati				*12.900	*12.900	*12.900	*18.200	*18.200	17.500	*14.100	*14.100	12.400	*11.100	*11.100	9.400	*8.400	*8.400	7.400	*7.100	*7.100	6.700	
	MH da 2,99 m - 2 gruppi stabilizzatori - abbassati				*12.900	*12.900	*12.900	*18.200	*18.200	*18.200	*14.100	*14.100	13.600	*11.100	*11.100	10.300	*8.400	*8.400	8.100	*7.100	*7.100	*7.100	
0'	Libero su ruote				*10.800	*10.800	9.900	9.800	9.800	6.700	7.100	7.200	4.900	5.400	5.500	3.700	4.300	4.300	2.800	4.000	4.000	2.600	36,58
	MH da 2,75 m - 2 gruppi stabilizzatori - abbassati				*10.800	*10.800	*10.800	*15.900	*15.900	*15.900	*12.600	*12.600	12.000	*9.700	*9.700	9.100	*6.900	*6.900	*6.900	*5.900	*5.900	*5.900	
	MH da 2,99 m - 2 gruppi stabilizzatori - abbassati				*10.800	*10.800	*10.800	*15.900	*15.900	*15.900	*12.600	*12.600	*12.600	*9.700	*9.700	*9.700	*6.900	*6.900	*6.900	*5.900	*5.900	*5.900	
-5 ft	Libero su ruote							9.600	9.600	6.500	6.900	7.000	4.700	5.300	5.400	3.600							
	MH da 2,75 m - 2 gruppi stabilizzatori - abbassati							*12.200	*12.200	*12.200	*10.000	*10.000	*10.000	*7.500	*7.500	*7.500							
	MH da 2,99 m - 2 gruppi stabilizzatori - abbassati							*12.200	*12.200	*12.200	*10.000	*10.000	*10.000	*7.500	*7.500	*7.500							

*Limitato dal carico idraulico anziché dal carico di ribaltamento.

Le capacità di sollevamento sono basate sugli standard ISO 10567:2007 e non superano l'87% della capacità di sollevamento idraulico o il 75% del carico di ribaltamento. Il punto di carico corrisponde alla linea centrale del perno di montaggio dello snodo della benna sull'avambraccio. L'assale oscillante deve essere bloccato. Le capacità di sollevamento sono calcolate con la macchina posizionata su una superficie stabile e uniforme. Per la capacità di sollevamento con benna e/o attacco rapido incluso, sottrarre il rispettivo peso dai valori riportati in precedenza. L'impiego di un punto di attacco dell'attrezzatura per movimentare/sollevare oggetti potrebbe influenzare le prestazioni di sollevamento della macchina.

Per informazioni specifiche su un prodotto, consultate sempre il manuale di funzionamento e manutenzione corrispondente.

Caratteristiche tecniche del movimentatore di materiali MH3024

Capacità di sollevamento

Tutti i valori sono espressi in kg, attrezzatura: nessuna, sollevatore idraulico della cabina, pneumatici in gomma piena, con contrappeso (4.200 kg), sollevamento potenziato attivo.

Altezza del punto di carico | Carico sulla parte anteriore | Carico sulla parte posteriore | Carico sulla parte laterale | Carico a sbraccio massimo (estremità avambraccio/perno benna)

Sottocarro
2,75 m o 2,99 m (MH)

Braccio
6,4 m (MH)

Avambraccio
4,3 m (dritto)

	Configurazione del sottocarro	3.000 mm			4.500 mm			6.000 mm			7.500 mm			9.000 mm						mm
10.500 mm	Libero su ruote				*7.200	*7.200	7.100										*5.800	*5.800	5.300	5.340
	MH da 2,75 m - 2 gruppi stabilizzatori - abbassati				*7.200	*7.200	*7.200										*5.800	*5.800	*5.800	
	MH da 2,99 m - 2 gruppi stabilizzatori - abbassati				*7.200	*7.200	*7.200										*5.800	*5.800	*5.800	
9.000 mm	Libero su ruote				*8.750	*8.750	7.300	6.000	6.050	4.500							4.250	4.250	3.150	7.290
	MH da 2,75 m - 2 gruppi stabilizzatori - abbassati				*8.750	*8.750	*8.750	*7.300	*7.300	*7.300							*4.950	*4.950	*4.950	
	MH da 2,99 m - 2 gruppi stabilizzatori - abbassati				*8.750	*8.750	*8.750	*7.300	*7.300	*7.300							*4.950	*4.950	*4.950	
7.500 mm	Libero su ruote				*9.750	*9.750	7.300	6.000	6.050	4.500	4.100	4.100	3.000				3.200	3.200	2.350	8.540
	MH da 2,75 m - 2 gruppi stabilizzatori - abbassati				*9.750	*9.750	*9.750	*8.200	*8.200	*8.200	*6.900	*6.900	6.350				*4.650	*4.650	*4.650	
	MH da 2,99 m - 2 gruppi stabilizzatori - abbassati				*9.750	*9.750	*9.750	*8.200	*8.200	*8.200	*6.900	*6.900	*6.900				*4.650	*4.650	*4.650	
6.000 mm	Libero su ruote				9.550	9.600	7.050	5.900	5.900	4.400	4.000	4.050	2.950	2.900	2.900	2.100	2.650	2.700	1.900	9.380
	MH da 2,75 m - 2 gruppi stabilizzatori - abbassati				*10.500	*10.500	*10.500	*8.400	*8.400	*8.400	*6.950	*6.950	6.300	*5.800	*5.800	4.600	*4.550	*4.550	4.250	
	MH da 2,99 m - 2 gruppi stabilizzatori - abbassati				*10.500	*10.500	*10.500	*8.400	*8.400	*8.400	*6.950	*6.950	6.850	*5.800	*5.800	5.000	*4.550	*4.550	*4.550	
4.500 mm	Libero su ruote	*14.950	*14.950	12.900	9.050	9.050	6.600	5.600	5.650	4.150	3.900	3.900	2.850	2.850	2.850	2.050	2.350	2.400	1.650	9.930
	MH da 2,75 m - 2 gruppi stabilizzatori - abbassati	*14.950	*14.950	*14.950	*11.400	*11.400	*11.400	*8.750	*8.750	*8.750	*7.050	*7.050	6.150	*5.750	*5.750	4.550	*4.600	*4.600	3.850	
	MH da 2,99 m - 2 gruppi stabilizzatori - abbassati	*14.950	*14.950	*14.950	*11.400	*11.400	*11.400	*8.750	*8.750	*8.750	*7.050	*7.050	6.700	*5.750	*5.750	4.950	*4.600	*4.600	4.200	
3.000 mm	Libero su ruote	16.500	16.600	10.950	8.300	8.300	5.900	5.250	5.300	3.800	3.700	3.750	2.650	2.750	2.750	1.950	2.200	2.200	1.500	10.220
	MH da 2,75 m - 2 gruppi stabilizzatori - abbassati	*19.200	*19.200	*19.200	*12.300	*12.300	*12.300	*9.050	*9.050	8.600	*7.100	*7.100	5.950	*5.650	*5.650	4.450	*4.500	*4.500	3.600	
	MH da 2,99 m - 2 gruppi stabilizzatori - abbassati	*19.200	*19.200	*19.200	*12.300	*12.300	*12.300	*9.050	*9.050	*9.050	*7.100	*7.100	6.500	*5.650	*5.650	4.850	*4.500	*4.500	3.950	
1.500 mm	Libero su ruote	*3.000	*3.000	*3.000	7.550	7.600	5.250	4.950	4.950	3.500	3.550	3.550	2.500	2.650	2.650	1.850	2.150	2.150	1.450	10.280
	MH da 2,75 m - 2 gruppi stabilizzatori - abbassati	*3.000	*3.000	*3.000	*12.350	*12.350	*12.350	*9.000	*9.000	8.200	*6.900	*6.900	5.750	*5.350	*5.350	4.350	*4.000	*4.000	3.500	
	MH da 2,99 m - 2 gruppi stabilizzatori - abbassati	*3.000	*3.000	*3.000	*12.350	*12.350	*12.350	*9.000	*9.000	*9.000	*6.900	*6.900	6.300	*5.350	*5.350	4.750	*4.000	*4.000	3.850	
0 mm	Libero su ruote				7.150	7.200	4.900	4.700	4.700	3.250	3.400	3.400	2.350	2.550	2.600	1.750				
	MH da 2,75 m - 2 gruppi stabilizzatori - abbassati				*10.200	*10.200	*10.200	*8.250	*8.250	7.900	*6.250	*6.250	5.600	*4.700	*4.700	4.250				
	MH da 2,99 m - 2 gruppi stabilizzatori - abbassati				*10.200	*10.200	*10.200	*8.250	*8.250	*8.250	*6.250	*6.250	6.150	*4.700	*4.700	4.650				

Capacità di sollevamento

Tutti i valori sono espressi in lb, attrezzatura: nessuna, sollevatore idraulico della cabina, pneumatici in gomma piena, con contrappeso (9.260 lb), sollevamento potenziato attivo.

Altezza del punto di carico | Carico sulla parte anteriore | Carico sulla parte posteriore | Carico sulla parte laterale | Carico a sbraccio massimo (estremità avambraccio/perno benna)

Sottocarro
9'0" o 9'10" (MH)

Braccio
21'0" (MH)

Avambraccio
14'1" (dritto)

	Configurazione del sottocarro	10 ft			15 ft			20 ft			25 ft			30 ft						ft
35 ft	Libero su ruote				*15.000	*15.000	*15.000										*13.100	*13.100	12.800	16,57
	MH da 2,75 m - 2 gruppi stabilizzatori - abbassati				*15.000	*15.000	*15.000										*13.100	*13.100	*13.100	
	MH da 2,99 m - 2 gruppi stabilizzatori - abbassati				*15.000	*15.000	*15.000										*13.100	*13.100	*13.100	
30 ft	Libero su ruote				*18.900	*18.900	15.700	12.900	12.900	9.600							9.700	9.700	7.200	23,43
	MH da 2,75 m - 2 gruppi stabilizzatori - abbassati				*18.900	*18.900	*18.900	*15.400	*15.400	*15.400							*11.100	*11.100	*11.100	
	MH da 2,99 m - 2 gruppi stabilizzatori - abbassati				*18.900	*18.900	*18.900	*15.400	*15.400	*15.400							*11.100	*11.100	*11.100	
25 ft	Libero su ruote				21.100	21.100	15.700	12.900	13.000	9.700	8.700	8.800	6.500				7.200	7.200	5.200	27,72
	MH da 2,75 m - 2 gruppi stabilizzatori - abbassati				*21.200	*21.200	*21.200	*17.800	*17.800	*17.800	*14.700	*14.700	13.700				*10.300	*10.300	*10.300	
	MH da 2,99 m - 2 gruppi stabilizzatori - abbassati				*21.200	*21.200	*21.200	*17.800	*17.800	*17.800	*14.700	*14.700	*14.700				*10.300	*10.300	*10.300	
20 ft	Libero su ruote				20.500	20.600	15.200	12.600	12.700	9.400	8.600	8.700	6.400	6.200	6.200	4.400	5.900	6.000	4.200	30,64
	MH da 2,75 m - 2 gruppi stabilizzatori - abbassati				*22.800	*22.800	*22.800	*18.200	*18.200	*18.200	*15.100	*15.100	13.500	*11.500	*11.500	9.900	*10.100	*10.100	9.500	
	MH da 2,99 m - 2 gruppi stabilizzatori - abbassati				*22.800	*22.800	*22.800	*18.200	*18.200	*18.200	*15.100	*15.100	14.700	*11.500	*11.500	10.700	*10.100	*10.100	*10.100	
15 ft	Libero su ruote	*32.000	*32.000	27.900	19.400	19.500	14.200	12.100	12.200	8.900	8.400	8.400	6.100	6.100	6.100	4.300	5.200	5.300	3.700	32,51
	MH da 2,75 m - 2 gruppi stabilizzatori - abbassati	*32.000	*32.000	*32.000	*24.700	*24.700	*24.700	*19.000	*19.000	*19.000	*15.300	*15.300	13.200	*12.400	*12.400	9.700	*10.200	*10.200	8.500	
	MH da 2,99 m - 2 gruppi stabilizzatori - abbassati	*32.000	*32.000	*32.000	*24.700	*24.700	*24.700	*19.000	*19.000	*19.000	*15.300	*15.300	14.400	*12.400	*12.400	10.600	*10.200	*10.200	9.200	
10 ft	Libero su ruote	35.500	35.700	23.700	17.900	17.900	12.800	11.400	11.400	8.200	8.000	8.000	5.700	5.900	5.900	4.200	4.800	4.900	3.400	33,50
	MH da 2,75 m - 2 gruppi stabilizzatori - abbassati	*41.500	*41.500	*41.500	*26.600	*26.600	*26.600	*19.600	*19.600	18.500	*15.300	*15.300	12.800	*12.200	*12.200	9.500	*9.900	*9.900	7.900	
	MH da 2,99 m - 2 gruppi stabilizzatori - abbassati	*41.500	*41.500	*41.500	*26.600	*26.600	*26.600	*19.600	*19.600	*19.600	*15.300	*15.300	14.000	*12.200	*12.200	10.400	*9.900	*9.900	8.700	
5 ft	Libero su ruote	*7.100	*7.100	*7.100	16.300	16.400	11.400	10.600	10.700	7.600	7.600	7.600	5.400	5.700	5.700	4.000	4.700	4.700	3.200	33,73
	MH da 2,75 m - 2 gruppi stabilizzatori - abbassati	*7.100	*7.100	*7.100	*26.800	*26.800	*26.800	*19.500	*19.500	17.600	*14.900	*14.900	12.400	*11.500	*11.500	9.300	*8.800	*8.800	7.700	
	MH da 2,99 m - 2 gruppi stabilizzatori - abbassati	*7.100	*7.100	*7.100	*26.800	*26.800	*26.800	*19.500	*19.500	19.400	*14.900	*14.900	13.600	*11.500	*11.500	10.200	*8.800	*8.800	8.500	
0'	Libero su ruote				15.400	15.500	10.500	10.100	10.200	7.000	7.300	7.300	5.100	5.500	5.600	3.800				
	MH da 2,75 m - 2 gruppi stabilizzatori - abbassati				*23.700	*23.700	*23.700	*17.800	*17.800	17.000	*13.500	*13.500	12.100	*10.000	*10.000	9.100				
	MH da 2,99 m - 2 gruppi stabilizzatori - abbassati				*23.700	*23.700	*23.700	*17.800	*17.800	*17.800	*13.500	*13.500	13.200	*10.000	*10.000	*10.000				

*Limitato dal carico idraulico anziché dal carico di ribaltamento.

Le capacità di sollevamento sono basate sugli standard ISO 10567:2007 e non superano l'87% della capacità di sollevamento idraulico o il 75% del carico di ribaltamento. Il punto di carico corrisponde alla linea centrale del perno di montaggio dello snodo della benna sull'avambraccio. L'assale oscillante deve essere bloccato. Le capacità di sollevamento sono calcolate con la macchina posizionata su una superficie stabile e uniforme. Per la capacità di sollevamento con benna e/o attacco rapido incluso, sottrarre il rispettivo peso dai valori riportati in precedenza. L'impiego di un punto di attacco dell'attrezzatura per movimentare/sollevare oggetti potrebbe influenzare le prestazioni di sollevamento della macchina.

Per informazioni specifiche su un prodotto, consultate sempre il manuale di funzionamento e manutenzione corrispondente.

Caratteristiche tecniche del movimentatore di materiali MH3024

Capacità di sollevamento

Tutti i valori sono espressi in kg, attrezzatura: nessuna, sollevatore idraulico della cabina, pneumatici in gomma piena, con contrappeso (4.700 kg), sollevamento potenziato attivo.

Altezza del punto di carico | Carico sulla parte anteriore | Carico sulla parte posteriore | Carico sulla parte laterale | Carico a sbraccio massimo (estremità avambraccio/perno benna)

Sottocarro
2,75 m o 2,99 m (MH)

Braccio
6,4 m (MH)

Avambraccio
4,3 m (dritto)

	Configurazione del sottocarro	3.000 mm			4.500 mm			6.000 mm			7.500 mm			9.000 mm						mm
10.500 mm	Libero su ruote				*7.200	*7.200	*7.200										*5.800	*5.800	5.600	5.340
	MH da 2,75 m - 2 gruppi stabilizzatori - abbassati				*7.200	*7.200	*7.200										*5.800	*5.800	*5.800	
	MH da 2,99 m - 2 gruppi stabilizzatori - abbassati				*7.200	*7.200	*7.200										*5.800	*5.800	*5.800	
9.000 mm	Libero su ruote				*8.750	*8.750	7.650	6.300	6.300	4.750							4.450	4.500	3.350	7.290
	MH da 2,75 m - 2 gruppi stabilizzatori - abbassati				*8.750	*8.750	*8.750	*7.300	*7.300	*7.300							*4.950	*4.950	*4.950	
	MH da 2,99 m - 2 gruppi stabilizzatori - abbassati				*8.750	*8.750	*8.750	*7.300	*7.300	*7.300							*4.950	*4.950	*4.950	
7.500 mm	Libero su ruote				*9.750	*9.750	7.650	6.300	6.350	4.750	4.300	4.300	3.200				3.400	3.400	2.500	8.540
	MH da 2,75 m - 2 gruppi stabilizzatori - abbassati				*9.750	*9.750	*9.750	*8.200	*8.200	*8.200	*6.900	*6.900	6.650				*4.650	*4.650	*4.650	
	MH da 2,99 m - 2 gruppi stabilizzatori - abbassati				*9.750	*9.750	*9.750	*8.200	*8.200	*8.200	*6.900	*6.900	*6.900				*4.650	*4.650	*4.650	
6.000 mm	Libero su ruote				10.000	10.050	7.450	6.150	6.200	4.650	4.250	4.250	3.150	3.050	3.100	2.250	2.850	2.850	2.050	9.380
	MH da 2,75 m - 2 gruppi stabilizzatori - abbassati				*10.500	*10.500	*10.500	*8.400	*8.400	*8.400	*6.950	*6.950	6.600	*5.800	*5.800	4.800	*4.550	*4.550	4.500	
	MH da 2,99 m - 2 gruppi stabilizzatori - abbassati				*10.500	*10.500	*10.500	*8.400	*8.400	*8.400	*6.950	*6.950	*6.950	*5.800	*5.800	5.250	*4.550	*4.550	*4.550	
4.500 mm	Libero su ruote	*14.950	*14.950	13.550	9.450	9.500	6.950	5.900	5.950	4.400	4.100	4.150	3.050	3.000	3.050	2.200	2.500	2.550	1.800	9.930
	MH da 2,75 m - 2 gruppi stabilizzatori - abbassati	*14.950	*14.950	*14.950	*11.400	*11.400	*11.400	*8.750	*8.750	*8.750	*7.050	*7.050	6.450	*5.750	*5.750	4.750	*4.600	*4.600	4.050	
	MH da 2,99 m - 2 gruppi stabilizzatori - abbassati	*14.950	*14.950	*14.950	*11.400	*11.400	*11.400	*8.750	*8.750	*8.750	*7.050	*7.050	7.000	*5.750	*5.750	5.200	*4.600	*4.600	4.400	
3.000 mm	Libero su ruote	17.350	17.400	11.600	8.700	8.750	6.300	5.550	5.600	4.050	3.950	3.950	2.850	2.900	2.950	2.100	2.350	2.350	1.650	10.220
	MH da 2,75 m - 2 gruppi stabilizzatori - abbassati	*19.200	*19.200	*19.200	*12.300	*12.300	*12.300	*9.050	*9.050	9.000	*7.100	*7.100	6.250	*5.650	*5.650	4.650	*4.500	*4.500	3.800	
	MH da 2,99 m - 2 gruppi stabilizzatori - abbassati	*19.200	*19.200	*19.200	*12.300	*12.300	*12.300	*9.050	*9.050	*9.050	*7.100	*7.100	6.800	*5.650	*5.650	5.100	*4.500	*4.500	4.150	
1.500 mm	Libero su ruote	*3.000	*3.000	*3.000	8.000	8.050	5.650	5.250	5.250	3.750	3.750	3.750	2.700	2.850	2.850	2.000	2.300	2.300	1.600	10.280
	MH da 2,75 m - 2 gruppi stabilizzatori - abbassati	*3.000	*3.000	*3.000	*12.350	*12.350	*12.350	*9.000	*9.000	8.600	*6.900	*6.900	6.050	*5.350	*5.350	4.550	*4.000	*4.000	3.700	
	MH da 2,99 m - 2 gruppi stabilizzatori - abbassati	*3.000	*3.000	*3.000	*12.350	*12.350	*12.350	*9.000	*9.000	*9.000	*6.900	*6.900	6.600	*5.350	*5.350	4.950	*4.000	*4.000	*4.000	
0 mm	Libero su ruote				7.600	7.600	5.250	5.000	5.000	3.500	3.600	3.650	2.550	2.750	2.750	1.950				
	MH da 2,75 m - 2 gruppi stabilizzatori - abbassati				*10.200	*10.200	*10.200	*8.250	*8.250	*8.250	*6.250	*6.250	5.900	*4.700	*4.700	4.450				
	MH da 2,99 m - 2 gruppi stabilizzatori - abbassati				*10.200	*10.200	*10.200	*8.250	*8.250	*8.250	*6.250	*6.250	*6.250	*4.700	*4.700	*4.700				

Capacità di sollevamento

Tutti i valori sono espressi in lb, attrezzatura: nessuna, sollevatore idraulico della cabina, pneumatici in gomma piena, con contrappeso (10.370 lb), sollevamento potenziato attivo.

Altezza del punto di carico | Carico sulla parte anteriore | Carico sulla parte posteriore | Carico sulla parte laterale | Carico a sbraccio massimo (estremità avambraccio/perno benna)

Sottocarro
9'0" o 9'10" (MH)

Braccio
21'0" (MH)

Avambraccio
14'1" (dritto)

	Configurazione del sottocarro	10 ft			15 ft			20 ft			25 ft			30 ft						ft
35 ft	Libero su ruote				*15.000	*15.000	*15.000										*13.100	*13.100	*13.100	16,57
	MH da 2,75 m - 2 gruppi stabilizzatori - abbassati				*15.000	*15.000	*15.000										*13.100	*13.100	*13.100	
	MH da 2,99 m - 2 gruppi stabilizzatori - abbassati				*15.000	*15.000	*15.000										*13.100	*13.100	*13.100	
30 ft	Libero su ruote				*18.900	*18.900	16.500	13.500	13.500	10.200							10.200	10.200	7.600	23,43
	MH da 2,75 m - 2 gruppi stabilizzatori - abbassati				*18.900	*18.900	*18.900	*15.400	*15.400	*15.400							*11.100	*11.100	*11.100	
	MH da 2,99 m - 2 gruppi stabilizzatori - abbassati				*18.900	*18.900	*18.900	*15.400	*15.400	*15.400							*11.100	*11.100	*11.100	
25 ft	Libero su ruote				*21.200	*21.200	16.500	13.600	13.600	10.200	9.200	9.300	6.900				7.600	7.600	5.600	27,72
	MH da 2,75 m - 2 gruppi stabilizzatori - abbassati				*21.200	*21.200	*21.200	*17.800	*17.800	*17.800	*14.700	*14.700	14.300				*10.300	*10.300	*10.300	
	MH da 2,99 m - 2 gruppi stabilizzatori - abbassati				*21.200	*21.200	*21.200	*17.800	*17.800	*17.800	*14.700	*14.700	*14.700				*10.300	*10.300	*10.300	
20 ft	Libero su ruote				21.500	21.600	16.000	13.300	13.300	10.000	9.100	9.200	6.800	6.600	6.600	4.800	6.300	6.300	4.600	30,64
	MH da 2,75 m - 2 gruppi stabilizzatori - abbassati				*22.800	*22.800	*22.800	*18.200	*18.200	*18.200	*15.100	*15.100	14.200	*11.500	*11.500	10.300	*10.100	*10.100	10.000	
	MH da 2,99 m - 2 gruppi stabilizzatori - abbassati				*22.800	*22.800	*22.800	*18.200	*18.200	*18.200	*15.100	*15.100	*15.100	*11.500	*11.500	11.200	*10.100	*10.100	*10.100	
15 ft	Libero su ruote	*32.000	*32.000	29.200	20.400	20.500	15.000	12.700	12.800	9.500	8.800	8.900	6.500	6.500	6.500	4.700	5.600	5.600	4.000	32,51
	MH da 2,75 m - 2 gruppi stabilizzatori - abbassati	*32.000	*32.000	*32.000	*24.700	*24.700	*24.700	*19.000	*19.000	*19.000	*15.300	*15.300	13.900	*12.400	*12.400	10.200	*10.200	*10.200	8.900	
	MH da 2,99 m - 2 gruppi stabilizzatori - abbassati	*32.000	*32.000	*32.000	*24.700	*24.700	*24.700	*19.000	*19.000	*19.000	*15.300	*15.300	15.100	*12.400	*12.400	11.100	*10.200	*10.200	9.700	
10 ft	Libero su ruote	37.300	37.500	25.100	18.800	18.900	13.600	12.000	12.100	8.800	8.500	8.500	6.200	6.300	6.300	4.500	5.200	5.200	3.700	33,50
	MH da 2,75 m - 2 gruppi stabilizzatori - abbassati	*41.500	*41.500	*41.500	*26.600	*26.600	*26.600	*19.600	*19.600	19.300	*15.300	*15.300	13.400	*12.200	*12.200	10.000	*9.900	*9.900	8.400	
	MH da 2,99 m - 2 gruppi stabilizzatori - abbassati	*41.500	*41.500	*41.500	*26.600	*26.600	*26.600	*19.600	*19.600	*19.600	*15.300	*15.300	14.700	*12.200	*12.200	10.900	*9.900	*9.900	9.100	
5 ft	Libero su ruote	*7.100	*7.100	*7.100	17.300	17.300	12.200	11.300	11.300	8.100	8.100	8.100	5.800	6.100	6.100	4.300	5.000	5.100	3.500	33,73
	MH da 2,75 m - 2 gruppi stabilizzatori - abbassati	*7.100	*7.100	*7.100	*26.800	*26.800	*26.800	*19.500	*19.500	18.500	*14.900	*14.900	13.000	*11.500	*11.500	9.800	*8.800	*8.800	8.200	
	MH da 2,99 m - 2 gruppi stabilizzatori - abbassati	*7.100	*7.100	*7.100	*26.800	*26.800	*26.800	*19.500	*19.500	*19.500	*14.900	*14.900	14.200	*11.500	*11.500	10.700	*8.800	*8.800	*8.800	
0'	Libero su ruote				16.300	16.400	11.300	10.700	10.800	7.600	7.800	7.800	5.500	5.900	6.000	4.200				
	MH da 2,75 m - 2 gruppi stabilizzatori - abbassati				*23.700	*23.700	*23.700	*17.800	*17.800	*17.800	*13.500	*13.500	12.700	*10.000	*10.000	9.600				
	MH da 2,99 m - 2 gruppi stabilizzatori - abbassati				*23.700	*23.700	*23.700	*17.800	*17.800	*17.800	*13.500	*13.500	*13.500	*10.000	*10.000	*10.000				

*Limitato dal carico idraulico anziché dal carico di ribaltamento.

Le capacità di sollevamento sono basate sugli standard ISO 10567:2007 e non superano l'87% della capacità di sollevamento idraulico o il 75% del carico di ribaltamento. Il punto di carico corrisponde alla linea centrale del perno di montaggio dello snodo della benna sull'avambraccio. L'assale oscillante deve essere bloccato. Le capacità di sollevamento sono calcolate con la macchina posizionata su una superficie stabile e uniforme. Per la capacità di sollevamento con benna e/o attacco rapido incluso, sottrarre il rispettivo peso dai valori riportati in precedenza. L'impiego di un punto di attacco dell'attrezzatura per movimentare/sollevare oggetti potrebbe influenzare le prestazioni di sollevamento della macchina.

Per informazioni specifiche su un prodotto, consultate sempre il manuale di funzionamento e manutenzione corrispondente.

Caratteristiche tecniche del movimentatore di materiali MH3024

Capacità di sollevamento

Tutti i valori sono espressi in kg, attrezzatura: nessuna, sollevatore idraulico della cabina, pneumatici, cilindro benna e leverismo benna installati, con contrappeso (4.200 kg), sollevamento potenziato attivo.

Altezza del punto di carico | Carico sulla parte anteriore | Carico sulla parte posteriore | Carico sulla parte laterale | Carico a sbraccio massimo (estremità avambraccio/perno benna)

Sottocarro
2,75 m (MH o STD) o 2,99 m (MH)

Braccio
5,65 m (monopezzo)

Avambraccio
2,5 m (dritto)

		3.000 mm			4.500 mm			6.000 mm			7.500 mm						
	Configurazione del sottocarro																**mm**
7.500 mm	Libero su ruote													*4.150	*4.150	*4.150	5.860
	MH da 2,75 m - 2 gruppi stabilizzatori - abbassati													*4.150	*4.150	*4.150	
	MH da 2,99 m - 2 gruppi stabilizzatori - abbassati													*4.150	*4.150	*4.150	
	STD 2,75 m - Stabilizzatore anteriore - dozer posteriore - abbassato													*4.150	*4.150	*4.150	
	2,75 m STD - Dozer anteriore - stabilizzatore posteriore - abbassato													*4.150	*4.150	*4.150	
6.000 mm	Libero su ruote							*5.600	5.400	4.300				*3.750	*3.750	3.250	7.070
	MH da 2,75 m - 2 gruppi stabilizzatori - abbassati							*5.600	*5.600	*5.600				*3.750	*3.750	*3.750	
	MH da 2,99 m - 2 gruppi stabilizzatori - abbassati							*5.600	*5.600	*5.600				*3.750	*3.750	*3.750	
	STD 2,75 m - Stabilizzatore anteriore - dozer posteriore - abbassato							*5.600	*5.600	*5.600				*3.750	*3.750	*3.750	
	2,75 m STD - Dozer anteriore - stabilizzatore posteriore - abbassato							*5.600	*5.600	*5.600				*3.750	*3.750	*3.750	
4.500 mm	Libero su ruote				*7.350	*7.350	6.400	5.700	5.200	4.150	4.000	3.700	2.950	*3.650	3.450	2.700	7.810
	MH da 2,75 m - 2 gruppi stabilizzatori - abbassati				*7.350	*7.350	*7.350	*5.950	*5.950	*5.950	*5.250	*5.250	*5.250	*3.650	*3.650	*3.650	
	MH da 2,99 m - 2 gruppi stabilizzatori - abbassati				*7.350	*7.350	*7.350	*5.950	*5.950	*5.950	*5.250	*5.250	*5.250	*3.650	*3.650	*3.650	
	STD 2,75 m - Stabilizzatore anteriore - dozer posteriore - abbassato				*7.350	*7.350	*7.350	*5.950	*5.950	*5.950	*5.250	*5.250	4.500	*3.650	*3.650	*3.650	
	2,75 m STD - Dozer anteriore - stabilizzatore posteriore - abbassato				*7.350	*7.350	*7.350	*5.950	*5.950	*5.950	*5.250	*5.250	4.600	*3.650	*3.650	*3.650	
3.000 mm	Libero su ruote				8.350	7.550	5.850	5.450	5.000	3.950	3.900	3.600	2.850	3.400	3.100	2.450	8.190
	MH da 2,75 m - 2 gruppi stabilizzatori - abbassati				*8.850	*8.850	*8.850	*6.600	*6.600	*6.600	*5.450	*5.450	*5.450	*3.700	*3.700	*3.700	
	MH da 2,99 m - 2 gruppi stabilizzatori - abbassati				*8.850	*8.850	*8.850	*6.600	*6.600	*6.600	*5.450	*5.450	*5.450	*3.700	*3.700	*3.700	
	STD 2,75 m - Stabilizzatore anteriore - dozer posteriore - abbassato				*8.850	*8.850	*8.850	*6.600	*6.600	6.150	*5.450	*5.450	4.400	*3.700	*3.700	*3.700	
	2,75 m STD - Dozer anteriore - stabilizzatore posteriore - abbassato				*8.850	*8.850	*8.850	*6.600	*6.600	6.300	*5.450	*5.450	4.500	*3.700	*3.700	*3.700	
1.500 mm	Libero su ruote				7.850	7.050	5.400	5.200	4.750	3.700	3.800	3.500	2.750	3.300	3.000	2.350	8.280
	MH da 2,75 m - 2 gruppi stabilizzatori - abbassati				*9.900	*9.900	*9.900	*7.100	*7.100	*7.100	*5.650	*5.650	*5.650	*3.950	*3.950	*3.950	
	MH da 2,99 m - 2 gruppi stabilizzatori - abbassati				*9.900	*9.900	*9.900	*7.100	*7.100	*7.100	*5.650	*5.650	*5.650	*3.950	*3.950	*3.950	
	STD 2,75 m - Stabilizzatore anteriore - dozer posteriore - abbassato				*9.900	*9.900	8.950	*7.100	*7.100	5.900	*5.650	*5.650	4.300	*3.950	*3.950	3.700	
	2,75 m STD - Dozer anteriore - stabilizzatore posteriore - abbassato				*9.900	*9.900	9.300	*7.100	*7.100	6.050	*5.650	*5.650	4.400	*3.950	*3.950	3.800	
0 mm	Libero su ruote				7.650	6.850	5.200	5.050	4.600	3.550	3.700	3.400	2.650	3.350	3.100	2.400	8.080
	MH da 2,75 m - 2 gruppi stabilizzatori - abbassati				*9.900	*9.900	*9.900	*7.250	*7.250	*7.250	*5.550	*5.550	*5.550	*4.400	*4.400	*4.400	
	MH da 2,99 m - 2 gruppi stabilizzatori - abbassati				*9.900	*9.900	*9.900	*7.250	*7.250	*7.250	*5.550	*5.550	*5.550	*4.400	*4.400	*4.400	
	STD 2,75 m - Stabilizzatore anteriore - dozer posteriore - abbassato				*9.900	*9.900	8.750	*7.250	*7.250	5.750	*5.550	*5.550	4.200	*4.400	*4.400	3.800	
	2,75 m STD - Dozer anteriore - stabilizzatore posteriore - abbassato				*9.900	*9.900	9.050	*7.250	*7.250	5.900	*5.550	*5.550	4.300	*4.400	*4.400	3.900	
-1.500 mm	Libero su ruote	*8.650	*8.650	*8.650	7.600	6.850	5.200	5.000	4.550	3.500	3.700	3.400	2.650	3.650	3.350	2.600	7.570
	MH da 2,75 m - 2 gruppi stabilizzatori - abbassati	*8.650	*8.650	*8.650	*9.050	*9.050	*9.050	*6.800	*6.800	*6.800	*4.950	*4.950	*4.950	*4.850	*4.850	*4.850	
	MH da 2,99 m - 2 gruppi stabilizzatori - abbassati	*8.650	*8.650	*8.650	*9.050	*9.050	*9.050	*6.800	*6.800	*6.800	*4.950	*4.950	*4.950	*4.850	*4.850	*4.850	
	STD 2,75 m - Stabilizzatore anteriore - dozer posteriore - abbassato	*8.650	*8.650	*8.650	*9.050	*9.050	8.700	*6.800	*6.800	5.700	*4.950	*4.950	4.200	*4.850	*4.850	4.150	
	2,75 m STD - Dozer anteriore - stabilizzatore posteriore - abbassato	*8.650	*8.650	*8.650	*9.050	*9.050	9.000	*6.800	*6.800	5.850	*4.950	*4.950	4.300	*4.850	*4.850	4.250	
-3.000 mm	Libero su ruote	*9.450	*9.450	*9.450	*7.450	6.900	5.300	5.050	4.600	3.600				4.400	4.050	3.150	6.680
	MH da 2,75 m - 2 gruppi stabilizzatori - abbassati	*9.450	*9.450	*9.450	*7.450	*7.450	*7.450	*5.550	*5.550	*5.550				*4.500	*4.500	*4.500	
	MH da 2,99 m - 2 gruppi stabilizzatori - abbassati	*9.450	*9.450	*9.450	*7.450	*7.450	*7.450	*5.550	*5.550	*5.550				*4.500	*4.500	*4.500	
	STD 2,75 m - Stabilizzatore anteriore - dozer posteriore - abbassato	*9.450	*9.450	*9.450	*7.450	*7.450	*7.450	*5.550	*5.550	*5.550				*4.500	*4.500	*4.500	
	2,75 m STD - Dozer anteriore - stabilizzatore posteriore - abbassato	*9.450	*9.450	*9.450	*7.450	*7.450	*7.450	*5.550	*5.550	*5.550				*4.500	*4.500	*4.500	

*Limitato dal carico idraulico anziché dal carico di ribaltamento.

Le capacità di sollevamento sono basate sugli standard ISO 10567:2007 e non superano l'87% della capacità di sollevamento idraulico o il 75% del carico di ribaltamento. Il punto di carico corrisponde alla linea centrale del perno di montaggio dello snodo della benna sull'avambraccio. L'assale oscillante deve essere bloccato. Le capacità di sollevamento sono calcolate con la macchina posizionata su una superficie stabile e uniforme. Per la capacità di sollevamento con benna e/o attacco rapido incluso, sottrarre il rispettivo peso dai valori riportati in precedenza. L'impiego di un punto di attacco dell'attrezzatura per movimentare/sollevare oggetti potrebbe influenzare le prestazioni di sollevamento della macchina. La capacità di sollevamento è calcolata con cilindro VA completamente esteso.

Per informazioni specifiche su un prodotto, consultate sempre il manuale di funzionamento e manutenzione corrispondente.

Caratteristiche tecniche del movimentatore di materiali MH3024

Capacità di sollevamento

Tutti i valori sono espressi in lb, attrezzatura: nessuna, sollevatore idraulico della cabina, pneumatici, cilindro benna e leverismo benna installati, con contrappeso (9.260 lb), sollevamento potenziato attivo.

Altezza del punto di carico | Carico sulla parte anteriore | Carico sulla parte posteriore | Carico sulla parte laterale | Carico a sbraccio massimo (estremità avambraccio/perno benna)

Sottocarro
9'0" (MH o STD) o 9'10" (MH)

Braccio
18'6" (monopezzo)

Avambraccio
8'2" (dritto)

	Configurazione del sottocarro	10 ft			15 ft			20 ft			25 ft						ft
25 ft	Libero su ruote													*9.200	*9.200	9.100	18,77
	MH da 9'0" m - 2 gruppi stabilizzatori - abbassati													*9.200	*9.200	*9.200	
	MH da 9'10" m - 2 gruppi stabilizzatori - abbassati													*9.200	*9.200	*9.200	
	STD 9'0" - Stabilizzatore anteriore - Dozer posteriore - abbassato													*9.200	*9.200	*9.200	
	STD 9'0" - Dozer anteriore - stabilizzatore posteriore - abbassato													*9.200	*9.200	*9.200	
20 ft	Libero su ruote							*12.200	11.500	9.200				*8.300	*8.300	7.200	23,00
	MH da 9'0" m - 2 gruppi stabilizzatori - abbassati							*12.200	*12.200	*12.200				*8.300	*8.300	*8.300	
	MH da 9'10" m - 2 gruppi stabilizzatori - abbassati							*12.200	*12.200	*12.200				*8.300	*8.300	*8.300	
	STD 9'0" - Stabilizzatore anteriore - Dozer posteriore - abbassato							*12.200	*12.200	*12.200				*8.300	*8.300	*8.300	
	STD 9'0" - Dozer anteriore - stabilizzatore posteriore - abbassato							*12.200	*12.200	*12.200				*8.300	*8.300	*8.300	
15 ft	Libero su ruote				*15.900	*15.900	13.700	12.200	11.200	8.900	8.500	7.800	6.200	*8.000	7.500	5.900	25,52
	MH da 9'0" m - 2 gruppi stabilizzatori - abbassati				*15.900	*15.900	*15.900	*13.000	*13.000	*13.000	*10.300	*10.300	*10.300	*8.000	*8.000	*8.000	
	MH da 9'10" m - 2 gruppi stabilizzatori - abbassati				*15.900	*15.900	*15.900	*13.000	*13.000	*13.000	*10.300	*10.300	*10.300	*8.000	*8.000	*8.000	
	STD 9'0" - Stabilizzatore anteriore - Dozer posteriore - abbassato				*15.900	*15.900	*15.900	*13.000	*13.000	*13.000	*10.300	*10.300	*9.600	*8.000	*8.000	*8.000	
	STD 9'0" - Dozer anteriore - stabilizzatore posteriore - abbassato				*15.900	*15.900	*15.900	*13.000	*13.000	*13.000	*10.300	*10.300	*9.800	*8.000	*8.000	*8.000	
10 ft	Libero su ruote				18.000	16.200	12.600	11.700	10.600	8.400	8.300	7.600	6.000	7.400	6.800	5.300	26,84
	MH da 9'0" m - 2 gruppi stabilizzatori - abbassati				*19.100	*19.100	*19.100	*14.300	*14.300	*14.300	*11.900	*11.900	*11.900	*8.200	*8.200	*8.200	
	MH da 9'10" m - 2 gruppi stabilizzatori - abbassati				*19.100	*19.100	*19.100	*14.300	*14.300	*14.300	*11.900	*11.900	*11.900	*8.200	*8.200	*8.200	
	STD 9'0" - Stabilizzatore anteriore - Dozer posteriore - abbassato				*19.100	*19.100	*19.100	*14.300	*14.300	13.100	*11.900	*11.900	9.400	*8.200	*8.200	*8.200	
	STD 9'0" - Dozer anteriore - stabilizzatore posteriore - abbassato				*19.100	*19.100	*19.100	*14.300	*14.300	13.500	*11.900	*11.900	9.600	*8.200	*8.200	*8.200	
5 ft	Libero su ruote				16.900	15.200	11.600	11.100	10.200	7.900	8.100	7.400	5.800	7.100	6.500	5.100	27,17
	MH da 9'0" m - 2 gruppi stabilizzatori - abbassati				*21.400	*21.400	*21.400	*15.400	*15.400	*15.400	*12.200	*12.200	*12.200	*8.700	*8.700	*8.700	
	MH da 9'10" m - 2 gruppi stabilizzatori - abbassati				*21.400	*21.400	*21.400	*15.400	*15.400	*15.400	*12.200	*12.200	*12.200	*8.700	*8.700	*8.700	
	STD 9'0" - Stabilizzatore anteriore - Dozer posteriore - abbassato				*21.400	*21.400	19.200	*15.400	*15.400	12.600	*12.200	*12.200	9.100	*8.700	*8.700	8.100	
	STD 9'0" - Dozer anteriore - stabilizzatore posteriore - abbassato				*21.400	*21.400	19.900	*15.400	*15.400	13.000	*12.200	*12.200	9.400	*8.700	*8.700	8.300	
0'	Libero su ruote				16.400	14.700	11.200	10.800	9.800	7.600	7.900	7.200	5.600	7.300	6.700	5.200	26,51
	MH da 9'0" m - 2 gruppi stabilizzatori - abbassati				*21.400	*21.400	*21.400	*15.600	*15.600	*15.600	*12.000	*12.000	*12.000	*9.700	*9.700	*9.700	
	MH da 9'10" m - 2 gruppi stabilizzatori - abbassati				*21.400	*21.400	*21.400	*15.600	*15.600	*15.600	*12.000	*12.000	*12.000	*9.700	*9.700	*9.700	
	STD 9'0" - Stabilizzatore anteriore - Dozer posteriore - abbassato				*21.400	*21.400	18.700	*15.600	*15.600	12.300	*12.000	*12.000	9.000	*9.700	*9.700	8.300	
	STD 9'0" - Dozer anteriore - stabilizzatore posteriore - abbassato				*21.400	*21.400	19.400	*15.600	*15.600	12.600	*12.000	*12.000	9.200	*9.700	*9.700	8.500	
-5 ft	Libero su ruote	*19.700	*19.700	*19.700	16.300	14.600	11.100	10.700	9.700	7.500				8.000	7.300	5.700	24,80
	MH da 9'0" m - 2 gruppi stabilizzatori - abbassati	*19.700	*19.700	*19.700	*19.700	*19.700	*19.700	*14.700	*14.700	*14.700				*10.700	*10.700	*10.700	
	MH da 9'10" m - 2 gruppi stabilizzatori - abbassati	*19.700	*19.700	*19.700	*19.700	*19.700	*19.700	*14.700	*14.700	*14.700				*10.700	*10.700	*10.700	
	STD 9'0" - Stabilizzatore anteriore - Dozer posteriore - abbassato	*19.700	*19.700	*19.700	*19.700	*19.700	18.600	*14.700	*14.700	12.100				*10.700	*10.700	9.100	
	STD 9'0" - Dozer anteriore - stabilizzatore posteriore - abbassato	*19.700	*19.700	*19.700	*19.700	*19.700	19.300	*14.700	*14.700	12.500				*10.700	*10.700	9.300	
-10 ft	Libero su ruote	*20.400	*20.400	*20.400	*16.100	14.800	11.300	10.800	9.900	7.600				9.700	8.900	6.900	21,82
	MH da 9'0" m - 2 gruppi stabilizzatori - abbassati	*20.400	*20.400	*20.400	*16.100	*16.100	*16.100	*11.800	*11.800	*11.800				*9.900	*9.900	*9.900	
	MH da 9'10" m - 2 gruppi stabilizzatori - abbassati	*20.400	*20.400	*20.400	*16.100	*16.100	*16.100	*11.800	*11.800	*11.800				*9.900	*9.900	*9.900	
	STD 9'0" - Stabilizzatore anteriore - Dozer posteriore - abbassato	*20.400	*20.400	*20.400	*16.100	*16.100	*16.100	*11.800	*11.800	*11.800				*9.900	*9.900	*9.900	
	STD 9'0" - Dozer anteriore - stabilizzatore posteriore - abbassato	*20.400	*20.400	*20.400	*16.100	*16.100	*16.100	*11.800	*11.800	*11.800				*9.900	*9.900	*9.900	

*Limitato dal carico idraulico anziché dal carico di ribaltamento.

Le capacità di sollevamento sono basate sugli standard ISO 10567:2007 e non superano l'87% della capacità di sollevamento idraulico o il 75% del carico di ribaltamento. Il punto di carico corrisponde alla linea centrale del perno di montaggio dello snodo della benna sull'avambraccio. L'assale oscillante deve essere bloccato. Le capacità di sollevamento sono calcolate con la macchina posizionata su una superficie stabile e uniforme. Per la capacità di sollevamento con benna e/o attacco rapido incluso, sottrarre il rispettivo peso dai valori riportati in precedenza. L'impiego di un punto di attacco dell'attrezzatura per movimentare/sollevare oggetti potrebbe influenzare le prestazioni di sollevamento della macchina. La capacità di sollevamento è calcolata con cilindro VA completamente esteso.

Per informazioni specifiche su un prodotto, consultate sempre il manuale di funzionamento e manutenzione corrispondente.

Caratteristiche tecniche del movimentatore di materiali MH3024

Capacità di sollevamento

Tutti i valori sono espressi in kg, attrezzatura: nessuna, sollevatore idraulico della cabina, pneumatici, cilindro benna e leverismo benna installati, con contrappeso (4.200 kg), sollevamento potenziato attivo.

Altezza del punto di carico | Carico sulla parte anteriore | Carico sulla parte posteriore | Carico sulla parte laterale | Carico a sbraccio massimo (estremità avambraccio/perno benna)

Sottocarro
2,75 m (MH o STD) o 2,99 m (MH)

Braccio
5,65 m (monopezzo)

Avambraccio
2,9 m (dritto)

		3.000 mm			4.500 mm			6.000 mm			7.500 mm						
	Configurazione del sottocarro																**mm**
7.500 mm	Libero su ruote							*4.600	*4.600	4.400				*3.400	*3.400	*3.400	6.380
	MH da 2,75 m - 2 gruppi stabilizzatori - abbassati							*4.600	*4.600	*4.600				*3.400	*3.400	*3.400	
	MH da 2,99 m - 2 gruppi stabilizzatori - abbassati							*4.600	*4.600	*4.600				*3.400	*3.400	*3.400	
	STD 2,75 m - Stabilizzatore anteriore - dozer posteriore - abbassato							*4.600	*4.600	*4.600				*3.400	*3.400	*3.400	
	2,75 m STD - Dozer anteriore - stabilizzatore posteriore - abbassato							*4.600	*4.600	*4.600				*3.400	*3.400	*3.400	
6.000 mm	Libero su ruote							*5.250	*5.250	4.350	*3.200	*3.200	3.000	*3.150	*3.150	2.950	7.510
	MH da 2,75 m - 2 gruppi stabilizzatori - abbassati							*5.250	*5.250	*5.250	*3.200	*3.200	*3.200	*3.150	*3.150	*3.150	
	MH da 2,99 m - 2 gruppi stabilizzatori - abbassati							*5.250	*5.250	*5.250	*3.200	*3.200	*3.200	*3.150	*3.150	*3.150	
	STD 2,75 m - Stabilizzatore anteriore - dozer posteriore - abbassato							*5.250	*5.250	*5.250	*3.200	*3.200	*3.200	*3.150	*3.150	*3.150	
	2,75 m STD - Dozer anteriore - stabilizzatore posteriore - abbassato							*5.250	*5.250	*5.250	*3.200	*3.200	*3.200	*3.150	*3.150	*3.150	
4.500 mm	Libero su ruote							*5.700	5.250	4.200	4.050	3.700	2.950	*3.050	*3.050	2.500	8.200
	MH da 2,75 m - 2 gruppi stabilizzatori - abbassati							*5.700	*5.700	*5.700	*5.050	*5.050	*5.050	*3.050	*3.050	*3.050	
	MH da 2,99 m - 2 gruppi stabilizzatori - abbassati							*5.700	*5.700	*5.700	*5.050	*5.050	*5.050	*3.050	*3.050	*3.050	
	STD 2,75 m - Stabilizzatore anteriore - dozer posteriore - abbassato							*5.700	*5.700	*5.700	*5.050	*5.050	4.550	*3.050	*3.050	*3.050	
	2,75 m STD - Dozer anteriore - stabilizzatore posteriore - abbassato							*5.700	*5.700	*5.700	*5.050	*5.050	4.650	*3.050	*3.050	*3.050	
3.000 mm	Libero su ruote				*8.400	7.650	5.950	5.500	5.000	3.950	3.900	3.600	2.850	*3.100	2.900	2.300	8.570
	MH da 2,75 m - 2 gruppi stabilizzatori - abbassati				*8.400	*8.400	*8.400	*6.350	*6.350	*6.350	*5.300	*5.300	*5.300	*3.100	*3.100	*3.100	
	MH da 2,99 m - 2 gruppi stabilizzatori - abbassati				*8.400	*8.400	*8.400	*6.350	*6.350	*6.350	*5.300	*5.300	*5.300	*3.100	*3.100	*3.100	
	STD 2,75 m - Stabilizzatore anteriore - dozer posteriore - abbassato				*8.400	*8.400	*8.400	*6.350	*6.350	6.150	*5.300	*5.300	4.400	*3.100	*3.100	*3.100	
	2,75 m STD - Dozer anteriore - stabilizzatore posteriore - abbassato				*8.400	*8.400	*8.400	*6.350	*6.350	*6.350	*5.300	*5.300	4.500	*3.100	*3.100	*3.100	
1.500 mm	Libero su ruote				7.950	7.150	5.450	5.250	4.750	3.750	3.800	3.500	2.750	3.050	2.800	2.200	8.660
	MH da 2,75 m - 2 gruppi stabilizzatori - abbassati				*9.650	*9.650	*9.650	*6.950	*6.950	*6.950	*5.550	*5.550	*5.550	*3.300	*3.300	*3.300	
	MH da 2,99 m - 2 gruppi stabilizzatori - abbassati				*9.650	*9.650	*9.650	*6.950	*6.950	*6.950	*5.550	*5.550	*5.550	*3.300	*3.300	*3.300	
	STD 2,75 m - Stabilizzatore anteriore - dozer posteriore - abbassato				*9.650	*9.650	9.050	*6.950	*6.950	5.900	*5.550	*5.550	4.300	*3.300	*3.300	*3.300	
	2,75 m STD - Dozer anteriore - stabilizzatore posteriore - abbassato				*9.650	*9.650	9.350	*6.950	*6.950	6.100	*5.550	*5.550	4.400	*3.300	*3.300	*3.300	
0 mm	Libero su ruote				7.650	6.850	5.200	5.050	4.600	3.550	3.700	3.400	2.650	3.100	2.850	2.250	8.470
	MH da 2,75 m - 2 gruppi stabilizzatori - abbassati				*9.950	*9.950	*9.950	*7.200	*7.200	*7.200	*5.600	*5.600	*5.600	*3.650	*3.650	*3.650	
	MH da 2,99 m - 2 gruppi stabilizzatori - abbassati				*9.950	*9.950	*9.950	*7.200	*7.200	*7.200	*5.600	*5.600	*5.600	*3.650	*3.650	*3.650	
	STD 2,75 m - Stabilizzatore anteriore - dozer posteriore - abbassato				*9.950	*9.950	8.750	*7.200	*7.200	5.700	*5.600	*5.600	4.200	*3.650	*3.650	3.550	
	2,75 m STD - Dozer anteriore - stabilizzatore posteriore - abbassato				*9.950	*9.950	9.050	*7.200	*7.200	5.900	*5.600	*5.600	4.300	*3.650	*3.650	*3.650	
-1.500 mm	Libero su ruote	*8.250	*8.250	*8.250	7.550	6.800	5.150	4.950	4.500	3.500	3.650	3.350	2.600	3.400	3.100	2.400	7.990
	MH da 2,75 m - 2 gruppi stabilizzatori - abbassati	*8.250	*8.250	*8.250	*9.350	*9.350	*9.350	*6.900	*6.900	*6.900	*5.200	*5.200	*5.200	*4.250	*4.250	*4.250	
	MH da 2,99 m - 2 gruppi stabilizzatori - abbassati	*8.250	*8.250	*8.250	*9.350	*9.350	*9.350	*6.900	*6.900	*6.900	*5.200	*5.200	*5.200	*4.250	*4.250	*4.250	
	STD 2,75 m - Stabilizzatore anteriore - dozer posteriore - abbassato	*8.250	*8.250	*8.250	*9.350	*9.350	8.650	*6.900	*6.900	5.650	*5.200	*5.200	4.150	*4.250	*4.250	3.850	
	2,75 m STD - Dozer anteriore - stabilizzatore posteriore - abbassato	*8.250	*8.250	*8.250	*9.350	*9.350	8.950	*6.900	*6.900	5.800	*5.200	*5.200	4.250	*4.250	*4.250	3.900	
-3.000 mm	Libero su ruote	*10.600	*10.600	9.650	7.650	6.850	5.200	5.000	4.550	3.500				3.950	3.650	2.850	7.150
	MH da 2,75 m - 2 gruppi stabilizzatori - abbassati	*10.600	*10.600	*10.600	*8.000	*8.000	*8.000	*5.950	*5.950	*5.950				*4.400	*4.400	*4.400	
	MH da 2,99 m - 2 gruppi stabilizzatori - abbassati	*10.600	*10.600	*10.600	*8.000	*8.000	*8.000	*5.950	*5.950	*5.950				*4.400	*4.400	*4.400	
	STD 2,75 m - Stabilizzatore anteriore - dozer posteriore - abbassato	*10.600	*10.600	*10.600	*8.000	*8.000	*8.000	*5.950	*5.950	5.650				*4.400	*4.400	*4.400	
	2,75 m STD - Dozer anteriore - stabilizzatore posteriore - abbassato	*10.600	*10.600	*10.600	*8.000	*8.000	*8.000	*5.950	*5.950	5.850				*4.400	*4.400	*4.400	
-4.500 mm	Libero su ruote				*5.450	*5.450	*5.450							*3.650	*3.650	*3.650	5.790
	MH da 2,75 m - 2 gruppi stabilizzatori - abbassati				*5.450	*5.450	*5.450							*3.650	*3.650	*3.650	
	MH da 2,99 m - 2 gruppi stabilizzatori - abbassati				*5.450	*5.450	*5.450							*3.650	*3.650	*3.650	
	STD 2,75 m - Stabilizzatore anteriore - dozer posteriore - abbassato				*5.450	*5.450	*5.450							*3.650	*3.650	*3.650	
	2,75 m STD - Dozer anteriore - stabilizzatore posteriore - abbassato				*5.450	*5.450	*5.450							*3.650	*3.650	*3.650	

*Limitato dal carico idraulico anziché dal carico di ribaltamento.

Le capacità di sollevamento sono basate sugli standard ISO 10567:2007 e non superano l'87% della capacità di sollevamento idraulico o il 75% del carico di ribaltamento. Il punto di carico corrisponde alla linea centrale del perno di montaggio dello snodo della benna sull'avambraccio. L'assale oscillante deve essere bloccato. Le capacità di sollevamento sono calcolate con la macchina posizionata su una superficie stabile e uniforme. Per la capacità di sollevamento con benna e/o attacco rapido incluso, sottrarre il rispettivo peso dai valori riportati in precedenza. L'impiego di un punto di attacco dell'attrezzatura per movimentare/sollevare oggetti potrebbe influenzare le prestazioni di sollevamento della macchina. La capacità di sollevamento è calcolata con cilindro VA completamente esteso.

Per informazioni specifiche su un prodotto, consultate sempre il manuale di funzionamento e manutenzione corrispondente.

Caratteristiche tecniche del movimentatore di materiali MH3024

Capacità di sollevamento

Tutti i valori sono espressi in lb, attrezzatura: nessuna, sollevatore idraulico della cabina, pneumatici, cilindro benna e leverismo benna installati, con contrappeso (9.260 lb), sollevamento potenziato attivo.

Altezza del punto di carico | Carico sulla parte anteriore | Carico sulla parte posteriore | Carico sulla parte laterale | Carico a sbraccio massimo (estremità avambraccio/perno benna)

Sottocarro
9'0" (MH o STD) o 9'10" (MH)

Braccio
18'6" (monopezzo)

Avambraccio
9'6" (dritto)

	Configurazione del sottocarro	10 ft			15 ft			20 ft			25 ft						ft
	Libero su ruote							*9.000	*9.000	*9.000				*7.600	*7.600	*7.600	
	MH da 9'0" m - 2 gruppi stabilizzatori - abbassati							*9.000	*9.000	*9.000				*7.600	*7.600	*7.600	
25 ft	MH da 9'10" m - 2 gruppi stabilizzatori - abbassati							*9.000	*9.000	*9.000				*7.600	*7.600	*7.600	20,54
	STD 9'0" - Stabilizzatore anteriore - Dozer posteriore - abbassato							*9.000	*9.000	*9.000				*7.600	*7.600	*7.600	
	STD 9'0" - Dozer anteriore - stabilizzatore posteriore - abbassato							*9.000	*9.000	*9.000				*7.600	*7.600	*7.600	
	Libero su ruote							*11.500	*11.500	9.300				*6.900	*6.900	6.500	
	MH da 9'0" m - 2 gruppi stabilizzatori - abbassati							*11.500	*11.500	*11.500				*6.900	*6.900	*6.900	
20 ft	MH da 9'10" m - 2 gruppi stabilizzatori - abbassati							*11.500	*11.500	*11.500				*6.900	*6.900	*6.900	24,44
	STD 9'0" - Stabilizzatore anteriore - Dozer posteriore - abbassato							*11.500	*11.500	*11.500				*6.900	*6.900	*6.900	
	STD 9'0" - Dozer anteriore - stabilizzatore posteriore - abbassato							*11.500	*11.500	*11.500				*6.900	*6.900	*6.900	
	Libero su ruote							12.300	11.300	9.000	8.600	7.900	6.200	*6.700	6.700	5.500	
	MH da 9'0" m - 2 gruppi stabilizzatori - abbassati							*12.300	*12.300	*12.300	*11.000	*11.000	*11.000	*6.700	*6.700	*6.700	
15 ft	MH da 9'10" m - 2 gruppi stabilizzatori - abbassati							*12.300	*12.300	*12.300	*11.000	*11.000	*11.000	*6.700	*6.700	*6.700	26,84
	STD 9'0" - Stabilizzatore anteriore - Dozer posteriore - abbassato							*12.300	*12.300	*12.300	*11.000	*11.000	9.600	*6.700	*6.700	*6.700	
	STD 9'0" - Dozer anteriore - stabilizzatore posteriore - abbassato							*12.300	*12.300	*12.300	*11.000	*11.000	9.900	*6.700	*6.700	*6.700	
	Libero su ruote				*18.100	16.400	12.800	11.700	10.700	8.500	8.300	7.700	6.000	*6.800	6.300	5.000	
	MH da 9'0" m - 2 gruppi stabilizzatori - abbassati				*18.100	*18.100	*18.100	*13.800	*13.800	*13.800	*11.500	*11.500	*11.500	*6.800	*6.800	*6.800	
10 ft	MH da 9'10" m - 2 gruppi stabilizzatori - abbassati				*18.100	*18.100	*18.100	*13.800	*13.800	*13.800	*11.500	*11.500	*11.500	*6.800	*6.800	*6.800	28,08
	STD 9'0" - Stabilizzatore anteriore - Dozer posteriore - abbassato				*18.100	*18.100	*18.100	*13.800	*13.800	13.200	*11.500	*11.500	9.400	*6.800	*6.800	*6.800	
	STD 9'0" - Dozer anteriore - stabilizzatore posteriore - abbassato				*18.100	*18.100	*18.100	*13.800	*13.800	13.600	*11.500	*11.500	9.600	*6.800	*6.800	*6.800	
	Libero su ruote				17.000	15.300	11.700	11.200	10.200	8.000	8.100	7.400	5.800	6.700	6.100	4.800	
	MH da 9'0" m - 2 gruppi stabilizzatori - abbassati				*20.900	*20.900	*20.900	*15.000	*15.000	*15.000	*12.000	*12.000	*12.000	*7.200	*7.200	*7.200	
5 ft	MH da 9'10" m - 2 gruppi stabilizzatori - abbassati				*20.900	*20.900	*20.900	*15.000	*15.000	*15.000	*12.000	*12.000	*12.000	*7.200	*7.200	*7.200	28,41
	STD 9'0" - Stabilizzatore anteriore - Dozer posteriore - abbassato				*20.900	*20.900	19.400	*15.000	*15.000	12.600	*12.000	*12.000	9.100	*7.200	*7.200	*7.200	
	STD 9'0" - Dozer anteriore - stabilizzatore posteriore - abbassato				*20.900	*20.900	20.100	*15.000	*15.000	13.000	*12.000	*12.000	9.400	*7.200	*7.200	*7.200	
	Libero su ruote				16.400	14.700	11.200	10.800	9.800	7.600	7.900	7.200	5.600	6.800	6.200	4.800	
	MH da 9'0" m - 2 gruppi stabilizzatori - abbassati				*21.500	*21.500	*21.500	*15.600	*15.600	*15.600	*12.100	*12.100	*12.100	*8.000	*8.000	*8.000	
0'	MH da 9'10" m - 2 gruppi stabilizzatori - abbassati				*21.500	*21.500	*21.500	*15.600	*15.600	*15.600	*12.100	*12.100	*12.100	*8.000	*8.000	*8.000	27,79
	STD 9'0" - Stabilizzatore anteriore - Dozer posteriore - abbassato				*21.500	*21.500	18.700	*15.600	*15.600	12.200	*12.100	*12.100	8.900	*8.000	*8.000	7.700	
	STD 9'0" - Dozer anteriore - stabilizzatore posteriore - abbassato				*21.500	*21.500	19.400	*15.600	*15.600	12.600	*12.100	*12.100	9.200	*8.000	*8.000	7.900	
	Libero su ruote	*18.800	*18.800	*18.800	16.200	14.500	11.000	10.600	9.600	7.400	7.800	7.100	5.500	7.400	6.700	5.200	
	MH da 9'0" m - 2 gruppi stabilizzatori - abbassati	*18.800	*18.800	*18.800	*20.200	*20.200	*20.200	*14.900	*14.900	*14.900	*11.100	*11.100	*11.100	*9.400	*9.400	*9.400	
-5 ft	MH da 9'10" m - 2 gruppi stabilizzatori - abbassati	*18.800	*18.800	*18.800	*20.200	*20.200	*20.200	*14.900	*14.900	*14.900	*11.100	*11.100	*11.100	*9.400	*9.400	*9.400	26,18
	STD 9'0" - Stabilizzatore anteriore - Dozer posteriore - abbassato	*18.800	*18.800	*18.800	*20.200	*20.200	18.500	*14.900	*14.900	12.100	*11.100	*11.100	8.800	*9.400	*9.400	8.400	
	STD 9'0" - Dozer anteriore - stabilizzatore posteriore - abbassato	*18.800	*18.800	*18.800	*20.200	*20.200	19.200	*14.900	*14.900	12.400	*11.100	*11.100	9.100	*9.400	*9.400	8.600	
	Libero su ruote	*22.800	*22.800	20.600	16.300	14.600	11.100	10.700	9.700	7.500				8.700	8.000	6.200	
	MH da 9'0" m - 2 gruppi stabilizzatori - abbassati	*22.800	*22.800	*22.800	*17.100	*17.100	*17.100	*12.600	*12.600	*12.600				*9.600	*9.600	*9.600	
-10 ft	MH da 9'10" m - 2 gruppi stabilizzatori - abbassati	*22.800	*22.800	*22.800	*17.100	*17.100	*17.100	*12.600	*12.600	*12.600				*9.600	*9.600	*9.600	23,33
	STD 9'0" - Stabilizzatore anteriore - Dozer posteriore - abbassato	*22.800	*22.800	*22.800	*17.100	*17.100	*17.100	*12.600	*12.600	12.100				*9.600	*9.600	*9.600	
	STD 9'0" - Dozer anteriore - stabilizzatore posteriore - abbassato	*22.800	*22.800	*22.800	*17.100	*17.100	*17.100	*12.600	*12.600	12.500				*9.600	*9.600	*9.600	
	Libero su ruote				*11.400	*11.400	*11.400							*7.900	*7.900	*7.900	
	MH da 9'0" m - 2 gruppi stabilizzatori - abbassati				*11.400	*11.400	*11.400							*7.900	*7.900	*7.900	
-15 ft	MH da 9'10" m - 2 gruppi stabilizzatori - abbassati				*11.400	*11.400	*11.400							*7.900	*7.900	*7.900	18,73
	STD 9'0" - Stabilizzatore anteriore - Dozer posteriore - abbassato				*11.400	*11.400	*11.400							*7.900	*7.900	*7.900	
	STD 9'0" - Dozer anteriore - stabilizzatore posteriore - abbassato				*11.400	*11.400	*11.400							*7.900	*7.900	*7.900	

*Limitato dal carico idraulico anziché dal carico di ribaltamento.

Le capacità di sollevamento sono basate sugli standard ISO 10567:2007 e non superano l'87% della capacità di sollevamento idraulico o il 75% del carico di ribaltamento. Il punto di carico corrisponde alla linea centrale del perno di montaggio dello snodo della benna sull'avambraccio. L'assale oscillante deve essere bloccato. Le capacità di sollevamento sono calcolate con la macchina posizionata su una superficie stabile e uniforme. Per la capacità di sollevamento con benna e/o attacco rapido incluso, sottrarre il rispettivo peso dai valori riportati in precedenza. L'impiego di un punto di attacco dell'attrezzatura per movimentare/sollevare oggetti potrebbe influenzare le prestazioni di sollevamento della macchina. La capacità di sollevamento è calcolata con cilindro VA completamente esteso.

Per informazioni specifiche su un prodotto, consultate sempre il manuale di funzionamento e manutenzione corrispondente.

Caratteristiche tecniche del movimentatore di materiali MH3024

Capacità di sollevamento

Tutti i valori sono espressi in kg, attrezzatura: nessuna, sollevatore idraulico della cabina, pneumatici, cilindro benna e leverismo benna installati, con contrappeso (4.200 kg), sollevamento potenziato attivo.

Altezza del punto di carico | Carico sulla parte anteriore | Carico sulla parte posteriore | Carico sulla parte laterale | Carico a sbraccio massimo (estremità avambraccio/perno benna)

Sottocarro
2,75 m (MH o STD) o 2,99 m (MH)

Braccio
5,26 m (VA)

Avambraccio
2,5 m (dritto)

		3.000 mm			4.500 mm			6.000 mm			7.500 mm						
	Configurazione del sottocarro																**mm**
7.500 mm	Libero su ruote				*5.800	*5.800	*5.800							*3.700	*3.700	*3.700	5.340
	MH da 2,75 m - 2 gruppi stabilizzatori - abbassati				*5.800	*5.800	*5.800							*3.700	*3.700	*3.700	
	MH da 2,99 m - 2 gruppi stabilizzatori - abbassati				*5.800	*5.800	*5.800							*3.700	*3.700	*3.700	
	STD 2,75 m - Stabilizzatore anteriore - dozer posteriore - abbassato				*5.800	*5.800	*5.800							*3.700	*3.700	*3.700	
	2,75 m STD - Dozer anteriore - stabilizzatore posteriore - abbassato				*5.800	*5.800	*5.800							*3.700	*3.700	*3.700	
6.000 mm	Libero su ruote				*6.200	*6.200	6.150	*5.500	*5.500	4.300				*3.250	*3.250	*3.250	6.660
	MH da 2,75 m - 2 gruppi stabilizzatori - abbassati				*6.200	*6.200	*6.200	*5.500	*5.500	*5.500				*3.250	*3.250	*3.250	
	MH da 2,99 m - 2 gruppi stabilizzatori - abbassati				*6.200	*6.200	*6.200	*5.500	*5.500	*5.500				*3.250	*3.250	*3.250	
	STD 2,75 m - Stabilizzatore anteriore - dozer posteriore - abbassato				*6.200	*6.200	*6.200	*5.500	*5.500	*5.500				*3.250	*3.250	*3.250	
	2,75 m STD - Dozer anteriore - stabilizzatore posteriore - abbassato				*6.200	*6.200	*6.200	*5.500	*5.500	*5.500				*3.250	*3.250	*3.250	
4.500 mm	Libero su ruote				*7.150	*7.150	6.600	5.850	5.350	4.250				*3.100	*3.100	2.950	7.440
	MH da 2,75 m - 2 gruppi stabilizzatori - abbassati				*7.150	*7.150	*7.150	*6.000	*6.000	*6.000				*3.100	*3.100	*3.100	
	MH da 2,99 m - 2 gruppi stabilizzatori - abbassati				*7.150	*7.150	*7.150	*6.000	*6.000	*6.000				*3.100	*3.100	*3.100	
	STD 2,75 m - Stabilizzatore anteriore - dozer posteriore - abbassato				*7.150	*7.150	*7.150	*6.000	*6.000	*6.000				*3.100	*3.100	*3.100	
	2,75 m STD - Dozer anteriore - stabilizzatore posteriore - abbassato				*7.150	*7.150	*7.150	*6.000	*6.000	*6.000				*3.100	*3.100	*3.100	
3.000 mm	Libero su ruote				*8.600	7.800	6.050	*6.550	5.150	4.050	4.000	3.700	2.850	*3.100	*3.100	2.650	7.840
	MH da 2,75 m - 2 gruppi stabilizzatori - abbassati				*8.600	*8.600	*8.600	*6.550	*6.550	*6.550	*5.350	*5.350	*5.350	*3.100	*3.100	*3.100	
	MH da 2,99 m - 2 gruppi stabilizzatori - abbassati				*8.600	*8.600	*8.600	*6.550	*6.550	*6.550	*5.350	*5.350	*5.350	*3.100	*3.100	*3.100	
	STD 2,75 m - Stabilizzatore anteriore - dozer posteriore - abbassato				*8.600	*8.600	*8.600	*6.550	*6.550	6.350	*5.350	*5.350	4.500	*3.100	*3.100	*3.100	
	2,75 m STD - Dozer anteriore - stabilizzatore posteriore - abbassato				*8.600	*8.600	*8.600	*6.550	*6.550	6.450	*5.350	*5.350	4.600	*3.100	*3.100	*3.100	
1.500 mm	Libero su ruote				8.150	7.300	5.600	5.350	4.900	3.850	3.900	3.600	2.750	*3.300	*3.300	2.550	7.930
	MH da 2,75 m - 2 gruppi stabilizzatori - abbassati				*9.800	*9.800	*9.800	*7.100	*7.100	*7.100	*5.650	*5.650	*5.650	*3.300	*3.300	*3.300	
	MH da 2,99 m - 2 gruppi stabilizzatori - abbassati				*9.800	*9.800	*9.800	*7.100	*7.100	*7.100	*5.650	*5.650	*5.650	*3.300	*3.300	*3.300	
	STD 2,75 m - Stabilizzatore anteriore - dozer posteriore - abbassato				*9.800	*9.800	9.200	*7.100	*7.100	6.050	*5.650	*5.650	4.400	*3.300	*3.300	*3.300	
	2,75 m STD - Dozer anteriore - stabilizzatore posteriore - abbassato				*9.800	*9.800	9.550	*7.100	*7.100	6.250	*5.650	*5.650	4.550	*3.300	*3.300	*3.300	
0 mm	Libero su ruote				7.850	7.050	5.350	5.200	4.750	3.700	3.850	3.500	2.750	*3.650	3.350	2.600	7.720
	MH da 2,75 m - 2 gruppi stabilizzatori - abbassati				*10.000	*10.000	*10.000	*7.250	*7.250	*7.250	*5.500	*5.500	*5.500	*3.650	*3.650	*3.650	
	MH da 2,99 m - 2 gruppi stabilizzatori - abbassati				*10.000	*10.000	*10.000	*7.250	*7.250	*7.250	*5.500	*5.500	*5.500	*3.650	*3.650	*3.650	
	STD 2,75 m - Stabilizzatore anteriore - dozer posteriore - abbassato				*10.000	*10.000	8.950	*7.250	*7.250	5.900	*5.500	*5.500	4.300	*3.650	*3.650	3.650	
	2,75 m STD - Dozer anteriore - stabilizzatore posteriore - abbassato				*10.000	*10.000	9.300	*7.250	*7.250	6.050	*5.500	*5.500	4.400	*3.650	*3.650	*3.650	
-1.500 mm	Libero su ruote	*9.300	*9.300	9.000	7.800	7.000	5.300	5.200	4.700	3.650				4.000	3.700	2.900	7.190
	MH da 2,75 m - 2 gruppi stabilizzatori - abbassati	*9.300	*9.300	*9.300	*9.250	*9.250	*9.250	*6.800	*6.800	*6.800				*4.350	*4.350	*4.350	
	MH da 2,99 m - 2 gruppi stabilizzatori - abbassati	*9.300	*9.300	*9.300	*9.250	*9.250	*9.250	*6.800	*6.800	*6.800				*4.350	*4.350	*4.350	
	STD 2,75 m - Stabilizzatore anteriore - dozer posteriore - abbassato	*9.300	*9.300	*9.300	*9.250	*9.250	8.900	*6.800	*6.800	5.900				*4.350	*4.350	*4.350	
	2,75 m STD - Dozer anteriore - stabilizzatore posteriore - abbassato	*9.300	*9.300	*9.300	*9.250	*9.250	*9.250	*6.800	*6.800	6.000				*4.350	*4.350	*4.350	
-3.000 mm	Libero su ruote				*7.450	7.050	5.450	*5.150	4.750	3.750				*4.650	4.550	3.500	6.240
	MH da 2,75 m - 2 gruppi stabilizzatori - abbassati				*7.450	*7.450	*7.450	*5.150	*5.150	*5.150				*4.650	*4.650	*4.650	
	MH da 2,99 m - 2 gruppi stabilizzatori - abbassati				*7.450	*7.450	*7.450	*5.150	*5.150	*5.150				*4.650	*4.650	*4.650	
	STD 2,75 m - Stabilizzatore anteriore - dozer posteriore - abbassato				*7.450	*7.450	*7.450	*5.150	*5.150	*5.150				*4.650	*4.650	*4.650	
	2,75 m STD - Dozer anteriore - stabilizzatore posteriore - abbassato				*7.450	*7.450	*7.450	*5.150	*5.150	*5.150				*4.650	*4.650	*4.650	

*Limitato dal carico idraulico anziché dal carico di ribaltamento.

Le capacità di sollevamento sono basate sugli standard ISO 10567:2007 e non superano l'87% della capacità di sollevamento idraulico o il 75% del carico di ribaltamento. Il punto di carico corrisponde alla linea centrale del perno di montaggio dello snodo della benna sull'avambraccio. L'assale oscillante deve essere bloccato. Le capacità di sollevamento sono calcolate con la macchina posizionata su una superficie stabile e uniforme. Per la capacità di sollevamento con benna e/o attacco rapido incluso, sottrarre il rispettivo peso dai valori riportati in precedenza. L'impiego di un punto di attacco dell'attrezzatura per movimentare/sollevare oggetti potrebbe influenzare le prestazioni di sollevamento della macchina. La capacità di sollevamento è calcolata con cilindro VA completamente esteso.

Per informazioni specifiche su un prodotto, consultate sempre il manuale di funzionamento e manutenzione corrispondente.

Caratteristiche tecniche del movimentatore di materiali MH3024

Capacità di sollevamento

Tutti i valori sono espressi in lb, attrezzatura: nessuna, sollevatore idraulico della cabina, pneumatici, cilindro benna e leverismo benna installati, con contrappeso (9.260 lb), sollevamento potenziato attivo.

Altezza del punto di carico | Carico sulla parte anteriore | Carico sulla parte posteriore | Carico sulla parte laterale | Carico a sbraccio massimo (estremità avambraccio/perno benna)

Sottocarro
9'0" (MH o STD) o 9'10" (MH)

Braccio
17'3" (VA)

Avambraccio
8'2" (dritto)

	Configurazione del sottocarro	10 ft			15 ft			20 ft			25 ft						ft
25 ft	Libero su ruote				*12.300	*12.300	*12.300							*8.300	*8.300	*8.300	17,03
	MH da 9'0" m - 2 gruppi stabilizzatori - abbassati				*12.300	*12.300	*12.300							*8.300	*8.300	*8.300	
	MH da 9'10" m - 2 gruppi stabilizzatori - abbassati				*12.300	*12.300	*12.300							*8.300	*8.300	*8.300	
	STD 9'0" - Stabilizzatore anteriore - Dozer posteriore - abbassato				*12.300	*12.300	*12.300							*8.300	*8.300	*8.300	
	STD 9'0" - Dozer anteriore - stabilizzatore posteriore - abbassato				*12.300	*12.300	*12.300							*8.300	*8.300	*8.300	
20 ft	Libero su ruote				*13.500	*13.500	*13.500	*11.500	*11.500	9.200				*7.200	*7.200	*7.200	21,62
	MH da 9'0" m - 2 gruppi stabilizzatori - abbassati				*13.500	*13.500	*13.500	*11.500	*11.500	*11.500				*7.200	*7.200	*7.200	
	MH da 9'10" m - 2 gruppi stabilizzatori - abbassati				*13.500	*13.500	*13.500	*11.500	*11.500	*11.500				*7.200	*7.200	*7.200	
	STD 9'0" - Stabilizzatore anteriore - Dozer posteriore - abbassato				*13.500	*13.500	*13.500	*11.500	*11.500	*11.500				*7.200	*7.200	*7.200	
	STD 9'0" - Dozer anteriore - stabilizzatore posteriore - abbassato				*13.500	*13.500	*13.500	*11.500	*11.500	*11.500				*7.200	*7.200	*7.200	
15 ft	Libero su ruote				*15.400	*15.400	14.000	12.400	11.300	9.000				*6.800	*6.800	6.500	24,31
	MH da 9'0" m - 2 gruppi stabilizzatori - abbassati				*15.400	*15.400	*15.400	*13.000	*13.000	*13.000				*6.800	*6.800	*6.800	
	MH da 9'10" m - 2 gruppi stabilizzatori - abbassati				*15.400	*15.400	*15.400	*13.000	*13.000	*13.000				*6.800	*6.800	*6.800	
	STD 9'0" - Stabilizzatore anteriore - Dozer posteriore - abbassato				*15.400	*15.400	*15.400	*13.000	*13.000	*13.000				*6.800	*6.800	*6.800	
	STD 9'0" - Dozer anteriore - stabilizzatore posteriore - abbassato				*15.400	*15.400	*15.400	*13.000	*13.000	*13.000				*6.800	*6.800	*6.800	
10 ft	Libero su ruote				18.500	16.700	13.000	11.900	10.900	8.600	8.400	7.700	6.100	*6.900	*6.900	5.800	25,69
	MH da 9'0" m - 2 gruppi stabilizzatori - abbassati				*18.600	*18.600	*18.600	*14.300	*14.300	*14.300	*10.300	*10.300	*10.300	*6.900	*6.900	*6.900	
	MH da 9'10" m - 2 gruppi stabilizzatori - abbassati				*18.600	*18.600	*18.600	*14.300	*14.300	*14.300	*10.300	*10.300	*10.300	*6.900	*6.900	*6.900	
	STD 9'0" - Stabilizzatore anteriore - Dozer posteriore - abbassato				*18.600	*18.600	*18.600	*14.300	*14.300	13.400	*10.300	*10.300	9.500	*6.900	*6.900	*6.900	
	STD 9'0" - Dozer anteriore - stabilizzatore posteriore - abbassato				*18.600	*18.600	*18.600	*14.300	*14.300	13.800	*10.300	*10.300	9.700	*6.900	*6.900	*6.900	
5 ft	Libero su ruote				17.400	15.600	12.000	11.400	10.400	8.100	8.200	7.500	5.900	*7.200	7.100	5.500	26,02
	MH da 9'0" m - 2 gruppi stabilizzatori - abbassati				*21.200	*21.200	*21.200	*15.400	*15.400	*15.400	*12.300	*12.300	*12.300	*7.200	*7.200	*7.200	
	MH da 9'10" m - 2 gruppi stabilizzatori - abbassati				*21.200	*21.200	*21.200	*15.400	*15.400	*15.400	*12.300	*12.300	*12.300	*7.200	*7.200	*7.200	
	STD 9'0" - Stabilizzatore anteriore - Dozer posteriore - abbassato				*21.200	*21.200	19.700	*15.400	*15.400	12.900	*12.300	*12.300	9.300	*7.200	*7.200	*7.200	
	STD 9'0" - Dozer anteriore - stabilizzatore posteriore - abbassato				*21.200	*21.200	20.500	*15.400	*15.400	13.200	*12.300	*12.300	9.500	*7.200	*7.200	*7.200	
0'	Libero su ruote				16.800	15.000	11.400	11.000	10.000	7.800	8.100	7.400	5.700	7.900	7.300	5.600	25,36
	MH da 9'0" m - 2 gruppi stabilizzatori - abbassati				*21.700	*21.700	*21.700	*15.700	*15.700	*15.700	*10.700	*10.700	*10.700	*8.000	*8.000	*8.000	
	MH da 9'10" m - 2 gruppi stabilizzatori - abbassati				*21.700	*21.700	*21.700	*15.700	*15.700	*15.700	*10.700	*10.700	*10.700	*8.000	*8.000	*8.000	
	STD 9'0" - Stabilizzatore anteriore - Dozer posteriore - abbassato				*21.700	*21.700	19.100	*15.700	*15.700	12.500	*10.700	*10.700	9.100	*8.000	*8.000	*8.000	
	STD 9'0" - Dozer anteriore - stabilizzatore posteriore - abbassato				*21.700	*21.700	19.800	*15.700	*15.700	12.900	*10.700	*10.700	9.400	*8.000	*8.000	*8.000	
-5 ft	Libero su ruote	*21.200	*21.200	20.800	16.600	14.900	11.300	10.900	9.900	7.700				8.800	8.000	6.200	23,56
	MH da 9'0" m - 2 gruppi stabilizzatori - abbassati	*21.200	*21.200	*21.200	*20.000	*20.000	*20.000	*14.600	*14.600	*14.600				*9.600	*9.600	*9.600	
	MH da 9'10" m - 2 gruppi stabilizzatori - abbassati	*21.200	*21.200	*21.200	*20.000	*20.000	*20.000	*14.600	*14.600	*14.600				*9.600	*9.600	*9.600	
	STD 9'0" - Stabilizzatore anteriore - Dozer posteriore - abbassato	*21.200	*21.200	*21.200	*20.000	*20.000	19.000	*14.600	*14.600	12.400				*9.600	*9.600	*9.600	
	STD 9'0" - Dozer anteriore - stabilizzatore posteriore - abbassato	*21.200	*21.200	*21.200	*20.000	*20.000	19.700	*14.600	*14.600	12.800				*9.600	*9.600	*9.600	
-10 ft	Libero su ruote				*16.100	15.100	11.500	*10.800	10.100	7.900				*10.200	10.000	7.800	20,34
	MH da 9'0" m - 2 gruppi stabilizzatori - abbassati				*16.100	*16.100	*16.100	*10.800	*10.800	*10.800				*10.200	*10.200	*10.200	
	MH da 9'10" m - 2 gruppi stabilizzatori - abbassati				*16.100	*16.100	*16.100	*10.800	*10.800	*10.800				*10.200	*10.200	*10.200	
	STD 9'0" - Stabilizzatore anteriore - Dozer posteriore - abbassato				*16.100	*16.100	*16.100	*10.800	*10.800	*10.800				*10.200	*10.200	*10.200	
	STD 9'0" - Dozer anteriore - stabilizzatore posteriore - abbassato				*16.100	*16.100	*16.100	*10.800	*10.800	*10.800				*10.200	*10.200	*10.200	

*Limitato dal carico idraulico anziché dal carico di ribaltamento.

Le capacità di sollevamento sono basate sugli standard ISO 10567:2007 e non superano l'87% della capacità di sollevamento idraulico o il 75% del carico di ribaltamento. Il punto di carico corrisponde alla linea centrale del perno di montaggio dello snodo della benna sull'avambraccio. L'assale oscillante deve essere bloccato. Le capacità di sollevamento sono calcolate con la macchina posizionata su una superficie stabile e uniforme. Per la capacità di sollevamento con benna e/o attacco rapido incluso, sottrarre il rispettivo peso dai valori riportati in precedenza. L'impiego di un punto di attacco dell'attrezzatura per movimentare/sollevare oggetti potrebbe influenzare le prestazioni di sollevamento della macchina. La capacità di sollevamento è calcolata con cilindro VA completamente esteso.

Per informazioni specifiche su un prodotto, consultate sempre il manuale di funzionamento e manutenzione corrispondente.

Caratteristiche tecniche del movimentatore di materiali MH3024

Capacità di sollevamento

Tutti i valori sono espressi in kg, attrezzatura: nessuna, sollevatore idraulico della cabina, pneumatici, cilindro benna e leverismo benna installati, con contrappeso (4.200 kg), sollevamento potenziato attivo.

Altezza del punto di carico | Carico sulla parte anteriore | Carico sulla parte posteriore | Carico sulla parte laterale | Carico a sbraccio massimo (estremità avambraccio/perno benna)

Sottocarro
2,75 m (MH o STD) o 2,99 m (MH)

Braccio
5,26 m (VA)

Avambraccio
2,9 m (dritto)

	Configurazione del sottocarro	3.000 mm			4.500 mm			6.000 mm			7.500 mm						mm
7.500 mm	Libero su ruote													*3.050	*3.050	*3.050	5.910
	MH da 2,75 m - 2 gruppi stabilizzatori - abbassati													*3.050	*3.050	*3.050	
	MH da 2,99 m - 2 gruppi stabilizzatori - abbassati													*3.050	*3.050	*3.050	
	STD 2,75 m - Stabilizzatore anteriore - dozer posteriore - abbassato													*3.050	*3.050	*3.050	
	2,75 m STD - Dozer anteriore - stabilizzatore posteriore - abbassato													*3.050	*3.050	*3.050	
6.000 mm	Libero su ruote							*5.000	*5.000	4.350				*2.700	*2.700	*2.700	7.110
	MH da 2,75 m - 2 gruppi stabilizzatori - abbassati							*5.000	*5.000	*5.000				*2.700	*2.700	*2.700	
	MH da 2,99 m - 2 gruppi stabilizzatori - abbassati							*5.000	*5.000	*5.000				*2.700	*2.700	*2.700	
	STD 2,75 m - Stabilizzatore anteriore - dozer posteriore - abbassato							*5.000	*5.000	*5.000				*2.700	*2.700	*2.700	
	2,75 m STD - Dozer anteriore - stabilizzatore posteriore - abbassato							*5.000	*5.000	*5.000				*2.700	*2.700	*2.700	
4.500 mm	Libero su ruote				*6.150	*6.150	*6.150	*5.650	5.350	4.250	*4.100	3.700	2.950	*2.600	*2.600	*2.600	7.840
	MH da 2,75 m - 2 gruppi stabilizzatori - abbassati				*6.150	*6.150	*6.150	*5.650	*5.650	*5.650	*4.100	*4.100	*4.100	*2.600	*2.600	*2.600	
	MH da 2,99 m - 2 gruppi stabilizzatori - abbassati				*6.150	*6.150	*6.150	*5.650	*5.650	*5.650	*4.100	*4.100	*4.100	*2.600	*2.600	*2.600	
	STD 2,75 m - Stabilizzatore anteriore - dozer posteriore - abbassato				*6.150	*6.150	*6.150	*5.650	*5.650	*5.650	*4.100	*4.100	*4.100	*2.600	*2.600	*2.600	
	2,75 m STD - Dozer anteriore - stabilizzatore posteriore - abbassato				*6.150	*6.150	*6.150	*5.650	*5.650	*5.650	*4.100	*4.100	*4.100	*2.600	*2.600	*2.600	
3.000 mm	Libero su ruote				*8.150	*8.150	6.100	5.650	5.100	4.050	3.950	3.600	2.850	*2.600	*2.600	2.450	8.230
	MH da 2,75 m - 2 gruppi stabilizzatori - abbassati				*8.150	*8.150	*8.150	*6.300	*6.300	*6.300	*5.350	*5.350	*5.350	*2.600	*2.600	*2.600	
	MH da 2,99 m - 2 gruppi stabilizzatori - abbassati				*8.150	*8.150	*8.150	*6.300	*6.300	*6.300	*5.350	*5.350	*5.350	*2.600	*2.600	*2.600	
	STD 2,75 m - Stabilizzatore anteriore - dozer posteriore - abbassato				*8.150	*8.150	*8.150	*6.300	*6.300	6.250	*5.350	*5.350	4.450	*2.600	*2.600	*2.600	
	2,75 m STD - Dozer anteriore - stabilizzatore posteriore - abbassato				*8.150	*8.150	*8.150	*6.300	*6.300	*6.300	*5.350	*5.350	4.550	*2.600	*2.600	*2.600	
1.500 mm	Libero su ruote				8.200	7.350	5.600	5.350	4.850	3.850	3.850	3.550	2.750	*2.750	*2.750	2.350	8.310
	MH da 2,75 m - 2 gruppi stabilizzatori - abbassati				*9.500	*9.500	*9.500	*6.950	*6.950	*6.950	*5.550	*5.550	*5.550	*2.750	*2.750	*2.750	
	MH da 2,99 m - 2 gruppi stabilizzatori - abbassati				*9.500	*9.500	*9.500	*6.950	*6.950	*6.950	*5.550	*5.550	*5.550	*2.750	*2.750	*2.750	
	STD 2,75 m - Stabilizzatore anteriore - dozer posteriore - abbassato				*9.500	*9.500	9.350	*6.950	*6.950	6.000	*5.550	*5.550	4.350	*2.750	*2.750	*2.750	
	2,75 m STD - Dozer anteriore - stabilizzatore posteriore - abbassato				*9.500	*9.500	*9.500	*6.950	*6.950	6.200	*5.550	*5.550	4.500	*2.750	*2.750	*2.750	
0 mm	Libero su ruote				7.800	7.050	5.300	5.200	4.700	3.650	3.750	3.450	2.700	*3.000	*3.000	2.500	8.120
	MH da 2,75 m - 2 gruppi stabilizzatori - abbassati				*10.000	*10.000	*10.000	*7.200	*7.200	*7.200	*5.600	*5.600	*5.600	*3.000	*3.000	*3.000	
	MH da 2,99 m - 2 gruppi stabilizzatori - abbassati				*10.000	*10.000	*10.000	*7.200	*7.200	*7.200	*5.600	*5.600	*5.600	*3.000	*3.000	*3.000	
	STD 2,75 m - Stabilizzatore anteriore - dozer posteriore - abbassato				*10.000	*10.000	9.000	*7.200	*7.200	5.850	*5.600	*5.600	4.250	*3.000	*3.000	*3.000	
	2,75 m STD - Dozer anteriore - stabilizzatore posteriore - abbassato				*10.000	*10.000	9.300	*7.200	*7.200	6.000	*5.600	*5.600	4.400	*3.000	*3.000	*3.000	
-1.500 mm	Libero su ruote	*8.700	*8.700	8.600	7.700	6.900	5.250	5.050	4.600	3.550	3.750	3.450	2.650	*3.500	3.350	2.550	7.610
	MH da 2,75 m - 2 gruppi stabilizzatori - abbassati	*8.700	*8.700	*8.700	*9.500	*9.500	*9.500	*6.950	*6.950	*6.950	*4.700	*4.700	*4.700	*3.500	*3.500	*3.500	
	MH da 2,99 m - 2 gruppi stabilizzatori - abbassati	*8.700	*8.700	*8.700	*9.500	*9.500	*9.500	*6.950	*6.950	*6.950	*4.700	*4.700	*4.700	*3.500	*3.500	*3.500	
	STD 2,75 m - Stabilizzatore anteriore - dozer posteriore - abbassato	*8.700	*8.700	*8.700	*9.500	*9.500	8.900	*6.950	*6.950	5.800	*4.700	*4.700	4.250	*3.500	*3.500	*3.500	
	2,75 m STD - Dozer anteriore - stabilizzatore posteriore - abbassato	*8.700	*8.700	*8.700	*9.500	*9.500	9.250	*6.950	*6.950	5.950	*4.700	*4.700	4.350	*3.500	*3.500	*3.500	
-3.000 mm	Libero su ruote	*11.100	*11.100	9.800	7.800	7.000	5.300	5.150	4.650	3.600				4.400	4.050	3.200	6.720
	MH da 2,75 m - 2 gruppi stabilizzatori - abbassati	*11.100	*11.100	*11.100	*8.050	*8.050	*8.050	*5.800	*5.800	*5.800				*4.550	*4.550	*4.550	
	MH da 2,99 m - 2 gruppi stabilizzatori - abbassati	*11.100	*11.100	*11.100	*8.050	*8.050	*8.050	*5.800	*5.800	*5.800				*4.550	*4.550	*4.550	
	STD 2,75 m - Stabilizzatore anteriore - dozer posteriore - abbassato	*11.100	*11.100	*11.100	*8.050	*8.050	*8.050	*5.800	*5.800	*5.800				*4.550	*4.550	*4.550	
	2,75 m STD - Dozer anteriore - stabilizzatore posteriore - abbassato	*11.100	*11.100	*11.100	*8.050	*8.050	*8.050	*5.800	*5.800	*5.800				*4.550	*4.550	*4.550	

*Limitato dal carico idraulico anziché dal carico di ribaltamento.

Le capacità di sollevamento sono basate sugli standard ISO 10567:2007 e non superano l'87% della capacità di sollevamento idraulico o il 75% del carico di ribaltamento. Il punto di carico corrisponde alla linea centrale del perno di montaggio dello snodo della benna sull'avambraccio. L'assale oscillante deve essere bloccato. Le capacità di sollevamento sono calcolate con la macchina posizionata su una superficie stabile e uniforme. Per la capacità di sollevamento con benna e/o attacco rapido incluso, sottrarre il rispettivo peso dai valori riportati in precedenza. L'impiego di un punto di attacco dell'attrezzatura per movimentare/sollevare oggetti potrebbe influenzare le prestazioni di sollevamento della macchina. La capacità di sollevamento è calcolata con cilindro VA completamente esteso.

Per informazioni specifiche su un prodotto, consultate sempre il manuale di funzionamento e manutenzione corrispondente.

Caratteristiche tecniche del movimentatore di materiali MH3024

Capacità di sollevamento

Tutti i valori sono espressi in lb, attrezzatura: nessuna, sollevatore idraulico della cabina, pneumatici, cilindro benna e leverismo benna installati, con contrappeso (9.260 lb), sollevamento potenziato attivo.

Altezza del punto di carico | Carico sulla parte anteriore | Carico sulla parte posteriore | Carico sulla parte laterale | Carico a sbraccio massimo (estremità avambraccio/perno benna)

Sottocarro
9'0" (MH o STD) o 9'10" (MH)

Braccio
17'3" (VA)

Avambraccio
9'6" (dritto)

	Configurazione del sottocarro	10 ft			15 ft			20 ft			25 ft						ft
25 ft	Libero su ruote													*6.800	*6.800	*6.800	18,93
	MH da 9'0" m - 2 gruppi stabilizzatori - abbassati													*6.800	*6.800	*6.800	
	MH da 9'10" m - 2 gruppi stabilizzatori - abbassati													*6.800	*6.800	*6.800	
	STD 9'0" - Stabilizzatore anteriore - Dozer posteriore - abbassato													*6.800	*6.800	*6.800	
	STD 9'0" - Dozer anteriore - stabilizzatore posteriore - abbassato													*6.800	*6.800	*6.800	
20 ft	Libero su ruote							*10.800	*10.800	9.300				*6.000	*6.000	*6.000	23,13
	MH da 9'0" m - 2 gruppi stabilizzatori - abbassati							*10.800	*10.800	*10.800				*6.000	*6.000	*6.000	
	MH da 9'10" m - 2 gruppi stabilizzatori - abbassati							*10.800	*10.800	*10.800				*6.000	*6.000	*6.000	
	STD 9'0" - Stabilizzatore anteriore - Dozer posteriore - abbassato							*10.800	*10.800	*10.800				*6.000	*6.000	*6.000	
	STD 9'0" - Dozer anteriore - stabilizzatore posteriore - abbassato							*10.800	*10.800	*10.800				*6.000	*6.000	*6.000	
15 ft	Libero su ruote				*13.400	*13.400	*13.400	*12.300	11.400	9.100	*7.900	*7.900	6.300	*5.700	*5.700	*5.700	25,62
	MH da 9'0" m - 2 gruppi stabilizzatori - abbassati				*13.400	*13.400	*13.400	*12.300	*12.300	*12.300	*7.900	*7.900	*7.900	*5.700	*5.700	*5.700	
	MH da 9'10" m - 2 gruppi stabilizzatori - abbassati				*13.400	*13.400	*13.400	*12.300	*12.300	*12.300	*7.900	*7.900	*7.900	*5.700	*5.700	*5.700	
	STD 9'0" - Stabilizzatore anteriore - Dozer posteriore - abbassato				*13.400	*13.400	*13.400	*12.300	*12.300	*12.300	*7.900	*7.900	*7.900	*5.700	*5.700	*5.700	
	STD 9'0" - Dozer anteriore - stabilizzatore posteriore - abbassato				*13.400	*13.400	*13.400	*12.300	*12.300	*12.300	*7.900	*7.900	*7.900	*5.700	*5.700	*5.700	
10 ft	Libero su ruote				*17.600	16.900	13.200	12.000	10.900	8.600	8.500	7.700	6.100	*5.700	*5.700	5.300	26,97
	MH da 9'0" m - 2 gruppi stabilizzatori - abbassati				*17.600	*17.600	*17.600	*13.700	*13.700	*13.700	*11.300	*11.300	*11.300	*5.700	*5.700	*5.700	
	MH da 9'10" m - 2 gruppi stabilizzatori - abbassati				*17.600	*17.600	*17.600	*13.700	*13.700	*13.700	*11.300	*11.300	*11.300	*5.700	*5.700	*5.700	
	STD 9'0" - Stabilizzatore anteriore - Dozer posteriore - abbassato				*17.600	*17.600	*17.600	*13.700	*13.700	13.500	*11.300	*11.300	9.500	*5.700	*5.700	*5.700	
	STD 9'0" - Dozer anteriore - stabilizzatore posteriore - abbassato				*17.600	*17.600	*17.600	*13.700	*13.700	*13.700	*11.300	*11.300	9.800	*5.700	*5.700	*5.700	
5 ft	Libero su ruote				17.500	15.700	12.100	11.400	10.400	8.100	8.200	7.500	5.900	*6.000	*6.000	5.100	27,30
	MH da 9'0" m - 2 gruppi stabilizzatori - abbassati				*20.500	*20.500	*20.500	*15.000	*15.000	*15.000	*12.100	*12.100	*12.100	*6.000	*6.000	*6.000	
	MH da 9'10" m - 2 gruppi stabilizzatori - abbassati				*20.500	*20.500	*20.500	*15.000	*15.000	*15.000	*12.100	*12.100	*12.100	*6.000	*6.000	*6.000	
	STD 9'0" - Stabilizzatore anteriore - Dozer posteriore - abbassato				*20.500	*20.500	19.900	*15.000	*15.000	12.900	*12.100	*12.100	9.300	*6.000	*6.000	*6.000	
	STD 9'0" - Dozer anteriore - stabilizzatore posteriore - abbassato				*20.500	*20.500	*20.500	*15.000	*15.000	13.300	*12.100	*12.100	9.500	*6.000	*6.000	*6.000	
0'	Libero su ruote				16.800	15.000	11.400	11.000	10.000	7.800	8.000	7.300	5.700	*6.600	*6.600	5.200	26,64
	MH da 9'0" m - 2 gruppi stabilizzatori - abbassati				*21.600	*21.600	*21.600	*15.600	*15.600	*15.600	*12.100	*12.100	*12.100	*6.600	*6.600	*6.600	
	MH da 9'10" m - 2 gruppi stabilizzatori - abbassati				*21.600	*21.600	*21.600	*15.600	*15.600	*15.600	*12.100	*12.100	*12.100	*6.600	*6.600	*6.600	
	STD 9'0" - Stabilizzatore anteriore - Dozer posteriore - abbassato				*21.600	*21.600	19.100	*15.600	*15.600	12.500	*12.100	*12.100	9.100	*6.600	*6.600	*6.600	
	STD 9'0" - Dozer anteriore - stabilizzatore posteriore - abbassato				*21.600	*21.600	19.800	*15.600	*15.600	12.900	*12.100	*12.100	9.300	*6.600	*6.600	*6.600	
-5 ft	Libero su ruote	*19.800	*19.800	*19.800	16.500	14.800	11.200	10.800	9.800	7.600				*7.800	7.300	5.700	24,93
	MH da 9'0" m - 2 gruppi stabilizzatori - abbassati	*19.800	*19.800	*19.800	*20.600	*20.600	*20.600	*15.000	*15.000	*15.000				*7.800	*7.800	*7.800	
	MH da 9'10" m - 2 gruppi stabilizzatori - abbassati	*19.800	*19.800	*19.800	*20.600	*20.600	*20.600	*15.000	*15.000	*15.000				*7.800	*7.800	*7.800	
	STD 9'0" - Stabilizzatore anteriore - Dozer posteriore - abbassato	*19.800	*19.800	*19.800	*20.600	*20.600	18.900	*15.000	*15.000	12.300				*7.800	*7.800	*7.800	
	STD 9'0" - Dozer anteriore - stabilizzatore posteriore - abbassato	*19.800	*19.800	*19.800	*20.600	*20.600	19.600	*15.000	*15.000	12.700				*7.800	*7.800	*7.800	
-10 ft	Libero su ruote	*23.900	*23.900	21.000	16.700	14.900	11.300	10.900	9.900	7.700				9.700	8.900	6.900	21,95
	MH da 9'0" m - 2 gruppi stabilizzatori - abbassati	*23.900	*23.900	*23.900	*17.300	*17.300	*17.300	*12.300	*12.300	*12.300				*10.000	*10.000	*10.000	
	MH da 9'10" m - 2 gruppi stabilizzatori - abbassati	*23.900	*23.900	*23.900	*17.300	*17.300	*17.300	*12.300	*12.300	*12.300				*10.000	*10.000	*10.000	
	STD 9'0" - Stabilizzatore anteriore - Dozer posteriore - abbassato	*23.900	*23.900	*23.900	*17.300	*17.300	*17.300	*12.300	*12.300	*12.300				*10.000	*10.000	*10.000	
	STD 9'0" - Dozer anteriore - stabilizzatore posteriore - abbassato	*23.900	*23.900	*23.900	*17.300	*17.300	*17.300	*12.300	*12.300	*12.300				*10.000	*10.000	*10.000	

*Limitato dal carico idraulico anziché dal carico di ribaltamento.

Le capacità di sollevamento sono basate sugli standard ISO 10567:2007 e non superano l'87% della capacità di sollevamento idraulico o il 75% del carico di ribaltamento. Il punto di carico corrisponde alla linea centrale del perno di montaggio dello snodo della benna sull'avambraccio. L'assale oscillante deve essere bloccato. Le capacità di sollevamento sono calcolate con la macchina posizionata su una superficie stabile e uniforme. Per la capacità di sollevamento con benna e/o attacco rapido incluso, sottrarre il rispettivo peso dai valori riportati in precedenza. L'impiego di un punto di attacco dell'attrezzatura per movimentare/sollevare oggetti potrebbe influenzare le prestazioni di sollevamento della macchina. La capacità di sollevamento è calcolata con cilindro VA completamente esteso.

Per informazioni specifiche su un prodotto, consultate sempre il manuale di funzionamento e manutenzione corrispondente.

Guida all'offerta di attrezzature - Europa

Non tutte le attrezzature sono disponibili in tutte le aree. Rivolgetevi al dealer Cat per le configurazioni disponibili nella vostra area.

✓ Abbinamento * Solo gamma operativa anteriore Nessun abbinamento

ATTREZZATURE CON ATTACCO IMPERNIATO

Sottocarro		**Tutto**				**MH 2,75 m (9'0")**							
Contrappeso		**4.200 kg (9.260 lb)**				**4.200 kg (9.260 lb)**			**4.700 kg (10.350 lb)**				
Tipo di braccio		**Angolo variabile**		**Guida alle offerte**		**MH 6,4 m (21'0")**			**MH 6,4 m (21'0")**			**MH 6,4 m (21'0")**	
Lunghezza avambraccio		**2,50 m (8'2")**	**2,90 m (9'6")**	**2,50 m (8'2")**	**2,90 m (9'6")**	**4,30 m (14'1")**	**4,50 m (14'9")**	**5,00 m (16'5")**	**4,30 m (14'1")**	**4,50 m (14'9")**	**5,00 m (16'5")**	**4,30 m (14'1")**	**5,00 m (16'5")**
Martelli idraulici	H115 S	✓	✓	✓	✓								
	H120 GC S	✓	✓	✓	✓								
	H120 S	✓	✓	✓	✓								
	H130 S	✓	✓	✓	✓								
Multiprocessori	Ganascia con tagliente per calcestruzzo MP318	✓		✓	✓								
	Ganasce da demolizione MP318	✓		✓	✓								
	Ganascia con frantumatore MP318	✓		✓	✓								
	Ganasce da taglio MP318	✓		✓	✓	✓			✓			✓	
	Ganascia universale MP318	✓		✓	✓								
Benne a polipo per demolizione e smistamento	G317 GC	✓	✓	✓	✓	✓			✓			✓	
	G318	✓		✓	✓	✓			✓			✓	
	G318 WH-800	✓	✓	✓	✓	✓			✓			✓	
	G318 WH-1100	✓		✓	✓	✓			✓				
	G324					✓			✓				
	G324 WH-1500					✓			✓				
	G324 WH-1800					✓			✓				
	G324 WH-2000					✓*			✓				
Cesoie mobili per trattamento dei rottami e lavori di demolizione	Parte superiore piatta S3025			✓									
Frantumatori	Frantumatore secondario P218	✓		✓	✓								
	Frantumatore primario P318	✓		✓	✓								
Compattatori (a piastra vibrante)	CVP110	✓	✓	✓	✓								

(continua alla pagina seguente)

Guida all'offerta di attrezzature - Europa *(continua)*

Non tutte le attrezzature sono disponibili in tutte le aree. Rivolgetevi al dealer Cat per le configurazioni disponibili nella vostra area.

✓ Abbinamento Nessun abbinamento

ATTREZZATURE CON ATTACCO IMPERNIATO *(continua)*

Sottocarro		**MH 2,99 mm (9'10")**							
Contrappeso		**4.200 kg (9.260 lb)**			**4.700 kg (10.350 lb)**				
Tipo di braccio		**MH 6,4 m (21'0")**			**MH 6,4 m (21'0")**			**MH 7,45 m (24'5")**	
Lunghezza avambraccio		**4,30 m (14'1")**	**4,50 m (14'9")**	**5,00 m (16'5")**	**4,30 m (14'1")**	**4,50 m (14'9")**	**5,00 m (16'5")**	**4,30 m (14'1")**	**5,00 m (16'5")**
Multiprocessori	Ganasce da taglio MP318	✓			✓			✓	
Benne a polipo per demolizione e smistamento	G317 GC	✓			✓			✓	
	G318	✓			✓			✓	
	G318 WH-800	✓			✓			✓	
	G318 WH-1100	✓			✓				
	G324	✓			✓				
	G324 WH-1500	✓			✓				
	G324 WH-1800	✓			✓				
	G324 WH-2000	✓			✓				

(continua alla pagina seguente)

Guida all'offerta di attrezzature - Europa *(continua)*

Non tutte le attrezzature sono disponibili in tutte le aree. Rivolgetevi al dealer Cat per le configurazioni disponibili nella vostra area.

☐ Nessun abbinamento ● 1.800 kg/m³ (3.000 lb/yd³) ○ 1.200 kg/m³ (2.000 lb/yd³) ◆ 900 kg/m³ (1.500 lb/yd³) ◇ 600 kg/m³ (1.000 lb/yd³)

ATTREZZATURE CON ATTACCO IMPERNIATO *(continua)*

Sottocarro		Tutto							MH 2,75 m (9'0")				
Contrappeso		4.200 kg (9.260 lb)				4.200 kg (9.260 lb)			4.700 kg (10.350 lb)				
Tipo di braccio		Angolo variabile		Guida alle offerte		MH 6,4 m (21'0")			MH 6,4 m (21'0")			MH 6,4 m (21'0")	
Lunghezza avambraccio		2,50 m (8'2")	2,90 m (9'6")	2,50 m (8'2")	2,90 m (9'6")	4,30 m (14'1")	4,50 m (14'9")	5,00 m (16'5")	4,30 m (14'1")	4,50 m (14'9")	5,00 m (16'5")	4,30 m (14'1")	5,00 m (16'5")
Benne a polipo	GSH420-500	●	●	●	●		●	●		●	●		●
	GSH420-600	●	●	●	●		●	●		●	●		●
	GSH420-750	●	●	●	●		●	●		●	●		●
	GSH425-750	●	○	●	●		●	●		●	●		○
	GSH425-950	○	◆	●	○		●	○		●	●		○
	GSH425-1150	○		○	○		○	○		●	○		◆
	GSH520-500	●	●	●	●		●	●		●	●		●
	GSH520-600	●	●	●	●		●	●		●	●		●
	GSH520-750	●	○	●	●		●	●		●	●		●
	GSH525-750	○	◆	●	○		●	●		●	●		○
	GSH525-950	○		○	○		○	○		●	○		◆
	GSH525-1150	◆		○	◆		○	◆		○	○		
	GSV420-400	●	●	●	●		●	●		●	●		●
	GSV420-500	●	●	●	●		●	●		●	●		●
	GSV420-600	●	●	●	●		●	●		●	●		●
	GSV420-750	●	●	●	●		●	●		●	●		●
	GSV420-1250	◇	◇	◇	◇		◇	◇		◇	◇		◇
	GSV425-600	●	●	●	●		●	●		●	●		●
	GSV425-750	●	○	●	●		●	●		●	●		○
	GSV425-950	○		●	○		●	○		●	●		○
	GSV425-1150	○		○	○		○	○		●	○		
	GSV425-1550	◇	◇	◇	◇		◇	◇		◇	◇		◇
	GSV520 GC-400	●	●	●	●		●	●		●	●		●
	GSV520 GC-500	●	●	●	●		●	●		●	●		●
	GSV520 GC-600	●	●	●	●		●	●		●	●		●
	GSV520 GC-750	●	○	●	●		●	●		●	●		●
	GSV520 GC-1250	◇	◇	◇	◇		◇	◇		◇	◇		◇
	GSV520-400	●	●	●	●		●	●		●	●		●
	GSV520-500	●	●	●	●		●	●		●	●		●
	GSV520-600	●	●	●	●		●	●		●	●		●
	GSV520-750	●	○	●	●		●	●		●	●		●
	GSV520-1250	◇	◇	◇	◇		◇	◇		◇	◇		◇
	GSV525-600	●	○	●	●		●	●		●	●		●
	GSV525-750	●	◆	●	●		●	●		●	●		○
	GSV525-950	○		●	○		○	○		●	○		◆
	GSV525-1150	◆		○	◆		○	◆		○	○		
	GSV525-1550	◇		◇	◇		◇	◇		◇	◇		
Benne mordenti	CTV15-1000	●	○	●	●		●	●		●	●		○
	CTV15-1200	○	◆	●	○		●	○		●	○		○
	CTV15-1500	◆		○	◆		○	◆		○	○		◆
	CTV15-1700	◆		○	◆		◆	◆		○	◆		
	CTV15-1900			◆			◆			◆	◆		
	CTV15-2300												

(continua alla pagina seguente)

Guida all'offerta di attrezzature - Europa *(continua)*

Non tutte le attrezzature sono disponibili in tutte le aree. Rivolgetevi al dealer Cat per le configurazioni disponibili nella vostra area.

☐ Nessun abbinamento ● 1.800 kg/m³ (3.000 lb/yd³) ○ 1.200 kg/m³ (2.000 lb/yd³) ◆ 900 kg/m³ (1.500 lb/yd³) ◇ 600 kg/m³ (1.000 lb/yd³)

ATTREZZATURE CON ATTACCO IMPERNIATO *(continua)*

Sottocarro		MH 2,99 mm (9'10")							
Contrappeso		4.200 kg (9.260 lb)			4.700 kg (10.350 lb)				
Tipo di braccio		MH 6,4 m (21'0")			MH 6,4 m (21'0")			MH 7,45 m (24'5")	
Lunghezza avambraccio		4,30 m (14'1")	4,50 m (14'9")	5,00 m (16'5")	4,30 m (14'1")	4,50 m (14'9")	5,00 m (16'5")	4,30 m (14'1")	5,00 m (16'5")
Benne a polipo	GSH420-500		●	●		●	●		●
	GSH420-600		●	●		●	●		●
	GSH420-750		●	●		●	●		●
	GSH425-750		●	●		●	●		●
	GSH425-950		●	●		●	●		○
	GSH425-1150		●	○		●	●		○
	GSH520-500		●	●		●	●		●
	GSH520-600		●	●		●	●		●
	GSH520-750		●	●		●	●		●
	GSH525-750		●	●		●	●		○
	GSH525-950		●	○		●	●		○
	GSH525-1150		○	○		●	○		◆
	GSV420-400		●	●		●	●		●
	GSV420-500		●	●		●	●		●
	GSV420-600		●	●		●	●		●
	GSV420-750		●	●		●	●		●
	GSV420-1250		◇	◇		◇	◇		◇
	GSV425-600		●	●		●	●		●
	GSV425-750		●	●		●	●		●
	GSV425-950		●	●		●	●		○
	GSV425-1150		●	○		●	●		○
	GSV425-1550		◇	◇		◇	◇		◇
	GSV520 GC-400		●	●		●	●		●
	GSV520 GC-500		●	●		●	●		●
	GSV520 GC-600		●	●		●	●		●
	GSV520 GC-750		●	●		●	●		●
	GSV520 GC-1250		◇	◇		◇	◇		◇
	GSV520-400		●	●		●	●		●
	GSV520-500		●	●		●	●		●
	GSV520-600		●	●		●	●		●
	GSV520-750		●	●		●	●		●
	GSV520-1250		◇	◇		◇	◇		◇
	GSV525-600		●	●		●	●		●
	GSV525-750		●	●		●	●		○
	GSV525-950		●	○		●	●		○
	GSV525-1150		○	○		●	○		◆
	GSV525-1550		◇	◇		◇	◇		◇
Benne mordenti	CTV15-1000		●	●		●	●		●
	CTV15-1200		●	●		●	●		○
	CTV15-1500		○	○		○	○		◆
	CTV15-1700		○	◆		○	○		◆
	CTV15-1900		◆	◆		○	◆		
	CTV15-2300		◆			◆			

(continua alla pagina seguente)

Guida all'offerta di attrezzature - Europa *(continua)*

Non tutte le attrezzature sono disponibili in tutte le aree. Rivolgetevi al dealer Cat per le configurazioni disponibili nella vostra area.

✓ Abbinamento | * Solo gamma operativa anteriore | Nessun abbinamento

ATTREZZATURE CON ATTACCO SPINOTTO-BENNA CAT

Sottocarro		**Tutto**				**MH 2,75 m (9'0")**		**MH 2,99 mm (9'10")**	
Contrappeso		**4.200 kg (9.260 lb)**				**4.200 kg (9.260 lb)**	**4.700 kg (10.350 lb)**	**4.200 kg (9.260 lb)**	**4.700 kg (10.350 lb)**
Tipo di braccio		**Angolo variabile**		**Guida alle offerte**		**MH 6,4 m (21'0")**	**MH 6,4 m (21'0")**	**MH 6,4 m (21'0")**	**MH 6,4 m (21'0")**
Lunghezza avambraccio		**2,50 m (8'2")**	**2,90 m (9'6")**	**2,50 m (8'2")**	**2,90 m (9'6")**	**4,30 m (14'1")**	**4,30 m (14'1")**	**4,30 m (14'1")**	**4,30 m (14'1")**
Martelli idraulici	H115 S	✓	✓	✓	✓				
	H120 GC S	✓		✓	✓				
	H120 S	✓	✓	✓	✓				
	H130 S	✓		✓	✓				
Multiprocessori	Ganascia con tagliente per calcestruzzo MP318			✓					
	Ganasce da demolizione MP318			✓					
	Ganascia con frantumatore MP318			✓					
	Ganasce da taglio MP318			✓		✓	✓	✓	✓
	Ganascia universale MP318			✓					
Benne a polipo per demolizione e smistamento	G317 GC	✓		✓	✓	✓	✓	✓	✓
	G318			✓		✓	✓	✓	✓
	G318 WH-800			✓		✓	✓	✓	✓
	G318 WH-1100					✓	✓	✓	✓
	G324					✓	✓	✓	✓
	G324 WH-1500					✓*	✓	✓	✓
Frantumatori	Frantumatore primario P318			✓					
Compattatori (a piastra vibrante)	CVP110	✓	✓	✓	✓				

(continua alla pagina seguente)

Guida all'offerta di attrezzature - Europa *(continua)*

Non tutte le attrezzature sono disponibili in tutte le aree. Rivolgetevi al dealer Cat per le configurazioni disponibili nella vostra area.

✓ Abbinamento | * Solo gamma operativa anteriore | Nessun abbinamento

ATTREZZATURE CON ATTACCO DEDICATO CW-40s

Sottocarro		**Tutto**				**MH 2,75 m (9'0")**			**MH 2,99 mm (9'10")**		
Contrappeso		**4.200 kg (9.260 lb)**				**4.200 kg (9.260 lb)**	**4.700 kg (10.350 lb)**		**4.200 kg (9.260 lb)**	**4.700 kg (10.350 lb)**	
Tipo di braccio		**Angolo variabile**		**Guida alle offerte**		**MH 6,4 m (21'0")**	**MH 6,4 m (21'0")**	**MH 7,45 m (24'5")**	**MH 6,4 m (21'0")**	**MH 6,4 m (21'0")**	**MH 7,45 m (24'5")**
Lunghezza avambraccio		**2,50 m (8'2")**	**2,90 m (9'6")**	**2,50 m (8'2")**	**2,90 m (9'6")**	**4,30 m (14'1")**	**4,30 m (14'1")**	**4,30 m (14'1")**	**4,30 m (14'1")**	**4,30 m (14'1")**	**4,30 m (14'1")**
Martelli idraulici	H115 S	✓	✓	✓	✓						
	H120 GC S	✓		✓	✓						
	H120 S	✓	✓	✓	✓						
	H130 S	✓		✓	✓						
Multiprocessori	Ganascia con tagliente per calcestruzzo MP318			✓							
	Ganasce da demolizione MP318			✓							
	Ganascia con frantumatore MP318			✓							
	Ganasce da taglio MP318			✓		✓	✓		✓	✓	
	Ganascia universale MP318			✓							
Benne a polipo per demolizione e smistamento	G317 GC	✓		✓	✓	✓	✓		✓	✓	
	G318			✓		✓	✓		✓	✓	
	G318 WH-800			✓		✓	✓		✓	✓	
	G318 WH-1100					✓	✓		✓	✓	
	G324					✓	✓		✓	✓	
	G324 WH-1500					✓*	✓		✓	✓	
Frantumatori	Frantumatore primario P318			✓							
Compattatori (a piastra vibrante)	CVP110	✓	✓	✓	✓						

(continua alla pagina seguente)

Guida all'offerta di attrezzature - Europa *(continua)*

Non tutte le attrezzature sono disponibili in tutte le aree. Rivolgetevi al dealer Cat per le configurazioni disponibili nella vostra area.

✓ Abbinamento | * Solo gamma operativa anteriore | Nessun abbinamento

ATTREZZATURE CON ATTACCO DEDICATO CW-40

Sottocarro		Tutto				MH 2,75 m (9'0")			MH 2,99 mm (9'10")		
Contrappeso		4.200 kg (9.260 lb)				4.200 kg (9.260 lb)	4.700 kg (10.350 lb)		4.200 kg (9.260 lb)	4.700 kg (10.350 lb)	
Tipo di braccio		Angolo variabile		Guida alle offerte		MH 6,4 m (21'0")	MH 6,4 m (21'0")	MH 7,45 m (24'5")	MH 6,4 m (21'0")	MH 6,4 m (21'0")	MH 7,45 m (24'5")
Lunghezza avambraccio		2,50 m (8'2")	2,90 m (9'6")	2,50 m (8'2")	2,90 m (9'6")	4,30 m (14'1")	4,30 m (14'1")	4,30 m (14'1")	4,30 m (14'1")	4,30 m (14'1")	4,30 m (14'1")
Martelli idraulici	H115 S	✓	✓	✓	✓						
	H120 GC S	✓	✓	✓	✓						
	H120 S	✓	✓	✓	✓						
	H130 S	✓		✓	✓						
Multiprocessori	Ganascia con tagliente per calcestruzzo MP318			✓	✓						
	Ganasce da demolizione MP318	✓		✓	✓						
	Ganascia con frantumatore MP318			✓							
	Ganasce da taglio MP318	✓		✓	✓	✓	✓		✓	✓	
	Ganascia universale MP318			✓	✓						
Benne a polipo per demolizione e smistamento	G317 GC	✓		✓	✓	✓	✓	✓	✓	✓	✓
	CAN fisso G317 GC	✓	✓	✓	✓	✓	✓	✓	✓	✓	✓
	G318	✓		✓	✓	✓	✓		✓	✓	
	CAN fisso G318 GC	✓		✓	✓	✓	✓	✓	✓	✓	✓
	G318 WH-800	✓		✓	✓	✓	✓	✓	✓	✓	✓
	G318 WH-1100			✓		✓	✓		✓	✓	
	G324					✓	✓		✓	✓	
	G324 WH-1500					✓	✓		✓	✓	
Frantumatori	Frantumatore secondario P218			✓							
	Frantumatore primario P318			✓							
Compattatori (a piastra vibrante)	CVP110	✓	✓	✓	✓						

ATTREZZATURE CON ATTACCO DEDICATO HCCW40

Sottocarro		Tutto				MH 2,75 m (9'0")		MH 2,99 mm (9'10")	
Contrappeso		4.200 kg (9.260 lb)				4.200 kg (9.260 lb)	4.700 kg (10.350 lb)	4.200 kg (9.260 lb)	4.700 kg (10.350 lb)
Tipo di braccio		Angolo variabile		Guida alle offerte		MH 6,4 m (21'0")	MH 6,4 m (21'0")	MH 6,4 m (21'0")	MH 6,4 m (21'0")
Lunghezza avambraccio		2,50 m (8'2")	2,90 m (9'6")	2,50 m (8'2")	2,90 m (9'6")	4,30 m (14'1")	4,30 m (14'1")	4,30 m (14'1")	4,30 m (14'1")
Martelli idraulici	H115 S	✓	✓	✓	✓				
	H120 GC S	✓		✓	✓				
	H120 S	✓		✓	✓				
	H130 S			✓					
Multiprocessori	Ganascia con tagliente per calcestruzzo MP318			✓					
	Ganasce da demolizione MP318			✓					
	Ganasce da taglio MP318			✓		✓	✓	✓	✓
	Ganascia universale MP318			✓					
Benne a polipo per demolizione e smistamento	G317 GC	✓		✓	✓	✓	✓	✓	✓
	G318			✓		✓	✓	✓	✓
	G318 WH-800			✓		✓	✓	✓	✓
	G318 WH-1100					✓	✓	✓	✓
	G324					✓	✓	✓	✓
	G324 WH-1500					✓*	✓	✓	✓
Compattatori (a piastra vibrante)	CVP110	✓	✓	✓	✓				

(continua alla pagina seguente)

Guida all'offerta di attrezzature - Europa *(continua)*

Non tutte le attrezzature sono disponibili in tutte le aree. Rivolgetevi al dealer Cat per le configurazioni disponibili nella vostra area.

✓ Abbinamento | * Solo gamma operativa anteriore | Nessun abbinamento

ATTREZZATURE CON ATTACCO DEDICATO S70

Sottocarro		**Tutto**				**MH 2,75 m (9'0")**			**MH 2,99 mm (9'10")**		
Contrappeso		**4.200 kg (9.260 lb)**				**4.200 kg (9.260 lb)**	**4.700 kg (10.350 lb)**		**4.200 kg (9.260 lb)**	**4.700 kg (10.350 lb)**	
Tipo di braccio		**Angolo variabile**		**Guida alle offerte**		**MH 6,4 m (21'0")**	**MH 6,4 m (21'0")**	**MH 7,45 m (24'5")**	**MH 6,4 m (21'0")**	**MH 6,4 m (21'0")**	**MH 7,45 m (24'5")**
Lunghezza avambraccio		**2,50 m (8'2")**	**2,90 m (9'6")**	**2,50 m (8'2")**	**2,90 m (9'6")**	**4,30 m (14'1")**	**4,30 m (14'1")**	**4,30 m (14'1")**	**4,30 m (14'1")**	**4,30 m (14'1")**	**4,30 m (14'1")**
Martelli idraulici	H115 S	✓	✓	✓	✓						
	H120 GC S	✓		✓	✓						
	H120 S	✓	✓	✓	✓						
	H130 S	✓		✓	✓						
Multiprocessori	Ganascia con tagliente per calcestruzzo MP318			✓							
	Ganasce da demolizione MP318			✓							
	Ganascia con frantumatore MP318			✓							
	Ganasce da taglio MP318			✓	✓	✓	✓		✓	✓	
	Ganascia universale MP318			✓							
Benne a polipo per demolizione e smistamento	G317 GC	✓		✓	✓	✓	✓	✓	✓	✓	✓
	G318			✓	✓	✓	✓		✓	✓	
	G318 WH-800	✓		✓	✓	✓	✓		✓	✓	
	G318 WH-1100			✓		✓	✓		✓	✓	
	G324					✓	✓		✓	✓	
	G324 WH-1500					✓	✓		✓	✓	
Frantumatori	Frantumatore secondario P218			✓							
	Frantumatore primario P318			✓							
Compattatori (a piastra vibrante)	CVP110	✓	✓	✓	✓						

ATTREZZATURE CON ATTACCO DEDICATO HCS70

Sottocarro		**Tutto**				**MH 2,75 m (9'0")**		**MH 2,99 mm (9'10")**	
Contrappeso		**4.200 kg (9.260 lb)**				**4.200 kg (9.260 lb)**	**4.700 kg (10.350 lb)**	**4.200 kg (9.260 lb)**	**4.700 kg (10.350 lb)**
Tipo di braccio		**Angolo variabile**		**Guida alle offerte**		**MH 6,4 m (21'0")**	**MH 6,4 m (21'0")**	**MH 6,4 m (21'0")**	**MH 6,4 m (21'0")**
Lunghezza avambraccio		**2,50 m (8'2")**	**2,90 m (9'6")**	**2,50 m (8'2")**	**2,90 m (9'6")**	**4,30 m (14'1")**	**4,30 m (14'1")**	**4,30 m (14'1")**	**4,30 m (14'1")**
Martelli idraulici	H115 S	✓	✓	✓	✓				
	H120 S	✓	✓	✓	✓				
	H130 S	✓		✓	✓				
Multiprocessori	Ganascia con tagliente per calcestruzzo MP318			✓					
	Ganasce da demolizione MP318			✓					
	Ganascia con frantumatore MP318			✓					
	Ganasce da taglio MP318			✓		✓	✓	✓	✓
	Ganascia universale MP318			✓					
Benne a polipo per demolizione e smistamento	G317 GC	✓		✓	✓	✓	✓	✓	✓
	G318			✓		✓	✓	✓	✓
	G318 WH-800			✓		✓	✓	✓	✓
	G318 WH-1100					✓	✓	✓	✓
	G324					✓	✓	✓	✓
	G324 WH-1500					✓*	✓	✓	✓
Frantumatori	Frantumatore primario P318			✓					
Compattatori (a piastra vibrante)	CVP110	✓	✓	✓	✓				

(continua alla pagina seguente)

Guida all'offerta di attrezzature - Europa *(continua)*

Non tutte le attrezzature sono disponibili in tutte le aree. Rivolgetevi al dealer Cat per le configurazioni disponibili nella vostra area.

✓ Abbinamento | * Solo gamma operativa anteriore | Nessun abbinamento

ATTREZZATURE CON ATTACCO DEDICATO HCS70/55

Sottocarro		**Tutto**				**MH 2,75 m (9'0")**		**MH 2,99 mm (9'10")**	
Contrappeso		**4.200 kg (9.260 lb)**				**4.200 kg (9.260 lb)**	**4.700 kg (10.350 lb)**	**4.200 kg (9.260 lb)**	**4.700 kg (10.350 lb)**
Tipo di braccio		**Angolo variabile**		**Guida alle offerte**		**MH 6,4 m (21'0")**	**MH 6,4 m (21'0")**	**MH 6,4 m (21'0")**	**MH 6,4 m (21'0")**
Lunghezza avambraccio		**2,50 m (8'2")**	**2,90 m (9'6")**	**2,50 m (8'2")**	**2,90 m (9'6")**	**4,30 m (14'1")**	**4,30 m (14'1")**	**4,30 m (14'1")**	**4,30 m (14'1")**
Martelli idraulici	H115 S	✓	✓	✓	✓				
	H120 S	✓	✓	✓	✓				
	H130 S			✓	✓				
Multiprocessori	Ganascia con tagliente per calcestruzzo MP318			✓					
	Ganasce da demolizione MP318			✓					
	Ganasce da taglio MP318			✓		✓	✓	✓	✓
	Ganascia universale MP318			✓					
Benne a polipo per demolizione e smistamento	G317 GC			✓	✓	✓	✓	✓	✓
	G318			✓		✓	✓	✓	✓
	G318 WH-800			✓		✓	✓	✓	✓
	G318 WH-1100					✓	✓	✓	✓
	G324					✓	✓	✓	✓
	G324 WH-1500					✓*	✓	✓	✓
Compattatori (a piastra vibrante)	CVP110	✓	✓	✓	✓				

(continua alla pagina seguente)

Guida all'offerta di attrezzature - Nord America, Sud America

Non tutte le attrezzature sono disponibili in tutte le aree. Rivolgetevi al dealer Cat per le configurazioni disponibili nella vostra area.

✓ Abbinamento | * Solo gamma operativa anteriore | Nessun abbinamento

ATTREZZATURE CON ATTACCO IMPERNIATO

Sottocarro		**Tutto**				**MH 2,75 m (9'0")**							
Contrappeso		**4.200 kg (9.260 lb)**				**4.200 kg (9.260 lb)**			**4.700 kg (10.350 lb)**				
Tipo di braccio		**Angolo variabile**		**Guida alle offerte**		**MH 6,4 m (21'0")**			**MH 6,4 m (21'0")**			**MH 6,4 m (21'0")**	
Lunghezza avambraccio		**2,50 m (8'2")**	**2,90 m (9'6")**	**2,50 m (8'2")**	**2,90 m (9'6")**	**4,30 m (14'1")**	**4,50 m (14'9")**	**5,00 m (16'5")**	**4,30 m (14'1")**	**4,50 m (14'9")**	**5,00 m (16'5")**	**4,30 m (14'1")**	**5,00 m (16'5")**
Martelli idraulici	H115 S	✓	✓	✓	✓								
	H120 GC S	✓	✓	✓	✓								
	H120 S	✓	✓	✓	✓								
	H130 S	✓	✓	✓	✓								
Multiprocessori	Ganascia con tagliente per calcestruzzo MP318	✓		✓	✓								
	Ganasce da demolizione MP318	✓		✓	✓								
	Ganascia con frantumatore MP318	✓		✓	✓								
	Ganasce da taglio MP318	✓		✓	✓	✓			✓			✓	
	Ganascia universale MP318	✓		✓	✓								
Benne a polipo per demolizione e smistamento	G318	✓		✓	✓	✓			✓			✓	
	G318 WH-800	✓	✓	✓	✓	✓			✓			✓	
	G318 WH-1100	✓		✓	✓	✓			✓				
	G324					✓			✓				
	G324 WH-1500					✓			✓				
	G324 WH-1800					✓			✓				
	G324 WH-2000					✓*			✓				
Cesoie mobili per trattamento dei rottami e lavori di demolizione	Parte superiore piatta S3025			✓									
Frantumatori	Frantumatore secondario P218	✓		✓	✓								
	Frantumatore primario P318	✓		✓	✓								
Sminuzzatori	HM4015	✓	✓	✓	✓	✓			✓			✓	
	HM4815	✓	✓	✓	✓	✓			✓			✓	
Compattatori (a piastra vibrante)	CVP110	✓	✓	✓	✓								

(continua alla pagina seguente)

Guida alle offerte di attrezzature - Nord America, Sud America *(continua)*

Non tutte le attrezzature sono disponibili in tutte le aree. Rivolgetevi al dealer Cat per le configurazioni disponibili nella vostra area.

✓ Abbinamento Nessun abbinamento

ATTREZZATURE CON ATTACCO IMPERNIATO *(continua)*

Sottocarro		**MH 2,99 mm (9'10")**							
Contrappeso		**4.200 kg (9.260 lb)**			**4.700 kg (10.350 lb)**				
Tipo di braccio		**MH 6,4 m (21'0")**			**MH 6,4 m (21'0")**			**MH 7,45 m (24'5")**	
Lunghezza avambraccio		**4,30 m (14'1")**	**4,50 m (14'9")**	**5,00 m (16'5")**	**4,30 m (14'1")**	**4,50 m (14'9")**	**5,00 m (16'5")**	**4,30 m (14'1")**	**5,00 m (16'5")**
Multiprocessori	Ganasce da taglio MP318	✓			✓			✓	
Benne a polipo per demolizione e smistamento	G318	✓			✓			✓	
	G318 WH-800	✓			✓			✓	
	G318 WH-1100	✓			✓				
	G324	✓			✓				
	G324 WH-1500	✓			✓				
	G324 WH-1800	✓			✓				
	G324 WH-2000	✓			✓				
Sminuzzatori	HM4015	✓			✓			✓	
	HM4815	✓			✓			✓	

(continua alla pagina seguente)

Guida alle offerte di attrezzature - Nord America, Sud America *(continua)*

Non tutte le attrezzature sono disponibili in tutte le aree. Rivolgetevi al dealer Cat per le configurazioni disponibili nella vostra area.

✓ Abbinamento | Nessun abbinamento | ● 1.800 kg/m³ (3.000 lb/yd³) | ○ 1.200 kg/m³ (2.000 lb/yd³) | ◆ 900 kg/m³ (1.500 lb/yd³)

ATTREZZATURE CON ATTACCO IMPERNIATO *(continua)*

Sottocarro		Tutto							MH 2,75 m (9'0")				
Contrappeso		4.200 kg (9.260 lb)				4.200 kg (9.260 lb)			4.700 kg (10.350 lb)				
Tipo di braccio		Angolo variabile		Guida alle offerte		MH 6,4 m (21'0")			MH 6,4 m (21'0")			MH 6,4 m (21'0")	
Lunghezza avambraccio		2,50 m (8'2")	2,90 m (9'6")	2,50 m (8'2")	2,90 m (9'6")	4,30 m (14'1")	4,50 m (14'9")	5,00 m (16'5")	4,30 m (14'1")	4,50 m (14'9")	5,00 m (16'5")	4,30 m (14'1")	5,00 m (16'5")
Benne a polipo	GSH420-500	●	●	●	●		●	●		●	●		●
	GSH420-600	●	●	●	●		●	●		●	●		●
	GSH420-750	●	●	●	●		●	●		●	●		●
	GSH425-750	●	○	●	●		●	●		●	●		○
	GSH425-950	○	◆	●	○		●	○		●	●		○
	GSH425-1150	○		○	○		○	○		●	○		◆
	GSH520-500	●	●	●	●		●	●		●	●		●
	GSH520-600	●	●	●	●		●	●		●	●		●
	GSH520-750	●	○	●	●		●	●		●	●		●
	GSH525-750	○	◆	●	○		●	●		●	●		○
	GSH525-950	○		○	○		○	○		●	○		◆
	GSH525-1150	◆		○	◆		○	◆		○	○		
Benne mordenti	CTV15-1000	●	○	●	●			●			●		○
	CTV15-1200	○	◆	●	○			○			●		○
	CTV15-1500	◆		○	◆			◆			○		◆
	CTV15-1700	◆		○	◆			◆			◆		
	CTV15-1900			◆			◆			◆	◆		
Benne con chiusura idraulica per impieghi forestali	GLL52-1650												✓
	GLL52-1950												
	GLL52-2050							✓					
	GLL52-2250										✓		
	GLL52-2350						✓						
	GLL52-2550									✓			
	GLL52-2700												
	GLL52-2900												
	GLL55-1600												✓
	GLL55-1900												
	GLL55-2000							✓					
	GLL55-2200										✓		
	GLL55-2300						✓						
	GLL55-2500									✓			
	GLL55-2650												
	GLL55-2850												

(continua alla pagina seguente)

Guida alle offerte di attrezzature - Nord America, Sud America *(continua)*

Non tutte le attrezzature sono disponibili in tutte le aree. Rivolgetevi al dealer Cat per le configurazioni disponibili nella vostra area.

✓ Abbinamento | Nessun abbinamento | ● 1.800 kg/m³ (3.000 lb/yd³) | ○ 1.200 kg/m³ (2.000 lb/yd³) | ◆ 900 kg/m³ (1.500 lb/yd³)

ATTREZZATURE CON ATTACCO IMPERNIATO *(continua)*

Sottocarro		**MH 2,99 mm (9'10")**							
Contrappeso		**4.200 kg (9.260 lb)**			**4.700 kg (10.350 lb)**				
Tipo di braccio		**MH 6,4 m (21'0")**			**MH 6,4 m (21'0")**			**MH 7,45 m (24'5")**	
Lunghezza avambraccio		**4,30 m (14'1")**	**4,50 m (14'9")**	**5,00 m (16'5")**	**4,30 m (14'1")**	**4,50 m (14'9")**	**5,00 m (16'5")**	**4,30 m (14'1")**	**5,00 m (16'5")**
Benne a polipo	GSH420-500		●	●		●	●		●
	GSH420-600		●	●		●	●		●
	GSH420-750		●	●		●	●		●
	GSH425-750		●	●		●	●		●
	GSH425-950		●	●		●	●		○
	GSH425-1150		●	○		●	●		○
	GSH520-500		●	●		●	●		●
	GSH520-600		●	●		●	●		●
	GSH520-750		●	●		●	●		●
	GSH525-750		●	●		●	●		○
	GSH525-950		●	○		●	●		○
	GSH525-1150		○	○		●	○		◆
Benne mordenti	CTV15-1000			●			●		●
	CTV15-1200			●			●		○
	CTV15-1500			○			○		◆
	CTV15-1700			◆			○		◆
	CTV15-1900		◆	◆		○	◆		
Benne con chiusura idraulica per impieghi forestali	GLL52-1650								
	GLL52-1950								✓
	GLL52-2050								
	GLL52-2250								
	GLL52-2350			✓					
	GLL52-2550						✓		
	GLL52-2700		✓						
	GLL52-2900					✓			
	GLL55-1600								
	GLL55-1900								✓
	GLL55-2000								
	GLL55-2200								
	GLL55-2300			✓					
	GLL55-2500						✓		
	GLL55-2650		✓						
	GLL55-2850					✓			

(continua alla pagina seguente)

Guida alle offerte di attrezzature - Nord America, Sud America *(continua)*

Non tutte le attrezzature sono disponibili in tutte le aree. Rivolgetevi al dealer Cat per le configurazioni disponibili nella vostra area.

✓ Abbinamento Nessun abbinamento

ATTREZZATURE CON ATTACCO SPINOTTO-BENNA CAT

Sottocarro		**Tutto**				**MH 2,75 m (9'0")**			**MH 2,99 mm (9'10")**		
Contrappeso		**4.200 kg (9.260 lb)**				**4.200 kg (9.260 lb)**	**4.700 kg (10.350 lb)**		**4.200 kg (9.260 lb)**	**4.700 kg (10.350 lb)**	
Tipo di braccio		**Angolo variabile**		**Guida alle offerte**		**MH 6,4 m (21'0")**	**MH 6,4 m (21'0")**	**MH 7,45 m (24'5")**	**MH 6,4 m (21'0")**	**MH 6,4 m (21'0")**	**MH 7,45 m (24'5")**
Lunghezza avambraccio		**2,50 m (8'2")**	**2,90 m (9'6")**	**2,50 m (8'2")**	**2,90 m (9'6")**	**4,30 m (14'1")**	**4,30 m (14'1")**	**4,30 m (14'1")**	**4,30 m (14'1")**	**4,30 m (14'1")**	**4,30 m (14'1")**
Martelli idraulici	H115 S	✓	✓	✓	✓						
	H120 GC S	✓		✓	✓						
	H120 S	✓	✓	✓	✓						
	H130 S	✓		✓	✓						
Multiprocessori	Ganascia con tagliente per calcestruzzo MP318			✓							
	Ganasce da demolizione MP318			✓							
	Ganascia con frantumatore MP318			✓							
	Ganasce da taglio MP318			✓		✓	✓		✓	✓	
	Ganascia universale MP318			✓							
Benne a polipo per demolizione e smistamento	G318			✓		✓	✓		✓	✓	
	G318 WH-800			✓		✓	✓		✓	✓	
	G318 WH-1100					✓	✓		✓	✓	
	G324					✓	✓		✓	✓	
	G324 WH-1500					✓	✓		✓	✓	
Frantumatori	Frantumatore primario P318			✓							
Sminuzzatori	HM4015	✓		✓	✓	✓	✓	✓	✓	✓	✓
	HM4815	✓		✓	✓	✓	✓	✓	✓	✓	✓
Compattatori (a piastra vibrante)	CVP110	✓	✓	✓	✓						

ATTREZZATURE CON ATTACCO DEDICATO S70

Sottocarro		**Tutto**				**MH 2,75 m (9'0")**		**MH 2,99 mm (9'10")**	
Contrappeso		**4.200 kg (9.260 lb)**				**4.200 kg (9.260 lb)**	**4.700 kg (10.350 lb)**	**4.200 kg (9.260 lb)**	**4.700 kg (10.350 lb)**
Tipo di braccio		**Angolo variabile**		**Guida alle offerte**		**MH 6,4 m (21'0")**	**MH 6,4 m (21'0")**	**MH 6,4 m (21'0")**	**MH 6,4 m (21'0")**
Lunghezza avambraccio		**2,50 m (8'2")**	**2,90 m (9'6")**	**2,50 m (8'2")**	**2,90 m (9'6")**	**4,30 m (14'1")**	**4,30 m (14'1")**	**4,30 m (14'1")**	**4,30 m (14'1")**
Martelli idraulici	H115 S	✓	✓	✓	✓				
	H120 GC S	✓		✓	✓				
	H120 S	✓	✓	✓	✓				
	H130 S	✓		✓	✓				
Multiprocessori	Ganascia con tagliente per calcestruzzo MP318			✓					
	Ganasce da demolizione MP318			✓					
	Ganascia con frantumatore MP318			✓					
	Ganasce da taglio MP318			✓	✓	✓	✓	✓	✓
	Ganascia universale MP318			✓					
Benne a polipo per demolizione e smistamento	G318			✓	✓	✓	✓	✓	✓
	G318 WH-800	✓		✓	✓	✓	✓	✓	✓
	G318 WH-1100			✓		✓	✓	✓	✓
	G324					✓	✓	✓	✓
	G324 WH-1500					✓	✓	✓	✓
Frantumatori	Frantumatore secondario P218			✓					
	Frantumatore primario P318			✓					
Compattatori (a piastra vibrante)	CVP110	✓	✓	✓	✓				

(continua alla pagina seguente)

Guida alle offerte di attrezzature - Nord America, Sud America *(continua)*

Non tutte le attrezzature sono disponibili in tutte le aree. Rivolgetevi al dealer Cat per le configurazioni disponibili nella vostra area.

✓ Abbinamento | * Solo gamma operativa anteriore | Nessun abbinamento

ATTREZZATURE CON ATTACCO DEDICATO HCS70

Sottocarro		**Tutto**				**MH 2,75 m (9'0")**		**MH 2,99 mm (9'10")**	
Contrappeso		**4.200 kg (9.260 lb)**				**4.200 kg (9.260 lb)**	**4.700 kg (10.350 lb)**	**4.200 kg (9.260 lb)**	**4.700 kg (10.350 lb)**
Tipo di braccio		**Angolo variabile**		**Guida alle offerte**		**MH 6,4 m (21'0")**	**MH 6,4 m (21'0")**	**MH 6,4 m (21'0")**	**MH 6,4 m (21'0")**
Lunghezza avambraccio		**2,50 m (8'2")**	**2,90 m (9'6")**	**2,50 m (8'2")**	**2,90 m (9'6")**	**4,30 m (14'1")**	**4,30 m (14'1")**	**4,30 m (14'1")**	**4,30 m (14'1")**
Martelli idraulici	H115 S	✓	✓	✓	✓				
	H120 S	✓	✓	✓	✓				
	H130 S	✓		✓	✓				
Multiprocessori	Ganascia con tagliente per calcestruzzo MP318			✓					
	Ganasce da demolizione MP318			✓					
	Ganascia con frantumatore MP318			✓					
	Ganasce da taglio MP318			✓		✓	✓	✓	✓
	Ganascia universale MP318			✓					
Benne a polipo per demolizione e smistamento	G318			✓		✓	✓	✓	✓
	G318 WH-800			✓		✓	✓	✓	✓
	G318 WH-1100					✓	✓	✓	✓
	G324					✓	✓	✓	✓
	G324 WH-1500					✓*	✓	✓	✓
Frantumatori	Frantumatore primario P318			✓					
Compattatori (a piastra vibrante)	CVP110	✓	✓	✓	✓				

ATTREZZATURE CON ATTACCO DEDICATO HCS70/55

Sottocarro		**Tutto**				**MH 2,75 m (9'0")**		**MH 2,99 mm (9'10")**	
Contrappeso		**4.200 kg (9.260 lb)**				**4.200 kg (9.260 lb)**	**4.700 kg (10.350 lb)**	**4.200 kg (9.260 lb)**	**4.700 kg (10.350 lb)**
Tipo di braccio		**Angolo variabile**		**Guida alle offerte**		**MH 6,4 m (21'0")**	**MH 6,4 m (21'0")**	**MH 6,4 m (21'0")**	**MH 6,4 m (21'0")**
Lunghezza avambraccio		**2,50 m (8'2")**	**2,90 m (9'6")**	**2,50 m (8'2")**	**2,90 m (9'6")**	**4,30 m (14'1")**	**4,30 m (14'1")**	**4,30 m (14'1")**	**4,30 m (14'1")**
Martelli idraulici	H115 S	✓	✓	✓	✓				
	H120 S	✓	✓	✓	✓				
	H130 S			✓	✓				
Multiprocessori	Ganascia con tagliente per calcestruzzo MP318			✓					
	Ganasce da demolizione MP318			✓					
	Ganasce da taglio MP318			✓		✓	✓	✓	✓
	Ganascia universale MP318			✓					
Benne a polipo per demolizione e smistamento	G318			✓		✓	✓	✓	✓
	G318 WH-800			✓		✓	✓	✓	✓
	G318 WH-1100					✓	✓	✓	✓
	G324					✓	✓	✓	✓
	G324 WH-1500					✓*	✓	✓	✓
Compattatori (a piastra vibrante)	CVP110	✓	✓	✓	✓				

Caratteristiche tecniche del movimentatore di materiali MH3024

Guida all'offerta di attrezzature - Australia/Nuova Zelanda

Non tutte le attrezzature sono disponibili in tutte le aree. Rivolgetevi al dealer Cat per le configurazioni disponibili nella vostra area.

✓ Abbinamento Nessun abbinamento

ATTREZZATURE CON ATTACCO IMPERNIATO

Sottocarro		**Tutto**				**MH 2,75 m (9'0")**			**MH 2,99 mm (9'10")**		
Contrappeso		**4.200 kg (9.260 lb)**				**4.200 kg (9.260 lb)**	**4.700 kg (10.350 lb)**		**4.200 kg (9.260 lb)**	**4.700 kg (10.350 lb)**	
Tipo di braccio		**Angolo variabile**		**Guida alle offerte**		**MH 6,4 m (21'0")**	**MH 6,4 m (21'0")**	**MH 7,45 m (24'5")**	**MH 6,4 m (21'0")**	**MH 6,4 m (21'0")**	**MH 7,45 m (24'5")**
Lunghezza avambraccio		**2,50 m (8'2")**	**2,90 m (9'6")**	**2,50 m (8'2")**	**2,90 m (9'6")**	**4,30 m (14'1")**	**4,30 m (14'1")**	**4,30 m (14'1")**	**4,30 m (14'1")**	**4,30 m (14'1")**	**4,30 m (14'1")**
Martelli idraulici	H115 S	✓	✓	✓	✓						
	H120 GC	✓	✓	✓	✓						
	HH120 GC S	✓	✓	✓	✓						
	H120 S	✓	✓	✓	✓						
	H130 S	✓	✓	✓	✓						
Benne a polipo per demolizione e smistamento	G318	✓		✓	✓	✓	✓	✓	✓	✓	✓
	G324					✓	✓		✓	✓	
Frantumatori	Frantumatore secondario P218	✓		✓	✓						
Compattatori (a piastra vibrante)	CVP110	✓	✓	✓	✓						
Sminuzzatori	HM4015	✓	✓	✓	✓	✓	✓	✓	✓	✓	✓
	HM4815	✓	✓	✓	✓	✓	✓	✓	✓	✓	✓

ATTREZZATURE CON ATTACCO SPINOTTO-BENNA CAT

Sottocarro		**Tutto**				**MH 2,75 m (9'0")**			**MH 2,99 mm (9'10")**		
Contrappeso		**4.200 kg (9.260 lb)**				**4.200 kg (9.260 lb)**	**4.700 kg (10.350 lb)**		**4.200 kg (9.260 lb)**	**4.700 kg (10.350 lb)**	
Tipo di braccio		**Angolo variabile**		**Guida alle offerte**		**MH 6,4 m (21'0")**	**MH 6,4 m (21'0")**	**MH 7,45 m (24'5")**	**MH 6,4 m (21'0")**	**MH 6,4 m (21'0")**	**MH 7,45 m (24'5")**
Lunghezza avambraccio		**2,50 m (8'2")**	**2,90 m (9'6")**	**2,50 m (8'2")**	**2,90 m (9'6")**	**4,30 m (14'1")**	**4,30 m (14'1")**	**4,30 m (14'1")**	**4,30 m (14'1")**	**4,30 m (14'1")**	**4,30 m (14'1")**
Martelli idraulici	H115 S	✓	✓	✓	✓						
	H120 GC	✓		✓	✓						
	H120 GC S	✓		✓	✓						
	H120 S	✓	✓	✓	✓						
	H130 S	✓		✓	✓						
Benne a polipo per demolizione e smistamento	G318			✓		✓	✓		✓	✓	
	G324					✓	✓		✓	✓	
Compattatori (a piastra vibrante)	CVP110	✓	✓	✓	✓						
Sminuzzatori	HM4015	✓		✓	✓	✓	✓	✓	✓	✓	✓
	HM4815	✓		✓	✓	✓	✓	✓	✓	✓	✓

Attrezzatura standard e a richiesta

L'attrezzatura standard e a richiesta può variare. Per ulteriori informazioni, rivolgetevi al vostro dealer Cat.

	Standard	A richiesta
BRACCIO, AVAMBRACCI E LEVERISMI		
Braccio monopezzo da 5,65 mm (18'6")		✓
Braccio ad angolazione variabile da 5,26 m (17'3")		✓
Avambraccio dritto da 2,5 m (8'2")		✓
Avambraccio dritto da 2,9 m (9'6")		✓
Nessuna configurazione avambraccio		✓
Braccio MH da 6,4 m (21'0")		✓
Braccio MH da 7,45 m (24'5")		✓
Avambraccio MH con terminale di posa da 5,0 m (16'5")		✓
Avambraccio MH dritto da 4,3 m (14'1")		✓
Leverismo benna, tipo B con anello di sollevamento		✓
TECNOLOGIA CAT		
Gestione macchine Cat:		
– VisionLink®	✓[1]	
– Aggiornamento remoto	✓	
– Risoluzione dei problemi da remoto	✓	
Cat Payload:		
– Pesatura durante il tragitto	✓[3]	
– Informazioni sul carico utile/ciclo	✓[3]	
IMPIANTO ELETTRICO		
Luci LED su braccio, avambraccio e cabina	✓	
Luci LED sul telaio (lato sinistro, lato destro) e contrappeso	✓	
Luci di lavoro LED con spegnimento ritardato programmabile	✓	
Luci di direzione anteriori e posteriori per la circolazione su strada	✓	
Batterie esenti da manutenzione	✓	
Sezionatore generale elettrico centralizzato	✓	
Elettropompa di rifornimento		✓

[1]Fornisce dati telematici fondamentali per gestire l'integrità, le informazioni sulla manutenzione e il monitoraggio delle condizioni. Sono disponibili altri piani per il reporting più completo dei dati. Per ulteriori informazioni, rivolgetevi al vostro dealer Cat.

[2]Non compatibile con 2D E-fence, Cab avoidance o Cat Payload.

[3]Disponibile solo con i bracci MH.

	Standard	A richiesta
MOTORE		
Motore doppio turbo diesel Cat C4.4 (conforme agli standard sulle emissioni U.S. EPA Tier 4 Final e EU Stage V)	✓	
Selettore della modalità di potenza	✓	
Minimo basso con sistema "one-touch" con controllo automatico del regime motore	✓	
Arresto automatico del motore al minimo	✓	
Lavorate fino a 3.000 m (9.843 ft) sul livello del mare senza alcuna riduzione della potenza del motore.	✓	
Elevata capacità di raffreddamento con temperatura ambiente a 52 °C (125 °F)	✓	
Capacità di avviamento a freddo fino a -18 °C (0° F)	✓	
Filtro dell'aria con doppio elemento e prefiltro integrato	✓	
Pompa elettrica di adescamento del combustibile	✓	
Ventole di raffreddamento elettriche a richiesta con funzione di inversione automatica	✓	
IDRAULICA		
Valvole di ritegno di abbassamento del braccio/avambraccio	✓	
Avviso di sovraccarico	✓	
Valvola di controllo principale elettronica	✓	
Riscaldamento automatico dell'olio idraulico	✓	
Filtro idraulico principale con elemento	✓	
Joystick a due cursori	✓	
Controllo dell'attrezzatura avanzato (flusso ad alta pressione mono/bidirezionale con riduzione della deriva)		✓
Circuito ausiliario di media pressione (flusso di media pressione mono/bidirezionale)	✓	
Modalità di sollevamento potenziato	✓	
Circuito dell'attacco rapido		✓
SmartBoom™	✓[2]	
SmartStick	✓	
Sterzo con joystick	✓	
Sterzo		✓
Pompa separata per il sistema di rotazione	✓	
Freno di rotazione automatico	✓	
Olio idraulico biodegradabile Cat BIO HYDO™ Advanced		✓
Aggressività idraulica regolabile	✓	
Dispositivo di modifica della configurazione	✓	

(continua alla pagina seguente)

Attrezzatura standard e a richiesta per MH3024

Attrezzatura standard e a richiesta *(segue)*

L'attrezzatura standard e a richiesta può variare. Per ulteriori informazioni, rivolgetevi al vostro dealer Cat.

	Standard	A richiesta
SICUREZZA E PROTEZIONE		
Telecamera posteriore e telecamera laterale destra	✓	
Visibilità a 360°		✓
Specchietti grandangolari	✓	
Specchietti regolabili a distanza e riscaldati		✓
Allarme di marcia		✓
Avvisatore acustico	✓	
Faro rotante sulla cabina e sul telaio		✓
Tracciamento risorse Cat		✓
Leva di folle (blocco) per tutti i comandi	✓	
Interruttore di spegnimento motore secondario in cabina accessibile da terra	✓	
Illuminazione per ispezioni		✓
Ricevitore Bluetooth®	✓	
Piastra antiscivolo e bulloni a testa svasata sulla piattaforma di servizio	✓	
2D E-Fence	✓[3]	
Cab Avoidance	✓[3]	
Swing Assist	✓	
ASSISTENZA E MANUTENZIONE		
Porte per il prelievo dell'olio programmato (S·O·S℠)	✓	
Sistema di lubrificazione automatica per attrezzi e sistema di rotazione	✓	

[3]Disponibile solo con i bracci MH.

	Standard	A richiesta
SOTTOCARRO E STRUTTURE		
Trazione integrale	✓	
Blocco automatico del freno/assale	✓	
Velocità riduttore	✓	
Blocco elettrico traslazione e rotazione	✓	
Assali per impieghi gravosi, impianto freni a disco avanzato e motore di trazione, forza frenante regolabile	✓	
Assale anteriore oscillante, bloccabile, con punto di ingrassaggio remoto	✓	
Pneumatici doppi, 11.00-20 16 PR		✓
Pneumatici doppi 10.00-20 in gomma piena		✓
Gradini con cassetta degli attrezzi nel sottocarro (a destra e a sinistra)	✓	
Gradini posteriori e anteriori		✓
Trasmissione idrostatica a due velocità	✓	
Carro EM lama posteriore/bilanciere anteriore		✓
Carro EM bilanciere posteriore/lama anteriore		✓
Carro MH largo da 2,75 m (9'0")		✓
Sottocarro MH largo da 2,99 m (9'10")		✓
Lama		✓
Contrappeso da 4.200 kg (9.260 lb)		✓
Contrappeso da 4.700 kg (10.370 lb)		✓

Attrezzature e kit installati dal dealer

Gli attrezzi possono variare. Per ulteriori informazioni, rivolgetevi al vostro dealer Cat.

CABINA

- Cintura di sicurezza retrattile da 75 mm (3")

SICUREZZA E PROTEZIONE

- Telecomando con Bluetooth

PROTEZIONI

- OPG (non compatibile con coperchio luce cabina, parapioggia)
- Protezione a rete anteriore completa (non compatibile con coperchio luce cabina, parapioggia)

Opzioni cabina MH3024

Opzioni cabina

	Deluxe	Premium
Cabina insonorizzata	●	●
Sedile riscaldato con sospensione a regolazione pneumatica	●	X
Sedile riscaldato e raffreddato con sospensione a regolazione automatica	X	●
Console regolabile in altezza, in modo continuo senza attrezzi	●	●
Monitor touchscreen LCD ad alta risoluzione da 254 mm (10")	●	●
Specchietto meccanico	●	X
Specchietto elettrico	X	●
Climatizzatore bilivello automatico	●	●
Manopola jog dial e tasti di scelta rapida per il controllo del monitor	●	●
Comando di avviamento del motore senza chiave	●	●
Cintura di sicurezza da 51 mm	●	●
Avviso cintura di sicurezza non allacciata	●	●
Radio con Bluetooth® integrato con altoparlanti e porte USB	●	●
Due prese da 12 V CC	●	●
Portadocumenti	●	●
Relè ausiliario	○	○
Portabicchiere e portabottiglie	●	●
Parabrezza anteriore in due pezzi fisso (classificazione P8B)	○	○
Parabrezza anteriore monopezzo fisso (classificazione P5A)	○	○
Tergicristallo parallelo con lavavetri	●	●
Portello del lucernario in vetro fisso	●	●
Luci a LED	●	●
Illuminazione gradini	●	●
Tendina parasole posteriore a rullo	X	●
Uscita di emergenza dal finestrino posteriore	●	●
Tappetino lavabile	●	●
Predisposizione per faro rotante	●	●
Struttura protettiva per l'operatore (OPG)	○	○
Struttura OPG (Operator Protective Guard) con finestrino sul tettuccio	○	○
Filtraggio avanzato della cabina	○	○
Due luci cabina a LED	●	●
Parapioggia (non compatibile con OPG)	●	●

● Standard

○ A richiesta

X Non disponibile

Dichiarazione ambientale del modello MH3024

Le seguenti informazioni si applicano alla macchina al momento della produzione finale configurata per la vendita nelle regioni coperte nel presente documento. Il contenuto della presente dichiarazione è valido dalla data di emissione; tuttavia, i contenuti relativi alle funzionalità e alle caratteristiche tecniche della macchina sono soggetti a modifiche senza preavviso. Per ulteriori informazioni, consultate il Manuale di funzionamento e manutenzione della macchina.

Per ulteriori informazioni sulla sostenibilità in corso e sui nostri progressi, visitate https://www.caterpillar.com/en/company/sustainability.

Motore

- Il motore Cat® C4.4 è conforme agli standard sulle emissioni U.S. EPA Tier 4 Final e EU Stage V.
- Con tutti i motori diesel Cat è obbligatorio utilizzare combustibile ULSD (a bassissimo tenore di zolfo con un massimo di 15 ppm di zolfo) o ULSD miscelato con i seguenti combustibili a bassa intensità di carbonio**, fino a:
  - ✓ Biodiesel fino al 20% (FAME, fatty acid methyl ester)*
  - ✓ Combustibili 100% rinnovabili diesel, HVO (hydrotreated vegetable oil, olio vegetale idrotrattato) e GTL (gas-liquido)

  Consultate le linee guida per la corretta applicazione. Per maggiori dettagli, consultate il dealer Cat o le "Raccomandazioni Caterpillar sui liquidi della macchina" (SLBU6250).

  **I motori senza dispositivi post-trattamento possono utilizzare miscele superiori, compreso il biodiesel fino al 100% (per l'utilizzo di miscele superiori al 20% di biodiesel, rivolgetevi al vostro dealer Cat locale).*

  ***Le emissioni di gas serra dallo scarico dei combustibili a minore intensità di carbonio sono essenzialmente uguali a quelle dei combustibili tradizionali.*

Impianto di climatizzazione

- L'impianto di climatizzazione su questa macchina contiene gas refrigerante fluorurato a effetto serra R134a (potenziale di riscaldamento globale = 1.430). Il sistema contiene 1,05 kg (2,31 lb) di refrigerante con un equivalente di CO_2 di 1,502 tonnellate metriche (1,655 ton US).

Vernice

- Sulla base dei dati disponibili più affidabili disponibili, la concentrazione massima consentita, misurata in parti per milione (PPM), dei seguenti metalli pesanti nella vernice è:
  - Bario < 0,01%
  - Cadmio < 0,01%
  - Cromo < 0,01%
  - Piombo < 0,01%

Prestazioni acustiche

ISO 6395:2008 esterno	99 dB(A)
ISO 6396:2008 interno	70 dB(A)

- Rumorosità esterna - Il livello di potenza sonora dichiarato per i presenti rappresenta il valore garantito in conformità alla direttiva 2000/14/CE e agli emendamenti contenuti in 2005/88/CE, in presenza dei necessari equipaggiamenti, e viene misurato in base alle condizioni e alle procedure di test specificate in ISO 6395:2008. Le misurazioni sono state eseguite con la ventola di raffreddamento del motore al 70% della velocità massima.
- Rumorosità interna - Il livello di pressione sonora a cui è esposto l'operatore viene misurato in base alle condizioni e alle procedure di test specificate nella normativa ISO 6396:2008 per una cabina fornita da Caterpillar, correttamente installata, sottoposta a manutenzione e collaudata con sportello e finestrini chiusi. Le misurazioni sono state eseguite con la ventola di raffreddamento del motore al 70% della velocità massima.
- Quando si lavora per periodi prolungati o in ambienti rumorosi con una macchina dotata di cabina operatore aperta o con cabina non sottoposta correttamente a manutenzione o con sportelli/finestrini aperti, può essere necessario indossare protezioni acustiche.
- Certificazione Blue Angel.

Oli e liquidi

- Negli stabilimenti Caterpillar i liquidi di raffreddamento usati sono a base di glicole etilenico. I liquidi di raffreddamento Cat DEAC (antigelo/liquido di raffreddamento motore diesel) e i liquidi di raffreddamento a lunga durata (ELC) Cat possono essere riciclati. Per ulteriori informazioni, rivolgetevi al vostro dealer Cat.
- Cat Bio HYDO Advanced è un olio idraulico biodegradabile approvato da EU Ecolabel.
- È probabile che siano presenti liquidi aggiuntivi, consultate il Manuale di funzionamento e manutenzione o la Guida all'applicazione e all'installazione per consigli completi sui liquidi e intervalli di manutenzione.

Funzionalità e tecnologie

- Le funzionalità e le tecnologie indicate di seguito possono contribuire a ridurre le emissioni di carbonio e/o il consumo di combustibile. Le funzionalità possono variare. Per ulteriori informazioni, rivolgetevi al vostro dealer Cat.
  - Gli impianti elettroidraulici avanzati bilanciano potenza ed efficienza
  - Costi ridotti grazie agli intervalli di manutenzione prolungati
  - Il filtro dell'olio idraulico più recente garantisce maggiore durata grazie agli intervalli di sostituzione di 3.000 ore
  - Le ventole di raffreddamento ad alta efficienza programmabili entrano in funzione solo in caso di necessità
  - Minimo basso con sistema "one-touch" con controllo automatico del regime motore
  - Aggiornamento Flash remoto e risoluzione dei problemi a distanza

Per informazioni complete sui prodotti Cat, i servizi dei dealer e le soluzioni per il settore, visitate il sito Web all'indirizzo **www.cat.com**

© 2024 Caterpillar
Tutti i diritti riservati

Materiali e caratteristiche tecniche sono soggetti a variazione senza obbligo di preavviso. Le macchine illustrate nelle foto possono comprendere attrezzature aggiuntive. Consultate il dealer Cat per informazioni sulle opzioni disponibili.

CAT, CATERPILLAR, LET'S DO THE WORK, i rispettivi loghi, "Caterpillar Corporate Yellow", i marchi "Power Edge" e Cat "Modern Hex" nonché le identità dei prodotti qui usati sono marchi di fabbrica di Caterpillar e non possono essere usati senza permesso. VisionLink è un marchio di Caterpillar Inc., registrato negli Stati Uniti e in altri paesi.

ALXQ4118-00 (11-2024)
Numero di fabbricazione: 07E
(Aus-NZ, Europe, N Am,
S Am, Türkiye)