352 UHD

Excavadora hidráulica

Especificaciones técnicas

La configuración y las características pueden variar según la región. Consulte a su distribuidor Cat® para conocer la disponibilidad en su zona.

Índice

Especificaciones 2

Motor 2
RPM del motor 2
Mecanismo de rotación 2
Pesos 2
Cadena 2
Mando 3
Sistema hidráulico 3
Capacidades de llenado de servicio 3
Normas 3
Rendimiento acústico 3
Sistema de aire acondicionado 3
Pesos en orden de trabajo y presiones sobre el suelo 4
Pesos de los componentes principales 5
Dimensiones 6
Gamas y fuerzas de trabajo 12
Pluma modificada (posición recta) 16
Pluma modificada (posición doblada) 20
Especificaciones y compatibilidad del cucharón:
África, Oriente Medio y Eurasia 24
Sudeste Asiático 25
Guía de opciones de accesorios:
África, Oriente Medio y Eurasia 26
Sudeste Asiático 31

Equipo estándar y optativo 32
Accesorios y kits instalados por el distribuidor 34
Declaración ambiental de la 352 para demolición a gran altura (UHD) 35

Especificaciones de la Excavadora Hidráulica 352 UHD

Motor

Modelo de motor	Cat® C13	
Potencia neta		
ISO 9249	302,2 kW	405 hp
ISO 9249 (DIN)	411 hp (métricos)	
Potencia del motor		
ISO 14396	303 kW	406 hp
ISO 14396 (DIN)	412 hp (métrico)	
Calibre	130 mm	5"
Carrera	157 mm	6"
Cilindrada	12,5L	763 pulg³

- Cumple con las normas de emisiones Tier 3 de la EPA de EE.UU. y Stage IIIA de la UE.
- Se recomienda su uso hasta en 4.500 m (14.760') de altitud con reducción de potencia del motor sobre 2.600 m (8.530').
- La potencia anunciada se prueba según la norma especificada en vigencia en el momento de fabricación.
- La potencia neta anunciada es la potencia disponible en el volante cuando el motor está equipado con ventilador, sistema de admisión de aire, sistema de escape y alternador.
- Velocidad del motor a 1.800 rpm.
- Los motores Cat son compatibles con combustibles diésel mezclados con los siguientes combustibles con menor intensidad de carbono** hasta:
  - ✓ Un 100 % de biodiésel FAME (fatty acid methyl ester, éster metílico de ácido graso)*
  - ✓ Un 100 % de combustible diésel renovable, combustibles HVO (hydrotreated vegetable oil, aceite vegetal hidrotratado) y GTL (gas-to-liquid, gas a líquido).

  Consulte las pautas para saber cuál es la aplicación correcta. Comuníquese con su distribuidor Cat® o lea las recomendaciones de fluidos para máquinas Caterpillar (SEBU6250) a fin de obtener más información.

**Para el uso de mezclas con más de un 20 % de biodiésel, consulte a su distribuidor Cat.*

***Las emisiones de gases de efecto invernadero del tubo de escape por los combustibles de baja intensidad de carbono son esencialmente las mismas que con combustibles tradicionales.*

Rpm del motor

Operación	1.650 rpm
Desplazamiento	1.800 rpm

Mecanismo de rotación

Velocidad de giro (UHD)	4,4 rpm	
Velocidad de giro (modificación)	8,44 rpm	
Par de giro máximo (dinámico)	150 kN·m	111.000 bf·pie
Par de giro máximo (estático)	189 kN·m	139.000 lbf·pie

Pesos

Peso en orden de trabajo	64.500 kg	142.200 lb

- Tren de rodaje de entrevía hidráulica variable, UHD delantera de 28 m (91' 10"), zapatas con garras triples de 600 mm (24"), contrapeso de 12 mT (26.455 lb).

Peso en orden de trabajo	65.000 kg	143.300 lb

- Tren de rodaje de entrevía hidráulica variable, UHD delantera de 28 m (91' 10"), zapatas con garras triples de 700 mm (28"), contrapeso de 12 mT (26.455 lb).

Peso en orden de trabajo	63.200 kg	139.300 lb

- Tren de rodaje de entrevía hidráulica variable, pluma modificada, Brazo R3.35 m TB (10' 6"), cucharón HD de servicio pesado de 2,9 m³ (3,79 yd³), zapatas con garras triples de 600 mm (24"), contrapeso de 12 mT (26.455 lb).

Peso en orden de trabajo	63.400 kg	139.800 lb

- Tren de rodaje de entrevía hidráulica variable, Pluma modificada, Brazo R3.9 m TB (12' 10"), Cucharón HD de 2,9 m³ (3,79 yd³), zapatas con garras triples de 600 mm (24"), contrapeso de 12 mT (26.455 lb).

Cadena

Ancho de zapata de cadena optativa	600 mm	24"
Ancho de zapata de cadena optativa	700 mm	28"
Cantidad de zapatas (en cada lado)	56	
Cantidad de rodillos inferiores (en cada lado)	10	
Cantidad de rodillos superiores (en cada lado)	3 trenes de rodaje largos de entrevía variable (LC-VG)	

Especificaciones de la Excavadora Hidráulica 352 UHD

Mando

Pendiente máxima	35°/70 %	
Velocidad máxima de desplazamiento	4,5 km/h	2,8 mph
Tracción máxima en la barra de tiro	340 kN	76.435 lbf

Sistema hidráulico

Sistema principal: flujo máximo, implemento	779 L/min (bombas 389 ×2)	206 gal/min (bombas 103 × 2)
Presión máxima; equipo; implemento	35.000 kPa	5.076 lb/pulg²
Presión máxima: equipo: modalidad de levantamiento	38.000 kPa	5.511 lb/pulg²
Presión máxima: desplazamiento	35.000 kPa	5.076 lb/pulg²
Presión máxima: giro	26.000 kPa	3.771 lb/pulg²
Cilindro de la pluma base: calibre	170 mm	7"
Cilindro de la pluma base: carrera	1.524 mm	60"
Cilindro de la antepluma: calibre	190 mm	7"
Cilindro de la antepluma: carrera	1.758 mm	69"
Cilindro del brazo UHD: calibre	170 mm	7"
Cilindro del brazo UHD: carrera	1.550 mm	61"
Cilindro del cucharón UHD: calibre	140 mm	6"
Cilindro del cucharón UHD: carrera	1.100 mm	43"
Partes delanteras modificadas del cilindro del brazo: calibre	190 mm	7"
Partes delanteras modificadas del cilindro del brazo: carrera	1.758 mm	69"
Cilindro del cucharón TB: calibre	160 mm	6"
Cilindro del cucharón TB: carrera	1.356 mm	53"

Capacidades de llenado de servicio

Capacidad del tanque de combustible	715 L	188,9 gal EE.UU.
Sistema de enfriamiento	52 L	13,7 gal EE.UU.
Aceite del motor (con filtro)	40 L	10,6 gal EE.UU.
Mando de giro	10,5 L	2,8 gal EE.UU.
Mando final (cada uno)	9,5 L	2,5 gal EE.UU.
Sistema hidráulico (incluido el tanque)	550 L	145,3 gal EE.UU.
Tanque hidráulico (tubo de succión incluido)	217 L	57,3 gal EE.UU.

Normas

Frenos	ISO 10265:2008
Protecciones para la cabina y el operador (OPG)	ISO 10262:1998 Level II

Rendimiento acústico

ISO 6395:2008 (exterior)	107 dB(A)
ISO 6396:2008 (dentro de la cabina)	75 dB(A)

- Sonido externo: el nivel de potencia acústica del espectador se mide de acuerdo con los procedimientos y las condiciones de prueba que se especifican en la norma ISO 6395:2008 para una máquina Cat correctamente equipada y mantenida. Las mediciones se realizaron al 70 % de la máxima velocidad del ventilador de enfriamiento del motor.

- Ruido interno: el nivel de presión acústica en los oídos del operador se mide de acuerdo con los procedimientos y las condiciones de prueba que se especifican en la norma ISO 6396:2008, para una cabina proporcionada por Caterpillar, cuando se ha instalado correctamente, se le han hecho las tareas de mantenimiento correspondientes y se ha probado con las puertas y ventanas cerradas. Las mediciones se realizaron al 70 % de la máxima velocidad del ventilador de enfriamiento del motor.

- Es posible que se requiera protección para los oídos si se trabaja con una cabina y una estación del operador abiertas (cuando no se han realizado los procedimientos de mantenimiento correctamente o cuando se opera con las puertas y ventanas abiertas) durante períodos prolongados o en ambientes con altos niveles de ruido.

Sistema de aire acondicionado

- El sistema de aire acondicionado en esta máquina contiene el refrigerante de gases fluorados de efecto invernadero R134a o R1234yf. Consulte la etiqueta o el manual de instrucciones para identificar el gas.
  - Si está equipado con R134a (potencial de calentamiento global de 1.430), el sistema contiene 1,0 kg (2,2 lb) de refrigerante, que tiene un equivalente de CO_2 a 1.430 toneladas métricas (1.576 tons EE.UU.).
  - Si está equipado con R1234yf (potencial de calentamiento global de 0.501), el sistema contiene 0,85 kg (1,87 lb) de refrigerante, que tiene un equivalente de CO_2 de 0.001 toneladas métricas (0.001 tons EE.UU.).

Especificaciones de la Excavadora Hidráulica 352 UHD

Pesos en orden de trabajo y presiones sobre el suelo

	Zapatas con garra triple de 600 mm (24")		Zapatas con garra triple de 700 mm (28")	
	Peso	Presión sobre el suelo	Peso	Presión sobre el suelo
Configuraciones de la máquina base	**kg (lb)**	**kPa (lb/pulg²)**	**kg (lb)**	**kPa (lb/pulg²)**
Bastidor base con rodillos inferiores y rodillos superiores de brida simple				
Contrapeso de 12 mT (26.455 lb) + máquina base de tren de rodaje de entrevía hidráulica variable				
Parte frontal de UHD (pluma base, punta de la pluma, antepluma) de 28 m (91' 10") + brazo UHD de 9,1 m (29' 10"), varillaje C especializado	64.500 (130.100)	102,9 (14,9)	65.000 (131.300)	88,9 (12,9)
Pluma modificada (pluma base, pluma modificada) + brazo R3.35 m TB (11' 0") + cucharón HD de 2,9 m³ (3,79 yd³)	63.200 (130.100)	100,8 (14,6)	63.700 (130.400)	87,1 (12,6)
Pluma modificada (pluma base, pluma modificada) + brazo R3.9 m TB (12' 10") + cucharón HD de 2,9 m³ (3,79 yd³)	63.400 (130.100)	101,1 (14,7)	63.900 (130.400)	87,4 (12,7)

Los pesos en orden de trabajo incluyen el tanque de combustible a un 90 % y un operador de 75 kg (165 lb).

Pesos de los componentes principales

	kg	lb
Máquina base con contrapeso de 12 mT (26.455 lb), bastidor superior, tren de rodaje de entrevía hidráulica variable con rodillos inferiores y de soporte; no incluye pluma base, brazo, cucharón, pluma, cilindros de la pluma, cilindros del brazo, cilindros del cucharón, cadenas, el tanque de combustible a un 90 % ni un operador de 75 kg (165 lb).	43.680	96.290
Zapatas de cadena:		
Zapatas de cadena de garras triples de 600 mm (24")	5.700	12.560
Zapatas de cadena de garras triples de 700 mm (28")	6.240	13.750
Dos cilindros de la pluma	920	2.020
Peso del tanque de combustible a un 90 % y operador de 75 kg (165 lb)	630	1.380
Contrapeso:		
Contrapeso de 12 mT (26.455 lb)	12.000	26.460
Bastidor giratorio:		
Bastidor giratorio UHD	4.360	9.610
Tren de rodaje:		
Bastidor de base con rodillos inferiores y rodillos superiores de brida simple para el tren de rodaje de entrevía hidráulica variable	18.700	41.230
Pluma (incluye las tuberías, los pasadores y el cilindro del brazo):		
UHD y pluma base modificada	3.210	7.070
Punta de la pluma UHD	4.980	10.970
Cilindro de antepluma UHD	660	1.450
Antepluma UHD	1.150	2.540
Cilindro del brazo UHD	460	1.010
Pluma modificada	3.850	8.480
Brazo (incluye las tuberías, los pasadores, el cilindro y el varillaje del cucharón):		
Brazo UHD de 9,1 m (29' 9") para varillaje C especializado	3.100	6.840
Brazo de alcance R3,35 m TB (11' 0') para pluma modificada	2.510	5.540
Brazo de alcance R3,9 m TB (12' 10') para pluma modificada	2.660	5.870
Cucharón para delanteras modificadas (sin varillaje, con puntas y cortadores laterales):		
2,9 m^3 (3,97 yd^3) HD para TB	2.720	6.000
Acopladores rápidos (QC):		
CW y acoplador rápido especializado para UHD delantera	310	680
Acoplador rápido especializado CW	770	1.690
Acoplador rápido con sujetapasador	1.060	2.340
Partes frontales con estructuras:		
Parte frontal de UHD de 28 m (91' 10")	11.800	26.000
Pluma modificada R3,35 m (11' 0')	7.230	15.950
Brazo de reemplazo de R3,9 m (12' 10")	7.400	16.320
Solo la estructura:		
Soporte para pluma UHD frontal o modificada con Brazo R3,35 m (11' 0")	870	1.930
Soporte para pluma modificada con Brazo R3.9 m (12' 0")	890	1.970

Especificaciones de la Excavadora Hidráulica 352 UHD

Dimensiones

Todas las dimensiones son aproximadas y pueden variar según la selección del cucharón.

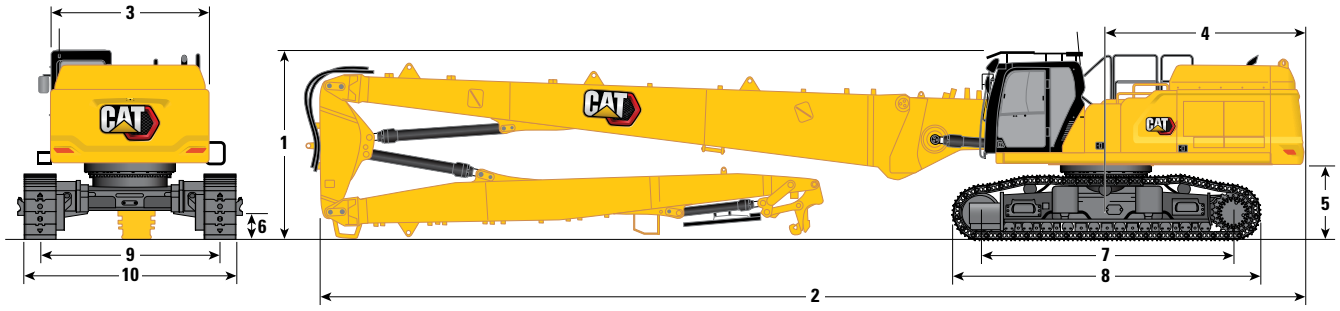

Opción de pluma		Pluma UHD de 28 m (91' 10")	
Opción de brazo		**Brazo UHD**	
		9,1 m (29' 10")	
1	Altura de la máquina:		
	Altura de la cabina	3390 mm	11' 1"
	Altura de la OPG	3.592 mm	11' 9"
	Altura del pasamanos	3.495 mm	11' 5"
	Con pluma/brazo/cucharón incluido (con o sin tuberías auxiliares y sin herramienta para UHD delantera)	3.300 mm	10' 9"
2	Longitud de la máquina:		
	Con pluma/brazo/cucharón incluido (con o sin tuberías auxiliares y sin herramienta para UHD delantera)	18 830 mm	61' 9"
	Con máquina y pluma base (sin punta/antepluma, brazo, cucharón, contrapeso)	7.600 mm	24' 11"
	Con máquina base y cilindro de la pluma (sin punta/base de la pluma, brazo, contrapeso)	6.450 mm	21' 2"
	Con máquina y pluma base con contrapeso (sin punta/antepluma, brazo, cucharón)	7.770 mm	25' 5"
3	Ancho del bastidor superior sin manijas	3.020 mm	9' 10"
4	Radio de giro de la cola	3.760 mm	12' 4"
5	Espacio libre del contrapeso sin las orejetas de las zapatas	1.400 mm	4' 7"
	Espacio libre del contrapeso con las orejetas de las zapatas	1.435 mm	4' 8"
6	Espacio libre sobre el suelo sin las orejetas de las zapatas	510 mm	1' 8"
7	Longitud hasta el centro de los rodillos	4.770 mm	15' 7"

(continúa en la siguiente página)

Dimensiones *(continuación)*

Todas las dimensiones son aproximadas y pueden variar según la selección del cucharón.

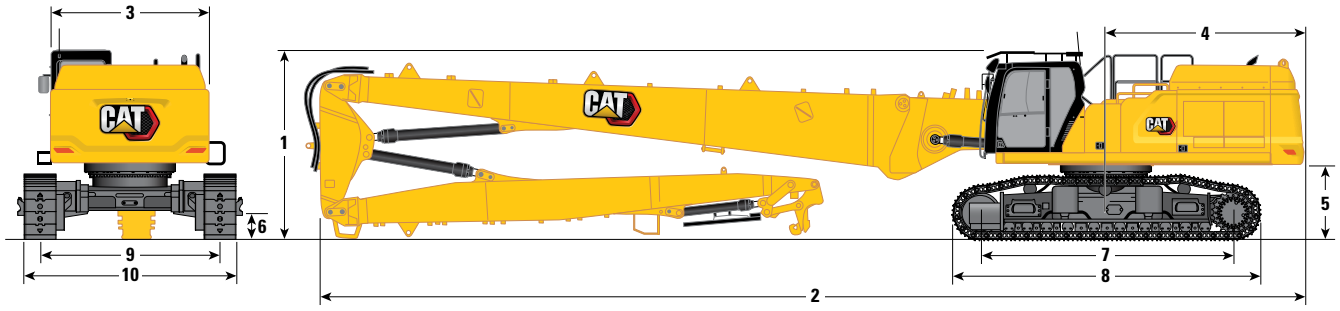

Opción de pluma		Pluma UHD	
Opción de brazo		Brazo UHD	
		9,1 m (29' 10")	
8	Longitud de la cadena	5.770 mm	18' 11"
9	Entrevía:		
	Retraída con zapatas de garra triple	2.400 mm	7' 10"
	Extendida con zapatas con garras triples	3.400 mm	11' 1"
10	Ancho del tren de rodaje, retraído (con escalones):		
	Zapatas de 600 mm (24")	3.255 mm	10' 8"
	Zapatas de 700 mm (28")	3.255 mm	10' 8"
	Ancho del tren de rodaje retraído (sin escalones):		
	Zapatas de 600 mm (24")	3.000 mm	9' 10"
	Zapatas de 700 mm (28")	3.100 mm	10' 2"
	Ancho del tren de rodaje, extendido (con escalones):		
	Zapatas de 600 mm (24")	4.255 mm	13' 11"
	Zapatas de 700 mm (28")	4.255 mm	13' 11"
	Ancho del tren de rodaje extendido (sin escalones):		
	Zapatas de 600 mm (24")	4.000 mm	13' 1"
	Zapatas de 700 mm (28")	4.100 mm	13' 5"

Dimensiones del transporte: UHD delantera		9.1 m (29' 10")	
11	Altura*	3.300 mm	10' 10"
12	Ancho	2.500 mm	8' 2"
13	Longitud*	12.390 mm	40' 7"
14	Solo longitud de estructura	2784 mm	9' 1"

*Con o sin acoplador rápido

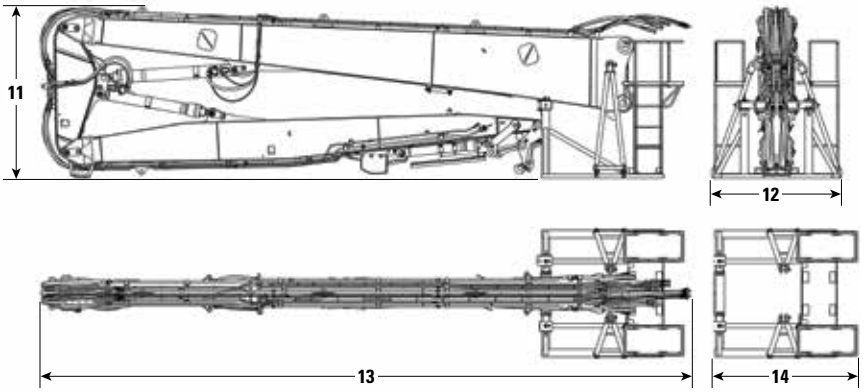

Especificaciones de la Excavadora Hidráulica 352 UHD

Dimensiones *(continuación)*

Todas las dimensiones son aproximadas y pueden variar según la selección del cucharón.

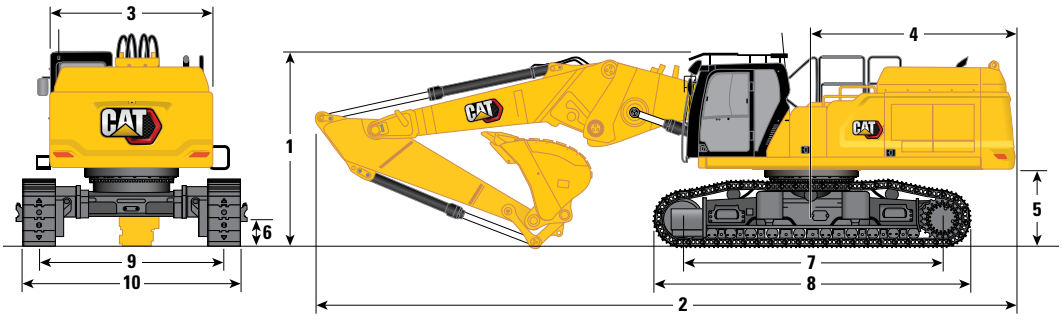

Opción de pluma	**Pluma modificada (posición recta)**			
Opciones de brazos	**Brazo modificado**			
	R3.9TB (12' 10")		**R3.35TB (11' 0")**	
1 Altura de la máquina:				
Altura de la cabina	3.390 mm	11' 1"	3.390 mm	11' 1"
Altura de la OPG	3.592 mm	11' 9"	3.592 mm	11' 9"
Altura del pasamanos	3.495 mm	11' 5"	3.495 mm	11' 5"
Con pluma/brazo/cucharón instalado (con o sin tuberías hidráulicas)	4.520 mm	14' 9"	4.010 mm	13' 1"
2 Longitud de la máquina:				
Con pluma/brazo/cucharón instalado (con o sin tuberías hidráulicas)	12 700 mm	41' 8"	12 820 mm	42' 0"
Con máquina y pluma base (sin punta/antepluma, brazo, cucharón, contrapeso)	7.600 mm	24' 11"	7.600 mm	24' 11"
Con máquina base y cilindro de la pluma (sin punta/base de la pluma, brazo, contrapeso)	6.450 mm	21' 2"	6.450 mm	21' 2"
Con máquina y pluma base con contrapeso (sin punta/antepluma, brazo, cucharón)	7.770 mm	25' 5"	7.770 mm	25' 5"
3 Ancho del bastidor superior sin manijas	3.020 mm	9' 10"	3.020 mm	9' 10"
4 Radio de giro de la cola	3.760 mm	12' 4"	3.760 mm	12' 4"
5 Espacio libre del contrapeso sin las orejetas de las zapatas	1.400 mm	4' 7"	1.400 mm	4' 7"
Espacio libre del contrapeso con las orejetas de las zapatas	1.435 mm	4' 8"	1.435 mm	4' 8"
6 Espacio libre sobre el suelo sin las orejetas de las zapatas	510 mm	1' 8"	510 mm	1' 8"
7 Longitud hasta el centro de los rodillos	4.770 mm	15' 7"	4.770 mm	15' 7"
Tipo de cucharón	HD		HD	
Capacidad del cucharón	2,9 m^3	3,79 yd^3	2,9 m^3	3,79 yd^3
Radio de plegado del cucharón	1.912 mm	6' 3"	1.912 mm	6' 3"

(continúa en la siguiente página)

Dimensiones *(continuación)*

Todas las dimensiones son aproximadas y pueden variar según la selección del cucharón.

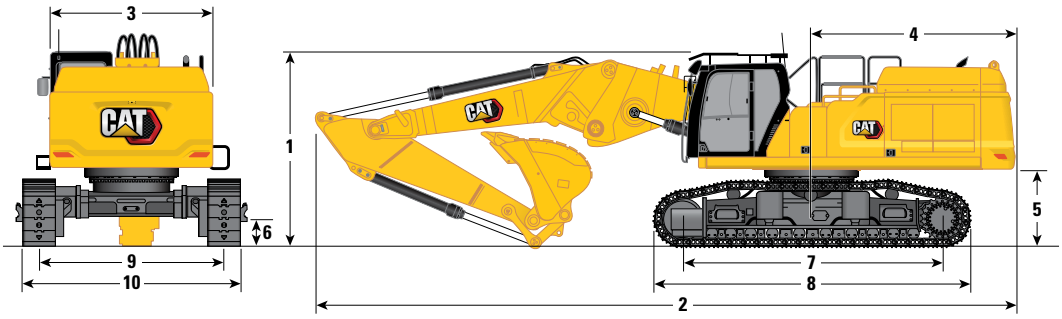

Opción de pluma		Pluma modificada (posición recta)			
Opciones de brazos		Brazo modificado			
		R3.9TB (12' 10")		R3.35TB (11' 0")	
8	Longitud de la cadena	5.770 mm	18' 11"	5.770 mm	18' 11"
9	Entrevía:				
	Retraída con zapatas de garra triple	2.400 mm	7' 10"	2.400 mm	7' 10"
	Extendida con zapatas con garras triples	3.400 mm	11' 1"	3.400 mm	11' 1"
10	Ancho del tren de rodaje, retraído (con escalones):				
	Zapatas de 600 mm (24")	3.255 mm	10' 8"	3.255 mm	10' 8"
	Zapatas de 700 mm (28")	3.255 mm	10' 8"	3.255 mm	10' 8"
	Ancho del tren de rodaje retraído (sin escalones):				
	Zapatas de 600 mm (24")	3.000 mm	9' 10"	3.000 mm	9' 10"
	Zapatas de 700 mm (28")	3.100 mm	10' 2"	3.100 mm	10' 2"
	Ancho del tren de rodaje, extendido (con escalones):				
	Zapatas de 600 mm (24")	4.255 mm	13' 11"	4.255 mm	13' 11"
	Zapatas de 700 mm (28")	4.255 mm	13' 11"	4.255 mm	13' 11"
	Ancho del tren de rodaje extendido (sin escalones):				
	Zapatas de 600 mm (24")	4.000 mm	13' 1"	4.000 mm	13' 1"
	Zapatas de 700 mm (28")	4.100 mm	13' 5"	4.100 mm	13' 5"
Tipo de cucharón		HD		HD	
Capacidad del cucharón		2,9 m^3	3,79 yd^3	2,9 m^3	3,79 yd^3
Radio de plegado del cucharón		1.912 mm	6' 3"	1.912 mm	6' 3"

Dimensiones del transporte:
Parte delantera modificada: posición recta

		R3.9TB (12' 10")		R3.35TB (11' 0")	
11	Altura*	3.000 mm	9' 10"	2.700 mm	8' 10"
12	Ancho	2.500 mm	8' 2"	2.500 mm	8' 2"
13	Longitud*	9.110 mm	29' 11"	8.580 mm	28' 2"
14	Solo longitud de estructura	2.784 mm	9' 2"	2.784 mm	9' 2"

*Con acoplador rápido especializado CW

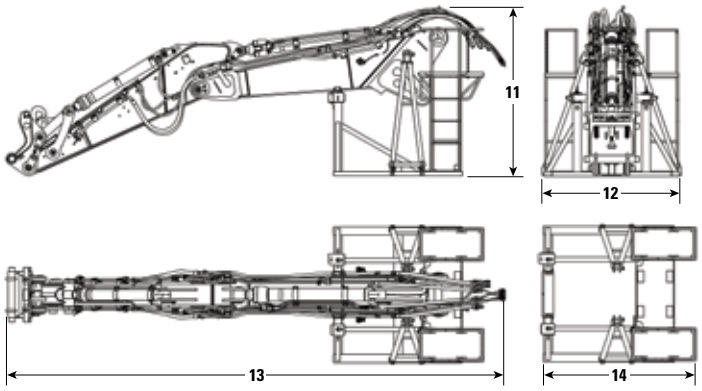

Especificaciones de la Excavadora Hidráulica 352 UHD

Dimensiones *(continuación)*

Todas las dimensiones son aproximadas y pueden variar según la selección del cucharón.

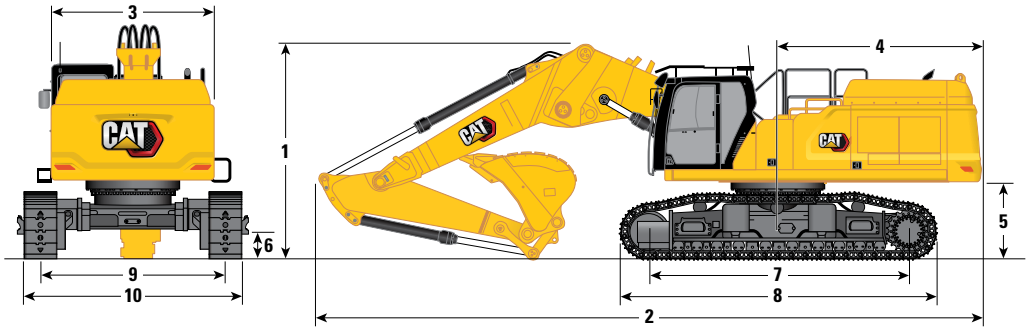

Opción de pluma			**Pluma modificada (posición doblada)**	
Opciones de brazos	**Brazo modificado**			
	R3.9TB (12' 10")		**R3.35TB (11' 0")**	
1 Altura de la máquina:				
Altura de la cabina	3.390 mm	11' 1"	3.390 mm	11' 1"
Altura de la OPG	3.592 mm	11' 9"	3.592 mm	11' 9"
Altura del pasamanos	3.495 mm	11' 5"	3.495 mm	11' 5"
Con pluma/brazo/cucharón instalado (con o sin tuberías hidráulicas)	4.600 mm	15' 1"	4.060 mm	13' 3"
2 Longitud de la máquina:				
Con pluma/brazo/cucharón instalado (con o sin tuberías hidráulicas)	12.170 mm	39' 11"	12.030 mm	39' 5"
Con máquina y pluma base (sin punta/antepluma, brazo, cucharón, contrapeso)	7.600 mm	24' 11"	7.600 mm	24' 11"
Con máquina base y cilindro de la pluma (sin punta/base de la pluma, brazo, contrapeso)	6.450 mm	21' 1"	6.450 mm	21' 1"
Con máquina y pluma base con contrapeso (sin punta/antepluma, brazo, cucharón)	7.700 mm	25' 3"	7.770 mm	25' 5"
3 Ancho del bastidor superior sin manijas	3.020 mm	9' 10"	3.020 mm	9' 10"
4 Radio de giro de la cola	3.760 mm	12' 4"	3.760 mm	12' 4"
5 Espacio libre del contrapeso sin las orejetas de las zapatas	1.400 mm	4' 7"	1.400 mm	4' 7"
Espacio libre del contrapeso con las orejetas de las zapatas	1.435 mm	4' 8"	1.435 mm	4' 8"
6 Espacio libre sobre el suelo sin las orejetas de las zapatas	510 mm	1' 8"	510 mm	1' 8"
7 Longitud hasta el centro de los rodillos	4.770 mm	15' 7"	4.770 mm	15' 7"
Tipo de cucharón	HD		HD	
Capacidad del cucharón	2,9 m^3	3,79 yd^3	2,9 m^3	3,79 yd^3
Radio de plegado del cucharón	1.912 mm	6' 3"	1.912 mm	6' 3"

(continúa en la siguiente página)

Dimensiones *(continuación)*

Todas las dimensiones son aproximadas y pueden variar según la selección del cucharón.

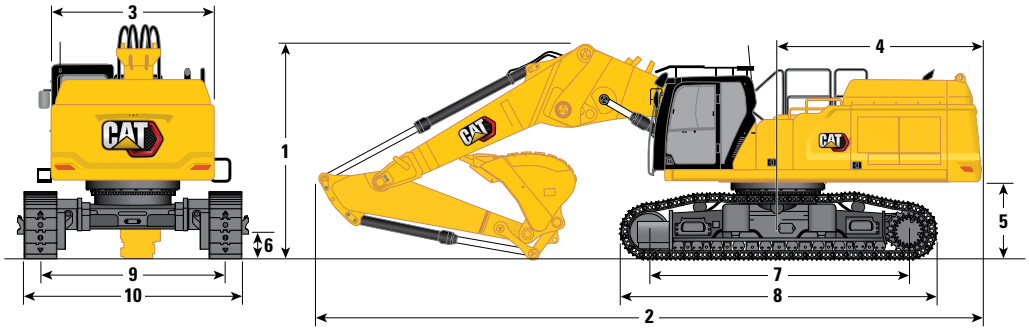

Opción de pluma		Pluma modificada (posición doblada)			
Opciones de brazos		Brazo modificado			
		R3.9TB (12' 10")		R3.35TB (11' 0")	
8	Longitud de la cadena	5.770 mm	18' 11"	5.770 mm	18' 11"
9	Entrevía:				
	Retraída con zapatas de garra triple	2.400 mm	7' 10"	2.400 mm	7' 10"
	Extendida con zapatas con garras triples	3.400 mm	11' 1"	3.400 mm	11' 1"
10	Ancho del tren de rodaje, retraído (con escalones):				
	Zapatas de 600 mm (24")	3.255 mm	10' 8"	3.255 mm	10' 8"
	Zapatas de 700 mm (28")	3.255 mm	10' 8"	3.255 mm	10' 8"
	Ancho del tren de rodaje retraído (sin escalones):				
	Zapatas de 600 mm (24")	3.000 mm	9' 10"	3.000 mm	9' 10"
	Zapatas de 700 mm (28")	3.100 mm	10' 2"	3.100 mm	10' 2"
	Ancho del tren de rodaje, extendido (con escalones):				
	Zapatas de 600 mm (24")	4.255 mm	13' 11"	4.255 mm	13' 11"
	Zapatas de 700 mm (28")	4.255 mm	13' 11"	4.255 mm	13' 11"
	Ancho del tren de rodaje extendido (sin escalones):				
	Zapatas de 600 mm (24")	4.000 mm	13' 1"	4.000 mm	13' 1"
	Zapatas de 700 mm (28")	4.100 mm	13' 5"	4.100 mm	13' 5"
Tipo de cucharón		HD		HD	
Capacidad del cucharón		2,9 m^3	3,79 yd^3	2,9 m^3	3,79 yd^3
Radio de plegado del cucharón		1.912 mm	6' 3"	1.912 mm	6' 3"

Dimensiones del transporte:
Parte delantera modificada: posición doblada

		R3.9TB (12' 10")		R3.35TB (11' 0")	
11	Altura*	3.000 mm	9' 10"	2.700 mm	8' 10"
12	Ancho	2.500 mm	8' 2"	2.500 mm	8' 2"
13	Longitud*	9.110 mm	29' 10"	8.580 mm	28' 1"
14	Solo longitud de estructura	2.784 mm	9' 1"	2.784 mm	9' 1"

*Con acoplador rápido especializado CW

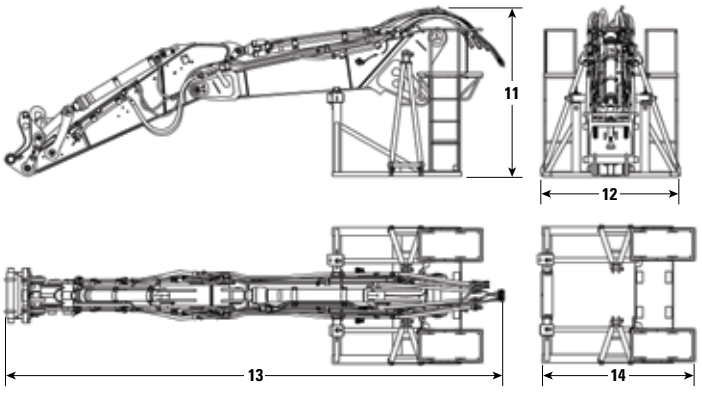

Especificaciones de la Excavadora Hidráulica 352 UHD

Gamas y fuerzas de trabajo

Todas las dimensiones son aproximadas y pueden variar según la selección del cucharón.

Parte delantera

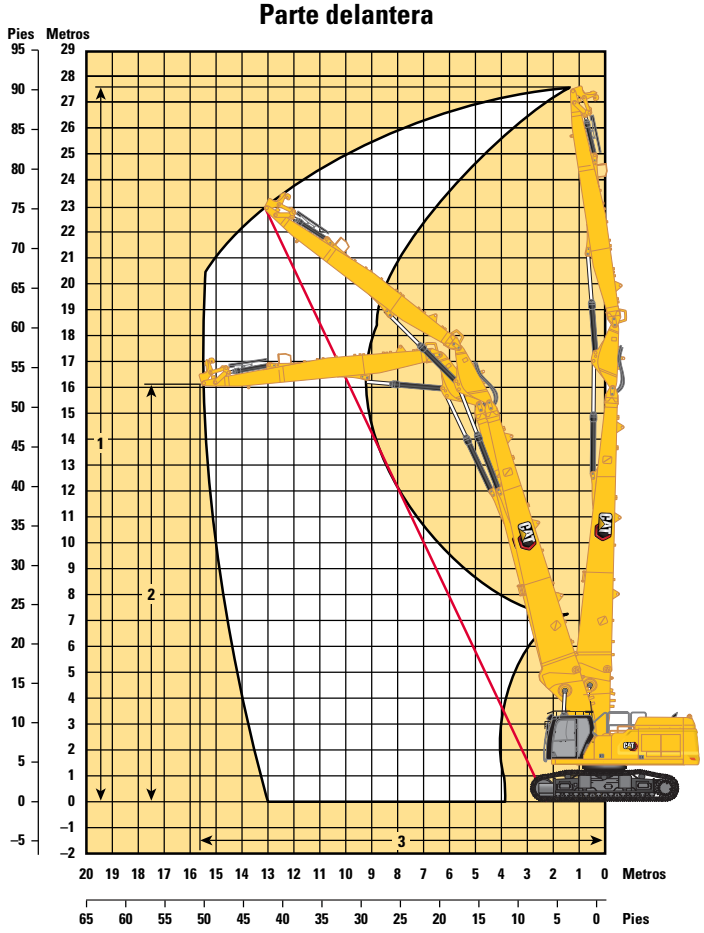

Parte lateral

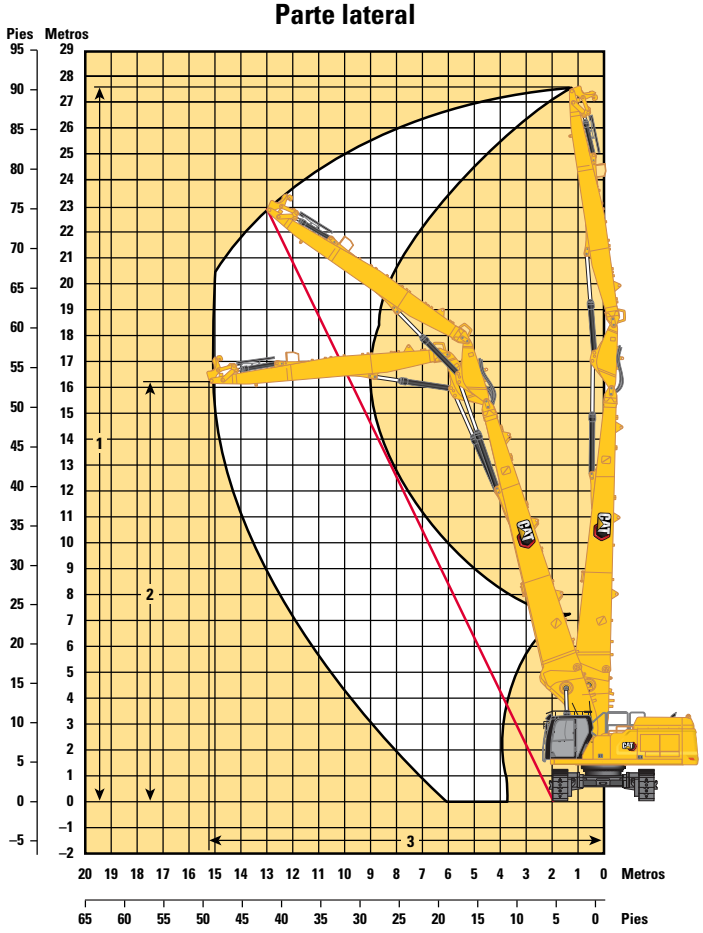

Opción de pluma	Pluma UHD	
Opción de brazo	**Brazo UHD**	
	9.1 m (29' 10")	
Alcance frontal:		
1 Altura máxima del pasador en la punta del brazo	27 670 mm	90' 9"
Peso máximo en la punta del brazo	3.700 kg	8.200 lb
2 Altura máxima de la punta del brazo en la posición de alcance máximo	16 110 mm	52' 10"
3 Alcance máximo de la punta del brazo	15 770 mm	51' 9"
Alcance lateral:		
1 Altura máxima del pasador en la punta del brazo	27 670 mm	90' 9"
Peso máximo en la punta del brazo	3.700 kg	8.200 lb
2 Altura máxima de la punta del brazo en la posición de alcance máximo	16 220 mm	53' 3"
3 Alcance máximo de la punta del brazo	15 210 mm	49' 11"

Gamas y fuerzas de trabajo *(continuación)*

Todas las dimensiones son aproximadas y pueden variar según la selección del cucharón.

Parte delantera

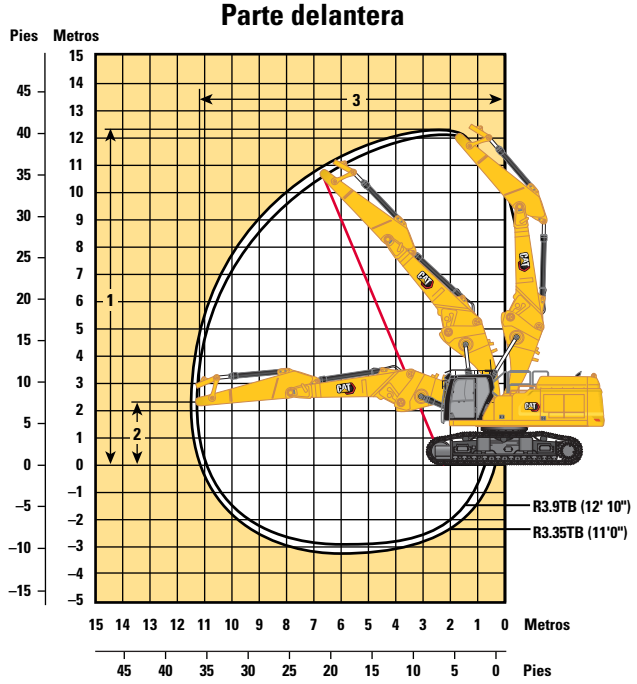

Parte lateral

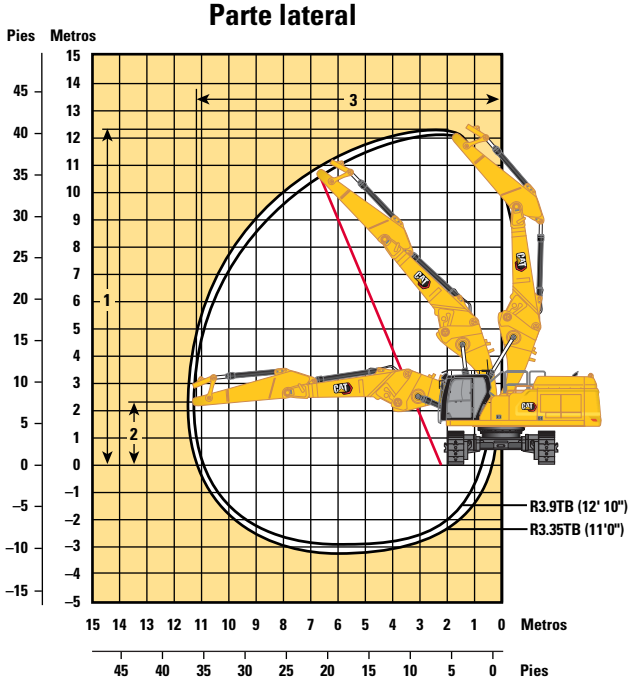

Opción de pluma	Pluma modificada (posición recta)			
Opciones de brazos	**R3.9TB (12' 10")**		**R3.35TB (11' 0")**	
Alcance frontal:				
1 Altura máxima del pasador en la punta del brazo	12.350 mm	40' 6"	12.130 mm	39' 10"
Peso máximo en la punta del brazo	5.730 kg	12.600 lb	5.982 kg	13.200 lb
2 Altura máxima de la punta del brazo en la posición de alcance máximo	2.337 mm	7' 8"	2.337 mm	7' 8"
3 Alcance máximo de la punta del brazo	11.580 mm	38' 0"	11.130 mm	36' 6"
Alcance lateral:				
1 Altura máxima del pasador en la punta del brazo	12.350 mm	40' 6"	12.130 mm	39' 10"
Peso máximo en la punta del brazo	5.730 kg	12.600 lb	5.982 kg	13.200 lb
2 Altura máxima de la punta del brazo en la posición de alcance máximo	2.337 mm	7' 8"	2.337 mm	7' 8"
3 Alcance máximo de la punta del brazo	11 580 mm	38' 0"	11.130 mm	36' 6"

Especificaciones de la Excavadora Hidráulica 352 UHD

Gamas y fuerzas de trabajo *(continuación)*

Todas las dimensiones son aproximadas y pueden variar según la selección del cucharón.

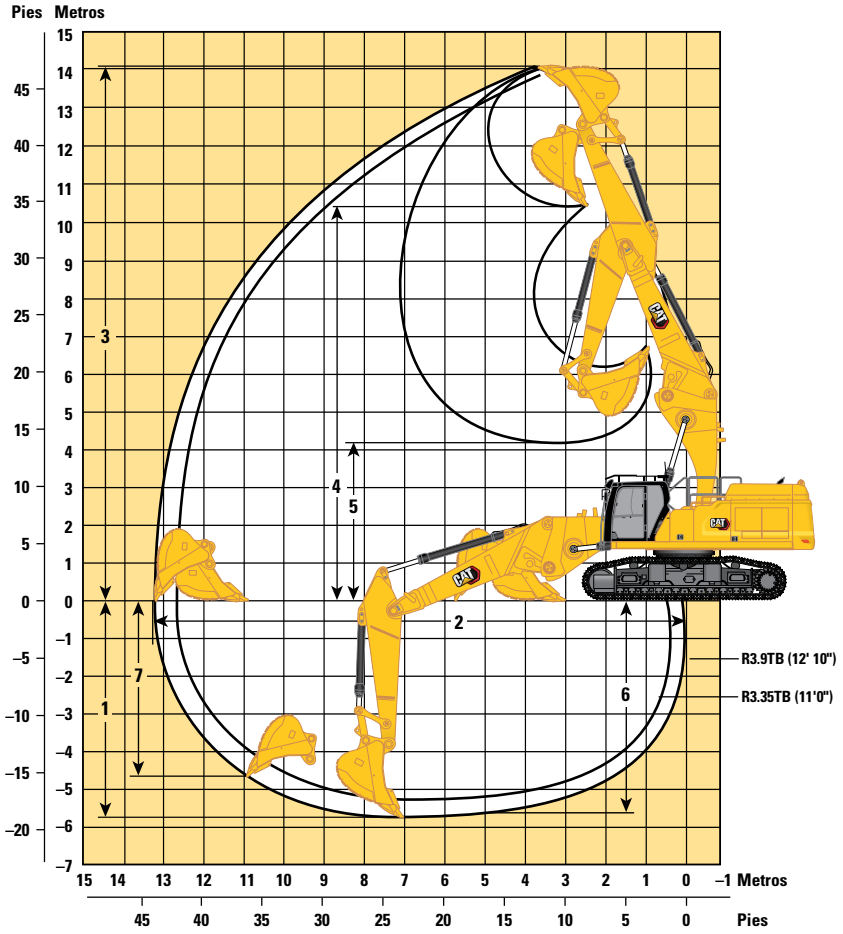

Opción de pluma	**Pluma modificada (posición recta)**			
Opciones de brazos	**Brazo modificado**			
	R3.9TB (12' 10")		**R3.35TB (11' 0")**	
1 Profundidad máxima de excavación	5.760 mm	18' 11"	5.210 mm	17' 1"
2 Alcance máximo a línea a nivel del suelo	13.280 mm	43' 7"	12 830 mm	42' 1"
3 Altura máxima de corte	14.100 mm	46' 3"	12.930 mm	45' 8"
4 Altura máxima de carga	10.430 mm	34' 3"	10.220 mm	33' 6"
5 Altura mínima de carga	4.010 mm	13' 2"	4.550 mm	14' 11"
6 Profundidad máxima de corte con fondo plano de 2.440 mm (8')	5.630 mm	18' 6"	5.060 mm	16' 7"
7 Profundidad máxima de excavación vertical	4.750 mm	15' 7"	4.250 mm	13' 11"
Fuerza de excavación del cucharón (ISO)	266 kN	59.800 lbf	266 kN	59.800 lbf
Fuerza de excavación del brazo (ISO)	184 kN	41.360 lbf	200 kN	44.960 lbf
Tipo de cucharón	HD		HD	
Capacidad del cucharón	2,90 m^3	3,79 yd^3	2,90 m^3	3,79 yd^3
Radio de plegado del cucharón	1.912 mm	6' 3"	1.912 mm	6' 3"

Gamas y fuerzas de trabajo *(continuación)*

Todas las dimensiones son aproximadas y pueden variar según la selección del cucharón.

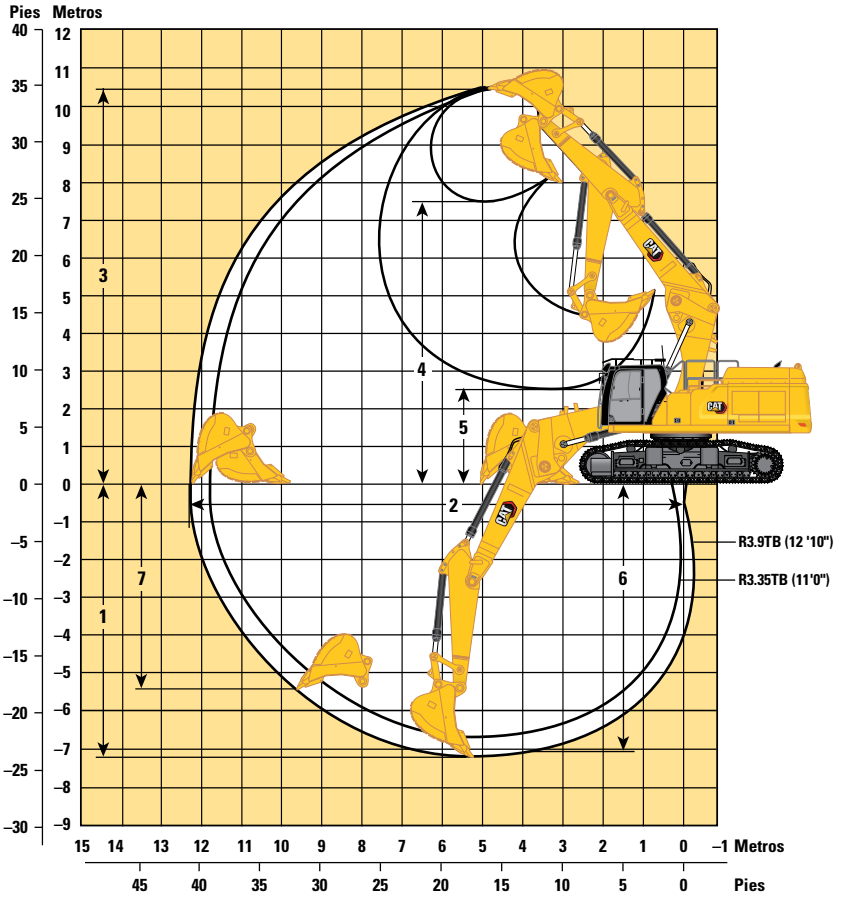

Opción de pluma			Pluma modificada (posición doblada)	
Opciones de brazos			**Brazo modificado**	
			R3.9TB (12' 10")	**R3.35TB (11' 0")**
1 Profundidad máxima de excavación	7.250 mm	23' 9"	6.700 mm	22' 0"
2 Alcance máximo a línea a nivel del suelo	12.300 mm	40' 4"	11.910 mm	39' 1"
3 Altura máxima de corte	10.540 mm	34' 7"	10.690 mm	35' 1"
4 Altura máxima de carga	7.410 mm	24' 4"	7.470 mm	24' 6"
5 Altura mínima de carga	2.470 mm	8' 1"	3.020 mm	9' 11"
6 Profundidad máxima de corte con fondo plano de 2.440 mm (8')	7.120 mm	23' 4"	6.550 mm	21' 6"
7 Profundidad máxima de excavación vertical	5.460 mm	17' 11"	5.370 mm	17' 7"
Fuerza de excavación del cucharón (ISO)	266 kN	59.800 lbf	266 kN	59.800 lbf
Fuerza de excavación del brazo (ISO)	184 kN	41.360 lbf	200 kN	44.960 lbf
Tipo de cucharón	HD		HD	
Capacidad del cucharón	2,90 m^3	3,79 yd^3	2,90 m^3	3,79 yd^3
Radio de plegado del cucharón	1.912 mm	6' 3"	1.912 mm	6' 3"

Especificaciones de la Excavadora Hidráulica 352 UHD

Pluma modificada (posición recta), con varillajes del cucharón, sin cucharón, levantamiento pesado activo

Tren de rodaje de entrevía hidráulica variable

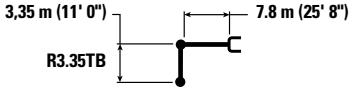

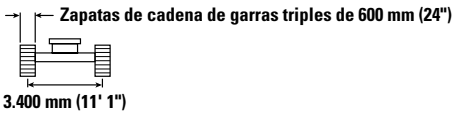

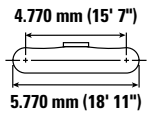

		4.500 mm/15' 0"		6.000 mm/20' 0"		7.500 mm/25' 0"		9.000 mm/30' 0"		10.500 mm/35' 0"				
														mm **pie/pulg**
12.000 mm **40' 0"**	kg **lb**											*11.650 ****	*11.650 ****	5.390
10.500 mm **35' 0"**	kg **lb**			*14.250 **31.050**	*14.250 **31.050**	*9.650 ****	*9.650 ****					*9.550 **21.350**	*9.550 **21.350**	7.520 **24' 0"**
9.000 mm **30' 0"**	kg **lb**			*14.350 **31.650**	*14.350 **31.650**	*14.050 **30.250**	*14.050 **30.250**					*8.650 **19.150**	*8.650 **19.150**	8.900 **28' 9"**
7.500 mm **25' 0"**	kg **lb**			*15 650 **34.100**	*15 650 **34.100**	*15.600 **33.850**	*15.600 **33.850**	*13 500 **28.050**	12.900 **27.700**			*8.200 **18.100**	*8.200 **18.100**	9.860 **32' 1"**
6.000 mm **20' 0"**	kg **lb**	*26 350 **56.700**	*26 350 **56.700**	*20.050 **43.300**	*20.050 **43.300**	*16 450 **35.650**	*16 450 **35.650**	*14 100 **30.550**	12.700 **27.250**	*8.200	*8.200	*8.050 **17.700**	*8.050 **17.700**	10.520 **34' 4"**
4.500 mm **15' 0"**	kg **lb**			*21.500 **46.500**	*21.500 **46.500**	*17 150 **37.100**	16.150 **34.850**	*14.350 **31.100**	12 350 **26.550**	*12.250 **24.350**	9.700 **20.900**	*8.050 **17.750**	*8.050 **17.750**	10 930 **35' 9"**
3.000 mm **10' 0"**	kg **lb**			*22 400 **48.450**	21.250 **45.800**	*17.600 **38.100**	15.500 **33.400**	*14 500 **31.350**	11.950 **25.750**	*12.100 **26.150**	9.550 **20.550**	*8.250 **18.200**	*8.250 **18.200**	11 120 **36' 5"**
1.500 mm **5' 0"**	kg **lb**			*22 000 **47.750**	20.450 **44.050**	*17 450 **37.850**	14.950 **32.250**	*14.250 **30.850**	11.650 **25.050**	*11 700 **25.100**	9.400 **20.200**	*8.650 **19.050**	*8.650 **19.050**	11.100 **36' 4"**
0 mm **0' 0"**	kg **lb**			*20 300 **44.200**	20.100 **43.250**	*16 550 **35.900**	14.650 **31.600**	*13 500 **29.150**	11.450 **24.650**	*10.650 **22.600**	9.300 **20.050**	*9.300 **20.500**	8.900 **19.550**	10.880 **35' 8"**
–1.500 mm **–5' 0"**	kg **lb**			*17.650 **38.350**	*17.650 **38.350**	*14.800 **31.950**	14.550 **31.350**	*11.950 **25.650**	11.350 **24.500**			*8.650 **19.000**	*8.650 **19.000**	10 430 **34' 2"**
–3.000 mm **–10' 0"**	kg **lb**					*11 900 **25.500**	*11 900 **25.500**					*9.250 **20.650**	*9.250 **20.650**	8.960 **28' 11"**

* **ISO 10567:2007**

* Indica que la carga se limita por la capacidad hidráulica de levantamiento y no por la carga límite de equilibrio. Las cargas anteriores cumplen con la norma ISO 10567:2007 de capacidad de levantamiento de excavadoras hidráulicas. No exceden el 87 % de la capacidad hidráulica de levantamiento ni el 75 % de la capacidad de carga límite de equilibrio. De las capacidades de levantamiento antes indicadas, hay que deducir el peso de todos los accesorios de levantamiento. Las capacidades de levantamiento corresponden a una máquina en una superficie de apoyo firme y uniforme. El uso de un punto de sujeción del accesorio de la herramienta para manipular o levantar objetos puede afectar el rendimiento de levantamiento de la máquina.

La capacidad de levantamiento permanece en ±5 % en todas las zapatas de cadena disponibles.

Consulte siempre el Manual de Operación y Mantenimiento apropiado para obtener información específica del producto.

Especificaciones de la Excavadora Hidráulica 352 UHD

Pluma modificada (posición recta), con varillajes del cucharón, sin cucharón, levantamiento pesado activo

Tren de rodaje de entrevía hidráulica variable más ancho

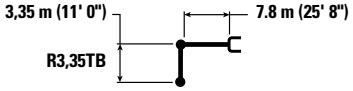

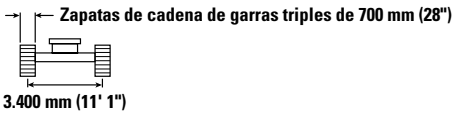

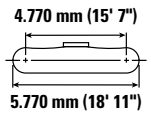

		4.500 mm/15' 0"		6.000 mm/20' 0"		7.500 mm/25' 0"		9.000 mm/30' 0"		10.500 mm/35' 0"				
														mm **pie/pulg**
12.000 mm **40' 0"**	kg **lb**											*11.650 ****	*11.650 ****	5.390 ****
10.500 mm **35' 0"**	kg **lb**			*14.250 ***31.050**	*14.250 ***31.050**	*9.650 ****	*9.650 ****					*9.550 ***21.350**	*9.550 ***21.350**	7.520 **24' 0"**
9.000 mm **30' 0"**	kg **lb**			*14.350 ***31.650**	*14.350 ***31.650**	*14.050 ***30.250**	*14.050 ***30.250**					*8.650 ***19.150**	*8.650 ***19.150**	8.900 **28' 9"**
7.500 mm **25' 0"**	kg **lb**			*15 650 ***34.100**	*15 650 ***34.100**	*15.600 ***33.850**	*15.600 ***33.850**	*13 500 ***28.050**	13.100 ***28.050**			*8.200 ***18.100**	*8.200 ***18.100**	9.860 **32' 1"**
6.000 mm **20' 0"**	kg **lb**	*26.350 ***56.700**	*26.350 ***56.700**	*20.050 ***43.300**	*20.050 ***43.300**	*16 450 ***35.650**	*16 450 ***35.650**	*14 100 ***30.550**	12.850 **27.650**	*8.200 ****	*8.200 ****	*8.050 ***17.700**	*8.050 ***17.700**	10.520 **34' 4"**
4.500 mm **15' 0"**	kg **lb**			*21.500 ***46.500**	*21.500 ***46.500**	*17 150 ***37.100**	16.400 **35.300**	*14.350 ***31.100**	12.500 **26.900**	*12.250 ***24.350**	9.850 **21.200**	*8.050 ***17.750**	*8.050 ***17.750**	10 930 **35' 9"**
3.000 mm **10' 0"**	kg **lb**			*22.400 ***48.450**	21.550 **46.450**	*17.600 ***38.100**	15.700 **33.900**	*14 500 ***31.350**	12.150 **26.150**	*12.100 ***26.150**	9.700 **20.850**	*8.250 ***18.200**	*8.250 ***18.200**	11 120 **36' 5"**
1.500 mm **5' 0"**	kg **lb**			*22.000 ***47.750**	20 750 **44.700**	*17 450 ***37.850**	15.200 **32.750**	*14.250 ***30.850**	11.800 **25.450**	*11 700 ***25.100**	9.550 **20.500**	*8.650 ***19.050**	*8.650 ***19.050**	11.100 **36' 4"**
0 mm **0' 0"**	kg **lb**			*20.300 ***44.200**	*20.300 **43.900**	*16.550 ***35.900**	14.900 **32.050**	*13 500 ***29.150**	11.600 **25.000**	*10.650 ***22.600**	9.450 **20.350**	*9.300 ***20.500**	9.000 **19.850**	10.880 **35' 8"**
–1.500 mm **–5' 0"**	kg **lb**			*17.650 ***38.350**	*17.650 ***38.350**	*14.800 ***31.950**	*14.800 **31.850**	*11.950 ***25.650**	11.550 **24.900**			*8.650 ***19.000**	*8.650 ***19.000**	10 430 **34' 2"**
–3.000 mm **–10' 0"**	kg **lb**					*11.900 ***25.500**	*11 900 ***25.500**					*9.250 ***20.650**	*9.250 ***20.650**	8.960 **28' 11"**

* **ISO 10567:2007**

* Indica que la carga se limita por la capacidad hidráulica de levantamiento y no por la carga límite de equilibrio. Las cargas anteriores cumplen con la norma ISO 10567:2007 de capacidad de levantamiento de excavadoras hidráulicas. No exceden el 87 % de la capacidad hidráulica de levantamiento ni el 75 % de la capacidad de carga límite de equilibrio. De las capacidades de levantamiento antes indicadas, hay que deducir el peso de todos los accesorios de levantamiento. Las capacidades de levantamiento corresponden a una máquina en una superficie de apoyo firme y uniforme. El uso de un punto de sujeción del accesorio de la herramienta para manipular o levantar objetos puede afectar el rendimiento de levantamiento de la máquina.

La capacidad de levantamiento permanece en ±5 % en todas las zapatas de cadena disponibles.

Consulte siempre el Manual de Operación y Mantenimiento apropiado para obtener información específica del producto.

Especificaciones de la Excavadora Hidráulica 352 UHD

Pluma modificada (posición recta), con varillajes del cucharón, sin cucharón, de levantamiento pesado: encendido

Tren de rodaje de entrevía hidráulica variable

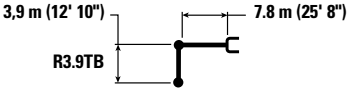

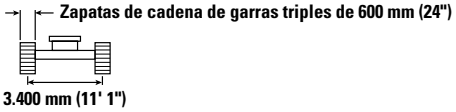

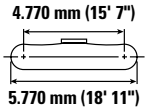

		4.500 mm/15' 0"		6.000 mm/20' 0"		7.500 mm/25' 0"		9.000 mm/30' 0"		10.500 mm/35' 0"				
														mm **pie/pulg**
12.000 mm **40' 0"**	kg **lb**			*10.750	*10.750							*9.550 ***21.700**	*9.550 ***21.700**	6.270 **19' 6"**
10.500 mm **35' 0"**	kg **lb**					*10.900 ***22.300**	*10.900 ***22.300**					*8.200 ***18.250**	*8.200 ***18.250**	8.170 **26' 2"**
9.000 mm **30' 0"**	kg **lb**					*12.300 ***26.800**	*12.300 ***26.800**	*10.000 ***19.650**	*10.000 ***19.650**			*7.550 ***16.750**	*7.550 ***16.750**	9.450 **30' 7"**
7.500 mm **25' 0"**	kg **lb**			*13.100 ***28.600**	*13.100 ***28.600**	*13.350 ***29.150**	*13.350 ***29.150**	*12.350 ***26.350**	*12.350 ***26.350**			*7.250 ***16.050**	*7.250 ***16.050**	10 360 **33' 9"**
6.000 mm **20' 0"**	kg **lb**	*19 400 ***39.850**	*19 400 ***39.850**	*17.300 ***36.850**	*17.300 ***36.850**	*15.900 ***34.400**	*15.900 ***34.400**	*13.650 ***29.700**	12.800 **27.500**	*10.500 ***20.650**	9.950 ***20.650**	*7.200 ***15.800**	*7.200 ***15.800**	10.990 **35' 11"**
4.500 mm **15' 0"**	kg **lb**			*20.800 ***44.950**	*20.800 ***44.950**	*16 700 ***36.100**	16.300 **35.150**	*14.050 ***30.400**	12.400 **26.650**	*12.100 ***26.200**	9.750 **20.950**	*7.250 ***15.950**	*7.250 ***15.950**	11 380 **37' 3"**
3.000 mm **10' 0"**	kg **lb**			*22 000 ***47.550**	21 500 **46.350**	*17.300 ***37.400**	15.550 **33.600**	*14.300 ***30.900**	11.950 **25.800**	*12.050 ***26.100**	9.550 **20.500**	*7.450 ***16.400**	*7.450 ***16.400**	11 570 **37' 11"**
1.500 mm **5' 0"**	kg **lb**			*22 100 ***47.900**	*20.500 **44.200**	*17 400 ***37.700**	14.950 **32.250**	*14.250 ***30.800**	11.600 **25.000**	*11.800 ***25.450**	9.300 **20.050**	*7.850 ***17.300**	*7.850 ***17.300**	11.550 **37' 10"**
0 mm **0' 0"**	kg **lb**	***25.950**	***25.950**	*20.950 ***45.500**	20.000 **43.050**	*16 800 ***36.400**	14 600 **31.400**	*13 700 ***29.600**	11.350 **24.450**	*11.100 ***23.800**	9.200 **19.750**	*8.500 ***18.650**	8.300 **18.250**	11 330 **37' 2"**
–1.500 mm **–5' 0"**	kg **lb**	*16 850 ***38.600**	*16 850 ***38.600**	*18 700 ***40.650**	*18 700 ***40.650**	*15.350 ***33.250**	14.400 **31.000**	*12.450 ***26.850**	11.200 **24.200**	*9.650 ***20.300**	9.150 **19.750**	*8.600 ***18.950**	*8.600 ***18.950**	10.900 **35' 8"**
–3.000 mm **–10' 0"**	kg **lb**			*15.400 ***33.300**	*15.400 ***33.300**	*12 900 ***27.750**	*12 900 ***27.750**	*10.250 ***21.750**	*10.250 ***21.750**			*7.950 ***17.650**	*7.950 ***17.650**	10.050 **32' 8"**

* **ISO 10.567:2.007**

* Indica que la carga se limita por la capacidad hidráulica de levantamiento y no por la carga límite de equilibrio. Las cargas anteriores cumplen con la norma ISO 10.567:2.007 de capacidad de levantamiento de excavadoras hidráulicas. No exceden el 87 % de la capacidad hidráulica de levantamiento ni el 75 % de la capacidad de carga límite de equilibrio. De las capacidades de levantamiento antes indicadas, hay que deducir el peso de todos los accesorios de levantamiento. Las capacidades de levantamiento corresponden a una máquina en una superficie de apoyo firme y uniforme. El uso de un punto de sujeción del accesorio de la herramienta para manipular o levantar objetos puede afectar el rendimiento de levantamiento de la máquina.

La capacidad de levantamiento permanece en ±5 % en todas las zapatas de cadena disponibles.

Consulte siempre el Manual de Operación y Mantenimiento apropiado para obtener información específica del producto.

Pluma modificada (posición recta), con varillajes del cucharón, sin cucharón, de levantamiento pesado: encendido

Tren de rodaje de entrevía hidráulica variable más ancho

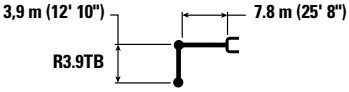

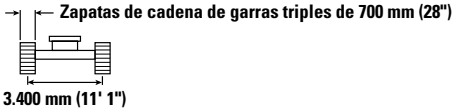

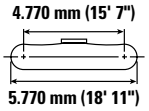

		4.500 mm/15' 0"		6.000 mm/20' 0"		7.500 mm/25' 0"		9.000 mm/30' 0"		10.500 mm/35' 0"				
														mm **pie/pulg**
12.000 mm **40' 0"**	kg **lb**			*10.750	*10.750							*9.550 ***21.700**	*9.550 ***21.700**	6.270 **19' 6"**
10.500 mm **35' 0"**	kg **lb**					*10.900 ***22.300**	*10.900 ***22.300**					*8.200 ***18.250**	*8.200 ***18.250**	8.170 **26' 2"**
9.000 mm **30' 0"**	kg **lb**					*12.300 ***26.800**	*12.300 ***26.800**	*10.000 ***19.650**	*10.000 ***19.650**			*7.550 ***16.750**	*7.550 ***16.750**	9.450 **30' 7"**
7.500 mm **25' 0"**	kg **lb**			*13.100 ***28.600**	*13.100 ***28.600**	*13.350 ***29.150**	*13.350 ***29.150**	*12.350 ***26.350**	*12.350 ***26.350**			*7.250 ***16.050**	*7.250 ***16.050**	10 360 **33' 9"**
6.000 mm **20' 0"**	kg **lb**	*19 400 ***39.850**	*19 400 ***39.850**	*17.300 ***36.850**	*17.300 ***36.850**	*15.900 ***34.400**	*15.900 ***34.400**	*13.650 ***29.700**	12.950 **27.850**	*10.500 ***20.650**	10 100 ***20.650**	*7.200 ***15.800**	*7.200 ***15.800**	10.990 **35' 11"**
4.500 mm **15' 0"**	kg **lb**			*20.800 ***44.950**	*20.800 ***44.950**	*16 700 ***36.100**	16.550 **35.650**	*14.050 ***30.400**	12.550 **27.050**	*12.100 ***26.200**	9.900 **21.250**	*7.250 ***15.950**	*7.250 ***15.950**	11 380 **37' 3"**
3.000 mm **10' 0"**	kg **lb**			*22 000 ***47.550**	21.800 **47.000**	*17.300 ***37.400**	15 800 **34.050**	*14.300 ***30.900**	12.150 **26.150**	*12.050 ***26.100**	9.650 **20.800**	*7.450 ***16.400**	*7.450 ***16.400**	11 570 **37' 11"**
1.500 mm **5' 0"**	kg **lb**			*22 100 ***47.900**	20 800 **44.850**	*17 400 ***37.700**	15.200 **32.750**	*14.250 ***30.800**	11.800 **25.350**	*11.800 ***25.450**	9.450 **20.400**	*7.850 ***17.300**	*7.850 ***17.300**	11.550 **37' 10"**
0 mm **0' 0"**	kg **lb**	***25.950**	***25.950**	*20.950 ***45.500**	20.300 **43.700**	*16 800 ***36.400**	14.800 **31.900**	*13 700 ***29.600**	11.500 **24.800**	*11.100 ***23.800**	9.300 **20.100**	*8.500 ***18.650**	8.400 **18.550**	11 330 **37' 2"**
–1.500 mm **–5' 0"**	kg **lb**	*16 850 ***38.600**	*16 850 ***38.600**	*18 700 ***40.650**	*18 700 ***40.650**	*15.350 ***33.250**	14 600 **31.500**	*12.450 ***26.850**	11.400 **24.550**	*9.650 ***20.300**	9.300 **20.050**	*8.600 ***18.950**	*8.600 ***18.950**	10.900 **35' 8"**
–3.000 mm **–10' 0"**	kg **lb**			*15.400 ***33.300**	*15.400 ***33.300**	*12 900 ***27.750**	*12 900 ***27.750**	*10.250 ***21.750**	*10.250 ***21.750**			*7.950 ***17.650**	*7.950 ***17.650**	10.050 **32' 8"**

* **ISO 10567:2007**

* Indica que la carga se limita por la capacidad hidráulica de levantamiento y no por la carga límite de equilibrio. Las cargas anteriores cumplen con la norma ISO 10567:2007 de capacidad de levantamiento de excavadoras hidráulicas. No exceden el 87 % de la capacidad hidráulica de levantamiento ni el 75 % de la capacidad de carga límite de equilibrio. De las capacidades de levantamiento antes indicadas, hay que deducir el peso de todos los accesorios de levantamiento. Las capacidades de levantamiento corresponden a una máquina en una superficie de apoyo firme y uniforme. El uso de un punto de sujeción del accesorio de la herramienta para manipular o levantar objetos puede afectar el rendimiento de levantamiento de la máquina.

La capacidad de levantamiento permanece en ±5 % en todas las zapatas de cadena disponibles.

Consulte siempre el Manual de Operación y Mantenimiento apropiado para obtener información específica del producto.

Especificaciones de la Excavadora Hidráulica 352 UHD

Pluma modificada (posición doblada), con varillaje del cucharón, sin cucharón, de levantamiento pesado: encendido

Tren de rodaje de entrevía hidráulica variable

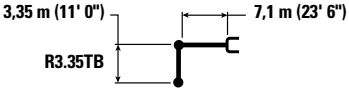

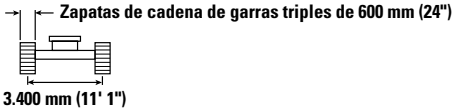

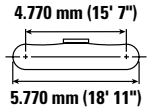

		3.000 mm/10' 0"		4.500 mm/15' 0"		6.000 mm/20' 0"		7.500 mm/25' 0"		9.000 mm/30' 0"				
														mm **pie/pulg**
9.000 mm **30' 0"**	kg **lb**							*9.950	*9.950			*8.450 ***18.650**	*8.450 ***18.650**	7.730 **24' 10"**
7.500 mm **25' 0"**	kg **lb**							*13.600 ***29.750**	*13.600 ***29.750**			*8.100 ***17.800**	*8.100 ***17.800**	8.820 **28' 8"**
6.000 mm **20' 0"**	kg **lb**							*14.300 ***31.100**	*14.300 ***31.100**	*12.250 ***24.450**	*12.250 ***24.450**	*8.050 ***17.700**	*8.050 ***17.700**	9.550 **31' 2"**
4.500 mm **15' 0"**	kg **lb**			*25 050 ***53.700**	*25 050 ***53.700**	*18 650 ***40.250**	*18 650 ***40.250**	*15.400 ***33.350**	*15.400 ***33.350**	*13.450 ***29.250**	12.800 **27.550**	*8.250 ***18.100**	*8.250 ***18.100**	10.000 **32' 8"**
3.000 mm **10' 0"**	kg **lb**			*21 400 ***53.850**	*21 400 ***53.850**	*20 750 ***44.850**	*20 750 ***44.850**	*16 500 ***35.800**	16.250 **35.000**	*14.000 ***30.400**	12.450 **26.750**	*8.650 ***19.000**	*8.650 ***19.000**	10 210 **33'5"**
1.500 mm **5' 0"**	kg **lb**			*15.950 ***38.000**	*15.950 ***38.000**	*22.150 ***47.900**	21 450 **46.250**	*17 350 ***37.600**	15 650 **33.700**	*14 400 ***31.250**	12.100 **26.000**	*9.350 ***20.550**	*9.350 ***20.550**	10 190 **33'5"**
0 mm **0' 0"**	kg **lb**			*20.100 ***46.400**	*20.100 ***46.400**	*22.450 ***48.600**	20.850 **44.900**	*17.650 ***38.250**	15.200 **32.750**	*14 450 ***31.300**	11.800 **25.450**	*10.450 ***23.000**	10.300 **22.650**	9.940 **32' 7"**
–1.500 mm **–5' 0"**	kg **lb**	*15.900 ***35.800**	*15.900 ***35.800**	*27.700 ***60.450**	*27.700 ***60.450**	*21 650 ***46.900**	20 600 **44.300**	*17 200 ***37.150**	15.000 **32.250**	*13.800 ***29.700**	11.700 **25.200**	*12.250 ***27.100**	10.950 **24.150**	9.450 **30' 11"**
–3.000 mm **–10' 0"**	kg **lb**			*24.600 ***53.350**	*24.600 ***53.350**	*19 650 ***42.450**	*19 650 ***42.450**	*15.600 ***33.550**	15.000 **32.300**			*12.650 ***27.850**	12 350 **27.350**	8.670 **28' 3"**
–4.500 mm **–15' 0"**	kg **lb**					*15.900 ***34.000**	*15.900 ***34.000**	*11 850	*11 850			*11 850 ***26.550**	*11 850 ***26.550**	7.510 **24' 1"**

* **ISO 10567:2007**

* Indica que la carga se limita por la capacidad hidráulica de levantamiento y no por la carga límite de equilibrio. Las cargas anteriores cumplen con la norma ISO 10567:2007 de capacidad de levantamiento de excavadoras hidráulicas. No exceden el 87 % de la capacidad hidráulica de levantamiento ni el 75 % de la capacidad de carga límite de equilibrio. De las capacidades de levantamiento antes indicadas, hay que deducir el peso de todos los accesorios de levantamiento. Las capacidades de levantamiento corresponden a una máquina en una superficie de apoyo firme y uniforme. El uso de un punto de sujeción del accesorio de la herramienta para manipular o levantar objetos puede afectar el rendimiento de levantamiento de la máquina.

La capacidad de levantamiento permanece en ±5 % en todas las zapatas de cadena disponibles.

Consulte siempre el Manual de Operación y Mantenimiento apropiado para obtener información específica del producto.

Pluma modificada (posición doblada), con varillaje del cucharón, sin cucharón, de levantamiento pesado: encendido

Tren de rodaje de entrevía hidráulica variable más ancho

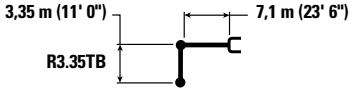

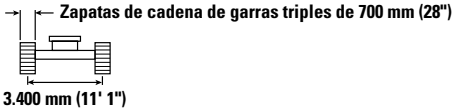

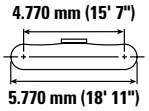

		3.000 mm/10' 0"		4.500 mm/15' 0"		6.000 mm/20' 0"		7.500 mm/25' 0"		9.000 mm/30' 0"				
														mm **pie/pulg**
9.000 mm **30' 0"**	kg **lb**							*9.950	*9.950			*8.450 ***18.650**	*8.450 ***18.650**	7.730 **24' 10"**
7.500 mm **25' 0"**	kg **lb**							*13.600 ***29.750**	*13.600 ***29.750**			*8.100 ***17.800**	*8.100 ***17.800**	8.820 **28' 8"**
6.000 mm **20' 0"**	kg **lb**							*14.300 ***31.100**	*14.300 ***31.100**	*12.250 ***24.450**	*12.250 ***24.450**	*8.050 ***17.700**	*8.050 ***17.700**	9.550 **31' 2"**
4.500 mm **15' 0"**	kg **lb**			*25 050 ***53.700**	*25 050 ***53.700**	*18 650 ***40.250**	*18 650 ***40.250**	*15.400 ***33.350**	*15.400 ***33.350**	*13.450 ***29.250**	13.000 **27.900**	*8.250 ***18.100**	*8.250 ***18.100**	10.000 **32' 8"**
3.000 mm **10' 0"**	kg **lb**			*21 400 ***53.850**	*21 400 ***53.850**	*20 750 ***44.850**	*20 750 ***44.850**	*16 500 ***35.800**	16.450 **35.500**	*14.000 ***30.400**	12.600 **27.150**	*8.650 ***19.000**	*8.650 ***19.000**	10 210 **33'5"**
1.500 mm **5' 0"**	kg **lb**			*15.950 ***38.000**	*15.950 ***38.000**	*22.150 ***47.900**	21 750 **46.900**	*17 350 ***37.600**	15.850 **34.150**	*14 400 ***31.250**	12.250 **26.400**	*9.350 ***20.550**	*9.350 ***20.550**	10 190 **33'5"**
0 mm **0' 0"**	kg **lb**			*20.100 ***46.400**	*20.100 ***46.400**	*22.450 ***48.600**	21.150 **45.550**	*17.650 ***38.250**	15.400 **33.250**	*14 450 ***31.300**	12.000 **25.800**	*10.450 ***23.000**	10.450 **23.000**	9.940 **32' 7"**
–1.500 mm **–5' 0"**	kg **lb**	*15.900 ***35.800**	*15.900 ***35.800**	*27.700 ***60.450**	*27.700 ***60.450**	*21 650 ***46.900**	20.900 **44.950**	*17 200 ***37.150**	15.200 **32.750**	*13.800 ***29.700**	11.850 **25.550**	*12.250 ***27.100**	11.100 **24.550**	9.450 **30' 11"**
–3.000 mm **–10' 0"**	kg **lb**			*24.600 ***53.350**	*24.600 ***53.350**	*19 650 ***42.450**	*19 650 ***42.450**	*15.600 ***33.550**	15.200 **32.750**			*12.650 ***27.850**	12.550 **27.750**	8.670 **28' 3"**
–4.500 mm **–15' 0"**	kg **lb**					*15.900 ***34.000**	*15.900 ***34.000**	*11 850	*11 850			*11 850 ***26.550**	*11 850 ***26.550**	7.510 **24' 1"**

* **ISO 10567:2007**

* Indica que la carga se limita por la capacidad hidráulica de levantamiento y no por la carga límite de equilibrio. Las cargas anteriores cumplen con la norma ISO 10567:2007 de capacidad de levantamiento de excavadoras hidráulicas. No exceden el 87 % de la capacidad hidráulica de levantamiento ni el 75 % de la capacidad de carga límite de equilibrio. De las capacidades de levantamiento antes indicadas, hay que deducir el peso de todos los accesorios de levantamiento. Las capacidades de levantamiento corresponden a una máquina en una superficie de apoyo firme y uniforme. El uso de un punto de sujeción del accesorio de la herramienta para manipular o levantar objetos puede afectar el rendimiento de levantamiento de la máquina.

La capacidad de levantamiento permanece en ±5 % en todas las zapatas de cadena disponibles.

Consulte siempre el Manual de Operación y Mantenimiento apropiado para obtener información específica del producto.

Especificaciones de la Excavadora Hidráulica 352 UHD

Pluma modificada (posición doblada), con varillaje del cucharón, sin cucharón, de levantamiento pesado: encendido

Tren de rodaje de entrevía hidráulica variable

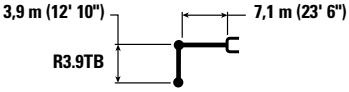

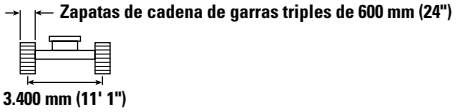

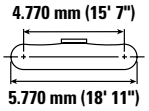

		3.000 mm/10' 0"		4.500 mm/15' 0"		6.000 mm/20' 0"		7.500 mm/25' 0"		9.000 mm/30' 0"		10.500 mm/35' 0"				
																mm **pie/pulg**
9.000 mm **30' 0"**	kg **lb**													*7.450 ***16.450**	*7.450 ***16.450**	8.240 **26' 7"**
7.500 mm **25' 0"**	kg **lb**									*8.750 ***16.650**	*8.750 ***16.650**			*7.200 ***15.850**	*7.200 ***15.850**	9.270 **30' 2"**
6.000 mm **20' 0"**	kg **lb**							*13.550 ***29.400**	*13.550 ***29.400**	*11.950 ***24.850**	*11.950 ***24.850**			*7.200 ***15.850**	*7.200 ***15.850**	9.970 **32' 6"**
4.500 mm **15' 0"**	kg **lb**					*17.600 ***37.950**	*17.600 ***37.950**	*14.650 ***31.800**	*14.650 ***31.800**	*12 900 ***28.000**	*12 900 **27.750**			*7.400 ***16.300**	*7.400 ***16.300**	10.400 **34' 0"**
3.000 mm **10' 0"**	kg **lb**			*27 650 ***59.450**	*27 650 ***59.450**	*19 850 ***42.850**	*19 850 ***42.850**	*15.900 ***34.450**	*15.900 ***34.450**	*13.550 ***29.400**	12.500 **26.850**	*8.750	*8.750	*7.850 ***17.200**	*7.850 ***17.200**	10.600 **34' 9"**
1.500 mm **5' 0"**	kg **lb**			*21.800 ***51.400**	*21.800 ***51.400**	*21 550 ***46.600**	*21 550 **46.550**	*16 900 ***36.650**	15.700 **33.800**	*14 100 ***30.550**	12.100 **26.000**	*9.350	*9.350	*8.500 ***18.650**	*8.500 ***18.650**	10 580 **34' 8"**
0 mm **0' 0"**	kg **lb**			*22.500 ***51.750**	*22.500 ***51.750**	*22 250 ***48.150**	20.850 **44.900**	*17 450 ***37.750**	15.150 **32.700**	*14.350 ***31.000**	11.750 **25.300**			*9.500 ***20.900**	*9.500 ***20.900**	10.350 **33' 11"**
–1.500 mm **–5' 0"**	kg **lb**	*16.100 ***36.150**	*16.100 ***36.150**	*27 650 ***62.550**	*27 650 ***62.550**	*21 850 ***47.350**	20.450 **44.050**	*17.250 ***37.350**	14.850 **32.050**	*14.000 ***30.250**	11.550 **24.900**			*11.150 ***24.600**	10.200 **22.500**	9.870 **32' 4"**
–3.000 mm **–10' 0"**	kg **lb**	*23 000 ***51.750**	*23 000 ***51.750**	*26 150 ***56.650**	*26 150 ***56.650**	*20 350 ***44.050**	*20 350 **43.900**	*16.150 ***34.850**	14.800 **31.850**	*12.700	11.550			*12.400 ***27.350**	11.350 **25.100**	9.130 **29' 10"**
–4.500 mm **–15' 0"**	kg **lb**			*21 850 ***47.050**	*21 850 ***47.050**	*17 350 ***37.250**	*17 350 ***37.250**	*13 500 ***28.650**	*13 500 ***28.650**					*12.100 ***26.600**	*12.100 ***26.600**	8.030 **26' 1"**

* **ISO 10567:2007**

* Indica que la carga se limita por la capacidad hidráulica de levantamiento y no por la carga límite de equilibrio. Las cargas anteriores cumplen con la norma ISO 10567:2007 de capacidad de levantamiento de excavadoras hidráulicas. No exceden el 87 % de la capacidad hidráulica de levantamiento ni el 75 % de la capacidad de carga límite de equilibrio. De las capacidades de levantamiento antes indicadas, hay que deducir el peso de todos los accesorios de levantamiento. Las capacidades de levantamiento corresponden a una máquina en una superficie de apoyo firme y uniforme. El uso de un punto de sujeción del accesorio de la herramienta para manipular o levantar objetos puede afectar el rendimiento de levantamiento de la máquina.

La capacidad de levantamiento permanece en ±5 % en todas las zapatas de cadena disponibles.

Consulte siempre el Manual de Operación y Mantenimiento apropiado para obtener información específica del producto.

Pluma modificada (posición doblada), con varillaje del cucharón, sin cucharón, de levantamiento pesado: encendido

Tren de rodaje de entrevía hidráulica variable más ancho

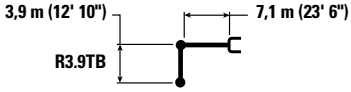

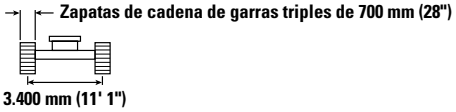

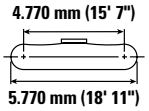

		3.000 mm/10' 0"		4.500 mm/15' 0"		6.000 mm/20' 0"		7.500 mm/25' 0"		9.000 mm/30' 0"		10.500 mm/35' 0"				
																mm **pie/pulg**
9.000 mm **30' 0"**	kg **lb**													*7.450 ***16.450**	*7.450 ***16.450**	8.240 **26' 7"**
7.500 mm **25' 0"**	kg **lb**									*8.750 ***16.650**	*8.750 ***16.650**			*7.200 ***15.850**	*7.200 ***15.850**	9.270 **30' 2"**
6.000 mm **20' 0"**	kg **lb**							*13.550 ***29.400**	*13.550 ***29.400**	*11.950 ***24.850**	*11.950 ***24.850**			*7.200 ***15.850**	*7.200 ***15.850**	9.970 **32' 6"**
4.500 mm **15' 0"**	kg **lb**					*17.600 ***37.950**	*17.600 ***37.950**	*14.650 ***31.800**	*14.650 ***31.800**	*12 900 ***28.000**	*12 900 ***28.000**			*7.400 ***16.300**	*7.400 ***16.300**	10.400 **34' 0"**
3.000 mm **10' 0"**	kg **lb**			*27 650 ***59.450**	*27 650 ***59.450**	*19 850 ***42.850**	*19 850 ***42.850**	*15.900 ***34.450**	*15.900 ***34.450**	*13.550 ***29.400**	12.650 **27.250**	*8.750	*8.750	*7.850 ***17.200**	*7.850 ***17.200**	10.600 **34' 9"**
1.500 mm **5' 0"**	kg **lb**			*21.800 ***51.400**	*21.800 ***51.400**	*21 550 ***46.600**	*21 550 ***46.600**	*16 900 ***36.650**	15.900 **34.300**	*14 100 ***30.550**	12.250 **26.400**	*9.350	*9.350	*8.500 ***18.650**	*8.500 ***18.650**	10 580 **34' 8"**
0 mm **0' 0"**	kg **lb**			*22.500 ***51.750**	*22.500 ***51.750**	*22 250 ***48.150**	21.150 **45.500**	*17 450 ***37.750**	15.400 **33.150**	*14.350 ***31.000**	11.950 **25.700**			*9.500 ***20.900**	*9.500 ***20.900**	10.350 **33' 11"**
–1.500 mm **–5' 0"**	kg **lb**	*16.100 ***36.150**	*16.100 ***36.150**	*27 650 ***62.550**	*27 650 ***62.550**	*21 850 ***47.350**	20 750 **44.700**	*17.250 ***37.350**	15.100 **32.500**	*14.000 ***30.250**	11.750 **25.300**			*11.150 ***24.600**	10.350 **22.850**	9.870 **32' 4"**
–3.000 mm **–10' 0"**	kg **lb**	*23 000 ***51.750**	*23 000 ***51.750**	*26 150 ***56.650**	*26 150 ***56.650**	*20 350 ***44.050**	*20 350 ***44.050**	*16.150 ***34.850**	15.000 **32.350**	*12.700	11.750			*12.400 ***27.350**	11.500 **25.500**	9.130 **29' 10"**
–4.500 mm **–15' 0"**	kg **lb**			*21 850 ***47.050**	*21 850 ***47.050**	*17 350 ***37.250**	*17 350 ***37.250**	*13 500 ***28.650**	*13 500 ***28.650**					*12.100 ***26.600**	*12.100 ***26.600**	8.030 **26' 1"**

* **ISO 10567:2007**

* Indica que la carga se limita por la capacidad hidráulica de levantamiento y no por la carga límite de equilibrio. Las cargas anteriores cumplen con la norma ISO 10567:2007 de capacidad de levantamiento de excavadoras hidráulicas. No exceden el 87 % de la capacidad hidráulica de levantamiento ni el 75 % de la capacidad de carga límite de equilibrio. De las capacidades de levantamiento antes indicadas, hay que deducir el peso de todos los accesorios de levantamiento. Las capacidades de levantamiento corresponden a una máquina en una superficie de apoyo firme y uniforme. El uso de un punto de sujeción del accesorio de la herramienta para manipular o levantar objetos puede afectar el rendimiento de levantamiento de la máquina.

La capacidad de levantamiento permanece en ±5 % en todas las zapatas de cadena disponibles.

Consulte siempre el Manual de Operación y Mantenimiento apropiado para obtener información específica del producto.

Especificaciones de la Excavadora Hidráulica 352 UHD

Especificaciones y compatibilidad del cucharón: África, Oriente Medio y Eurasia

		Ancho		Capacidad		Peso		Llenado	Tren de rodaje de entrevía hidráulica variable Contrapeso de 12 mT (26.455 lb)			
									Pluma modificada (posición recta)		Pluma modificada (posición doblada)	
	Varillaje	mm	pulg	m^3	yd^3	kg	lb	%	R3.35 (11' 0")	R3.9 (12' 10")	R3.35 (11' 0")	R3.9 (12' 10")
Con pasador (sin acoplador rápido)												
Servicio pesado	TB	1.650	66	2,41	3,15	2.220	4.894	100	●	●	●	●
	TB	1.850	72	2,69	3,52	2.349	5.179	100	●	●	●	●
	TB	1.900	74	2,78	3,64	2.427	5.350	100	●	●	●	●
Servicio severo	TB	1.700	67	2,41	3,16	2.479	5.464	90	●	●	●	●
	TB	1.550	61	2,14	2,80	2.327	5.129	90	●	●	●	●
Pala para servicio intensivo	TB	1.350	54	1,87	2,44	2.053	4.526	90	●	●	●	●
	TB	1.650	66	2,41	3,15	2.367	5.218	90	●	●	●	●
	TB	1.900	75	2,78	3,64	2.723	6.003	90	●	●	●	●
Servicio extremo	TB	1.700	67	2,41	3,16	2.722	6.000	90	●	●	●	●
Pala para servicio extremo	TB	1.950	77	2,78	3,64	2.974	6.556	90	●	●	●	●
Carga máxima con pasador (carga útil + cucharón)								kg	9.006	8.552	9.997	9.390
								lb	19.855	18.854	22.040	20.701
Con acoplador con sujetapasador												
Servicio pesado	TB	1.650	66	2,41	3,15	2.220	4.894	100	●	●	●	●
	TB	1.850	72	2,69	3,52	2.349	5.179	100	●	◉	●	●
	TB	1.900	74	2,78	3,64	2.427	5.350	100	◉	◉	●	●
Servicio severo	TB	1.700	67	2,41	3,16	2.479	5.464	90	●	●	●	●
	TB	1.550	61	2,14	2,80	2.327	5.129	90	●	●	●	●
Pala para servicio intensivo	TB	1.350	54	1,87	2,44	2.053	4.526	90	●	●	●	●
	TB	1.650	66	2,41	3,15	2.367	5.218	90	●	●	●	●
	TB	1.900	75	2,78	3,64	2.723	6.003	90	●	◉	●	●
Servicio extremo	TB	1.700	67	2,41	3,16	2.722	6.000	90	●	●	●	●
Pala para servicio extremo	TB	1.950	77	2,78	3,64	2.974	6.556	90	◉	◉	●	●
Carga máxima con acoplador (carga útil + cucharón)								kg	7.953	7.499	8.944	8.337
								lb	17.533	16.532	19.718	18.380

Las cargas anteriores cumplen con la norma EN 474-5:2022/AC:2022 para excavadoras hidráulicas. No exceden el 87 % de la capacidad hidráulica de levantamiento ni el 75 % de la carga de equilibrio con el varillaje delantero completamente extendido en la línea a nivel del suelo y el cucharón plegado.

La capacidad se basa en la norma ISO 7451:2007.

Densidad máxima de material:

● 2.100 kg/m^3 (3.500 lb/yd^3)

◉ 1.800 kg/m^3 (3.000 lb/yd^3)

Caterpillar recomienda el uso de herramientas apropiadas para aumentar al máximo el valor que los clientes reciben de nuestros productos. El uso de herramientas, incluidos los cucharones, que no respete las recomendaciones o especificaciones de Caterpillar en cuanto a peso, dimensiones, flujos, presiones, etc., puede derivar en un rendimiento inferior al nivel óptimo, que incluye, pero no se limita a, la disminución de la producción, estabilidad, fiabilidad y durabilidad de los componentes. El uso inadecuado de una herramienta que resulte en el barrido, el palanqueo, la torsión o el agarre de cargas pesadas acortará la vida útil de la pluma y del brazo.

Especificaciones y compatibilidad del cucharón: Sudeste Asiático

		Ancho		Capacidad		Peso		Llenado	Tren de rodaje de entrevía hidráulica variable Contrapeso de 12 mT (26.455 lb)			
									Pluma modificada (posición recta)		Pluma modificada (posición doblada)	
	Varillaje	mm	pulg	m^3	yd^3	kg	lb	%	R3.35 (11' 0")	R3.9 (12' 10")	R3.35 (11' 0")	R3.9 (12' 10")
Con pasador (sin acoplador rápido)												
Servicio general	TB	1.950	77	3,06	4,00	2.474	5.454	100	●	◉	●	●
Servicio pesado	TB	1.950	77	3,08	4,03	2.710	5.974	100	●	◉	●	●
	TB	1.650	65	2,41	3,15	2.377	5.240	100	●	●	●	●
	TB	1.650	65	2,41	3,15	2.392	5.273	100	●	●	●	●
Pala para servicio intensivo	TB	1.750	69	2,40	3,14	2.544	5.608	90	●	●	●	●
Servicio severo	TB	1.650	65	2,41	3,16	2.497	5.504	90	●	●	●	●
Carga máxima con pasador (carga útil + cucharón)								kg	9.006	8.552	9.997	9.390
								lb	19.855	18.854	22.040	20.701
Con acoplador con sujetapasador												
Servicio general	TB	1.950	77	3,06	4,00	2.474	5.454	100	◉	⊖	●	◉
Servicio pesado	TB	1.950	77	3,08	4,03	2.710	5.974	100	⊖	⊖	●	◉
	TB	1.650	65	2,41	3,15	2.377	5.240	100	●	●	●	●
	TB	1.650	65	2,41	3,15	2.392	5.273	100	●	●	●	●
Pala para servicio intensivo	TB	1.750	69	2,40	3,14	2.544	5.608	90	●	●	●	●
Servicio severo	TB	1.650	65	2,41	3,16	2.497	5.504	90	●	●	●	●
Carga máxima con acoplador (carga útil + cucharón)								kg	7.953	7.499	8.944	8.337
								lb	17.533	16.532	19.718	18.380

Las cargas anteriores cumplen con la norma EN 474-5:2022/AC:2022 para excavadoras hidráulicas. No exceden el 87 % de la capacidad hidráulica de levantamiento ni el 75 % de la carga de equilibrio con el varillaje delantero completamente extendido en la línea a nivel del suelo y el cucharón plegado.

La capacidad se basa en la norma ISO 7451:2007.

Densidad máxima de material:

- ● 2.100 kg/m³ (3.500 lb/yd³)
- ◉ 1.800 kg/m³ (3.000 lb/yd³)
- ⊖ 1.500 kg/m³ (2.500 lb/yd³)

Caterpillar recomienda el uso de herramientas apropiadas para aumentar al máximo el valor que los clientes reciben de nuestros productos. El uso de herramientas, incluidos los cucharones, que no respete las recomendaciones o especificaciones de Caterpillar en cuanto a peso, dimensiones, flujos, presiones, etc., puede derivar en un rendimiento inferior al nivel óptimo, que incluye, pero no se limita a, la disminución de la producción, estabilidad, fiabilidad y durabilidad de los componentes. El uso inadecuado de una herramienta que resulte en el barrido, el palanqueo, la torsión o el agarre de cargas pesadas acortará la vida útil de la pluma y del brazo.

Especificaciones de la Excavadora Hidráulica 352 UHD

Guía de opciones de accesorios: África, Oriente Medio y Eurasia

No todos los accesorios están disponibles en todas las regiones. Consulte a su distribuidor Cat para conocer las configuraciones disponibles en la región.

✓ Compatibilidad ☐ Sin equivalencia

ACCESORIOS CON PASADOR

Tren de rodaje		H-VG				
Contrapeso		12,0 mT (26.455 lb)				
Tipo de pluma		Modificación (doblada)		Modificación (recta)		UHD de 28 m (91' 10")
Longitud del brazo		3,35 m (11' 0")	3,90 m (12' 10")	3,35 m (11' 0")	3,90 m (12' 10")	UHD de 28 m (91' 10")
Martillos hidráulicos	H160 S	✓	✓	✓	✓	
	H180 GC	✓	✓	✓	✓	
	H180 GC de montaje lateral	✓	✓	✓	✓	
	H180 GC S	✓	✓	✓	✓	
	H180 S	✓	✓	✓	✓	
	H190 S	✓	✓	✓	✓	
Procesadores múltiples	Mandíbula cortadora de hormigón para MP345	✓	✓	✓	✓	
	Mandíbula de demolición para MP345	✓	✓	✓	✓	
	Mandíbula pulverizadora para MP345	✓	✓	✓	✓	
	Mandíbula de cizalla para MP345	✓	✓	✓	✓	
	Mandíbula cortadora de hormigón con parte superior plana para MP345	✓	✓	✓	✓	
	Mandíbula de demolición con parte superior plana para MP345	✓	✓	✓	✓	
	Mandíbula pulverizadora con parte superior plana para MP345	✓	✓	✓	✓	
	Mandíbula de cizalla con parte superior plana para MP345	✓	✓	✓	✓	
	Mandíbula cortadora de hormigón para MP365	✓				
Garras de demolición y selección	G324					✓
	G332					✓
	G345	✓	✓	✓	✓	
	G345 con superficie plana	✓	✓	✓	✓	
Cizallas móviles para chatarra y demolición	S3025 con superficie plana					✓
	S3035 con superficie plana					✓
	S3050 con superficie plana	✓	✓	✓	✓	
Pulverizadores	Pulverizador Secundario P245	✓				
	Pulverizador Primario P318					✓
	Pulverizador Primario P324					✓
	Pulverizador Primario P332					✓
	Pulverizador Primario P345	✓	✓	✓	✓	

(continúa en la siguiente página)

Guía de opciones de accesorios: Africa, Medio Oriente y Eurasia *(continuación)*

No todos los accesorios están disponibles en todas las regiones. Consulte a su distribuidor Cat para conocer las configuraciones disponibles en la región.

✓ Compatibilidad | Sin equivalencia | ● 1.800 kg/m³ (3.000 lb/yd³) | ○ 1.200 kg/m³ (2.000 lb/yd³)

ACCESORIOS CON PASADOR *(continuación)*

Tren de rodaje		**H-VG**				
Contrapeso		**12,0 mT (26.455 lb)**				
Tipo de pluma		**Modificación (doblada)**		**Modificación (recta)**		**UHD de 28 m (91' 10")**
Longitud del brazo		**3,35 m (11' 0")**	**3,90 m (12' 10")**	**3,35 m (11' 0")**	**3,90 m (12' 10")**	**UHD de 28 m (91' 10")**
Garfios Orange Peel	GSH455-1000	●	●	●	●	
	GSH455-1500	●	●	●	●	
	GSH455-2000	●	●	●	●	
	GSH555-1000	●	●	●	●	
	GSH555-1500	●	●	●	●	
	GSM-50-1000	●	●	●	●	
	GSM-50-1250	●	●	●	●	
	GSM-50-1500	●	●	●	●	
	GSM-50-2000	●	●	●	●	
	GSM-60-1250	●	●	●	●	
	GSM-60-1500	●	●	●	○	
	GSM-60-2000	○	○	○	○	
	GSM-60-2500	○				
Garfios almeja	CTV30-1700					
	CTV30-1900					
	CTV30-2300					
	CTV30-1700	●	●	●	●	
	CTV30-1900	●	●	●	●	
	CTV30-2300	●	●	●	●	
	CTV30-2700	●	○	●	○	
	CTV30-2900	●	○	○	○	
	CTV30-3100	○	○	○	○	
	CTV30-3800	○		○		
Cortador giratorio	RC15					✓
	RC20					✓
	RC50	✓	✓	✓	✓	

(continúa en la siguiente página)

Guía de opciones de accesorios: Africa, Medio Oriente y Eurasia *(continuación)*

No todos los accesorios están disponibles en todas las regiones. Consulte a su distribuidor Cat para conocer las configuraciones disponibles en la región.

✓ Compatibilidad ☐ Sin equivalencia

ACCESORIOS DE ACOPLADOR CON SUJETAPASADOR CAT

Tren de rodaje		**H-VG**			
Contrapeso		**12,0 mT (26.455 lb)**			
Tipo de pluma		**Modificación (doblada)**		**Modificación (recta)**	
Longitud del brazo		**3,35 m (11'0")**	**3,90 m (12' 10")**	**3,35 m (11' 0")**	**3,90 m (12' 10")**
Martillos hidráulicos	H160GC	✓	✓	✓	✓
	H180 GC	✓	✓	✓	✓
	H180 GC de montaje lateral	✓		✓	
	H180 GC S	✓	✓	✓	✓
	H180 S	✓	✓	✓	✓
Procesadores múltiples	Mandíbula cortadora de hormigón para MP345	✓	✓	✓	✓
	Mandíbula de demolición para MP345	✓		✓	
	Mandíbula pulverizadora para MP345	✓		✓	
	Mandíbula de cizalla para MP345	✓	✓	✓	✓
	Mandíbula de cizalla con parte superior plana para MP345	✓			
Garras de demolición y selección	G345	✓	✓	✓	✓
	G345 con superficie plana	✓	✓	✓	✓
Cortador giratorio	RC50	✓	✓	✓	✓

ACCESORIOS DEL ACOPLADOR ESPECIALIZADO CW-40

Tren de rodaje		**Entrevía hidráulica variable**
Contrapeso		**12,0 mT (26.455 lb)**
Tipo de pluma		**UHD de 28 m (91' 10")**
Longitud del brazo		**UHD de 28 m (91' 10")**
Procesadores múltiples	Mandíbula cortadora de hormigón para MP318	✓
	Mandíbula de demolición para MP318	✓
	MP318 con mandíbula pulverizadora	✓
	Mandíbula de cizalla para MP318	✓
	Mandíbula universal para MP318	✓
	Mandíbula cortadora de hormigón para MP324	✓
	Mandíbula de demolición para MP324	✓
	MP324 con mandíbula pulverizadora	✓
	Mandíbula de cizalla para MP324	✓
	Mandíbula de cizalla de tanque para MP324	✓
	Mandíbula universal para MP324	✓
Garras de demolición y selección	G324	✓
	G332	✓
Cizallas móviles para chatarra y demolición	S3025 con superficie plana	✓
	S3035 con superficie plana	✓
Pulverizadores	Pulverizador Primario P318	✓
	Pulverizador Primario P324	✓
Cortador giratorio	RC15	✓
	RC20	✓

(continúa en la siguiente página)

Guía de opciones de accesorios: Africa, Medio Oriente y Eurasia *(continuación)*

No todos los accesorios están disponibles en todas las regiones. Consulte a su distribuidor Cat para conocer las configuraciones disponibles en la región.

✓ Compatibilidad

ACCESORIOS DEL ACOPLADOR ESPECIALIZADO CW-45s		
Tren de rodaje		**Entrevía hidráulica variable**
Contrapeso		**12,0 mT (26.455 lb)**
Tipo de pluma		**UHD de 28 m (91' 10")**
Longitud del brazo		**UHD de 28 m (91' 10")**
Procesadores múltiples	Mandíbula cortadora de hormigón para MP318	✓
	Mandíbula de demolición para MP318	✓
	MP318 con mandíbula pulverizadora	✓
	Mandíbula de cizalla para MP318	✓
	Mandíbula universal para MP318	✓
	Mandíbula cortadora de hormigón para MP324	✓
	Mandíbula de demolición para MP324	✓
	MP324 con mandíbula pulverizadora	✓
	Mandíbula de cizalla para MP324	✓
	Mandíbula de cizalla de tanque para MP324	✓
	Mandíbula universal para MP324	✓
Garras de demolición y selección	G324	✓
	G332	✓
Cizallas móviles para chatarra y demolición	S3025 con superficie plana	✓
	S3035 con superficie plana	✓
Pulverizadores	Pulverizador Primario P318	✓
	Pulverizador Primario P324	✓
Cortador giratorio	RC20	✓
	RC20	✓

ACCESORIOS DEL ACOPLADOR ESPECIALIZADO CW-45		
Tren de rodaje		**Entrevía hidráulica variable**
Contrapeso		**12,0 mT (26.455 lb)**
Tipo de pluma		**UHD de 28 m (91' 10")**
Longitud del brazo		**UHD de 28 m (91' 10")**
Procesadores múltiples	Mandíbula cortadora de hormigón para MP318	✓
	Mandíbula de demolición para MP318	✓
	MP318 con mandíbula pulverizadora	✓
	Mandíbula de cizalla para MP318	✓
	Mandíbula universal para MP318	✓
	Mandíbula cortadora de hormigón para MP324	✓
	Mandíbula de demolición para MP324	✓
	MP324 con mandíbula pulverizadora	✓
	Mandíbula de cizalla para MP324	✓
	Mandíbula de cizalla de tanque para MP324	✓
	Mandíbula universal para MP324	✓
Garras de demolición y selección	G324	✓
	G332	✓
Cizallas móviles para chatarra y demolición	S3025 con superficie plana	✓
Pulverizadores	Pulverizador Primario P318	✓
	Pulverizador Primario P324	✓
Cortador giratorio	RC15	✓
	RC20	✓

(continúa en la siguiente página)

Guía de opciones de accesorios: Africa, Medio Oriente y Eurasia *(continuación)*

No todos los accesorios están disponibles en todas las regiones. Consulte a su distribuidor Cat para conocer las configuraciones disponibles en la región.

✓ Compatibilidad ☐ Sin equivalencia

ACCESORIOS DEL ACOPLADOR ESPECIALIZADO CW-55

Tren de rodaje		**H-VG**			
Contrapeso		**12,0 mT (26.455 lb)**			
Tipo de pluma		**Modificación (doblada)**		**Modificación (recta)**	
Longitud del brazo		**3,35 m (11'0")**	**3,90 m (12' 10")**	**3,35 m (11' 0")**	**3,90 m (12' 10")**
Martillos hidráulicos	H160 S	✓	✓	✓	✓
	H180 GC	✓	✓	✓	✓
	H180 GC S	✓	✓	✓	✓
	H180 S	✓	✓	✓	✓
Procesadores múltiples	Mandíbula cortadora de hormigón para MP345	✓	✓	✓	✓
	Mandíbula de demolición para MP345	✓		✓	
	Mandíbula pulverizadora para MP345	✓		✓	
	Mandíbula de cizalla para MP345	✓	✓	✓	✓
	Mandíbula cortadora de hormigón con parte superior plana para MP345	✓		✓	
	Mandíbula de cizalla con parte superior plana para MP345	✓		✓	
Garras de demolición y selección	G345	✓	✓	✓	✓
	G345 con superficie plana	✓	✓	✓	✓
Pulverizadores	Pulverizador Primario P345	✓		✓	
Cortador giratorio	RC50	✓	✓	✓	✓

ACCESORIOS MONTADOS EN LA PLUMA

Tren de rodaje		**Entrevía hidráulica variable**	
Contrapeso		**12,0 mT (26.455 lb)**	
Tipo de pluma		**Modificación (doblada)**	**Modificación (recta)**
Cizallas móviles para chatarra y demolición	S2090	✓	✓
	S3070 con superficie plana	✓	✓
	S3090 con superficie plana	✓	✓

Guía de opciones de accesorios: Sudeste Asiático

No todos los accesorios están disponibles en todas las regiones. Consulte a su distribuidor Cat para conocer las configuraciones disponibles en la región.

✓ Compatibilidad ☐ Sin equivalencia

ACCESORIOS CON PASADOR

Tren de rodaje		**H-VG**				
Contrapeso		**12,0 mT (26.455 lb)**				
Tipo de pluma		**Modificación (doblada)**		**Modificación (recta)**		**UHD de 28 m (91' 10")**
Longitud del brazo		**3,35 m (11' 0")**	**3,90 m (12' 10")**	**3,35 m (11' 0")**	**3,90 m (12' 10")**	**UHD de 28 m (91' 10")**
Martillos hidráulicos	H160 S	✓	✓	✓	✓	
	H180 GC	✓	✓	✓	✓	
	H180 GC de montaje lateral	✓	✓	✓	✓	
	H180 GC S	✓	✓	✓	✓	
	H180 S	✓	✓	✓	✓	
	H190 S	✓	✓	✓	✓	
Cortador giratorio	RC15					✓
	RC20					✓
	RC50	✓	✓	✓	✓	

Equipo optativo y estándar 352 UHD

Equipo estándar y optativo

El equipo estándar y optativo puede variar. Comuníquese con su distribuidor Cat® para obtener más detalles.

	Estándar	Optativo
PLUMAS, BRAZOS Y VARILLAJES		
Parte frontal de UHD de 28 m (91' 10")		✓
Pluma modificada de 9,1 m (29' 10")		✓
Brazo modificado de 3,35 m (11' 0")		✓
Brazo modificado de 3,9 m (12' 10")		✓
Control avanzado de herramientas, UHD	✓	
Protector del cilindro del cucharón		✓
Varillaje del cucharón de la familia TB		✓
Varillaje del cucharón especializado de la familia C	✓	
Estructura de transporte para el frente		✓
CABINA		
Cabina de demolición inclinable con vidrio laminado P5A en el vidrio delantero y en el del techo	✓	
Monitor de pantalla táctil LCD de alta resolución de 254 mm (10")	✓	
Aire acondicionado de dos niveles automático	✓	
Mando de control y teclas de acceso directo para controlar el monitor	✓	
Control del motor con botón de arranque sin llave	✓	
Consola de altura ajustable	✓	
Consola izquierda inclinable hacia arriba	✓	
Función de dirección del brazo Cat	✓	
Asiento con suspensión neumática con ventilación y calefacción Premium	✓	
Cinturón de seguridad de 51 mm (2")	✓	
Radio Bluetooth® integrada en el monitor con puerto USB	✓	
Tomacorrientes de 12 VCC	✓	
Almacenamiento de documentos	✓	
Almacenamiento trasero y superior con redes	✓	
Posavasos	✓	
Limpiaparabrisas paralelos con arandelas	✓	
Capacidad de instalación del limpiaparabrisas del tragaluz	✓	
Luces LED interiores	✓	
Luz de piso de bienvenida	✓	
Parasol delantero desplegable	✓	
Parasol trasero desplegable		✓
Alfombra de piso lavable	✓	
Listo para instalación de baliza	✓	
Relé auxiliar	✓	

[1]Proporciona datos de telemática esenciales para gestionar el estado, información sobre mantenimiento y monitoreo de la condición. Other plans available for more comprehensive data reporting. Comuníquese con su distribuidor Cat para obtener más detalles.

[2]Se requiere suscripción a VisionLink. Comuníquese con su distribuidor Cat para obtener más detalles.

	Estándar	Optativo
TECNOLOGÍA CAT		
Administración de Equipos Cat:		
– VisionLink™	✓[1]	
– Remote Flash	✓	
Cat Payload:		
– Pesaje sobre la marcha	✓	
– Calibración semiautomática	✓	
– Información sobre el ciclo o la carga útil	✓	
– Informes administrativos de VisionLink		✓[2]
Cat Advanced Payload:		
– Totales diarios		✓
– Listas personalizadas		✓
– Objetivo de peso inteligente		✓
– Integración de tickets electrónicos		✓[2]
CAT TECHNOLOGY: PLUMA MODIFICADA		
Cat Grade con 2D	✓	
Cat Payload: - Peso estático - Calibración semiautomática - Información sobre el ciclo o sobre la carga útil - Capacidad de informe mediante USB	✓	
Lift Assist	✓	
SISTEMA ELÉCTRICO		
Baterías sin mantenimiento de 1.000 CCA (x4)	✓	
Interruptor de desconexión eléctrica centralizada	✓	
Luces LED del chasis exterior y de la pluma	✓	
Luces de trabajo envolventes prémium		✓

(continúa en la siguiente página)

Equipo estándar y optativo *(continuación)*

El equipo estándar y optativo puede variar. Comuníquese con su distribuidor Cat para obtener más detalles.

	Estándar	Optativo
MOTOR		
Tres modalidades seleccionables: potencia, inteligente y económica	✓	
Control automático de velocidad del motor	✓	
Capacidad de altitud hasta 4.500 m (14.760')	✓	
Ventilador reversible hidráulico	✓	
Enfriamiento para temperatura ambiente alta de 52 °C (126 °F)	✓	
Capacidad de arranque en frío de -18 °C (0 °F)	✓	
Capacidad de arranque en frío de -32 °C (-25 °F)		✓
Alternador de 115A	✓	
Bomba eléctrica de cebado de combustible	✓	
Filtro principal de cuatro micrones de dos etapas	✓	
Filtro primario de 10 micrones con separador de agua	✓	
Calentador de bloque de arranque en frío		✓
Auxiliar de arranque con éter		✓
Filtro de aire de elemento doble con antefiltro integrado	✓	
Sistema de enfriamiento paralelo	✓	
Arranque seguro con código PIN	✓	
Desconexión remota	✓	
SISTEMA HIDRÁULICO		
Capacidad de la válvula de retención de bajada de la pluma	✓	
Capacidad de la válvula de retención de bajada del brazo	✓	
Capacidad de giro fino	✓	
Circuito de recuperación de la pluma y del brazo.	✓	
Válvula electrónica de control principal	✓	
Modalidad de levantamiento pesado	✓	
Calentamiento automático del aceite hidráulico	✓	
Monitoreo de la eficiencia hidráulica		✓
Válvula de amortiguación del giro inversa	✓	
Freno de estacionamiento del giro automático	✓	
Filtro de retorno hidráulico de alto rendimiento	✓	
Dos velocidades de desplazamiento	✓	
Capacidad de aceite hidráulico biodegradable	✓	
Circuito auxiliar combinado bidireccional	✓	
Circuito auxiliar de presión media	✓	
Circuito de acoplador rápido	✓	

	Estándar	Optativo
SEGURIDAD Y PROTECCIÓN		
Sistema delimitador 2D (giro)	✓	
Parada automática del martillo	✓	
Sistema de seguridad de una sola llave Caterpillar	✓	
Caja externa de herramientas y almacenamiento con traba	✓	
Puerta con cerradura y trabas para el tanque hidráulico y de combustible	✓	
Compartimento de drenaje de combustible bloqueable	✓	
Plataforma de servicio con placa antideslizante y pernos rebajados	✓	
Pasamanos y agarradera en el lado derecho (RH)	✓	
Bocina de señalización/advertencia	✓	
Conjunto de espejos de visibilidad	✓	
Receptor Bluetooth®		✓
Interruptor secundario de parada del motor a nivel del suelo	✓	
Interruptor de desconexión con traba	✓	
Cámaras de visión trasera y del lateral derecho	✓	
Visibilidad en 360°		✓
Protecciones para el operador	✓	
SERVICIO Y MANTENIMIENTO		
Sistema integrado de gestión del estado del vehículo	✓	
Filtros de combustible y aceite del motor agrupados	✓	
Orificios S·O·S℠	✓	
Lista para el mantenimiento QuickEvac™	✓	
Bomba eléctrica de reabastecimiento con corte automático	✓	
TREN DE RODAJE Y ESTRUCTURAS		
Tren de rodaje de entrevía hidráulica variable	✓	
Cadenas lubricadas con grasa	✓	
Cáncamo de remolque en el bastidor de base	✓	
Contrapeso de 12 mT (26.455 lb)	✓	
Protectores de guía de cadena de longitud completa	✓	
Protector inferior de servicio pesado	✓	
Protector del motor de desplazamiento HD	✓	
Zapatas de cadena de garras triples de 600 mm (24")		✓
Zapatas de cadena de garra triple de 700 mm (28")		✓

Accesorios de la 352 UHD

Accesorios y kits instalados por el distribuidor

Los accesorios pueden variar. Comuníquese con su distribuidor Cat para obtener más detalles.

CABINA

- Preparado para conducto para la filtración avanzada de la cabina

SEGURIDAD Y PROTECCIÓN

- Kit de la cámara de la herramienta
- Cat Detect: detección de personas

Declaración ambiental del modelo 352 UHD

La siguiente información se aplica a la máquina en el momento de la fabricación final configurada para la venta en las regiones cubiertas en este documento. El contenido de esta declaración es válido a partir de la fecha de emisión; sin embargo, el contenido relacionado con las características y especificaciones de la máquina está sujeto a cambios sin previo aviso. Para obtener información adicional, consulte el Manual de Operación y Mantenimiento de la máquina.

Para obtener más información sobre nuestras prácticas de sostenibilidad y nuestro progreso, visite https://www.caterpillar.com/en/company/sustainability.

Motor

- El Motor Cat® C13 cumple con las normas de emisiones Tier 3 de la EPA de EE.UU. y Stage IIIA de la Unión Europea.
- Los motores Cat son compatibles con combustibles diésel mezclados con los siguientes combustibles con menor intensidad de carbono** hasta:
  - ✓ Un 100 % de biodiésel FAME (fatty acid methyl ester, éster metílico de ácido graso)*
  - ✓ Un 100 % de combustible diésel renovable, combustibles HVO (hydrotreated vegetable oil, aceite vegetal hidrotratado) y GTL (gas-to-liquid, gas a líquido)

  Consulte las pautas para saber cuál es la aplicación correcta. Comuníquese con su distribuidor Cat® o lea las recomendaciones de fluidos para máquinas Caterpillar (SEBU6250) a fin de obtener más información.

  **Para el uso de mezclas con más de un 20 % de biodiésel, consulte a su distribuidor Cat.*

  ***Las emisiones de gases de efecto invernadero del tubo de escape por los combustibles de baja intensidad de carbono son esencialmente las mismas que con combustibles tradicionales.*

Sistema de aire acondicionado

- El sistema de aire acondicionado en esta máquina contiene el refrigerante de gases fluorados de efecto invernadero R134a o R1234yf. Consulte la etiqueta o el manual de instrucciones para identificar el gas.
  - – Si está equipado con R134a (potencial de calentamiento global de 1.430), el sistema contiene 1,0 kg (2,2 lb) de refrigerante, que tiene un equivalente de CO_2 a 1.430 toneladas métricas (1.576 tons EE.UU.).
  - – Si está equipado con R1234yf (potencial de calentamiento global de 0,501), el sistema contiene 0,85 kg (1,87 lb) de refrigerante, que tiene un equivalente de CO_2 de 0,001 toneladas métricas (0,001 tons EE.UU.).

Pintura

- En función de la mejor información disponible, esta es la concentración máxima permitida, medida en partes por millón (ppm), de los siguientes metales pesados en la pintura:
  - – Bario <0,01 %
  - – Cadmio <0,01 %
  - – Cromo <0,01 %
  - – Plomo <0,01 %

Rendimiento acústico

Con ventilador de enfriamiento en el valor máximo:

Externo (ISO 6395:2008): 107 dB(A)

Interno (ISO 6396:2008): 75 dB(A)

- Sonido externo: el nivel de potencia acústica del espectador se mide de acuerdo con los procedimientos y las condiciones de prueba que se especifican en la norma ISO 6395:2008 para una máquina Cat correctamente equipada y mantenida. Las mediciones se realizaron al 70 % de la máxima velocidad del ventilador de enfriamiento del motor.
- Ruido interno: el nivel de presión acústica en los oídos del operador se mide de acuerdo con los procedimientos y las condiciones de prueba que se especifican en la norma ISO 6396:2008, para una cabina proporcionada por Caterpillar, cuando se ha instalado correctamente, se le han hecho las tareas de mantenimiento correspondientes y se ha probado con las puertas y ventanas cerradas. Las mediciones se realizaron al 70 % de la máxima velocidad del ventilador de enfriamiento del motor.
- Es posible que se requiera protección para los oídos si se trabaja con una cabina y una estación del operador abiertas (cuando no se han realizado los procedimientos de mantenimiento correctamente o cuando se opera con las puertas y ventanas abiertas) durante períodos prolongados o en ambientes con altos niveles de ruido.

Aceites y fluidos

- En las fábricas de Caterpillar se usan refrigerantes de etilenglicol. El refrigerante/anticongelante para motores diésel Cat (DEAC, Diesel Engine Antifreeze/Coolant) y el refrigerante de larga duración (ELC, Extended Life Coolant) Cat se pueden reciclar. Consulte a su distribuidor Cat para obtener más información.
- Cat Bio HYDO™ Advanced es un aceite hidráulico biodegradable aprobado por la etiqueta ecológica de la UE.
- Es probable que existan fluidos adicionales, consulte el Manual de Operación y Mantenimiento o la Guía de Aplicación e Instalación para conocer todas las recomendaciones de fluidos y los intervalos de mantenimiento.

Características y tecnologías

- Las siguientes características y tecnologías pueden contribuir al ahorro de combustible o la reducción de carbono. Las características pueden variar. Comuníquese con su distribuidor Cat para obtener más detalles.
  - - La modalidad inteligente ajusta automáticamente la potencia de la máquina a los requisitos de excavación.
  - – La modalidad Eco ayuda a minimizar el consumo de combustible para aplicaciones livianas.
  - – Los costos de mantenimiento se reducen con intervalos de mantenimiento prolongados.
  - – El ventilador hidráulico reversible de alta eficiencia enfría el motor según la demanda para ayudar a reducir el consumo de combustible.
  - – Aumente la eficiencia de operación con las tecnologías Cat estándar que permiten reducir la fatiga del operador y los costos de operación.

Para obtener información más completa sobre los productos Cat, los servicios del distribuidor y las soluciones del sector, visite nuestro sitio web **www.cat.com**.

© 2025 Caterpillar
Todos los derechos reservados

Los materiales y las especificaciones están sujetos a cambios sin previo aviso. Las máquinas que se muestran en las fotografías pueden incluir equipos adicionales. Consulte con su distribuidor Cat para conocer las opciones disponibles.

CAT, CATERPILLAR, LET'S DO THE WORK, VisionLink, sus respectivos logotipos, el color "Caterpillar Corporate Yellow", la imagen comercial de "Power Edge" y Cat "Modern Hex", así como la identidad corporativa y de producto utilizadas en la presente, son marcas registradas de Caterpillar y no pueden utilizarse sin autorización.

ASXQ4048-01 (12-2025)
Reemplaza: ASXQ4048-00
Número de fabricación: 08D
(Afr-ME, Eurasia, Indonesia,
S Am, SE Asia)