950
Radlader

Technische Daten

Konfigurationen und Funktionen können je nach Region unterschiedlich sein. Bitte wenden Sie sich bezüglich der Verfügbarkeit in Ihrer Region an Ihren Cat®-Händler.

Inhaltsverzeichnis

Technische Daten . . . 2

Motor – EPA Tier 4 Final (USA) / Stufe V (EU) . . . 2
Betriebsdaten . . . 2
Schaufeln . . . 2
Gewicht . . . 2
Motor – EPA Tier 3 (USA) entsprechend/Stufe IIIA (EU) entsprechend . . . 2
Getriebe . . . 2
Klimaanlagensystem . . . 3
Hydrauliksystem . . . 3
Schallpegel . . . 3
Füllmengen . . . 3
Bremsen . . . 3
Achsen . . . 3
Fahrerkabine . . . 3
Abmessungen . . . 4
Reifenoptionen . . . 5
Schaufelfüllfaktoren und -auswahlhilfe . . . 7
Betriebsdaten – Schaufeln . . . 11
Gabel/Lastarm – Technische Daten . . . 33

Standard- und Sonderausrüstung . . . 67

Umwelterklärung zum Modell 950 . . . 69

Abfallentsorgungsmaschine 950 – Konfiguration . . . 70

Wesentliche Merkmale und Vorteile . . . 70
Reifenoptionen . . . 72
Betriebsdaten – Schaufeln . . . 73

Forstmaschine 950 – Konfiguration . . . 85

Wesentliche Merkmale und Vorteile . . . 85
Reifenoptionen . . . 87
Betriebsdaten – Schaufeln . . . 88
Gabel – technische Daten . . . 89
Materialumschlag – Technische Daten . . . 120

950 – Korrosionsbeständige Konfiguration . . . 121

Wesentliche Merkmale und Vorteile . . . 121

Radlader 950 Technische Daten

Motor – EPA Tier 4 Final (USA) / Stufe V (EU)

Motormodell	Cat® C7.1	
Erfüllt die Emissionsnormen gemäß EPA Tier 4 Final (USA), Stufe V EU) und Japan 2014.		
Motorleistung bei 2100/min ISO 14396:2002	186 kW 253 hp (metrische Einheit)	249 hp
Bruttoleistung bei 2100/min SAE J1995:2014	188 kW 257 hp (metrisch)	253 hp
Nettoleistung bei 2100/min ISO 9249:2007, SAE J1349:2011	172 kW 235 hp (metrische Einheit)	231 hp
Motordrehmoment (1300/min) ISO 14396:2002	1231 Nm	908 lbf-ft
Bruttodrehmoment (1300/min) SAE J1995:2014	1242 N·m	916 lbf-ft
Nettodrehmoment (1300/min) ISO 9249:2007, SAE J1349:2011	1170 N·m	863 lbf-ft
Hubraum	7,01 l	

- Die angegebene Leistung wird gemäß der zum Fabrikationszeitpunkt gültigen Norm ermittelt.
- Die angegebene Nettoleistung ist die verfügbare Leistung am Schwungrad eines Motors mit Lüfter. Drehstromgenerator. Luftfilter und Nachbehandlung.
- Cat-Dieselmotoren dürfen nur mit extrem schwefelarmem Dieselkraftstoff (ULSD, Ultra Low Sulfur Diesel) mit einem Schwefelgehalt von maximal 15 ppm betrieben werden oder mit einem Gemisch aus ULSD und den folgenden Kraftstoffen mit geringeren Schadstoffemissionen** bis zu:
  - 20 % Biodiesel FAME (Fettsäure-Methylester)*
  - 100 % "Renewable Diesel", HVO (Hydrotreated Vegetable Oil, hydriertes Pflanzenöl) und GTL-Kraftstoffe (Gas-to-Liquid, Kraftstoff aus Erdgas)

Siehe Anleitung zur Gewährleistung einer erfolgreichen Anwendung.
Weitere Informationen erhalten Sie von Ihrem Cat-Händler oder im Handbuch "Caterpillar Machine Fluids Recommendations" (SEBU6250).

* Motoren ohne Ausstattung zur Nachbehandlung können höhere Beimischungen verwenden, d. h. bis zu 100 % Biodiesel.

** Die Treibhausgas-Emissionen durch Auspuffgase bei Kraftstoffen mit geringerem Kohlenstoffgehalt unterscheiden sich nicht signifikant von den Emissionen herkömmlicher Kraftstoffe.

Motor – EPA Tier 3 (USA) entsprechend/Stufe IIIA (EU) entsprechend

Motormodell	Cat C7.1	
Erfüllt die Emissionsnormen gemäß MAR-1 (Brasilien) und UN ECE R96 Stufe IIIA. entsprechend EPA Tier 3 (USA) und Stufe IIIA (EU).		
Motorleistung bei 2100/min ISO 14396:2002	186 kW 253 hp (metrische Einheit)	249 hp
Bruttoleistung bei 2100/min SAE J1995:2014	191 kW 260 hp (metrisch)	256 hp
Nettoleistung bei 2100/min ISO 9249:2007, SAE J1349:2011	172 kW 235 hp (metrische Einheit)	231 hp
Motordrehmoment (1400/min) ISO 14396:2002	1236 Nm	912 lbf-ft
Bruttodrehmoment (1400/min) SAE J1995:2014	1257 Nm	927 lbf-ft
Nettodrehmoment (1300/min) ISO 9249:2007, SAE J1349:2011	1170 N·m	863 lbf-ft
Hubraum	7,01 l	

- Die angegebene Leistung wird gemäß der zum Fabrikationszeitpunkt gültigen Norm ermittelt.
- Die angegebene Nettoleistung wurde am Schwungrad gemessen. Bei der Messung war der Motor mit Lüfter, Drehstromgenerator, Luftfilter und Schalldämpfer ausgerüstet.
- Cat-Motoren sind kompatibel mit Dieselkraftstoffmischungen mit dem folgenden verringerten Kohlenstoffgehalt** von bis zu:
  - 100 % Biodiesel FAME (Fettsäuremethylester)*
  - 100 % "Renewable Diesel", HVO (Hydrotreated Vegetable Oil, hydriertes Pflanzenöl) und GTL-Kraftstoffe (Gas-to-Liquid, Kraftstoff aus Erdgas)

Siehe Anleitung zur Gewährleistung einer erfolgreichen Anwendung.
Weitere Informationen erhalten Sie von Ihrem Cat-Händler oder im Handbuch "Caterpillar Machine Fluids Recommendations" (SEBU6250).

* Motoren ohne Ausstattung zur Nachbehandlung können höhere Beimischungen verwenden, d. h. bis zu 100 % Biodiesel.

** Die Treibhausgas-Emissionen durch Auspuffgase bei Kraftstoffen mit geringerem Kohlenstoffgehalt unterscheiden sich nicht signifikant von den Emissionen herkömmlicher Kraftstoffe.

Betriebsdaten

Statische Kipplast – voller Lenkeinschlag von 40°		
Mit Reifeneinfederung	11 201 kg	24,694 lb
Ohne Reifeneinfederung	11 961 kg	26,369 lb
Ausbrechkraft	181 kN	40,690 lbf

- Für eine Maschinenkonfiguration wie unter "Gewicht" definiert.
- Gemäß ISO 14397-1:2007, Abschnitte 1 – 6, wonach Prüfergebnisse höchstens 2 % von Berechnungen abweichen dürfen.

Schaufeln

Schaufelinhalt	2,5–9,9 m^3	3,3–13,0 yd^3

Gewicht

Einsatzgewicht	19 260 kg	42,461 lb

- Gewicht gilt für eine Maschinenkonfiguration mit Z-Kinematik mit Parallelhub, Bridgestone-Radialreifen 23.5R25 VJT L3, maximalem Flüssigkeitsstand, Fahrer, Standardkontergewicht, hydraulischer Schwingungsdämpfung, Kaltstartpaket, Straßenkotflügeln, Product Link™, Achsen mit manuellem Differenzial vorn/offenem Differenzial hinten, Antriebsstrangschutz, Notlenkung, Schalldämpfung und einer 3,1 m^3 (4,1 yd^3) großen Universalschaufel mit Unterschraubmesser.

Getriebe

Vorwärts 1	6,9 km/h	4,3 mph
Vorwärts 2	12,0 km/h	7,5 mph
Vorwärts 3	19,3 km/h	12,0 mph
Vorwärts 4	25,7 km/h	16,0 mph
Vorwärts 5	39,5 km/h	24,5 mph
Rückwärts 1	6,9 km/h	4,3 mph
Rückwärts 2	12,0 km/h	7,5 mph
Rückwärts 3	25,7 km/h	16,0 mph
Rückwärts 4	KEINE ANTWORT	KEINE ANTWORT

- Höchstgeschwindigkeit der Standardmaschine mit leerer Schaufel und Standardreifen (L3) mit einem Rollradius von 787 mm (31").

Klimaanlagensystem

Das Klimaanlagensystem dieser Maschine enthält das fluorierte Treibhausgas R134a als Kältemittel (Erderwärmungspotenzial = 1430). In der Anlage befinden sich 1,6 kg (3,5 lb) Kältemittel, was einer CO_2-Produktion von 2,288 metrischen Tonnen (2,522 US-Tonnen) entspricht.

Hydrauliksystem

Arbeitshydraulik-Pumpentyp	Variabler Hubkolben, Load Sensing	
Arbeitshydrauliksystem:		
Max. Pumpenförderstrom (2340/min)	322 l/min	85 US-Gall./min
Maximaler Betriebsdruck	29300 kPa	4,250 psi
Optionale 3. Funktion, max. Fördermenge am Arbeitsgerät	240 l/min	63 US-Gall./min
Optionale 3. Funktion, Höchstdruck am Arbeitsgerät	20684 kPa	3000 psi
Optionale 4. Funktion, max. Fördermenge am Arbeitsgerät	240 l/min	63 US-Gall./min
Optionale 4. Funktion, Höchstdruck am Arbeitsgerät	20684 kPa	3000 psi
Hydrauliktaktzeit mit Nennnutzlast:		
Heben aus Transportstellung	5,1 Sek	
Abkippen bei max. Hubhöhe	1,5 Sek	
Senken (Schwimmstellung, Schaufel leer)	2,5 Sek	
Summe	9,1 Sek	

Schallpegel

Schalldruckpegel am Fahrerohr (ISO 6396:2008)	70 dB(A)
Außen-Schallleistungspegel (ISO 6395:2008)	107 dB(A)
Schalldruckpegel am Fahrerohr (ISO 6396:2008)*	69 dB(A)
Außen-Schallleistungspegel (ISO 6395:2008)**	104 dB(A)

*Einschließlich Ländern, die EU- und UK-Richtlinien folgen.
**EU-Lärmschutzrichtlinie 2000/14/EG, geändert durch 2005/88/EG und die britische Lärmschutzverordnung 2001 Nr. 1701.

Füllmengen

Kraftstofftank	259,5 l	68,6 US-Gall.
Abgasreinigungsflüssigkeitstank (DEF, nur Tier 4)	15 l	4,0 US-Gall.
Kühlsystem (Tier 4)	54 l	14,3 US-Gall.
Kühlsystem (Tier 3)	54 l	14,3 US-Gall.
Kurbelgehäuse	21 l	5,5 US-Gall.
Getriebe	43 l	11,4 US-Gall.
Differenziale und Seitenantriebe – vorn	43 l	11,4 US-Gall.
Differenziale und Seitenantriebe – hinten	43 l	11,4 US-Gall.
Hydrauliktank	97 l	25,6 US-Gall.

Bremsen

Bremsen	Die Bremsen entsprechen den Anforderungen der ISO 3450:2011

Achsen

Front	Fest
Hinten	Pendelnd, ±13°

Fahrerkabine

Überrollschutz (ROPS, Rollover Protective Structure)/ Steinschlagschutz (FOPS, Falling Object Protective Structure)	ROPS/FOPS entsprechen ISO 3471:2008 und ISO 3449:2005 Level-II-Standards

Radlader 950 Technische Daten

Abmessungen

Bei allen Angaben zu Abmessungen handelt es sich um Näherungswerte.

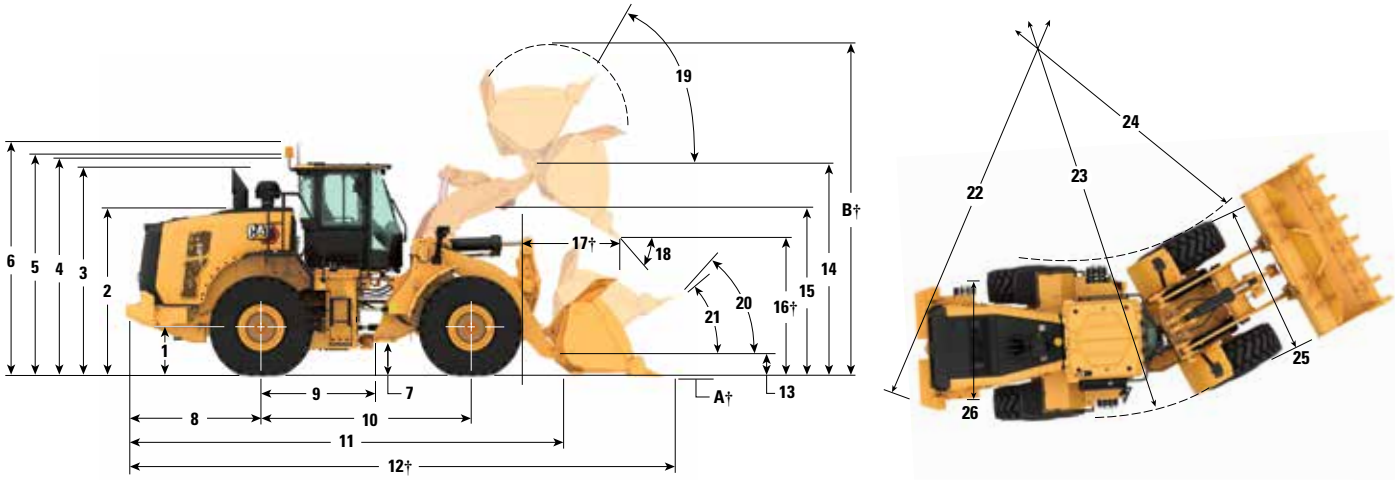

		Standard-Hubgerüst		Verlängertes Hubgerüst	
1	Höhe bis Achsmittellinie	734 mm	2'4"	734 mm	2'4"
2	Höhe über Motorhaube	2695 mm	8'10"	2695 mm	8'10"
3	Höhe bis Oberkante Abgasrohr	3408 mm	11'2"	3408 mm	11'2"
4	Höhe bis Oberkante Überrollschutz	3456 mm	11'4"	3456 mm	11'4"
5	Höhe bis Spitze der Product Link-Antenne	3463 mm	11'4"	3463 mm	11'4"
6	Höhe bis Oberkante Rundumleuchte	3736 mm	12'3"	3735 mm	12'3"
7	Bodenfreiheit	354 mm	1'1"	354 mm	1'1"
8	Mitte Hinterachse bis Kante Kontergewicht	2063 mm	6'9"	2077 mm	6'9"
9	Mitte Hinterachse bis Knickgelenk	1675 mm	5'5"	1675 mm	5'5"
10	Radstand	3350 mm	10'11"	3350 mm	10'11"
11	Gesamtlänge (ohne Schaufel)	7024 mm	23'1"	7490 mm	24'7"
12	Transportlänge (Schaufel waagerecht am Boden)*†	8314 mm	27'4"	8795 mm	28'11"
13	Schaufelbolzenhöhe bei Transporthöhe	623 mm	2'0"	775 mm	2'6"
14	Max. Drehpunkthöhe bei komplett angehobener Schaufel	4009 mm	13'1"	4514 mm	14'9"
15	Lichte Höhe bis Hubrahmen bei max. Hub	3255 mm	10'8"	3615 mm	11'10"
16	Ausschütthöhe bei max. Hub und 45°-Vorkippwinkel*†	2864 mm	9'4"	3370 mm	11'0"
17	Reichweite bei max. Hub und 45°-Vorkippwinkel*†	1436 mm	4'8"	1471 mm	4'9"
18	Auskippwinkel bei max. Hub und Kippstellung (auf Anschlägen)*	51 Grad		48 Grad	
19	Rückkippwinkel bei max. Hubhöhe*	59 Grad		56 Grad	
20	Rückkippwinkel in Transporthöhe*	49 Grad		49 Grad	
21	Rückkippwinkel am Boden*	39 Grad		43 Grad	
22	Wendekreis (Durchm.) (Kontergewicht)	12050 mm	39' 7"	12044 mm	39' 7"
23	Wendekreis (Durchm.) (Reifenaußenseite)	12028 mm	39'6"	12028 mm	39'6"
24	Wendekreis (Durchm.) (Reifeninnenseite)	6380 mm	25'0"	6380 mm	25'0"
25	Breite über Reifen (unbeladen)	2800 mm	9'3"	2800 mm	9'3"
	Breite über Reifen (beladen)	2824 mm	9'4"	2824 mm	9'4"
26	Spurweite	2140 mm	7'0"	2140 mm	7'0"

Alle Abmessungen, die sich auf Höhen und Reifen beziehen, wurden mit Bridgestone-Radialreifen 23.5R25 VJT L3 ermittelt (bei anderen Reifen: siehe Bereifungsübersicht). "Breite über Reifen" bezeichnet Breite über Auswölbung inklusive Reifenzunahme.

- Alle Abmessungen sind Annäherungswerte und beziehen sich auf die Maschine mit Universalschaufel mit Bolzenaufhängung (3,1 m^3 bzw. 4,1 yd^3) und Unterschraubmesser (siehe Betriebsdaten für andere Schaufeln).

†Abmessungen sind in der Betriebsdatentabelle aufgeführt.

Reifenoptionen

Reifenmarke	Bridgestone	Michelin	Michelin	Michelin	Michelin
Reifengröße	**23.5R25**	**23.5R25**	**23.5R25**	**750/65R25**	**23.5R25**
Profil	**L–3**	**L–5**	**L–5**	**L–3**	**L–2**
Reifenprofil	**VJT**	**XHA2**	**XLD D2**	**XLD**	**XTLA**
Breite über Reifen – max. (leer)*	2800 mm 9'3"	2816 mm 9'3"	2819 mm 9'4"	2934 mm 9'8"	2814 mm 9'3"
Breite über Reifen – max. (beladen)*	2824 mm 9'4"	2828 mm 9'4"	2834 mm 9'4"	2968 mm 9'9"	2820 mm 9'4"
Änderung der Vertikalmaße (Durchschnitt vorn und hinten)		10 mm 0,4"	40 mm 1,6"	12 mm 0,5"	13 mm 0,5"
Änderung der horizontalen Reichweite		–6 mm –0,2"	–31 mm –1,2"	5 mm 0,2"	–7 mm –0,3"
Änderung des Wendekreises (Reifenaußenseite)		4 mm 0,2"	11 mm 0,4"	144 mm 5,7"	–4 mm –0,1"
Änderung des Wendekreises (Reifeninnenseite)		–4 mm –0,2"	–11 mm –0,4"	–144 mm –5,7"	4 mm 0,1"
Änderung des Einsatzgewichts (ohne Ballast)		–156 kg –344 lb	500 kg 1103 lb	633 kg 1395 lb	–192 kg –423 lb
Änderung der statischen Kipplast – gerade		–104 kg –229 lb	333 kg 733 lb	421 kg 928 lb	–128 kg –282 lb
Änderung der statischen Kipplast – knickgelenkt		–90 kg –200 lb	290 kg 639 lb	367 kg 809 lb	–112 kg –248 lb
Hinterachspendelungswinkel	±13 Grad	±13 Grad	±8 Grad	±8 Grad	±13 Grad
Max. Pendelweg	481 mm 1'7"	481 mm 1'7"	298 mm 1'0"	298 mm 1'0"	481 mm 1'7"

*Breite über Reifenauswölbung, inklusive Reifenzunahme.

Reifenmarke	Michelin	Bridgestone	Bridgestone	Bridgestone	Bridgestone
Reifengröße	**23.5R25**	**23.5R25**	**23.5R25**	**23.5R25**	**23.5-25**
Profil	**L–2**	**L–2**	**L–2**	**L–5**	**L–3**
Reifenprofil	**XSNO**	**VUT**	**VSW**	**VSDL**	**VL2**
Breite über Reifen – max. (leer)*	2833 mm 9'4"	2827 mm 9'4"	2805 mm 9'3"	2787 mm 9'2"	2770 mm 9'2"
Breite über Reifen – max. (beladen)*	2841 mm 9'4"	2820 mm 9'4"	2823 mm 9'4"	2804 mm 9'3"	2790 mm 9'2"
Änderung der Vertikalmaße (Durchschnitt vorn und hinten)	9 mm 0,4"	0 mm 0"	10 mm 0,4"	65 mm 2,6"	19 mm 0,8"
Änderung der horizontalen Reichweite	–5 mm –0,2"	0 mm 0"	2 mm 0,1"	–36 mm –1,4"	–4 mm –0,1"
Änderung des Wendekreises (Reifenaußenseite)	18 mm 0,7"	–3 mm –0,1"	–1 mm 0"	–20 mm –0,8"	–34 mm –1,3"
Änderung des Wendekreises (Reifeninnenseite)	–18 mm –0,7"	3 mm 0,1"	1 mm 0"	20 mm 0,8"	34 mm 1,3"
Änderung des Einsatzgewichts (ohne Ballast)	–144 kg –318 lb	–120 kg –265 lb	–60 kg –132 lb	700 kg 1544 lb	–268 kg –591 lb
Änderung der statischen Kipplast – gerade	–96 kg –211 lb	–80 kg –176 lb	–40 kg –88 lb	466 kg 1026 lb	–178 kg –393 lb
Änderung der statischen Kipplast – knickgelenkt	–84 kg –186 lb	–70 kg –153 lb	–35 kg –77 lb	406 kg 895 lb	–155 kg –343 lb
Hinterachspendelungswinkel	±13 Grad	±13 Grad	±8 Grad	±8 Grad	±13 Grad
Max. Pendelweg	481 mm 1'7"	481 mm 1'7"	298 mm 1'0"	298 mm 1'0"	481 mm 1'7"

*Breite über Reifenauswölbung, inklusive Reifenzunahme.

Reifenoptionen

Reifenmarke	Bridgestone	Firestone	Maxam	Maxam	Maxam
Reifengröße	**750/65R25**	**23.5-25**	**23.5R25**	**23.5R25**	**23.5R25**
Profil	**L–3**	**L–5**	**L–2**	**L–2**	**L–3**
Reifenprofil	**VTS**	**SDT LD**	**MS202**	**MS203**	**MS302**
Breite über Reifen – max. (leer)*	2930 mm 9'8"	2776 mm 9'2"	2810 mm 9'3"	2811 mm 9'3"	2820 mm 9'4"
Breite über Reifen – max. (beladen)*	2951 mm 9'9"	2799 mm 9'3"	2828 mm 9'4"	2823 mm 9'4"	2828 mm 9'4"
Änderung der Vertikalmaße (Durchschnitt vorn und hinten)	19 mm 0,7"	62 mm 2,4"	11 mm 0,4"	–2 mm –0,1"	14 mm 0,5"
Änderung der horizontalen Reichweite	–4 mm –0,2"	–44 mm –1,7"	–7 mm –0,3"	–2 mm –0,1"	–15 mm –0,6"
Änderung des Wendekreises (Reifenaußenseite)	128 mm 5"	–24 mm –1"	5 mm 0,2"	0 mm 0"	4 mm 0,2"
Änderung des Wendekreises (Reifeninnenseite)	–128 mm –5"	24 mm 1"	–5 mm –0,2"	0 mm 0"	–4 mm –0,2"
Änderung des Einsatzgewichts (ohne Ballast)	737 kg 1625 lb	500 kg 1103 lb	–32 kg –71 lb	–188 kg –415 lb	0 kg 0 lb
Änderung der statischen Kipplast – gerade	490 kg 1080 lb	333 kg 733 lb	–21 kg –47 lb	–125 kg –276 lb	0 kg 0 lb
Änderung der statischen Kipplast – knickgelenkt	427 kg 942 lb	290 kg 639 lb	–19 kg –41 lb	–109 kg –240 lb	0 kg 0 lb
Hinterachspendelungswinkel	±8 Grad	±8 Grad	±13 Grad	±13 Grad	±13 Grad
Max. Pendelweg	298 mm 1'0"	298 mm 1'0"	481 mm 1'7"	481 mm 1'7"	481 mm 1'7"

*Breite über Reifenauswölbung, inklusive Reifenzunahme.

Reifenmarke	Maxam	Triangle	Triangle	Brawler	Brawler
Reifengröße	**23.5R25**	**23.5-25**	**23.5R25**	**23.5X25**	**23.5X25**
Profil	**L–5**	**L–3**	**L–3**		
Reifenprofil	**MS503**	**TL612**	**TB516**	**Ruckfrei**	**Traktion**
Breite über Reifen – max. (leer)*	2780 mm 9'2"	2781 mm 9'2"	2785 mm 9'2"	2140 mm 7'1"	2140 mm 7'1"
Breite über Reifen – max. (beladen)*	2803 mm 9'3"	2809 mm 9'3"	2799 mm 9'3"	2140 mm 7'1"	2140 mm 7'1"
Änderung der Vertikalmaße (Durchschnitt vorn und hinten)	58 mm 2,3"	1 mm 0"	43 mm 1,7"	65 mm 2,5"	65 mm 2,5"
Änderung der horizontalen Reichweite	–33 mm –1,3"	–8 mm –0,3"	–13 mm –0,5"	–15 mm –0,6"	–15 mm –0,6"
Änderung des Wendekreises (Reifenaußenseite)	–21 mm –0,8"	–15 mm –0,6"	–25 mm –1"	–684 mm –26,9"	–684 mm –26,9"
Änderung des Wendekreises (Reifeninnenseite)	21 mm 0,8"	15 mm 0,6"	25 mm 1"	684 mm 26,9"	684 mm 26,9"
Änderung des Einsatzgewichts (ohne Ballast)	472 kg 1041 lb	–548 kg –1208 lb	–452 kg –997 lb		
Änderung der statischen Kipplast – gerade	314 kg 692 lb	–366 kg –806 lb	–302 kg –665 lb		
Änderung der statischen Kipplast – knickgelenkt	274 kg 604 lb	–319 kg –703 lb	–263 kg –580 lb		
Hinterachspendelungswinkel	±8 Grad	±13 Grad	±13 Grad	±8 Grad	±8 Grad
Max. Pendelweg	298 mm 1'0"	481 mm 1'7"	481 mm 1'7"	298 mm 1'0"	298 mm 1'0"

*Breite über Reifenauswölbung, inklusive Reifenzunahme.

Schaufelfüllfaktoren und -auswahlhilfe

Die Schaufelgröße muss entsprechend der Materialdichte und dem erwarteten Füllfaktor gewählt werden. Die Cat-Schaufeln der Performance-Serie mit längerem Boden, größerer Schaufelöffnung, größerem Ablagewinkel, abgerundeten Seitenflächen und integrierter Überlaufplatte ermöglichen Füllfaktoren, die wesentlich höher sind als bei früheren Generationen oder Schaufeln von anderen Herstellern. Das tatsächlich umgeschlagene Volumen ist daher häufig größer als die Nennkapazität.

Lockeres Material		Füllfaktor (%)*	Materialschüttgewicht
Erde/Lehm		115	1,5-1,7
Sand und Kies		115	1,5-1,7
Gemenge:	25 – 76 mm (1" – 3")	110	1,6-1,7
	19 mm (0,75") und kleiner	105	1,8
Gestein:	76 mm (3") und größer	100	1,6

* In % des Nennfassungsvermögens gemäß ISO 7546:1983.
Anmerkung: Die erzielten Füllfaktoren hängen auch davon ab, ob das Ladegut gewaschen oder ungewaschen ist.

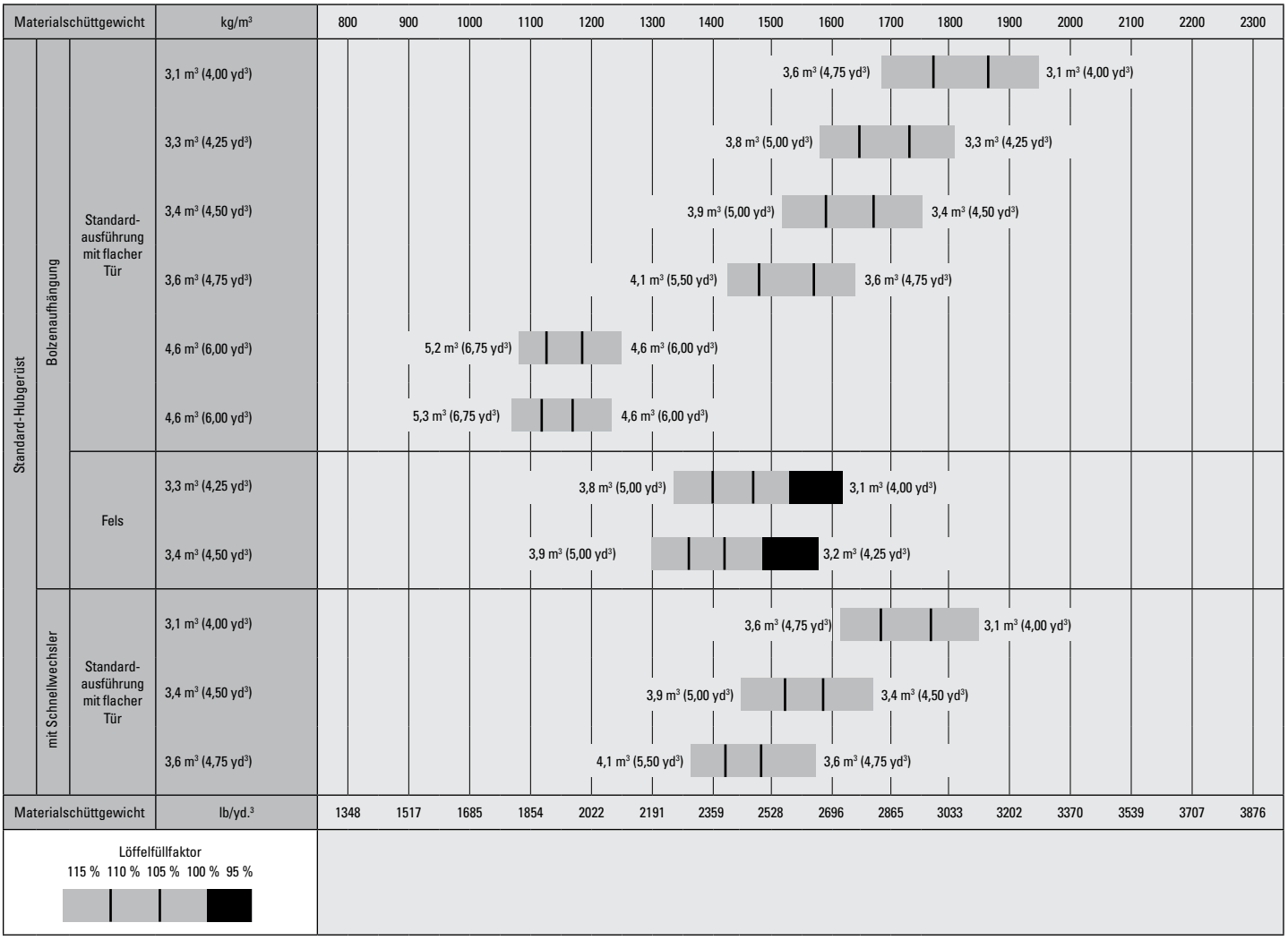

Anmerkung: Alle Schaufeln mit Unterschraubmessern.

Schaufelfüllfaktoren und -auswahlhilfe

Die Schaufelgröße muss entsprechend der Materialdichte und dem erwarteten Füllfaktor gewählt werden. Die Cat-Schaufeln der Performance-Serie mit längerem Boden, größerer Schaufelöffnung, größerem Ablagewinkel, abgerundeten Seitenflächen und integrierter Überlaufplatte ermöglichen Füllfaktoren, die wesentlich höher sind als bei früheren Generationen oder Schaufeln von anderen Herstellern. Das tatsächlich umgeschlagene Volumen ist daher häufig größer als die Nennkapazität.

Lockeres Material		Füllfaktor (%)*	Materialschüttgewicht
Erde/Lehm		115	1,5-1,7
Sand und Kies		115	1,5-1,7
Gemenge:	25 – 76 mm (1" – 3")	110	1,6-1,7
	19 mm (0,75") und kleiner	105	1,8
Gestein:	76 mm (3") und größer	100	1,6

* In % des Nennfassungsvermögens gemäß ISO 7546:1983.

Anmerkung: Die erzielten Füllfaktoren hängen auch davon ab, ob das Ladegut gewaschen oder ungewaschen ist.

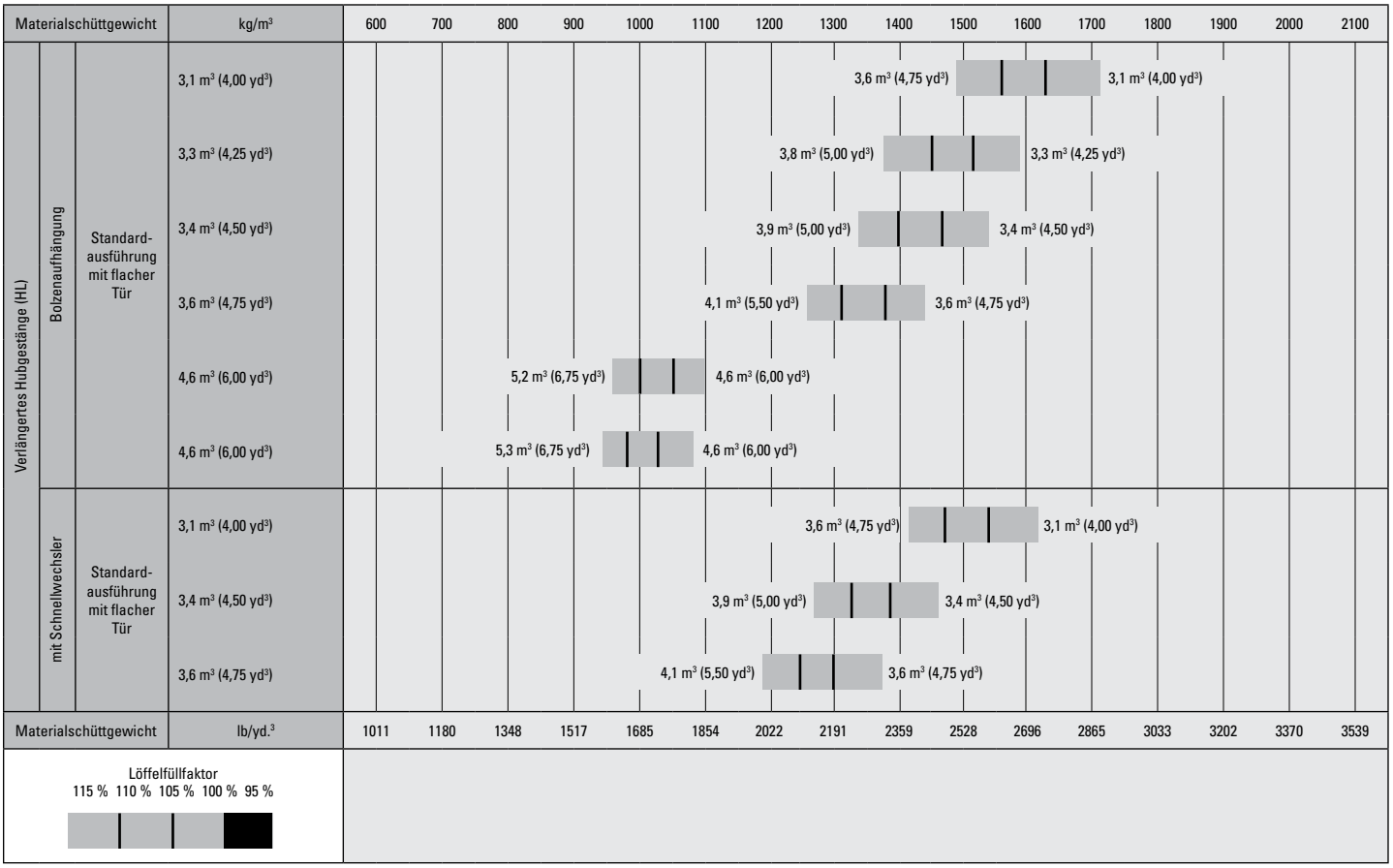

Anmerkung: Alle Schaufeln mit Unterschraubmessern.

Schaufelfüllfaktoren und -auswahlhilfe

Die Schaufelgröße muss entsprechend der Materialdichte und dem erwarteten Füllfaktor gewählt werden. Die Cat-Schaufeln der Performance-Serie mit längerem Boden, größerer Schaufelöffnung, größerem Ablagewinkel, abgerundeten Seitenflächen und integrierter Überlaufplatte ermöglichen Füllfaktoren, die wesentlich höher sind als bei früheren Generationen oder Schaufeln von anderen Herstellern. Das tatsächlich umgeschlagene Volumen ist daher häufig größer als die Nennkapazität.

Lockeres Material		Füllfaktor (%)*	Materialschüttgewicht
Erde/Lehm		115	1,5-1,7
Sand und Kies		115	1,5-1,7
Gemenge:	25 – 76 mm (1" – 3")	110	1,6-1,7
	19 mm (0,75") und kleiner	105	1,8
Gestein:	76 mm (3") und größer	100	1,6

* In % des Nennfassungsvermögens gemäß ISO 7546:1983.

Anmerkung: Die erzielten Füllfaktoren hängen auch davon ab, ob das Ladegut gewaschen oder ungewaschen ist.

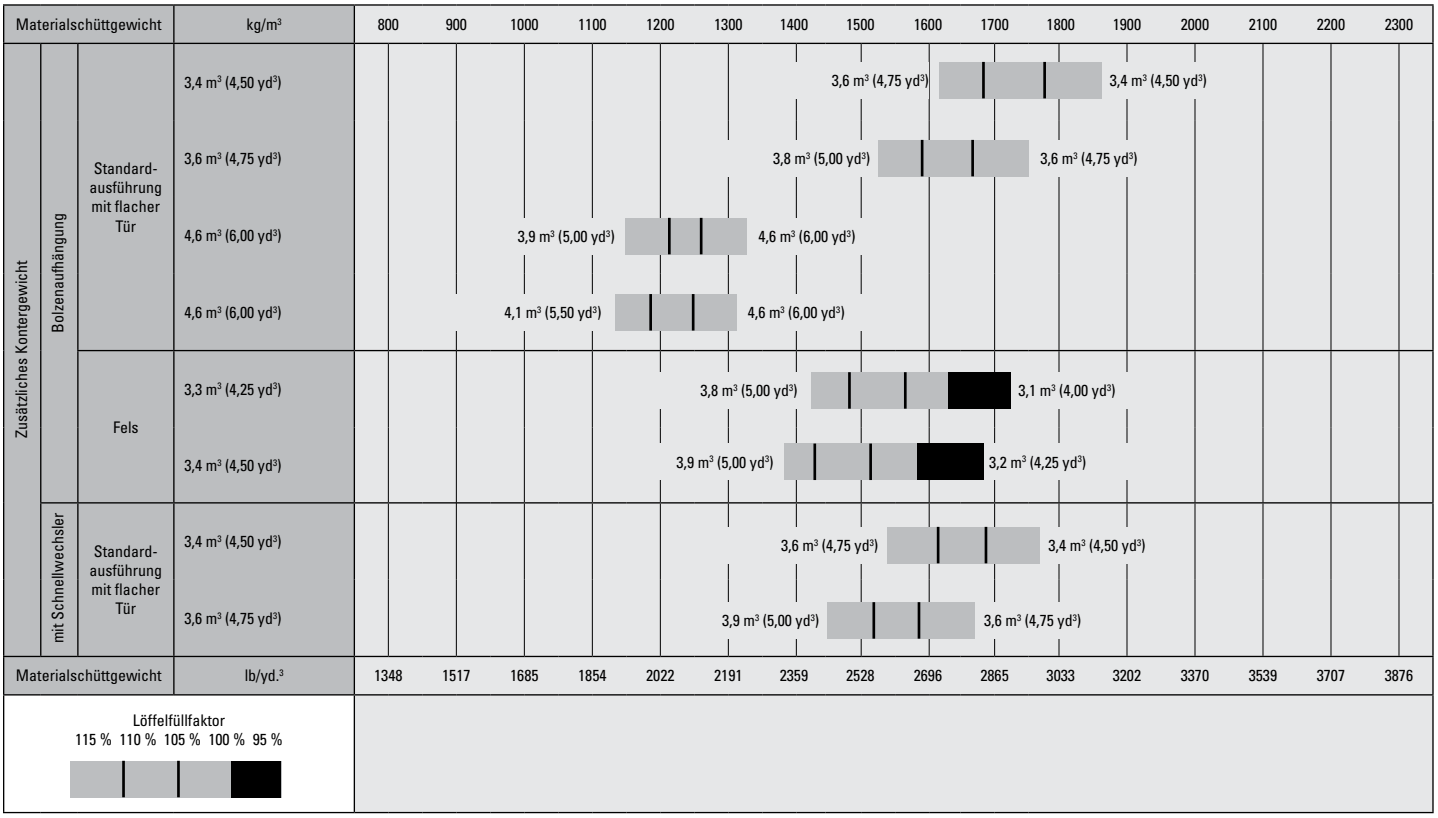

Anmerkung: Alle Schaufeln mit Unterschraubmessern.

Schaufelfüllfaktoren und -auswahlhilfe

Die Schaufelgröße muss entsprechend der Materialdichte und dem erwarteten Füllfaktor gewählt werden. Die Cat-Schaufeln der Performance-Serie mit längerem Boden, größerer Schaufelöffnung, größerem Ablagewinkel, abgerundeten Seitenflächen und integrierter Überlaufplatte ermöglichen Füllfaktoren, die wesentlich höher sind als bei früheren Generationen oder Schaufeln von anderen Herstellern. Das tatsächlich umgeschlagene Volumen ist daher häufig größer als die Nennkapazität.

Lockeres Material		Füllfaktor (%)*	Materialschüttgewicht
Erde/Lehm		115	1,5-1,7
Sand und Kies		115	1,5-1,7
Gemenge:	25 – 76 mm (1" – 3")	110	1,6-1,7
	19 mm (0,75") und kleiner	105	1,8
Gestein:	76 mm (3") und größer	100	1,6

* In % des Nennfassungsvermögens gemäß ISO 7546:1983.
Anmerkung: Die erzielten Füllfaktoren hängen auch davon ab, ob das Ladegut gewaschen oder ungewaschen ist.

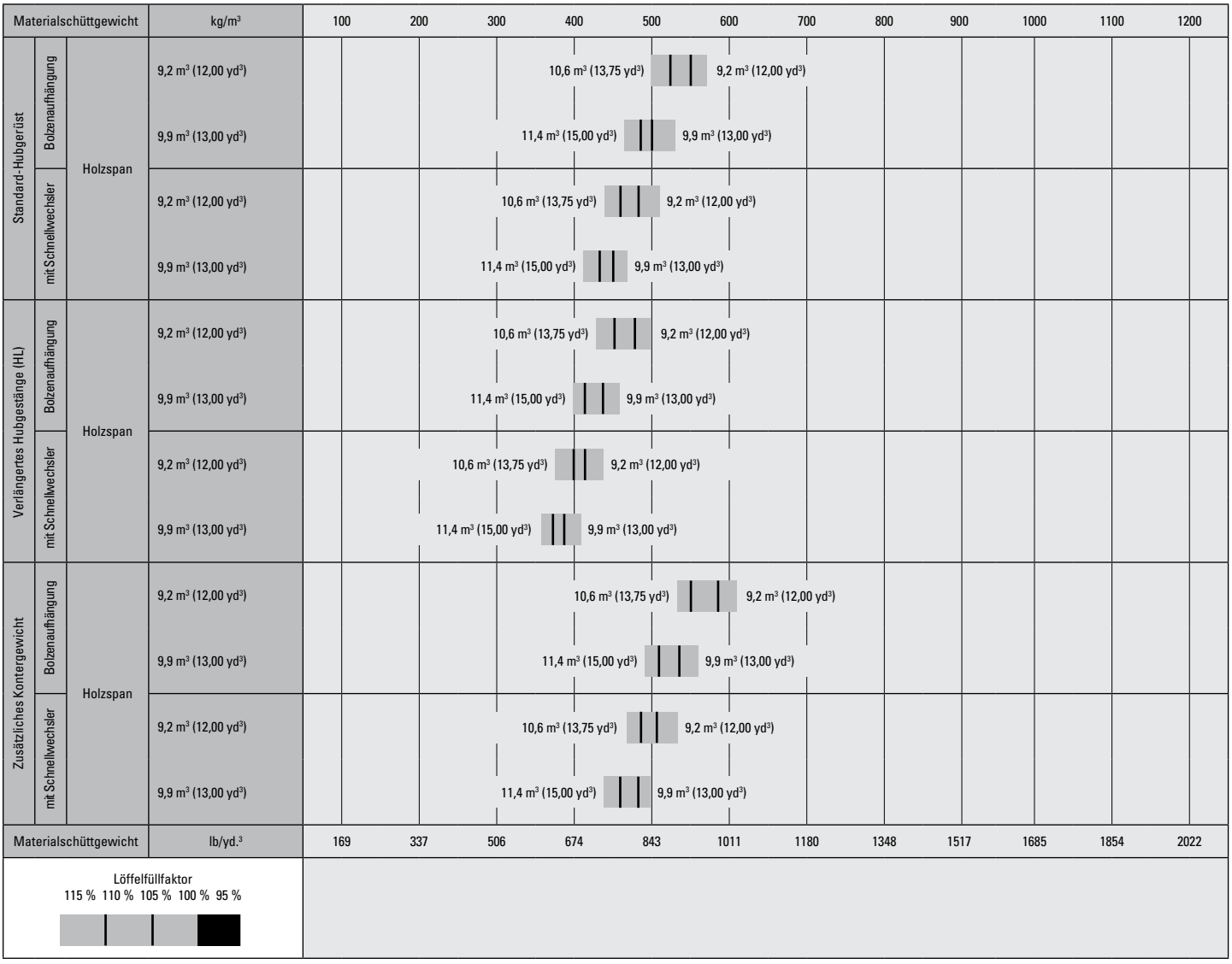

Anmerkung: Alle Schaufeln mit Unterschraubmessern.

Betriebsdaten – Schaufeln

Umlenkung			Standard-Hubgerüst							
Löffeltyp			Universalschaufel – Bolzenaufhängung							
Kantentyp			Unterschra-ubmesser	Zähne und Segmente	Unterschra-ubmesser	Zähne und Segmente	Unterschra-ubmesser	Zähne und Segmente	Unterschra-ubmesser	Zähne und Segmente
	Nenninhalt	m^3	3,10	3,10	3,30	3,30	3,40	3,40	3,60	3,60
		yd^3	4,00	4,00	4,25	4,25	4,50	4,50	4,75	4,75
	Nenninhalt bei 110 % Füllfaktor	m^3	3,40	3,40	3,60	3,60	3,70	3,70	4,00	4,00
		yd^3	4,50	4,50	4,75	4,75	4,75	4,75	5,25	5,25
	Breite	mm	2927	2994	2927	2994	2927	2994	2927	2994
		'/"	9'7"	9'9"	9'7"	9'9"	9'7"	9'9"	9'7"	9'9"
16†	Ausschütthöhe bei max. Hubhöhe	mm	2864	2746	2826	2707	2807	2688	2781	2661
	und 45°-Vorkippwinkel	'/"	9'4"	9'0"	9'3"	8'10"	9'2"	8'9"	9'1"	8'8"
17†	Reichweite bei max. Hubhöhe und	mm	1435	1546	1464	1574	1479	1588	1501	1610
	45°-Vorkippwinkel	'/"	4'8"	5'0"	4'9"	5'1"	4'10"	5'2"	4'11"	5'3"
	Reichweite bei waagerechter Stellung	mm	2694	2855	2743	2904	2767	2928	2802	2963
	von Hubrahmen und Schaufel	'/"	8'10"	9'4"	9'0"	9'6"	9'0"	9'7"	9'2"	9'8"
A†	Grabtiefe	mm	102	102	102	102	102	102	102	102
		"	4"	4"	4"	4"	4"	4"	4"	4"
12†	Gesamtlänge	mm	8314	8487	8363	8536	8387	8560	8422	8595
		'/"	27'4"	27'11"	27'6"	28'1"	27'7"	28'1"	27'8"	28'3"
B†	Gesamthöhe mit Schaufel bei	mm	5513	5513	5559	5559	5585	5585	5618	5618
	max. Hubhöhe	'/"	18' 2"	18' 2"	18'3"	18'3"	18'4"	18'4"	18'6"	18'6"
	Wendekreisradius über	mm	6735	6821	6750	6836	6757	6844	6768	6854
	Schaufelaußenkante, Schaufel in Transportstellung	'/"	22'2"	22'5"	22'2"	22'6"	22'3"	22'6"	22'3"	22'6"
	Statische Kipplast, Maschine gerade	kg	12 991	12 850	12 869	12 728	12 826	12 684	12 755	12 612
	(mit Reifeneinfederung)	lb	28,640	28,330	28,372	28,060	28,276	27,963	28,120	27,805
	Statische Kipplast, Maschine gerade	kg	13 743	13 601	13 624	13 481	13 581	13 438	13 512	13 368
	(keine Reifeneinfederung)	lb	30,300	29,986	30,036	29,720	29,943	29,626	29,790	29,471
	Statische Kipplast,	kg	11 200	11 059	11 084	10 942	11 042	10 900	10 975	10 832
	Maschine eingelenkt (mit Reifeneinfederung)	lb	24,693	24,383	24,436	24,124	24,344	24,031	24,195	23,881
	Statische Kipplast, Maschine eingelenkt	kg	11 960	11 818	11 846	11 702	11 805	11 661	11 739	11 595
	(keine Reifeneinfederung)	lb	26,368	26,054	26,116	25,800	26,026	25,709	25,881	25,563
	Ausbrechkraft (§)	kN	181	179	173	172	170	169	165	164
		lbf	40,689	40,400	39,063	38,777	38,316	38,030	37,271	36,987
	Einsatzgewicht*	kg	19 261	19 369	19 330	19 438	19 354	19 462	19 390	19 498
		lb	42,462	*42,700	42,615	42,853	42,668	42,906	42,748	42,986

* Die Angaben zu statischen Kipplasten und Einsatzgewichten beruhen auf einer Maschinenkonfiguration mit Bridgestone-Radialreifen 23.5R25 VJT L3, allen Betriebsflüssigkeiten, Fahrer, Kontergewicht, hydraulischer Schwingungsdämpfung, Kaltstartpaket, Straßenfahrtkotflügeln, Product Link™, Vorder- und Hinterachse mit manueller Differenzialsperre / offenem Differenzial, Antriebsstrangschutz, Notlenkung und Schalldämpfung.

† Abbildung mit Abmessungsdiagrammen.

*** Technische Daten für die Maschine mit Felsschaufel bei Ausrüstung mit Bridgestone-Radialreifen 23.5R25 VSDL L5.

(§) Gemäß ISO 14397-2:2007 erfolgt die Messung 100 mm (4") hinter der Schneidmesserkante mit dem Schaufelbolzen als Drehpunkt.

(Mit Reifeneinfederung) Gemäß ISO 14397-1:2007, Abschnitte 1-6, wonach Prüfergebnisse höchstens 2 % von Berechnungen abweichen dürfen.

(Keine Reifeneinfederung) Einhaltung von ISO 14397-1:2007, Abschnitte 1-5.

Andere Schaufeln sind verfügbar und das Angebot variiert je nach Region. Näheres erfahren Sie bei Ihrem örtlichen Cat-Händler.

Betriebsdaten – Schaufeln *(Fortsetzung)*

Umlenkung			Standard-Hubgerüst					
Löffeltyp			Universalschaufel – Schnellwechsler – Fusion™					
Kantentyp			Unterschra-ubmesser	Zähne und Segmente	Unterschra-ubmesser	Zähne und Segmente	Unterschra-ubmesser	Zähne und Segmente
	Nenninhalt	m^3	3,10	3,10	3,40	3,40	3,60	3,60
		yd^3	4,00	4,00	4,50	4,50	4,75	4,75
	Nenninhalt bei 110 % Füllfaktor	m^3	3,40	3,40	3,70	3,70	4,00	4,00
		yd^3	4,50	4,50	4,75	4,75	5,25	5,25
	Breite	mm	2927	2994	2927	2994	2927	2994
		'/"	9'7"	9'9"	9'7"	9'9"	9'7"	9'9"
16†	Ausschütthöhe bei max. Hubhöhe	mm	2825	2706	2767	2648	2741	2621
	und 45°-Vorkippwinkel	'/"	9'3"	8'10"	9'0"	8'8"	8'11"	8'7"
17†	Reichweite bei max. Hubhöhe und	mm	1481	1591	1524	1633	1545	1654
	45°-Vorkippwinkel	'/"	4'10"	5'2"	5'0"	5'4"	5'0"	5'5"
	Reichweite bei waagerechter Stellung von	mm	2754	2915	2827	2988	2862	3023
	Hubrahmen und Schaufel	'/"	9'0"	9'6"	9'3"	9'9"	9'4"	9'11"
A†	Grabtiefe	mm	102	102	102	102	102	102
		"	4"	4"	4"	4"	4"	4"
12†	Gesamtlänge	mm	8374	8547	8447	8620	8482	8655
		'/"	27'6"	28'1"	27'9"	28'4"	27'10"	28'5"
B†	Gesamthöhe mit Schaufel bei max.	mm	5546	5546	5618	5618	5652	5652
	Hubhöhe	'/"	18'3"	18'3"	18'6"	18'6"	18'7"	18'7"
	Wendekreisradius über Schaufelaußenkante,	mm	6749	6836	6772	6859	6783	6870
	Schaufel in Transportstellung	'/"	22'2"	22'6"	22'3"	22'7"	22'4"	22'7"
	Statische Kipplast, Maschine gerade	kg	12 402	12 262	12 268	12 127	12 202	12 060
	(mit Reifeneinfederung)	lb	27,342	27,033	27,048	26,736	26,902	26,589
	Statische Kipplast, Maschine gerade	kg	13 143	13 001	13 013	12 870	12 949	12 805
	(keine Reifeneinfederung)	lb	28,976	28,663	28,689	28,373	28,547	28,230
	Statische Kipplast,	kg	10 638	10 498	10 511	10 370	10 449	10 307
	Maschine eingelenkt (mit Reifeneinfederung)	lb	23,454	23,144	23,174	22,862	23,036	22,723
	Statische Kipplast, Maschine eingelenkt	kg	11 387	11 245	11 263	11 120	11 203	11 059
	(keine Reifeneinfederung)	lb	25,105	24,792	24,832	24,517	24,698	24,381
	Ausbrechkraft (§)	kN	172	171	162	161	158	157
		lbf	38,737	38,451	36,582	36,299	35,623	35,340
	Einsatzgewicht*	kg	19 730	19 838	19 800	19 908	19 834	19 942
		lb	43,498	43,736	43,652	43,890	43,727	43,965

* Die Angaben zu statischen Kipplasten und Einsatzgewichten beruhen auf einer Maschinenkonfiguration mit Bridgestone-Radialreifen 23.5R25 VJT L3, allen Betriebsflüssigkeiten, Fahrer, Kontergewicht, hydraulischer Schwingungsdämpfung, Kaltstartpaket, Straßenfahrtkotflügeln, Product Link™, Vorder- und Hinterachse mit manueller Differenzialsperre / offenem Differenzial, Antriebsstrangschutz, Notlenkung und Schalldämpfung.

† Abbildung mit Abmessungsdiagrammen.

***Technische Daten für die Maschine mit Felsschaufel bei Ausrüstung mit Bridgestone-Radialreifen 23.5R25 VSDL L5.

(§) Gemäß ISO 14397-2:2007 erfolgt die Messung 100 mm (4") hinter der Schneidmesserkante mit dem Schaufelbolzen als Drehpunkt.

(Mit Reifeneinfederung) Gemäß ISO 14397-1:2007, Abschnitte 1-6, wonach Prüfergebnisse höchstens 2 % von Berechnungen abweichen dürfen.

(Keine Reifeneinfederung) Einhaltung von ISO 14397-1:2007, Abschnitte 1-5.

Andere Schaufeln sind verfügbar und das Angebot variiert je nach Region. Näheres erfahren Sie bei Ihrem örtlichen Cat-Händler.

Betriebsdaten – Schaufeln *(Fortsetzung)*

Umlenkung		Standard-Hubgerüst						
Löffeltyp		Flachboden – Bolzenaufhängung						Flachboden – Bolzenaufhängung – Leichtgut
Kantentyp		Unterschraubmesser	Zähne und Segmente	Unterschraubmesser	Zähne und Segmente	Unterschraubmesser	Zähne und Segmente	Unterschraubmesser
Nenninhalt	m^3	3,30	3,30	3,40	3,40	3,60	3,60	4,60
	yd^3	4,25	4,25	4,50	4,50	4,75	4,75	6,00
Nenninhalt bei 110 % Füllfaktor	m^3	3,60	3,60	3,70	3,70	4,00	4,00	5,00
	yd^3	4,75	4,75	4,75	4,75	5,25	5,25	6,50
Breite	mm	2927	2994	2927	2994	2927	2994	3338
	'/"	9'7"	9'9"	9'7"	9'9"	9'7"	9'9"	10'11"
16† Ausschütthöhe bei max. Hubhöhe	mm	2777	2652	2749	2624	2717	2592	2622
und 45°-Vorkippwinkel	'/"	9'1"	8'8"	9'0"	8'7"	8'11"	8'6"	8'7"
17† Reichweite bei max. Hubhöhe und	mm	1384	1486	1412	1514	1444	1546	1553
45°-Vorkippwinkel	'/"	4'6"	4'10"	4'7"	4'11"	4'8"	5'0"	5'1"
Reichweite bei waagerechter Stellung von	mm	2737	2898	2777	2938	2822	2983	2967
Hubrahmen und Schaufel	'/"	8'11"	9'6"	9'1"	9'7"	9'3"	9'9"	9'8"
A† Grabtiefe	mm	102	102	102	102	102	102	92
	"	4"	4"	4"	4"	4"	4"	3,6"
12† Gesamtlänge	mm	8357	8530	8397	8570	8442	8615	8580
	'/"	27'6"	28'0"	27'7"	28'2"	27'9"	28'4"	28'2"
B† Gesamthöhe mit Schaufel bei max.	mm	5515	5515	5554	5554	5602	5602	5502
Hubhöhe	'/"	18'2"	18'2"	18'3"	18'3"	18'5"	18'5"	18'1"
Wendekreisradius über Schaufelaußenkante,	mm	6748	6834	6760	6847	6774	6861	6999
Schaufel in Transportstellung	'/"	22'2"	22'6"	22'3"	22'6"	22'3"	22'7"	23'0"
Statische Kipplast, Maschine gerade	kg	12 751	12 611	12 672	12 531	12 584	12 442	12 269
(mit Reifeneinfederung)	lb	28,112	27,803	27,938	27,627	27,743	27,431	27,048
Statische Kipplast, Maschine gerade	kg	13 486	13 344	13 408	13 266	13 322	13 179	12 988
(keine Reifeneinfederung)	lb	29,732	29,420	29,561	29,247	29,371	29,055	28,635
Statische Kipplast,	kg	10 984	10 844	10 909	10 768	10 825	10 684	10 542
Maschine eingelenkt (mit Reifeneinfederung)	lb	24,217	23,908	24,051	23,741	23,866	23,554	23,242
Statische Kipplast, Maschine eingelenkt	kg	11 727	11 585	11 653	11 511	11 572	11 428	11 271
(keine Reifeneinfederung)	lb	25,854	25,542	25,692	25,378	25,511	25,196	24,848
Ausbrechkraft (§)	kN	174	173	169	167	163	162	147
	lbf	39,241	38,955	38,002	37,717	36,690	36,407	33,132
Einsatzgewicht*	kg	19 316	19 424	19 356	19 464	19 400	19 508	19 480
	lb	42,584	42,822	42,672	42,910	42,769	43,007	42,945

* Die Angaben zu statischen Kipplasten und Einsatzgewichten beruhen auf einer Maschinenkonfiguration mit Bridgestone-Radialreifen 23.5R25 VJT L3, allen Betriebsflüssigkeiten, Fahrer, Kontergewicht, hydraulischer Schwingungsdämpfung, Kaltstartpaket, Straßenfahrtkotflügeln, Product Link™, Vorder- und Hinterachse mit manueller Differenzialsperre / offenem Differenzial, Antriebsstrangschutz, Notlenkung und Schalldämpfung.

† Abbildung mit Abmessungsdiagrammen.

***Technische Daten für die Maschine mit Felsschaufel bei Ausrüstung mit Bridgestone-Radialreifen 23.5R25 VSDL L5.

(§) Gemäß ISO 14397-2:2007 erfolgt die Messung 100 mm (4") hinter der Schneidmesserkante mit dem Schaufelbolzen als Drehpunkt.

(Mit Reifeneinfederung) Gemäß ISO 14397-1:2007, Abschnitte 1-6, wonach Prüfergebnisse höchstens 2 % von Berechnungen abweichen dürfen.

(Keine Reifeneinfederung) Einhaltung von ISO 14397-1:2007, Abschnitte 1-5.

Andere Schaufeln sind verfügbar und das Angebot variiert je nach Region. Näheres erfahren Sie bei Ihrem örtlichen Cat-Händler.

Betriebsdaten – Schaufeln *(Fortsetzung)*

Umlenkung			Standard-Hubgerüst			
Löffeltyp			Flacher Boden – Schnellwechsler – Fusion			
Kantentyp			Unterschraubmesser	Zähne und Segmente	Unterschraubmesser	Zähne und Segmente
	Nenninhalt	m^3	3,40	3,40	3,60	3,60
		yd^3	4,50	4,50	4,75	4,75
	Nenninhalt bei 110 % Füllfaktor	m^3	3,70	3,70	4,00	4,00
		yd^3	4,75	4,75	5,25	5,25
	Breite	mm	2927	2994	2927	2994
		'/"	9'7"	9'9"	9'7"	9'9"
16†	Ausschütthöhe bei max. Hubhöhe	mm	2707	2581	2675	2549
	und 45°-Vorkippwinkel	'/"	8'10"	8'5"	8'9"	8'4"
17†	Reichweite bei max. Hubhöhe und	mm	1455	1557	1486	1589
	45°-Vorkippwinkel	'/"	4'9"	5'1"	4'10"	5'2"
	Reichweite bei waagerechter Stellung von	mm	2837	2998	2882	3043
	Hubrahmen und Schaufel	'/"	9'3"	9'10"	9'5"	9'11"
A†	Grabtiefe	mm	102	102	102	102
		"	4"	4"	4"	4"
12†	Gesamtlänge	mm	8457	8630	8502	8675
		'/"	27'9"	28'4"	27'11"	28'6"
B†	Gesamthöhe mit Schaufel bei	mm	5588	5588	5631	5631
	max. Hubhöhe	'/"	18'4"	18'4"	18'6"	18'6"
	Wendekreisradius über Schaufelaußenkante,	mm	6775	6862	6789	6877
	Schaufel in Transportstellung	'/"	22'3"	22'7"	22'4"	22'7"
	Statische Kipplast, Maschine gerade	kg	12 124	11 983	12 041	11 900
	(mit Reifeneinfederung)	lb	26,729	26,419	26,546	26,235
	Statische Kipplast, Maschine gerade	kg	12 850	12 708	12 768	12 626
	(keine Reifeneinfederung)	lb	28,330	28,017	28,150	27,835
	Statische Kipplast,	kg	10 386	10 246	10 308	10 167
	Maschine eingelenkt (mit Reifeneinfederung)	lb	22,898	22,589	22,726	22,415
	Statische Kipplast, Maschine eingelenkt	kg	11 121	10 979	11 044	10 901
	(keine Reifeneinfederung)	lb	24,518	24,205	24,349	24,034
	Ausbrechkraft (§)	kN	161	160	156	154
		lbf	36,293	36,010	35,090	34,809
	Einsatzgewicht*	kg	19 803	19 911	19 843	19 951
		lb	43,657	43,895	43,745	43,983

* Die Angaben zu statischen Kipplasten und Einsatzgewichten beruhen auf einer Maschinenkonfiguration mit Bridgestone-Radialreifen 23.5R25 VJT L3, allen Betriebsflüssigkeiten, Fahrer, Kontergewicht, hydraulischer Schwingungsdämpfung, Kaltstartpaket, Straßenfahrtkotflügeln, Product Link™, Vorder- und Hinterachse mit manueller Differenzialsperre / offenem Differenzial, Antriebsstrangschutz, Notlenkung und Schalldämpfung.

† Abbildung mit Abmessungsdiagrammen.

***Technische Daten für die Maschine mit Felsschaufel bei Ausrüstung mit Bridgestone-Radialreifen 23.5R25 VSDL L5.

(§) Gemäß ISO 14397-2:2007 erfolgt die Messung 100 mm (4") hinter der Schneidmesserkante mit dem Schaufelbolzen als Drehpunkt.

(Mit Reifeneinfederung) Gemäß ISO 14397-1:2007, Abschnitte 1-6, wonach Prüfergebnisse höchstens 2 % von Berechnungen abweichen dürfen.

(Keine Reifeneinfederung) Einhaltung von ISO 14397-1:2007, Abschnitte 1-5.

Andere Schaufeln sind verfügbar und das Angebot variiert je nach Region. Näheres erfahren Sie bei Ihrem örtlichen Cat-Händler.

Betriebsdaten – Schaufeln *(Fortsetzung)*

Umlenkung			Standard-Hubgerüst			
Löffeltyp			Kombischaufel – Bolzenaufhängung		Kombischaufel – Schnellwechsler – Fusion	
Kantentyp			Unterschraubmesser	Zähne und Segmente	Unterschraubmesser	Zähne und Segmente
	Nenninhalt	m^3	2,90	2,90	2,90	2,90
		yd^3	3,75	3,75	3,75	3,75
	Nenninhalt bei 110 % Füllfaktor	m^3	3,20	3,20	3,20	3,20
		yd^3	4,25	4,25	4,25	4,25
	Breite	mm	2943	3020	3007	3000
		'/"	9'7"	9'10"	9'10"	9'10"
16†	Ausschütthöhe bei max. Hubhöhe	mm	3003	2877	2964	2854
	und 45°-Vorkippwinkel	'/"	9'10"	9'5"	9'8"	9'4"
17†	Reichweite bei max. Hubhöhe und	mm	1448	1574	1537	1657
	45°-Vorkippwinkel	'/"	4'9"	5'1"	5'0"	5'5"
	Reichweite bei waagerechter Stellung von	mm	2590	2766	2685	2846
	Hubrahmen und Schaufel	'/"	8'5"	9'0"	8'9"	9'4"
A†	Grabtiefe	mm	103	103	82	82
		"	4"	4"	3,2"	3,2"
12†	Gesamtlänge	mm	8211	8407	8290	8465
		'/"	27'0"	27'7"	27'3"	27'10"
B†	Gesamthöhe mit Schaufel bei	mm	5321	5321	5393	5393
	max. Hubhöhe	'/"	17'6"	17'6"	17'9"	17'9"
	Wendekreisradius über Schaufelaußenkante,	mm	6712	6811	6756	6810
	Schaufel in Transportstellung	'/"	22'1"	22'5"	22'2"	22'5"
	Statische Kipplast, Maschine gerade	kg	12 596	12 423	11 895	11 766
	(mit Reifeneinfederung)	lb	27,771	27,389	26,224	25,940
	Statische Kipplast, Maschine gerade	kg	13 334	13 159	12 629	12 498
	(keine Reifeneinfederung)	lb	29,397	29,010	27,842	27,554
	Statische Kipplast,	kg	10 820	10 647	10 148	10 019
	Maschine eingelenkt (mit Reifeneinfederung)	lb	23,855	23,473	22,373	22,088
	Statische Kipplast, Maschine eingelenkt	kg	11 565	11 390	10 890	10 759
	(keine Reifeneinfederung)	lb	25,497	25,111	24,009	23,721
	Ausbrechkraft (§)	kN	196	194	180	178
		lbf	44,133	43,733	40,511	40,222
	Einsatzgewicht*	kg	19 605	19 740	20 160	20 260
		lb	43,221	43,518	44,445	44,664

*Die Angaben zu statischen Kipplasten und Einsatzgewichten beruhen auf einer Maschinenkonfiguration mit Bridgestone-Radialreifen 23.5R25 VJT L3, allen Betriebsflüssigkeiten, Fahrer, Kontergewicht, hydraulischer Schwingungsdämpfung, Kaltstartpaket, Straßenfahrtkotflügeln, Product Link™, Vorder- und Hinterachse mit manueller Differenzialsperre / offenem Differenzial, Antriebsstrangschutz, Notlenkung und Schalldämpfung.

† Abbildung mit Abmessungsdiagrammen.

***Technische Daten für die Maschine mit Felsschaufel bei Ausrüstung mit Bridgestone-Radialreifen 23.5R25 VSDL L5.

(§) Gemäß ISO 14397-2:2007 erfolgt die Messung 100 mm (4") hinter der Schneidmesserkante mit dem Schaufelbolzen als Drehpunkt.

(Mit Reifeneinfederung) Gemäß ISO 14397-1:2007, Abschnitte 1-6, wonach Prüfergebnisse höchstens 2 % von Berechnungen abweichen dürfen.

(Keine Reifeneinfederung) Einhaltung von ISO 14397-1:2007, Abschnitte 1-5.

Andere Schaufeln sind verfügbar und das Angebot variiert je nach Region. Näheres erfahren Sie bei Ihrem örtlichen Cat-Händler.

Betriebsdaten – Schaufeln *(Fortsetzung)*

Umlenkung			Standard-Hubgerüst			
Löffeltyp			Hochkippschaufeln – Bolzenaufhängung			
Kantentyp		Unterschraubmesser	Unterschraubmesser	Unterschraubmesser	Unterschraubmesser
Nenninhalt	m^3	5,10	6,10	7,60	9,20
	yd^3	6,75	8,00	10,00	12,00
Nenninhalt bei 110 % Füllfaktor	m^3	5,60	6,70	8,40	10,10
	yd^3	7,25	8,75	11,00	13,25
Breite	mm	3029	2910	3350	3350
	'/"	9'11"	9'6"	10'11"	10'11"
16† Ausschütthöhe bei maximaler Höhe und	mm	4568	4535	4462	4298
vollständig ausgerollter Hochkippschaufel (45˚)	'/"	14'10"	14'9"	14'6"	14'1"
17† Reichweite bei maximaler Höhe und	mm	1757	1798	1870	2031
vollständig ausgerollter Hochkippschaufel (45˚)	'/"	5'8"	5'9"	6'1"	6'7"
Reichweite bei waagerechter Stellung von	mm	3207	3311	3478	3678
Hubrahmen und Schaufel	'/"	10'6"	10'10"	11'4"	12'0"
A† Grabtiefe	mm	94	168	72	72
	"	3,7"	6,6"	2,8"	2,8"
12† Gesamtlänge	mm	8821	8978	9098	9298
	'/"	29'0"	29'6"	29'11"	30'7"
B† Reichweite bei maximaler Höhe und	mm	6674	6827	6818	6972
vollständig ausgerollter Hochkippschaufel (45˚)	'/"	21'9"	22'4"	22'4"	22'9"
Wendekreisradius über Schaufelaußenkante,	mm	6938	6947	7171	7239
Schaufel in Transportstellung	'/"	22'10"	22'10"	23'7"	23'9"
Statische Kipplast, Maschine gerade	kg	11 226	10 289	10 698	10 371
(mit Reifeneinfederung)	lb	24,749	22,684	23,585	22,866
Statische Kipplast, Maschine gerade	kg	11 958	11 007	11 463	11 140
(keine Reifeneinfederung)	lb	26,365	24,267	25,272	24,561
Statische Kipplast,	kg	9544	8640	9009	8700
Maschine eingelenkt (mit Reifeneinfederung)	lb	21,041	19,048	19,861	19,180
Statische Kipplast, Maschine eingelenkt	kg	10 285	9366	9781	9476
(keine Reifeneinfederung)	lb	22,675	20,649	21,564	20,892
Ausbrechkraft (§)	kN	123	114	108	96
	lbf	27,694	25,628	24,436	21,789
Einsatzgewicht*	kg	20 108	20 870	20 669	20 842
	lb	44,329	46,009	45,566	45,948

* Die Angaben zu statischen Kipplasten und Einsatzgewichten beruhen auf einer Maschinenkonfiguration mit Bridgestone-Radialreifen 23.5R25 VJT L3, allen Betriebsflüssigkeiten, Fahrer, Kontergewicht, hydraulischer Schwingungsdämpfung, Kaltstartpaket, Straßenfahrtkotflügeln, Product Link™, Vorder- und Hinterachse mit manueller Differenzialsperre / offenem Differenzial, Antriebsstrangschutz, Notlenkung und Schalldämpfung.

† Abbildung mit Abmessungsdiagrammen.

***Technische Daten für die Maschine mit Felsschaufel bei Ausrüstung mit Bridgestone-Radialreifen 23.5R25 VSDL L5.

(§) Gemäß ISO 14397-2:2007 erfolgt die Messung 100 mm (4") hinter der Schneidmesserkante mit dem Schaufelbolzen als Drehpunkt.

(Mit Reifeneinfederung) Gemäß ISO 14397-1:2007, Abschnitte 1-6, wonach Prüfergebnisse höchstens 2 % von Berechnungen abweichen dürfen.

(Keine Reifeneinfederung) Einhaltung von ISO 14397-1:2007, Abschnitte 1-5.

Andere Schaufeln sind verfügbar und das Angebot variiert je nach Region. Näheres erfahren Sie bei Ihrem örtlichen Cat-Händler.

Betriebsdaten – Schaufeln *(Fortsetzung)*

Umlenkung			Standard-Hubgerüst		
Löffeltyp			Hochkippschaufel – Schnellwechsler – Fusion		
Kantentyp			Unterschraubmesser	Unterschraubmesser	Unterschraubmesser
	Nenninhalt	m^3	6,10	7,60	9,20
		yd^3	8,00	10,00	12,00
	Nenninhalt bei 110 % Füllfaktor	m^3	6,70	8,40	10,10
		yd^3	8,75	11,00	13,25
	Breite	mm	3037	3350	3350
		'/"	9'11"	10'11"	10'11"
16†	Ausschütthöhe bei maximaler Höhe und vollständig ausgerollter Hochkippschaufel (45˚)	mm	4520	4517	4354
		'/"	14'8"	14'8"	14'3"
17†	Reichweite bei maximaler Höhe und vollständig ausgerollter Hochkippschaufel (45˚)	mm	1918	1904	2065
		'/"	6'3"	6'2"	6'8"
	Reichweite bei waagerechter Stellung von Hubrahmen und Schaufel	mm	3442	3543	3743
		'/"	11'3"	11'7"	12'3"
A†	Grabtiefe	mm	102	72	72
		"	4"	2,8"	2,8"
12†	Gesamtlänge	mm	9062	9163	9363
		'/"	29'9"	30'1"	30'9"
B†	Reichweite bei maximaler Höhe und vollständig ausgerollter Hochkippschaufel (45˚)	mm	6821	6873	7027
		'/"	22'4"	22'5"	23'1"
	Wendekreisradius über Schaufelaußenkante, Schaufel in Transportstellung	mm	7022	7193	7262
		'/"	23'1"	23'8"	23'10"
	Statische Kipplast, Maschine gerade (mit Reifeneinfederung)	kg	9956	10 058	9740
		lb	21,949	22,174	21,474
	Statische Kipplast, Maschine gerade (keine Reifeneinfederung)	kg	10 651	10 806	10 492
		lb	23,481	23,824	23,131
	Statische Kipplast, Maschine eingelenkt (mit Reifeneinfederung)	kg	8348	8394	8094
		lb	18,406	18,506	17,845
	Statische Kipplast, Maschine eingelenkt (keine Reifeneinfederung)	kg	9054	9151	8853
		lb	19,960	20,174	19,519
	Ausbrechkraft (§)	kN	105	104	93
		lbf	23,767	23,412	20,922
	Einsatzgewicht*	kg	21 017	21 236	21 408
		lb	46,333	46,816	47,195

* Die Angaben zu statischen Kipplasten und Einsatzgewichten beruhen auf einer Maschinenkonfiguration mit Bridgestone-Radialreifen 23.5R25 VJT L3, allen Betriebsflüssigkeiten, Fahrer, Kontergewicht, hydraulischer Schwingungsdämpfung, Kaltstartpaket, Straßenfahrtkotflügeln, Product Link™, Vorder- und Hinterachse mit manueller Differenzialsperre / offenem Differenzial, Antriebsstrangschutz, Notlenkung und Schalldämpfung.

† Abbildung mit Abmessungsdiagrammen.

***Technische Daten für die Maschine mit Felsschaufel bei Ausrüstung mit Bridgestone-Radialreifen 23.5R25 VSDL L5.

(§) Gemäß ISO 14397-2:2007 erfolgt die Messung 100 mm (4") hinter der Schneidmesserkante mit dem Schaufelbolzen als Drehpunkt.

(Mit Reifeneinfederung) Gemäß ISO 14397-1:2007, Abschnitte 1-6, wonach Prüfergebnisse höchstens 2 % von Berechnungen abweichen dürfen.

(Keine Reifeneinfederung) Einhaltung von ISO 14397-1:2007, Abschnitte 1-5.

Andere Schaufeln sind verfügbar und das Angebot variiert je nach Region. Näheres erfahren Sie bei Ihrem örtlichen Cat-Händler.

Betriebsdaten – Schaufeln *(Fortsetzung)*

Umlenkung			Standard-Hubgerüst			
Löffeltyp			Holzspanschaufel – Bolzenaufhängung		Holzspanschaufel – Schnellwechsler – Fusion	
Kantentyp			Unterschraubmesser	Unterschraubmesser	Unterschraubmesser	Unterschraubmesser
	Nenninhalt	m^3	9,20	9,90	9,20	9,90
		yd^3	12,00	13,00	12,00	13,00
	Nenninhalt bei 110 % Füllfaktor	m^3	10,10	10,90	10,10	10,90
		yd^3	13,25	14,25	13,25	14,25
	Breite	mm	3330	3330	3330	3330
		'/"	10'11"	10'11"	10'11"	10'11"
16†	Ausschütthöhe bei max. Hubhöhe	mm	2237	2162	2143	2139
	und 45°-Vorkippwinkel	'/"	7'4"	7'1"	7'0"	7'0"
17†	Reichweite bei max. Hubhöhe und	mm	1932	2007	2025	2029
	45°-Vorkippwinkel	'/"	6'4"	6'7"	6'7"	6'7"
	Reichweite bei waagerechter Stellung von	mm	3507	3613	3639	3645
	Hubrahmen und Schaufel	'/"	11'6"	11'10"	11'11"	11'11"
A†	Grabtiefe	mm	97	97	97	97
		"	3,8"	3,8"	3,8"	3,8"
12†	Gesamtlänge	mm	9123	9229	9255	9261
		'/"	30'0"	30'4"	30'5"	30'5"
B†	Gesamthöhe mit Schaufel bei max.	mm	6240	6332	6298	6349
	Hubhöhe	'/"	20'6"	20'10"	20'8"	20'10"
	Wendekreisradius über Schaufelaußenkante,	mm	7170	7206	7215	7217
	Schaufel in Transportstellung	'/"	23'7"	23'8"	23'9"	23'9"
	Statische Kipplast, Maschine gerade	kg	11 462	11 386	10 199	10 249
	(mit Reifeneinfederung)	lb	25,269	25,102	22,485	22,595
	Statische Kipplast, Maschine gerade	kg	12 254	12 187	10 894	10 952
	(keine Reifeneinfederung)	lb	27,016	26,869	24,017	24,147
	Statische Kipplast,	kg	9761	9678	8614	8658
	Maschine eingelenkt (mit Reifeneinfederung)	lb	21,519	21,337	18,991	19,089
	Statische Kipplast, Maschine eingelenkt	kg	10 560	10 487	9320	9372
	(keine Reifeneinfederung)	lb	23,281	23,119	20,547	20,663
	Ausbrechkraft (§)	kN	104	98	97	96
		lbf	23,478	22,134	21,897	21,762
	Einsatzgewicht*	kg	19 942	20 034	20 577	20 538
		lb	43,964	44,166	45,363	45,277

* Die Angaben zu statischen Kipplasten und Einsatzgewichten beruhen auf einer Maschinenkonfiguration mit Bridgestone-Radialreifen 23.5R25 VJT L3, allen Betriebsflüssigkeiten, Fahrer, Kontergewicht, hydraulischer Schwingungsdämpfung, Kaltstartpaket, Straßenfahrtkotflügeln, Product Link™, Vorder- und Hinterachse mit manueller Differenzialsperre / offenem Differenzial, Antriebsstrangschutz, Notlenkung und Schalldämpfung.

† Abbildung mit Abmessungsdiagrammen.

***Technische Daten für die Maschine mit Felsschaufel bei Ausrüstung mit Bridgestone-Radialreifen 23.5R25 VSDL L5.

(§) Gemäß ISO 14397-2:2007 erfolgt die Messung 100 mm (4") hinter der Schneidmesserkante mit dem Schaufelbolzen als Drehpunkt.

(Mit Reifeneinfederung) Gemäß ISO 14397-1:2007, Abschnitte 1-6, wonach Prüfergebnisse höchstens 2 % von Berechnungen abweichen dürfen.

(Keine Reifeneinfederung) Einhaltung von ISO 14397-1:2007, Abschnitte 1-5.

Andere Schaufeln sind verfügbar und das Angebot variiert je nach Region. Näheres erfahren Sie bei Ihrem örtlichen Cat-Händler.

Betriebsdaten – Schaufeln *(Fortsetzung)*

Umlenkung		Standard-Hubgerüst			
Löffeltyp		Fels, Trapez – mit Bolzenaufhängung***	Fels, Trapez – Bolzenaufhängung – verstärkt***	Seitliches Kippen – Bolzenaufhängung	Seitliches Kippen – Schnellwechsler – Fusion
Kantentyp		Zähne und Segmente	Zähne und Segmente	Unterschraubmesser	Unterschraubmesser
Nenninhalt	m^3	3,40	3,30	2,90	2,90
	yd^3	4,50	4,25	3,75	3,75
Nenninhalt bei 110 % Füllfaktor	m^3	3,70	3,60	3,20	3,20
	yd^3	4,75	4,75	4,25	4,25
Breite	mm	2995	2937	3220	3220
	'/"	9'9"	9'7"	10'6"	10'6"
16† Ausschütthöhe bei max. Hubhöhe und 45°-Vorkippwinkel	mm	2643	2809	2727	2727
	'/"	8'8"	9'2"	8'11"	8'11"
17† Reichweite bei max. Hubhöhe und 45°-Vorkippwinkel	mm	1695	1506	1428	1427
	'/"	5'6"	4'11"	4'8"	4'8"
Reichweite bei waagerechter Stellung von Hubrahmen und Schaufel	mm	3070	2819	2804	2803
	'/"	10'0"	9'2"	9'2"	9'2"
A† Grabtiefe	mm	39	36	107	107
	"	1,5"	1,4"	4,2"	4,2"
12† Gesamtlänge	mm	8691	8439	8428	8427
	'/"	28'7"	27'9"	27'8"	27'8"
B† Gesamthöhe mit Schaufel bei max. Hubhöhe	mm	5641	5641	5516	5508
	'/"	18'7"	18'7"	18'2"	18'1"
Wendekreisradius über Schaufelaußenkante, Schaufel in Transportstellung	mm	6898	6792	6884	6898
	'/"	22'8"	22'4"	22'8"	22'8"
Statische Kipplast, Maschine gerade (mit Reifeneinfederung)	kg	12 991	13 198	11 720	11 436
	lb	28,641	29,096	25,838	25,212
Statische Kipplast, Maschine gerade (keine Reifeneinfederung)	kg	13 786	13 995	12 450	12 164
	lb	30,394	30,854	27,449	26,819
Statische Kipplast, Maschine eingelenkt (mit Reifeneinfederung)	kg	11 143	11 350	10 006	9722
	lb	24,566	25,022	22,059	21,434
Statische Kipplast, Maschine eingelenkt (keine Reifeneinfederung)	kg	11 945	12 154	10 746	10 460
	lb	26,335	26,796	23,691	23,060
Ausbrechkraft (§)	kN	155	179	160	162
	lbf	35,003	40,312	36,024	36,584
Einsatzgewicht*	kg	20 343	20 188	19 943	20 399
	lb	44,848	44,507	43,966	44,971

* Die Angaben zu statischen Kipplasten und Einsatzgewichten beruhen auf einer Maschinenkonfiguration mit Bridgestone-Radialreifen 23.5R25 VJT L3, allen Betriebsflüssigkeiten, Fahrer, Kontergewicht, hydraulischer Schwingungsdämpfung, Kaltstartpaket, Straßenfahrtkotflügeln, Product Link™, Vorder- und Hinterachse mit manueller Differenzialsperre / offenem Differenzial, Antriebsstrangschutz, Notlenkung und Schalldämpfung.

† Abbildung mit Abmessungsdiagrammen.

***Technische Daten für die Maschine mit Felsschaufel bei Ausrüstung mit Bridgestone-Radialreifen 23.5R25 VSDL L5.

(§) Gemäß ISO 14397-2:2007 erfolgt die Messung 100 mm (4") hinter der Schneidmesserkante mit dem Schaufelbolzen als Drehpunkt.

(Mit Reifeneinfederung) Gemäß ISO 14397-1:2007, Abschnitte 1-6, wonach Prüfergebnisse höchstens 2 % von Berechnungen abweichen dürfen.

(Keine Reifeneinfederung) Einhaltung von ISO 14397-1:2007, Abschnitte 1-5.

Andere Schaufeln sind verfügbar und das Angebot variiert je nach Region. Näheres erfahren Sie bei Ihrem örtlichen Cat-Händler.

Betriebsdaten – Schaufeln *(Fortsetzung)*

Umlenkung			Verlängertes Hubgestänge (HL)							
Löffeltyp			Universalschaufel – Bolzenaufhängung							
Kantentyp			Unterschra-ubmesser	Zähne und Segmente	Unterschra-ubmesser	Zähne und Segmente	Unterschra-ubmesser	Zähne und Segmente	Unterschra-ubmesser	Zähne und Segmente
	Nenninhalt	m^3	3,10	3,10	3,30	3,30	3,40	3,40	3,60	3,60
		yd^3	4,00	4,00	4,25	4,25	4,50	4,50	4,75	4,75
	Nenninhalt bei 110 % Füllfaktor	m^3	3,40	3,40	3,60	3,60	3,70	3,70	4,00	4,00
		yd^3	4,50	4,50	4,75	4,75	4,75	4,75	5,25	5,25
	Breite	mm	2927	2994	2927	2994	2927	2994	2927	2994
		'/"	9'7"	9'9"	9'7"	9'9"	9'7"	9'9"	9'7"	9'9"
16†	Ausschütthöhe bei max. Hubhöhe	mm	3369	3251	3331	3212	3313	3193	3286	3167
	und 45°-Vorkippwinkel	'/"	11'0"	10'8"	10'11"	10'6"	10'10"	10'5"	10'9"	10'4"
17†	Reichweite bei max. Hubhöhe und	mm	1471	1581	1499	1609	1514	1624	1536	1645
	45°-Vorkippwinkel	'/"	4'9"	5'2"	4'11"	5'3"	4'11"	5'3"	5'0"	5'4"
	Reichweite bei waagerechter Stellung von	mm	3069	3230	3118	3279	3142	3303	3177	3338
	Hubrahmen und Schaufel	'/"	10'0"	10'7"	10'2"	10'9"	10'3"	10'10"	10'5"	10'11"
A†	Grabtiefe	mm	106	106	106	106	106	106	106	106
		"	4,1"	4,1"	4,1"	4,1"	4,1"	4,1"	4,1"	4,1"
12†	Gesamtlänge	mm	8795	8966	8844	9015	8868	9039	8903	9074
		'/"	28'11"	29'5"	29'1"	29'7"	29'2"	29'8"	29'3"	29'10"
B†	Gesamthöhe mit Schaufel bei	mm	6018	6018	6064	6064	6090	6090	6124	6124
	max. Hubhöhe	'/"	19'9"	19'9"	19'11"	19'11"	20'0"	20'0"	20'2"	20'2"
	Wendekreisradius über Schaufelaußenkante,	mm	6937	7027	6953	7043	6960	7051	6972	7063
	Schaufel in Transportstellung	'/"	22'10"	23'1"	22'10"	23'2"	22'11"	23'2"	22'11"	23'3"
	Statische Kipplast, Maschine gerade	kg	11 512	11 376	11 399	11 262	11 358	11 220	11 292	11 154
	(mit Reifeneinfederung)	lb	25,381	25,080	25,131	24,828	25,041	24,737	24,895	24,591
	Statische Kipplast, Maschine gerade	kg	12 099	11 961	11 987	11 849	11 947	11 808	11 882	11 743
	(keine Reifeneinfederung)	lb	26,674	26,371	26,427	26,122	26,339	26,033	26,196	25,889
	Statische Kipplast,	kg	9851	9714	9742	9605	9702	9565	9640	9501
	Maschine eingelenkt (mit Reifeneinfederung)	lb	21,718	21,417	21,478	21,175	21,391	21,087	21,253	20,948
	Statische Kipplast, Maschine eingelenkt	kg	10 455	10 317	10 347	10 209	10 309	10 170	10 247	10 108
	(keine Reifeneinfederung)	lb	23,049	22,746	22,812	22,507	22,727	22,421	22,592	22,285
	Ausbrechkraft (§)	kN	172	171	165	164	162	160	157	156
		lbf	38,686	38,433	37,134	36,882	36,421	36,169	35,424	35,172
	Einsatzgewicht*	kg	19 921	20 029	19 911	20 099	20 015	20 123	20 051	20 159
		lb	43,918	44,156	44,071	44,309	44,124	44,362	44,204	44,442

* Die Angaben zu statischen Kipplasten und Einsatzgewichten beruhen auf einer Maschinenkonfiguration mit Bridgestone-Radialreifen 23.5R25 VJT L3, allen Betriebsflüssigkeiten, Fahrer, Kontergewicht, hydraulischer Schwingungsdämpfung, Kaltstartpaket, Straßenfahrtkotflügeln, Product Link™, Vorder- und Hinterachse mit manueller Differenzialsperre / offenem Differenzial, Antriebsstrangschutz, Notlenkung und Schalldämpfung.

† Abbildung mit Abmessungsdiagrammen.

***Technische Daten für die Maschine mit Felsschaufel bei Ausrüstung mit Bridgestone-Radialreifen 23.5R25 VSDL L5.

(§) Gemäß ISO 14397-2:2007 erfolgt die Messung 100 mm (4") hinter der Schneidmesserkante mit dem Schaufelbolzen als Drehpunkt.

(Mit Reifeneinfederung) Gemäß ISO 14397-1:2007, Abschnitte 1-6, wonach Prüfergebnisse höchstens 2 % von Berechnungen abweichen dürfen.

(Keine Reifeneinfederung) Einhaltung von ISO 14397-1:2007, Abschnitte 1-5.

Andere Schaufeln sind verfügbar und das Angebot variiert je nach Region. Näheres erfahren Sie bei Ihrem örtlichen Cat-Händler.

Betriebsdaten – Schaufeln *(Fortsetzung)*

Umlenkung			Verlängertes Hubgestänge (HL)					
Löffeltyp			Universalschaufel – Schnellwechsler – Fusion					
Kantentyp			Unterschra-ubmesser	Zähne und Segmente	Unterschra-ubmesser	Zähne und Segmente	Unterschra-ubmesser	Zähne und Segmente
	Nenninhalt	m^3	3,10	3,10	3,40	3,40	3,60	3,60
		yd^3	4,00	4,00	4,50	4,50	4,75	4,75
	Nenninhalt bei 110 % Füllfaktor	m^3	3,40	3,40	3,70	3,70	4,00	4,00
		yd^3	4,50	4,50	4,75	4,75	5,25	5,25
	Breite	mm	2927	2994	2927	2994	2927	2994
		'/"	9'7"	9'9"	9'7"	9'9"	9'7"	9'9"
16†	Ausschütthöhe bei max. Hubhöhe	mm	3330	3212	3273	3154	3246	3127
	und 45°-Vorkippwinkel	'/"	10'11"	10'6"	10'8"	10'4"	10'7"	10'3"
17†	Reichweite bei max. Hubhöhe und	mm	1516	1627	1559	1669	1581	1690
	45°-Vorkippwinkel	'/"	4'11"	5'4"	5'1"	5'5"	5'2"	5'6"
	Reichweite bei waagerechter Stellung von	mm	3129	3290	3202	3363	3237	3398
	Hubrahmen und Schaufel	'/"	10'3"	10'9"	10'6"	11'0"	10'7"	11'1"
A†	Grabtiefe	mm	106	106	106	106	106	106
		"	4,1"	4,1"	4,1"	4,1"	4,1"	4,1"
12†	Gesamtlänge	mm	8855	9026	8928	9099	8963	9134
		'/"	29'1"	29'8"	29'4"	29'11"	29'5"	30'0"
B†	Gesamthöhe mit Schaufel bei max.	mm	6051	6051	6123	6123	6157	6157
	Hubhöhe	'/"	19'11"	19'11"	20'2"	20'2"	20'3"	20'3"
	Wendekreisradius über Schaufelaußenkante,	mm	6946	7037	6970	7061	6981	7073
	Schaufel in Transportstellung	'/"	22'10"	23'2"	22'11"	23'2"	22'11"	23'3"
	Statische Kipplast, Maschine gerade	kg	10 956	10 820	10 832	10 694	10 770	10 633
	(mit Reifeneinfederung)	lb	24,154	23,854	23,880	23,578	23,745	23,441
	Statische Kipplast, Maschine gerade	kg	11 535	11 398	11 414	11 275	11 354	11 215
	(keine Reifeneinfederung)	lb	25,431	25,129	25,163	24,858	25,031	24,725
	Statische Kipplast,	kg	9317	9180	9198	9061	9140	9002
	Maschine eingelenkt (mit Reifeneinfederung)	lb	20,540	20,240	20,279	19,976	20,151	19,847
	Statische Kipplast, Maschine eingelenkt	kg	9913	9776	9798	9659	9741	9602
	(keine Reifeneinfederung)	lb	21,856	21,554	21,601	21,296	21,475	21,169
	Ausbrechkraft (§)	kN	163	162	154	153	150	149
		lbf	36,824	36,572	34,767	34,516	33,852	33,600
	Einsatzgewicht*	kg	20 391	20 499	20 461	20 569	20 495	20 603
		lb	44,954	45,192	45,108	45,346	45,183	45,421

* Die Angaben zu statischen Kipplasten und Einsatzgewichten beruhen auf einer Maschinenkonfiguration mit Bridgestone-Radialreifen 23.5R25 VJT L3, allen Betriebsflüssigkeiten, Fahrer, Kontergewicht, hydraulischer Schwingungsdämpfung, Kaltstartpaket, Straßenfahrtkotflügeln, Product Link™, Vorder- und Hinterachse mit manueller Differenzialsperre / offenem Differenzial, Antriebsstrangschutz, Notlenkung und Schalldämpfung.

† Abbildung mit Abmessungsdiagrammen.

***Technische Daten für die Maschine mit Felsschaufel bei Ausrüstung mit Bridgestone-Radialreifen 23.5R25 VSDL L5.

(§) Gemäß ISO 14397-2:2007 erfolgt die Messung 100 mm (4") hinter der Schneidmesserkante mit dem Schaufelbolzen als Drehpunkt.

(Mit Reifeneinfederung) Gemäß ISO 14397-1:2007, Abschnitte 1-6, wonach Prüfergebnisse höchstens 2 % von Berechnungen abweichen dürfen.

(Keine Reifeneinfederung) Einhaltung von ISO 14397-1:2007, Abschnitte 1-5.

Andere Schaufeln sind verfügbar und das Angebot variiert je nach Region. Näheres erfahren Sie bei Ihrem örtlichen Cat-Händler.

Betriebsdaten – Schaufeln *(Fortsetzung)*

Umlenkung			Verlängertes Hubgestänge (HL)						
Löffeltyp			Flachboden – Bolzenaufhängung						Flachboden – Bolzenaufhängung – Leichtgut
	Kantentyp		Unterschra-ubmesser	Zähne und Segmente	Unterschra-ubmesser	Zähne und Segmente	Unterschra-ubmesser	Zähne und Segmente	Unterschra-ubmesser
	Nenninhalt	m^3	3,30	3,30	3,40	3,40	3,60	3,60	4,60
		yd^3	4,25	4,25	4,50	4,50	4,75	4,75	6,00
	Nenninhalt bei 110 % Füllfaktor	m^3	3,60	3,60	3,70	3,70	4,00	4,00	5,00
		yd^3	4,75	4,75	4,75	4,75	5,25	5,25	6,50
	Breite	mm	2927	2994	2927	2994	2927	2994	3338
		'/"	9'7"	9'9"	9'7"	9'9"	9'7"	9'9"	10'11"
16†	Ausschütthöhe bei max. Hubhöhe	mm	3283	3157	3255	3129	3223	3097	3127
	und 45°-Vorkippwinkel	'/"	10'9"	10'4"	10'8"	10'3"	10'6"	10'1"	10'3"
17†	Reichweite bei max. Hubhöhe und	mm	1419	1522	1448	1550	1479	1582	1589
	45°-Vorkippwinkel	'/"	4'7"	4'11"	4'9"	5'1"	4'10"	5'2"	5'2"
	Reichweite bei waagerechter Stellung von	mm	3112	3273	3152	3313	3197	3358	3342
	Hubrahmen und Schaufel	'/"	10'2"	10'8"	10'4"	10'10"	10'5"	11'0"	10'11"
A†	Grabtiefe	mm	106	106	106	106	106	106	96
		"	4,1"	4,1"	4,1"	4,1"	4,1"	4,1"	3,8"
12†	Gesamtlänge	mm	8838	9009	8878	9049	8923	9094	9062
		'/"	29'0"	29'7"	29'2"	29'9"	29'4"	29'11"	29'9"
B†	Gesamthöhe mit Schaufel bei	mm	6020	6020	6059	6059	6108	6108	6007
	max. Hubhöhe	'/"	19'9"	19'9"	19'11"	19'11"	20'1"	20'1"	19'9"
	Wendekreisradius über Schaufelaußenkante,	mm	6951	7042	6964	7055	6978	7070	7198
	Schaufel in Transportstellung	'/"	22'10"	23'2"	22'11"	23'2"	22'11"	23'3"	23'8"
	Statische Kipplast, Maschine gerade	kg	11 313	11 177	11 240	11 103	11 158	11 021	10 893
	(mit Reifeneinfederung)	lb	24,942	24,643	24,781	24,480	24,600	24,298	24,015
	Statische Kipplast, Maschine gerade	kg	11 888	11 751	11 816	11 679	11 736	11 598	11 459
	(keine Reifeneinfederung)	lb	26,209	25,908	26,051	25,747	25,874	25,569	25,263
	Statische Kipplast,	kg	9671	9535	9601	9464	9523	9386	9284
	Maschine eingelenkt (mit Reifeneinfederung)	lb	21,321	21,021	21,167	20,866	20,996	20,693	20,468
	Statische Kipplast, Maschine eingelenkt	kg	10 263	10 126	10 195	10 057	10 119	9980	9868
	(keine Reifeneinfederung)	lb	22,627	22,325	22,476	22,173	22,308	22,003	21,755
	Ausbrechkraft (§)	kN	165	164	160	159	155	154	140
		lbf	37,304	37,051	36,121	35,869	34,869	34,618	31,463
	Einsatzgewicht*	kg	19 976	20 084	20 016	20 124	20 060	20 168	20 140
		lb	44,040	44,278	44,128	44,366	44,225	44,463	44,401

* Die Angaben zu statischen Kipplasten und Einsatzgewichten beruhen auf einer Maschinenkonfiguration mit Bridgestone-Radialreifen 23.5R25 VJT L3, allen Betriebsflüssigkeiten, Fahrer, Kontergewicht, hydraulischer Schwingungsdämpfung, Kaltstartpaket, Straßenfahrtkotflügeln, Product Link™, Vorder- und Hinterachse mit manueller Differenzialsperre / offenem Differenzial, Antriebsstrangschutz, Notlenkung und Schalldämpfung.

† Abbildung mit Abmessungsdiagrammen.

***Technische Daten für die Maschine mit Felsschaufel bei Ausrüstung mit Bridgestone-Radialreifen 23.5R25 VSDL L5.

(§) Gemäß ISO 14397-2:2007 erfolgt die Messung 100 mm (4") hinter der Schneidmesserkante mit dem Schaufelbolzen als Drehpunkt.

(Mit Reifeneinfederung) Gemäß ISO 14397-1:2007, Abschnitte 1-6, wonach Prüfergebnisse höchstens 2 % von Berechnungen abweichen dürfen.

(Keine Reifeneinfederung) Einhaltung von ISO 14397-1:2007, Abschnitte 1-5.

Andere Schaufeln sind verfügbar und das Angebot variiert je nach Region. Näheres erfahren Sie bei Ihrem örtlichen Cat-Händler.

Betriebsdaten – Schaufeln *(Fortsetzung)*

Umlenkung		Verlängertes Hubgestänge (HL)			
Löffeltyp		**Flacher Boden – Schnellwechsler – Fusion**			
Kantentyp		**Unterschraubmesser**	**Zähne und Segmente**	**Unterschraubmesser**	**Zähne und Segmente**
Nenninhalt	m^3	3,40	3,40	3,60	3,60
	yd^3	4,50	4,50	4,75	4,75
Nenninhalt bei 110 % Füllfaktor	m^3	3,70	3,70	4,00	4,00
	yd^3	4,75	4,75	5,25	5,25
Breite	mm	2927	2994	2927	2994
	'/"	9'7"	9'9"	9'7"	9'9"
16† Ausschütthöhe bei max. Hubhöhe	mm	3212	3087	3180	3055
und 45°-Vorkippwinkel	'/"	10'6"	10'1"	10'5"	10'0"
17† Reichweite bei max. Hubhöhe und	mm	1490	1592	1522	1624
45°-Vorkippwinkel	'/"	4'10"	5'2"	4'11"	5'3"
Reichweite bei waagerechter Stellung von	mm	3212	3373	3257	3418
Hubrahmen und Schaufel	'/"	10'6"	11'0"	10'8"	11'2"
A† Grabtiefe	mm	106	106	106	106
	"	4,1"	4,1"	4,1"	4,1"
12† Gesamtlänge	mm	8938	9109	8983	9154
	'/"	29'4"	29'11"	29'6"	30'1"
B† Gesamthöhe mit Schaufel bei max.	mm	6094	6094	6137	6137
Hubhöhe	'/"	20'0"	20'0"	20'2"	20'2"
Wendekreisradius über Schaufelaußenkante,	mm	6973	7065	6988	7080
Schaufel in Transportstellung	'/"	22'11"	23'3"	23'0"	23'3"
Statische Kipplast, Maschine gerade	kg	10 721	10 584	10 644	10 507
(mit Reifeneinfederung)	lb	23,635	23,335	23,467	23,165
Statische Kipplast, Maschine gerade	kg	11 290	11 153	11 215	11 077
(keine Reifeneinfederung)	lb	24,891	24,589	24,725	24,421
Statische Kipplast,	kg	9103	8966	9030	8893
Maschine eingelenkt (mit Reifeneinfederung)	lb	20,069	19,768	19,909	19,607
Statische Kipplast, Maschine eingelenkt	kg	9690	9553	9619	9481
(keine Reifeneinfederung)	lb	21,364	21,062	21,207	20,903
Ausbrechkraft (§)	kN	153	152	148	147
	lbf	34,491	34,239	33,343	33,092
Einsatzgewicht*	kg	20 463	20 571	20 503	20 611
	lb	45,113	45,351	45,201	45,439

* Die Angaben zu statischen Kipplasten und Einsatzgewichten beruhen auf einer Maschinenkonfiguration mit Bridgestone-Radialreifen 23.5R25 VJT L3, allen Betriebsflüssigkeiten, Fahrer, Kontergewicht, hydraulischer Schwingungsdämpfung, Kaltstartpaket, Straßenfahrtkotflügeln, Product Link™, Vorder- und Hinterachse mit manueller Differenzialsperre / offenem Differenzial, Antriebsstrangschutz, Notlenkung und Schalldämpfung.

† Abbildung mit Abmessungsdiagrammen.

***Technische Daten für die Maschine mit Felsschaufel bei Ausrüstung mit Bridgestone-Radialreifen 23.5R25 VSDL L5.

(§) Gemäß ISO 14397-2:2007 erfolgt die Messung 100 mm (4") hinter der Schneidmesserkante mit dem Schaufelbolzen als Drehpunkt.

(Mit Reifeneinfederung) Gemäß ISO 14397-1:2007, Abschnitte 1-6, wonach Prüfergebnisse höchstens 2 % von Berechnungen abweichen dürfen.

(Keine Reifeneinfederung) Einhaltung von ISO 14397-1:2007, Abschnitte 1-5.

Andere Schaufeln sind verfügbar und das Angebot variiert je nach Region. Näheres erfahren Sie bei Ihrem örtlichen Cat-Händler.

Betriebsdaten – Schaufeln *(Fortsetzung)*

Umlenkung			Verlängertes Hubgestänge (HL)			
Löffeltyp			Hochkippschaufeln – Bolzenaufhängung			
Kantentyp			Unterschraubmesser	Unterschraubmesser	Unterschraubmesser	Unterschraubmesser
	Nenninhalt	m^3	5,10	6,10	7,60	9,20
		yd^3	6,75	8,00	10,00	12,00
	Nenninhalt bei 110 % Füllfaktor	m^3	5,60	6,70	8,40	10,10
		yd^3	7,25	8,75	11,00	13,25
	Breite	mm	3029	2910	3350	3350
		'/"	9'11"	9'6"	10'11"	10'11"
16†	Ausschütthöhe bei maximaler Höhe und	mm	5024	4989	4913	4743
	vollständig ausgerollter Hochkippschaufel (48˚)	'/"	16'5"	16'4"	16'1"	15'6"
17†	Reichweite bei maximaler Höhe und vollständig	mm	1815	1855	1923	2077
	ausgerollter Hochkippschaufel (48˚)	'/"	5'10"	6'1"	6'3"	6'8"
	Reichweite bei waagerechter Stellung von	mm	3582	3686	3853	4053
	Hubrahmen und Schaufel	'/"	11'9"	12'1"	12'7"	13'3"
A†	Grabtiefe	mm	99	173	76	76
		"	3,9"	6,8"	3"	3"
12†	Gesamtlänge	mm	9303	9452	9579	9779
		'/"	30'7"	31'1"	31'6"	32'1"
B†	Reichweite bei maximaler Höhe und vollständig	mm	7143	7296	7286	7440
	ausgerollter Hochkippschaufel (48˚)	'/"	23'4"	23'10"	23'9"	24'4"
	Wendekreisradius über Schaufelaußenkante,	mm	7146	7165	7380	7450
	Schaufel in Transportstellung	'/"	23'6"	23'7"	24'3"	24'6"
	Statische Kipplast, Maschine gerade	kg	9911	9014	9362	9058
	(mit Reifeneinfederung)	lb	21,851	19,874	20,640	19,970
	Statische Kipplast, Maschine gerade	kg	10 487	9581	9961	9660
	(keine Reifeneinfederung)	lb	23,121	21,123	21,960	21,297
	Statische Kipplast,	kg	8342	7474	7788	7500
	Maschine eingelenkt (mit Reifeneinfederung)	lb	18,391	16,477	17,171	16,535
	Statische Kipplast, Maschine eingelenkt	kg	8936	8057	8405	8120
	(keine Reifeneinfederung)	lb	19,702	17,764	18,531	17,902
	Ausbrechkraft (§)	kN	116	108	102	91
		lbf	26,251	24,376	23,126	20,601
	Einsatzgewicht*	kg	20 768	21 530	21 329	21 502
		lb	45,785	47,465	47,022	47,404

* Die Angaben zu statischen Kipplasten und Einsatzgewichten beruhen auf einer Maschinenkonfiguration mit Bridgestone-Radialreifen 23.5R25 VJT L3, allen Betriebsflüssigkeiten, Fahrer, Kontergewicht, hydraulischer Schwingungsdämpfung, Kaltstartpaket, Straßenfahrtkotflügeln, Product Link™, Vorder- und Hinterachse mit manueller Differenzialsperre / offenem Differenzial, Antriebsstrangschutz, Notlenkung und Schalldämpfung.

† Abbildung mit Abmessungsdiagrammen.

***Technische Daten für die Maschine mit Felsschaufel bei Ausrüstung mit Bridgestone-Radialreifen 23.5R25 VSDL L5.

(§) Gemäß ISO 14397-2:2007 erfolgt die Messung 100 mm (4") hinter der Schneidmesserkante mit dem Schaufelbolzen als Drehpunkt.

(Mit Reifeneinfederung) Gemäß ISO 14397-1:2007, Abschnitte 1-6, wonach Prüfergebnisse höchstens 2 % von Berechnungen abweichen dürfen.

(Keine Reifeneinfederung) Einhaltung von ISO 14397-1:2007, Abschnitte 1-5.

Andere Schaufeln sind verfügbar und das Angebot variiert je nach Region. Näheres erfahren Sie bei Ihrem örtlichen Cat-Händler.

Betriebsdaten – Schaufeln *(Fortsetzung)*

Umlenkung			Verlängertes Hubgestänge (HL)		
Löffeltyp			**Hochkippschaufel – Schnellwechsler – Fusion**		
Kantentyp			**Unterschraubmesser**	**Unterschraubmesser**	**Unterschraubmesser**
	Nenninhalt	m^3	6,10	7,60	9,20
		yd^3	8,00	10,00	12,00
	Nenninhalt bei 110 % Füllfaktor	m^3	6,70	8,40	10,10
		yd^3	8,75	11,00	13,25
	Breite	mm	3037	3350	3350
		'/"	9'11"	10'11"	10'11"
16†	Ausschütthöhe bei maximaler Höhe und vollständig ausgerollter Hochkippschaufel (48˚)	mm	4969	4967	4797
		'/"	16'3"	16'3"	15'7"
17†	Reichweite bei maximaler Höhe und vollständig ausgerollter Hochkippschaufel (48˚)	mm	1974	1959	2113
		'/"	6'5"	6'4"	6'9"
	Reichweite bei waagerechter Stellung von Hubrahmen und Schaufel	mm	3817	3918	4118
		'/"	12'6"	12'10"	13'6"
A†	Grabtiefe	mm	106	76	76
		"	4,1"	3"	3"
12†	Gesamtlänge	mm	9543	9644	9844
		'/"	31'4"	31'8"	32'4"
B†	Reichweite bei maximaler Höhe und vollständig ausgerollter Hochkippschaufel (48˚)	mm	7286	7340	7494
		'/"	23'9"	24'1"	24'6"
	Wendekreisradius über Schaufelaußenkante, Schaufel in Transportstellung	mm	7224	7392	7462
		'/"	23'9"	24'3"	24'6"
	Statische Kipplast, Maschine gerade (mit Reifeneinfederung)	kg	8730	8749	8453
		lb	19,246	19,288	18,636
	Statische Kipplast, Maschine gerade (keine Reifeneinfederung)	kg	9282	9336	9043
		lb	20,463	20,584	19,937
	Statische Kipplast, Maschine eingelenkt (mit Reifeneinfederung)	kg	7223	7197	6916
		lb	15,924	15,866	15,248
	Statische Kipplast, Maschine eingelenkt (keine Reifeneinfederung)	kg	7794	7802	7524
		lb	17,183	17,202	16,589
	Ausbrechkraft (§)	kN	100	98	87
		lbf	22,500	22,144	19,768
	Einsatzgewicht*	kg	21 677	21 896	22 068
		lb	47,789	48,272	48,651

*Die Angaben zu statischen Kipplasten und Einsatzgewichten beruhen auf einer Maschinenkonfiguration mit Bridgestone-Radialreifen 23.5R25 VJT L3, allen Betriebsflüssigkeiten, Fahrer, Kontergewicht, hydraulischer Schwingungsdämpfung, Kaltstartpaket, Straßenfahrtkotflügeln, Product Link™, Vorder- und Hinterachse mit manueller Differenzialsperre / offenem Differenzial, Antriebsstrangschutz, Notlenkung und Schalldämpfung.

† Abbildung mit Abmessungsdiagrammen.

***Technische Daten für die Maschine mit Felsschaufel bei Ausrüstung mit Bridgestone-Radialreifen 23.5R25 VSDL L5.

(§) Gemäß ISO 14397-2:2007 erfolgt die Messung 100 mm (4") hinter der Schneidmesserkante mit dem Schaufelbolzen als Drehpunkt.

(Mit Reifeneinfederung) Gemäß ISO 14397-1:2007, Abschnitte 1-6, wonach Prüfergebnisse höchstens 2 % von Berechnungen abweichen dürfen.

(Keine Reifeneinfederung) Einhaltung von ISO 14397-1:2007, Abschnitte 1-5.

Andere Schaufeln sind verfügbar und das Angebot variiert je nach Region. Näheres erfahren Sie bei Ihrem örtlichen Cat-Händler.

Betriebsdaten – Schaufeln *(Fortsetzung)*

Umlenkung			Verlängertes Hubgestänge (HL)			
Löffeltyp			Holzspanschaufel – Bolzenaufhängung		Holzspanschaufel – Schnellwechsler – Fusion	
Kantentyp			Unterschraubmesser	Unterschraubmesser	Unterschraubmesser	Unterschraubmesser
	Nenninhalt	m^3	9,20	9,90	9,20	9,90
		yd^3	12,00	13,00	12,00	13,00
	Nenninhalt bei 110 % Füllfaktor	m^3	10,10	10,90	10,10	10,90
		yd^3	13,25	14,25	13,25	14,25
	Breite	mm	3330	3330	3330	3330
		'/"	10'11"	10'11"	10'11"	10'11"
16†	Ausschütthöhe bei max. Hubhöhe	mm	2742	2667	2649	2644
	und 45°-Vorkippwinkel	'/"	8'11"	8'9"	8'8"	8'8"
17†	Reichweite bei max. Hubhöhe und	mm	1967	2042	2061	2065
	45°-Vorkippwinkel	'/"	6'5"	6'8"	6'9"	6'9"
	Reichweite bei waagerechter Stellung von	mm	3882	3988	4014	4020
	Hubrahmen und Schaufel	'/"	12'8"	13'1"	13'2"	13'2"
A†	Grabtiefe	mm	101	101	101	101
		"	4"	4"	4"	4"
12†	Gesamtlänge	mm	9605	9711	9737	9743
		'/"	31'7"	31'11"	32'0"	32'0"
B†	Gesamthöhe mit Schaufel bei max.	mm	6746	6838	6803	6855
	Hubhöhe	'/"	22'2"	22'6"	22'4"	22'6"
	Wendekreisradius über Schaufelaußenkante,	mm	7378	7415	7414	7416
	Schaufel in Transportstellung	'/"	24'3"	24'4"	24'4"	24'4"
	Statische Kipplast, Maschine gerade	kg	10 105	10 020	9003	9046
	(mit Reifeneinfederung)	lb	22,279	22,091	19,849	19,943
	Statische Kipplast, Maschine gerade	kg	10 723	10 644	9556	9604
	(keine Reifeneinfederung)	lb	23,640	23,467	21,067	21,174
	Statische Kipplast,	kg	8523	8433	7516	7554
	Maschine eingelenkt (mit Reifeneinfederung)	lb	18,791	18,593	16,570	16,654
	Statische Kipplast, Maschine eingelenkt	kg	9158	9075	8088	8132
	(keine Reifeneinfederung)	lb	20,192	20,007	17,831	17,928
	Ausbrechkraft (§)	kN	98	93	92	91
		lbf	22,244	20,960	20,736	20,604
	Einsatzgewicht*	kg	20 602	20 694	21 237	21 198
		lb	45,420	45,622	46,819	46,733

* Die Angaben zu statischen Kipplasten und Einsatzgewichten beruhen auf einer Maschinenkonfiguration mit Bridgestone-Radialreifen 23.5R25 VJT L3, allen Betriebsflüssigkeiten, Fahrer, Kontergewicht, hydraulischer Schwingungsdämpfung, Kaltstartpaket, Straßenfahrtkotflügeln, Product Link™, Vorder- und Hinterachse mit manueller Differenzialsperre / offenem Differenzial, Antriebsstrangschutz, Notlenkung und Schalldämpfung.

† Abbildung mit Abmessungsdiagrammen.

***Technische Daten für die Maschine mit Felsschaufel bei Ausrüstung mit Bridgestone-Radialreifen 23.5R25 VSDL L5.

(§) Gemäß ISO 14397-2:2007 erfolgt die Messung 100 mm (4") hinter der Schneidmesserkante mit dem Schaufelbolzen als Drehpunkt.

(Mit Reifeneinfederung) Gemäß ISO 14397-1:2007, Abschnitte 1-6, wonach Prüfergebnisse höchstens 2 % von Berechnungen abweichen dürfen.

(Keine Reifeneinfederung) Einhaltung von ISO 14397-1:2007, Abschnitte 1-5.

Andere Schaufeln sind verfügbar und das Angebot variiert je nach Region. Näheres erfahren Sie bei Ihrem örtlichen Cat-Händler.

Betriebsdaten – Schaufeln *(Fortsetzung)*

Umlenkung			Zusätzliches Kontergewicht							
Löffeltyp			Universalschaufel – Bolzenaufhängung							
Kantentyp			Unterschraubmesser	Zähne und Segmente	Unterschraubmesser	Zähne und Segmente	Unterschraubmesser	Zähne und Segmente	Unterschraubmesser	Zähne und Segmente
	Nenninhalt	m^3	3,10	3,10	3,30	3,30	3,40	3,40	3,60	3,60
		yd^3	4,00	4,00	4,25	4,25	4,50	4,50	4,75	4,75
	Nenninhalt bei 110 % Füllfaktor	m^3	3,40	3,40	3,60	3,60	3,70	3,70	4,00	4,00
		yd^3	4,50	4,50	4,75	4,75	4,75	4,75	5,25	5,25
	Breite	mm	2927	2994	2927	2994	2927	2994	2927	2994
		'/"	9'7"	9'9"	9'7"	9'9"	9'7"	9'9"	9'7"	9'9"
16†	Ausschütthöhe bei max. Hubhöhe	mm	2864	2746	2826	2707	2807	2688	2781	2661
	und 45°-Vorkippwinkel	'/"	9'4"	9'0"	9'3"	8'10"	9'2"	8'9"	9'1"	8'8"
17†	Reichweite bei max. Hubhöhe und	mm	1435	1546	1464	1574	1479	1588	1501	1610
	45°-Vorkippwinkel	'/"	4'8"	5'0"	4'9"	5'1"	4'10"	5'2"	4'11"	5'3"
	Reichweite bei waagerechter Stellung von	mm	2694	2855	2743	2904	2767	2928	2802	2963
	Hubrahmen und Schaufel	'/"	8'10"	9'4"	9' 0"	9'6"	9'0"	9'7"	9'2"	9'8"
A†	Grabtiefe	mm	102	102	102	102	102	102	102	102
		"	4"	4"	4"	4"	4"	4"	4"	4"
12†	Gesamtlänge	mm	8343	8516	8392	8565	8416	8589	8451	8624
		'/"	27'5"	28'0"	27'7"	28'2"	27'8"	28'3"	27'9"	28'4"
B†	Gesamthöhe mit Schaufel bei	mm	5513	5513	5559	5559	5585	5585	5618	5618
	max. Hubhöhe	'/"	18'2"	18'2"	18'3"	18'3"	18'4"	18'4"	18'6"	18'6"
	Wendekreisradius über Schaufelaußenkante,	mm	6735	6821	6750	6836	6757	6844	6768	6854
	Schaufel in Transportstellung	'/"	22'2"	22'5"	22'2"	22'6"	22'3"	22'6"	22'3"	22'6"
	Statische Kipplast, Maschine gerade	kg	13 823	13 682	13 698	13 557	13 654	13 512	13 581	13 438
	(mit Reifeneinfederung)	lb	30,474	30,164	30,200	29,888	30,102	29,789	29,941	29,626
	Statische Kipplast, Maschine gerade	kg	14 637	14 495	14 515	14 371	14 471	14 328	14 400	14 256
	(keine Reifeneinfederung)	lb	32,269	31,956	32,000	31,684	31,905	31,588	31,748	31,429
	Statische Kipplast,	kg	11 889	11 748	11 770	11 628	11 727	11 585	11 658	11 515
	Maschine eingelenkt (mit Reifeneinfederung)	lb	26,211	25,901	25,949	25,637	25,855	25,542	25,702	25,388
	Statische Kipplast, Maschine eingelenkt	kg	12 713	12 571	12 596	12 453	12 555	12 411	12 488	12 343
	(keine Reifeneinfederung)	lb	28,028	27,714	27,771	27,455	27,680	27,363	27,531	27,213
	Ausbrechkraft (§)	kN	181	179	173	172	170	169	165	164
		lbf	40,689	40,400	39,063	38,777	38,316	38,030	37,271	36,987
	Einsatzgewicht*	kg	19 671	19 779	19 740	19 848	19 764	19 872	19 800	19 908
		lb	43,366	43,604	43,519	43,757	43,572	43,810	43,652	43,890

* Die Angaben zu statischen Kipplasten und Einsatzgewichten beruhen auf einer Maschinenkonfiguration mit Bridgestone-Radialreifen 23.5R25 VJT L3, allen Betriebsflüssigkeiten, Fahrer, Kontergewicht, hydraulischer Schwingungsdämpfung, Kaltstartpaket, Straßenfahrtkotflügeln, Product Link™, Vorder- und Hinterachse mit manueller Differenzialsperre / offenem Differenzial, Antriebsstrangschutz, Notlenkung und Schalldämpfung.

† Abbildung mit Abmessungsdiagrammen.

***Technische Daten für die Maschine mit Felsschaufel bei Ausrüstung mit Bridgestone-Radialreifen 23.5R25 VSDL L5.

(§) Gemäß ISO 14397-2:2007 erfolgt die Messung 100 mm (4") hinter der Schneidmesserkante mit dem Schaufelbolzen als Drehpunkt.

(Mit Reifeneinfederung) Gemäß ISO 14397-1:2007, Abschnitte 1-6, wonach Prüfergebnisse höchstens 2 % von Berechnungen abweichen dürfen.

(Keine Reifeneinfederung) Einhaltung von ISO 14397-1:2007, Abschnitte 1-5.

Andere Schaufeln sind verfügbar und das Angebot variiert je nach Region. Näheres erfahren Sie bei Ihrem örtlichen Cat-Händler.

Betriebsdaten – Schaufeln *(Fortsetzung)*

Umlenkung			Zusätzliches Kontergewicht					
Löffeltyp			Universalschaufel – Schnellwechsler – Fusion					
Kantentyp			Unterschraubmesser	Zähne und Segmente	Unterschraubmesser	Zähne und Segmente	Unterschraubmesser	Zähne und Segmente
	Nenninhalt	m^3	3,10	3,10	3,40	3,40	3,60	3,60
		yd^3	4,00	4,00	4,50	4,50	4,75	4,75
	Nenninhalt bei 110 % Füllfaktor	m^3	3,40	3,40	3,70	3,70	4,00	4,00
		yd^3	4,50	4,50	4,75	4,75	5,25	5,25
	Breite	mm	2927	2994	2927	2994	2927	2994
		'/"	9'7"	9'9"	9'7"	9'9"	9'7"	9'9"
16†	Ausschütthöhe bei max. Hubhöhe	mm	2825	2706	2767	2648	2741	2621
	und 45°-Vorkippwinkel	'/"	9'3"	8'10"	9'0"	8'8"	8'11"	8'7"
17†	Reichweite bei max. Hubhöhe und	mm	1481	1591	1524	1633	1545	1654
	45°-Vorkippwinkel	'/"	4'10"	5'2"	5'0"	5'4"	5'0"	5'5"
	Reichweite bei waagerechter Stellung von	mm	2754	2915	2827	2988	2862	3023
	Hubrahmen und Schaufel	'/"	9'0"	9'6"	9'3"	9'9"	9'4"	9'11"
A†	Grabtiefe	mm	102	102	102	102	102	102
		"	4"	4"	4"	4"	4"	4"
12†	Gesamtlänge	mm	8403	8576	8476	8649	8511	8684
		'/"	27'7"	28'2"	27'10"	28'5"	28'0"	28'6"
B†	Gesamthöhe mit Schaufel bei	mm	5546	5546	5618	5618	5652	5652
	max. Hubhöhe	'/"	18'3"	18'3"	18'6"	18'6"	18'7"	18'7"
	Wendekreisradius über Schaufelaußenkante,	mm	6749	6836	6772	6859	6783	6870
	Schaufel in Transportstellung	'/"	22'2"	22'6"	22'3"	22'7"	22'4"	22'7"
	Statische Kipplast, Maschine gerade	kg	13 221	13 081	13 084	12 942	13 016	12 874
	(mit Reifeneinfederung)	lb	29,147	28,838	28,845	28,533	28,696	28,382
	Statische Kipplast, Maschine gerade	kg	14 023	13 881	13 889	13 746	13 823	13 679
	(keine Reifeneinfederung)	lb	30,915	30,602	30,621	30,305	30,476	30,159
	Statische Kipplast,	kg	11 316	11 176	11 186	11 044	11 122	10 979
	Maschine eingelenkt (mit Reifeneinfederung)	lb	24,948	24,639	24,661	24,349	24,520	24,206
	Statische Kipplast, Maschine eingelenkt	kg	12 128	11 987	12 002	11 859	11 940	11 796
	(keine Reifeneinfederung)	lb	26,739	26,426	26,461	26,145	26,323	26,006
	Ausbrechkraft (§)	kN	172	171	162	161	158	157
		lbf	38,737	38,451	36,582	36,299	35,623	35,340
	Einsatzgewicht*	kg	20 140	20 248	20 210	20 318	20 244	20 352
		lb	44,402	44,640	44,556	44,794	44,631	44,869

* Die Angaben zu statischen Kipplasten und Einsatzgewichten beruhen auf einer Maschinenkonfiguration mit Bridgestone-Radialreifen 23.5R25 VJT L3, allen Betriebsflüssigkeiten, Fahrer, Kontergewicht, hydraulischer Schwingungsdämpfung, Kaltstartpaket, Straßenfahrtkotflügeln, Product Link™, Vorder- und Hinterachse mit manueller Differenzialsperre / offenem Differenzial, Antriebsstrangschutz, Notlenkung und Schalldämpfung.

† Abbildung mit Abmessungsdiagrammen.

***Technische Daten für die Maschine mit Felsschaufel bei Ausrüstung mit Bridgestone-Radialreifen 23.5R25 VSDL L5.

(§) Gemäß ISO 14397-2:2007 erfolgt die Messung 100 mm (4") hinter der Schneidmesserkante mit dem Schaufelbolzen als Drehpunkt.

(Mit Reifeneinfederung) Gemäß ISO 14397-1:2007, Abschnitte 1-6, wonach Prüfergebnisse höchstens 2 % von Berechnungen abweichen dürfen.

(Keine Reifeneinfederung) Einhaltung von ISO 14397-1:2007, Abschnitte 1-5.

Andere Schaufeln sind verfügbar und das Angebot variiert je nach Region. Näheres erfahren Sie bei Ihrem örtlichen Cat-Händler.

Betriebsdaten – Schaufeln *(Fortsetzung)*

Umlenkung			Zusätzliches Kontergewicht						
Löffeltyp			Flachboden – Bolzenaufhängung						Flachboden – Bolzenaufhängung – Leichtgut
Kantentyp			Unterschraubmesser	Zähne und Segmente	Unterschraubmesser	Zähne und Segmente	Unterschraubmesser	Zähne und Segmente	Unterschraubmesser
Nenninhalt		m^3	3,30	3,30	3,40	3,40	3,60	3,60	4,60
		yd^3	4,25	4,25	4,50	4,50	4,75	4,75	6,00
Nenninhalt bei 110 % Füllfaktor		m^3	3,60	3,60	3,70	3,70	4,00	4,00	5,00
		yd^3	4,75	4,75	4,75	4,75	5,25	5,25	6,50
Breite		mm	2927	2994	2927	2994	2927	2994	3338
		'/"	9'7"	9'9"	9'7"	9'9"	9'7"	9'9"	10'11"
16† Ausschütthöhe bei max. Hubhöhe		mm	2777	2652	2749	2624	2717	2592	2622
und 45°-Vorkippwinkel		'/"	9'1"	8'8"	9'0"	8'7"	8'11"	8'6"	8'7"
17† Reichweite bei max. Hubhöhe und		mm	1384	1486	1412	1514	1444	1546	1553
45°-Vorkippwinkel		'/"	4'6"	4'10"	4'7"	4'11"	4'8"	5'0"	5'1"
Reichweite bei waagerechter Stellung von		mm	2737	2898	2777	2938	2822	2983	2967
Hubrahmen und Schaufel		'/"	8'11"	9'6"	9'1"	9'7"	9'3"	9'9"	9'8"
A† Grabtiefe		mm	102	102	102	102	102	102	92
		"	4"	4"	4"	4"	4"	4"	3,6"
12† Gesamtlänge		mm	8386	8559	8426	8599	8471	8644	8609
		'/"	27'7"	28'1"	27'8"	28'3"	27'10"	28'5"	28'3"
B† Gesamthöhe mit Schaufel bei		mm	5515	5515	5554	5554	5602	5602	5502
max. Hubhöhe		'/"	18'2"	18'2"	18'3"	18'3"	18'5"	18'5"	18'1"
Wendekreisradius über Schaufelaußenkante,		mm	6748	6834	6760	6847	6774	6861	6999
Schaufel in Transportstellung		'/"	22'2"	22'6"	22'3"	22'6"	22'3"	22'7"	23'0"
Statische Kipplast, Maschine gerade		kg	13 573	13 432	13 491	13 350	13 400	13 259	13 070
(mit Reifeneinfederung)		lb	29,923	29,614	29,743	29,433	29,543	29,231	28,816
Statische Kipplast, Maschine gerade		kg	14 367	14 226	14 288	14 145	14 199	14 056	13 849
(keine Reifeneinfederung)		lb	31,675	31,363	31,500	31,186	31,304	30,988	30,533
Statische Kipplast,		kg	11 664	11 524	11 587	11 446	11 501	11 359	11 205
Maschine eingelenkt (mit Reifeneinfederung)		lb	25,715	25,406	25,545	25,235	25,356	25,044	24,704
Statische Kipplast, Maschine eingelenkt		kg	12 469	12 328	12 394	12 252	12 311	12 167	11 996
(keine Reifeneinfederung)		lb	27,491	27,179	27,326	27,012	27,141	26,825	26,447
Ausbrechkraft (§)		kN	174	173	169	167	163	162	147
		lbf	39,241	38,955	38,002	37,717	36,690	36,407	33,132
Einsatzgewicht*		kg	19 726	19 834	19 766	19 874	19 810	19 918	19 890
		lb	43,487	43,725	43,576	43,814	43,673	43,911	43,849

* Die Angaben zu statischen Kipplasten und Einsatzgewichten beruhen auf einer Maschinenkonfiguration mit Bridgestone-Radialreifen 23.5R25 VJT L3, allen Betriebsflüssigkeiten, Fahrer, Kontergewicht, hydraulischer Schwingungsdämpfung, Kaltstartpaket, Straßenfahrtkotflügeln, Product Link™, Vorder- und Hinterachse mit manueller Differenzialsperre / offenem Differenzial, Antriebsstrangschutz, Notlenkung und Schalldämpfung.

† Abbildung mit Abmessungsdiagrammen.

***Technische Daten für die Maschine mit Felsschaufel bei Ausrüstung mit Bridgestone-Radialreifen 23.5R25 VSDL L5.

(§) Gemäß ISO 14397-2:2007 erfolgt die Messung 100 mm (4") hinter der Schneidmesserkante mit dem Schaufelbolzen als Drehpunkt.

(Mit Reifeneinfederung) Gemäß ISO 14397-1:2007, Abschnitte 1-6, wonach Prüfergebnisse höchstens 2 % von Berechnungen abweichen dürfen.

(Keine Reifeneinfederung) Einhaltung von ISO 14397-1:2007, Abschnitte 1-5.

Andere Schaufeln sind verfügbar und das Angebot variiert je nach Region. Näheres erfahren Sie bei Ihrem örtlichen Cat-Händler.

Betriebsdaten – Schaufeln *(Fortsetzung)*

Umlenkung			Zusätzliches Kontergewicht			
Löffeltyp			Flacher Boden – Schnellwechsler – Fusion			
Kantentyp			Unterschraubmesser	Zähne und Segmente	Unterschraubmesser	Zähne und Segmente
	Nenninhalt	m^3	3,40	3,40	3,60	3,60
		yd^3	4,50	4,50	4,75	4,75
	Nenninhalt bei 110 % Füllfaktor	m^3	3,70	3,70	4,00	4,00
		yd^3	4,75	4,75	5,25	5,25
	Breite	mm	2927	2994	2927	2994
		'/"	9'7"	9'9"	9'7"	9'9"
16†	Ausschütthöhe bei max. Hubhöhe	mm	2707	2581	2675	2549
	und 45°-Vorkippwinkel	'/"	8'10"	8'5"	8'9"	8'4"
17†	Reichweite bei max. Hubhöhe und	mm	1455	1557	1486	1589
	45°-Vorkippwinkel	'/"	4'9"	5'1"	4'10"	5'2"
	Reichweite bei waagerechter Stellung von	mm	2837	2998	2882	3043
	Hubrahmen und Schaufel	'/"	9'3"	9'10"	9'5"	9'11"
A†	Grabtiefe	mm	102	102	102	102
		"	4"	4"	4"	4"
12†	Gesamtlänge	mm	8486	8659	8531	8704
		'/"	27'11"	28'5"	28'0"	28'7"
B†	Gesamthöhe mit Schaufel bei	mm	5588	5588	5631	5631
	max. Hubhöhe	'/"	18'4"	18'4"	18'6"	18'6"
	Wendekreisradius über Schaufelaußenkante,	mm	6775	6862	6789	6877
	Schaufel in Transportstellung	'/"	22'3"	22'7"	22'4"	22'7"
	Statische Kipplast, Maschine gerade	kg	12 930	12 790	12 845	12 704
	(mit Reifeneinfederung)	lb	28,507	28,198	28,318	28,008
	Statische Kipplast, Maschine gerade	kg	13 716	13 574	13 632	13 489
	(keine Reifeneinfederung)	lb	30,239	29,927	30,054	29,740
	Statische Kipplast,	kg	11 054	10 914	10 973	10 832
	Maschine eingelenkt (mit Reifeneinfederung)	lb	24,370	24,061	24,192	23,881
	Statische Kipplast, Maschine eingelenkt	kg	11 851	11 709	11 772	11 629
	(keine Reifeneinfederung)	lb	26,128	25,815	25,954	25,639
	Ausbrechkraft (§)	kN	161	160	156	154
		lbf	36,293	36,010	35,090	34,809
	Einsatzgewicht*	kg	20 213	20 321	20 253	20 361
		lb	44,561	44,799	44,649	44,887

* Die Angaben zu statischen Kipplasten und Einsatzgewichten beruhen auf einer Maschinenkonfiguration mit Bridgestone-Radialreifen 23.5R25 VJT L3, allen Betriebsflüssigkeiten, Fahrer, Kontergewicht, hydraulischer Schwingungsdämpfung, Kaltstartpaket, Straßenfahrtkotflügeln, Product Link™, Vorder- und Hinterachse mit manueller Differenzialsperre / offenem Differenzial, Antriebsstrangschutz, Notlenkung und Schalldämpfung.

† Abbildung mit Abmessungsdiagrammen.

***Technische Daten für die Maschine mit Felsschaufel bei Ausrüstung mit Bridgestone-Radialreifen 23.5R25 VSDL L5.

(§) Gemäß ISO 14397-2:2007 erfolgt die Messung 100 mm (4") hinter der Schneidmesserkante mit dem Schaufelbolzen als Drehpunkt.

(Mit Reifeneinfederung) Gemäß ISO 14397-1:2007, Abschnitte 1-6, wonach Prüfergebnisse höchstens 2 % von Berechnungen abweichen dürfen.

(Keine Reifeneinfederung) Einhaltung von ISO 14397-1:2007, Abschnitte 1-5.

Andere Schaufeln sind verfügbar und das Angebot variiert je nach Region. Näheres erfahren Sie bei Ihrem örtlichen Cat-Händler.

Betriebsdaten – Schaufeln *(Fortsetzung)*

Umlenkung			Zusätzliches Kontergewicht			
Löffeltyp			Hochkippschaufeln – Bolzenaufhängung			
Kantentyp			Unterschraubmesser	Unterschraubmesser	Unterschraubmesser	Unterschraubmesser
	Nenninhalt	m^3	5,10	6,10	7,60	9,20
		yd^3	6,75	8,00	10,00	12,00
	Nenninhalt bei 110 % Füllfaktor	m^3	5,60	6,70	8,40	10,10
		yd^3	7,25	8,75	11,00	13,25
	Breite	mm	3029	2910	3350	3350
		'/"	9'11"	9'6"	10'11"	10'11"
16†	Ausschütthöhe bei maximaler Höhe und	mm	4568	4589	4462	4298
	vollständig ausgerollter Hochkippschaufel (45˚)	'/"	14'10"	15'1"	14'6"	14'1"
17†	Reichweite bei maximaler Höhe und vollständig	mm	1757	1833	1870	2031
	ausgerollter Hochkippschaufel (45˚)	'/"	5'8"	6'0"	6'1"	6'7"
	Reichweite bei waagerechter Stellung von	mm	3207	3311	3543	3743
	Hubrahmen und Schaufel	'/"	10'6"	10'10"	11'7"	12'3"
A†	Grabtiefe	mm	94	168	72	72
		"	3,7"	6,6"	2,8"	2,8"
12†	Gesamtlänge	mm	8850	9007	9192	9392
		'/"	29'1"	29'7"	30'2"	30'10"
B†	Reichweite bei maximaler Höhe und vollständig	mm	6674	6868	6818	6972
	ausgerollter Hochkippschaufel (45˚)	'/"	21'9"	22'5"	22'4"	22'9"
	Wendekreisradius über Schaufelaußenkante,	mm	6938	6947	7193	7262
	Schaufel in Transportstellung	'/"	22'10"	22'10"	23'8"	23'10"
	Statische Kipplast, Maschine gerade	kg	12 003	11 050	10 824	10 497
	(mit Reifeneinfederung)	lb	26,463	24,362	23,863	23,143
	Statische Kipplast, Maschine gerade	kg	12 797	11 829	11 636	11 313
	(keine Reifeneinfederung)	lb	28,213	26,080	25,652	24,941
	Statische Kipplast,	kg	10 186	9269	9026	8718
	Maschine eingelenkt (mit Reifeneinfederung)	lb	22,457	20,435	19,901	19,221
	Statische Kipplast, Maschine eingelenkt	kg	10 992	10 059	9850	9545
	(keine Reifeneinfederung)	lb	24,233	22,177	21,715	21,044
	Ausbrechkraft (§)	kN	123	114	104	93
		lbf	27,694	25,628	23,412	20,922
	Einsatzgewicht*	kg	20 518	21 280	21 646	21 818
		lb	45,233	46,913	47,720	48,099

* Die Angaben zu statischen Kipplasten und Einsatzgewichten beruhen auf einer Maschinenkonfiguration mit Bridgestone-Radialreifen 23.5R25 VJT L3, allen Betriebsflüssigkeiten, Fahrer, Kontergewicht, hydraulischer Schwingungsdämpfung, Kaltstartpaket, Straßenfahrtkotflügeln, Product Link™, Vorder- und Hinterachse mit manueller Differenzialsperre / offenem Differenzial, Antriebsstrangschutz, Notlenkung und Schalldämpfung.

† Abbildung mit Abmessungsdiagrammen.

***Technische Daten für die Maschine mit Felsschaufel bei Ausrüstung mit Bridgestone-Radialreifen 23.5R25 VSDL L5.

(§) Gemäß ISO 14397-2:2007 erfolgt die Messung 100 mm (4") hinter der Schneidmesserkante mit dem Schaufelbolzen als Drehpunkt.

(Mit Reifeneinfederung) Gemäß ISO 14397-1:2007, Abschnitte 1-6, wonach Prüfergebnisse höchstens 2 % von Berechnungen abweichen dürfen.

(Keine Reifeneinfederung) Einhaltung von ISO 14397-1:2007, Abschnitte 1-5.

Andere Schaufeln sind verfügbar und das Angebot variiert je nach Region. Näheres erfahren Sie bei Ihrem örtlichen Cat-Händler.

Betriebsdaten – Schaufeln *(Fortsetzung)*

Umlenkung			Zusätzliches Kontergewicht			
Löffeltyp			Fels, Trapez – mit Bolzenaufhängung***	Fels, Trapez – Bolzenaufhängung – verstärkt***	Seitliches Kippen – Bolzenaufhängung	Seitliches Kippen – Schnellwechsler – Fusion
Kantentyp			Zähne und Segmente	Zähne und Segmente	Unterschraubmesser	Unterschraubmesser
	Nenninhalt	m^3	3,40	3,30	2,90	2,90
		yd^3	4,50	4,25	3,75	3,75
	Nenninhalt bei 110 % Füllfaktor	m^3	3,70	3,60	3,20	3,20
		yd^3	4,75	4,75	4,25	4,25
	Breite	mm	2995	2937	3220	3220
		'/"	9'9"	9'7"	10'6"	10'6"
16†	Ausschütthöhe bei max. Hubhöhe und 45°-Vorkippwinkel	mm	2643	2809	2727	2727
		'/"	8'8"	9'2"	8'11"	8'11"
17†	Reichweite bei max. Hubhöhe und 45°-Vorkippwinkel	mm	1695	1506	1428	1427
		'/"	5'6"	4'11"	4'8"	4'8"
	Reichweite bei waagerechter Stellung von Hubrahmen und Schaufel	mm	3070	2819	2804	2803
		'/"	10'0"	9'2"	9'2"	9'2"
A†	Grabtiefe	mm	39	36	107	107
		"	1,5"	1,4"	4,2"	4,2"
12†	Gesamtlänge	mm	8720	8468	8457	8456
		'/"	28'8"	27'10"	27'9"	27'9"
B†	Gesamthöhe mit Schaufel bei max. Hubhöhe	mm	5641	5641	5516	5508
		'/"	18'7"	18'7"	18'2"	18'1"
	Wendekreisradius über Schaufelaußenkante, Schaufel in Transportstellung	mm	6898	6792	6884	6898
		'/"	22'8"	22'4"	22'8"	22'8"
	Statische Kipplast, Maschine gerade (mit Reifeneinfederung)	kg	13 821	14 028	12 514	12 230
		lb	30,471	30,926	27,589	26,963
	Statische Kipplast, Maschine gerade (keine Reifeneinfederung)	kg	14 679	14 888	13 304	13 018
		lb	32,363	32,823	29,332	28,701
	Statische Kipplast, Maschine eingelenkt (mit Reifeneinfederung)	kg	11 829	12 036	10 662	10 379
		lb	26,079	26,536	23,507	22,882
	Statische Kipplast, Maschine eingelenkt (keine Reifeneinfederung)	kg	12 698	12 907	11 465	11 180
		lb	27,995	28,455	25,277	24,647
	Ausbrechkraft (§)	kN	155	179	160	162
		lbf	35,003	40,312	36,024	36,584
	Einsatzgewicht*	kg	20 753	20 598	20 353	20 809
		lb	45,752	45,411	44,870	45,875

* Die Angaben zu statischen Kipplasten und Einsatzgewichten beruhen auf einer Maschinenkonfiguration mit Bridgestone-Radialreifen 23.5R25 VJT L3, allen Betriebsflüssigkeiten, Fahrer, Kontergewicht, hydraulischer Schwingungsdämpfung, Kaltstartpaket, Straßenfahrtkotflügeln, Product Link™, Vorder- und Hinterachse mit manueller Differenzialsperre / offenem Differenzial, Antriebsstrangschutz, Notlenkung und Schalldämpfung.

† Abbildung mit Abmessungsdiagrammen.

***Technische Daten für die Maschine mit Felsschaufel bei Ausrüstung mit Bridgestone-Radialreifen 23.5R25 VSDL L5.

(§) Gemäß ISO 14397-2:2007 erfolgt die Messung 100 mm (4") hinter der Schneidmesserkante mit dem Schaufelbolzen als Drehpunkt.

(Mit Reifeneinfederung) Gemäß ISO 14397-1:2007, Abschnitte 1-6, wonach Prüfergebnisse höchstens 2 % von Berechnungen abweichen dürfen.

(Keine Reifeneinfederung) Einhaltung von ISO 14397-1:2007, Abschnitte 1-5.

Andere Schaufeln sind verfügbar und das Angebot variiert je nach Region. Näheres erfahren Sie bei Ihrem örtlichen Cat-Händler.

Technische Daten der Gabel

Technische Daten der Gabel

1	Zinkenlänge	mm "	1524 60,0
2	Lastschwerpunkt	mm "	762 30,0
	Statische Kipplast – Maschine gerade (Gabeln waagerecht)	kg lbs	9625 21,213
	Statische Kipplast – Maschine eingelenkt (Gabeln waagerecht)	kg lbs	8341 18 383
	Nennlast (SAE J1197 – 50 % der statischen Kipplast bei voll eingelenkter Maschine)	kg lbs	4170 9191
	Nennlast (CEN EN 474-3, unebenes Gelände – 60 % FTSTL)	kg lbs	5004 11,030
	Nennlast (CEN EN 474-3, fester, ebener Untergrund – 80 % FTSTL)	kg lbs	6673 14,706
3	Max. Gesamtlänge	mm "	8980 353,5
4	Reichweite bei Gabel auf Bodenebene	mm "	1258 49,5
5	*Höhe zur Unterseite Gabelzinken bei tiefster Stellung und waagerechter Gabel	mm "	-160 -6,3
6	Gabelträgerreichweite bei horizontalen Hubarmen und waagerechter Gabel	mm "	1752 69,0
7	Gabelträgerreichweite bei maximaler Hubhöhe	mm "	1037 40,8
8	Höhe über Gabelzinken bei horizontalen Hubarmen und waagerechter Gabel	mm "	1772 69,7
9	Höhe über Gabelzinken bei höchster Stellung und waagrechter Gabel	mm "	3707 145,9
10	Gesamthöhe über Gabel bei max. Hubhöhe (Oberkante Gabelträger bis Boden)	mm "	4482 176,4
11	Ausschütthöhe bei max. Hubhöhe und max. Vorkippwinkel	mm "	2327 91,6
12	Max. Vorkippwinkel von waagerechter Position	Grad	47
13	Gesamtbreite Gabelträger	mm "	2217 87,3
14	Gesamthöhe Gabelträger	mm "	840 33,1
15	Außenbreite der Zinken (maximale Spreizung)	mm "	2070 81,5
16	Außenbreite der Zinken (minimale Spreizung)	mm "	470 18,5
	Zinkenbreite (einzelne Zinke)	mm "	150,0 5,9
	Zinkenstärke	mm "	65,0 2,6
	Zinkenkapazität	kg lbs	6300 13,885
	Einsatzgewicht	kg lbs	18 950 41,766

* Negative Werte liegen unter der Planumsebene

950 STD

Palettengabel, FUSION	87"-Gabelträger	60"-Zinke
	530-1861	548-3265

*** Build 14A**
*** Z-Kinematik mit Parallelhub**
*** Standardmäßige Hubkonfiguration**

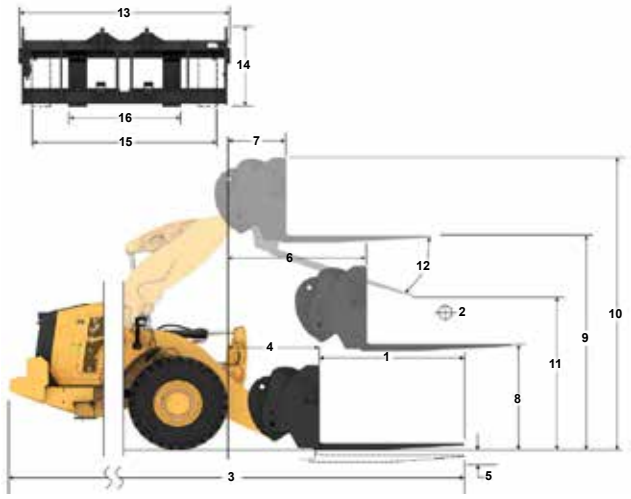

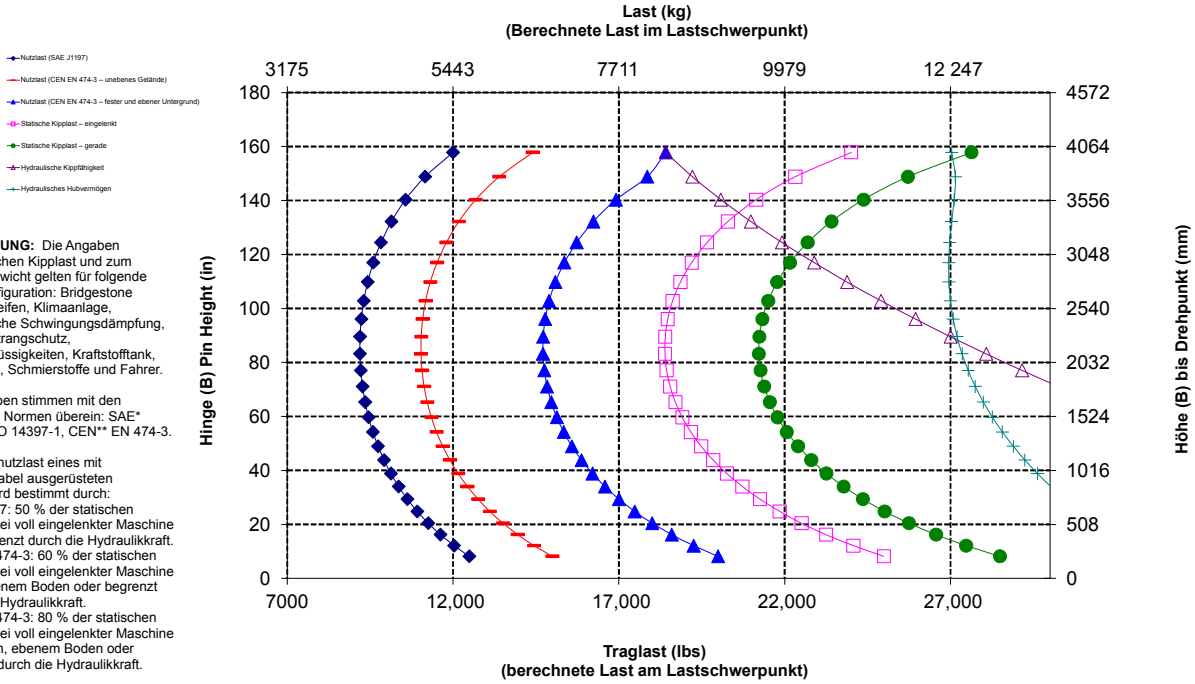

ANMERKUNG: Die Angaben zur statischen Kipplast und zum Einsatzgewicht gelten für folgende Laderkonfiguration: Bridgestone VJT L3 Reifen, Klimaanlage, hydraulische Schwingungsdämpfung, Antriebsstrangschutz, Betriebsflüssigkeiten, Kraftstofftank, Kühlmittel, Schmierstoffe und Fahrer.

Die Angaben stimmen mit den folgenden Normen überein: SAE* J1197, ISO 14397-1, CEN** EN 474-3.

Die Nennnutzlast eines mit Palettengabel ausgerüsteten Laders wird bestimmt durch:
SAE J1197: 50 % der statischen Kipplast bei voll eingelenkter Maschine oder begrenzt durch die Hydraulikkraft.
CEN EN 474-3: 60 % der statischen Kipplast bei voll eingelenkter Maschine auf unebenem Boden oder begrenzt durch die Hydraulikkraft.
CEN EN 474-3: 80 % der statischen Kipplast bei voll eingelenkter Maschine auf festem, ebenem Boden oder begrenzt durch die Hydraulikkraft.

*SAE – Society of Automotive Engineers
** CEN – Europäisches Komitee für Normung

WARNUNG: Die Nutzlast der Zinken nicht überschreiten. Die einzelnen Zinkenkapazitäten sind auf der Seite einer jeden Zinke eingestanzt.

Technische Daten der Gabel

Technische Daten der Gabel

1	Zinkenlänge	mm "	1830 72,0
2	Lastschwerpunkt	mm "	915 36,0
	Statische Kipplast – Maschine gerade (Gabeln waagerecht)	kg lbs	9158 20,184
	Statische Kipplast – Maschine eingelenkt (Gabeln waagerecht)	kg lbs	7930 17,477
	Nennlast (SAE J1197 – 50 % der statischen Kipplast bei voll eingelenkter Maschine)	kg lbs	3965 8739
	Nennlast (CEN EN 474-3, unebenes Gelände – 60 % FTSTL)	kg lbs	4758 10,486
	Nennlast (CEN EN 474-3, fester, ebener Untergrund – 80 % FTSTL)	kg lbs	6344 13,982
3	Max. Gesamtlänge	mm "	9286 365,6
4	Reichweite bei Gabel auf Bodenebene	mm "	1258 49,5
5	*Höhe zur Unterseite Gabelzinken bei tiefster Stellung und waagerechter Gabel	mm "	-160 -6,3
6	Gabelträgerreichweite bei horizontalen Hubarmen und waagerechter Gabel	mm "	1752 69,0
7	Gabelträgerreichweite bei maximaler Hubhöhe	mm "	1037 40,8
8	Höhe über Gabelzinken bei horizontalen Hubarmen und waagerechter Gabel	mm "	1772 69,7
9	Höhe über Gabelzinken bei höchster Stellung und waagrechter Gabel	mm "	3707 145,9
10	Gesamthöhe über Gabel bei max. Hubhöhe (Oberkante Gabelträger bis Boden)	mm "	4482 176,4
11	Ausschütthöhe bei max. Hubhöhe und max. Vorkippwinkel	mm "	2105 82,9
12	Max. Vorkippwinkel von waagerechter Position	Grad	47
13	Gesamtbreite Gabelträger	mm "	2217 87,3
14	Gesamthöhe Gabelträger	mm "	840 33,1
15	Außenbreite der Zinken (maximale Spreizung)	mm "	2070 81,5
16	Außenbreite der Zinken (minimale Spreizung)	mm "	470 18,5
	Zinkenbreite (einzelne Zinke)	mm "	150,0 5,9
	Zinkenstärke	mm "	65,0 2,6
	Zinkenkapazität	kg lbs	5246 11,562
	Einsatzgewicht	kg lbs	18 997 41,870

* Negative Werte liegen unter der Planumsebene

950 STD

Palettengabel, FUSION	87"-Gabelträger	72"-Zinke
	530-1861	530-1869

* Build 14A
* Z-Kinematik mit Parallelhub
* Standardmäßige Hubkonfiguration

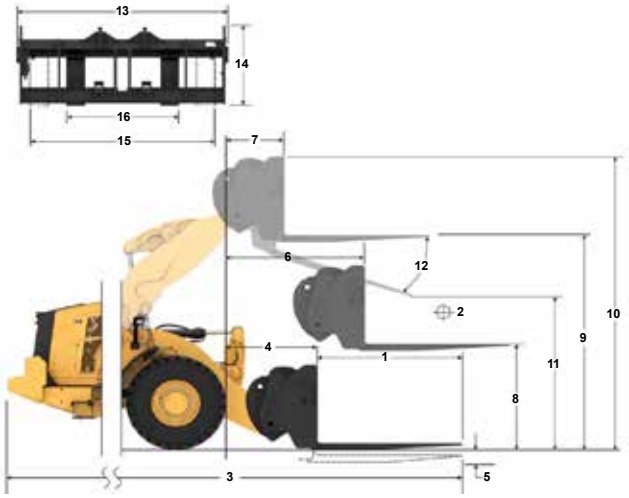

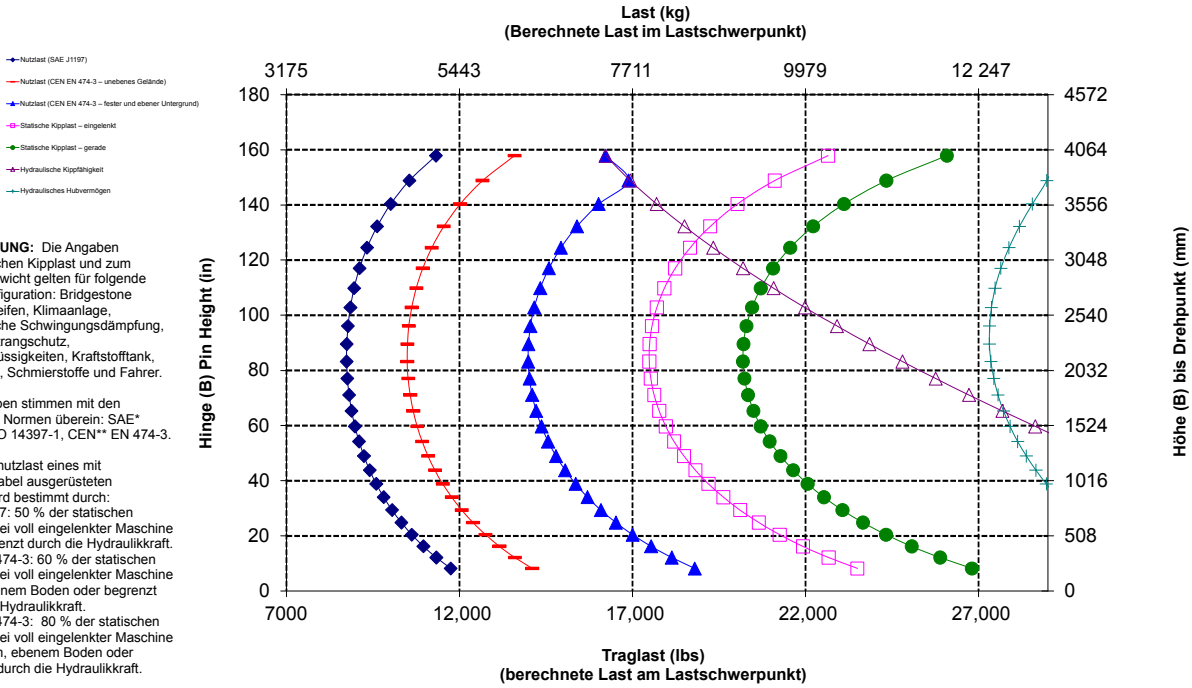

ANMERKUNG: Die Angaben zur statischen Kipplast und zum Einsatzgewicht gelten für folgende Laderkonfiguration: Bridgestone VJT L3 Reifen, Klimaanlage, hydraulische Schwingungsdämpfung, Antriebsstrangschutz, Betriebsflüssigkeiten, Kraftstofftank, Kühlmittel, Schmierstoffe und Fahrer.

Die Angaben stimmen mit den folgenden Normen überein: SAE* J1197, ISO 14397-1, CEN** EN 474-3.

Die Nennnutzlast eines mit Palettengabel ausgerüsteten Laders wird bestimmt durch:
SAE J1197: 50 % der statischen Kipplast bei voll eingelenkter Maschine oder begrenzt durch die Hydraulikkraft.
CEN EN 474-3: 60 % der statischen Kipplast bei voll eingelenkter Maschine auf unebenem Boden oder begrenzt durch die Hydraulikkraft.
CEN EN 474-3: 80 % der statischen Kipplast bei voll eingelenkter Maschine auf festem, ebenem Boden oder begrenzt durch die Hydraulikkraft.

*SAE – Society of Automotive Engineers
** CEN – Europäisches Komitee für Normung

WARNUNG: Die Nutzlast der Zinken nicht überschreiten. Die einzelnen Zinkenkapazitäten sind auf der Seite einer jeden Zinke eingestanzt.

Technische Daten der Gabel

Technische Daten der Gabel

1	Zinkenlänge	mm "	1524 60,0
2	Lastschwerpunkt	mm "	762 30,0
	Statische Kipplast – Maschine gerade (Gabeln waagerecht)	kg lbs	9356 20,620
	Statische Kipplast – Maschine eingelenkt (Gabeln waagerecht)	kg lbs	8068 17,782
	Nennlast (SAE J1197 – 50 % der statischen Kipplast bei voll eingelenkter Maschine)	kg lbs	4034 8891
	Nennlast (CEN EN 474-3, unebenes Gelände – 60 % FTSTL)	kg lbs	4841 10,669
	Nennlast (CEN EN 474-3, fester, ebener Untergrund – 80 % FTSTL)	kg lbs	6454 14,226
3	Max. Gesamtlänge	mm "	8935 351,8
4	Reichweite bei Gabel auf Bodenebene	mm "	1213 47,7
5	*Höhe zur Unterseite Gabelzinken bei tiefster Stellung und waagerechter Gabel	mm "	-79 -3,1
6	Gabelträgerreichweite bei horizontalen Hubarmen und waagerechter Gabel	mm "	1744 68,7
7	Gabelträgerreichweite bei maximaler Hubhöhe	mm "	1029 40,5
8	Höhe über Gabelzinken bei horizontalen Hubarmen und waagerechter Gabel	mm "	1877 73,9
9	Höhe über Gabelzinken bei höchster Stellung und waagrechter Gabel	mm "	3812 150,1
10	Gesamthöhe über Gabel bei max. Hubhöhe (Oberkante Gabelträger bis Boden)	mm "	4853 191,0
11	Ausschütthöhe bei max. Hubhöhe und max. Vorkippwinkel	mm "	2272 89,5
12	Max. Vorkippwinkel von waagerechter Position	Grad	53
13	Gesamtbreite Gabelträger	mm "	2528 99,5
14	Gesamthöhe Gabelträger	mm "	1130 44,5
15	Außenbreite der Zinken (maximale Spreizung)	mm "	2178 85,7
16	Außenbreite der Zinken (minimale Spreizung)	mm "	576 22,7
	Zinkenbreite (einzelne Zinke)	mm "	180,0 7,1
	Zinkenstärke	mm "	90,0 3,5
	Zinkenkapazität	kg lbs	17 800 39,231
	Einsatzgewicht	kg lbs	19 325 42,593

* Negative Werte liegen unter der Planumsebene

950 STD

Baugabel – FUSION	96"-Gabelträger	60"-Zinke
	520-7957	520-7980

*** Build 14A**
*** Z-Kinematik mit Parallelhub**
*** Standardmäßige Hubkonfiguration**

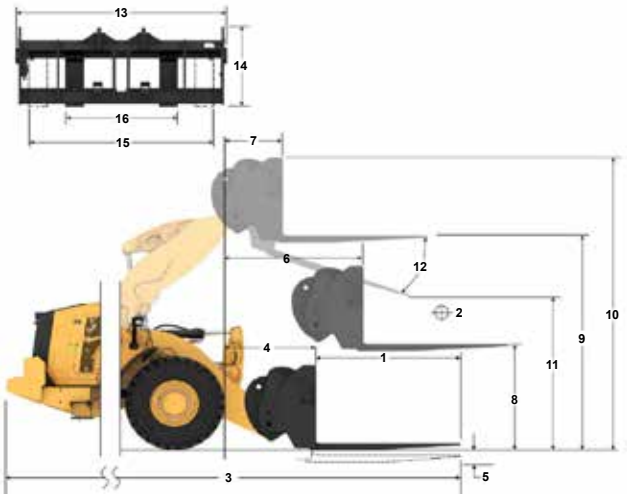

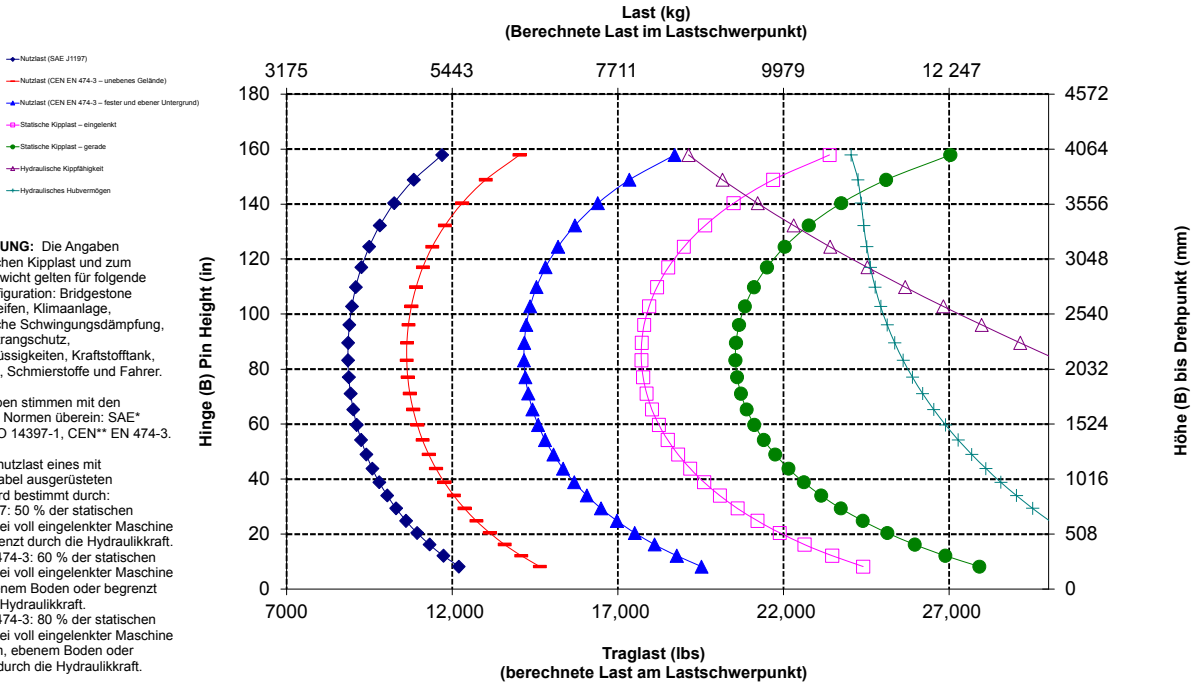

ANMERKUNG: Die Angaben zur statischen Kipplast und zum Einsatzgewicht gelten für folgende Laderkonfiguration: Bridgestone VJT L3 Reifen, Klimaanlage, hydraulische Schwingungsdämpfung, Antriebsstrangschutz, Betriebsflüssigkeiten, Kraftstofftank, Kühlmittel, Schmierstoffe und Fahrer.

Die Angaben stimmen mit den folgenden Normen überein: SAE* J1197, ISO 14397-1, CEN** EN 474-3.

Die Nennnutzlast eines mit Palettengabel ausgerüsteten Laders wird bestimmt durch:
SAE J1197: 50 % der statischen Kipplast bei voll eingelenkter Maschine oder begrenzt durch die Hydraulikkraft.
CEN EN 474-3: 60 % der statischen Kipplast bei voll eingelenkter Maschine auf unebenem Boden oder begrenzt durch die Hydraulikkraft.
CEN EN 474-3: 80 % der statischen Kipplast bei voll eingelenkter Maschine auf festem, ebenem Boden oder begrenzt durch die Hydraulikkraft.

*SAE – Society of Automotive Engineers
** CEN – Europäisches Komitee für Normung

WARNUNG: Die Nutzlast der Zinken nicht überschreiten. Die einzelnen Zinkenkapazitäten sind auf der Seite einer jeden Zinke eingestanzt.

Radlader 950 Technische Daten

Technische Daten der Gabel

Technische Daten der Gabel

1	Zinkenlänge	mm "	1829 72,0
2	Lastschwerpunkt	mm "	915 36,0
	Statische Kipplast – Maschine gerade (Gabeln waagerecht)	kg lbs	8883 19,579
	Statische Kipplast – Maschine eingelenkt (Gabeln waagerecht)	kg lbs	7652 16,864
	Nennlast (SAE J1197 – 50 % der statischen Kipplast bei voll eingelenkter Maschine)	kg lbs	3826 8432
	Nennlast (CEN EN 474-3, unebenes Gelände – 60 % FTSTL)	kg lbs	4591 10,118
	Nennlast (CEN EN 474-3, fester, ebener Untergrund – 80 % FTSTL)	kg lbs	6121 13,491
3	Max. Gesamtlänge	mm "	9240 363,8
4	Reichweite bei Gabel auf Bodenebene	mm "	1213 47,7
5	*Höhe zur Unterseite Gabelzinken bei tiefster Stellung und waagerechter Gabel	mm "	-79 -3,1
6	Gabelträgerreichweite bei horizontalen Hubarmen und waagerechter Gabel	mm "	1744 68,7
7	Gabelträgerreichweite bei maximaler Hubhöhe	mm "	1029 40,5
8	Höhe über Gabelzinken bei horizontalen Hubarmen und waagerechter Gabel	mm "	1877 73,9
9	Höhe über Gabelzinken bei höchster Stellung und waagrechter Gabel	mm "	3812 150,1
10	Gesamthöhe über Gabel bei max. Hubhöhe (Oberkante Gabelträger bis Boden)	mm "	4853 191,0
11	Ausschütthöhe bei max. Hubhöhe und max. Vorkippwinkel	mm "	2029 79,9
12	Max. Vorkippwinkel von waagerechter Position	Grad	53
13	Gesamtbreite Gabelträger	mm "	2528 99,5
14	Gesamthöhe Gabelträger	mm "	1130 44,5
15	Außenbreite der Zinken (maximale Spreizung)	mm "	2178 85,7
16	Außenbreite der Zinken (minimale Spreizung)	mm "	576 22,7
	Zinkenbreite (einzelne Zinke)	mm "	180,0 7,1
	Zinkenstärke	mm "	90,0 3,5
	Zinkenkapazität	kg lbs	14 800 32,619
	Einsatzgewicht	kg lbs	19 386 42,727

* Negative Werte liegen unter der Planumsebene

950 STD

Baugabel – FUSION	96"-Gabelträger	72"-Zinke
	520-7957	520-7979

* Build 14A
* Z-Kinematik mit Parallelhub
* Standardmäßige Hubkonfiguration

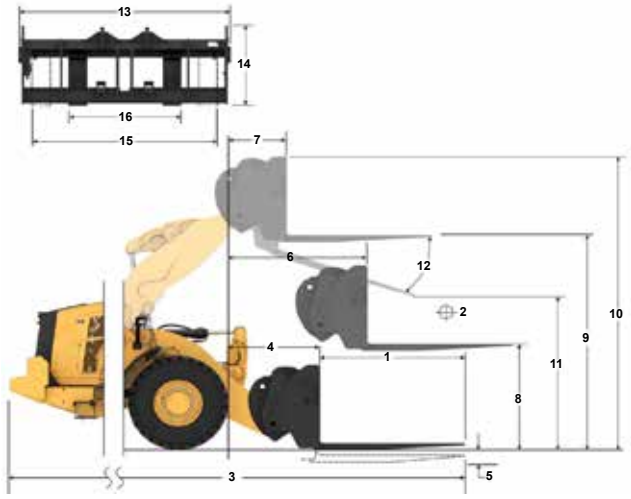

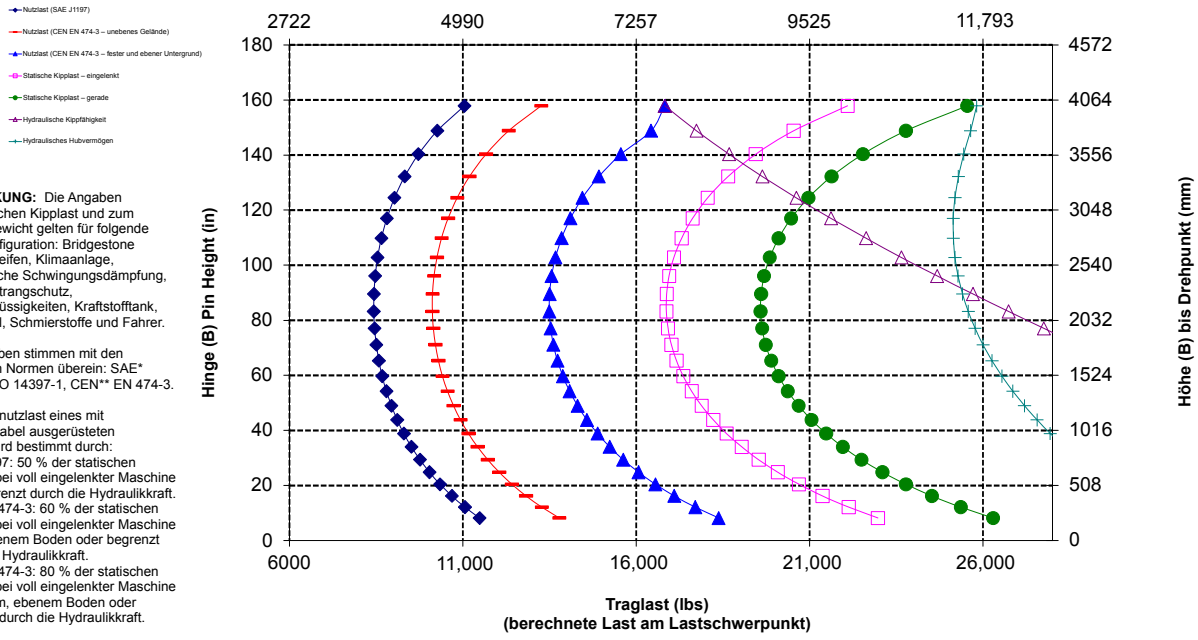

ANMERKUNG: Die Angaben zur statischen Kipplast und zum Einsatzgewicht gelten für folgende Laderkonfiguration: Bridgestone VJT L3 Reifen, Klimaanlage, hydraulische Schwingungsdämpfung, Antriebsstrangschutz, Betriebsflüssigkeiten, Kraftstofftank, Kühlmittel, Schmierstoffe und Fahrer.

Die Angaben stimmen mit den folgenden Normen überein: SAE* J1197, ISO 14397-1, CEN** EN 474-3.

Die Nennnutzlast eines mit Palettengabel ausgerüsteten Laders wird bestimmt durch:
SAE J1197: 50 % der statischen Kipplast bei voll eingelenkter Maschine oder begrenzt durch die Hydraulikkraft.
CEN EN 474-3: 60 % der statischen Kipplast bei voll eingelenkter Maschine auf unebenem Boden oder begrenzt durch die Hydraulikkraft.
CEN EN 474-3: 80 % der statischen Kipplast bei voll eingelenkter Maschine auf festem, ebenem Boden oder begrenzt durch die Hydraulikkraft.

*SAE – Society of Automotive Engineers
** CEN – Europäisches Komitee für Normung

WARNUNG: Die Nutzlast der Zinken nicht überschreiten. Die einzelnen Zinkenkapazitäten sind auf der Seite einer jeden Zinke eingestanzt.

Technische Daten der Gabel

Technische Daten der Gabel

1	Zinkenlänge	mm "	2134 84,0
2	Lastschwerpunkt	mm "	1067 42,0
	Statische Kipplast – Maschine gerade (Gabeln waagerecht)	kg lbs	8443 18,609
	Statische Kipplast – Maschine eingelenkt (Gabeln waagerecht)	kg lbs	7263 16,008
	Nennlast (SAE J1197 – 50 % der statischen Kipplast bei voll eingelenkter Maschine)	kg lbs	3631 8004
	Nennlast (CEN EN 474-3, unebenes Gelände – 60 % FTSTL)	kg lbs	4358 9605
	Nennlast (CEN EN 474-3, fester, ebener Untergrund – 80 % FTSTL)	kg lbs	5810 12,806
3	Max. Gesamtlänge	mm "	9545 375,8
4	Reichweite bei Gabel auf Bodenebene	mm "	1213 47,7
5	*Höhe zur Unterseite Gabelzinken bei tiefster Stellung und waagerechter Gabel	mm "	-79 -3,1
6	Gabelträgerreichweite bei horizontalen Hubarmen und waagerechter Gabel	mm "	1744 68,7
7	Gabelträgerreichweite bei maximaler Hubhöhe	mm "	1029 40,5
8	Höhe über Gabelzinken bei horizontalen Hubarmen und waagerechter Gabel	mm "	1877 73,9
9	Höhe über Gabelzinken bei höchster Stellung und waagrechter Gabel	mm "	3812 150,1
10	Gesamthöhe über Gabel bei max. Hubhöhe (Oberkante Gabelträger bis Boden)	mm "	4853 191,0
11	Ausschütthöhe bei max. Hubhöhe und max. Vorkippwinkel	mm "	1786 70,3
12	Max. Vorkippwinkel von waagerechter Position	Grad	53
13	Gesamtbreite Gabelträger	mm "	2528 99,5
14	Gesamthöhe Gabelträger	mm "	1130 44,5
15	Außenbreite der Zinken (maximale Spreizung)	mm "	2178 85,7
16	Außenbreite der Zinken (minimale Spreizung)	mm "	576 22,7
	Zinkenbreite (einzelne Zinke)	mm "	180,0 7,1
	Zinkenstärke	mm "	90,0 3,5
	Zinkenkapazität	kg lbs	12 700 27,991
	Einsatzgewicht	kg lbs	19 449 42,866

* Negative Werte liegen unter der Planumsebene

950 STD

Baugabel – FUSION	**96"-Gabelträger**	**84"-Zinke**
	520-7957	**520-7986**

*** Build 14A**
*** Z-Kinematik mit Parallelhub**
*** Standardmäßige Hubkonfiguration**

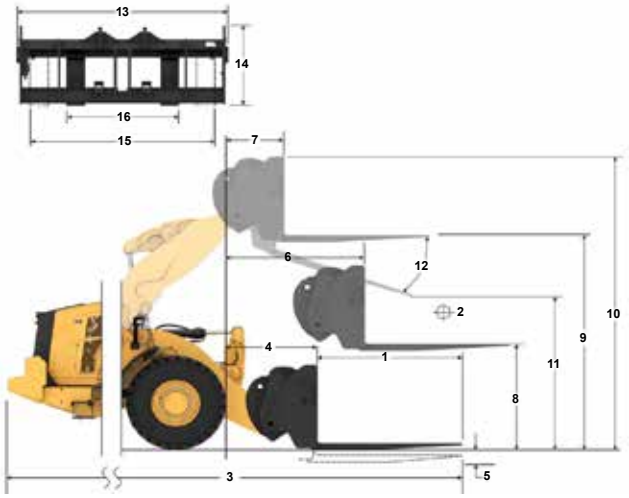

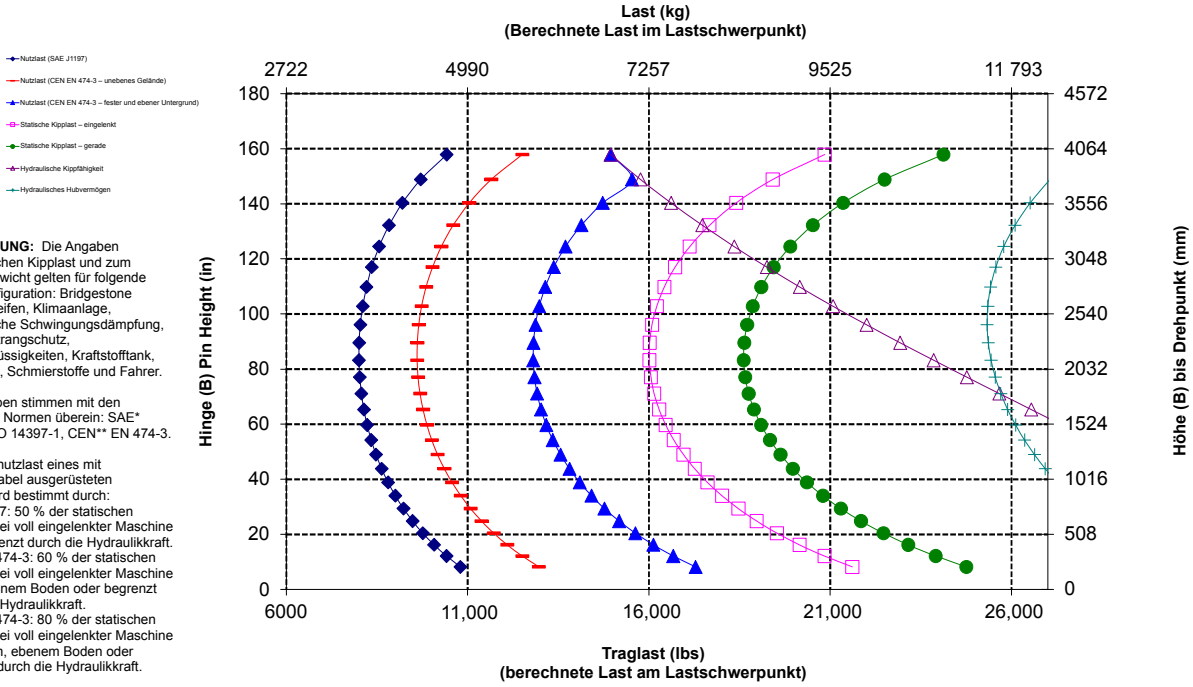

ANMERKUNG: Die Angaben zur statischen Kipplast und zum Einsatzgewicht gelten für folgende Laderkonfiguration: Bridgestone VJT L3 Reifen, Klimaanlage, hydraulische Schwingungsdämpfung, Antriebsstrangschutz, Betriebsflüssigkeiten, Kraftstofftank, Kühlmittel, Schmierstoffe und Fahrer.

Die Angaben stimmen mit den folgenden Normen überein: SAE* J1197, ISO 14397-1, CEN** EN 474-3.

Die Nennnutzlast eines mit Palettengabel ausgerüsteten Laders wird bestimmt durch:
SAE J1197: 50 % der statischen Kipplast bei voll eingelenkter Maschine oder begrenzt durch die Hydraulikkraft.
CEN EN 474-3: 60 % der statischen Kipplast bei voll eingelenkter Maschine auf unebenem Boden oder begrenzt durch die Hydraulikkraft.
CEN EN 474-3: 80 % der statischen Kipplast bei voll eingelenkter Maschine auf festem, ebenem Boden oder begrenzt durch die Hydraulikkraft.

*SAE – Society of Automotive Engineers
** CEN – Europäisches Komitee für Normung

WARNUNG: Die Nutzlast der Zinken nicht überschreiten. Die einzelnen Zinkenkapazitäten sind auf der Seite einer jeden Zinke eingestanzt.

Technische Daten der Gabel

Technische Daten der Gabel

1	Zinkenlänge	mm "	2438 96,0
2	Lastschwerpunkt	mm "	1219 48,0
	Statische Kipplast – Maschine gerade (Gabeln waagerecht)	kg lbs	8036 17,712
	Statische Kipplast – Maschine eingelenkt (Gabeln waagerecht)	kg lbs	6903 (15,214)
	Nennlast (SAE J1197 – 50 % der statischen Kipplast bei voll eingelenkter Maschine)	kg lbs	3452 7607
	Nennlast (CEN EN 474-3, unebenes Gelände – 60 % FTSTL)	kg lbs	4142 (9129)
	Nennlast (CEN EN 474-3, fester, ebener Untergrund – 80 % FTSTL)	kg lbs	5522 12,171
3	Max. Gesamtlänge	mm "	9849 387,7
4	Reichweite bei Gabel auf Bodenebene	mm "	1213 47,7
5	*Höhe zur Unterseite Gabelzinken bei tiefster Stellung und waagerechter Gabel	mm "	-79 -3,1
6	Gabelträgerreichweite bei horizontalen Hubarmen und waagerechter Gabel	mm "	1744 68,7
7	Gabelträgerreichweite bei maximaler Hubhöhe	mm "	1029 40,5
8	Höhe über Gabelzinken bei horizontalen Hubarmen und waagerechter Gabel	mm "	1877 73,9
9	Höhe über Gabelzinken bei höchster Stellung und waagrechter Gabel	mm "	3812 150,1
10	Gesamthöhe über Gabel bei max. Hubhöhe (Oberkante Gabelträger bis Boden)	mm "	4853 191,0
11	Ausschütthöhe bei max. Hubhöhe und max. Vorkippwinkel	mm "	1544 60,8
12	Max. Vorkippwinkel von waagerechter Position	Grad	53
13	Gesamtbreite Gabelträger	mm "	2528 99,5
14	Gesamthöhe Gabelträger	mm "	1130 44,5
15	Außenbreite der Zinken (maximale Spreizung)	mm "	2178 85,7
16	Außenbreite der Zinken (minimale Spreizung)	mm "	576 22,7
	Zinkenbreite (einzelne Zinke)	mm "	180,0 7,1
	Zinkenstärke	mm "	90,0 3,5
	Zinkenkapazität	kg lbs	11 300 24,905
	Einsatzgewicht	kg lbs	19 511 43,003

* Negative Werte liegen unter der Planumsebene

950 STD

Baugabel – FUSION	96"-Gabelträger	96"-Zinke
	520-7957	520-7981

* Build 14A
* Z-Kinematik mit Parallelhub
* Standardmäßige Hubkonfiguration

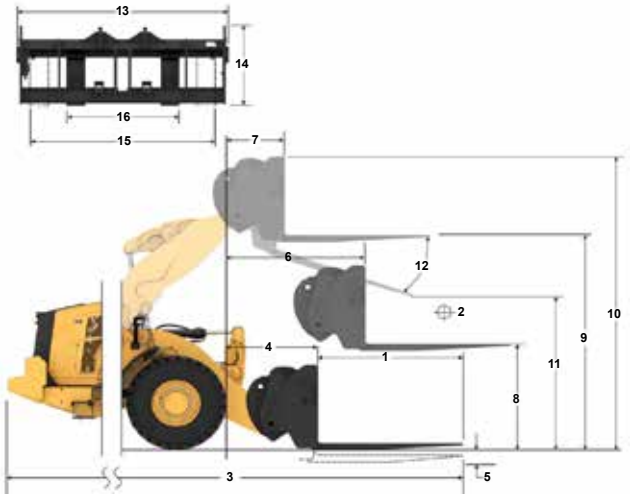

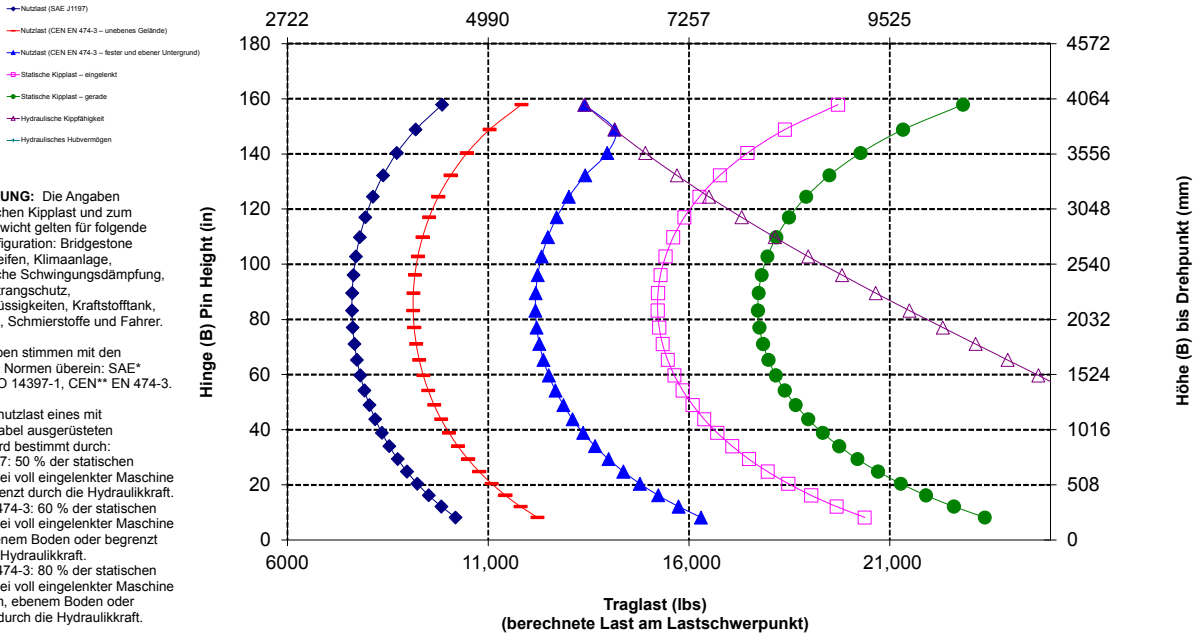

ANMERKUNG: Die Angaben zur statischen Kipplast und zum Einsatzgewicht gelten für folgende Laderkonfiguration: Bridgestone VJT L3 Reifen, Klimaanlage, hydraulische Schwingungsdämpfung, Antriebsstrangschutz, Betriebsflüssigkeiten, Kraftstofftank, Kühlmittel, Schmierstoffe und Fahrer.

Die Angaben stimmen mit den folgenden Normen überein: SAE* J1197, ISO 14397-1, CEN** EN 474-3.

Die Nennnutzlast eines mit Palettengabel ausgerüsteten Laders wird bestimmt durch:
SAE J1197: 50 % der statischen Kipplast bei voll eingelenkter Maschine oder begrenzt durch die Hydraulikkraft.
CEN EN 474-3: 60 % der statischen Kipplast bei voll eingelenkter Maschine auf unebenem Boden oder begrenzt durch die Hydraulikkraft.
CEN EN 474-3: 80 % der statischen Kipplast bei voll eingelenkter Maschine auf festem, ebenem Boden oder begrenzt durch die Hydraulikkraft.

*SAE – Society of Automotive Engineers
** CEN – Europäisches Komitee für Normung

WARNUNG: Die Nutzlast der Zinken nicht überschreiten. Die einzelnen Zinkenkapazitäten sind auf der Seite einer jeden Zinke eingestanzt.

Technische Daten der Gabel

Technische Daten der Gabel

1	Zinkenlänge	mm "	1524 60,0
2	Lastschwerpunkt	mm "	762 30,0
	Statische Kipplast – Maschine gerade (Gabeln waagerecht)	kg lbs	9321 20,543
	Statische Kipplast – Maschine eingelenkt (Gabeln waagerecht)	kg lbs	8033 17,705
	Nennlast (SAE J1197 – 50 % der statischen Kipplast bei voll eingelenkter Maschine)	kg lbs	4017 8852
	Nennlast (CEN EN 474-3, unebenes Gelände – 60 % FTSTL)	kg lbs	4820 10,623
	Nennlast (CEN EN 474-3, fester, ebener Untergrund – 80 % FTSTL)	kg lbs	6426 14,164
3	Max. Gesamtlänge	mm "	8935 351,8
4	Reichweite bei Gabel auf Bodenebene	mm "	1213 47,7
5	*Höhe zur Unterseite Gabelzinken bei tiefster Stellung und waagerechter Gabel	mm "	-79 -3,1
6	Gabelträgerreichweite bei horizontalen Hubarmen und waagerechter Gabel	mm "	1744 68,7
7	Gabelträgerreichweite bei maximaler Hubhöhe	mm "	1029 40,5
8	Höhe über Gabelzinken bei horizontalen Hubarmen und waagerechter Gabel	mm "	1877 73,9
9	Höhe über Gabelzinken bei höchster Stellung und waagrechter Gabel	mm "	3812 150,1
10	Gesamthöhe über Gabel bei max. Hubhöhe (Oberkante Gabelträger bis Boden)	mm "	4853 191,0
11	Ausschütthöhe bei max. Hubhöhe und max. Vorkippwinkel	mm "	2272 89,5
12	Max. Vorkippwinkel von waagerechter Position	Grad	53
13	Gesamtbreite Gabelträger	mm "	2833 111,5
14	Gesamthöhe Gabelträger	mm "	1130 44,5
15	Außenbreite der Zinken (maximale Spreizung)	mm "	2483 97,8
16	Außenbreite der Zinken (minimale Spreizung)	mm "	590 23,2
	Zinkenbreite (einzelne Zinke)	mm "	180,0 7,1
	Zinkenstärke	mm "	90,0 3,5
	Zinkenkapazität	kg lbs	17 800 39,231
	Einsatzgewicht	kg lbs	19 374 42,701

* Negative Werte liegen unter der Planumsebene

950 STD

Baugabel – FUSION	108"-Gabelträger	60"-Zinke
	520-7968	520-7980

* Build 14A
* Z-Kinematik mit Parallelhub
* Standardmäßige Hubkonfiguration

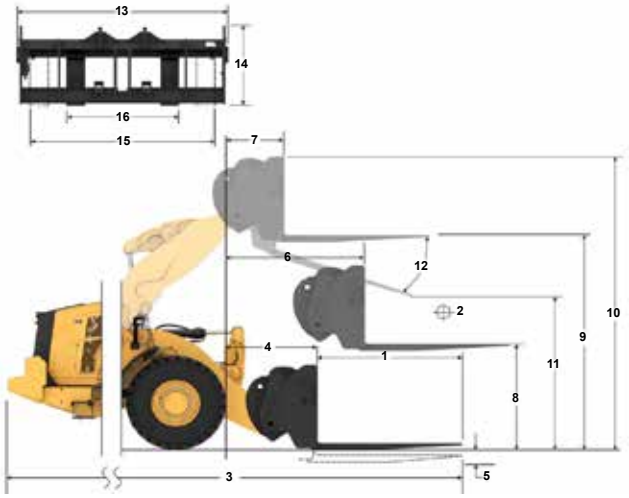

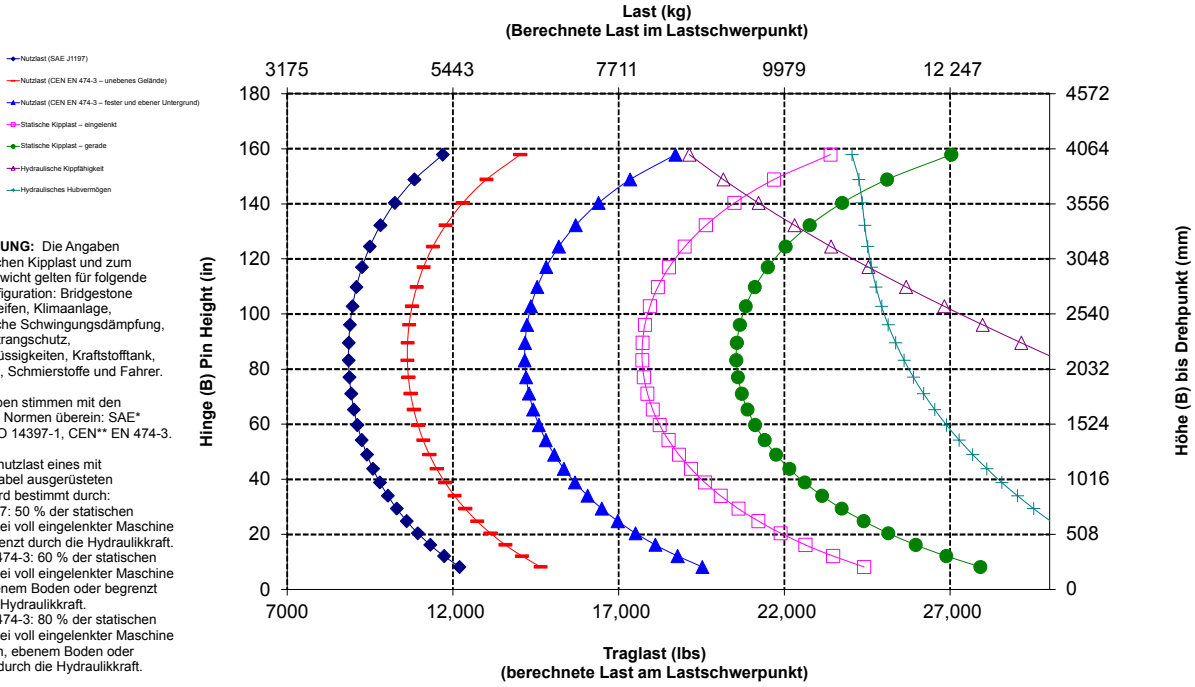

ANMERKUNG: Die Angaben zur statischen Kipplast und zum Einsatzgewicht gelten für folgende Laderkonfiguration: Bridgestone VJT L3 Reifen, Klimaanlage, hydraulische Schwingungsdämpfung, Antriebsstrangschutz, Betriebsflüssigkeiten, Kraftstofftank, Kühlmittel, Schmierstoffe und Fahrer.

Die Angaben stimmen mit den folgenden Normen überein: SAE* J1197, ISO 14397-1, CEN** EN 474-3.

Die Nennnutzlast eines mit Palettengabel ausgerüsteten Laders wird bestimmt durch:
SAE J1197: 50 % der statischen Kipplast bei voll eingelenkter Maschine oder begrenzt durch die Hydraulikkraft.
CEN EN 474-3: 60 % der statischen Kipplast bei voll eingelenkter Maschine auf unebenem Boden oder begrenzt durch die Hydraulikkraft.
CEN EN 474-3: 80 % der statischen Kipplast bei voll eingelenkter Maschine auf festem, ebenem Boden oder begrenzt durch die Hydraulikkraft.

*SAE – Society of Automotive Engineers
** CEN – Europäisches Komitee für Normung

WARNUNG: Die Nutzlast der Zinken nicht überschreiten. Die einzelnen Zinkenkapazitäten sind auf der Seite einer jeden Zinke eingestanzt.

Technische Daten der Gabel

Technische Daten der Gabel

1	Zinkenlänge	mm "	1829 72,0
2	Lastschwerpunkt	mm "	915 36,0
	Statische Kipplast – Maschine gerade (Gabeln waagerecht)	kg lbs	8849 19,502
	Statische Kipplast – Maschine eingelenkt (Gabeln waagerecht)	kg lbs	7617 16,788
	Nennlast (SAE J1197 – 50 % der statischen Kipplast bei voll eingelenkter Maschine)	kg lbs	3808 8394
	Nennlast (CEN EN 474-3, unebenes Gelände – 60 % FTSTL)	kg lbs	4570 10,073
	Nennlast (CEN EN 474-3, fester, ebener Untergrund – 80 % FTSTL)	kg lbs	6094 13,430
3	Max. Gesamtlänge	mm "	9240 363,8
4	Reichweite bei Gabel auf Bodenebene	mm "	1213 47,7
5	*Höhe zur Unterseite Gabelzinken bei tiefster Stellung und waagerechter Gabel	mm "	-79 -3,1
6	Gabelträgerreichweite bei horizontalen Hubarmen und waagerechter Gabel	mm "	1744 68,7
7	Gabelträgerreichweite bei maximaler Hubhöhe	mm "	1029 40,5
8	Höhe über Gabelzinken bei horizontalen Hubarmen und waagerechter Gabel	mm "	1877 73,9
9	Höhe über Gabelzinken bei höchster Stellung und waagrechter Gabel	mm "	3812 150,1
10	Gesamthöhe über Gabel bei max. Hubhöhe (Oberkante Gabelträger bis Boden)	mm "	4853 191,0
11	Ausschütthöhe bei max. Hubhöhe und max. Vorkippwinkel	mm "	2029 79,9
12	Max. Vorkippwinkel von waagerechter Position	Grad	53
13	Gesamtbreite Gabelträger	mm "	2833 111,5
14	Gesamthöhe Gabelträger	mm "	1130 44,5
15	Außenbreite der Zinken (maximale Spreizung)	mm "	2483 97,8
16	Außenbreite der Zinken (minimale Spreizung)	mm "	590 23,2
	Zinkenbreite (einzelne Zinke)	mm "	180,0 7,1
	Zinkenstärke	mm "	90,0 3,5
	Zinkenkapazität	kg lbs	14 800 32,619
	Einsatzgewicht	kg lbs	19 436 42,838

* Negative Werte liegen unter der Planumsebene

950 STD

108"-Gabelträger 72"-Zinke

Baugabel – FUSION **520-7968** **520-7979**

*** Build 14A**
*** Z-Kinematik mit Parallelhub**
*** Standardmäßige Hubkonfiguration**

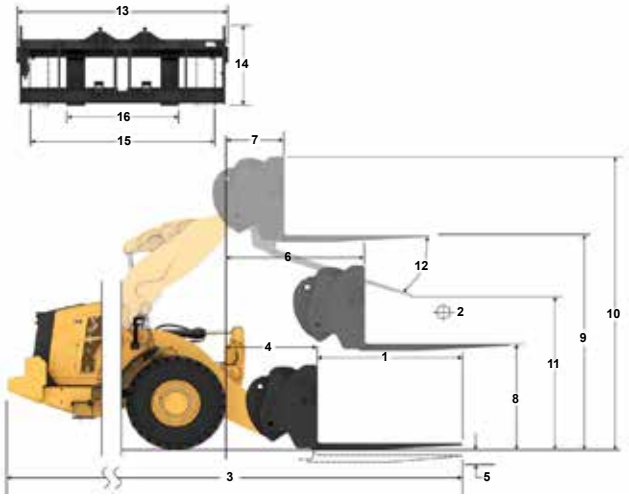

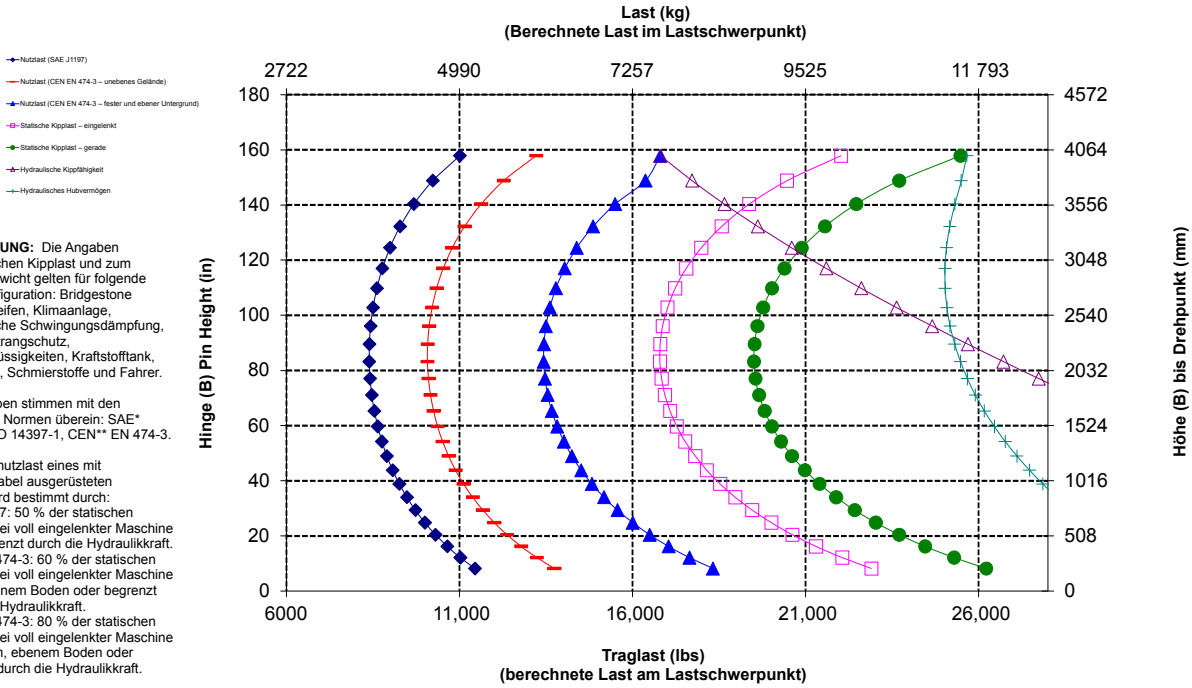

ANMERKUNG: Die Angaben zur statischen Kipplast und zum Einsatzgewicht gelten für folgende Laderkonfiguration: Bridgestone VJT L3 Reifen, Klimaanlage, hydraulische Schwingungsdämpfung, Antriebsstrangschutz, Betriebsflüssigkeiten, Kraftstofftank, Kühlmittel, Schmierstoffe und Fahrer.

Die Angaben stimmen mit den folgenden Normen überein: SAE* J1197, ISO 14397-1, CEN** EN 474-3.

Die Nennnutzlast eines mit Palettengabel ausgerüsteten Laders wird bestimmt durch:
SAE J1197: 50 % der statischen Kipplast bei voll eingelenkter Maschine oder begrenzt durch die Hydraulikkraft.
CEN EN 474-3: 60 % der statischen Kipplast bei voll eingelenkter Maschine auf unebenem Boden oder begrenzt durch die Hydraulikkraft.
CEN EN 474-3: 80 % der statischen Kipplast bei voll eingelenkter Maschine auf festem, ebenem Boden oder begrenzt durch die Hydraulikkraft.

*SAE – Society of Automotive Engineers
** CEN – Europäisches Komitee für Normung

WARNUNG: Die Nutzlast der Zinken nicht überschreiten. Die einzelnen Zinkenkapazitäten sind auf der Seite einer jeden Zinke eingestanzt.

Technische Daten der Gabel

Technische Daten der Gabel

1	Zinkenlänge	mm "	2134 84,0
2	Lastschwerpunkt	mm "	1067 42,0
	Statische Kipplast – Maschine gerade (Gabeln waagerecht)	kg lbs	8411 18,538
	Statische Kipplast – Maschine eingelenkt (Gabeln waagerecht)	kg lbs	7231 15,937
	Nennlast (SAE J1197 – 50 % der statischen Kipplast bei voll eingelenkter Maschine)	kg lbs	3615 7968
	Nennlast (CEN EN 474-3, unebenes Gelände – 60 % FTSTL)	kg lbs	4338 9562
	Nennlast (CEN EN 474-3, fester, ebener Untergrund – 80 % FTSTL)	kg lbs	5785 12,749
3	Max. Gesamtlänge	mm "	9545 375,8
4	Reichweite bei Gabel auf Bodenebene	mm "	1213 47,7
5	*Höhe zur Unterseite Gabelzinken bei tiefster Stellung und waagerechter Gabel	mm "	-79 -3,1
6	Gabelträgerreichweite bei horizontalen Hubarmen und waagerechter Gabel	mm "	1744 68,7
7	Gabelträgerreichweite bei maximaler Hubhöhe	mm "	1029 40,5
8	Höhe über Gabelzinken bei horizontalen Hubarmen und waagerechter Gabel	mm "	1877 73,9
9	Höhe über Gabelzinken bei höchster Stellung und waagrechter Gabel	mm "	3812 150,1
10	Gesamthöhe über Gabel bei max. Hubhöhe (Oberkante Gabelträger bis Boden)	mm "	4853 191,0
11	Ausschütthöhe bei max. Hubhöhe und max. Vorkippwinkel	mm "	1786 70,3
12	Max. Vorkippwinkel von waagerechter Position	Grad	53
13	Gesamtbreite Gabelträger	mm "	2833 111,5
14	Gesamthöhe Gabelträger	mm "	1130 44,5
15	Außenbreite der Zinken (maximale Spreizung)	mm "	2483 97,8
16	Außenbreite der Zinken (minimale Spreizung)	mm "	590 23,2
	Zinkenbreite (einzelne Zinke)	mm "	180,0 7,1
	Zinkenstärke	mm "	90,0 3,5
	Zinkenkapazität	kg lbs	12 700 27,991
	Einsatzgewicht	kg lbs	(19 498) 42,974

* Negative Werte liegen unter der Planumsebene

950 STD

	108"-Gabelträger	84"-Zinke
Baugabel – FUSION	**520-7968**	**520-7986**

*** Build 14A**
*** Z-Kinematik mit Parallelhub**
*** Standardmäßige Hubkonfiguration**

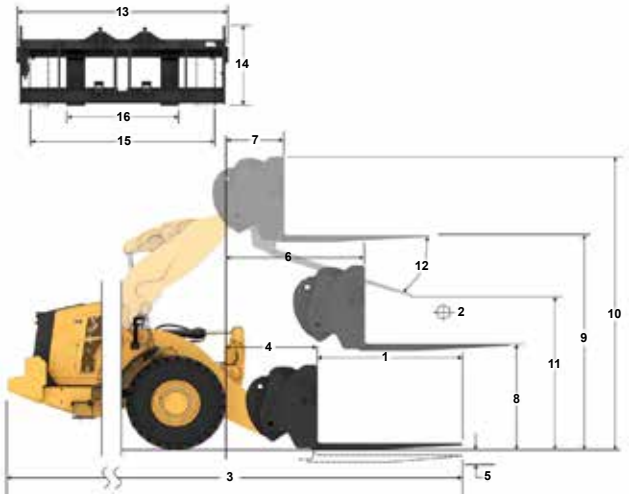

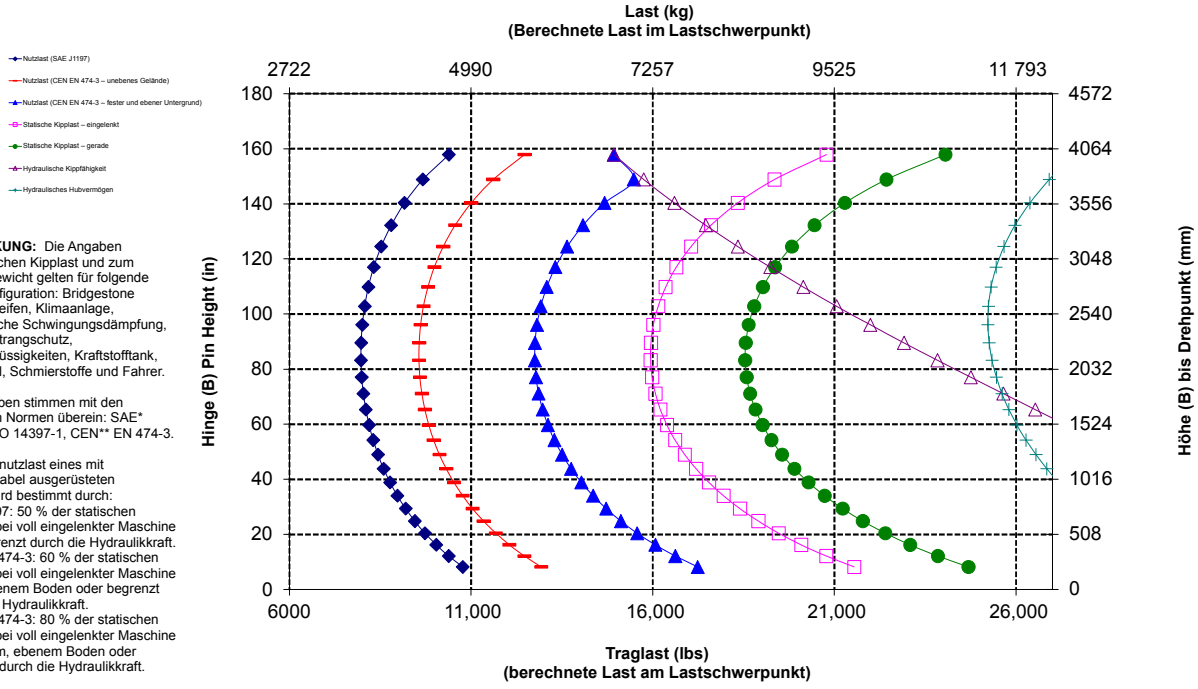

ANMERKUNG: Die Angaben zur statischen Kipplast und zum Einsatzgewicht gelten für folgende Laderkonfiguration: Bridgestone VJT L3 Reifen, Klimaanlage, hydraulische Schwingungsdämpfung, Antriebsstrangschutz, Betriebsflüssigkeiten, Kraftstofftank, Kühlmittel, Schmierstoffe und Fahrer.

Die Angaben stimmen mit den folgenden Normen überein: SAE* J1197, ISO 14397-1, CEN** EN 474-3.

Die Nennnutzlast eines mit Palettengabel ausgerüsteten Laders wird bestimmt durch:
SAE J1197: 50 % der statischen Kipplast bei voll eingelenkter Maschine oder begrenzt durch die Hydraulikkraft.
CEN EN 474-3: 60 % der statischen Kipplast bei voll eingelenkter Maschine auf unebenem Boden oder begrenzt durch die Hydraulikkraft.
CEN EN 474-3: 80 % der statischen Kipplast bei voll eingelenkter Maschine auf festem, ebenem Boden oder begrenzt durch die Hydraulikkraft.

*SAE – Society of Automotive Engineers
** CEN – Europäisches Komitee für Normung

WARNUNG: Die Nutzlast der Zinken nicht überschreiten. Die einzelnen Zinkenkapazitäten sind auf der Seite einer jeden Zinke eingestanzt.

Technische Daten der Gabel

Technische Daten der Gabel

1	Zinkenlänge	mm "	2438 96,0
2	Lastschwerpunkt	mm "	1219 48,0
	Statische Kipplast – Maschine gerade (Gabeln waagerecht)	kg lbs	8004 17,642
	Statische Kipplast – Maschine eingelenkt (Gabeln waagerecht)	kg lbs	6871 15,144
	Nennlast (SAE J1197 – 50 % der statischen Kipplast bei voll eingelenkter Maschine)	kg lbs	3436 7572
	Nennlast (CEN EN 474-3, unebenes Gelände – 60 % FTSTL)	kg lbs	4123 9087
	Nennlast (CEN EN 474-3, fester, ebener Untergrund – 80 % FTSTL)	kg lbs	5497 12,115
3	Max. Gesamtlänge	mm "	9849 387,7
4	Reichweite bei Gabel auf Bodenebene	mm "	1213 47,7
5	*Höhe zur Unterseite Gabelzinken bei tiefster Stellung und waagerechter Gabel	mm "	-79 -3,1
6	Gabelträgerreichweite bei horizontalen Hubarmen und waagerechter Gabel	mm "	1744 68,7
7	Gabelträgerreichweite bei maximaler Hubhöhe	mm "	1029 40,5
8	Höhe über Gabelzinken bei horizontalen Hubarmen und waagerechter Gabel	mm "	1877 73,9
9	Höhe über Gabelzinken bei höchster Stellung und waagrechter Gabel	mm "	3812 150,1
10	Gesamthöhe über Gabel bei max. Hubhöhe (Oberkante Gabelträger bis Boden)	mm "	4853 191,0
11	Ausschütthöhe bei max. Hubhöhe und max. Vorkippwinkel	mm "	1544 60,8
12	Max. Vorkippwinkel von waagerechter Position	Grad	53
13	Gesamtbreite Gabelträger	mm "	2833 111,5
14	Gesamthöhe Gabelträger	mm "	1130 44,5
15	Außenbreite der Zinken (maximale Spreizung)	mm "	2483 97,8
16	Außenbreite der Zinken (minimale Spreizung)	mm "	590 23,2
	Zinkenbreite (einzelne Zinke)	mm "	180,0 7,1
	Zinkenstärke	mm "	90,0 3,5
	Zinkenkapazität	kg lbs	11 300 24,905
	Einsatzgewicht	kg lbs	19 561 43,113

* Negative Werte liegen unter der Planumsebene

950 STD

Baugabel – FUSION | **108"-Gabelträger 520-7968** | **96"-Zinke 520-7981**

*** Build 14A**
*** Z-Kinematik mit Parallelhub**
*** Standardmäßige Hubkonfiguration**

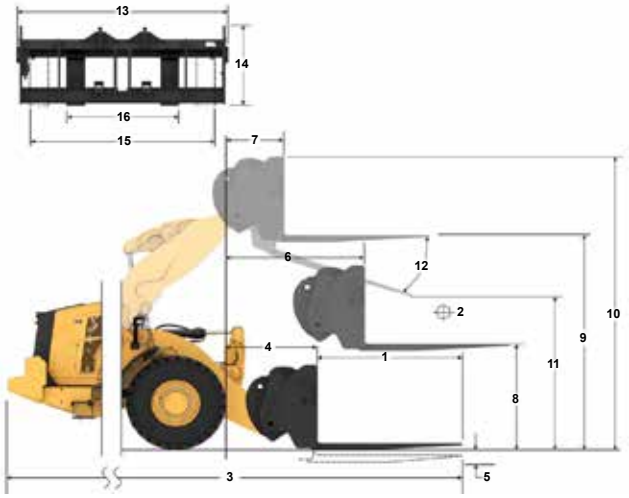

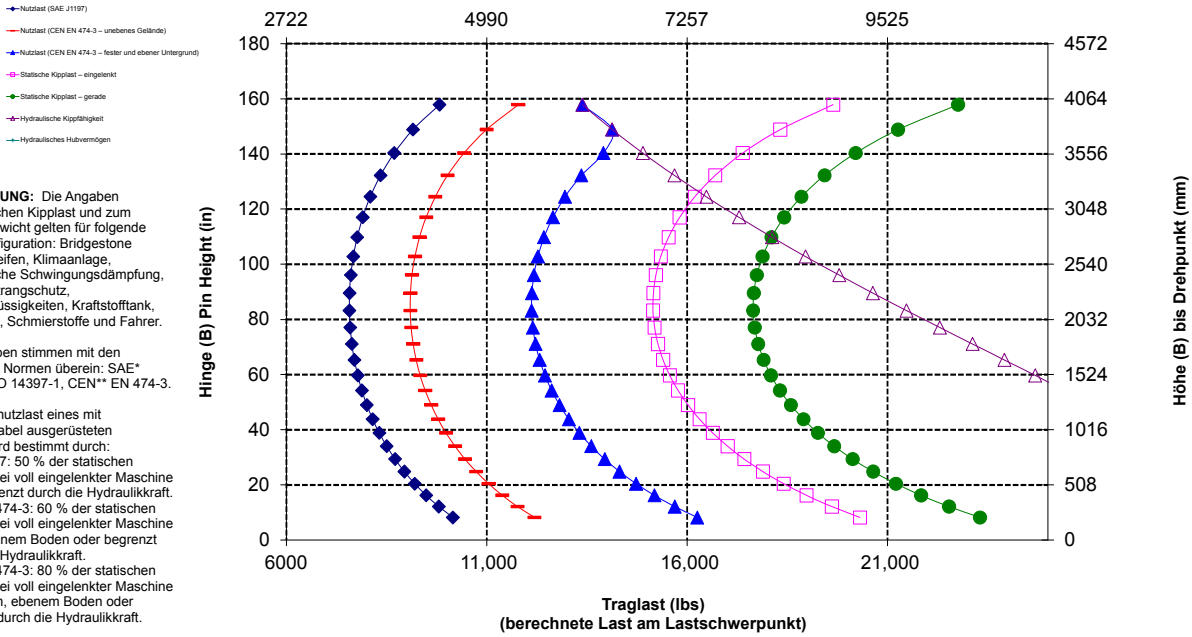

ANMERKUNG: Die Angaben zur statischen Kipplast und zum Einsatzgewicht gelten für folgende Laderkonfiguration: Bridgestone VJT L3 Reifen, Klimaanlage, hydraulische Schwingungsdämpfung, Antriebsstrangschutz, Betriebsflüssigkeiten, Kraftstofftank, Kühlmittel, Schmierstoffe und Fahrer.

Die Angaben stimmen mit den folgenden Normen überein: SAE* J1197, ISO 14397-1, CEN** EN 474-3.

Die Nennnutzlast eines mit Palettengabel ausgerüsteten Laders wird bestimmt durch:
SAE J1197: 50 % der statischen Kipplast bei voll eingelenkter Maschine oder begrenzt durch die Hydraulikkraft.
CEN EN 474-3: 60 % der statischen Kipplast bei voll eingelenkter Maschine auf unebenem Boden oder begrenzt durch die Hydraulikkraft.
CEN EN 474-3: 80 % der statischen Kipplast bei voll eingelenkter Maschine auf festem, ebenem Boden oder begrenzt durch die Hydraulikkraft.

*SAE – Society of Automotive Engineers
** CEN – Europäisches Komitee für Normung

WARNUNG: Die Nutzlast der Zinken nicht überschreiten. Die einzelnen Zinkenkapazitäten sind auf der Seite einer jeden Zinke eingestanzt.

Lastarm – Technische Daten

950 STD **289-9885**

Lastarm, Fusion **6 Positionen**

* Build 14A
* Z-Kinematik mit Parallelhub
* Standardmäßige Hubkonfiguration

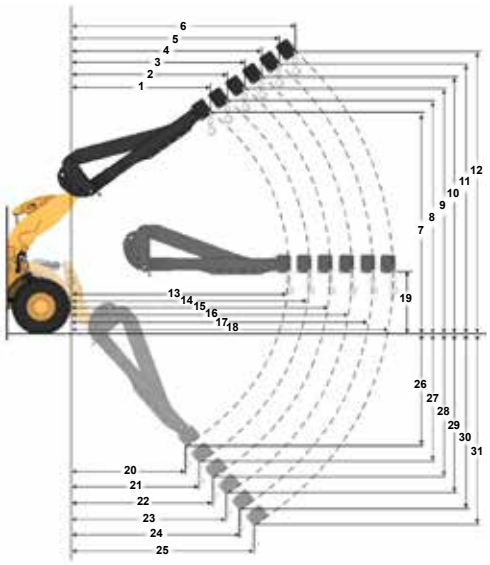

Technische Daten MHA		Eingefahren	Verlängerung 1	Verlängerung 2	Verlängerung 3	Verlängerung 4	Ausgefahren
Max. Hubhöhe – Hakenreichweite (1, 2, 3, 4, 5, 6)	mm	2291	2429	2566	2704	2842	2979
	Fuß, Zoll	7' 6"	7' 11"	8' 5"	8' 10"	9' 3"	9' 9"
Max. Hubhöhe – Hakenhöhe (7, 8, 9, 10, 11, 12)	mm	6852	7124	7396	7668	7939	8211
	Fuß, Zoll	22' 5"	23' 4"	24' 3"	25' 1"	26' 0"	26' 11"
Waagerecht – Hakenreichweite (13, 14, 15, 16, 17, 18)	mm	4610	4915	5220	5525	5829	6134
	Fuß, Zoll	15' 1"	16' 1"	17' 1"	18' 1"	19' 1"	20' 1"
Waagerecht – Hakenhöhe (19)	mm	1842	1842	1842	1842	1842	1842
	Fuß, Zoll	6' 0,5"	6' 0,5"	6' 0,5"	6' 0,5"	6' 0,5"	6' 0,5"
Min. Hubhöhe – Hakenreichweite (20, 21, 22, 23, 24, 25)	mm	2416	2596	2777	2957	3137	3318
	Fuß, Zoll	7' 11"	8' 6"	9' 1"	9' 8"	10' 3"	10' 10"
Min. Hubhöhe – Hakenhöhe (26, 27, 28, 29, 30, 31)	mm	(2593)	(2839)	(3085)	(3330)	(3576)	(3822)
	Fuß, Zoll	-8' 5"	-9' 8"	-10' 10"	-10' 0"	-11' 3"	-12' 5"
Statische Kipplast, gerade	kg	5970	5645	5353	5089	4849	4629
	lb	13,157	12,442	11,798	11,216	10,687	10,203
Statische Kipplast, eingelenkt	kg	5184	4901	4646	4416	4207	4016
	lb	11,425	10,801	10,240	9733	9272	8851
Einsatzgewicht	kg	18 708	18 708	18 708	18 708	18 708	18 708
	lb	41,233	41,233	41,233	41,233	41,233	41,233

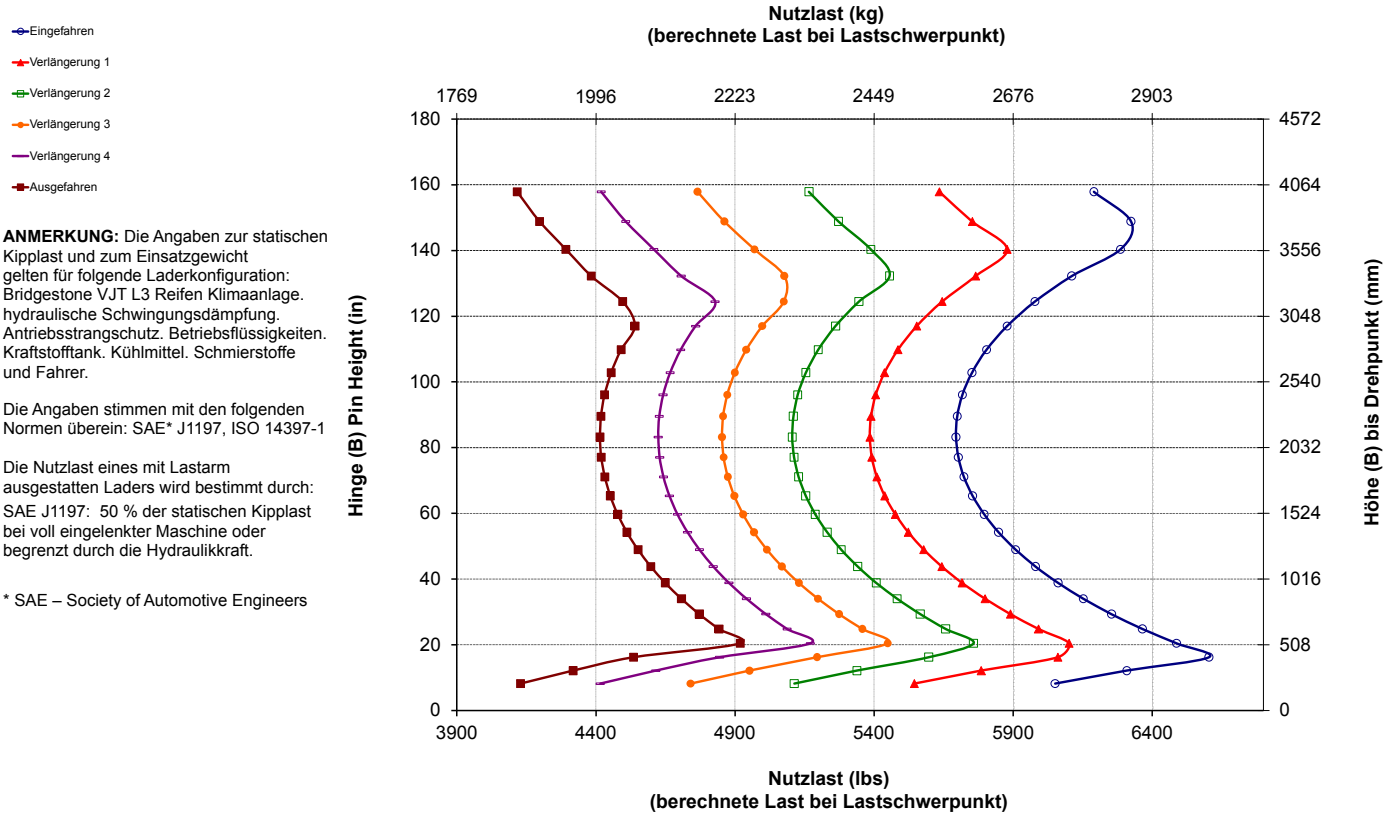

ANMERKUNG: Die Angaben zur statischen Kipplast und zum Einsatzgewicht gelten für folgende Laderkonfiguration: Bridgestone VJT L3 Reifen Klimaanlage. hydraulische Schwingungsdämpfung. Antriebsstrangschutz. Betriebsflüssigkeiten. Kraftstofftank. Kühlmittel. Schmierstoffe und Fahrer.

Die Angaben stimmen mit den folgenden Normen überein: SAE* J1197, ISO 14397-1

Die Nutzlast eines mit Lastarm ausgestatten Laders wird bestimmt durch: SAE J1197: 50 % der statischen Kipplast bei voll eingelenkter Maschine oder begrenzt durch die Hydraulikkraft.

* SAE – Society of Automotive Engineers

Technische Daten der Gabel

Technische Daten der Gabel

1	Zinkenlänge	mm "	1524 60,0
2	Lastschwerpunkt	mm "	762 30,0
	Statische Kipplast – Maschine gerade (Gabeln waagerecht)	kg lbs	8954 19,734
	Statische Kipplast – Maschine eingelenkt (Gabeln waagerecht)	kg lbs	7704 16,980
	Nennlast (SAE J1197 – 50 % der statischen Kipplast bei voll eingelenkter Maschine)	kg lbs	3852 8490
	Nennlast (CEN EN 474-3, unebenes Gelände – 60 % FTSTL)	kg lbs	4623 10,188
	Nennlast (CEN EN 474-3, fester, ebener Untergrund – 80 % FTSTL)	kg lbs	6163 13,584
3	Max. Gesamtlänge	mm "	9448 372,0
4	Reichweite bei Gabel auf Bodenebene	mm "	1697 66,8
5	*Höhe zur Unterseite Gabelzinken bei tiefster Stellung und waagerechter Gabel	mm "	164 -6,5
6	Gabelträgerreichweite bei horizontalen Hubarmen und waagerechter Gabel	mm "	2127 83,7
7	Gabelträgerreichweite bei maximaler Hubhöhe	mm "	1072 42,2
8	Höhe über Gabelzinken bei horizontalen Hubarmen und waagerechter Gabel	mm "	1772 69,7
9	Höhe über Gabelzinken bei höchster Stellung und waagrechter Gabel	mm "	4212 165,8
10	Gesamthöhe über Gabel bei max. Hubhöhe (Oberkante Gabelträger bis Boden)	mm "	4987 196,3
11	Ausschütthöhe bei max. Hubhöhe und max. Vorkippwinkel	mm "	2887 113,6
12	Max. Vorkippwinkel von waagerechter Position	Grad	44
13	Gesamtbreite Gabelträger	mm "	2217 87,3
14	Gesamthöhe Gabelträger	mm "	840 33,1
15	Außenbreite der Zinken (maximale Spreizung)	mm "	2070 81,5
16	Außenbreite der Zinken (minimale Spreizung)	mm "	470 18,5
	Zinkenbreite (einzelne Zinke)	mm "	150,0 5,9
	Zinkenstärke	mm "	65,0 2,6
	Zinkenkapazität	kg lbs	6300 13,885
	Einsatzgewicht	kg lbs	19 611 43,222

* Negative Werte liegen unter der Planumsebene

950 HL

Palettengabel, FUSION

87"-Gabelträger	60"-Zinke
530-1861	548-3265

*** Build 14A**
*** Z-Kinematik mit Parallelhub**
*** Konfiguration für langes Hubgerüst**

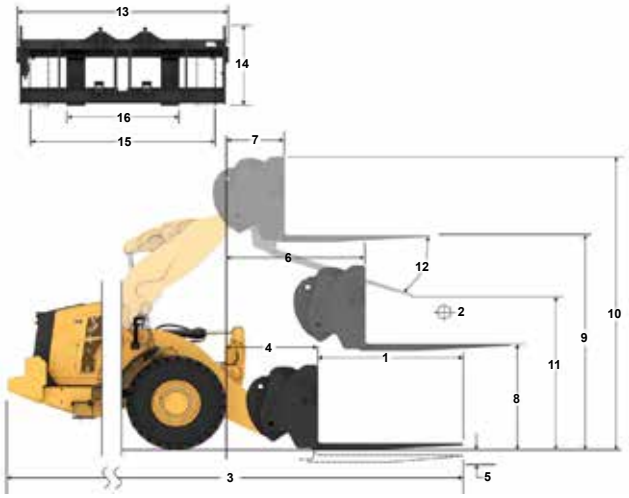

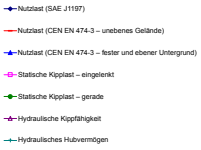

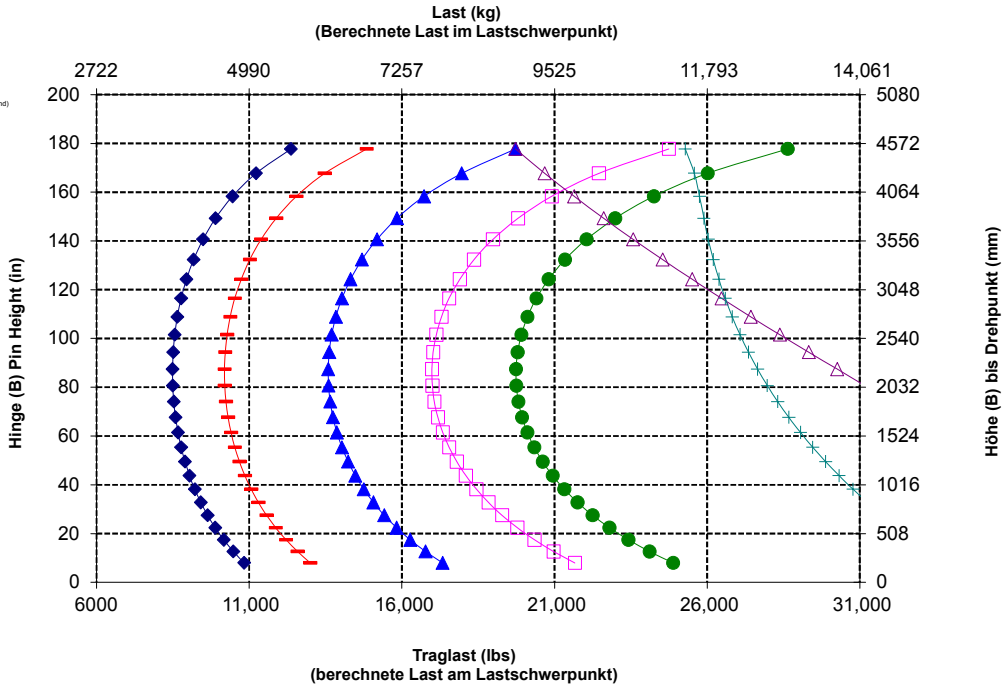

ANMERKUNG: Die Angaben zur statischen Kipplast und zum Einsatzgewicht gelten für folgende Laderkonfiguration: Bridgestone VJT L3 Reifen, Klimaanlage, hydraulische Schwingungsdämpfung, Antriebsstrangschutz, Betriebsflüssigkeiten, Kraftstofftank, Kühlmittel, Schmierstoffe und Fahrer.

Die Angaben stimmen mit den folgenden Normen überein: SAE* J1197, ISO 14397-1, CEN** EN 474-3.

Die Nennnutzlast eines mit Palettengabel ausgerüsteten Laders wird bestimmt durch:
SAE J1197: 50 % der statischen Kipplast bei voll eingelenkter Maschine oder begrenzt durch die Hydraulikkraft.
CEN EN 474-3: 60 % der statischen Kipplast bei voll eingelenkter Maschine auf unebenem Boden oder begrenzt durch die Hydraulikkraft.
CEN EN 474-3: 80 % der statischen Kipplast bei voll eingelenkter Maschine auf festem, ebenem Boden oder begrenzt durch die Hydraulikkraft.

*SAE – Society of Automotive Engineers
** CEN – Europäisches Komitee für Normung

WARNUNG: Die Nutzlast der Zinken nicht überschreiten. Die einzelnen Zinkenkapazitäten sind auf der Seite einer jeden Zinke eingestanzt.

Technische Daten der Gabel

Technische Daten der Gabel

1	Zinkenlänge	mm "	1830 72,0
2	Lastschwerpunkt	mm "	915 36,0
	Statische Kipplast – Maschine gerade (Gabeln waagerecht)	kg lbs	8553 18,851
	Statische Kipplast – Maschine eingelenkt (Gabeln waagerecht)	kg lbs	7353 16,206
	Nennlast (SAE J1197 – 50 % der statischen Kipplast bei voll eingelenkter Maschine)	kg lbs	3677 8103
	Nennlast (CEN EN 474-3, unebenes Gelände – 60 % FTSTL)	kg lbs	4412 9724
	Nennlast (CEN EN 474-3, fester, ebener Untergrund – 80 % FTSTL)	kg lbs	5883 12,965
3	Max. Gesamtlänge	mm "	9754 384,0
4	Reichweite bei Gabel auf Bodenebene	mm "	1697 66,8
5	*Höhe zur Unterseite Gabelzinken bei tiefster Stellung und waagerechter Gabel	mm "	164 -6,5
6	Gabelträgerreichweite bei horizontalen Hubarmen und waagerechter Gabel	mm "	2127 83,7
7	Gabelträgerreichweite bei maximaler Hubhöhe	mm "	1072 42,2
8	Höhe über Gabelzinken bei horizontalen Hubarmen und waagerechter Gabel	mm "	1772 69,7
9	Höhe über Gabelzinken bei höchster Stellung und waagrechter Gabel	mm "	4212 165,8
10	Gesamthöhe über Gabel bei max. Hubhöhe (Oberkante Gabelträger bis Boden)	mm "	4987 196,3
11	Ausschütthöhe bei max. Hubhöhe und max. Vorkippwinkel	mm "	2675 105,3
12	Max. Vorkippwinkel von waagerechter Position	Grad	44
13	Gesamtbreite Gabelträger	mm "	2217 87,3
14	Gesamthöhe Gabelträger	mm "	840 33,1
15	Außenbreite der Zinken (maximale Spreizung)	mm "	2070 81,5
16	Außenbreite der Zinken (minimale Spreizung)	mm "	470 18,5
	Zinkenbreite (einzelne Zinke)	mm "	150,0 5,9
	Zinkenstärke	mm "	65,0 2,6
	Zinkenkapazität	kg lbs	5246 11,562
	Einsatzgewicht	kg lbs	19 658 43,326

* Negative Werte liegen unter der Planumsebene

950 HL

Palettengabel, FUSION	87"-Gabelträger	72"-Zinke
	530-1861	530-1869

*** Build 14A**
*** Z-Kinematik mit Parallelhub**
*** Konfiguration für langes Hubgerüst**

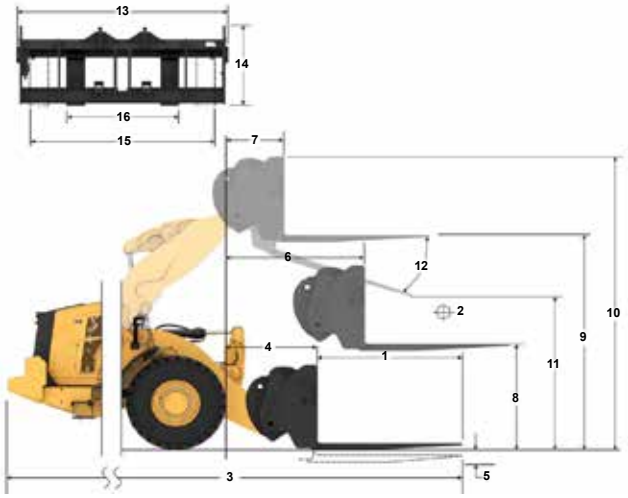

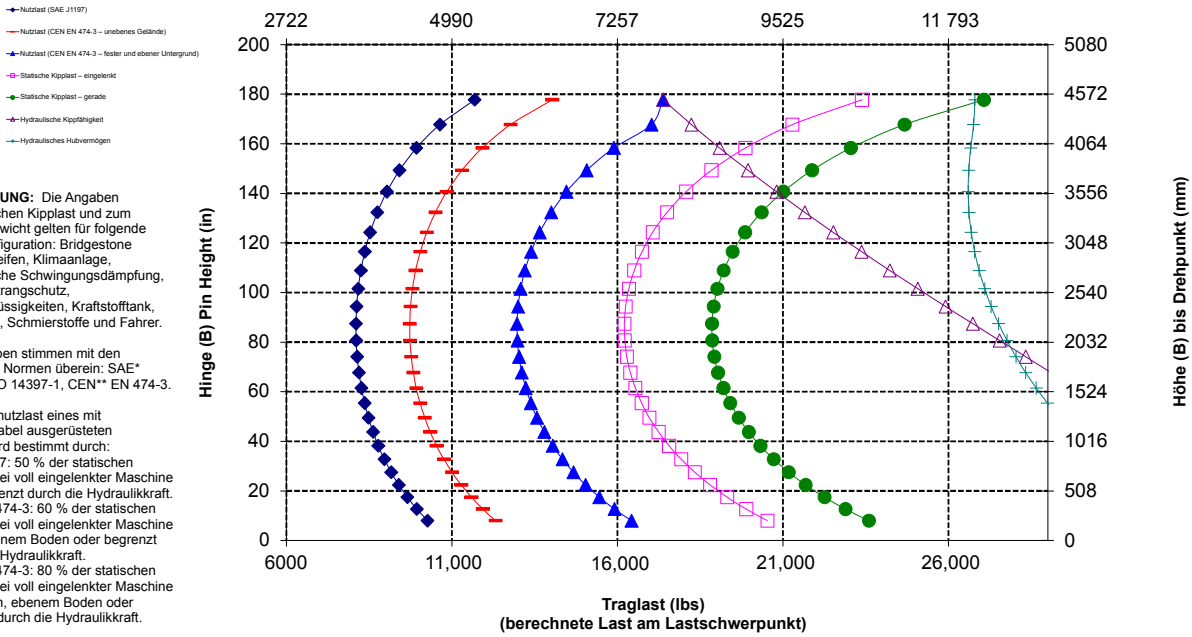

ANMERKUNG: Die Angaben zur statischen Kipplast und zum Einsatzgewicht gelten für folgende Laderkonfiguration: Bridgestone VJT L3 Reifen, Klimaanlage, hydraulische Schwingungsdämpfung, Antriebsstrangschutz, Betriebsflüssigkeiten, Kraftstofftank, Kühlmittel, Schmierstoffe und Fahrer.

Die Angaben stimmen mit den folgenden Normen überein: SAE* J1197, ISO 14397-1, CEN** EN 474-3.

Die Nennnutzlast eines mit Palettengabel ausgerüsteten Laders wird bestimmt durch:
SAE J1197: 50 % der statischen Kipplast bei voll eingelenkter Maschine oder begrenzt durch die Hydraulikkraft.
CEN EN 474-3: 60 % der statischen Kipplast bei voll eingelenkter Maschine auf unebenem Boden oder begrenzt durch die Hydraulikkraft.
CEN EN 474-3: 80 % der statischen Kipplast bei voll eingelenkter Maschine auf festem, ebenem Boden oder begrenzt durch die Hydraulikkraft.

*SAE – Society of Automotive Engineers
** CEN – Europäisches Komitee für Normung

WARNUNG: Die Nutzlast der Zinken nicht überschreiten. Die einzelnen Zinkenkapazitäten sind auf der Seite einer jeden Zinke eingestanzt.

Technische Daten der Gabel

Technische Daten der Gabel

1	Zinkenlänge	mm "	1524 60,0
2	Lastschwerpunkt	mm "	762 30,0
	Statische Kipplast – Maschine gerade (Gabeln waagerecht)	kg lbs	8672 19,114
	Statische Kipplast – Maschine eingelenkt (Gabeln waagerecht)	kg lbs	7420 16,353
	Nennlast (SAE J1197 – 50 % der statischen Kipplast bei voll eingelenkter Maschine)	kg lbs	3710 8177
	Nennlast (CEN EN 474-3, unebenes Gelände – 60 % FTSTL)	kg lbs	4452 9812
	Nennlast (CEN EN 474-3, fester, ebener Untergrund – 80 % FTSTL)	kg lbs	5936 13,083
3	Max. Gesamtlänge	mm "	9408 370,4
4	Reichweite bei Gabel auf Bodenebene	mm "	1657 65,2
5	*Höhe zur Unterseite Gabelzinken bei tiefster Stellung und waagerechter Gabel	mm "	-83 -3,3
6	Gabelträgerreichweite bei horizontalen Hubarmen und waagerechter Gabel	mm "	2119 83,4
7	Gabelträgerreichweite bei maximaler Hubhöhe	mm "	1064 41,9
8	Höhe über Gabelzinken bei horizontalen Hubarmen und waagerechter Gabel	mm "	1877 73,9
9	Höhe über Gabelzinken bei höchster Stellung und waagrechter Gabel	mm "	4318 170,0
10	Gesamthöhe über Gabel bei max. Hubhöhe (Oberkante Gabelträger bis Boden)	mm "	*(5358) 210,9
11	Ausschütthöhe bei max. Hubhöhe und max. Vorkippwinkel	mm "	2826 111,3
12	Max. Vorkippwinkel von waagerechter Position	Grad	50
13	Gesamtbreite Gabelträger	mm "	2528 99,5
14	Gesamthöhe Gabelträger	mm "	1130 44,5
15	Außenbreite der Zinken (maximale Spreizung)	mm "	2178 85,7
16	Außenbreite der Zinken (minimale Spreizung)	mm "	576 22,7
	Zinkenbreite (einzelne Zinke)	mm "	180,0 7,1
	Zinkenstärke	mm "	90,0 3,5
	Zinkenkapazität	kg lbs	17 800 39,231
	Einsatzgewicht	kg lbs	19 986 44,049

* Negative Werte liegen unter der Planumsebene

950 HL

Baugabel – FUSION	96"-Gabelträger	60"-Zinke
	520-7957	520-7980

*** Build 14A**
*** Z-Kinematik mit Parallelhub**
*** Konfiguration für langes Hubgerüst**

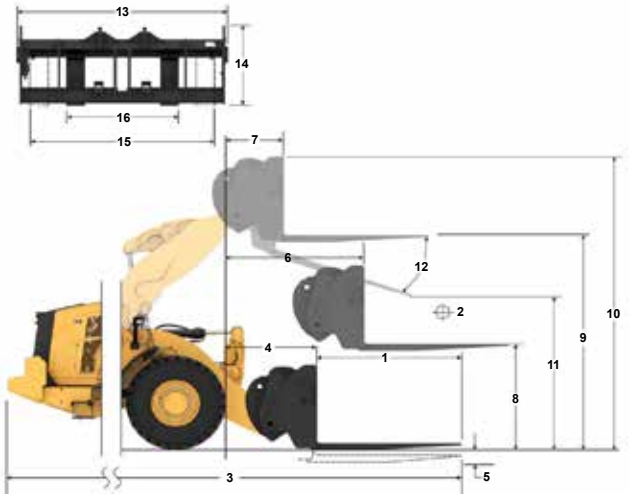

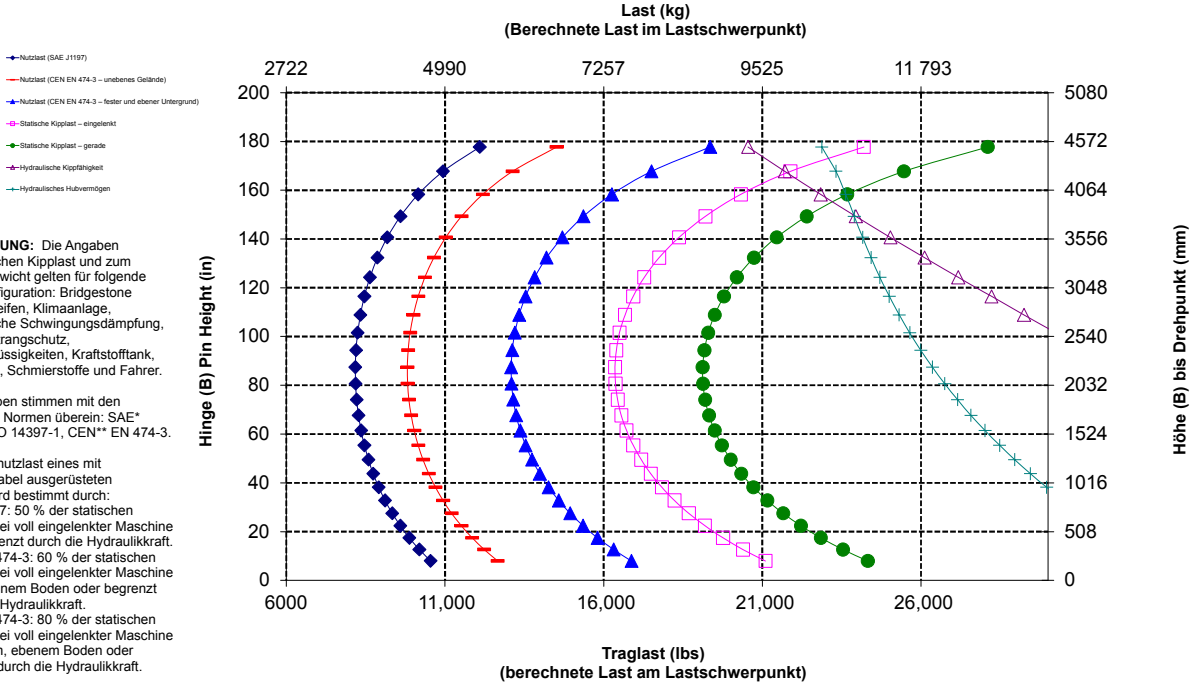

ANMERKUNG: Die Angaben zur statischen Kipplast und zum Einsatzgewicht gelten für folgende Laderkonfiguration: Bridgestone VJT L3 Reifen, Klimaanlage, hydraulische Schwingungsdämpfung, Antriebsstrangschutz, Betriebsflüssigkeiten, Kraftstofftank, Kühlmittel, Schmierstoffe und Fahrer.

Die Angaben stimmen mit den folgenden Normen überein: SAE* J1197, ISO 14397-1, CEN** EN 474-3.

Die Nennnutzlast eines mit Palettengabel ausgerüsteten Laders wird bestimmt durch:
SAE J1197: 50 % der statischen Kipplast bei voll eingelenkter Maschine oder begrenzt durch die Hydraulikkraft.
CEN EN 474-3: 60 % der statischen Kipplast bei voll eingelenkter Maschine auf unebenem Boden oder begrenzt durch die Hydraulikkraft.
CEN EN 474-3: 80 % der statischen Kipplast bei voll eingelenkter Maschine auf festem, ebenem Boden oder begrenzt durch die Hydraulikkraft.

*SAE – Society of Automotive Engineers
** CEN – Europäisches Komitee für Normung

WARNUNG: Die Nutzlast der Zinken nicht überschreiten. Die einzelnen Zinkenkapazitäten sind auf der Seite einer jeden Zinke eingestanzt.

Technische Daten der Gabel

Technische Daten der Gabel

1	Zinkenlänge	mm "	1829 72,0
2	Lastschwerpunkt	mm "	915 36,0
	Statische Kipplast – Maschine gerade (Gabeln waagerecht)	kg lbs	8266 18,218
	Statische Kipplast – Maschine eingelenkt (Gabeln waagerecht)	kg lbs	7063 15,566
	Nennlast (SAE J1197 – 50 % der statischen Kipplast bei voll eingelenkter Maschine)	kg lbs	3531 7783
	Nennlast (CEN EN 474-3, unebenes Gelände – 60 % FTSTL)	kg lbs	4238 9340
	Nennlast (CEN EN 474-3, fester, ebener Untergrund – 80 % FTSTL)	kg lbs	5650 12,453
3	Max. Gesamtlänge	mm "	9713 382,4
4	Reichweite bei Gabel auf Bodenebene	mm "	1657 65,2
5	*Höhe zur Unterseite Gabelzinken bei tiefster Stellung und waagerechter Gabel	mm "	-83 -3,3
6	Gabelträgerreichweite bei horizontalen Hubarmen und waagerechter Gabel	mm "	2119 83,4
7	Gabelträgerreichweite bei maximaler Hubhöhe	mm "	1064 41,9
8	Höhe über Gabelzinken bei horizontalen Hubarmen und waagerechter Gabel	mm "	1877 73,9
9	Höhe über Gabelzinken bei höchster Stellung und waagrechter Gabel	mm "	4318 170,0
10	Gesamthöhe über Gabel bei max. Hubhöhe (Oberkante Gabelträger bis Boden)	mm "	*(5358) 210,9
11	Ausschütthöhe bei max. Hubhöhe und max. Vorkippwinkel	mm "	2592 102,1
12	Max. Vorkippwinkel von waagerechter Position	Grad	50
13	Gesamtbreite Gabelträger	mm "	2528 99,5
14	Gesamthöhe Gabelträger	mm "	1130 44,5
15	Außenbreite der Zinken (maximale Spreizung)	mm "	2178 85,7
16	Außenbreite der Zinken (minimale Spreizung)	mm "	576 22,7
	Zinkenbreite (einzelne Zinke)	mm "	180,0 7,1
	Zinkenstärke	mm "	90,0 3,5
	Zinkenkapazität	kg lbs	14 800 32,619
	Einsatzgewicht	kg lbs	20 047 44,183

* Negative Werte liegen unter der Planumsebene

950 HL

Baugabel – FUSION	96"-Gabelträger	72"-Zinke
	520-7957	520-7979

*** Build 14A**
*** Z-Kinematik mit Parallelhub**
*** Konfiguration für langes Hubgerüst**

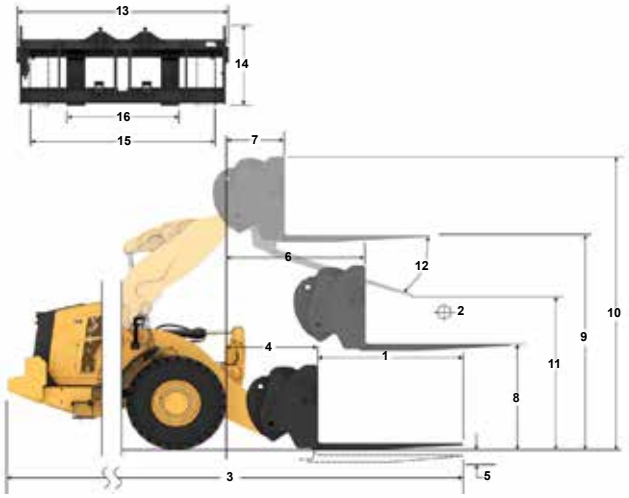

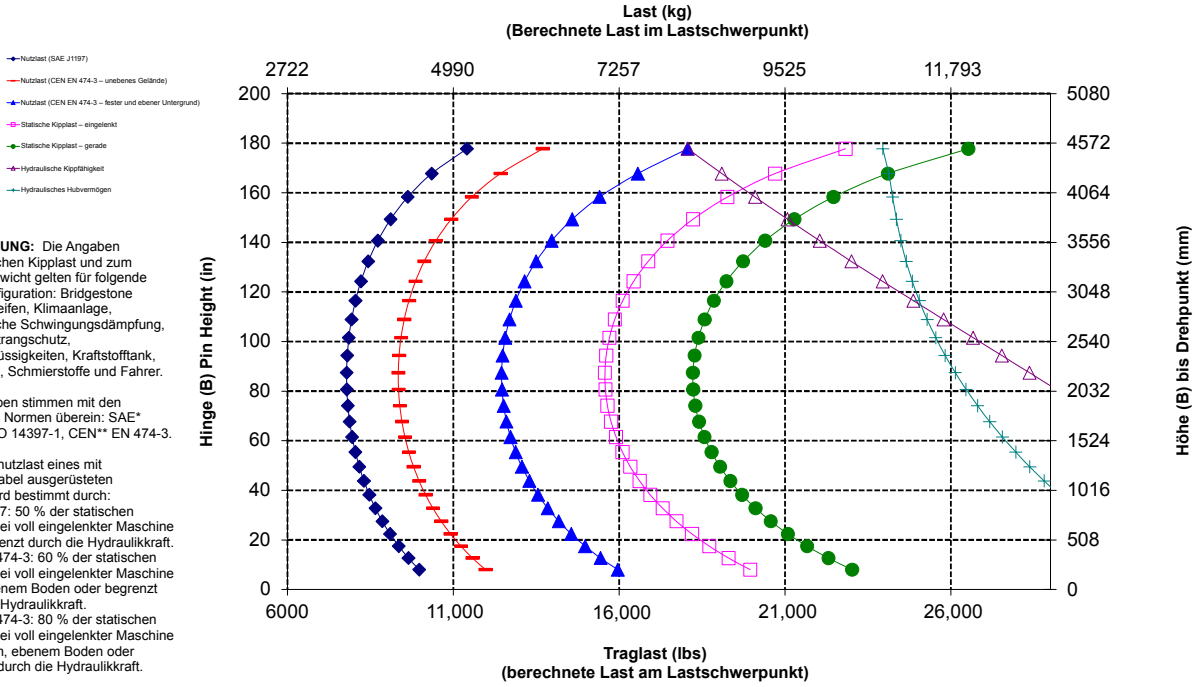

ANMERKUNG: Die Angaben zur statischen Kipplast und zum Einsatzgewicht gelten für folgende Laderkonfiguration: Bridgestone VJT L3 Reifen, Klimaanlage, hydraulische Schwingungsdämpfung, Antriebsstrangschutz, Betriebsflüssigkeiten, Kraftstofftank, Kühlmittel, Schmierstoffe und Fahrer.

Die Angaben stimmen mit den folgenden Normen überein: SAE* J1197, ISO 14397-1, CEN** EN 474-3.

Die Nennnutzlast eines mit Palettengabel ausgerüsteten Laders wird bestimmt durch:
SAE J1197: 50 % der statischen Kipplast bei voll eingelenkter Maschine oder begrenzt durch die Hydraulikkraft.
CEN EN 474-3: 60 % der statischen Kipplast bei voll eingelenkter Maschine auf unebenem Boden oder begrenzt durch die Hydraulikkraft.
CEN EN 474-3: 80 % der statischen Kipplast bei voll eingelenkter Maschine auf festem, ebenem Boden oder begrenzt durch die Hydraulikkraft.

*SAE – Society of Automotive Engineers
** CEN – Europäisches Komitee für Normung

WARNUNG: Die Nutzlast der Zinken nicht überschreiten. Die einzelnen Zinkenkapazitäten sind auf der Seite einer jeden Zinke eingestanzt.

Technische Daten der Gabel

Technische Daten der Gabel

1	Zinkenlänge	mm "	2134 84,0
2	Lastschwerpunkt	mm "	1067 42,0
	Statische Kipplast – Maschine gerade (Gabeln waagerecht)	kg lbs	7884 17,376
	Statische Kipplast – Maschine eingelenkt (Gabeln waagerecht)	kg lbs	6726 14,825
	Nennlast (SAE J1197 – 50 % der statischen Kipplast bei voll eingelenkter Maschine)	kg lbs	3363 7413
	Nennlast (CEN EN 474-3, unebenes Gelände – 60 % FTSTL)	kg lbs	4036 8895
	Nennlast (CEN EN 474-3, fester, ebener Untergrund – 80 % FTSTL)	kg lbs	5381 11,860
3	Max. Gesamtlänge	mm "	10018 394,4
4	Reichweite bei Gabel auf Bodenebene	mm "	1657 65,2
5	*Höhe zur Unterseite Gabelzinken bei tiefster Stellung und waagerechter Gabel	mm "	-83 -3,3
6	Gabelträgerreichweite bei horizontalen Hubarmen und waagerechter Gabel	mm "	2119 83,4
7	Gabelträgerreichweite bei maximaler Hubhöhe	mm "	1064 41,9
8	Höhe über Gabelzinken bei horizontalen Hubarmen und waagerechter Gabel	mm "	1877 73,9
9	Höhe über Gabelzinken bei höchster Stellung und waagrechter Gabel	mm "	4318 170,0
10	Gesamthöhe über Gabel bei max. Hubhöhe (Oberkante Gabelträger bis Boden)	mm "	*(5358) 210,9
11	Ausschütthöhe bei max. Hubhöhe und max. Vorkippwinkel	mm "	2358 92,8
12	Max. Vorkippwinkel von waagerechter Position	Grad	50
13	Gesamtbreite Gabelträger	mm "	2528 99,5
14	Gesamthöhe Gabelträger	mm "	1130 44,5
15	Außenbreite der Zinken (maximale Spreizung)	mm "	2178 85,7
16	Außenbreite der Zinken (minimale Spreizung)	mm "	576 22,7
	Zinkenbreite (einzelne Zinke)	mm "	180,0 7,1
	Zinkenstärke	mm "	90,0 3,5
	Zinkenkapazität	kg lbs	12 700 27,991
	Einsatzgewicht	kg lbs	20 110 44,322

* Negative Werte liegen unter der Planumsebene

950 HL

Baugabel – FUSION	96"-Gabelträger	84"-Zinke
	520-7957	520-7986

* Build 14A
* Z-Kinematik mit Parallelhub
* Konfiguration für langes Hubgerüst

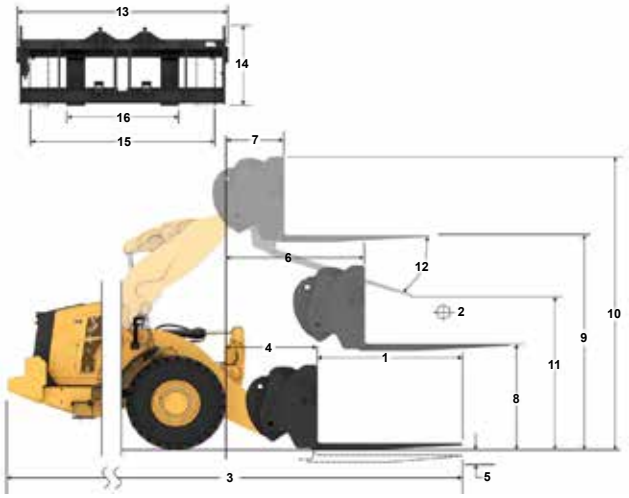

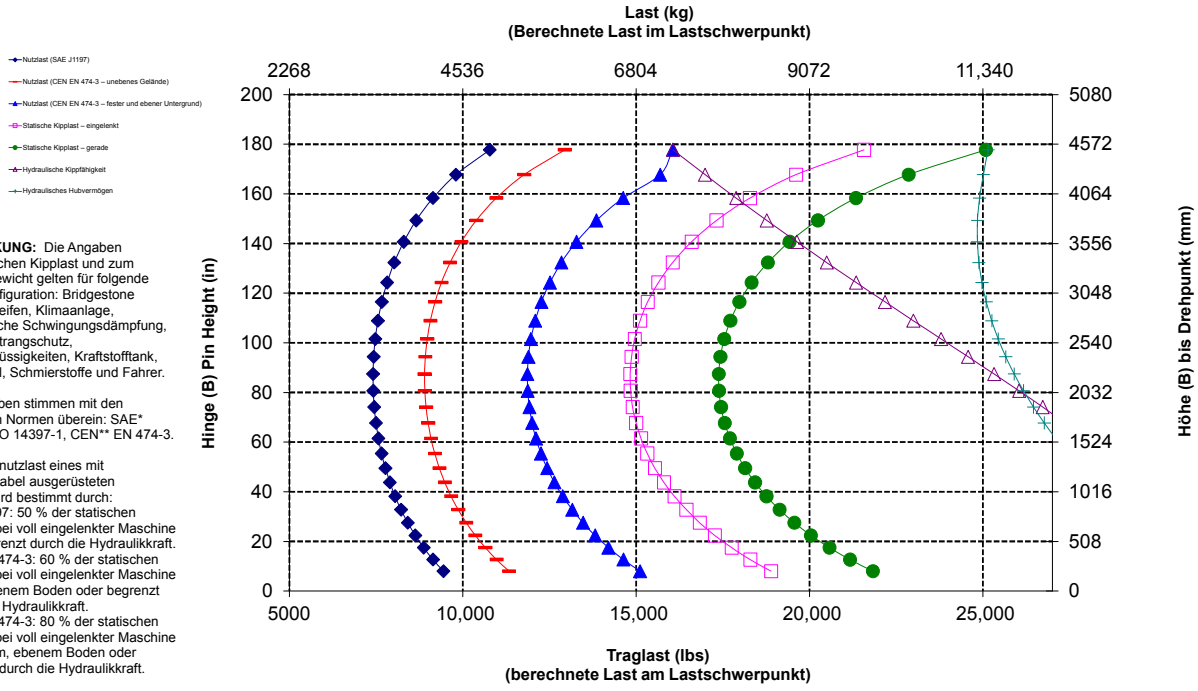

ANMERKUNG: Die Angaben zur statischen Kipplast und zum Einsatzgewicht gelten für folgende Laderkonfiguration: Bridgestone VJT L3 Reifen, Klimaanlage, hydraulische Schwingungsdämpfung, Antriebsstrangschutz, Betriebsflüssigkeiten, Kraftstofftank, Kühlmittel, Schmierstoffe und Fahrer.

Die Angaben stimmen mit den folgenden Normen überein: SAE* J1197, ISO 14397-1, CEN** EN 474-3.

Die Nennnutzlast eines mit Palettengabel ausgerüsteten Laders wird bestimmt durch:
SAE J1197: 50 % der statischen Kipplast bei voll eingelenkter Maschine oder begrenzt durch die Hydraulikkraft.
CEN EN 474-3: 60 % der statischen Kipplast bei voll eingelenkter Maschine auf unebenem Boden oder begrenzt durch die Hydraulikkraft.
CEN EN 474-3: 80 % der statischen Kipplast bei voll eingelenkter Maschine auf festem, ebenem Boden oder begrenzt durch die Hydraulikkraft.

*SAE – Society of Automotive Engineers
** CEN – Europäisches Komitee für Normung

WARNUNG: Die Nutzlast der Zinken nicht überschreiten. Die einzelnen Zinkenkapazitäten sind auf der Seite einer jeden Zinke eingestanzt.

Technische Daten der Gabel

Technische Daten der Gabel

1	Zinkenlänge	mm "	2438 96,0
2	Lastschwerpunkt	mm "	1219 48,0
	Statische Kipplast – Maschine gerade (Gabeln waagerecht)	kg lbs	7528 16,592
	Statische Kipplast – Maschine eingelenkt (Gabeln waagerecht)	kg lbs	6412 14,133
	Nennlast (SAE J1197 – 50 % der statischen Kipplast bei voll eingelenkter Maschine)	kg lbs	3206 7067
	Nennlast (CEN EN 474-3, unebenes Gelände – 60 % FTSTL)	kg lbs	3847 8480
	Nennlast (CEN EN 474-3, fester, ebener Untergrund – 80 % FTSTL)	kg lbs	5130 11,306
3	Max. Gesamtlänge	mm "	10322 406,4
4	Reichweite bei Gabel auf Bodenebene	mm "	1657 65,2
5	*Höhe zur Unterseite Gabelzinken bei tiefster Stellung und waagerechter Gabel	mm "	-83 -3,3
6	Gabelträgerreichweite bei horizontalen Hubarmen und waagerechter Gabel	mm "	2119 83,4
7	Gabelträgerreichweite bei maximaler Hubhöhe	mm "	1064 41,9
8	Höhe über Gabelzinken bei horizontalen Hubarmen und waagerechter Gabel	mm "	1877 73,9
9	Höhe über Gabelzinken bei höchster Stellung und waagrechter Gabel	mm "	4318 170,0
10	Gesamthöhe über Gabel bei max. Hubhöhe (Oberkante Gabelträger bis Boden)	mm "	*(5358) 210,9
11	Ausschütthöhe bei max. Hubhöhe und max. Vorkippwinkel	mm "	2125 83,7
12	Max. Vorkippwinkel von waagerechter Position	Grad	50
13	Gesamtbreite Gabelträger	mm "	2528 99,5
14	Gesamthöhe Gabelträger	mm "	1130 44,5
15	Außenbreite der Zinken (maximale Spreizung)	mm "	2178 85,7
16	Außenbreite der Zinken (minimale Spreizung)	mm "	576 22,7
	Zinkenbreite (einzelne Zinke)	mm "	180,0 7,1
	Zinkenstärke	mm "	90,0 3,5
	Zinkenkapazität	kg lbs	11 300 24,905
	Einsatzgewicht	kg lbs	20 172 44,459

* Negative Werte liegen unter der Planumsebene

950 HL

Baugabel – FUSION	96"-Gabelträger	96"-Zinke
	520-7957	520-7981

*** Build 14A**
*** Z-Kinematik mit Parallelhub**
*** Konfiguration für langes Hubgerüst**

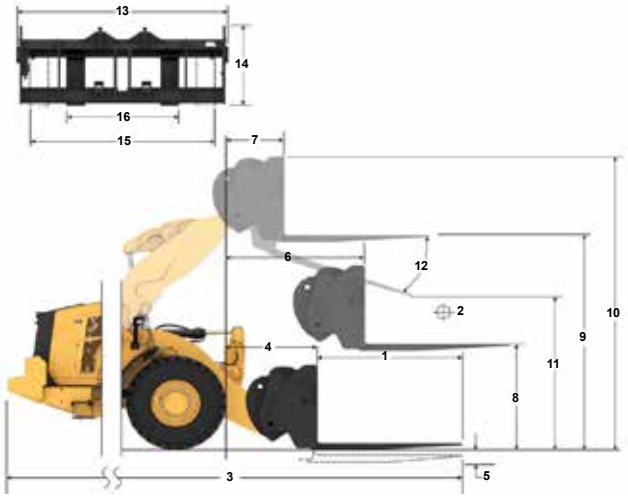

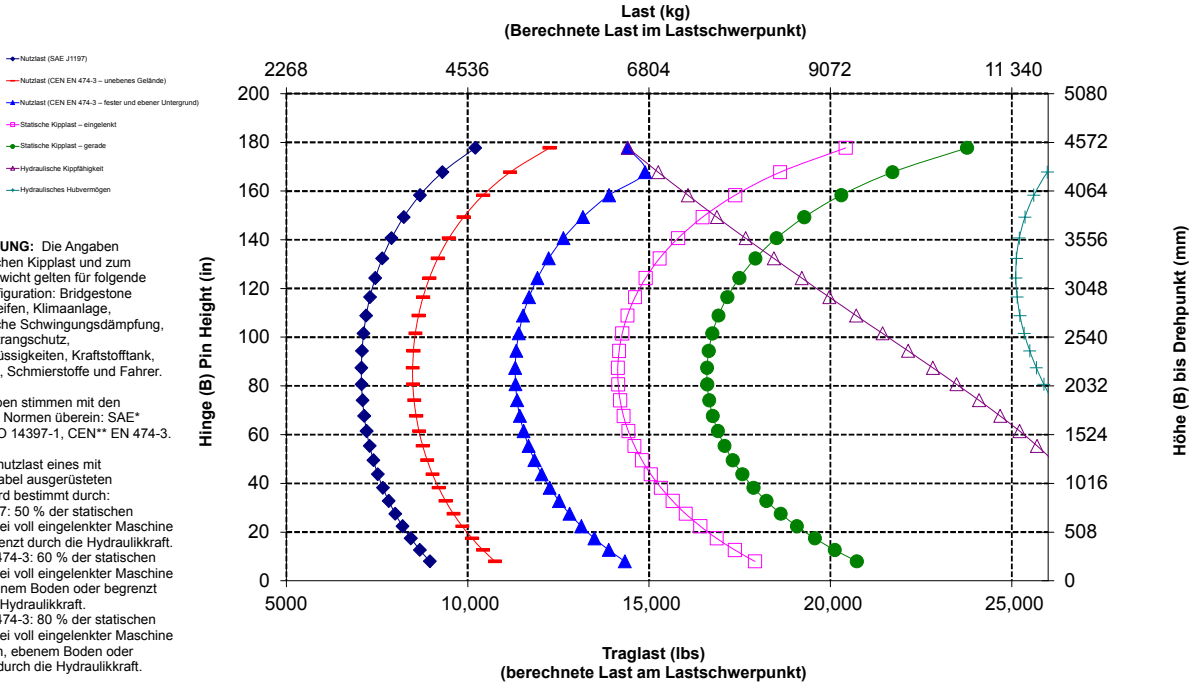

ANMERKUNG: Die Angaben zur statischen Kipplast und zum Einsatzgewicht gelten für folgende Laderkonfiguration: Bridgestone VJT L3 Reifen, Klimaanlage, hydraulische Schwingungsdämpfung, Antriebsstrangschutz, Betriebsflüssigkeiten, Kraftstofftank, Kühlmittel, Schmierstoffe und Fahrer.

Die Angaben stimmen mit den folgenden Normen überein: SAE* J1197, ISO 14397-1, CEN** EN 474-3.

Die Nennnutzlast eines mit Palettengabel ausgerüsteten Laders wird bestimmt durch:
SAE J1197: 50 % der statischen Kipplast bei voll eingelenkter Maschine oder begrenzt durch die Hydraulikkraft.
CEN EN 474-3: 60 % der statischen Kipplast bei voll eingelenkter Maschine auf unebenem Boden oder begrenzt durch die Hydraulikkraft.
CEN EN 474-3: 80 % der statischen Kipplast bei voll eingelenkter Maschine auf festem, ebenem Boden oder begrenzt durch die Hydraulikkraft.

*SAE – Society of Automotive Engineers
** CEN – Europäisches Komitee für Normung

WARNUNG: Die Nutzlast der Zinken nicht überschreiten. Die einzelnen Zinkenkapazitäten sind auf der Seite einer jeden Zinke eingestanzt.

Technische Daten der Gabel

Technische Daten der Gabel

1	Zinkenlänge	mm "	1219 48,0
2	Lastschwerpunkt	mm "	610 24,0
	Statische Kipplast – Maschine gerade (Gabeln waagerecht)	kg lbs	9070 19991
	Statische Kipplast – Maschine eingelenkt (Gabeln waagerecht)	kg lbs	7765 17114
	Nennlast (SAE J1197 – 50 % der statischen Kipplast bei voll eingelenkter Maschine)	kg lbs	3882 8557
	Nennlast (CEN EN 474-3, unebenes Gelände – 60 % FTSTL)	kg lbs	4659 10268
	Nennlast (CEN EN 474-3, fester, ebener Untergrund – 80 % FTSTL)	kg lbs	6212 13691
3	Max. Gesamtlänge	mm "	9103 358,4
4	Reichweite bei Gabel auf Bodenebene	mm "	1657 65,2
5	*Höhe zur Unterseite Gabelzinken bei tiefster Stellung und waagerechter Gabel	mm "	-83 -3,3
6	Gabelträgerreichweite bei horizontalen Hubarmen und waagerechter Gabel	mm "	2119 83,4
7	Gabelträgerreichweite bei maximaler Hubhöhe	mm "	1064 41,9
8	Höhe über Gabelzinken bei horizontalen Hubarmen und waagerechter Gabel	mm "	1877 73,9
9	Höhe über Gabelzinken bei höchster Stellung und waagrechter Gabel	mm "	4318 170,0
10	Gesamthöhe über Gabel bei max. Hubhöhe (Oberkante Gabelträger bis Boden)	mm "	*(5358) 210,9
11	Ausschütthöhe bei max. Hubhöhe und max. Vorkippwinkel	mm "	3060 120,5
12	Max. Vorkippwinkel von waagerechter Position	Grad	50
13	Gesamtbreite Gabelträger	mm "	2833 111,5
14	Gesamthöhe Gabelträger	mm "	1130 44,5
15	Außenbreite der Zinken (maximale Spreizung)	mm "	2493 98,1
16	Außenbreite der Zinken (minimale Spreizung)	mm "	590 23,2
	Zinkenbreite (einzelne Zinke)	mm "	180,0 7,1
	Zinkenstärke	mm "	90,0 3,5
	Zinkenkapazität	kg lbs	22 200 48,929
	Einsatzgewicht	kg lbs	19 973 44,020

* Negative Werte liegen unter der Planumsebene

950 HL

Baugabel – FUSION	108"-Gabelträger	48"-Zinke
	520-7968	520-7985

*** Build 14A**
*** Z-Kinematik mit Parallelhub**
*** Konfiguration für langes Hubgerüst**

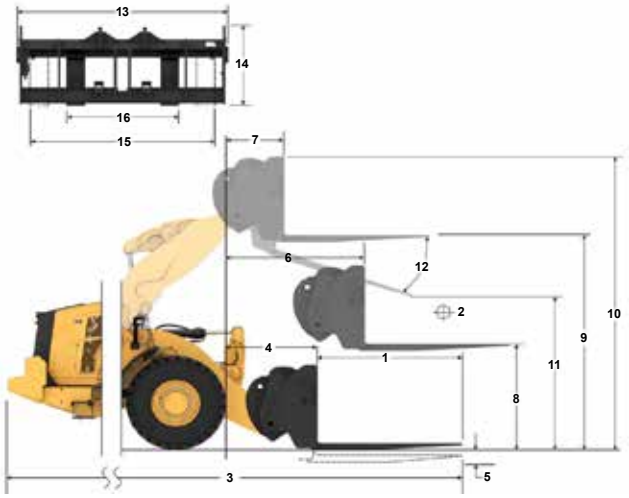

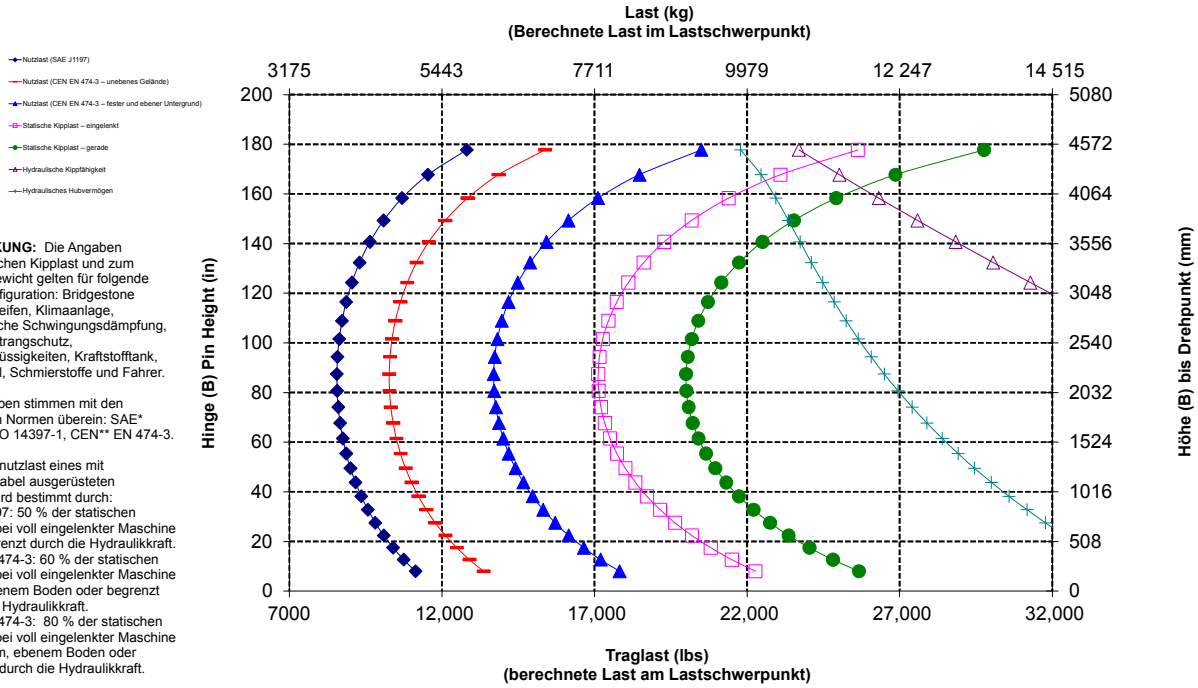

ANMERKUNG: Die Angaben zur statischen Kipplast und zum Einsatzgewicht gelten für folgende Laderkonfiguration: Bridgestone VJT L3 Reifen, Klimaanlage, hydraulische Schwingungsdämpfung, Antriebsstrangschutz, Betriebsflüssigkeiten, Kraftstofftank, Kühlmittel, Schmierstoffe und Fahrer.

Die Angaben stimmen mit den folgenden Normen überein: SAE* J1197, ISO 14397-1, CEN** EN 474-3.

Die Nennnutzlast eines mit Palettengabel ausgerüsteten Laders wird bestimmt durch:
SAE J1197: 50 % der statischen Kipplast bei voll eingelenkter Maschine oder begrenzt durch die Hydraulikkraft.
CEN EN 474-3: 60 % der statischen Kipplast bei voll eingelenkter Maschine auf unebenem Boden oder begrenzt durch die Hydraulikkraft.
CEN EN 474-3: 80 % der statischen Kipplast bei voll eingelenkter Maschine auf festem, ebenem Boden oder begrenzt durch die Hydraulikkraft.

*SAE – Society of Automotive Engineers
** CEN – Europäisches Komitee für Normung

WARNUNG: Die Nutzlast der Zinken nicht überschreiten. Die einzelnen Zinkenkapazitäten sind auf der Seite einer jeden Zinke eingestanzt.

Technische Daten der Gabel

Technische Daten der Gabel

1	Zinkenlänge	mm "	1524 60,0
2	Lastschwerpunkt	mm "	762 30,0
	Statische Kipplast – Maschine gerade (Gabeln waagerecht)	kg lbs	8636 19,033
	Statische Kipplast – Maschine eingelenkt (Gabeln waagerecht)	kg lbs	7383 16,273
	Nennlast (SAE J1197 – 50 % der statischen Kipplast bei voll eingelenkter Maschine)	kg lbs	3692 8137
	Nennlast (CEN EN 474-3, unebenes Gelände – 60 % FTSTL)	kg lbs	4430 9764
	Nennlast (CEN EN 474-3, fester, ebener Untergrund – 80 % FTSTL)	kg lbs	5907 13,018
3	Max. Gesamtlänge	mm "	9408 370,4
4	Reichweite bei Gabel auf Bodenebene	mm "	1657 65,2
5	*Höhe zur Unterseite Gabelzinken bei tiefster Stellung und waagerechter Gabel	mm "	-83 -3,3
6	Gabelträgerreichweite bei horizontalen Hubarmen und waagerechter Gabel	mm "	2119 83,4
7	Gabelträgerreichweite bei maximaler Hubhöhe	mm "	1064 41,9
8	Höhe über Gabelzinken bei horizontalen Hubarmen und waagerechter Gabel	mm "	1877 73,9
9	Höhe über Gabelzinken bei höchster Stellung und waagrechter Gabel	mm "	4318 170,0
10	Gesamthöhe über Gabel bei max. Hubhöhe (Oberkante Gabelträger bis Boden)	mm "	*(5358) 210,9
11	Ausschütthöhe bei max. Hubhöhe und max. Vorkippwinkel	mm "	2826 111,3
12	Max. Vorkippwinkel von waagerechter Position	Grad	50
13	Gesamtbreite Gabelträger	mm "	2833 111,5
14	Gesamthöhe Gabelträger	mm "	1130 44,5
15	Außenbreite der Zinken (maximale Spreizung)	mm "	2483 97,8
16	Außenbreite der Zinken (minimale Spreizung)	mm "	590 23,2
	Zinkenbreite (einzelne Zinke)	mm "	180.0 7,1
	Zinkenstärke	mm "	90,0 3,5
	Zinkenkapazität	kg lbs	17 800 39,231
	Einsatzgewicht	kg lbs	20,035 44,157

* Negative Werte liegen unter der Planumsebene

950 HL

Baugabel – FUSION

108"-Gabelträger	60"-Zinke
520-7968	520-7980

*** Build 14A**
*** Z-Kinematik mit Parallelhub**
*** Konfiguration für langes Hubgerüst**

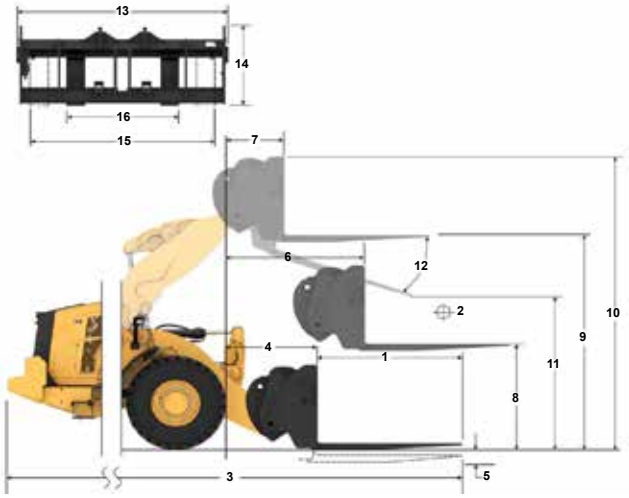

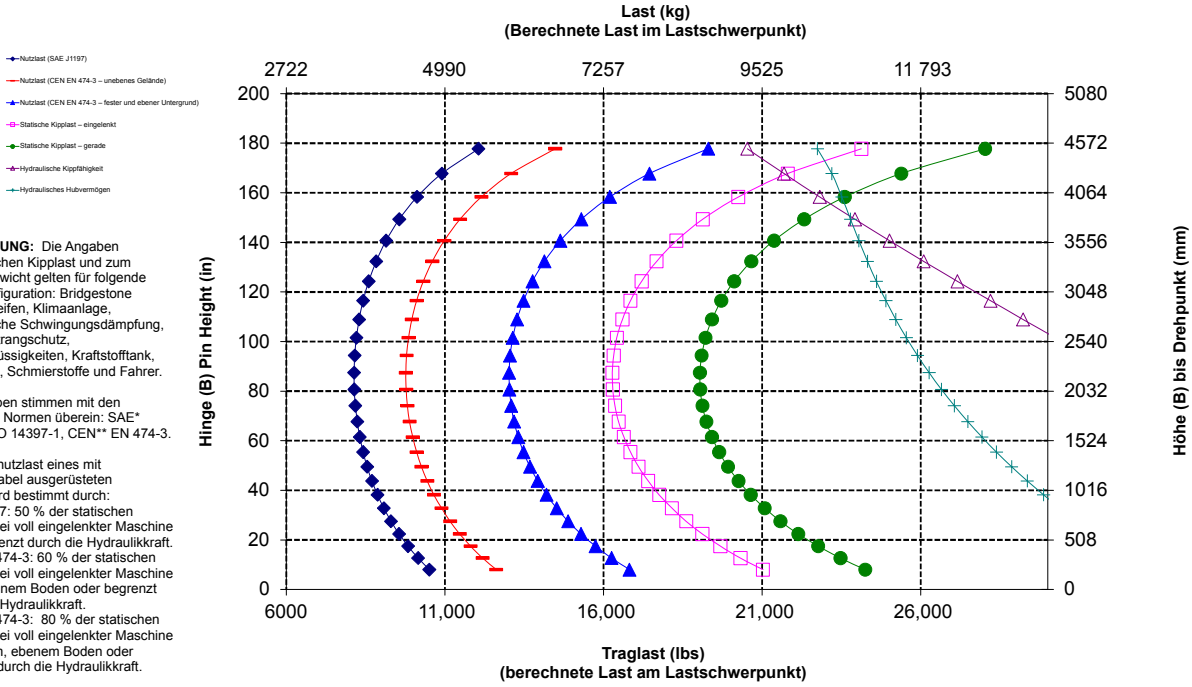

ANMERKUNG: Die Angaben zur statischen Kipplast und zum Einsatzgewicht gelten für folgende Laderkonfiguration: Bridgestone VJT L3 Reifen, Klimaanlage, hydraulische Schwingungsdämpfung, Antriebsstrangschutz, Betriebsflüssigkeiten, Kraftstofftank, Kühlmittel, Schmierstoffe und Fahrer.

Die Angaben stimmen mit den folgenden Normen überein: SAE* J1197, ISO 14397-1, CEN** EN 474-3.

Die Nennnutzlast eines mit Palettengabel ausgerüsteten Laders wird bestimmt durch:
SAE J1197: 50 % der statischen Kipplast bei voll eingelenkter Maschine oder begrenzt durch die Hydraulikkraft.
CEN EN 474-3: 60 % der statischen Kipplast bei voll eingelenkter Maschine auf unebenem Boden oder begrenzt durch die Hydraulikkraft.
CEN EN 474-3: 80 % der statischen Kipplast bei voll eingelenkter Maschine auf festem, ebenem Boden oder begrenzt durch die Hydraulikkraft.

*SAE – Society of Automotive Engineers
** CEN – Europäisches Komitee für Normung

WARNUNG: Die Nutzlast der Zinken nicht überschreiten. Die einzelnen Zinkenkapazitäten sind auf der Seite einer jeden Zinke eingestanzt.

Technische Daten der Gabel

Technische Daten der Gabel

1	Zinkenlänge	mm "	1829 72,0
2	Lastschwerpunkt	mm "	915 36,0
	Statische Kipplast – Maschine gerade (Gabeln waagerecht)	kg lbs	8230 18,139
	Statische Kipplast – Maschine eingelenkt (Gabeln waagerecht)	kg lbs	7027 15,487
	Nennlast (SAE J1197 – 50 % der statischen Kipplast bei voll eingelenkter Maschine)	kg lbs	3513 7743
	Nennlast (CEN EN 474-3, unebenes Gelände – 60 % FTSTL)	kg lbs	4216 9292
	Nennlast (CEN EN 474-3, fester, ebener Untergrund – 80 % FTSTL)	kg lbs	5621 12,389
3	Max. Gesamtlänge	mm "	9713 382,4
4	Reichweite bei Gabel auf Bodenebene	mm "	1657 65,2
5	*Höhe zur Unterseite Gabelzinken bei tiefster Stellung und waagerechter Gabel	mm "	-83 -3,3
6	Gabelträgerreichweite bei horizontalen Hubarmen und waagerechter Gabel	mm "	2119 83,4
7	Gabelträgerreichweite bei maximaler Hubhöhe	mm "	1064 41,9
8	Höhe über Gabelzinken bei horizontalen Hubarmen und waagerechter Gabel	mm "	1877 73,9
9	Höhe über Gabelzinken bei höchster Stellung und waagrechter Gabel	mm "	4318 170,0
10	Gesamthöhe über Gabel bei max. Hubhöhe (Oberkante Gabelträger bis Boden)	mm "	*(5358) 210,9
11	Ausschütthöhe bei max. Hubhöhe und max. Vorkippwinkel	mm "	2592 102,1
12	Max. Vorkippwinkel von waagerechter Position	Grad	50
13	Gesamtbreite Gabelträger	mm "	2833 111,5
14	Gesamthöhe Gabelträger	mm "	1130 44,5
15	Außenbreite der Zinken (maximale Spreizung)	mm "	2483 97,8
16	Außenbreite der Zinken (minimale Spreizung)	mm "	590 23,2
	Zinkenbreite (einzelne Zinke)	mm "	180,0 7,1
	Zinkenstärke	mm "	90,0 3,5
	Zinkenkapazität	kg lbs	14 800 32,619
	Einsatzgewicht	kg lbs	20 097 44,293

* Negative Werte liegen unter der Planumsebene

950 HL

Baugabel – FUSION	108"-Gabelträger	72"-Zinke
	520-7968	520-7979

*** Build 14A**
*** Z-Kinematik mit Parallelhub**
*** Konfiguration für langes Hubgerüst**

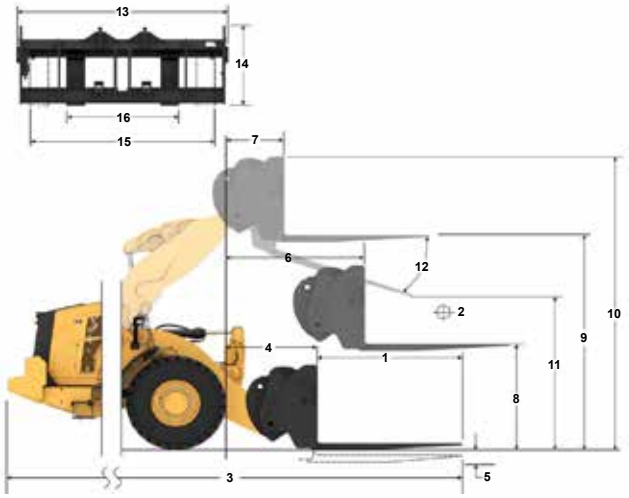

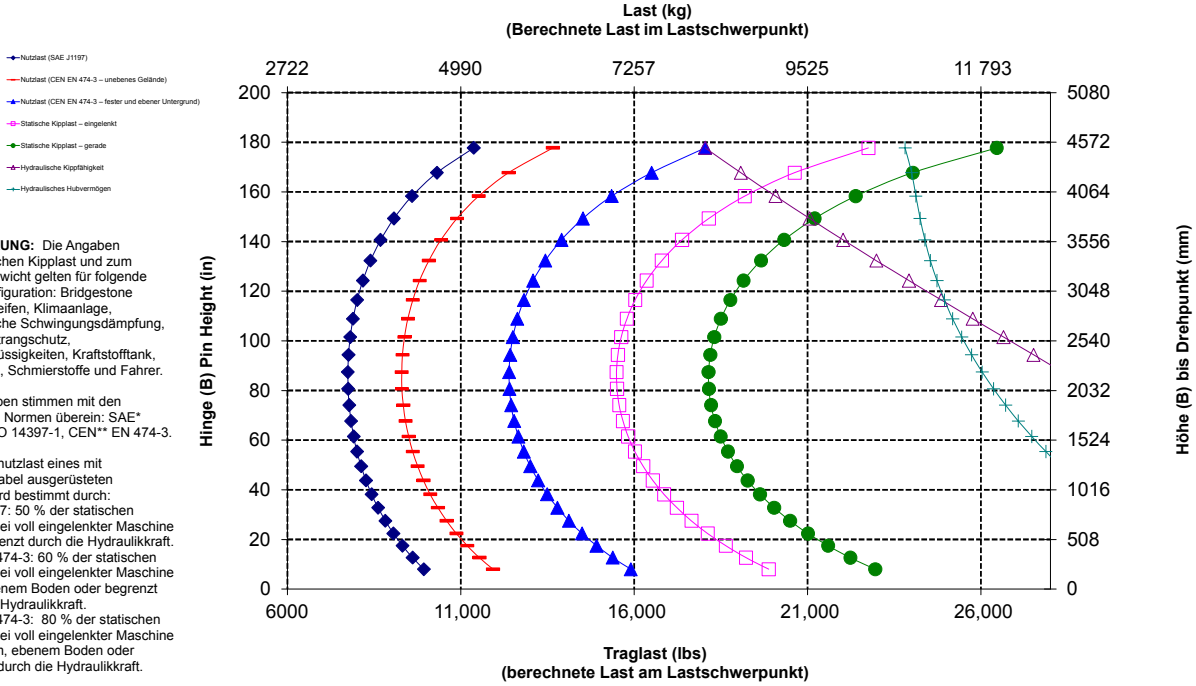

ANMERKUNG: Die Angaben zur statischen Kipplast und zum Einsatzgewicht gelten für folgende Laderkonfiguration: Bridgestone VJT L3 Reifen, Klimaanlage, hydraulische Schwingungsdämpfung, Antriebsstrangschutz, Betriebsflüssigkeiten, Kraftstofftank, Kühlmittel, Schmierstoffe und Fahrer.

Die Angaben stimmen mit den folgenden Normen überein: SAE* J1197, ISO 14397-1, CEN** EN 474-3.

Die Nennnutzlast eines mit Palettengabel ausgerüsteten Laders wird bestimmt durch:
SAE J1197: 50 % der statischen Kipplast bei voll eingelenkter Maschine oder begrenzt durch die Hydraulikkraft.
CEN EN 474-3: 60 % der statischen Kipplast bei voll eingelenkter Maschine auf unebenem Boden oder begrenzt durch die Hydraulikkraft.
CEN EN 474-3: 80 % der statischen Kipplast bei voll eingelenkter Maschine auf festem, ebenem Boden oder begrenzt durch die Hydraulikkraft.

*SAE – Society of Automotive Engineers
** CEN – Europäisches Komitee für Normung

WARNUNG: Die Nutzlast der Zinken nicht überschreiten. Die einzelnen Zinkenkapazitäten sind auf der Seite einer jeden Zinke eingestanzt.

Technische Daten der Gabel

Technische Daten der Gabel

1	Zinkenlänge	mm "	2134 84,0
2	Lastschwerpunkt	mm "	1067 42,0
	Statische Kipplast – Maschine gerade (Gabeln waagerecht)	kg lbs	7850 17,302
	Statische Kipplast – Maschine eingelenkt (Gabeln waagerecht)	kg lbs	6693 14,751
	Nennlast (SAE J1197 – 50 % der statischen Kipplast bei voll eingelenkter Maschine)	kg lbs	3346 7375
	Nennlast (CEN EN 474-3, unebenes Gelände – 60 % FTSTL)	kg lbs	4016 8850
	Nennlast (CEN EN 474-3, fester, ebener Untergrund – 80 % FTSTL)	kg lbs	5354 11,801
3	Max. Gesamtlänge	mm "	10018 394,4
4	Reichweite bei Gabel auf Bodenebene	mm "	1657 65,2
5	*Höhe zur Unterseite Gabelzinken bei tiefster Stellung und waagerechter Gabel	mm "	-83 -3,3
6	Gabelträgerreichweite bei horizontalen Hubarmen und waagerechter Gabel	mm "	2119 83,4
7	Gabelträgerreichweite bei maximaler Hubhöhe	mm "	1064 41,9
8	Höhe über Gabelzinken bei horizontalen Hubarmen und waagerechter Gabel	mm "	1877 73,9
9	Höhe über Gabelzinken bei höchster Stellung und waagrechter Gabel	mm "	4318 170,0
10	Gesamthöhe über Gabel bei max. Hubhöhe (Oberkante Gabelträger bis Boden)	mm "	*(5358) 210,9
11	Ausschütthöhe bei max. Hubhöhe und max. Vorkippwinkel	mm "	2358 92,8
12	Max. Vorkippwinkel von waagerechter Position	Grad	50
13	Gesamtbreite Gabelträger	mm "	2833 111,5
14	Gesamthöhe Gabelträger	mm "	1130 44,5
15	Außenbreite der Zinken (maximale Spreizung)	mm "	2483 97,8
16	Außenbreite der Zinken (minimale Spreizung)	mm "	590 23,2
	Zinkenbreite (einzelne Zinke)	mm "	180,0 7,1
	Zinkenstärke	mm "	90,0 3,5
	Zinkenkapazität	kg lbs	12 700 27,991
	Einsatzgewicht	kg lbs	20 159 44,430

* Negative Werte liegen unter der Planumsebene

950 HL

Baugabel – FUSION	108"-Gabelträger	84"-Zinke
	520-7968	520-7986

*** Build 14A**
*** Z-Kinematik mit Parallelhub**
*** Konfiguration für langes Hubgerüst**

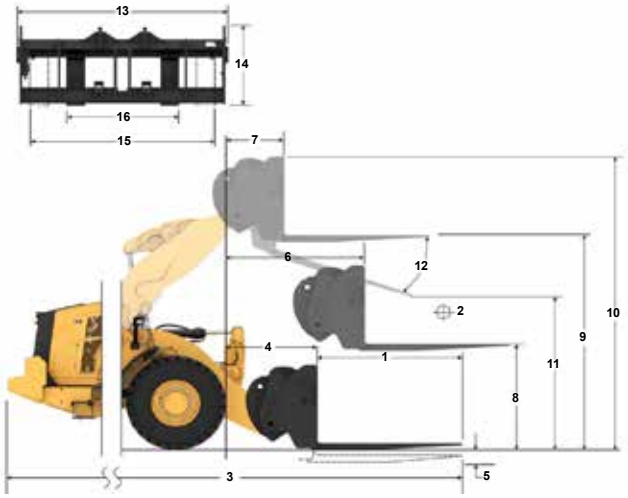

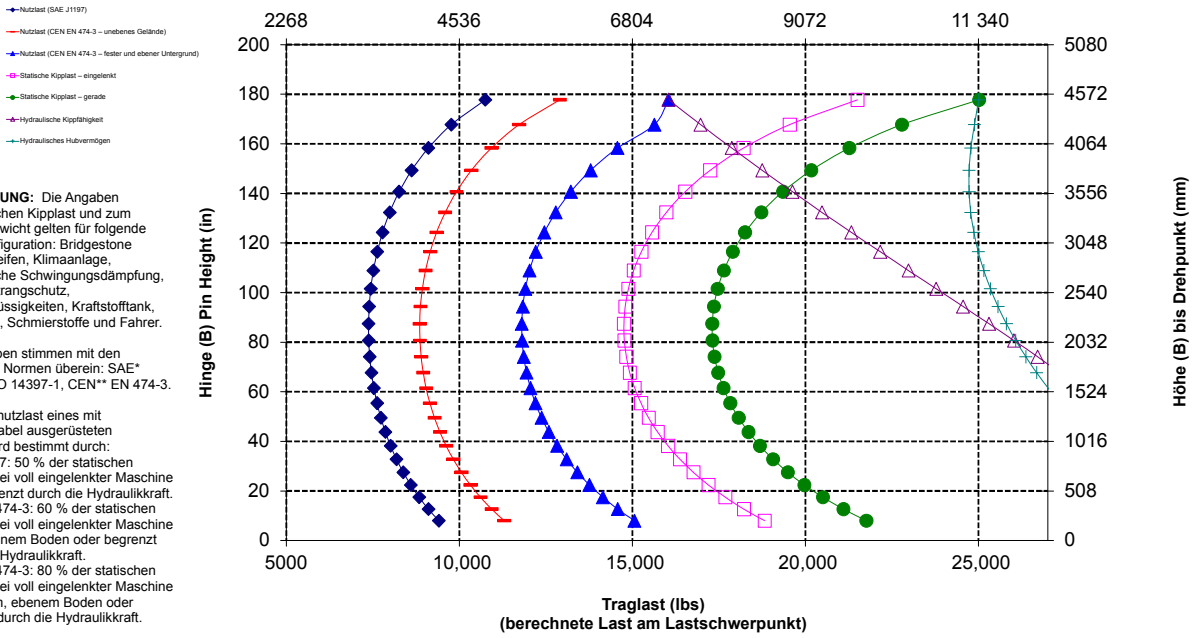

ANMERKUNG: Die Angaben zur statischen Kipplast und zum Einsatzgewicht gelten für folgende Laderkonfiguration: Bridgestone VJT L3 Reifen, Klimaanlage, hydraulische Schwingungsdämpfung, Antriebsstrangschutz, Betriebsflüssigkeiten, Kraftstofftank, Kühlmittel, Schmierstoffe und Fahrer.

Die Angaben stimmen mit den folgenden Normen überein: SAE* J1197, ISO 14397-1, CEN** EN 474-3.

Die Nennnutzlast eines mit Palettengabel ausgerüsteten Laders wird bestimmt durch:
SAE J1197: 50 % der statischen Kipplast bei voll eingelenkter Maschine oder begrenzt durch die Hydraulikkraft.
CEN EN 474-3: 60 % der statischen Kipplast bei voll eingelenkter Maschine auf unebenem Boden oder begrenzt durch die Hydraulikkraft.
CEN EN 474-3: 80 % der statischen Kipplast bei voll eingelenkter Maschine auf festem, ebenem Boden oder begrenzt durch die Hydraulikkraft.

*SAE – Society of Automotive Engineers
** CEN – Europäisches Komitee für Normung

WARNUNG: Die Nutzlast der Zinken nicht überschreiten. Die einzelnen Zinkenkapazitäten sind auf der Seite einer jeden Zinke eingestanzt.

Technische Daten der Gabel

Technische Daten der Gabel

1	Zinkenlänge	mm "	2438 96,0
2	Lastschwerpunkt	mm "	1219 48,0
	Statische Kipplast – Maschine gerade (Gabeln waagerecht)	kg lbs	7495 16,518
	Statische Kipplast – Maschine eingelenkt (Gabeln waagerecht)	kg lbs	6379 14,059
	Nennlast (SAE J1197 – 50 % der statischen Kipplast bei voll eingelenkter Maschine)	kg lbs	3190 7030
	Nennlast (CEN EN 474-3, unebenes Gelände – 60 % FTSTL)	kg lbs	3827 8436
	Nennlast (CEN EN 474-3, fester, ebener Untergrund – 80 % FTSTL)	kg lbs	5103 11,248
3	Max. Gesamtlänge	mm "	10 322 406,4
4	Reichweite bei Gabel auf Bodenebene	mm "	1657 65,2
5	*Höhe zur Unterseite Gabelzinken bei tiefster Stellung und waagerechter Gabel	mm "	-83 -3,3
6	Gabelträgerreichweite bei horizontalen Hubarmen und waagerechter Gabel	mm "	2119 83,4
7	Gabelträgerreichweite bei maximaler Hubhöhe	mm "	1064 41,9
8	Höhe über Gabelzinken bei horizontalen Hubarmen und waagerechter Gabel	mm "	1877 73,9
9	Höhe über Gabelzinken bei höchster Stellung und waagerechter Gabel	mm "	4318 170,0
10	Gesamthöhe über Gabel bei max. Hubhöhe (Oberkante Gabelträger bis Boden)	mm "	*(5358) 210,9
11	Ausschütthöhe bei max. Hubhöhe und max. Vorkippwinkel	mm "	2125 83,7
12	Max. Vorkippwinkel von waagerechter Position	Grad	50
13	Gesamtbreite Gabelträger	mm "	2833 111,5
14	Gesamthöhe Gabelträger	mm "	1130 44,5
15	Außenbreite der Zinken (maximale Spreizung)	mm "	2483 97,8
16	Außenbreite der Zinken (minimale Spreizung)	mm "	590 23,2
	Zinkenbreite (einzelne Zinke)	mm "	180,0 7,1
	Zinkenstärke	mm "	90,0 3,5
	Zinkenkapazität	kg lbs	11 300 24,905
	Einsatzgewicht	kg lbs	20 222 44,569

* Negative Werte liegen unter der Planumsebene

950 HL

Baugabel – FUSION	108"-Gabelträger	96"-Zinke
	520-7968	520-7981

* Build 14A
* Z-Kinematik mit Parallelhub
* Konfiguration für langes Hubgerüst

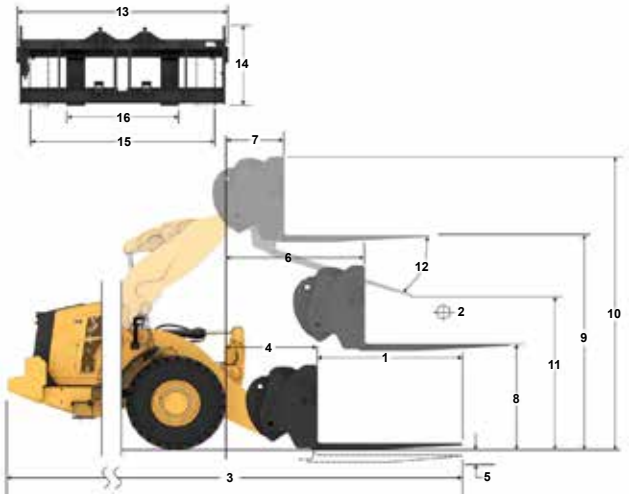

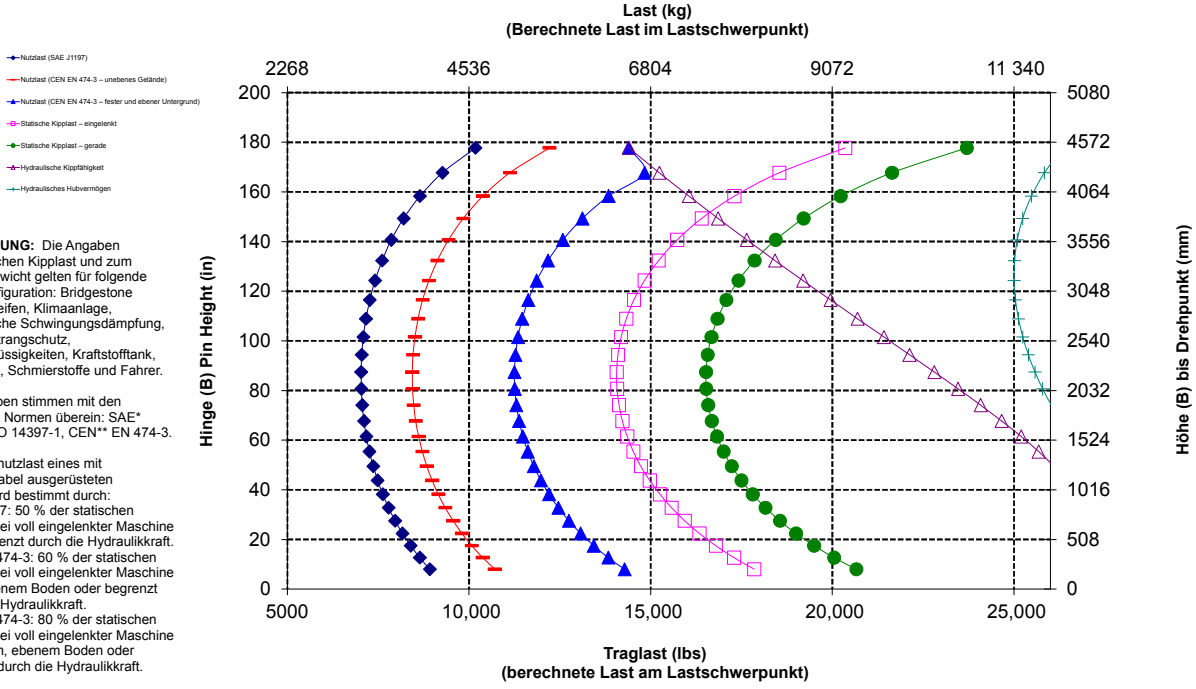

ANMERKUNG: Die Angaben zur statischen Kipplast und zum Einsatzgewicht gelten für folgende Laderkonfiguration: Bridgestone VJT L3 Reifen, Klimaanlage, hydraulische Schwingungsdämpfung, Antriebsstrangschutz, Betriebsflüssigkeiten, Kraftstofftank, Kühlmittel, Schmierstoffe und Fahrer.

Die Angaben stimmen mit den folgenden Normen überein: SAE* J1197, ISO 14397-1, CEN** EN 474-3.

Die Nennnutzlast eines mit Palettengabel ausgerüsteten Laders wird bestimmt durch:
SAE J1197: 50 % der statischen Kipplast bei voll eingelenkter Maschine oder begrenzt durch die Hydraulikkraft.
CEN EN 474-3: 60 % der statischen Kipplast bei voll eingelenkter Maschine auf unebenem Boden oder begrenzt durch die Hydraulikkraft.
CEN EN 474-3: 80 % der statischen Kipplast bei voll eingelenkter Maschine auf festem, ebenem Boden oder begrenzt durch die Hydraulikkraft.

*SAE – Society of Automotive Engineers
** CEN – Europäisches Komitee für Normung

WARNUNG: Die Nutzlast der Zinken nicht überschreiten. Die einzelnen Zinkenkapazitäten sind auf der Seite einer jeden Zinke eingestanzt.

Lastarm – Technische Daten

950 HL **289-9885**

Lastarm, Fusion **6 Positionen**

* Build 14A
* Z-Kinematik mit Parallelhub
* Konfiguration für langes Hubgerüst

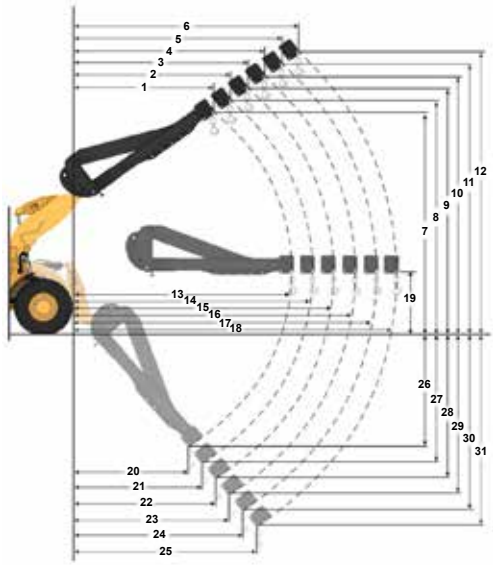

Technische Daten MHA		Eingefahren	Verlängerung 1	Verlängerung 2	Verlängerung 3	Verlängerung 4	Ausgefahren
Max. Hubhöhe – Hakenreichweite (1, 2, 3, 4, 5, 6)	mm	2445	2594	2743	2892	3041	3189
	Fuß, Zoll	8' 0"	8' 6"	8' 11"	9' 5"	9' 11"	10' 5"
Max. Hubhöhe – Hakenhöhe (7, 8, 9, 10, 11, 12)	mm	7283	7549	7815	8081	8347	8613
	Fuß, Zoll	23' 10"	24' 9"	25' 7"	26' 6"	27' 4"	28' 3"
Waagerecht – Hakenreichweite (13, 14, 15, 16, 17, 18)	mm	4985	5290	5595	5900	6204	6509
	Fuß, Zoll	16' 4"	17' 4"	18' 4"	19' 4"	20' 4"	21' 4"
Waagerecht – Hakenhöhe (19)	mm	1842	1842	1842	1842	1842	1842
	Fuß, Zoll	6' 0,5"	6' 0,5"	6' 0,5"	6' 0,5"	6' 0,5"	6' 0,5"
Min. Hubhöhe – Hakenreichweite (20, 21, 22, 23, 24, 25)	mm	2812	2987	3161	3336	3510	3685
	Fuß, Zoll	9' 2"	9' 9"	10' 4"	10' 11"	11' 6"	12' 1"
Min. Hubhöhe – Hakenhöhe (26, 27, 28, 29, 30, 31)	mm	(2638)	(2888)	(3138)	(3388)	(3638)	(3888)
	Fuß, Zoll	-8' 4"	–9' 6"	–10 '8"	-11' 10"	-11' 0"	-12' 2"
Statische Kipplast, gerade	kg	5788	5492	5224	4980	4758	4553
	lb	12,756	12,104	11,514	10,977	10,486	10,036
Statische Kipplast, eingelenkt	kg	4993	4737	(4505)	4294	4102	3925
	lb	11,006	10,441	9930	9465	9040	8650
Einsatzgewicht	kg	19 369	19 369	19 369	19 369	19 369	19 369
	lb	42,689	42,689	42,689	42,689	42,689	42,689

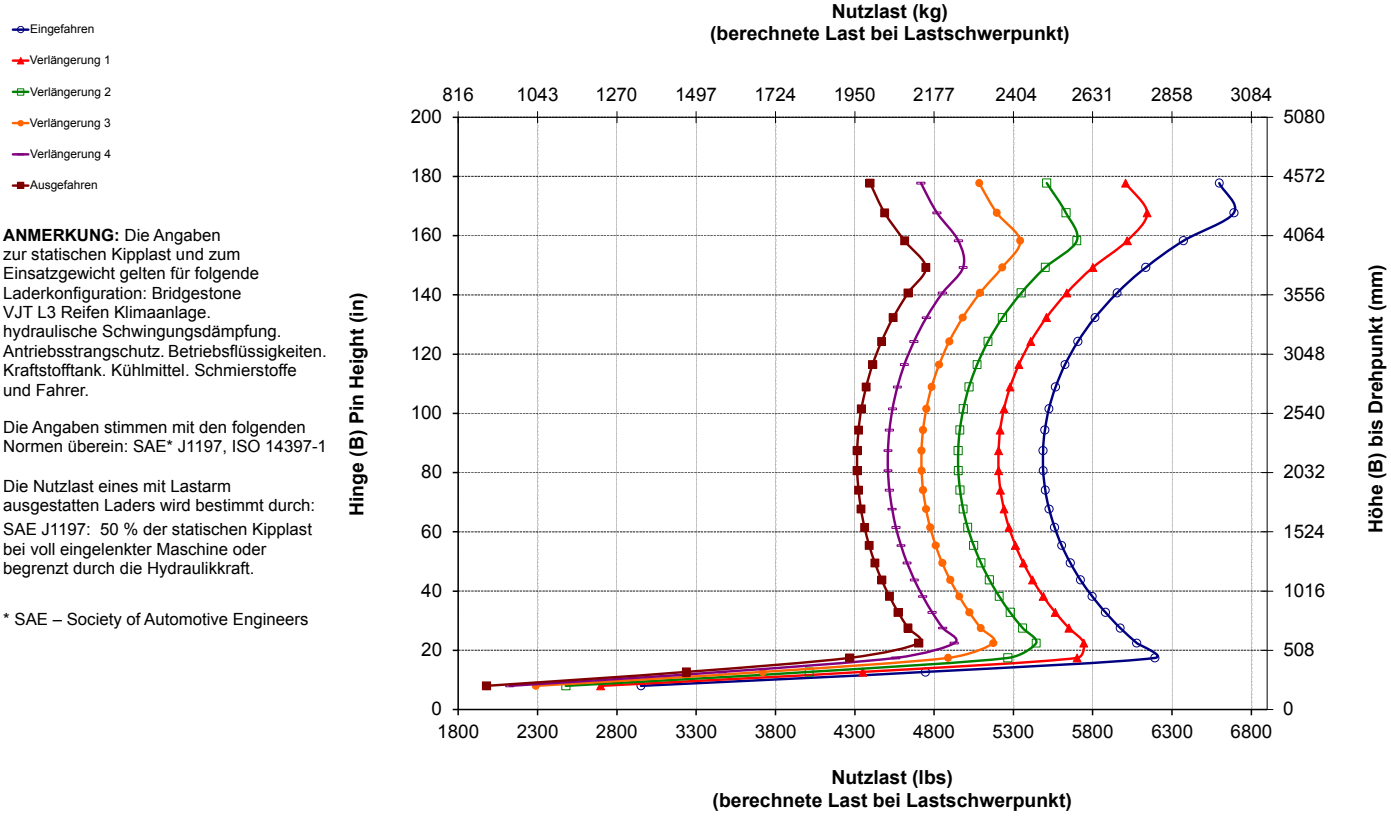

ANMERKUNG: Die Angaben zur statischen Kipplast und zum Einsatzgewicht gelten für folgende Laderkonfiguration: Bridgestone VJT L3 Reifen Klimaanlage. hydraulische Schwingungsdämpfung. Antriebsstrangschutz. Betriebsflüssigkeiten. Kraftstofftank. Kühlmittel. Schmierstoffe und Fahrer.

Die Angaben stimmen mit den folgenden Normen überein: SAE* J1197, ISO 14397-1

Die Nutzlast eines mit Lastarm ausgestatten Laders wird bestimmt durch:
SAE J1197: 50 % der statischen Kipplast bei voll eingelenkter Maschine oder begrenzt durch die Hydraulikkraft.

* SAE – Society of Automotive Engineers

Technische Daten der Gabel

Technische Daten der Gabel

1	Zinkenlänge	mm "	1524 60,0
2	Lastschwerpunkt	mm "	762 30,0
	Statische Kipplast – Maschine gerade (Gabeln waagerecht)	kg lbs	10 234 22,556
	Statische Kipplast – Maschine eingelenkt (Gabeln waagerecht)	kg lbs	8847 (19,498)
	Nennlast (SAE J1197 – 50 % der statischen Kipplast bei voll eingelenkter Maschine)	kg lbs	(*4423) 9749
	Nennlast (CEN EN 474-3, unebenes Gelände – 60 % FTSTL)	kg lbs	5308 11,699
	Nennlast (CEN EN 474-3, fester, ebener Untergrund – 80 % FTSTL)	kg lbs	7077 15,598
3	Max. Gesamtlänge	mm "	9009 354,7
4	Reichweite bei Gabel auf Bodenebene	mm "	1258 49,5
5	*Höhe zur Unterseite Gabelzinken bei tiefster Stellung und waagerechter Gabel	mm "	-160 -6,3
6	Gabelträgerreichweite bei horizontalen Hubarmen und waagerechter Gabel	mm "	1752 69,0
7	Gabelträgerreichweite bei maximaler Hubhöhe	mm "	1037 40,8
8	Höhe über Gabelzinken bei horizontalen Hubarmen und waagerechter Gabel	mm "	1772 69,7
9	Höhe über Gabelzinken bei höchster Stellung und waagrechter Gabel	mm "	3707 145,9
10	Gesamthöhe über Gabel bei max. Hubhöhe (Oberkante Gabelträger bis Boden)	mm "	4482 176,4
11	Ausschütthöhe bei max. Hubhöhe und max. Vorkippwinkel	mm "	2327 91,6
12	Max. Vorkippwinkel von waagerechter Position	Grad	47
13	Gesamtbreite Gabelträger	mm "	2217 87,3
14	Gesamthöhe Gabelträger	mm "	840 33,1
15	Außenbreite der Zinken (maximale Spreizung)	mm "	2070 81,5
16	Außenbreite der Zinken (minimale Spreizung)	mm "	470 18,5
	Zinkenbreite (einzelne Zinke)	mm "	150,0 5,9
	Zinkenstärke	mm "	65,0 2,6
	Zinkenkapazität	kg lbs	6300 13,885
	Einsatzgewicht	kg lbs	19 360 42,670

* Negative Werte liegen unter der Planumsebene

950 AUX

Palettengabel, FUSION — **87"-Gabelträger 530-1861** — **60"-Zinke 548-3265**

*** Build 14A**
*** Z-Kinematik mit Parallelhub**
***CTWT-Zusatzkonfiguration**

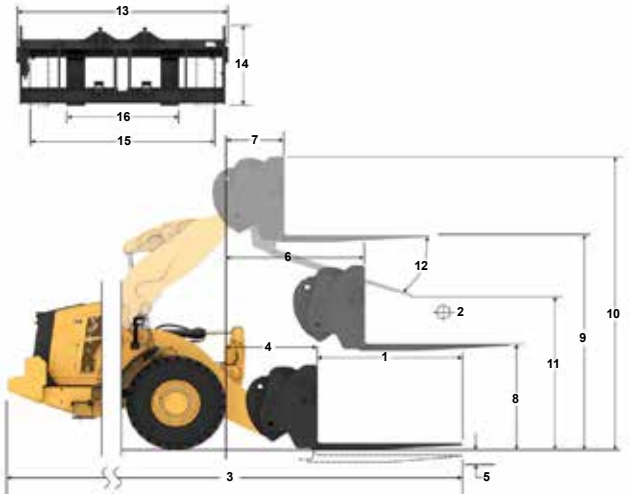

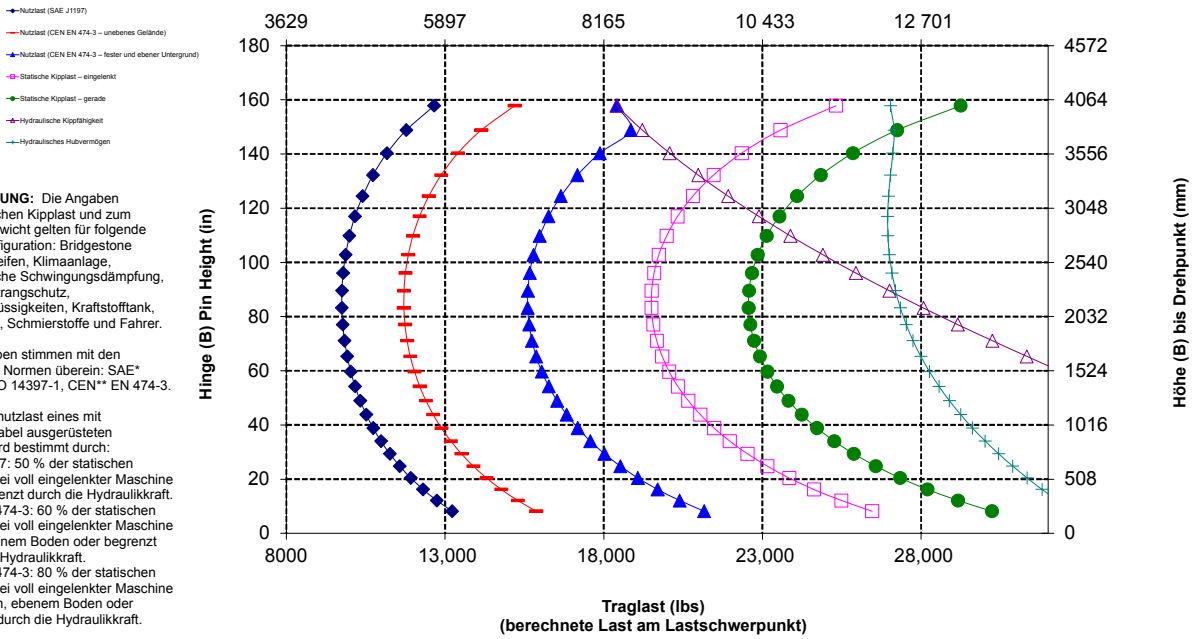

ANMERKUNG: Die Angaben zur statischen Kipplast und zum Einsatzgewicht gelten für folgende Laderkonfiguration: Bridgestone VJT L3 Reifen, Klimaanlage, hydraulische Schwingungsdämpfung, Antriebsstrangschutz, Betriebsflüssigkeiten, Kraftstofftank, Kühlmittel, Schmierstoffe und Fahrer.

Die Angaben stimmen mit den folgenden Normen überein: SAE* J1197, ISO 14397-1, CEN** EN 474-3.

Die Nennnutzlast eines mit Palettengabel ausgerüsteten Laders wird bestimmt durch:
SAE J1197: 50 % der statischen Kipplast bei voll eingelenkter Maschine oder begrenzt durch die Hydraulikkraft.
CEN EN 474-3: 60 % der statischen Kipplast bei voll eingelenkter Maschine auf unebenem Boden oder begrenzt durch die Hydraulikkraft.
CEN EN 474-3: 80 % der statischen Kipplast bei voll eingelenkter Maschine auf festem, ebenem Boden oder begrenzt durch die Hydraulikkraft.

*SAE – Society of Automotive Engineers
** CEN – Europäisches Komitee für Normung

WARNUNG: Die Nutzlast der Zinken nicht überschreiten. Die einzelnen Zinkenkapazitäten sind auf der Seite einer jeden Zinke eingestanzt.

Technische Daten der Gabel

Technische Daten der Gabel

1	Zinkenlänge	mm "	1830 72,0
2	Lastschwerpunkt	mm "	915 36,0
	Statische Kipplast – Maschine gerade (Gabeln waagerecht)	kg lbs	9741 (21,470)
	Statische Kipplast – Maschine eingelenkt (Gabeln waagerecht)	kg lbs	8414 18,545
	Nennlast (SAE J1197 – 50 % der statischen Kipplast bei voll eingelenkter Maschine)	kg lbs	4207 9273
	Nennlast (CEN EN 474-3, unebenes Gelände – 60 % FTSTL)	kg lbs	5049 11,127
	Nennlast (CEN EN 474-3, fester, ebener Untergrund – 80 % FTSTL)	kg lbs	6732 (14,836)
3	Max. Gesamtlänge	mm "	9315 366,7
4	Reichweite bei Gabel auf Bodenebene	mm "	1258 49,5
5	*Höhe zur Unterseite Gabelzinken bei tiefster Stellung und waagerechter Gabel	mm "	-160 -6,3
6	Gabelträgerreichweite bei horizontalen Hubarmen und waagerechter Gabel	mm "	1752 69,0
7	Gabelträgerreichweite bei maximaler Hubhöhe	mm "	1037 40,8
8	Höhe über Gabelzinken bei horizontalen Hubarmen und waagerechter Gabel	mm "	1772 69,7
9	Höhe über Gabelzinken bei höchster Stellung und waagrechter Gabel	mm "	3707 145,9
10	Gesamthöhe über Gabel bei max. Hubhöhe (Oberkante Gabelträger bis Boden)	mm "	4482 176,4
11	Ausschütthöhe bei max. Hubhöhe und max. Vorkippwinkel	mm "	2105 82,9
12	Max. Vorkippwinkel von waagerechter Position	Grad	47
13	Gesamtbreite Gabelträger	mm "	2217 87,3
14	Gesamthöhe Gabelträger	mm "	840 33,1
15	Außenbreite der Zinken (maximale Spreizung)	mm "	2070 81,5
16	Außenbreite der Zinken (minimale Spreizung)	mm "	470 18,5
	Zinkenbreite (einzelne Zinke)	mm "	150,0 5,9
	Zinkenstärke	mm "	65,0 2,6
	Zinkenkapazität	kg lbs	5246 11,562
	Einsatzgewicht	kg lbs	19 407 42,774

* Negative Werte liegen unter der Planumsebene

950 AUX

Palettengabel, FUSION

	87"-Gabelträger	72"-Zinke
	530-1861	530-1869

*** Build 14A**
*** Z-Kinematik mit Parallelhub**
***CTWT-Zusatzkonfiguration**

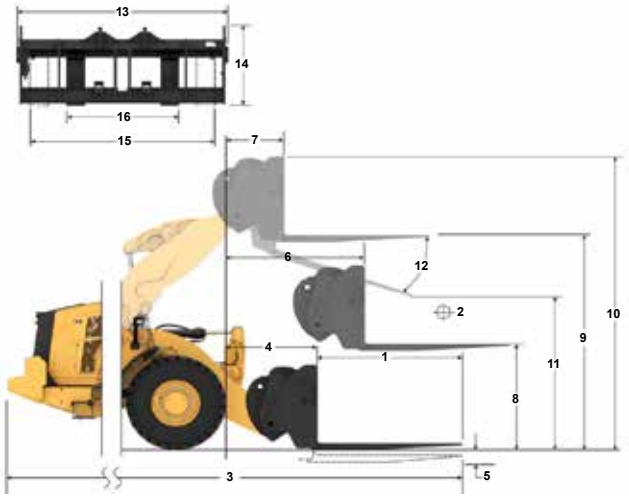

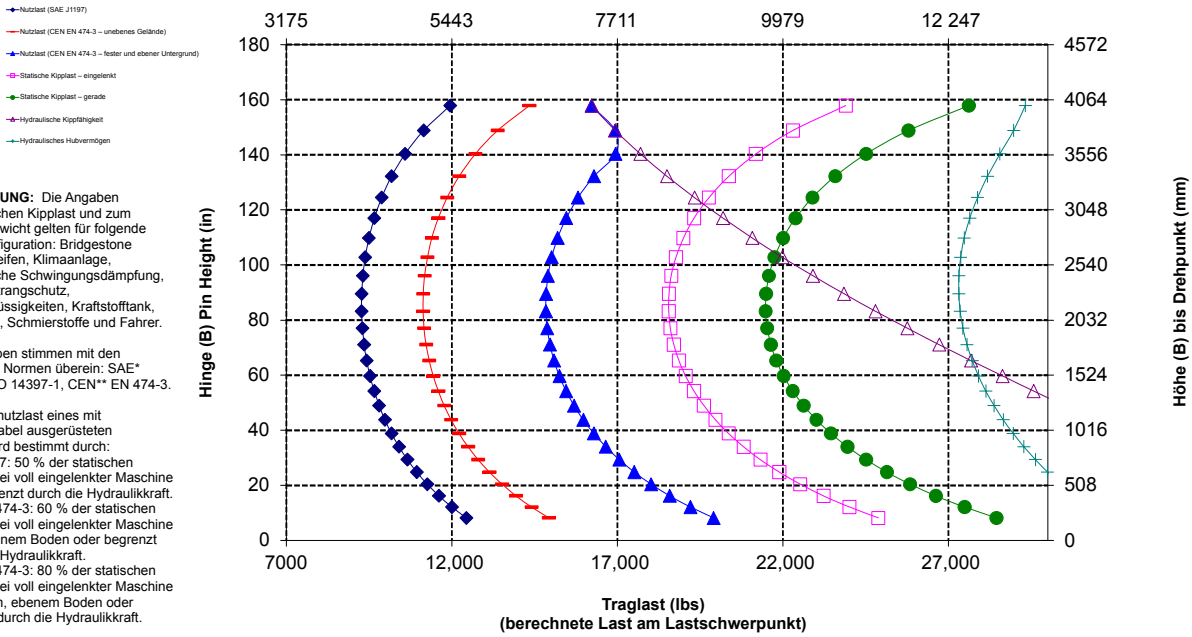

ANMERKUNG: Die Angaben zur statischen Kipplast und zum Einsatzgewicht gelten für folgende Laderkonfiguration: Bridgestone VJT L3 Reifen, Klimaanlage, hydraulische Schwingungsdämpfung, Antriebsstrangschutz, Betriebsflüssigkeiten, Kraftstofftank, Kühlmittel, Schmierstoffe und Fahrer.

Die Angaben stimmen mit den folgenden Normen überein: SAE* J1197, ISO 14397-1, CEN** EN 474-3.

Die Nennnutzlast eines mit Palettengabel ausgerüsteten Laders wird bestimmt durch:
SAE J1197: 50 % der statischen Kipplast bei voll eingelenkter Maschine oder begrenzt durch die Hydraulikkraft.
CEN EN 474-3: 60 % der statischen Kipplast bei voll eingelenkter Maschine auf unebenem Boden oder begrenzt durch die Hydraulikkraft.
CEN EN 474-3: 80 % der statischen Kipplast bei voll eingelenkter Maschine auf festem, ebenem Boden oder begrenzt durch die Hydraulikkraft.

*SAE – Society of Automotive Engineers
** CEN – Europäisches Komitee für Normung

WARNUNG: Die Nutzlast der Zinken nicht überschreiten. Die einzelnen Zinkenkapazitäten sind auf der Seite einer jeden Zinke eingestanzt.

Technische Daten der Gabel

Technische Daten der Gabel

1	Zinkenlänge	mm "	1524 60,0
2	Lastschwerpunkt	mm "	762 30,0
	Statische Kipplast – Maschine gerade (Gabeln waagerecht)	kg lbs	9966 21,966
	Statische Kipplast – Maschine eingelenkt (Gabeln waagerecht)	kg lbs	8575 18,899
	Nennlast (SAE J1197 – 50 % der statischen Kipplast bei voll eingelenkter Maschine)	kg lbs	4287 9450
	Nennlast (CEN EN 474-3, unebenes Gelände – 60 % FTSTL)	kg lbs	5145 11,340
	Nennlast (CEN EN 474-3, fester, ebener Untergrund – 80 % FTSTL)	kg lbs	6860 15,119
3	Max. Gesamtlänge	mm "	8964 352,9
4	Reichweite bei Gabel auf Bodenebene	mm "	1218 47,7
5	*Höhe zur Unterseite Gabelzinken bei tiefster Stellung und waagerechter Gabel	mm "	-79 -3,1
6	Gabelträgerreichweite bei horizontalen Hubarmen und waagerechter Gabel	mm "	1744 68,7
7	Gabelträgerreichweite bei maximaler Hubhöhe	mm "	1029 40,5
8	Höhe über Gabelzinken bei horizontalen Hubarmen und waagerechter Gabel	mm "	1872 73,9
9	Höhe über Gabelzinken bei höchster Stellung und waagrechter Gabel	mm "	3812 150,1
10	Gesamthöhe über Gabel bei max. Hubhöhe (Oberkante Gabelträger bis Boden)	mm "	4853 191,0
11	Ausschütthöhe bei max. Hubhöhe und max. Vorkippwinkel	mm "	2272 89,5
12	Max. Vorkippwinkel von waagerechter Position	Grad	53
13	Gesamtbreite Gabelträger	mm "	2528 99,5
14	Gesamthöhe Gabelträger	mm "	1130 44,5
15	Außenbreite der Zinken (maximale Spreizung)	mm "	2178 85,7
16	Außenbreite der Zinken (minimale Spreizung)	mm "	576 22,7
	Zinkenbreite (einzelne Zinke)	mm "	180,0 7,1
	Zinkenstärke	mm "	90,0 3,5
	Zinkenkapazität	kg lbs	17 800 39,231
	Einsatzgewicht	kg lbs	19 735 43,497

* Negative Werte liegen unter der Planumsebene

950 AUX

Baugabel – FUSION	96"-Gabelträger	60"-Zinke
	520-7957	520-7980

* Build 14A
* Z-Kinematik mit Parallelhub
* CTWT-Zusatzkonfiguration

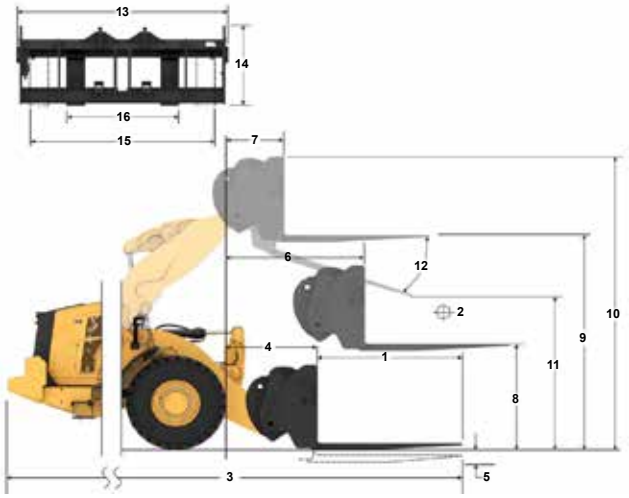

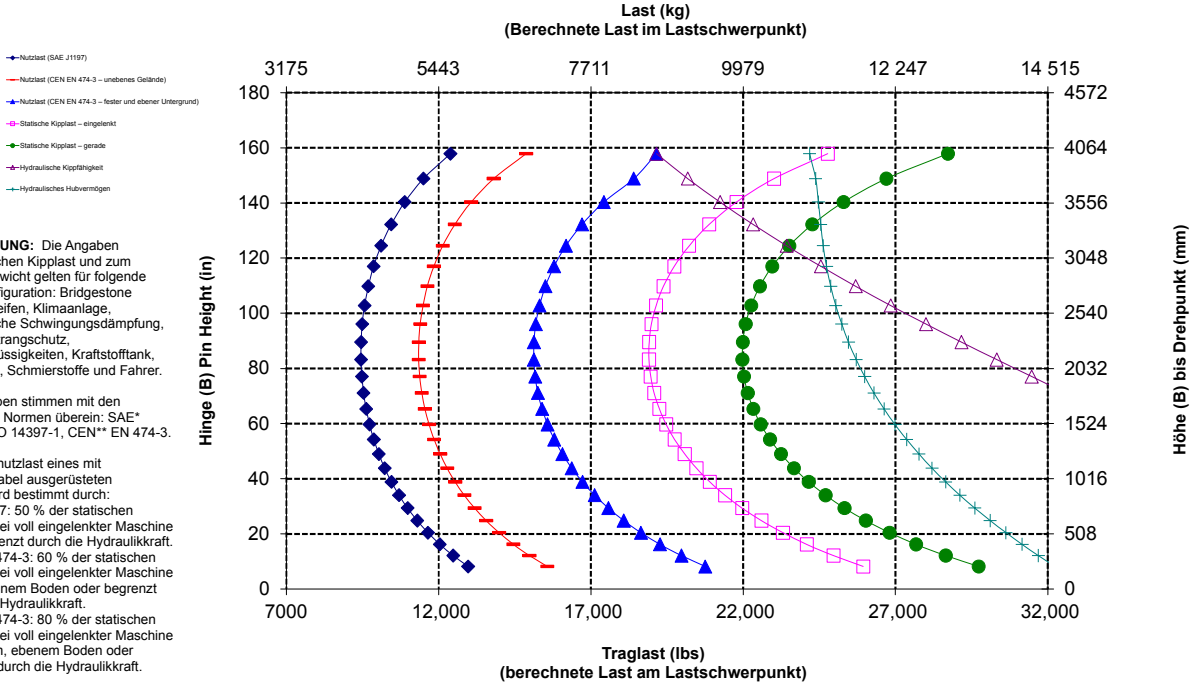

ANMERKUNG: Die Angaben zur statischen Kipplast und zum Einsatzgewicht gelten für folgende Laderkonfiguration: Bridgestone VJT L3 Reifen, Klimaanlage, hydraulische Schwingungsdämpfung, Antriebsstrangschutz, Betriebsflüssigkeiten, Kraftstofftank, Kühlmittel, Schmierstoffe und Fahrer.

Die Angaben stimmen mit den folgenden Normen überein: SAE* J1197, ISO 14397-1, CEN** EN 474-3.

Die Nennnutzlast eines mit Palettengabel ausgerüsteten Laders wird bestimmt durch:
SAE J1197: 50 % der statischen Kipplast bei voll eingelenkter Maschine oder begrenzt durch die Hydraulikkraft.
CEN EN 474-3: 60 % der statischen Kipplast bei voll eingelenkter Maschine auf unebenem Boden oder begrenzt durch die Hydraulikkraft.
CEN EN 474-3: 80 % der statischen Kipplast bei voll eingelenkter Maschine auf festem, ebenem Boden oder begrenzt durch die Hydraulikkraft.

*SAE – Society of Automotive Engineers
** CEN – Europäisches Komitee für Normung

WARNUNG: Die Nutzlast der Zinken nicht überschreiten. Die einzelnen Zinkenkapazitäten sind auf der Seite einer jeden Zinke eingestanzt.

Technische Daten der Gabel

Technische Daten der Gabel

1	Zinkenlänge	mm "	1829 72,0
2	Lastschwerpunkt	mm "	915 36,0
	Statische Kipplast – Maschine gerade (Gabeln waagerecht)	kg lbs	9468 20,867
	Statische Kipplast – Maschine eingelenkt (Gabeln waagerecht)	kg lbs	8137 17,934
	Nennlast (SAE J1197 – 50 % der statischen Kipplast bei voll eingelenkter Maschine)	kg lbs	4068 8967
	Nennlast (CEN EN 474-3, unebenes Gelände – 60 % FTSTL)	kg lbs	4882 10,760
	Nennlast (CEN EN 474-3, fester, ebener Untergrund – 80 % FTSTL)	kg lbs	6510 14,347
3	Max. Gesamtlänge	mm "	9269 364,9
4	Reichweite bei Gabel auf Bodenebene	mm "	1213 47,7
5	*Höhe zur Unterseite Gabelzinken bei tiefster Stellung und waagerechter Gabel	mm "	-79 -3,1
6	Gabelträgerreichweite bei horizontalen Hubarmen und waagerechter Gabel	mm "	1744 68,7
7	Gabelträgerreichweite bei maximaler Hubhöhe	mm "	1029 40,5
8	Höhe über Gabelzinken bei horizontalen Hubarmen und waagerechter Gabel	mm "	1877 73,9
9	Höhe über Gabelzinken bei höchster Stellung und waagrechter Gabel	mm "	3812 150,1
10	Gesamthöhe über Gabel bei max. Hubhöhe (Oberkante Gabelträger bis Boden)	mm "	4853 191,0
11	Ausschütthöhe bei max. Hubhöhe und max. Vorkippwinkel	mm "	2029 79,9
12	Max. Vorkippwinkel von waagerechter Position	Grad	53
13	Gesamtbreite Gabelträger	mm "	2528 99,5
14	Gesamthöhe Gabelträger	mm "	1130 44,5
15	Außenbreite der Zinken (maximale Spreizung)	mm "	2178 85,7
16	Außenbreite der Zinken (minimale Spreizung)	mm "	576 22,7
	Zinkenbreite (einzelne Zinke)	mm "	180,0 7,1
	Zinkenstärke	mm "	90,0 3,6
	Zinkenkapazität	kg lbs	14 800 32,619
	Einsatzgewicht	kg lbs	19 796 43,631

* Negative Werte liegen unter der Planumsebene

950 AUX

Baugabel – FUSION

	96"-Gabelträger	72"-Zinke
	520-7957	520-7979

*** Build 14A**
*** Z-Kinematik mit Parallelhub**
***CTWT-Zusatzkonfiguration**

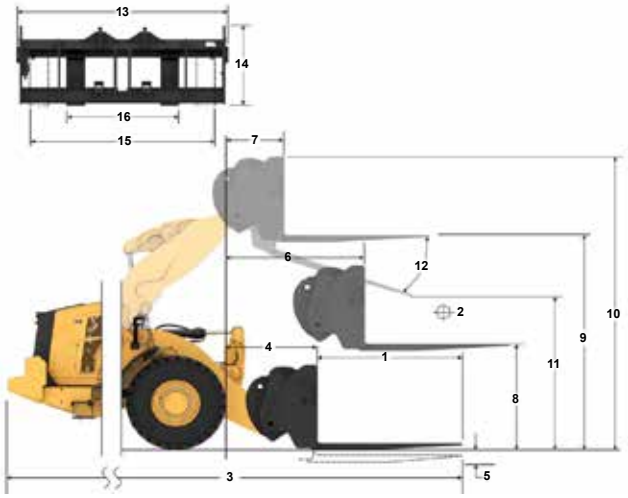

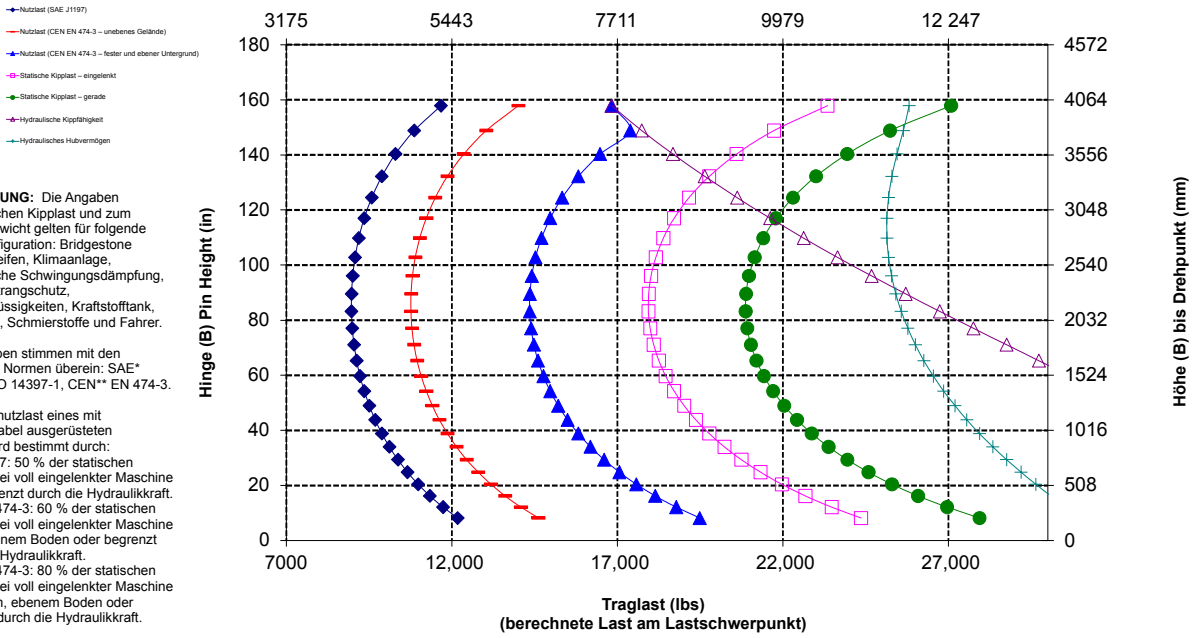

ANMERKUNG: Die Angaben zur statischen Kipplast und zum Einsatzgewicht gelten für folgende Laderkonfiguration: Bridgestone VJT L3 Reifen, Klimaanlage, hydraulische Schwingungsdämpfung, Antriebsstrangschutz, Betriebsflüssigkeiten, Kraftstofftank, Kühlmittel, Schmierstoffe und Fahrer.

Die Angaben stimmen mit den folgenden Normen überein: SAE* J1197, ISO 14397-1, CEN** EN 474-3.

Die Nennnutzlast eines mit Palettengabel ausgerüsteten Laders wird bestimmt durch:
SAE J1197: 50 % der statischen Kipplast bei voll eingelenkter Maschine oder begrenzt durch die Hydraulikkraft.
CEN EN 474-3: 60 % der statischen Kipplast bei voll eingelenkter Maschine auf unebenem Boden oder begrenzt durch die Hydraulikkraft.
CEN EN 474-3: 80 % der statischen Kipplast bei voll eingelenkter Maschine auf festem, ebenem Boden oder begrenzt durch die Hydraulikkraft.

*SAE – Society of Automotive Engineers
** CEN – Europäisches Komitee für Normung

WARNUNG: Die Nutzlast der Zinken nicht überschreiten. Die einzelnen Zinkenkapazitäten sind auf der Seite einer jeden Zinke eingestanzt.

Technische Daten der Gabel

Technische Daten der Gabel

1	Zinkenlänge	mm "	2134 84,0
2	Lastschwerpunkt	mm "	1067 42,0
	Statische Kipplast – Maschine gerade (Gabeln waagerecht)	kg lbs	9004 19,845
	Statische Kipplast – Maschine eingelenkt (Gabeln waagerecht)	kg lbs	7729 17,034
	Nennlast (SAE J1197 – 50 % der statischen Kipplast bei voll eingelenkter Maschine)	kg lbs	3864 8517
	Nennlast (CEN EN 474-3, unebenes Gelände – 60 % FTSTL)	kg lbs	4637 10,220
	Nennlast (CEN EN 474-3, fester, ebener Untergrund – 80 % FTSTL)	kg lbs	6183 13,627
3	Max. Gesamtlänge	mm "	9574 376,9
4	Reichweite bei Gabel auf Bodenebene	mm "	1218 47,7
5	*Höhe zur Unterseite Gabelzinken bei tiefster Stellung und waagerechter Gabel	mm "	-79 -3,1
6	Gabelträgerreichweite bei horizontalen Hubarmen und waagerechter Gabel	mm "	1744 68,7
7	Gabelträgerreichweite bei maximaler Hubhöhe	mm "	1029 40,5
8	Höhe über Gabelzinken bei horizontalen Hubarmen und waagerechter Gabel	mm "	1877 73,9
9	Höhe über Gabelzinken bei höchster Stellung und waagrechter Gabel	mm "	3812 150,1
10	Gesamthöhe über Gabel bei max. Hubhöhe (Oberkante Gabelträger bis Boden)	mm "	4853 191,0
11	Ausschütthöhe bei max. Hubhöhe und max. Vorkippwinkel	mm "	1786 70,3
12	Max. Vorkippwinkel von waagerechter Position	Grad	53
13	Gesamtbreite Gabelträger	mm "	2528 99,5
14	Gesamthöhe Gabelträger	mm "	1130 44,5
15	Außenbreite der Zinken (maximale Spreizung)	mm "	2178 85,7
16	Außenbreite der Zinken (minimale Spreizung)	mm "	576 22,7
	Zinkenbreite (einzelne Zinke)	mm "	180,0 7,1
	Zinkenstärke	mm "	90,0 3,5
	Zinkenkapazität	kg lbs	12 700 27,991
	Einsatzgewicht	kg lbs	19 859 43,770

* Negative Werte liegen unter der Planumsebene

950 AUX

Baugabel – FUSION

	96"-Gabelträger	84"-Zinke
	520-7957	520-7986

*** Build 14A**
*** Z-Kinematik mit Parallelhub**
***CTWT-Zusatzkonfiguration**

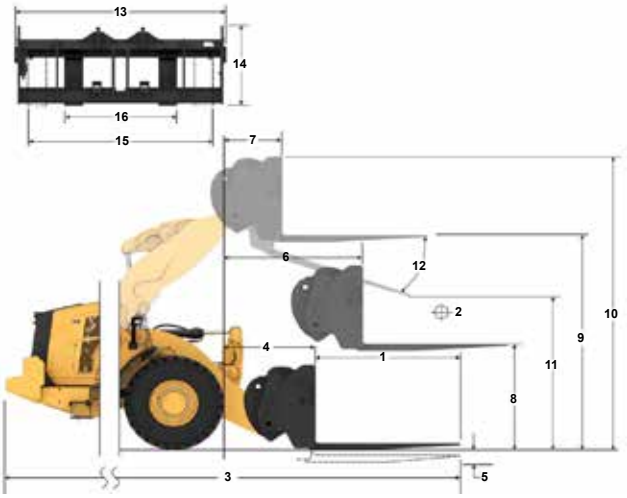

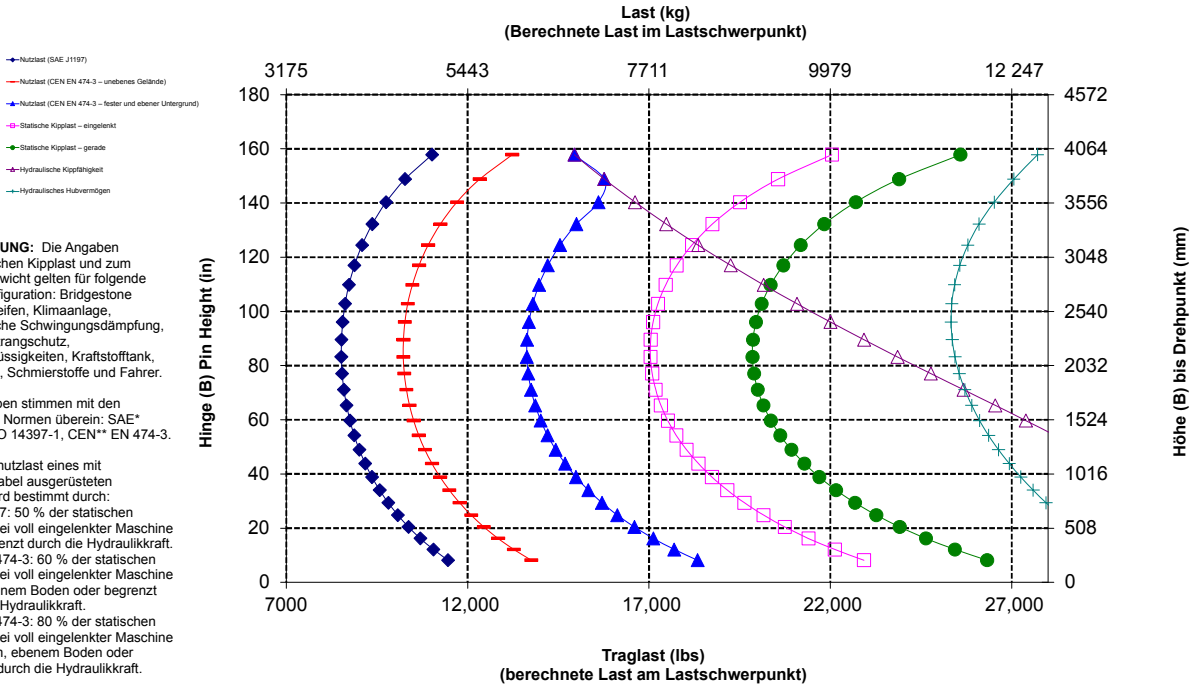

ANMERKUNG: Die Angaben zur statischen Kipplast und zum Einsatzgewicht gelten für folgende Laderkonfiguration: Bridgestone VJT L3 Reifen, Klimaanlage, hydraulische Schwingungsdämpfung, Antriebsstrangschutz, Betriebsflüssigkeiten, Kraftstofftank, Kühlmittel, Schmierstoffe und Fahrer.

Die Angaben stimmen mit den folgenden Normen überein: SAE* J1197, ISO 14397-1, CEN** EN 474-3.

Die Nennnutzlast eines mit Palettengabel ausgerüsteten Laders wird bestimmt durch:
SAE J1197: 50 % der statischen Kipplast bei voll eingelenkter Maschine oder begrenzt durch die Hydraulikkraft.
CEN EN 474-3: 60 % der statischen Kipplast bei voll eingelenkter Maschine auf unebenem Boden oder begrenzt durch die Hydraulikkraft.
CEN EN 474-3: 80 % der statischen Kipplast bei voll eingelenkter Maschine auf festem, ebenem Boden oder begrenzt durch die Hydraulikkraft.

*SAE – Society of Automotive Engineers
** CEN – Europäisches Komitee für Normung

WARNUNG: Die Nutzlast der Zinken nicht überschreiten. Die einzelnen Zinkenkapazitäten sind auf der Seite einer jeden Zinke eingestanzt.

Technische Daten der Gabel

Technische Daten der Gabel

1	Zinkenlänge	mm "	2438 96,0
2	Lastschwerpunkt	mm "	1219 48,0
	Statische Kipplast – Maschine gerade (Gabeln waagerecht)	kg lbs	8575 18,899
	Statische Kipplast – Maschine eingelenkt (Gabeln waagerecht)	kg lbs	7351 16,201
	Nennlast (SAE J1197 – 50 % der statischen Kipplast bei voll eingelenkter Maschine)	kg lbs	3675 8100
	Nennlast (CEN EN 474-3, unebenes Gelände – 60 % FTSTL)	kg lbs	4410 9720
	Nennlast (CEN EN 474-3, fester, ebener Untergrund – 80 % FTSTL)	kg lbs	5880 12,960
3	Max. Gesamtlänge	mm "	9878 388,9
4	Reichweite bei Gabel auf Bodenebene	mm "	1213 47,7
5	*Höhe zur Unterseite Gabelzinken bei tiefster Stellung und waagerechter Gabel	mm "	-79 -3,1
6	Gabelträgerreichweite bei horizontalen Hubarmen und waagerechter Gabel	mm "	1744 68,7
7	Gabelträgerreichweite bei maximaler Hubhöhe	mm "	1029 40,5
8	Höhe über Gabelzinken bei horizontalen Hubarmen und waagerechter Gabel	mm "	1877 73,9
9	Höhe über Gabelzinken bei höchster Stellung und waagrechter Gabel	mm "	3812 150,1
10	Gesamthöhe über Gabel bei max. Hubhöhe (Oberkante Gabelträger bis Boden)	mm "	4853 191,0
11	Ausschütthöhe bei max. Hubhöhe und max. Vorkippwinkel	mm "	1544 60,8
12	Max. Vorkippwinkel von waagerechter Position	Grad	53
13	Gesamtbreite Gabelträger	mm "	2528 99,5
14	Gesamthöhe Gabelträger	mm "	1130 44,5
15	Außenbreite der Zinken (maximale Spreizung)	mm "	2178 85,7
16	Außenbreite der Zinken (minimale Spreizung)	mm "	576 22,7
	Zinkenbreite (einzelne Zinke)	mm "	180,0 7,1
	Zinkenstärke	mm "	90,0 3,5
	Zinkenkapazität	kg lbs	11 300 24,905
	Einsatzgewicht	kg lbs	19 921 43,907

* Negative Werte liegen unter der Planumsebene

950 AUX

Baugabel – FUSION	96"-Gabelträger	96"-Zinke
	520-7957	520-7981

*** Build 14A**
*** Z-Kinematik mit Parallelhub**
***CTWT-Zusatzkonfiguration**

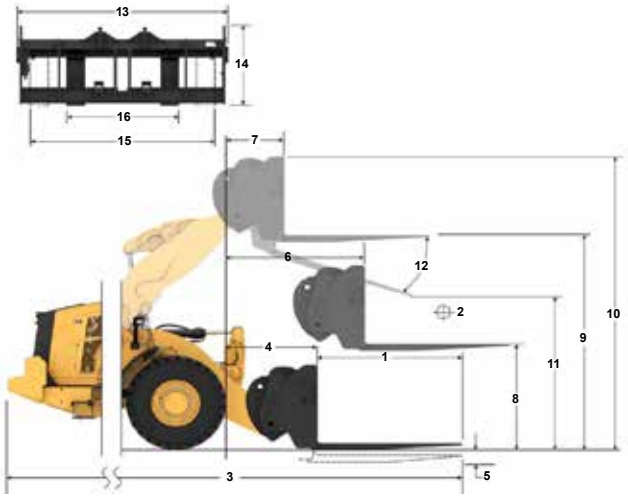

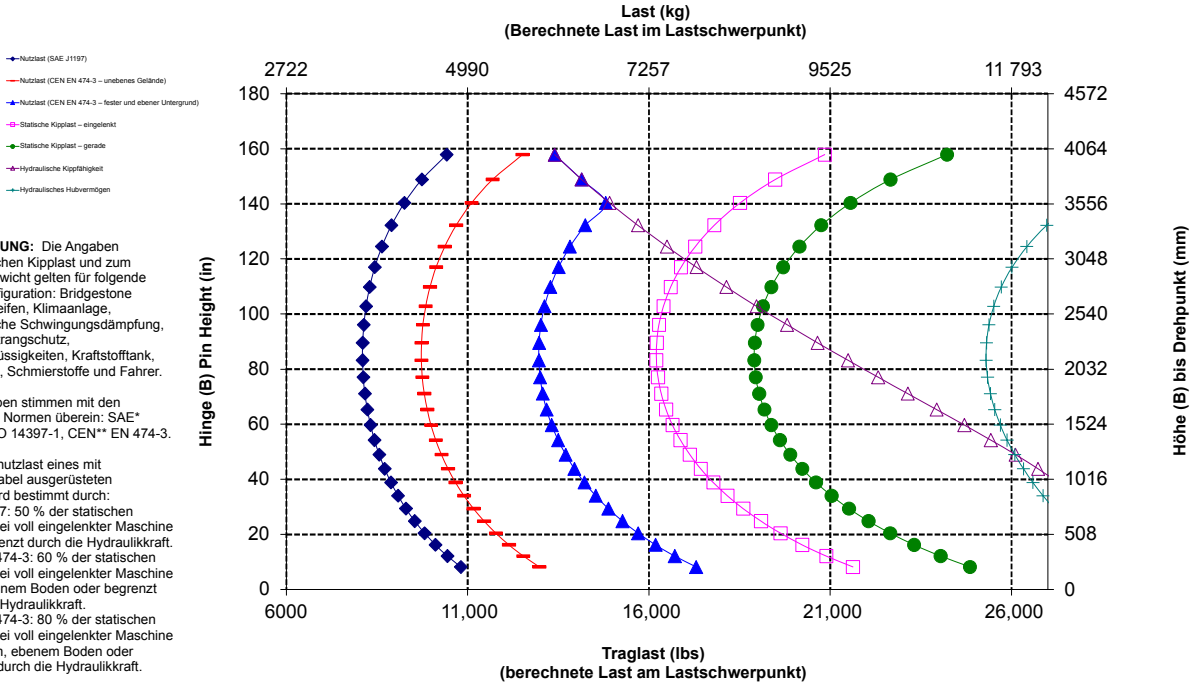

ANMERKUNG: Die Angaben zur statischen Kipplast und zum Einsatzgewicht gelten für folgende Laderkonfiguration: Bridgestone VJT L3 Reifen, Klimaanlage, hydraulische Schwingungsdämpfung, Antriebsstrangschutz, Betriebsflüssigkeiten, Kraftstofftank, Kühlmittel, Schmierstoffe und Fahrer.

Die Angaben stimmen mit den folgenden Normen überein: SAE* J1197, ISO 14397-1, CEN** EN 474-3.

Die Nennnutzlast eines mit Palettengabel ausgerüsteten Laders wird bestimmt durch:
SAE J1197: 50 % der statischen Kipplast bei voll eingelenkter Maschine oder begrenzt durch die Hydraulikkraft.
CEN EN 474-3: 60 % der statischen Kipplast bei voll eingelenkter Maschine auf unebenem Boden oder begrenzt durch die Hydraulikkraft.
CEN EN 474-3: 80 % der statischen Kipplast bei voll eingelenkter Maschine auf festem, ebenem Boden oder begrenzt durch die Hydraulikkraft.

*SAE – Society of Automotive Engineers
** CEN – Europäisches Komitee für Normung

WARNUNG: Die Nutzlast der Zinken nicht überschreiten. Die einzelnen Zinkenkapazitäten sind auf der Seite einer jeden Zinke eingestanzt.

Technische Daten der Gabel

Technische Daten der Gabel

1	Zinkenlänge	mm "	1524 60,0
2	Lastschwerpunkt	mm "	762 30,0
	Statische Kipplast – Maschine gerade (Gabeln waagerecht)	kg lbs	9931 21,888
	Statische Kipplast – Maschine eingelenkt (Gabeln waagerecht)	kg lbs	8540 18,822
	Nennlast (SAE J1197 – 50 % der statischen Kipplast bei voll eingelenkter Maschine)	kg lbs	4270 9411
	Nennlast (CEN EN 474-3, unebenes Gelände – 60 % FTSTL)	kg lbs	5124 11,293
	Nennlast (CEN EN 474-3, fester, ebener Untergrund – 80 % FTSTL)	kg lbs	6832 15,058
3	Max. Gesamtlänge	mm "	8964 352,9
4	Reichweite bei Gabel auf Bodenebene	mm "	1218 47,7
5	*Höhe zur Unterseite Gabelzinken bei tiefster Stellung und waagerechter Gabel	mm "	-79 -3,1
6	Gabelträgerreichweite bei horizontalen Hubarmen und waagerechter Gabel	mm "	1744 68,7
7	Gabelträgerreichweite bei maximaler Hubhöhe	mm "	1029 40,5
8	Höhe über Gabelzinken bei horizontalen Hubarmen und waagerechter Gabel	mm "	1877 73,9
9	Höhe über Gabelzinken bei höchster Stellung und waagrechter Gabel	mm "	3812 150,1
10	Gesamthöhe über Gabel bei max. Hubhöhe (Oberkante Gabelträger bis Boden)	mm "	4853 191,0
11	Ausschütthöhe bei max. Hubhöhe und max. Vorkippwinkel	mm "	2272 89,5
12	Max. Vorkippwinkel von waagerechter Position	Grad	53
13	Gesamtbreite Gabelträger	mm "	2833 111,5
14	Gesamthöhe Gabelträger	mm "	1130 44,5
15	Außenbreite der Zinken (maximale Spreizung)	mm "	2483 97,8
16	Außenbreite der Zinken (minimale Spreizung)	mm "	590 23,2
	Zinkenbreite (einzelne Zinke)	mm "	180,0 7,1
	Zinkenstärke	mm "	90,0 3,5
	Zinkenkapazität	kg lbs	17 800 39,231
	Einsatzgewicht	kg lbs	19 784 43,605

* Negative Werte liegen unter der Planumsebene

950 AUX

Baugabel – FUSION	108"-Gabelträger	60"-Zinke
	520-7968	520-7980

* Build 14A
* Z-Kinematik mit Parallelhub
*CTWT-Zusatzkonfiguration

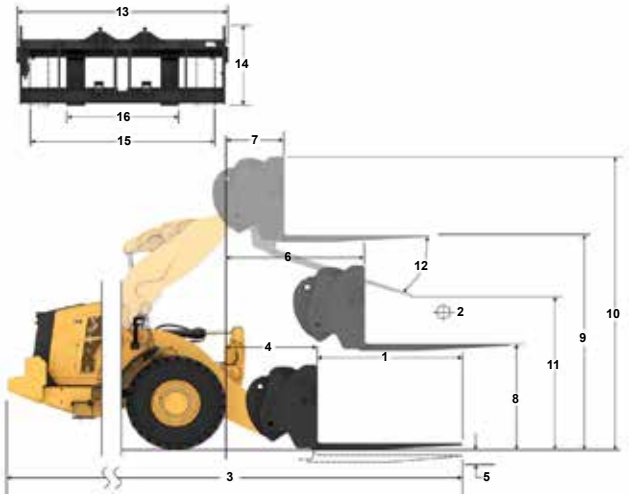

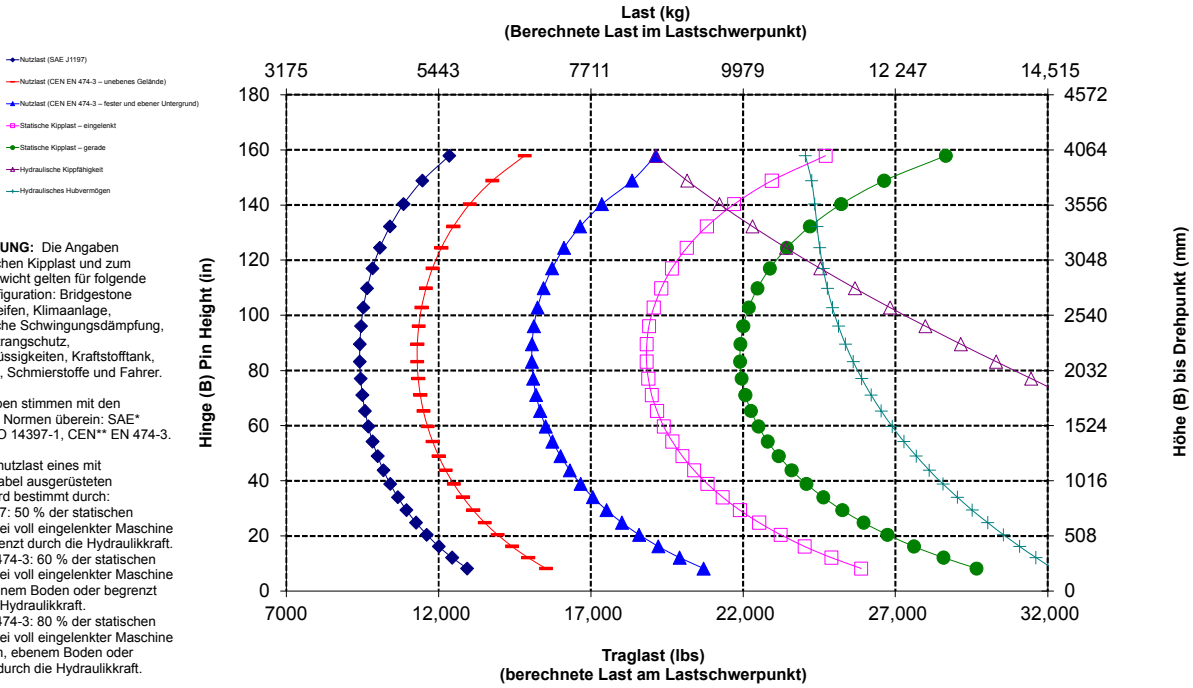

ANMERKUNG: Die Angaben zur statischen Kipplast und zum Einsatzgewicht gelten für folgende Laderkonfiguration: Bridgestone VJT L3 Reifen, Klimaanlage, hydraulische Schwingungsdämpfung, Antriebsstrangschutz, Betriebsflüssigkeiten, Kraftstofftank, Kühlmittel, Schmierstoffe und Fahrer.

Die Angaben stimmen mit den folgenden Normen überein: SAE* J1197, ISO 14397-1, CEN** EN 474-3.

Die Nennnutzlast eines mit Palettengabel ausgerüsteten Laders wird bestimmt durch:
SAE J1197: 50 % der statischen Kipplast bei voll eingelenkter Maschine oder begrenzt durch die Hydraulikkraft.
CEN EN 474-3: 60 % der statischen Kipplast bei voll eingelenkter Maschine auf unebenem Boden oder begrenzt durch die Hydraulikkraft.
CEN EN 474-3: 80 % der statischen Kipplast bei voll eingelenkter Maschine auf festem, ebenem Boden oder begrenzt durch die Hydraulikkraft.

*SAE – Society of Automotive Engineers
** CEN – Europäisches Komitee für Normung

WARNUNG: Die Nutzlast der Zinken nicht überschreiten. Die einzelnen Zinkenkapazitäten sind auf der Seite einer jeden Zinke eingestanzt.

Technische Daten der Gabel

Technische Daten der Gabel

1	Zinkenlänge	mm "	1829 72,0
2	Lastschwerpunkt	mm "	915 36,0
	Statische Kipplast – Maschine gerade (Gabeln waagerecht)	kg lbs	9433 20,790
	Statische Kipplast – Maschine eingelenkt (Gabeln waagerecht)	kg lbs	8102 17,858
	Nennlast (SAE J1197 – 50 % der statischen Kipplast bei voll eingelenkter Maschine)	kg lbs	4051 8929
	Nennlast (CEN EN 474-3, unebenes Gelände – 60 % FTSTL)	kg lbs	4861 10,715
	Nennlast (CEN EN 474-3, fester, ebener Untergrund – 80 % FTSTL)	kg lbs	6482 14,286
3	Max. Gesamtlänge	mm "	9269 364,9
4	Reichweite bei Gabel auf Bodenebene	mm "	1213 47,7
5	*Höhe zur Unterseite Gabelzinken bei tiefster Stellung und waagerechter Gabel	mm "	-79 -3,1
6	Gabelträgerreichweite bei horizontalen Hubarmen und waagerechter Gabel	mm "	1744 68,7
7	Gabelträgerreichweite bei maximaler Hubhöhe	mm "	1029 40,5
8	Höhe über Gabelzinken bei horizontalen Hubarmen und waagerechter Gabel	mm "	1877 73,9
9	Höhe über Gabelzinken bei höchster Stellung und waagrechter Gabel	mm "	3812 150,1
10	Gesamthöhe über Gabel bei max. Hubhöhe (Oberkante Gabelträger bis Boden)	mm "	4853 191,0
11	Ausschütthöhe bei max. Hubhöhe und max. Vorkippwinkel	mm "	2029 79,9
12	Max. Vorkippwinkel von waagerechter Position	Grad	53
13	Gesamtbreite Gabelträger	mm "	2833 111,5
14	Gesamthöhe Gabelträger	mm "	1130 44,5
15	Außenbreite der Zinken (maximale Spreizung)	mm "	2483 97,8
16	Außenbreite der Zinken (minimale Spreizung)	mm "	590 23,2
	Zinkenbreite (einzelne Zinke)	mm "	180,0 7,1
	Zinkenstärke	mm "	90,0 3,5
	Zinkenkapazität	kg lbs	14 800 32,619
	Einsatzgewicht	kg lbs	19 846 43,741

* Negative Werte liegen unter der Planumsebene

950 AUX

Baugabel – FUSION

	108"-Gabelträger	72"-Zinke
	520-7968	520-7979

*** Build 14A**
*** Z-Kinematik mit Parallelhub**
***CTWT-Zusatzkonfiguration**

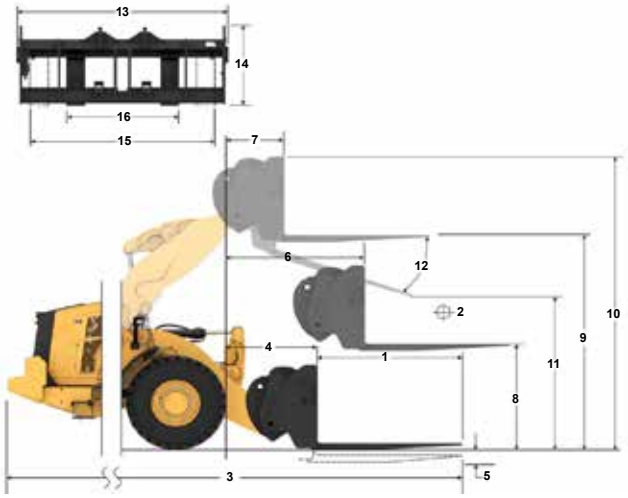

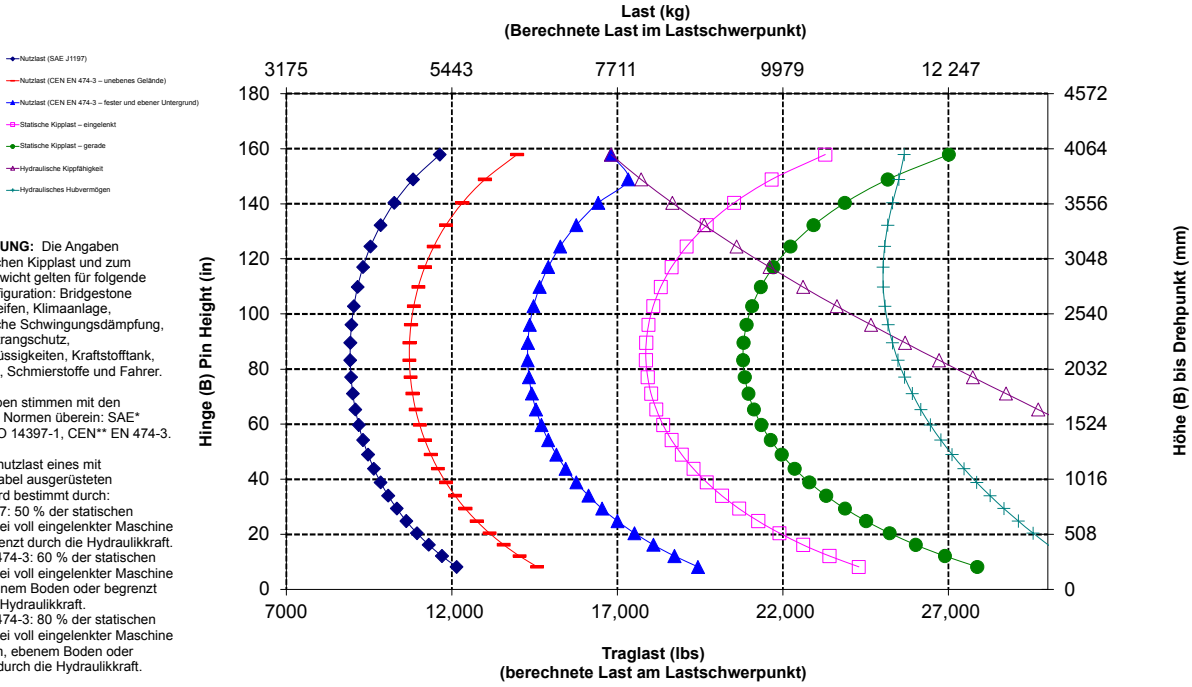

ANMERKUNG: Die Angaben zur statischen Kipplast und zum Einsatzgewicht gelten für folgende Laderkonfiguration: Bridgestone VJT L3 Reifen, Klimaanlage, hydraulische Schwingungsdämpfung, Antriebsstrangschutz, Betriebsflüssigkeiten, Kraftstofftank, Kühlmittel, Schmierstoffe und Fahrer.

Die Angaben stimmen mit den folgenden Normen überein: SAE* J1197, ISO 14397-1, CEN** EN 474-3.

Die Nennnutzlast eines mit Palettengabel ausgerüsteten Laders wird bestimmt durch:
SAE J1197: 50 % der statischen Kipplast bei voll eingelenkter Maschine oder begrenzt durch die Hydraulikkraft.
CEN EN 474-3: 60 % der statischen Kipplast bei voll eingelenkter Maschine auf unebenem Boden oder begrenzt durch die Hydraulikkraft.
CEN EN 474-3: 80 % der statischen Kipplast bei voll eingelenkter Maschine auf festem, ebenem Boden oder begrenzt durch die Hydraulikkraft.

*SAE – Society of Automotive Engineers
** CEN – Europäisches Komitee für Normung

WARNUNG: Die Nutzlast der Zinken nicht überschreiten. Die einzelnen Zinkenkapazitäten sind auf der Seite einer jeden Zinke eingestanzt.

Technische Daten der Gabel

Technische Daten der Gabel

1	Zinkenlänge	mm "	2134 84,0
2	Lastschwerpunkt	mm "	1067 42,0
	Statische Kipplast – Maschine gerade (Gabeln waagerecht)	kg lbs	8972 19,774
	Statische Kipplast – Maschine eingelenkt (Gabeln waagerecht)	kg lbs	7696 16,963
	Nennlast (SAE J1197 – 50 % der statischen Kipplast bei voll eingelenkter Maschine)	kg lbs	3848 8482
	Nennlast (CEN EN 474-3, unebenes Gelände – 60 % FTSTL)	kg lbs	4618 10,178
	Nennlast (CEN EN 474-3, fester, ebener Untergrund – 80 % FTSTL)	kg lbs	6157 13,570
3	Max. Gesamtlänge	mm "	9574 376,9
4	Reichweite bei Gabel auf Bodenebene	mm "	1218 47,7
5	*Höhe zur Unterseite Gabelzinken bei tiefster Stellung und waagerechter Gabel	mm "	-79 -3,1
6	Gabelträgerreichweite bei horizontalen Hubarmen und waagerechter Gabel	mm "	1744 68,7
7	Gabelträgerreichweite bei maximaler Hubhöhe	mm "	1029 40,5
8	Höhe über Gabelzinken bei horizontalen Hubarmen und waagerechter Gabel	mm "	1877 73,9
9	Höhe über Gabelzinken bei höchster Stellung und waagrechter Gabel	mm "	3812 150,1
10	Gesamthöhe über Gabel bei max. Hubhöhe (Oberkante Gabelträger bis Boden)	mm "	4853 191,0
11	Ausschütthöhe bei max. Hubhöhe und max. Vorkippwinkel	mm "	1786 70,3
12	Max. Vorkippwinkel von waagerechter Position	Grad	53
13	Gesamtbreite Gabelträger	mm "	2833 111,5
14	Gesamthöhe Gabelträger	mm "	1130 44,5
15	Außenbreite der Zinken (maximale Spreizung)	mm "	2483 97,8
16	Außenbreite der Zinken (minimale Spreizung)	mm "	590 23,2
	Zinkenbreite (einzelne Zinke)	mm "	180,0 7,1
	Zinkenstärke	mm "	90,0 3,5
	Zinkenkapazität	kg lbs	12 700 27,991
	Einsatzgewicht	kg lbs	19 908 43,878

* Negative Werte liegen unter der Planumsebene

950 AUX

Baugabel – FUSION

	108"-Gabelträger	84"-Zinke
	520-7968	520-7986

*** Build 14A**
*** Z-Kinematik mit Parallelhub**
***CTWT-Zusatzkonfiguration**

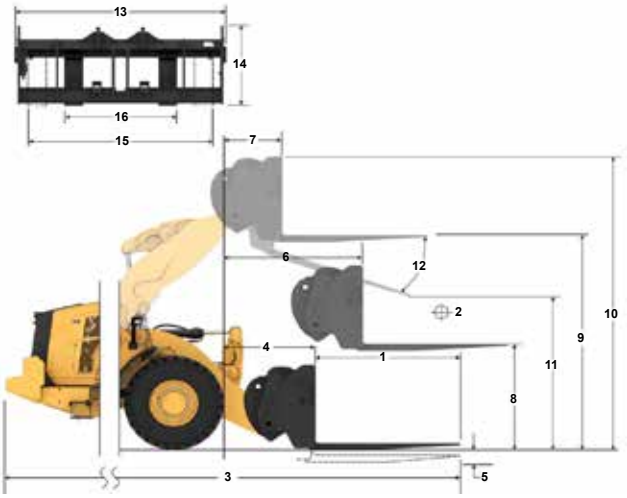

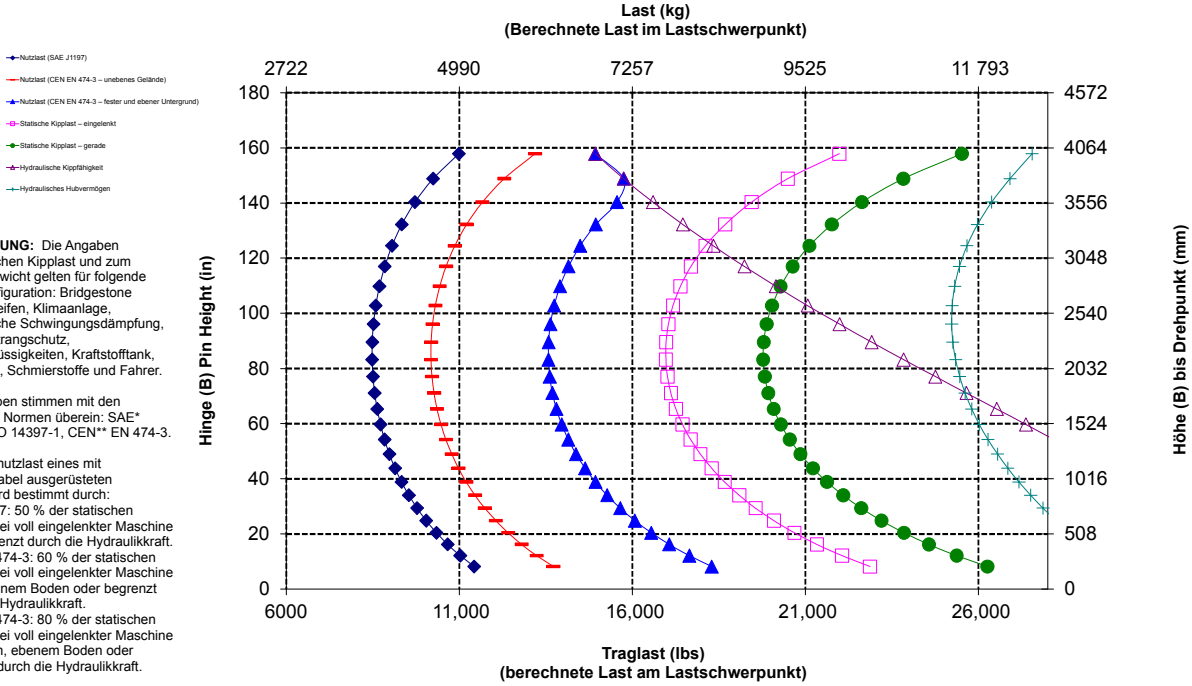

ANMERKUNG: Die Angaben zur statischen Kipplast und zum Einsatzgewicht gelten für folgende Laderkonfiguration: Bridgestone VJT L3 Reifen, Klimaanlage, hydraulische Schwingungsdämpfung, Antriebsstrangschutz, Betriebsflüssigkeiten, Kraftstofftank, Kühlmittel, Schmierstoffe und Fahrer.

Die Angaben stimmen mit den folgenden Normen überein: SAE* J1197, ISO 14397-1, CEN** EN 474-3.

Die Nennnutzlast eines mit Palettengabel ausgerüsteten Laders wird bestimmt durch:
SAE J1197: 50 % der statischen Kipplast bei voll eingelenkter Maschine oder begrenzt durch die Hydraulikkraft.
CEN EN 474-3: 60 % der statischen Kipplast bei voll eingelenkter Maschine auf unebenem Boden oder begrenzt durch die Hydraulikkraft.
CEN EN 474-3: 80 % der statischen Kipplast bei voll eingelenkter Maschine auf festem, ebenem Boden oder begrenzt durch die Hydraulikkraft.

*SAE – Society of Automotive Engineers
** CEN – Europäisches Komitee für Normung

WARNUNG: Die Nutzlast der Zinken nicht überschreiten. Die einzelnen Zinkenkapazitäten sind auf der Seite einer jeden Zinke eingestanzt.

Technische Daten der Gabel

Technische Daten der Gabel

1	Zinkenlänge	mm "	2438 96,0
2	Lastschwerpunkt	mm "	1219 48,0
	Statische Kipplast – Maschine gerade (Gabeln waagerecht)	kg lbs	8543 18,829
	Statische Kipplast – Maschine eingelenkt (Gabeln waagerecht)	kg lbs	7319 16,131
	Nennlast (SAE J1197 – 50 % der statischen Kipplast bei voll eingelenkter Maschine)	kg lbs	3659 8065
	Nennlast (CEN EN 474-3, unebenes Gelände – 60 % FTSTL)	kg lbs	4391 9678
	Nennlast (CEN EN 474-3, fester, ebener Untergrund – 80 % FTSTL)	kg lbs	5855 12,904
3	Max. Gesamtlänge	mm "	9878 388,9
4	Reichweite bei Gabel auf Bodenebene	mm "	1213 47,7
5	*Höhe zur Unterseite Gabelzinken bei tiefster Stellung und waagerechter Gabel	mm "	-79 -3,1
6	Gabelträgerreichweite bei horizontalen Hubarmen und waagerechter Gabel	mm "	1744 68,7
7	Gabelträgerreichweite bei maximaler Hubhöhe	mm "	1029 40,5
8	Höhe über Gabelzinken bei horizontalen Hubarmen und waagerechter Gabel	mm "	1877 73,9
9	Höhe über Gabelzinken bei höchster Stellung und waagrechter Gabel	mm "	3812 150,1
10	Gesamthöhe über Gabel bei max. Hubhöhe (Oberkante Gabelträger bis Boden)	mm "	4853 191,0
11	Ausschütthöhe bei max. Hubhöhe und max. Vorkippwinkel	mm "	1544 60,8
12	Max. Vorkippwinkel von waagerechter Position	Grad	53
13	Gesamtbreite Gabelträger	mm "	2833 111,5
14	Gesamthöhe Gabelträger	mm "	1130 44,5
15	Außenbreite der Zinken (maximale Spreizung)	mm "	2483 97,8
16	Außenbreite der Zinken (minimale Spreizung)	mm "	590 23,2
	Zinkenbreite (einzelne Zinke)	mm "	180,0 7,1
	Zinkenstärke	mm "	90,0 3,5
	Zinkenkapazität	kg lbs	11 300 24,905
	Einsatzgewicht	kg lbs	19 971 44,017

* Negative Werte liegen unter der Planumsebene

950 AUX

Baugabel – FUSION

	108"-Gabelträger	96"-Zinke
	520-7968	520-7981

*** Build 14A**
*** Z-Kinematik mit Parallelhub**
***CTWT-Zusatzkonfiguration**

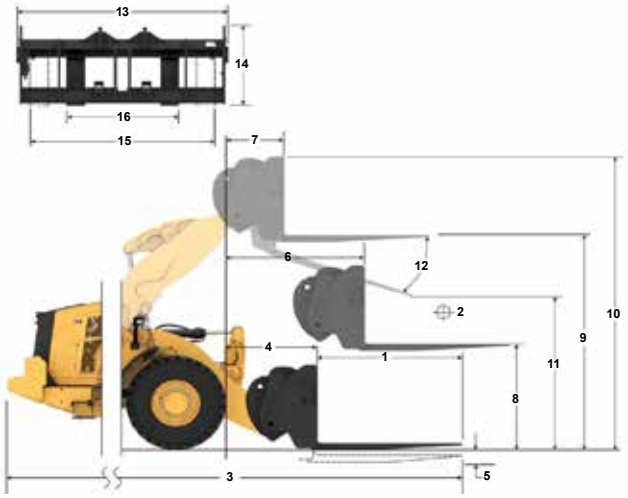

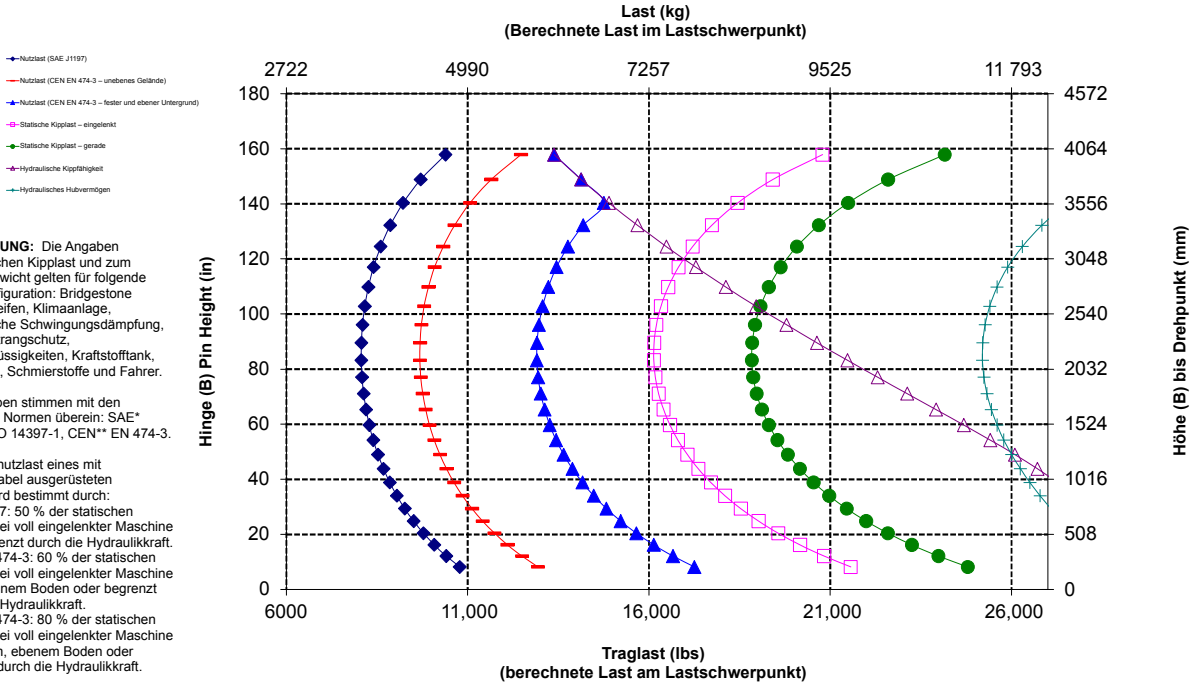

ANMERKUNG: Die Angaben zur statischen Kipplast und zum Einsatzgewicht gelten für folgende Laderkonfiguration: Bridgestone VJT L3 Reifen, Klimaanlage, hydraulische Schwingungsdämpfung, Antriebsstrangschutz, Betriebsflüssigkeiten, Kraftstofftank, Kühlmittel, Schmierstoffe und Fahrer.

Die Angaben stimmen mit den folgenden Normen überein: SAE* J1197, ISO 14397-1, CEN** EN 474-3.

Die Nennnutzlast eines mit Palettengabel ausgerüsteten Laders wird bestimmt durch:
SAE J1197: 50 % der statischen Kipplast bei voll eingelenkter Maschine oder begrenzt durch die Hydraulikkraft.
CEN EN 474-3: 60 % der statischen Kipplast bei voll eingelenkter Maschine auf unebenem Boden oder begrenzt durch die Hydraulikkraft.
CEN EN 474-3: 80 % der statischen Kipplast bei voll eingelenkter Maschine auf festem, ebenem Boden oder begrenzt durch die Hydraulikkraft.

*SAE – Society of Automotive Engineers
** CEN – Europäisches Komitee für Normung

WARNUNG: Die Nutzlast der Zinken nicht überschreiten. Die einzelnen Zinkenkapazitäten sind auf der Seite einer jeden Zinke eingestanzt.

Lastarm – Technische Daten

950 AUX **289-9885**

Lastarm, Fusion **6 Positionen**

* Build 14A
* Z-Kinematik mit Parallelhub
*CTWT-Zusatzkonfiguration

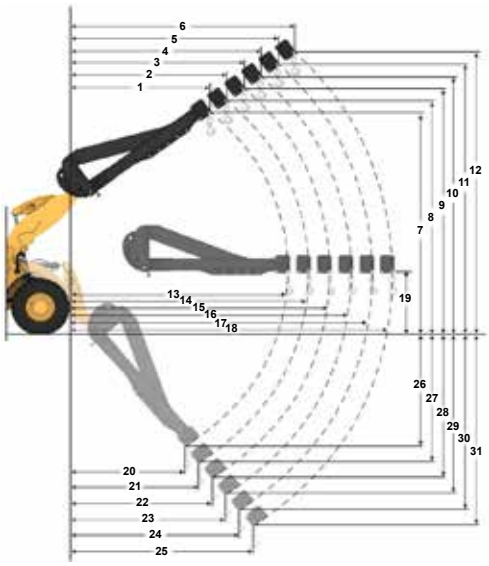

Technische Daten MHA		Eingefahren	Verlängerung 1	Verlängerung 2	Verlängerung 3	Verlängerung 4	Ausgefahren
Max. Hubhöhe – Hakenreichweite (1, 2, 3, 4, 5, 6)	mm	2291	2429	2566	2704	2842	2979
	Fuß, Zoll	7' 6"	7' 11"	8' 5"	8' 10"	9' 3"	9' 9"
Max. Hubhöhe – Hakenhöhe (7, 8, 9, 10, 11, 12)	mm	6852	7124	7396	7668	7939	8211
	Fuß, Zoll	22' 5"	23' 4"	24' 3"	25' 1"	26' 0"	26' 11"
Waagerecht – Hakenreichweite (13, 14, 15, 16, 17, 18)	mm	4610	4915	5220	5525	5829	6134
	Fuß, Zoll	15' 1"	16' 1"	17' 1"	18' 1"	19' 1"	20' 1"
Waagerecht – Hakenhöhe (19)	mm	1842	1842	1842	1842	1842	1842
	Fuß, Zoll	6' 0,5"	6' 0,5"	6' 0,5"	6' 0,5"	6' 0,5"	6' 0,5"
Min. Hubhöhe – Hakenreichweite (20, 21, 22, 23, 24, 25)	mm	2416	2596	2777	2957	3137	3318
	Fuß, Zoll	7' 11"	8' 6"	9' 1"	9' 8"	10' 3"	10' 10"
Min. Hubhöhe – Hakenhöhe (26, 27, 28, 29, 30, 31)	mm	(2593)	(2839)	(3085)	(3330)	(3576)	(3822)
	Fuß, Zoll	-8' 5"	-9' 8"	-10' 10"	-10' 0"	-11' 3"	-12' 5"
Statische Kipplast, gerade	kg	6350	6006	5695	5415	5160	4927
	lb	13,996	13,236	12,553	11,935	11,373	10,860
Statische Kipplast, eingelenkt	kg	5501	5202	4932	4689	4467	4265
	lb	12,125	11,465	10,871	10,334	9845	9399
Einsatzgewicht	kg	19 118	19 118	19 118	19 118	19 118	19 118
	lb	42,137	42,137	42,137	42,137	42,137	42,137

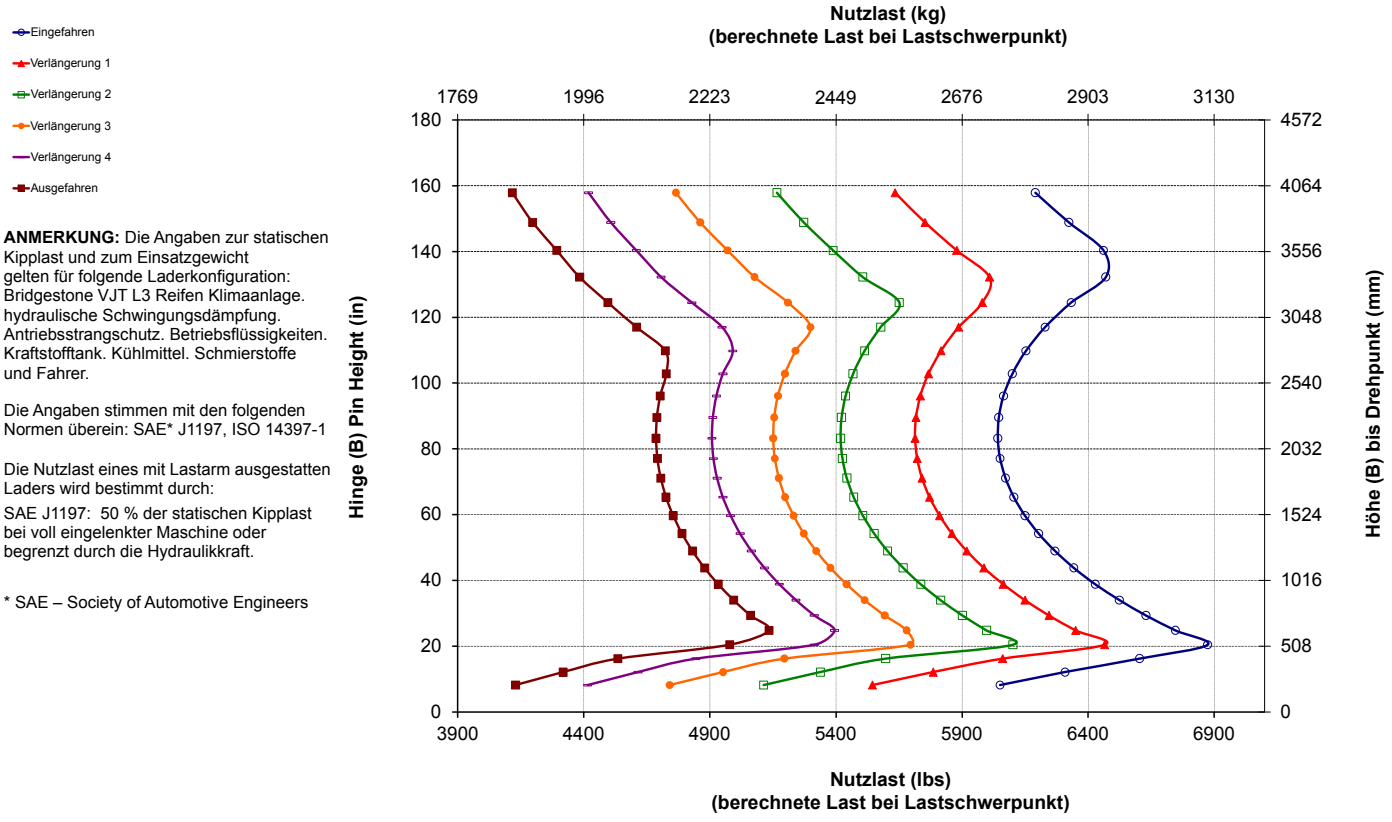

ANMERKUNG: Die Angaben zur statischen Kipplast und zum Einsatzgewicht gelten für folgende Laderkonfiguration: Bridgestone VJT L3 Reifen Klimaanlage. hydraulische Schwingungsdämpfung. Antriebsstrangschutz. Betriebsflüssigkeiten. Kraftstofftank. Kühlmittel. Schmierstoffe und Fahrer.

Die Angaben stimmen mit den folgenden Normen überein: SAE* J1197, ISO 14397-1

Die Nutzlast eines mit Lastarm ausgestatten Laders wird bestimmt durch:

SAE J1197: 50 % der statischen Kipplast bei voll eingelenkter Maschine oder begrenzt durch die Hydraulikkraft.

* SAE – Society of Automotive Engineers

Standard- und Sonderausrüstung

Die Standard- und Sonderausrüstung kann variieren. Weitere Informationen erhalten Sie bei Ihrem Cat-Händler.

	Standard	Optional
ANTRIEBSSTRANG		
Cat®-Motor C7.1	✓	
Elektrische Kraftstoffentlüftungspumpe	✓	
Kraftstoff-Wasserabscheider und Sekundär-Kraftstofffilter	✓	
Motor, Luftvorreiniger	✓	
Turbine. Luftvorreiniger		✓
Kühler. hoher Schmutzanfall		✓
Kühlerlüfter. umkehrbar		✓
Achsen. Differenziale offen/offen**	✓	
Achsen, automatische Differenzialsperre vorn (Linkslenker)	✓	
Achsen, automatische Differenzialsperre vorn (Lenksteuergerät mit Dosierpumpe)		✓
Achsen. automatische Differenzialsperren vorn und hinten		✓
Achsen. Öko-Ablassventile. AOC-Vorrüstung. extrem temperaturbeständige Dichtungen		✓
Achsen. Ölkühler		✓
Lastschaltgetriebe. Gegenwelle. Automatik	✓	
Drehmomentwandler mit Überbrückung	✓	
Betriebsbremsen. hydraulisch. vollständig gekapselte Ölbadscheibe. Verschleißanzeigen	✓	
Feststellbremse. Sattel auf Vorderachsen. federbetätigt. durch Druck gelöst	✓	
Bremspedalneutralisierung mit Verzögerungsfunktion	✓	
ON-BOARD-TECHNOLOGIEN		
AutoDig mit Auto Set Tires	✓	
Fahrerkennung und Maschinensicherheit	✓	
Anwendungsprofile	✓	
Arbeitshilfen	✓	
Hilfe zu Bedienelementen und elektronisches Online-Wartungshandbuch	✓	
Cat Payload-Waage	✓	
Cat Advanced Payload		✓
Cat Payload eichfähig***		✓
Cat-Nutzlastdrucker mit E-Ticket		✓
Wesentliche Merkmale, Informationen	✓	
Widget zur Schaufellastanzeige	✓	
Software-Updates per Fernzugriff	✓	

	Standard	Optional
ARBEITSUMGEBUNG		
Fahrerkabine. druckbelüftet. mit Schalldämpfung	✓	
Tür. Fernbedienung zum Öffnen**		✓
Feststellbremse. Arbeitshydraulik-Steuerhebel. elektrohydraulisch	✓	
Fußstütze		✓
HMU-Lenkrad	✓	
Lenkung, Joystick (LHD)		✓
Anbaugeräte-Joystick (nur 2 V, 3 V)		✓
Entertainment/Radio		✓
CB-Funk (Vorrüstung)		✓
Sicherheitsgurt, überwacht	✓	
Fahrersitz. Stoffbezug. Luftfederung	✓	
Sitz. Veloursleder/Stoff. Luftfederung. beheizt		✓
Fahrersitz mit Luftfederung und Leder-/Stoffbezug. beheizt und gekühlt		✓
Touchscreen-Display	✓	
Tastenfeld, programmierbare Tasten	✓	
Beheizbare Spiegel		✓
Klimaanlage. Heizung. Entfroster (automatische Temperaturregelung. Lüftersteuerung)	✓	
Sonnenblende. vorne und hinten einfahrbar	✓	
Scheiben. vorne. Verbundglas	✓	
Fenster. vorn. HD		✓
Fensterschutzvorrichtung der Fahrerkabine rundum		✓

(Fortsetzung nächste Seite)

Standard- und Sonderausrüstung *(Fortsetzung)*

Die Standard- und Sonderausrüstung kann variieren. Weitere Informationen erhalten Sie bei Ihrem Cat-Händler.

	Standard	Optional
ELEKTRIK		
Start- und Ladesystem, 24V	✓	
HD-Anlasser, elektrisch	✓	
Kaltstart, 120 V oder 240 V		✓
Leuchten: Halogen. 4 Arbeitsscheinwerfer. 2 Fahrscheinwerfer vorne mit Fahrtrichtungsanzeiger. 2 Rückfahrleuchten	✓	
Leuchten: LED		✓
HYDRAULIK		
Arbeitshydraulik, Load Sensing mit Kolbenverstellpumpe	✓	
Lenksystem, Load Sensing mit eigener Kolbenverstellpumpe	✓	
Hydraulische Schwingungsdämpfung. zwei Druckspeicher**	✓	
3. und 4. Zusatzfunktion mit hydraulischer Schwingungsdämpfung		✓
Ölprobenzapfventile. Cat XT™-Schläuche	✓	
Schnellwechslerschalter		✓
HUBGERÜST		
Hubrahmen mit Z-Kinematik und Parallelhub	✓	
Verlängertes Hubgerüst		✓
Ausschalter: Hub- und Kipp-	✓	
ÜBERWACHUNGSSYSTEM		
Vordere Instrumententafel mit Analoginstrumenten, LCD-Display und Warnleuchten	✓	
Primärer Touchscreen-Monitor (Cat Payload. vier Bildschirme. Maschineneinstellungen und Meldungen)	✓	
Reifendruck-Überwachung		✓
Wartungserinnerungen	✓	
SONDERAUSRÜSTUNG		
Cat-Schmierautomatik		✓
Kotflügel. Verlängerungen oder Straßenfahrten		✓
Schutzvorrichtungen: Antriebsstrang. Kurbelgehäuse. Fensterglas. Zylinder. hinten		✓
Biologisch abbaubares Hydrauliköl		✓
Schnellölwechselsystem		✓
Hinterer Zugang zur Fahrerkabine		✓
Werkzeugkasten		✓

	Standard	Optional
SICHERHEIT		
Cat Detect-Radarsystem hinten		✓
Separater Rückfahrbildschirm		✓
Sicht: Spiegel. Rückfahrkamera	✓	
Multiview-Sichtsystem (360°)		✓
Plattform zur Scheibenreinigung, vorn	✓	
4-Punkt-Sicherheitsgurtaufroller		✓
Stroboskoplampen für Rückwärtsfahrt		✓
Sicherheitsgurt-Überwachungsanzeige		✓
Notlenksystem. elektrisch**		✓
Unterlegkeile		✓
Rundumleuchte		✓
Kollisionswarnsystem mit Bewegungshemmung und Personenerkennung		✓
Fernsteuerung		✓
SPEZIELLE KONFIGURATIONEN*		
Zusätzliches Kontergewicht		✓
Abfallwirtschaft und Industrie		✓
Forstwirtschaft		✓
Korrosionsbeständig		✓

* Nicht alle Konfigurationen in allen Regionen erhältlich. je nach Verfügbarkeit.
** Serienmäßig oder optional. je nach Region. Händler kontaktieren.
*** Verfügbar in Europa, Australien und Neuseeland und in der Türkei. Die Zertifizierungen der Länder variieren. Weitere Informationen erhalten Sie von Ihrem Cat-Händler.

Umwelterklärung zum Modell 950

Die folgenden Angaben gelten für die Maschine zum Zeitpunkt der Endfertigung in der Verkaufsversion. die für die von diesem Dokument abgedeckten Regionen gedacht ist. Der Inhalt dieser Erklärung gilt ab dem Ausstellungsdatum. Angaben zu Maschinenfunktionen und technische Daten können sich jedoch ohne vorherige Ankündigung ändern. Weitere Informationen sind im Betriebs- und Wartungshandbuch der Maschine zu finden.

Weitere Informationen zu laufenden Nachhaltigkeitsmaßnahmen und deren Fortschritt finden Sie auf unserer dafür eingerichteten Webseite https://www.caterpillar.com/de/company/sustainability.html.

Motor

- Der Cat-Motor C7.1 erfüllt die Emissionsnormen EPA Tier 4 Final (USA), Stufe V (EU), Stufe V (Korea), Nichtstraßenfahrzeuge Stufe IV (China) und 2014 (Japan) oder Stufe IIIA (Eurasische Wirtschaftsunion), Stufe IIIA (UN ECE R96), entsprechend EPA Tier 3 (USA)/Stufe IIIA (EU).
- Cat-Motoren gemäß EPA Tier 4 Final (USA). Stufe V (EU). Stufe V (Korea). Stufe IV für Nichtstraßenfahrzeuge (China) und 2014 (Japan) müssen mit Dieselkraftstoff mit extrem niedrigem Schwefelgehalt (ULSD. Ultra Low Sulfur Diesel. höchstens 15 ppm Schwefel) oder einer Mischung aus ULSD und folgenden Kraftstoffen mit geringerem Kohlenstoffgehalt betrieben werden (Maximalangaben folgen):
  - ✓ 20 % Biodiesel FAME (Fatty Acid Methyl Ester, Fettsäure-Methylester)*
  - ✓ 100 % "Renewable Diesel", HVO (Hydrotreated Vegetable Oil, hydriertes Pflanzenöl) und GTL-Kraftstoffe (Gas-to-Liquid, Kraftstoff aus Erdgas)
- Cat-Motoren, die den Emissionsnormen MAR-1 (Brasilien) und UN ECE R96 Stufe IIIA (entspricht EPA Tier 3 (USA) und Stufe IIIA (EU)) entsprechen, sind kompatibel mit Dieselkraftstoffmischungen mit den folgenden kohlenstoffarmen Kraftstoffen** bis zum Mischungsverhältnis:
  - ✓ 100 % Biodiesel FAME (Fatty Acid Methyl Ester, Fettsäure-Methylester)
  - ✓ 100 % „Renewable Diesel", HVO (Hydrotreated Vegetable Oil, hydriertes Pflanzenöl) und GTL-Kraftstoffe (Gas-to-Liquid, Kraftstoff aus Erdgas)

  Siehe Anleitung zur Gewährleistung einer erfolgreichen Anwendung. Wenden Sie sich an Ihren Cat-Händler oder lesen Sie "Caterpillar Machine Fluids Recommendations" (SEBU6250), um weitere Informationen zu erhalten.

* Motoren ohne Ausstattung zur Nachbehandlung können höhere Beimischungen verwenden, d. h. bis zu 100 % Biodiesel.

** Die Treibhausgas-Emissionen durch Auspuffgase bei Kraftstoffen mit geringerem Kohlenstoffgehalt unterscheiden sich nicht signifikant von den Emissionen herkömmlicher Kraftstoffe.

Klimaanlagensystem

Das Klimaanlagensystem dieser Maschine enthält das fluorierte Treibhausgas R134a als Kältemittel (Erderwärmungspotenzial = 1430). In der Anlage befinden sich 1,6 kg (3,5 lb) Kältemittel, was einer CO_2-Produktion von 2,288 Tonnen (2,522 US-Tonnen) entspricht.,

Lackierung

- Soweit bekannt enthält der Lack eine höchstzulässige Konzentration der folgenden Schwermetalle (gemessen in ppm):
  - Barium < 0,01 %
  - Cadmium < 0,01 %
  - Chrom < 0,01 %
  - Blei < 0,01 %

Schallpegel

Schalldruckpegel am Fahrerohr (ISO 6396:2008)	70 dB(A)
Außen-Schallleistungspegel (ISO 6395:2008)	107 dB(A)
Schalldruckpegel am Fahrerohr (ISO 6396:2008)*	69 dB(A)
Außen-Schallleistungspegel (ISO 6395:2008)**	104 dB(A)

* Einschließlich Ländern. die EU- und UK-Richtlinien folgen

** EU-Lärmschutzrichtlinie 2000/14/EG, geändert durch 2005/88/EG, und die britische Lärmschutzverordnung 2001 Nr. 1701.

Öle und Flüssigkeiten

- Caterpillar führt die Werksbefüllung mit Ethylenglykol-Kühlmitteln durch. Cat-Dieselmotoren-Frostschutz-/Kühlmittel (DEAC) und Cat-Langzeitkühlmittel (ELC) sind recyclingfähig. Weitere Informationen erhalten Sie bei Ihrem Cat-Händler.
- Cat BIO HYDO Advanced ist ein biologisch abbaubares Hydrauliköl und mit dem EU- Umweltzeichen zertifiziert.
- Vermutlich existieren weitere Flüssigkeiten. Sämtliche Flüssigkeitsempfehlungen und die Wartungsintervalle finden Sie im Betriebs- und Wartungshandbuch oder im Anwendungs- und Einbauleitfaden.

Funktionen und Technologie

- Die folgenden Funktionen und Technologieoptionen können eventuell zur Senkung von Kraftstoffverbrauch bzw. Kohlenstoffemissionen beitragen. Die Funktionen können variieren. Weitere Informationen erhalten Sie bei Ihrem Cat-Händler.
  - AutoDig mit Auto Set Tires sorgt durchgängig für hohe Schaufelfüllfaktoren und bis zu 10 % mehr Produktivität.
  - Dank Antriebssträngen mit 5-Gang-Lastschaltgetriebe mit Drehmomentwandler mit Überbrückungskupplung können Sie ruckelfrei schalten. schnell beschleunigen. auch bei Steigungen das Tempo halten und so eine höhere Leistung und Kraftstoffeffizienz erzielen.
  - Zuverlässige Kraftstoffsysteme optimieren die Maschinenleistung und den Kraftstoffverbrauch, wodurch Ihre Gesamtkosten verringert werden.
  - Die Leerlaufabschaltung reduziert die Leerlaufstunden.
  - Verlängerte Wartungsintervalle reduzieren den Flüssigkeits- und Filterverbrauch.
  - Software-Updates und Fehlersuche per Fernzugriff

Recycling

- Die in den Maschinen enthaltenen Materialien gliedern sich wie folgt auf und werden mit ihren ungefähren Gewichtsanteilen angegeben. Aufgrund unterschiedlicher Produktkonfigurationen können die genauen Werte von den Tabellenangaben abweichen.

Materialart	Gewichtsanteil
Stahl	65,16 %
Eisen	15,93 %
Nichteisenmetall	3,27 %
Mischmetall	0,58 %
Mischmetall und Nichtmetall	0,08 %
Kunststoff	0,98 %
Gummi	7,84 %
Gemischte Nichtmetalle	0,03 %
Flüssigkeit	1,26 %
Sonstiges	3,05%
Nicht kategorisiert	1,81 %
Summe	100 %

- Eine Maschine mit einer höheren Rate der Recyclingfähigkeit führt zu einer effizienteren Nutzung wertvoller natürlicher Rohstoffe und einem höheren Schrottwert am Ende der Nutzungsdauer des Produkts. Gemäß ISO 16714 (Erdbaumaschinen – Recyclingfähigkeit und Werterhaltung – Terminologie und Kalkulationsmethoden) ist die Rate der Recyclingfähigkeit der Anteil der Masse (Massenanteil in Prozent) der neuen Maschine, der potenziell recycelt, wiederverwendet oder beides werden kann.

  Alle Teile in der Stückliste werden zuerst nach dem Komponententyp bewertet (basierend auf der Komponentenliste gemäß ISO 16714 und Japan CEMA (Construction Equipment Manufacturers Association)). Die verbleibenden Teile werden weiterhin auf Recyclingfähigkeit je nach Materialart bewertet.

  Aufgrund unterschiedlicher Produktkonfigurationen kann der genaue Wert von der Tabellenangabe abweichen.

Recyclingfähigkeit – 97 %

950

Abfallentsorgungsmaschine

Das Abfallentsorgungspaket für den Radlader Cat 950 enthält Schutz- und Verstärkungsvorrichtungen für die Arbeit in Müllumlade- und Recyclingstationen. auf Schrottplätzen und Abrissbereichen.

Bewährte Zuverlässigkeit

- Der Cat-Motor C7.1 bietet mit einer Kombination aus bewährten Elektronik-. Kraftstoff- und Druckluftanlagen eine hohe Leistungsdichte.
- Die Maschine ist mit dem automatischen Cat-Regenerierungssystem. dem Cat-Modul für saubere Emissionen (CEM. Clean Emissions Module). einem Dieselpartikelfilter (DPF) und Tank und Pumpe für Abgasreinigungsflüssigkeit (DEF. Diesel Exhaust Fluid) ausgestattet.
- Durchdachte Komponentenkonstruktion und Maschinenvalidierungsprozesse führen zu unübertroffener Zuverlässigkeit, Langlebigkeit und Laufzeit.

Langlebigkeit

- Das Abfallentsorgungspaket schützt Ihre Investition mit zusätzlichen Stahlverkleidungen rund um die Maschine und hält das Arbeitshydraulikventil und den Motorraum frei von Fremdkörpern.
- Die unteren Stufen widerstehen mit ihren Heavy-Duty-Stahlseilen selbst widrigsten Bedingungen.
- Hochleistungsgetriebe und -achsen sind auf Abfallentsorgungsanwendungen ausgelegt.
- Das Lastschalt-Automatikgetriebe mit Gegenwelle (5F/3R) besteht aus robusten. langlebigen Komponenten.

Höhere Kraftstoffeffizienz und Produktivität

- Optionales verlängertes Hubgerüst ermöglicht noch größere Ausschütthöhe.
- Hydraulik mit optionalem 3. und 4. Ventil für Arbeitsgeräte. die zusätzliche Funktionen erfordern.
- Optionaler Verstelllüfter und Kühlerblöcke für hohe Schmutzbelastung halten die Kühler frei von Fremdkörpern.
- Dank Antriebssträngen mit 5-Gang-Getriebe und Drehmomentwandler mit Überbrückungskupplung können Sie ruckelfrei schalten. schnell beschleunigen. auch bei Steigungen das Tempo halten und so eine höhere Leistung und Kraftstoffeffizienz erzielen.
- Die Leerlaufabschaltautomatik reduziert Leerlaufzeit, Betriebsstunden und Kraftstoffverbrauch deutlich.
- Die tiefgreifende Integration von Motor. Antriebsstrang und Hydrauliksystem bietet eine unübertroffene Produktivität und Kraftstoffeffizienz.

Sicherheitseinrichtungen

- Die Rückfahrkamera verbessert die Sicht auf den Bereich hinter der Maschine und hilft Ihnen, sicherer und souveräner zu arbeiten.
- Die breite Tür der Fahrerkabine, das Öffnen der Tür per optionaler Fernbedienung und die Trittstufen sorgen für optimale Standsicherheit.
- Bodentiefe Windschutzscheibe, große Spiegel mit integrierten Toter-Winkel-Spiegeln und Rückfahrkamera sorgen für eine branchenweit führende Rundumsicht.
- Die Sicherheitsgurtkontrolle gehört zur Serienausstattung und lässt sich mit einer optionalen Außenanzeige erweitern.
- Mit dem optionalen 360˚-Sichtsystem behält der Fahrer jederzeit die Übersicht über das Umfeld der Maschine.
- Die optionale Cat Detect-Radartechnologie trägt zur Überwachung des Arbeitsumfelds bei und warnt den Fahrer bei Gefahren.
- Die optionale Ausstiegsbeleuchtung und die Service-Beleuchtungsanlage unter der Motorhaube ermöglichen den Zugang zur Maschine und die Durchführung der täglichen Prüfungen auch bei Dunkelheit.

Weniger Wartungszeit und -kosten

- Verlängerte Wechselintervalle für Betriebsstoffe und Filter reduzieren die Wartungskosten um bis zu 30 %.*
- Turbo-Motorluftvorreiniger (optional) unter der Haube erhöht die Lebensdauer des Luftfilters.
- Die Fehlersuche per Fernzugriff ermöglicht der Serviceabteilung eines Händlers die Verbindung mit der Maschine zur schnellen Diagnose von Problemen, damit Sie die Arbeit schnell wieder aufnehmen können.
- Software-Updates per Fernzugriff berücksichtigen Ihren Zeitplan, um sicherzustellen, dass die Software für Ihre Maschine immer auf dem letzten Stand ist und beste Leistungen erbringt.
- Dank der einteiligen kippbaren Haube ist der Motorraum schnell und einfach zugänglich.
- Die optionale integrierte Schmierautomatik verlängert die Haltbarkeit von Bauteilen und die Nutzungsdauer.

Angenehmes Arbeiten in der völlig neu gestalteten Fahrerkabine

- Frischluftkohlefilter beseitigt Gerüche in der Fahrerkabine.
- Optionaler strombetriebener Vorreiniger für Fahrerkabine filtert die zugeführte Luft und sorgt für die Belüftung der Fahrerkabine.
- Zu den weiteren Neuigkeiten in der Fahrerkabine zählen die Instrumententafel und Anzeige(n) mit hoher Auflösung für eine einfache, intuitive und benutzerfreundliche Bedienung.
- Schalldämpfung, Dichtungen und Fahrerkabine mit Viskodämpfern verringern Geräusche und Vibrationen und sorgen so für eine leisere Arbeitsumgebung.
- Das am Sitz montierte elektrohydraulische Joystick-Lenksystem ermöglicht die präzise Steuerung und reduziert die Ermüdung des Arms erheblich – für höchsten Komfort und höchste Präzision. Standardmäßig in Nordamerika und optional in allen anderen Regionen.
- Das HMU-Lenkrad bietet präzise Kontrolle und somit hervorragenden Komfort und ausgezeichnete Präzision. Standardmäßig in allen Regionen außer Nordamerika. Eingeschränkte optionale Verfügbarkeit für Nordamerika. Wenden Sie sich an dazu an Ihren Cat-Händler.

** Nur Teile und Flüssigkeiten.*

Merkmale der Abfallentsorgungsmaschine 950

1. Ein optionaler Fensterschutz für die Schlagfestigkeit des Glases
2. Zusätzliche Schutzvorrichtungen aus Edelstahl für Kurbelgehäuse, Antriebsstrang, Frontrahmen, Kupplung, Lenkzylinder, Servicezentrum, Fahrerkabine, Plattform, Deckel des Arbeitshydraulikventils und Kippzylinder
3. Frischluftkohlefilter für Fahrerkabine beseitigt strenge Gerüche.
4. Optionaler strombetriebener Vorreiniger für Fahrerkabine verlängert die Lebensdauer des Fahrerkabinenfilters und sorgt für die Belüftung der Fahrerkabine.
5. Hydraulik mit optionalem 3. und 4. Ventil zur Steuerung verschiedener Arbeitsgeräte
6. Große Produktreihe mit Cat-Arbeitsgeräten zur Abfallbeseitigung

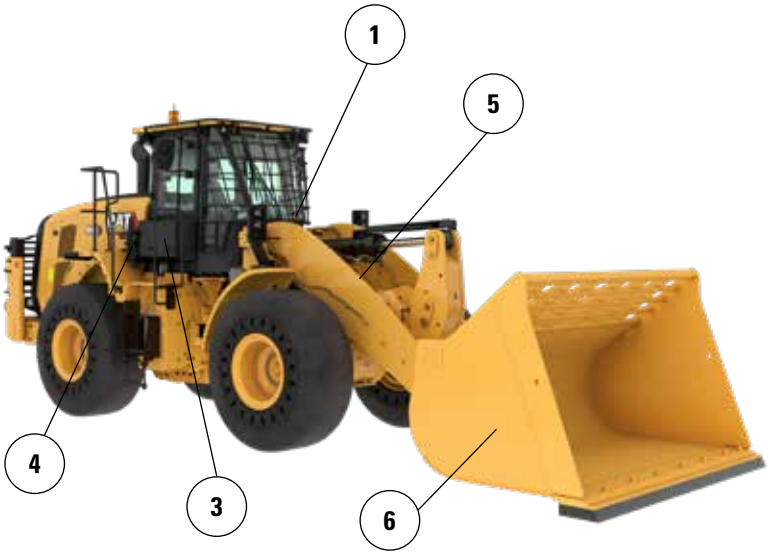

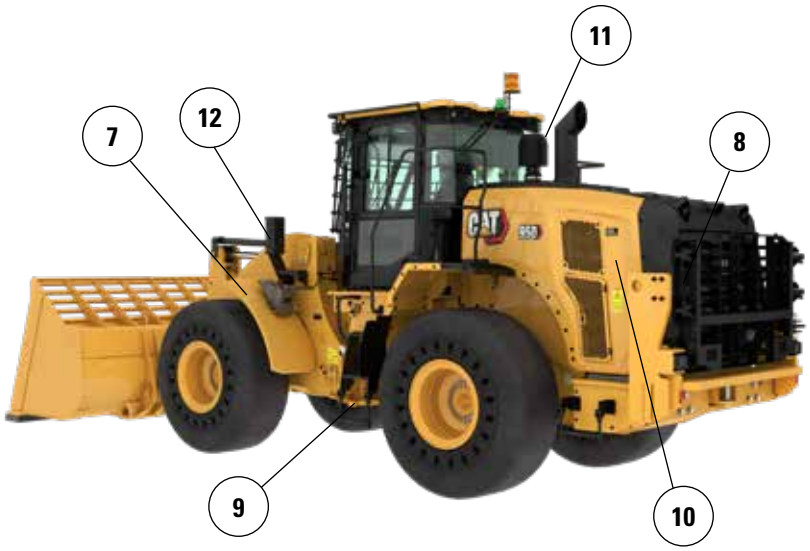

7. Die schmalen vorderen Kotflügel aus Stahl halten den Schmutz von der Windschutzscheibe ab und gewähren zusätzlichen Schutz durch die nach innen gerichtete Montage am äußeren Rand des Reifens.
8. Das optionale Heckgitter schützt das hintere Schutzgitter und das Kühlsystem vor Stößen.
9. Die unteren Stufen widerstehen mit ihren Heavy-Duty-Stahlseilen selbst widrigsten Bedingungen.
10. Optionaler Verstelllüfter und Kühlerblöcke für hohe Schmutzbelastung halten Schmutz vom Kühlsystem ab.
11. Der optionale Turbo-Motorluftvorreiniger mit Fremdkörpersieb hilft. die Lebensdauer des Motorluftfilters zu verlängern.
12. Die vorderen Scheinwerfer sind mit einer Schutzvorrichtung ausgestattet und zusätzlich nah am Rahmen montiert.

13. Schutzvorrichtungen unten am vorderen Rahmen schützen die wichtigen Antriebsstrangkomponenten und verhindern, dass Fremdkörper in den Rahmenbereich eindringen.
14. Der Antriebsstrangschutz bewahrt das Getriebe vor Schäden und hält den Motorraum frei von Fremdkörpern.
15. Der untere Schutz für das Hydraulik-Servicezentrum bewahrt den Getriebefilter vor Schäden und hält das Servicezentrum frei von Fremdkörpern.
16. Das hintere Kurbelgehäuse und der Plattformschutz halten Abfälle und Fremdkörper ab.

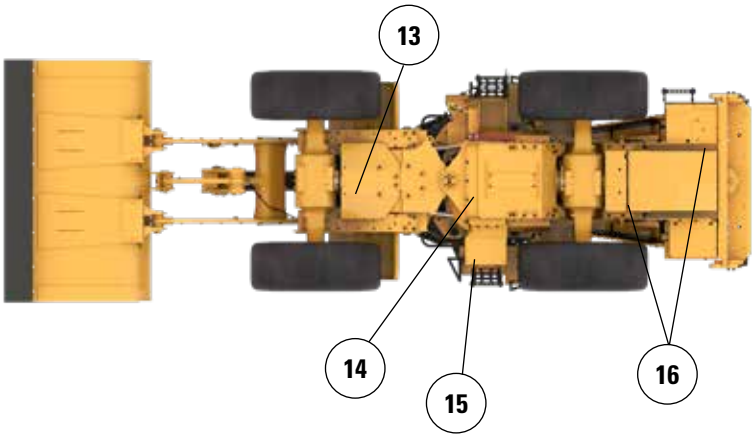

Reifenoptionen

Reifenmarke	BRAWLER	BRAWLER	BRIDGESTONE	MAXAM	MICHELIN
Reifengröße	**23.5X25**	**23.5X25**	**23.5R25**	**23.5R25**	**23.5R25**
Profil	**KEINE ANTWORT**	**KEINE ANTWORT**	**L–3**	**L–3**	**L–3**
Reifenprofil	**Profillos**	**TRAKTION**	**VJT**	**MS302**	**XHA2**
Festigkeit der Karkasse	**VOLLREIFEN**	**VOLLREIFEN**	*****	******	******
Breite über Reifen – max. (leer)*	2140 mm 7'1"	2140 mm 7'1"	2804 mm 9'3"	2825 mm 9'4"	2823 mm 9'4"
Breite über Reifen – max. (beladen)*	2140 mm 7'1"	2140 mm 7'1"	2825 mm 9'4"	2829 mm 9'4"	2830 mm 9'4"
Änderung der Vertikalmaße (Durchschnitt vorn und hinten)		0 mm 0"	–71 mm –2,8"	–54 mm –2,1"	–61 mm –2,4"
Änderung der horizontalen Reichweite		0 mm 0"	15 mm 0,6"	1 mm 0"	9 mm 0,4"
Änderung des Wendekreises (Reifenaußenseite)		0 mm 0"	685 mm 27,0"	689 mm 27,1"	690 mm 27,2"
Änderung des Wendekreises (Reifeninnenseite)		0 mm 0"	–685 mm –27,0"	–689 mm –27,1"	–690 mm –27,2"
Änderung des Einsatzgewichts (ohne Ballast)		–144 kg –318 lb	–3208 kg –7074 lb	–3208 kg –7074 lb	–3364 kg –7418 lb
Änderung der statischen Kipplast – gerade		–96 kg –212 lb	–2037 kg –4492 lb	–2037 kg –4492 lb	–2136 kg –4710 lb
Änderung der statischen Kipplast – knickgelenkt		–84 kg –185 lb	–1780 kg –3926 lb	–1780 kg –3926 lb	–1867 kg –4117 lb
Hinterachspendelungswinkel	±8 Grad	±8 Grad	±13 Grad	±13 Grad	±13 Grad
Max. Pendelweg	298 mm 1'0"	298 mm 1'0"	481 mm 1'7"	481 mm 1'7"	481 mm 1'7"

*Breite über Reifenauswölbung. inklusive Reifenzunahme.

Betriebsdaten – Schaufeln

Umlenkung			Standard-Hubgerüst					
Löffeltyp			Universalschaufel – Bolzenaufhängung					
Kantentyp			Unterschraubmesser	Zähne und Segmente	Zahnspitzen	Unterschraubmesser	Zähne und Segmente	Zahnspitzen
	Nenninhalt	m^3	3,10	3,10	2,90	3,40	3,40	3,20
		yd^3	4,00	4,00	3,75	4,50	4,50	4,25
	Nenninhalt bei 110 % Füllfaktor	m^3	3,40	3,40	3,20	3,70	3,70	3,50
		yd^3	4,50	4,50	4,25	4,75	4,75	4,50
	Breite	mm	2927	2994	2994	2927	2994	2994
		'/"	9'7"	9'9"	9'9"	9'7"	9'9"	9'9"
16†	Ausschütthöhe bei max. Hubhöhe und 45°-Vorkippwinkel	mm	2929	2811	2811	2872	2753	2753
		'/"	9'7"	9'2"	9'2"	9'5"	9'0"	9'0"
17†	Reichweite bei max. Hubhöhe und 45°-Vorkippwinkel	mm	1420	1531	1531	1464	1573	1573
		'/"	4'7"	5'0"	5'0"	4'9"	5'1"	5'1"
	Reichweite bei waagerechter Stellung von Hubrahmen und Schaufel	mm	2679	2840	2840	2752	2913	2913
		'/"	8'9"	9'3"	9'3"	9'0"	9'6"	9'6"
A†	Grabtiefe	mm	37	37	7	37	37	7
		"	1,4"	1,4"	0,2"	1,4"	1,4"	0,2"
12†	Gesamtlänge	mm	8323	8497	8497	8396	8570	8570
		'/"	27'4"	27'11"	27'11"	27'7"	28'2"	28'2"
B†	Gesamthöhe mit Schaufel bei max. Hubhöhe	mm	5578	5578	5578	5650	5650	5650
		'/"	18'4"	18'4"	18'4"	18'7"	18'7"	18'7"
	Wendekreisradius über Schaufelaußenkante, Schaufel in Transportstellung	mm	6733	6819	6819	6755	6842	6842
		'/"	22'2"	22'5"	22'5"	22'2"	22'6"	22'6"
	Statische Kipplast, Maschine gerade (keine Reifeneinfederung)	kg	16 393	16 251	16 572	16 221	16 077	16 393
		lb	36,142	35,828	36,536	35,762	35,445	36,141
	Statische Kipplast, Maschine eingelenkt (keine Reifeneinfederung)	kg	14 324	14 182	14 481	14 160	14 016	14 310
		lb	31,580	31,266	31,926	31,218	30,901	31,549
	Ausbrechkraft (§)	kN	181	180	197	171	169	185
		lbf	40,817	40,546	44,351	38,437	38,168	41,582
	Einsatzgewicht*	kg	23 045	23 153	22 996	23 139	23 247	23 090
		lb	50,806	51,044	50,698	51,012	51,250	50,904

* Die hier gezeigten statischen Kipplasten und Einsatzgewichte gelten für die Maschinenkonfiguration mit Brawler-Vollreifen 23.5X25 Smooth. vollem Flüssigkeitsstand. Bediener. Fahrerkabinen-Vorreiniger. integriertem Kontergewicht mit Heckschutz (1460 kg). flachen Fensterscheiben mit Frontschutz. Industrieausrüstung. hydraulischer Schwingungsdämpfung. Standardstarter. schmalen Kotflügeln. Turbo-Motorvorreiniger. Product Link. Vorder- und Hinterachse mit automatischer Differenzialsperre. Antriebsstrangschutz. Standardlenkung. industrieller Schalldämpfung und Verstelllüfter.

† Abbildung mit Abmessungsdiagrammen.

(§) Gemäß ISO 14397-2:2007 erfolgt die Messung 100 mm (4") hinter der Schneidmesserkante mit dem Schaufelbolzen als Drehpunkt.

(Mit Reifeneinfederung) Gemäß ISO 14397-1:2007, Abschnitte 1-6, wonach Prüfergebnisse höchstens 2 % von Berechnungen abweichen dürfen.

(Keine Reifeneinfederung) Einhaltung von ISO 14397-1:2007, Abschnitte 1-5.

Andere Schaufeln sind verfügbar und das Angebot variiert je nach Region. Näheres erfahren Sie bei Ihrem örtlichen Cat-Händler.

Abfallentsorgungsmaschine 950 Technische Daten

Betriebsdaten – Schaufeln *(Fortsetzung)*

Umlenkung		Standard-Hubgerüst					
Löffeltyp		**Universalschaufel – Bolzenaufhängung**					
Kantentyp		**Unterschra-ubmesser**	**Zähne und Segmente**	**Zahnspitzen**	**Unterschra-ubmesser**	**Zähne und Segmente**	**Zahnspitzen**
Nenninhalt	m^3	3,60	3,60	3,40	3,80	3,80	3,60
	yd^3	4,75	4,75	4,50	5,00	5,00	4,75
Nenninhalt bei 110 % Füllfaktor	m^3	4,00	4,00	3,70	4,20	4,20	4,00
	yd^3	5,25	5,25	4,75	5,50	5,50	5,25
Breite	mm	2927	2994	2994	2927	2994	2994
	'/"	9'7"	9'9"	9'9"	9'7"	9'9"	9'9"
16† Ausschütthöhe bei max. Hubhöhe und 45°-Vorkippwinkel	mm	2846	2726	2726	2811	2691	2691
	'/"	9'4"	8'11"	8'11"	9'2"	8'9"	8'9"
17† Reichweite bei max. Hubhöhe und 45°-Vorkippwinkel	mm	1486	1595	1595	1515	1623	1623
	'/"	4'10"	5'2"	5'2"	4'11"	5'3"	5'3"
Reichweite bei waagerechter Stellung von Hubrahmen und Schaufel	mm	2787	2948	2948	2833	2994	2994
	'/"	9'1"	9'8"	9'8"	9'3"	9'9"	9'9"
A† Grabtiefe	mm	37	37	7	37	37	7
	"	1,4"	1,4"	0,2"	1,4"	1,4"	0,2"
12† Gesamtlänge	mm	8431	8605	8605	8477	8651	8651
	'/"	27'8"	28'3"	28'3"	27'10"	28'5"	28'5"
B† Gesamthöhe mit Schaufel bei max. Hubhöhe	mm	5683	5683	5683	5731	5731	5731
	'/"	18'8"	18'8"	18'8"	18'10"	18'10"	18'10"
Wendekreisradius über Schaufelaußenkante, Schaufel in Transportstellung	mm	6766	6853	6853	6780	6867	6867
	'/"	22'3"	22'6"	22'6"	22'3"	22'7"	22'7"
Statische Kipplast, Maschine gerade (keine Reifeneinfederung)	kg	16 147	16 002	16 314	16 041	15 896	16 203
	lb	35,598	35,279	35,966	35,366	35,045	35,721
Statische Kipplast, Maschine eingelenkt (keine Reifeneinfederung)	kg	14 090	13 945	14 235	13 990	13 844	14 130
	lb	31,063	30,744	31,384	30,843	30,522	31,151
Ausbrechkraft (§)	kN	166	165	179	160	159	172
	lbf	37,390	37,121	40,371	36,084	35,816	38,868
Einsatzgewicht*	kg	23 175	23 283	23 126	23 230	23 338	23 181
	lb	51,092	51,330	50,984	51,213	51,451	51,104

* Die hier gezeigten statischen Kipplasten und Einsatzgewichte gelten für die Maschinenkonfiguration mit Brawler-Vollreifen 23.5X25 Smooth. vollem Flüssigkeitsstand. Bediener. Fahrerkabinen-Vorreiniger. integriertem Kontergewicht mit Heckschutz (1460 kg). flachen Fensterscheiben mit Frontschutz. Industrieausrüstung. hydraulischer Schwingungsdämpfung. Standardstarter. schmalen Kotflügeln. Turbo-Motorvorreiniger. Product Link. Vorder- und Hinterachse mit automatischer Differenzialsperre. Antriebsstrangschutz. Standardlenkung. industrieller Schalldämpfung und Verstelllüfter.

† Abbildung mit Abmessungsdiagrammen.

(§) Gemäß ISO 14397-2:2007 erfolgt die Messung 100 mm (4") hinter der Schneidmesserkante mit dem Schaufelbolzen als Drehpunkt.

(Mit Reifeneinfederung) Gemäß ISO 14397-1:2007, Abschnitte 1-6, wonach Prüfergebnisse höchstens 2 % von Berechnungen abweichen dürfen.

(Keine Reifeneinfederung) Einhaltung von ISO 14397-1:2007, Abschnitte 1-5.

Andere Schaufeln sind verfügbar und das Angebot variiert je nach Region. Näheres erfahren Sie bei Ihrem örtlichen Cat-Händler.

Betriebsdaten – Schaufeln *(Fortsetzung)*

Umlenkung			Standard-Hubgerüst					
Löffeltyp			Universalschaufel – Schnellwechsler – Fusion					
Kantentyp			Unterschra-ubmesser	Zähne und Segmente	Zahnspitzen	Unterschra-ubmesser	Zähne und Segmente	Zahnspitzen
	Nenninhalt	m^3	3,10	3,10	2,90	3,40	3,40	3,20
		yd^3	4,00	4,00	3,75	4,50	4,50	4,25
	Nenninhalt bei 110 % Füllfaktor	m^3	3,40	3,40	3,20	3,70	3,70	3,50
		yd^3	4,50	4,50	4,25	4,75	4,75	4,50
	Breite	mm	2927	2994	2994	2927	2994	2994
		'/"	9'7"	9'9"	9'9"	9'7"	9'9"	9'9"
16†	Ausschütthöhe bei max. Hubhöhe	mm	2890	2771	2771	2832	2713	2713
	und 45°-Vorkippwinkel	'/"	9'5"	9'1"	9'1"	9'3"	8'10"	8'10"
17†	Reichweite bei max. Hubhöhe und	mm	1466	1576	1576	1509	1618	1618
	45°-Vorkippwinkel	'/"	4'9"	5'2"	5'2"	4'11"	5'3"	5'3"
	Reichweite bei waagerechter Stellung von	mm	2739	2900	2900	2812	2973	2973
	Hubrahmen und Schaufel	'/"	8'11"	9'6"	9'6"	9'2"	9'9"	9'9"
A†	Grabtiefe	mm	37	37	7	37	37	7
		"	1,4"	1,4"	0,2"	1,4"	1,4"	0,2"
12†	Gesamtlänge	mm	8383	8557	8557	8456	8630	8630
		'/"	27'7"	28'1"	28'1"	27'9"	28'4"	28'4"
B†	Gesamthöhe mit Schaufel bei	mm	5611	5611	5611	5683	5683	5683
	max. Hubhöhe	'/"	18'5"	18'5"	18'5"	18'8"	18'8"	18'8"
	Wendekreisradius über Schaufelaußenkante,	mm	6747	6834	6834	6769	6857	6857
	Schaufel in Transportstellung	'/"	22'2"	22'6"	22'6"	22'3"	22'6"	22'6"
	Statische Kipplast, Maschine gerade	kg	15 752	15 610	15 982	15 612	15 469	15 838
	(keine Reifeneinfederung)	lb	34,728	34,415	35,236	34,420	34,104	34,918
	Statische Kipplast, Maschine eingelenkt	kg	13 715	13 573	13 924	13 583	13 439	13 788
	(keine Reifeneinfederung)	lb	30,236	29,924	30,697	29,945	29,629	30,397
	Ausbrechkraft (§)	kN	172	171	187	163	162	176
		lbf	38,860	38,590	42,070	36,698	36,430	39,572
	Einsatzgewicht*	kg	23 515	23 623	23 466	23 585	23 693	23 536
		lb	51,841	52,079	51,733	51,995	52,234	51,887

* Die hier gezeigten statischen Kipplasten und Einsatzgewichte gelten für die Maschinenkonfiguration mit Brawler-Vollreifen 23.5X25 Smooth. vollem Flüssigkeitsstand. Bediener. Fahrerkabinen-Vorreiniger. integriertem Kontergewicht mit Heckschutz (1460 kg). flachen Fensterscheiben mit Frontschutz. Industrieausrüstung. hydraulischer Schwingungsdämpfung. Standardstarter. schmalen Kotflügeln. Turbo-Motorvorreiniger. Product Link. Vorder- und Hinterachse mit automatischer Differenzialsperre. Antriebsstrangschutz. Standardlenkung. industrieller Schalldämpfung und Verstelllüfter.

† Abbildung mit Abmessungsdiagrammen.

(§) Gemäß ISO 14397-2:2007 erfolgt die Messung 100 mm (4") hinter der Schneidmesserkante mit dem Schaufelbolzen als Drehpunkt.

(Mit Reifeneinfederung) Gemäß ISO 14397-1:2007, Abschnitte 1-6, wonach Prüfergebnisse höchstens 2 % von Berechnungen abweichen dürfen.

(Keine Reifeneinfederung) Einhaltung von ISO 14397-1:2007, Abschnitte 1-5.

Andere Schaufeln sind verfügbar und das Angebot variiert je nach Region. Näheres erfahren Sie bei Ihrem örtlichen Cat-Händler.

Betriebsdaten – Schaufeln *(Fortsetzung)*

Umlenkung			Standard-Hubgerüst					
Löffeltyp			Universalschaufel – Schnellwechsler – Fusion					
Kantentyp			Unterschra-ubmesser	Zähne und Segmente	Zahnspitzen	Unterschra-ubmesser	Zähne und Segmente	Zahnspitzen
	Nenninhalt	m^3	3,60	3,60	3,40	3,80	3,80	3,60
		yd^3	4,75	4,75	4,50	5,00	5,00	4,75
	Nenninhalt bei 110 % Füllfaktor	m^3	4,00	4,00	3,70	4,20	4,20	4,00
		yd^3	5,25	5,25	4,75	5,50	5,50	5,25
	Breite	mm	2927	2994	2994	2927	2994	2994
		'/"	9'7"	9'9"	9'9"	9'7"	9'9"	9'9"
16†	Ausschütthöhe bei max. Hubhöhe	mm	2806	2686	2686	2771	2651	2651
	und 45°-Vorkippwinkel	'/"	9'2"	8'9"	8'9"	9'1"	8'8"	8'8"
17†	Reichweite bei max. Hubhöhe und	mm	1530	1639	1639	1559	1668	1668
	45°-Vorkippwinkel	'/"	5'0"	5'4"	5'4"	5'1"	5'5"	5'5"
	Reichweite bei waagerechter Stellung von	mm	2847	3008	3008	2893	3054	3054
	Hubrahmen und Schaufel	'/"	9'4"	9'10"	9'10"	9'5"	10'0"	10'0"
A†	Grabtiefe	mm	37	37	7	37	37	7
		"	1,4"	1,4"	0,2"	1,4"	1,4"	0,2"
12†	Gesamtlänge	mm	8491	8665	8665	8537	8711	8711
		'/"	27'11"	28'6"	28'6"	28'1"	28'7"	28'7"
B†	Gesamthöhe mit Schaufel bei	mm	5717	5717	5717	5764	5764	5764
	max. Hubhöhe	'/"	18'10"	18'10"	18'10"	18'11"	18'11"	18'11"
	Wendekreisradius über Schaufelaußenkante,	mm	6780	6868	6868	6795	6883	6883
	Schaufel in Transportstellung	'/"	22'3"	22'7"	22'7"	22'4"	22'7"	22'7"
	Statische Kipplast, Maschine gerade	kg	15 543	15 399	15 767	15 452	15 307	15 674
	(keine Reifeneinfederung)	lb	34,267	33,950	34,762	34,066	33,747	34,555
	Statische Kipplast, Maschine eingelenkt	kg	13 517	13 373	13 721	13 431	13 286	13 632
	(keine Reifeneinfederung)	lb	29,801	29,484	30,250	29,611	29,291	30,055
	Ausbrechkraft (§)	kN	159	157	171	153	152	165
		lbf	35,736	35,469	38,467	34,537	34,271	37,095
	Einsatzgewicht*	kg	23 619	23 727	23 570	23 664	23 772	23 615
		lb	52,071	52,309	51,963	52,170	52,408	52,062

* Die hier gezeigten statischen Kipplasten und Einsatzgewichte gelten für die Maschinenkonfiguration mit Brawler-Vollreifen 23.5X25 Smooth. vollem Flüssigkeitsstand. Bediener. Fahrerkabinen-Vorreiniger. integriertem Kontergewicht mit Heckschutz (1460 kg). flachen Fensterscheiben mit Frontschutz. Industrieausrüstung. hydraulischer Schwingungsdämpfung. Standardstarter. schmalen Kotflügeln. Turbo-Motorvorreiniger. Product Link. Vorder- und Hinterachse mit automatischer Differenzialsperre. Antriebsstrangschutz. Standardlenkung. industrieller Schalldämpfung und Verstelllüfter.

† Abbildung mit Abmessungsdiagrammen.

(§) Gemäß ISO 14397-2:2007 erfolgt die Messung 100 mm (4") hinter der Schneidmesserkante mit dem Schaufelbolzen als Drehpunkt.

(Mit Reifeneinfederung) Gemäß ISO 14397-1:2007, Abschnitte 1-6, wonach Prüfergebnisse höchstens 2 % von Berechnungen abweichen dürfen.

(Keine Reifeneinfederung) Einhaltung von ISO 14397-1:2007, Abschnitte 1-5.

Andere Schaufeln sind verfügbar und das Angebot variiert je nach Region. Näheres erfahren Sie bei Ihrem örtlichen Cat-Händler.

Betriebsdaten – Schaufeln *(Fortsetzung)*

Umlenkung			Standard-Hubgerüst			
Löffeltyp			Abfallentsorgung, Load-and-Carry – Bolzenaufhängung		Abfallentsorgung, Abschiebeschaufel – Bolzenaufhängung	
	Kantentyp		Unterschraubmesser aus Stahl	Gummi-schneidmesser	Unterschraubmesser aus Stahl	Gummi-schneidmesser
	Nenninhalt	m^3	6,10	6,10	5,40	5,40
		yd^3	8,00	8,00	7,00	7,00
	Nenninhalt bei 110 % Füllfaktor	m^3	6,70	6,70	5,90	5,90
		yd^3	8,75	8,75	7,75	7,75
	Breite	mm	3059	3059	3059	3032
		'/"	10'0"	10'0"	10'0"	9'11"
16†	Ausschütthöhe bei max. Hubhöhe und 45°-Vorkippwinkel	mm	2519	2422	2786	2688
		'/"	8'3"	7'11"	9'1"	8'9"
17†	Reichweite bei max. Hubhöhe und 45°-Vorkippwinkel	mm	1685	1624	1418	1358
		'/"	5'6"	5'3"	4'7"	4'5"
	Reichweite bei waagerechter Stellung von Hubrahmen und Schaufel	mm	3174	3199	2797	2823
		'/"	10'4"	10'5"	9'2"	9'3"
A†	Grabtiefe	mm	7	7	42	154
		"	0,2"	0,2"	1,6"	6"
12†	Gesamtlänge	mm	8822	8930	8445	8554
		'/"	29'0"	29'4"	27'9"	28'1"
B†	Gesamthöhe mit Schaufel bei max. Hubhöhe	mm	5932	5932	6139	6139
		'/"	19'6"	19'6"	20'2"	20'2"
	Wendekreisradius über Schaufelaußenkante, Schaufel in Transportstellung	mm	6949	7001	6826	6868
		'/"	22'10"	23'0"	22'5"	22'7"
	Statische Kipplast, Maschine gerade (keine Reifeneinfederung)	kg	14 892	14 849	15 978	15 934
		lb	32,833	32,737	35,227	35,128
	Statische Kipplast, Maschine eingelenkt (keine Reifeneinfederung)	kg	12 899	12 855	13 853	13 808
		lb	28,437	28,341	30,541	30,442
	Ausbrechkraft (§)	kN	131	129	162	158
		lbf	29,444	29,188	36,502	35,523
	Einsatzgewicht*	kg	23 894	23 932	24 022	24 052
		lb	52,678	52,761	52,959	53,025

* Die hier gezeigten statischen Kipplasten und Einsatzgewichte gelten für die Maschinenkonfiguration mit Brawler-Vollreifen 23.5X25 Smooth. vollem Flüssigkeitsstand. Bediener. Fahrerkabinen-Vorreiniger. integriertem Kontergewicht mit Heckschutz (1460 kg). flachen Fensterscheiben mit Frontschutz. Industrieausrüstung. hydraulischer Schwingungsdämpfung. Standardstarter. schmalen Kotflügeln. Turbo-Motorvorreiniger. Product Link. Vorder- und Hinterachse mit automatischer Differenzialsperre. Antriebsstrangschutz. Standardlenkung. industrieller Schalldämpfung und Verstelllüfter.

† Abbildung mit Abmessungsdiagrammen.

(§) Gemäß ISO 14397-2:2007 erfolgt die Messung 100 mm (4") hinter der Schneidmesserkante mit dem Schaufelbolzen als Drehpunkt.

(Mit Reifeneinfederung) Gemäß ISO 14397-1:2007, Abschnitte 1-6, wonach Prüfergebnisse höchstens 2 % von Berechnungen abweichen dürfen.

(Keine Reifeneinfederung) Einhaltung von ISO 14397-1:2007, Abschnitte 1-5.

Andere Schaufeln sind verfügbar und das Angebot variiert je nach Region. Näheres erfahren Sie bei Ihrem örtlichen Cat-Händler.

Betriebsdaten – Schaufeln *(Fortsetzung)*

Umlenkung		Standard-Hubgerüst	
Löffeltyp		Abfallentsorgung. Klammer oben – Bolzenaufhängung	
Kantentyp		Stahl- Unterschraub- messer	Gummi- schneidmesser
Nenninhalt	m^3	4,40	4,40
	yd^3	5,75	5,75
Nenninhalt bei 110 % Füllfaktor	m^3	4,80	4,80
	yd^3	6,25	6,25
Breite	mm	3059	3059
	'/"	10'0"	10'0"
16† Ausschütthöhe bei max. Hubhöhe und 45°-Vorkippwinkel	mm	2302	2204
	'/"	7'6"	7'2"
17† Reichweite bei max. Hubhöhe und 45°-Vorkippwinkel	mm	1891	1831
	'/"	6'2"	6'0"
Reichweite bei waagerechter Stellung von Hubrahmen und Schaufel	mm	3474	3500
	'/"	11'4"	11'5"
A† Grabtiefe	mm	15	15
	"	0,5"	0,5"
12† Gesamtlänge	mm	9128	9236
	'/"	30'0"	30'4"
B† Gesamthöhe mit Schaufel bei max. Hubhöhe	mm	5333	5333
	'/"	17'6"	17'6"
Wendekreisradius über Schaufelaußenkante, Schaufel in Transportstellung	mm	7307	7363
	'/"	24'0"	24'2"
Statische Kipplast, Maschine gerade (keine Reifeneinfederung)	kg	10 312	10 373
	lb	22,734	22,870
Statische Kipplast, Maschine eingelenkt (keine Reifeneinfederung)	kg	8755	8816
	lb	19,301	19,437
Ausbrechkraft (§)	kN	25	33
	lbf	5683	7515
Einsatzgewicht*	kg	24 891	24 819
	lb	54,876	54,717

* Die hier gezeigten statischen Kipplasten und Einsatzgewichte gelten für die Maschinenkonfiguration mit Brawler-Vollreifen 23.5X25 Smooth. vollem Flüssigkeitsstand. Bediener. Fahrerkabinen-Vorreiniger. integriertem Kontergewicht mit Heckschutz (1460 kg). flachen Fensterscheiben mit Frontschutz. Industrieausrüstung. hydraulischer Schwingungsdämpfung. Standardstarter. schmalen Kotflügeln. Turbo-Motorvorreiniger. Product Link. Vorder- und Hinterachse mit automatischer Differenzialsperre. Antriebsstrangschutz. Standardlenkung. industrieller Schalldämpfung und Verstelllüfter.

† Abbildung mit Abmessungsdiagrammen.

(§) Gemäß ISO 14397-2:2007 erfolgt die Messung 100 mm (4") hinter der Schneidmesserkante mit dem Schaufelbolzen als Drehpunkt.

(Mit Reifeneinfederung) Gemäß ISO 14397-1:2007, Abschnitte 1-6, wonach Prüfergebnisse höchstens 2 % von Berechnungen abweichen dürfen.

(Keine Reifeneinfederung) Einhaltung von ISO 14397-1:2007, Abschnitte 1-5.

Andere Schaufeln sind verfügbar und das Angebot variiert je nach Region. Näheres erfahren Sie bei Ihrem örtlichen Cat-Händler.

Betriebsdaten – Schaufeln *(Fortsetzung)*

Umlenkung			Verlängertes Hubgestänge (HL)					
Löffeltyp			Universalschaufel – Bolzenaufhängung					
Kantentyp			Unterschra-ubmesser	Zähne und Segmente	Zahnspitzen	Unterschra-ubmesser	Zähne und Segmente	Zahnspitzen
	Nenninhalt	m^3	3,10	3,10	2,90	3,40	3,40	3,20
		yd^3	4,00	4,00	3,75	4,50	4,50	4,25
	Nenninhalt bei 110 % Füllfaktor	m^3	3,40	3,40	3,20	3,70	3,70	3,50
		yd^3	4,50	4,50	4,25	4,75	4,75	4,50
	Breite	mm	2927	2994	2994	2927	2994	2994
		'/"	9'7"	9'9"	9'9"	9'7"	9'9"	9'9"
16†	Ausschütthöhe bei max. Hubhöhe	mm	3434	3316	3316	3378	3258	3258
	und 45°-Vorkippwinkel	'/"	11'3"	10'10"	10'10"	11'0"	10'8"	10'8"
17†	Reichweite bei max. Hubhöhe und	mm	1456	1566	1566	1499	1609	1609
	45°-Vorkippwinkel	'/"	4'9"	5'1"	5'1"	4'11"	5'3"	5'3"
	Reichweite bei waagerechter Stellung von	mm	3054	3215	3215	3127	3288	3288
	Hubrahmen und Schaufel	'/"	10'0"	10'6"	10'6"	10'3"	10'9"	10'9"
A†	Grabtiefe	mm	41	41	11	41	41	11
		"	1,6"	1,6"	0,4"	1,6"	1,6"	0,4"
12†	Gesamtlänge	mm	8783	8955	8955	8856	9028	9028
		'/"	28'10"	29'5"	29'5"	29'1"	29'8"	29'8"
B†	Gesamthöhe mit Schaufel bei	mm	6083	6083	6083	6155	6155	6155
	max. Hubhöhe	'/"	20'0"	20'0"	20'0"	20'3"	20'3"	20'3"
	Wendekreisradius über Schaufelaußenkante,	mm	6932	7022	7022	6955	7046	7046
	Schaufel in Transportstellung	'/"	22'9"	23'1"	23'1"	22'10"	23'2"	23'2"
	Statische Kipplast, Maschine gerade	kg	13 600	13 463	13 739	13 443	13 304	13 576
	(keine Reifeneinfederung)	lb	29,984	29,681	30,291	29,636	29,330	29,931
	Statische Kipplast, Maschine eingelenkt	kg	11 832	11 694	11 954	11 681	11 542	11 798
	(keine Reifeneinfederung)	lb	26,085	25,782	26,355	25,752	25,446	26,010
	Ausbrechkraft (§)	kN	172	171	187	162	161	175
		lbf	38,692	38,449	42,076	36,426	36,184	39,439
	Einsatzgewicht*	kg	23 296	23 404	23 247	23 389	23 497	23 340
		lb	51,358	51,596	51,250	51,564	51,802	51,456

* Die hier gezeigten statischen Kipplasten und Einsatzgewichte gelten für die Maschinenkonfiguration mit Brawler-Vollreifen 23.5X25 Smooth. vollem Flüssigkeitsstand. Bediener. Fahrerkabinen-Vorreiniger. integriertem Kontergewicht mit Heckschutz (1460 kg). flachen Fensterscheiben mit Frontschutz. Industrieausrüstung. hydraulischer Schwingungsdämpfung. Standardstarter. schmalen Kotflügeln. Turbo-Motorvorreiniger. Product Link. Vorder- und Hinterachse mit automatischer Differenzialsperre. Antriebsstrangschutz. Standardlenkung. industrieller Schalldämpfung und Verstelllüfter.

† Abbildung mit Abmessungsdiagrammen.

(§) Gemäß ISO 14397-2:2007 erfolgt die Messung 100 mm (4") hinter der Schneidmesserkante mit dem Schaufelbolzen als Drehpunkt.

(Mit Reifeneinfederung) Gemäß ISO 14397-1:2007, Abschnitte 1-6, wonach Prüfergebnisse höchstens 2 % von Berechnungen abweichen dürfen.

(Keine Reifeneinfederung) Einhaltung von ISO 14397-1:2007, Abschnitte 1-5.

Andere Schaufeln sind verfügbar und das Angebot variiert je nach Region. Näheres erfahren Sie bei Ihrem örtlichen Cat-Händler.

Abfallentsorgungsmaschine 950 Technische Daten

Betriebsdaten – Schaufeln *(Fortsetzung)*

Umlenkung		Verlängertes Hubgestänge (HL)					
Löffeltyp		**Universalschaufel – Bolzenaufhängung**					
Kantentyp		**Unterschra-ubmesser**	**Zähne und Segmente**	**Zahnspitzen**	**Unterschra-ubmesser**	**Zähne und Segmente**	**Zahnspitzen**
Nenninhalt	m^3	3,60	3,60	3,40	3,80	3,80	3,60
	yd^3	4,75	4,75	4,50	5,00	5,00	4,75
Nenninhalt bei 110 % Füllfaktor	m^3	4,00	4,00	3,70	4,20	4,20	4,00
	yd^3	5,25	5,25	4,75	5,50	5,50	5,25
Breite	mm	2927	2994	2994	2927	2994	2994
	'/"	9'7"	9'9"	9'9"	9'7"	9'9"	9'9"
16† Ausschütthöhe bei max. Hubhöhe	mm	3351	3232	3232	3317	3197	3197
und 45°-Vorkippwinkel	'/"	10'11"	10'7"	10'7"	10'10"	10'5"	10'5"
17† Reichweite bei max. Hubhöhe und	mm	1521	1630	1630	1550	1659	1659
45°-Vorkippwinkel	'/"	4'11"	5'4"	5'4"	5'1"	5'5"	5'5"
Reichweite bei waagerechter Stellung	mm	3162	3323	3323	3208	3369	3369
von Hubrahmen und Schaufel	'/"	10'4"	10'10"	10'10"	10'6"	11'0"	11'0"
A† Grabtiefe	mm	41	41	11	41	41	11
	"	1,6"	1,6"	0,4"	1,6"	1,6"	0,4"
12† Gesamtlänge	mm	8891	9063	9063	8937	9109	9109
	'/"	29'3"	29'9"	29'9"	29'4"	29'11"	29'11"
B† Gesamthöhe mit Schaufel bei	mm	6189	6189	6189	6236	6236	6236
max. Hubhöhe	'/"	20'4"	20'4"	20'4"	20'6"	20'6"	20'6"
Wendekreisradius über Schaufelaußenkante,	mm	6966	7058	7058	6981	7073	7073
Schaufel in Transportstellung	'/"	22'11"	23'2"	23'2"	22'11"	23'3"	23'3"
Statische Kipplast, Maschine gerade	kg	13 375	13 236	13 505	13 279	13 139	13 404
(keine Reifeneinfederung)	lb	29,488	29,180	29,774	29,277	28,968	29,552
Statische Kipplast, Maschine eingelenkt	kg	11 617	11 477	11 730	11 525	11 385	11 634
(keine Reifeneinfederung)	lb	25,611	25,303	25,861	25,409	25,101	25,650
Ausbrechkraft (§)	kN	157	156	170	152	151	163
	lbf	35,429	35,187	38,285	34,186	33,944	36,854
Einsatzgewicht*	kg	23 426	23 534	23 377	23 480	23 588	23 431
	lb	51,644	51,882	51,536	51,765	52,003	51,657

* Die hier gezeigten statischen Kipplasten und Einsatzgewichte gelten für die Maschinenkonfiguration mit Brawler-Vollreifen 23.5X25 Smooth. vollem Flüssigkeitsstand. Bediener. Fahrerkabinen-Vorreiniger. integriertem Kontergewicht mit Heckschutz (1460 kg). flachen Fensterscheiben mit Frontschutz. Industrieausrüstung. hydraulischer Schwingungsdämpfung. Standardstarter. schmalen Kotflügeln. Turbo-Motorvorreiniger. Product Link. Vorder- und Hinterachse mit automatischer Differenzialsperre. Antriebsstrangschutz. Standardlenkung. industrieller Schalldämpfung und Verstelllüfter.

† Abbildung mit Abmessungsdiagrammen.

(§) Gemäß ISO 14397-2:2007 erfolgt die Messung 100 mm (4") hinter der Schneidmesserkante mit dem Schaufelbolzen als Drehpunkt.

(Mit Reifeneinfederung) Gemäß ISO 14397-1:2007, Abschnitte 1-6, wonach Prüfergebnisse höchstens 2 % von Berechnungen abweichen dürfen.

(Keine Reifeneinfederung) Einhaltung von ISO 14397-1:2007, Abschnitte 1-5.

Andere Schaufeln sind verfügbar und das Angebot variiert je nach Region. Näheres erfahren Sie bei Ihrem örtlichen Cat-Händler.

Betriebsdaten – Schaufeln *(Fortsetzung)*

Umlenkung			Verlängertes Hubgestänge (HL)					
Löffeltyp			Universalschaufel – Schnellwechsler – Fusion					
	Kantentyp		Unterschra-ubmesser	Zähne und Segmente	Zahnspitzen	Unterschra-ubmesser	Zähne und Segmente	Zahnspitzen
	Nenninhalt	m^3	3,10	3,10	2,90	3,40	3,40	3,20
		yd^3	4,00	4,00	3,75	4,50	4,50	4,25
	Nenninhalt bei 110 % Füllfaktor	m^3	3,40	3,40	3,20	3,70	3,70	3,50
		yd^3	4,50	4,50	4,25	4,75	4,75	4,50
	Breite	mm	2927	2994	2994	2927	2994	2994
		'/"	9'7"	9'9"	9'9"	9'7"	9'9"	9'9"
16†	Ausschütthöhe bei max. Hubhöhe	mm	3395	3277	3277	3338	3219	3219
	und 45°-Vorkippwinkel	'/"	11'1"	10'9"	10'9"	10'11"	10'6"	10'6"
17†	Reichweite bei max. Hubhöhe und	mm	1501	1612	1612	1544	1654	1654
	45°-Vorkippwinkel	'/"	4'11"	5'3"	5'3"	5'0"	5'5"	5'5"
	Reichweite bei waagerechter Stellung	mm	3114	3275	3275	3187	3348	3348
	von Hubrahmen und Schaufel	'/"	10'2"	10'8"	10'8"	10'5"	10'11"	10'11"
A†	Grabtiefe	mm	41	41	11	41	41	11
		"	1,6"	1,6"	0,4"	1,6"	1,6"	0,4"
12†	Gesamtlänge	mm	8843	9015	9015	8916	9088	9088
		'/"	29'1"	29'7"	29'7"	29'4"	29'10"	29'10"
B†	Gesamthöhe mit Schaufel bei	mm	6116	6116	6116	6188	6188	6188
	max. Hubhöhe	'/"	20'1"	20'1"	20'1"	20'4"	20'4"	20'4"
	Wendekreisradius über Schaufelaußenkante,	mm	6941	7032	7032	6964	7056	7056
	Schaufel in Transportstellung	'/"	22'10"	23'1"	23'1"	22'11"	23'2"	23'2"
	Statische Kipplast, Maschine gerade	kg	13 016	12 879	13 199	12 889	12 751	13 068
	(keine Reifeneinfederung)	lb	28,696	28,394	29,098	28,416	28,111	28,812
	Statische Kipplast, Maschine eingelenkt	kg	11 272	11 135	11 438	11 151	11 013	11 315
	(keine Reifeneinfederung)	lb	24,850	24,548	25,217	24,584	24,279	24,945
	Ausbrechkraft (§)	kN	163	162	177	154	153	166
		lbf	36,829	36,587	39,905	34,772	34,530	37,526
	Einsatzgewicht*	kg	23 766	23 874	23 717	23 835	23 943	23 786
		lb	52,393	52,632	52,285	52,548	52,786	52,440

* Die hier gezeigten statischen Kipplasten und Einsatzgewichte gelten für die Maschinenkonfiguration mit Brawler-Vollreifen 23.5X25 Smooth. vollem Flüssigkeitsstand. Bediener. Fahrerkabinen-Vorreiniger. integriertem Kontergewicht mit Heckschutz (1460 kg). flachen Fensterscheiben mit Frontschutz. Industrieausrüstung. hydraulischer Schwingungsdämpfung. Standardstarter. schmalen Kotflügeln. Turbo-Motorvorreiniger. Product Link. Vorder- und Hinterachse mit automatischer Differenzialsperre. Antriebsstrangschutz. Standardlenkung. industrieller Schalldämpfung und Verstelllüfter.

† Abbildung mit Abmessungsdiagrammen.

(§) Gemäß ISO 14397-2:2007 erfolgt die Messung 100 mm (4") hinter der Schneidmesserkante mit dem Schaufelbolzen als Drehpunkt.

(Mit Reifeneinfederung) Gemäß ISO 14397-1:2007, Abschnitte 1-6, wonach Prüfergebnisse höchstens 2 % von Berechnungen abweichen dürfen.

(Keine Reifeneinfederung) Einhaltung von ISO 14397-1:2007, Abschnitte 1-5.

Andere Schaufeln sind verfügbar und das Angebot variiert je nach Region. Näheres erfahren Sie bei Ihrem örtlichen Cat-Händler.

Betriebsdaten – Schaufeln *(Fortsetzung)*

Umlenkung			Verlängertes Hubgestänge (HL)					
Löffeltyp			Universalschaufel – Schnellwechsler – Fusion					
Kantentyp			Unterschra-ubmesser	Zähne und Segmente	Zahnspitzen	Unterschra-ubmesser	Zähne und Segmente	Zahnspitzen
	Nenninhalt	m^3	3,60	3,60	3,40	3,80	3,80	3,60
		yd^3	4,75	4,75	4,50	5,00	5,00	4,75
	Nenninhalt bei 110 % Füllfaktor	m^3	4,00	4,00	3,70	4,20	4,20	4,00
		yd^3	5,25	5,25	4,75	5,50	5,50	5,25
	Breite	mm	2927	2994	2994	2927	2994	2994
		'/"	9'7"	9'9"	9'9"	9'7"	9'9"	9'9"
16†	Ausschütthöhe bei max. Hubhöhe	mm	3311	3192	3192	3277	3157	3157
	und 45°-Vorkippwinkel	'/"	10'10"	10'5"	10'5"	10'9"	10'4"	10'4"
17†	Reichweite bei max. Hubhöhe und	mm	1566	1675	1675	1595	1703	1703
	45°-Vorkippwinkel	'/"	5'1"	5'5"	5'5"	5'2"	5'7"	5'7"
	Reichweite bei waagerechter Stellung von	mm	3222	3383	3383	3268	3429	3429
	Hubrahmen und Schaufel	'/"	10'6"	11'1"	11'1"	10'8"	11'3"	11'3"
A†	Grabtiefe	mm	41	41	11	41	41	11
		"	1,6"	1,6"	0,4"	1,6"	1,6"	0,4"
12†	Gesamtlänge	mm	8951	9123	9123	8997	9169	9169
		'/"	29'5"	30'0"	30'0"	29'7"	30'1"	30'1"
B†	Gesamthöhe mit Schaufel bei	mm	6222	6222	6222	6270	6270	6270
	max. Hubhöhe	'/"	20'5"	20'5"	20'5"	20'7"	20'7"	20'7"
	Wendekreisradius über Schaufelaußenkante,	mm	6976	7067	7067	6991	7083	7083
	Schaufel in Transportstellung	'/"	22'11"	23'3"	23'3"	23'0"	23'3"	23'3"
	Statische Kipplast, Maschine gerade	kg	12 826	12 687	13 004	12 743	12 604	12 920
	(keine Reifeneinfederung)	lb	28,278	27,971	28,670	28,095	27,787	28,484
	Statische Kipplast, Maschine eingelenkt	kg	11 091	10 953	11 254	11 013	10 873	11 174
	(keine Reifeneinfederung)	lb	24,453	24,147	24,811	24,280	23,972	24,635
	Ausbrechkraft (§)	kN	150	149	162	145	144	156
		lbf	33,856	33,614	36,474	32,715	32,473	35,167
	Einsatzgewicht*	kg	23 870	23 978	23 821	23 915	24 023	23 866
		lb	52,623	52,861	52,515	52,722	52,960	52,614

* Die hier gezeigten statischen Kipplasten und Einsatzgewichte gelten für die Maschinenkonfiguration mit Brawler-Vollreifen 23.5X25 Smooth. vollem Flüssigkeitsstand. Bediener. Fahrerkabinen-Vorreiniger. integriertem Kontergewicht mit Heckschutz (1460 kg). flachen Fensterscheiben mit Frontschutz. Industrieausrüstung. hydraulischer Schwingungsdämpfung. Standardstarter. schmalen Kotflügeln. Turbo-Motorvorreiniger. Product Link. Vorder- und Hinterachse mit automatischer Differenzialsperre. Antriebsstrangschutz. Standardlenkung. industrieller Schalldämpfung und Verstelllüfter.

† Abbildung mit Abmessungsdiagrammen.

(§) Gemäß ISO 14397-2:2007 erfolgt die Messung 100 mm (4") hinter der Schneidmesserkante mit dem Schaufelbolzen als Drehpunkt.

(Mit Reifeneinfederung) Gemäß ISO 14397-1:2007, Abschnitte 1-6, wonach Prüfergebnisse höchstens 2 % von Berechnungen abweichen dürfen.

(Keine Reifeneinfederung) Einhaltung von ISO 14397-1:2007, Abschnitte 1-5.

Andere Schaufeln sind verfügbar und das Angebot variiert je nach Region. Näheres erfahren Sie bei Ihrem örtlichen Cat-Händler.

Betriebsdaten – Schaufeln *(Fortsetzung)*

Umlenkung			Verlängertes Hubgestänge (HL)			
Löffeltyp			Abfallentsorgung. Load-and-Carry – Bolzenaufhängung		Abfallentsorgung, Abschiebeschaufel – Bolzenaufhängung	
	Kantentyp		Unterschraubmesser aus Stahl	Gummi-schneidmesser	Unterschraubmesser aus Stahl	Gummi-schneidmesser
	Nenninhalt	m^3	6,10	6,10	5,40	5,40
		yd^3	8,00	8,00	7,00	7,00
	Nenninhalt bei 110 % Füllfaktor	m^3	6,70	6,70	5,90	5,90
		yd^3	8,75	8,75	7,75	7,75
	Breite	mm	3059	3059	3059	3032
		'/"	10'0"	10'0"	10'0"	9'11"
16†	Ausschütthöhe bei max. Hubhöhe und 45°-Vorkippwinkel	mm	3025	2928	3291	3193
		'/"	9'11"	9'7"	10'9"	10'5"
17†	Reichweite bei max. Hubhöhe und 45°-Vorkippwinkel	mm	1720	1659	1454	1393
		'/"	5'7"	5'5"	4'9"	4'6"
	Reichweite bei waagerechter Stellung von Hubrahmen und Schaufel	mm	3549	3574	3172	3198
		'/"	11'7"	11'8"	10'4"	10'5"
A†	Grabtiefe	mm	11	11	46	158
		"	0,4"	0,4"	1,8"	6,2"
12†	Gesamtlänge	mm	9281	9376	8904	9000
		'/"	30'6"	30'10"	29'3"	29'7"
B†	Gesamthöhe mit Schaufel bei max. Hubhöhe	mm	6437	6437	6644	6644
		'/"	21'2"	21'2"	21'10"	21'10"
	Wendekreisradius über Schaufelaußenkante, Schaufel in Transportstellung	mm	7154	7230	7020	7081
		'/"	23'6"	23'9"	23'1"	23'3"
	Statische Kipplast, Maschine gerade (keine Reifeneinfederung)	kg	12 234	12 191	12 991	12 949
		lb	26,971	26,877	28,642	28,548
	Statische Kipplast, Maschine eingelenkt (keine Reifeneinfederung)	kg	10 526	10 483	11 188	11 146
		lb	23,206	23,113	24,666	24,573
	Ausbrechkraft (§)	kN	123	123	153	150
		lbf	27,840	27,759	34,563	33,827
	Einsatzgewicht*	kg	24 145	24 183	24 272	24 302
		lb	53,230	53,313	53,511	53,577

* Die hier gezeigten statischen Kipplasten und Einsatzgewichte gelten für die Maschinenkonfiguration mit Brawler-Vollreifen 23.5X25 Smooth. vollem Flüssigkeitsstand. Bediener. Fahrerkabinen-Vorreiniger. integriertem Kontergewicht mit Heckschutz (1460 kg). flachen Fensterscheiben mit Frontschutz. Industrieausrüstung. hydraulischer Schwingungsdämpfung. Standardstarter. schmalen Kotflügeln. Turbo-Motorvorreiniger. Product Link. Vorder- und Hinterachse mit automatischer Differenzialsperre. Antriebsstrangschutz. Standardlenkung. industrieller Schalldämpfung und Verstelllüfter.

† Abbildung mit Abmessungsdiagrammen.

(§) Gemäß ISO 14397-2:2007 erfolgt die Messung 100 mm (4") hinter der Schneidmesserkante mit dem Schaufelbolzen als Drehpunkt.

(Mit Reifeneinfederung) Gemäß ISO 14397-1:2007, Abschnitte 1-6, wonach Prüfergebnisse höchstens 2 % von Berechnungen abweichen dürfen.

(Keine Reifeneinfederung) Einhaltung von ISO 14397-1:2007, Abschnitte 1-5.

Andere Schaufeln sind verfügbar und das Angebot variiert je nach Region. Näheres erfahren Sie bei Ihrem örtlichen Cat-Händler.

Betriebsdaten – Schaufeln *(Fortsetzung)*

Umlenkung			Verlängertes Hubgestänge (HL)	
Löffeltyp			Abfallentsorgung. Klammer oben – Bolzenaufhängung	
Kantentyp			Stahl-Unterschraub- messer	Gummi-schneidmesser
	Nenninhalt	m^3	4,40	4,40
		yd^3	5,75	5,75
	Nenninhalt bei 110 % Füllfaktor	m^3	4,80	4,80
		yd^3	6,25	6,25
	Breite	mm	3059	3059
		'/"	10'0"	10'0"
16†	Ausschütthöhe bei max. Hubhöhe	mm	2807	2709
	und 45°-Vorkippwinkel	'/"	9'2"	8'10"
17†	Reichweite bei max. Hubhöhe und	mm	1927	1866
	45°-Vorkippwinkel	'/"	6'3"	6'1"
	Reichweite bei waagerechter Stellung von	mm	3849	3875
	Hubrahmen und Schaufel	'/"	12'7"	12'8"
A†	Grabtiefe	mm	19	19
		"	0,7"	0,7"
12†	Gesamtlänge	mm	9586	9681
		'/"	31'6"	31'10"
B†	Gesamthöhe mit Schaufel bei	mm	5838	5838
	max. Hubhöhe	'/"	19'2"	19'2"
	Wendekreisradius über Schaufelaußenkante,	mm	7573	7624
	Schaufel in Transportstellung	'/"	24'11"	25'1"
	Statische Kipplast, Maschine gerade	kg	8651	8714
	(keine Reifeneinfederung)	lb	19,072	19,211
	Statische Kipplast, Maschine eingelenkt	kg	7266	7329
	(keine Reifeneinfederung)	lb	16,019	16,158
	Ausbrechkraft (§)	kN	26	33
		lbf	6030	7446
	Einsatzgewicht*	kg	25 142	25 070
		lb	55,428	55,269

* Die hier gezeigten statischen Kipplasten und Einsatzgewichte gelten für die Maschinenkonfiguration mit Brawler-Vollreifen 23.5X25 Smooth. vollem Flüssigkeitsstand. Bediener. Fahrerkabinen-Vorreiniger. integriertem Kontergewicht mit Heckschutz (1460 kg). flachen Fensterscheiben mit Frontschutz. Industrieausrüstung. hydraulischer Schwingungsdämpfung. Standardstarter. schmalen Kotflügeln. Turbo-Motorvorreiniger. Product Link. Vorder- und Hinterachse mit automatischer Differenzialsperre. Antriebsstrangschutz. Standardlenkung. industrieller Schalldämpfung und Verstelllüfter.

† Abbildung mit Abmessungsdiagrammen.

(§) Gemäß ISO 14397-2:2007 erfolgt die Messung 100 mm (4") hinter der Schneidmesserkante mit dem Schaufelbolzen als Drehpunkt.

(Mit Reifeneinfederung) Gemäß ISO 14397-1:2007, Abschnitte 1-6, wonach Prüfergebnisse höchstens 2 % von Berechnungen abweichen dürfen.

(Keine Reifeneinfederung) Einhaltung von ISO 14397-1:2007, Abschnitte 1-5.

Andere Schaufeln sind verfügbar und das Angebot variiert je nach Region. Näheres erfahren Sie bei Ihrem örtlichen Cat-Händler.

950
Forstmaschine

Das Forstpaket für den Radlader Cat 950 sorgt für die zusätzliche Leistung. Produktivität und Sicherheit. die im Wald und im Sägewerk vonnöten sind.

Bewährte Zuverlässigkeit

- Der Cat-Motor C7.1 bietet mit einer Kombination aus bewährten Elektronik-. Kraftstoff- und Druckluftanlagen eine hohe Leistungsdichte.
- Die Maschine ist mit dem automatischen Cat-Regenerierungssystem. dem Cat-Modul für saubere Emissionen (CEM. Clean Emissions Module). einem Dieselpartikelfilter (DPF) und Tank und Pumpe für Abgasreinigungsflüssigkeit (DEF. Diesel Exhaust Fluid) ausgestattet.
- Die Maschine ist mit elektrischer Kraftstoffentlüftungspumpe, Kraftstoff-Wasserabscheider und Sekundär-Kraftstofffilter ausgestattet.
- Durchdachte Komponentenkonstruktion und Maschinenvalidierungsprozesse führen zu unübertroffener Zuverlässigkeit, Langlebigkeit und Laufzeit.

Langlebigkeit

- Hochleistungsgetriebe und -achsen sind für besonders anspruchsvolle Anwendungen ausgelegt.
- Das Lastschalt-Automatikgetriebe mit Gegenwelle (5F/3R) besteht aus robusten. langlebigen Komponenten.

Höhere Kraftstoffeffizienz und Produktivität

- Das Forstpaket umfasst ein Zusatzkontergewicht. größere Hubzylinder und größere Kippzylinder.
- Der optionale Verstelllüfter und die hohen schmutzabweisenden Kühler minimieren das Potenzial einer Überhitzung und reduzieren die Ausfallzeiten für die Kühlerreinigung bei Anwendungen mit starker Verschmutzung.
- Hydraulik mit optionalem 3. und 4. Zusatzventil zur Steuerung von Arbeitsgeräten. die zusätzliche Funktionen erfordern.
- Dank Antriebssträngen mit 5-Gang-Getriebe und Drehmomentwandler mit Überbrückungskupplung können Sie ruckelfrei schalten. schnell beschleunigen. auch bei Steigungen das Tempo halten und so eine höhere Leistung und Kraftstoffeffizienz erzielen.
- Einfachkupplung und Überbrückungskupplung mit überbrücktem Schalten für schnellere Beschleunigung und gleichbleibende Geschwindigkeit an Steigungen.
- Die tiefgreifende Integration von Motor. Antriebsstrang und Hydrauliksystem bietet eine unübertroffene Produktivität und Kraftstoffeffizienz.

Sicherheitseinrichtungen

- Die Rückfahrkamera verbessert die Sicht auf den Bereich hinter der Maschine und hilft Ihnen. sicherer und souveräner zu arbeiten.
- Mit dem optionalen 360˚-Sichtsystem behält der Fahrer jederzeit die Übersicht über das Umfeld der Maschine.
- Die optionale Cat Detect-Radartechnologie trägt zur Überwachung des Arbeitsumfelds bei und warnt den Fahrer bei Gefahren.
- Die breite Tür der Fahrerkabine, das optionale Öffnen der Tür per Fernbedienung und die treppenartigen Trittstufen sorgen für optimale Standsicherheit.
- Bodentiefe Windschutzscheibe. große Spiegel mit integrierten Toter-Winkel-Spiegeln und Rückfahrkamera sorgen für eine branchenweit führende Rundumsicht.

Weniger Wartungszeit und -kosten

- Verlängerte Wechselintervalle für Betriebsstoffe und Filter reduzieren die Wartungskosten um bis zu 30 %.*
- Turbo-Motorluftvorreiniger (optional) unter der Haube erhöht die Lebensdauer des Luftfilters.
- Die Fehlersuche per Fernzugriff ermöglicht der Serviceabteilung eines Händlers die Verbindung mit der Maschine zur schnellen Diagnose von Problemen, damit Sie die Arbeit schnell wieder aufnehmen können.
- Software-Updates per Fernzugriff berücksichtigen Ihren Zeitplan, um sicherzustellen, dass die Software für Ihre Maschine immer auf dem letzten Stand ist und beste Leistungen erbringt.
- Die Cat-App unterstützt Sie beim Management Ihres Fuhrparkstandorts. der Betriebsstunden und der Wartungspläne; sie weist auf anstehende Wartungsaufgaben hin und kann Serviceleistungen bei Ihrem örtlichen Cat-Händler anfordern.
- Dank der einteiligen kippbaren Haube ist der Motorraum schnell und einfach zugänglich.
- Die optionale integrierte Schmierautomatik verlängert die Haltbarkeit von Bauteilen und die Nutzungsdauer.

Angenehmes Arbeiten in der völlig neu gestalteten Fahrerkabine

- Optionaler strombetriebener Vorreiniger für Fahrerkabine filtert die zugeführte Luft und sorgt für die Belüftung der Fahrerkabine.
- Der Sitz der nächsten Generation sorgt durch einfache Einstellmöglichkeit und Federung für verbesserten Fahrerkomfort. Er ist in drei Ausführungen verfügbar und kann mit einem 4-Punkt-Sicherheitsgurt ausgestattet werden.
- Zu den weiteren Neuigkeiten in der Fahrerkabine zählen die Instrumententafel und Anzeige(n) mit hoher Auflösung für eine einfache, intuitive und benutzerfreundliche Bedienung.
- Schalldämpfung, Dichtungen und Fahrerkabine mit Viskodämpfern verringern Geräusche und Vibrationen und sorgen so für eine leisere Arbeitsumgebung.
- Das am Sitz montierte elektrohydraulische Joystick-Lenksystem ermöglicht die präzise Steuerung und reduziert die Ermüdung des Arms erheblich – für höchsten Komfort und höchste Präzision. Standardmäßig in Nordamerika und optional in allen anderen Regionen.
- Das HMU-Lenkrad bietet präzise Kontrolle und somit hervorragenden Komfort und ausgezeichnete Präzision. Standardmäßig in allen Regionen außer Nordamerika. Eingeschränkte optionale Verfügbarkeit für Nordamerika. Wenden Sie sich an dazu an Ihren Cat-Händler.

** Nur Teile und Flüssigkeiten.*

Forstmaschine 950 – Technische Daten

Forstmaschine 950 – Merkmale

1. Größerer Kippzylinder und größere Hubzylinder verbessern die Laststeuerung bei Gabelanwendungen.
2. Größeres Kontergewicht erhöht die Kipplasten bei Sägewerkanwendungen.
3. Ein optionaler Fensterschutz für die Schlagfestigkeit des Glases
4. Hydraulik mit optionaler 3. und 4. Funktion als zusätzliche Hydrauliksteuerung für Arbeitsgeräte wie Sägewerk- und Rundholzgabeln
5. Große Auswahl an Arbeitsgeräten für Sägewerke

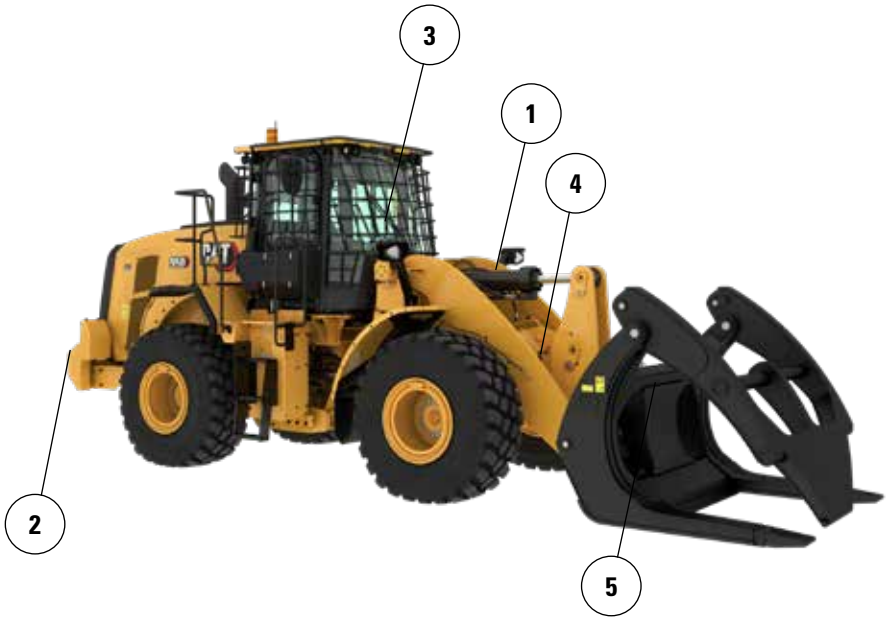

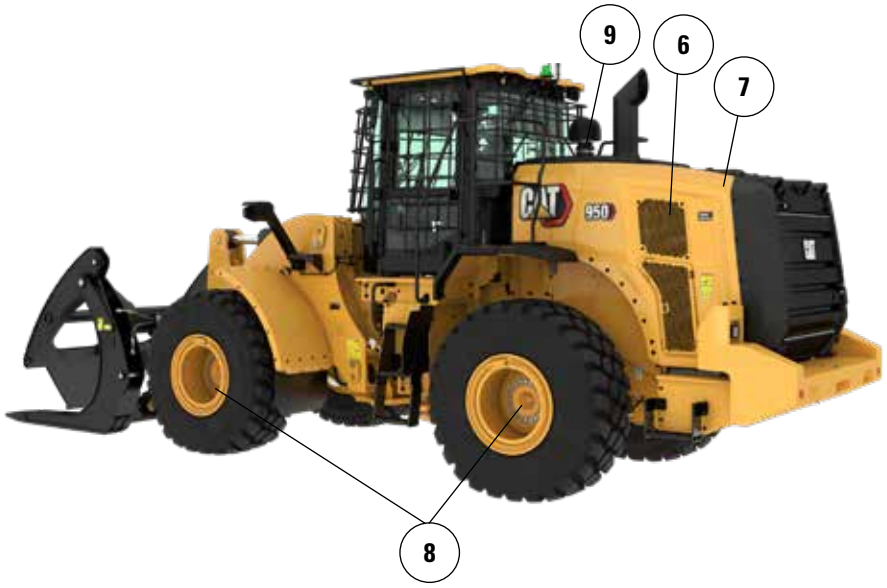

6. Optionaler Verstelllüfter hilft. das hintere Schutzgitter und die Kühlblöcke bei Anwendungen mit starker Verschmutzung sauber zu halten.
7. Die optionalen Kühlerblöcke für Anwendungen mit starker Verschmutzung bzw. mit großem Lamellenabstand sind weniger anfällig für Verstopfungen.
8. Der optionale Achsölkühler sorgt für eine niedrigere Achsöltemperatur bei bremsintensiven Anwendungen.
9. Für Anwendungen mit starker Verschmutzung sind optionale Vorreiniger für die Fahrerkabine und den Motor verfügbar.

Reifenoptionen

Reifenmarke	BRIDGESTONE	MICHELIN	MICHELIN	BRIDGESTONE	MAXAM
Reifengröße	**23.5R25**	**23.5R25**	**750/65R25**	**750/65R25**	**23.5R25**
Profil	**L–3**	**L–3**	**L–3**	**L–3**	**L–3**
Reifenprofil	**VJT**	**XHA2**	**XLD**	**VTS**	**MS302**
Festigkeit der Karkasse	*	*	*	*	**
Breite über Reifen – max. (leer)*	2800 mm 9'3"	2816 mm 9'3"	2934 mm 9'8"	2930 mm 9'8"	2820 mm 9'4"
Breite über Reifen – max. (beladen)*	2824 mm 9'4"	2828 mm 9'4"	2968 mm 9'9"	2951 mm 9'9"	2828 mm 9'4"
Änderung der Vertikalmaße (Durchschnitt vorn und hinten)		10 mm 0,4"	12 mm 0,5"	19 mm 0,7"	14 mm 0,5"
Änderung der horizontalen Reichweite		–6 mm –0,2"	5 mm 0,2"	–4 mm –0,2"	–15 mm –0,6"
Änderung des Wendekreises (Reifenaußenseite)		4 mm 0,2"	144 mm 5,7"	128 mm 5"	4 mm 0,2"
Änderung des Wendekreises (Reifeninnenseite)		–4 mm –0,2"	–144 mm –5,7"	–128 mm –5"	–4 mm –0,2"
Änderung des Einsatzgewichts (ohne Ballast)		–156 kg –344 lb	633 kg 1395 lb	737 kg 1625 lb	0 kg 0 lb
Änderung der statischen Kipplast – gerade		–104 kg –229 lb	421 kg 928 lb	490 kg 1080 lb	0 kg 0 lb
Änderung der statischen Kipplast – knickgelenkt		–90 kg –200 lb	367 kg 809 lb	427 kg 942 lb	0 kg 0 lb
Hinterachspendelungswinkel	±13 Grad	±13 Grad	±8 Grad	±8 Grad	±13 Grad
Max. Pendelweg	481 mm 1'7"	481 mm 1'7"	298 mm 1'0"	298 mm 1'0"	481 mm 1'7"

*Breite über Reifenauswölbung. inklusive Reifenzunahme.

Forstmaschine 950 – Technische Daten

Betriebsdaten – Schaufeln

Umlenkung			Forst-Hubgerüst			
Löffeltyp		Flachboden – Bolzenaufhängung	Holzspanschaufel – Bolzenaufhängung		Holzspanschaufel – Schnellwechsler – Fusion	
Kantentyp		Unterschraubmesser	Unterschraubmesser	Unterschraubmesser	Unterschraubmesser	Unterschraubmesser
Nenninhalt	m^3	6,10	9,20	9,90	9,20	9,90
	yd^3	8,00	12,00	13,00	12,00	13,00
Nenninhalt bei 110 % Füllfaktor	m^3	6,70	10,10	10,90	10,10	10,90
	yd^3	8,75	13,25	14,25	13,25	14,25
Breite	mm	3357	3330	3330	3330	3330
	'/"	11'0"	10'11"	10'11"	10'11"	10'11"
16† Ausschütthöhe bei max. Hubhöhe und 45°-Vorkippwinkel	mm	1917	2262	2188	2169	2165
	'/"	6'3"	7'5"	7'2"	7'1"	7'1"
17† Reichweite bei max. Hubhöhe und 45°-Vorkippwinkel	mm	2113	1909	1984	2003	2007
	'/"	6'11"	6'3"	6'6"	6'6"	6'7"
Reichweite bei waagerechter Stellung von Hubrahmen und Schaufel	mm	3895	3507	3613	3639	3645
	'/"	12'9"	11'6"	11'10"	11'11"	11'11"
A† Grabtiefe	mm	197	97	97	97	97
	"	7,7"	3,8"	3,8"	3,8"	3,8"
12† Gesamtlänge	mm	9612	9152	9258	9284	9290
	'/"	31'7"	30'1"	30'5"	30'6"	30'6"
B† Gesamthöhe mit Schaufel bei max. Hubhöhe	mm	5573	6266	6358	6324	6375
	'/"	18'4"	20'7"	20'11"	20'9"	20'11"
Wendekreisradius über Schaufelaußenkante, Schaufel in Transportstellung	mm	7465	7170	7206	7215	7217
	'/"	24'6"	23'7"	23'8"	23'9"	23'9"
Statische Kipplast, Maschine gerade (mit Reifeneinfederung)	kg	8508	12 177	12 103	10 869	10 921
	lb	18,758	26,847	26,683	23,963	24,077
Statische Kipplast, Maschine gerade (keine Reifeneinfederung)	kg	9096	13 025	12 961	11 613	11 674
	lb	20,054	28,717	28,575	25,603	25,736
Statische Kipplast, Maschine eingelenkt (mit Reifeneinfederung)	kg	6936	10 352	10 271	9169	9214
	lb	15,291	22,824	22,644	20,214	20,314
Statische Kipplast, Maschine eingelenkt (keine Reifeneinfederung)	kg	7542	11 210	11 138	9926	9980
	lb	16,627	24,714	24,557	21,883	22,002
Ausbrechkraft (§)	kN	92	119	112	111	110
	lbf	20,860	26,841	25,336	25,062	24,918
Einsatzgewicht*	kg	22 503	20 402	20 494	21 037	20 998
	lb	49,609	44,978	45,180	46,377	46,291

* Die Angaben zu statischen Kipplasten und Einsatzgewichten basieren auf einer Maschinenkonfiguration mit Bridgestone-Radialreifen 23.5R25 VJT L3. allen Betriebsflüssigkeiten. Fahrer. Achsölkühler. Holzlade-Kontergewicht. hydraulischer Schwingungsdämpfung. Kaltstartpaket. Straßenfahrt-Kotflügeln. Product Link. Vorder-/Hinterachse mit manueller Differenzialsperre/offenem Differenzial. Holzfällerpaket. Antriebsstrangschutz. Notlenkung und Schalldämpfung.

† Abbildung mit Abmessungsdiagrammen.

(§) Gemäß ISO 14397-2:2007 erfolgt die Messung 100 mm (4") hinter der Schneidmesserkante mit dem Schaufelbolzen als Drehpunkt.

(Mit Reifeneinfederung) Gemäß ISO 14397-1:2007, Abschnitte 1-6, wonach Prüfergebnisse höchstens 2 % von Berechnungen abweichen dürfen.

(Keine Reifeneinfederung) Einhaltung von ISO 14397-1:2007, Abschnitte 1-5.

Andere Schaufeln sind verfügbar und das Angebot variiert je nach Region. Näheres erfahren Sie bei Ihrem örtlichen Cat-Händler.

Technische Daten der Gabel

Technische Daten der Gabel

1	Zinkenlänge	mm (")	1609 63,3
2	Gabelbreite	mm (")	2324 91,5
	Endfläche	m² (ft²)	1,26 14
3	Innenhöhe (nur bei Doppelklammer oben)	mm (")	0 (0)
4	Min. Öffnung (nur bei Sägewerkgabeln)	mm (")	427 17
	Einsatzgewicht	kg (lbs)	20 555 45,316
5	Abstand innerhalb der Zinkenspitzen	mm (")	1780 70
	Statische Kipplast, Maschine eingelenkt, Gabel waagerecht	kg (lbs)	9031 19910,2
	Statische Kipplast, Maschine gerade, Gabel waagerecht	kg (lbs)	10 632 23438,7
6	Max. Gabelhöhe (mit offener Klammer, falls zutreffend)	mm (")	2843 111,9
7	Höhe ohne max. Hubhöhe und 45°-Abkippwinkel (bei max. Abkippwinkel <> 45)	mm (")	2629 103,5
8	Höhe bei vollständigem Hub, Gabel waagerecht	mm (")	3761 148,1
9	Reichweite mit max. Hubhöhe und 45°- Abkippwinkel (bei max. Abkippwinkel <> 45)	mm (")	1588 62,5
10	Reichweite bei waagerechter Stellung von Hubrahmen und Gabel	mm (")	3021 118,9
11	* Höhe zur Unterseite des Werkzeugs bei tiefster Stellung und waagerechtem Werkzeug	mm (")	-66 -2,6
12	Außenbreite Zinken	mm (")	2286 90,0
13	Reichweite auf Standebene	mm (")	2415 95
14	Max. Öffnung über Zinken und Klammer	mm (")	2709 106,7
15	Gesamthöhe der Gabel bei voller Hubhöhe und offener Klammer	mm (")	6605 260,0
16	Gesamtlänge, Zinkenspitze bis Maschinenrückseite	mm (")	8642 340,2
17	Höhe bei max. Hubhöhe und max. Auskippwinkel (wenn <> 45)	mm (")	2613 102,9
18	Höhe bei horizontalem Hubrahmen und waagerechter Gabel	mm (")	1800,2 70,9
19	Reichweite bei vollständigem Hub und waagerechter Gabel	mm (")	2283,4 89,9
20	Max. Vorkippwinkel von waagerechter Position	Grad Rad.	46 0,8

* Negative Werte liegen unter der Planumsebene

950 LOG

63"-Zinke

Sägewerkgabel, Bolzenbefestigung **374-7148**

* Build 14A
* Z-Kinematik mit Parallelhub
* Holzladekonfiguration

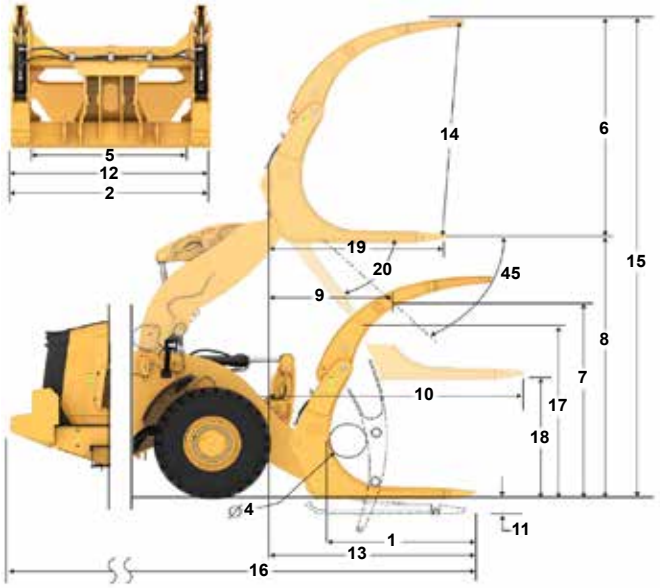

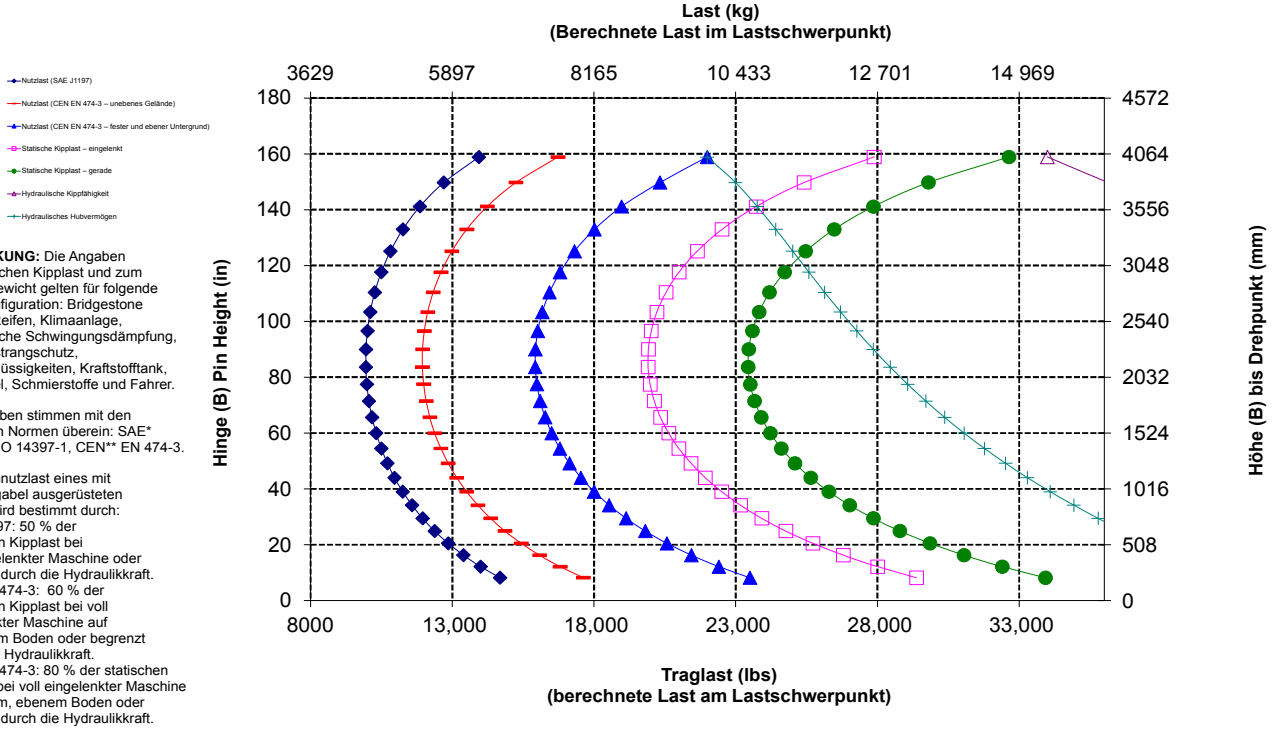

ANMERKUNG: Die Angaben zur statischen Kipplast und zum Einsatzgewicht gelten für folgende Laderkonfiguration: Bridgestone VJT L3-Reifen, Klimaanlage, hydraulische Schwingungsdämpfung, Antriebsstrangschutz, Betriebsflüssigkeiten, Kraftstofftank, Kühlmittel, Schmierstoffe und Fahrer.

Die Angaben stimmen mit den folgenden Normen überein: SAE* J1197, ISO 14397-1, CEN** EN 474-3.

Die Nennnutzlast eines mit Palettengabel ausgerüsteten Laders wird bestimmt durch:
SAE J1197: 50 % der statischen Kipplast bei voll eingelenkter Maschine oder begrenzt durch die Hydraulikkraft.
CEN EN 474-3: 60 % der statischen Kipplast bei voll eingelenkter Maschine auf unebenem Boden oder begrenzt durch die Hydraulikkraft.
CEN EN 474-3: 80 % der statischen Kipplast bei voll eingelenkter Maschine auf festem, ebenem Boden oder begrenzt durch die Hydraulikkraft.

*SAE - Society of Automotive Engineers
**CEN - Europäisches Komitee für Normung

Technische Daten der Gabel

Technische Daten der Gabel

1	Zinkenlänge	mm (")	1609 63,3
2	Gabelbreite	mm (")	2324 91,5
	Endfläche	m² (ft²)	1,26 14
3	Innenhöhe (nur bei Doppelklammer oben)	mm (")	0 (0)
4	Min. Öffnung (nur bei Sägewerkgabeln)	mm (")	427 17
	Einsatzgewicht	kg (lbs)	21 227 46,798
5	Abstand innerhalb der Zinkenspitzen	mm (")	1780 70
	Statische Kipplast, Maschine eingelenkt, Gabel waagerecht	kg (lbs)	8038 17720,8
	Statische Kipplast, Maschine gerade, Gabel waagerecht	kg (lbs)	9567 21090,6
6	Max. Gabelhöhe (mit offener Klammer, falls zutreffend)	mm (")	2843 111,9
7	Höhe ohne max. Hubhöhe und 45°-Abkippwinkel (bei max. Abkippwinkel <> 45)	mm (")	2542 (100,1)
8	Höhe bei vollständigem Hub, Gabel waagerecht	mm (")	3775 148,6
9	Reichweite mit max. Hubhöhe und 45°- Abkippwinkel (bei max. Abkippwinkel <> 45)	mm (")	1694 (66,7)
10	Reichweite bei waagerechter Stellung von Hubrahmen und Gabel	mm (")	3158 124,3
11	* Höhe zur Unterseite des Werkzeugs bei tiefster Stellung und waagerechtem Werkzeug	mm (")	-52 -2,1
12	Außenbreite Zinken	mm (")	2286 90,0
13	Reichweite auf Standebene	mm (")	2541 100
14	Max. Öffnung über Zinken und Klammer	mm (")	2709 106,7
15	Gesamthöhe der Gabel bei voller Hubhöhe und offener Klammer	mm (")	6618 260,5
16	Gesamtlänge, Zinkenspitze bis Maschinenrückseite	mm (")	8768 345,2
17	Höhe bei max. Hubhöhe und max. Auskippwinkel (wenn <> 45)	mm (")	2266 89,2
18	Höhe bei horizontalem Hubrahmen und waagerechter Gabel	mm (")	1813,9 71,4
19	Reichweite bei vollständigem Hub und waagerechter Gabel	mm (")	2420,5 95,3
20	Max. Vorkippwinkel von waagerechter Position	Grad Rad.	63 1,1

* Negative Werte liegen unter der Planumsebene

950 LOG

Sägewerkgabel, FUSION

63"-Zinke

383–3523

* Build 14A
* Z-Kinematik mit Parallelhub
* Holzladekonfiguration

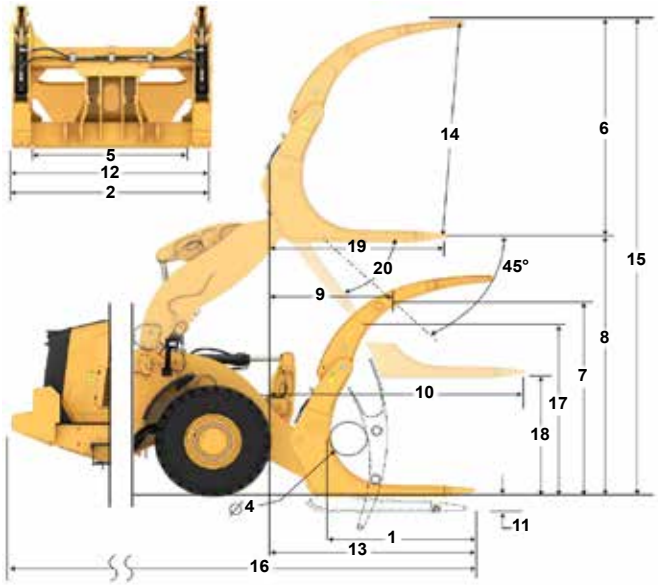

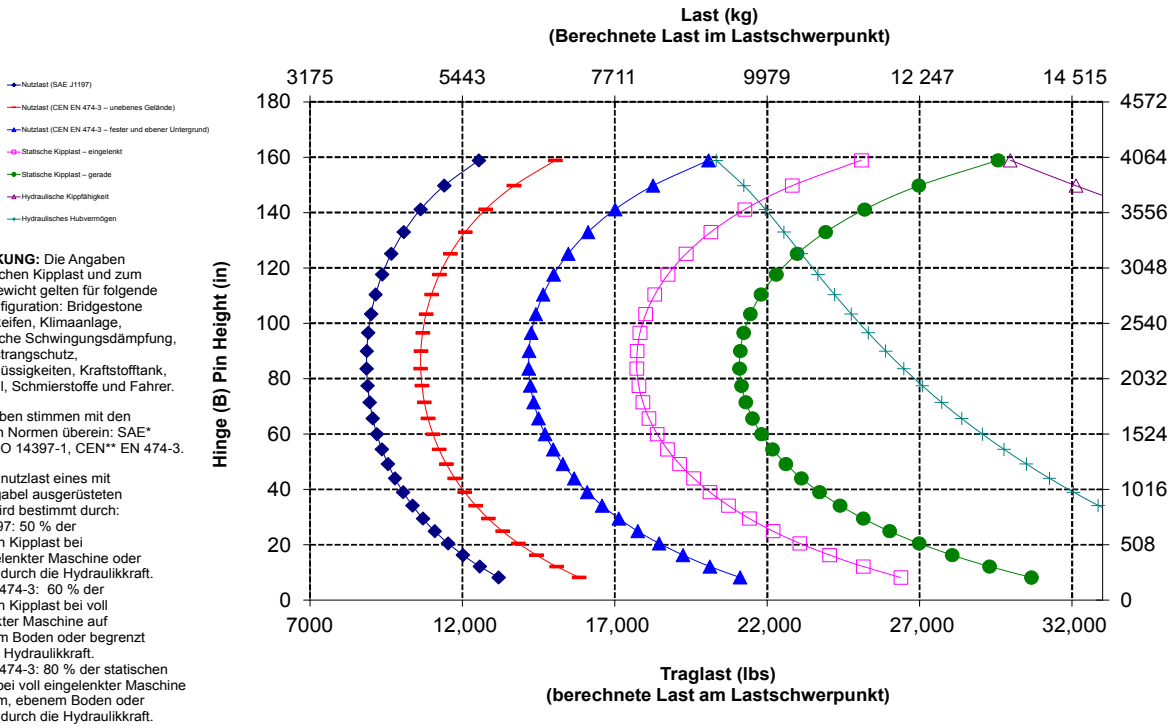

ANMERKUNG: Die Angaben zur statischen Kipplast und zum Einsatzgewicht gelten für folgende Laderkonfiguration: Bridgestone VJT L3-Reifen, Klimaanlage, hydraulische Schwingungsdämpfung, Antriebsstrangschutz, Betriebsflüssigkeiten, Kraftstofftank, Kühlmittel, Schmierstoffe und Fahrer.

Die Angaben stimmen mit den folgenden Normen überein: SAE* J1197, ISO 14397-1, CEN** EN 474-3.

Die Nennnutzlast eines mit Palettengabel ausgerüsteten Laders wird bestimmt durch: SAE J1197: 50 % der statischen Kipplast bei voll eingelenkter Maschine oder begrenzt durch die Hydraulikkraft. CEN EN 474-3: 60 % der statischen Kipplast bei voll eingelenkter Maschine auf unebenem Boden oder begrenzt durch die Hydraulikkraft. CEN EN 474-3: 80 % der statischen Kipplast bei voll eingelenkter Maschine auf festem, ebenem Boden oder begrenzt durch die Hydraulikkraft.

*SAE - Society of Automotive Engineers
**CEN - Europäisches Komitee für Normung

Technische Daten der Gabel

Technische Daten der Gabel

1	Zinkenlänge	mm (")	1677 (66,0)
2	Gabelbreite	mm (")	2236 (88,0)
	Endfläche	m² (ft²)	1,39 15
3	Innenhöhe (nur bei Doppelklammer oben)	mm (")	0 (0)
4	Min. Öffnung (nur bei Sägewerkgabeln)	mm (")	330 13
	Einsatzgewicht	kg (lbs)	19 934 43,947
5	Abstand innerhalb der Zinkenspitzen	mm (")	1904 (75)
	Statische Kipplast, Maschine eingelenkt, Gabel waagerecht	kg (lbs)	8774 19343,1
	Statische Kipplast, Maschine gerade, Gabel waagerecht	kg (lbs)	10 242 22579,4
6	Max. Gabelhöhe (mit offener Klammer, falls zutreffend)	mm (")	3144 123,8
7	Höhe ohne max. Hubhöhe und 45°-Abkippwinkel (bei max. Abkippwinkel <> 45)	mm (")	2362 93,0
8	Höhe bei vollständigem Hub, Gabel waagerecht	mm (")	3659 144,1
9	Reichweite mit max. Hubhöhe und 45°- Abkippwinkel (bei max. Abkippwinkel <> 45)	mm (")	1711 67,3
10	Reichweite bei waagerechter Stellung von Hubrahmen und Gabel	mm (")	3297 129,8
11	* Höhe zur Unterseite des Werkzeugs bei tiefster Stellung und waagerechtem Werkzeug	mm (")	-168 -6,6
12	Außenbreite Zinken	mm (")	2184 (86,0)
13	Reichweite auf Standebene	mm (")	2765 109
14	Max. Öffnung über Zinken und Klammer	mm (")	2914 114,7
15	Gesamthöhe der Gabel bei voller Hubhöhe und offener Klammer	mm (")	6803 267,8
16	Gesamtlänge, Zinkenspitze bis Maschinenrückseite	mm (")	8992 354,0
17	Höhe bei max. Hubhöhe und max. Auskippwinkel (wenn <> 45)	mm (")	2344 92,3
18	Höhe bei horizontalem Hubrahmen und waagerechter Gabel	mm (")	1698,0 66,9
19	Reichweite bei vollständigem Hub und waagerechter Gabel	mm (")	2559,3 100,8
20	Max. Vorkippwinkel von waagerechter Position	Grad Rad.	46 0,8

* Negative Werte liegen unter der Planumsebene

950 LOG

66"-Zinke

Stangenholzgabel, Bolzenbefestigung **445-2466**

* Build 14A
* Z-Kinematik mit Parallelhub
* Holzladekonfiguration

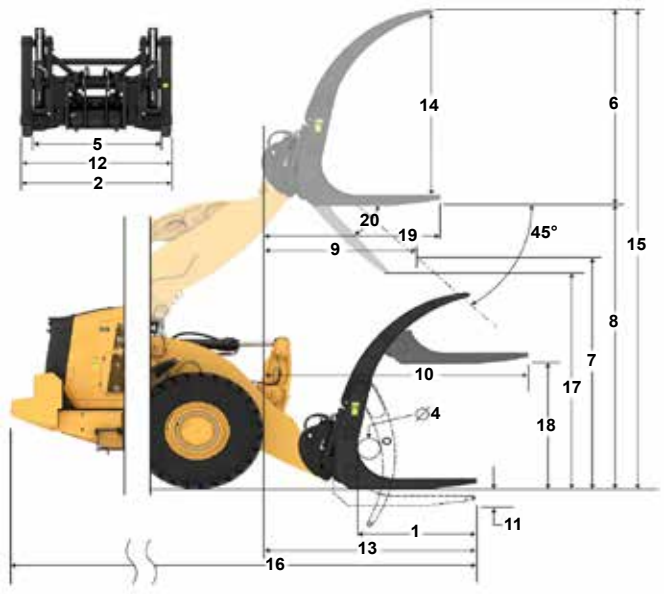

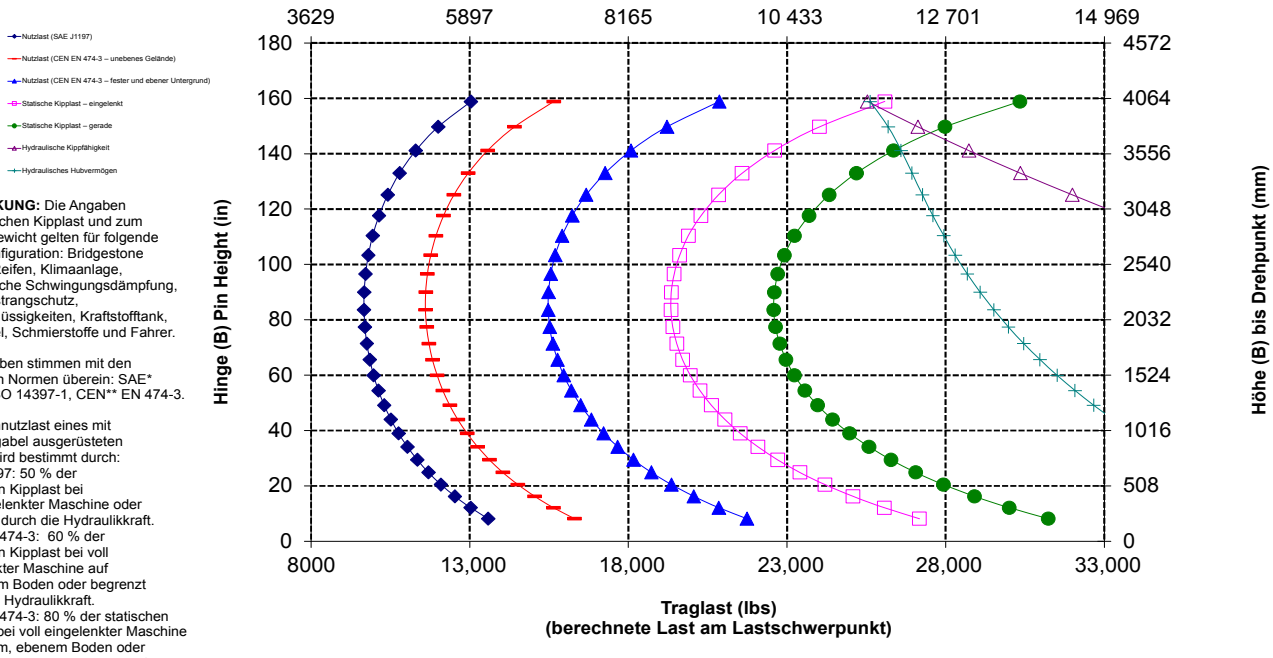

ANMERKUNG: Die Angaben zur statischen Kipplast und zum Einsatzgewicht gelten für folgende Laderkonfiguration: Bridgestone VJT L3-Reifen, Klimaanlage, hydraulische Schwingungsdämpfung, Antriebsstrangschutz, Betriebsflüssigkeiten, Kraftstofftank, Kühlmittel, Schmierstoffe und Fahrer.

Die Angaben stimmen mit den folgenden Normen überein: SAE* J1197, ISO 14397-1, CEN** EN 474-3.

Die Nennnutzlast eines mit Palettengabel ausgerüsteten Laders wird bestimmt durch:
SAE J1197: 50 % der statischen Kipplast bei voll eingelenkter Maschine oder begrenzt durch die Hydraulikkraft.
CEN EN 474-3: 60 % der statischen Kipplast bei voll eingelenkter Maschine auf unebenem Boden oder begrenzt durch die Hydraulikkraft.
CEN EN 474-3: 80 % der statischen Kipplast bei voll eingelenkter Maschine auf festem, ebenem Boden oder begrenzt durch die Hydraulikkraft.

*SAE - Society of Automotive Engineers
**CEN - Europäisches Komitee für Normung

Forstmaschine 950 – Technische Daten

Technische Daten der Gabel

Technische Daten der Gabel

1	Zinkenlänge	mm (")	1609 63,3
2	Gabelbreite	mm (")	2332 91,8
	Endfläche	m² (ft²)	1,9 20
3	Innenhöhe (nur bei Doppelklammer oben)	mm (")	1381 54
4	Min. Öffnung (nur bei Sägewerkgabeln)	mm (")	k. A. k. A.
	Einsatzgewicht	kg (lbs)	20 367 44,902
5	Abstand innerhalb der Zinkenspitzen	mm (")	1776 70
	Statische Kipplast, Maschine eingelenkt, Gabel waagerecht	kg (lbs)	8748 19285,0
	Statische Kipplast, Maschine gerade, Gabel waagerecht	kg (lbs)	10 260 22619,7
6	Max. Gabelhöhe (mit offener Klammer, falls zutreffend)	mm (")	2944 115,9
7	Höhe ohne max. Hubhöhe und 45°-Abkippwinkel (bei max. Abkippwinkel <> 45)	mm (")	2628 103,5
8	Höhe bei vollständigem Hub, Gabel waagerecht	mm (")	3762 (148,1)
9	Reichweite mit max. Hubhöhe und 45°- Abkippwinkel (bei max. Abkippwinkel <> 45)	mm (")	1589 62,6
10	Reichweite bei waagerechter Stellung von Hubrahmen und Gabel	mm (")	3022 119,0
11	* Höhe zur Unterseite des Werkzeugs bei tiefster Stellung und waagerechtem Werkzeug	mm (")	-65 -2,6
12	Außenbreite Zinken	mm (")	2298 90,5
13	Reichweite auf Standebene	mm (")	2416 95
14	Max. Öffnung über Zinken und Klammer	mm (")	2542 (100,1)
15	Gesamthöhe der Gabel bei voller Hubhöhe und offener Klammer	mm (")	6705 264,0
16	Gesamtlänge, Zinkenspitze bis Maschinenrückseite	mm (")	8643 340,3
17	Höhe bei max. Hubhöhe und max. Auskippwinkel (wenn <> 45)	mm (")	2613 102,9
18	Höhe bei horizontalem Hubrahmen und waagerechter Gabel	mm (")	1800,7 70,9
19	Reichweite bei vollständigem Hub und waagerechter Gabel	mm (")	2285,1 90,0
20	Max. Vorkippwinkel von waagerechter Position	Grad Rad.	46 0,8

*Negative Werte liegen unter der Planumsebene

950 LOG — **63"-Zinke**

Rundholzgabel, Bolzenbefestigung — **379-5408**

* Build 14A
* Z-Kinematik mit Parallelhub
* Holzladekonfiguration

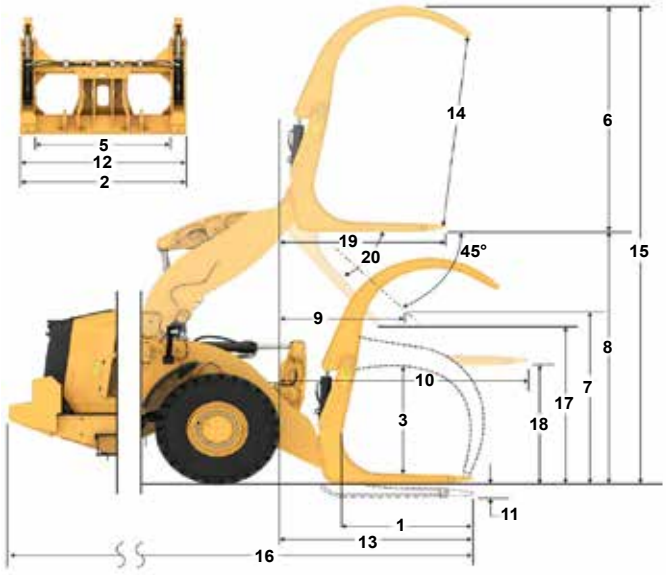

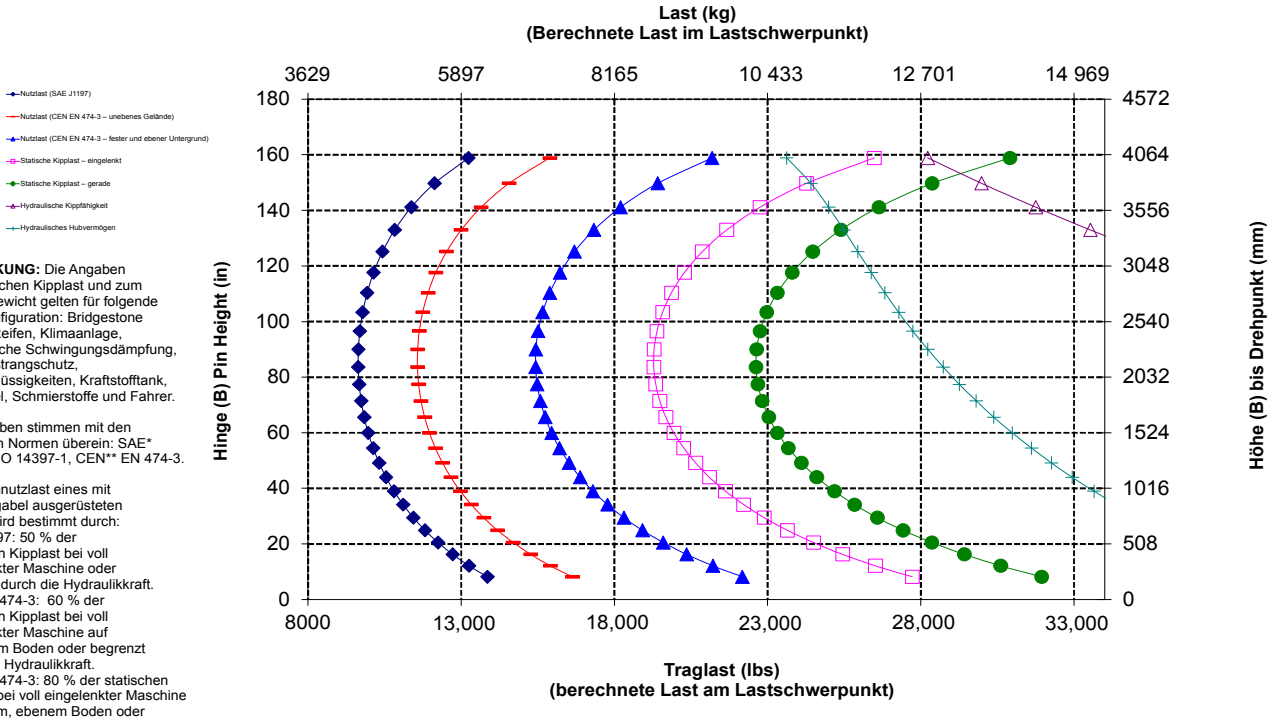

ANMERKUNG: Die Angaben zur statischen Kipplast und zum Einsatzgewicht gelten für folgende Laderkonfiguration: Bridgestone VJT L3-Reifen, Klimaanlage, hydraulische Schwingungsdämpfung, Antriebsstrangschutz, Betriebsflüssigkeiten, Kraftstofftank, Kühlmittel, Schmierstoffe und Fahrer.

Die Angaben stimmen mit den folgenden Normen überein: SAE* J1197, ISO 14397-1, CEN** EN 474-3.

Die Nennnutzlast eines mit Palettengabel ausgerüsteten Laders wird bestimmt durch:
SAE J1197: 50 % der statischen Kipplast bei voll eingelenkter Maschine oder begrenzt durch die Hydraulikkraft.
CEN EN 474-3: 60 % der statischen Kipplast bei voll eingelenkter Maschine auf unebenem Boden oder begrenzt durch die Hydraulikkraft.
CEN EN 474-3: 80 % der statischen Kipplast bei voll eingelenkter Maschine auf festem, ebenem Boden oder begrenzt durch die Hydraulikkraft.

*SAE - Society of Automotive Engineers
**CEN - Europäisches Komitee für Normung

Technische Daten der Gabel

Technische Daten der Gabel

1	Zinkenlänge	mm (")	917 36,1
2	Gabelbreite	mm (")	1855 73,0
	Endfläche	m² (ft²)	2,5 27
3	Innenhöhe (nur bei Doppelklammer oben)	mm (")	0 (0)
4	Min. Öffnung (nur bei Sägewerkgabeln)	mm (")	1450 57
	Einsatzgewicht	kg (lbs)	20 605 45,426
5	Abstand innerhalb der Zinkenspitzen	mm (")	1314 52
	Statische Kipplast, Maschine eingelenkt, Gabel waagerecht	kg (lbs)	8102 17861,8
	Statische Kipplast, Maschine gerade, Gabel waagerecht	kg (lbs)	9542 21035,9
6	Max. Gabelhöhe (mit offener Klammer, falls zutreffend)	mm (")	3433 135,1
7	Höhe ohne max. Hubhöhe und 45°-Abkippwinkel (bei max. Abkippwinkel <> 45)	mm (")	3023 119,0
8	Höhe bei vollständigem Hub, Gabel waagerecht	mm (")	3674 144,7
9	Reichweite mit max. Hubhöhe und 45°- Abkippwinkel (bei max. Abkippwinkel <> 45)	mm (")	1071 42,2
10	Reichweite bei waagerechter Stellung von Hubrahmen und Gabel	mm (")	2376 93,6
11	* Höhe zur Unterseite des Werkzeugs bei tiefster Stellung und waagerechtem Werkzeug	mm (")	-153 -6,0
12	Außenbreite Zinken	mm (")	1850 72,8
13	Reichweite auf Standebene	mm (")	1834 72
14	Max. Öffnung über Zinken und Klammer	mm (")	3123 123,0
15	Gesamthöhe der Gabel bei voller Hubhöhe und offener Klammer	mm (")	7107 279,8
16	Gesamtlänge, Zinkenspitze bis Maschinenrückseite	mm (")	8061 317,4
17	Höhe bei max. Hubhöhe und max. Auskippwinkel (wenn <> 45)	mm (")	2943 (115,9)
18	Höhe bei horizontalem Hubrahmen und waagerechter Gabel	mm (")	1713,3 67,5
19	Reichweite bei vollständigem Hub und waagerechter Gabel	mm (")	1639,1 64,5
20	Max. Vorkippwinkel von waagerechter Position	Grad Rad.	57 1,0

* Negative Werte liegen unter der Planumsebene

950 LOG — **36"-Zinke**

Greifergabel, FUSION — **352-7339**

* Build 14A
* Z-Kinematik mit Parallelhub
* Holzladekonfiguration

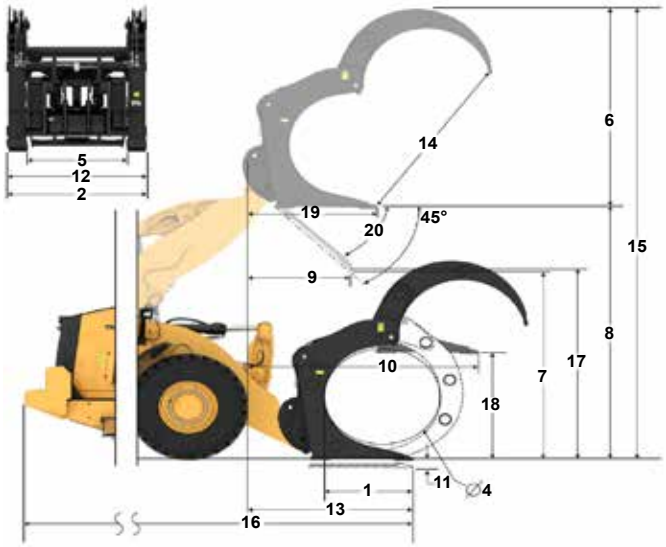

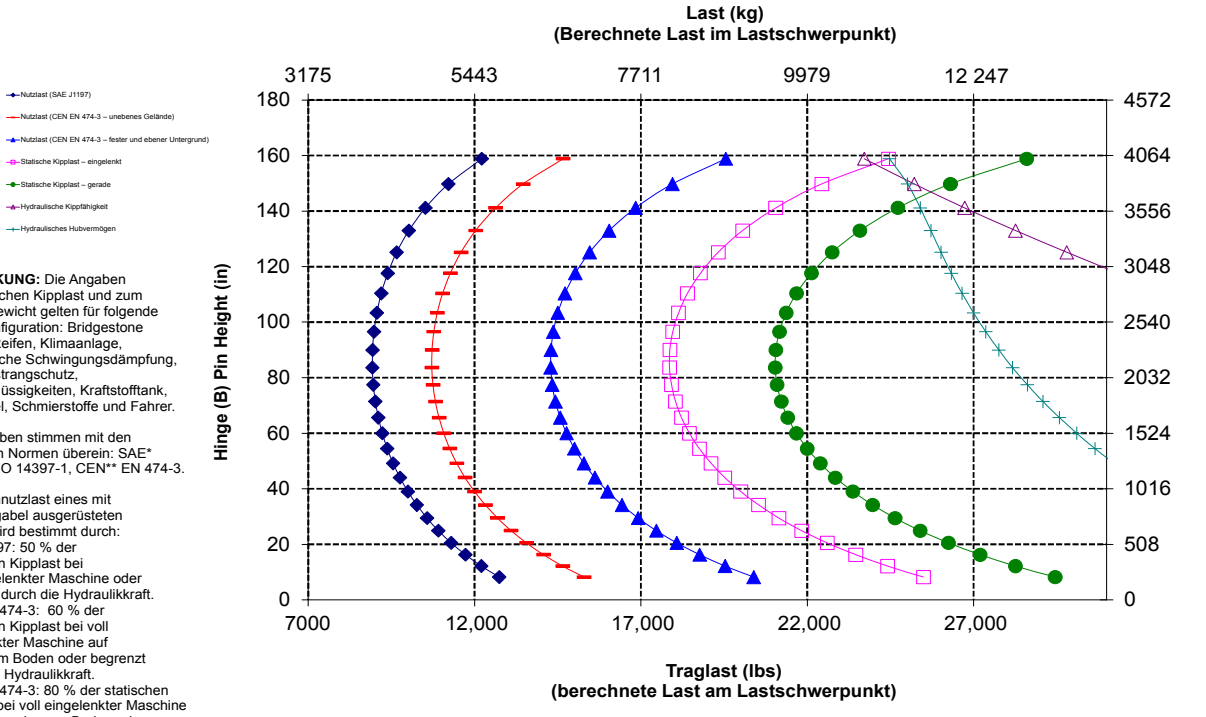

ANMERKUNG: Die Angaben zur statischen Kipplast und zum Einsatzgewicht gelten für folgende Laderkonfiguration: Bridgestone VJT L3-Reifen, Klimaanlage, hydraulische Schwingungsdämpfung, Antriebsstrangschutz, Betriebsflüssigkeiten, Kraftstofftank, Kühlmittel, Schmierstoffe und Fahrer.

Die Angaben stimmen mit den folgenden Normen überein: SAE* J1197, ISO 14397-1, CEN** EN 474-3.

Die Nennnutzlast eines mit Palettengabel ausgerüsteten Laders wird bestimmt durch:
SAE J1197: 50 % der statischen Kipplast bei voll eingelenkter Maschine oder begrenzt durch die Hydraulikkraft.
CEN EN 474-3: 60 % der statischen Kipplast bei voll eingelenkter Maschine auf unebenem Boden oder begrenzt durch die Hydraulikkraft.
CEN EN 474-3: 80 % der statischen Kipplast bei voll eingelenkter Maschine auf festem, ebenem Boden oder begrenzt durch die Hydraulikkraft.

*SAE - Society of Automotive Engineers
**CEN - Europäisches Komitee für Normung

Technische Daten der Gabel

Technische Daten der Gabel

1	Zinkenlänge	mm (")	1220 48,0
2	Gabelbreite	mm (")	1855 73,0
	Endfläche	m² (ft²)	2,63 28
3	Innenhöhe (nur bei Doppelklammer oben)	mm (")	0 (0)
4	Min. Öffnung (nur bei Sägewerkgabeln)	mm (")	1448 57
	Einsatzgewicht	kg (lbs)	20 766 45,781
5	Abstand innerhalb der Zinkenspitzen	mm (")	1314 52
	Statische Kipplast, Maschine eingelenkt, Gabel waagerecht	kg (lbs)	7850 17305,9
	Statische Kipplast, Maschine gerade, Gabel waagerecht	kg (lbs)	9276 20448,9
6	Max. Gabelhöhe (mit offener Klammer, falls zutreffend)	mm (")	3356 132,1
7	Höhe ohne max. Hubhöhe und 45°-Abkippwinkel (bei max. Abkippwinkel <> 45)	mm (")	2841 111,9
8	Höhe bei vollständigem Hub, Gabel waagerecht	mm (")	3747 147,5
9	Reichweite mit max. Hubhöhe und 45°- Abkippwinkel (bei max. Abkippwinkel <> 45)	mm (")	1356 53,4
10	Reichweite bei waagerechter Stellung von Hubrahmen und Gabel	mm (")	2707 106,6
11	* Höhe zur Unterseite des Werkzeugs bei tiefster Stellung und waagerechtem Werkzeug	mm (")	-80 -3,2
12	Außenbreite Zinken	mm (")	1850 72,8
13	Reichweite auf Standebene	mm (")	2111 83
14	Max. Öffnung über Zinken und Klammer	mm (")	3027 119,2
15	Gesamthöhe der Gabel bei voller Hubhöhe und offener Klammer	mm (")	7103 (279,7)
16	Gesamtlänge, Zinkenspitze bis Maschinenrückseite	mm (")	8338 328,3
17	Höhe bei max. Hubhöhe und max. Auskippwinkel (wenn <> 45)	mm (")	2707 106,6
18	Höhe bei horizontalem Hubrahmen und waagerechter Gabel	mm (")	1786,0 70,3
19	Reichweite bei vollständigem Hub und waagerechter Gabel	mm (")	1969,4 77,5
20	Max. Vorkippwinkel von waagerechter Position	Grad Rad.	57 1,0

* Negative Werte liegen unter der Planumsebene

950 LOG — **48"-Zinke**

Greifergabel, FUSION — **442-9358**

* Build 14A
* Z-Kinematik mit Parallelhub
* Holzladekonfiguration

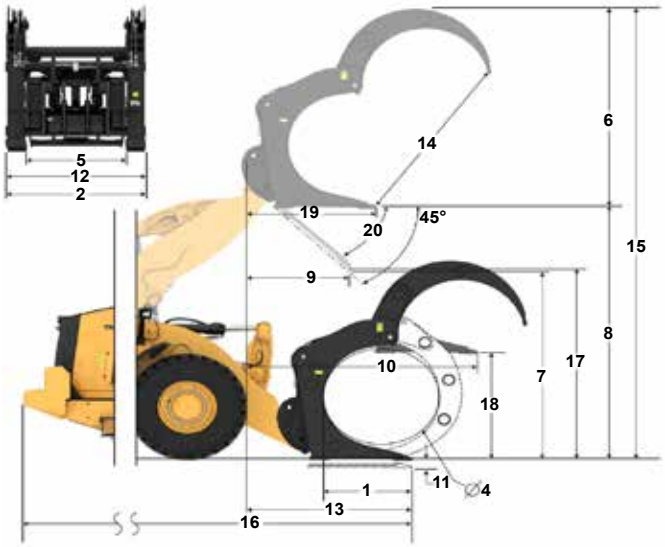

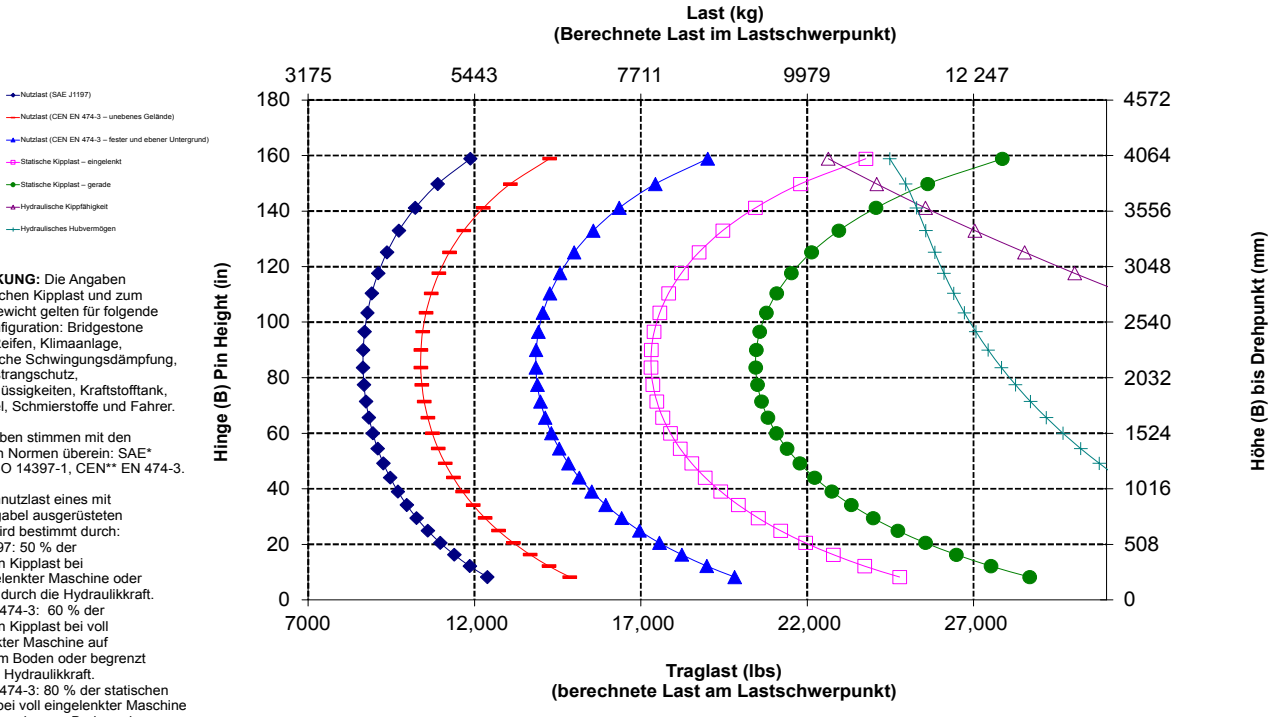

ANMERKUNG: Die Angaben zur statischen Kipplast und zum Einsatzgewicht gelten für folgende Laderkonfiguration: Bridgestone VJT L3-Reifen, Klimaanlage, hydraulische Schwingungsdämpfung, Antriebsstrangschutz, Betriebsflüssigkeiten, Kraftstofftank, Kühlmittel, Schmierstoffe und Fahrer.

Die Angaben stimmen mit den folgenden Normen überein: SAE* J1197, ISO 14397-1, CEN** EN 474-3.

Die Nennnutzlast eines mit Palettengabel ausgerüsteten Laders wird bestimmt durch:
SAE J1197: 50 % der statischen Kipplast bei voll eingelenkter Maschine oder begrenzt durch die Hydraulikkraft.
CEN EN 474-3: 60 % der statischen Kipplast bei voll eingelenkter Maschine auf unebenem Boden oder begrenzt durch die Hydraulikkraft.
CEN EN 474-3: 80 % der statischen Kipplast bei voll eingelenkter Maschine auf festem, ebenem Boden oder begrenzt durch die Hydraulikkraft.

*SAE - Society of Automotive Engineers
**CEN - Europäisches Komitee für Normung

Technische Daten der Gabel

Technische Daten der Gabel

1	Zinkenlänge	mm "	1219 48,0
2	Lastschwerpunkt	mm "	610 24,0
	Statische Kipplast – Maschine gerade (Gabeln waagerecht)	kg lbs	11 263 24,823
	Statische Kipplast – Maschine eingelenkt (Gabeln waagerecht)	kg lbs	9775 21,545
	Nennlast (SAE J1197 – 50 % der statischen Kipplast bei voll eingelenkter Maschine)	kg lbs	4888 10,773
	Nennlast (CEN EN 474-3, unebenes Gelände – 60 % FTSTL)	kg lbs	5865 12,927
	Nennlast (CEN EN 474-3, fester, ebener Untergrund – 80 % FTSTL)	kg lbs	7820 17,236
3	Max. Gesamtlänge	mm "	8567 337,3
4	Reichweite bei Gabel auf Bodenebene	mm "	1121 44,1
5	*Höhe zur Unterseite Gabelzinken bei tiefster Stellung und waagerechter Gabel	mm "	-83 -3,3
6	Gabelträgerreichweite bei horizontalen Hubarmen und waagerechter Gabel	mm "	1667 65,6
7	Gabelträgerreichweite bei maximaler Hubhöhe	mm "	930 36,6
8	Höhe über Gabelzinken bei horizontalen Hubarmen und waagerechter Gabel	mm "	1848 72,8
9	Höhe über Gabelzinken bei höchster Stellung und waagrechter Gabel	mm "	3809 150,0
10	Gesamthöhe über Gabel bei max. Hubhöhe (Oberkante Gabelträger bis Boden)	mm "	5345 210,4
11	Ausschütthöhe bei max. Hubhöhe und max. Vorkippwinkel	mm "	2698 106,2
12	Max. Vorkippwinkel von waagerechter Position	Grad	46
13	Gesamtbreite Gabelträger	mm "	2470 97,3
14	Gesamthöhe Gabelträger	mm "	1601 63,0
15	Außenbreite der Zinken (maximale Spreizung)	mm "	2366 93,1
16	Außenbreite der Zinken (minimale Spreizung)	mm "	1002 39,4
	Zinkenbreite (einzelne Zinke)	mm "	180,0 7,1
	Zinkenstärke	mm "	65,0 2,6
	Zinkenkapazität	kg lbs	10 500 23,142
	Einsatzgewicht	kg lbs	19 031 41,945

* Negative Werte liegen unter der Planumsebene

950 LOG

Rund- und Schnittholzgabel, ohne obere Klammer, Bolzenbefestigung

48"-Zinke

379-2323

* Build 14A
* Z-Kinematik mit Parallelhub
* Holzladekonfiguration

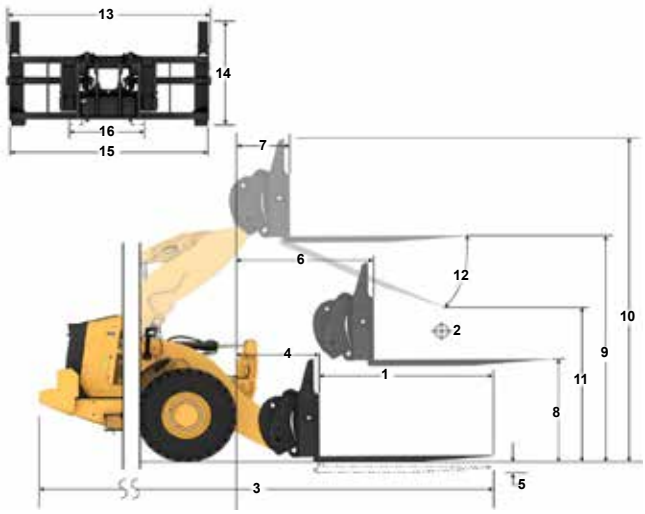

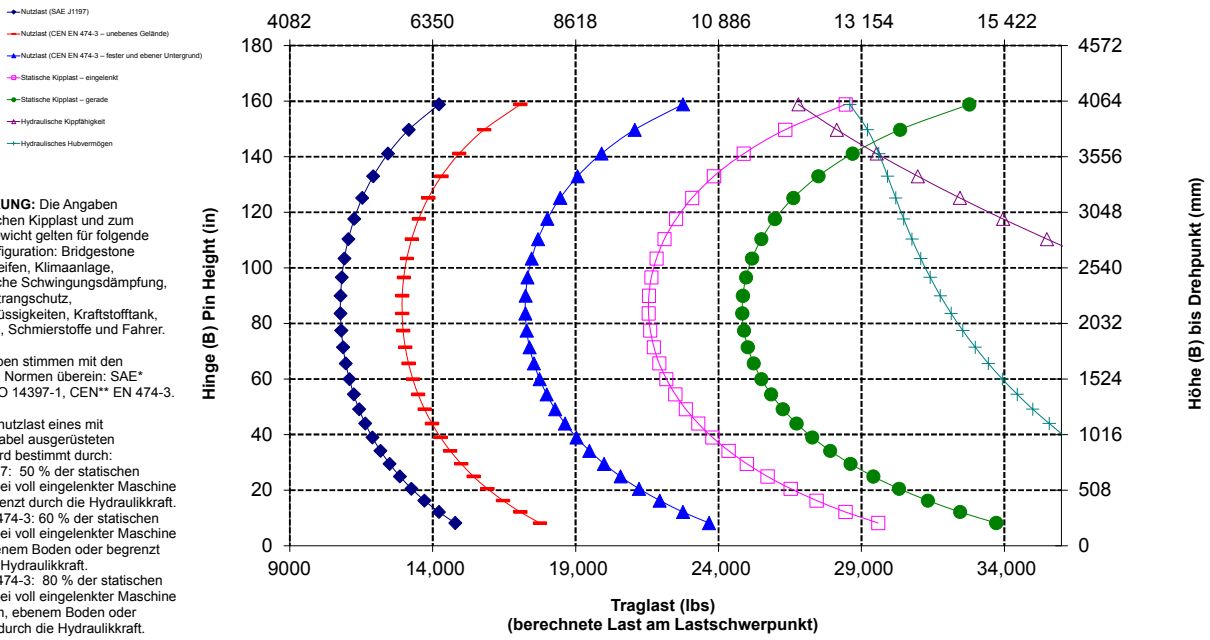

ANMERKUNG: Die Angaben zur statischen Kipplast und zum Einsatzgewicht gelten für folgende Laderkonfiguration: Bridgestone VJT L3 Reifen, Klimaanlage, hydraulische Schwingungsdämpfung, Antriebsstrangschutz, Betriebsflüssigkeiten, Kraftstofftank, Kühlmittel, Schmierstoffe und Fahrer.

Die Angaben stimmen mit den folgenden Normen überein: SAE* J1197, ISO 14397-1, CEN** EN 474-3.

Die Nennnutzlast eines mit Palettengabel ausgerüsteten Laders wird bestimmt durch:
SAE J1197: 50 % der statischen Kipplast bei voll eingelenkter Maschine oder begrenzt durch die Hydraulikkraft.
CEN EN 474-3: 60 % der statischen Kipplast bei voll eingelenkter Maschine auf unebenem Boden oder begrenzt durch die Hydraulikkraft.
CEN EN 474-3: 80 % der statischen Kipplast bei voll eingelenkter Maschine auf festem, ebenem Boden oder begrenzt durch die Hydraulikkraft.

*SAE – Society of Automotive Engineers
** CEN – Europäisches Komitee für Normung

WARNUNG: Die Nutzlast der Zinken nicht überschreiten. Die einzelnen Zinkenkapazitäten sind auf der Seite einer jeden Zinke eingestanzt.

Forstmaschine 950 – Technische Daten

Technische Daten der Gabel

Technische Daten der Gabel

1	Zinkenlänge	mm "	1219 48,0
2	Lastschwerpunkt	mm "	610 24,0
	Statische Kipplast – Maschine gerade (Gabeln waagerecht)	kg lbs	10 594 23,350
	Statische Kipplast – Maschine eingelenkt (Gabeln waagerecht)	kg lbs	9148 20,161
	Nennlast (SAE J1197 – 50 % der statischen Kipplast bei voll eingelenkter Maschine)	kg lbs	4574 10,081
	Nennlast (CEN EN 474-3, unebenes Gelände – 60 % FTSTL)	kg lbs	5489 12,097
	Nennlast (CEN EN 474-3, fester, ebener Untergrund – 80 % FTSTL)	kg lbs	7318 16,129
3	Max. Gesamtlänge	mm "	8653 340,7
4	Reichweite bei Gabel auf Bodenebene	mm "	1207 47,5
5	*Höhe zur Unterseite Gabelzinken bei tiefster Stellung und waagerechter Gabel	mm "	81 -3,2
6	Gabelträgerreichweite bei horizontalen Hubarmen und waagerechter Gabel	mm "	1755 69,1
7	Gabelträgerreichweite bei maximaler Hubhöhe	mm "	1018 40,1
8	Höhe über Gabelzinken bei horizontalen Hubarmen und waagerechter Gabel	mm "	1850 72,9
9	Höhe über Gabelzinken bei höchster Stellung und waagrechter Gabel	mm "	3811 150,1
10	Gesamthöhe über Gabel bei max. Hubhöhe (Oberkante Gabelträger bis Boden)	mm "	5350 210,6
11	Ausschütthöhe bei max. Hubhöhe und max. Vorkippwinkel	mm "	2572 101,3
12	Max. Vorkippwinkel von waagerechter Position	Grad	50
13	Gesamtbreite Gabelträger	mm "	2470 97,3
14	Gesamthöhe Gabelträger	mm "	1603 63,1
15	Außenbreite der Zinken (maximale Spreizung)	mm "	2366 93,1
16	Außenbreite der Zinken (minimale Spreizung)	mm "	1002 39,4
	Zinkenbreite (einzelne Zinke)	mm "	180,0 7,1
	Zinkenstärke	mm "	65,0 2,6
	Zinkenkapazität	kg lbs	10 500 23,142
	Einsatzgewicht	kg lbs	19 534 43,054

* Negative Werte liegen unter der Planumsebene

950 LOG
Rund- und Schnittholzgabel, ohne obere Klammer, FUSION

48"-Zinke
379-2063

*** Build 14A**
*** Z-Kinematik mit Parallelhub**
*** Holzladekonfiguration**

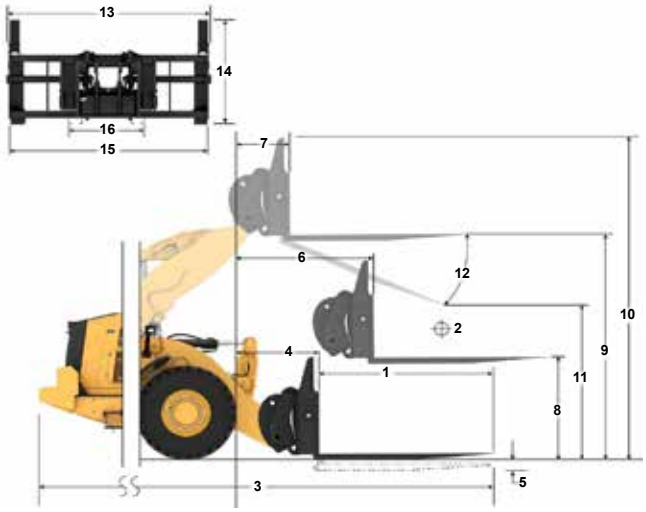

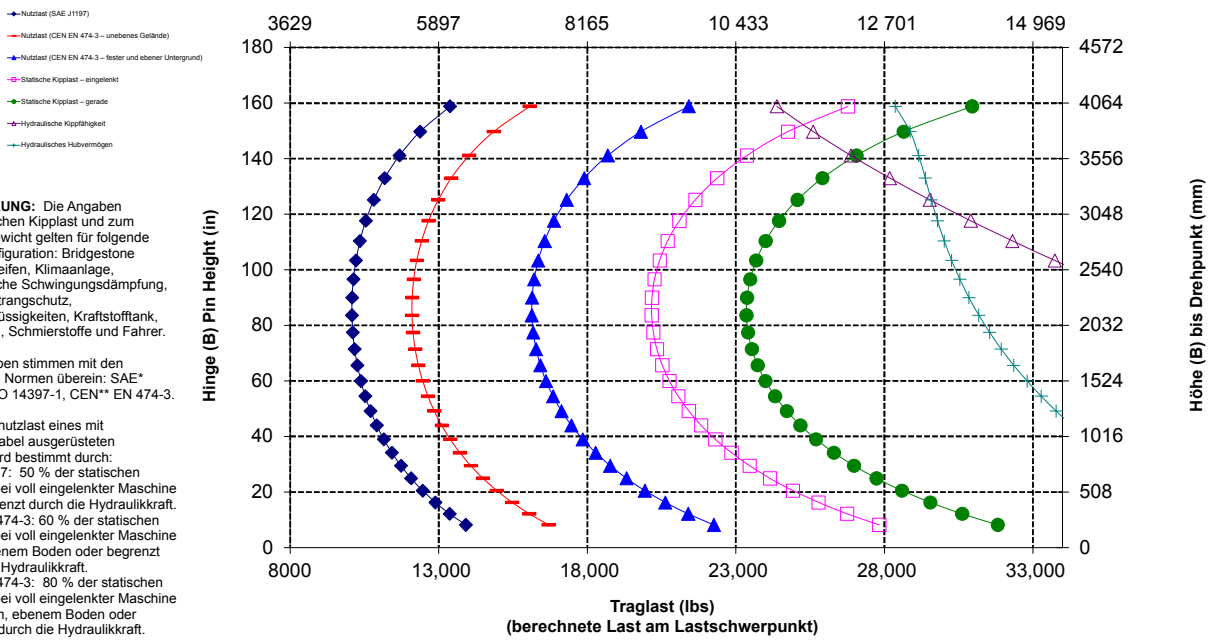

ANMERKUNG: Die Angaben zur statischen Kipplast und zum Einsatzgewicht gelten für folgende Laderkonfiguration: Bridgestone VJT L3 Reifen, Klimaanlage, hydraulische Schwingungsdämpfung, Antriebsstrangschutz, Betriebsflüssigkeiten, Kraftstofftank, Kühlmittel, Schmierstoffe und Fahrer.

Die Angaben stimmen mit den folgenden Normen überein: SAE* J1197, ISO 14397-1, CEN** EN 474-3.

Die Nennnutzlast eines mit Palettengabel ausgerüsteten Laders wird bestimmt durch:
SAE J1197: 50 % der statischen Kipplast bei voll eingelenkter Maschine oder begrenzt durch die Hydraulikkraft.
CEN EN 474-3: 60 % der statischen Kipplast bei voll eingelenkter Maschine auf unebenem Boden oder begrenzt durch die Hydraulikkraft.
CEN EN 474-3: 80 % der statischen Kipplast bei voll eingelenkter Maschine auf festem, ebenem Boden oder begrenzt durch die Hydraulikkraft.

*SAE – Society of Automotive Engineers
** CEN – Europäisches Komitee für Normung

WARNUNG: Die Nutzlast der Zinken nicht überschreiten. Die einzelnen Zinkenkapazitäten sind auf der Seite einer jeden Zinke eingestanzt.

Technische Daten der Gabel

Technische Daten der Gabel

1	Zinkenlänge	mm "	1524 60,0
2	Lastschwerpunkt	mm "	762 30,0
	Statische Kipplast – Maschine gerade (Gabeln waagerecht)	kg lbs	10 478 23,094
	Statische Kipplast – Maschine eingelenkt (Gabeln waagerecht)	kg lbs	9071 19,993
	Nennlast (SAE J1197 – 50 % der statischen Kipplast bei voll eingelenkter Maschine)	kg lbs	4536 9996
	Nennlast (CEN EN 474-3, unebenes Gelände – 60 % FTSTL)	kg lbs	5443 11,996
	Nennlast (CEN EN 474-3, fester, ebener Untergrund – 80 % FTSTL)	kg lbs	7257 15,994
3	Max. Gesamtlänge	mm "	8915 351,0
4	Reichweite bei Gabel auf Bodenebene	mm "	1164 45,8
5	*Höhe zur Unterseite Gabelzinken bei tiefster Stellung und waagerechter Gabel	mm "	-83 -3,3
6	Gabelträgerreichweite bei horizontalen Hubarmen und waagerechter Gabel	mm "	1692 66,6
7	Gabelträgerreichweite bei maximaler Hubhöhe	mm "	955 37,6
8	Höhe über Gabelzinken bei horizontalen Hubarmen und waagerechter Gabel	mm "	1873 73,8
9	Höhe über Gabelzinken bei höchster Stellung und waagrechter Gabel	mm "	3834 151,0
10	Gesamthöhe über Gabel bei max. Hubhöhe (Oberkante Gabelträger bis Boden)	mm "	5345 210,4
11	Ausschütthöhe bei max. Hubhöhe und max. Vorkippwinkel	mm "	2461 96,9
12	Max. Vorkippwinkel von waagerechter Position	Grad	46
13	Gesamtbreite Gabelträger	mm "	2470 97,3
14	Gesamthöhe Gabelträger	mm "	1601 63,0
15	Außenbreite der Zinken (maximale Spreizung)	mm "	2366 93,1
16	Außenbreite der Zinken (minimale Spreizung)	mm "	1002 39,4
	Zinkenbreite (einzelne Zinke)	mm "	180,0 7,1
	Zinkenstärke	mm "	90,0 3,6
	Zinkenkapazität	kg lbs	15 906 35,057
	Einsatzgewicht	kg lbs	19 232 42,388

* Negative Werte liegen unter der Planumsebene

950 LOG

Rund- und Schnittholzgabel, ohne obere Klammer, Bolzenbefestigung

60"-Zinke

379-2340

* Build 14A
* Z-Kinematik mit Parallelhub
* Holzladekonfiguration

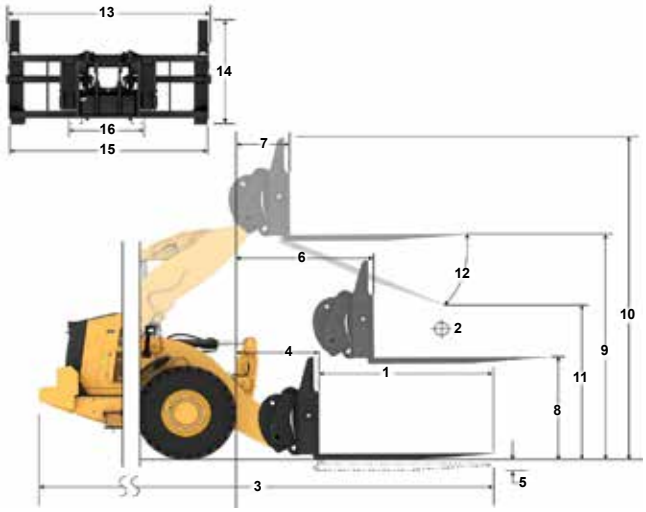

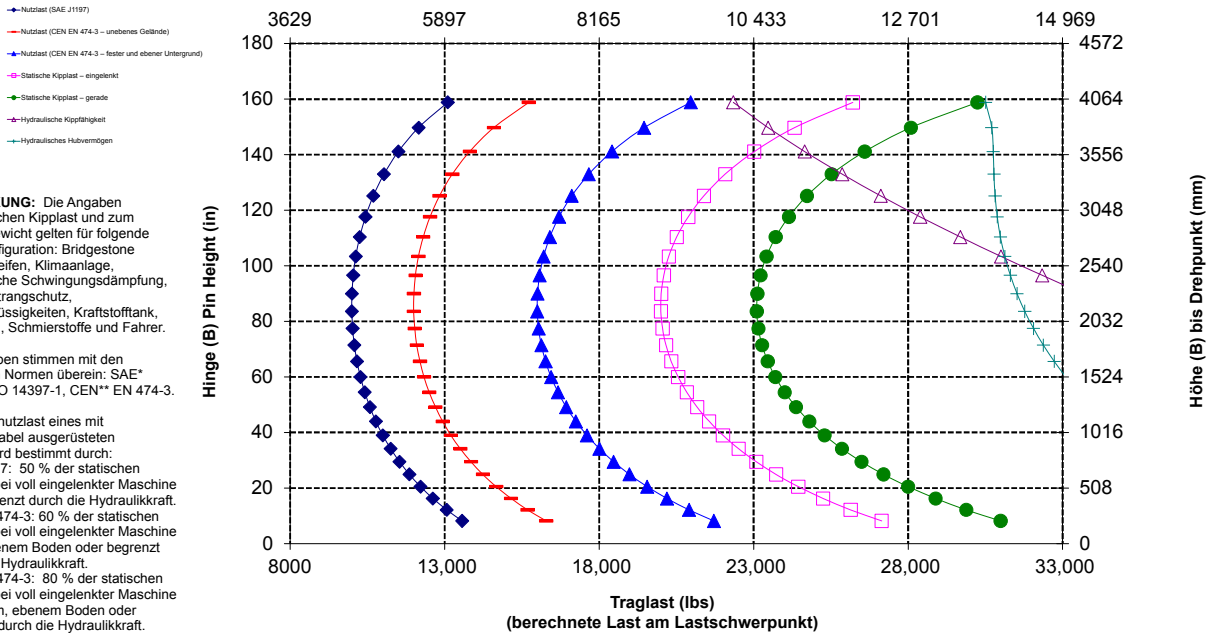

ANMERKUNG: Die Angaben zur statischen Kipplast und zum Einsatzgewicht gelten für folgende Laderkonfiguration: Bridgestone VJT L3 Reifen, Klimaanlage, hydraulische Schwingungsdämpfung, Antriebsstrangschutz, Betriebsflüssigkeiten, Kraftstofftank, Kühlmittel, Schmierstoffe und Fahrer.

Die Angaben stimmen mit den folgenden Normen überein: SAE* J1197, ISO 14397-1, CEN** EN 474-3.

Die Nennnutzlast eines mit Palettengabel ausgerüsteten Laders wird bestimmt durch:
SAE J1197: 50 % der statischen Kipplast bei voll eingelenkter Maschine oder begrenzt durch die Hydraulikkraft.
CEN EN 474-3: 60 % der statischen Kipplast bei voll eingelenkter Maschine auf unebenem Boden oder begrenzt durch die Hydraulikkraft.
CEN EN 474-3: 80 % der statischen Kipplast bei voll eingelenkter Maschine auf festem, ebenem Boden oder begrenzt durch die Hydraulikkraft.

*SAE – Society of Automotive Engineers
** CEN – Europäisches Komitee für Normung

WARNUNG: Die Nutzlast der Zinken nicht überschreiten. Die einzelnen Zinkenkapazitäten sind auf der Seite einer jeden Zinke eingestanzt.

Forstmaschine 950 – Technische Daten

Technische Daten der Gabel

Technische Daten der Gabel

1	Zinkenlänge	mm "	1524 60,0
2	Lastschwerpunkt	mm "	762 30,0
	Statische Kipplast – Maschine gerade (Gabeln waagerecht)	kg lbs	9854 21,718
	Statische Kipplast – Maschine eingelenkt (Gabeln waagerecht)	kg lbs	8486 18,702
	Nennlast (SAE J1197 – 50 % der statischen Kipplast bei voll eingelenkter Maschine)	kg lbs	4243 9351
	Nennlast (CEN EN 474-3, unebenes Gelände – 60 % FTSTL)	kg lbs	5091 11,221
	Nennlast (CEN EN 474-3, fester, ebener Untergrund – 80 % FTSTL)	kg lbs	6788 14,962
3	Max. Gesamtlänge	mm "	9007 354,6
4	Reichweite bei Gabel auf Bodenebene	mm "	1256 49,5
5	*Höhe zur Unterseite Gabelzinken bei tiefster Stellung und waagerechter Gabel	mm "	81 -3,2
6	Gabelträgerreichweite bei horizontalen Hubarmen und waagerechter Gabel	mm "	1786 70,3
7	Gabelträgerreichweite bei maximaler Hubhöhe	mm "	1049 41,3
8	Höhe über Gabelzinken bei horizontalen Hubarmen und waagerechter Gabel	mm "	1875 73,8
9	Höhe über Gabelzinken bei höchster Stellung und waagrechter Gabel	mm "	3836 151,0
10	Gesamthöhe über Gabel bei max. Hubhöhe (Oberkante Gabelträger bis Boden)	mm "	5347 210,5
11	Ausschütthöhe bei max. Hubhöhe und max. Vorkippwinkel	mm "	2315 91,1
12	Max. Vorkippwinkel von waagerechter Position	Grad	50
13	Gesamtbreite Gabelträger	mm "	2176 85,7
14	Gesamthöhe Gabelträger	mm "	1601 63,0
15	Außenbreite der Zinken (maximale Spreizung)	mm "	2084 82,0
16	Außenbreite der Zinken (minimale Spreizung)	mm "	1002 39,4
	Zinkenbreite (einzelne Zinke)	mm "	180,0 7,1
	Zinkenstärke	mm "	90,0 3,5
	Zinkenkapazität	kg lbs	15 906 35,057
	Einsatzgewicht	kg lbs	19 715 43,453

* Negative Werte liegen unter der Planumsebene

950 LOG
Rund- und Schnittholzgabel, ohne obere Klammer, FUSION

60"-Zinke
435-4634

* Build 14A
* Z-Kinematik mit Parallelhub
* Holzladekonfiguration

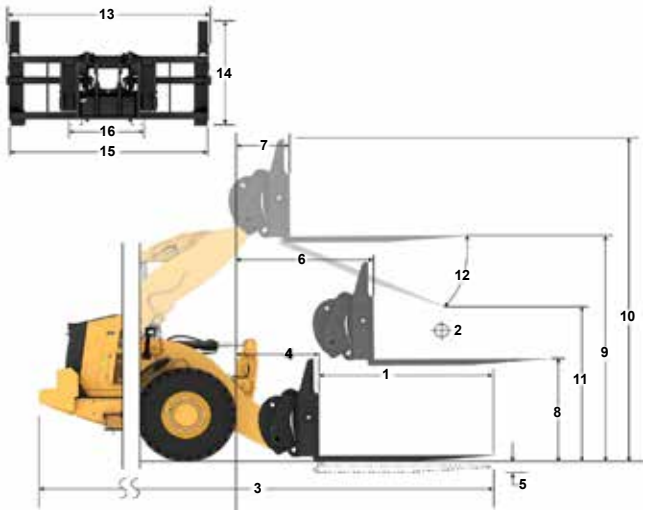

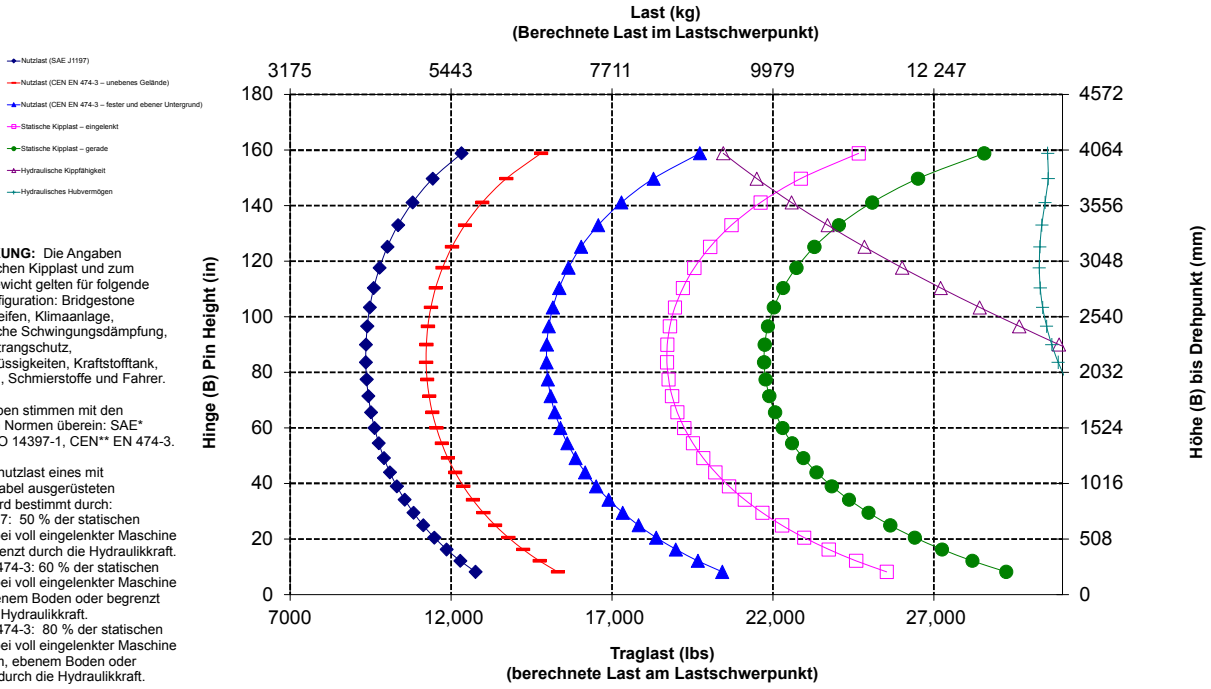

ANMERKUNG: Die Angaben zur statischen Kipplast und zum Einsatzgewicht gelten für folgende Laderkonfiguration: Bridgestone VJT L3 Reifen, Klimaanlage, hydraulische Schwingungsdämpfung, Antriebsstrangschutz, Betriebsflüssigkeiten, Kraftstofftank, Kühlmittel, Schmierstoffe und Fahrer.

Die Angaben stimmen mit den folgenden Normen überein: SAE* J1197, ISO 14397-1, CEN** EN 474-3.

Die Nennnutzlast eines mit Palettengabel ausgerüsteten Laders wird bestimmt durch:
SAE J1197: 50 % der statischen Kipplast bei voll eingelenkter Maschine oder begrenzt durch die Hydraulikkraft.
CEN EN 474-3: 60 % der statischen Kipplast bei voll eingelenkter Maschine auf unebenem Boden oder begrenzt durch die Hydraulikkraft.
CEN EN 474-3: 80 % der statischen Kipplast bei voll eingelenkter Maschine auf festem, ebenem Boden oder begrenzt durch die Hydraulikkraft.

*SAE – Society of Automotive Engineers
** CEN – Europäisches Komitee für Normung

WARNUNG: Die Nutzlast der Zinken nicht überschreiten. Die einzelnen Zinkenkapazitäten sind auf der Seite einer jeden Zinke eingestanzt.

Technische Daten der Gabel

Technische Daten der Gabel

1	Zinkenlänge	mm "	1524 60,0
2	Lastschwerpunkt	mm "	762 30,0
	Statische Kipplast – Maschine gerade (Gabeln waagerecht)	kg lbs	9703 21,385
	Statische Kipplast – Maschine eingelenkt (Gabeln waagerecht)	kg lbs	8353 18,410
	Nennlast (SAE J1197 – 50 % der statischen Kipplast bei voll eingelenkter Maschine)	kg lbs	4177 9205
	Nennlast (CEN EN 474-3, unebenes Gelände – 60 % FTSTL)	kg lbs	5012 11,046
	Nennlast (CEN EN 474-3, fester, ebener Untergrund – 80 % FTSTL)	kg lbs	6688 14,728
3	Max. Gesamtlänge	mm "	9021 355,2
4	Reichweite bei Gabel auf Bodenebene	mm "	1270 50,0
5	*Höhe zur Unterseite Gabelzinken bei tiefster Stellung und waagerechter Gabel	mm "	-70 -2,8
6	Gabelträgerreichweite bei horizontalen Hubarmen und waagerechter Gabel	mm "	1826 71,9
7	Gabelträgerreichweite bei maximaler Hubhöhe	mm "	1089 42,9
8	Höhe über Gabelzinken bei horizontalen Hubarmen und waagerechter Gabel	mm "	1860 73,2
9	Höhe über Gabelzinken bei höchster Stellung und waagrechter Gabel	mm "	3821 150,4
10	Gesamthöhe über Gabel bei max. Hubhöhe (Oberkante Gabelträger bis Boden)	mm "	5336 210,1
11	Ausschütthöhe bei max. Hubhöhe und max. Vorkippwinkel	mm "	2420 95,3
12	Max. Vorkippwinkel von waagerechter Position	Grad	44
13	Gesamtbreite Gabelträger	mm "	2537 99,9
14	Gesamthöhe Gabelträger	mm "	1578 62,1
15	Außenbreite der Zinken (maximale Spreizung)	mm "	2389 92,1
16	Außenbreite der Zinken (minimale Spreizung)	mm "	742 29,2
	Zinkenbreite (einzelne Zinke)	mm "	203,2 8,0
	Zinkenstärke	mm "	63,5 2,5
	Zinkenkapazität	kg lbs	7170 15,803
	Einsatzgewicht	kg lbs	19 734 43,494

* Negative Werte liegen unter der Planumsebene

950 LOG

Rund- und Schnittholzgabel, mit oberer Klammer, FUSION

60"-Zinke

416-4599

* Build 14A
* Z-Kinematik mit Parallelhub
* Holzladekonfiguration

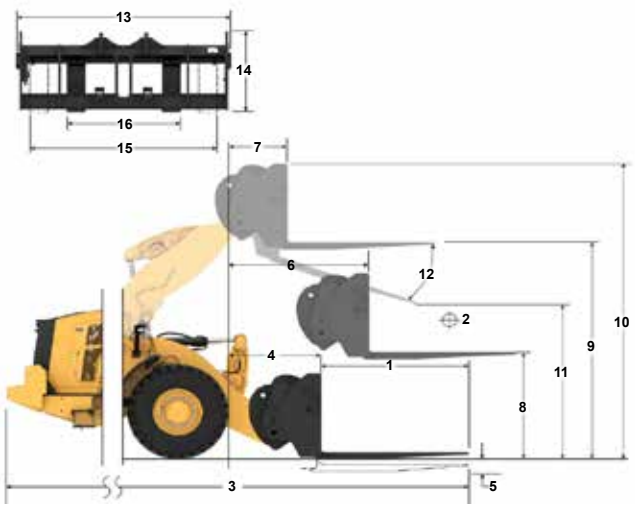

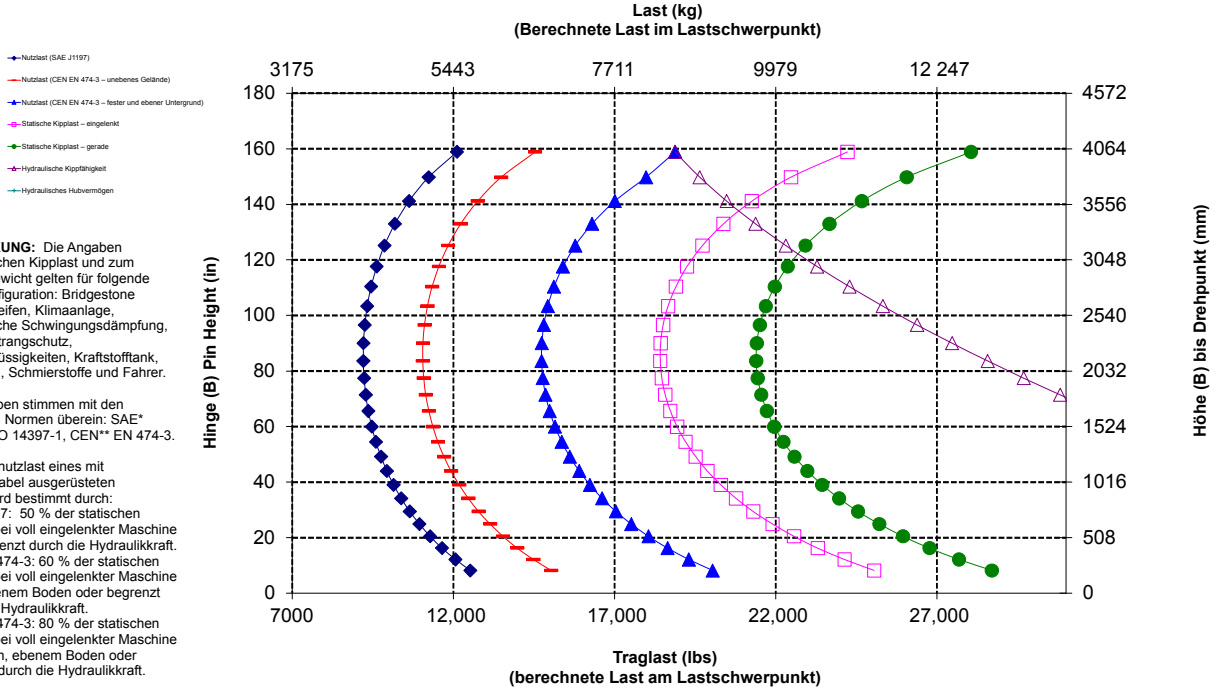

ANMERKUNG: Die Angaben zur statischen Kipplast und zum Einsatzgewicht gelten für folgende Laderkonfiguration: Bridgestone VJT L3 Reifen, Klimaanlage, hydraulische Schwingungsdämpfung, Antriebsstrangschutz, Betriebsflüssigkeiten, Kraftstofftank, Kühlmittel, Schmierstoffe und Fahrer.

Die Angaben stimmen mit den folgenden Normen überein: SAE* J1197, ISO 14397-1, CEN** EN 474-3.

Die Nennnutzlast eines mit Palettengabel ausgerüsteten Laders wird bestimmt durch:
SAE J1197: 50 % der statischen Kipplast bei voll eingelenkter Maschine oder begrenzt durch die Hydraulikkraft.
CEN EN 474-3: 60 % der statischen Kipplast bei voll eingelenkter Maschine auf unebenem Boden oder begrenzt durch die Hydraulikkraft.
CEN EN 474-3: 80 % der statischen Kipplast bei voll eingelenkter Maschine auf festem, ebenem Boden oder begrenzt durch die Hydraulikkraft.

*SAE – Society of Automotive Engineers
** CEN – Europäisches Komitee für Normung

WARNUNG: Die Nutzlast der Zinken nicht überschreiten. Die einzelnen Zinkenkapazitäten sind auf der Seite einer jeden Zinke eingestanzt.

Forstmaschine 950 – Technische Daten

Technische Daten der Gabel

Technische Daten der Gabel

1	Zinkenlänge	mm "	1829 72,0
2	Lastschwerpunkt	mm "	915 36,0
	Statische Kipplast – Maschine gerade (Gabeln waagerecht)	kg lbs	9369 20,649
	Statische Kipplast – Maschine eingelenkt (Gabeln waagerecht)	kg lbs	8057 17,757
	Nennlast (SAE J1197 – 50 % der statischen Kipplast bei voll eingelenkter Maschine)	kg lbs	4028 8879
	Nennlast (CEN EN 474-3, unebenes Gelände – 60 % FTSTL)	kg lbs	4834 10,654
	Nennlast (CEN EN 474-3, fester, ebener Untergrund – 80 % FTSTL)	kg lbs	6445 14,206
3	Max. Gesamtlänge	mm "	9312 366,6
4	Reichweite bei Gabel auf Bodenebene	mm "	1256 49,5
5	*Höhe zur Unterseite Gabelzinken bei tiefster Stellung und waagerechter Gabel	mm "	81 -3,2
6	Gabelträgerreichweite bei horizontalen Hubarmen und waagerechter Gabel	mm "	1786 70,3
7	Gabelträgerreichweite bei maximaler Hubhöhe	mm "	1049 41,3
8	Höhe über Gabelzinken bei horizontalen Hubarmen und waagerechter Gabel	mm "	1875 73,8
9	Höhe über Gabelzinken bei höchster Stellung und waagrechter Gabel	mm "	3836 151,0
10	Gesamthöhe über Gabel bei max. Hubhöhe (Oberkante Gabelträger bis Boden)	mm "	5350 210,6
11	Ausschütthöhe bei max. Hubhöhe und max. Vorkippwinkel	mm "	2081 81,9
12	Max. Vorkippwinkel von waagerechter Position	Grad	50
13	Gesamtbreite Gabelträger	mm "	2470 97,3
14	Gesamthöhe Gabelträger	mm "	1603 63,1
15	Außenbreite der Zinken (maximale Spreizung)	mm "	2366 93,1
16	Außenbreite der Zinken (minimale Spreizung)	mm "	1002 39,4
	Zinkenbreite (einzelne Zinke)	mm "	180,0 7,1
	Zinkenstärke	mm "	90,0 3,5
	Zinkenkapazität	kg lbs	12 600 27,770
	Einsatzgewicht	kg lbs	19 797 43,633

* Negative Werte liegen unter der Planumsebene

950 LOG
Rund- und Schnittholzgabel, ohne obere Klammer, FUSION

72"-Zinke
379-2199

*** Build 14A**
*** Z-Kinematik mit Parallelhub**
*** Holzladekonfiguration**

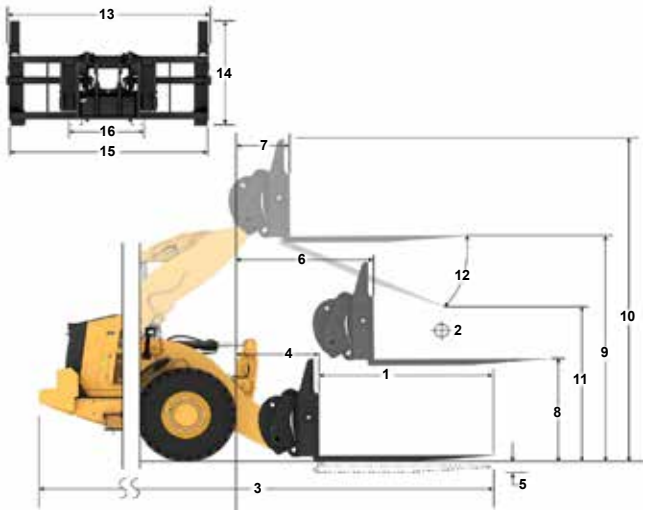

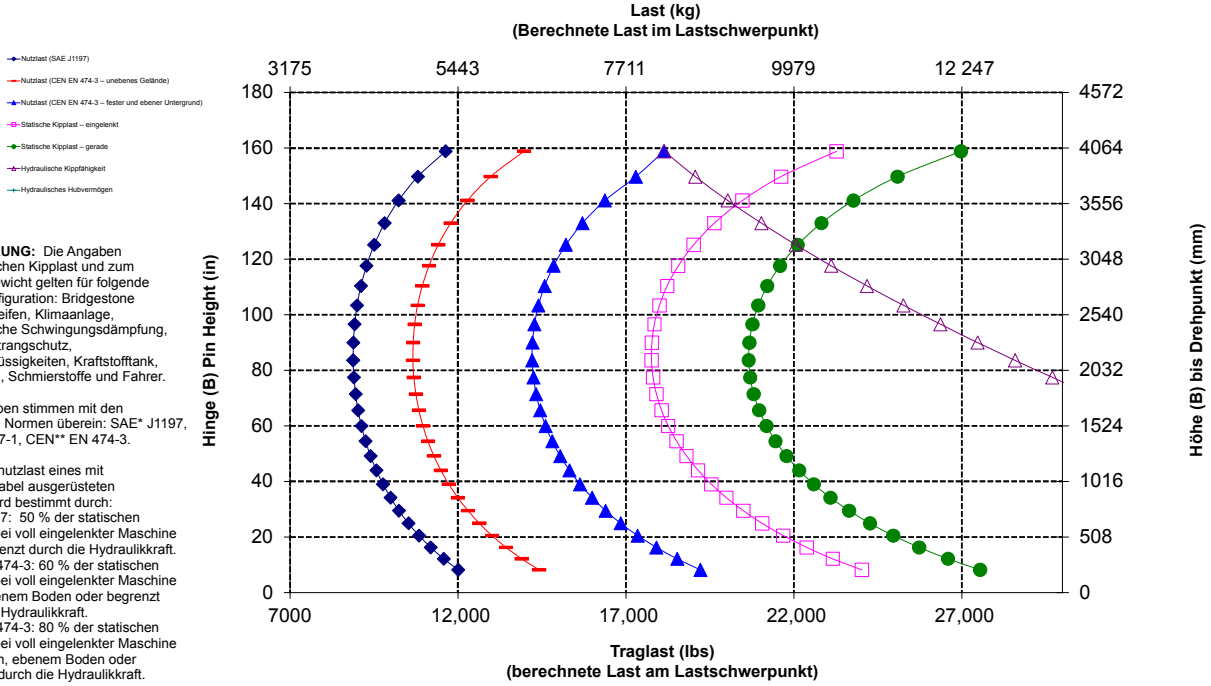

ANMERKUNG: Die Angaben zur statischen Kipplast und zum Einsatzgewicht gelten für folgende Laderkonfiguration: Bridgestone VJT L3 Reifen, Klimaanlage, hydraulische Schwingungsdämpfung, Antriebsstrangschutz, Betriebsflüssigkeiten, Kraftstofftank, Kühlmittel, Schmierstoffe und Fahrer.

Die Angaben stimmen mit den folgenden Normen überein: SAE* J1197, ISO 14397-1, CEN** EN 474-3.

Die Nennnutzlast eines mit Palettengabel ausgerüsteten Laders wird bestimmt durch:
SAE J1197: 50 % der statischen Kipplast bei voll eingelenkter Maschine oder begrenzt durch die Hydraulikkraft.
CEN EN 474-3: 60 % der statischen Kipplast bei voll eingelenkter Maschine auf unebenem Boden oder begrenzt durch die Hydraulikkraft.
CEN EN 474-3: 80 % der statischen Kipplast bei voll eingelenkter Maschine auf festem, ebenem Boden oder begrenzt durch die Hydraulikkraft.

*SAE – Society of Automotive Engineers
** CEN – Europäisches Komitee für Normung

WARNUNG: Die Nutzlast der Zinken nicht überschreiten. Die einzelnen Zinkenkapazitäten sind auf der Seite einer jeden Zinke eingestanzt.

Technische Daten der Gabel

Technische Daten der Gabel

1	Zinkenlänge	mm "	1829 72,0
2	Lastschwerpunkt	mm "	915 36,0
	Statische Kipplast – Maschine gerade (Gabeln waagerecht)	kg lbs	9364 20,639
	Statische Kipplast – Maschine eingelenkt (Gabeln waagerecht)	kg lbs	8055 17,752
	Nennlast (SAE J1197 – 50 % der statischen Kipplast bei voll eingelenkter Maschine)	kg lbs	4027 8876
	Nennlast (CEN EN 474-3, unebenes Gelände – 60 % FTSTL)	kg lbs	4833 10,651
	Nennlast (CEN EN 474-3, fester, ebener Untergrund – 80 % FTSTL)	kg lbs	6444 14,202
3	Max. Gesamtlänge	mm "	9312 366,6
4	Reichweite bei Gabel auf Bodenebene	mm "	1256 49,4
5	*Höhe zur Unterseite Gabelzinken bei tiefster Stellung und waagerechter Gabel	mm "	81 -3,2
6	Gabelträgerreichweite bei horizontalen Hubarmen und waagerechter Gabel	mm "	1786 70,3
7	Gabelträgerreichweite bei maximaler Hubhöhe	mm "	1049 41,3
8	Höhe über Gabelzinken bei horizontalen Hubarmen und waagerechter Gabel	mm "	1875 73,8
9	Höhe über Gabelzinken bei höchster Stellung und waagrechter Gabel	mm "	3836 151,0
10	Gesamthöhe über Gabel bei max. Hubhöhe (Oberkante Gabelträger bis Boden)	mm "	5347 210,6
11	Ausschütthöhe bei max. Hubhöhe und max. Vorkippwinkel	mm "	2081 81,9
12	Max. Vorkippwinkel von waagerechter Position	Grad	50
13	Gesamtbreite Gabelträger	mm "	2176 85,7
14	Gesamthöhe Gabelträger	mm "	1601 63,0
15	Außenbreite der Zinken (maximale Spreizung)	mm "	2084 82,0
16	Außenbreite der Zinken (minimale Spreizung)	mm "	1002 39,4
	Zinkenbreite (einzelne Zinke)	mm "	180,0 7,1
	Zinkenstärke	mm "	90,0 3,5
	Zinkenkapazität	kg lbs	12 600 27,770
	Einsatzgewicht	kg lbs	19 777 43,589

* Negative Werte liegen unter der Planumsebene

950 LOG
Rund- und Schnittholzgabel, ohne obere Klammer, FUSION

72"-Zinke
435-4684

*** Build 14A**
*** Z-Kinematik mit Parallelhub**
*** Holzladekonfiguration**

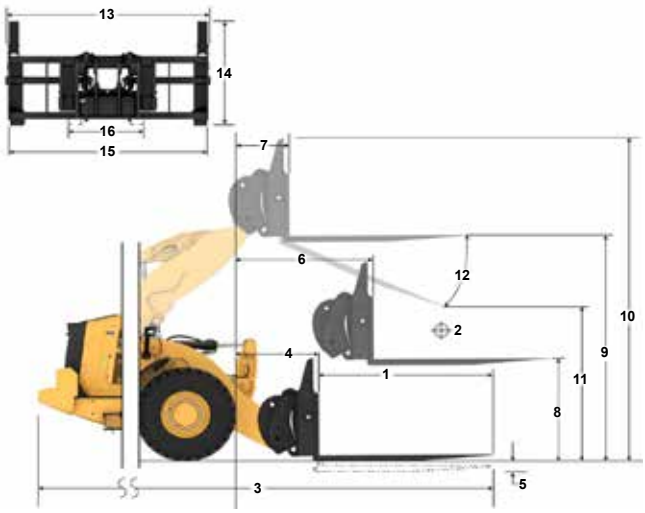

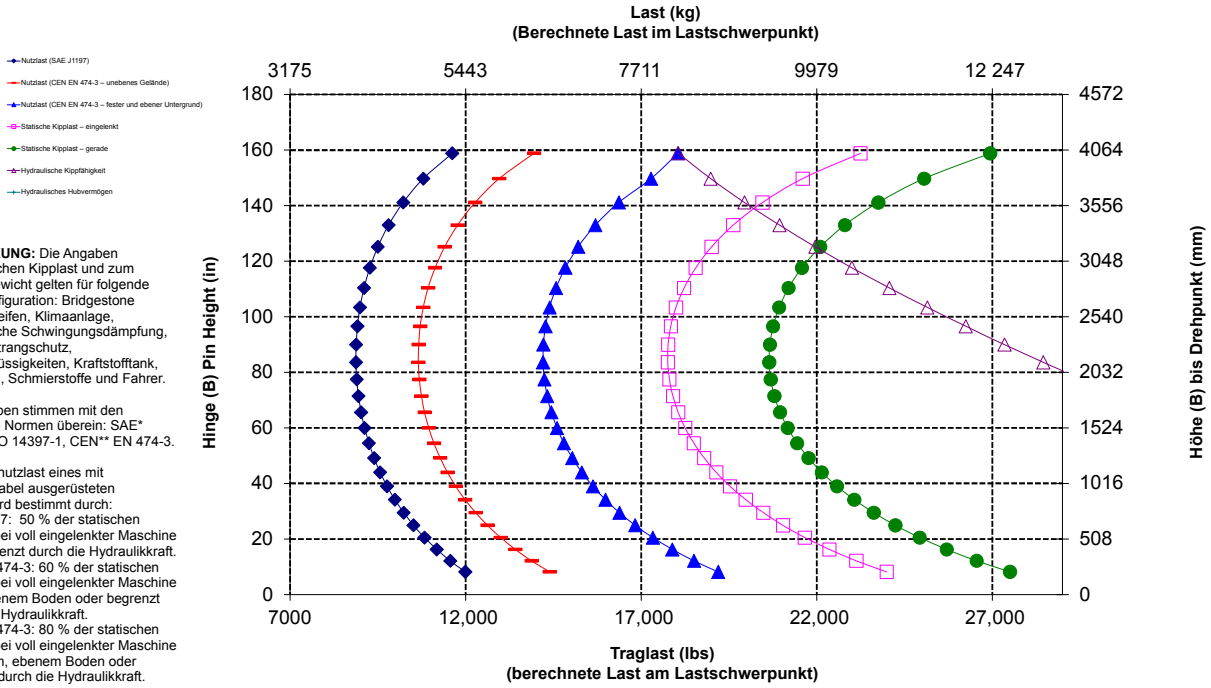

ANMERKUNG: Die Angaben zur statischen Kipplast und zum Einsatzgewicht gelten für folgende Laderkonfiguration: Bridgestone VJT L3 Reifen, Klimaanlage, hydraulische Schwingungsdämpfung, Antriebsstrangschutz, Betriebsflüssigkeiten, Kraftstofftank, Kühlmittel, Schmierstoffe und Fahrer.

Die Angaben stimmen mit den folgenden Normen überein: SAE* J1197, ISO 14397-1, CEN** EN 474-3.

Die Nennnutzlast eines mit Palettengabel ausgerüsteten Laders wird bestimmt durch:
SAE J1197: 50 % der statischen Kipplast bei voll eingelenkter Maschine oder begrenzt durch die Hydraulikkraft.
CEN EN 474-3: 60 % der statischen Kipplast bei voll eingelenkter Maschine auf unebenem Boden oder begrenzt durch die Hydraulikkraft.
CEN EN 474-3: 80 % der statischen Kipplast bei voll eingelenkter Maschine auf festem, ebenem Boden oder begrenzt durch die Hydraulikkraft.

*SAE – Society of Automotive Engineers
** CEN – Europäisches Komitee für Normung

WARNUNG: Die Nutzlast der Zinken nicht überschreiten. Die einzelnen Zinkenkapazitäten sind auf der Seite einer jeden Zinke eingestanzt.

Forstmaschine 950 – Technische Daten

Technische Daten der Gabel

Technische Daten der Gabel

1	Zinkenlänge	mm "	2438 96,0
2	Lastschwerpunkt	mm "	1219 48,0
	Statische Kipplast – Maschine gerade (Gabeln waagerecht)	kg lbs	8487 18,706
	Statische Kipplast – Maschine eingelenkt (Gabeln waagerecht)	kg lbs	7280 16,045
	Nennlast (SAE J1197 – 50 % der statischen Kipplast bei voll eingelenkter Maschine)	kg lbs	3640 8022
	Nennlast (CEN EN 474-3, unebenes Gelände – 60 % FTSTL)	kg lbs	4368 9627
	Nennlast (CEN EN 474-3, fester, ebener Untergrund – 80 % FTSTL)	kg lbs	5824 12,836
3	Max. Gesamtlänge	mm "	9922 390,6
4	Reichweite bei Gabel auf Bodenebene	mm "	1257 49,5
5	*Höhe zur Unterseite Gabelzinken bei tiefster Stellung und waagerechter Gabel	mm "	81 -3,2
6	Gabelträgerreichweite bei horizontalen Hubarmen und waagerechter Gabel	mm "	1787 70,3
7	Gabelträgerreichweite bei maximaler Hubhöhe	mm "	1049 41,3
8	Höhe über Gabelzinken bei horizontalen Hubarmen und waagerechter Gabel	mm "	1875 73,8
9	Höhe über Gabelzinken bei höchster Stellung und waagrechter Gabel	mm "	3836 151,0
10	Gesamthöhe über Gabel bei max. Hubhöhe (Oberkante Gabelträger bis Boden)	mm "	5350 210,6
11	Ausschütthöhe bei max. Hubhöhe und max. Vorkippwinkel	mm "	1614 63,6
12	Max. Vorkippwinkel von waagerechter Position	Grad	50
13	Gesamtbreite Gabelträger	mm "	2470 97,3
14	Gesamthöhe Gabelträger	mm "	1603 63,1
15	Außenbreite der Zinken (maximale Spreizung)	mm "	2366 93,1
16	Außenbreite der Zinken (minimale Spreizung)	mm "	1002 39,4
	Zinkenbreite (einzelne Zinke)	mm "	180,0 7,1
	Zinkenstärke	mm "	90,0 3,5
	Zinkenkapazität	kg lbs	10 100 22,260
	Einsatzgewicht	kg lbs	19 925 43,915

* Negative Werte liegen unter der Planumsebene

950 LOG
Rund- und Schnittholzgabel, ohne obere Klammer, FUSION

96"-Zinke
379-2321

* Build 14A
* Z-Kinematik mit Parallelhub
* Holzladekonfiguration

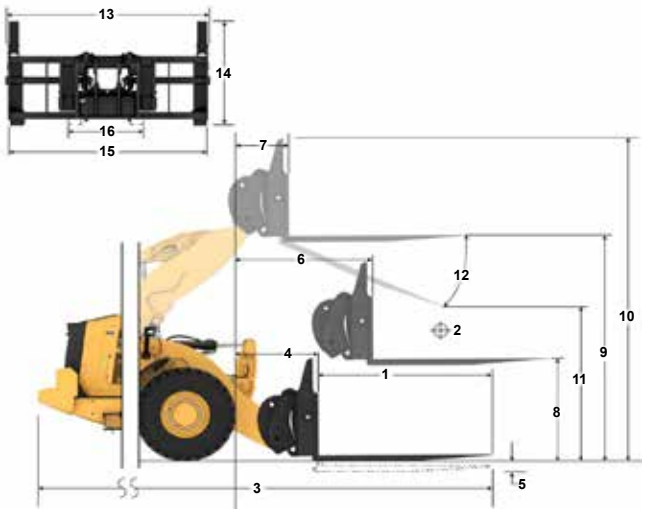

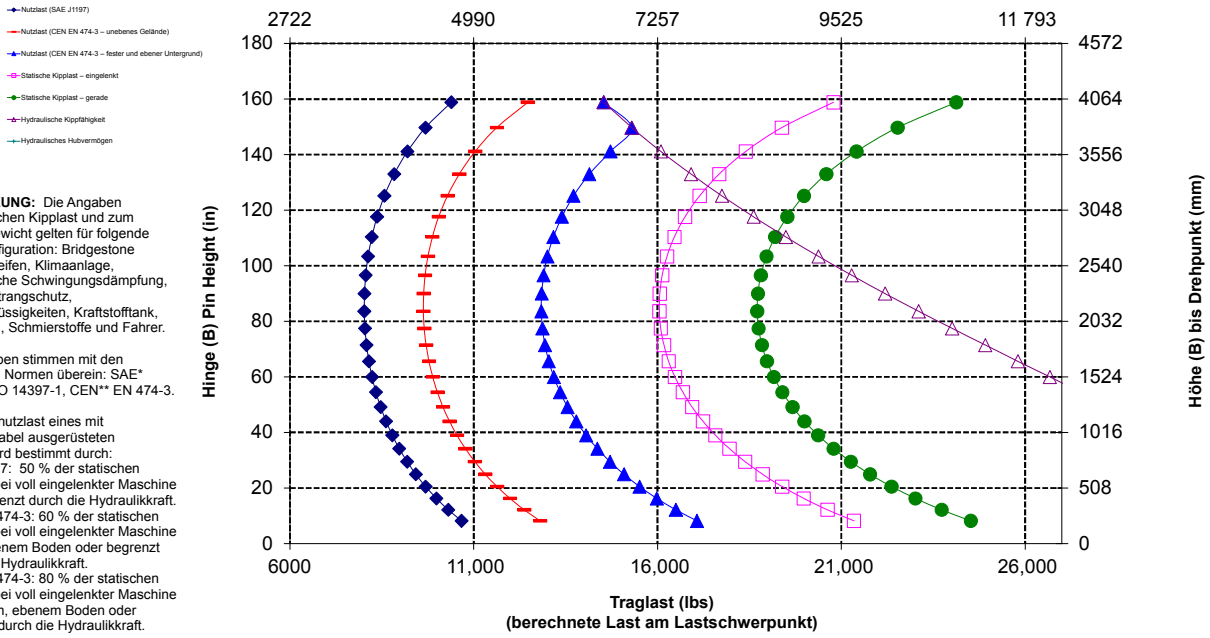

ANMERKUNG: Die Angaben zur statischen Kipplast und zum Einsatzgewicht gelten für folgende Laderkonfiguration: Bridgestone VJT L3 Reifen, Klimaanlage, hydraulische Schwingungsdämpfung, Antriebsstrangschutz, Betriebsflüssigkeiten, Kraftstofftank, Kühlmittel, Schmierstoffe und Fahrer.

Die Angaben stimmen mit den folgenden Normen überein: SAE* J1197, ISO 14397-1, CEN** EN 474-3.

Die Nennnutzlast eines mit Palettengabel ausgerüsteten Laders wird bestimmt durch:
SAE J1197: 50 % der statischen Kipplast bei voll eingelenkter Maschine oder begrenzt durch die Hydraulikkraft.
CEN EN 474-3: 60 % der statischen Kipplast bei voll eingelenkter Maschine auf unebenem Boden oder begrenzt durch die Hydraulikkraft.
CEN EN 474-3: 80 % der statischen Kipplast bei voll eingelenkter Maschine auf festem, ebenem Boden oder begrenzt durch die Hydraulikkraft.

*SAE – Society of Automotive Engineers
** CEN – Europäisches Komitee für Normung

WARNUNG: Die Nutzlast der Zinken nicht überschreiten. Die einzelnen Zinkenkapazitäten sind auf der Seite einer jeden Zinke eingestanzt.

Technische Daten der Gabel

Technische Daten der Gabel

1	Zinkenlänge	mm "	2438 96,0
2	Lastschwerpunkt	mm "	1219 48,0
	Statische Kipplast – Maschine gerade (Gabeln waagerecht)	kg lbs	9004 19,846
	Statische Kipplast – Maschine eingelenkt (Gabeln waagerecht)	kg lbs	7769 17,123
	Nennlast (SAE J1197 – 50 % der statischen Kipplast bei voll eingelenkter Maschine)	kg lbs	3884 8561
	Nennlast (CEN EN 474-3, unebenes Gelände – 60 % FTSTL)	kg lbs	4661 10,274
	Nennlast (CEN EN 474-3, fester, ebener Untergrund – 80 % FTSTL)	kg lbs	6215 13,698
3	Max. Gesamtlänge	mm "	9829 387,0
4	Reichweite bei Gabel auf Bodenebene	mm "	1164 45,8
5	*Höhe zur Unterseite Gabelzinken bei tiefster Stellung und waagerechter Gabel	mm "	-83 -3,3
6	Gabelträgerreichweite bei horizontalen Hubarmen und waagerechter Gabel	mm "	1692 66,6
7	Gabelträgerreichweite bei maximaler Hubhöhe	mm "	955 37,6
8	Höhe über Gabelzinken bei horizontalen Hubarmen und waagerechter Gabel	mm "	1873 73,8
9	Höhe über Gabelzinken bei höchster Stellung und waagrechter Gabel	mm "	3834 151,0
10	Gesamthöhe über Gabel bei max. Hubhöhe (Oberkante Gabelträger bis Boden)	mm "	5345 210,4
11	Ausschütthöhe bei max. Hubhöhe und max. Vorkippwinkel	mm "	1805 71,1
12	Max. Vorkippwinkel von waagerechter Position	Grad	46
13	Gesamtbreite Gabelträger	mm "	2470 97,3
14	Gesamthöhe Gabelträger	mm "	1601 63,0
15	Außenbreite der Zinken (maximale Spreizung)	mm "	2366 93,1
16	Außenbreite der Zinken (minimale Spreizung)	mm "	1002 39,4
	Zinkenbreite (einzelne Zinke)	mm "	180,0 7,1
	Zinkenstärke	mm "	90,0 3,6
	Zinkenkapazität	kg lbs	10 100 22,260
	Einsatzgewicht	kg lbs	19 422 42,807

* Negative Werte liegen unter der Planumsebene

950 LOG

Rund- und Schnittholzgabel, ohne obere Klammer, Bolzenbefestigung

96"-Zinke

379-2346

*** Build 14A**
*** Z-Kinematik mit Parallelhub**
*** Holzladekonfiguration**

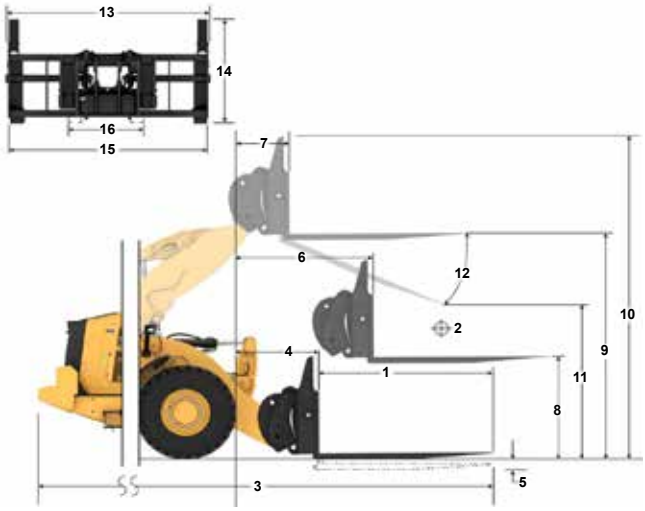

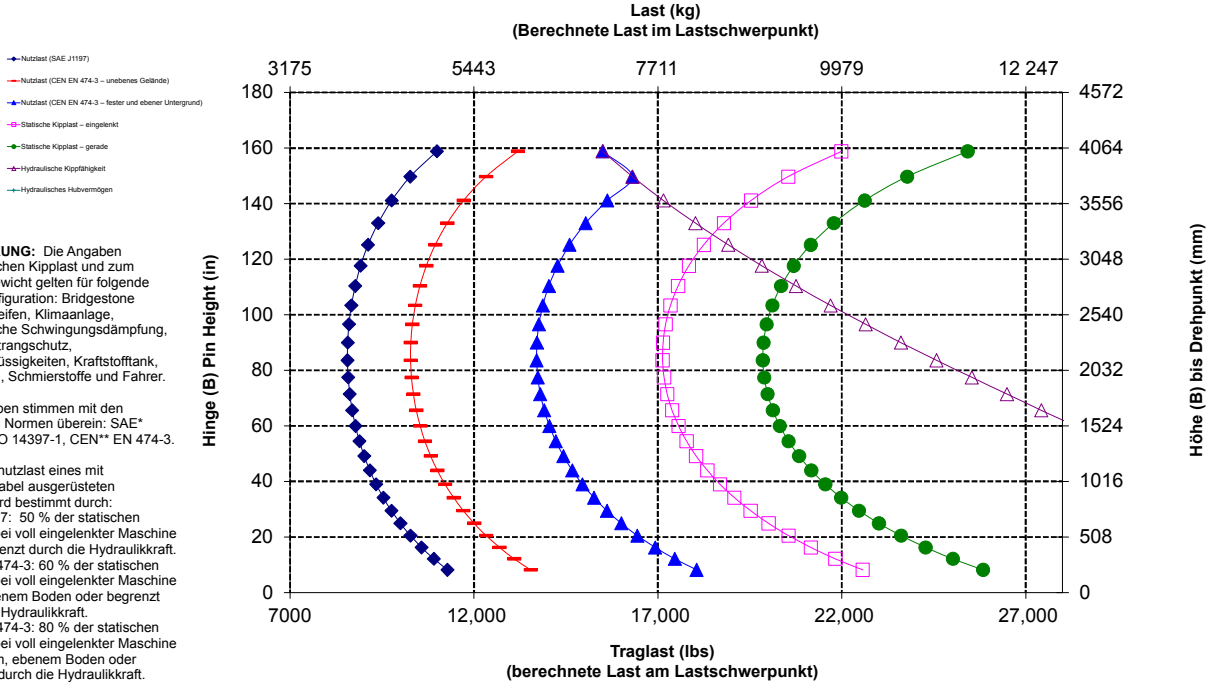

ANMERKUNG: Die Angaben zur statischen Kipplast und zum Einsatzgewicht gelten für folgende Laderkonfiguration: Bridgestone VJT L3 Reifen, Klimaanlage, hydraulische Schwingungsdämpfung, Antriebsstrangschutz, Betriebsflüssigkeiten, Kraftstofftank, Kühlmittel, Schmierstoffe und Fahrer.

Die Angaben stimmen mit den folgenden Normen überein: SAE* J1197, ISO 14397-1, CEN** EN 474-3.

Die Nennnutzlast eines mit Palettengabel ausgerüsteten Laders wird bestimmt durch:
SAE J1197: 50 % der statischen Kipplast bei voll eingelenkter Maschine oder begrenzt durch die Hydraulikkraft.
CEN EN 474-3: 60 % der statischen Kipplast bei voll eingelenkter Maschine auf unebenem Boden oder begrenzt durch die Hydraulikkraft.
CEN EN 474-3: 80 % der statischen Kipplast bei voll eingelenkter Maschine auf festem, ebenem Boden oder begrenzt durch die Hydraulikkraft.

*SAE – Society of Automotive Engineers
** CEN – Europäisches Komitee für Normung

WARNUNG: Die Nutzlast der Zinken nicht überschreiten. Die einzelnen Zinkenkapazitäten sind auf der Seite einer jeden Zinke eingestanzt.

Technische Daten der Gabel

Technische Daten der Gabel

1	Zinkenlänge	mm "	2438 96,0
2	Lastschwerpunkt	mm "	1219 48,0
	Statische Kipplast – Maschine gerade (Gabeln waagerecht)	kg lbs	8484 18,699
	Statische Kipplast – Maschine eingelenkt (Gabeln waagerecht)	kg lbs	7279 16,042
	Nennlast (SAE J1197 – 50 % der statischen Kipplast bei voll eingelenkter Maschine)	kg lbs	3689 8021
	Nennlast (CEN EN 474-3, unebenes Gelände – 60 % FTSTL)	kg lbs	4367 9625
	Nennlast (CEN EN 474-3, fester, ebener Untergrund – 80 % FTSTL)	kg lbs	5823 12,834
3	Max. Gesamtlänge	mm "	9922 390,6
4	Reichweite bei Gabel auf Bodenebene	mm "	1257 49,5
5	*Höhe zur Unterseite Gabelzinken bei tiefster Stellung und waagerechter Gabel	mm "	81 -3,2
6	Gabelträgerreichweite bei horizontalen Hubarmen und waagerechter Gabel	mm "	1787 70,3
7	Gabelträgerreichweite bei maximaler Hubhöhe	mm "	1049 41,3
8	Höhe über Gabelzinken bei horizontalen Hubarmen und waagerechter Gabel	mm "	1875 73,8
9	Höhe über Gabelzinken bei höchster Stellung und waagrechter Gabel	mm "	3836 151,0
10	Gesamthöhe über Gabel bei max. Hubhöhe (Oberkante Gabelträger bis Boden)	mm "	5347 210,5
11	Ausschütthöhe bei max. Hubhöhe und max. Vorkippwinkel	mm "	1614 63,6
12	Max. Vorkippwinkel von waagerechter Position	Grad	50
13	Gesamtbreite Gabelträger	mm "	2176 85,7
14	Gesamthöhe Gabelträger	mm "	1601 63,0
15	Außenbreite der Zinken (maximale Spreizung)	mm "	2084 82,0
16	Außenbreite der Zinken (minimale Spreizung)	mm "	1002 39,4
	Zinkenbreite (einzelne Zinke)	mm "	180,0 7,1
	Zinkenstärke	mm "	90,0 3,5
	Zinkenkapazität	kg lbs	10 100 22,260
	Einsatzgewicht	kg lbs	19 905 43,871

* Negative Werte liegen unter der Planumsebene

950 LOG

96"-Zinke

Rund- und Schnittholzgabel, FUSION **435-4686**

*** Build 14A**
*** Z-Kinematik mit Parallelhub**
*** Holzladekonfiguration**

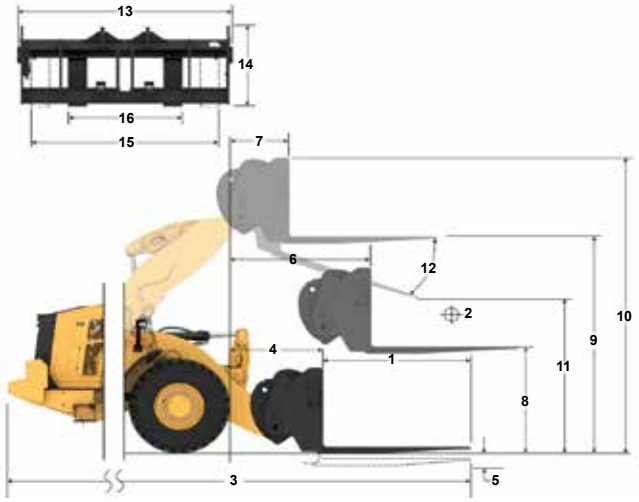

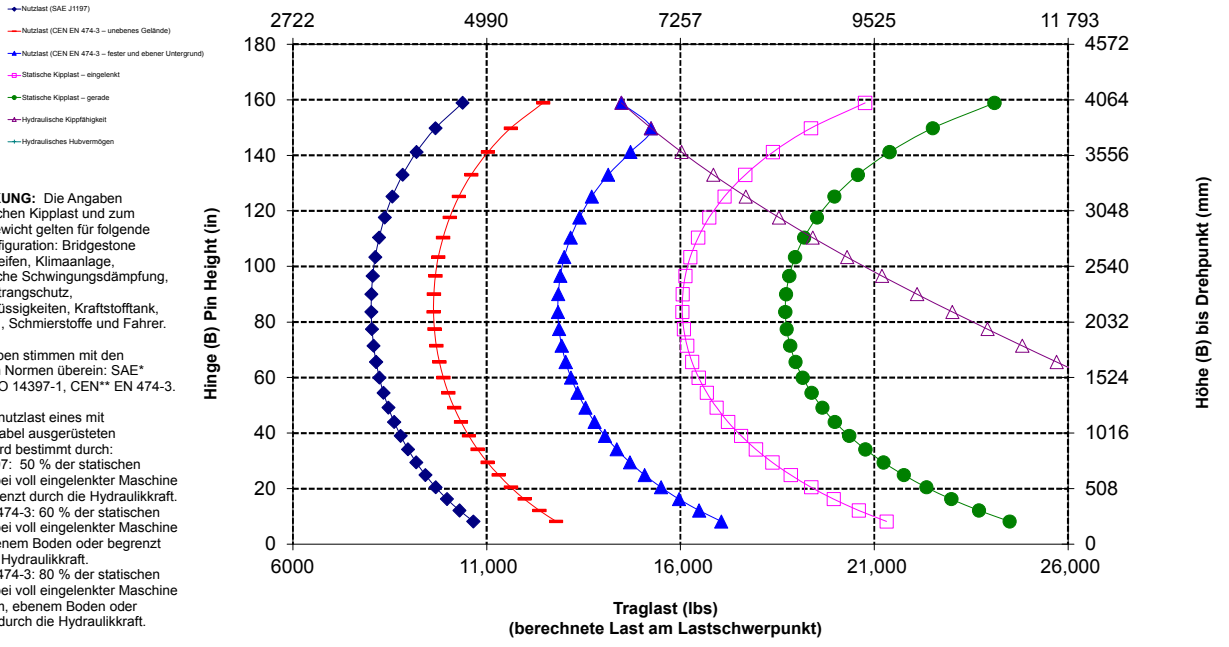

ANMERKUNG: Die Angaben zur statischen Kipplast und zum Einsatzgewicht gelten für folgende Laderkonfiguration: Bridgestone VJT L3 Reifen, Klimaanlage, hydraulische Schwingungsdämpfung, Antriebsstrangschutz, Betriebsflüssigkeiten, Kraftstofftank, Kühlmittel, Schmierstoffe und Fahrer.

Die Angaben stimmen mit den folgenden Normen überein: SAE* J1197, ISO 14397-1, CEN** EN 474-3.

Die Nennnutzlast eines mit Palettengabel ausgerüsteten Laders wird bestimmt durch:
SAE J1197: 50 % der statischen Kipplast bei voll eingelenkter Maschine oder begrenzt durch die Hydraulikkraft.
CEN EN 474-3: 60 % der statischen Kipplast bei voll eingelenkter Maschine auf unebenem Boden oder begrenzt durch die Hydraulikkraft.
CEN EN 474-3: 80 % der statischen Kipplast bei voll eingelenkter Maschine auf festem, ebenem Boden oder begrenzt durch die Hydraulikkraft.

*SAE – Society of Automotive Engineers
** CEN – Europäisches Komitee für Normung

WARNUNG: Die Nutzlast der Zinken nicht überschreiten. Die einzelnen Zinkenkapazitäten sind auf der Seite einer jeden Zinke eingestanzt.

Technische Daten der Gabel

Technische Daten der Gabel

1	Zinkenlänge	mm "	2438 96,0
2	Lastschwerpunkt	mm "	1219 48,0
	Statische Kipplast – Maschine gerade (Gabeln waagerecht)	kg lbs	8386 18,483
	Statische Kipplast – Maschine eingelenkt (Gabeln waagerecht)	kg lbs	7189 15,844
	Nennlast (SAE J1197 – 50 % der statischen Kipplast bei voll eingelenkter Maschine)	kg lbs	3594 7922
	Nennlast (CEN EN 474-3, unebenes Gelände – 60 % FTSTL)	kg lbs	4313 9507
	Nennlast (CEN EN 474-3, fester, ebener Untergrund – 80 % FTSTL)	kg lbs	5751 12,675
3	Max. Gesamtlänge	mm "	9954 391,9
4	Reichweite bei Gabel auf Bodenebene	mm "	1289 50,7
5	*Höhe zur Unterseite Gabelzinken bei tiefster Stellung und waagerechter Gabel	mm "	-89 -3,5
6	Gabelträgerreichweite bei horizontalen Hubarmen und waagerechter Gabel	mm "	1813 71,4
7	Gabelträgerreichweite bei maximaler Hubhöhe	mm "	1076 42,3
8	Höhe über Gabelzinken bei horizontalen Hubarmen und waagerechter Gabel	mm "	1867 73,5
9	Höhe über Gabelzinken bei höchster Stellung und waagrechter Gabel	mm "	3828 150,7
10	Gesamthöhe über Gabel bei max. Hubhöhe (Oberkante Gabelträger bis Boden)	mm "	5262 207,2
11	Ausschütthöhe bei max. Hubhöhe und max. Vorkippwinkel	mm "	1782 70,2
12	Max. Vorkippwinkel von waagerechter Position	Grad	44
13	Gesamtbreite Gabelträger	mm "	2812 110,7
14	Gesamthöhe Gabelträger	mm "	1524 60,0
15	Außenbreite der Zinken (maximale Spreizung)	mm "	2697 106,2
16	Außenbreite der Zinken (minimale Spreizung)	mm "	1002 39,4
	Zinkenbreite (einzelne Zinke)	mm "	180,0 7,1
	Zinkenstärke	mm "	90,0 3,5
	Zinkenkapazität	kg lbs	10 100 22,260
	Einsatzgewicht	kg lbs	19 956 43,984

* Negative Werte liegen unter der Planumsebene

950 LOG
Rund- und Schnittholzgabel, ohne obere Klammer, FUSION

96"-Zinke
464-3422

* Build 14A
* Z-Kinematik mit Parallelhub
* Holzladekonfiguration

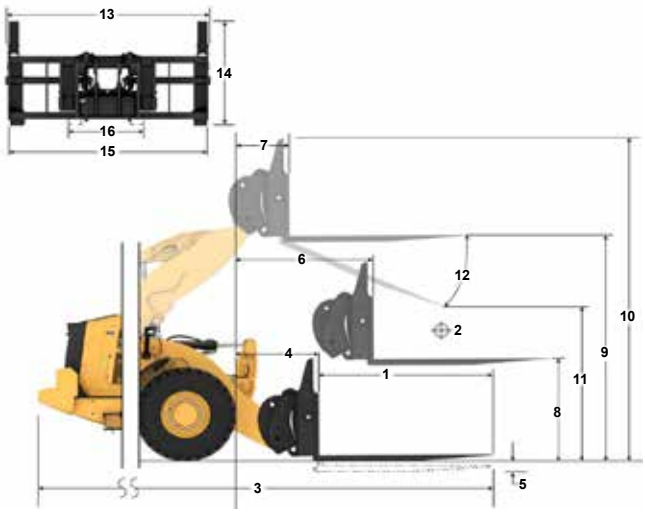

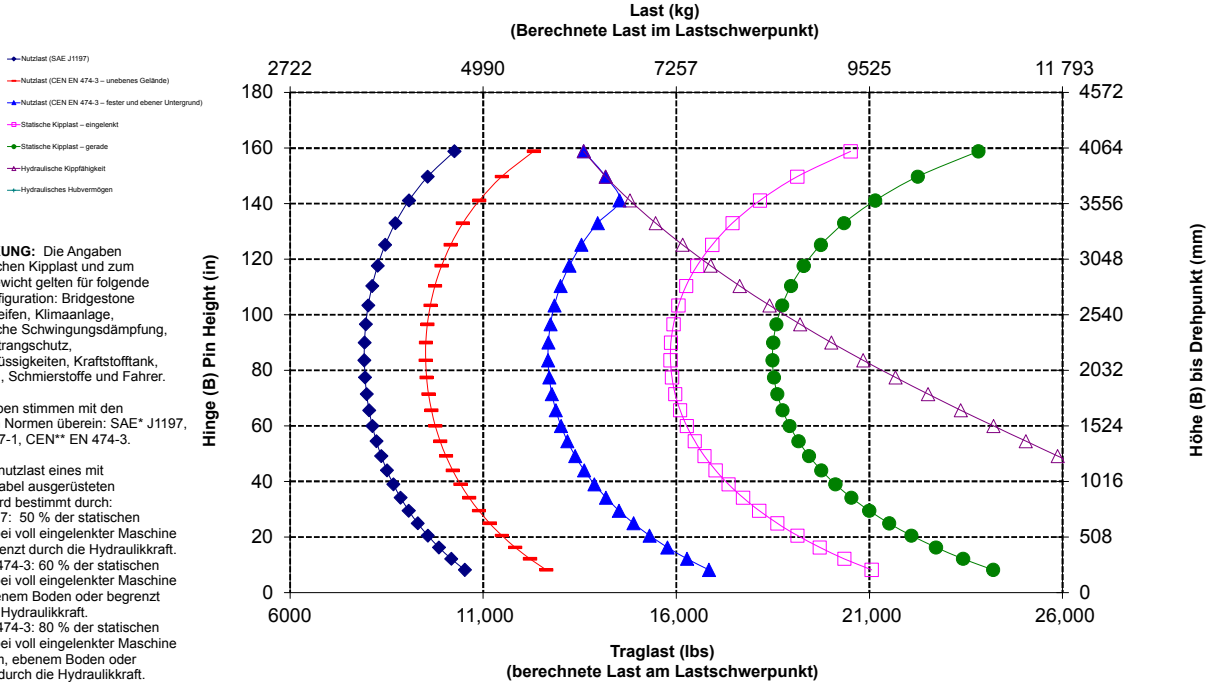

ANMERKUNG: Die Angaben zur statischen Kipplast und zum Einsatzgewicht gelten für folgende Laderkonfiguration: Bridgestone VJT L3 Reifen, Klimaanlage, hydraulische Schwingungsdämpfung, Antriebsstrangschutz, Betriebsflüssigkeiten, Kraftstofftank, Kühlmittel, Schmierstoffe und Fahrer.

Die Angaben stimmen mit den folgenden Normen überein: SAE* J1197, ISO 14397-1, CEN** EN 474-3.

Die Nennnutzlast eines mit Palettengabel ausgerüsteten Laders wird bestimmt durch:
SAE J1197: 50 % der statischen Kipplast bei voll eingelenkter Maschine oder begrenzt durch die Hydraulikkraft.
CEN EN 474-3: 60 % der statischen Kipplast bei voll eingelenkter Maschine auf unebenem Boden oder begrenzt durch die Hydraulikkraft.
CEN EN 474-3: 80 % der statischen Kipplast bei voll eingelenkter Maschine auf festem, ebenem Boden oder begrenzt durch die Hydraulikkraft.

*SAE – Society of Automotive Engineers
** CEN – Europäisches Komitee für Normung

WARNUNG: Die Nutzlast der Zinken nicht überschreiten. Die einzelnen Zinkenkapazitäten sind auf der Seite einer jeden Zinke eingestanzt.

Forstmaschine 950 – Technische Daten

Technische Daten der Gabel

Technische Daten der Gabel

1	Zinkenlänge	mm (")	1219 48,0
2	Gabelbreite	mm (")	1893 74,5
	Endfläche	m² (ft²)	1,45 16
3	Innenhöhe (nur bei Doppelklammer oben)	mm (")	0 (0)
4	Min. Öffnung (nur bei Sägewerkgabeln)	mm (")	325 13
	Einsatzgewicht	kg (lbs)	20 468 45,124
5	Abstand innerhalb der Zinkenspitzen	mm (")	1409 55
	Statische Kipplast, Maschine eingelenkt, Gabel waagerecht	kg (lbs)	8058 17763,6
	Statische Kipplast, Maschine gerade, Gabel waagerecht	kg (lbs)	9467 20871,1
6	Max. Gabelhöhe (mit offener Klammer, falls zutreffend)	mm (")	2932 115,4
7	Höhe ohne max. Hubhöhe und 45°-Abkippwinkel (bei max. Abkippwinkel <> 45)	mm (")	2535 99,8
8	Höhe bei vollständigem Hub, Gabel waagerecht	mm (")	3732 146,9
9	Reichweite mit max. Hubhöhe und 45°-Abkippwinkel (bei max. Abkippwinkel <> 45)	mm (")	1640 64,6
10	Reichweite bei waagerechter Stellung von Hubrahmen und Gabel	mm (")	3125 123,0
11	* Höhe zur Unterseite des Werkzeugs bei tiefster Stellung und waagerechtem Werkzeug	mm (")	-96 -3,8
12	Außenbreite Zinken	mm (")	1769 69,6
13	Reichweite auf Standebene	mm (")	2595 102
14	Max. Öffnung über Zinken und Klammer	mm (")	2635 103,7
15	Gesamthöhe der Gabel bei voller Hubhöhe und offener Klammer	mm (")	6664 262,3
16	Gesamtlänge, Zinkenspitze bis Maschinenrückseite	mm (")	8822 347,3
17	Höhe bei max. Hubhöhe und max. Auskippwinkel (wenn <> 45)	mm (")	2348 92,5
18	Höhe bei horizontalem Hubrahmen und waagerechter Gabel	mm (")	1770,6 69,7
19	Reichweite bei vollständigem Hub und waagerechter Gabel	mm "	2387,5 94,0
20	Max. Vorkippwinkel von waagerechter Position	Grad Rad.	57 1,0
	Zinkenkapazität	kg (lbs)	14 100 31,076

* Negative Werte liegen unter der Planumsebene

950 LOG

Rund- und Schnittholzgabel, mit oberer Klammer, FUSION

48"-Zinke

380-8227

* Build 14A
* Z-Kinematik mit Parallelhub
* Holzladekonfiguration

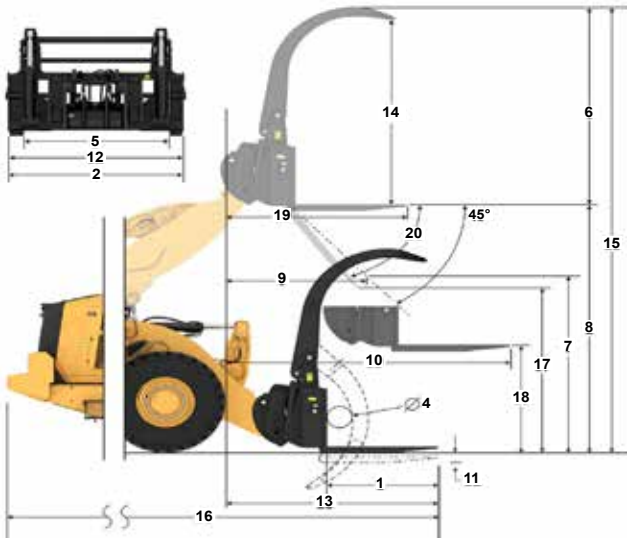

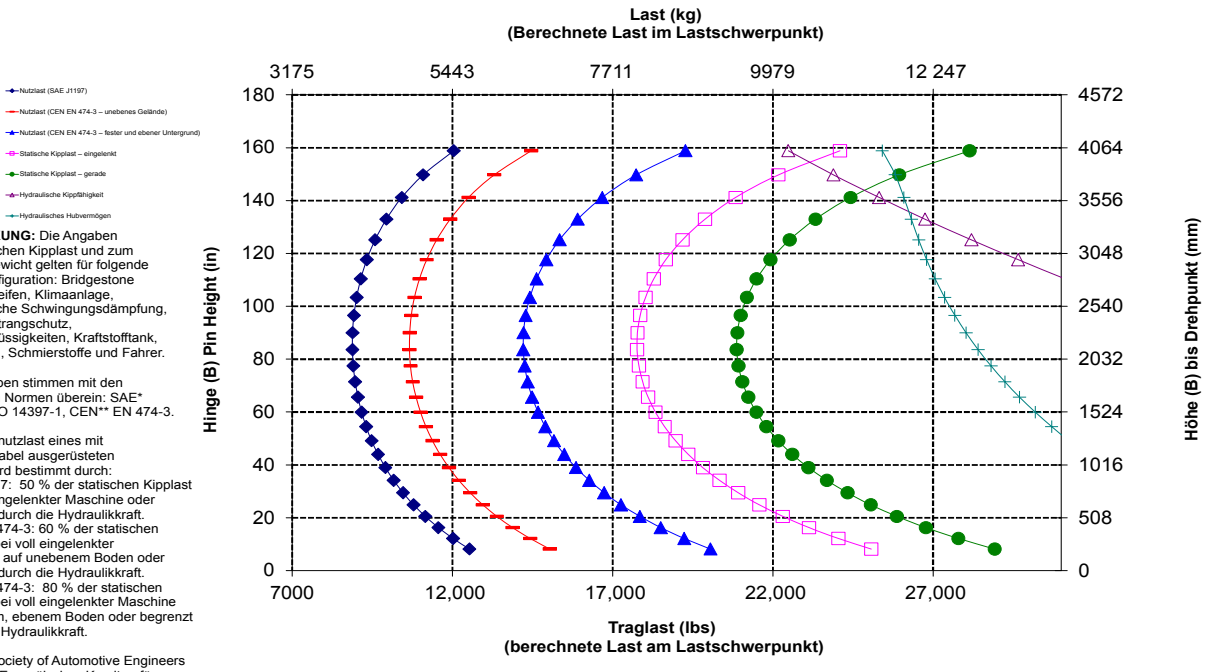

ANMERKUNG: Die Angaben zur statischen Kipplast und zum Einsatzgewicht gelten für folgende Laderkonfiguration: Bridgestone VJT L3 Reifen, Klimaanlage, hydraulische Schwingungsdämpfung, Antriebsstrangschutz, Betriebsflüssigkeiten, Kraftstofftank, Kühlmittel, Schmierstoffe und Fahrer.

Die Angaben stimmen mit den folgenden Normen überein: SAE* J1197, ISO 14397-1, CEN** EN 474-3.

Die Nennnutzlast eines mit Palettengabel ausgerüsteten Laders wird bestimmt durch: SAE J1197: 50 % der statischen Kipplast bei voll eingelenkter Maschine oder begrenzt durch die Hydraulikkraft. CEN EN 474-3: 60 % der statischen Kipplast bei voll eingelenkter Maschine auf unebenem Boden oder begrenzt durch die Hydraulikkraft. CEN EN 474-3: 80 % der statischen Kipplast bei voll eingelenkter Maschine auf festem, ebenem Boden oder begrenzt durch die Hydraulikkraft.

*SAE – Society of Automotive Engineers
** CEN – Europäisches Komitee für Normung

WARNUNG: Die Nutzlast der Zinken nicht überschreiten. Die einzelnen Zinkenkapazitäten sind auf der Seite einer jeden Zinke eingestanzt.

Technische Daten der Gabel

Technische Daten der Gabel

1	Zinkenlänge	mm "	1524 60,0
2	Lastschwerpunkt	mm "	762 30,0
	Statische Kipplast – Maschine gerade (Gabeln waagerecht)	kg lbs	10 212 22,506
	Statische Kipplast – Maschine eingelenkt (Gabeln waagerecht)	kg lbs	8830 19,461
	Nennlast (SAE J1197 – 50 % der statischen Kipplast bei voll eingelenkter Maschine)	kg lbs	4415 9730
	Nennlast (CEN EN 474-3, unebenes Gelände – 60 % FTSTL)	kg lbs	5298 11,676
	Nennlast (CEN EN 474-3, fester, ebener Untergrund – 80 % FTSTL)	kg lbs	7064 15,568
3	Max. Gesamtlänge	mm "	9009 354,7
4	Reichweite bei Gabel auf Bodenebene	mm "	1258 49,5
5	*Höhe zur Unterseite Gabelzinken bei tiefster Stellung und waagerechter Gabel	mm "	-160 -6.3
6	Gabelträgerreichweite bei horizontalen Hubarmen und waagerechter Gabel	mm "	1752 69,0
7	Gabelträgerreichweite bei maximaler Hubhöhe	mm "	1014 39,9
8	Höhe über Gabelzinken bei horizontalen Hubarmen und waagerechter Gabel	mm "	1772 69,7
9	Höhe über Gabelzinken bei höchster Stellung und waagrechter Gabel	mm "	3733 147,0
10	Gesamthöhe über Gabel bei max. Hubhöhe (Oberkante Gabelträger bis Boden)	mm "	4508 177,5
11	Ausschütthöhe bei max. Hubhöhe und max. Vorkippwinkel	mm "	2365 93,1
12	Max. Vorkippwinkel von waagerechter Position	Grad	46
13	Gesamtbreite Gabelträger	mm "	2217 87,3
14	Gesamthöhe Gabelträger	mm "	840 33,1
15	Außenbreite der Zinken (maximale Spreizung)	mm "	2070 81,5
16	Außenbreite der Zinken (minimale Spreizung)	mm "	470 18,5
	Zinkenbreite (einzelne Zinke)	mm "	150,0 5,9
	Zinkenstärke	mm "	65,0 2,6
	Zinkenkapazität	kg lbs	6300 13,885
	Einsatzgewicht	kg lbs	19 410 42,780

* Negative Werte liegen unter der Planumsebene

950 LOG

Palettengabel, FUSION	87"-Gabelträger	60"-Zinke
	530-1861	548-3265

*** Build 14A**
*** Z-Kinematik mit Parallelhub**
*** Holzladekonfiguration**

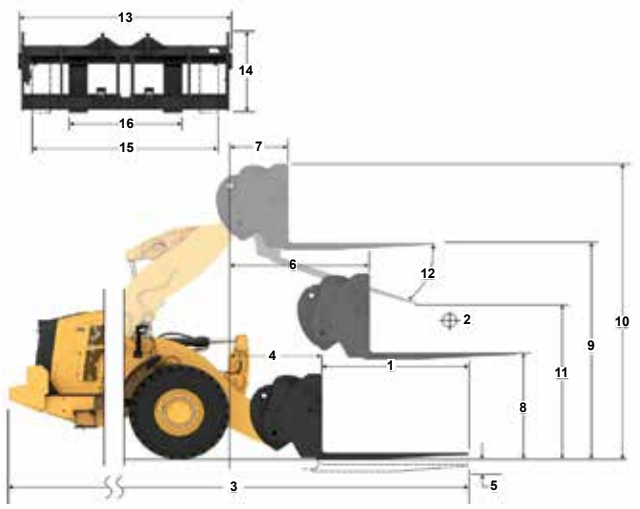

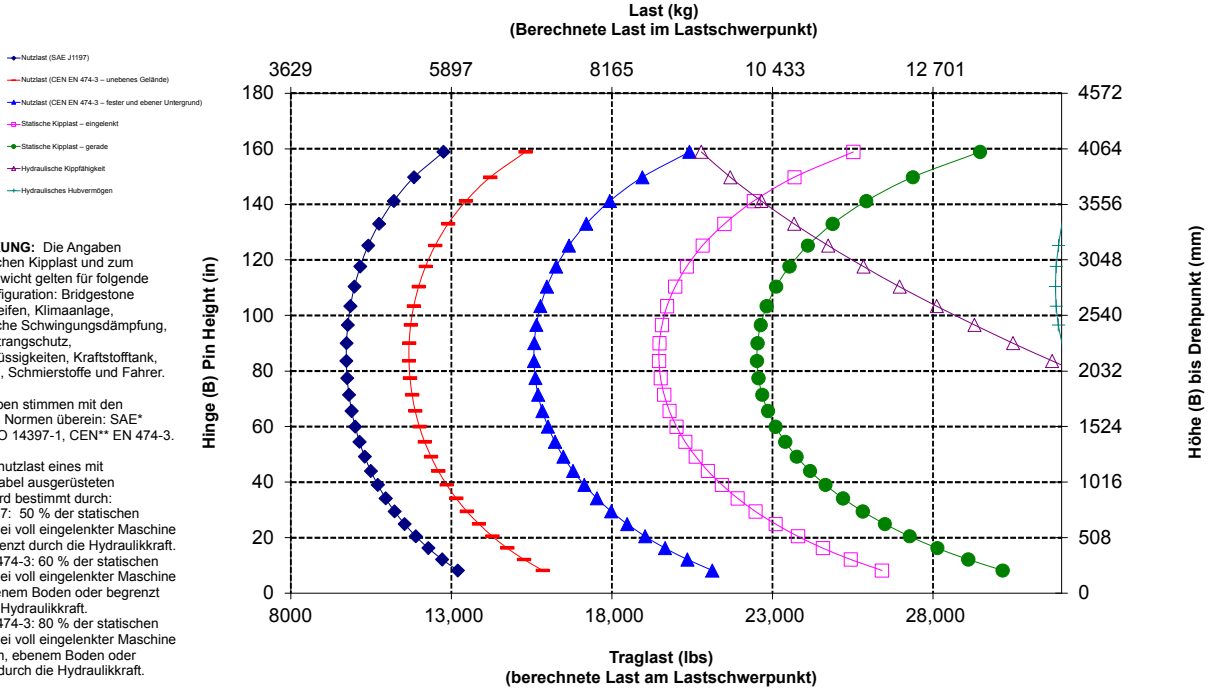

ANMERKUNG: Die Angaben zur statischen Kipplast und zum Einsatzgewicht gelten für folgende Laderkonfiguration: Bridgestone VJT L3 Reifen, Klimaanlage, hydraulische Schwingungsdämpfung, Antriebsstrangschutz, Betriebsflüssigkeiten, Kraftstofftank, Kühlmittel, Schmierstoffe und Fahrer.

Die Angaben stimmen mit den folgenden Normen überein: SAE* J1197, ISO 14397-1, CEN** EN 474-3.

Die Nennnutzlast eines mit Palettengabel ausgerüsteten Laders wird bestimmt durch:
SAE J1197: 50 % der statischen Kipplast bei voll eingelenkter Maschine oder begrenzt durch die Hydraulikkraft.
CEN EN 474-3: 60 % der statischen Kipplast bei voll eingelenkter Maschine auf unebenem Boden oder begrenzt durch die Hydraulikkraft.
CEN EN 474-3: 80 % der statischen Kipplast bei voll eingelenkter Maschine auf festem, ebenem Boden oder begrenzt durch die Hydraulikkraft.

*SAE – Society of Automotive Engineers
** CEN – Europäisches Komitee für Normung

WARNUNG: Die Nutzlast der Zinken nicht überschreiten. Die einzelnen Zinkenkapazitäten sind auf der Seite einer jeden Zinke eingestanzt.

Forstmaschine 950 – Technische Daten

Technische Daten der Gabel

Technische Daten der Gabel

1	Zinkenlänge	mm "	1830 72,0
2	Lastschwerpunkt	mm "	915 36,0
	Statische Kipplast – Maschine gerade (Gabeln waagerecht)	kg lbs	9720 21,422
	Statische Kipplast – Maschine eingelenkt (Gabeln waagerecht)	kg lbs	8398 18,509
	Nennlast (SAE J1197 – 50 % der statischen Kipplast bei voll eingelenkter Maschine)	kg lbs	4199 9255
	Nennlast (CEN EN 474-3, unebenes Gelände – 60 % FTSTL)	kg lbs	5039 11,106
	Nennlast (CEN EN 474-3, fester, ebener Untergrund – 80 % FTSTL)	kg lbs	6718 14,808
3	Max. Gesamtlänge	mm "	9315 366,7
4	Reichweite bei Gabel auf Bodenebene	mm "	1258 49,5
5	*Höhe zur Unterseite Gabelzinken bei tiefster Stellung und waagerechter Gabel	mm "	-160 -6,3
6	Gabelträgerreichweite bei horizontalen Hubarmen und waagerechter Gabel	mm "	1752 69,0
7	Gabelträgerreichweite bei maximaler Hubhöhe	mm "	1014 39,9
8	Höhe über Gabelzinken bei horizontalen Hubarmen und waagerechter Gabel	mm "	1772 69,7
9	Höhe über Gabelzinken bei höchster Stellung und waagrechter Gabel	mm "	3733 147,0
10	Gesamthöhe über Gabel bei max. Hubhöhe (Oberkante Gabelträger bis Boden)	mm "	4508 177,5
11	Ausschütthöhe bei max. Hubhöhe und max. Vorkippwinkel	mm "	2145 84,5
12	Max. Vorkippwinkel von waagerechter Position	Grad	46
13	Gesamtbreite Gabelträger	mm "	2217 87,3
14	Gesamthöhe Gabelträger	mm "	840 33,1
15	Außenbreite der Zinken (maximale Spreizung)	mm "	2070 81,5
16	Außenbreite der Zinken (minimale Spreizung)	mm "	470 18,5
	Zinkenbreite (einzelne Zinke)	mm "	150,0 5,9
	Zinkenstärke	mm "	65,0 2,6
	Zinkenkapazität	kg lbs	5246 11,562
	Einsatzgewicht	kg lbs	19 457 42,884

* Negative Werte liegen unter der Planumsebene

950 LOG

Palettengabel, FUSION	87"-Gabelträger	72"-Zinke
	530-1861	530-1869

* Build 14A
* Z-Kinematik mit Parallelhub
* Holzladekonfiguration

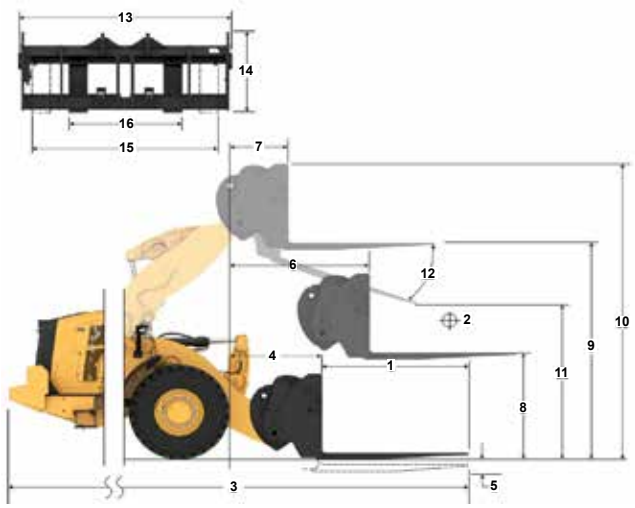

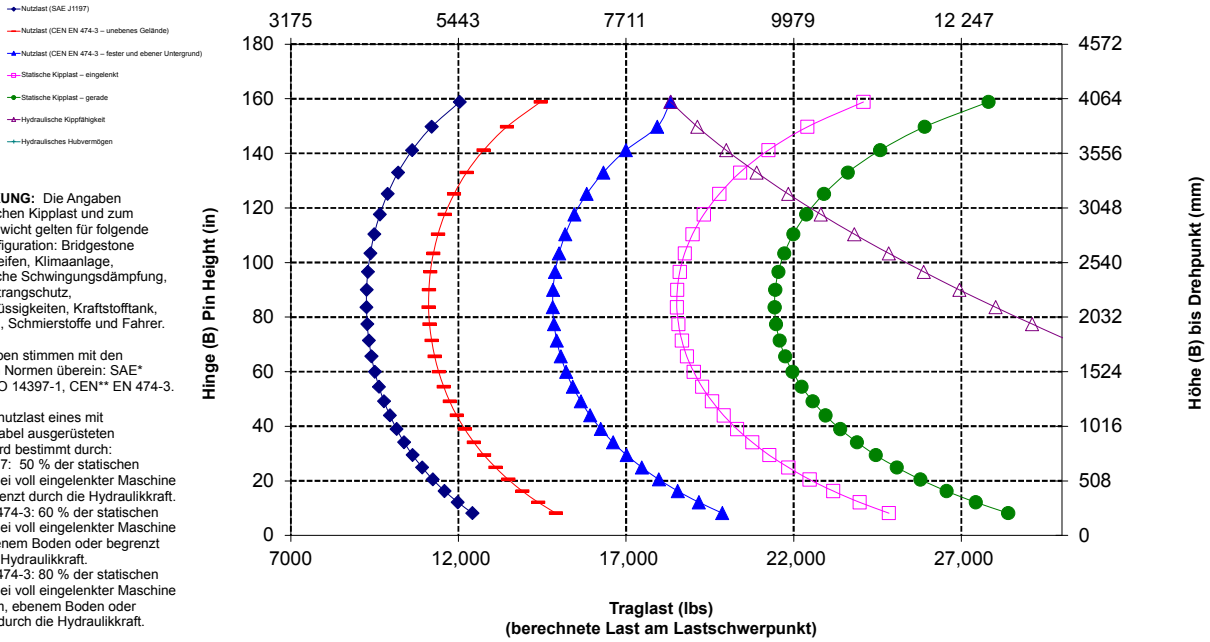

ANMERKUNG: Die Angaben zur statischen Kipplast und zum Einsatzgewicht gelten für folgende Laderkonfiguration: Bridgestone VJT L3 Reifen, Klimaanlage, hydraulische Schwingungsdämpfung, Antriebsstrangschutz, Betriebsflüssigkeiten, Kraftstofftank, Kühlmittel, Schmierstoffe und Fahrer.

Die Angaben stimmen mit den folgenden Normen überein: SAE* J1197, ISO 14397-1, CEN** EN 474-3.

Die Nennnutzlast eines mit Palettengabel ausgerüsteten Laders wird bestimmt durch:
SAE J1197: 50 % der statischen Kipplast bei voll eingelenkter Maschine oder begrenzt durch die Hydraulikkraft.
CEN EN 474-3: 60 % der statischen Kipplast bei voll eingelenkter Maschine auf unebenem Boden oder begrenzt durch die Hydraulikkraft.
CEN EN 474-3: 80 % der statischen Kipplast bei voll eingelenkter Maschine auf festem, ebenem Boden oder begrenzt durch die Hydraulikkraft.

*SAE – Society of Automotive Engineers
** CEN – Europäisches Komitee für Normung

WARNUNG: Die Nutzlast der Zinken nicht überschreiten. Die einzelnen Zinkenkapazitäten sind auf der Seite einer jeden Zinke eingestanzt.

Technische Daten der Gabel

Technische Daten der Gabel

1	Zinkenlänge	mm "	1219 48,0
2	Lastschwerpunkt	mm "	610 24,0
	Statische Kipplast – Maschine gerade (Gabeln waagerecht)	kg lbs	10 487 23,112
	Statische Kipplast – Maschine eingelenkt (Gabeln waagerecht)	kg lbs	9035 19,913
	Nennlast (SAE J1197 – 50 % der statischen Kipplast bei voll eingelenkter Maschine)	kg lbs	4518 9957
	Nennlast (CEN EN 474-3, unebenes Gelände – 60 % FTSTL)	kg lbs	5421 11,948
	Nennlast (CEN EN 474-3, fester, ebener Untergrund – 80 % FTSTL)	kg lbs	7228 15,931
3	Max. Gesamtlänge	mm "	8659 340,9
4	Reichweite bei Gabel auf Bodenebene	mm "	1212 47,7
5	*Höhe zur Unterseite Gabelzinken bei tiefster Stellung und waagerechter Gabel	mm "	-79 -3,1
6	Gabelträgerreichweite bei horizontalen Hubarmen und waagerechter Gabel	mm "	1744 68,6
7	Gabelträgerreichweite bei maximaler Hubhöhe	mm "	1006 39,6
8	Höhe über Gabelzinken bei horizontalen Hubarmen und waagerechter Gabel	mm "	1877 73,9
9	Höhe über Gabelzinken bei höchster Stellung und waagrechter Gabel	mm "	3838 151,1
10	Gesamthöhe über Gabel bei max. Hubhöhe (Oberkante Gabelträger bis Boden)	mm "	4878 192,1
11	Ausschütthöhe bei max. Hubhöhe und max. Vorkippwinkel	mm "	2550 100,4
12	Max. Vorkippwinkel von waagerechter Position	Grad	52
13	Gesamtbreite Gabelträger	mm "	2528 99,5
14	Gesamthöhe Gabelträger	mm "	1130 44,5
15	Außenbreite der Zinken (maximale Spreizung)	mm "	2178 85,7
16	Außenbreite der Zinken (minimale Spreizung)	mm "	576 22,7
	Zinkenbreite (einzelne Zinke)	mm "	180,0 7,1
	Zinkenstärke	mm "	90,0 3,5
	Zinkenkapazität	kg lbs	22 200 48,929
	Einsatzgewicht	kg lbs	19 719 43,461

* Negative Werte liegen unter der Planumsebene

950 LOG

Palettengabel, FUSION	96"-Gabelträger	48"-Zinke
	520-7957	520-7985

*** Build 14A**
*** Z-Kinematik mit Parallelhub**
*** Holzladekonfiguration**

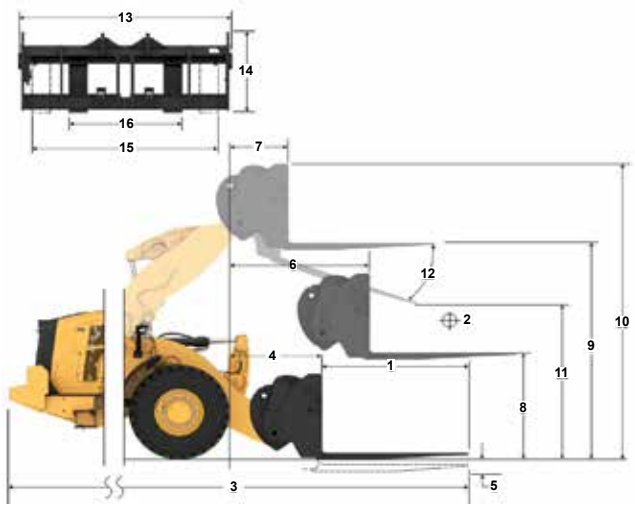

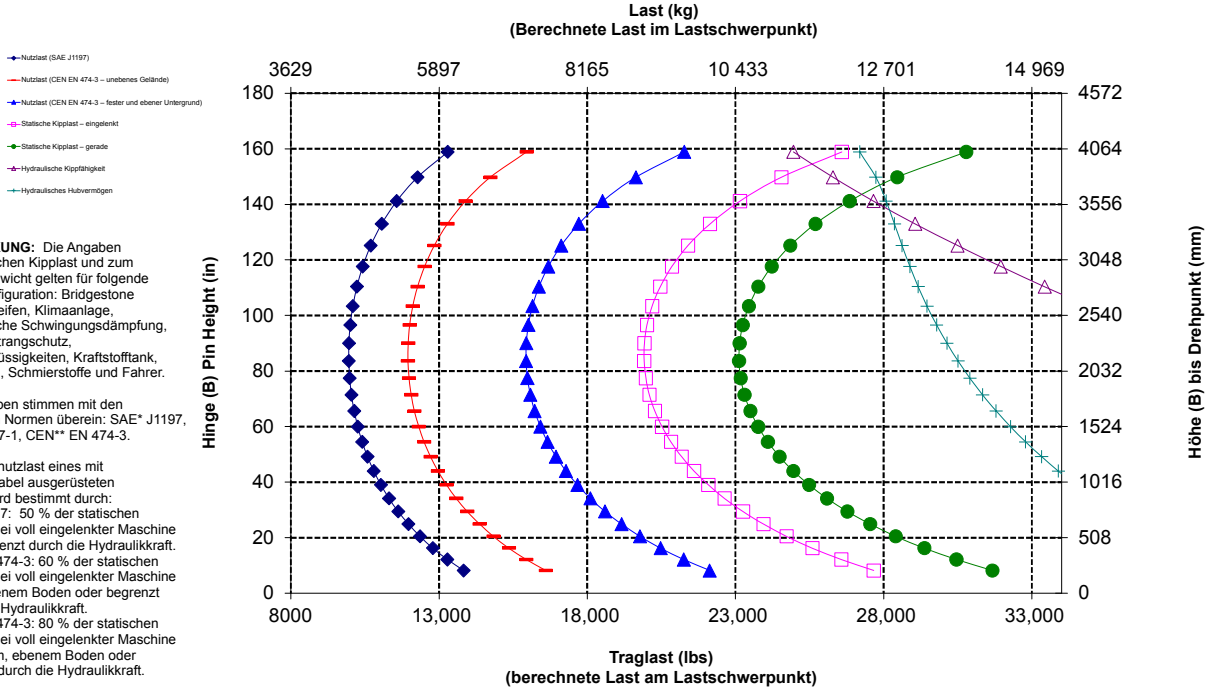

ANMERKUNG: Die Angaben zur statischen Kipplast und zum Einsatzgewicht gelten für folgende Laderkonfiguration: Bridgestone VJT L3 Reifen, Klimaanlage, hydraulische Schwingungsdämpfung, Antriebsstrangschutz, Betriebsflüssigkeiten, Kraftstofftank, Kühlmittel, Schmierstoffe und Fahrer.

Die Angaben stimmen mit den folgenden Normen überein: SAE* J1197, ISO 14397-1, CEN** EN 474-3.

Die Nennnutzlast eines mit Palettengabel ausgerüsteten Laders wird bestimmt durch:
SAE J1197: 50 % der statischen Kipplast bei voll eingelenkter Maschine oder begrenzt durch die Hydraulikkraft.
CEN EN 474-3: 60 % der statischen Kipplast bei voll eingelenkter Maschine auf unebenem Boden oder begrenzt durch die Hydraulikkraft.
CEN EN 474-3: 80 % der statischen Kipplast bei voll eingelenkter Maschine auf festem, ebenem Boden oder begrenzt durch die Hydraulikkraft.

*SAE – Society of Automotive Engineers
** CEN – Europäisches Komitee für Normung

WARNUNG: Die Nutzlast der Zinken nicht überschreiten. Die einzelnen Zinkenkapazitäten sind auf der Seite einer jeden Zinke eingestanzt.

Technische Daten der Gabel

Technische Daten der Gabel

1	Zinkenlänge	mm "	1524 60,0
2	Lastschwerpunkt	mm "	762 30,0
	Statische Kipplast – Maschine gerade (Gabeln waagerecht)	kg lbs	9944 21,916
	Statische Kipplast – Maschine eingelenkt (Gabeln waagerecht)	kg lbs	8558 18,862
	Nennlast (SAE J1197 – 50 % der statischen Kipplast bei voll eingelenkter Maschine)	kg lbs	4279 9431
	Nennlast (CEN EN 474-3, unebenes Gelände – 60 % FTSTL)	kg lbs	5135 11,317
	Nennlast (CEN EN 474-3, fester, ebener Untergrund – 80 % FTSTL)	kg lbs	6846 15,089
3	Max. Gesamtlänge	mm "	8964 352,9
4	Reichweite bei Gabel auf Bodenebene	mm "	1213 47,7
5	*Höhe zur Unterseite Gabelzinken bei tiefster Stellung und waagerechter Gabel	mm "	-79 -3,1
6	Gabelträgerreichweite bei horizontalen Hubarmen und waagerechter Gabel	mm "	1744 68,7
7	Gabelträgerreichweite bei maximaler Hubhöhe	mm "	1007 39,6
8	Höhe über Gabelzinken bei horizontalen Hubarmen und waagerechter Gabel	mm "	1877 73,9
9	Höhe über Gabelzinken bei höchster Stellung und waagrechter Gabel	mm "	3838 151,1
10	Gesamthöhe über Gabel bei max. Hubhöhe (Oberkante Gabelträger bis Boden)	mm "	4878 192,1
11	Ausschütthöhe bei max. Hubhöhe und max. Vorkippwinkel	mm "	2309 90,9
12	Max. Vorkippwinkel von waagerechter Position	Grad	52
13	Gesamtbreite Gabelträger	mm "	2528 99,5
14	Gesamthöhe Gabelträger	mm "	1130 44,5
15	Außenbreite der Zinken (maximale Spreizung)	mm "	2178 85,7
16	Außenbreite der Zinken (minimale Spreizung)	mm "	576 22,7
	Zinkenbreite (einzelne Zinke)	mm "	180,0 7,1
	Zinkenstärke	mm "	90,0 3,5
	Zinkenkapazität	kg lbs	17 800 39,231
	Einsatzgewicht	kg lbs	19 785 43,607

* Negative Werte liegen unter der Planumsebene

950 LOG

Palettengabel, FUSION	96"-Gabelträger	60"-Zinke
	520-7957	520-7980

* Build 14A
* Z-Kinematik mit Parallelhub
* Holzladekonfiguration

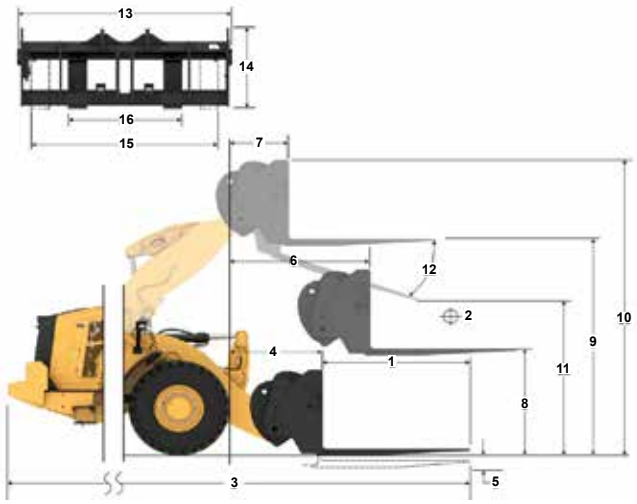

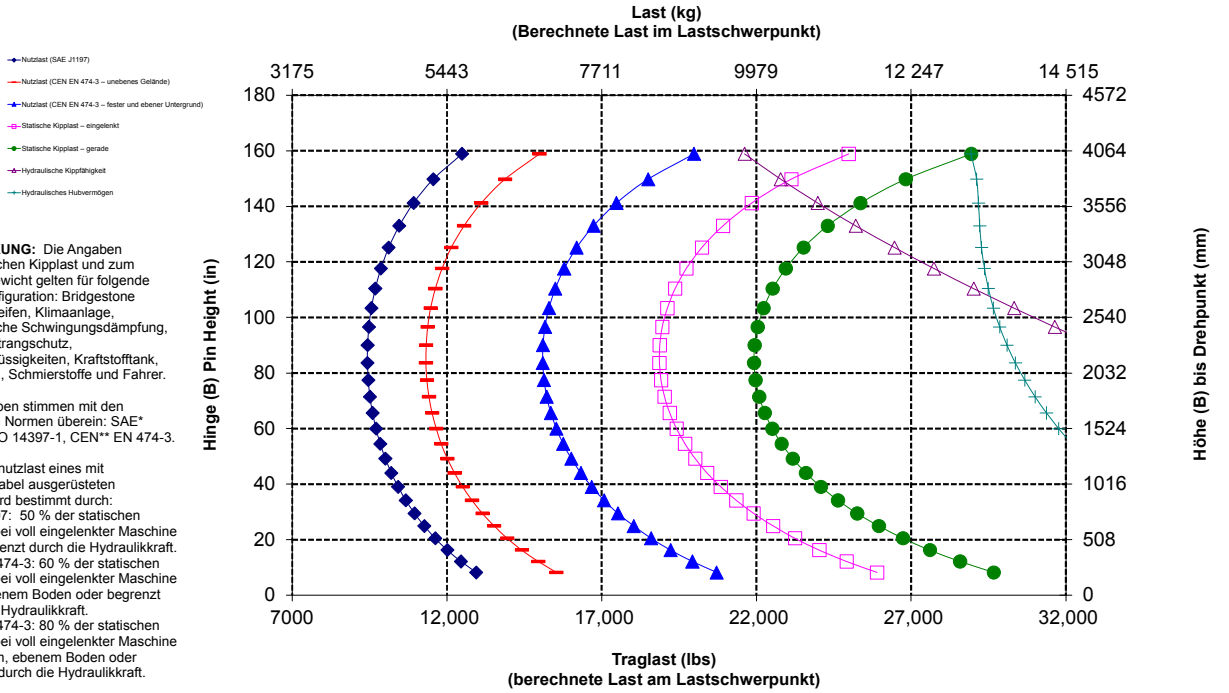

ANMERKUNG: Die Angaben zur statischen Kipplast und zum Einsatzgewicht gelten für folgende Laderkonfiguration: Bridgestone VJT L3 Reifen, Klimaanlage, hydraulische Schwingungsdämpfung, Antriebsstrangschutz, Betriebsflüssigkeiten, Kraftstofftank, Kühlmittel, Schmierstoffe und Fahrer.

Die Angaben stimmen mit den folgenden Normen überein: SAE* J1197, ISO 14397-1, CEN** EN 474-3.

Die Nennnutzlast eines mit Palettengabel ausgerüsteten Laders wird bestimmt durch:
SAE J1197: 50 % der statischen Kipplast bei voll eingelenkter Maschine oder begrenzt durch die Hydraulikkraft.
CEN EN 474-3: 60 % der statischen Kipplast bei voll eingelenkter Maschine auf unebenem Boden oder begrenzt durch die Hydraulikkraft.
CEN EN 474-3: 80 % der statischen Kipplast bei voll eingelenkter Maschine auf festem, ebenem Boden oder begrenzt durch die Hydraulikkraft.

*SAE – Society of Automotive Engineers
** CEN – Europäisches Komitee für Normung

WARNUNG: Die Nutzlast der Zinken nicht überschreiten. Die einzelnen Zinkenkapazitäten sind auf der Seite einer jeden Zinke eingestanzt.

Technische Daten der Gabel

Technische Daten der Gabel

1	Zinkenlänge	mm "	1829 72,0
2	Lastschwerpunkt	mm "	915 36,0
	Statische Kipplast – Maschine gerade (Gabeln waagerecht)	kg lbs	9446 20,819
	Statische Kipplast – Maschine eingelenkt (Gabeln waagerecht)	kg lbs	8121 17,898
	Nennlast (SAE J1197 – 50 % der statischen Kipplast bei voll eingelenkter Maschine)	kg lbs	4060 8949
	Nennlast (CEN EN 474-3, unebenes Gelände – 60 % FTSTL)	kg lbs	4872 10,739
	Nennlast (CEN EN 474-3, fester, ebener Untergrund – 80 % FTSTL)	kg lbs	6496 14,318
3	Max. Gesamtlänge	mm "	9269 364,9
4	Reichweite bei Gabel auf Bodenebene	mm "	1213 47,7
5	*Höhe zur Unterseite Gabelzinken bei tiefster Stellung und waagerechter Gabel	mm "	-79 -3,1
6	Gabelträgerreichweite bei horizontalen Hubarmen und waagerechter Gabel	mm "	1744 68,7
7	Gabelträgerreichweite bei maximaler Hubhöhe	mm "	1007 39,6
8	Höhe über Gabelzinken bei horizontalen Hubarmen und waagerechter Gabel	mm "	1877 73,9
9	Höhe über Gabelzinken bei höchster Stellung und waagrechter Gabel	mm "	3838 151,1
10	Gesamthöhe über Gabel bei max. Hubhöhe (Oberkante Gabelträger bis Boden)	mm "	4878 192,1
11	Ausschütthöhe bei max. Hubhöhe und max. Vorkippwinkel	mm "	2068 81,4
12	Max. Vorkippwinkel von waagerechter Position	Grad	52
13	Gesamtbreite Gabelträger	mm "	2528 99,5
14	Gesamthöhe Gabelträger	mm "	1130 44,5
15	Außenbreite der Zinken (maximale Spreizung)	mm "	2178 85,7
16	Außenbreite der Zinken (minimale Spreizung)	mm "	576 22,7
	Zinkenbreite (einzelne Zinke)	mm "	180,0 7,1
	Zinkenstärke	mm "	90,0 3,5
	Zinkenkapazität	kg lbs	14 800 32,619
	Einsatzgewicht	kg lbs	19 846 43,741

* Negative Werte liegen unter der Planumsebene

950 LOG

Palettengabel, FUSION	96"-Gabelträger 520-7957	72"-Zinke 520-7979

* Build 14A
* Z-Kinematik mit Parallelhub
* Holzladekonfiguration

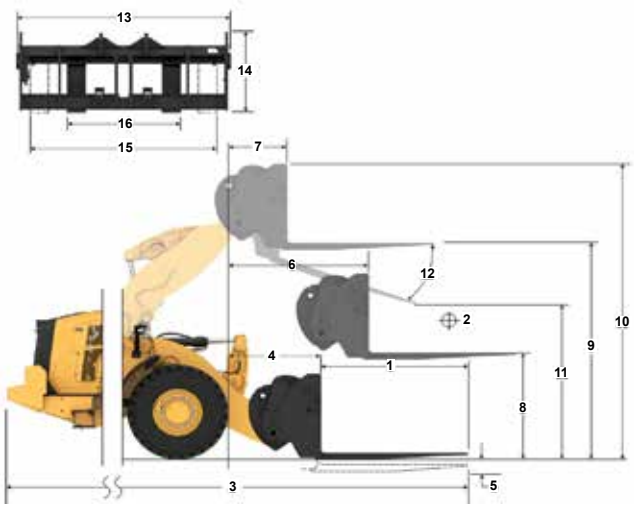

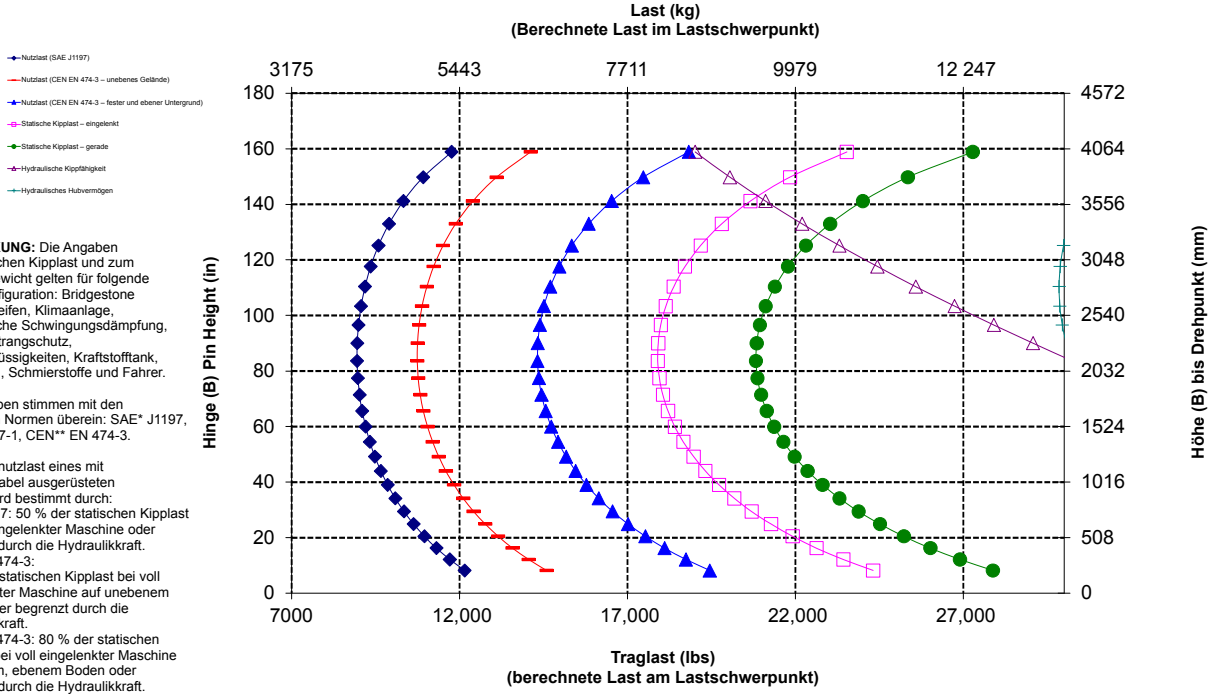

ANMERKUNG: Die Angaben zur statischen Kipplast und zum Einsatzgewicht gelten für folgende Laderkonfiguration: Bridgestone VJT L3 Reifen, Klimaanlage, hydraulische Schwingungsdämpfung, Antriebsstrangschutz, Betriebsflüssigkeiten, Kraftstofftank, Kühlmittel, Schmierstoffe und Fahrer.

Die Angaben stimmen mit den folgenden Normen überein: SAE* J1197, ISO 14397-1, CEN** EN 474-3.

Die Nennnutzlast eines mit Palettengabel ausgerüsteten Laders wird bestimmt durch:
SAE J1197: 50 % der statischen Kipplast bei voll eingelenkter Maschine oder begrenzt durch die Hydraulikkraft.
CEN EN 474-3:
60 % der statischen Kipplast bei voll eingelenkter Maschine auf unebenem Boden oder begrenzt durch die Hydraulikkraft.
CEN EN 474-3: 80 % der statischen Kipplast bei voll eingelenkter Maschine auf festem, ebenem Boden oder begrenzt durch die Hydraulikkraft.

*SAE – Society of Automotive Engineers
** CEN – Europäisches Komitee für Normung

WARNUNG: Die Nutzlast der Zinken nicht überschreiten. Die einzelnen Zinkenkapazitäten sind auf der Seite einer jeden Zinke eingestanzt.

Forstmaschine 950 – Technische Daten

Technische Daten der Gabel

Technische Daten der Gabel

1	Zinkenlänge	mm "	2134 84,0
2	Lastschwerpunkt	mm "	1067 42,0
	Statische Kipplast – Maschine gerade (Gabeln waagerecht)	kg lbs	8983 19,799
	Statische Kipplast – Maschine eingelenkt (Gabeln waagerecht)	kg lbs	7713 17,000
	Nennlast (SAE J1197 – 50 % der statischen Kipplast bei voll eingelenkter Maschine)	kg lbs	3857 8500
	Nennlast (CEN EN 474-3, unebenes Gelände – 60 % FTSTL)	kg lbs	4628 10,200
	Nennlast (CEN EN 474-3, fester, ebener Untergrund – 80 % FTSTL)	kg lbs	6170 13,600
3	Max. Gesamtlänge	mm "	9574 376,9
4	Reichweite bei Gabel auf Bodenebene	mm "	1213 47,7
5	*Höhe zur Unterseite Gabelzinken bei tiefster Stellung und waagerechter Gabel	mm "	-79 -3,1
6	Gabelträgerreichweite bei horizontalen Hubarmen und waagerechter Gabel	mm "	1744 68,7
7	Gabelträgerreichweite bei maximaler Hubhöhe	mm "	1007 39,6
8	Höhe über Gabelzinken bei horizontalen Hubarmen und waagerechter Gabel	mm "	1877 73,9
9	Höhe über Gabelzinken bei höchster Stellung und waagrechter Gabel	mm "	3838 151,1
10	Gesamthöhe über Gabel bei max. Hubhöhe (Oberkante Gabelträger bis Boden)	mm "	4878 192,1
11	Ausschütthöhe bei max. Hubhöhe und max. Vorkippwinkel	mm "	1827 71,9
12	Max. Vorkippwinkel von waagerechter Position	Grad	52
13	Gesamtbreite Gabelträger	mm "	2528 99,5
14	Gesamthöhe Gabelträger	mm "	1130 44,5
15	Außenbreite der Zinken (maximale Spreizung)	mm "	2178 85,7
16	Außenbreite der Zinken (minimale Spreizung)	mm "	576 22,7
	Zinkenbreite (einzelne Zinke)	mm "	180,0 7,1
	Zinkenstärke	mm "	90,0 3,5
	Zinkenkapazität	kg lbs	12 700 27,991
	Einsatzgewicht	kg lbs	19 909 43,880

* Negative Werte liegen unter der Planumsebene

950 LOG

Palettengabel, FUSION	96"-Gabelträger	84"-Zinke
	520-7957	520-7986

*** Build 14A**
*** Z-Kinematik mit Parallelhub**
*** Holzladekonfiguration**

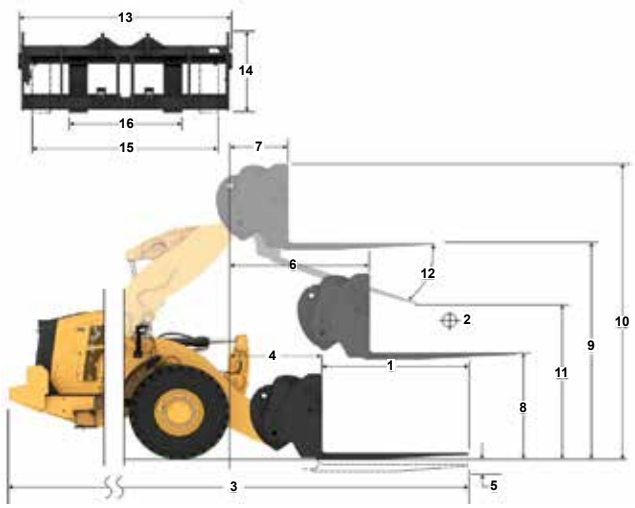

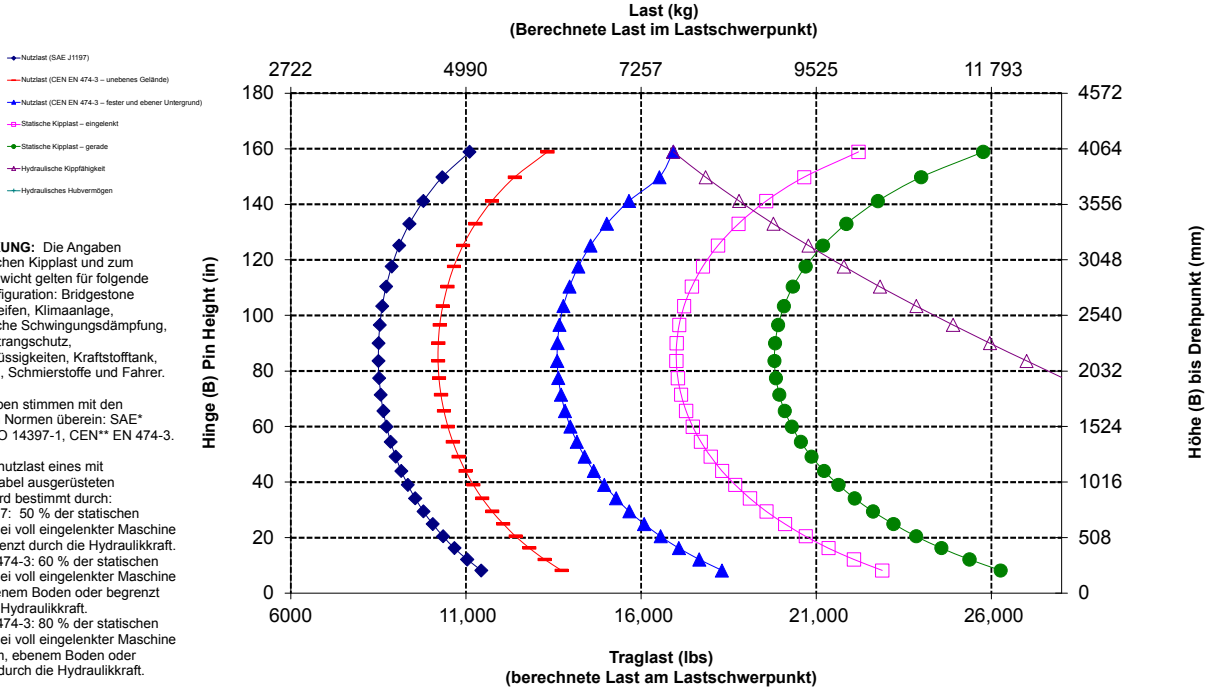

ANMERKUNG: Die Angaben zur statischen Kipplast und zum Einsatzgewicht gelten für folgende Laderkonfiguration: Bridgestone VJT L3 Reifen, Klimaanlage, hydraulische Schwingungsdämpfung, Antriebsstrangschutz, Betriebsflüssigkeiten, Kraftstofftank, Kühlmittel, Schmierstoffe und Fahrer.

Die Angaben stimmen mit den folgenden Normen überein: SAE* J1197, ISO 14397-1, CEN** EN 474-3.

Die Nennnutzlast eines mit Palettengabel ausgerüsteten Laders wird bestimmt durch:
SAE J1197: 50 % der statischen Kipplast bei voll eingelenkter Maschine oder begrenzt durch die Hydraulikkraft.
CEN EN 474-3: 60 % der statischen Kipplast bei voll eingelenkter Maschine auf unebenem Boden oder begrenzt durch die Hydraulikkraft.
CEN EN 474-3: 80 % der statischen Kipplast bei voll eingelenkter Maschine auf festem, ebenem Boden oder begrenzt durch die Hydraulikkraft.

*SAE – Society of Automotive Engineers
** CEN – Europäisches Komitee für Normung

WARNUNG: Die Nutzlast der Zinken nicht überschreiten. Die einzelnen Zinkenkapazitäten sind auf der Seite einer jeden Zinke eingestanzt.

Technische Daten der Gabel

Technische Daten der Gabel

1	Zinkenlänge	mm "	2438 96,0
2	Lastschwerpunkt	mm "	1219 48,0
	Statische Kipplast – Maschine gerade (Gabeln waagerecht)	kg lbs	8555 18,855
	Statische Kipplast – Maschine eingelenkt (Gabeln waagerecht)	kg lbs	7336 16,168
	Nennlast (SAE J1197 – 50 % der statischen Kipplast bei voll eingelenkter Maschine)	kg lbs	3668 8084
	Nennlast (CEN EN 474-3, unebenes Gelände – 60 % FTSTL)	kg lbs	4401 9701
	Nennlast (CEN EN 474-3, fester, ebener Untergrund – 80 % FTSTL)	kg lbs	5868 12,934
3	Max. Gesamtlänge	mm "	9878 388,9
4	Reichweite bei Gabel auf Bodenebene	mm "	1213 47.7
5	*Höhe zur Unterseite Gabelzinken bei tiefster Stellung und waagerechter Gabel	mm "	-79 -3,1
6	Gabelträgerreichweite bei horizontalen Hubarmen und waagerechter Gabel	mm "	1744 68,7
7	Gabelträgerreichweite bei maximaler Hubhöhe	mm "	1007 39,6
8	Höhe über Gabelzinken bei horizontalen Hubarmen und waagerechter Gabel	mm "	1877 73,9
9	Höhe über Gabelzinken bei höchster Stellung und waagrechter Gabel	mm "	3838 151,1
10	Gesamthöhe über Gabel bei max. Hubhöhe (Oberkante Gabelträger bis Boden)	mm "	4878 192,1
11	Ausschütthöhe bei max. Hubhöhe und max. Vorkippwinkel	mm "	1587 62,5
12	Max. Vorkippwinkel von waagerechter Position	Grad	52
13	Gesamtbreite Gabelträger	mm "	2528 99,5
14	Gesamthöhe Gabelträger	mm "	1130 44,5
15	Außenbreite der Zinken (maximale Spreizung)	mm "	2178 85,7
16	Außenbreite der Zinken (minimale Spreizung)	mm "	576 22,7
	Zinkenbreite (einzelne Zinke)	mm "	180,0 7,1
	Zinkenstärke	mm "	90,0 3,5
	Zinkenkapazität	kg lbs	11 300 24,905
	Einsatzgewicht	kg lbs	19 971 44,017

* Negative Werte liegen unter der Planumsebene

950 LOG

Palettengabel, FUSION	96"-Gabelträger 520-7957	96"-Zinke 520-7981

*** Build 14A**
*** Z-Kinematik mit Parallelhub**
*** Holzladekonfiguration**

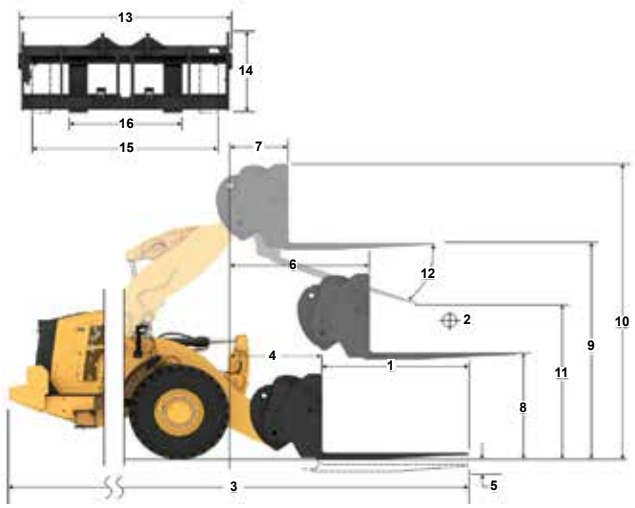

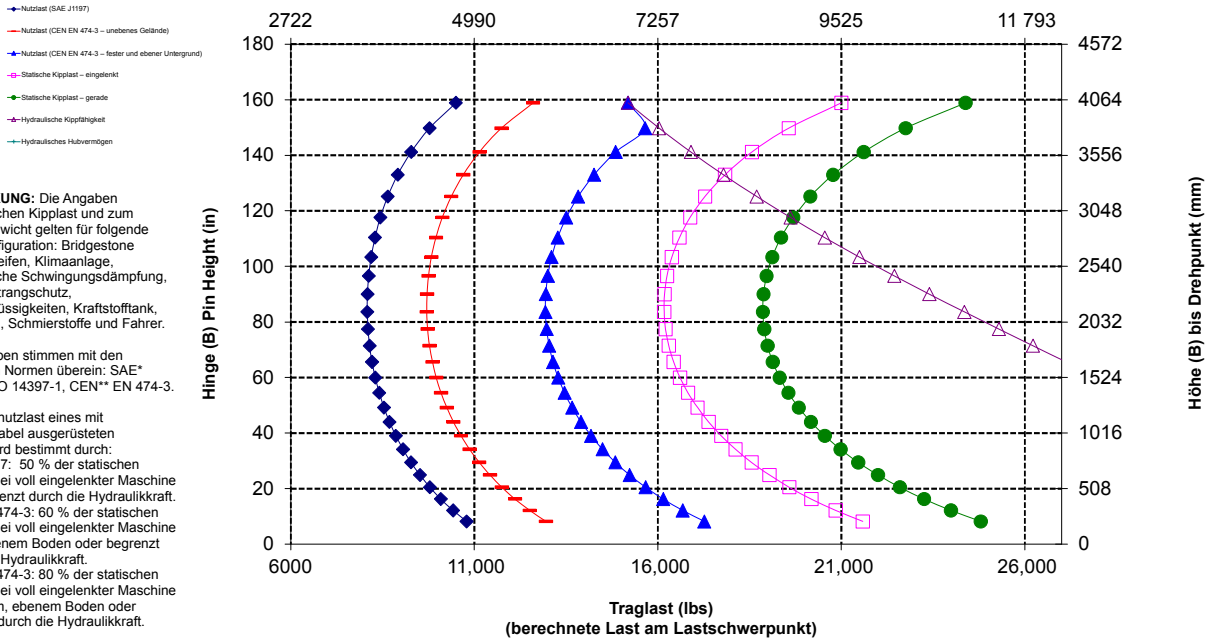

ANMERKUNG: Die Angaben zur statischen Kipplast und zum Einsatzgewicht gelten für folgende Laderkonfiguration: Bridgestone VJT L3 Reifen, Klimaanlage, hydraulische Schwingungsdämpfung, Antriebsstrangschutz, Betriebsflüssigkeiten, Kraftstofftank, Kühlmittel, Schmierstoffe und Fahrer.

Die Angaben stimmen mit den folgenden Normen überein: SAE* J1197, ISO 14397-1, CEN** EN 474-3.

Die Nennnutzlast eines mit Palettengabel ausgerüsteten Laders wird bestimmt durch:
SAE J1197: 50 % der statischen Kipplast bei voll eingelenkter Maschine oder begrenzt durch die Hydraulikkraft.
CEN EN 474-3: 60 % der statischen Kipplast bei voll eingelenkter Maschine auf unebenem Boden oder begrenzt durch die Hydraulikkraft.
CEN EN 474-3: 80 % der statischen Kipplast bei voll eingelenkter Maschine auf festem, ebenem Boden oder begrenzt durch die Hydraulikkraft.

*SAE – Society of Automotive Engineers
** CEN – Europäisches Komitee für Normung

WARNUNG: Die Nutzlast der Zinken nicht überschreiten. Die einzelnen Zinkenkapazitäten sind auf der Seite einer jeden Zinke eingestanzt.

Forstmaschine 950 – Technische Daten

Technische Daten der Gabel

Technische Daten der Gabel

1	Zinkenlänge	mm "	1219 48,0
2	Lastschwerpunkt	mm "	610 24,0
	Statische Kipplast – Maschine gerade (Gabeln waagerecht)	kg lbs	10 446 23,023
	Statische Kipplast – Maschine eingelenkt (Gabeln waagerecht)	kg lbs	8995 19,824
	Nennlast (SAE J1197 – 50 % der statischen Kipplast bei voll eingelenkter Maschine)	kg lbs	4497 9912
	Nennlast (CEN EN 474-3, unebenes Gelände – 60 % FTSTL)	kg lbs	5397 11,894
	Nennlast (CEN EN 474-3, fester, ebener Untergrund – 80 % FTSTL)	kg lbs	7196 15,859
3	Max. Gesamtlänge	mm "	8659 340,9
4	Reichweite bei Gabel auf Bodenebene	mm "	1212 47,7
5	*Höhe zur Unterseite Gabelzinken bei tiefster Stellung und waagerechter Gabel	mm "	-79 -3,1
6	Gabelträgerreichweite bei horizontalen Hubarmen und waagerechter Gabel	mm "	1744 68,6
7	Gabelträgerreichweite bei maximaler Hubhöhe	mm "	1006 39,6
8	Höhe über Gabelzinken bei horizontalen Hubarmen und waagerechter Gabel	mm "	1877 73,9
9	Höhe über Gabelzinken bei höchster Stellung und waagrechter Gabel	mm "	3838 151,1
10	Gesamthöhe über Gabel bei max. Hubhöhe (Oberkante Gabelträger bis Boden)	mm "	4878 192,1
11	Ausschütthöhe bei max. Hubhöhe und max. Vorkippwinkel	mm "	2550 100,4
12	Max. Vorkippwinkel von waagerechter Position	Grad	52
13	Gesamtbreite Gabelträger	mm "	2833 111,5
14	Gesamthöhe Gabelträger	mm "	1130 44,5
15	Außenbreite der Zinken (maximale Spreizung)	mm "	2493 98,1
16	Außenbreite der Zinken (minimale Spreizung)	mm "	590 23,2
	Zinkenbreite (einzelne Zinke)	mm "	180,0 7,1
	Zinkenstärke	mm "	90,0 3,5
	Zinkenkapazität	kg lbs	22 200 48,929
	Einsatzgewicht	kg lbs	19 772 43,578

* Negative Werte liegen unter der Planumsebene

950 LOG

Palettengabel, FUSION	108"-Gabelträger	48"-Zinke
	520-7968	520-7985

* Build 14A
* Z-Kinematik mit Parallelhub
* Holzladekonfiguration

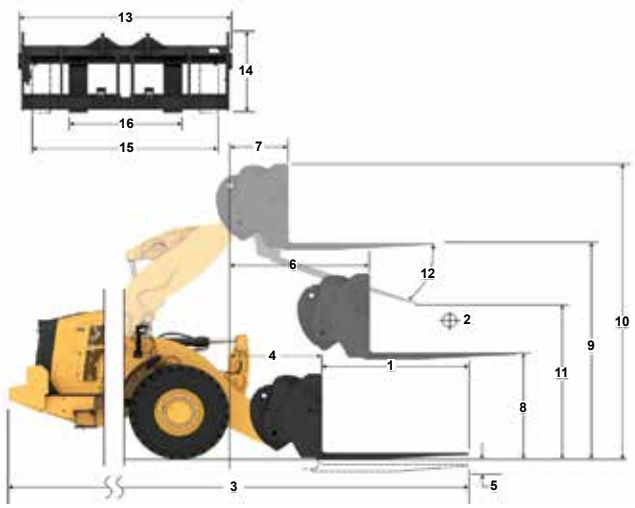

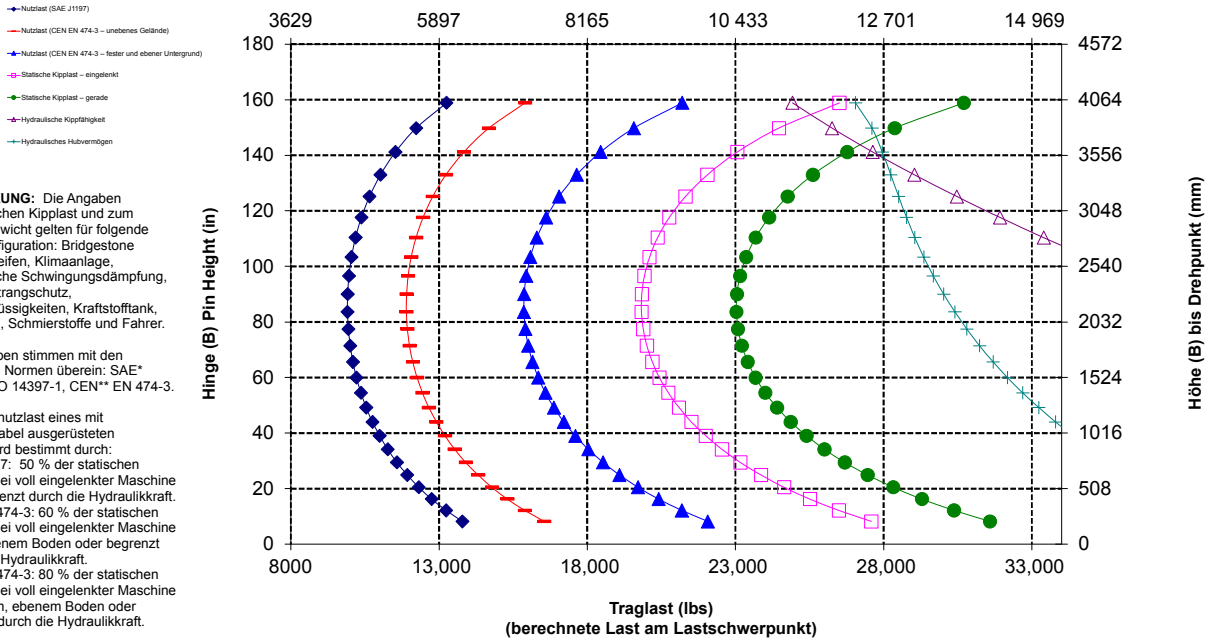

ANMERKUNG: Die Angaben zur statischen Kipplast und zum Einsatzgewicht gelten für folgende Laderkonfiguration: Bridgestone VJT L3 Reifen, Klimaanlage, hydraulische Schwingungsdämpfung, Antriebsstrangschutz, Betriebsflüssigkeiten, Kraftstofftank, Kühlmittel, Schmierstoffe und Fahrer.

Die Angaben stimmen mit den folgenden Normen überein: SAE* J1197, ISO 14397-1, CEN** EN 474-3.

Die Nennnutzlast eines mit Palettengabel ausgerüsteten Laders wird bestimmt durch:
SAE J1197: 50 % der statischen Kipplast bei voll eingelenkter Maschine oder begrenzt durch die Hydraulikkraft.
CEN EN 474-3: 60 % der statischen Kipplast bei voll eingelenkter Maschine auf unebenem Boden oder begrenzt durch die Hydraulikkraft.
CEN EN 474-3: 80 % der statischen Kipplast bei voll eingelenkter Maschine auf festem, ebenem Boden oder begrenzt durch die Hydraulikkraft.

*SAE – Society of Automotive Engineers
** CEN – Europäisches Komitee für Normung

WARNUNG: Die Nutzlast der Zinken nicht überschreiten. Die einzelnen Zinkenkapazitäten sind auf der Seite einer jeden Zinke eingestanzt.

Technische Daten der Gabel

Technische Daten der Gabel

1	Zinkenlänge	mm "	1524 60,0
2	Lastschwerpunkt	mm "	762 30,0
	Statische Kipplast – Maschine gerade (Gabeln waagerecht)	kg lbs	9909 21,839
	Statische Kipplast – Maschine eingelenkt (Gabeln waagerecht)	kg lbs	8523 18,784
	Nennlast (SAE J1197 – 50 % der statischen Kipplast bei voll eingelenkter Maschine)	kg lbs	4261 9392
	Nennlast (CEN EN 474-3, unebenes Gelände – 60 % FTSTL)	kg lbs	5114 11,271
	Nennlast (CEN EN 474-3, fester, ebener Untergrund – 80 % FTSTL)	kg lbs	6818 15,028
3	Max. Gesamtlänge	mm "	8964 352,9
4	Reichweite bei Gabel auf Bodenebene	mm "	1213 47,7
5	*Höhe zur Unterseite Gabelzinken bei tiefster Stellung und waagerechter Gabel	mm "	-79 -3,1
6	Gabelträgerreichweite bei horizontalen Hubarmen und waagerechter Gabel	mm "	1744 68,7
7	Gabelträgerreichweite bei maximaler Hubhöhe	mm "	1007 39,6
8	Höhe über Gabelzinken bei horizontalen Hubarmen und waagerechter Gabel	mm "	1877 73,9
9	Höhe über Gabelzinken bei höchster Stellung und waagrechter Gabel	mm "	3838 151,1
10	Gesamthöhe über Gabel bei max. Hubhöhe (Oberkante Gabelträger bis Boden)	mm "	4878 192,1
11	Ausschütthöhe bei max. Hubhöhe und max. Vorkippwinkel	mm "	2309 90,9
12	Max. Vorkippwinkel von waagerechter Position	Grad	52
13	Gesamtbreite Gabelträger	mm "	2833 111,5
14	Gesamthöhe Gabelträger	mm "	1130 44,5
15	Außenbreite der Zinken (maximale Spreizung)	mm "	2483 97,8
16	Außenbreite der Zinken (minimale Spreizung)	mm "	590 23,2
	Zinkenbreite (einzelne Zinke)	mm "	180,0 7,1
	Zinkenstärke	mm "	90,0 3,5
	Zinkenkapazität	kg lbs	17 800 39,231
	Einsatzgewicht	kg lbs	19 834 43,715

* Negative Werte liegen unter der Planumsebene

950 LOG

Palettengabel, FUSION	108"-Gabelträger	60"-Zinke
	520-7968	520-7980

* Build 14A
* Z-Kinematik mit Parallelhub
* Holzladekonfiguration

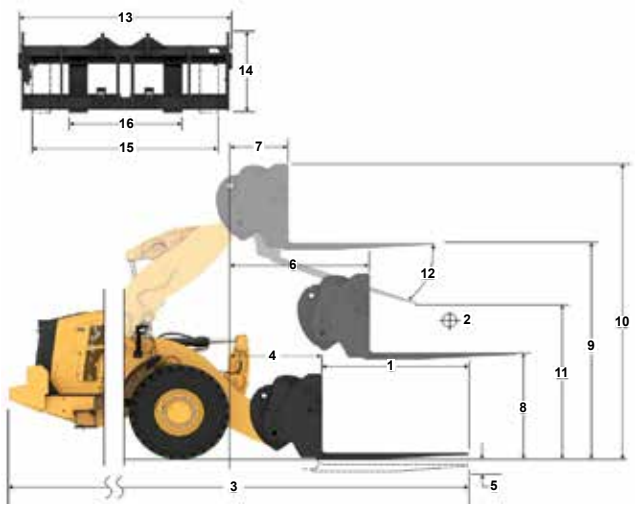

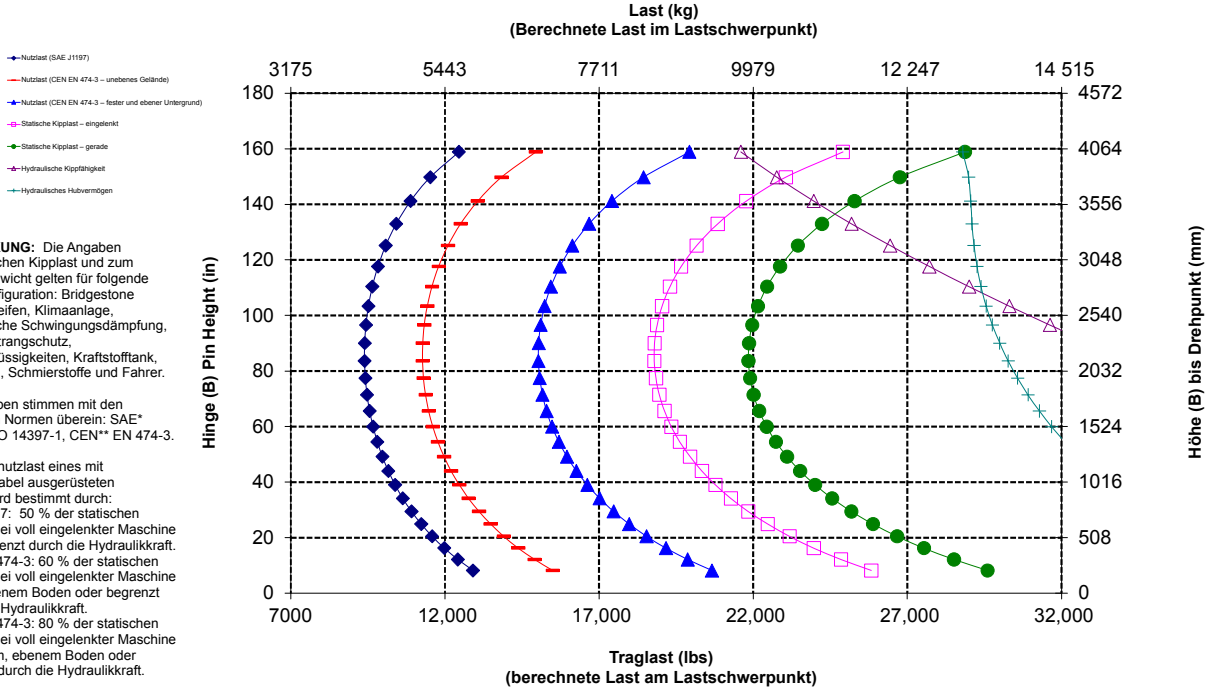

ANMERKUNG: Die Angaben zur statischen Kipplast und zum Einsatzgewicht gelten für folgende Laderkonfiguration: Bridgestone VJT L3 Reifen, Klimaanlage, hydraulische Schwingungsdämpfung, Antriebsstrangschutz, Betriebsflüssigkeiten, Kraftstofftank, Kühlmittel, Schmierstoffe und Fahrer.

Die Angaben stimmen mit den folgenden Normen überein: SAE* J1197, ISO 14397-1, CEN** EN 474-3.

Die Nennnutzlast eines mit Palettengabel ausgerüsteten Laders wird bestimmt durch:
SAE J1197: 50 % der statischen Kipplast bei voll eingelenkter Maschine oder begrenzt durch die Hydraulikkraft.
CEN EN 474-3: 60 % der statischen Kipplast bei voll eingelenkter Maschine auf unebenem Boden oder begrenzt durch die Hydraulikkraft.
CEN EN 474-3: 80 % der statischen Kipplast bei voll eingelenkter Maschine auf festem, ebenem Boden oder begrenzt durch die Hydraulikkraft.

*SAE – Society of Automotive Engineers
** CEN – Europäisches Komitee für Normung

WARNUNG: Die Nutzlast der Zinken nicht überschreiten. Die einzelnen Zinkenkapazitäten sind auf der Seite einer jeden Zinke eingestanzt.

Forstmaschine 950 – Technische Daten

Technische Daten der Gabel

Technische Daten der Gabel

1	Zinkenlänge	mm "	1829 72,0
2	Lastschwerpunkt	mm "	915 36,0
	Statische Kipplast – Maschine gerade (Gabeln waagerecht)	kg lbs	9412 20,743
	Statische Kipplast – Maschine eingelenkt (Gabeln waagerecht)	kg lbs	8086 17,822
	Nennlast (SAE J1197 – 50 % der statischen Kipplast bei voll eingelenkter Maschine)	kg lbs	4043 8911
	Nennlast (CEN EN 474-3, unebenes Gelände – 60 % FTSTL)	kg lbs	4852 10,693
	Nennlast (CEN EN 474-3, fester, ebener Untergrund – 80 % FTSTL)	kg lbs	6469 14,257
3	Max. Gesamtlänge	mm "	9269 364,9
4	Reichweite bei Gabel auf Bodenebene	mm "	1213 47,7
5	*Höhe zur Unterseite Gabelzinken bei tiefster Stellung und waagerechter Gabel	mm "	-79 -3,1
6	Gabelträgerreichweite bei horizontalen Hubarmen und waagerechter Gabel	mm "	1744 68,7
7	Gabelträgerreichweite bei maximaler Hubhöhe	mm "	1007 39,6
8	Höhe über Gabelzinken bei horizontalen Hubarmen und waagerechter Gabel	mm "	1877 73,9
9	Höhe über Gabelzinken bei höchster Stellung und waagrechter Gabel	mm "	3838 151,1
10	Gesamthöhe über Gabel bei max. Hubhöhe (Oberkante Gabelträger bis Boden)	mm "	4878 192,1
11	Ausschütthöhe bei max. Hubhöhe und max. Vorkippwinkel	mm "	2068 81,4
12	Max. Vorkippwinkel von waagerechter Position	Grad	52
13	Gesamtbreite Gabelträger	mm "	2833 111,5
14	Gesamthöhe Gabelträger	mm "	1130 44,5
15	Außenbreite der Zinken (maximale Spreizung)	mm "	2483 97,8
16	Außenbreite der Zinken (minimale Spreizung)	mm "	590 23,2
	Zinkenbreite (einzelne Zinke)	mm "	180,0 7,1
	Zinkenstärke	mm "	90,0 3,5
	Zinkenkapazität	kg lbs	14 800 32,619
	Einsatzgewicht	kg lbs	19 896 43,851

* Negative Werte liegen unter der Planumsebene

950 LOG

Palettengabel, FUSION

	108"-Gabelträger	72"-Zinke
	520-7968	520-7979

* Build 14A
* Z-Kinematik mit Parallelhub
* Holzladekonfiguration

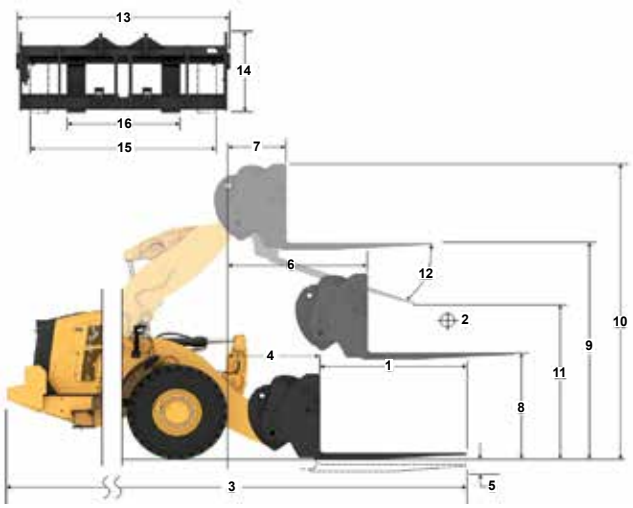

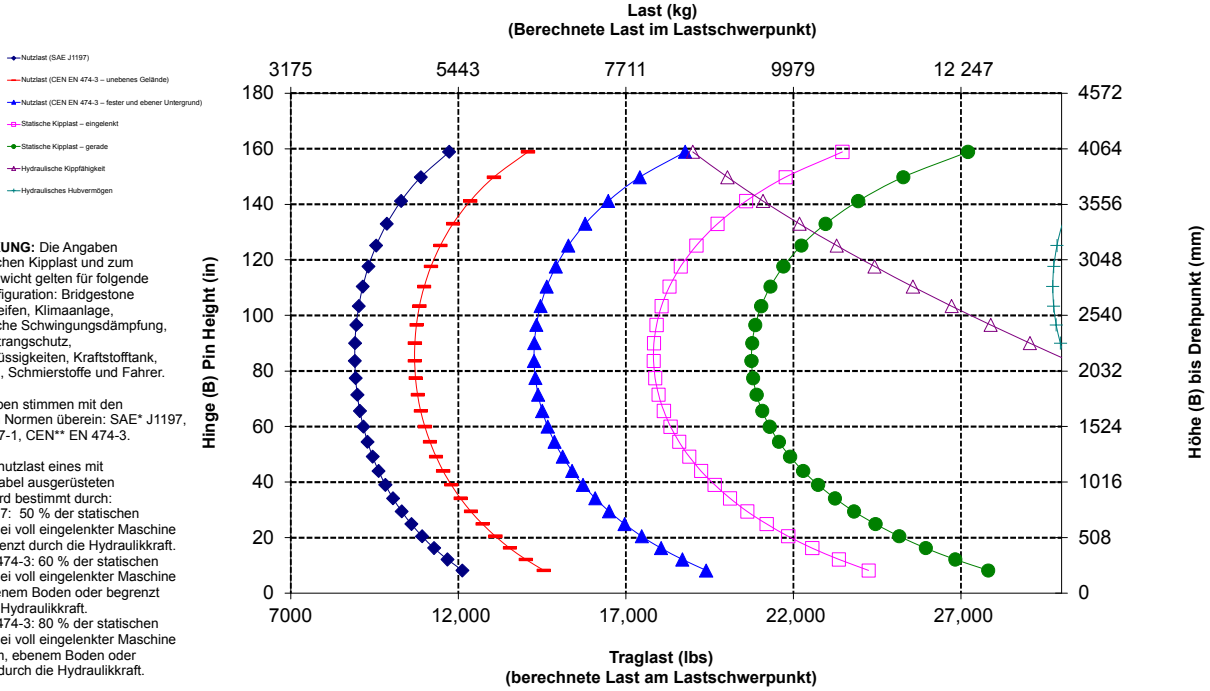

ANMERKUNG: Die Angaben zur statischen Kipplast und zum Einsatzgewicht gelten für folgende Laderkonfiguration: Bridgestone VJT L3 Reifen, Klimaanlage, hydraulische Schwingungsdämpfung, Antriebsstrangschutz, Betriebsflüssigkeiten, Kraftstofftank, Kühlmittel, Schmierstoffe und Fahrer.

Die Angaben stimmen mit den folgenden Normen überein: SAE* J1197, ISO 14397-1, CEN** EN 474-3.

Die Nennnutzlast eines mit Palettengabel ausgerüsteten Laders wird bestimmt durch:
SAE J1197: 50 % der statischen Kipplast bei voll eingelenkter Maschine oder begrenzt durch die Hydraulikkraft.
CEN EN 474-3: 60 % der statischen Kipplast bei voll eingelenkter Maschine auf unebenem Boden oder begrenzt durch die Hydraulikkraft.
CEN EN 474-3: 80 % der statischen Kipplast bei voll eingelenkter Maschine auf festem, ebenem Boden oder begrenzt durch die Hydraulikkraft.

*SAE – Society of Automotive Engineers
** CEN – Europäisches Komitee für Normung

WARNUNG: Die Nutzlast der Zinken nicht überschreiten. Die einzelnen Zinkenkapazitäten sind auf der Seite einer jeden Zinke eingestanzt.

Technische Daten der Gabel

Technische Daten der Gabel

1	Zinkenlänge	mm "	2134 84,0
2	Lastschwerpunkt	mm "	1067 42,0
	Statische Kipplast – Maschine gerade (Gabeln waagerecht)	kg lbs	8951 19,728
	Statische Kipplast – Maschine eingelenkt (Gabeln waagerecht)	kg lbs	7681 16,929
	Nennlast (SAE J1197 – 50 % der statischen Kipplast bei voll eingelenkter Maschine)	kg lbs	3840 8464
	Nennlast (CEN EN 474-3, unebenes Gelände – 60 % FTSTL)	kg lbs	4609 10,157
	Nennlast (CEN EN 474-3, fester, ebener Untergrund – 80 % FTSTL)	kg lbs	6145 13,543
3	Max. Gesamtlänge	mm "	9574 376,9
4	Reichweite bei Gabel auf Bodenebene	mm "	1213 47,7
5	*Höhe zur Unterseite Gabelzinken bei tiefster Stellung und waagerechter Gabel	mm "	-79 -3,1
6	Gabelträgerreichweite bei horizontalen Hubarmen und waagerechter Gabel	mm "	1744 68,7
7	Gabelträgerreichweite bei maximaler Hubhöhe	mm "	1007 39,6
8	Höhe über Gabelzinken bei horizontalen Hubarmen und waagerechter Gabel	mm "	1877 73,9
9	Höhe über Gabelzinken bei höchster Stellung und waagrechter Gabel	mm "	3838 151,1
10	Gesamthöhe über Gabel bei max. Hubhöhe (Oberkante Gabelträger bis Boden)	mm "	4878 192,1
11	Ausschütthöhe bei max. Hubhöhe und max. Vorkippwinkel	mm "	1827 71,9
12	Max. Vorkippwinkel von waagerechter Position	Grad	52
13	Gesamtbreite Gabelträger	mm "	2833 111,5
14	Gesamthöhe Gabelträger	mm "	1130 44,5
15	Außenbreite der Zinken (maximale Spreizung)	mm "	2483 97,8
16	Außenbreite der Zinken (minimale Spreizung)	mm "	590 23,2
	Zinkenbreite (einzelne Zinke)	mm "	180,0 7,1
	Zinkenstärke	mm "	90,0 3,5
	Zinkenkapazität	kg lbs	12 700 27,991
	Einsatzgewicht	kg lbs	19 958 43,988

* Negative Werte liegen unter der Planumsebene

950 LOG

Palettengabel, FUSION	108"-Gabelträger	84"-Zinke
	520-7968	520-7986

* Build 14A
* Z-Kinematik mit Parallelhub
* Holzladekonfiguration

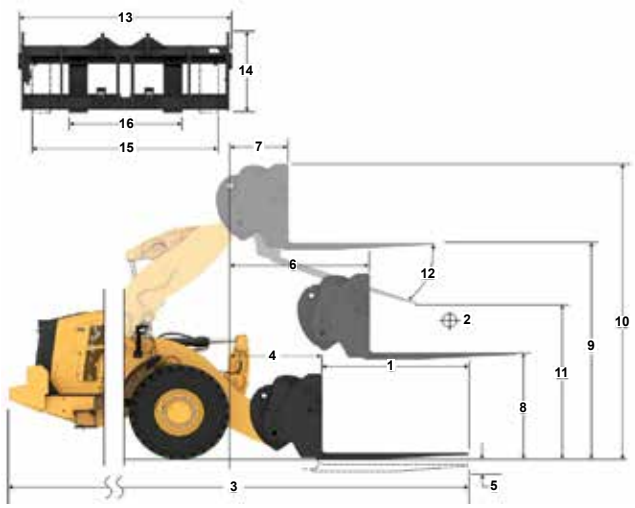

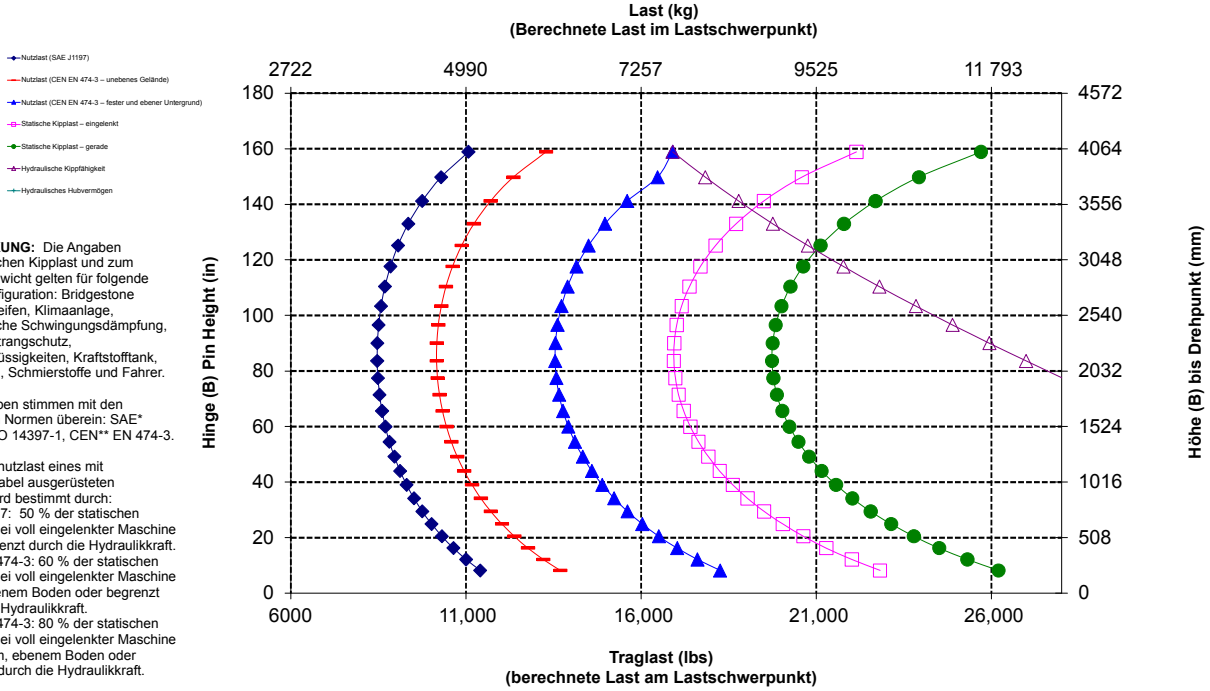

ANMERKUNG: Die Angaben zur statischen Kipplast und zum Einsatzgewicht gelten für folgende Laderkonfiguration: Bridgestone VJT L3 Reifen, Klimaanlage, hydraulische Schwingungsdämpfung, Antriebsstrangschutz, Betriebsflüssigkeiten, Kraftstofftank, Kühlmittel, Schmierstoffe und Fahrer.

Die Angaben stimmen mit den folgenden Normen überein: SAE* J1197, ISO 14397-1, CEN** EN 474-3.

Die Nennnutzlast eines mit Palettengabel ausgerüsteten Laders wird bestimmt durch:
SAE J1197: 50 % der statischen Kipplast bei voll eingelenkter Maschine oder begrenzt durch die Hydraulikkraft.
CEN EN 474-3: 60 % der statischen Kipplast bei voll eingelenkter Maschine auf unebenem Boden oder begrenzt durch die Hydraulikkraft.
CEN EN 474-3: 80 % der statischen Kipplast bei voll eingelenkter Maschine auf festem, ebenem Boden oder begrenzt durch die Hydraulikkraft.

*SAE – Society of Automotive Engineers
** CEN – Europäisches Komitee für Normung

WARNUNG: Die Nutzlast der Zinken nicht überschreiten. Die einzelnen Zinkenkapazitäten sind auf der Seite einer jeden Zinke eingestanzt.

Forstmaschine 950 – Technische Daten

Technische Daten der Gabel

Technische Daten der Gabel

1	Zinkenlänge	mm "	2438 96,0
2	Lastschwerpunkt	mm "	1219 48,0
	Statische Kipplast – Maschine gerade (Gabeln waagerecht)	kg lbs	8523 18,785
	Statische Kipplast – Maschine eingelenkt (Gabeln waagerecht)	kg lbs	7304 16,097
	Nennlast (SAE J1197 – 50 % der statischen Kipplast bei voll eingelenkter Maschine)	kg lbs	3652 8049
	Nennlast (CEN EN 474-3, unebenes Gelände – 60 % FTSTL)	kg lbs	4382 9658
	Nennlast (CEN EN 474-3, fester, ebener Untergrund – 80 % FTSTL)	kg lbs	5843 12,878
3	Max. Gesamtlänge	mm "	9878 388,9
4	Reichweite bei Gabel auf Bodenebene	mm "	1213 47,7
5	*Höhe zur Unterseite Gabelzinken bei tiefster Stellung und waagerechter Gabel	mm "	-79 -3,1
6	Gabelträgerreichweite bei horizontalen Hubarmen und waagerechter Gabel	mm "	1744 68,7
7	Gabelträgerreichweite bei maximaler Hubhöhe	mm "	1007 39,6
8	Höhe über Gabelzinken bei horizontalen Hubarmen und waagerechter Gabel	mm "	1877 73,9
9	Höhe über Gabelzinken bei höchster Stellung und waagrechter Gabel	mm "	3838 151,1
10	Gesamthöhe über Gabel bei max. Hubhöhe (Oberkante Gabelträger bis Boden)	mm "	4878 192,1
11	Ausschütthöhe bei max. Hubhöhe und max. Vorkippwinkel	mm "	1587 62,5
12	Max. Vorkippwinkel von waagerechter Position	Grad	52
13	Gesamtbreite Gabelträger	mm "	2833 111,5
14	Gesamthöhe Gabelträger	mm "	1130 44,5
15	Außenbreite der Zinken (maximale Spreizung)	mm "	2483 97,8
16	Außenbreite der Zinken (minimale Spreizung)	mm "	590 23,2
	Zinkenbreite (einzelne Zinke)	mm "	180,0 7,1
	Zinkenstärke	mm "	90,0 3,5
	Zinkenkapazität	kg lbs	11 300 24,905
	Einsatzgewicht	kg lbs	20 021 44,127

* Negative Werte liegen unter der Planumsebene

950 LOG

Palettengabel, FUSION	108"-Gabelträger	96"-Zinke
	520-7968	520-7981

* Build 14A
* Z-Kinematik mit Parallelhub
* Holzladekonfiguration

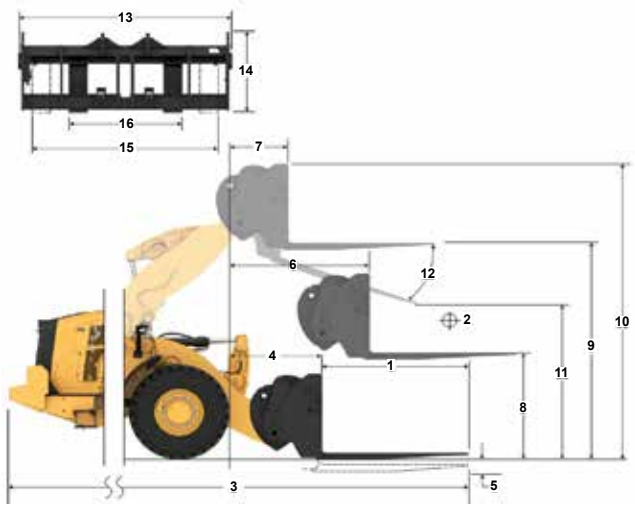

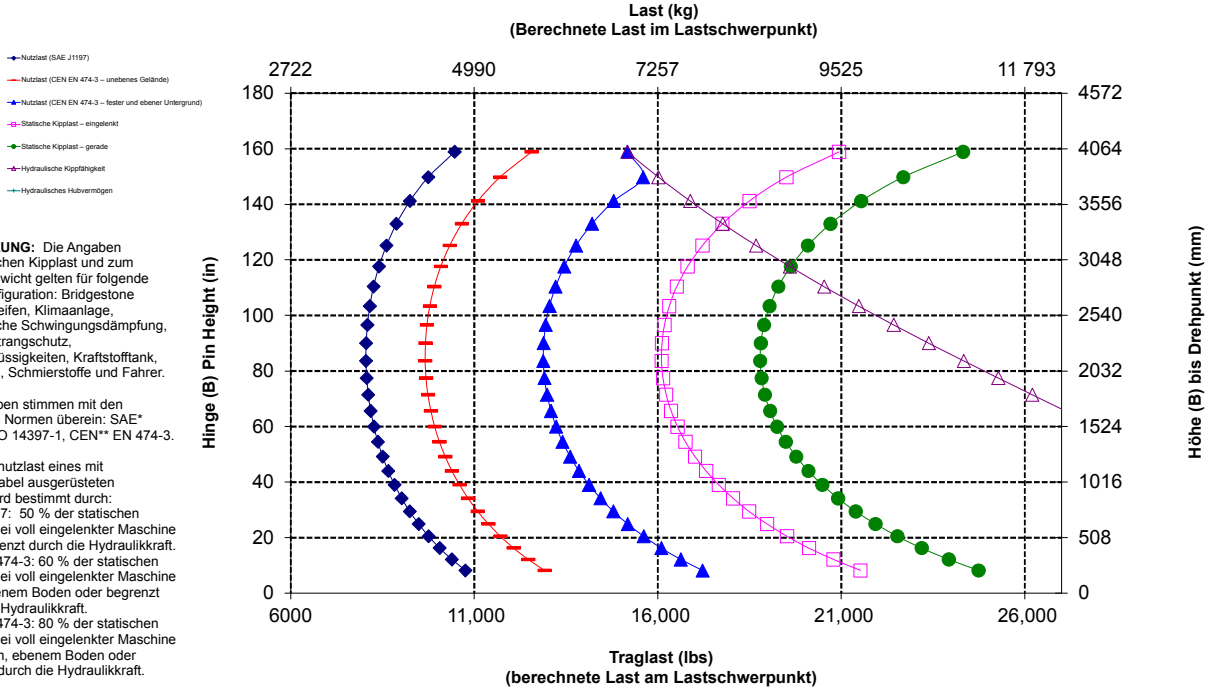

ANMERKUNG: Die Angaben zur statischen Kipplast und zum Einsatzgewicht gelten für folgende Laderkonfiguration: Bridgestone VJT L3 Reifen, Klimaanlage, hydraulische Schwingungsdämpfung, Antriebsstrangschutz, Betriebsflüssigkeiten, Kraftstofftank, Kühlmittel, Schmierstoffe und Fahrer.

Die Angaben stimmen mit den folgenden Normen überein: SAE* J1197, ISO 14397-1, CEN** EN 474-3.

Die Nennnutzlast eines mit Palettengabel ausgerüsteten Laders wird bestimmt durch:
SAE J1197: 50 % der statischen Kipplast bei voll eingelenkter Maschine oder begrenzt durch die Hydraulikkraft.
CEN EN 474-3: 60 % der statischen Kipplast bei voll eingelenkter Maschine auf unebenem Boden oder begrenzt durch die Hydraulikkraft.
CEN EN 474-3: 80 % der statischen Kipplast bei voll eingelenkter Maschine auf festem, ebenem Boden oder begrenzt durch die Hydraulikkraft.

*SAE – Society of Automotive Engineers
** CEN – Europäisches Komitee für Normung

WARNUNG: Die Nutzlast der Zinken nicht überschreiten. Die einzelnen Zinkenkapazitäten sind auf der Seite einer jeden Zinke eingestanzt.

Technische Daten der Gabel

Technische Daten der Gabel

1	Zinkenlänge	mm "	2438 96,0
2	Lastschwerpunkt	mm "	1219 48,0
	Statische Kipplast – Maschine gerade (Gabeln waagerecht)	kg lbs	8244 18,170
	Statische Kipplast – Maschine eingelenkt (Gabeln waagerecht)	kg lbs	7056 15,551
	Nennlast (SAE J1197 – 50 % der statischen Kipplast bei voll eingelenkter Maschine)	kg lbs	3528 7775
	Nennlast (CEN EN 474-3, unebenes Gelände – 60 % FTSTL)	kg lbs	4233 9331
	Nennlast (CEN EN 474-3, fester, ebener Untergrund – 80 % FTSTL)	kg lbs	5645 12,441
3	Max. Gesamtlänge	mm "	9984 393,1
4	Reichweite bei Gabel auf Bodenebene	mm "	1319 51,9
5	*Höhe zur Unterseite Gabelzinken bei tiefster Stellung und waagerechter Gabel	mm "	-90 -3,5
6	Gabelträgerreichweite bei horizontalen Hubarmen und waagerechter Gabel	mm "	1843 72,6
7	Gabelträgerreichweite bei maximaler Hubhöhe	mm "	1106 43,5
8	Höhe über Gabelzinken bei horizontalen Hubarmen und waagerechter Gabel	mm "	1867 73,5
9	Höhe über Gabelzinken bei höchster Stellung und waagrechter Gabel	mm "	3828 150,7
10	Gesamthöhe über Gabel bei max. Hubhöhe (Oberkante Gabelträger bis Boden)	mm "	4896 192,7
11	Ausschütthöhe bei max. Hubhöhe und max. Vorkippwinkel	mm "	1513 59,6
12	Max. Vorkippwinkel von waagerechter Position	Grad	52
13	Gesamtbreite Gabelträger	mm "	2542 100,1
14	Gesamthöhe Gabelträger	mm "	1158 45,6
15	Außenbreite der Zinken (maximale Spreizung)	mm "	2312 91,0
16	Außenbreite der Zinken (minimale Spreizung)	mm "	896 35,3
	Zinkenbreite (einzelne Zinke)	mm "	180,0 7,1
	Zinkenstärke	mm "	90,0 3,5
	Zinkenkapazität	kg lbs	10 100 22,260
	Einsatzgewicht	kg lbs	20 070 44,235

* Negative Werte liegen unter der Planumsebene

950 LOG

96"-Zinke

Hydr. Palettengabel selbstnachstellend, FUSION **468-2852**

* Build 14A
* Z-Kinematik mit Parallelhub
* Holzladekonfiguration

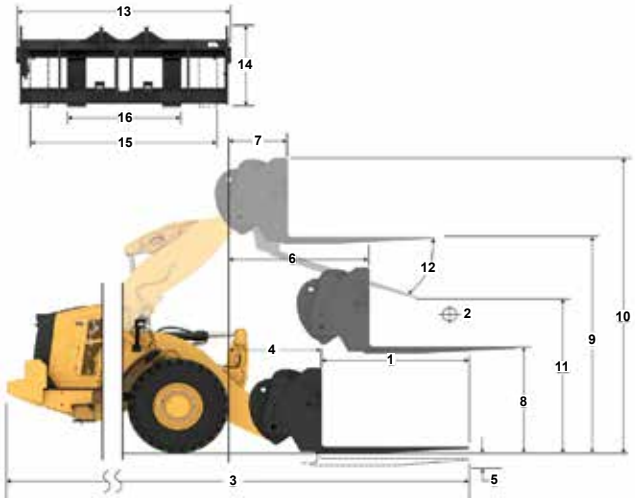

Last (kg)
(Berechnete Last im Lastschwerpunkt)

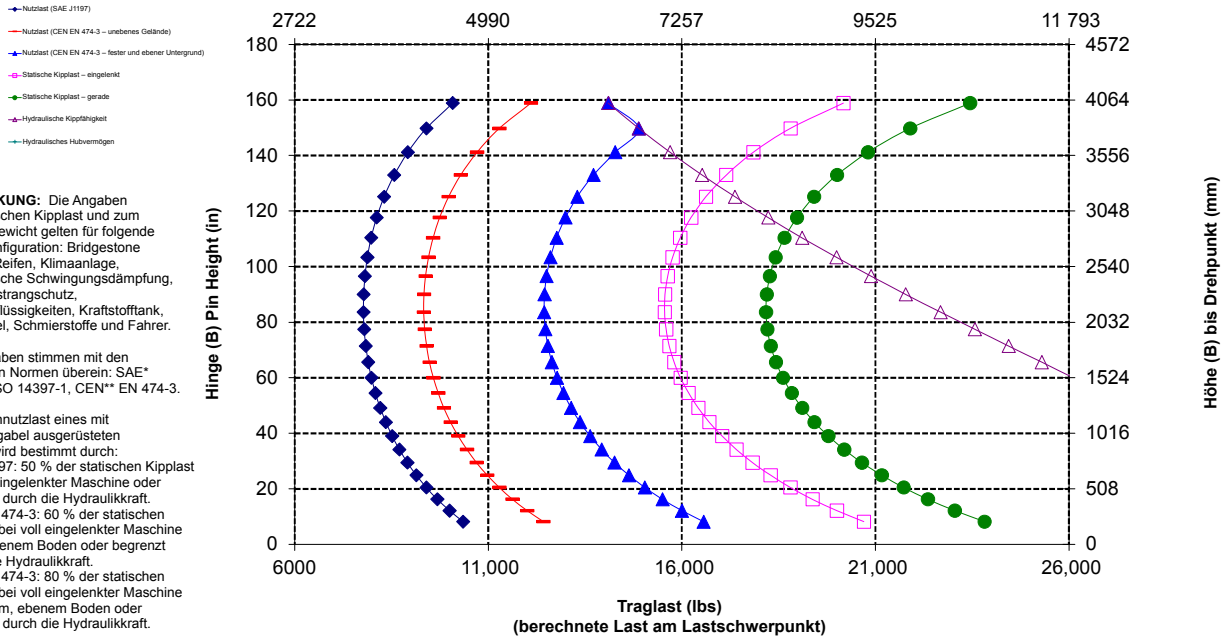

ANMERKUNG: Die Angaben zur statischen Kipplast und zum Einsatzgewicht gelten für folgende Laderkonfiguration: Bridgestone VJT L3 Reifen, Klimaanlage, hydraulische Schwingungsdämpfung, Antriebsstrangschutz, Betriebsflüssigkeiten, Kraftstofftank, Kühlmittel, Schmierstoffe und Fahrer.

Die Angaben stimmen mit den folgenden Normen überein: SAE* J1197, ISO 14397-1, CEN** EN 474-3.

Die Nennnutzlast eines mit Palettengabel ausgerüsteten Laders wird bestimmt durch:
SAE J1197: 50 % der statischen Kipplast bei voll eingelenkter Maschine oder begrenzt durch die Hydraulikkraft.
CEN EN 474-3: 60 % der statischen Kipplast bei voll eingelenkter Maschine auf unebenem Boden oder begrenzt durch die Hydraulikkraft.
CEN EN 474-3: 80 % der statischen Kipplast bei voll eingelenkter Maschine auf festem, ebenem Boden oder begrenzt durch die Hydraulikkraft.

*SAE – Society of Automotive Engineers
** CEN – Europäisches Komitee für Normung

WARNUNG: Die Nutzlast der Zinken nicht überschreiten. Die einzelnen Zinkenkapazitäten sind auf der Seite einer jeden Zinke eingestanzt.

Forstmaschine 950 – Technische Daten

Materialumschlag – Technische Daten

950 LOG **289-9885**

Lastarm, Fusion **6 Positionen**

* Build 14A
* Z-Kinematik mit Parallelhub
* Holzladekonfiguration

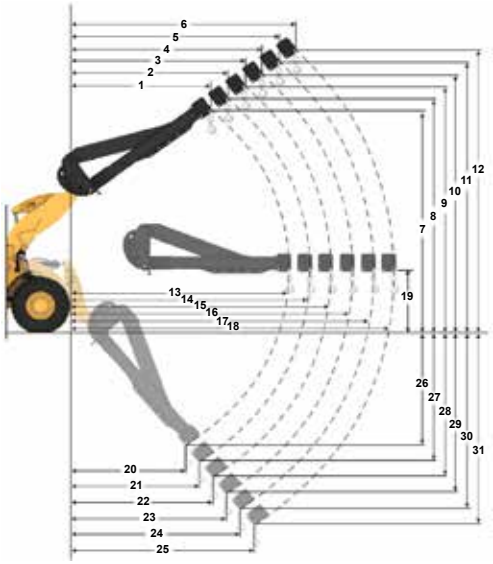

Technische Daten MHA		Eingefahren	Verlängerung 1	Verlängerung 2	Verlängerung 3	Verlängerung 4	Ausgefahren
Max. Hubhöhe – Hakenreichweite (1, 2, 3, 4, 5, 6)	mm	2282	2421	2560	2698	2837	2976
	Fuß, Zoll	7' 5"	7' 11"	8' 4"	8' 10"	9' 3"	9' 9"
Max. Hubhöhe – Hakenhöhe (7, 8, 9, 10, 11, 12)	mm	6870	7141	7412	7684	7955	8226
	Fuß, Zoll	22' 6"	23' 5"	24' 3"	25' 2"	26' 1"	26' 11"
Waagerecht – Hakenreichweite (13, 14, 15, 16, 17, 18)	mm	4610	4915	5220	5525	5829	6134
	Fuß, Zoll	15' 1"	16' 1"	17' 1"	18' 1"	19' 1"	20' 1"
Waagerecht – Hakenhöhe (19)	mm	1842	1842	1842	1842	1842	1842
	Fuß, Zoll	6' 0,5"	6' 0,5"	6' 0,5"	6' 0,5"	6' 0,5"	6' 0,5"
Min. Hubhöhe – Hakenreichweite (20, 21, 22, 23, 24, 25)	mm	2416	2596	2777	2957	3137	3318
	Fuß, Zoll	7' 11"	8' 6"	9' 1"	9' 8"	10' 3"	10' 10"
Min. Hubhöhe – Hakenhöhe (26, 27, 28, 29, 30, 31)	mm	(2593)	(2839)	(3085)	(3330)	(3576)	(3822)
	Fuß, Zoll	-8' 5"	-9' 8"	-10' 10"	-10' 0"	-11' 3"	-12' 5"
Statische Kipplast, gerade	kg	6336	5992	5683	5403	5149	4916
	lb	13,965	13,207	12,525	11,908	11,348	10,836
Statische Kipplast, eingelenkt	kg	5491	5192	4923	4680	4458	4256
	lb	12,102	11,443	10,850	10,314	9826	9381
Einsatzgewicht	kg	19 168	19 168	19 168	19 168	19 168	19 168
	lb	42,247	42,247	42,247	42,247	42,247	42,247

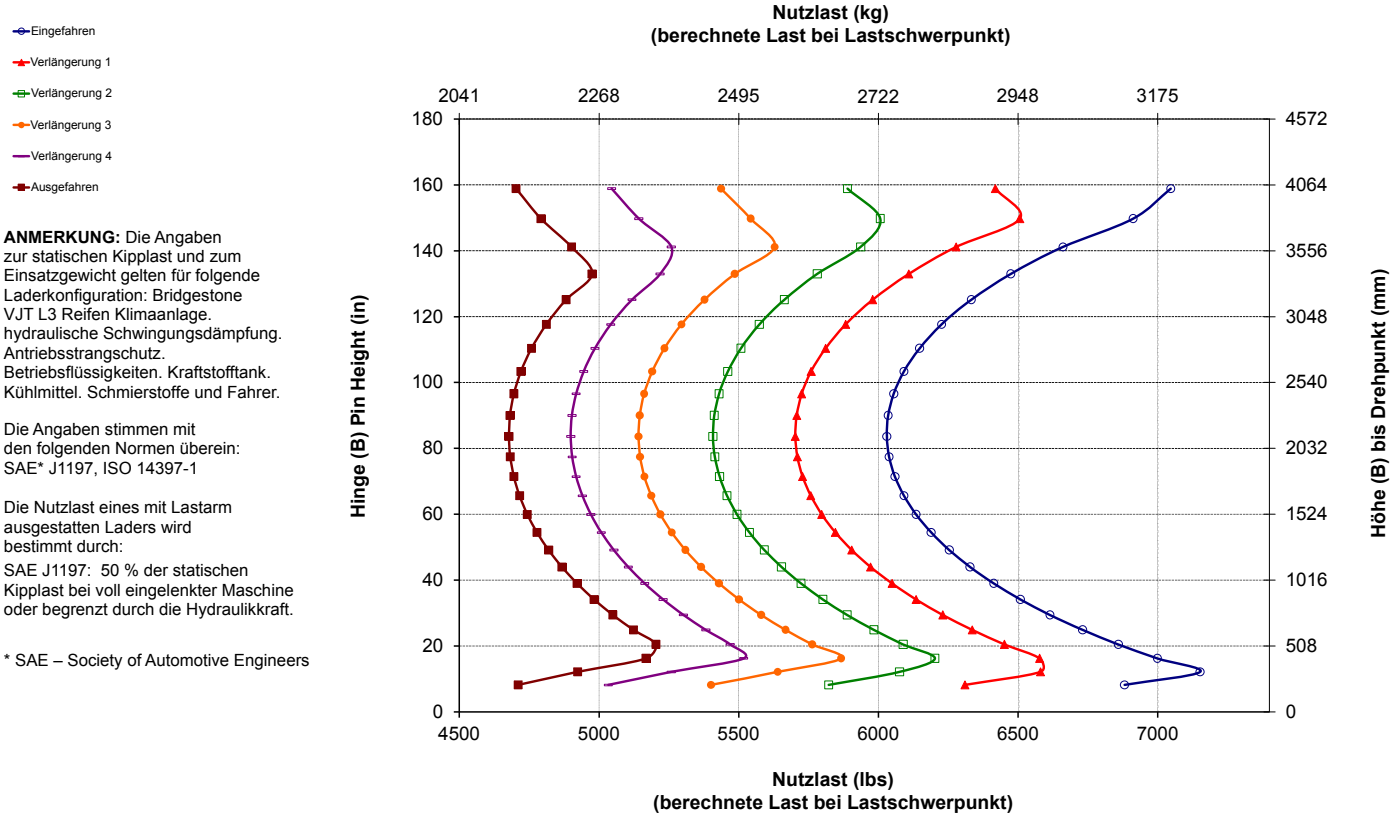

ANMERKUNG: Die Angaben zur statischen Kipplast und zum Einsatzgewicht gelten für folgende Laderkonfiguration: Bridgestone VJT L3 Reifen Klimaanlage. hydraulische Schwingungsdämpfung. Antriebsstrangschutz. Betriebsflüssigkeiten. Kraftstofftank. Kühlmittel. Schmierstoffe und Fahrer.

Die Angaben stimmen mit den folgenden Normen überein: SAE* J1197, ISO 14397-1

Die Nutzlast eines mit Lastarm ausgestatten Laders wird bestimmt durch:

SAE J1197: 50 % der statischen Kipplast bei voll eingelenkter Maschine oder begrenzt durch die Hydraulikkraft.

* SAE – Society of Automotive Engineers

950

Korrosionsbeständig

Das korrosionsbeständige Paket des Radladers Cat 950 schafft einen Mehrwert durch den Schutz Ihrer Maschineninvestitionen. Eine in der Branche einzigartige Behandlung ab Werk sorgt für einen besseren Schutz aller Maschinenkomponenten, die durch korrosive Materialien beeinträchtigt werden können. Es wurde für die Verbesserung von Zuverlässigkeit und Haltbarkeit in schwierigen korrosiven Umgebungen entwickelt. z. B. in Düngemittelfabriken. in der Chemieindustrie. in der Landwirtschaft. in Meereshäfen usw.

Bewährte Zuverlässigkeit

- Der Cat-Motor C7.1 bietet mit einer Kombination aus bewährten Elektronik-. Kraftstoff- und Druckluftanlagen eine hohe Leistungsdichte.
- Die Maschine ist mit dem automatischen Cat-Regenerierungssystem. dem Cat-Modul für saubere Emissionen (CEM. Clean Emissions Module). einem Dieselpartikelfilter (DPF) und Tank und Pumpe für Abgasreinigungsflüssigkeit (DEF. Diesel Exhaust Fluid) ausgestattet.
- Durchdachte Komponentenkonstruktion und Maschinenvalidierungsprozesse führen zu unübertroffener Zuverlässigkeit, Langlebigkeit und Laufzeit.

Langlebigkeit

- Das korrosionsbeständige Paket beinhaltet Silikonschutz für alle elektrischen Klemmen: Drehstromgenerator. Motorstarter. Motormassekabel und Batteriekabel zur Maximierung der Komponentenlebensdauer.
- Freiliegende elektrische Anschlüsse werden mit Wärmeschrumpfschlauch behandelt.
- Der bürstenlose HD-Drehstromgenerator erhöht die Widerstandsfähigkeit.
- Optionaler Lackschutz, der mehr als zwei Mal dicker als Standardlack ist. Zusätzliche Grundierungsschichten werden vor dem letzten Polyurethan-Decklack aufgetragen.

Höhere Kraftstoffeffizienz und Produktivität

- Dank Antriebssträngen mit 5-Gang-Getriebe und Drehmomentwandler mit Überbrückungskupplung können Sie ruckelfrei schalten. schnell beschleunigen. auch bei Steigungen das Tempo halten und so eine höhere Leistung und Kraftstoffeffizienz erzielen.
- Die tiefgreifende Integration von Motor. Antriebsstrang und Hydrauliksystem bietet eine unübertroffene Produktivität und Kraftstoffeffizienz.

Sicherheitseinrichtungen

- Die Rückfahrkamera verbessert die Sicht auf den Bereich hinter der Maschine und hilft Ihnen, sicherer und souveräner zu arbeiten.
- Die breite Tür der Fahrerkabine, das Öffnen der Tür per optionaler Fernbedienung und die Trittstufen sorgen für optimale Standsicherheit.
- Bodentiefe Windschutzscheibe, große Spiegel mit integrierten Toter-Winkel-Spiegeln und Rückfahrkamera sorgen für eine branchenweit führende Rundumsicht.
- Die Sicherheitsgurtkontrolle gehört zur Serienausstattung und lässt sich mit einer optionalen Außenanzeige erweitern.
- Mit dem optionalen 360˚-Sichtsystem behält der Fahrer jederzeit die Übersicht über das Umfeld der Maschine.
- Die optionale Cat Detect-Radartechnologie trägt zur Überwachung des Arbeitsumfelds bei und warnt den Fahrer bei Gefahren.
- Die optionale Ausstiegsbeleuchtung und die Service-Beleuchtungsanlage unter der Motorhaube ermöglichen den Zugang zur Maschine und die Durchführung der täglichen Prüfungen auch bei Dunkelheit.

Weniger Wartungszeit und -kosten

- Verlängerte Wechselintervalle für Betriebsstoffe und Filter reduzieren die Wartungskosten um bis zu 30 %.*
- Die Fehlersuche per Fernzugriff ermöglicht der Serviceabteilung eines Händlers die Verbindung mit der Maschine zur schnellen Diagnose von Problemen, damit Sie die Arbeit schnell wieder aufnehmen können.
- Software-Updates per Fernzugriff berücksichtigen Ihren Zeitplan, um sicherzustellen, dass die Software für Ihre Maschine immer auf dem letzten Stand ist und beste Leistungen erbringt.
- Dank der einteiligen kippbaren Haube ist der Motorraum schnell und einfach zugänglich.
- Die optionale integrierte Schmierautomatik verlängert die Haltbarkeit von Bauteilen und die Nutzungsdauer.

Angenehmes Arbeiten in der völlig neu gestalteten Fahrerkabine

- Optionaler strombetriebener Vorreiniger für Fahrerkabine filtert die zugeführte Luft und sorgt für die Belüftung der Fahrerkabine.
- Der Sitz der nächsten Generation sorgt durch einfache Einstellmöglichkeit und Federung für verbesserten Fahrerkomfort. Er ist in drei Ausführungen verfügbar und kann mit einem 4-Punkt-Sicherheitsgurt ausgestattet werden.
- Zu den weiteren Neuigkeiten in der Fahrerkabine zählen die Instrumententafel und Anzeige(n) mit hoher Auflösung für eine einfache, intuitive und benutzerfreundliche Bedienung.
- Schalldämpfung, Dichtungen und Fahrerkabine mit Viskodämpfern verringern Geräusche und Vibrationen und sorgen so für eine leisere Arbeitsumgebung.
- Das am Sitz montierte elektrohydraulische Joystick-Lenksystem ermöglicht die präzise Steuerung und reduziert die Ermüdung des Arms erheblich – für höchsten Komfort und höchste Präzision. Standardmäßig in Nordamerika und optional in allen anderen Regionen.
- Das HMU-Lenkrad bietet präzise Kontrolle und somit hervorragenden Komfort und ausgezeichnete Präzision. Standardmäßig in allen Regionen außer Nordamerika. Eingeschränkte optionale Verfügbarkeit für Nordamerika. Wenden Sie sich an dazu an Ihren Cat-Händler.

** Nur Teile und Flüssigkeiten.*

950 mit Korrosionsschutz – Technische Daten

950 – Korrosionsabweisende Funktionen

1. Silikonschutz für alle elektrischen Anschlüsse
2. Wärmeschrumpfschlauch auf freiliegenden elektrischen Anschlüssen
3. Zerust-Dampfkapseln in elektrischen Schaltkästen
4. Schmierstellen auf Motorhauben-Gelenkbolzen
5. Optionales korrosionsbeständiges Kühlpaket: galvanische Beschichtung auf Kühlblöcken. HD-Verriegelungen und schmierfähigen Scharnieren
6. Optionaler Schutz des Hydrauliksystems mit Silikon als Dichtmittel und Schrumpfschlauch über den Kupplungen

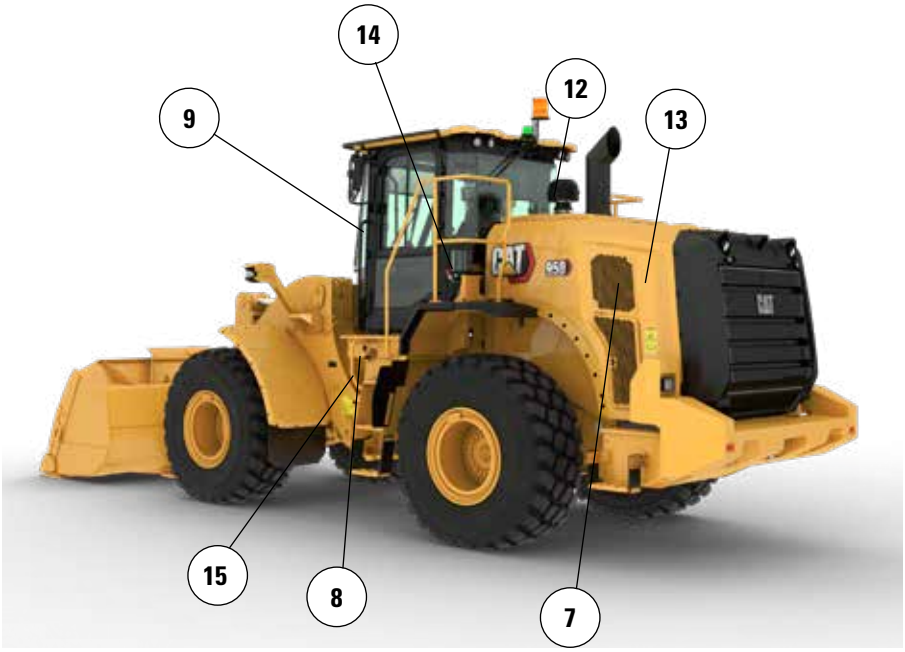

7. Bürstenloser HD-Drehstromgenerator
8. Abgedichteter Trennschalter
9. Schmierstellen auf den Kabinentürscharnieren
10. Zusätzliche Lackschichten. Zusätzliche Grundierungsschichten werden vor dem letzten Polyurethan-Decklack aufgetragen.
11. Lackschutz für Komponenten unter der Motorhaube
12. Optionaler Turbo-Vorreiniger
13. Optionaler Verstelllüfter
14. Optionale Zentralschmieranlage
15. Abdeckung als Korrosionsschutz für Getriebefüllung

Besuchen Sie uns auf **www.cat.com**, um weitere Informationen zur Cat-Produktpalette, über Händler-Dienstleistungen und zu Branchenlösungen zu erhalten.

Änderungen der Werkstoffe und technischen Daten ohne vorherige Ankündigung vorbehalten. Die auf den Fotos abgebildeten Maschinen verfügen unter Umständen über zusätzliche Ausstattungsmerkmale. Erkundigen Sie sich bei Ihrem Cat-Händler nach den verfügbaren Optionen.

© 2025 Caterpillar. Alle Rechte vorbehalten. CAT, CATERPILLAR, LET'S DO THE WORK, die entsprechenden Logos, Product Link, XT, Fusion, "Caterpillar Corporate Yellow", die Handelszeichen "Power Edge" und Cat-"Modern Hex" sowie die hierin verwendeten Unternehmens- und Produktidentitäten sind Markenzeichen von Caterpillar Inc. und dürfen nicht ohne Genehmigung verwendet werden.

AGXQ3709-01 (1-2025)
Ersetzt AGXQ3709-00
Baunummer: 14B
(N Am, Europe, Aus-NZ,
Türkiye, Chile, Colombia)