980 XE

Radlader

Technische Daten

In manchen Regionen sind nicht alle Anbaugeräte erhältlich. Weitere Informationen zu den in Ihrer Region verfügbaren Konfigurationen erhalten Sie bei Ihrem Cat®-Händler.

Inhaltsverzeichnis

Technische Daten . . . 2

Motor . . . 2
Schaufeln . . . 2
Gewicht . . . 2
Betriebsdaten . . . 2
Getriebe . . . 2
Hydrauliksystem . . . 3
Bremsen . . . 3
Achsen . . . 3
Füllmengen . . . 3
Fahrerkabine . . . 3
Schallpegel . . . 3
Klimaanlagensystem . . . 3
Abmessungen . . . 4
Reifenoptionen . . . 5
Schaufelfüllfaktoren und -auswahlhilfe . . . 7
Betriebsdaten – Schaufeln . . . 9
Gabel – technische Daten . . . 25
Standard- und Sonderausrüstung . . . 53

Umwelterklärung zum Modell 980 XE . . . 55

980 XE Abfallentsorgungsmaschinenkonfiguration . . . 56

Wesentliche Merkmale und Vorteile . . . 56
Reifenoptionen . . . 58
Betriebsdaten – Schaufeln . . . 60
Gabel – technische Daten . . . 68

980 XE Forstmaschinenkonfiguration . . . 80

Wesentliche Merkmale und Vorteile . . . 80
Reifenoptionen . . . 82
Gabel – technische Daten . . . 83

Radlader 980 XE Technische Daten

Motor – (USA: EPA Tier 4 Final / EU: Stufe V)

Motormodell	Cat C13	
Motorleistung bei 1700/min ISO 14396:2002	313 kW 426 hp (metrische Einheit)	420 hp
Bruttoleistung bei 1700/min SAE J1995:2014	317 kW 431 hp (metrische Einheit)	425 hp
Nettoleistung bei 1700/min ISO 9249:2007, SAE J1349:2011	293 kW 398 hp (metrische Einheit)	393 hp
Motordrehmoment (1200/min) ISO 14396:2002	2185 Nm	1612 lbf-ft
Bruttodrehmoment (1200/min) SAE J1995:2014	2206 Nm	1627 lbf-ft
Nettodrehmoment (1100/min) ISO 9249:2007, SAE J1349:2011	2086 Nm	1539 lbf-ft
Bohrung	130 mm	5,12″
Hub	157 mm	6,18″
Hubraum	12,5 l	763 in^3

- Der Cat-Motor erfüllt die Emissionsnormen EPA Tier 4 Final (USA), Stufe V (EU), Stufe V (Korea) und 2014 (Japan).
- Die angegebene Nettoleistung ist die verfügbare Leistung am Schwungrad eines Motors mit Lüfter, Drehstromgenerator, Luftfilter und Nachbehandlung.
- Cat-Dieselmotoren dürfen nur mit extrem schwefelarmem Dieselkraftstoff (ULSD, Ultra Low Sulfur Diesel) mit einem Schwefelgehalt von maximal 15 ppm betrieben werden oder mit einem Gemisch aus ULSD und den folgenden Kraftstoffen mit geringeren Schadstoffemissionen** bis zu:
  - 20 % Biodiesel FAME (Fettsäuremethylester)*
  - 100 % erneuerbarer Dieselkraftstoff, HVO (Hydrotreated Vegetable Oil, hydriertes Pflanzenöl) und GTL-Kraftstoffe (Gas-to-Liquid, Kraftstoff aus Erdgas)

  Siehe Anleitung zur Gewährleistung einer erfolgreichen Anwendung. Wenden Sie sich an Ihren Cat-Händler oder lesen Sie die “Caterpillar Machine Fluids Recommendations” (SEBU6250), um weitere Informationen zu erhalten.

  * Motoren ohne Ausstattung zur Nachbehandlung können höhere Beimischungen verwenden, d. h. bis zu 100 % Biodiesel.

  ** Die Treibhausgasemissionen durch Auspuffgase bei Kraftstoffen mit geringerem Kohlenstoffgehalt unterscheiden sich nicht signifikant von den Emissionen herkömmlicher Kraftstoffe.

Löffel

Schaufelinhalt	4,0–14,5 m^3	5,25–19,0 yd.^{3}

Gewicht

Einsatzgewicht	30 344 kg	66,877 lb

- Gewicht gilt für eine Maschine mit Bridgestone-Radialreifen 29.5R25 VSNT L4, maximalem Flüssigkeitsstand, Fahrer, Standardkontergewicht, hydraulischer Schwingungsdämpfung, Kaltstart, Straßenkotflügeln, Product Link™, Achsen mit offenem Differenzial (vorn/hinten), Notlenkung, Schalldämpfung und einer 5,4 m³ (7,1 yd³) großen Universalschaufel mit Unterschraubmesser.

Betriebsdaten

Statische Kipplast – voller Lenkeinschlag von 40°		
Mit Reifeneinfederung	19 706 kg	43,432 lb
Ohne Reifeneinfederung	20 965 kg	46,208 lb
Ausbrechkraft	227 kN	51,008 lbf

- Für eine Maschinenkonfiguration wie unter “Gewicht” definiert.
- Gemäß ISO 14397-1:2007, Abschnitte 1 – 6, wonach Prüfergebnisse höchstens 2 % von Berechnungen abweichen dürfen.

Transmission (Getriebe)

Vorwärts 1	7,0 km/h	4,4 mph
Vorwärts 2	13,6 km/h	8,4 mph
Vorwärts 3	24,0 km/h	14,9 mph
Vorwärts 4	39,5 km/h	24,5 mph
Rückwärts 1	8,1 km/h	5,0 mph
Rückwärts 2	15,5 km/h	9,6 mph
Rückwärts 3	29,5 km/h	18,3 mph
Rückwärts 4	k. A.	k. A.

- Höchstgeschwindigkeit der Standardmaschine mit leerer Schaufel und Standardreifen (L4) mit einem Rollradius von 935 mm (37").

Hydrauliksystem

Arbeitshydraulik-Pumpentyp	Verstellkolben, elektrohydraulisch	
Arbeitshydrauliksystem:		
Max. Pumpenförderstrom (1400/min)	457 l/min	121 US-Gall./min
Maximaler Betriebsdruck	34300 kPa	4975 psi
Maximaler Durchfluss 3. Funktion (optional)	240 l/min	63 US-Gall./min
Optionale 3. Funktion, Höchstdruck am Arbeitsgerät	20684 kPa	3000 psi
Hydrauliktaktzeit mit Nennnutzlast:		
Heben aus Transportstellung	5,3 s	
Abkippen bei max. Hubhöhe	1,7 s	
Senken (Schwimmstellung, Schaufel leer)	3,1 s	
Summe	10,1 s	

Bremsen

Bremsen	Die Bremsen entsprechen den Anforderungen der ISO 3450:2011

Achsen

Front	Starr, offenes Differenzial
Hinten	Pendelndes, offenes Differential

Füllmengen

Kraftstofftank	426 l	112,5 US-Gall.
DEF-Tank	21 l	5,5 US-Gall.
Kühlsystem	52 l	13,7 Gall.
Kurbelgehäuse	37 l	9,8 US-Gall.
Transmission (Getriebe)	77 l	20,3 US-Gall.
Differenziale und Seitenantriebe – vorn	84 l	22,2 US-Gall.
Differenziale und Seitenantriebe – hinten	84 l	22,2 US-Gall.
Hydrauliktank	153 l	40,4 US-Gall.

Fahrerkabine

ROPS/FOPS	ROPS/FOPS entsprechen den Anforderungen der Normen ISO 3471:2008 und ISO 3449:2005 Level II

Geräuschpegel

Schalldruckpegel am Fahrerohr (ISO 6396:2008)	70 dB(A)
Außen-Schallleistungspegel (ISO 6395:2008)	110 dB(A)
Schalldruckpegel am Fahrerohr (ISO 6396:2008)*	70 dB(A)
Außen-Schallleistungspegel (ISO 6395:2008)**	107 dB(A)

*Einschließlich Ländern, die EU- und UK-Richtlinien folgen
**EU-Lärmschutzrichtlinie 2000/14/EC und UK-Lärmschutzverordnung 2001 Nr. 1701

Klimaanlagensystem

- Das Klimaanlagensystem dieser Maschine enthält das fluorierte Treibhausgas R134a als Kältemittel (Erderwärmungspotenzial = 1430). In der Anlage befinden sich 1,6 kg (3,52 lb) Kältemittel, was einer CO_2-Produktion von 2288 Tonnen (2522 US-Tonnen) entspricht.

Radlader 980 XE – Technische Daten

Abmessungen

Bei allen Angaben zu Abmessungen handelt es sich um Näherungswerte.

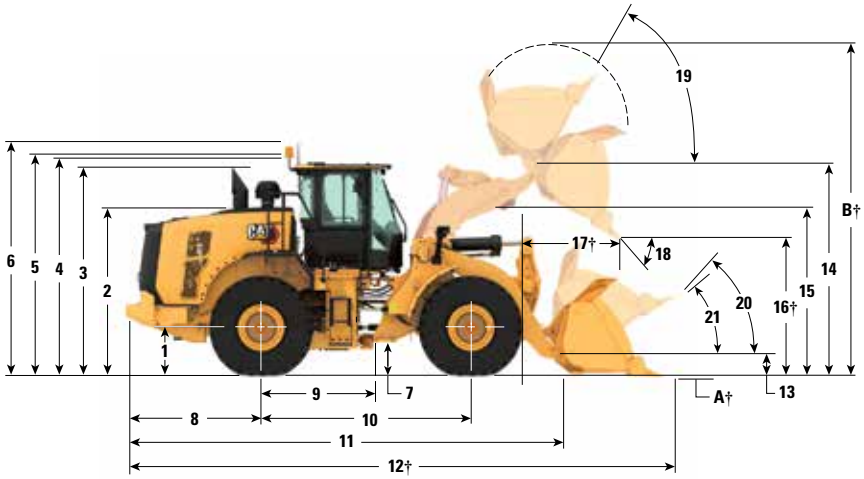

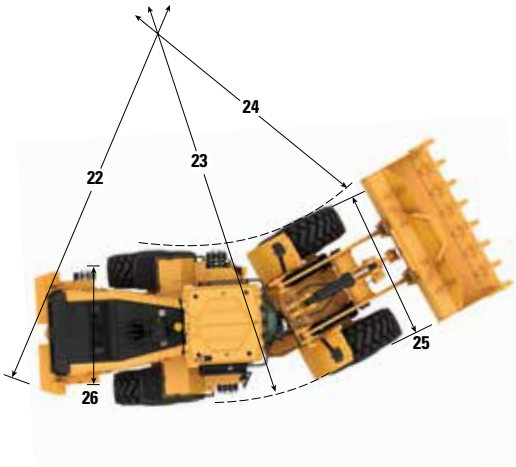

		Standard-Hubgerüst		Verlängertes Hubgerüst	
1	Höhe bis Achsmittellinie	899 mm	2'11"	899 mm	2'11"
2	Höhe bis zur Motorhaube	3064 mm	10'1"	3064 mm	10'1"
3	Höhe bis Oberkante Abgasrohr	3764 mm	12'5"	3764 mm	12'5"
4	Höhe bis Oberkante Überrollschutz	3829 mm	12'7"	3829 mm	12'7"
5	Höhe bis Spitze der Product Link-Antenne	3835 mm	12'7"	3835 mm	12'7"
6	Höhe bis Oberkante Rundumleuchte	4108 mm	13'6"	4108 mm	13'6"
7	Bodenfreiheit	456 mm	1'5"	456 mm	1'5"
8	Mitte Hinterachse bis Kante Kontergewicht	2661 mm	8'9"	2661 mm	8'9"
9	Mitte Hinterachse bis Knickgelenk	1900 mm	6'3"	1900 mm	6'3"
10	Radstand	3800 mm	12'6"	3800 mm	12'6"
11	Gesamtlänge (ohne Schaufel)	8155 mm	26'10"	8355 mm	27'5"
12	Transportlänge (Schaufel waagerecht am Boden)*†	9673 mm	31'9"	9875 mm	32'5"
13	Schaufelbolzenhöhe bei Transporthöhe	632 mm	2'0"	682 mm	2'2"
14	Max. Drehpunkthöhe bei komplett angehobener Schaufel	4554 mm	14'11"	4775 mm	15'7"
15	Lichte Höhe bis Hubrahmen bei max. Hub	3881 mm	12'8"	4125 mm	13'6"
16	Ausschütthöhe bei max. Hub und 45°-Vorkippwinkel*†	3287 mm	10'9"	3508 mm	11'6"
17	Reichweite bei max. Hub und 45°-Vorkippwinkel*†	1481 mm	4'10"	1484 mm	4'10"
18	Auskippwinkel bei max. Hub und Kippstellung (auf Anschlägen)*	52 Grad		55 Grad	
19	Rückkippwinkel bei max. Hubhöhe*	61 Grad		61 Grad	
20	Rückkippwinkel in Transporthöhe*	48 Grad		50 Grad	
21	Rückkippwinkel am Boden*	40 Grad		40 Grad	
22	Wendekreis (Durchm.) (Kontergewicht)	13692 mm	45'0"	13692 mm	45'0"
23	Wendekreis (Durchm.) (Reifenaußenseite)	13700 mm	45'0"	13700 mm	45'0"
24	Wendekreis (Durchm.) (Reifeninnenseite)	7180 mm	23'7"	7180 mm	23'7"
25	Breite über Reifen (unbeladen)	3240 mm	10'8"	3240 mm	10'8"
	Breite über Reifen (beladen)	3260 mm	10'9"	3260 mm	10'9"
26	Spurweite	2440 mm	8'0"	2440 mm	8'0"

†Abmessungen sind in der Betriebsdatentabelle aufgeführt.

Alle Abmessungen, die sich auf Höhen und Reifen beziehen, wurden mit Radialreifen Bridgestone 29.5R25 VSNT L4 ermittelt (bei anderen Reifen: siehe Bereifungsübersicht). "Breite über Reifen" bezeichnet Breite über Auswölbung inklusive Reifenzunahme.

- Alle Abmessungen sind Annäherungswerte und beziehen sich auf die Maschine mit Universalschaufel (5,4 m^3 bzw. 7,1 yd^3) und Unterschraubmesser sowie Radialreifen Bridgestone 29.5R25 VSNT L4.
  (siehe Betriebsdaten für andere Schaufeln)

Reifenoptionen

Reifenmarke	Bridgestone	Michelin	Michelin	Michelin	Bridgestone	Michelin
Reifengröße	**29.5R25**	**29.5R25**	**29.5R25**	**29.5R25**	**29.5R25**	**29.5R25**
Profil	**L–4**	**L–4**	**L–5**	**L–5**	**L–3**	**L–3**
Reifenprofil	**VSNT**	**XLDD1**	**XLDD2**	**XMINED2**	**VJT**	**XHA2**
Breite über Reifen – max. (leer)*	3240 mm 10'8"	3258 mm 10'9"	3256 mm 10'9"	3275 mm 10'9"	3263 mm 10'9"	3270 mm 10'9"
Breite über Reifen – max. (beladen)*	3260 mm 10'9"	3302 mm 10'10"	3296 mm 10'10"	3294 mm 10'10"	3289 mm 10'10"	3296 mm 10'10"
Änderung der Vertikalmaße (Durchschnitt vorn und hinten)		–7 mm –0,3"	–6 mm –0,2"	5 mm 0,2"	–23 mm –0,9"	–40 mm –1,6"
Änderung der horizontalen Reichweite		–1 mm 0"	3 mm 0,1"	3 mm 0,1"	20 mm 0,8"	23 mm 0,9"
Änderung des Wendekreises (Reifenaußenseite)		42 mm 1,7"	36 mm 1,4"	34 mm 1,3"	29 mm 1,1"	36 mm 1,4"
Änderung des Wendekreises (Reifeninnenseite)		–42 mm –1,7"	–36 mm –1,4"	–34 mm –1,3"	–29 mm –1,1"	–36 mm –1,4"
Änderung des Einsatzgewichts (ohne Ballast)		–156 kg –344 lb	208 kg 459 lb	532 kg 1173 lb	–684 kg –1508 lb	–700 kg –1544 lb
Änderung der statischen Kipplast – gerade		–119 kg –262 lb	158 kg 349 lb	405 kg 892 lb	–520 kg –1147 lb	–532 kg –1174 lb
Änderung der statischen Kipplast – knickgelenkt		–103 kg –228 lb	138 kg 304 lb	352 kg 777 lb	–453 kg –998 lb	–463 kg –1022 lb
Hinterachspendelungswinkel	±13 Grad	±13 Grad	±13 Grad	±13 Grad	±13 Grad	±13 Grad
Max. Einzelrad-Pendelweg	549 mm 1'10"	549 mm 1'10"	549 mm 1'10"	549 mm 1'10"	549 mm 1'10"	549 mm 1'10"

*Breite über Reifenauswölbung, inklusive Reifenzunahme.

Reifenmarke	Bridgestone	Bridgestone	Maxam	Maxam	Maxam	Brawler
Reifengröße	**29.5R25**	**29.5R25**	**29.5R25**	**29.5R25**	**29.5R25**	**29.5-25**
Profil	**L–5**	**L–5**	**L–3**	**L–4**	**L–5**	**Konstant**
Reifenprofil	**VSDT**	**VSDL**	**MS302**	**MS405DX**	**MS503**	**Traction/Smooth**
Breite über Reifen – max. (leer)*	3272 mm 10'9"	3250 mm 10'8"	3270 mm 10'9"	3256 mm 10'9"	3268 mm 10'9"	3227 mm 10'8"
Breite über Reifen – max. (beladen)*	3301 mm 10'10"	3275 mm 10'9"	3290 mm 10'10"	3282 mm 10'10"	3304 mm 10'11"	3230 mm 10'8"
Änderung der Vertikalmaße (Durchschnitt vorn und hinten)	4 mm 0,1"	20 mm 0,8"	–19 mm –0,8"	–33 mm –1,3"	–6 mm –0,2"	9 mm 0,4"
Änderung der horizontalen Reichweite	0 mm 0"	–10 mm –0,4"	6 mm 0,2"	19 mm 0,7"	–3 mm –0,1"	30 mm 1,2"
Änderung des Wendekreises (Reifenaußenseite)	41 mm 1,6"	15 mm 0,6"	30 mm 1,2"	22 mm 0,9"	44 mm 1,7"	–30 mm –1,2"
Änderung des Wendekreises (Reifeninnenseite)	–41 mm –1,6"	–15 mm –0,6"	–30 mm –1,2"	–22 mm –0,9"	–44 mm –1,7"	30 mm 1,2"
Änderung des Einsatzgewichts (ohne Ballast)	500 kg 1103 lb	708 kg 1561 lb	–528 kg –1164 lb	–388 kg –856 lb	252 kg 556 lb	5772 kg 12,727 lb
Änderung der statischen Kipplast – gerade	380 kg 838 lb	538 kg 1187 lb	–402 kg –885 lb	–295 kg –651 lb	192 kg 423 lb	4390 kg 9679 lb
Änderung der statischen Kipplast – knickgelenkt	331 kg 730 lb	469 kg 1033 lb	–350 kg –771 lb	–257 kg –566 lb	167 kg 368 lb	3821 kg 8425 lb
Hinterachspendelungswinkel	±13 Grad	±13 Grad	±13 Grad	±13 Grad	±13 Grad	±8 Grad
Max. Einzelrad-Pendelweg	549 mm 1'10"	549 mm 1'10"	549 mm 1'10"	549 mm 1'10"	549 mm 1'10"	340 mm 1'1"

*Breite über Reifenauswölbung, inklusive Reifenzunahme.

Reifenoptionen

Reifenmarke	Michelin	Bridgestone	Bridgestone	Maxam
Reifengröße	**875/65R29**	**875/65R29**	**875/65R29**	**875/65R29**
Profil	**L–3**	**L–3**	**L–4**	**L–4**
Reifenprofil	**XHA2**	**VTS**	**VLTS**	**MS405DX**
Breite über Reifen – max. (leer)*	3373 mm 11'1"	3341 mm 11'0"	3344 mm 11'0"	3357 mm 11'1"
Breite über Reifen – max. (beladen)*	3384 mm 11'2"	3359 mm 11'1"	3366 mm 11'1"	3382 mm 11'2"
Änderung der Vertikalmaße (Durchschnitt vorn und hinten)	–25 mm –1"	–19 mm –0,8"	–16 mm –0,6"	–34 mm –1,3"
Änderung der horizontalen Reichweite	18 mm 0,7"	20 mm 0,8"	19 mm 0,7"	19 mm 0,7"
Änderung des Wendekreises (Reifenaußenseite)	124 mm 4,9"	99 mm 3,9"	106 mm 4,2"	122 mm 4,8"
Änderung des Wendekreises (Reifeninnenseite)	–124 mm –4,9"	–99 mm –3,9"	–106 mm –4,2"	–122 mm –4,8"
Änderung des Einsatzgewichts (ohne Ballast)	–40 kg –88 lb	240 kg 529 lb	316 kg 697 lb	308 kg 679 lb
Änderung der statischen Kipplast – gerade	–30 kg –67 lb	183 kg 402 lb	240 kg 530 lb	234 kg 516 lb
Änderung der statischen Kipplast – knickgelenkt	–26 kg –58 lb	159 kg 350 lb	209 kg 461 lb	204 kg 450 lb
Hinterachspendelungswinkel	±8 Grad	±8 Grad	±8 Grad	±8 Grad
Max. Einzelrad-Pendelweg	340 mm 1'1"	340 mm 1'1"	340 mm 1'1"	340 mm 1'1"

*Breite über Reifenauswölbung, inklusive Reifenzunahme.

Schaufelfüllfaktoren und -auswahlhilfe

Die Schaufelgröße muss entsprechend der Materialdichte und dem erwarteten Füllfaktor gewählt werden. Die Cat-Schaufeln der Performance-Serie mit längerem Boden, größerer Schaufelöffnung, größerem Ablagewinkel, abgerundeten Seitenflächen und integrierter Überlaufplatte ermöglichen Füllfaktoren, die wesentlich höher sind als bei früheren Generationen oder Schaufeln von anderen Herstellern. Das tatsächlich umgeschlagene Volumen ist daher häufig größer als die Nennkapazität.

Lockeres Material		Füllfaktor (%)*	Materialschüttgewicht
Erde/Lehm		115	1,5-1,7
Sand und Kies		115	1,5-1,7
Gemenge:	25 – 76 mm (1" – 3")	110	1,6-1,7
	19 mm (0,75") und kleiner	105	1,8
Gestein:	76 mm (3") und größer	100	1,6

* In % des Nennfassungsvermögens gemäß ISO 7546:1983.

Anmerkung: Die erzielten Füllfaktoren hängen auch davon ab, ob das Ladegut gewaschen oder ungewaschen ist.

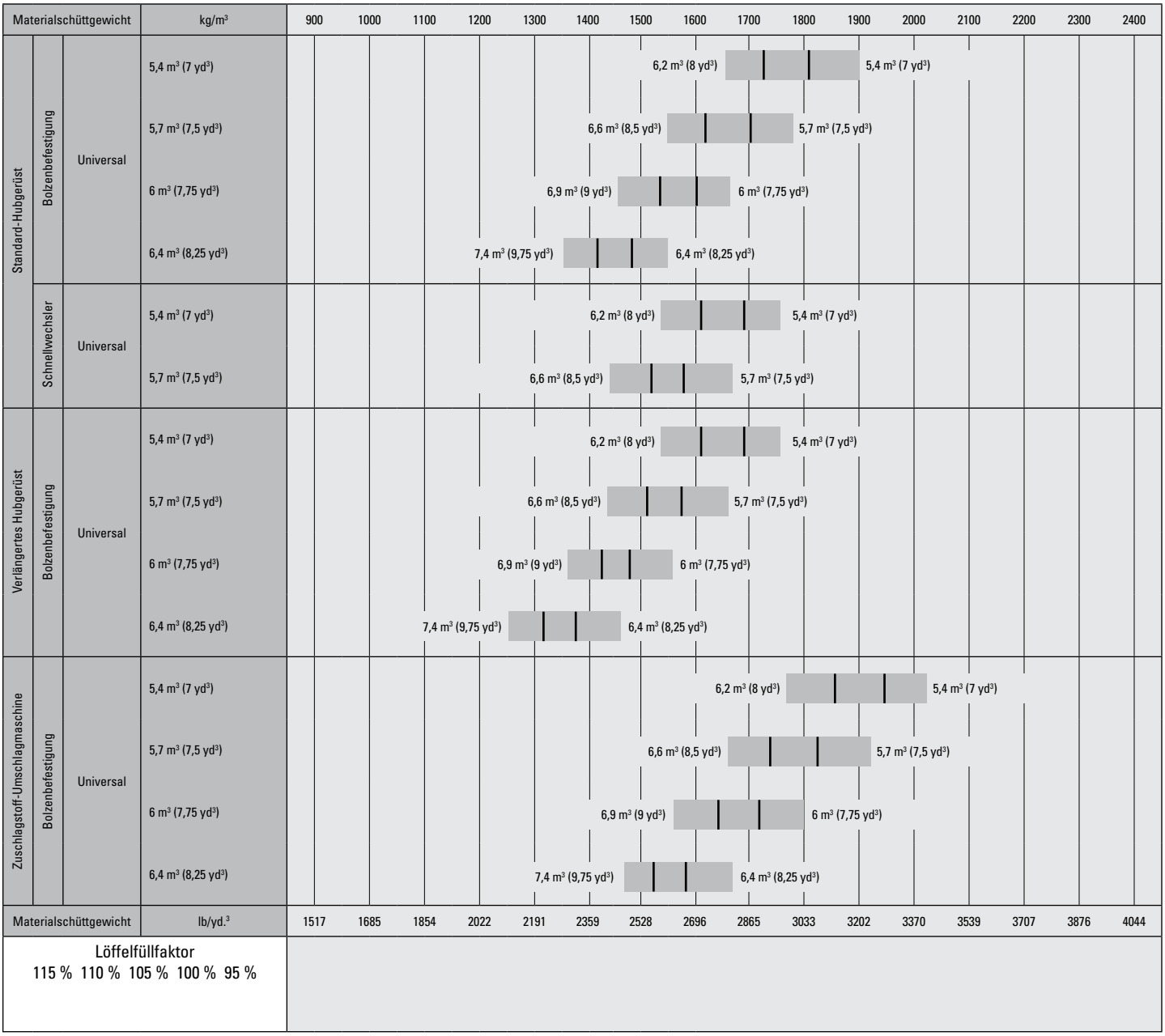

Anmerkung: Alle Schaufeln mit Unterschraubmessern.

Schaufelfüllfaktoren und -auswahlhilfe

Die Schaufelgröße muss entsprechend der Materialdichte und dem erwarteten Füllfaktor gewählt werden. Die Cat-Schaufeln der Performance-Serie mit längerem Boden, größerer Schaufelöffnung, größerem Ablagewinkel, abgerundeten Seitenflächen und integrierter Überlaufplatte ermöglichen Füllfaktoren, die wesentlich höher sind als bei früheren Generationen oder Schaufeln von anderen Herstellern. Das tatsächlich umgeschlagene Volumen ist daher häufig größer als die Nennkapazität.

Lockeres Material		Füllfaktor (%)*	Materialschüttgewicht
Erde/Lehm		115	1,5-1,7
Sand und Kies		115	1,5-1,7
Gemenge:	25 – 76 mm (1" – 3")	110	1,6-1,7
	19 mm (0,75") und kleiner	105	1,8
Gestein:	76 mm (3") und größer	100	1,6

* In % des Nennfassungsvermögens gemäß ISO 7546:1983.

Anmerkung: Die erzielten Füllfaktoren hängen auch davon ab, ob das Ladegut gewaschen oder ungewaschen ist.

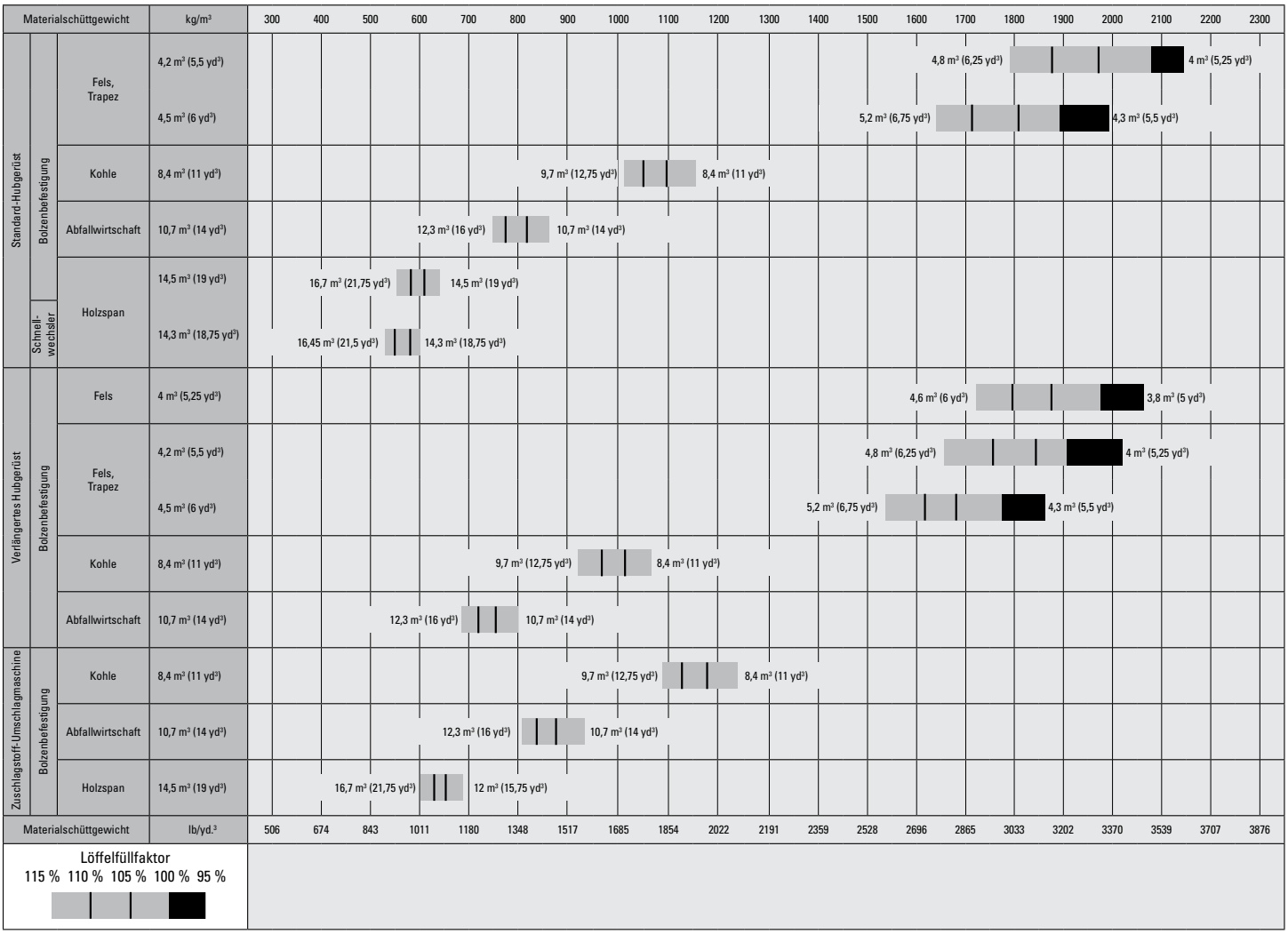

Anmerkung: Alle Schaufeln mit Unterschraubmessern.

Betriebsdaten – Schaufeln

Umlenkung			Standard-Hubgerüst		
Löffeltyp			Universal – mit Bolzenaufhängung		
Kantentyp		Unterschraubmesser	Zähne und Segmente	Unterschraubmesser	Zähne und Segmente
Nenninhalt	m^3	5,40	5,40	5,70	5,70
	yd^3	7,00	7,00	7,50	7,50
Nenninhalt bei 110 % Füllfaktor	m^3	5,90	5,90	6,30	6,30
	yd^3	7,75	7,75	8,25	8,25
Breite	mm	3447	3535	3447	3535
	'/"	11'3"	11'7"	11'3"	11'7"
16† Ausschütthöhe bei max. Hubhöhe und 45°-Vorkippwinkel	mm	3287	3121	3219	3051
	'/"	10'9"	10'2"	10'6"	10'0"
17† Reichweite bei max. Hubhöhe und 45°-Vorkippwinkel	mm	1481	1618	1529	1664
	'/"	4'10"	5'3"	5'0"	5'5"
Reichweite bei waagerechter Stellung von Hubrahmen und Schaufel	mm	2966	3177	3050	3261
	'/"	9′8″	10'5"	10'0"	10'8"
A† Grabtiefe	mm	88	88	88	88
	"	3,4"	3,4"	3,4"	3,4"
12† Gesamtlänge	mm	9673	9915	9757	9999
	'/"	31'9"	32'7"	32'1"	32'10"
B† Gesamthöhe mit Schaufel bei max. Hubhöhe	mm	6435	6435	6258	6258
	'/"	21'2"	21'2"	20'7"	20'7"
Wendekreisradius über Schaufelaußenkante, Schaufel in Transportstellung	mm	7612	7725	7635	7749
	'/"	25'0"	25'5"	25'1"	25'6"
Statische Kipplast, gerade (ISO)*	kg	22 809	22 623	22 564	22 377
	lb	50,271	49,861	49,732	49,321
Statische Kipplast, gerade (Vollreifen)*	kg	24 219	24 032	23 977	23 788
	lb	53,380	52,967	52,845	52,429
Statische Kipplast, eingelenkt (ISO)*	kg	19 706	19 520	19 478	19 291
	lb	43,432	43,022	42,931	42,518
Statische Kipplast, eingelenkt (Vollreifen)*	kg	20 965	20 777	20 740	20 552
	lb	46,208	45,794	45,713	45,296
Ausbrechkraft (§)	kN	227	224	214	211
	lbf	51,008	50,477	48,132	47,613
Einsatzgewicht*	kg	30 344	30 482	30 427	30 565
	lb	66,877	67,182	67,060	67,365

* Die Angaben zur statischen Kipplast und zum Einsatzgewicht beruhen auf einer Maschinenkonfiguration mit Radialreifen Bridgestone 29.5R25 VSNT L4, Betriebsflüssigkeiten, Fahrer, Kontergewicht, hydraulischer Schwingungsdämpfung, Kaltstartpaket, Straßenfahrtkotflügeln, Antriebsstrangschutz, Notlenkung und Schalldämpfung.

† Abbildung mit Abmessungsdiagrammen.

*** Technische Daten für die Maschine mit Felsschaufel bei Ausrüstung mit Radialreifen Bridgestone 29.5R25 VSDT L5.

(§) Gemäß SAE J732C erfolgt die Messung 102 mm (4") hinter der Schneidmesserkante mit dem Schaufelbolzen als Drehpunkt.

(§) Die Spezifikationen und Nenndaten entsprechen den von der Society of Automotive Engineers (SAE, Vereinigung der Automobilingenieure) empfohlenen Normen, darunter SAE J732C für Radladerdaten.

(ISO) Gemäß ISO 14397-1:2007, Abschnitte 1 – 6, wonach Prüfergebnisse höchstens 2 % von Berechnungen abweichen dürfen.

(Vollreifen) Gemäß ISO 14397-1:2007, Abschnitte 1 – 5.

Andere Schaufeln sind verfügbar und das Angebot variiert je nach Region. Näheres erfahren Sie bei Ihrem örtlichen Cat-Händler.

Betriebsdaten – Schaufeln

Umlenkung			Standard-Hubgerüst		
Löffeltyp			Universal – mit Bolzenaufhängung		
Kantentyp		Unterschraubmesser	Zähne und Segmente	Unterschraub-messer	Zähne und Segmente
Nenninhalt	m^3	6,00	6,00	6,40	6,40
	yd^3	7,75	7,75	8,25	8,25
Nenninhalt bei 110 % Füllfaktor	m^3	6,60	6,60	7,00	7,00
	yd^3	8,75	8,75	9,25	9,25
Breite	mm	3447	3535	3447	3535
	'/"	11'3"	11'7"	11'3"	11'7"
16† Ausschütthöhe bei max. Hubhöhe und 45°-Vorkippwinkel	mm	3201	3034	3145	2977
	'/"	10'6"	9'11"	10'3"	9'9"
17† Reichweite bei max. Hubhöhe und 45°-Vorkippwinkel	mm	1551	1686	1603	1737
	'/"	5'1"	5'6"	5'3"	5'8"
Reichweite bei waagerechter Stellung von Hubrahmen und Schaufel	mm	3078	3289	3155	3366
	'/"	10'1"	10'9"	10'4"	11'0"
A† Grabtiefe	mm	88	88	88	88
	"	3,4"	3,4"	3,4"	3,4"
12† Gesamtlänge	mm	9785	10027	9862	10104
	'/"	32'2"	32'11"	32'5"	33'2"
B† Gesamthöhe mit Schaufel bei max. Hubhöhe	mm	6284	6284	6604	6604
	'/"	20'8"	20'8"	21'8"	21'8"
Wendekreisradius über Schaufelaußenkante, Schaufel in Transportstellung	mm	7643	7757	7664	7779
	'/"	25'1"	25'6"	25'2"	25'7"
Statische Kipplast, gerade (ISO)*	kg	22 424	22 237	22 253	22 064
	lb	49,423	49,011	49,046	48,631
Statische Kipplast, gerade (Vollreifen)*	kg	23 839	23 649	23 676	23 485
	lb	52,541	52,124	52,182	51,762
Statische Kipplast, eingelenkt (ISO)*	kg	19 343	19 155	19 183	18 994
	lb	42,632	42,219	42,280	41,864
Statische Kipplast, eingelenkt (Vollreifen)*	kg	20 608	20 418	20 457	20 266
	lb	45,420	45,002	45,087	44,667
Ausbrechkraft (§)	kN	210	207	199	197
	lbf	47,182	46,666	44,880	44,374
Einsatzgewicht*	kg	30 523	30 661	30 585	30 723
	lb	67,272	67,577	67,408	67,713

* Die Angaben zur statischen Kipplast und zum Einsatzgewicht beruhen auf einer Maschinenkonfiguration mit Radialreifen Bridgestone 29.5R25 VSNT L4, Betriebsflüssigkeiten, Fahrer, Kontergewicht, hydraulischer Schwingungsdämpfung, Kaltstartpaket, Straßenfahrtkotflügeln, Antriebsstrangschutz, Notlenkung und Schalldämpfung.

† Abbildung mit Abmessungsdiagrammen.

*** Technische Daten für die Maschine mit Felsschaufel bei Ausrüstung mit Radialreifen Bridgestone 29.5R25 VSDT L5.

(§) Gemäß SAE J732C erfolgt die Messung 102 mm (4") hinter der Schneidmesserkante mit dem Schaufelbolzen als Drehpunkt.

(§) Die Spezifikationen und Nenndaten entsprechen den von der Society of Automotive Engineers (SAE, Vereinigung der Automobilingenieure) empfohlenen Normen, darunter SAE J732C für Radladerdaten.

(ISO) Gemäß ISO 14397-1:2007, Abschnitte 1 – 6, wonach Prüfergebnisse höchstens 2 % von Berechnungen abweichen dürfen.

(Vollreifen) Gemäß ISO 14397-1:2007, Abschnitte 1 – 5.

Andere Schaufeln sind verfügbar und das Angebot variiert je nach Region. Näheres erfahren Sie bei Ihrem örtlichen Cat-Händler.

Betriebsdaten – Schaufeln *(Fortsetzung)*

Umlenkung			Standard-Hubgerüst			
Löffeltyp			Universalschaufel – Bolzenaufhängung – abrasiv			
Kantentyp			Unterschraubmesser	Zähne und Segmente	Unterschraub-messer	Zähne und Segmente
	Nenninhalt	m^3	5,70	5,70	6,00	6,00
		yd^3	7,50	7,50	7,75	7,75
	Nenninhalt bei 110 % Füllfaktor	m^3	6,30	6,30	6,60	6,60
		yd^3	8,25	8,25	8,75	8,75
	Breite	mm	3447	3535	3447	3546
		'/"	11'3"	11'7"	11'3"	11'7"
16†	Ausschütthöhe bei max. Hubhöhe und 45°-Vorkippwinkel	mm	3219	3051	3201	3037
		'/"	10'6"	10'0"	10'6"	9'11"
17†	Reichweite bei max. Hubhöhe und 45°-Vorkippwinkel	mm	1529	1664	1550	1685
		'/"	5'0"	5'5"	5'1"	5'6"
	Reichweite bei waagerechter Stellung von Hubrahmen und Schaufel	mm	3050	3261	3077	3286
		'/"	10'0"	10'8"	10'1"	10'9"
A†	Grabtiefe	mm	88	88	88	88
		"	3,4"	3,4"	3,4"	3,4"
12†	Gesamtlänge	mm	9757	9999	9784	10021
		'/"	32'1"	32'10"	32'2"	32'11"
B†	Gesamthöhe mit Schaufel bei max. Hubhöhe	mm	6258	6258	6524	6524
		'/"	20'7"	20'7"	21'5"	21'5"
	Wendekreisradius über Schaufelaußenkante, Schaufel in Transportstellung	mm	7635	7749	7642	7760
		'/"	25'1"	25'6"	25'1"	25'6"
	Statische Kipplast, gerade (ISO)*	kg	22 405	22 218	22 350	22 189
		lb	49,381	48,969	49,259	48,906
	Statische Kipplast, gerade (Vollreifen)*	kg	23 815	23 626	23 754	23 592
		lb	52,489	52,073	52,355	51,998
	Statische Kipplast, eingelenkt (ISO)*	kg	19 319	19 132	19 279	19 118
		lb	42,580	42,167	42,491	42,137
	Statische Kipplast, eingelenkt (Vollreifen)*	kg	20 579	20 390	20 535	20 373
		lb	45,357	44,941	45,259	44,903
	Ausbrechkraft (§)	kN	213	211	210	208
		lbf	48,005	47,485	47,198	46,738
	Einsatzgewicht*	kg	30 573	30 711	30 522	30 639
		lb	67,382	67,687	67,269	67,528

* Die Angaben zur statischen Kipplast und zum Einsatzgewicht beruhen auf einer Maschinenkonfiguration mit Radialreifen Bridgestone 29.5R25 VSNT L4, Betriebsflüssigkeiten, Fahrer, Kontergewicht, hydraulischer Schwingungsdämpfung, Kaltstartpaket, Straßenfahrtkotflügeln, Antriebsstrangschutz, Notlenkung und Schalldämpfung.

† Abbildung mit Abmessungsdiagrammen.

*** Technische Daten für die Maschine mit Felsschaufel bei Ausrüstung mit Radialreifen Bridgestone 29.5R25 VSDT L5.

(§) Gemäß SAE J732C erfolgt die Messung 102 mm (4") hinter der Schneidmesserkante mit dem Schaufelbolzen als Drehpunkt.

(§) Die Spezifikationen und Nenndaten entsprechen den von der Society of Automotive Engineers (SAE, Vereinigung der Automobilingenieure) empfohlenen Normen, darunter SAE J732C für Radladerdaten.

(ISO) Gemäß ISO 14397-1:2007, Abschnitte 1 – 6, wonach Prüfergebnisse höchstens 2 % von Berechnungen abweichen dürfen.

(Vollreifen) Gemäß ISO 14397-1:2007, Abschnitte 1 – 5.

Andere Schaufeln sind verfügbar und das Angebot variiert je nach Region. Näheres erfahren Sie bei Ihrem örtlichen Cat-Händler.

Betriebsdaten – Schaufeln *(Fortsetzung)*

Umlenkung			Standard-Hubgerüst		
Löffeltyp			Flachboden – Bolzenaufhängung		Flachboden – Bolzenaufhängung – Leichtgut (Kohle)
Kantentyp			Unterschraubmesser	Zähne und Segmente	Unterschraubmesser
	Nenninhalt	m^3	5,70	5,70	8,40
		yd^3	7,50	7,50	11,00
	Nenninhalt bei 110 % Füllfaktor	m^3	6,30	6,30	9,20
		yd^3	8,25	8,25	12,00
	Breite	mm	3447	3535	3638
		'/"	11'3"	11'7"	11'11"
16†	Ausschütthöhe bei max. Hubhöhe und 45°-Vorkippwinkel	mm	3120	2943	2936
		'/"	10'2"	9'7"	9'7"
17†	Reichweite bei max. Hubhöhe und 45°-Vorkippwinkel	mm	1444	1566	1628
		'/"	4'8"	5'1"	5'4"
	Reichweite bei waagerechter Stellung von Hubrahmen und Schaufel	mm	3075	3286	3335
		'/"	10'1"	10'9"	10'11"
A†	Grabtiefe	mm	88	88	88
		"	3,4"	3,4"	3,4"
12†	Gesamtlänge	mm	9782	10024	10042
		'/"	32'2"	32'11"	33'0"
B†	Gesamthöhe mit Schaufel bei max. Hubhöhe	mm	6257	6257	6781
		'/"	20'7"	20'7"	22'3"
	Wendekreisradius über Schaufelaußenkante, Schaufel in Transportstellung	mm	7642	7756	7802
		'/"	25'1"	25'6"	25'8"
	Statische Kipplast, gerade (ISO)*	kg	22 062	21 878	21 915
		lb	48,626	48,220	48,314
	Statische Kipplast, gerade (Vollreifen)*	kg	23 432	23 246	23 387
		lb	51,644	51,234	51,559
	Statische Kipplast, eingelenkt (ISO)*	kg	19 030	18 846	18 842
		lb	41,943	41,536	41,540
	Statische Kipplast, eingelenkt (Vollreifen)*	kg	20 254	20 068	20 164
		lb	44,640	44,230	44,454
	Ausbrechkraft (§)	kN	210	208	178
		lbf	47,288	46,772	40,069
	Einsatzgewicht*	kg	30 552	30 690	30 851
		lb	67,336	67,641	68,013

* Die Angaben zur statischen Kipplast und zum Einsatzgewicht beruhen auf einer Maschinenkonfiguration mit Radialreifen Bridgestone 29.5R25 VSNT L4, Betriebsflüssigkeiten, Fahrer, Kontergewicht, hydraulischer Schwingungsdämpfung, Kaltstartpaket, Straßenfahrtkotflügeln, Antriebsstrangschutz, Notlenkung und Schalldämpfung.

† Abbildung mit Abmessungsdiagrammen.

*** Technische Daten für die Maschine mit Felsschaufel bei Ausrüstung mit Radialreifen Bridgestone 29.5R25 VSDT L5.

(§) Gemäß SAE J732C erfolgt die Messung 102 mm (4") hinter der Schneidmesserkante mit dem Schaufelbolzen als Drehpunkt.

(§) Die Spezifikationen und Nenndaten entsprechen den von der Society of Automotive Engineers (SAE, Vereinigung der Automobilingenieure) empfohlenen Normen, darunter SAE J732C für Radladerdaten.

(ISO) Gemäß ISO 14397-1:2007, Abschnitte 1 – 6, wonach Prüfergebnisse höchstens 2 % von Berechnungen abweichen dürfen.

(Vollreifen) Gemäß ISO 14397-1:2007, Abschnitte 1 – 5.

Andere Schaufeln sind verfügbar und das Angebot variiert je nach Region. Näheres erfahren Sie bei Ihrem örtlichen Cat-Händler.

Betriebsdaten – Schaufeln *(Fortsetzung)*

Umlenkung			Standard-Hubgerüst	
Löffeltyp			Fels, Trapez*** – Bolzenaufhängung	
Kantentyp			Zähne und Segmente	Zähne und Segmente
	Nenninhalt	m^3	4,40	4,50
		yd^3	5,75	6,00
	Nenninhalt bei 110 % Füllfaktor	m^3	4,80	5,00
		yd^3	6,25	6,50
	Breite	mm	3524	3524
		'/"	11'6"	11'6"
16†	Ausschütthöhe bei max. Hubhöhe und 45°-Vorkippwinkel	mm	3134	3134
		'/"	10'3"	10'3"
17†	Reichweite bei max. Hubhöhe und 45°-Vorkippwinkel	mm	1768	1768
		'/"	5'9"	5'9"
	Reichweite bei waagerechter Stellung von Hubrahmen und Schaufel	mm	3278	3278
		'/"	10'9"	10'9"
A†	Grabtiefe	mm	83	83
		"	3,2"	3,2"
12†	Gesamtlänge	mm	9990	9990
		'/"	32'10"	32'10"
B†	Gesamthöhe mit Schaufel bei max. Hubhöhe	mm	6209	6209
		'/"	20'5"	20'5"
	Wendekreisradius über Schaufelaußenkante, Schaufel in Transportstellung	mm	7738	7738
		'/"	25'5"	25'5"
	Statische Kipplast, gerade (ISO)*	kg	23 435	23 076
		lb	51,651	50,874
	Statische Kipplast, gerade (Vollreifen)*	kg	24 871	24 523
		lb	54,817	54,064
	Statische Kipplast, eingelenkt (ISO)*	kg	20 232	19 867
		lb	44,593	43,801
	Statische Kipplast, eingelenkt (Vollreifen)*	kg	21 513	21 158
		lb	47,415	46,646
	Ausbrechkraft (§)	kN	213	211
		lbf	47,885	47,563
	Einsatzgewicht*	kg	31 030	31 455
		lb	68,390	69,345

* Die Angaben zur statischen Kipplast und zum Einsatzgewicht beruhen auf einer Maschinenkonfiguration mit Radialreifen Bridgestone 29.5R25 VSNT L4, Betriebsflüssigkeiten, Fahrer, Kontergewicht, hydraulischer Schwingungsdämpfung, Kaltstartpaket, Straßenfahrtkotflügeln, Antriebsstrangschutz, Notlenkung und Schalldämpfung.

† Abbildung mit Abmessungsdiagrammen.

*** Technische Daten für die Maschine mit Felsschaufel bei Ausrüstung mit Radialreifen Bridgestone 29.5R25 VSDT L5.

(§) Gemäß SAE J732C erfolgt die Messung 102 mm (4") hinter der Schneidmesserkante mit dem Schaufelbolzen als Drehpunkt.

(§) Die Spezifikationen und Nenndaten entsprechen den von der Society of Automotive Engineers (SAE, Vereinigung der Automobilingenieure) empfohlenen Normen, darunter SAE J732C für Radladerdaten.

(ISO) Gemäß ISO 14397-1:2007, Abschnitte 1 – 6, wonach Prüfergebnisse höchstens 2 % von Berechnungen abweichen dürfen.

(Vollreifen) Gemäß ISO 14397-1:2007, Abschnitte 1 – 5.

Andere Schaufeln sind verfügbar und das Angebot variiert je nach Region. Näheres erfahren Sie bei Ihrem örtlichen Cat-Händler.

Betriebsdaten – Schaufeln *(Fortsetzung)*

Umlenkung			Standard-Hubgerüst			
Löffeltyp			Universalschaufel – Schnellwechsler – Fusion™			
Kantentyp			Unterschraubmesser	Zähne und Segmente	Unterschraubmesser	Zähne und Segmente
	Nenninhalt	m^3	5,40	5,40	5,70	5,70
		yd^3	7,00	7,00	7,50	7,50
	Nenninhalt bei 110 % Füllfaktor	m^3	5,90	5,90	6,30	6,30
		yd^3	7,75	7,75	8,25	8,25
	Breite	mm	3447	3535	3447	3535
		'/"	11'3"	11'7"	11'3"	11'7"
16†	Ausschütthöhe bei max. Hubhöhe und 45°-Vorkippwinkel	mm	3183	3017	3117	2950
		'/"	10'5"	9'10"	10'2"	9′8″
17†	Reichweite bei max. Hubhöhe und 45°-Vorkippwinkel	mm	1588	1724	1640	1775
		'/"	5′2″	5'7"	5'4"	5'9"
	Reichweite bei waagerechter Stellung von Hubrahmen und Schaufel	mm	3116	3327	3200	3411
		'/"	10'2"	10'11"	10'6"	11'2"
A†	Grabtiefe	mm	93	93	93	93
		"	3,6"	3,6"	3,6"	3,6"
12†	Gesamtlänge	mm	9827	10069	9911	10153
		'/"	32'3"	33'1"	32'7"	33'4"
B†	Gesamthöhe mit Schaufel bei max. Hubhöhe	mm	6532	6532	6599	6599
		'/"	21'6"	21'6"	21'8"	21'8"
	Wendekreisradius über Schaufelaußenkante, Schaufel in Transportstellung	mm	7694	7817	7721	7845
		'/"	25'3"	25'8"	25'4"	25'9"
	Statische Kipplast, gerade (ISO)*	kg	21 361	21 177	21 136	20 950
		lb	47,080	46,674	46,584	46,175
	Statische Kipplast, gerade (Vollreifen)*	kg	22 728	22 542	22 511	22 324
		lb	50,092	49,682	49,615	49,202
	Statische Kipplast, eingelenkt (ISO)*	kg	18 354	18 169	18 140	17 954
		lb	40,452	40,046	39,981	39,572
	Statische Kipplast, eingelenkt (Vollreifen)*	kg	19 576	19 390	19 372	19 185
		lb	43,147	42,737	42,697	42,284
	Ausbrechkraft (§)	kN	203	201	193	190
		lbf	45,829	45,315	43,399	42,894
	Einsatzgewicht*	kg	31 086	31 224	31 196	31 334
		lb	68,513	68,817	68,755	69,060

* Die Angaben zur statischen Kipplast und zum Einsatzgewicht beruhen auf einer Maschinenkonfiguration mit Radialreifen Bridgestone 29.5R25 VSNT L4, Betriebsflüssigkeiten, Fahrer, Kontergewicht, hydraulischer Schwingungsdämpfung, Kaltstartpaket, Straßenfahrtkotflügeln, Antriebsstrangschutz, Notlenkung und Schalldämpfung.

† Abbildung mit Abmessungsdiagrammen.

*** Technische Daten für die Maschine mit Felsschaufel bei Ausrüstung mit Radialreifen Bridgestone 29.5R25 VSDT L5.

(§) Gemäß SAE J732C erfolgt die Messung 102 mm (4") hinter der Schneidmesserkante mit dem Schaufelbolzen als Drehpunkt.

(§) Die Spezifikationen und Nenndaten entsprechen den von der Society of Automotive Engineers (SAE, Vereinigung der Automobilingenieure) empfohlenen Normen, darunter SAE J732C für Radladerdaten.

(ISO) Gemäß ISO 14397-1:2007, Abschnitte 1 – 6, wonach Prüfergebnisse höchstens 2 % von Berechnungen abweichen dürfen.

(Vollreifen) Gemäß ISO 14397-1:2007, Abschnitte 1 – 5.

Andere Schaufeln sind verfügbar und das Angebot variiert je nach Region. Näheres erfahren Sie bei Ihrem örtlichen Cat-Händler.

Betriebsdaten – Schaufeln *(Fortsetzung)*

Umlenkung			Verlängertes Hubgestänge (HL)			
Löffeltyp			Universal – mit Bolzenaufhängung			
Kantentyp			Unterschraubmesser	Zähne und Segmente	Unterschraubmesser	Zähne und Segmente
	Nenninhalt	m^3	5,40	5,40	5,70	5,70
		yd^3	7,00	7,00	7,50	7,50
	Nenninhalt bei 110 % Füllfaktor	m^3	5,90	5,90	6,30	6,30
		yd^3	7,75	7,75	8,25	8,25
	Breite	mm	3447	3535	3447	3535
		'/"	11'3"	11'7"	11'3"	11'7"
16†	Ausschütthöhe bei max. Hubhöhe und 45°-Vorkippwinkel	mm	3508	3342	3439	3272
		'/"	11'6"	10'11"	11'3"	10'8"
17†	Reichweite bei max. Hubhöhe und 45°-Vorkippwinkel	mm	1484	1621	1532	1667
		'/"	4'10"	5'3"	5'0"	5'5"
	Reichweite bei waagerechter Stellung von Hubrahmen und Schaufel	mm	3126	3337	3210	3421
		'/"	10'3"	10'11"	10'6"	11'2"
A†	Grabtiefe	mm	86	86	86	86
		"	3,4"	3,4"	3,4"	3,4"
12†	Gesamtlänge	mm	9875	10114	9959	10198
		'/"	32'5"	33'3"	32'9"	33'6"
B†	Gesamthöhe mit Schaufel bei max. Hubhöhe	mm	6656	6656	6478	6478
		'/"	21'11"	21'11"	21'4"	21'4"
	Wendekreisradius über Schaufelaußenkante, Schaufel in Transportstellung	mm	8114	8226	8137	8250
		'/"	26'8"	27'0"	26'9"	27'1"
	Statische Kipplast, gerade (ISO)*	kg	20 833	20 650	20 603	20 419
		lb	45,917	45,513	45,410	45,004
	Statische Kipplast, gerade (Vollreifen)*	kg	22 033	21 849	21 805	21 619
		lb	48,562	48,156	48,058	47,649
	Statische Kipplast, eingelenkt (ISO)*	kg	18 354	18 171	18 137	17 953
		lb	40,453	40,049	39,975	39,569
	Statische Kipplast, eingelenkt (Vollreifen)*	kg	19 430	19 245	19 215	19 029
		lb	42,823	42,416	42,351	41,941
	Ausbrechkraft (§)	kN	230	228	217	215
		lbf	51,775	51,273	48,860	48,369
	Einsatzgewicht*	kg	30 477	30 616	30 560	30 699
		lb	67,171	67,476	67,354	67,659

* Die Angaben zur statischen Kipplast und zum Einsatzgewicht beruhen auf einer Maschinenkonfiguration mit Radialreifen Bridgestone 29.5R25 VSNT L4, Betriebsflüssigkeiten, Fahrer, Kontergewicht, hydraulischer Schwingungsdämpfung, Kaltstartpaket, Straßenfahrtkotflügeln, Antriebsstrangschutz, Notlenkung und Schalldämpfung.

† Abbildung mit Abmessungsdiagrammen.

*** Technische Daten für die Maschine mit Felsschaufel bei Ausrüstung mit Radialreifen Bridgestone 29.5R25 VSDT L5.

(§) Gemäß SAE J732C erfolgt die Messung 102 mm (4") hinter der Schneidmesserkante mit dem Schaufelbolzen als Drehpunkt.

(§) Die Spezifikationen und Nenndaten entsprechen den von der Society of Automotive Engineers (SAE, Vereinigung der Automobilingenieure) empfohlenen Normen, darunter SAE J732C für Radladerdaten.

(ISO) Gemäß ISO 14397-1:2007, Abschnitte 1 – 6, wonach Prüfergebnisse höchstens 2 % von Berechnungen abweichen dürfen.

(Vollreifen) Gemäß ISO 14397-1:2007, Abschnitte 1 – 5.

Andere Schaufeln sind verfügbar und das Angebot variiert je nach Region. Näheres erfahren Sie bei Ihrem örtlichen Cat-Händler.

Betriebsdaten – Schaufeln *(Fortsetzung)*

Umlenkung			Verlängertes Hubgestänge (HL)			
Löffeltyp			Universal – mit Bolzenaufhängung			
Kantentyp			Unterschraubmesser	Zähne und Segmente	Unterschraubmesser	Zähne und Segmente
	Nenninhalt	m^3	6,00	6,00	6,40	6,40
		yd^3	7,75	7,75	8,25	8,25
	Nenninhalt bei 110 % Füllfaktor	m^3	6,60	6,60	7,00	7,00
		yd^3	8,75	8,75	9,25	9,25
	Breite	mm	3447	3535	3447	3535
		'/"	11'3"	11'7"	11'3"	11'7"
16†	Ausschütthöhe bei max. Hubhöhe und 45°-Vorkippwinkel	mm	3421	3254	3366	3198
		'/"	11'2"	10'8"	11'0"	10'5"
17†	Reichweite bei max. Hubhöhe und 45°-Vorkippwinkel	mm	1554	1688	1606	1740
		'/"	5'1"	5'6"	5'3"	5'8"
	Reichweite bei waagerechter Stellung von Hubrahmen und Schaufel	mm	3238	3449	3315	3526
		'/"	10'7"	11'3"	10'10"	11'6"
A†	Grabtiefe	mm	86	86	86	86
		"	3,4"	3,4"	3,4"	3,4"
12†	Gesamtlänge	mm	9987	10226	10064	10303
		'/"	32'10"	33'7"	33'1"	33'10"
B†	Gesamthöhe mit Schaufel bei max. Hubhöhe	mm	6504	6504	6824	6824
		'/"	21'5"	21'5"	22'5"	22'5"
	Wendekreisradius über Schaufelaußenkante, Schaufel in Transportstellung	mm	8144	8258	8166	8279
		'/"	26'9"	27'2"	26'10"	27'2"
	Statische Kipplast, gerade (ISO)*	kg	20 466	20 282	20 302	20 117
		lb	45,108	44,702	44,747	44,338
	Statische Kipplast, gerade (Vollreifen)*	kg	21 669	21 483	21 512	21 324
		lb	47,760	47,350	47,413	47,000
	Statische Kipplast, eingelenkt (ISO)*	kg	18 004	17 820	17 850	17 664
		lb	39,682	39,275	39,342	38,932
	Statische Kipplast, eingelenkt (Vollreifen)*	kg	19 084	18 898	18 937	18 749
		lb	42,062	41,651	41,737	41,323
	Ausbrechkraft (§)	kN	213	211	202	200
		lbf	47,897	47,409	45,564	45,084
	Einsatzgewicht*	kg	30 656	30 795	30 718	30 857
		lb	67,566	67,871	67,703	68,007

* Die Angaben zur statischen Kipplast und zum Einsatzgewicht beruhen auf einer Maschinenkonfiguration mit Radialreifen Bridgestone 29.5R25 VSNT L4, Betriebsflüssigkeiten, Fahrer, Kontergewicht, hydraulischer Schwingungsdämpfung, Kaltstartpaket, Straßenfahrtkotflügeln, Antriebsstrangschutz, Notlenkung und Schalldämpfung.

† Abbildung mit Abmessungsdiagrammen.

*** Technische Daten für die Maschine mit Felsschaufel bei Ausrüstung mit Radialreifen Bridgestone 29.5R25 VSDT L5.

(§) Gemäß SAE J732C erfolgt die Messung 102 mm (4") hinter der Schneidmesserkante mit dem Schaufelbolzen als Drehpunkt.

(§) Die Spezifikationen und Nenndaten entsprechen den von der Society of Automotive Engineers (SAE, Vereinigung der Automobilingenieure) empfohlenen Normen, darunter SAE J732C für Radladerdaten.

(ISO) Gemäß ISO 14397-1:2007, Abschnitte 1 – 6, wonach Prüfergebnisse höchstens 2 % von Berechnungen abweichen dürfen.

(Vollreifen) Gemäß ISO 14397-1:2007, Abschnitte 1 – 5.

Andere Schaufeln sind verfügbar und das Angebot variiert je nach Region. Näheres erfahren Sie bei Ihrem örtlichen Cat-Händler.

Betriebsdaten – Schaufeln *(Fortsetzung)*

Umlenkung			Verlängertes Hubgestänge (HL)			
Löffeltyp			Universalschaufel – Bolzenaufhängung – abrasiv			
Kantentyp			Unterschraubmesser	Zähne und Segmente	Unterschraubmesser	Zähne und Segmente
	Nenninhalt	m^3	5,70	5,70	6,00	6,00
		yd^3	7,50	7,50	7,75	7,75
	Nenninhalt bei 110 % Füllfaktor	m^3	6,30	6,30	6,60	6,60
		yd^3	8,25	8,25	8,75	8,75
	Breite	mm	3447	3535	3447	3546
		'/"	11'3"	11'7"	11'3"	11'7"
16†	Ausschütthöhe bei max. Hubhöhe und 45°-Vorkippwinkel	mm	3439	3272	3422	3258
		'/"	11'3"	10'8"	11'2"	10'8"
17†	Reichweite bei max. Hubhöhe und 45°-Vorkippwinkel	mm	1532	1667	1553	1688
		'/"	5'0"	5'5"	5'1"	5'6"
	Reichweite bei waagerechter Stellung von Hubrahmen und Schaufel	mm	3210	3421	3237	3446
		'/"	10'6"	11'2"	10'7"	11'3"
A†	Grabtiefe	mm	86	86	86	86
		"	3,4"	3,4"	3,4"	3,4"
12†	Gesamtlänge	mm	9959	10198	9986	10221
		'/"	32'9"	33'6"	32'10"	33'7"
B†	Gesamthöhe mit Schaufel bei max. Hubhöhe	mm	6478	6478	6744	6744
		'/"	21'4"	21'4"	22'2"	22'2"
	Wendekreisradius über Schaufelaußenkante, Schaufel in Transportstellung	mm	8137	8250	8144	8261
		'/"	26'9"	27'1"	26'9"	27'2"
	Statische Kipplast, gerade (ISO)*	kg	20 445	20 261	20 403	20 245
		lb	45,062	44,656	44,968	44,621
	Statische Kipplast, gerade (Vollreifen)*	kg	21 645	21 459	21 598	21 439
		lb	47,706	47,296	47,604	47,253
	Statische Kipplast, eingelenkt (ISO)*	kg	17 980 XE	17 795	17 949	17 791
		lb	39,628	39,222	39,560	39,212
	Statische Kipplast, eingelenkt (Vollreifen)*	kg	19 055	18 870	19 022	18 862
		lb	41,999	41,589	41,924	41,573
	Ausbrechkraft (§)	kN	216	214	213	211
		lbf	48,733	48,241	47,914	47,479
	Einsatzgewicht*	kg	30 707	30 845	30 655	30 773
		lb	67,677	67,981	67,563	67,822

* Die Angaben zur statischen Kipplast und zum Einsatzgewicht beruhen auf einer Maschinenkonfiguration mit Radialreifen Bridgestone 29.5R25 VSNT L4, Betriebsflüssigkeiten, Fahrer, Kontergewicht, hydraulischer Schwingungsdämpfung, Kaltstartpaket, Straßenfahrtkotflügeln, Antriebsstrangschutz, Notlenkung und Schalldämpfung.

† Abbildung mit Abmessungsdiagrammen.

*** Technische Daten für die Maschine mit Felsschaufel bei Ausrüstung mit Radialreifen Bridgestone 29.5R25 VSDT L5.

(§) Gemäß SAE J732C erfolgt die Messung 102 mm (4") hinter der Schneidmesserkante mit dem Schaufelbolzen als Drehpunkt.

(§) Die Spezifikationen und Nenndaten entsprechen den von der Society of Automotive Engineers (SAE, Vereinigung der Automobilingenieure) empfohlenen Normen, darunter SAE J732C für Radladerdaten.

(ISO) Gemäß ISO 14397-1:2007, Abschnitte 1 – 6, wonach Prüfergebnisse höchstens 2 % von Berechnungen abweichen dürfen.

(Vollreifen) Gemäß ISO 14397-1:2007, Abschnitte 1 – 5.

Andere Schaufeln sind verfügbar und das Angebot variiert je nach Region. Näheres erfahren Sie bei Ihrem örtlichen Cat-Händler.

Betriebsdaten – Schaufeln *(Fortsetzung)*

Umlenkung			Verlängertes Hubgestänge (HL)		
Löffeltyp			Flachboden – Bolzenaufhängung		Flachboden – Bolzenaufhängung – Leichtgut (Kohle)
Kantentyp			Unterschraubmesser	Zähne und Segmente	Unterschraubmesser
	Nenninhalt	m^3	5,70	5,70	8,40
		yd^3	7,50	7,50	11,00
	Nenninhalt bei 110 % Füllfaktor	m^3	6,30	6,30	9,20
		yd^3	8,25	8,25	12,00
	Breite	mm	3447	3535	3638
		'/"	11'3"	11'7"	11'11"
16†	Ausschütthöhe bei max. Hubhöhe und 45°-Vorkippwinkel	mm	3340	3163	3156
		'/"	10'11"	10'4"	10'4"
17†	Reichweite bei max. Hubhöhe und 45°-Vorkippwinkel	mm	1447	1569	1631
		'/"	4'8"	5'1"	5'4"
	Reichweite bei waagerechter Stellung von Hubrahmen und Schaufel	mm	3235	3446	3495
		'/"	10'7"	11'3"	11'5"
A†	Grabtiefe	mm	86	86	88
		"	3,4"	3,4"	3,4"
12†	Gesamtlänge	mm	9984	10223	10244
		'/"	32'10"	33'7"	33'8"
B†	Gesamthöhe mit Schaufel bei max. Hubhöhe	mm	6477	6477	7001
		'/"	21'3"	21'3"	23'0"
	Wendekreisradius über Schaufelaußenkante, Schaufel in Transportstellung	mm	8143	8257	8303
		'/"	26'9"	27'2"	27'3"
	Statische Kipplast, gerade (ISO)*	kg	20 155	19 973	19 951
		lb	44,423	44,022	43,985
	Statische Kipplast, gerade (Vollreifen)*	kg	21 323	21 140	21 198
		lb	46,996	46,592	46,735
	Statische Kipplast, eingelenkt (ISO)*	kg	17 730	17 548	17 498
		lb	39,077	38,677	38,578
	Statische Kipplast, eingelenkt (Vollreifen)*	kg	18 777	18 594	18 623
		lb	41,386	40,982	41,057
	Ausbrechkraft (§)	kN	213	211	181
		lbf	48,005	47,516	40,689
	Einsatzgewicht*	kg	30 685	30 824	30 984
		lb	67,630	67,935	68,307

* Die Angaben zur statischen Kipplast und zum Einsatzgewicht beruhen auf einer Maschinenkonfiguration mit Radialreifen Bridgestone 29.5R25 VSNT L4, Betriebsflüssigkeiten, Fahrer, Kontergewicht, hydraulischer Schwingungsdämpfung, Kaltstartpaket, Straßenfahrtkotflügeln, Antriebsstrangschutz, Notlenkung und Schalldämpfung.

† Abbildung mit Abmessungsdiagrammen.

*** Technische Daten für die Maschine mit Felsschaufel bei Ausrüstung mit Radialreifen Bridgestone 29.5R25 VSDT L5.

(§) Gemäß SAE J732C erfolgt die Messung 102 mm (4") hinter der Schneidmesserkante mit dem Schaufelbolzen als Drehpunkt.

(§) Die Spezifikationen und Nenndaten entsprechen den von der Society of Automotive Engineers (SAE, Vereinigung der Automobilingenieure) empfohlenen Normen, darunter SAE J732C für Radladerdaten.

(ISO) Gemäß ISO 14397-1:2007, Abschnitte 1 – 6, wonach Prüfergebnisse höchstens 2 % von Berechnungen abweichen dürfen.

(Vollreifen) Gemäß ISO 14397-1:2007, Abschnitte 1 – 5.

Andere Schaufeln sind verfügbar und das Angebot variiert je nach Region. Näheres erfahren Sie bei Ihrem örtlichen Cat-Händler.

Betriebsdaten – Schaufeln *(Fortsetzung)*

Umlenkung			Verlängertes Hubgestänge (HL)	
Löffeltyp			Fels, Trapez*** – Bolzenaufhängung	
Kantentyp			Zähne und Segmente	Zähne und Segmente
	Nenninhalt	m^3	4,40	4,50
		yd^3	5,75	6,00
	Nenninhalt bei 110 % Füllfaktor	m^3	4,80	5,00
		yd^3	6,25	6,50
	Breite	mm	3524	3524
		'/"	11'6"	11'6"
16†	Ausschütthöhe bei max. Hubhöhe und 45°-Vorkippwinkel	mm	3355	3355
		'/"	11'0"	11'0"
17†	Reichweite bei max. Hubhöhe und 45°-Vorkippwinkel	mm	1771	1771
		'/"	5'9"	5'9"
	Reichweite bei waagerechter Stellung von Hubrahmen und Schaufel	mm	3438	3438
		'/"	11'3"	11'3"
A†	Grabtiefe	mm	81	81
		"	3,2"	3,2"
12†	Gesamtlänge	mm	10192	10192
		'/"	33'6"	33'6"
B†	Gesamthöhe mit Schaufel bei max. Hubhöhe	mm	6422	6429
		'/"	21'1"	21'2"
	Wendekreisradius über Schaufelaußenkante, Schaufel in Transportstellung	mm	8239	8239
		'/"	27'1"	27'1"
	Statische Kipplast, gerade (ISO)*	kg	21 403	21 035
		lb	47,172	46,375
	Statische Kipplast, gerade (Vollreifen)*	kg	22 626	22 266
		lb	49,867	49,089
	Statische Kipplast, eingelenkt (ISO)*	kg	18 844	18 472
		lb	41,533	40,725
	Statische Kipplast, eingelenkt (Vollreifen)*	kg	19 938	19 574
		lb	43,944	43,154
	Ausbrechkraft (§)	kN	216	214
		lbf	48,615	48,291
	Einsatzgewicht*	kg	31 164	31 588
		lb	68,685	69,639

* Die Angaben zur statischen Kipplast und zum Einsatzgewicht beruhen auf einer Maschinenkonfiguration mit Radialreifen Bridgestone 29.5R25 VSNT L4, Betriebsflüssigkeiten, Fahrer, Kontergewicht, hydraulischer Schwingungsdämpfung, Kaltstartpaket, Straßenfahrtkotflügeln, Antriebsstrangschutz, Notlenkung und Schalldämpfung.

† Abbildung mit Abmessungsdiagrammen.

*** Technische Daten für die Maschine mit Felsschaufel bei Ausrüstung mit Radialreifen Bridgestone 29.5R25 VSDT L5.

(§) Gemäß SAE J732C erfolgt die Messung 102 mm (4") hinter der Schneidmesserkante mit dem Schaufelbolzen als Drehpunkt.

(§) Die Spezifikationen und Nenndaten entsprechen den von der Society of Automotive Engineers (SAE, Vereinigung der Automobilingenieure) empfohlenen Normen, darunter SAE J732C für Radladerdaten.

(ISO) Gemäß ISO 14397-1:2007, Abschnitte 1 – 6, wonach Prüfergebnisse höchstens 2 % von Berechnungen abweichen dürfen.

(Vollreifen) Gemäß ISO 14397-1:2007, Abschnitte 1 – 5.

Andere Schaufeln sind verfügbar und das Angebot variiert je nach Region. Näheres erfahren Sie bei Ihrem örtlichen Cat-Händler.

Betriebsdaten – Schaufeln *(Fortsetzung)*

Umlenkung			Verlängertes Hubgestänge (HL)			
Löffeltyp			Universalschaufel – Schnellwechsler – Fusion			
Kantentyp			Unterschraubmesser	Zähne und Segmente	Unterschraubmesser	Zähne und Segmente
	Nenninhalt	m^3	5,40	5,40	5,70	5,70
		yd^3	7,00	7,00	7,50	7,50
	Nenninhalt bei 110 % Füllfaktor	m^3	5,90	5,90	6,30	6,30
		yd^3	7,75	7,75	8,25	8,25
	Breite	mm	3447	3535	3481	3546
		'/"	11'3"	11'7"	11'5"	11'7"
16†	Ausschütthöhe bei max. Hubhöhe und 45°-Vorkippwinkel	mm	3403	3237	3339	3175
		'/"	11'2"	10'7"	10'11"	10'5"
17†	Reichweite bei max. Hubhöhe und 45°-Vorkippwinkel	mm	1591	1727	1641	1776
		'/"	5′2″	5'8"	5'4"	5'9"
	Reichweite bei waagerechter Stellung von Hubrahmen und Schaufel	mm	3276	3487	3358	3567
		'/"	10'8"	11'5"	11'0"	11'8"
A†	Grabtiefe	mm	91	91	91	91
		"	3,6"	3,6"	3,6"	3,6"
12†	Gesamtlänge	mm	10028	10268	10110	10345
		'/"	32'11"	33'9"	33'3"	34'0"
B†	Gesamthöhe mit Schaufel bei max. Hubhöhe	mm	6752	6752	6820	6820
		'/"	22'2"	22'2"	22'5"	22'5"
	Wendekreisradius über Schaufelaußenkante, Schaufel in Transportstellung	mm	8199	8321	8240	8351
		'/"	26'11"	27'4"	27'1"	27'5"
	Statische Kipplast, gerade (ISO)*	kg	19 474	19 292	19 237	19 081
		lb	42,920	42,521	42,400	42,054
	Statische Kipplast, gerade (Vollreifen)*	kg	20 638	20 455	20 406	20 248
		lb	45,488	45,084	44,975	44,626
	Statische Kipplast, eingelenkt (ISO)*	kg	17 068	16 887	16 842	16 685
		lb	37,619	37,219	37,121	36,775
	Statische Kipplast, eingelenkt (Vollreifen)*	kg	18 114	17 931	17 892	17 734
		lb	39,923	39,520	39,435	39,086
	Ausbrechkraft (§)	kN	207	204	196	194
		lbf	46,533	46,045	44,095	43,669
	Einsatzgewicht*	kg	31 219	31 358	31 342	31 460
		lb	68,807	69,112	69,077	69,336

* Die Angaben zur statischen Kipplast und zum Einsatzgewicht beruhen auf einer Maschinenkonfiguration mit Radialreifen Bridgestone 29.5R25 VSNT L4, Betriebsflüssigkeiten, Fahrer, Kontergewicht, hydraulischer Schwingungsdämpfung, Kaltstartpaket, Straßenfahrtkotflügeln, Antriebsstrangschutz, Notlenkung und Schalldämpfung.

† Abbildung mit Abmessungsdiagrammen.

*** Technische Daten für die Maschine mit Felsschaufel bei Ausrüstung mit Radialreifen Bridgestone 29.5R25 VSDT L5.

(§) Gemäß SAE J732C erfolgt die Messung 102 mm (4") hinter der Schneidmesserkante mit dem Schaufelbolzen als Drehpunkt.

(§) Die Spezifikationen und Nenndaten entsprechen den von der Society of Automotive Engineers (SAE, Vereinigung der Automobilingenieure) empfohlenen Normen, darunter SAE J732C für Radladerdaten.

(ISO) Gemäß ISO 14397-1:2007, Abschnitte 1 – 6, wonach Prüfergebnisse höchstens 2 % von Berechnungen abweichen dürfen.

(Vollreifen) Gemäß ISO 14397-1:2007, Abschnitte 1 – 5.

Andere Schaufeln sind verfügbar und das Angebot variiert je nach Region. Näheres erfahren Sie bei Ihrem örtlichen Cat-Händler.

Betriebsdaten – Schaufeln *(Fortsetzung)*

Umlenkung			Gestänge Aggregate-Handler		
Löffeltyp			Universal – mit Bolzenaufhängung		
Kantentyp		Unterschraubmesser	Zähne und Segmente	Unterschraubmesser	Zähne und Segmente
Nenninhalt	m^3	5,40	5,40	5,70	5,70
	yd^3	7,00	7,00	7,50	7,50
Nenninhalt bei 110 % Füllfaktor	m^3	5,90	5,90	6,30	6,30
	yd^3	7,75	7,75	8,25	8,25
Breite	mm	3447	3535	3447	3535
	'/"	11'3"	11'7"	11'3"	11'7"
16† Ausschütthöhe bei max. Hubhöhe und 45°-Vorkippwinkel	mm	3287	3121	3219	3051
	'/"	10'9"	10'2"	10'6"	10'0"
17† Reichweite bei max. Hubhöhe und 45°-Vorkippwinkel	mm	1481	1618	1529	1664
	'/"	4'10"	5'3"	5'0"	5'5"
Reichweite bei waagerechter Stellung von Hubrahmen und Schaufel	mm	2966	3177	3050	3261
	'/"	9′8″	10'5"	10'0"	10'8"
A† Grabtiefe	mm	88	88	88	88
	"	3,4"	3,4"	3,4"	3,4"
12† Gesamtlänge	mm	9677	9919	9761	10003
	'/"	31'9"	32'7"	32'1"	32'10"
B† Gesamthöhe mit Schaufel bei max. Hubhöhe	mm	6435	6435	6258	6258
	'/"	21'2"	21'2"	20'7"	20'7"
Wendekreisradius über Schaufelaußenkante, Schaufel in Transportstellung	mm	7612	7725	7635	7749
	'/"	25'0"	25'5"	25'1"	25'6"
Statische Kipplast, gerade (ISO)*	kg	24 404	24 218	24 149	23 963
	lb	53,786	53,377	53,226	52,814
Statische Kipplast, gerade (Vollreifen)*	kg	25 939	25 752	25 687	25 498
	lb	57,171	56,758	56,615	56,199
Statische Kipplast, eingelenkt (ISO)*	kg	21 012	20 826	20 776	20 589
	lb	46,312	45,902	45,792	45,380
Statische Kipplast, eingelenkt (Vollreifen)*	kg	22 406	22 218	22 173	21 984
	lb	49,383	48,969	48,870	48,454
Ausbrechkraft (§)	kN	227	224	214	211
	lbf	51,008	50,477	48,132	47,613
Einsatzgewicht*	kg	30 985	31 123	31 068	31 206
	lb	68,290	68,595	68,473	68,778

* Die Angaben zu statischen Kipplasten und Einsatzgewichten basieren auf einer Maschinenkonfiguration mit Radialreifen Bridgestone 29.5R25 VSNT L4, Betriebsflüssigkeiten, Fahrer, Kontergewicht, hydraulischer Schwingungsdämpfung, Kaltstartpaket, Straßenfahrtkotflügeln, Antriebsstrangschutz, Notlenkung und Schalldämpfung.

** Die Umschlagmaschinenkonfiguration für Zusatzstoffe ist nicht mit Felsschaufeln und einem verlängerten Hubgerüst kompatibel.

† Abbildung mit Abmessungsdiagrammen.

(§) Gemäß SAE J732C erfolgt die Messung 102 mm (4") hinter der Schneidmesserkante mit dem Schaufelbolzen als Drehpunkt.

(§) Die Spezifikationen und Nenndaten entsprechen den von der Society of Automotive Engineers (SAE, Vereinigung der Automobilingenieure) empfohlenen Normen, darunter SAE J732C für Radladerdaten.

(ISO) Gemäß ISO 14397-1:2007, Abschnitte 1 – 6, wonach Prüfergebnisse höchstens 2 % von Berechnungen abweichen dürfen.

(Vollreifen) Gemäß ISO 14397-1:2007, Abschnitte 1 – 5.

Andere Schaufeln sind verfügbar und das Angebot variiert je nach Region. Näheres erfahren Sie bei Ihrem örtlichen Cat-Händler.

Betriebsdaten – Schaufeln *(Fortsetzung)*

Umlenkung			Gestänge Aggregate-Handler			
Löffeltyp			Universal – mit Bolzenaufhängung			
Kantentyp			Unterschraubmesser	Zähne und Segmente	Unterschraubmesser	Zähne und Segmente
	Nenninhalt	m^3	6,00	6,00	6,40	6,40
		yd^3	7,75	7,75	8,25	8,25
	Nenninhalt bei 110 % Füllfaktor	m^3	6,60	6,60	7,00	7,00
		yd^3	8,75	8,75	9,25	9,25
	Breite	mm	3447	3535	3447	3535
		'/"	11'3"	11'7"	11'3"	11'7"
16†	Ausschütthöhe bei max. Hubhöhe und 45°-Vorkippwinkel	mm	3201	3034	3145	2977
		'/"	10'6"	9'11"	10'3"	9'9"
17†	Reichweite bei max. Hubhöhe und 45°-Vorkippwinkel	mm	1551	1686	1603	1737
		'/"	5'1"	5'6"	5'3"	5'8"
	Reichweite bei waagerechter Stellung von Hubrahmen und Schaufel	mm	3078	3289	3155	3366
		'/"	10'1"	10'9"	10'4"	11'0"
A†	Grabtiefe	mm	88	88	88	88
		"	3,4"	3,4"	3,4"	3,4"
12†	Gesamtlänge	mm	9789	10031	9866	10108
		'/"	32'2"	32'11"	32'5"	33'2"
B†	Gesamthöhe mit Schaufel bei max. Hubhöhe	mm	6284	6284	6604	6604
		'/"	20'8"	20'8"	21'8"	21'8"
	Wendekreisradius über Schaufelaußenkante, Schaufel in Transportstellung	mm	7643	7757	7664	7779
		'/"	25'1"	25'6"	25'2"	25'7"
	Statische Kipplast, gerade (ISO)*	kg	24 006	23 819	23 828	23 639
		lb	52,910	52,498	52,517	52,102
	Statische Kipplast, gerade (Vollreifen)*	kg	25 547	25 357	25 377	25 186
		lb	56,305	55,888	55,932	55,512
	Statische Kipplast, eingelenkt (ISO)*	kg	20 638	20 451	20 472	20 283
		lb	45,488	45,074	45,121	44,705
	Statische Kipplast, eingelenkt (Vollreifen)*	kg	22 038	21 849	21 882	21 691
		lb	48,572	48,155	48,228	47,807
	Ausbrechkraft (§)	kN	210	207	199	197
		lbf	47,182	46,666	44,880	44,374
	Einsatzgewicht*	kg	31 164	31 302	31 226	31 364
		lb	68,685	68,990	68,822	69,126

* Die Angaben zu statischen Kipplasten und Einsatzgewichten basieren auf einer Maschinenkonfiguration mit Radialreifen Bridgestone 29.5R25 VSNT L4, Betriebsflüssigkeiten, Fahrer, Kontergewicht, hydraulischer Schwingungsdämpfung, Kaltstartpaket, Straßenfahrtkotflügeln, Antriebsstrangschutz, Notlenkung und Schalldämpfung.

** Die Umschlagmaschinenkonfiguration für Zusatzstoffe ist nicht mit Felsschaufeln und einem verlängerten Hubgerüst kompatibel.

† Abbildung mit Abmessungsdiagrammen.

(§) Gemäß SAE J732C erfolgt die Messung 102 mm (4") hinter der Schneidmesserkante mit dem Schaufelbolzen als Drehpunkt.

(§) Die Spezifikationen und Nenndaten entsprechen den von der Society of Automotive Engineers (SAE, Vereinigung der Automobilingenieure) empfohlenen Normen, darunter SAE J732C für Radladerdaten.

(ISO) Gemäß ISO 14397-1:2007, Abschnitte 1 – 6, wonach Prüfergebnisse höchstens 2 % von Berechnungen abweichen dürfen.

(Vollreifen) Gemäß ISO 14397-1:2007, Abschnitte 1 – 5.

Andere Schaufeln sind verfügbar und das Angebot variiert je nach Region. Näheres erfahren Sie bei Ihrem örtlichen Cat-Händler.

Betriebsdaten – Schaufeln *(Fortsetzung)*

Umlenkung			Gestänge Aggregate-Handler		
Löffeltyp			Flachboden – Bolzenaufhängung		Flachboden – Bolzenaufhängung – Leichtgut (Kohle)
Kantentyp			Unterschraubmesser	Zähne und Segmente	Unterschraubmesser
	Nenninhalt	m^3	5,70	5,70	8,40
		yd^3	7,50	7,50	11,00
	Nenninhalt bei 110 % Füllfaktor	m^3	6,30	6,30	9,20
		yd^3	8,25	8,25	12,00
	Breite	mm	3447	3535	3638
		'/"	11'3"	11'7"	11'11"
16†	Ausschütthöhe bei max. Hubhöhe und 45°-Vorkippwinkel	mm	3120	2943	2936
		'/"	10'2"	9'7"	9'7"
17†	Reichweite bei max. Hubhöhe und 45°-Vorkippwinkel	mm	1444	1566	1628
		'/"	4'8"	5'1"	5'4"
	Reichweite bei waagerechter Stellung von Hubrahmen und Schaufel	mm	3075	3286	3335
		'/"	10'1"	10'9"	10'11"
A†	Grabtiefe	mm	88	88	88
		"	3,4"	3,4"	3,4"
12†	Gesamtlänge	mm	9786	10028	10046
		'/"	32'2"	32'11"	33'0"
B†	Gesamthöhe mit Schaufel bei max. Hubhöhe	mm	6257	6257	6781
		'/"	20'7"	20'7"	22'3"
	Wendekreisradius über Schaufelaußenkante, Schaufel in Transportstellung	mm	7642	7756	7802
		'/"	25'1"	25'6"	25'8"
	Statische Kipplast, gerade (ISO)*	kg	23 621	23 437	23 486
		lb	52,061	51,655	51,778
	Statische Kipplast, gerade (Vollreifen)*	kg	25 111	24 925	25 090
		lb	55,346	54,936	55,314
	Statische Kipplast, eingelenkt (ISO)*	kg	20 307	20 122	20 127
		lb	44,757	44,350	44,373
	Statische Kipplast, eingelenkt (Vollreifen)*	kg	21 661	21 475	21 590
		lb	47,741	47,330	47,599
	Ausbrechkraft (§)	kN	210	208	178
		lbf	47,288	46,772	40,069
	Einsatzgewicht*	kg	31 193	31 331	31 492
		lb	68,749	69,054	69,427

* Die Angaben zu statischen Kipplasten und Einsatzgewichten basieren auf einer Maschinenkonfiguration mit Radialreifen Bridgestone 29.5R25 VSNT L4, Betriebsflüssigkeiten, Fahrer, Kontergewicht, hydraulischer Schwingungsdämpfung, Kaltstartpaket, Straßenfahrtkotflügeln, Antriebsstrangschutz, Notlenkung und Schalldämpfung.

** Die Umschlagmaschinenkonfiguration für Zusatzstoffe ist nicht mit Felsschaufeln und einem verlängerten Hubgerüst kompatibel.

† Abbildung mit Abmessungsdiagrammen.

(§) Gemäß SAE J732C erfolgt die Messung 102 mm (4") hinter der Schneidmesserkante mit dem Schaufelbolzen als Drehpunkt.

(§) Die Spezifikationen und Nenndaten entsprechen den von der Society of Automotive Engineers (SAE, Vereinigung der Automobilingenieure) empfohlenen Normen, darunter SAE J732C für Radladerdaten.

(ISO) Gemäß ISO 14397-1:2007, Abschnitte 1 – 6, wonach Prüfergebnisse höchstens 2 % von Berechnungen abweichen dürfen.

(Vollreifen) Gemäß ISO 14397-1:2007, Abschnitte 1 – 5.

Andere Schaufeln sind verfügbar und das Angebot variiert je nach Region. Näheres erfahren Sie bei Ihrem örtlichen Cat-Händler.

Betriebsdaten – Schaufeln *(Fortsetzung)*

Umlenkung			Gestänge Aggregate-Handler		
Löffeltyp			Universalschaufel – Schnellwechsler – Fusion		
Kantentyp		Unterschraubmesser	Zähne und Segmente	Unterschraubmesser	Zähne und Segmente
Nenninhalt	m^3	5,40	5,40	5,70	5,70
	yd^3	7,00	7,00	7,50	7,50
Nenninhalt bei 110 % Füllfaktor	m^3	5,90	5,90	6,30	6,30
	yd^3	7,75	7,75	8,25	8,25
Breite	mm	3447	3535	3447	3535
	'/"	11'3"	11'7"	11'3"	11'7"
16† Ausschütthöhe bei max. Hubhöhe und 45°-Vorkippwinkel	mm	3183	3017	3117	2950
	'/"	10'5"	9'10"	10'2"	9′8″
17† Reichweite bei max. Hubhöhe und 45°-Vorkippwinkel	mm	1588	1724	1640	1775
	'/"	5′2″	5'7"	5'4"	5'9"
Reichweite bei waagerechter Stellung von Hubrahmen und Schaufel	mm	3116	3327	3200	3411
	'/"	10'2"	10'11"	10'6"	11'2"
A† Grabtiefe	mm	93	93	93	93
	"	3,6"	3,6"	3,6"	3,6"
12† Gesamtlänge	mm	9831	10072	9915	10156
	'/"	32'4"	33'1"	32'7"	33'4"
B† Gesamthöhe mit Schaufel bei max. Hubhöhe	mm	6532	6532	6599	6599
	'/"	21'6"	21'6"	21'8"	21'8"
Wendekreisradius über Schaufelaußenkante, Schaufel in Transportstellung	mm	7694	7817	7721	7845
	'/"	25'3"	25'8"	25'4"	25'9"
Statische Kipplast, gerade (ISO)*	kg	22 905	22 721	22 672	22 487
	lb	50,483	50,078	49,970	49,561
Statische Kipplast, gerade (Vollreifen)*	kg	24 393	24 207	24 170	23 983
	lb	53,763	53,353	53,271	52,858
Statische Kipplast, eingelenkt (ISO)*	kg	19 618	19 434	19 398	19 212
	lb	43,239	42,833	42,753	42,344
Statische Kipplast, eingelenkt (Vollreifen)*	kg	20 971	20 785	20 762	20 574
	lb	46,221	45,812	45,759	45,346
Ausbrechkraft (§)	kN	203	201	193	190
	lbf	45,829	45,315	43,399	42,894
Einsatzgewicht*	kg	31 727	31 865	31 837	31 975
	lb	69,926	70,231	70,168	70,473

* Die Angaben zu statischen Kipplasten und Einsatzgewichten basieren auf einer Maschinenkonfiguration mit Radialreifen Bridgestone 29.5R25 VSNT L4, Betriebsflüssigkeiten, Fahrer, Kontergewicht, hydraulischer Schwingungsdämpfung, Kaltstartpaket, Straßenfahrtkotflügeln, Antriebsstrangschutz, Notlenkung und Schalldämpfung.

** Die Umschlagmaschinenkonfiguration für Zusatzstoffe ist nicht mit Felsschaufeln und einem verlängerten Hubgerüst kompatibel.

† Abbildung mit Abmessungsdiagrammen.

(§) Gemäß SAE J732C erfolgt die Messung 102 mm (4") hinter der Schneidmesserkante mit dem Schaufelbolzen als Drehpunkt.

(§) Die Spezifikationen und Nenndaten entsprechen den von der Society of Automotive Engineers (SAE, Vereinigung der Automobilingenieure) empfohlenen Normen, darunter SAE J732C für Radladerdaten.

(ISO) Gemäß ISO 14397-1:2007, Abschnitte 1 – 6, wonach Prüfergebnisse höchstens 2 % von Berechnungen abweichen dürfen.

(Vollreifen) Gemäß ISO 14397-1:2007, Abschnitte 1 – 5.

Andere Schaufeln sind verfügbar und das Angebot variiert je nach Region. Näheres erfahren Sie bei Ihrem örtlichen Cat-Händler.

Technische Daten der Gabel

Technische Daten der Gabel

1	Zinkenlänge	mm "	1880 72,0
2	Lastschwerpunkt	mm "	915 36,0
	Statische Kipplast – Maschine gerade (Gabeln waagerecht)	kg lbs	15 570 34,316
	Statische Kipplast – Maschine eingelenkt (Gabeln waagerecht)	kg lbs	13 586 29,943
	Nennlast (SAE J1197 – 50 % der statischen Kipplast bei voll eingelenkter Maschine)	kg lbs	6793 (14,971)
	Nennlast (CEN EN 474-3, unebenes Gelände – 60 % der statischen Kipplast bei voll eingelenkter Maschine)	kg lbs	8151 17,966
	Nennlast (CEN EN 474-3, fester, ebener Untergrund – 80 % der statischen Kipplast bei voll eingelenkter Maschine)	kg lbs	8327 18,352
3	Max. Gesamtlänge	mm "	10442 411,1
4	Reichweite mit Gabel auf Standebene	mm "	1199 47,2
5	* Höhe zur Unterseite Gabelzinken bei tiefster Stellung und waagerechter Gabel	mm "	-151 -5,9
6	Gabelträgerreichweite bei horizontalen Hubarmen und waagerechter Gabel	mm "	1809 71,2
7	Gabelträgerreichweite bei maximaler Hubhöhe	mm "	883 34,7
8	Höhe über Gabelzinken bei horizontalen Hubarmen und waagerechter Gabel	mm "	2024 79,7
9	Höhe über Gabelzinken bei höchster Stellung und waagrechter Gabel	mm "	4292 169,0
10	Gesamthöhe über Gabel bei maximaler Hubhöhe (Oberkante Gabelträger bis Boden)	mm "	5067 199,5
11	Ausschütthöhe bei max. Hubhöhe und max. Vorkippwinkel	mm "	2676 105,4
12	Max. Vorkippwinkel von waagerechter Position	Grad	45
13	Gesamtbreite Gabelträger	mm "	2217 87,3
14	Gesamthöhe Gabelträger	mm "	840 33,1
15	Außenbreite der Zinken (maximale Spreizung)	mm "	2070 81,5
16	Außenbreite der Zinken (minimale Spreizung)	mm "	470 18,5
	Zinkenbreite (einzelne Zinke)	mm "	150,0 5,9
	Zinkenstärke	mm "	65,0 2,6
	Zinkenkapazität	kg lbs	6246 11,562
	Einsatzgewicht	kg lbs	29 081 64,893

* Negative Werte liegen unter der Planumsebene

980 STD

Palettengabel, FUSION	87"-Gabelträger	72"-Zinke
	530-1861	530-1869

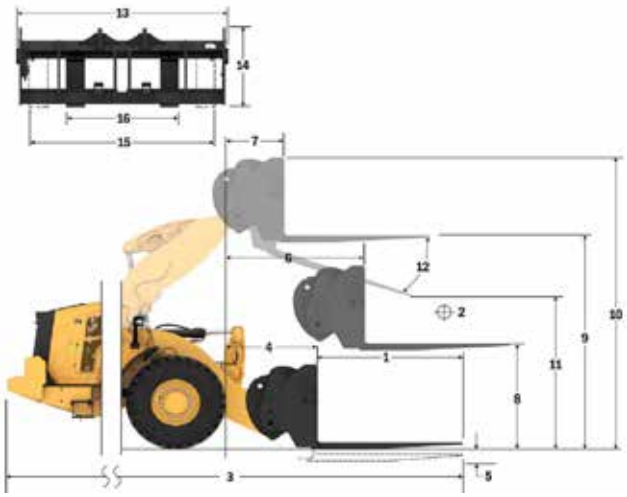

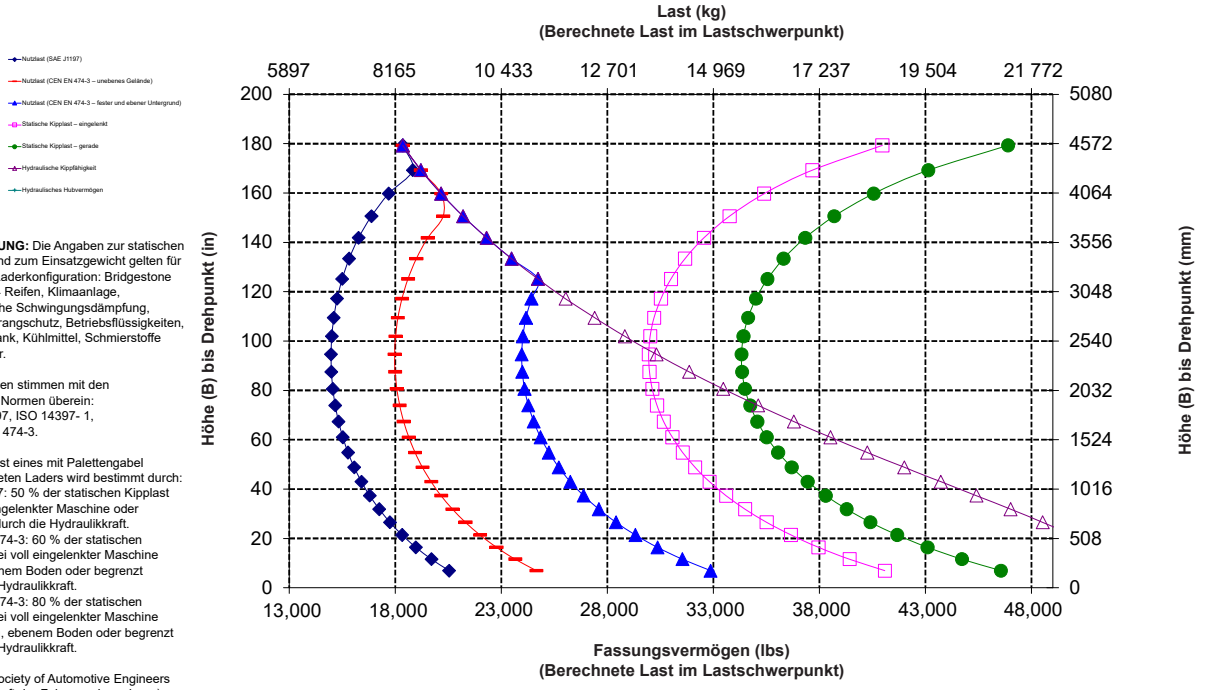

ANMERKUNG: Die Angaben zur statischen Kipplast und zum Einsatzgewicht gelten für folgende Laderkonfiguration: Bridgestone * VSNT L4 Reifen, Klimaanlage, hydraulische Schwingungsdämpfung, Antriebsstrangschutz, Betriebsflüssigkeiten, Kraftstofftank, Kühlmittel, Schmierstoffe und Fahrer.

Die Angaben stimmen mit den folgenden Normen überein: SAE* J1197, ISO 14397- 1, CEN** EN 474-3.

Die Nutzlast eines mit Palettengabel ausgerüsteten Laders wird bestimmt durch: SAE J1197: 50 % der statischen Kipplast bei voll eingelenkter Maschine oder begrenzt durch die Hydraulikkraft.
CEN EN 474-3: 60 % der statischen Kipplast bei voll eingelenkter Maschine auf unebenem Boden oder begrenzt durch die Hydraulikkraft.
CEN EN 474-3: 80 % der statischen Kipplast bei voll eingelenkter Maschine auf festem, ebenem Boden oder begrenzt durch die Hydraulikkraft.

* SAE – Society of Automotive Engineers (Gesellschaft der Fahrzeug-Ingenieure)
** CEN – European Committee for Standardization (Europäisches Komitee für Normung)

WARNUNG: Die Nutzlast der Zinken nicht überschreiten.
Die einzelnen Zinkenkapazitäten sind auf der Seite einer jeden Zinke eingestanzt.

Technische Daten der Gabel

Technische Daten der Gabel

1	Zinkenlänge	mm "	1829 72,0
2	Lastschwerpunkt	mm "	915 36,0
	Statische Kipplast – Maschine gerade (Gabeln waagerecht)	kg lbs	15 292 33,703
	Statische Kipplast – Maschine eingelenkt (Gabeln waagerecht)	kg lbs	13 299 29,312
	Nennlast (SAE J1197 – 50 % der statischen Kipplast bei voll eingelenkter Maschine)	kg lbs	6650 14,656
	Nennlast (CEN EN 474-3, unebenes Gelände – 60 % der statischen Kipplast bei voll eingelenkter Maschine)	kg lbs	7980 17,587
	Nennlast (CEN EN 474-3, fester, ebener Untergrund – 80 % der statischen Kipplast bei voll eingelenkter Maschine)	kg lbs	8691 19,155
3	Max. Gesamtlänge	mm "	10383 408,8
4	Reichweite mit Gabel auf Standebene	mm "	1141 44,9
5	* Höhe zur Unterseite Gabelzinken bei tiefster Stellung und waagerechter Gabel	mm "	-65 -2,5
6	Gabelträgerreichweite bei horizontalen Hubarmen und waagerechter Gabel	mm "	1797 70,7
7	Gabelträgerreichweite bei maximaler Hubhöhe	mm "	870 34,2
8	Höhe über Gabelzinken bei horizontalen Hubarmen und waagerechter Gabel	mm "	2135 84,0
9	Höhe über Gabelzinken bei höchster Stellung und waagrechter Gabel	mm "	4403 173,4
10	Gesamthöhe über Gabel bei maximaler Hubhöhe (Oberkante Gabelträger bis Boden)	mm "	5443 214,3
11	Ausschütthöhe bei max. Hubhöhe und max. Vorkippwinkel	mm "	2597 102,3
12	Max. Vorkippwinkel von waagerechter Position	Grad	51
13	Gesamtbreite Gabelträger	mm "	2833 111,5
14	Gesamthöhe Gabelträger	mm "	1130 44,5
15	Außenbreite der Zinken (maximale Spreizung)	mm "	2483 97,8
16	Außenbreite der Zinken (minimale Spreizung)	mm "	590 23,2
	Zinkenbreite (einzelne Zinke)	mm "	180,0 7,1
	Zinkenstärke	mm "	90,0 3,5
	Zinkenkapazität	kg lbs	14 800 32,619
	Einsatzgewicht	kg lbs	29 520 65,061

* Negative Werte liegen unter der Planumsebene

980 STD

Baugabel – FUSION	108"-Gabelträger 520-7968	72"-Zinke 520-7979

* Build 14A
* Z-Kinematik mit Parallelhub
* Standardmäßige Hubkonfiguration

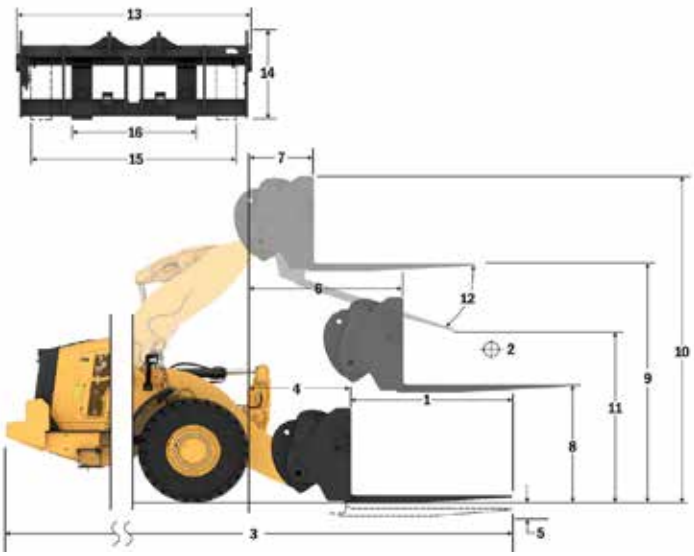

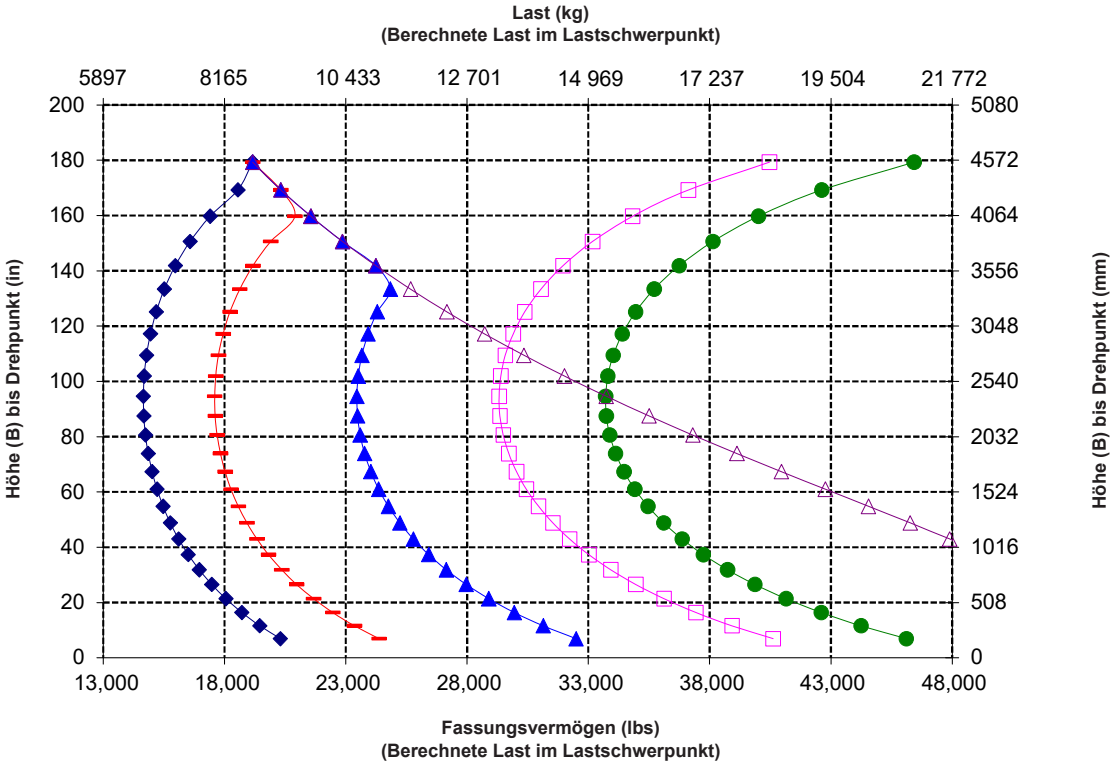

ANMERKUNG: Die Angaben zur statischen Kipplast und zum Einsatzgewicht gelten für folgende Laderkonfiguration: Bridgestone * VSNT L4 Reifen, Klimaanlage, hydraulische Schwingungsdämpfung, Antriebsstrangschutz, Betriebsflüssigkeiten, Kraftstofftank, Kühlmittel, Schmierstoffe und Fahrer.

Die Angaben stimmen mit den folgenden Normen überein: SAE* J1197, ISO 14397- 1, CEN** EN 474-3.

Die Nutzlast eines mit Palettengabel ausgerüsteten Laders wird bestimmt durch: SAE J1197: 50 % der statischen Kipplast bei voll eingelenkter Maschine oder begrenzt durch die Hydraulikkraft.
CEN EN 474-3: 60 % der statischen Kipplast bei voll eingelenkter Maschine auf unebenem Boden oder begrenzt durch die Hydraulikkraft.
CEN EN 474-3: 80 % der statischen Kipplast bei voll eingelenkter Maschine auf festem, ebenem Boden oder begrenzt durch die Hydraulikkraft.

* SAE – Society of Automotive Engineers
** CEN – Europäisches Komitee für Normung

Technische Daten der Gabel

Technische Daten der Gabel

1	Zinkenlänge	mm "	2134 84,0
2	Lastschwerpunkt	mm "	1067 42,0
	Statische Kipplast – Maschine gerade (Gabeln waagerecht)	kg lbs	14 622 32,227
	Statische Kipplast – Maschine eingelenkt (Gabeln waagerecht)	kg lbs	12 709 28,010
	Nennlast (SAE J1197 – 50 % der statischen Kipplast bei voll eingelenkter Maschine)	kg lbs	6354 14,005
	Nennlast (CEN EN 474-3, unebenes Gelände – 60 % der statischen Kipplast bei voll eingelenkter Maschine)	kg lbs	7625 16,806
	Nennlast (CEN EN 474-3, fester, ebener Untergrund – 80 % der statischen Kipplast bei voll eingelenkter Maschine)	kg lbs	7759 17,102
3	Max. Gesamtlänge	mm "	10688 420,8
4	Reichweite mit Gabel auf Standebene	mm "	1141 44,9
5	* Höhe zur Unterseite Gabelzinken bei tiefster Stellung und waagerechter Gabel	mm "	-65 -2,5
6	Gabelträgerreichweite bei horizontalen Hubarmen und waagerechter Gabel	mm "	1797 70,7
7	Gabelträgerreichweite bei maximaler Hubhöhe	mm "	870 34,2
8	Höhe über Gabelzinken bei horizontalen Hubarmen und waagerechter Gabel	mm "	2135 84,0
9	Höhe über Gabelzinken bei höchster Stellung und waagrechter Gabel	mm "	4403 173,4
10	Gesamthöhe über Gabel bei maximaler Hubhöhe (Oberkante Gabelträger bis Boden)	mm "	5443 214,3
11	Ausschütthöhe bei max. Hubhöhe und max. Vorkippwinkel	mm "	2359 92,9
12	Max. Vorkippwinkel von waagerechter Position	Grad	51
13	Gesamtbreite Gabelträger	mm "	2833 111,5
14	Gesamthöhe Gabelträger	mm "	1130 44,5
15	Außenbreite der Zinken (maximale Spreizung)	mm "	2483 97,8
16	Außenbreite der Zinken (minimale Spreizung)	mm "	590 23,2
	Zinkenbreite (einzelne Zinke)	mm "	180,0 7,1
	Zinkenstärke	mm "	90,0 3,5
	Zinkenkapazität	kg lbs	12 700 27,991
	Einsatzgewicht	kg lbs	29 582 65,198

* Negative Werte liegen unter der Planumsebene

980 STD

Baugabel – FUSION	108"-Gabelträger	84"-Zinke
	520-7968	520-7986

*** Build 14A**
*** Z-Kinematik mit Parallelhub**
*** Standardmäßige Hubkonfiguration**

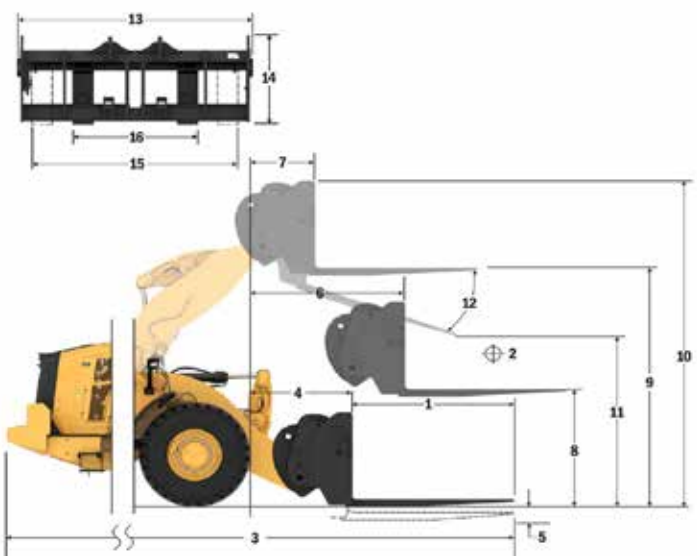

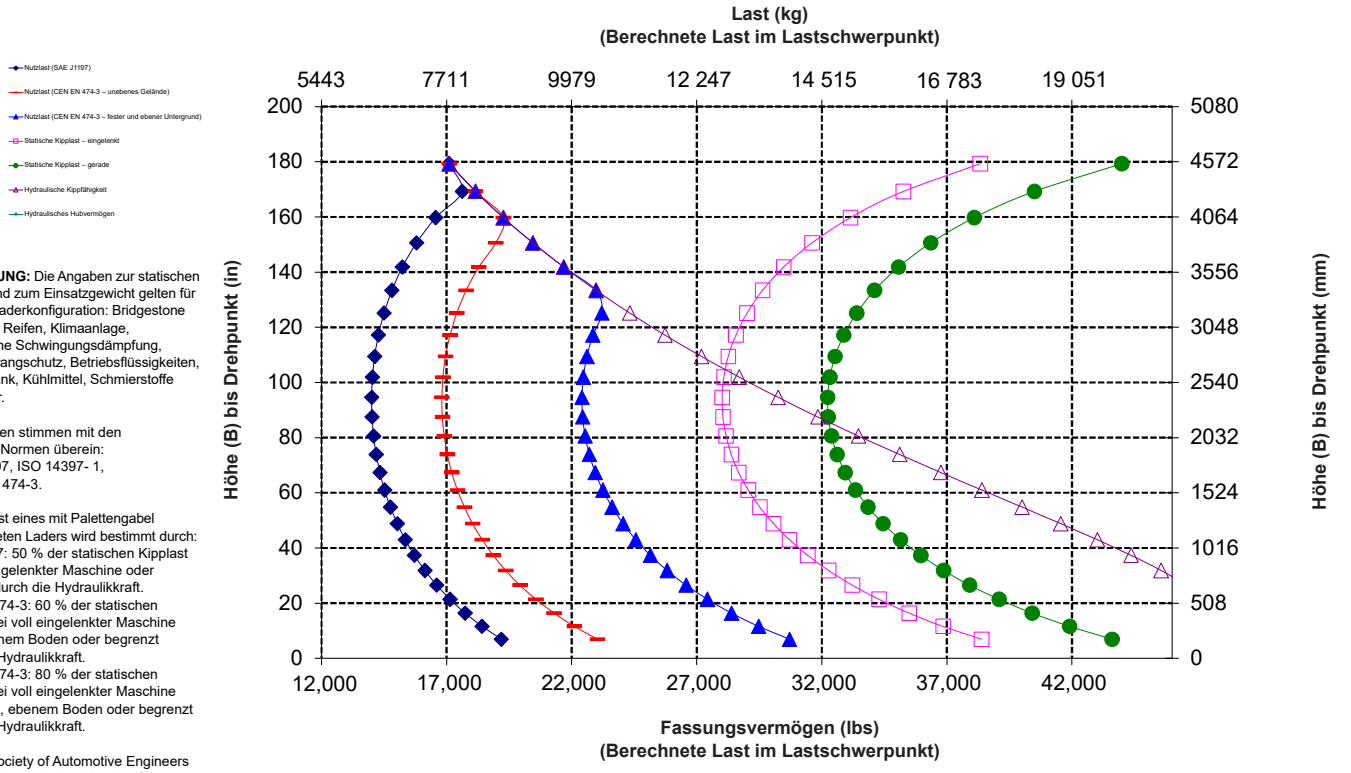

ANMERKUNG: Die Angaben zur statischen Kipplast und zum Einsatzgewicht gelten für folgende Laderkonfiguration: Bridgestone * VSNT L4 Reifen, Klimaanlage, hydraulische Schwingungsdämpfung, Antriebsstrangschutz, Betriebsflüssigkeiten, Kraftstofftank, Kühlmittel, Schmierstoffe und Fahrer.

Die Angaben stimmen mit den folgenden Normen überein: SAE* J1197, ISO 14397- 1, CEN** EN 474-3.

Die Nutzlast eines mit Palettengabel ausgerüsteten Laders wird bestimmt durch: SAE J1197: 50 % der statischen Kipplast bei voll eingelenkter Maschine oder begrenzt durch die Hydraulikkraft.
CEN EN 474-3: 60 % der statischen Kipplast bei voll eingelenkter Maschine auf unebenem Boden oder begrenzt durch die Hydraulikkraft.
CEN EN 474-3: 80 % der statischen Kipplast bei voll eingelenkter Maschine auf festem, ebenem Boden oder begrenzt durch die Hydraulikkraft.

* SAE – Society of Automotive Engineers
** CEN – Europäisches Komitee für Normung

Technische Daten der Gabel

Technische Daten der Gabel

1	Zinkenlänge	mm "	2438 96,0
2	Lastschwerpunkt	mm "	1219 48,0
	Statische Kipplast – Maschine gerade (Gabeln waagerecht)	kg lbs	13 999 30,855
	Statische Kipplast – Maschine eingelenkt (Gabeln waagerecht)	kg lbs	12 159 26,799
	Nennlast (SAE J1197 – 50 % der statischen Kipplast bei voll eingelenkter Maschine)	kg lbs	6080 13,399
	Nennlast (CEN EN 474-3, unebenes Gelände – 60 % der statischen Kipplast bei voll eingelenkter Maschine)	kg lbs	6988 15,401
	Nennlast (CEN EN 474-3, fester, ebener Untergrund – 80 % der statischen Kipplast bei voll eingelenkter Maschine)	kg lbs	6988 15,401
3	Max. Gesamtlänge	mm "	10992 432,8
4	Reichweite mit Gabel auf Standebene	mm "	1141 44,9
5	* Höhe zur Unterseite Gabelzinken bei tiefster Stellung und waagerechter Gabel	mm "	-65 -2,5
6	Gabelträgerreichweite bei horizontalen Hubarmen und waagerechter Gabel	mm "	1797 70,7
7	Gabelträgerreichweite bei maximaler Hubhöhe	mm "	870 34,2
8	Höhe über Gabelzinken bei horizontalen Hubarmen und waagerechter Gabel	mm "	2135 84,0
9	Höhe über Gabelzinken bei höchster Stellung und waagrechter Gabel	mm "	4403 173,4
10	Gesamthöhe über Gabel bei maximaler Hubhöhe (Oberkante Gabelträger bis Boden)	mm "	5443 214,3
11	Ausschütthöhe bei max. Hubhöhe und max. Vorkippwinkel	mm "	2122 83,5
12	Max. Vorkippwinkel von waagerechter Position	Grad	51
13	Gesamtbreite Gabelträger	mm "	2833 111,5
14	Gesamthöhe Gabelträger	mm "	1130 44,5
15	Außenbreite der Zinken (maximale Spreizung)	mm "	2483 97,8
16	Außenbreite der Zinken (minimale Spreizung)	mm "	590 23,2
	Zinkenbreite (einzelne Zinke)	mm "	180,0 7,1
	Zinkenstärke	mm "	90,0 3,5
	Zinkenkapazität	kg lbs	11 300 24,905
	Einsatzgewicht	kg lbs	29 645 65,336

* Negative Werte liegen unter der Planumsebene

980 STD

Baugabel – FUSION	108"-Gabelträger	96"-Zinke
	520-7968	520-7981

* Build 14A
* Z-Kinematik mit Parallelhub
* Standardmäßige Hubkonfiguration

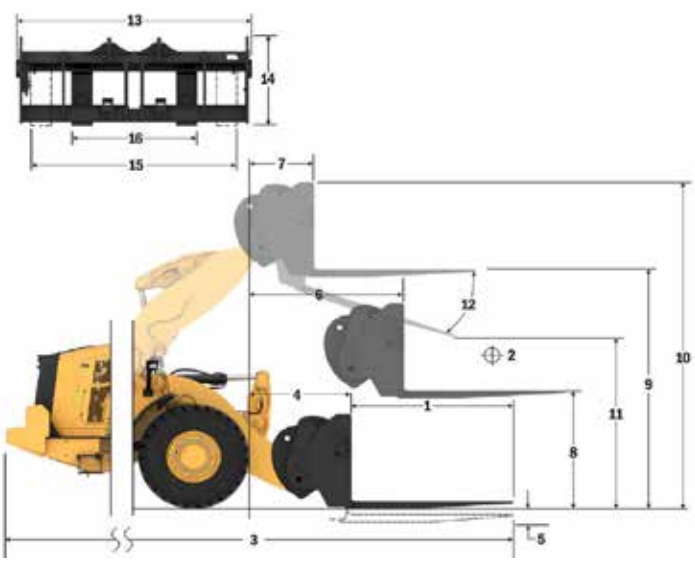

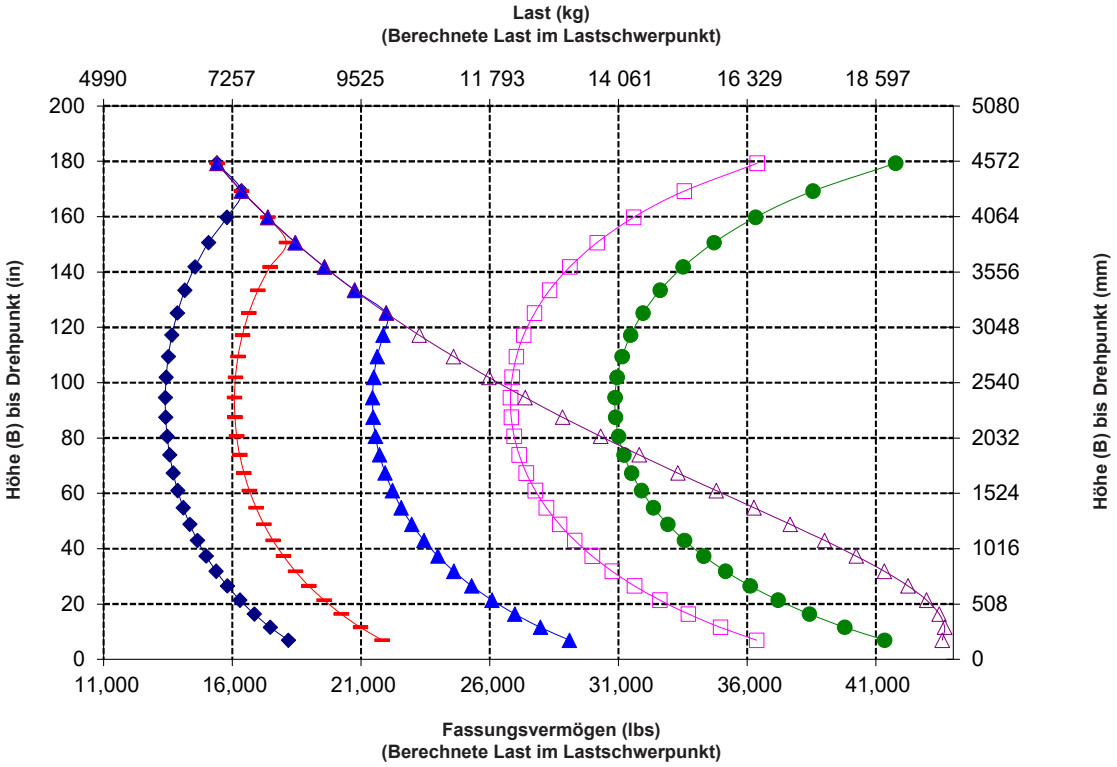

ANMERKUNG: Die Angaben zur statischen Kipplast und zum Einsatzgewicht gelten für folgende Laderkonfiguration: Bridgestone * VSNT L4 Reifen, Klimaanlage, hydraulische Schwingungsdämpfung, Antriebsstrangschutz, Betriebsflüssigkeiten, Kraftstofftank, Kühlmittel, Schmierstoffe und Fahrer.

Die Angaben stimmen mit den folgenden Normen überein: SAE* J1197, ISO 14397- 1, CEN** EN 474-3.

Die Nutzlast eines mit Palettengabel ausgerüsteten Laders wird bestimmt durch: SAE J1197: 50 % der statischen Kipplast bei voll eingelenkter Maschine oder begrenzt durch die Hydraulikkraft.
CEN EN 474-3: 60 % der statischen Kipplast bei voll eingelenkter Maschine auf unebenem Boden oder begrenzt durch die Hydraulikkraft.
CEN EN 474-3: 80 % der statischen Kipplast bei voll eingelenkter Maschine auf festem, ebenem Boden oder begrenzt durch die Hydraulikkraft.

* SAE – Society of Automotive Engineers
** CEN – Europäisches Komitee für Normung

Technische Daten der Gabel

Technische Daten der Gabel

1	Zinkenlänge	mm "	1829 72,0
2	Lastschwerpunkt	mm "	914 36,0
	Statische Kipplast – Maschine gerade (Gabeln waagerecht)	kg lbs	14 965 32,984
	Statische Kipplast – Maschine eingelenkt (Gabeln waagerecht)	kg lbs	12 974 28,595
	Nennlast (SAE J1197 – 50 % der statischen Kipplast bei voll eingelenkter Maschine)	kg lbs	6487 14,298
	Nennlast (CEN EN 474-3, unebenes Gelände – 60 % der statischen Kipplast bei voll eingelenkter Maschine)	kg lbs	7785 17,157
	Nennlast (CEN EN 474-3, fester, ebener Untergrund – 80 % der statischen Kipplast bei voll eingelenkter Maschine)	kg lbs	8905 19,627
3	Max. Gesamtlänge	mm "	10404 409,6
4	Reichweite mit Gabel auf Standebene	mm "	1162 45,8
5	* Höhe zur Unterseite Gabelzinken bei tiefster Stellung und waagerechter Gabel	mm "	-99 -3,9
6	Gabelträgerreichweite bei horizontalen Hubarmen und waagerechter Gabel	mm "	1796 70,7
7	Gabelträgerreichweite bei maximaler Hubhöhe	mm "	869 34,2
8	Höhe über Gabelzinken bei horizontalen Hubarmen und waagerechter Gabel	mm "	2095 82,5
9	Höhe über Gabelzinken bei höchster Stellung und waagrechter Gabel	mm "	4364 171,8
10	Gesamthöhe über Gabel bei maximaler Hubhöhe (Oberkante Gabelträger bis Boden)	mm "	5407 212,9
11	Ausschütthöhe bei max. Hubhöhe und max. Vorkippwinkel	mm "	2498 98,3
12	Max. Vorkippwinkel von waagerechter Position	Grad	55
13	Gesamtbreite Gabelträger	mm "	2821 111,1
14	Gesamthöhe Gabelträger	mm "	1129 44,4
15	Außenbreite der Zinken (maximale Spreizung)	mm "	2627 103,4
16	Außenbreite der Zinken (minimale Spreizung)	mm "	747 29,4
	Zinkenbreite (einzelne Zinke)	mm "	250,0 9,8
	Zinkenstärke	mm "	85,0 3,3
	Zinkenkapazität	kg lbs	18 700 41,215
	Einsatzgewicht	kg lbs	29 958 66,026

* Negative Werte liegen unter der Planumsebene

980 STD

	108"-Gabelträger	72"-Zinke
Baugabel – FUSION	**523-4199**	**523-4200**

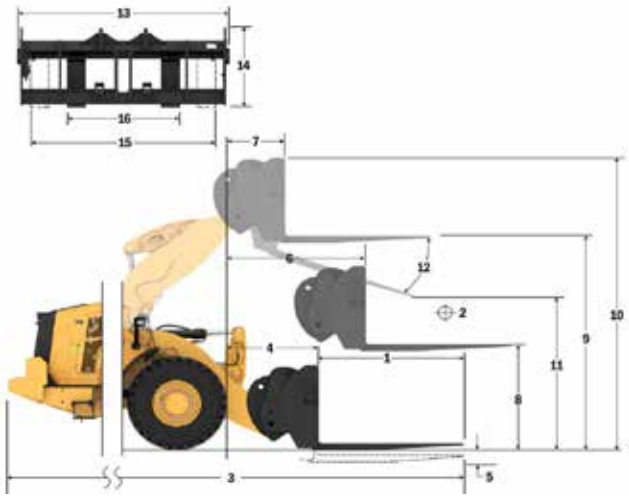

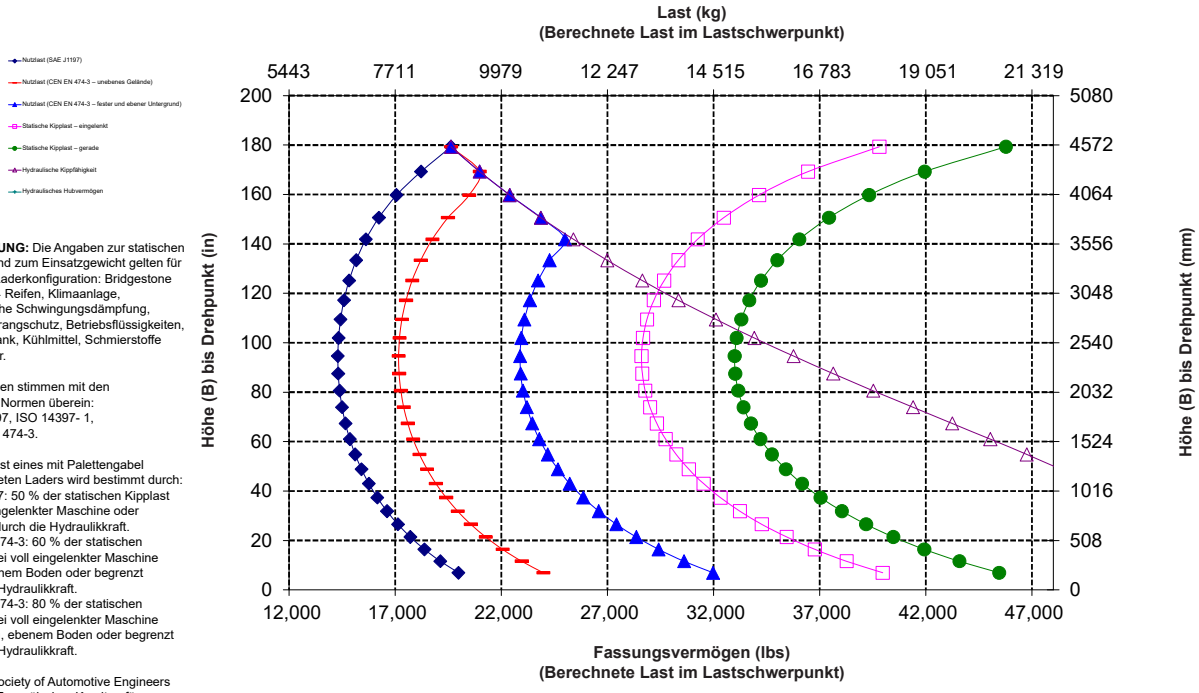

ANMERKUNG: Die Angaben zur statischen Kipplast und zum Einsatzgewicht gelten für folgende Laderkonfiguration: Bridgestone * VSNT L4 Reifen, Klimaanlage, hydraulische Schwingungsdämpfung, Antriebsstrangschutz, Betriebsflüssigkeiten, Kraftstofftank, Kühlmittel, Schmierstoffe und Fahrer.

Die Angaben stimmen mit den folgenden Normen überein: SAE* J1197, ISO 14397- 1, CEN** EN 474-3.

Die Nutzlast eines mit Palettengabel ausgerüsteten Laders wird bestimmt durch: SAE J1197: 50 % der statischen Kipplast bei voll eingelenkter Maschine oder begrenzt durch die Hydraulikkraft. CEN EN 474-3: 60 % der statischen Kipplast bei voll eingelenkter Maschine auf unebenem Boden oder begrenzt durch die Hydraulikkraft. CEN EN 474-3: 80 % der statischen Kipplast bei voll eingelenkter Maschine auf festem, ebenem Boden oder begrenzt durch die Hydraulikkraft.

* SAE – Society of Automotive Engineers
** CEN – Europäisches Komitee für Normung

WARNUNG: Die Nutzlast der Zinken nicht überschreiten.
Die einzelnen Zinkenkapazitäten sind auf der Seite einer jeden Zinke eingestanzt.

Technische Daten der Gabel

Technische Daten der Gabel

1	Zinkenlänge	mm "	2134 84,0
2	Lastschwerpunkt	mm "	1067 42,0
	Statische Kipplast – Maschine gerade (Gabeln waagerecht)	kg lbs	14 267 31,445
	Statische Kipplast – Maschine eingelenkt (Gabeln waagerecht)	kg lbs	12 355 27,231
	Nennlast (SAE J1197 – 50 % der statischen Kipplast bei voll eingelenkter Maschine)	kg lbs	6178 13,615
	Nennlast (CEN EN 474-3, unebenes Gelände – 60 % der statischen Kipplast bei voll eingelenkter Maschine)	kg lbs	7413 16,338
	Nennlast (CEN EN 474-3, fester, ebener Untergrund – 80 % der statischen Kipplast bei voll eingelenkter Maschine)	kg lbs	7914 17,442
3	Max. Gesamtlänge	mm "	10713 421,8
4	Reichweite mit Gabel auf Standebene	mm "	1166 45,9
5	* Höhe zur Unterseite Gabelzinken bei tiefster Stellung und waagerechter Gabel	mm "	-99 -3,9
6	Gabelträgerreichweite bei horizontalen Hubarmen und waagerechter Gabel	mm "	1796 70,7
7	Gabelträgerreichweite bei maximaler Hubhöhe	mm "	869 34,2
8	Höhe über Gabelzinken bei horizontalen Hubarmen und waagerechter Gabel	mm "	2100 82,7
9	Höhe über Gabelzinken bei höchster Stellung und waagerechter Gabel	mm "	4369 172,0
10	Gesamthöhe über Gabel bei maximaler Hubhöhe (Oberkante Gabelträger bis Boden)	mm "	5407 212,9
11	Ausschütthöhe bei max. Hubhöhe und max. Vorkippwinkel	mm "	2247 88,5
12	Max. Vorkippwinkel von waagerechter Position	Grad	55
13	Gesamtbreite Gabelträger	mm "	2821 111,1
14	Gesamthöhe Gabelträger	mm "	1129 44,4
15	Außenbreite der Zinken (maximale Spreizung)	mm "	2627 103,4
16	Außenbreite der Zinken (minimale Spreizung)	mm "	747 29,4
	Zinkenbreite (einzelne Zinke)	mm "	250,0 9,8
	Zinkenstärke	mm "	90,0 3,5
	Zinkenkapazität	kg lbs	17 729 39,075
	Einsatzgewicht	kg lbs	30 060 66,251

* Negative Werte liegen unter der Planumsebene

980 STD

	108"-Gabelträger	84"-Zinke
Baugabel – FUSION	**523-4199**	**523-4201**

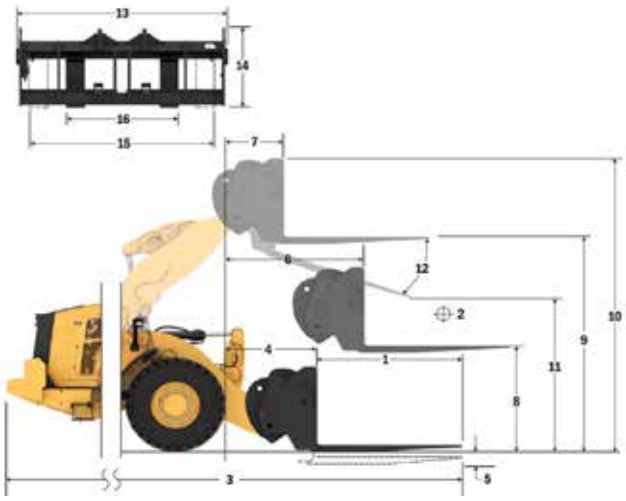

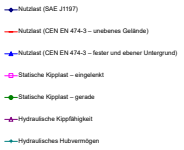

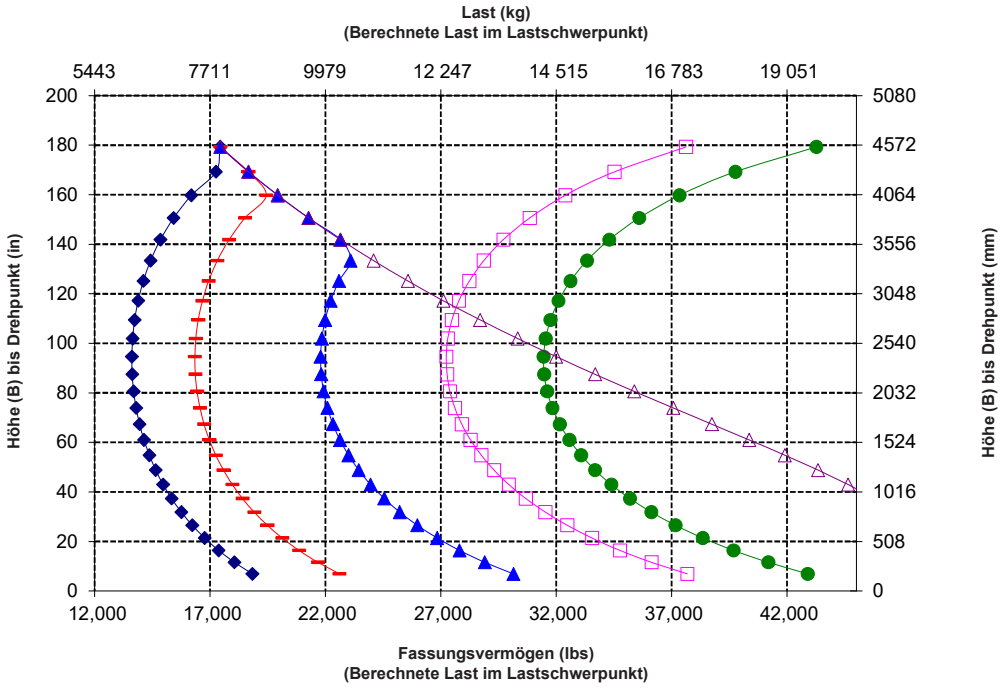

ANMERKUNG: Die Angaben zur statischen Kipplast und zum Einsatzgewicht gelten für folgende Laderkonfiguration: Bridgestone * VSNT L4 Reifen, Klimaanlage, hydraulische Schwingungsdämpfung, Antriebsstrangschutz, Betriebsflüssigkeiten, Kraftstofftank, Kühlmittel, Schmierstoffe und Fahrer.

Die Angaben stimmen mit den folgenden Normen überein: SAE* J1197, ISO 14397- 1, CEN** EN 474-3.

Die Nutzlast eines mit Palettengabel ausgerüsteten Laders wird bestimmt durch: SAE J1197: 50 % der statischen Kipplast bei voll eingelenkter Maschine oder begrenzt durch die Hydraulikkraft.
CEN EN 474-3: 60 % der statischen Kipplast bei voll eingelenkter Maschine auf unebenem Boden oder begrenzt durch die Hydraulikkraft.
CEN EN 474-3: 80 % der statischen Kipplast bei voll eingelenkter Maschine auf festem, ebenem Boden oder begrenzt durch die Hydraulikkraft.

* SAE – Society of Automotive Engineers
** CEN – Europäisches Komitee für Normung

WARNUNG: Die Nutzlast der Zinken nicht überschreiten.
Die einzelnen Zinkenkapazitäten sind auf der Seite einer jeden Zinke eingestanzt.

Technische Daten der Gabel

Technische Daten der Gabel

1	Zinkenlänge	mm "	2438 96,0
2	Lastschwerpunkt	mm "	1219 48,0
	Statische Kipplast – Maschine gerade (Gabeln waagerecht)	kg lbs	13 562 29,890
	Statische Kipplast – Maschine eingelenkt (Gabeln waagerecht)	kg lbs	11 724 25,839
	Nennlast (SAE J1197 – 50 % der statischen Kipplast bei voll eingelenkter Maschine)	kg lbs	5862 12,920
	Nennlast (CEN EN 474-3, unebenes Gelände – 60 % der statischen Kipplast bei voll eingelenkter Maschine)	kg lbs	7034 15,504
	Nennlast (CEN EN 474-3, fester, ebener Untergrund – 80 % der statischen Kipplast bei voll eingelenkter Maschine)	kg lbs	7041 15,518
3	Max. Gesamtlänge	mm "	11021 433,9
4	Reichweite mit Gabel auf Standebene	mm "	1170 46,1
5	* Höhe zur Unterseite Gabelzinken bei tiefster Stellung und waagerechter Gabel	mm "	-98 -3,8
6	Gabelträgerreichweite bei horizontalen Hubarmen und waagerechter Gabel	mm "	1801 70,9
7	Gabelträgerreichweite bei maximaler Hubhöhe	mm "	874 34,4
8	Höhe über Gabelzinken bei horizontalen Hubarmen und waagerechter Gabel	mm "	2102 82,7
9	Höhe über Gabelzinken bei höchster Stellung und waagrechter Gabel	mm "	4370 172,1
10	Gesamthöhe über Gabel bei maximaler Hubhöhe (Oberkante Gabelträger bis Boden)	mm "	5407 212,9
11	Ausschütthöhe bei max. Hubhöhe und max. Vorkippwinkel	mm "	1994 78,5
12	Max. Vorkippwinkel von waagerechter Position	Grad	55
13	Gesamtbreite Gabelträger	mm "	2821 111,1
14	Gesamthöhe Gabelträger	mm "	1127 44,4
15	Außenbreite der Zinken (maximale Spreizung)	mm "	2629 103,5
16	Außenbreite der Zinken (minimale Spreizung)	mm "	747 29,4
	Zinkenbreite (einzelne Zinke)	mm "	250,0 9,8
	Zinkenstärke	mm "	90,0 3,5
	Zinkenkapazität	kg lbs	15 750 34,713
	Einsatzgewicht	kg lbs	30 211 66,584

* Negative Werte liegen unter der Planumsebene

980 STD

	108"-Gabelträger	96"-Zinke
Baugabel – FUSION	**523-4199**	**523-4202**

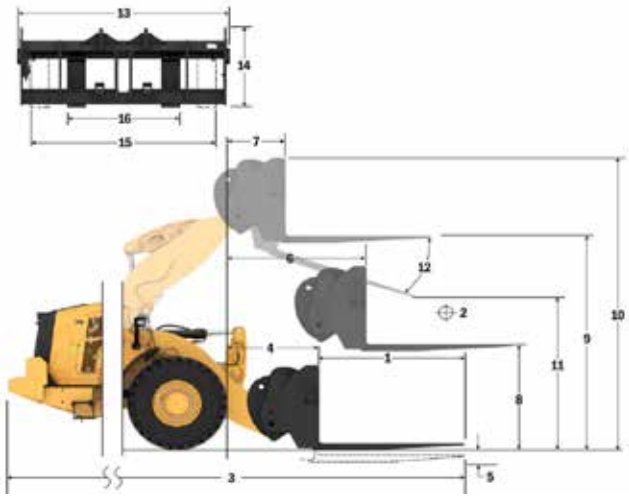

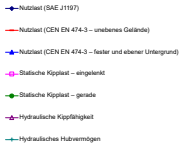

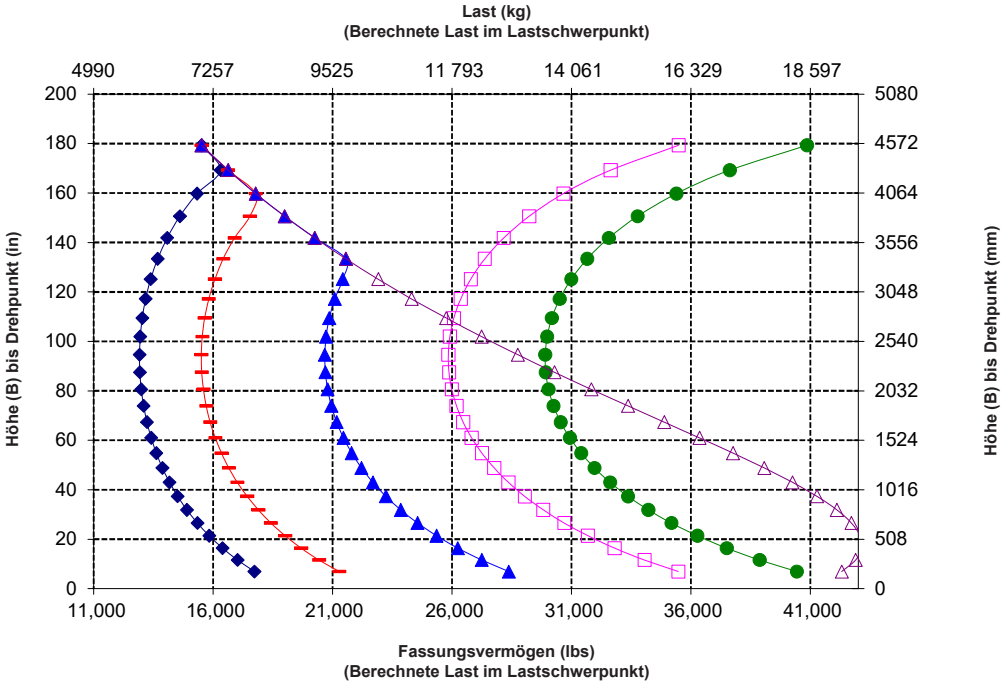

ANMERKUNG: Die Angaben zur statischen Kipplast und zum Einsatzgewicht gelten für folgende Laderkonfiguration: Bridgestone * VSNT L4 Reifen, Klimaanlage, hydraulische Schwingungsdämpfung, Antriebsstrangschutz, Betriebsflüssigkeiten, Kraftstofftank, Kühlmittel, Schmierstoffe und Fahrer.

Die Angaben stimmen mit den folgenden Normen überein: SAE* J1197, ISO 14397- 1, CEN** EN 474-3.

Die Nutzlast eines mit Palettengabel ausgerüsteten Laders wird bestimmt durch: SAE J1197: 50 % der statischen Kipplast bei voll eingelenkter Maschine oder begrenzt durch die Hydraulikkraft.
CEN EN 474-3: 60 % der statischen Kipplast bei voll eingelenkter Maschine auf unebenem Boden oder begrenzt durch die Hydraulikkraft.
CEN EN 474-3: 80 % der statischen Kipplast bei voll eingelenkter Maschine auf festem, ebenem Boden oder begrenzt durch die Hydraulikkraft.

* SAE – Society of Automotive Engineers
** CEN – Europäisches Komitee für Normung

WARNUNG: Die Nutzlast der Zinken nicht überschreiten.
Die einzelnen Zinkenkapazitäten sind auf der Seite einer jeden Zinke eingestanzt.

Technische Daten der Gabel

Technische Daten der Gabel

1	Zinkenlänge	mm "	1830 72,0
2	Lastschwerpunkt	mm "	915 36,0
	Statische Kipplast – Maschine gerade (Gabeln waagerecht)	kg lbs	14 666 32,325
	Statische Kipplast – Maschine eingelenkt (Gabeln waagerecht)	kg lbs	13 039 28,737
	Nennlast (SAE J1197 – 50 % der statischen Kipplast bei voll eingelenkter Maschine)	kg lbs	6519 14,369
	Nennlast (CEN EN 474-3, unebenes Gelände – 60 % der statischen Kipplast bei voll eingelenkter Maschine)	kg lbs	7823 17,242
	Nennlast (CEN EN 474-3, fester, ebener Untergrund – 80 % der statischen Kipplast bei voll eingelenkter Maschine)	kg lbs	7970 17,566
3	Max. Gesamtlänge	mm "	10650 419,3
4	Reichweite mit Gabel auf Standebene	mm "	1407 55,4
5	* Höhe zur Unterseite Gabelzinken bei tiefster Stellung und waagerechter Gabel	mm "	-149 -5,9
6	Gabelträgerreichweite bei horizontalen Hubarmen und waagerechter Gabel	mm "	1982 78,0
7	Gabelträgerreichweite bei maximaler Hubhöhe	mm "	898 35,4
8	Höhe über Gabelzinken bei horizontalen Hubarmen und waagerechter Gabel	mm "	2023 79,6
9	Höhe über Gabelzinken bei höchster Stellung und waagrechter Gabel	mm "	4512 177,7
10	Gesamthöhe über Gabel bei maximaler Hubhöhe (Oberkante Gabelträger bis Boden)	mm "	5287 208,2
11	Ausschütthöhe bei max. Hubhöhe und max. Vorkippwinkel	mm "	2842 111,9
12	Max. Vorkippwinkel von waagerechter Position	Grad	47
13	Gesamtbreite Gabelträger	mm "	2217 87,3
14	Gesamthöhe Gabelträger	mm "	840 33,1
15	Außenbreite der Zinken (maximale Spreizung)	mm "	2070 81,5
16	Außenbreite der Zinken (minimale Spreizung)	mm "	470 18,5
	Zinkenbreite (einzelne Zinke)	mm "	150,0 5,9
	Zinkenstärke	mm "	65,0 2,6
	Zinkenkapazität	kg lbs	5246 11,562
	Einsatzgewicht	kg lbs	29 218 64,396

* Negative Werte liegen unter der Planumsebene

980 HL

Palettengabel, FUSION	87"-Gabelträger	72"-Zinke
	530-1861	530-1869

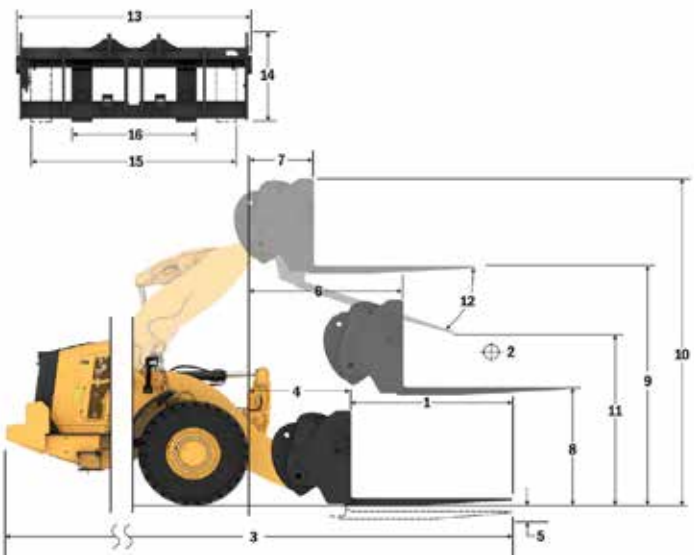

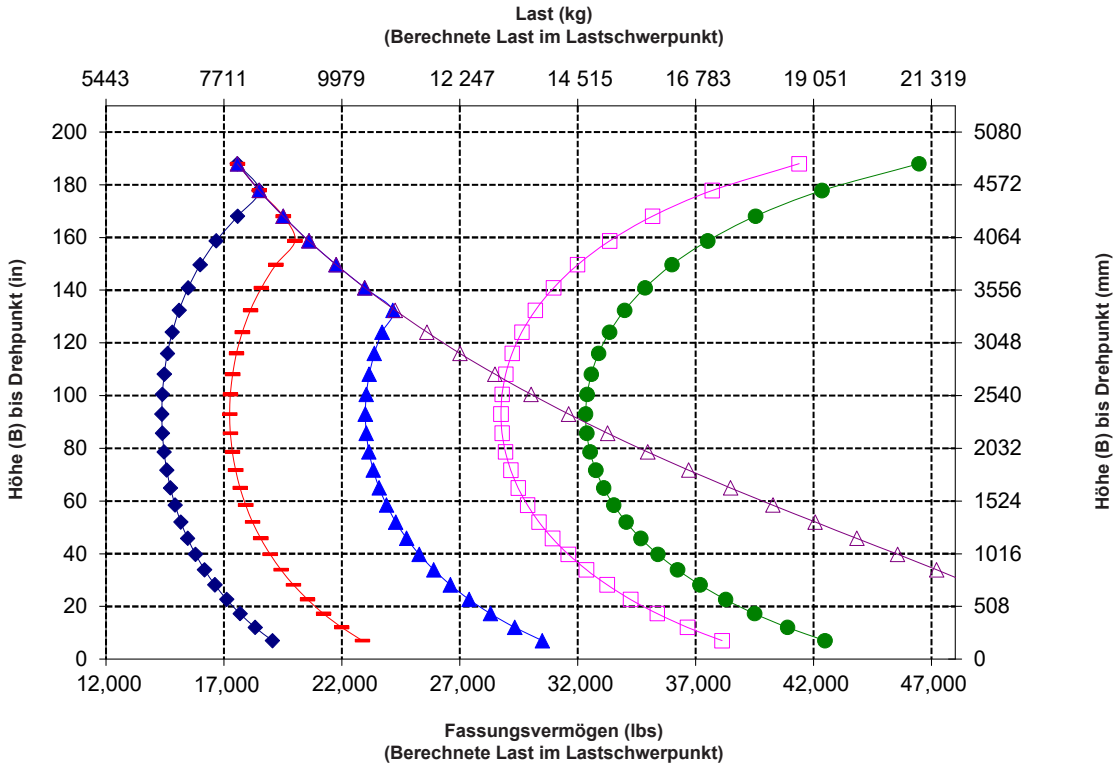

ANMERKUNG: Die Angaben zur statischen Kipplast und zum Einsatzgewicht gelten für folgende Laderkonfiguration: Bridgestone * VSNT L4 Reifen, Klimaanlage, hydraulische Schwingungsdämpfung, Antriebsstrangschutz, Betriebsflüssigkeiten, Kraftstofftank, Kühlmittel, Schmierstoffe und Fahrer.

Die Angaben stimmen mit den folgenden Normen überein: SAE* J1197, ISO 14397- 1, CEN** EN 474-3.

Die Nennnutzlast eines mit Palettengabel ausgerüsteten Laders wird bestimmt durch: SAE J1197: 50 % der statischen Kipplast bei voll eingelenkter Maschine oder begrenzt durch die Hydraulikkraft.
CEN EN 474-3: 60 % der statischen Kipplast bei voll eingelenkter Maschine auf unebenem Boden oder begrenzt durch die Hydraulikkraft.
CEN EN 474-3: 80 % der statischen Kipplast bei voll eingelenkter Maschine auf festem, ebenem Boden oder begrenzt durch die Hydraulikkraft.

* SAE – Society of Automotive Engineers
** CEN – Europäisches Komitee für Normung

Technische Daten der Gabel

Technische Daten der Gabel

1	Zinkenlänge	mm "	1829 72,0
2	Lastschwerpunkt	mm "	915 36,0
	Statische Kipplast – Maschine gerade (Gabeln waagerecht)	kg lbs	14 378 31,689
	Statische Kipplast – Maschine eingelenkt (Gabeln waagerecht)	kg lbs	12 744 28,088
	Nennlast (SAE J1197 – 50 % der statischen Kipplast bei voll eingelenkter Maschine)	kg lbs	6372 14,044
	Nennlast (CEN EN 474-3, unebenes Gelände – 60 % der statischen Kipplast bei voll eingelenkter Maschine)	kg lbs	7646 16,853
	Nennlast (CEN EN 474-3, fester, ebener Untergrund – 80 % der statischen Kipplast bei voll eingelenkter Maschine)	kg lbs	8359 18,422
3	Max. Gesamtlänge	mm "	10593 417,1
4	Reichweite mit Gabel auf Standebene	mm "	1351 53,2
5	* Höhe zur Unterseite Gabelzinken bei tiefster Stellung und waagerechter Gabel	mm "	-62 -2,4
6	Gabelträgerreichweite bei horizontalen Hubarmen und waagerechter Gabel	mm "	1970 77,5
7	Gabelträgerreichweite bei maximaler Hubhöhe	mm "	886 34,9
8	Höhe über Gabelzinken bei horizontalen Hubarmen und waagerechter Gabel	mm "	2135 84,1
9	Höhe über Gabelzinken bei höchster Stellung und waagrechter Gabel	mm "	4625 182,1
10	Gesamthöhe über Gabel bei maximaler Hubhöhe (Oberkante Gabelträger bis Boden)	mm "	5665 223,0
11	Ausschütthöhe bei max. Hubhöhe und max. Vorkippwinkel	mm "	2768 109,0
12	Max. Vorkippwinkel von waagerechter Position	Grad	53
13	Gesamtbreite Gabelträger	mm "	2833 111,5
14	Gesamthöhe Gabelträger	mm "	1130 44,5
15	Außenbreite der Zinken (maximale Spreizung)	mm "	2483 97,8
16	Außenbreite der Zinken (minimale Spreizung)	mm "	590 23,2
	Zinkenbreite (einzelne Zinke)	mm "	180,0 7,1
	Zinkenstärke	mm "	90,0 3,5
	Zinkenkapazität	kg lbs	14 800 32,619
	Einsatzgewicht	kg lbs	29 657 65,364

* Negative Werte liegen unter der Planumsebene

980 HL

Baugabel – FUSION	108"-Gabelträger	72"-Zinke
	520-7968	520-7979

*Build 14A
* Z-Kinematik mit Parallelhub
*Konfiguration für langes Hubgerüst

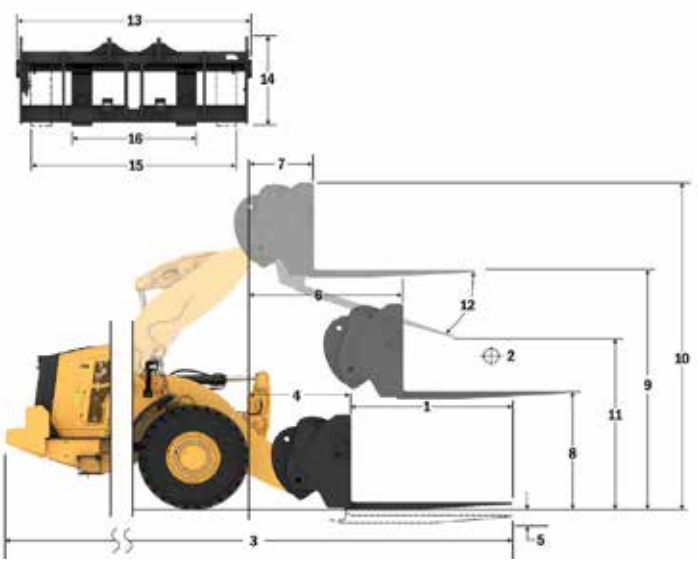

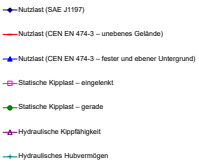

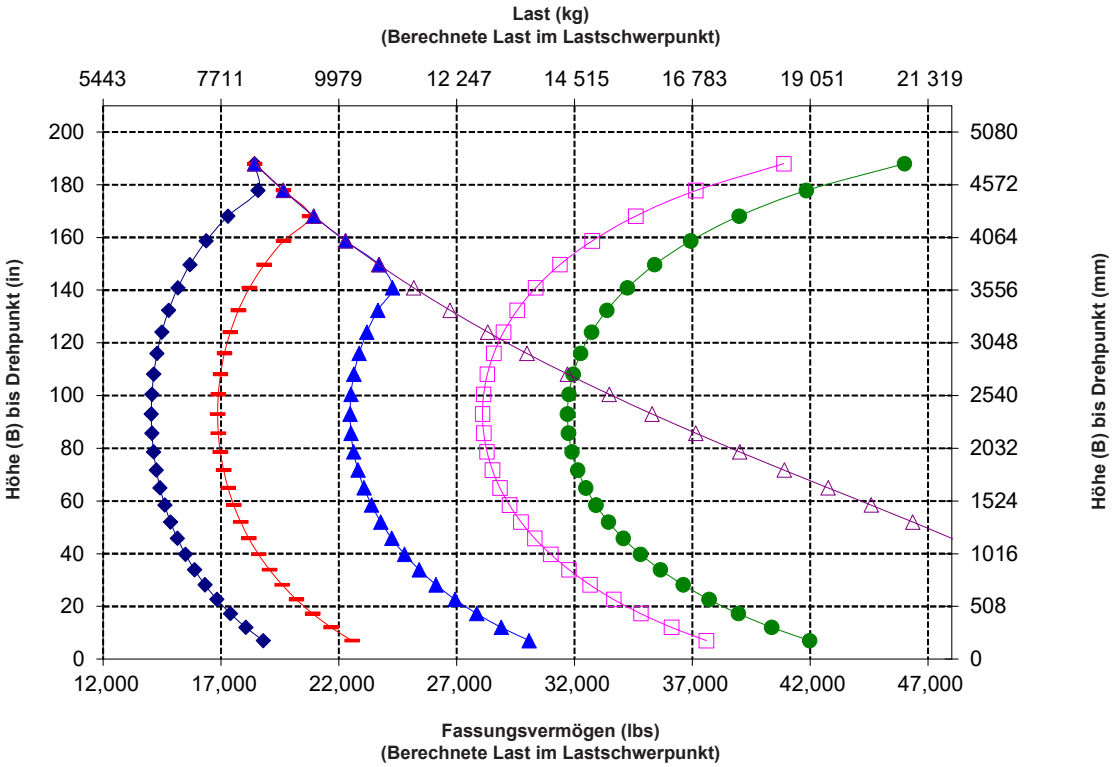

ANMERKUNG: Die Angaben zur statischen Kipplast und zum Einsatzgewicht gelten für folgende Laderkonfiguration: Bridgestone * VSNT L4 Reifen, Klimaanlage, hydraulische Schwingungsdämpfung, Antriebsstrangschutz, Betriebsflüssigkeiten, Kraftstofftank, Kühlmittel, Schmierstoffe und Fahrer.

Die Angaben stimmen mit den folgenden Normen überein: SAE* J1197, ISO 14397- 1, CEN** EN 474-3.

Die Nennnutzlast eines mit Palettengabel ausgerüsteten Laders wird bestimmt durch: SAE J1197: 50 % der statischen Kipplast bei voll eingelenkter Maschine oder begrenzt durch die Hydraulikkraft.
CEN EN 474-3: 60 % der statischen Kipplast bei voll eingelenkter Maschine auf unebenem Boden oder begrenzt durch die Hydraulikkraft.
CEN EN 474-3: 80 % der statischen Kipplast bei voll eingelenkter Maschine auf festem, ebenem Boden oder begrenzt durch die Hydraulikkraft.

* SAE – Society of Automotive Engineers
** CEN – Europäisches Komitee für Normung

Technische Daten der Gabel

Technische Daten der Gabel

1	Zinkenlänge	mm "	2134 84,0
2	Lastschwerpunkt	mm "	1067 42,0
	Statische Kipplast – Maschine gerade (Gabeln waagerecht)	kg lbs	13 768 30,345
	Statische Kipplast – Maschine eingelenkt (Gabeln waagerecht)	kg lbs	12 196 26,880
	Nennlast (SAE J1197 – 50 % der statischen Kipplast bei voll eingelenkter Maschine)	kg lbs	6098 13,440
	Nennlast (CEN EN 474-3, unebenes Gelände – 60 % der statischen Kipplast bei voll eingelenkter Maschine)	kg lbs	7318 16,128
	Nennlast (CEN EN 474-3, fester, ebener Untergrund – 80 % der statischen Kipplast bei voll eingelenkter Maschine)	kg lbs	7467 16,457
3	Max. Gesamtlänge	mm "	10898 429,1
4	Reichweite mit Gabel auf Standebene	mm "	1351 53,2
5	* Höhe zur Unterseite Gabelzinken bei tiefster Stellung und waagerechter Gabel	mm "	-62 -2,4
6	Gabelträgerreichweite bei horizontalen Hubarmen und waagerechter Gabel	mm "	1970 77,5
7	Gabelträgerreichweite bei maximaler Hubhöhe	mm "	886 34,9
8	Höhe über Gabelzinken bei horizontalen Hubarmen und waagerechter Gabel	mm "	2135 84,1
9	Höhe über Gabelzinken bei höchster Stellung und waagrechter Gabel	mm "	4625 182,1
10	Gesamthöhe über Gabel bei maximaler Hubhöhe (Oberkante Gabelträger bis Boden)	mm "	5665 223,0
11	Ausschütthöhe bei max. Hubhöhe und max. Vorkippwinkel	mm "	2524 99,4
12	Max. Vorkippwinkel von waagerechter Position	Grad	53
13	Gesamtbreite Gabelträger	mm "	2833 111,5
14	Gesamthöhe Gabelträger	mm "	1130 44,5
15	Außenbreite der Zinken (maximale Spreizung)	mm "	2483 97,8
16	Außenbreite der Zinken (minimale Spreizung)	mm "	590 23,2
	Zinkenbreite (einzelne Zinke)	mm "	180,0 7,1
	Zinkenstärke	mm "	90,0 3,5
	Zinkenkapazität	kg lbs	12 700 27,991
	Einsatzgewicht	kg lbs	29 719 65,501

* Negative Werte liegen unter der Planumsebene

980 HL

Baugabel – FUSION	108"-Gabelträger	84"-Zinke
	520-7968	520-7986

*Build 14A
* Z-Kinematik mit Parallelhub
*Konfiguration für langes Hubgerüst

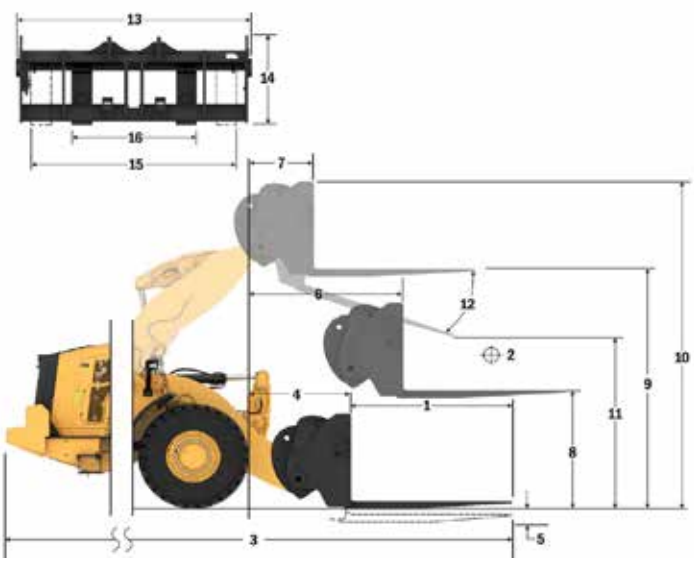

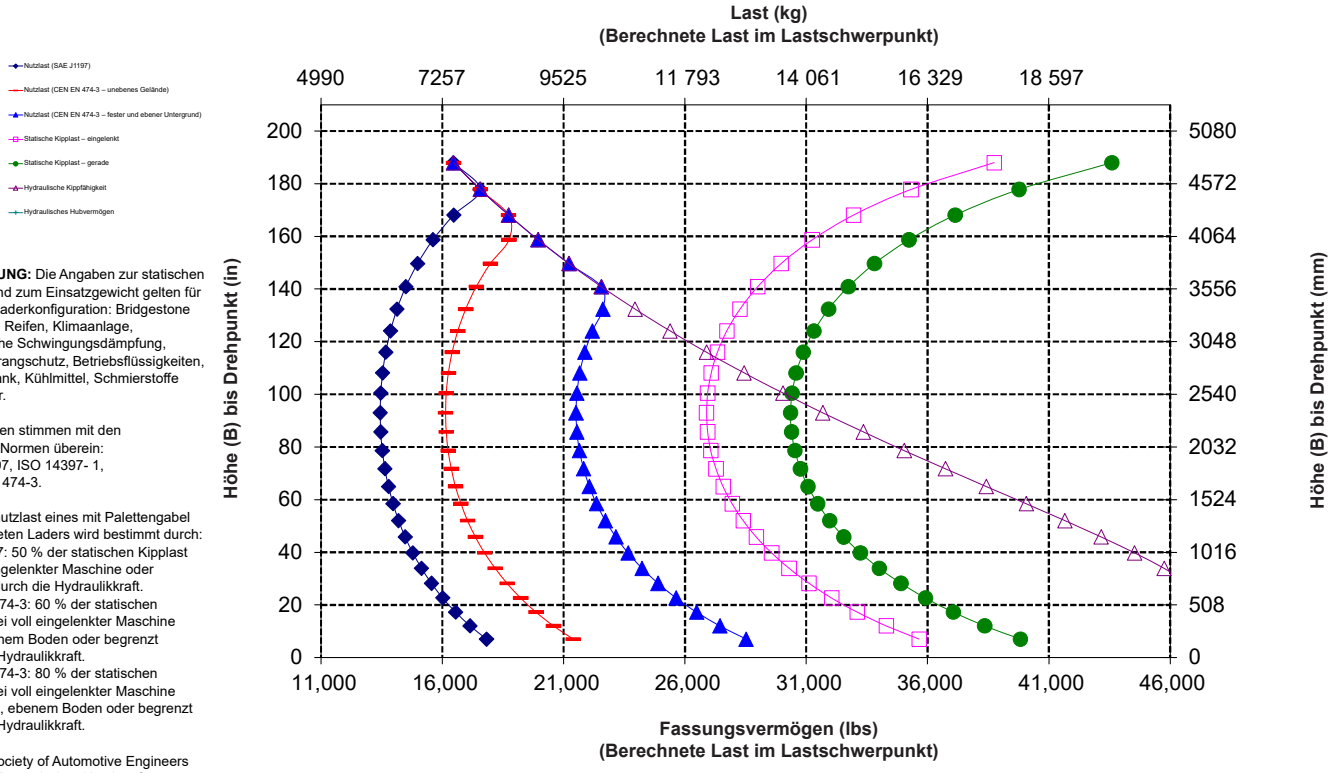

ANMERKUNG: Die Angaben zur statischen Kipplast und zum Einsatzgewicht gelten für folgende Laderkonfiguration: Bridgestone * VSNT L4 Reifen, Klimaanlage, hydraulische Schwingungsdämpfung, Antriebsstrangschutz, Betriebsflüssigkeiten, Kraftstofftank, Kühlmittel, Schmierstoffe und Fahrer.

Die Angaben stimmen mit den folgenden Normen überein: SAE* J1197, ISO 14397- 1, CEN** EN 474-3.

Die Nennnutzlast eines mit Palettengabel ausgerüsteten Laders wird bestimmt durch: SAE J1197: 50 % der statischen Kipplast bei voll eingelenkter Maschine oder begrenzt durch die Hydraulikkraft.
CEN EN 474-3: 60 % der statischen Kipplast bei voll eingelenkter Maschine auf unebenem Boden oder begrenzt durch die Hydraulikkraft.
CEN EN 474-3: 80 % der statischen Kipplast bei voll eingelenkter Maschine auf festem, ebenem Boden oder begrenzt durch die Hydraulikkraft.

* SAE – Society of Automotive Engineers
** CEN – Europäisches Komitee für Normung

Technische Daten der Gabel

Technische Daten der Gabel

1	Zinkenlänge	mm "	2438 96,0
2	Lastschwerpunkt	mm "	1219 48,0
	Statische Kipplast – Maschine gerade (Gabeln waagerecht)	kg lbs	13 199 29,091
	Statische Kipplast – Maschine eingelenkt (Gabeln waagerecht)	kg lbs	11 685 25,753
	Nennlast (SAE J1197 – 50 % der statischen Kipplast bei voll eingelenkter Maschine)	kg lbs	5842 12,876
	Nennlast (CEN EN 474-3, unebenes Gelände – 60 % der statischen Kipplast bei voll eingelenkter Maschine)	kg lbs	6727 14,826
	Nennlast (CEN EN 474-3, fester, ebener Untergrund – 80 % der statischen Kipplast bei voll eingelenkter Maschine)	kg lbs	6727 14,826
3	Max. Gesamtlänge	mm "	11202 441,0
4	Reichweite mit Gabel auf Standebene	mm "	1351 53,2
5	* Höhe zur Unterseite Gabelzinken bei tiefster Stellung und waagerechter Gabel	mm "	-62 -2,4
6	Gabelträgerreichweite bei horizontalen Hubarmen und waagerechter Gabel	mm "	1970 77,5
7	Gabelträgerreichweite bei maximaler Hubhöhe	mm "	886 34,9
8	Höhe über Gabelzinken bei horizontalen Hubarmen und waagerechter Gabel	mm "	2135 84,1
9	Höhe über Gabelzinken bei höchster Stellung und waagrechter Gabel	mm "	4625 182,1
10	Gesamthöhe über Gabel bei maximaler Hubhöhe (Oberkante Gabelträger bis Boden)	mm "	5665 223,0
11	Ausschütthöhe bei max. Hubhöhe und max. Vorkippwinkel	mm "	2280 89,8
12	Max. Vorkippwinkel von waagerechter Position	Grad	53
13	Gesamtbreite Gabelträger	mm "	2833 111,5
14	Gesamthöhe Gabelträger	mm "	1130 44,5
15	Außenbreite der Zinken (maximale Spreizung)	mm "	2483 97,8
16	Außenbreite der Zinken (minimale Spreizung)	mm "	590 23,2
	Zinkenbreite (einzelne Zinke)	mm "	180,0 7,1
	Zinkenstärke	mm "	90,0 3,5
	Zinkenkapazität	kg lbs	11 300 24,905
	Einsatzgewicht	kg lbs	29 782 65,640

* Negative Werte liegen unter der Planumsebene

980 HL

	108"-Gabelträger	96"-Zinke
Baugabel – FUSION	**520-7968**	**520-7981**

***Build 14A**
*** Z-Kinematik mit Parallelhub**
***Konfiguration für langes Hubgerüst**

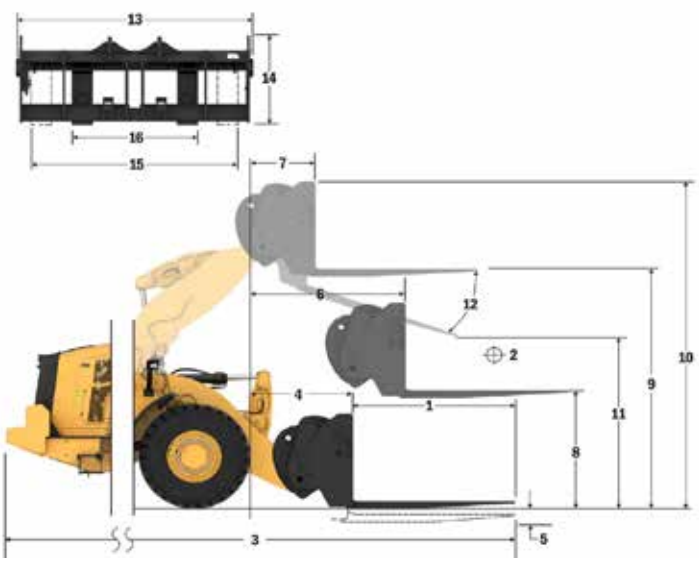

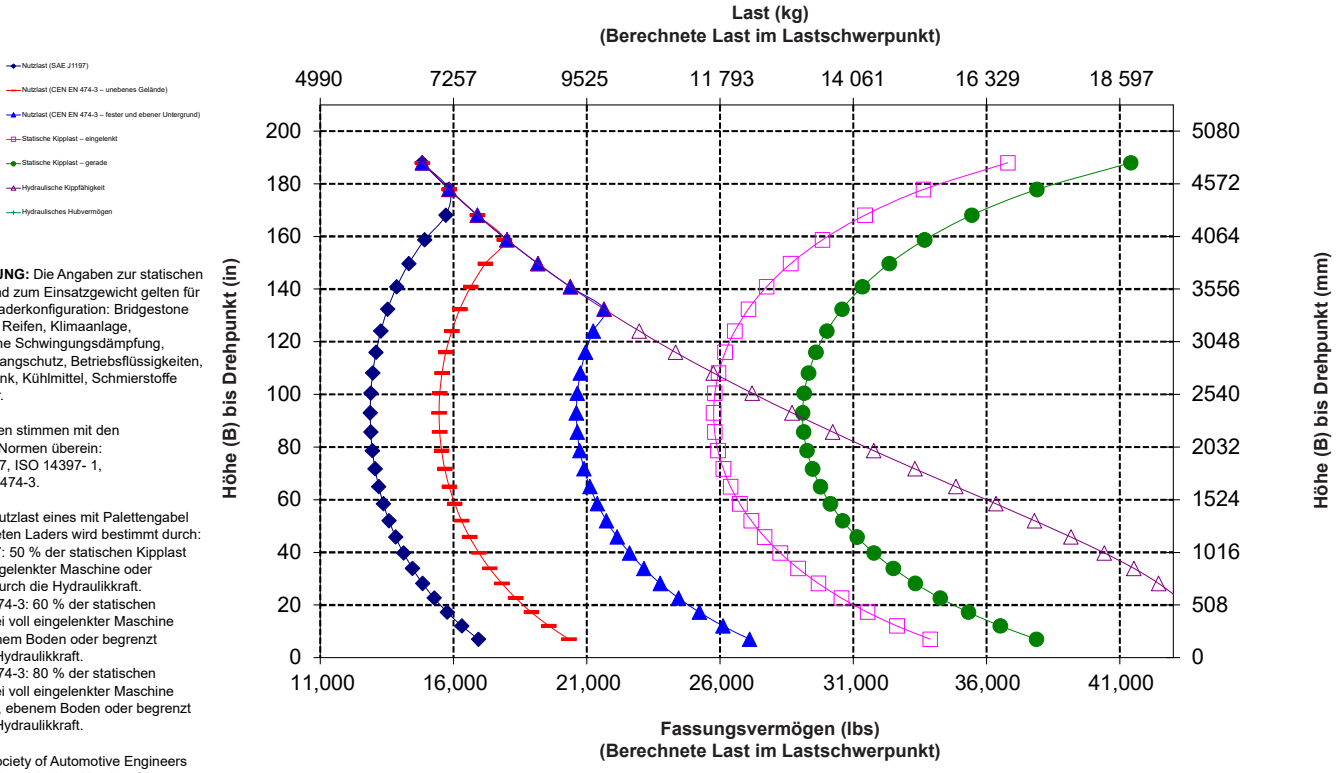

ANMERKUNG: Die Angaben zur statischen Kipplast und zum Einsatzgewicht gelten für folgende Laderkonfiguration: Bridgestone * VSNT L4 Reifen, Klimaanlage, hydraulische Schwingungsdämpfung, Antriebsstrangschutz, Betriebsflüssigkeiten, Kraftstofftank, Kühlmittel, Schmierstoffe und Fahrer.

Die Angaben stimmen mit den folgenden Normen überein: SAE* J1197, ISO 14397- 1, CEN** EN 474-3.

Die Nennnutzlast eines mit Palettengabel ausgerüsteten Laders wird bestimmt durch: SAE J1197: 50 % der statischen Kipplast bei voll eingelenkter Maschine oder begrenzt durch die Hydraulikkraft.
CEN EN 474-3: 60 % der statischen Kipplast bei voll eingelenkter Maschine auf unebenem Boden oder begrenzt durch die Hydraulikkraft.
CEN EN 474-3: 80 % der statischen Kipplast bei voll eingelenkter Maschine auf festem, ebenem Boden oder begrenzt durch die Hydraulikkraft.

* SAE – Society of Automotive Engineers
** CEN – Europäisches Komitee für Normung

Technische Daten der Gabel

Technische Daten der Gabel

1	Zinkenlänge	mm "	1829 72,0
2	Lastschwerpunkt	mm "	914 36,0
	Statische Kipplast – Maschine gerade (Gabeln waagerecht)	kg lbs	14 048 30,961
	Statische Kipplast – Maschine eingelenkt (Gabeln waagerecht)	kg lbs	12 414 27,362
	Nennlast (SAE J1197 – 50 % der statischen Kipplast bei voll eingelenkter Maschine)	kg lbs	6207 13,681
	Nennlast (CEN EN 474-3, unebenes Gelände – 60 % der statischen Kipplast bei voll eingelenkter Maschine)	kg lbs	7449 16,417
	Nennlast (CEN EN 474-3, fester, ebener Untergrund – 80 % der statischen Kipplast bei voll eingelenkter Maschine)	kg lbs	8586 18,924
3	Max. Gesamtlänge	mm "	10612 417,8
4	Reichweite mit Gabel auf Standebene	mm "	1371 54,0
5	* Höhe zur Unterseite Gabelzinken bei tiefster Stellung und waagerechter Gabel	mm "	-96 -3,8
6	Gabelträgerreichweite bei horizontalen Hubarmen und waagerechter Gabel	mm "	1969 77,5
7	Gabelträgerreichweite bei maximaler Hubhöhe	mm "	885 34,8
8	Höhe über Gabelzinken bei horizontalen Hubarmen und waagerechter Gabel	mm "	2097 82,5
9	Höhe über Gabelzinken bei höchster Stellung und waagrechter Gabel	mm "	4586 180,5
10	Gesamthöhe über Gabel bei maximaler Hubhöhe (Oberkante Gabelträger bis Boden)	mm "	5630 221,6
11	Ausschütthöhe bei max. Hubhöhe und max. Vorkippwinkel	mm "	2674 105,3
12	Max. Vorkippwinkel von waagerechter Position	Grad	57
13	Gesamtbreite Gabelträger	mm "	2821 111,1
14	Gesamthöhe Gabelträger	mm "	1129 44,4
15	Außenbreite der Zinken (maximale Spreizung)	mm "	2627 103,4
16	Außenbreite der Zinken (minimale Spreizung)	mm "	747 29,4
	Zinkenbreite (einzelne Zinke)	mm "	250,0 9,8
	Zinkenstärke	mm "	85,0 3,3
	Zinkenkapazität	kg lbs	18 700 41,215
	Einsatzgewicht	kg lbs	30 095 66,329

* Negative Werte liegen unter der Planumsebene

980 HL

	108"-Gabelträger	72"-Zinke
Baugabel – FUSION	**523-4199**	**523-4200**

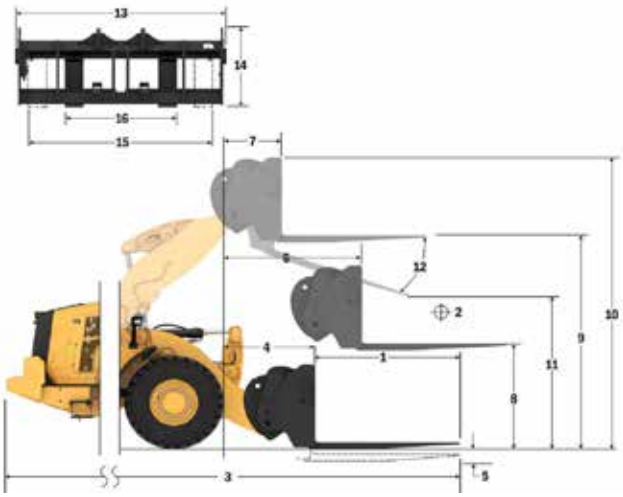

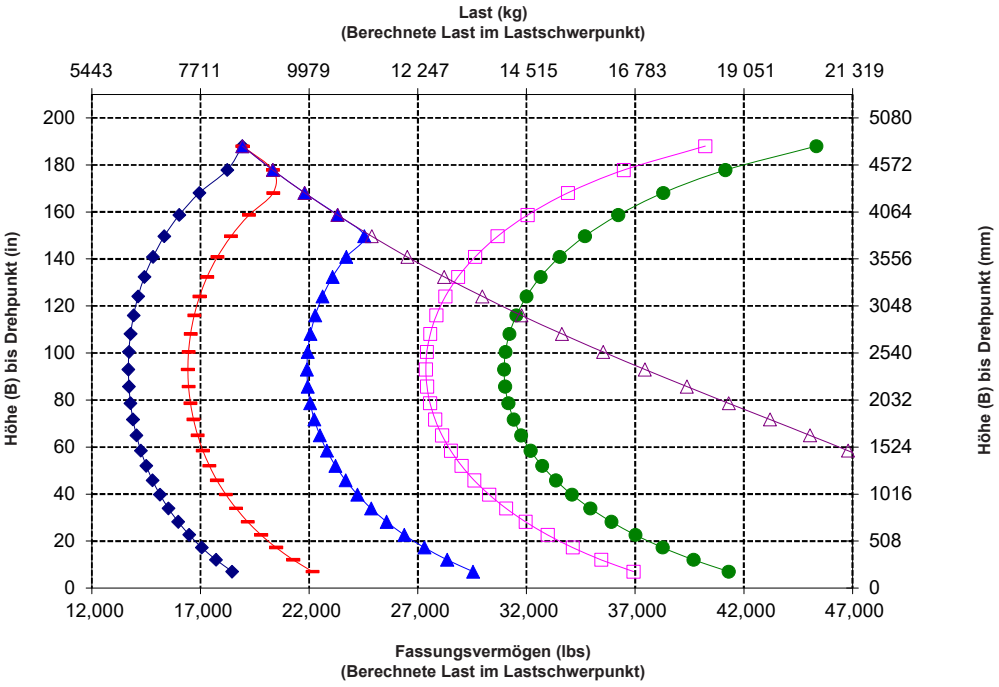

ANMERKUNG: Die Angaben zur statischen Kipplast und zum Einsatzgewicht gelten für folgende Laderkonfiguration: Bridgestone * VSNT L4 Reifen, Klimaanlage, hydraulische Schwingungsdämpfung, Antriebsstrangschutz, Betriebsflüssigkeiten, Kraftstofftank, Kühlmittel, Schmierstoffe und Fahrer.

Die Angaben stimmen mit den folgenden Normen überein: SAE* J1197, ISO 14397- 1, CEN** EN 474-3.

Die Nutzlast eines mit Palettengabel ausgerüsteten Laders wird bestimmt durch: SAE J1197: 50 % der statischen Kipplast bei voll eingelenkter Maschine oder begrenzt durch die Hydraulikkraft.
CEN EN 474-3: 60 % der statischen Kipplast bei voll eingelenkter Maschine auf unebenem Boden oder begrenzt durch die Hydraulikkraft.
CEN EN 474-3: 80 % der statischen Kipplast bei voll eingelenkter Maschine auf festem, ebenem Boden oder begrenzt durch die Hydraulikkraft.

* SAE – Society of Automotive Engineers
** CEN – Europäisches Komitee für Normung

WARNUNG: Die Nutzlast der Zinken nicht überschreiten.
Die einzelnen Zinkenkapazitäten sind auf der Seite einer jeden Zinke eingestanzt.

Technische Daten der Gabel

Technische Daten der Gabel

1	Zinkenlänge	mm "	2134 84,0
2	Lastschwerpunkt	mm "	1067 42,0
	Statische Kipplast – Maschine gerade (Gabeln waagerecht)	kg lbs	13 409 29,553
	Statische Kipplast – Maschine eingelenkt (Gabeln waagerecht)	kg lbs	11 838 26,090
	Nennlast (SAE J1197 – 50 % der statischen Kipplast bei voll eingelenkter Maschine)	kg lbs	5919 13,045
	Nennlast (CEN EN 474-3, unebenes Gelände – 60 % der statischen Kipplast bei voll eingelenkter Maschine)	kg lbs	7103 15,654
	Nennlast (CEN EN 474-3, fester, ebener Untergrund – 80 % der statischen Kipplast bei voll eingelenkter Maschine)	kg lbs	7633 16,824
3	Max. Gesamtlänge	mm "	10921 429,9
4	Reichweite mit Gabel auf Standebene	mm "	1374 54,1
5	* Höhe zur Unterseite Gabelzinken bei tiefster Stellung und waagerechter Gabel	mm "	-96 -3,8
6	Gabelträgerreichweite bei horizontalen Hubarmen und waagerechter Gabel	mm "	1969 77,5
7	Gabelträgerreichweite bei maximaler Hubhöhe	mm "	885 34,8
8	Höhe über Gabelzinken bei horizontalen Hubarmen und waagerechter Gabel	mm "	2102 82,7
9	Höhe über Gabelzinken bei höchster Stellung und waagrechter Gabel	mm "	4591 180,7
10	Gesamthöhe über Gabel bei maximaler Hubhöhe (Oberkante Gabelträger bis Boden)	mm "	5630 221,6
11	Ausschütthöhe bei max. Hubhöhe und max. Vorkippwinkel	mm "	2418 95,2
12	Max. Vorkippwinkel von waagerechter Position	Grad	57
13	Gesamtbreite Gabelträger	mm "	2821 111,1
14	Gesamthöhe Gabelträger	mm "	1129 44,4
15	Außenbreite der Zinken (maximale Spreizung)	mm "	2627 103,4
16	Außenbreite der Zinken (minimale Spreizung)	mm "	747 29,4
	Zinkenbreite (einzelne Zinke)	mm "	250,0 9,8
	Zinkenstärke	mm "	90,0 3,5
	Zinkenkapazität	kg lbs	17 729 39,075
	Einsatzgewicht	kg lbs	30 197 66,554

* Negative Werte liegen unter der Planumsebene

980 HL

Baugabel – FUSION	108"-Gabelträger	84"-Zinke
	523-4199	523-4201

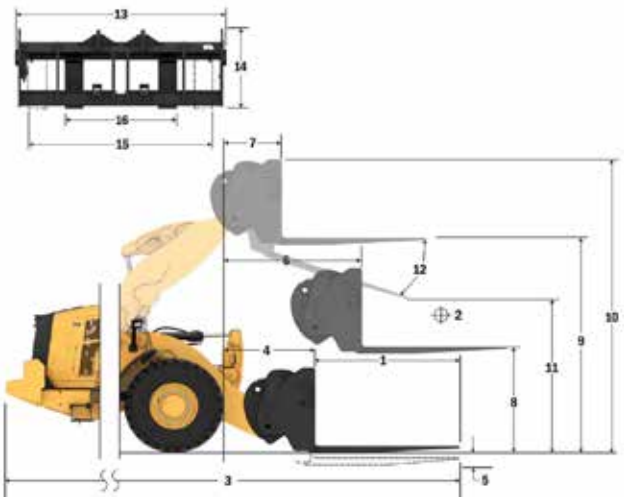

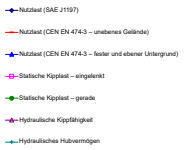

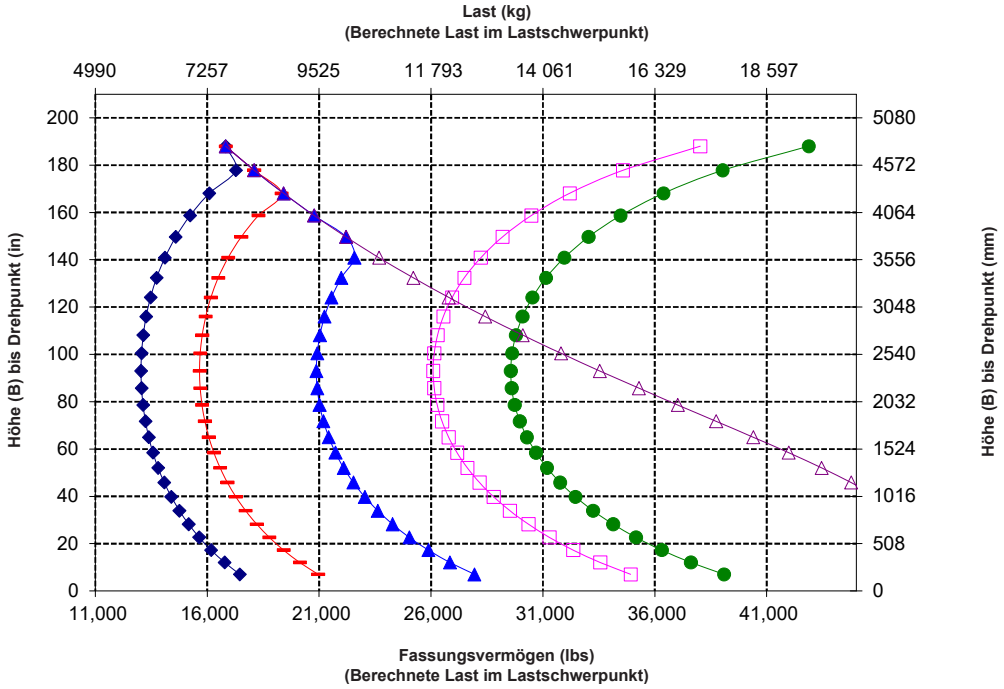

ANMERKUNG: Die Angaben zur statischen Kipplast und zum Einsatzgewicht gelten für folgende Laderkonfiguration: Bridgestone * VSNT L4 Reifen, Klimaanlage, hydraulische Schwingungsdämpfung, Antriebsstrangschutz, Betriebsflüssigkeiten, Kraftstofftank, Kühlmittel, Schmierstoffe und Fahrer.

Die Angaben stimmen mit den folgenden Normen überein: SAE* J1197, ISO 14397- 1, CEN** EN 474-3.

Die Nutzlast eines mit Palettengabel ausgerüsteten Laders wird bestimmt durch:
SAE J1197: 50 % der statischen Kipplast bei voll eingelenkter Maschine oder begrenzt durch die Hydraulikkraft.
CEN EN 474-3: 60 % der statischen Kipplast bei voll eingelenkter Maschine auf unebenem Boden oder begrenzt durch die Hydraulikkraft.
CEN EN 474-3: 80 % der statischen Kipplast bei voll eingelenkter Maschine auf festem, ebenem Boden oder begrenzt durch die Hydraulikkraft.

* SAE – Society of Automotive Engineers
** CEN – Europäisches Komitee für Normung

WARNUNG: Die Nutzlast der Zinken nicht überschreiten.
Die einzelnen Zinkenkapazitäten sind auf der Seite einer jeden Zinke eingestanzt.

Technische Daten der Gabel

Technische Daten der Gabel

1	Zinkenlänge	mm "	2438 96,0
2	Lastschwerpunkt	mm "	1219 48,0
	Statische Kipplast – Maschine gerade (Gabeln waagerecht)	kg lbs	12 757 28,117
	Statische Kipplast – Maschine eingelenkt (Gabeln waagerecht)	kg lbs	11 245 24,783
	Nennlast (SAE J1197 – 50 % der statischen Kipplast bei voll eingelenkter Maschine)	kg lbs	5622 12,392
	Nennlast (CEN EN 474-3, unebenes Gelände – 60 % der statischen Kipplast bei voll eingelenkter Maschine)	kg lbs	6747 14,870
	Nennlast (CEN EN 474-3, fester, ebener Untergrund – 80 % der statischen Kipplast bei voll eingelenkter Maschine)	kg lbs	6791 14,967
3	Max. Gesamtlänge	mm "	11229 442,1
4	Reichweite mit Gabel auf Standebene	mm "	1378 54,2
5	* Höhe zur Unterseite Gabelzinken bei tiefster Stellung und waagerechter Gabel	mm "	-94 -3,7
6	Gabelträgerreichweite bei horizontalen Hubarmen und waagerechter Gabel	mm "	1974 77,7
7	Gabelträgerreichweite bei maximaler Hubhöhe	mm "	890 35,0
8	Höhe über Gabelzinken bei horizontalen Hubarmen und waagerechter Gabel	mm "	2103 82,8
9	Höhe über Gabelzinken bei höchster Stellung und waagrechter Gabel	mm "	4593 180,8
10	Gesamthöhe über Gabel bei maximaler Hubhöhe (Oberkante Gabelträger bis Boden)	mm "	5630 221,6
11	Ausschütthöhe bei max. Hubhöhe und max. Vorkippwinkel	mm "	2159 85,0
12	Max. Vorkippwinkel von waagerechter Position	Grad	57
13	Gesamtbreite Gabelträger	mm "	2821 111,1
14	Gesamthöhe Gabelträger	mm "	1127 44,4
15	Außenbreite der Zinken (maximale Spreizung)	mm "	2629 103,5
16	Außenbreite der Zinken (minimale Spreizung)	mm "	747 29,4
	Zinkenbreite (einzelne Zinke)	mm "	250,0 9,8
	Zinkenstärke	mm "	90,0 3,5
	Zinkenkapazität	kg lbs	15 750 34,713
	Einsatzgewicht	kg lbs	30 348 66,887

* Negative Werte liegen unter der Planumsebene

980 HL

	108"-Gabelträger	96"-Zinke
Baugabel – FUSION	**523-4199**	**523-4202**

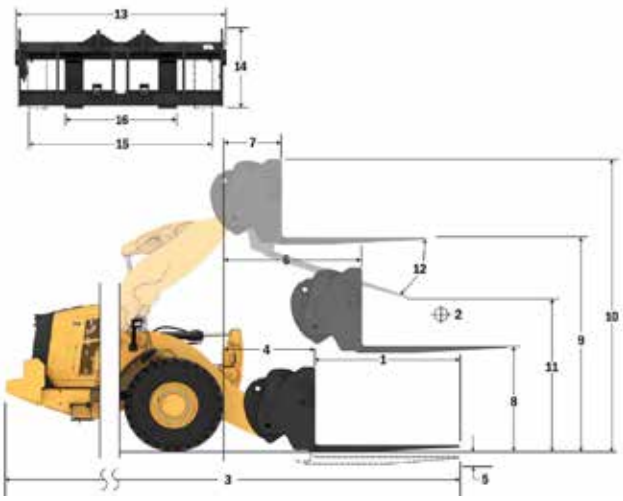

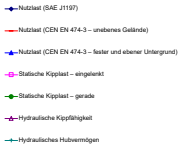

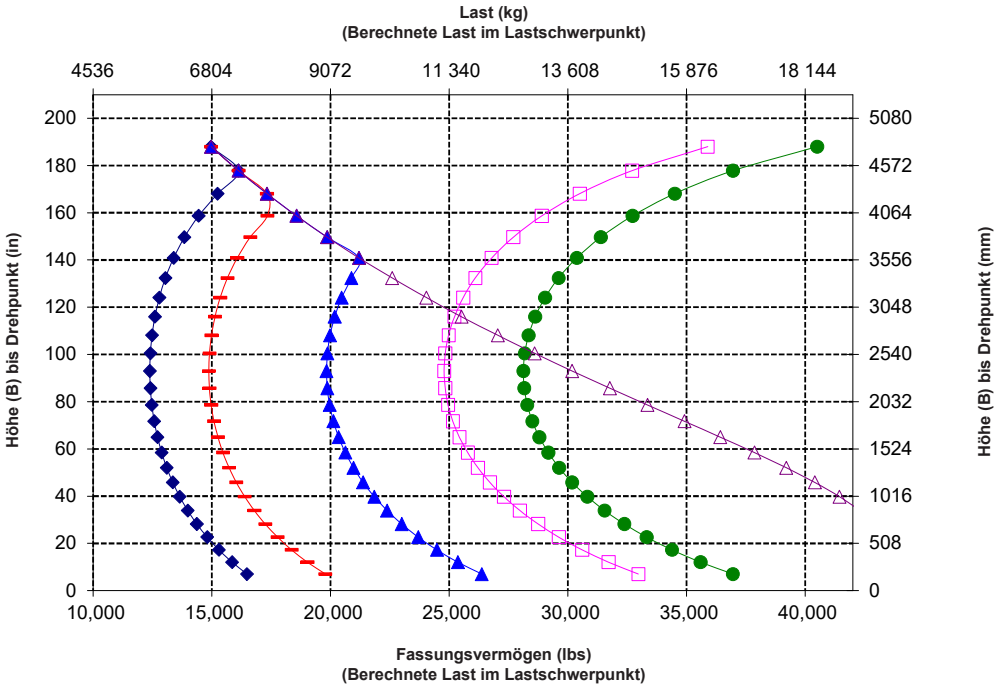

ANMERKUNG: Die Angaben zur statischen Kipplast und zum Einsatzgewicht gelten für folgende Laderkonfiguration: Bridgestone * VSNT L4 Reifen, Klimaanlage, hydraulische Schwingungsdämpfung, Antriebsstrangschutz, Betriebsflüssigkeiten, Kraftstofftank, Kühlmittel, Schmierstoffe und Fahrer.

Die Angaben stimmen mit den folgenden Normen überein: SAE* J1197, ISO 14397- 1, CEN** EN 474-3.

Die Nutzlast eines mit Palettengabel ausgerüsteten Laders wird bestimmt durch: SAE J1197: 50 % der statischen Kipplast bei voll eingelenkter Maschine oder begrenzt durch die Hydraulikkraft. CEN EN 474-3: 60 % der statischen Kipplast bei voll eingelenkter Maschine auf unebenem Boden oder begrenzt durch die Hydraulikkraft. CEN EN 474-3: 80 % der statischen Kipplast bei voll eingelenkter Maschine auf festem, ebenem Boden oder begrenzt durch die Hydraulikkraft.

* SAE – Society of Automotive Engineers
** CEN – Europäisches Komitee für Normung

WARNUNG: Die Nutzlast der Zinken nicht überschreiten.
Die einzelnen Zinkenkapazitäten sind auf der Seite einer jeden Zinke eingestanzt.

Technische Daten der Gabel

Technische Daten der Gabel

1	Zinkenlänge	mm "	1830 72,0
2	Lastschwerpunkt	mm "	915 36,0
	Statische Kipplast – Maschine gerade (Gabeln waagerecht)	kg lbs	16 622 36,635
	Statische Kipplast – Maschine eingelenkt (Gabeln waagerecht)	kg lbs	14 453 31,855
	Nennlast (SAE J1197 – 50 % der statischen Kipplast bei voll eingelenkter Maschine)	kg lbs	7227 15,928
	Nennlast (CEN EN 474-3, unebenes Gelände – 60 % der statischen Kipplast bei voll eingelenkter Maschine)	kg lbs	8327 18,352
	Nennlast (CEN EN 474-3, fester, ebener Untergrund – 80 % der statischen Kipplast bei voll eingelenkter Maschine)	kg lbs	8327 18,352
3	Max. Gesamtlänge	mm "	10445 411,2
4	Reichweite mit Gabel auf Standebene	mm "	1199 47,2
5	* Höhe zur Unterseite Gabelzinken bei tiefster Stellung und waagerechter Gabel	mm "	-151 -5,9
6	Gabelträgerreichweite bei horizontalen Hubarmen und waagerechter Gabel	mm "	1809 71,2
7	Gabelträgerreichweite bei maximaler Hubhöhe	mm "	883 34,7
8	Höhe über Gabelzinken bei horizontalen Hubarmen und waagerechter Gabel	mm "	2024 79,7
9	Höhe über Gabelzinken bei höchster Stellung und waagrechter Gabel	mm "	4292 169,0
10	Gesamthöhe über Gabel bei maximaler Hubhöhe (Oberkante Gabelträger bis Boden)	mm "	5067 199,5
11	Ausschütthöhe bei max. Hubhöhe und max. Vorkippwinkel	mm "	2676 105,4
12	Max. Vorkippwinkel von waagerechter Position	Grad	45
13	Gesamtbreite Gabelträger	mm "	2217 87,3
14	Gesamthöhe Gabelträger	mm "	840 33,1
15	Außenbreite der Zinken (maximale Spreizung)	mm "	2070 81,5
16	Außenbreite der Zinken (minimale Spreizung)	mm "	470 18,5
	Zinkenbreite (einzelne Zinke)	mm "	150,0 5,9
	Zinkenstärke	mm "	65,0 2,6
	Zinkenkapazität	kg lbs	5246 11,562
	Einsatzgewicht	kg lbs	29 722 65,507

* Negative Werte liegen unter der Planumsebene

980 AGG

Palettengabel, FUSION

2x 130 mm HE Kippzylinder

87"-Gabelträger	72"-Zinke
530-1861	530-1869

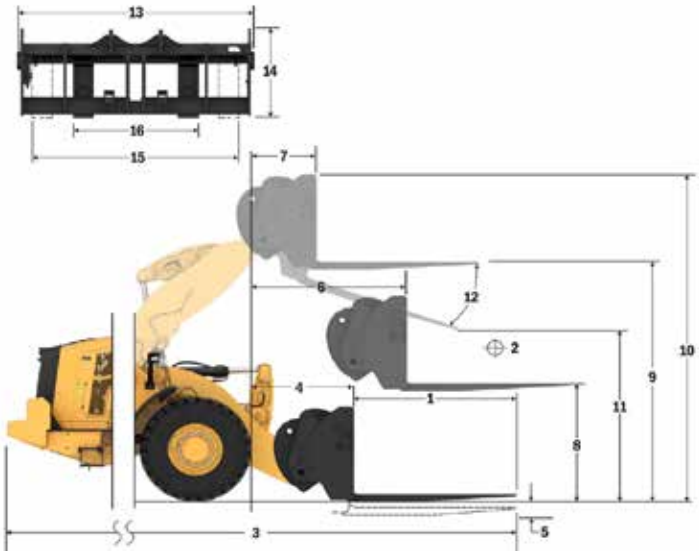

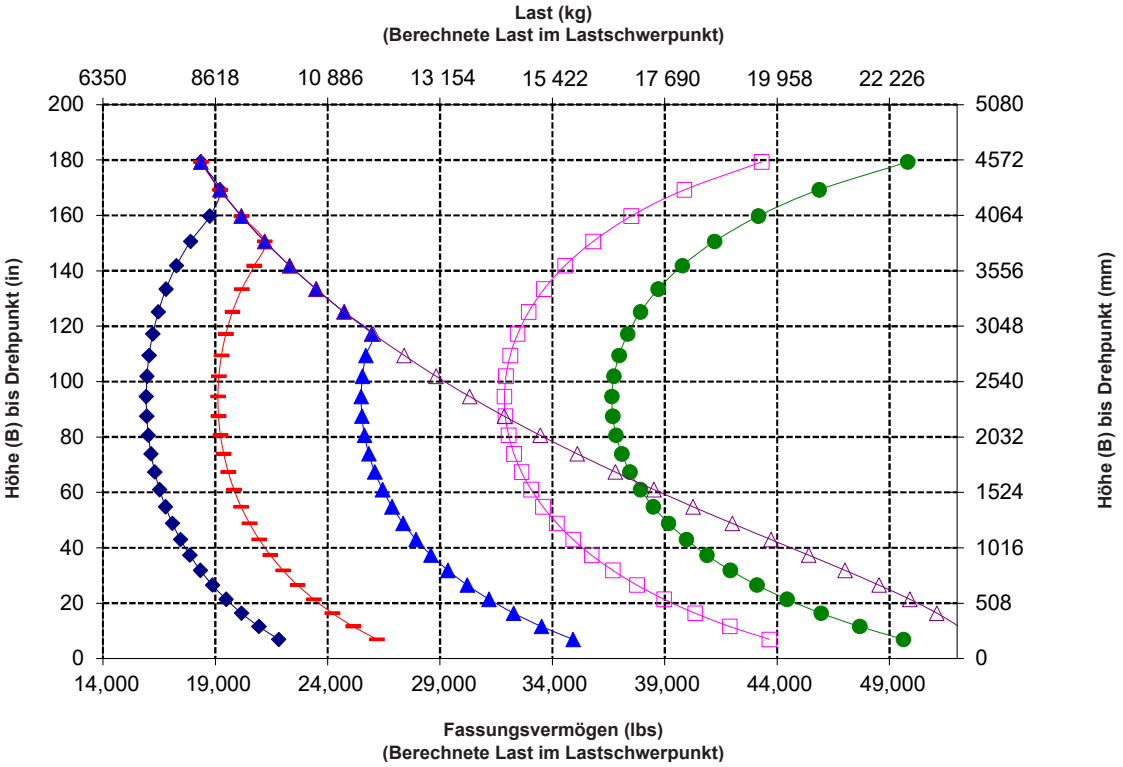

ANMERKUNG: Die Angaben zur statischen Kipplast und zum Einsatzgewicht gelten für folgende Laderkonfiguration: Bridgestone * VSNT L4 Reifen, Klimaanlage, hydraulische Schwingungsdämpfung, Antriebsstrangschutz, Betriebsflüssigkeiten, Kraftstofftank, Kühlmittel, Schmierstoffe und Fahrer.

Die Angaben stimmen mit den folgenden Normen überein: SAE* J1197, ISO 14397- 1, CEN** EN 474-3.

Die Nutzlast eines mit Palettengabel ausgerüsteten Laders wird bestimmt durch: SAE J1197: 50 % der statischen Kipplast bei voll eingelenkter Maschine oder begrenzt durch die Hydraulikkraft. CEN EN 474-3: 60 % der statischen Kipplast bei voll eingelenkter Maschine auf unebenem Boden oder begrenzt durch die Hydraulikkraft. CEN EN 474-3: 80 % der statischen Kipplast bei voll eingelenkter Maschine auf festem, ebenem Boden oder begrenzt durch die Hydraulikkraft.

* SAE – Society of Automotive Engineers
** CEN – Europäisches Komitee für Normung

Technische Daten der Gabel

Technische Daten der Gabel

1	Zinkenlänge	mm "	1829 72,0
2	Lastschwerpunkt	mm "	915 36,0
	Statische Kipplast – Maschine gerade (Gabeln waagerecht)	kg lbs	16 347 36,029
	Statische Kipplast – Maschine eingelenkt (Gabeln waagerecht)	kg lbs	14 170 31,231
	Nennlast (SAE J1197 – 50 % der statischen Kipplast bei voll eingelenkter Maschine)	kg lbs	7085 15,615
	Nennlast (CEN EN 474-3, unebenes Gelände – 60 % der statischen Kipplast bei voll eingelenkter Maschine)	kg lbs	8502 % 18,738
	Nennlast (CEN EN 474-3, fester, ebener Untergrund – 80 % der statischen Kipplast bei voll eingelenkter Maschine)	kg lbs	8691 19,155
3	Max. Gesamtlänge	mm "	10387 408,9
4	Reichweite mit Gabel auf Standebene	mm "	1141 44,9
5	* Höhe zur Unterseite Gabelzinken bei tiefster Stellung und waagerechter Gabel	mm "	-65 -2,5
6	Gabelträgerreichweite bei horizontalen Hubarmen und waagerechter Gabel	mm "	1797 70,7
7	Gabelträgerreichweite bei maximaler Hubhöhe	mm "	870 34,2
8	Höhe über Gabelzinken bei horizontalen Hubarmen und waagerechter Gabel	mm "	2135 84,0
9	Höhe über Gabelzinken bei höchster Stellung und waagrechter Gabel	mm "	4403 173,4
10	Gesamthöhe über Gabel bei maximaler Hubhöhe (Oberkante Gabelträger bis Boden)	mm "	5443 214,3
11	Ausschütthöhe bei max. Hubhöhe und max. Vorkippwinkel	mm "	2597 102,3
12	Max. Vorkippwinkel von waagerechter Position	Grad	51
13	Gesamtbreite Gabelträger	mm "	2833 111,5
14	Gesamthöhe Gabelträger	mm "	1130 44,5
15	Außenbreite der Zinken (maximale Spreizung)	mm "	2483 97,8
16	Außenbreite der Zinken (minimale Spreizung)	mm "	590 23,2
	Zinkenbreite (einzelne Zinke)	mm "	180,0 7,1
	Zinkenstärke	mm "	90,0 3,5
	Zinkenkapazität	kg lbs	14 800 32,619
	Einsatzgewicht	kg lbs	30 161 66,474

* Negative Werte liegen unter der Planumsebene

980 AGG

	108"-Gabelträger	72"-Zinke
Baugabel – FUSION	**520-7968**	**520-7979**

*** Build 14A**
*** Z-Kinematik mit Parallelhub**
*** Konfiguration zur Handhabung von Zuschlagstoffen**

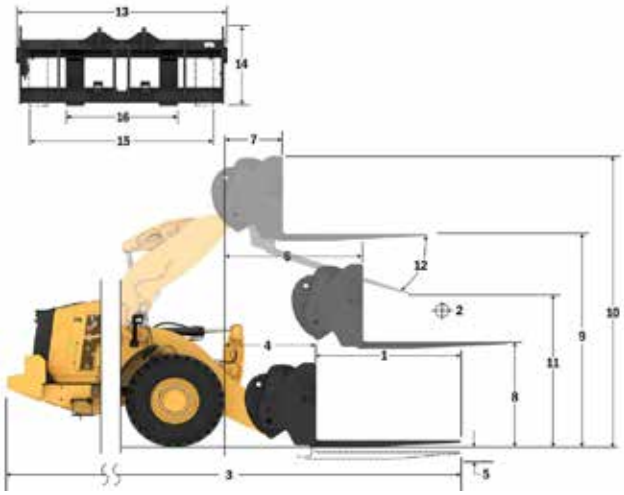

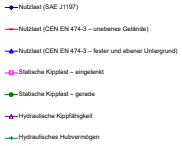

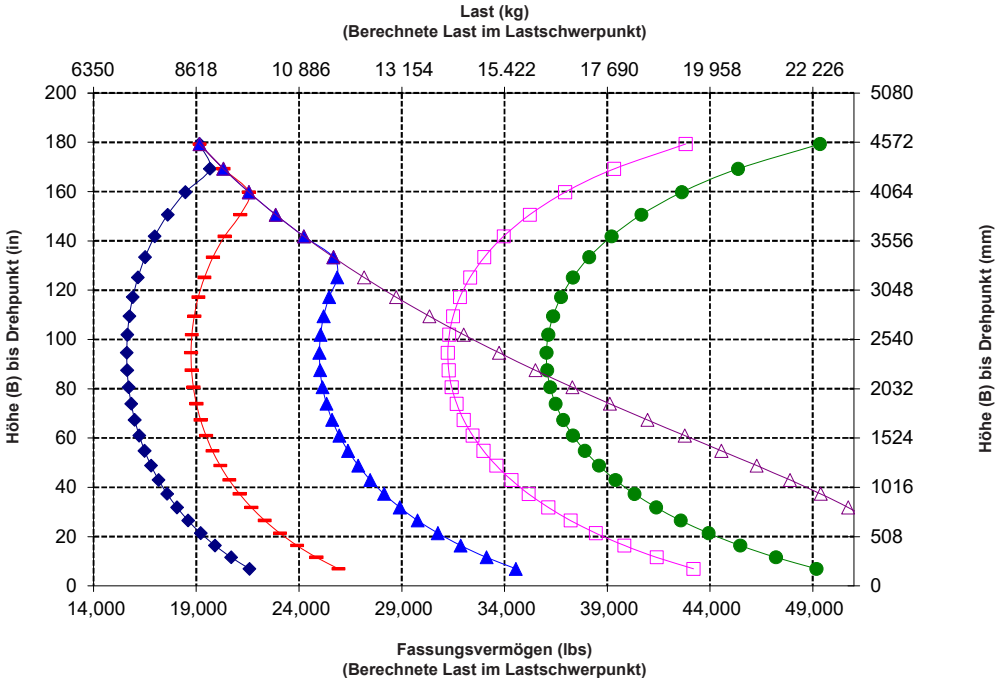

ANMERKUNG: Die Angaben zur statischen Kipplast und zum Einsatzgewicht gelten für folgende Laderkonfiguration: Bridgestone * VSNT L4 Reifen, Klimaanlage, hydraulische Schwingungsdämpfung, Antriebsstrangschutz, Betriebsflüssigkeiten, Kraftstofftank, Kühlmittel, Schmierstoffe und Fahrer.

Die Angaben stimmen mit den folgenden Normen überein: SAE* J1197, ISO 14397- 1, CEN** EN 474-3.

Die Nutzlast eines mit Palettengabel ausgerüsteten Laders wird bestimmt durch: SAE J1197: 50 % der statischen Kipplast bei voll eingelenkter Maschine oder begrenzt durch die Hydraulikkraft.
CEN EN 474-3: 60 % der statischen Kipplast bei voll eingelenkter Maschine auf unebenem Boden oder begrenzt durch die Hydraulikkraft.
CEN EN 474-3: 80 % der statischen Kipplast bei voll eingelenkter Maschine auf festem, ebenem Boden oder begrenzt durch die Hydraulikkraft.

* SAE – Society of Automotive Engineers
** CEN – Europäisches Komitee für Normung

WARNUNG: Die Nutzlast der Zinken nicht überschreiten.
Die einzelnen Zinkenkapazitäten sind auf der Seite einer jeden Zinke eingestanzt.

Technische Daten der Gabel

Technische Daten der Gabel

1	Zinkenlänge	mm "	2134 84,0
2	Lastschwerpunkt	mm "	1067 42,0
	Statische Kipplast – Maschine gerade (Gabeln waagerecht)	kg lbs	15 637 34,463
	Statische Kipplast – Maschine eingelenkt (Gabeln waagerecht)	kg lbs	13 546 29,855
	Nennlast (SAE J1197 – 50 % der statischen Kipplast bei voll eingelenkter Maschine)	kg lbs	6773 14,927
	Nennlast (CEN EN 474-3, unebenes Gelände – 60 % der statischen Kipplast bei voll eingelenkter Maschine)	kg lbs	7759 17,102
	Nennlast (CEN EN 474-3, fester, ebener Untergrund – 80 % der statischen Kipplast bei voll eingelenkter Maschine)	kg lbs	7759 17,102
3	Max. Gesamtlänge	mm "	10692 420,9
4	Reichweite mit Gabel auf Standebene	mm "	1141 44,9
5	* Höhe zur Unterseite Gabelzinken bei tiefster Stellung und waagerechter Gabel	mm "	-65 -2,5
6	Gabelträgerreichweite bei horizontalen Hubarmen und waagerechter Gabel	mm "	1797 70,7
7	Gabelträgerreichweite bei maximaler Hubhöhe	mm "	870 34,2
8	Höhe über Gabelzinken bei horizontalen Hubarmen und waagerechter Gabel	mm "	2135 84,0
9	Höhe über Gabelzinken bei höchster Stellung und waagrechter Gabel	mm "	4403 173,4
10	Gesamthöhe über Gabel bei maximaler Hubhöhe (Oberkante Gabelträger bis Boden)	mm "	5443 214,3
11	Ausschütthöhe bei max. Hubhöhe und max. Vorkippwinkel	mm "	2359 92,9
12	Max. Vorkippwinkel von waagerechter Position	Grad	51
13	Gesamtbreite Gabelträger	mm "	2833 111,5
14	Gesamthöhe Gabelträger	mm "	1130 44,5
15	Außenbreite der Zinken (maximale Spreizung)	mm "	2483 97,8
16	Außenbreite der Zinken (minimale Spreizung)	mm "	590 23,2
	Zinkenbreite (einzelne Zinke)	mm "	180,0 7,1
	Zinkenstärke	mm "	90,0 3,5
	Zinkenkapazität	kg lbs	12 700 27,991
	Einsatzgewicht	kg lbs	30 223 66,611

* Negative Werte liegen unter der Planumsebene

980 AGG

	108"-Gabelträger	84"-Zinke
Baugabel – FUSION	**520-7968**	**520-7986**

*** Build 14A**
*** Z-Kinematik mit Parallelhub**
*** Konfiguration zur Handhabung von Zuschlagstoffen**

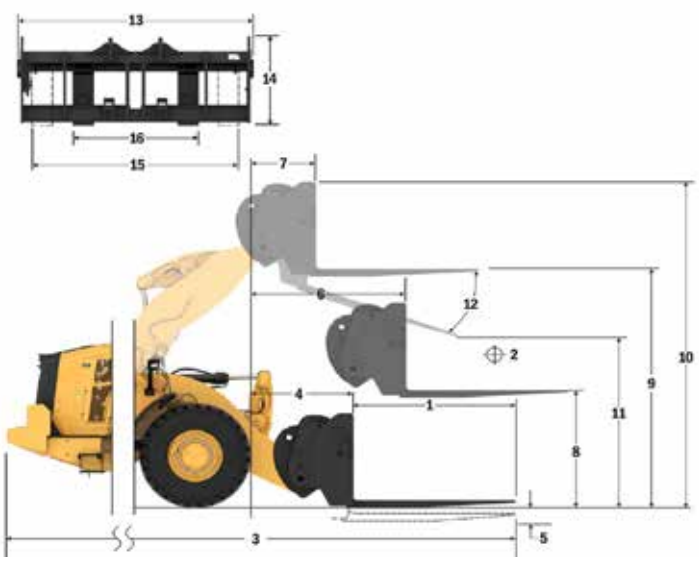

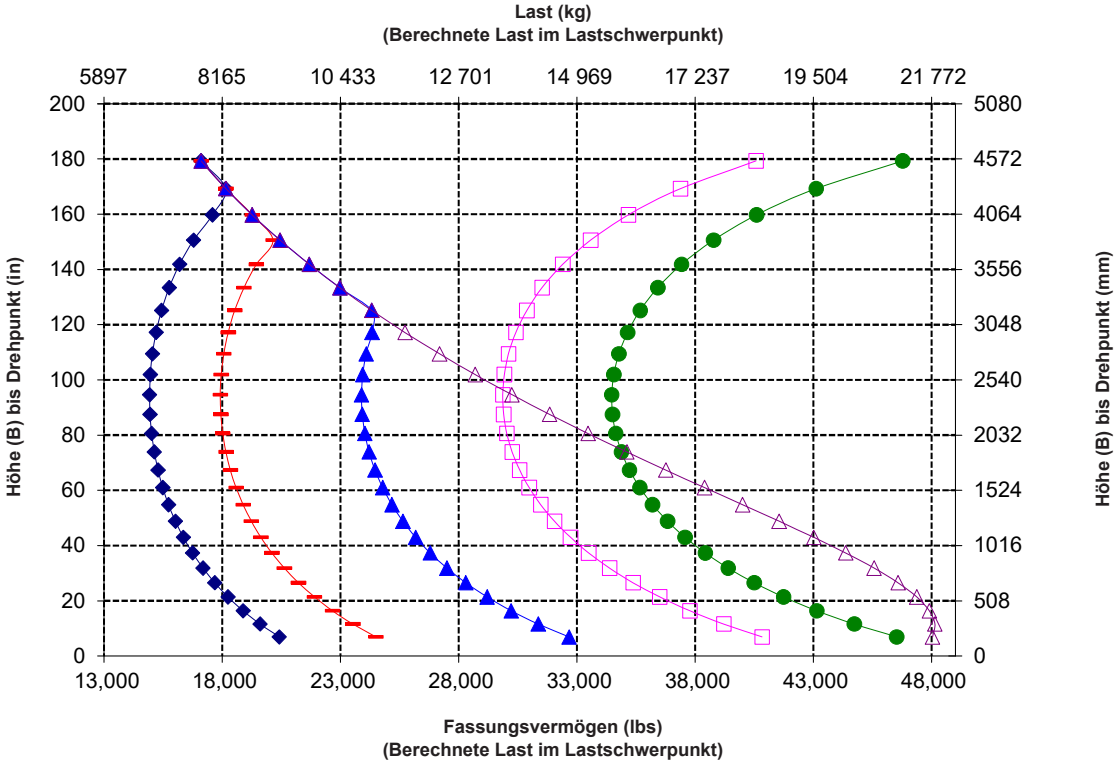

ANMERKUNG: Die Angaben zur statischen Kipplast und zum Einsatzgewicht gelten für folgende Laderkonfiguration: Bridgestone * VSNT L4 Reifen, Klimaanlage, hydraulische Schwingungsdämpfung, Antriebsstrangschutz, Betriebsflüssigkeiten, Kraftstofftank, Kühlmittel, Schmierstoffe und Fahrer.

Die Angaben stimmen mit den folgenden Normen überein: SAE* J1197, ISO 14397- 1, CEN** EN 474-3.

Die Nutzlast eines mit Palettengabel ausgerüsteten Laders wird bestimmt durch: SAE J1197: 50 % der statischen Kipplast bei voll eingelenkter Maschine oder begrenzt durch die Hydraulikkraft.
CEN EN 474-3: 60 % der statischen Kipplast bei voll eingelenkter Maschine auf unebenem Boden oder begrenzt durch die Hydraulikkraft.
CEN EN 474-3: 80 % der statischen Kipplast bei voll eingelenkter Maschine auf festem, ebenem Boden oder begrenzt durch die Hydraulikkraft.

* SAE – Society of Automotive Engineers
** CEN – Europäisches Komitee für Normung

Technische Daten der Gabel

Technische Daten der Gabel

1	Zinkenlänge	mm "	2438 96,0
2	Lastschwerpunkt	mm "	1219 48,0
	Statische Kipplast – Maschine gerade (Gabeln waagerecht)	kg lbs	14 976 33,008
	Statische Kipplast – Maschine eingelenkt (Gabeln waagerecht)	kg lbs	12 965 28,575
	Nennlast (SAE J1197 – 50 % der statischen Kipplast bei voll eingelenkter Maschine)	kg lbs	6483 14,288
	Nennlast (CEN EN 474-3, unebenes Gelände – 60 % der statischen Kipplast bei voll eingelenkter Maschine)	kg lbs	6988 15,401
	Nennlast (CEN EN 474-3, fester, ebener Untergrund – 80 % der statischen Kipplast bei voll eingelenkter Maschine)	kg lbs	6988 15,401
3	Max. Gesamtlänge	mm "	10996 432,9
4	Reichweite mit Gabel auf Standebene	mm "	1141 44,9
5	* Höhe zur Unterseite Gabelzinken bei tiefster Stellung und waagerechter Gabel	mm "	-65 -2,5
6	Gabelträgerreichweite bei horizontalen Hubarmen und waagerechter Gabel	mm "	1797 70,7
7	Gabelträgerreichweite bei maximaler Hubhöhe	mm "	870 34,2
8	Höhe über Gabelzinken bei horizontalen Hubarmen und waagerechter Gabel	mm "	2135 84,0
9	Höhe über Gabelzinken bei höchster Stellung und waagrechter Gabel	mm "	4403 173,4
10	Gesamthöhe über Gabel bei maximaler Hubhöhe (Oberkante Gabelträger bis Boden)	mm "	5443 214,3
11	Ausschütthöhe bei max. Hubhöhe und max. Vorkippwinkel	mm "	2122 83,5
12	Max. Vorkippwinkel von waagerechter Position	Grad	51
13	Gesamtbreite Gabelträger	mm "	2833 111,5
14	Gesamthöhe Gabelträger	mm "	1130 44,5
15	Außenbreite der Zinken (maximale Spreizung)	mm "	2483 97,8
16	Außenbreite der Zinken (minimale Spreizung)	mm "	590 23,2
	Zinkenbreite (einzelne Zinke)	mm "	180,0 7,1
	Zinkenstärke	mm "	90,0 3,5
	Zinkenkapazität	kg lbs	11 300 24,905
	Einsatzgewicht	kg lbs	30 286 66,750

* Negative Werte liegen unter der Planumsebene

980 AGG

	108"-Gabelträger	96"-Zinke
Baugabel – FUSION	**520-7968**	**520-7981**

*** Build 14A**
*** Z-Kinematik mit Parallelhub**
*** Konfiguration zur Handhabung von Zuschlagstoffen**

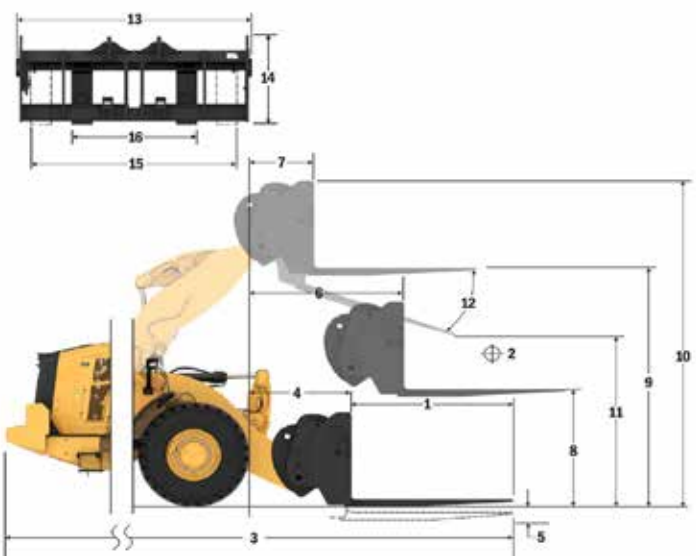

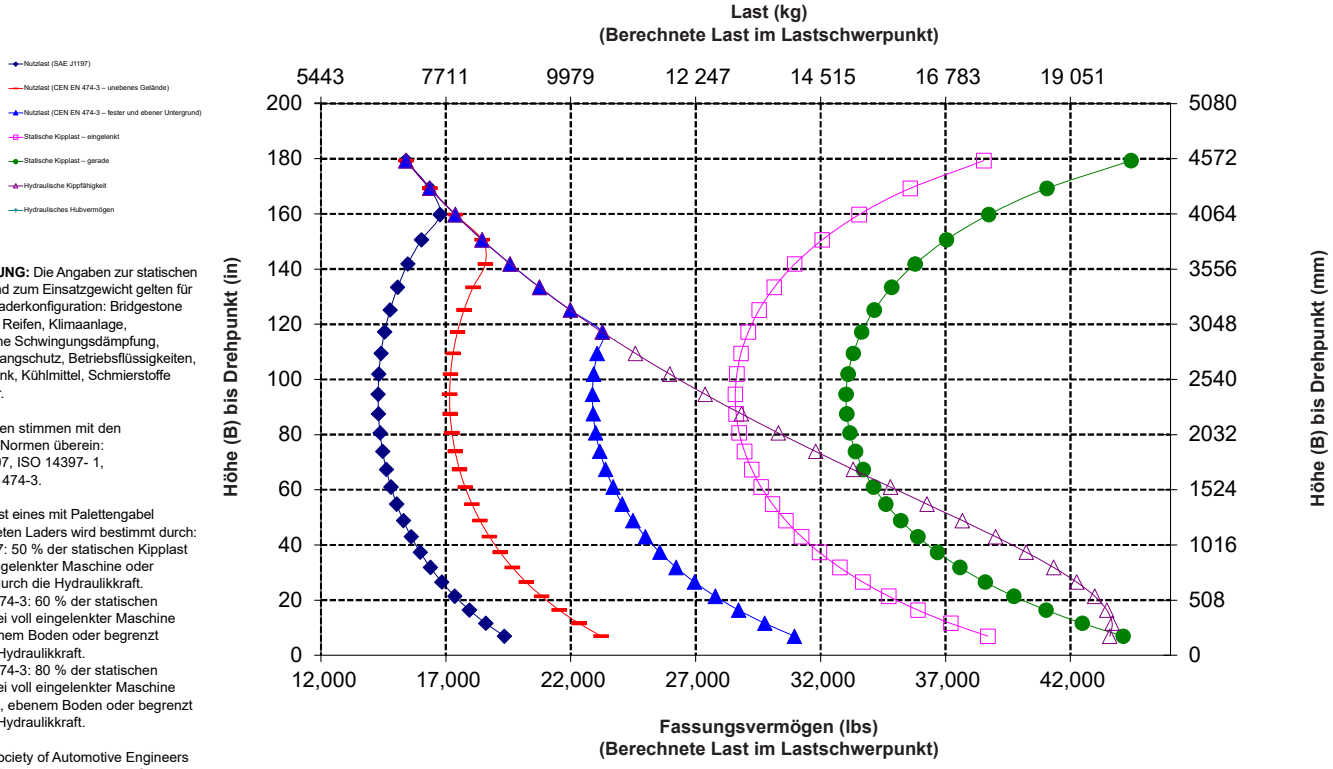

ANMERKUNG: Die Angaben zur statischen Kipplast und zum Einsatzgewicht gelten für folgende Laderkonfiguration: Bridgestone * VSNT L4 Reifen, Klimaanlage, hydraulische Schwingungsdämpfung, Antriebsstrangschutz, Betriebsflüssigkeiten, Kraftstofftank, Kühlmittel, Schmierstoffe und Fahrer.

Die Angaben stimmen mit den folgenden Normen überein: SAE* J1197, ISO 14397- 1, CEN** EN 474-3.

Die Nutzlast eines mit Palettengabel ausgerüsteten Laders wird bestimmt durch: SAE J1197: 50 % der statischen Kipplast bei voll eingelenkter Maschine oder begrenzt durch die Hydraulikkraft.
CEN EN 474-3: 60 % der statischen Kipplast bei voll eingelenkter Maschine auf unebenem Boden oder begrenzt durch die Hydraulikkraft.
CEN EN 474-3: 80 % der statischen Kipplast bei voll eingelenkter Maschine auf festem, ebenem Boden oder begrenzt durch die Hydraulikkraft.

* SAE – Society of Automotive Engineers
** CEN – Europäisches Komitee für Normung

Technische Daten der Gabel

Technische Daten der Gabel

1	Zinkenlänge	mm "	1829 72,0
2	Lastschwerpunkt	mm "	914 36,0
	Statische Kipplast – Maschine gerade (Gabeln waagerecht)	kg lbs	16 020 35,309
	Statische Kipplast – Maschine eingelenkt (Gabeln waagerecht)	kg lbs	13 844 30,513
	Nennlast (SAE J1197 – 50 % der statischen Kipplast bei voll eingelenkter Maschine)	kg lbs	6922 15,256
	Nennlast (CEN EN 474-3, unebenes Gelände – 60 % der statischen Kipplast bei voll eingelenkter Maschine)	kg lbs	8307 18,308
	Nennlast (CEN EN 474-3, fester, ebener Untergrund – 80 % der statischen Kipplast bei voll eingelenkter Maschine)	kg lbs	8905 19,627
3	Max. Gesamtlänge	mm "	10408 409,8
4	Reichweite mit Gabel auf Standebene	mm "	1162 45,8
5	* Höhe zur Unterseite Gabelzinken bei tiefster Stellung und waagerechter Gabel	mm "	-99 -3,9
6	Gabelträgerreichweite bei horizontalen Hubarmen und waagerechter Gabel	mm "	1796 70,7
7	Gabelträgerreichweite bei maximaler Hubhöhe	mm "	869 34,2
8	Höhe über Gabelzinken bei horizontalen Hubarmen und waagerechter Gabel	mm "	2095 82,5
9	Höhe über Gabelzinken bei höchster Stellung und waagrechter Gabel	mm "	4364 171,8
10	Gesamthöhe über Gabel bei maximaler Hubhöhe (Oberkante Gabelträger bis Boden)	mm "	5407 212,9
11	Ausschütthöhe bei max. Hubhöhe und max. Vorkippwinkel	mm "	2498 98,3
12	Max. Vorkippwinkel von waagerechter Position	Grad	55
13	Gesamtbreite Gabelträger	mm "	2821 111,1
14	Gesamthöhe Gabelträger	mm "	1129 44,4
15	Außenbreite der Zinken (maximale Spreizung)	mm "	2627 103,4
16	Außenbreite der Zinken (minimale Spreizung)	mm "	747 29,4
	Zinkenbreite (einzelne Zinke)	mm "	250,0 9,8
	Zinkenstärke	mm "	85,0 3,3
	Zinkenkapazität	kg lbs	18 700 41,215
	Einsatzgewicht	kg lbs	30 599 67,440

* Negative Werte liegen unter der Planumsebene

980 AGG

Baugabel – FUSION

2x 130 mm HE Kippzylinder	
108"-Gabelträger	**72"-Zinke**
523-4199	**523-4200**

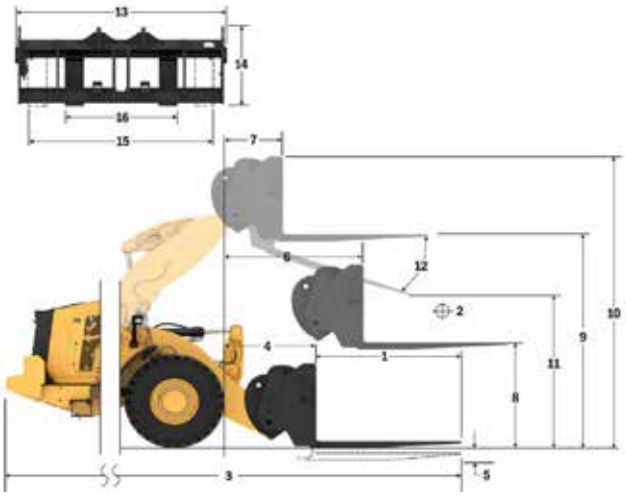

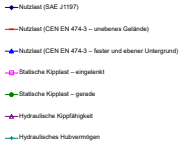

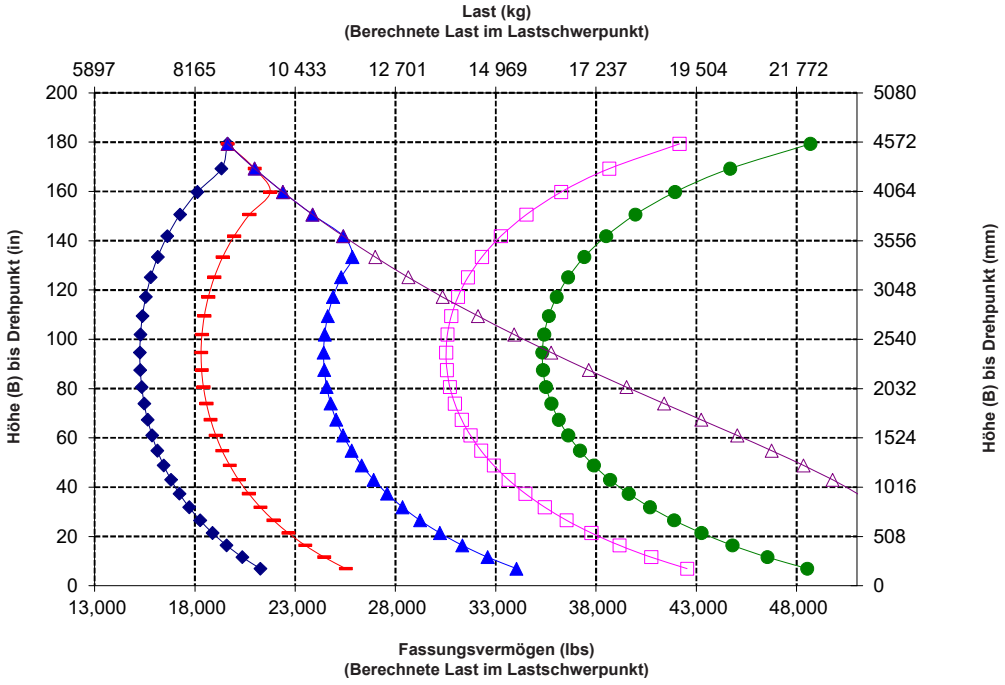

ANMERKUNG: Die Angaben zur statischen Kipplast und zum Einsatzgewicht gelten für folgende Laderkonfiguration: Bridgestone * VSNT L4 Reifen, Klimaanlage, hydraulische Schwingungsdämpfung, Antriebsstrangschutz, Betriebsflüssigkeiten, Kraftstofftank, Kühlmittel, Schmierstoffe und Fahrer.

Die Angaben stimmen mit den folgenden Normen überein: SAE* J1197, ISO 14397- 1, CEN** EN 474-3.

Die Nutzlast eines mit Palettengabel ausgerüsteten Laders wird bestimmt durch: SAE J1197: 50 % der statischen Kipplast bei voll eingelenkter Maschine oder begrenzt durch die Hydraulikkraft.
CEN EN 474-3: 60 % der statischen Kipplast bei voll eingelenkter Maschine auf unebenem Boden oder begrenzt durch die Hydraulikkraft.
CEN EN 474-3: 80 % der statischen Kipplast bei voll eingelenkter Maschine auf festem, ebenem Boden oder begrenzt durch die Hydraulikkraft.

* SAE – Society of Automotive Engineers
** CEN – Europäisches Komitee für Normung

WARNUNG: Die Nutzlast der Zinken nicht überschreiten.
Die einzelnen Zinkenkapazitäten sind auf der Seite einer jeden Zinke eingestanzt.

Technische Daten der Gabel

Technische Daten der Gabel

1	Zinkenlänge	mm "	2134 84,0
2	Lastschwerpunkt	mm "	1067 42,0
	Statische Kipplast – Maschine gerade (Gabeln waagerecht)	kg lbs	15 281 33,680
	Statische Kipplast – Maschine eingelenkt (Gabeln waagerecht)	kg lbs	13 192 29,075
	Nennlast (SAE J1197 – 50 % der statischen Kipplast bei voll eingelenkter Maschine)	kg lbs	6596 14,537
	Nennlast (CEN EN 474-3, unebenes Gelände – 60 % der statischen Kipplast bei voll eingelenkter Maschine)	kg lbs	7914 17,442
	Nennlast (CEN EN 474-3, fester, ebener Untergrund – 80 % der statischen Kipplast bei voll eingelenkter Maschine)	kg lbs	7914 17,442
3	Max. Gesamtlänge	mm "	10717 421,9
4	Reichweite mit Gabel auf Standebene	mm "	1166 45,9
5	* Höhe zur Unterseite Gabelzinken bei tiefster Stellung und waagerechter Gabel	mm "	-99 -3,9
6	Gabelträgerreichweite bei horizontalen Hubarmen und waagerechter Gabel	mm "	1796 70,7
7	Gabelträgerreichweite bei maximaler Hubhöhe	mm "	869 34,2
8	Höhe über Gabelzinken bei horizontalen Hubarmen und waagerechter Gabel	mm "	2100 82,7
9	Höhe über Gabelzinken bei höchster Stellung und waagrechter Gabel	mm "	4369 172,0
10	Gesamthöhe über Gabel bei maximaler Hubhöhe (Oberkante Gabelträger bis Boden)	mm "	5407 212,9
11	Ausschütthöhe bei max. Hubhöhe und max. Vorkippwinkel	mm "	2247 88,5
12	Max. Vorkippwinkel von waagerechter Position	Grad	55
13	Gesamtbreite Gabelträger	mm "	2821 111,1
14	Gesamthöhe Gabelträger	mm "	1129 44,4
15	Außenbreite der Zinken (maximale Spreizung)	mm "	2627 103,4
16	Außenbreite der Zinken (minimale Spreizung)	mm "	747 29,4
	Zinkenbreite (einzelne Zinke)	mm "	250,0 9,8
	Zinkenstärke	mm "	90,0 3,5
	Zinkenkapazität	kg lbs	17 729 39,075
	Einsatzgewicht	kg lbs	30 701 67,664

* Negative Werte liegen unter der Planumsebene

980 AGG

Baugabel – FUSION

2x 130 mm HE Kippzylinder

108"-Gabelträger	84"-Zinke
523-4199	523-4201

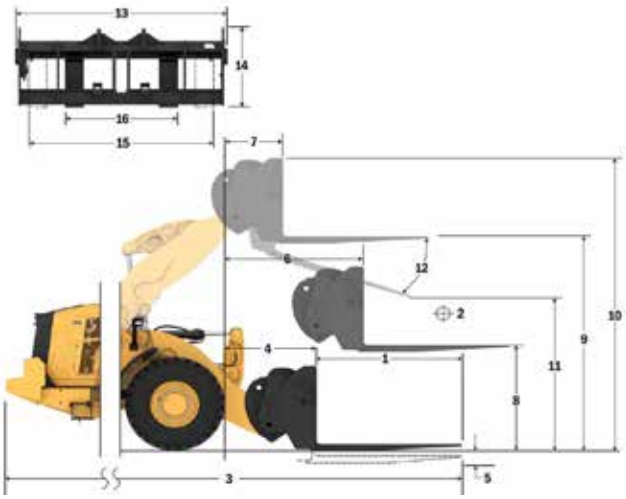

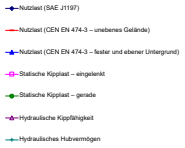

ANMERKUNG: Die Angaben zur statischen Kipplast und zum Einsatzgewicht gelten für folgende Laderkonfiguration: Bridgestone * VSNT L4 Reifen, Klimaanlage, hydraulische Schwingungsdämpfung, Antriebsstrangschutz, Betriebsflüssigkeiten, Kraftstofftank, Kühlmittel, Schmierstoffe und Fahrer.

Die Angaben stimmen mit den folgenden Normen überein: SAE* J1197, ISO 14397- 1, CEN** EN 474-3.

Die Nutzlast eines mit Palettengabel ausgerüsteten Laders wird bestimmt durch: SAE J1197: 50 % der statischen Kipplast bei voll eingelenkter Maschine oder begrenzt durch die Hydraulikkraft. CEN EN 474-3: 60 % der statischen Kipplast bei voll eingelenkter Maschine auf unebenem Boden oder begrenzt durch die Hydraulikkraft. CEN EN 474-3: 80 % der statischen Kipplast bei voll eingelenkter Maschine auf festem, ebenem Boden oder begrenzt durch die Hydraulikkraft.

* SAE – Society of Automotive Engineers
** CEN – Europäisches Komitee für Normung

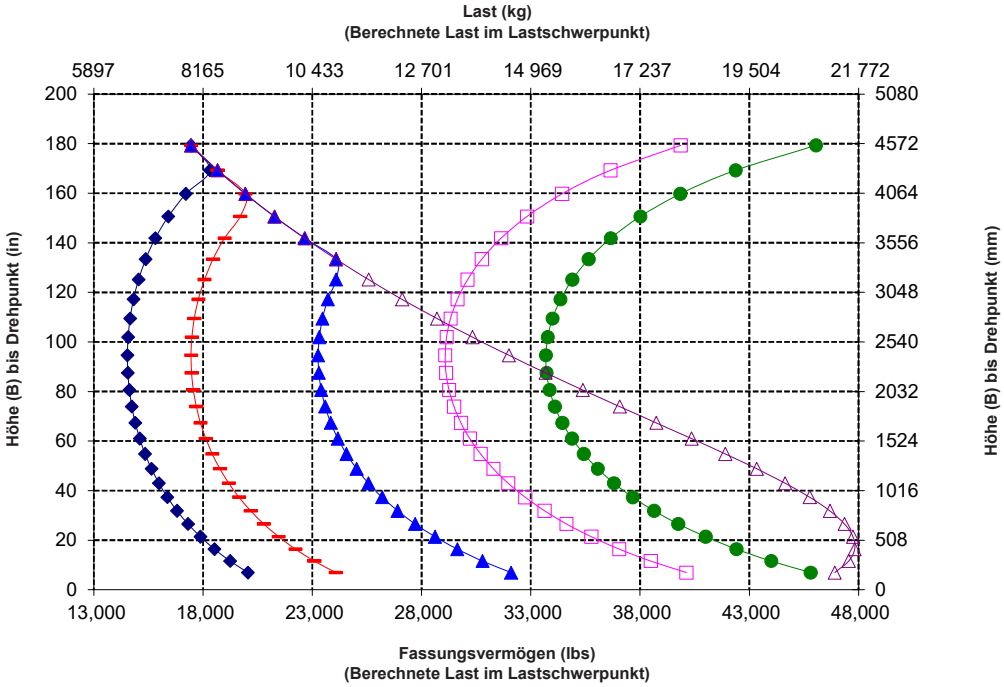

WARNUNG: Die Nutzlast der Zinken nicht überschreiten.
Die einzelnen Zinkenkapazitäten sind auf der Seite einer jeden Zinke eingestanzt.

Technische Daten der Gabel

Technische Daten der Gabel

1	Zinkenlänge	mm "	2438 96,0
2	Lastschwerpunkt	mm "	1219 48,0
	Statische Kipplast – Maschine gerade (Gabeln waagerecht)	kg lbs	14 537 32,041
	Statische Kipplast – Maschine eingelenkt (Gabeln waagerecht)	kg lbs	12 529 27,614
	Nennlast (SAE J1197 – 50 % der statischen Kipplast bei voll eingelenkter Maschine)	kg lbs	6265 13,807
	Nennlast (CEN EN 474-3, unebenes Gelände – 60 % der statischen Kipplast bei voll eingelenkter Maschine)	kg lbs	7041 15,518
	Nennlast (CEN EN 474-3, fester, ebener Untergrund – 80 % der statischen Kipplast bei voll eingelenkter Maschine)	kg lbs	7041 15,518
3	Max. Gesamtlänge	mm "	11025 434,1
4	Reichweite mit Gabel auf Standebene	mm "	1170 46,1
5	* Höhe zur Unterseite Gabelzinken bei tiefster Stellung und waagerechter Gabel	mm "	-98 -3,8
6	Gabelträgerreichweite bei horizontalen Hubarmen und waagerechter Gabel	mm "	1801 70,9
7	Gabelträgerreichweite bei maximaler Hubhöhe	mm "	874 34,4
8	Höhe über Gabelzinken bei horizontalen Hubarmen und waagerechter Gabel	mm "	2102 82,7
9	Höhe über Gabelzinken bei höchster Stellung und waagrechter Gabel	mm "	4370 172,1
10	Gesamthöhe über Gabel bei maximaler Hubhöhe (Oberkante Gabelträger bis Boden)	mm "	5407 212,9
11	Ausschütthöhe bei max. Hubhöhe und max. Vorkippwinkel	mm "	1994 78,5
12	Max. Vorkippwinkel von waagerechter Position	Grad	55
13	Gesamtbreite Gabelträger	mm "	2821 111,1
14	Gesamthöhe Gabelträger	mm "	1127 44,4
15	Außenbreite der Zinken (maximale Spreizung)	mm "	2629 103,5
16	Außenbreite der Zinken (minimale Spreizung)	mm "	747 29,4
	Zinkenbreite (einzelne Zinke)	mm "	250,0 9,8
	Zinkenstärke	mm "	90,0 3,5
	Zinkenkapazität	kg lbs	15 750 34,713
	Einsatzgewicht	kg lbs	30 852 67,997

* Negative Werte liegen unter der Planumsebene

980 AGG

Baugabel – FUSION

2x 130 mm HE Kippzylinder

108"-Gabelträger	96"-Zinke
523-4199	523-4202

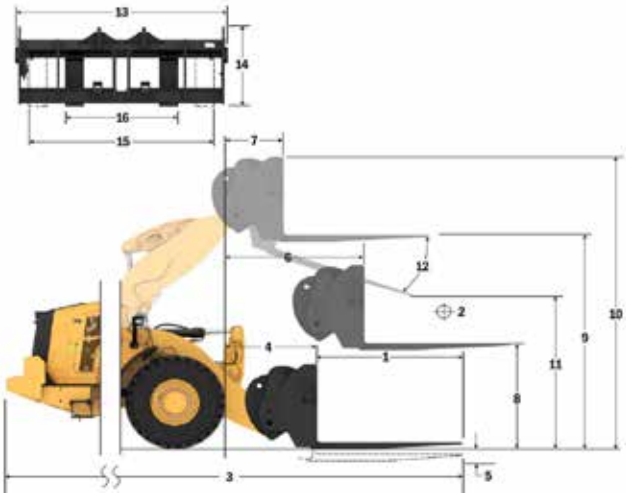

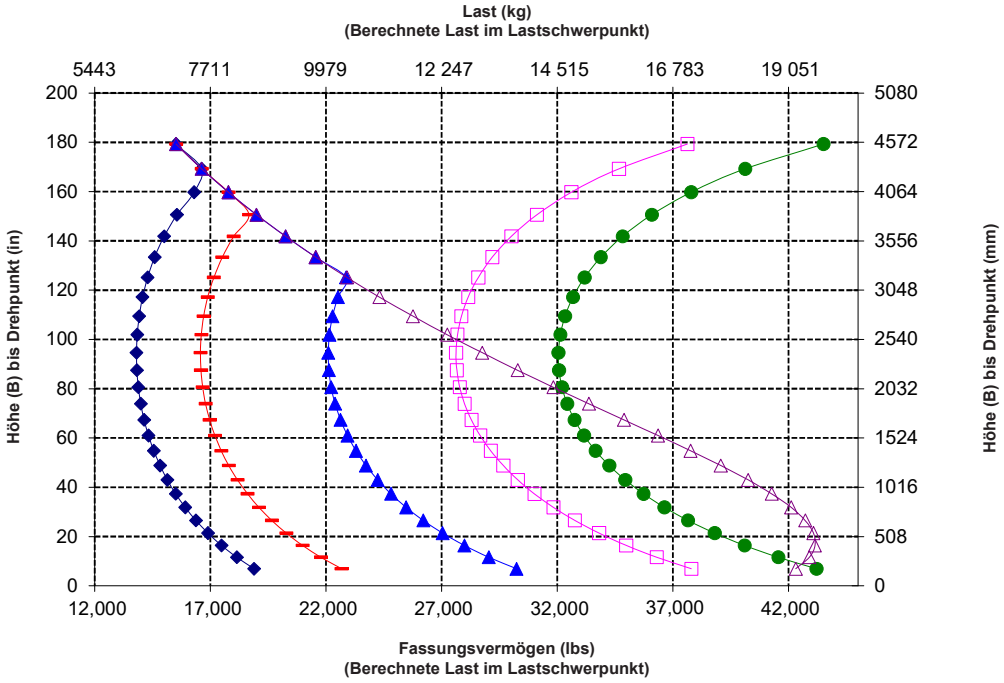

ANMERKUNG: Die Angaben zur statischen Kipplast und zum Einsatzgewicht gelten für folgende Laderkonfiguration: Bridgestone * VSNT L4 Reifen, Klimaanlage, hydraulische Schwingungsdämpfung, Antriebsstrangschutz, Betriebsflüssigkeiten, Kraftstofftank, Kühlmittel, Schmierstoffe und Fahrer.

Die Angaben stimmen mit den folgenden Normen überein: SAE* J1197, ISO 14397- 1, CEN** EN 474-3.

Die Nutzlast eines mit Palettengabel ausgerüsteten Laders wird bestimmt durch: SAE J1197: 50 % der statischen Kipplast bei voll eingelenkter Maschine oder begrenzt durch die Hydraulikkraft. CEN EN 474-3: 60 % der statischen Kipplast bei voll eingelenkter Maschine auf unebenem Boden oder begrenzt durch die Hydraulikkraft. CEN EN 474-3: 80 % der statischen Kipplast bei voll eingelenkter Maschine auf festem, ebenem Boden oder begrenzt durch die Hydraulikkraft.

* SAE – Society of Automotive Engineers
** CEN – Europäisches Komitee für Normung

WARNUNG: Die Nutzlast der Zinken nicht überschreiten.
Die einzelnen Zinkenkapazitäten sind auf der Seite einer jeden Zinke eingestanzt.

Technische Daten der Gabel

Technische Daten der Gabel

1	Zinkenlänge	mm "	1830 72,0
2	Lastschwerpunkt	mm "	915 36,0
	Statische Kipplast – Maschine gerade (Gabeln waagerecht)	kg lbs	16 621 36,633
	Statische Kipplast – Maschine eingelenkt (Gabeln waagerecht)	kg lbs	14 453 31,854
	Nennlast (SAE J1197 – 50 % der statischen Kipplast bei voll eingelenkter Maschine)	kg lbs	7226 15,927
	Nennlast (CEN EN 474-3, unebenes Gelände – 60 % der statischen Kipplast bei voll eingelenkter Maschine)	kg lbs	8672 19,112
	Nennlast (CEN EN 474-3, fester, ebener Untergrund – 80 % der statischen Kipplast bei voll eingelenkter Maschine)	kg lbs	11 207 24,701
3	Max. Gesamtlänge	mm "	10445 411,2
4	Reichweite mit Gabel auf Standebene	mm "	1199 47,2
5	* Höhe zur Unterseite Gabelzinken bei tiefster Stellung und waagerechter Gabel	mm "	-151 -5,9
6	Gabelträgerreichweite bei horizontalen Hubarmen und waagerechter Gabel	mm "	1809 71,2
7	Gabelträgerreichweite bei maximaler Hubhöhe	mm "	883 34,7
8	Höhe über Gabelzinken bei horizontalen Hubarmen und waagerechter Gabel	mm "	2024 79,7
9	Höhe über Gabelzinken bei höchster Stellung und waagrechter Gabel	mm "	4292 169,0
10	Gesamthöhe über Gabel bei maximaler Hubhöhe (Oberkante Gabelträger bis Boden)	mm "	5067 199,5
11	Ausschütthöhe bei max. Hubhöhe und max. Vorkippwinkel	mm "	2676 105,4
12	Max. Vorkippwinkel von waagerechter Position	Grad	45
13	Gesamtbreite Gabelträger	mm "	2217 87,3
14	Gesamthöhe Gabelträger	mm "	840 33,1
15	Außenbreite der Zinken (maximale Spreizung)	mm "	2070 81,5
16	Außenbreite der Zinken (minimale Spreizung)	mm "	470 18,5
	Zinkenbreite (einzelne Zinke)	mm "	150,0 5,9
	Zinkenstärke	mm "	65,0 2,6
	Zinkenkapazität	kg lbs	5246 11,562
	Einsatzgewicht	kg lbs	29 772 65,617

* Negative Werte liegen unter der Planumsebene

980 XE AGG GC

Palettengabel, FUSION

2x 150 mm HE Kippzylinder	
87"-Gabelträger	**72"-Zinke**
530-1861	**530-1869**

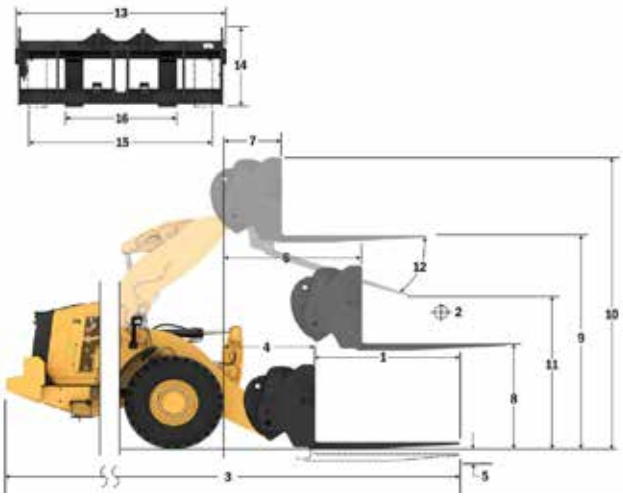

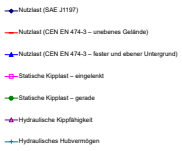

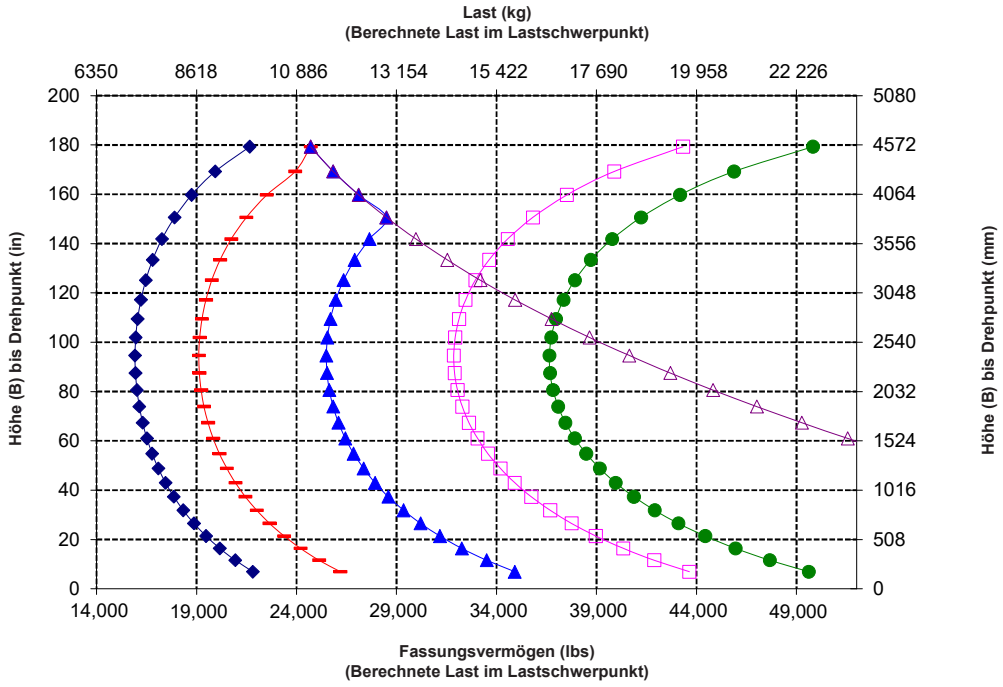

ANMERKUNG: Die Angaben zur statischen Kipplast und zum Einsatzgewicht gelten für folgende Laderkonfiguration: Bridgestone * VSNT L4 Reifen, Klimaanlage, hydraulische Schwingungsdämpfung, Antriebsstrangschutz, Betriebsflüssigkeiten, Kraftstofftank, Kühlmittel, Schmierstoffe und Fahrer.

Die Angaben stimmen mit den folgenden Normen überein: SAE* J1197, ISO 14397- 1, CEN** EN 474-3.

Die Nutzlast eines mit Palettengabel ausgerüsteten Laders wird bestimmt durch: SAE J1197: 50 % der statischen Kipplast bei voll eingelenkter Maschine oder begrenzt durch die Hydraulikkraft. CEN EN 474-3: 60 % der statischen Kipplast bei voll eingelenkter Maschine auf unebenem Boden oder begrenzt durch die Hydraulikkraft. CEN EN 474-3: 80 % der statischen Kipplast bei voll eingelenkter Maschine auf festem, ebenem Boden oder begrenzt durch die Hydraulikkraft.

* SAE – Society of Automotive Engineers
** CEN – Europäisches Komitee für Normung

WARNUNG: Die Nutzlast der Zinken nicht überschreiten.
Die einzelnen Zinkenkapazitäten sind auf der Seite einer jeden Zinke eingestanzt.

Technische Daten der Gabel

Technische Daten der Gabel

1	Zinkenlänge	mm "	1829 72,0
2	Lastschwerpunkt	mm "	915 36,0
	Statische Kipplast – Maschine gerade (Gabeln waagerecht)	kg lbs	16 347 36,028
	Statische Kipplast – Maschine eingelenkt (Gabeln waagerecht)	kg lbs	14 169 31,229
	Nennlast (SAE J1197 – 50 % der statischen Kipplast bei voll eingelenkter Maschine)	kg lbs	7085 15,614
	Nennlast (CEN EN 474-3, unebenes Gelände – 60 % der statischen Kipplast bei voll eingelenkter Maschine)	kg lbs	8501 18,737
	Nennlast (CEN EN 474-3, fester, ebener Untergrund – 80 % der statischen Kipplast bei voll eingelenkter Maschine)	kg lbs	11 335 24,983
3	Max. Gesamtlänge	mm "	10387 408,9
4	Reichweite mit Gabel auf Standebene	mm "	1141 44,9
5	* Höhe zur Unterseite Gabelzinken bei tiefster Stellung und waagerechter Gabel	mm "	-65 -2,5
6	Gabelträgerreichweite bei horizontalen Hubarmen und waagerechter Gabel	mm "	1797 70,7
7	Gabelträgerreichweite bei maximaler Hubhöhe	mm "	870 34,2
8	Höhe über Gabelzinken bei horizontalen Hubarmen und waagerechter Gabel	mm "	2135 84,0
9	Höhe über Gabelzinken bei höchster Stellung und waagrechter Gabel	mm "	4403 173,4
10	Gesamthöhe über Gabel bei maximaler Hubhöhe (Oberkante Gabelträger bis Boden)	mm "	5443 214,3
11	Ausschütthöhe bei max. Hubhöhe und max. Vorkippwinkel	mm "	2597 102,3
12	Max. Vorkippwinkel von waagerechter Position	Grad	51
13	Gesamtbreite Gabelträger	mm "	2833 111,5
14	Gesamthöhe Gabelträger	mm "	1130 44,5
15	Außenbreite der Zinken (maximale Spreizung)	mm "	2483 97,8
16	Außenbreite der Zinken (minimale Spreizung)	mm "	590 23,2
	Zinkenbreite (einzelne Zinke)	mm "	180,0 7,1
	Zinkenstärke	mm "	90,0 3,5
	Zinkenkapazität	kg lbs	14 800 32,619
	Einsatzgewicht	kg lbs	30 211 66,585

* Negative Werte liegen unter der Planumsebene

980 AGG GC

	108"-Gabelträger	72"-Zinke
Baugabel – FUSION	**520-7968**	**520-7979**

*** Build 14A**
*** Z-Kinematik mit Parallelhub**
*** 150 mm HE Kippzylinder, nur zur Verwendung mit FUSION**

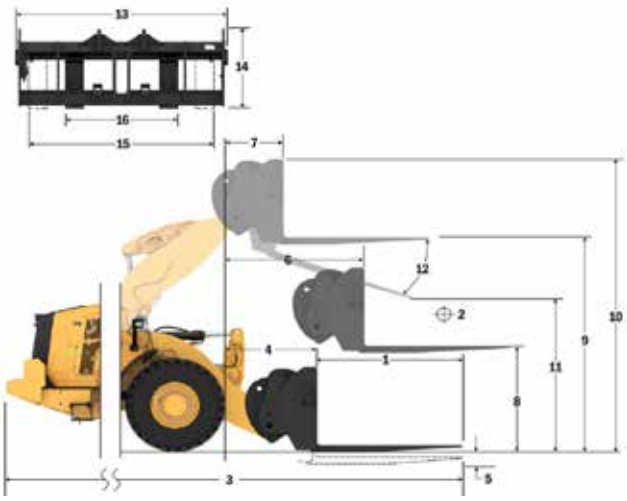

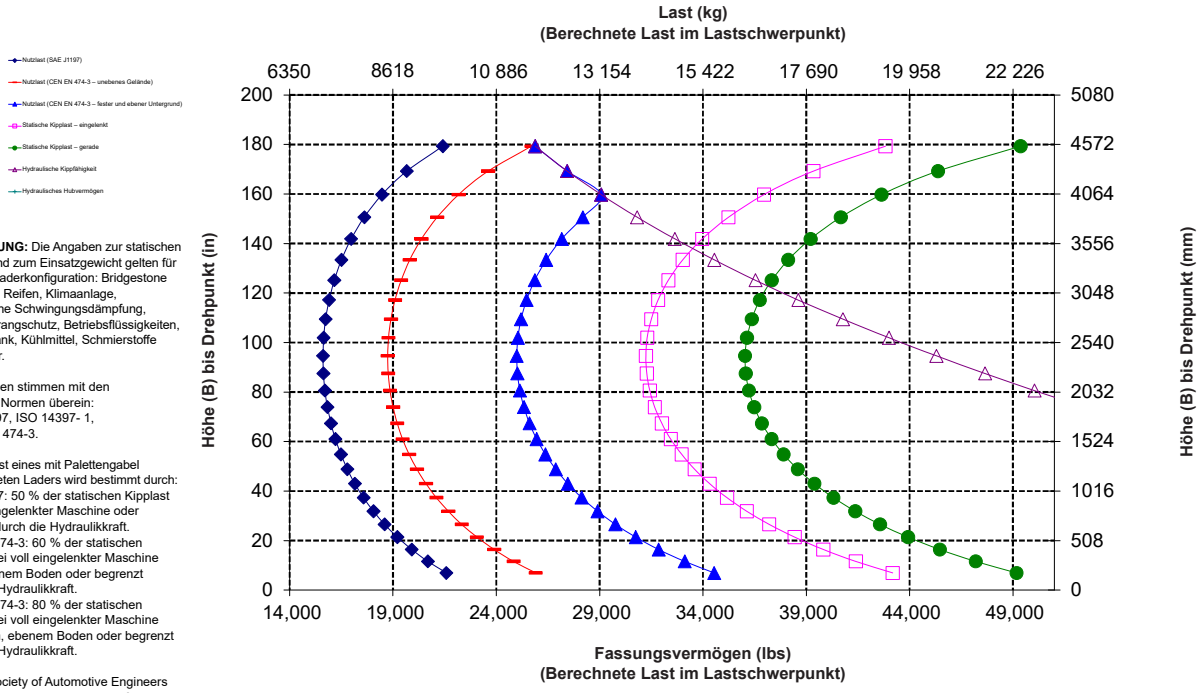

ANMERKUNG: Die Angaben zur statischen Kipplast und zum Einsatzgewicht gelten für folgende Laderkonfiguration: Bridgestone * VSNT L4 Reifen, Klimaanlage, hydraulische Schwingungsdämpfung, Antriebsstrangschutz, Betriebsflüssigkeiten, Kraftstofftank, Kühlmittel, Schmierstoffe und Fahrer.

Die Angaben stimmen mit den folgenden Normen überein: SAE* J1197, ISO 14397- 1, CEN** EN 474-3.

Die Nutzlast eines mit Palettengabel ausgerüsteten Laders wird bestimmt durch: SAE J1197: 50 % der statischen Kipplast bei voll eingelenkter Maschine oder begrenzt durch die Hydraulikkraft.
CEN EN 474-3: 60 % der statischen Kipplast bei voll eingelenkter Maschine auf unebenem Boden oder begrenzt durch die Hydraulikkraft.
CEN EN 474-3: 80 % der statischen Kipplast bei voll eingelenkter Maschine auf festem, ebenem Boden oder begrenzt durch die Hydraulikkraft.

* SAE - Society of Automotive Engineers
** CEN – Europäisches Komitee für Normung

WARNUNG: Die Nutzlast der Zinken nicht überschreiten.
Die einzelnen Zinkenkapazitäten sind auf der Seite einer jeden Zinke eingestanzt.

Technische Daten der Gabel

Technische Daten der Gabel

1	Zinkenlänge	mm "	2134 84,0
2	Lastschwerpunkt	mm "	1067 42,0
	Statische Kipplast – Maschine gerade (Gabeln waagerecht)	kg lbs	15 636 34,462
	Statische Kipplast – Maschine eingelenkt (Gabeln waagerecht)	kg lbs	13 545 29,853
	Nennlast (SAE J1197 – 50 % der statischen Kipplast bei voll eingelenkter Maschine)	kg lbs	6773 14,927
	Nennlast (CEN EN 474-3, unebenes Gelände – 60 % der statischen Kipplast bei voll eingelenkter Maschine)	kg lbs	8127 17,912
	Nennlast (CEN EN 474-3, fester, ebener Untergrund – 80 % der statischen Kipplast bei voll eingelenkter Maschine)	kg lbs	10 508 23,160
3	Max. Gesamtlänge	mm "	10692 420,9
4	Reichweite mit Gabel auf Standebene	mm "	1141 44,9
5	* Höhe zur Unterseite Gabelzinken bei tiefster Stellung und waagerechter Gabel	mm "	-65 -2,5
6	Gabelträgerreichweite bei horizontalen Hubarmen und waagerechter Gabel	mm "	1797 70,7
7	Gabelträgerreichweite bei maximaler Hubhöhe	mm "	870 34,2
8	Höhe über Gabelzinken bei horizontalen Hubarmen und waagerechter Gabel	mm "	2135 84,0
9	Höhe über Gabelzinken bei höchster Stellung und waagrechter Gabel	mm "	4403 173,4
10	Gesamthöhe über Gabel bei maximaler Hubhöhe (Oberkante Gabelträger bis Boden)	mm "	5443 214,3
11	Ausschütthöhe bei max. Hubhöhe und max. Vorkippwinkel	mm "	2359 92,9
12	Max. Vorkippwinkel von waagerechter Position	Grad	51
13	Gesamtbreite Gabelträger	mm "	2833 111,5
14	Gesamthöhe Gabelträger	mm "	1130 44,5
15	Außenbreite der Zinken (maximale Spreizung)	mm "	2483 97,8
16	Außenbreite der Zinken (minimale Spreizung)	mm "	590 23,2
	Zinkenbreite (einzelne Zinke)	mm "	180,0 7,1
	Zinkenstärke	mm "	90,0 3,5
	Zinkenkapazität	kg lbs	12 700 27,991
	Einsatzgewicht	kg lbs	30 273 66,721

* Negative Werte liegen unter der Planumsebene

980 AGG GC

	108"-Gabelträger	84"-Zinke
Baugabel – FUSION	**520-7968**	**520-7986**

* Build 14A
* Z-Kinematik mit Parallelhub
* 150 mm HE Kippzylinder, nur zur Verwendung mit FUSION

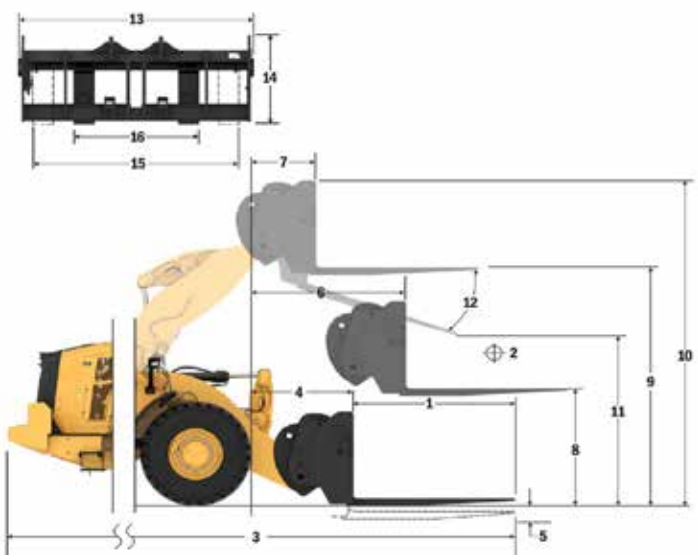

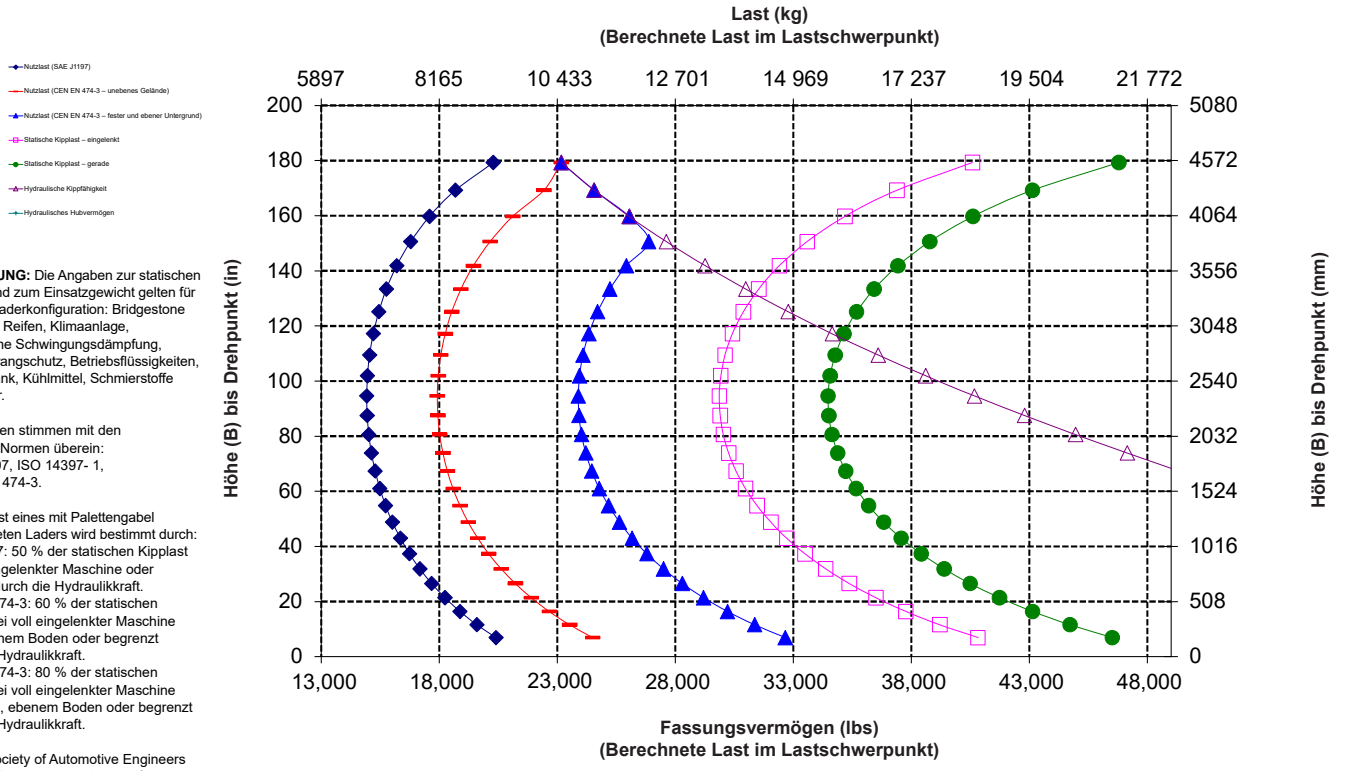

ANMERKUNG: Die Angaben zur statischen Kipplast und zum Einsatzgewicht gelten für folgende Laderkonfiguration: Bridgestone * VSNT L4 Reifen, Klimaanlage, hydraulische Schwingungsdämpfung, Antriebsstrangschutz, Betriebsflüssigkeiten, Kraftstofftank, Kühlmittel, Schmierstoffe und Fahrer.

Die Angaben stimmen mit den folgenden Normen überein: SAE* J1197, ISO 14397- 1, CEN** EN 474-3.

Die Nutzlast eines mit Palettengabel ausgerüsteten Laders wird bestimmt durch: SAE J1197: 50 % der statischen Kipplast bei voll eingelenkter Maschine oder begrenzt durch die Hydraulikkraft.
CEN EN 474-3: 60 % der statischen Kipplast bei voll eingelenkter Maschine auf unebenem Boden oder begrenzt durch die Hydraulikkraft.
CEN EN 474-3: 80 % der statischen Kipplast bei voll eingelenkter Maschine auf festem, ebenem Boden oder begrenzt durch die Hydraulikkraft.

* SAE - Society of Automotive Engineers
** CEN – Europäisches Komitee für Normung

Technische Daten der Gabel

Technische Daten der Gabel

1	Zinkenlänge	mm "	2438 96,0
2	Lastschwerpunkt	mm "	1219 48,0
	Statische Kipplast – Maschine gerade (Gabeln waagerecht)	kg lbs	14 976 33,007
	Statische Kipplast – Maschine eingelenkt (Gabeln waagerecht)	kg lbs	12 965 28,574
	Nennlast (SAE J1197 – 50 % der statischen Kipplast bei voll eingelenkter Maschine)	kg lbs	6482 14,287
	Nennlast (CEN EN 474-3, unebenes Gelände – 60 % der statischen Kipplast bei voll eingelenkter Maschine)	kg lbs	7779 17,144
	Nennlast (CEN EN 474-3, fester, ebener Untergrund – 80 % der statischen Kipplast bei voll eingelenkter Maschine)	kg lbs	9491 20,919
3	Max. Gesamtlänge	mm "	10996 432,9
4	Reichweite mit Gabel auf Standebene	mm "	1141 44,9
5	* Höhe zur Unterseite Gabelzinken bei tiefster Stellung und waagerechter Gabel	mm "	-65 -2,5
6	Gabelträgerreichweite bei horizontalen Hubarmen und waagerechter Gabel	mm "	1797 70,7
7	Gabelträgerreichweite bei maximaler Hubhöhe	mm "	870 34,2
8	Höhe über Gabelzinken bei horizontalen Hubarmen und waagerechter Gabel	mm "	2135 84,0
9	Höhe über Gabelzinken bei höchster Stellung und waagrechter Gabel	mm "	4403 173,4
10	Gesamthöhe über Gabel bei maximaler Hubhöhe (Oberkante Gabelträger bis Boden)	mm "	5443 214,3
11	Ausschütthöhe bei max. Hubhöhe und max. Vorkippwinkel	mm "	2122 83,5
12	Max. Vorkippwinkel von waagerechter Position	Grad	51
13	Gesamtbreite Gabelträger	mm "	2833 111,5
14	Gesamthöhe Gabelträger	mm "	1130 44,5
15	Außenbreite der Zinken (maximale Spreizung)	mm "	2483 97,8
16	Außenbreite der Zinken (minimale Spreizung)	mm "	590 23,2
	Zinkenbreite (einzelne Zinke)	mm "	180,0 7,1
	Zinkenstärke	mm "	90,0 3,5
	Zinkenkapazität	kg lbs	11 300 24,905
	Einsatzgewicht	kg lbs	30 336 66,860

* Negative Werte liegen unter der Planumsebene

980 AGG GC

Baugabel – FUSION	108"-Gabelträger 520-7968	96"-Zinke 520-7981

* Build 14A
* Z-Kinematik mit Parallelhub
* 150 mm HE Kippzylinder, nur zur Verwendung mit FUSION

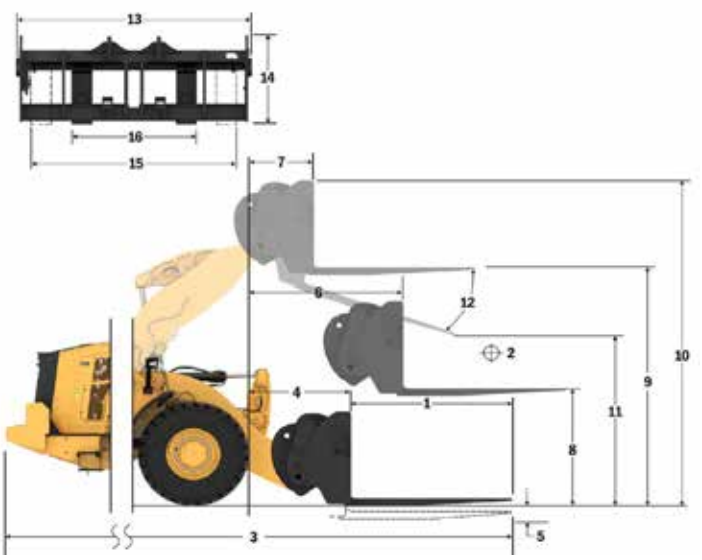

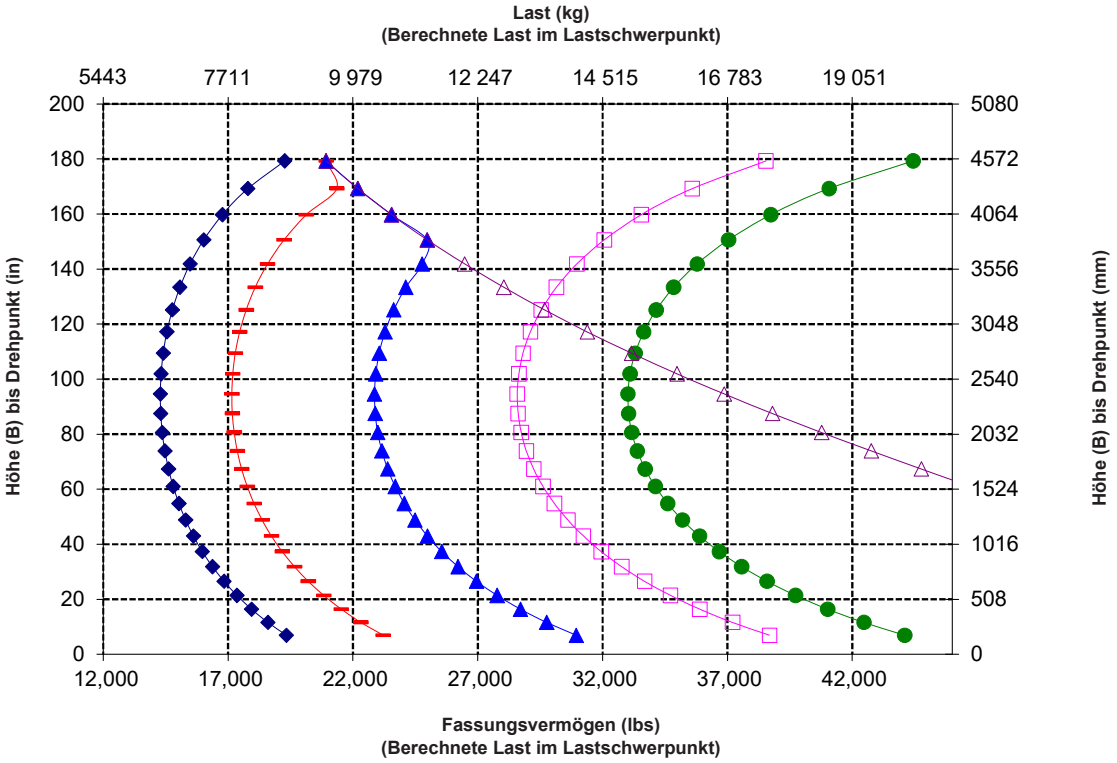

ANMERKUNG: Die Angaben zur statischen Kipplast und zum Einsatzgewicht gelten für folgende Laderkonfiguration: Bridgestone * VSNT L4 Reifen, Klimaanlage, hydraulische Schwingungsdämpfung, Antriebsstrangschutz, Betriebsflüssigkeiten, Kraftstofftank, Kühlmittel, Schmierstoffe und Fahrer.

Die Angaben stimmen mit den folgenden Normen überein: SAE* J1197, ISO 14397- 1, CEN** EN 474-3.

Die Nutzlast eines mit Palettengabel ausgerüsteten Laders wird bestimmt durch: SAE J1197: 50 % der statischen Kipplast bei voll eingelenkter Maschine oder begrenzt durch die Hydraulikkraft.
CEN EN 474-3: 60 % der statischen Kipplast bei voll eingelenkter Maschine auf unebenem Boden oder begrenzt durch die Hydraulikkraft.
CEN EN 474-3: 80 % der statischen Kipplast bei voll eingelenkter Maschine auf festem, ebenem Boden oder begrenzt durch die Hydraulikkraft.

* SAE - Society of Automotive Engineers
** CEN – Europäisches Komitee für Normung

Technische Daten der Gabel

Technische Daten der Gabel

1	Zinkenlänge	mm "	1829 72,0
2	Lastschwerpunkt	mm "	914 36,0
	Statische Kipplast – Maschine gerade (Gabeln waagerecht)	kg lbs	16 020 35,307
	Statische Kipplast – Maschine eingelenkt (Gabeln waagerecht)	kg lbs	13 843 30,511
	Nennlast (SAE J1197 – 50 % der statischen Kipplast bei voll eingelenkter Maschine)	kg lbs	6922 15,255
	Nennlast (CEN EN 474-3, unebenes Gelände – 60 % der statischen Kipplast bei voll eingelenkter Maschine)	kg lbs	8306 18,307
	Nennlast (CEN EN 474-3, fester, ebener Untergrund – 80 % der statischen Kipplast bei voll eingelenkter Maschine)	kg lbs	11 075 24,409
3	Max. Gesamtlänge	mm "	10408 409,8
4	Reichweite mit Gabel auf Standebene	mm "	1162 45,8
5	* Höhe zur Unterseite Gabelzinken bei tiefster Stellung und waagerechter Gabel	mm "	-99 -3,9
6	Gabelträgerreichweite bei horizontalen Hubarmen und waagerechter Gabel	mm "	1796 70,7
7	Gabelträgerreichweite bei maximaler Hubhöhe	mm "	869 34,2
8	Höhe über Gabelzinken bei horizontalen Hubarmen und waagerechter Gabel	mm "	2095 82,5
9	Höhe über Gabelzinken bei höchster Stellung und waagrechter Gabel	mm "	4364 171,8
10	Gesamthöhe über Gabel bei maximaler Hubhöhe (Oberkante Gabelträger bis Boden)	mm "	5407 212,9
11	Ausschütthöhe bei max. Hubhöhe und max. Vorkippwinkel	mm "	2498 98,3
12	Max. Vorkippwinkel von waagerechter Position	Grad	55
13	Gesamtbreite Gabelträger	mm "	2821 111,1
14	Gesamthöhe Gabelträger	mm "	1129 44,4
15	Außenbreite der Zinken (maximale Spreizung)	mm "	2627 103,4
16	Außenbreite der Zinken (minimale Spreizung)	mm "	747 29,4
	Zinkenbreite (einzelne Zinke)	mm "	250,0 9,8
	Zinkenstärke	mm "	85,0 3,3
	Zinkenkapazität	kg lbs	18 700 41,215
	Einsatzgewicht	kg lbs	30 649 67,550

* Negative Werte liegen unter der Planumsebene

980 XE AGG GC

Baugabel – FUSION

2x 150 mm HE Kippzylinder	
108"-Gabelträger	72"-Zinke
523-4199	523-4200

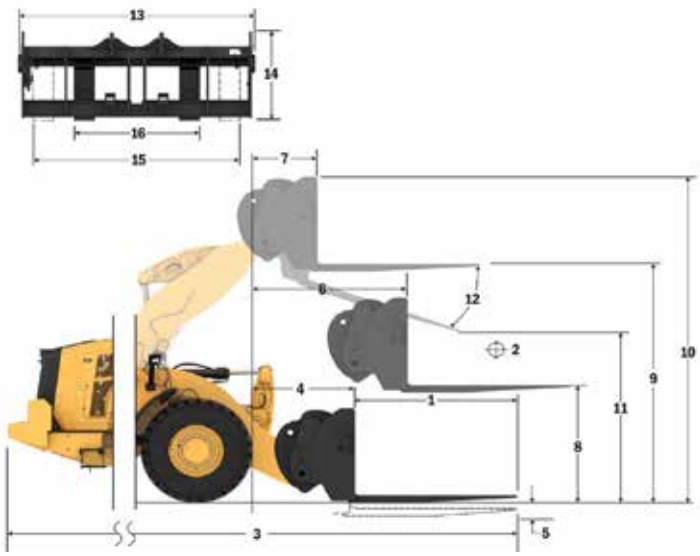

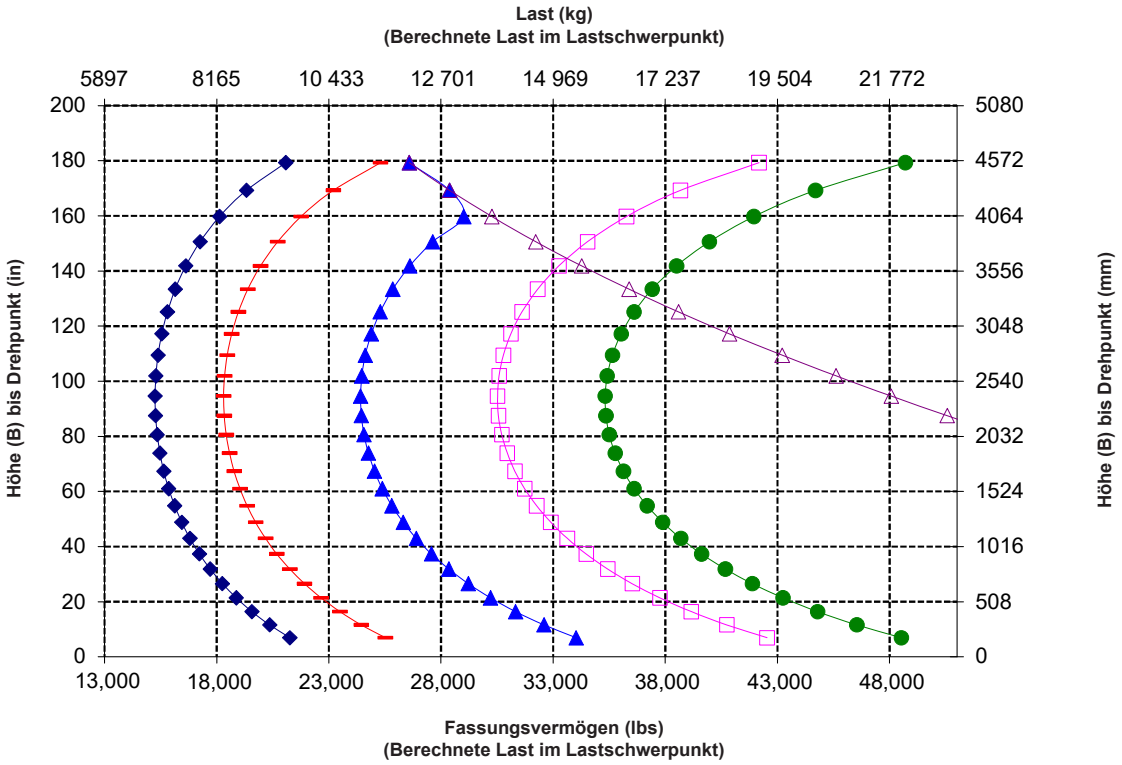

ANMERKUNG: Die Angaben zur statischen Kipplast und zum Einsatzgewicht gelten für folgende Laderkonfiguration: Bridgestone * VSNT L4 Reifen, Klimaanlage, hydraulische Schwingungsdämpfung, Antriebsstrangschutz, Betriebsflüssigkeiten, Kraftstofftank, Kühlmittel, Schmierstoffe und Fahrer.

Die Angaben stimmen mit den folgenden Normen überein: SAE* J1197, ISO 14397- 1, CEN** EN 474-3.

Die Nutzlast eines mit Palettengabel ausgerüsteten Laders wird bestimmt durch: SAE J1197: 50 % der statischen Kipplast bei voll eingelenkter Maschine oder begrenzt durch die Hydraulikkraft. CEN EN 474-3: 60 % der statischen Kipplast bei voll eingelenkter Maschine auf unebenem Boden oder begrenzt durch die Hydraulikkraft. CEN EN 474-3: 80 % der statischen Kipplast bei voll eingelenkter Maschine auf festem, ebenem Boden oder begrenzt durch die Hydraulikkraft.

* SAE – Society of Automotive Engineers
** CEN – Europäisches Komitee für Normung

Technische Daten der Gabel

Technische Daten der Gabel

1	Zinkenlänge	mm "	2134 84,0
2	Lastschwerpunkt	mm "	1067 42,0
	Statische Kipplast – Maschine gerade (Gabeln waagerecht)	kg lbs	15 281 33,678
	Statische Kipplast – Maschine eingelenkt (Gabeln waagerecht)	kg lbs	13 191 29,073
	Nennlast (SAE J1197 – 50 % der statischen Kipplast bei voll eingelenkter Maschine)	kg lbs	6595 14,536
	Nennlast (CEN EN 474-3, unebenes Gelände – 60 % der statischen Kipplast bei voll eingelenkter Maschine)	kg lbs	7915 17,444
	Nennlast (CEN EN 474-3, fester, ebener Untergrund – 80 % der statischen Kipplast bei voll eingelenkter Maschine)	kg lbs	10 553 23,258
3	Max. Gesamtlänge	mm "	10717 421,9
4	Reichweite mit Gabel auf Standebene	mm "	1166 45,9
5	* Höhe zur Unterseite Gabelzinken bei tiefster Stellung und waagerechter Gabel	mm "	-99 -3,9
6	Gabelträgerreichweite bei horizontalen Hubarmen und waagerechter Gabel	mm "	1796 70,7
7	Gabelträgerreichweite bei maximaler Hubhöhe	mm "	869 34,2
8	Höhe über Gabelzinken bei horizontalen Hubarmen und waagerechter Gabel	mm "	2100 82,7
9	Höhe über Gabelzinken bei höchster Stellung und waagrechter Gabel	mm "	4369 172,0
10	Gesamthöhe über Gabel bei maximaler Hubhöhe (Oberkante Gabelträger bis Boden)	mm "	5407 212,9
11	Ausschütthöhe bei max. Hubhöhe und max. Vorkippwinkel	mm "	2247 88,5
12	Max. Vorkippwinkel von waagerechter Position	Grad	55
13	Gesamtbreite Gabelträger	mm "	2821 111,1
14	Gesamthöhe Gabelträger	mm "	1129 44,4
15	Außenbreite der Zinken (maximale Spreizung)	mm "	2627 103,4
16	Außenbreite der Zinken (minimale Spreizung)	mm "	747 29,4
	Zinkenbreite (einzelne Zinke)	mm "	250,0 9,8
	Zinkenstärke	mm "	90,0 3,5
	Zinkenkapazität	kg lbs	17 729 39,075
	Einsatzgewicht	kg lbs	30 751 67,775

* Negative Werte liegen unter der Planumsebene

980 XE AGG GC

Baugabel – FUSION

2x 150 mm HE Kippzylinder

108"-Gabelträger	84"-Zinke
523-4199	523-4201

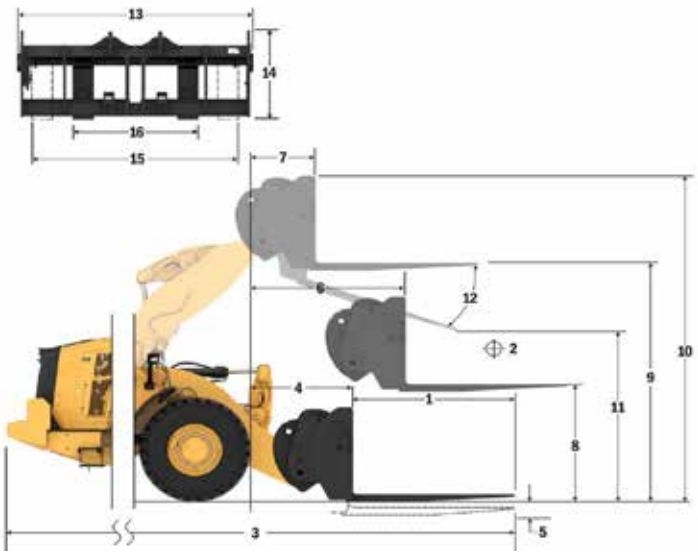

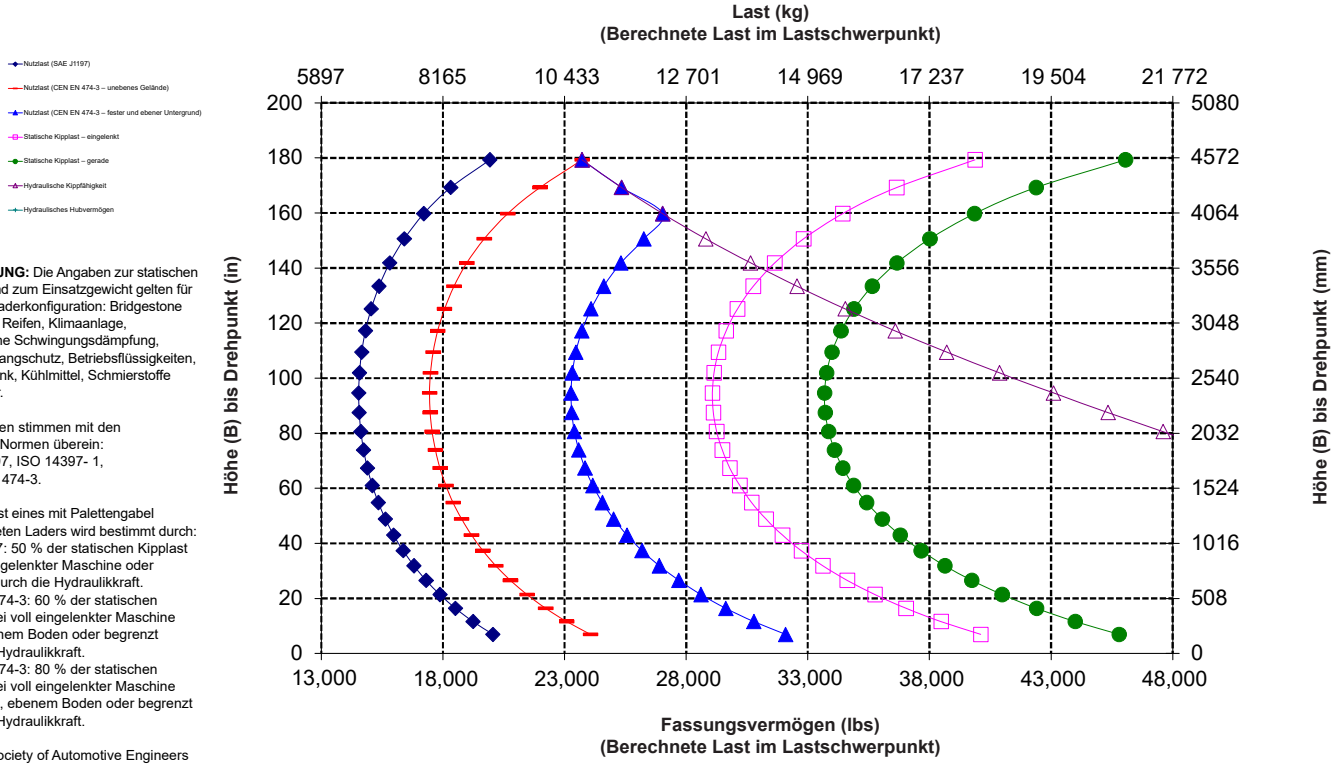

ANMERKUNG: Die Angaben zur statischen Kipplast und zum Einsatzgewicht gelten für folgende Laderkonfiguration: Bridgestone * VSNT L4 Reifen, Klimaanlage, hydraulische Schwingungsdämpfung, Antriebsstrangschutz, Betriebsflüssigkeiten, Kraftstofftank, Kühlmittel, Schmierstoffe und Fahrer.

Die Angaben stimmen mit den folgenden Normen überein: SAE* J1197, ISO 14397- 1, CEN** EN 474-3.

Die Nutzlast eines mit Palettengabel ausgerüsteten Laders wird bestimmt durch: SAE J1197: 50 % der statischen Kipplast bei voll eingelenkter Maschine oder begrenzt durch die Hydraulikkraft.
CEN EN 474-3: 60 % der statischen Kipplast bei voll eingelenkter Maschine auf unebenem Boden oder begrenzt durch die Hydraulikkraft.
CEN EN 474-3: 80 % der statischen Kipplast bei voll eingelenkter Maschine auf festem, ebenem Boden oder begrenzt durch die Hydraulikkraft.

* SAE – Society of Automotive Engineers
** CEN – Europäisches Komitee für Normung

Technische Daten der Gabel

Technische Daten der Gabel

1	Zinkenlänge	mm "	2438 96,0
2	Lastschwerpunkt	mm "	1219 48,0
	Statische Kipplast – Maschine gerade (Gabeln waagerecht)	kg lbs	14 537 32,039
	Statische Kipplast – Maschine eingelenkt (Gabeln waagerecht)	kg lbs	12 528 27,612
	Nennlast (SAE J1197 – 50 % der statischen Kipplast bei voll eingelenkter Maschine)	kg lbs	6264 13,806
	Nennlast (CEN EN 474-3, unebenes Gelände – 60 % der statischen Kipplast bei voll eingelenkter Maschine)	kg lbs	7517 16,567
	Nennlast (CEN EN 474-3, fester, ebener Untergrund – 80 % der statischen Kipplast bei voll eingelenkter Maschine)	kg lbs	9628 21,221
3	Max. Gesamtlänge	mm "	11025 434,1
4	Reichweite mit Gabel auf Standebene	mm "	1170 46,1
5	* Höhe zur Unterseite Gabelzinken bei tiefster Stellung und waagerechter Gabel	mm "	-98 -3,8
6	Gabelträgerreichweite bei horizontalen Hubarmen und waagerechter Gabel	mm "	1801 70,9
7	Gabelträgerreichweite bei maximaler Hubhöhe	mm "	874 34,4
8	Höhe über Gabelzinken bei horizontalen Hubarmen und waagerechter Gabel	mm "	2102 82,7
9	Höhe über Gabelzinken bei höchster Stellung und waagrechter Gabel	mm "	4370 172,1
10	Gesamthöhe über Gabel bei maximaler Hubhöhe (Oberkante Gabelträger bis Boden)	mm "	5407 212,9
11	Ausschütthöhe bei max. Hubhöhe und max. Vorkippwinkel	mm "	1994 78,5
12	Max. Vorkippwinkel von waagerechter Position	Grad	55
13	Gesamtbreite Gabelträger	mm "	2821 111,1
14	Gesamthöhe Gabelträger	mm "	1127 44,4
15	Außenbreite der Zinken (maximale Spreizung)	mm "	2629 103,5
16	Außenbreite der Zinken (minimale Spreizung)	mm "	747 29,4
	Zinkenbreite (einzelne Zinke)	mm "	250,0 9,8
	Zinkenstärke	mm "	90,0 3,5
	Zinkenkapazität	kg lbs	15 750 34,713
	Einsatzgewicht	kg lbs	30 902 68,108

* Negative Werte liegen unter der Planumsebene

980 XE AGG GC

Baugabel – FUSION

2x 150 mm HE Kippzylinder	
108"-Gabelträger	96"-Zinke
523-4199	523-4202

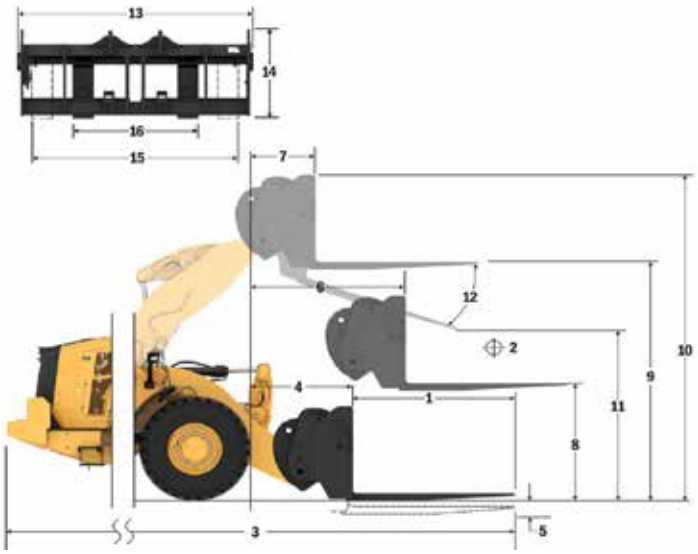

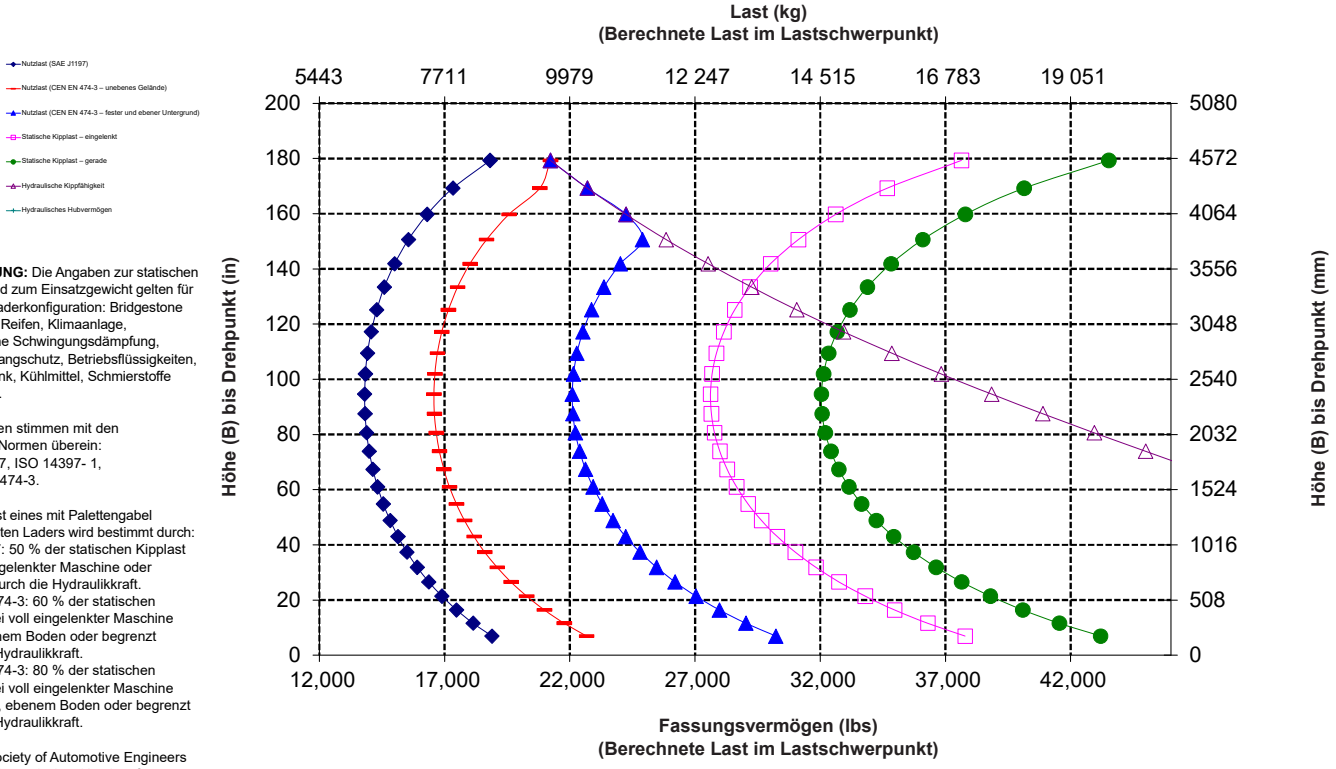

ANMERKUNG: Die Angaben zur statischen Kipplast und zum Einsatzgewicht gelten für folgende Laderkonfiguration: Bridgestone * VSNT L4 Reifen, Klimaanlage, hydraulische Schwingungsdämpfung, Antriebsstrangschutz, Betriebsflüssigkeiten, Kraftstofftank, Kühlmittel, Schmierstoffe und Fahrer.

Die Angaben stimmen mit den folgenden Normen überein: SAE* J1197, ISO 14397- 1, CEN** EN 474-3.

Die Nutzlast eines mit Palettengabel ausgerüsteten Laders wird bestimmt durch: SAE J1197: 50 % der statischen Kipplast bei voll eingelenkter Maschine oder begrenzt durch die Hydraulikkraft. CEN EN 474-3: 60 % der statischen Kipplast bei voll eingelenkter Maschine auf unebenem Boden oder begrenzt durch die Hydraulikkraft. CEN EN 474-3: 80 % der statischen Kipplast bei voll eingelenkter Maschine auf festem, ebenem Boden oder begrenzt durch die Hydraulikkraft.

* SAE – Society of Automotive Engineers
** CEN – Europäisches Komitee für Normung

Standard- und Sonderausrüstung

Die Standard- und Sonderausrüstung kann variieren. Weitere Informationen erhalten Sie bei Ihrem Cat-Händler.

	Standard	Optional
ARBEITSUMGEBUNG		
Fahrerkabine. druckbelüftet. mit Schalldämpfung	✓	
Tür, Fernbedienung zum Öffnen	✓	
Feststellbremse. Arbeitshydraulik-Steuerhebel. elektrohydraulisch	✓	
Fußstütze		✓
Lenkung. Joystick	✓	
Anbaugeräte-Joystick (nur 2 V, 3 V)		✓
Sicherheitsgurt, überwacht	✓	
Radio (FM, AM, USB, Bluetooth®)		✓
Radio (DAB+)		✓
CB-Funk (Vorrüstung)		✓
Sitz. Veloursleder/Stoff. Luftfederung. beheizt	✓	
Fahrersitz mit Luftfederung und Leder-/Stoffbezug. beheizt und gekühlt		✓
Touchscreen-Display	✓	
Tastenfeld, programmierbare Tasten	✓	
Beheizbare Spiegel	✓	
Klimaanlage. Heizung. Entfroster (automatische Temperaturregelung. Lüftersteuerung)	✓	
Sonnenblende, vorn, einfahrbar	✓	
Sonnenblende, hinten, einfahrbar	✓	
Fenster, vorn, abgerundetes Sicherheitsverbundglas	✓	
Fenster, vorn, HD oder Vollschutz		✓
ON-BOARD-TECHNOLOGIEN		
AutoDig mit Auto Set Tires	✓	
Fahrerkennung und Maschinensicherheit	✓	
Anwendungsprofile	✓	
Arbeitshilfen	✓	
Hilfe zu Bedienelementen und elektronisches Online-Wartungshandbuch*	✓	
Cat Payload-Waage	✓	
Cat Advanced Payload		✓
Cat Payload eichfähig****		✓
Cat-Nutzlastdrucker mit E-Ticket		✓
Wesentliche Merkmale, Informationen	✓	
Widget zur Schaufellastanzeige	✓	
Software-Updates per Fernzugriff	✓	

	Standard	Optional
HYDRAULIK		
Arbeitshydraulik, Elektrohydraulik mit Kolbenverstellpumpe	✓	
Lenksystem, Load Sensing mit eigener Kolbenverstellpumpe	✓	
Hydraulische Schwingungsdämpfung, zwei Druckspeicher	✓	
3. Zusatzfunktion mit hydraulischer Schwingungsdämpfung		✓
Ölprobenzapfventile, Cat XT™-Schläuche	✓	
Schnellwechslerschalter		✓
ANTRIEBSSTRANG		
Cat C13-Motor	✓	
Elektrische Kraftstoffentlüftungspumpe	✓	
Kraftstoff-Wasserabscheider und Sekundär-Kraftstofffilter	✓	
Motor, Luftvorreiniger	✓	
Turbine. Luftvorreiniger		✓
Kühler. hoher Schmutzanfall		✓
Kühlerlüfter. umkehrbar		✓
Achsen, offene Differenziale	✓	
Achsen, Selbstsperrdifferenzial(e)		✓
Achsen, Öko-Ablassventile	✓	
Achsen, AOC-Vorrüstung, extrem temperaturbeständige Dichtungen		✓
Achsen. Ölkühler		✓
Getriebe, stufenlos	✓	
Felgenzugkraftsteuerung	✓	
Drehzahlautomatik-Modus	✓	
Berganfahrhilfe und Halten an Steigungen	✓	
Betriebsbremsen, hydraulisch, vollständig gekapselte Ölbadscheibe, Verschleißanzeigen	✓	
Feststellbremse, Sattel auf Vorderachsen, federbetätigt, durch Druck gelöst	✓	
ELEKTRIK		
Start- und Ladesystem, 24V	✓	
HD-Anlasser, elektrisch	✓	
Kaltstart, 120 V oder 240 V		✓
Leuchten: Halogen, 4 Arbeitsscheinwerfer, 2 Rückfahrleuchten	✓	
Beleuchtung: Fahrscheinwerfer und Fahrtrichtungsanzeiger	✓	
Leuchten: LED		✓

(Fortsetzung nächste Seite)

* Nicht in allen Sprachen verfügbar
** Standard, wenn vorgeschrieben
*** Nicht kompatibel mit Straßenverkehrsausrüstung
**** Verfügbar in Europa, Australien, Neuseeland und in der Türkei. Die Zertifizierungen der Länder variieren. Weitere Informationen erhalten Sie von Ihrem Cat-Händler.

Standard- und Sonderausrüstung *(Fortsetzung)*

Die Standard- und Sonderausrüstung kann variieren. Weitere Informationen erhalten Sie bei Ihrem Cat-Händler.

	Standard	Optional
ÜBERWACHUNGSSYSTEM		
Vordere Instrumententafel mit Analoginstrumenten, LCD-Display und Warnleuchten	✓	
Primärer Touchscreen-Monitor (Cat Payload, vier Bildschirme, Maschineneinstellungen und Meldungen)	✓	
Reifendruck-Überwachung		✓
Wartungserinnerungen	✓	
UMLENKUNG		
Standard-Hubgerüst, Z-Kinematik	✓	
Verlängertes Hubgerüst, Z-Kinematik		✓
Ausschalter: Hub- und Kipp-	✓	
ZUSÄTZLICHE AUSRÜSTUNG		
Cat-Schmierautomatik		✓
Straßenfahrt-Kotflügel		✓
Schutzvorrichtungen: Antriebsstrang, Kurbelgehäuse, Fahrerkabine, Zylinder, hinten		✓
Biologisch abbaubares Hydrauliköl		✓
Schnellölwechselsystem		✓
Schnellbetankung		✓
Werkzeugkasten		✓

	Standard	Optional
SICHERHEIT		
Cat Detect-Radarsystem hinten		✓
Separater Rückfahrbildschirm		✓
Sicht: Spiegel. Rückfahrkamera	✓	
Multiview-Sichtsystem (360°)		✓
Plattform zur Scheibenreinigung, vorn	✓	
4-Punkt-Sicherheitsgurtaufroller		✓
Stroboskoplampen für Rückwärtsfahrt***		✓
Sicherheitsgurt-Überwachungsanzeige		✓
Notlenksystem. elektrisch**		✓
Unterlegkeile		✓
Rundumleuchte		✓
Kollisionswarnsystem mit Bewegungshemmung und Personenerkennung		✓
Fernsteuerung		✓
SPEZIELLE KONFIGURATIONEN		
Zuschlagstoff-Umschlagmaschine		✓
Abfallwirtschaft und Schrottplätze		✓
Forstwirtschaft		✓

* Nicht in allen Sprachen verfügbar
** Standard, wenn vorgeschrieben
*** Nicht kompatibel mit Straßenverkehrsausrüstung
**** Verfügbar in Europa, Australien, Neuseeland und in der Türkei. Die Zertifizierungen der Länder variieren. Weitere Informationen erhalten Sie von Ihrem Cat-Händler.

Umwelterklärung zum Modell 980 XE

Die folgenden Angaben gelten für die Maschine zum Zeitpunkt der Endfertigung in der Verkaufsversion, die für die von diesem Dokument abgedeckten Regionen gedacht ist. Der Inhalt dieser Erklärung ist zum Ausgabezeitpunkt gültig. Allerdings können Inhalte, die sich auf Maschinenfunktionen und technische Daten beziehen, ohne Vorankündigung geändert werden. Weitere Informationen finden Sie im Betriebs- und Wartungshandbuch zu der Maschine.

Weitere Informationen zu laufenden Nachhaltigkeitsmaßnahmen und unserem Fortschritt in diesem Bereich finden Sie unter https://www.caterpillar.com/de/company/sustainability.

Motor

- Der Cat-Motor erfüllt die Abgasnormen EPA Tier 4 Final (USA), Stufe V (EU), Stufe V (Korea) und 2014 (Japan).
- Die angegebene Nettoleistung ist die verfügbare Leistung am Schwungrad eines Motors mit Lüfter, Drehstromgenerator, Luftfilter und Nachbehandlung.
- Cat-Dieselmotoren dürfen nur mit extrem schwefelarmem Dieselkraftstoff (ULSD, Ultra Low Sulfur Diesel) mit einem Schwefelgehalt von maximal 15 ppm betrieben werden oder
  mit einem Gemisch aus ULSD und den folgenden Kraftstoffen mit geringeren Schadstoffemissionen** bis zu:
  - 20 % Biodiesel FAME (Fettsäuremethylester)*
  - 100 % erneuerbarer Dieselkraftstoff, HVO (Hydrotreated Vegetable Oil, hydriertes Pflanzenöl) und GTL-Kraftstoffe (Gas-to-Liquid, Kraftstoff aus Erdgas)

  Siehe Anleitung zur Gewährleistung einer erfolgreichen Anwendung. Wenden Sie sich an Ihren Cat-Händler oder lesen Sie „Caterpillar Machine Fluids Recommendations“ (SEBU6250), um weitere Informationen zu erhalten.

* Motoren ohne Ausstattung zur Nachbehandlung können höhere Beimischungen verwenden, d. h. bis zu 100 % Biodiesel.

** Die Treibhausgas-Emissionen durch Auspuffgase bei Kraftstoffen mit geringerem Kohlenstoffgehalt unterscheiden sich nicht signifikant von den Emissionen herkömmlicher Kraftstoffe.

Klimaanlagensystem

- Das Klimaanlagensystem dieser Maschine enthält das fluorierte Treibhausgas R134a als Kältemittel (Erderwärmungspotenzial = 1430). In der Anlage befinden sich 1,6 kg (3,52 lb) Kältemittel, was einer CO2-Produktion von 2288 Tonnen (2522 US-Tonnen) entspricht.

Lackierung

- Soweit bekannt enthält der Lack eine höchstzulässige Konzentration der folgenden Schwermetalle (gemessen in ppm):
  – Barium < 0,01 %
  – Cadmium < 0,01 %
  – Chrom < 0,01 %
  – Blei < 0,01 %

Geräuschpegel

Schalldruckpegel am Fahrerohr (ISO 6396:2008)	70 dB(A)
Außen-Schallleistungspegel (ISO 6395:2008)	110 dB(A)
Schalldruckpegel am Fahrerohr (ISO 6396:2008)*	70 dB(A)
Außen-Schallleistungspegel (ISO 6395:2008)**	107 dB(A)

*Einschließlich Ländern, die EU- und UK-Richtlinien folgen

**EU-Lärmschutzrichtlinie 2000/14/EC und UK-Lärmschutzverordnung 2001 Nr. 1701

Öle und Flüssigkeiten

- Caterpillar führt die Werksbefüllung mit Ethylenglykol-Kühlmitteln durch. Cat-Dieselmotoren-Frostschutz-/Kühlmittel (DEAC) und Cat-Langzeitkühlmittel (ELC) sind recyclingfähig. Weitere Informationen erhalten Sie bei Ihrem Cat-Händler.
- Cat BIO HYDO Advanced ist ein biologisch abbaubares Hydrauliköl und mit dem EU-Umweltzeichen zertifiziert.
- Vermutlich existieren weitere Flüssigkeiten. Sämtliche Flüssigkeitsempfehlungen und die Wartungsintervalle finden Sie im Betriebs- und Wartungshandbuch oder im Anwendungs- und Einbauleitfaden.

Funktionen und Technologie

- Die folgenden Funktionen und Technologien können zu Kraftstoffeinsparungen und/oder verringerten CO2-Emissionen beitragen. Die Funktionen können variieren. Weitere Informationen erhalten Sie bei Ihrem Cat-Händler.
  – Umfassende Integration des stufenlosen Getriebes und der Motor-, Hydraulik- und Kühlsysteme
  – Die Leerlaufabschaltung reduziert die Leerlaufstunden.
  – Automatisches Cat-Regenerierungssystem, Cat-Modul für saubere Emissionen (CEM, Clean Emissions Module) mit Dieselpartikelfilter (DPF) und Tank und Pumpe für Abgasreinigungsflüssigkeit (DEF, Diesel Exhaust Fluid)
  – AutoDig mit Auto Set Tires sorgt durchgängig für hohe Schaufelfüllfaktoren.
  – Payload-Technologien stellen die Effizienz am Einsatzort sicher.
  – Verlängerte Wartungsintervalle reduzieren den Flüssigkeiten- und Filterverbrauch.

Recycling

- Die in den Maschinen enthaltenen Materialien gliedern sich wie folgt auf und werden mit ihren ungefähren Gewichtsanteilen angegeben. Aufgrund unterschiedlicher Produktkonfigurationen können die genauen Werte von den Tabellenangaben abweichen.

Materialart	Gewichtsanteil
Stahl	66,66 %
Eisen	15,80 %
Nichteisenmetall	2,18 %
Mischmetall	0,40 %
Mischmetall und Nichtmetall	0,53 %
Kunststoff	1,06 %
Gummi	8,59 %
Gemischte Nichtmetalle	0,02 %
Flüssigkeit	1,67 %
Sonstiges	3,10 %
Nicht kategorisiert	0,00 %
Summe	100 %

- Eine Maschine mit einem höheren Anteil recyclingfähiger Materialien schont wertvolle natürliche Ressourcen und steigert den Maschinenwert am Ende der Nutzungsdauer. Gemäß ISO 16714 (Erdbaumaschinen – Recyclingfähigkeit und Werterhaltung – Terminologie und Kalkulationsmethoden) ist die Recyclingquote definiert als prozentualer Anteil an der Masse der neuen Maschine, der potenziell recycelt oder wiederverwendet werden kann (oder beides).

  Alle Teile in der Stückliste werden zuerst nach dem Komponententyp bewertet (basierend auf der Komponentenliste gemäß ISO 16714 und Japan CEMA (Construction Equipment Manufacturers Association)). Die verbleibenden Teile werden weiterhin auf Recyclingfähigkeit je nach Materialtyp bewertet.

  Aufgrund unterschiedlicher Produktkonfigurationen kann der genaue Wert von der Tabellenangabe abweichen.

Recyclingfähigkeit: 98 %

980 XE

Abfallentsorgungsmaschine

Abfallentsorgungsmodelle enthalten Schutz- und Verstärkungsvorrichtungen für die Arbeit in Müllumlade- und Recyclingstationen, auf Schrottplätzen und in Abrissbereichen.

Hervorragende Kraftstoffnutzung

- Bis zu 35 % bessere Kraftstoffeffizienz im Vergleich zum vorherigen Cat-Modell.
- Die umfassende Systemintegration des stufenlosen Cat-Getriebes sowie der Motor-, Hydraulik- und Kühlsysteme führt zu einer wesentlich höheren Leistung und Kraftstoffeffizienz.
- Der Wegfall des Drehmomentwandlers ermöglicht es, die Motordrehzahl und die Maschinengeschwindigkeit unabhängig voneinander zu steuern. Dies führt nicht nur zur effizienteren Grableistung und Feinsteuerung, sondern erleichtert auch die Bedienung.
- Die niedrigere Nenndrehzahl des Motors reduziert Bauteileverschleiß und Betriebsgeräusche.
- Der leistungsstarke Motor verbrennt weniger Kraftstoff, indem er Leistung und Drehmoment bedarfsabhängig bereitstellt.
- Optionales verlängertes Hubgerüst ermöglicht noch größere Ausschütthöhe.
- Hydraulik mit optionalem 3. Ventil für Arbeitsgeräte mit oberer Klammer
- Optionaler Verstelllüfter und Kühlerblöcke für hohe Schmutzbelastung halten die Kühler frei von Fremdkörpern.

Höhere Produktivität

- Das stufenlose Getriebe sorgt für eine ruckelfreie, schnelle Beschleunigung und den Erhalt der Geschwindigkeit an Steigungen.
- Das Manövrieren der Maschine an Hängen ist dank Aufrechterhaltung der Geschwindigkeit und Rückrollschutz ein Kinderspiel.
- Das integrierte stufenlose Getriebe sorgt für maximale Dauerleistung bei optimaler Drehzahl.
- Die niedrigere Nenndrehzahl des Motors reduziert Bauteileverschleiß und Betriebsgeräusche.
- Der leistungsstarke Motor verbrennt weniger Kraftstoff, indem er Leistung und Drehmoment bedarfsabhängig bereitstellt.

Langlebigkeit

- Das Abfallentsorgungspaket schützt Ihre Investition mit zusätzlichen Stahlverkleidungen rund um die Maschine und hält das Arbeitshydraulikventil und den Motorraum frei von Fremdkörpern.
- Die unteren Stufen widerstehen mit ihren Heavy-Duty-Stahlseilzügen selbst widrigsten Bedingungen.
- Hochleistungsachsen eignen sich auch für anspruchsvollste Anwendungen.
- Das hydraulische Hauptstromfiltersystem mit zusätzlicher Hydrauliksystemreinigung über eine Spülschleife verbessert die Zuverlässigkeit des Hydrauliksystems und die Komponentennutzungsdauer.

Bewährte Zuverlässigkeit

- Der Cat-Motor C13 bietet mit einer Kombination aus bewährten Elektronik-, Kraftstoff- und Druckluftanlagen eine hohe Leistungsdichte.
- Durchdachte Komponentenkonstruktion und Maschinenvalidierungsprozesse führen zu unübertroffener Zuverlässigkeit, Langlebigkeit und Laufzeit.

Sicherheitseinrichtungen

- Die Rückfahrkamera verbessert die Sicht auf den Bereich hinter der Maschine und hilft Ihnen. sicherer und souveräner zu arbeiten.
- Mit dem optionalen 360°-Sichtsystem behält der Fahrer jederzeit die Übersicht über das Umfeld der Maschine.
- Die optionale Cat Detect-Radartechnologie trägt zur Überwachung des Arbeitsumfelds bei und warnt den Fahrer bei Gefahren.
- Die breite Tür der Fahrerkabine, das optionale Öffnen der Tür per Fernbedienung und die treppenartigen Trittstufen sorgen für optimale Standsicherheit.
- Bodentiefe Windschutzscheibe. große Spiegel mit integrierten Toter-Winkel-Spiegeln und Rückfahrkamera sorgen für eine branchenweit führende Rundumsicht.
- Die optionale Ausstiegsbeleuchtung und die Service-Beleuchtungsanlage unter der Motorhaube ermöglichen den Zugang zur Maschine und die Durchführung der täglichen Prüfungen auch bei Dunkelheit.

Weniger Wartungszeit und -kosten

- Verlängerte Wechselintervalle für Flüssigkeiten und Filter reduzieren die Wartungskosten um bis zu 25 %.
- Die Fehlersuche per Fernzugriff ermöglicht der Serviceabteilung eines Händlers die Verbindung mit der Maschine zur schnellen Diagnose von Problemen, damit Sie die Arbeit schnell wieder aufnehmen können.
- Software-Updates per Fernzugriff berücksichtigen Ihren Zeitplan, um sicherzustellen, dass die Software für Ihre Maschine immer auf dem letzten Stand ist und beste Leistungen erbringt.

Angenehmes Arbeiten in der völlig neu gestalteten Fahrerkabine

- Frischluftkohlefilter beseitigt Gerüche in der Fahrerkabine.
- Optionaler strombetriebener Vorreiniger für Fahrerkabine filtert die zugeführte Luft und sorgt für die Belüftung der Fahrerkabine.
- Der Sitz der nächsten Generation sorgt durch einfache Einstellmöglichkeit und Federung für verbesserten Fahrerkomfort. Er ist in drei Ausführungen verfügbar und kann mit einem 4-Punkt-Sicherheitsgurt ausgestattet werden.
- Zu den weiteren Neuigkeiten in der Fahrerkabine zählen die Instrumententafel und Anzeige(n) mit hoher Auflösung für eine einfache, intuitive und benutzerfreundliche Bedienung.
- Schalldämpfung, Dichtungen und die Visko-Fahrerkabinenaufhängung verringern Geräusche und Vibrationen und sorgen so für eine leisere Arbeitsumgebung.

Merkmale von 980 XE in der Abfallentsorgungsmaschinenkonfiguration

1. Ein optionaler Fensterschutz für die Schlagfestigkeit des Glases
2. Zusätzliche Schutzvorrichtungen aus Edelstahl für Kurbelgehäuse, Antriebsstrang, Frontrahmen, Kupplung, Lenkzylinder, Servicezentrum, Fahrerkabine, Plattform, Deckel des Arbeitshydraulikventils und Kippzylinder
3. Frischluftkohlefilter für Fahrerkabine beseitigt strenge Gerüche
4. Optionaler strombetriebener Vorreiniger für Fahrerkabine verlängert die Lebensdauer des Fahrerkabinenfilters und sorgt für die Belüftung der Fahrerkabine
5. Hydraulik mit optionalem 3. Ventil zur Steuerung verschiedener Arbeitsgeräte mit oberer Klammer
6. Große Produktreihe mit Arbeitsgeräten zur Abfallbeseitigung

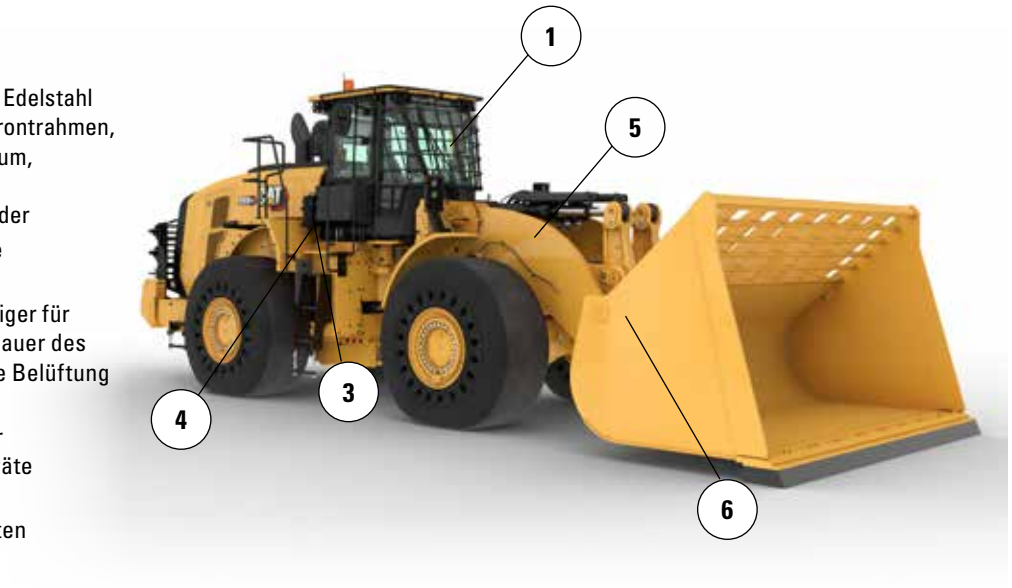

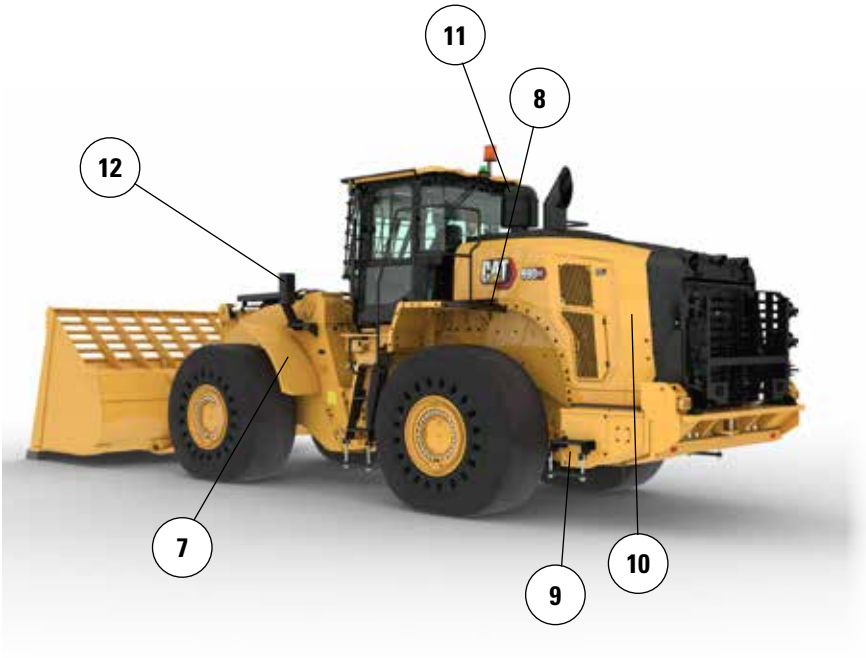

7. Die schmalen vorderen Kotflügel aus Stahl halten den Schmutz von der Windschutzscheibe ab und gewähren zusätzlichen Schutz durch die nach innen gerichtete Montage am äußeren Rand des Reifens
8. Das optionale Heckgitter schützt das hintere Schutzgitter und das Kühlsystem vor Stößen.
9. Die unteren Stufen widerstehen mit ihren Heavy-Duty-Stahlseilen selbst widrigsten Bedingungen
10. Optionaler Verstelllüfter und Kühlerblöcke für hohe Schmutzbelastung halten Schmutz vom Kühlsystem ab
11. Der optionale Turbo-Motorluftvorreiniger mit Fremdkörpersieb hilft, die Lebensdauer des Motorluftfilters zu verlängern
12. Die vorderen Scheinwerfer sind mit einer Schutzvorrichtung ausgestattet und zusätzlich nah am Rahmen montiert

Reifenoptionen

Reifenmarke	Brawler	Michelin	Michelin	Michelin
Reifengröße	**29.5-25**	**29.5-25**	**29.5-25**	**29.5-25**
Profil	**Konstant**	**L–4**	**L–5**	**L–5**
Reifenprofil	**Traction/Smooth**	**XLDD1**	**XLDD2**	**XMINED2**
Breite über Reifen – max. (leer)*	3216 mm 10'7"	3258 mm 10'9"	3256 mm 10'9"	3275 mm 10'9"
Breite über Reifen – max. (beladen)*	3230 mm 10'8"	3302 mm 10'10"	3296 mm 10'10"	3294 mm 10'10"
Änderung der Vertikalmaße (Durchschnitt vorn und hinten)		–16 mm –0,6"	–15 mm –0,6"	–4 mm –0,2"
Änderung der horizontalen Reichweite		–31 mm –1,2"	–28 mm –1,1"	–28 mm –1,1"
Änderung des Wendekreises (Reifenaußenseite)		72 mm 2,8"	67 mm 2,6"	64 mm 2,5"
Änderung des Wendekreises (Reifeninnenseite)		–72 mm –2,8"	–67 mm –2,6"	–64 mm –2,5"
Änderung des Einsatzgewichts (ohne Ballast)		–5928 kg –13,071 lb	–5564 kg –12,269 lb	–5240 kg –11,554 lb
Änderung der statischen Kipplast – gerade		–4508 kg –9941 lb	–4231 kg –9330 lb	–3985 kg –8787 lb
Änderung der statischen Kipplast – knickgelenkt		–3924 kg –8653 lb	–3683 kg –8122 lb	–3469 kg –7649 lb
Hinterachspendelungswinkel	±8 Grad	±13 Grad	±13 Grad	±13 Grad
Max. Einzelrad-Pendelweg	340 mm 1'1"	549 mm 1'10"	549 mm 1'10"	549 mm 1'10"

*Breite über Reifenauswölbung, inklusive Reifenzunahme.

Reifenmarke	Bridgestone	Bridgestone	Bridgestone	Bridgestone
Reifengröße	**29.5R25**	**29.5R25**	**29.5R25**	**29.5R25**
Profil	**L–3**	**L–4**	**L–5**	**L–5**
Reifenprofil	**VJT**	**VSNT**	**VSDT**	**VSDL**
Breite über Reifen – max. (leer)*	3263 mm 10'9"	3240 mm 10'8"	3272 mm 10'9"	3250 mm 10'8"
Breite über Reifen – max. (beladen)*	3289 mm 10'10"	3260 mm 10'9"	3301 mm 10'10"	3275 mm 10'9"
Änderung der Vertikalmaße (Durchschnitt vorn und hinten)	–32 mm –1,3"	–9 mm –0,4"	–5 mm –0,2"	11 mm 0,4"
Änderung der horizontalen Reichweite	–10 mm –0,4"	–30 mm –1,2"	–30 mm –1,2"	–40 mm –1,6"
Änderung des Wendekreises (Reifenaußenseite)	59 mm 2,3"	30 mm 1,2"	72 mm 2,8"	45 mm 1,8"
Änderung des Wendekreises (Reifeninnenseite)	–59 mm –2,3"	–30 mm –1,2"	–72 mm –2,8"	–45 mm –1,8"
Änderung des Einsatzgewichts (ohne Ballast)	–6456 kg –14,235 lb	–5772 kg –12,727 lb	–5272 kg –11,625 lb	–5064 kg –11,166 lb
Änderung der statischen Kipplast – gerade	–4910 kg –10,826 lb	–4390 kg –9679 lb	–4009 kg –8841 lb	–3851 kg –8492 lb
Änderung der statischen Kipplast – knickgelenkt	–4274 kg –9424 lb	–3821 kg –8425 lb	–3490 kg –7696 lb	–3352 kg –7392 lb
Hinterachspendelungswinkel	±13 Grad	±13 Grad	±13 Grad	±13 Grad
Max. Einzelrad-Pendelweg	549 mm 1'10"	549 mm 1'10"	549 mm 1'10"	549 mm 1'10"

*Breite über Reifenauswölbung, inklusive Reifenzunahme.

Reifenoptionen

Reifenmarke	Maxam	Maxam	Maxam	Michelin
Reifengröße	**29.5-25**	**29.5-25**	**29.5-25**	**29.5-25**
Profil	**L–3**	**L–4**	**L–5**	**L–3**
Reifenprofil	**MS302**	**MS405DX**	**MS503**	**XHA2**
Breite über Reifen – max. (leer)*	3270 mm 10'9"	3256 mm 10'9"	3268 mm 10'9"	3270 mm 10'9"
Breite über Reifen – max. (beladen)*	3290 mm 10'10"	3282 mm 10'10"	3304 mm 10'11"	3296 mm 10'10"
Änderung der Vertikalmaße (Durchschnitt vorn und hinten)	–28 mm –1,1"	–42 mm –1,7"	–15 mm –0,6"	–49 mm –1,9"
Änderung der horizontalen Reichweite	–25 mm –1"	–12 mm –0,5"	–33 mm –1,3"	–8 mm –0,3"
Änderung des Wendekreises (Reifenaußenseite)	60 mm 2,4"	52 mm 2,1"	75 mm 2,9"	66 mm 2,6"
Änderung des Wendekreises (Reifeninnenseite)	–60 mm –2,4"	–52 mm –2,1"	–75 mm –2,9"	–66 mm –2,6"
Änderung des Einsatzgewichts (ohne Ballast)	–6300 kg –13,892 lb	–6160 kg –13,583 lb	–5520 kg –12,172 lb	–6472 kg –14,271 lb
Änderung der statischen Kipplast – gerade	–4791 kg –10,564 lb	–4685 kg –10,330 lb	–4198 kg –9257 lb	–4922 kg –10,853 lb
Änderung der statischen Kipplast – knickgelenkt	–4171 kg –9196 lb	–4078 kg –8992 lb	–3654 kg –8058 lb	–4284 kg –9447 lb
Hinterachspendelungswinkel	±13 Grad	±13 Grad	±13 Grad	±13 Grad
Max. Einzelrad-Pendelweg	549 mm 1'10"	549 mm 1'10"	549 mm 1'10"	549 mm 1'10"

*Breite über Reifenauswölbung, inklusive Reifenzunahme.

Reifenmarke	Michelin	Bridgestone	Bridgestone	Maxam
Reifengröße	**875/65R29**	**875/65R29**	**875/65R29**	**875/65R29**
Profil	**L–3**	**L–3**	**L–4**	**L–4**
Reifenprofil	**XHA2**	**VTS**	**VLTS**	**MS405DX**
Breite über Reifen – max. (leer)*	3373 mm 11'1"	3341 mm 11'0"	3344 mm 11'0"	3357 mm 11'1"
Breite über Reifen – max. (beladen)*	3384 mm 11'2"	3359 mm 11'1"	3366 mm 11'1"	3382 mm 11'2"
Änderung der Vertikalmaße (Durchschnitt vorn und hinten)	–34 mm –1,4"	–28 mm –1,1"	–26 mm –1"	–43 mm –1,7"
Änderung der horizontalen Reichweite	–13 mm –0,5"	–10 mm –0,4"	–12 mm –0,5"	–12 mm 152 mm
Änderung des Wendekreises (Reifenaußenseite)	155 mm 6,1"	129 mm 5,1"	136 mm 5,4"	6" –152 mm
Änderung des Wendekreises (Reifeninnenseite)	–155 mm –6,1"	–129 mm –5,1"	–136 mm –5,4"	–6" –5464 kg
Änderung des Einsatzgewichts (ohne Ballast)	–5812 kg –12,815 lb	–5532 kg –12,198 lb	–5456 kg –12,030 lb	–12,048 lb –4155 kg
Änderung der statischen Kipplast – gerade	–4420 kg –9746 lb	–4207 kg –9277 lb	–4149 kg –9149 lb	–9163 lb –3617 kg
Änderung der statischen Kipplast – knickgelenkt	–3848 kg –8484 lb	–3662 kg –8075 lb	–3612 kg –7964 lb	–7976 lb 8425 lb
Hinterachspendelungswinkel	±8 Grad	±8 Grad	±8 Grad	±8 Grad
Max. Einzelrad-Pendelweg	340 mm 1'1"	340 mm 1'1"	340 mm 1'1"	340 mm 1'1"

*Breite über Reifenauswölbung, inklusive Reifenzunahme.

Betriebsdaten – Schaufeln

Umlenkung			Standard-Hubgerüst	
	Löffeltyp		Universalschaufel – Bolzenaufhängung	Universalschaufel – Schnellwechsler – Fusion
	Kantentyp		Unterschraub-messer	Unterschraub-messer
	Nenninhalt	m^3	5,40	5,40
		yd^3	7,00	7,00
	Nenninhalt bei 110 % Füllfaktor	m^3	5,90	5,90
		yd^3	7,75	7,75
	Breite	mm	3447	3447
		'/"	11'3"	11'3"
16†	Ausschütthöhe bei max. Hubhöhe und 45°-Vorkippwinkel	mm	3292	3187
		'/"	10'9"	10'5"
17†	Reichweite bei max. Hubhöhe und 45°-Vorkippwinkel	mm	1510	1618
		'/"	4'11"	5'3"
	Reichweite bei waagerechter Stellung von Hubrahmen und Schaufel	mm	2994	3146
		'/"	9'9"	10'3"
A†	Grabtiefe	mm	84	89
		"	3,3"	3,5"
12†	Gesamtlänge	mm	9613	9769
		'/"	31'7"	32'1"
B†	Gesamthöhe mit Schaufel bei max. Hubhöhe	mm	6432	6536
		'/"	21'2"	21'6"
	Wendekreisradius über Schaufelaußenkante, Schaufel in Transportstellung	mm	7614	7697
		'/"	25'0"	25'4"
	Statische Kipplast, Maschine gerade (mit Reifeneinfederung)	kg	KEINE ANGABE	KEINE ANGABE
		lb	KEINE ANGABE	KEINE ANGABE
	Statische Kipplast, Maschine gerade (keine Reifeneinfederung)	kg	29 260	27 802
		lb	64,490	61,276
	Statische Kipplast, Maschine eingelenkt (mit Reifeneinfederung)	kg	KEINE ANGABE	KEINE ANGABE
		lb	KEINE ANGABE	KEINE ANGABE
	Statische Kipplast, Maschine eingelenkt (keine Reifeneinfederung)	kg	25 415	24 063
		lb	56,015	53,036
	Ausbrechkraft (§)	kN	226	204
		lbf	50946	45849
	Einsatzgewicht*	kg	36 885	37 567
		lb	81,294	82,796

* Die hier gezeigten statischen Kipplasten und Einsatzgewichte gelten für die Maschinenkonfiguration mit Vollreifen Brawler 29.5X25 Smooth, allen Betriebsflüssigkeiten, Bediener, Fahrerkabinen-Vorreiniger, integriertem Kontergewicht mit Heckschutz, flachen Fensterscheiben mit Frontschutz, Industrieausrüstung, hydraulischer Schwingungsdämpfung, Standardstarter, schmalen Kotflügeln, Turbo-Motorvorreiniger, Product Link, Selbstsperrdifferenzial vorne, Antriebsstrangschutz, Standardlenkung, industrieller Schalldämpfung und Verstelllüfter.

† Abbildung mit Abmessungsdiagrammen.

(§) Gemäß ISO 14397-2:2007 erfolgt die Messung 100 mm (4") hinter der Schneidmesserkante mit dem Schaufelbolzen als Drehpunkt.

(Mit Reifeneinfederung) Gemäß ISO 14397-1:2007, Abschnitte 1-6, wonach Prüfergebnisse höchstens 2 % von Berechnungen abweichen dürfen.

(Keine Reifeneinfederung) Einhaltung von ISO 14397-1:2007, Abschnitte 1-5.

Andere Schaufeln sind verfügbar und das Angebot variiert je nach Region. Näheres erfahren Sie bei Ihrem örtlichen Cat-Händler.

Betriebsdaten – Schaufeln

Umlenkung		Standard-Hubgerüst	
Löffeltyp		Universalschaufel – Bolzenaufhängung	Universalschaufel – Schnellwechsler – Fusion
Kantentyp		Unterschraub-messer	Unterschraub-messer
Nenninhalt	m^3	5,70	5,70
	yd^3	7,50	7,50
Nenninhalt bei 110 % Füllfaktor	m^3	6,30	6,30
	yd^3	8,25	8,25
Breite	mm	3481	3481
	'/"	11'5"	11'5"
16† Ausschütthöhe bei max. Hubhöhe und 45°-Vorkippwinkel	mm	3233	3123
	'/"	10'7"	10'2"
17† Reichweite bei max. Hubhöhe und 45°-Vorkippwinkel	mm	1567	1668
	'/"	5'1"	5'5"
Reichweite bei waagerechter Stellung von Hubrahmen und Schaufel	mm	3079	3228
	'/"	10'1"	10'7"
A† Grabtiefe	mm	72	89
	"	2,8"	3,5"
12† Gesamtlänge	mm	9689	9851
	'/"	31'10"	32'4"
B† Gesamthöhe mit Schaufel bei max. Hubhöhe	mm	6505	6604
	'/"	21'5"	21'8"
Wendekreisradius über Schaufelaußenkante, Schaufel in Transportstellung	mm	7648	7739
	'/"	25'2"	25'5"
Statische Kipplast, Maschine gerade (mit Reifeneinfederung)	kg	KEINE ANGABE	KEINE ANGABE
	lb	KEINE ANGABE	KEINE ANGABE
Statische Kipplast, Maschine gerade (keine Reifeneinfederung)	kg	28 232	27 540
	lb	62,225	60,698
Statische Kipplast, Maschine eingelenkt (mit Reifeneinfederung)	kg	KEINE ANGABE	KEINE ANGABE
	lb	KEINE ANGABE	KEINE ANGABE
Statische Kipplast, Maschine eingelenkt (keine Reifeneinfederung)	kg	24 387	23 817
	lb	53,749	52,494
Ausbrechkraft (§)	kN	210	193
	lbf	47341	43442
Einsatzgewicht*	kg	37 820	37 689
	lb	83,354	83,067

* Die hier gezeigten statischen Kipplasten und Einsatzgewichte gelten für die Maschinenkonfiguration mit Vollreifen Brawler 29.5X25 Smooth, allen Betriebsflüssigkeiten, Bediener, Fahrerkabinen-Vorreiniger, integriertem Kontergewicht mit Heckschutz, flachen Fensterscheiben mit Frontschutz, Industrieausrüstung, hydraulischer Schwingungsdämpfung, Standardstarter, schmalen Kotflügeln, Turbo-Motorvorreiniger, Product Link, Selbstsperrdifferenzial vorne, Antriebsstrangschutz, Standardlenkung, industrieller Schalldämpfung und Verstelllüfter.

† Abbildung mit Abmessungsdiagrammen.

(§) Gemäß ISO 14397-2:2007 erfolgt die Messung 100 mm (4") hinter der Schneidmesserkante mit dem Schaufelbolzen als Drehpunkt.

(Mit Reifeneinfederung) Gemäß ISO 14397-1:2007, Abschnitte 1-6, wonach Prüfergebnisse höchstens 2 % von Berechnungen abweichen dürfen.

(Keine Reifeneinfederung) Einhaltung von ISO 14397-1:2007, Abschnitte 1-5.

Andere Schaufeln sind verfügbar und das Angebot variiert je nach Region. Näheres erfahren Sie bei Ihrem örtlichen Cat-Händler.

Betriebsdaten – Schaufeln

Umlenkung			Standard-Hubgerüst	
Löffeltyp			Universalschaufel – Bolzenaufhängung	
Kantentyp			Unterschraub-messer	Unterschraub-messer
	Nenninhalt	m^3	6,00	6,40
		yd^3	7,75	8,25
	Nenninhalt bei 110 % Füllfaktor	m^3	6,60	7,00
		yd^3	8,75	9,25
	Breite	mm	3481	3413
		'/"	11'5"	11'2"
16†	Ausschütthöhe bei max. Hubhöhe und 45°-Vorkippwinkel	mm	3205	3150
		'/"	10'6"	10'4"
17†	Reichweite bei max. Hubhöhe und 45°-Vorkippwinkel	mm	1580	1633
		'/"	5′2″	5'4"
	Reichweite bei waagerechter Stellung von Hubrahmen und Schaufel	mm	3107	3185
		'/"	10'2"	10'5"
A†	Grabtiefe	mm	84	84
		"	3,3"	3,3"
12†	Gesamtlänge	mm	9726	980 XE4
		'/"	31'11"	32'2"
B†	Gesamthöhe mit Schaufel bei max. Hubhöhe	mm	6528	6608
		'/"	21'5"	21'9"
	Wendekreisradius über Schaufelaußenkante, Schaufel in Transportstellung	mm	7660	7651
		'/"	25'2"	25'2"
	Statische Kipplast, Maschine gerade (mit Reifeneinfederung)	kg	KEINE ANGABE	KEINE ANGABE
		lb	KEINE ANGABE	KEINE ANGABE
	Statische Kipplast, Maschine gerade (keine Reifeneinfederung)	kg	28 965	28 752
		lb	63,840	63,370
	Statische Kipplast, Maschine eingelenkt (mit Reifeneinfederung)	kg	KEINE ANGABE	KEINE ANGABE
		lb	KEINE ANGABE	KEINE ANGABE
	Statische Kipplast, Maschine eingelenkt (keine Reifeneinfederung)	kg	25 132	24 933
		lb	55,392	54,954
	Ausbrechkraft (§)	kN	209	199
		lbf	47095	44724
	Einsatzgewicht*	kg	37 060	37 145
		lb	81,679	81,867

* Die hier gezeigten statischen Kipplasten und Einsatzgewichte gelten für die Maschinenkonfiguration mit Vollreifen Brawler 29.5X25 Smooth, allen Betriebsflüssigkeiten, Bediener, Fahrerkabinen-Vorreiniger, integriertem Kontergewicht mit Heckschutz, flachen Fensterscheiben mit Frontschutz, Industrieausrüstung, hydraulischer Schwingungsdämpfung, Standardstarter, schmalen Kotflügeln, Turbo-Motorvorreiniger, Product Link, Selbstsperrdifferenzial vorne, Antriebsstrangschutz, Standardlenkung, industrieller Schalldämpfung und Verstelllüfter.

† Abbildung mit Abmessungsdiagrammen.

(§) Gemäß ISO 14397-2:2007 erfolgt die Messung 100 mm (4") hinter der Schneidmesserkante mit dem Schaufelbolzen als Drehpunkt.

(Mit Reifeneinfederung) Gemäß ISO 14397-1:2007, Abschnitte 1-6, wonach Prüfergebnisse höchstens 2 % von Berechnungen abweichen dürfen.

(Keine Reifeneinfederung) Einhaltung von ISO 14397-1:2007, Abschnitte 1-5.

Andere Schaufeln sind verfügbar und das Angebot variiert je nach Region. Näheres erfahren Sie bei Ihrem örtlichen Cat-Händler.

Betriebsdaten – Schaufeln

Umlenkung		Standard-Hubgerüst	
Löffeltyp		Müll, Abschiebeschaufel – Bolzenaufhängung	Abfallentsorgung, Load and Carry – Bolzenaufhängung
Kantentyp		Unterschraub-messer	Gummikante
Nenninhalt	m^3	9,90	10,70
	yd^3	13,00	14,00
Nenninhalt bei 110 % Füllfaktor	m^3	10,90	11,80
	yd^3	14,25	15,50
Breite	mm	3882	3882
	'/"	12'8"	12'8"
16† Ausschütthöhe bei max. Hubhöhe und 45°-Vorkippwinkel	mm	3072	2760
	'/"	10'0"	9′0″
17† Reichweite bei max. Hubhöhe und 45°-Vorkippwinkel	mm	1490	1650
	'/"	4'10"	5'4"
Reichweite bei waagerechter Stellung von Hubrahmen und Schaufel	mm	3153	3487
	'/"	10'4"	11'5"
A† Grabtiefe	mm	110	70
	"	4,3"	2,7"
12† Gesamtlänge	mm	9793	10207
	'/"	32'2"	33'6"
B† Gesamthöhe mit Schaufel bei max. Hubhöhe	mm	7135	6962
	'/"	23'5"	22'11"
Wendekreisradius über Schaufelaußenkante, Schaufel in Transportstellung	mm	7865	7996
	'/"	25'10"	26'3"
Statische Kipplast, Maschine gerade (mit Reifeneinfederung)	kg	KEINE ANGABE	KEINE ANGABE
	lb	KEINE ANGABE	KEINE ANGABE
Statische Kipplast, Maschine gerade (keine Reifeneinfederung)	kg	30 342	27 596
	lb	66,875	60,822
Statische Kipplast, Maschine eingelenkt (mit Reifeneinfederung)	kg	KEINE ANGABE	KEINE ANGABE
	lb	KEINE ANGABE	KEINE ANGABE
Statische Kipplast, Maschine eingelenkt (keine Reifeneinfederung)	kg	26 227	23 791
	lb	57,804	52,437
Ausbrechkraft (§)	kN	204	170
	lbf	46014	38403
Einsatzgewicht*	kg	38 062	38 214
	lb	83,889	84,223

* Die hier gezeigten statischen Kipplasten und Einsatzgewichte gelten für die Maschinenkonfiguration mit Vollreifen Brawler 29.5X25 Smooth, allen Betriebsflüssigkeiten, Bediener, Fahrerkabinen-Vorreiniger, integriertem Kontergewicht mit Heckschutz, flachen Fensterscheiben mit Frontschutz, Industrieausrüstung, hydraulischer Schwingungsdämpfung, Standardstarter, schmalen Kotflügeln, Turbo-Motorvorreiniger, Product Link, Selbstsperrdifferenzial vorne, Antriebsstrangschutz, Standardlenkung, industrieller Schalldämpfung und Verstelllüfter.

† Abbildung mit Abmessungsdiagrammen.

(§) Gemäß ISO 14397-2:2007 erfolgt die Messung 100 mm (4") hinter der Schneidmesserkante mit dem Schaufelbolzen als Drehpunkt.

(Mit Reifeneinfederung) Gemäß ISO 14397-1:2007, Abschnitte 1-6, wonach Prüfergebnisse höchstens 2 % von Berechnungen abweichen dürfen.

(Keine Reifeneinfederung) Einhaltung von ISO 14397-1:2007, Abschnitte 1-5.

Andere Schaufeln sind verfügbar und das Angebot variiert je nach Region. Näheres erfahren Sie bei Ihrem örtlichen Cat-Händler.

Betriebsdaten – Schaufeln

Umlenkung			Verlängertes Hubgestänge (HL)	
Löffeltyp			Universalschaufel – Bolzenaufhängung	Universalschaufel – Schnellwechsler – Fusion
Kantentyp			Unterschraub-messer	Unterschraub-messer
	Nenninhalt	m^3	5,40	5,40
		yd^3	7,00	7,00
	Nenninhalt bei 110 % Füllfaktor	m^3	5,90	5,90
		yd^3	7,75	7,75
	Breite	mm	3447	3447
		'/"	11'3"	11'3"
16†	Ausschütthöhe bei max. Hubhöhe und 45°-Vorkippwinkel	mm	3513	3408
		'/"	11'6"	11'2"
17†	Reichweite bei max. Hubhöhe und 45°-Vorkippwinkel	mm	1513	1621
		'/"	4'11"	5'3"
	Reichweite bei waagerechter Stellung von Hubrahmen und Schaufel	mm	3154	3306
		'/"	10'4"	10'10"
A†	Grabtiefe	mm	82	87
		"	3,2"	3,4"
12†	Gesamtlänge	mm	9815	9971
		'/"	32'3"	32'9"
B†	Gesamthöhe mit Schaufel bei max. Hubhöhe	mm	6653	6757
		'/"	21'10"	22'2"
	Wendekreisradius über Schaufelaußenkante, Schaufel in Transportstellung	mm	8115	8202
		'/"	26'8"	26'11"
	Statische Kipplast, Maschine gerade (mit Reifeneinfederung)	kg	KEINE ANGABE	KEINE ANGABE
		lb	KEINE ANGABE	KEINE ANGABE
	Statische Kipplast, Maschine gerade (keine Reifeneinfederung)	kg	26 713	25 350
		lb	58,877	55,872
	Statische Kipplast, Maschine eingelenkt (mit Reifeneinfederung)	kg	KEINE ANGABE	KEINE ANGABE
		lb	KEINE ANGABE	KEINE ANGABE
	Statische Kipplast, Maschine eingelenkt (keine Reifeneinfederung)	kg	23 636	22 355
		lb	52,093	49,271
	Ausbrechkraft (§)	kN	230	207
		lbf	51,711	46,549
	Einsatzgewicht*	kg	37 019	37 700
		lb	81,589	83,091

* Die hier gezeigten statischen Kipplasten und Einsatzgewichte gelten für die Maschinenkonfiguration mit Vollreifen Brawler 29.5X25 Smooth, allen Betriebsflüssigkeiten, Bediener, Fahrerkabinen-Vorreiniger, integriertem Kontergewicht mit Heckschutz, flachen Fensterscheiben mit Frontschutz, Industrieausrüstung, hydraulischer Schwingungsdämpfung, Standardstarter, schmalen Kotflügeln, Turbo-Motorvorreiniger, Product Link, Selbstsperrdifferenzial vorne, Antriebsstrangschutz, Standardlenkung, industrieller Schalldämpfung und Verstelllüfter.

† Abbildung mit Abmessungsdiagrammen.

(§) Gemäß ISO 14397-2:2007 erfolgt die Messung 100 mm (4") hinter der Schneidmesserkante mit dem Schaufelbolzen als Drehpunkt.

(Mit Reifeneinfederung) Gemäß ISO 14397-1:2007, Abschnitte 1-6, wonach Prüfergebnisse höchstens 2 % von Berechnungen abweichen dürfen.

(Keine Reifeneinfederung) Einhaltung von ISO 14397-1:2007, Abschnitte 1-5.

Andere Schaufeln sind verfügbar und das Angebot variiert je nach Region. Näheres erfahren Sie bei Ihrem örtlichen Cat-Händler.

Betriebsdaten – Schaufeln

Umlenkung			Verlängertes Hubgestänge (HL)	
Löffeltyp			Universalschaufel – Bolzenaufhängung	Universalschaufel – Schnellwechsler – Fusion
Kantentyp			Unterschraub-messer	Unterschraub-messer
	Nenninhalt	m^3	5,70	5,70
		yd^3	7,50	7,50
	Nenninhalt bei 110 % Füllfaktor	m^3	6,30	6,30
		yd^3	8,25	8,25
	Breite	mm	3481	3481
		'/"	11'5"	11'5"
16†	Ausschütthöhe bei max. Hubhöhe und 45°-Vorkippwinkel	mm	3454	3343
		'/"	11'3"	10'11"
17†	Reichweite bei max. Hubhöhe und 45°-Vorkippwinkel	mm	1570	1671
		'/"	5'1"	5'5"
	Reichweite bei waagerechter Stellung von Hubrahmen und Schaufel	mm	3239	3388
		'/"	10'7"	11'1"
A†	Grabtiefe	mm	70	87
		"	2,7"	3,4"
12†	Gesamtlänge	mm	9891	10053
		'/"	32'6"	33'0"
B†	Gesamthöhe mit Schaufel bei max. Hubhöhe	mm	6725	6824
		'/"	22'1"	22'5"
	Wendekreisradius über Schaufelaußenkante, Schaufel in Transportstellung	mm	8149	8243
		'/"	26'9"	27'1"
	Statische Kipplast, Maschine gerade (mit Reifeneinfederung)	kg	KEINE ANGABE	KEINE ANGABE
		lb	KEINE ANGABE	KEINE ANGABE
	Statische Kipplast, Maschine gerade (keine Reifeneinfederung)	kg	25 683	25 097
		lb	56,606	55,315
	Statische Kipplast, Maschine eingelenkt (mit Reifeneinfederung)	kg	KEINE ANGABE	KEINE ANGABE
		lb	KEINE ANGABE	KEINE ANGABE
	Statische Kipplast, Maschine eingelenkt (keine Reifeneinfederung)	kg	22 606	22 115
		lb	49,825	48,742
	Ausbrechkraft (§)	kN	213	196
		lbf	48058	44110
	Einsatzgewicht*	kg	37 953	37 823
		lb	83,648	83,361

* Die hier gezeigten statischen Kipplasten und Einsatzgewichte gelten für die Maschinenkonfiguration mit Vollreifen Brawler 29.5X25 Smooth, allen Betriebsflüssigkeiten, Bediener, Fahrerkabinen-Vorreiniger, integriertem Kontergewicht mit Heckschutz, flachen Fensterscheiben mit Frontschutz, Industrieausrüstung, hydraulischer Schwingungsdämpfung, Standardstarter, schmalen Kotflügeln, Turbo-Motorvorreiniger, Product Link, Selbstsperrdifferenzial vorne, Antriebsstrangschutz, Standardlenkung, industrieller Schalldämpfung und Verstelllüfter.

† Abbildung mit Abmessungsdiagrammen.

(§) Gemäß ISO 14397-2:2007 erfolgt die Messung 100 mm (4") hinter der Schneidmesserkante mit dem Schaufelbolzen als Drehpunkt.

(Mit Reifeneinfederung) Gemäß ISO 14397-1:2007, Abschnitte 1-6, wonach Prüfergebnisse höchstens 2 % von Berechnungen abweichen dürfen.

(Keine Reifeneinfederung) Einhaltung von ISO 14397-1:2007, Abschnitte 1-5.

Andere Schaufeln sind verfügbar und das Angebot variiert je nach Region. Näheres erfahren Sie bei Ihrem örtlichen Cat-Händler.

Betriebsdaten – Schaufeln

Umlenkung			Verlängertes Hubgestänge (HL)	
Löffeltyp			Universalschaufel – Bolzenaufhängung	
Kantentyp			Unterschraub-messer	Unterschraub-messer
	Nenninhalt	m^3	6,00	6,40
		yd^3	7,75	8,25
	Nenninhalt bei 110 % Füllfaktor	m^3	6,60	7,00
		yd^3	8,75	9,25
	Breite	mm	3481	3413
		'/"	11'5"	11'2"
16†	Ausschütthöhe bei max. Hubhöhe und 45°-Vorkippwinkel	mm	3426	3370
		'/"	11'2"	11'0"
17†	Reichweite bei max. Hubhöhe und 45°-Vorkippwinkel	mm	1583	1636
		'/"	5′2″	5'4"
	Reichweite bei waagerechter Stellung von Hubrahmen und Schaufel	mm	3267	3345
		'/"	10'8"	10'11"
A†	Grabtiefe	mm	82	82
		"	3,2"	3,2"
12†	Gesamtlänge	mm	9928	10006
		'/"	32'7"	32'10"
B†	Gesamthöhe mit Schaufel bei max. Hubhöhe	mm	6749	6829
		'/"	22'2"	22'5"
	Wendekreisradius über Schaufelaußenkante, Schaufel in Transportstellung	mm	8161	8152
		'/"	26'10"	26'9"
	Statische Kipplast, Maschine gerade (mit Reifeneinfederung)	kg	KEINE ANGABE	KEINE ANGABE
		lb	KEINE ANGABE	KEINE ANGABE
	Statische Kipplast, Maschine gerade (keine Reifeneinfederung)	kg	26 420	26 213
		lb	58,231	57,775
	Statische Kipplast, Maschine eingelenkt (mit Reifeneinfederung)	kg	KEINE ANGABE	KEINE ANGABE
		lb	KEINE ANGABE	KEINE ANGABE
	Statische Kipplast, Maschine eingelenkt (keine Reifeneinfederung)	kg	23 353	23 158
		lb	51,471	51,041
	Ausbrechkraft (§)	kN	212	202
		lbf	47,808	45,405
	Einsatzgewicht*	kg	37 193	37 278
		lb	81,974	82,161

* Die hier gezeigten statischen Kipplasten und Einsatzgewichte gelten für die Maschinenkonfiguration mit Vollreifen Brawler 29.5X25 Smooth, allen Betriebsflüssigkeiten, Bediener, Fahrerkabinen-Vorreiniger, integriertem Kontergewicht mit Heckschutz, flachen Fensterscheiben mit Frontschutz, Industrieausrüstung, hydraulischer Schwingungsdämpfung, Standardstarter, schmalen Kotflügeln, Turbo-Motorvorreiniger, Product Link, Selbstsperrdifferenzial vorne, Antriebsstrangschutz, Standardlenkung, industrieller Schalldämpfung und Verstelllüfter.

† Abbildung mit Abmessungsdiagrammen.

(§) Gemäß ISO 14397-2:2007 erfolgt die Messung 100 mm (4") hinter der Schneidmesserkante mit dem Schaufelbolzen als Drehpunkt.

(Mit Reifeneinfederung) Gemäß ISO 14397-1:2007, Abschnitte 1-6, wonach Prüfergebnisse höchstens 2 % von Berechnungen abweichen dürfen.

(Keine Reifeneinfederung) Einhaltung von ISO 14397-1:2007, Abschnitte 1-5.

Andere Schaufeln sind verfügbar und das Angebot variiert je nach Region. Näheres erfahren Sie bei Ihrem örtlichen Cat-Händler.

Betriebsdaten – Schaufeln

Umlenkung		Verlängertes Hubgestänge (HL)	
Löffeltyp		Müll, Abschiebeschaufel – Bolzenaufhängung	Abfallentsorgung, Load and Carry – Bolzenaufhängung
Kantentyp		Unterschraub-messer	Gummikante
Nenninhalt	m^3	9,90	10,70
	yd^3	13,00	14,00
Nenninhalt bei 110 % Füllfaktor	m^3	10,90	11,80
	yd^3	14,25	15,50
Breite	mm	3882	3882
	'/"	12'8"	12'8"
16† Ausschütthöhe bei max. Hubhöhe und 45°-Vorkippwinkel	mm	3292	2980
	'/"	10'9"	9'9"
17† Reichweite bei max. Hubhöhe und 45°-Vorkippwinkel	mm	1493	1653
	'/"	4'10"	5'5"
Reichweite bei waagerechter Stellung von Hubrahmen und Schaufel	mm	3313	3647
	'/"	10'10"	11'11"
A† Grabtiefe	mm	108	68
	"	4,2"	2,6"
12† Gesamtlänge	mm	9993	10402
	'/"	32'10"	34'2"
B† Gesamthöhe mit Schaufel bei max. Hubhöhe	mm	7355	7183
	'/"	24'2"	23'7"
Wendekreisradius über Schaufelaußenkante, Schaufel in Transportstellung	mm	8366	8494
	'/"	27'6"	27'11"
Statische Kipplast, Maschine gerade (mit Reifeneinfederung)	kg	KEINE ANGABE	KEINE ANGABE
	lb	KEINE ANGABE	KEINE ANGABE
Statische Kipplast, Maschine gerade (keine Reifeneinfederung)	kg	27 373	25 011
	lb	60,331	55,124
Statische Kipplast, Maschine eingelenkt (mit Reifeneinfederung)	kg	KEINE ANGABE	KEINE ANGABE
	lb	KEINE ANGABE	KEINE ANGABE
Statische Kipplast, Maschine eingelenkt (keine Reifeneinfederung)	kg	24 107	21 973
	lb	53,132	48,430
Ausbrechkraft (§)	kN	207	174
	lbf	46,725	39,103
Einsatzgewicht*	kg	38 196	38 347
	lb	84,183	84,517

* Die hier gezeigten statischen Kipplasten und Einsatzgewichte gelten für die Maschinenkonfiguration mit Vollreifen Brawler 29.5X25 Smooth, allen Betriebsflüssigkeiten, Bediener, Fahrerkabinen-Vorreiniger, integriertem Kontergewicht mit Heckschutz, flachen Fensterscheiben mit Frontschutz, Industrieausrüstung, hydraulischer Schwingungsdämpfung, Standardstarter, schmalen Kotflügeln, Turbo-Motorvorreiniger, Product Link, Selbstsperrdifferenzial vorne, Antriebsstrangschutz, Standardlenkung, industrieller Schalldämpfung und Verstelllüfter.

† Abbildung mit Abmessungsdiagrammen.

(§) Gemäß ISO 14397-2:2007 erfolgt die Messung 100 mm (4") hinter der Schneidmesserkante mit dem Schaufelbolzen als Drehpunkt.

(Mit Reifeneinfederung) Gemäß ISO 14397-1:2007, Abschnitte 1-6, wonach Prüfergebnisse höchstens 2 % von Berechnungen abweichen dürfen.

(Keine Reifeneinfederung) Einhaltung von ISO 14397-1:2007, Abschnitte 1-5.

Andere Schaufeln sind verfügbar und das Angebot variiert je nach Region. Näheres erfahren Sie bei Ihrem örtlichen Cat-Händler.

Technische Daten der Gabel

Technische Daten der Gabel

1	Zinkenlänge	mm in	2438 96,0
2	Lastschwerpunkt	mm in	1219 48,0
	Statische Kipplast – Maschine gerade (Gabeln waagerecht)	kg lbs	16 418 36,184
	Statische Kipplast – Maschine eingelenkt (Gabeln waagerecht)	kg lbs	14 249 31,405
	Nennlast (SAE J1197 – 50 % der statischen Kipplast bei voll eingelenkter Maschine)	kg lbs	6761 14,902
	Nennlast (CEN EN 474-3, unebenes Gelände – 60 % der statischen Kipplast bei voll eingelenkter Maschine)	kg lbs	6761 14,902
	Nennlast (CEN EN 474-3, fester, ebener Untergrund – 80 % der statischen Kipplast bei voll eingelenkter Maschine)	kg lbs	6761 14,902
3	Max. Gesamtlänge	mm in	11113 437,5
4	Reichweite mit Gabel auf Standebene	mm in	1345 53,0
5	* Höhe zur Unterseite Gabelzinken bei tiefster Stellung und waagerechter Gabel	mm in	-138 -5,5
6	Gabelträgerreichweite bei horizontalen Hubarmen und waagerechter Gabel	mm in	1870 73,6
7	Gabelträgerreichweite bei maximaler Hubhöhe	mm in	943 37,1
8	Höhe über Gabelzinken bei horizontalen Hubarmen und waagerechter Gabel	mm in	2174 85,6
9	Höhe über Gabelzinken bei höchster Stellung und waagrechter Gabel	mm in	4442 174,9
10	Gesamthöhe über Gabel bei maximaler Hubhöhe (Oberkante Gabelträger bis Boden)	mm in	5814 228,9
11	Ausschütthöhe bei max. Hubhöhe und max. Vorkippwinkel	mm in	1871 73,7
12	Max. Vorkippwinkel von waagerechter Position	Grad	58
13	Gesamtbreite Gabelträger	mm in	2751 108,3
14	Gesamthöhe Gabelträger	mm in	1575 62,0
15	Außenbreite der Zinken (maximale Spreizung)	mm in	2671 105,1
16	Außenbreite der Zinken (minimale Spreizung)	mm in	849 33,4
	Zinkenbreite (einzelne Zinke)	mm in	88,9 3,5
	Zinkenstärke	mm in	203,2 8,0
	Zinkenkapazität	kg lbs	11 068 24,393
	Einsatzgewicht	kg lbs	36 462 80,363

* Negative Werte liegen unter der Planumsebene

980 IW STD

Palettengabel, Bolzenbefestigung

96"-Zinke
473-9104

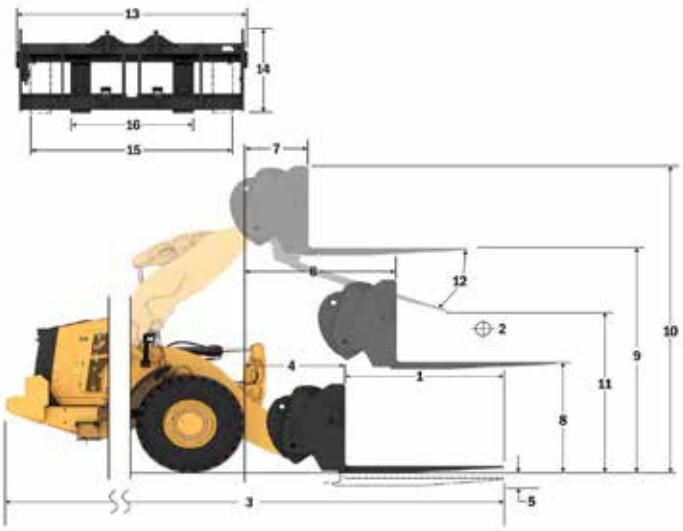

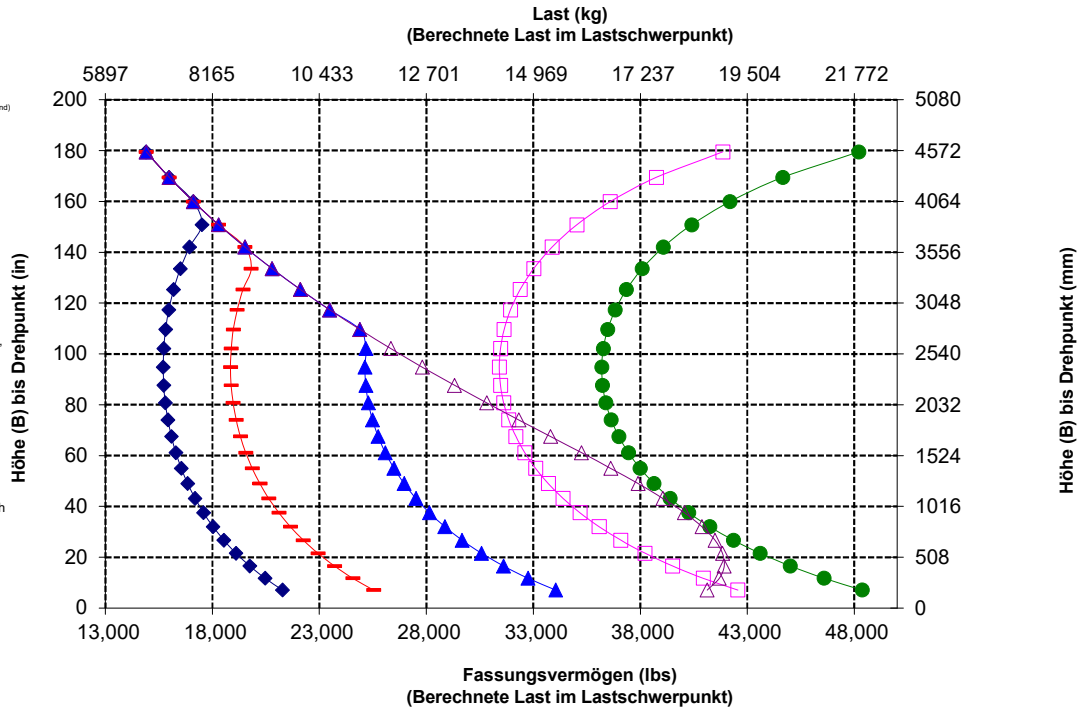

ANMERKUNG:Die Angaben zur statischen Kipplast und zum Einsatzgewicht beruhen auf der folgenden Laderkonfiguration: Vollreifen Brawler Smooth, Klimaanlage, hydraulische Schwingungsdämpfung, Antriebsstrangschutz, Betriebsflüssigkeiten, Kraftstofftank, Kühlmittel, Schmierstoffe und Fahrer.

Die Angaben stimmen mit den folgenden Normen überein: SAE* J1197, ISO 14397-1, CEN** EN 474-3.

Die Nennnutzlast eines mit Palettengabel ausgerüsteten Laders wird bestimmt durch: SAE J1197: 50 % der statischen Kipplast bei voll eingelenkter Maschine oder begrenzt durch die Hydraulikkraft.
CEN EN 474-3: 60 % der statischen Kipplast bei voll eingelenkter Maschine auf unebenem Boden oder begrenzt durch die Hydraulikkraft.
CEN EN 474-3: 80 % der statischen Kipplast bei voll eingelenkter Maschine auf festem, ebenem Boden oder begrenzt durch die Hydraulikkraft.

* SAE – Society of Automotive Engineers
** CEN – Europäisches Komitee für Normung

WARNUNG: Die Nutzlast der Zinken nicht überschreiten.
Die einzelnen Zinkenkapazitäten sind auf der Seite einer jeden Zinke eingestanzt.

Technische Daten der Gabel

Technische Daten der Gabel

1	Zinkenlänge	mm in	2438 96,0
2	Lastschwerpunkt	mm in	1219 48,0
	Statische Kipplast – Maschine gerade (Gabeln waagerecht)	kg lbs	15 574 34,326
	Statische Kipplast – Maschine eingelenkt (Gabeln waagerecht)	kg lbs	13 783 30,378
	Nennlast (SAE J1197 – 50 % der statischen Kipplast bei voll eingelenkter Maschine)	kg lbs	6586 14,515
	Nennlast (CEN EN 474-3, unebenes Gelände – 60 % der statischen Kipplast bei voll eingelenkter Maschine)	kg lbs	6586 14,515
	Nennlast (CEN EN 474-3, fester, ebener Untergrund – 80 % der statischen Kipplast bei voll eingelenkter Maschine)	kg lbs	6586 14,515
3	Max. Gesamtlänge	mm in	11302 444,9
4	Reichweite mit Gabel auf Standebene	mm in	1534 60,4
5	* Höhe zur Unterseite Gabelzinken bei tiefster Stellung und waagerechter Gabel	mm in	-137 -5,4
6	Gabelträgerreichweite bei horizontalen Hubarmen und waagerechter Gabel	mm in	2030 79,9
7	Gabelträgerreichweite bei maximaler Hubhöhe	mm in	946 37,2
8	Höhe über Gabelzinken bei horizontalen Hubarmen und waagerechter Gabel	mm in	2174 85,6
9	Höhe über Gabelzinken bei höchster Stellung und waagrechter Gabel	mm in	4663 183,6
10	Gesamthöhe über Gabel bei maximaler Hubhöhe (Oberkante Gabelträger bis Boden)	mm in	6035 237,6
11	Ausschütthöhe bei max. Hubhöhe und max. Vorkippwinkel	mm in	2334 91,9
12	Max. Vorkippwinkel von waagerechter Position	Grad	49
13	Gesamtbreite Gabelträger	mm in	2751 108,3
14	Gesamthöhe Gabelträger	mm in	1575 62,0
15	Außenbreite der Zinken (maximale Spreizung)	mm in	2671 105,1
16	Außenbreite der Zinken (minimale Spreizung)	mm in	849 33,4
	Zinkenbreite (einzelne Zinke)	mm in	88,9 3,5
	Zinkenstärke	mm in	203,2 8,0
	Zinkenkapazität	kg lbs	11 068 24,393
	Einsatzgewicht	kg lbs	36 596 80,657

* Negative Werte liegen unter der Planumsebene

980 IW HL

Palettengabel, Bolzenbefestigung

96"-Zinke
473-9104

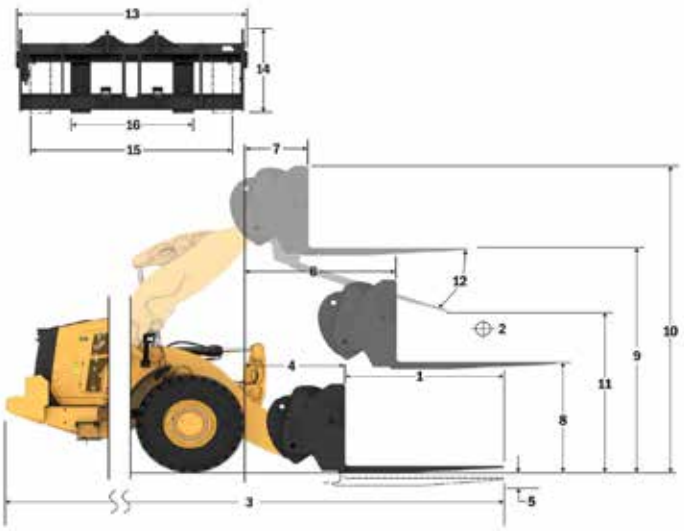

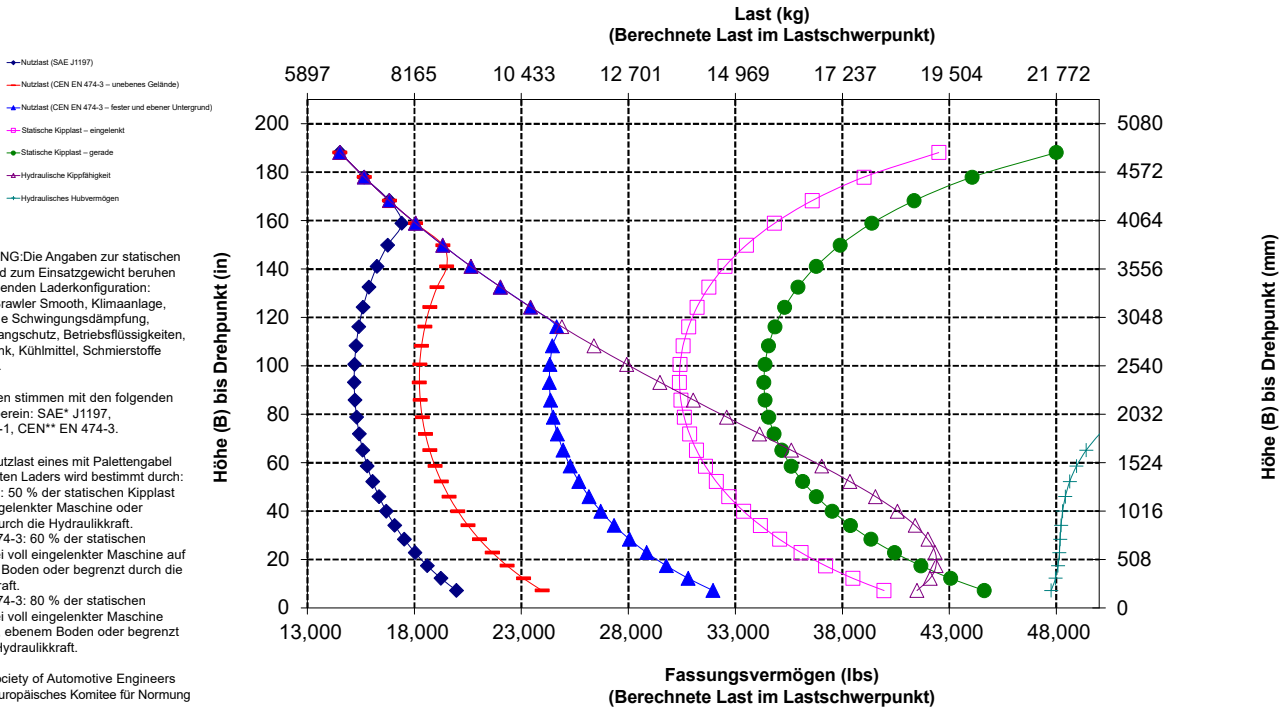

ANMERKUNG:Die Angaben zur statischen Kipplast und zum Einsatzgewicht beruhen auf der folgenden Laderkonfiguration: Vollreifen Brawler Smooth, Klimaanlage, hydraulische Schwingungsdämpfung, Antriebsstrangschutz, Betriebsflüssigkeiten, Kraftstofftank, Kühlmittel, Schmierstoffe und Fahrer.

Die Angaben stimmen mit den folgenden Normen überein: SAE* J1197, ISO 14397-1, CEN** EN 474-3.

Die Nennnutzlast eines mit Palettengabel ausgerüsteten Laders wird bestimmt durch: SAE J1197: 50 % der statischen Kipplast bei voll eingelenkter Maschine oder begrenzt durch die Hydraulikkraft.
CEN EN 474-3: 60 % der statischen Kipplast bei voll eingelenkter Maschine auf unebenem Boden oder begrenzt durch die Hydraulikkraft.
CEN EN 474-3: 80 % der statischen Kipplast bei voll eingelenkter Maschine auf festem, ebenem Boden oder begrenzt durch die Hydraulikkraft.

* SAE – Society of Automotive Engineers
** CEN – Europäisches Komitee für Normung

WARNUNG: Die Nutzlast der Zinken nicht überschreiten.
Die einzelnen Zinkenkapazitäten sind auf der Seite einer jeden Zinke eingestanzt.

Technische Daten der Gabel

Technische Daten der Gabel

1	Zinkenlänge	mm in	1829 72,0
2	Lastschwerpunkt	mm in	914 36,0
	Statische Kipplast – Maschine gerade (Gabeln waagerecht)	kg lbs	18 021 39,719
	Statische Kipplast – Maschine eingelenkt (Gabeln waagerecht)	kg lbs	15 675 34,548
	Nennlast (SAE J1197 – 50 % der statischen Kipplast bei voll eingelenkter Maschine)	kg lbs	7838 17,274
	Nennlast (CEN EN 474-3, unebenes Gelände – 60 % der statischen Kipplast bei voll eingelenkter Maschine)	kg lbs	8530 18,799
	Nennlast (CEN EN 474-3, fester, ebener Untergrund – 80 % der statischen Kipplast bei voll eingelenkter Maschine)	kg lbs	8530 18,799
3	Max. Gesamtlänge	mm in	10507 413,7
4	Reichweite mit Gabel auf Standebene	mm in	1349 53,1
5	* Höhe zur Unterseite Gabelzinken bei tiefster Stellung und waagerechter Gabel	mm in	-145 -5,7
6	Gabelträgerreichweite bei horizontalen Hubarmen und waagerechter Gabel	mm in	1870 73,6
7	Gabelträgerreichweite bei maximaler Hubhöhe	mm in	943 37,1
8	Höhe über Gabelzinken bei horizontalen Hubarmen und waagerechter Gabel	mm in	2167 85,3
9	Höhe über Gabelzinken bei höchster Stellung und waagrechter Gabel	mm in	4436 174,6
10	Gesamthöhe über Gabel bei maximaler Hubhöhe (Oberkante Gabelträger bis Boden)	mm in	5814 228,9
11	Ausschütthöhe bei max. Hubhöhe und max. Vorkippwinkel	mm in	2386 93,9
12	Max. Vorkippwinkel von waagerechter Position	Grad	58
13	Gesamtbreite Gabelträger	mm in	2751 108,3
14	Gesamthöhe Gabelträger	mm in	1581 62,3
15	Außenbreite der Zinken (maximale Spreizung)	mm in	2671 105,1
16	Außenbreite der Zinken (minimale Spreizung)	mm in	849 33,4
	Zinkenbreite (einzelne Zinke)	mm in	88,9 3,5
	Zinkenstärke	mm in	203,2 8,0
	Zinkenkapazität	kg lbs	14 742 32,491
	Einsatzgewicht	kg lbs	36 230 79,852

* Negative Werte liegen unter der Planumsebene

980 IW STD

Palettengabel, Bolzenbefestigung

72"-Zinke
473-9106

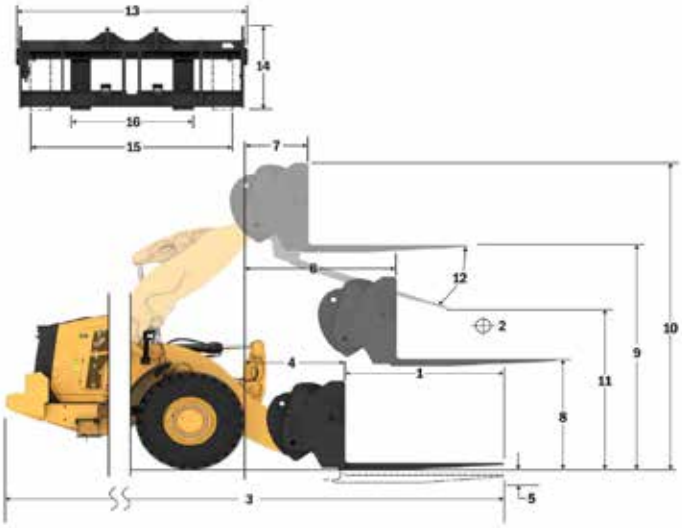

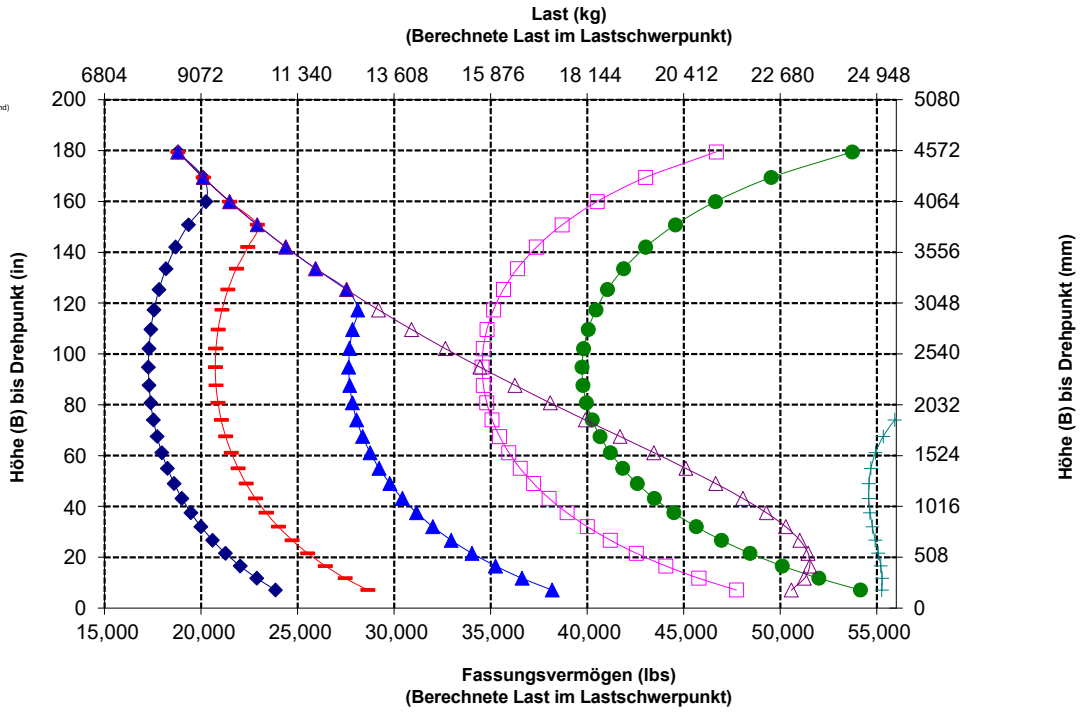

ANMERKUNG:Die Angaben zur statischen Kipplast und zum Einsatzgewicht beruhen auf der folgenden Laderkonfiguration: Vollreifen Brawler Smooth, Klimaanlage, hydraulische Schwingungsdämpfung, Antriebsstrangschutz, Betriebsflüssigkeiten, Kraftstofftank, Kühlmittel, Schmierstoffe und Fahrer.

Die Angaben stimmen mit den folgenden Normen überein: SAE* J1197, |ISO 14397-1, CEN** EN 474-3.

Die Nennnutzlast eines mit Palettengabel ausgerüsteten Laders wird bestimmt durch: SAE J1197: 50 % der statischen Kipplast bei voll eingelenkter Maschine oder begrenzt durch die Hydraulikkraft.
CEN EN 474-3: 60 % der statischen Kipplast bei voll eingelenkter Maschine auf unebenem Boden oder begrenzt durch die Hydraulikkraft.
CEN EN 474-3: 80 % der statischen Kipplast bei voll eingelenkter Maschine auf festem, ebenem Boden oder begrenzt durch die Hydraulikkraft.

* SAE – Society of Automotive Engineers
** CEN – Europäisches Komitee für Normung

WARNUNG: Die Nutzlast der Zinken nicht überschreiten.
Die einzelnen Zinkenkapazitäten sind auf der Seite einer jeden Zinke eingestanzt.

Technische Daten der Gabel

Technische Daten der Gabel

1	Zinkenlänge	mm in	1829 72,0
2	Lastschwerpunkt	mm in	914 36,0
	Statische Kipplast – Maschine gerade (Gabeln waagerecht)	kg lbs	17 059 37,597
	Statische Kipplast – Maschine eingelenkt (Gabeln waagerecht)	kg lbs	15 127 33,339
	Nennlast (SAE J1197 – 50 % der statischen Kipplast bei voll eingelenkter Maschine)	kg lbs	7563 16,670
	Nennlast (CEN EN 474-3, unebenes Gelände – 60 % der statischen Kipplast bei voll eingelenkter Maschine)	kg lbs	8317 18,330
	Nennlast (CEN EN 474-3, fester, ebener Untergrund – 80 % der statischen Kipplast bei voll eingelenkter Maschine)	kg lbs	8317 18,330
3	Max. Gesamtlänge	mm in	10696 421,1
4	Reichweite mit Gabel auf Standebene	mm in	1538 60,6
5	* Höhe zur Unterseite Gabelzinken bei tiefster Stellung und waagerechter Gabel	mm in	-143 -5,6
6	Gabelträgerreichweite bei horizontalen Hubarmen und waagerechter Gabel	mm in	2030 79,9
7	Gabelträgerreichweite bei maximaler Hubhöhe	mm in	946 37,2
8	Höhe über Gabelzinken bei horizontalen Hubarmen und waagerechter Gabel	mm in	2167 85,3
9	Höhe über Gabelzinken bei höchster Stellung und waagrechter Gabel	mm in	4657 183,3
10	Gesamthöhe über Gabel bei maximaler Hubhöhe (Oberkante Gabelträger bis Boden)	mm in	6035 237,6
11	Ausschütthöhe bei max. Hubhöhe und max. Vorkippwinkel	mm in	2789 109,8
12	Max. Vorkippwinkel von waagerechter Position	Grad	49
13	Gesamtbreite Gabelträger	mm in	2751 108,3
14	Gesamthöhe Gabelträger	mm in	1581 62,3
15	Außenbreite der Zinken (maximale Spreizung)	mm in	2671 105,1
16	Außenbreite der Zinken (minimale Spreizung)	mm in	849 33,4
	Zinkenbreite (einzelne Zinke)	mm in	88,9 3,5
	Zinkenstärke	mm in	203,2 8,0
	Zinkenkapazität	kg lbs	14 742 32,491
	Einsatzgewicht	kg lbs	36 364 80,146

* Negative Werte liegen unter der Planumsebene

980 IW HL

Palettengabel, Bolzenbefestigung

72"-Zinke
473-9106

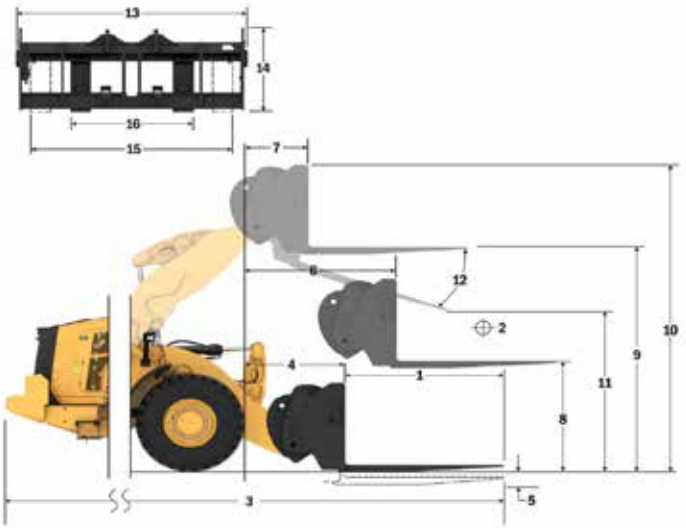

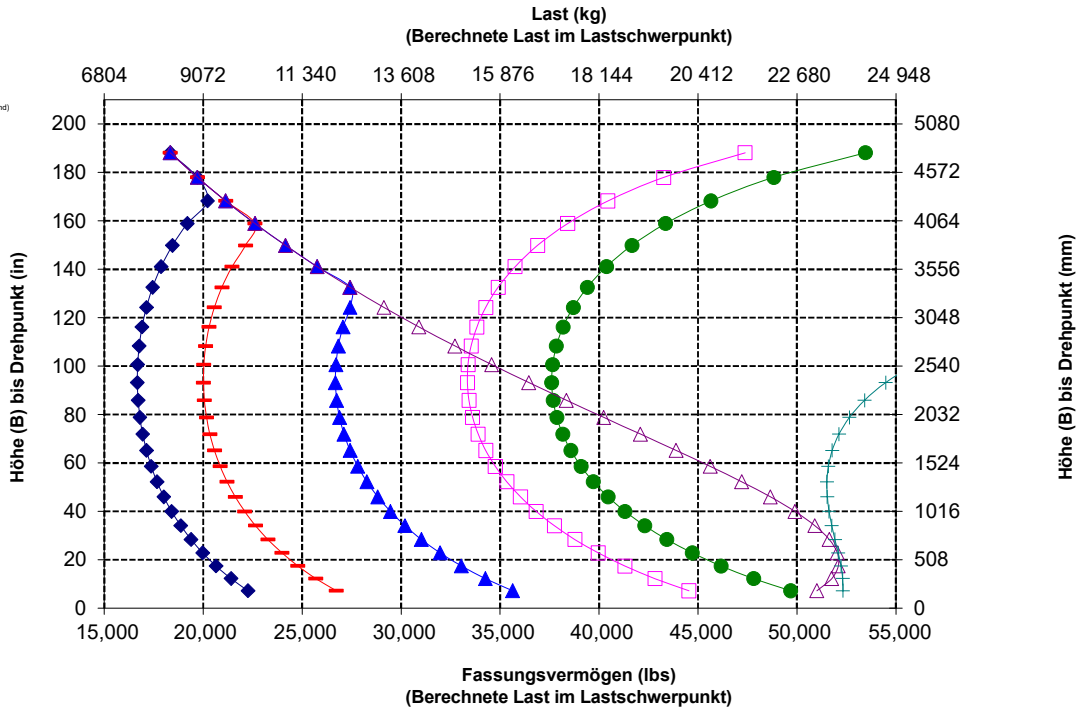

ANMERKUNG: Die Angaben zur statischen Kipplast und zum Einsatzgewicht beruhen auf der folgenden Laderkonfiguration: Vollreifen Brawler Smooth, Klimaanlage, hydraulische Schwingungsdämpfung, Antriebsstrangschutz, Betriebsflüssigkeiten, Kraftstofftank, Kühlmittel, Schmierstoffe und Fahrer.

Die Angaben stimmen mit den folgenden Normen überein: SAE* J1197, ISO 14397-1, CEN** EN 474-3.

Die Nennnutzlast eines mit Palettengabel ausgerüsteten Laders wird bestimmt durch: SAE J1197: 50 % der statischen Kipplast bei voll eingelenkter Maschine oder begrenzt durch die Hydraulikkraft.
CEN EN 474-3: 60 % der statischen Kipplast bei voll eingelenkter Maschine auf unebenem Boden oder begrenzt durch die Hydraulikkraft.
CEN EN 474-3: 80 % der statischen Kipplast bei voll eingelenkter Maschine auf festem, ebenem Boden oder begrenzt durch die Hydraulikkraft.

* SAE – Society of Automotive Engineers
** CEN – Europäisches Komitee für Normung

WARNUNG: Die Nutzlast der Zinken nicht überschreiten.
Die einzelnen Zinkenkapazitäten sind auf der Seite einer jeden Zinke eingestanzt.

Technische Daten der Gabel

Technische Daten der Gabel

1	Zinkenlänge	mm	1830
		in	72,0
2	Lastschwerpunkt	mm	915
		in	36,0
	Statische Kipplast – Maschine gerade (Gabeln waagerecht)	kg	18 732
		lbs	41,286
	Statische Kipplast – Maschine eingelenkt (Gabeln waagerecht)	kg	16 368
		lbs	36,075
	Nennlast (SAE J1197 – 50 % der statischen Kipplast bei voll eingelenkter Maschine)	kg	8184
		lbs	18,038
	Nennlast (CEN EN 474-3, unebenes Gelände – 60 % der statischen Kipplast bei voll eingelenkter Maschine)	kg	8327
		lbs	18,352
	Nennlast (CEN EN 474-3, fester, ebener Untergrund – 80 % der statischen Kipplast bei voll eingelenkter Maschine)	kg	8327
		lbs	18,352
3	Max. Gesamtlänge	mm	10384
		in	408,8
4	Reichweite mit Gabel auf Standebene	mm	1225
		in	48,2
5	* Höhe zur Unterseite Gabelzinken bei tiefster Stellung und waagerechter Gabel	mm	-146
		in	-5,8
6	Gabelträgerreichweite bei horizontalen Hubarmen und waagerechter Gabel	mm	1839
		in	72,4
7	Gabelträgerreichweite bei maximaler Hubhöhe	mm	913
		in	35,9
8	Höhe über Gabelzinken bei horizontalen Hubarmen und waagerechter Gabel	mm	2028
		in	79,8
9	Höhe über Gabelzinken bei höchster Stellung und waagrechter Gabel	mm	4297
		in	169,2
10	Gesamthöhe über Gabel bei maximaler Hubhöhe (Oberkante Gabelträger bis Boden)	mm	5072
		in	199,7
11	Ausschütthöhe bei max. Hubhöhe und max. Vorkippwinkel	mm	2681
		in	105,5
12	Max. Vorkippwinkel von waagerechter Position	Grad	45
13	Gesamtbreite Gabelträger	mm	2217
		in	87,3
14	Gesamthöhe Gabelträger	mm	840
		in	33,1
15	Außenbreite der Zinken (maximale Spreizung)	mm	2070
		in	81,5
16	Außenbreite der Zinken (minimale Spreizung)	mm	470
		in	18,5
	Zinkenbreite (einzelne Zinke)	mm	150,0
		in	5,9
	Zinkenstärke	mm	65,0
		in	2,6
	Zinkenkapazität	kg	5246
		lbs	11,562
	Einsatzgewicht	kg	35 561
		lbs	78,377

* Negative Werte liegen unter der Planumsebene

980 IW STD

Palettengabel, FUSION

	87"-Gabelträger	72"-Zinke
	530-1861	530-1869

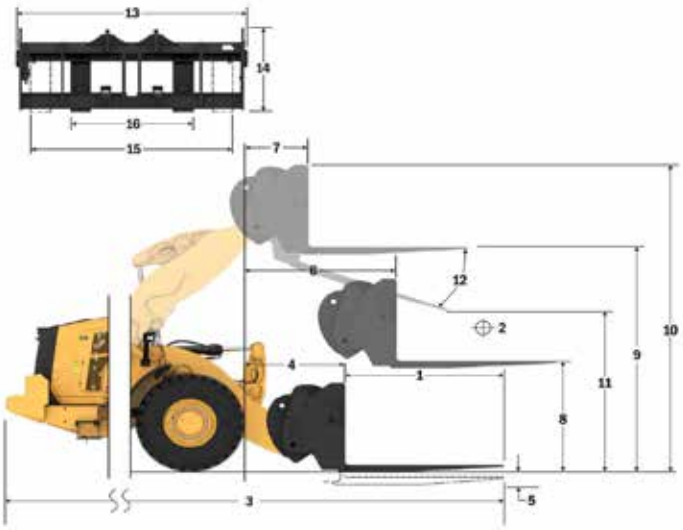

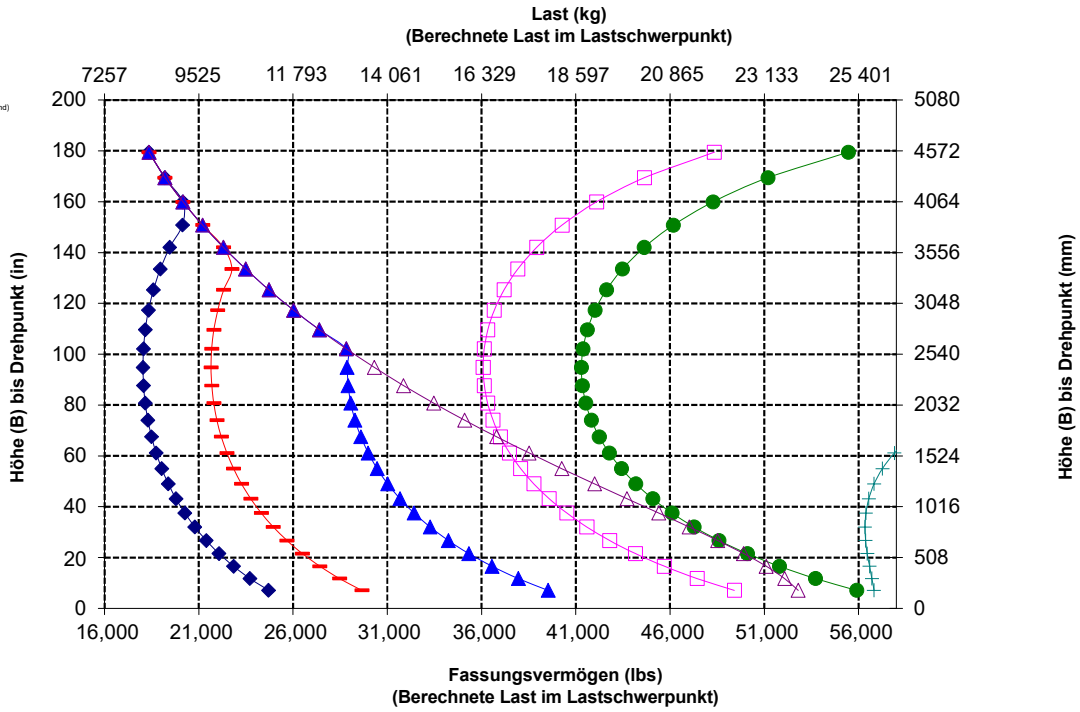

ANMERKUNG:Die Angaben zur statischen Kipplast und zum Einsatzgewicht beruhen auf der folgenden Laderkonfiguration: Vollreifen Brawler Smooth, Klimaanlage, hydraulische Schwingungsdämpfung, Antriebsstrangschutz, Betriebsflüssigkeiten, Kraftstofftank, Kühlmittel, Schmierstoffe und Fahrer.

Die Angaben stimmen mit den folgenden Normen überein: SAE* J1197, ISO 14397-1, CEN** EN 474-3.

Die Nennnutzlast eines mit Palettengabel ausgerüsteten Laders wird bestimmt durch:
SAE J1197: 50 % der statischen Kipplast bei voll eingelenkter Maschine oder begrenzt durch die Hydraulikkraft.
CEN EN 474-3: 60 % der statischen Kipplast bei voll eingelenkter Maschine auf unebenem Boden oder begrenzt durch die Hydraulikkraft.
CEN EN 474-3: 80 % der statischen Kipplast bei voll eingelenkter Maschine auf festem, ebenem Boden oder begrenzt durch die Hydraulikkraft.

* SAE – Society of Automotive Engineers
** CEN – Europäisches Komitee für Normung

WARNUNG: Die Nutzlast der Zinken nicht überschreiten.
Die einzelnen Zinkenkapazitäten sind auf der Seite einer jeden Zinke eingestanzt.

Technische Daten der Gabel

Technische Daten der Gabel

1	Zinkenlänge	mm in	1830 72,0
2	Lastschwerpunkt	mm in	915 36,0
	Statische Kipplast – Maschine gerade (Gabeln waagerecht)	kg lbs	17 694 38,998
	Statische Kipplast – Maschine eingelenkt (Gabeln waagerecht)	kg lbs	15 754 34,723
	Nennlast (SAE J1197 – 50 % der statischen Kipplast bei voll eingelenkter Maschine)	kg lbs	7877 17,361
	Nennlast (CEN EN 474-3, unebenes Gelände – 60 % der statischen Kipplast bei voll eingelenkter Maschine)	kg lbs	7970 17,566
	Nennlast (CEN EN 474-3, fester, ebener Untergrund – 80 % der statischen Kipplast bei voll eingelenkter Maschine)	kg lbs	7970 17,566
3	Max. Gesamtlänge	mm in	10593 417,0
4	Reichweite mit Gabel auf Standebene	mm in	1434 56,4
5	* Höhe zur Unterseite Gabelzinken bei tiefster Stellung und waagerechter Gabel	mm in	-145 -5,7
6	Gabelträgerreichweite bei horizontalen Hubarmen und waagerechter Gabel	mm in	2012 79,2
7	Gabelträgerreichweite bei maximaler Hubhöhe	mm in	928 36,5
8	Höhe über Gabelzinken bei horizontalen Hubarmen und waagerechter Gabel	mm in	2028 79,8
9	Höhe über Gabelzinken bei höchster Stellung und waagrechter Gabel	mm in	4517 177,8
10	Gesamthöhe über Gabel bei maximaler Hubhöhe (Oberkante Gabelträger bis Boden)	mm in	5292 208,3
11	Ausschütthöhe bei max. Hubhöhe und max. Vorkippwinkel	mm in	2759 108,6
12	Max. Vorkippwinkel von waagerechter Position	Grad	51
13	Gesamtbreite Gabelträger	mm in	2217 87,3
14	Gesamthöhe Gabelträger	mm in	840 33,1
15	Außenbreite der Zinken (maximale Spreizung)	mm in	2070 81,5
16	Außenbreite der Zinken (minimale Spreizung)	mm in	470 18,5
	Zinkenbreite (einzelne Zinke)	mm in	150,0 5,9
	Zinkenstärke	mm in	65,0 2,6
	Zinkenkapazität	kg lbs	5246 11,562
	Einsatzgewicht	kg lbs	35 699 78,680

* Negative Werte liegen unter der Planumsebene

980 IW HL

Palettengabel, FUSION

	87"-Gabelträger	72"-Zinke
	530-1861	530-1869

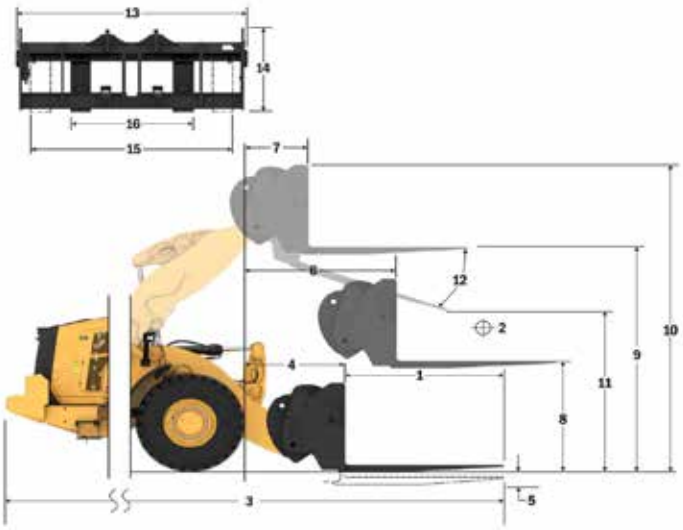

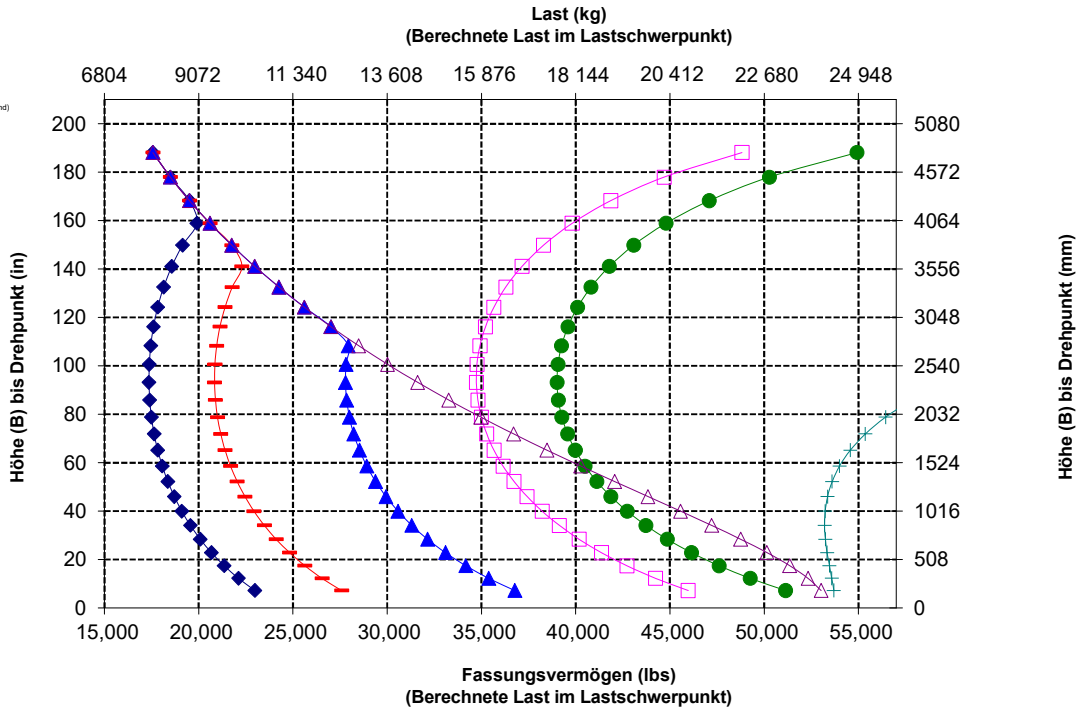

ANMERKUNG:Die Angaben zur statischen Kipplast und zum Einsatzgewicht beruhen auf der folgenden Laderkonfiguration: Vollreifen Brawler Smooth, Klimaanlage, hydraulische Schwingungsdämpfung, Antriebsstrangschutz, Betriebsflüssigkeiten, Kraftstofftank, Kühlmittel, Schmierstoffe und Fahrer.

Die Angaben stimmen mit den folgenden Normen überein: SAE* J1197, ISO 14397-1, CEN** EN 474-3.

Die Nennnutzlast eines mit Palettengabel ausgerüsteten Laders wird bestimmt durch: SAE J1197: 50 % der statischen Kipplast bei voll eingelenkter Maschine oder begrenzt durch die Hydraulikkraft.
CEN EN 474-3: 60 % der statischen Kipplast bei voll eingelenkter Maschine auf unebenem Boden oder begrenzt durch die Hydraulikkraft.
CEN EN 474-3: 80 % der statischen Kipplast bei voll eingelenkter Maschine auf festem, ebenem Boden oder begrenzt durch die Hydraulikkraft.

* SAE – Society of Automotive Engineers
** CEN – Europäisches Komitee für Normung

WARNUNG: Die Nutzlast der Zinken nicht überschreiten.
Die einzelnen Zinkenkapazitäten sind auf der Seite einer jeden Zinke eingestanzt.

Technische Daten der Gabel

Technische Daten der Gabel

1	Zinkenlänge	mm in	1829 72,0
2	Lastschwerpunkt	mm in	914 36,0
	Statische Kipplast – Maschine gerade (Gabeln waagerecht)	kg lbs	18 136 39,972
	Statische Kipplast – Maschine eingelenkt (Gabeln waagerecht)	kg lbs	15 764 34,743
	Nennlast (SAE J1197 – 50 % der statischen Kipplast bei voll eingelenkter Maschine)	kg lbs	7882 17,371
	Nennlast (CEN EN 474-3, unebenes Gelände – 60 % der statischen Kipplast bei voll eingelenkter Maschine)	kg lbs	8905 19,627
	Nennlast (CEN EN 474-3, fester, ebener Untergrund – 80 % der statischen Kipplast bei voll eingelenkter Maschine)	kg lbs	8905 19,627
3	Max. Gesamtlänge	mm in	10347 407,4
4	Reichweite mit Gabel auf Standebene	mm in	1189 46,8
5	* Höhe zur Unterseite Gabelzinken bei tiefster Stellung und waagerechter Gabel	mm in	-95 -3,7
6	Gabelträgerreichweite bei horizontalen Hubarmen und waagerechter Gabel	mm in	1826 71,9
7	Gabelträgerreichweite bei maximaler Hubhöhe	mm in	899 35,4
8	Höhe über Gabelzinken bei horizontalen Hubarmen und waagerechter Gabel	mm in	2099 82,6
9	Höhe über Gabelzinken bei höchster Stellung und waagrechter Gabel	mm in	4368 172,0
10	Gesamthöhe über Gabel bei maximaler Hubhöhe (Oberkante Gabelträger bis Boden)	mm in	5412 213,1
11	Ausschütthöhe bei max. Hubhöhe und max. Vorkippwinkel	mm in	2502 98,5
12	Max. Vorkippwinkel von waagerechter Position	Grad	55
13	Gesamtbreite Gabelträger	mm in	2821 111,1
14	Gesamthöhe Gabelträger	mm in	1129 44,4
15	Außenbreite der Zinken (maximale Spreizung)	mm in	2627 103,4
16	Außenbreite der Zinken (minimale Spreizung)	mm in	747 29,4
	Zinkenbreite (einzelne Zinke)	mm in	250,0 9,8
	Zinkenstärke	mm in	85,0 3,3
	Zinkenkapazität	kg lbs	18 700 41,215
	Einsatzgewicht	kg lbs	36 438 80,310

* Negative Werte liegen unter der Planumsebene

980 IW STD

Baugabel – FUSION

108"-Gabelträger	72"-Zinke
523-4199	523-4200

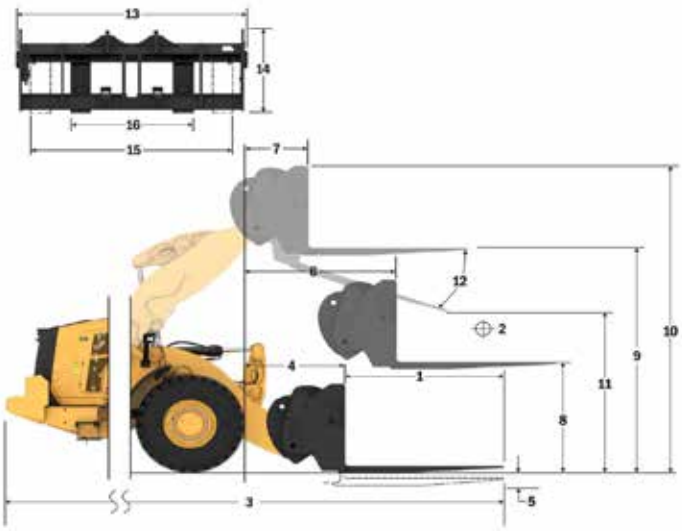

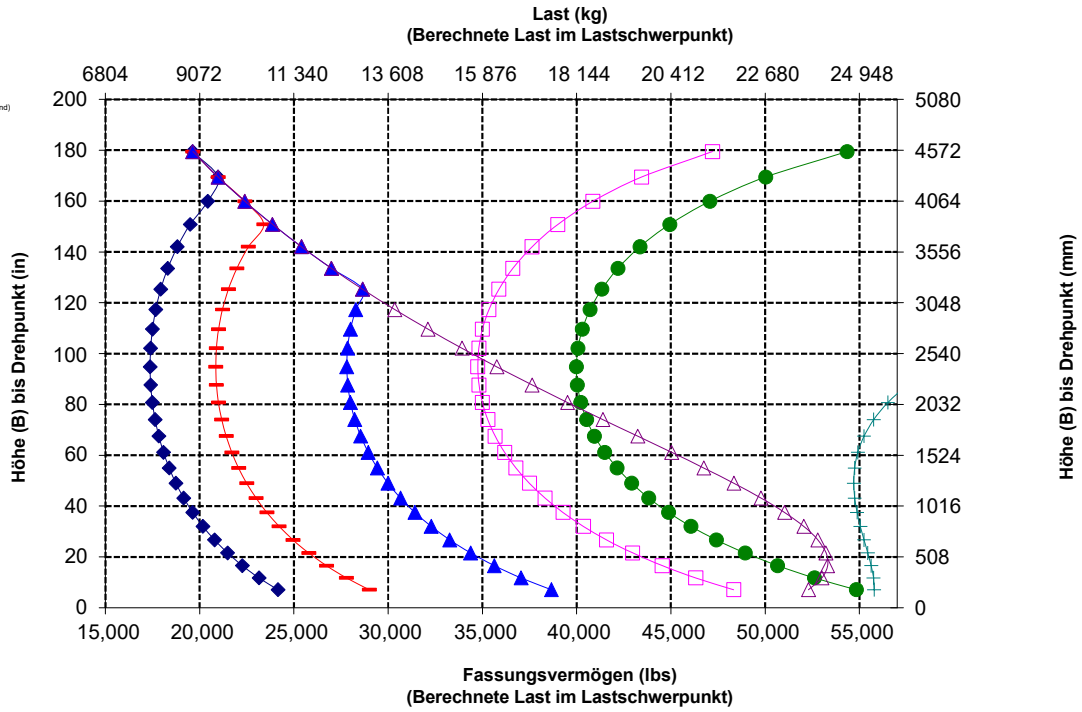

ANMERKUNG:Die Angaben zur statischen Kipplast und zum Einsatzgewicht beruhen auf der folgenden Laderkonfiguration: Vollreifen Brawler Smooth, Klimaanlage, hydraulische Schwingungsdämpfung, Antriebsstrangschutz, Betriebsflüssigkeiten, Kraftstofftank, Kühlmittel, Schmierstoffe und Fahrer.

Die Angaben stimmen mit den folgenden Normen überein: SAE* J1197, ISO 14397-1, CEN** EN 474-3.

Die Nennnutzlast eines mit Palettengabel ausgerüsteten Laders wird bestimmt durch: SAE J1197: 50 % der statischen Kipplast bei voll eingelenkter Maschine oder begrenzt durch die Hydraulikkraft.
CEN EN 474-3: 60 % der statischen Kipplast bei voll eingelenkter Maschine auf unebenem Boden oder begrenzt durch die Hydraulikkraft.
CEN EN 474-3: 80 % der statischen Kipplast bei voll eingelenkter Maschine auf festem, ebenem Boden oder begrenzt durch die Hydraulikkraft.

* SAE – Society of Automotive Engineers
** CEN – Europäisches Komitee für Normung

WARNUNG: Die Nutzlast der Zinken nicht überschreiten.
Die einzelnen Zinkenkapazitäten sind auf der Seite einer jeden Zinke eingestanzt.

Technische Daten der Gabel

Technische Daten der Gabel

1	Zinkenlänge	mm in	1829 72,0
2	Lastschwerpunkt	mm in	914 36,0
	Statische Kipplast – Maschine gerade (Gabeln waagerecht)	kg lbs	17 083 37,651
	Statische Kipplast – Maschine eingelenkt (Gabeln waagerecht)	kg lbs	15 137 33,362
	Nennlast (SAE J1197 – 50 % der statischen Kipplast bei voll eingelenkter Maschine)	kg lbs	7568 16,681
	Nennlast (CEN EN 474-3, unebenes Gelände – 60 % der statischen Kipplast bei voll eingelenkter Maschine)	kg lbs	8586 18,924
	Nennlast (CEN EN 474-3, fester, ebener Untergrund – 80 % der statischen Kipplast bei voll eingelenkter Maschine)	kg lbs	8586 18,924
3	Max. Gesamtlänge	mm in	10555 415,6
4	Reichweite mit Gabel auf Standebene	mm in	1397 55,0
5	* Höhe zur Unterseite Gabelzinken bei tiefster Stellung und waagerechter Gabel	mm in	-91 -3,6
6	Gabelträgerreichweite bei horizontalen Hubarmen und waagerechter Gabel	mm in	1999 78,7
7	Gabelträgerreichweite bei maximaler Hubhöhe	mm in	915 36,0
8	Höhe über Gabelzinken bei horizontalen Hubarmen und waagerechter Gabel	mm in	2101 82,7
9	Höhe über Gabelzinken bei höchster Stellung und waagrechter Gabel	mm in	4590 180,7
10	Gesamthöhe über Gabel bei maximaler Hubhöhe (Oberkante Gabelträger bis Boden)	mm in	5634 221,8
11	Ausschütthöhe bei max. Hubhöhe und max. Vorkippwinkel	mm in	2613 102,9
12	Max. Vorkippwinkel von waagerechter Position	Grad	61
13	Gesamtbreite Gabelträger	mm in	2821 111,1
14	Gesamthöhe Gabelträger	mm in	1129 44,4
15	Außenbreite der Zinken (maximale Spreizung)	mm in	2627 103,4
16	Außenbreite der Zinken (minimale Spreizung)	mm in	747 29,4
	Zinkenbreite (einzelne Zinke)	mm in	250,0 9,8
	Zinkenstärke	mm in	85,0 3,3
	Zinkenkapazität	kg lbs	18 700 41,215
	Einsatzgewicht	kg lbs	36 576 80,613

* Negative Werte liegen unter der Planumsebene

980 IW HL

Baugabel – FUSION

108"-Gabelträger	72"-Zinke
523-4199	523-4200

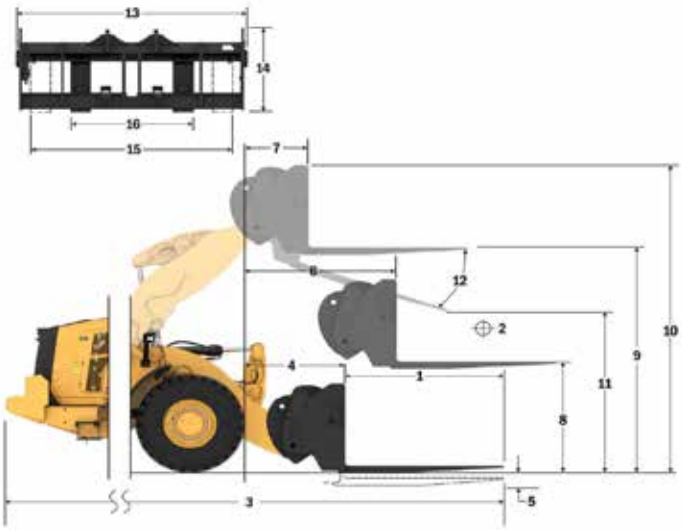

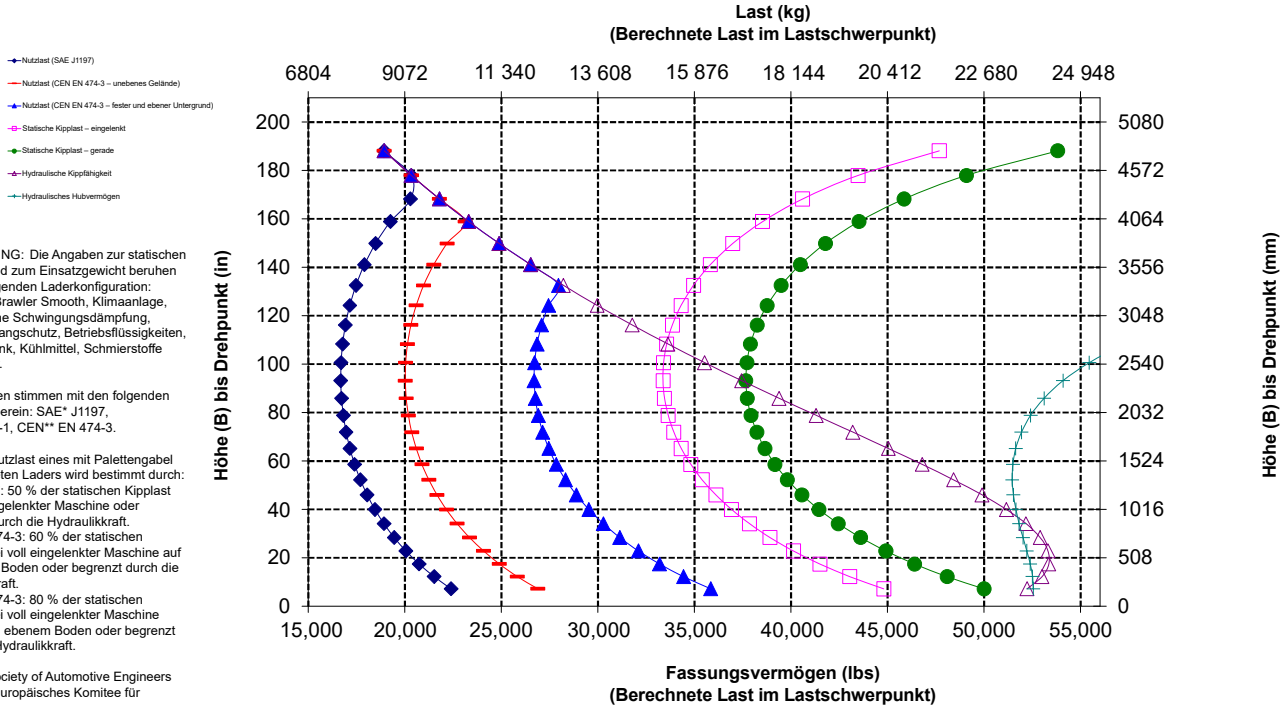

ANMERKUNG: Die Angaben zur statischen Kipplast und zum Einsatzgewicht beruhen auf der folgenden Laderkonfiguration: Vollreifen Brawler Smooth, Klimaanlage, hydraulische Schwingungsdämpfung, Antriebsstrangschutz, Betriebsflüssigkeiten, Kraftstofftank, Kühlmittel, Schmierstoffe und Fahrer.

Die Angaben stimmen mit den folgenden Normen überein: SAE* J1197, ISO 14397-1, CEN** EN 474-3.

Die Nennnutzlast eines mit Palettengabel ausgerüsteten Laders wird bestimmt durch:
SAE J1197: 50 % der statischen Kipplast bei voll eingelenkter Maschine oder begrenzt durch die Hydraulikkraft.
CEN EN 474-3: 60 % der statischen Kipplast bei voll eingelenkter Maschine auf unebenem Boden oder begrenzt durch die Hydraulikkraft.
CEN EN 474-3: 80 % der statischen Kipplast bei voll eingelenkter Maschine auf festem, ebenem Boden oder begrenzt durch die Hydraulikkraft.

* SAE – Society of Automotive Engineers
** CEN – Europäisches Komitee für Normung

WARNUNG: Die Nutzlast der Zinken nicht überschreiten.
Die einzelnen Zinkenkapazitäten sind auf der Seite einer jeden Zinke eingestanzt.

Technische Daten der Gabel

Technische Daten der Gabel

1	Zinkenlänge	mm in	2134 84,0
2	Lastschwerpunkt	mm in	1067 42,0
	Statische Kipplast – Maschine gerade (Gabeln waagerecht)	kg lbs	17 316 38,165
	Statische Kipplast – Maschine eingelenkt (Gabeln waagerecht)	kg lbs	15 038 33,144
	Nennlast (SAE J1197 – 50 % der statischen Kipplast bei voll eingelenkter Maschine)	kg lbs	7519 16,572
	Nennlast (CEN EN 474-3, unebenes Gelände – 60 % der statischen Kipplast bei voll eingelenkter Maschine)	kg lbs	7914 17,442
	Nennlast (CEN EN 474-3, fester, ebener Untergrund – 80 % der statischen Kipplast bei voll eingelenkter Maschine)	kg lbs	7914 17,442
3	Max. Gesamtlänge	mm in	10655 419,5
4	Reichweite mit Gabel auf Standebene	mm in	1193 47,0
5	* Höhe zur Unterseite Gabelzinken bei tiefster Stellung und waagerechter Gabel	mm in	-95 -3,7
6	Gabelträgerreichweite bei horizontalen Hubarmen und waagerechter Gabel	mm in	1826 71,9
7	Gabelträgerreichweite bei maximaler Hubhöhe	mm in	899 35,4
8	Höhe über Gabelzinken bei horizontalen Hubarmen und waagerechter Gabel	mm in	2104 82,8
9	Höhe über Gabelzinken bei höchster Stellung und waagrechter Gabel	mm in	4373 172,2
10	Gesamthöhe über Gabel bei maximaler Hubhöhe (Oberkante Gabelträger bis Boden)	mm in	5412 213,1
11	Ausschütthöhe bei max. Hubhöhe und max. Vorkippwinkel	mm in	2251 88,6
12	Max. Vorkippwinkel von waagerechter Position	Grad	55
13	Gesamtbreite Gabelträger	mm in	2821 111,1
14	Gesamthöhe Gabelträger	mm in	1129 44,4
15	Außenbreite der Zinken (maximale Spreizung)	mm in	2627 103,4
16	Außenbreite der Zinken (minimale Spreizung)	mm in	747 29,4
	Zinkenbreite (einzelne Zinke)	mm in	250,0 9,8
	Zinkenstärke	mm in	90,0 3,5
	Zinkenkapazität	kg lbs	17 729 39,075
	Einsatzgewicht	kg lbs	36 540 80,535

* Negative Werte liegen unter der Planumsebene

980 IW STD

Baugabel – FUSION

	108"-Gabelträger	84"-Zinke
	523-4199	523-4201

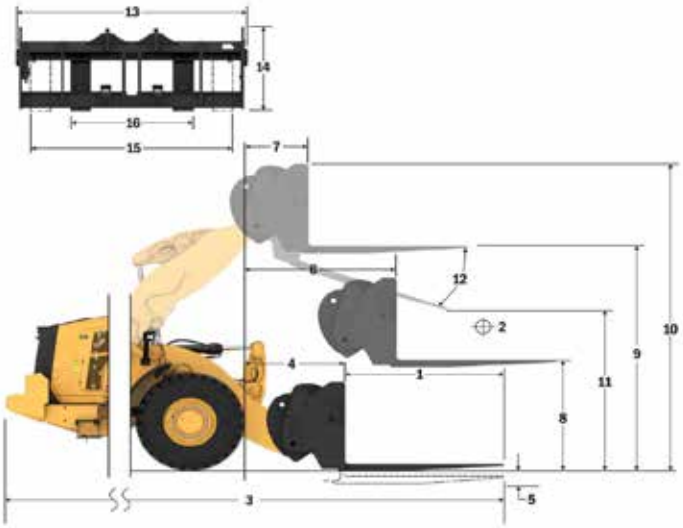

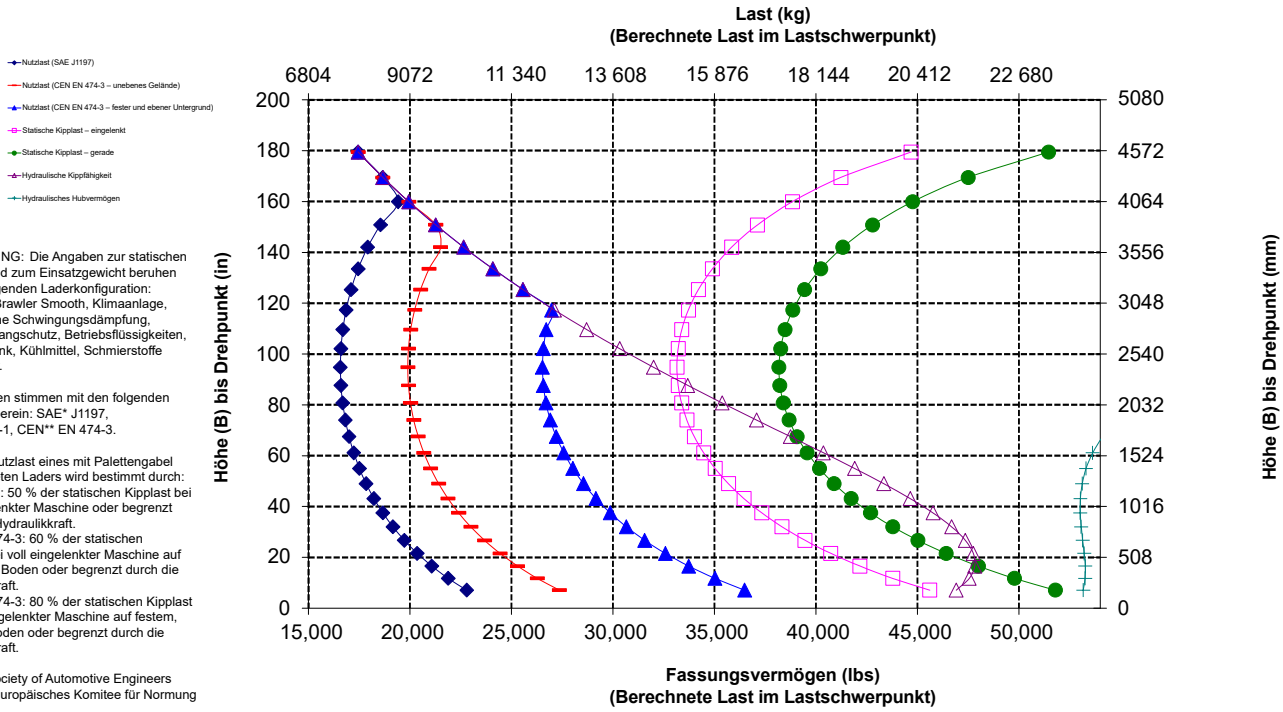

ANMERKUNG: Die Angaben zur statischen Kipplast und zum Einsatzgewicht beruhen auf der folgenden Laderkonfiguration: Vollreifen Brawler Smooth, Klimaanlage, hydraulische Schwingungsdämpfung, Antriebsstrangschutz, Betriebsflüssigkeiten, Kraftstofftank, Kühlmittel, Schmierstoffe und Fahrer.

Die Angaben stimmen mit den folgenden Normen überein: SAE* J1197, ISO 14397-1, CEN** EN 474-3.

Die Nennnutzlast eines mit Palettengabel ausgerüsteten Laders wird bestimmt durch:
SAE J1197: 50 % der statischen Kipplast bei voll eingelenkter Maschine oder begrenzt durch die Hydraulikkraft.
CEN EN 474-3: 60 % der statischen Kipplast bei voll eingelenkter Maschine auf unebenem Boden oder begrenzt durch die Hydraulikkraft.
CEN EN 474-3: 80 % der statischen Kipplast bei voll eingelenkter Maschine auf festem, ebenem Boden oder begrenzt durch die Hydraulikkraft.

* SAE – Society of Automotive Engineers
** CEN – Europäisches Komitee für Normung

WARNUNG: Die Nutzlast der Zinken nicht überschreiten.
Die einzelnen Zinkenkapazitäten sind auf der Seite einer jeden Zinke eingestanzt.

Technische Daten der Gabel

Technische Daten der Gabel

1	Zinkenlänge	mm in	2134 84,0
2	Lastschwerpunkt	mm in	1067 42,0
	Statische Kipplast – Maschine gerade (Gabeln waagerecht)	kg lbs	16 333 35,997
	Statische Kipplast – Maschine eingelenkt (Gabeln waagerecht)	kg lbs	14 461 31,871
	Nennlast (SAE J1197 – 50 % der statischen Kipplast bei voll eingelenkter Maschine)	kg lbs	7230 15,936
	Nennlast (CEN EN 474-3, unebenes Gelände – 60 % der statischen Kipplast bei voll eingelenkter Maschine)	kg lbs	7633 16,824
	Nennlast (CEN EN 474-3, fester, ebener Untergrund – 80 % der statischen Kipplast bei voll eingelenkter Maschine)	kg lbs	7633 16,824
3	Max. Gesamtlänge	mm in	10863 427,7
4	Reichweite mit Gabel auf Standebene	mm in	1401 55,2
5	* Höhe zur Unterseite Gabelzinken bei tiefster Stellung und waagerechter Gabel	mm in	-91 -3,6
6	Gabelträgerreichweite bei horizontalen Hubarmen und waagerechter Gabel	mm in	1999 78,7
7	Gabelträgerreichweite bei maximaler Hubhöhe	mm in	915 36,0
8	Höhe über Gabelzinken bei horizontalen Hubarmen und waagerechter Gabel	mm in	2106 82,9
9	Höhe über Gabelzinken bei höchster Stellung und waagrechter Gabel	mm in	4595 180,9
10	Gesamthöhe über Gabel bei maximaler Hubhöhe (Oberkante Gabelträger bis Boden)	mm in	5634 221,8
11	Ausschütthöhe bei max. Hubhöhe und max. Vorkippwinkel	mm in	2346 92,4
12	Max. Vorkippwinkel von waagerechter Position	Grad	61
13	Gesamtbreite Gabelträger	mm in	2821 111,1
14	Gesamthöhe Gabelträger	mm in	1129 44,4
15	Außenbreite der Zinken (maximale Spreizung)	mm in	2627 103,4
16	Außenbreite der Zinken (minimale Spreizung)	mm in	747 29,4
	Zinkenbreite (einzelne Zinke)	mm in	250,0 9,8
	Zinkenstärke	mm in	90,0 3,5
	Zinkenkapazität	kg lbs	17 729 39,075
	Einsatzgewicht	kg lbs	36 678 80,838

* Negative Werte liegen unter der Planumsebene

980 IW HL

Baugabel – FUSION

108"-Gabelträger	84"-Zinke
523-4199	523-4201

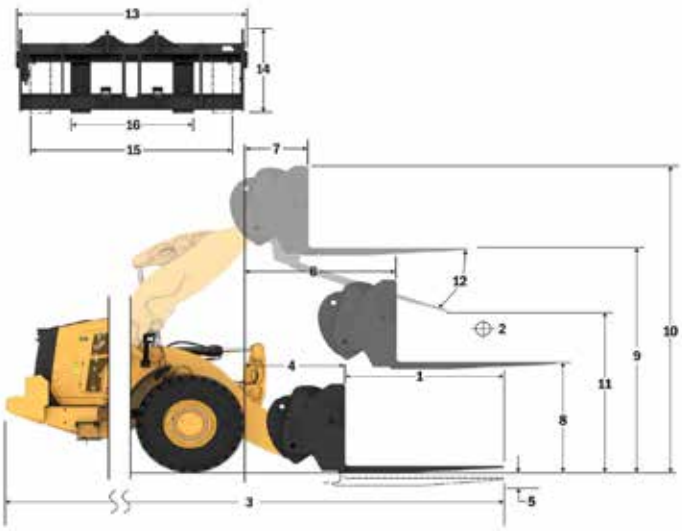

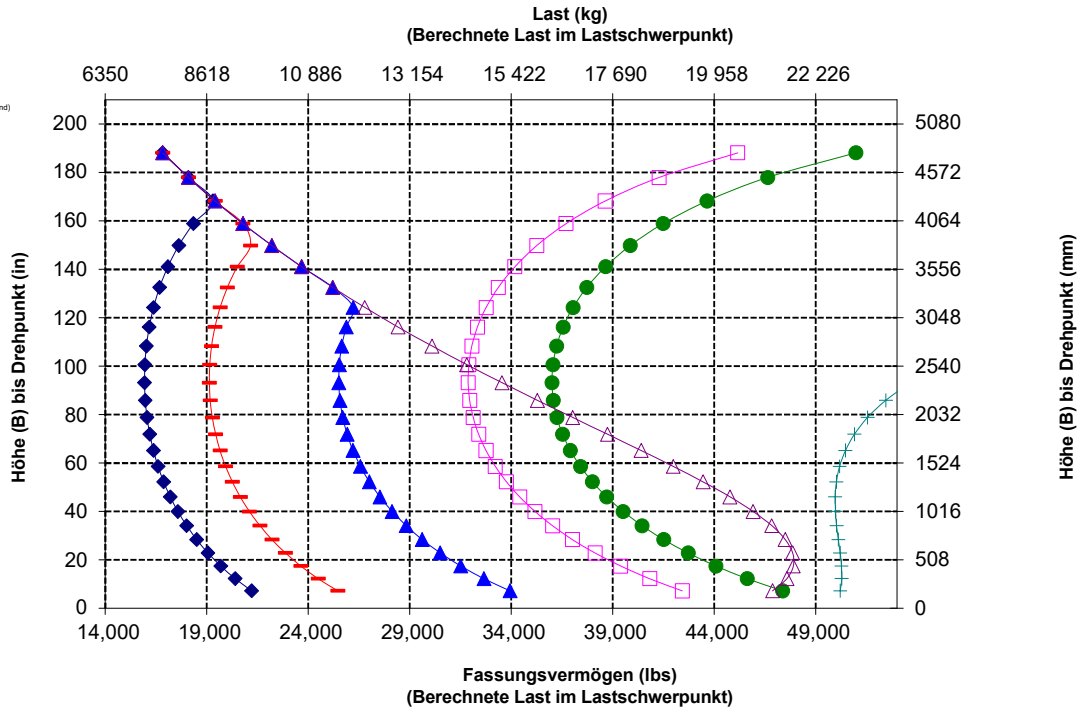

ANMERKUNG: Die Angaben zur statischen Kipplast und zum Einsatzgewicht beruhen auf der folgenden Laderkonfiguration: Vollreifen Brawler Smooth, Klimaanlage, hydraulische Schwingungsdämpfung, Antriebsstrangschutz, Betriebsflüssigkeiten, Kraftstofftank, Kühlmittel, Schmierstoffe und Fahrer.

Die Angaben stimmen mit den folgenden Normen überein: SAE* J1197, ISO 14397-1, CEN** EN 474-3.

Die Nennnutzlast eines mit Palettengabel ausgerüsteten Laders wird bestimmt durch:
SAE J1197: 50 % der statischen Kipplast bei voll eingelenkter Maschine oder begrenzt durch die Hydraulikkraft.
CEN EN 474-3: 60 % der statischen Kipplast bei voll eingelenkter Maschine auf unebenem Boden oder begrenzt durch die Hydraulikkraft.
CEN EN 474-3: 80 % der statischen Kipplast bei voll eingelenkter Maschine auf festem, ebenem Boden oder begrenzt durch die Hydraulikkraft.

* SAE – Society of Automotive Engineers
** CEN – Europäisches Komitee für Normung

WARNUNG: Die Nutzlast der Zinken nicht überschreiten.
Die einzelnen Zinkenkapazitäten sind auf der Seite einer jeden Zinke eingestanzt.

Technische Daten der Gabel

Technische Daten der Gabel

1	Zinkenlänge	mm in	2438 96,0
2	Lastschwerpunkt	mm in	1219 48,0
	Statische Kipplast – Maschine gerade (Gabeln waagerecht)	kg lbs	16 496 36,358
	Statische Kipplast – Maschine eingelenkt (Gabeln waagerecht)	kg lbs	14 307 31,532
	Nennlast (SAE J1197 – 50 % der statischen Kipplast bei voll eingelenkter Maschine)	kg lbs	7041 15,518
	Nennlast (CEN EN 474-3, unebenes Gelände – 60 % der statischen Kipplast bei voll eingelenkter Maschine)	kg lbs	7041 15,518
	Nennlast (CEN EN 474-3, fester, ebener Untergrund – 80 % der statischen Kipplast bei voll eingelenkter Maschine)	kg lbs	7041 15,518
3	Max. Gesamtlänge	mm in	10964 431,7
4	Reichweite mit Gabel auf Standebene	mm in	1197 47,1
5	* Höhe zur Unterseite Gabelzinken bei tiefster Stellung und waagerechter Gabel	mm in	-93 -3,7
6	Gabelträgerreichweite bei horizontalen Hubarmen und waagerechter Gabel	mm in	1831 72,1
7	Gabelträgerreichweite bei maximaler Hubhöhe	mm in	904 35,6
8	Höhe über Gabelzinken bei horizontalen Hubarmen und waagerechter Gabel	mm in	2106 82,9
9	Höhe über Gabelzinken bei höchster Stellung und waagrechter Gabel	mm in	4375 172,2
10	Gesamthöhe über Gabel bei maximaler Hubhöhe (Oberkante Gabelträger bis Boden)	mm in	5412 213,1
11	Ausschütthöhe bei max. Hubhöhe und max. Vorkippwinkel	mm in	1998 78,6
12	Max. Vorkippwinkel von waagerechter Position	Grad	55
13	Gesamtbreite Gabelträger	mm in	2821 111,1
14	Gesamthöhe Gabelträger	mm in	1127 44,4
15	Außenbreite der Zinken (maximale Spreizung)	mm in	2629 103,5
16	Außenbreite der Zinken (minimale Spreizung)	mm in	747 29,4
	Zinkenbreite (einzelne Zinke)	mm in	250,0 9,8
	Zinkenstärke	mm in	90,0 3,5
	Zinkenkapazität	kg lbs	15 750 34,713
	Einsatzgewicht	kg lbs	36 691 80,868

* Negative Werte liegen unter der Planumsebene

980 IW STD

Baugabel – FUSION

108"-Gabelträger	96"-Zinke
523-4199	523-4202

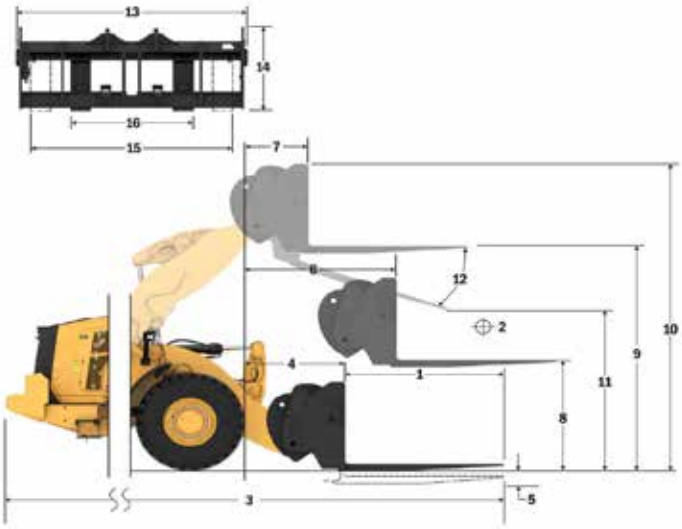

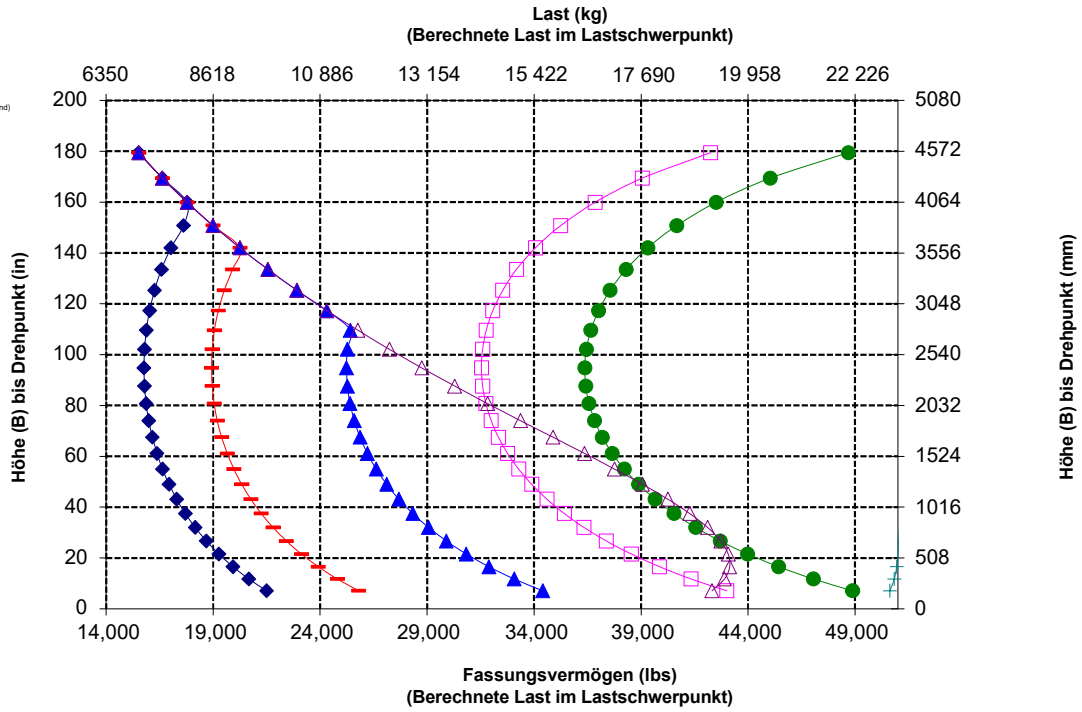

ANMERKUNG:Die Angaben zur statischen Kipplast und zum Einsatzgewicht beruhen auf der folgenden Laderkonfiguration: Vollreifen Brawler Smooth, Klimaanlage, hydraulische Schwingungsdämpfung, Antriebsstrangschutz, Betriebsflüssigkeiten, Kraftstofftank, Kühlmittel, Schmierstoffe und Fahrer.

Die Angaben stimmen mit den folgenden Normen überein: SAE* J1197, ISO 14397-1, CEN** EN 474-3.

Die Nennnutzlast eines mit Palettengabel ausgerüsteten Laders wird bestimmt durch: SAE J1197: 50 % der statischen Kipplast bei voll eingelenkter Maschine oder begrenzt durch die Hydraulikkraft.
CEN EN 474-3: 60 % der statischen Kipplast bei voll eingelenkter Maschine auf unebenem Boden oder begrenzt durch die Hydraulikkraft.
CEN EN 474-3: 80 % der statischen Kipplast bei voll eingelenkter Maschine auf festem, ebenem Boden oder begrenzt durch die Hydraulikkraft.

* SAE – Society of Automotive Engineers
** CEN – Europäisches Komitee für Normung

WARNUNG: Die Nutzlast der Zinken nicht überschreiten.
Die einzelnen Zinkenkapazitäten sind auf der Seite einer jeden Zinke eingestanzt.

Technische Daten der Gabel

Technische Daten der Gabel

1	Zinkenlänge	mm in	2438 96,0
2	Lastschwerpunkt	mm in	1219 48,0
	Statische Kipplast – Maschine gerade (Gabeln waagerecht)	kg lbs	15 576 34,328
	Statische Kipplast – Maschine eingelenkt (Gabeln waagerecht)	kg lbs	13 773 30,356
	Nennlast (SAE J1197 – 50 % der statischen Kipplast bei voll eingelenkter Maschine)	kg lbs	6791 14,967
	Nennlast (CEN EN 474-3, unebenes Gelände – 60 % der statischen Kipplast bei voll eingelenkter Maschine)	kg lbs	6791 14,967
	Nennlast (CEN EN 474-3, fester, ebener Untergrund – 80 % der statischen Kipplast bei voll eingelenkter Maschine)	kg lbs	6791 14,967
3	Max. Gesamtlänge	mm in	11172 439,8
4	Reichweite mit Gabel auf Standebene	mm in	1405 55,3
5	* Höhe zur Unterseite Gabelzinken bei tiefster Stellung und waagerechter Gabel	mm in	-89 -3,5
6	Gabelträgerreichweite bei horizontalen Hubarmen und waagerechter Gabel	mm in	2004 78,9
7	Gabelträgerreichweite bei maximaler Hubhöhe	mm in	920 36,2
8	Höhe über Gabelzinken bei horizontalen Hubarmen und waagerechter Gabel	mm in	2108 83,0
9	Höhe über Gabelzinken bei höchster Stellung und waagrechter Gabel	mm in	4597 181,0
10	Gesamthöhe über Gabel bei maximaler Hubhöhe (Oberkante Gabelträger bis Boden)	mm in	5634 221,8
11	Ausschütthöhe bei max. Hubhöhe und max. Vorkippwinkel	mm in	2076 81,7
12	Max. Vorkippwinkel von waagerechter Position	Grad	61
13	Gesamtbreite Gabelträger	mm in	2821 111,1
14	Gesamthöhe Gabelträger	mm in	1127 44,4
15	Außenbreite der Zinken (maximale Spreizung)	mm in	2629 103,5
16	Außenbreite der Zinken (minimale Spreizung)	mm in	747 29,4
	Zinkenbreite (einzelne Zinke)	mm in	250,0 9,8
	Zinkenstärke	mm in	90,0 3,5
	Zinkenkapazität	kg lbs	15 750 34,713
	Einsatzgewicht	kg lbs	36 829 81,171

* Negative Werte liegen unter der Planumsebene

980 IW HL

Baugabel – FUSION

108"-Gabelträger	96"-Zinke
523-4199	523-4202

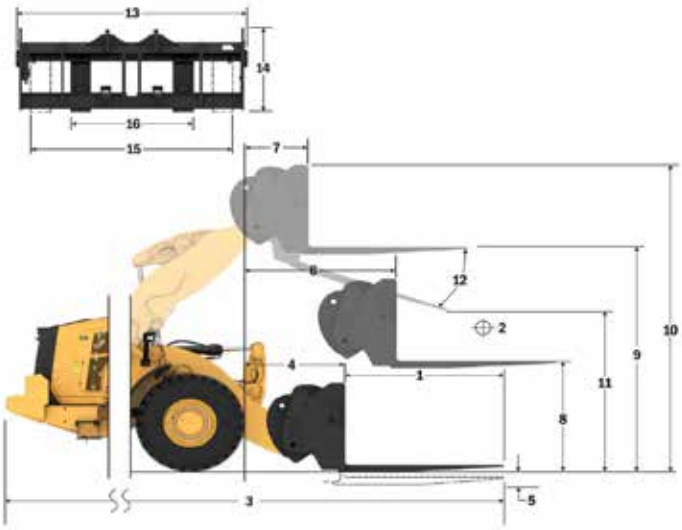

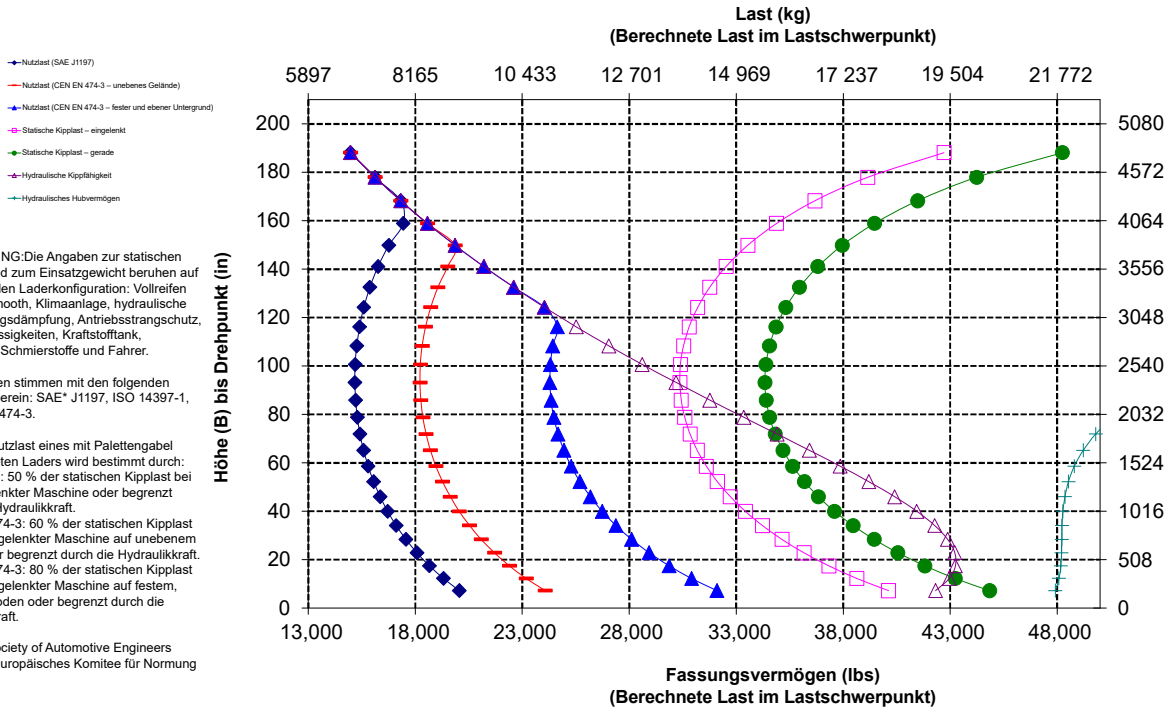

ANMERKUNG:Die Angaben zur statischen Kipplast und zum Einsatzgewicht beruhen auf der folgenden Laderkonfiguration: Vollreifen Brawler Smooth, Klimaanlage, hydraulische Schwingungsdämpfung, Antriebsstrangschutz, Betriebsflüssigkeiten, Kraftstofftank, Kühlmittel, Schmierstoffe und Fahrer.

Die Angaben stimmen mit den folgenden Normen überein: SAE* J1197, ISO 14397-1, CEN** EN 474-3.

Die Nennnutzlast eines mit Palettengabel ausgerüsteten Laders wird bestimmt durch:
SAE J1197: 50 % der statischen Kipplast bei voll eingelenkter Maschine oder begrenzt durch die Hydraulikkraft.
CEN EN 474-3: 60 % der statischen Kipplast bei voll eingelenkter Maschine auf unebenem Boden oder begrenzt durch die Hydraulikkraft.
CEN EN 474-3: 80 % der statischen Kipplast bei voll eingelenkter Maschine auf festem, ebenem Boden oder begrenzt durch die Hydraulikkraft.

* SAE – Society of Automotive Engineers
** CEN – Europäisches Komitee für Normung

WARNUNG: Die Nutzlast der Zinken nicht überschreiten.
Die einzelnen Zinkenkapazitäten sind auf der Seite einer jeden Zinke eingestanzt.

980 XE

Forstmaschine

Die Arbeit in Sägewerken erfordert die zusätzliche Leistung, Produktivität und Sicherheit, die Cat-Radlader für den Forsteinsatz bieten.

Hervorragende Kraftstoffnutzung

- Bis zu 35 % bessere Kraftstoffeffizienz im Vergleich zum vorherigen Cat-Modell.
- Die umfassende Systemintegration des stufenlosen Cat-Getriebes sowie der Motor-, Hydraulik- und Kühlsysteme führt zu einer wesentlich höheren Leistung und Kraftstoffeffizienz.
- Der Wegfall des Drehmomentwandlers ermöglicht es, die Motordrehzahl und die Maschinengeschwindigkeit unabhängig voneinander zu steuern. Dies führt nicht nur zur effizienteren Grableistung und Feinsteuerung, sondern erleichtert auch die Bedienung.
- Die niedrigere Nenndrehzahl des Motors reduziert Bauteileverschleiß und Betriebsgeräusche.
- Der leistungsstarke Motor verbrennt weniger Kraftstoff, indem er Leistung und Drehmoment bedarfsabhängig bereitstellt.

Höhere Produktivität

- Das Forstpaket hat im Vergleich zum Basismodell ein zusätzliches Kontergewicht, einen schwereren Heckrahmen, größere Kippzylinder und kürzere Kippgelenke, was zu einer größeren Maschinenkapazität führt.
- Der optionale Verstelllüfter und die hohen schmutzabweisenden Kühler minimieren das Potenzial einer Überhitzung und reduzieren die Ausfallzeiten für die Kühlerreinigung bei Anwendungen mit starker Verschmutzung.
- Hydraulik mit optionalem 3. Zusatzventil zur Steuerung von Arbeitsgeräten, die zusätzliche Funktionen erfordern.
- Das stufenlose Getriebe sorgt für eine ruckelfreie, schnelle Beschleunigung und den Erhalt der Geschwindigkeit an Steigungen.
- Das Manövrieren der Maschine an Hängen ist dank Aufrechterhaltung der Geschwindigkeit und Rückrollschutz ein Kinderspiel.
- Das integrierte stufenlose Getriebe sorgt für maximale Dauerleistung bei optimaler Drehzahl.
- Die niedrigere Nenndrehzahl des Motors reduziert Bauteileverschleiß und Betriebsgeräusche.
- Der leistungsstarke Motor verbrennt weniger Kraftstoff, indem er Leistung und Drehmoment bedarfsabhängig bereitstellt.

Bewährte Zuverlässigkeit

- Der Cat-Motor C13 bietet mit einer Kombination aus bewährten Elektronik-, Kraftstoff- und Druckluftanlagen eine hohe Leistungsdichte.
- Durchdachte Komponentenkonstruktion und Maschinenvalidierungsprozesse führen zu unübertroffener Zuverlässigkeit, Langlebigkeit und Laufzeit.

Langlebigkeit

- Hochleistungsachsen eignen sich auch für anspruchsvollste Anwendungen.
- Das hydraulische Hauptstromfiltersystem mit zusätzlicher Hydrauliksystemreinigung über eine Spülschleife verbessert die Zuverlässigkeit des Hydrauliksystems und die Komponentennutzungsdauer.

Sicherheitseinrichtungen

- Die Rückfahrkamera verbessert die Sicht auf den Bereich hinter der Maschine und hilft Ihnen. sicherer und souveräner zu arbeiten.
- Mit dem optionalen 360°-Sichtsystem behält der Fahrer jederzeit die Übersicht über das Umfeld der Maschine.
- Die optionale Cat Detect-Radartechnologie trägt zur Überwachung des Arbeitsumfelds bei und warnt den Fahrer bei Gefahren.
- Die breite Tür der Fahrerkabine, das optionale Öffnen der Tür per Fernbedienung und die treppenartigen Trittstufen sorgen für optimale Standsicherheit.
- Bodentiefe Windschutzscheibe. große Spiegel mit integrierten Toter-Winkel-Spiegeln und Rückfahrkamera sorgen für eine branchenweit führende Rundumsicht.
- Die optionale Ausstiegsbeleuchtung und die Service-Beleuchtungsanlage unter der Motorhaube ermöglichen den Zugang zur Maschine und die Durchführung der täglichen Prüfungen auch bei Dunkelheit.

Weniger Wartungszeit und -kosten

- Verlängerte Wechselintervalle für Flüssigkeiten und Filter reduzieren die Wartungskosten um bis zu 25 %.
- Die Fehlersuche per Fernzugriff ermöglicht der Serviceabteilung eines Händlers die Verbindung mit der Maschine zur schnellen Diagnose von Problemen, damit Sie die Arbeit schnell wieder aufnehmen können.
- Software-Updates per Fernzugriff berücksichtigen Ihren Zeitplan, um sicherzustellen, dass die Software für Ihre Maschine immer auf dem letzten Stand ist und beste Leistungen erbringt.
- Die Cat-App unterstützt Sie beim Management Ihres Fuhrparkstandorts, der Betriebsstunden und der Wartungspläne; sie weist auf anstehende Wartungsaufgaben hin und kann Serviceleistungen bei Ihrem örtlichen Cat-Händler anfordern.
- Die integrierte Schmierautomatik verlängert die Haltbarkeit von Bauteilen und die Nutzungsdauer.
- Dank der einteiligen kippbaren Haube ist der Motorraum schnell und einfach zugänglich.

Angenehmes Arbeiten in der völlig neu gestalteten Fahrerkabine

- Der Sitz der nächsten Generation sorgt durch einfache Einstellmöglichkeit und Federung für verbesserten Fahrerkomfort. Er ist in drei Ausführungen verfügbar und kann mit einem 4-Punkt-Sicherheitsgurt ausgestattet werden.
- Zu den weiteren Neuigkeiten in der Fahrerkabine zählen die Instrumententafel und Anzeige(n) mit hoher Auflösung für eine einfache, intuitive und benutzerfreundliche Bedienung.
- Schalldämpfung, Dichtungen und die Visko-Fahrerkabinenaufhängung verringern Geräusche und Vibrationen und sorgen so für eine leisere Arbeitsumgebung.

Merkmale von 980 XE in der Forstmaschinenkonfiguration

1. Größere Kippzylinder und optimierte Kippgelenke verbessern die Laststeuerung bei Gabelanwendungen
2. Schwererer Heckrahmen und schwereres Kontergewicht erhöht die Kipplasten bei Sägewerkanwendungen
3. Ein optionaler Fensterschutz für die Schlagfestigkeit des Glases
4. Hydraulik mit optionaler 3. Funktion als zusätzliche Hydrauliksteuerung für Arbeitsgeräte wie Sägewerk- und Rundholzgabeln
5. Große Auswahl an Arbeitsgeräten für Sägewerke

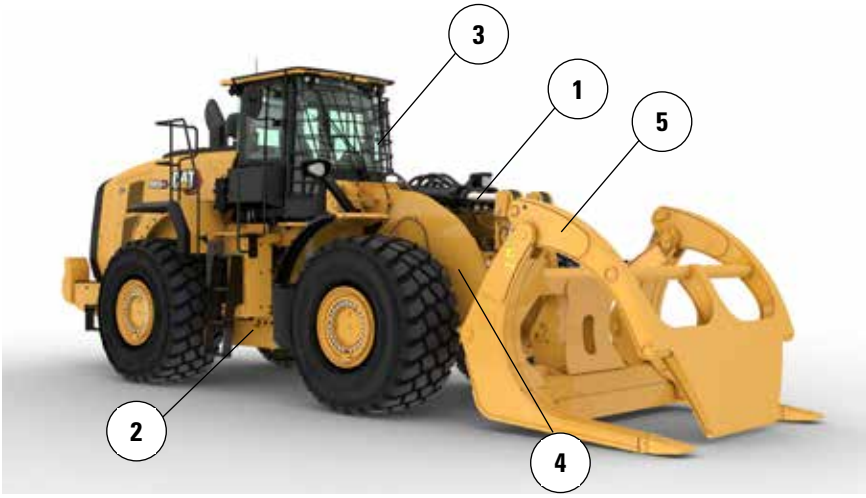

6. Optionaler Verstelllüfter hilft, das hintere Schutzgitter und die Kühlblöcke bei Anwendungen mit starker Verschmutzung sauber zu halten
7. Die optionalen Kühlerblöcke für Anwendungen mit starker Verschmutzung bzw. mit großem Lamellenabstand sind weniger anfällig für Verstopfungen
8. Der optionale Achsölkühler sorgt für eine niedrigere Achsöltemperatur bei bremsintensiven Anwendungen
9. Für Anwendungen mit starker Verschmutzung sind optionale Vorreiniger für die Fahrerkabine und den Motor verfügbar

Reifenoptionen

Reifenmarke	Bridgestone	Michelin	Bridgestone	Michelin	Maxam	Maxam
Reifengröße	**29.5R25**	**29.5R25**	**29.5R25**	**29.5R25**	**29.5R25**	**29.5R25**
Profil	**L–4**	**L–4**	**L–3**	**L–3**	**L–3**	**L–4**
Reifenprofil	**VSNT**	**XLDD1**	**VJT**	**XHA2**	**MS302**	**MS405DX**
Breite über Reifen – max. (leer)*	3240 mm 10'8"	3258 mm 10'9"	3263 mm 10'9"	3270 mm 10'9"	3270 mm 10'9"	3256 mm 10'9"
Breite über Reifen – max. (beladen)*	3260 mm 10'9"	3302 mm 10'10"	3289 mm 10'10"	3296 mm 10'10"	3290 mm 10'10"	3282 mm 10'10"
Änderung der Vertikalmaße (Durchschnitt vorn und hinten)		–7 mm –0,3"	–23 mm –0,9"	–40 mm –1,6"	–19 mm –0,8"	–33 mm –1,3"
Änderung der horizontalen Reichweite		–1 mm 0"	20 mm 0,8"	23 mm 0,9"	6 mm 0,2"	19 mm 0,7"
Änderung des Wendekreises (Reifenaußenseite)		42 mm 1,7"	29 mm 1,1"	36 mm 1,4"	30 mm 1,2"	22 mm 0,9"
Änderung des Wendekreises (Reifeninnenseite)		–42 mm –1,7"	–29 mm –1,1"	–36 mm –1,4"	–30 mm –1,2"	–22 mm –0,9"
Änderung des Einsatzgewichts (ohne Ballast)		–156 kg –344 lb	–684 kg –1508 lb	–700 kg –1544 lb	–528 kg –1164 lb	–388 kg –856 lb
Änderung der statischen Kipplast – gerade		–119 kg –262 lb	–520 kg –1147 lb	–532 kg –1174 lb	–402 kg –885 lb	–295 kg –651 lb
Änderung der statischen Kipplast – knickgelenkt		–103 kg –228 lb	–453 kg –998 lb	–463 kg –1022 lb	–350 kg –771 lb	–257 kg –566 lb
Hinterachspendelungswinkel	±13 Grad	±13 Grad	±13 Grad	±13 Grad	±13 Grad	±13 Grad
Max. Einzelrad-Pendelweg	549 mm 1'10"	549 mm 1'10"	549 mm 1'10"	549 mm 1'10"	549 mm 1'10"	549 mm 1'10"

*Breite über Reifenauswölbung, inklusive Reifenzunahme.

Reifenmarke	Michelin	Bridgestone	Bridgestone	Maxam
Reifengröße	**875/65R29**	**875/65R29**	**875/65R29**	**875/65R29**
Profil	**L–3**	**L–3**	**L–4**	**L–4**
Reifenprofil	**XHA2**	**VTS**	**VLTS**	**MS405DX**
Breite über Reifen – max. (leer)*	3373 mm 11'1"	3341 mm 11'0"	3344 mm 11'0"	3357 mm 11'1"
Breite über Reifen – max. (beladen)*	3384 mm 11'2"	3359 mm 11'1"	3366 mm 11'1"	3382 mm 11'2"
Änderung der Vertikalmaße (Durchschnitt vorn und hinten)	–25 mm –1"	–19 mm –0,8"	–16 mm –0,6"	–34 mm –1,3"
Änderung der horizontalen Reichweite	18 mm 0,7"	20 mm 0,8"	19 mm 0,7"	19 mm 0,7"
Änderung des Wendekreises (Reifenaußenseite)	124 mm 4,9"	99 mm 3,9"	106 mm 4,2"	122 mm 4,8"
Änderung des Wendekreises (Reifeninnenseite)	–124 mm –4,9"	–99 mm –3,9"	–106 mm –4,2"	–122 mm –4,8"
Änderung des Einsatzgewichts (ohne Ballast)	–40 kg –88 lb	240 kg 529 lb	316 kg 697 lb	308 kg 679 lb
Änderung der statischen Kipplast – gerade	–30 kg –67 lb	183 kg 402 lb	240 kg 530 lb	234 kg 516 lb
Änderung der statischen Kipplast – knickgelenkt	–26 kg –58 lb	159 kg 350 lb	209 kg 461 lb	204 kg 450 lb
Hinterachspendelungswinkel	±8 Grad	±8 Grad	±8 Grad	±8 Grad
Max. Einzelrad-Pendelweg	340 mm 1'1"	340 mm 1'1"	340 mm 1'1"	340 mm 1'1"

*Breite über Reifenauswölbung, inklusive Reifenzunahme.

Technische Daten der Gabel

Technische Daten der Gabel

1	Zinkenlänge	mm in	2438 96,0
2	Lastschwerpunkt	mm in	1219 48,0
	Statische Kipplast – Maschine gerade (Gabeln waagerecht)	kg lbs	15 352 33,835
	Statische Kipplast – Maschine eingelenkt (Gabeln waagerecht)	kg lbs	13 533 29,826
	Nennlast (SAE J1197 – 50 % der statischen Kipplast bei voll eingelenkter Maschine)	kg lbs	6766 14,913
	Nennlast (CEN EN 474-3, unebenes Gelände – 60 % der statischen Kipplast bei voll eingelenkter Maschine)	kg lbs	8120 17,896
	Nennlast (CEN EN 474-3, fester, ebener Untergrund – 80 % der statischen Kipplast bei voll eingelenkter Maschine)	kg lbs	10 826 23,861
3	Max. Gesamtlänge	mm in	11174 439,9
4	Reichweite mit Gabel auf Standebene	mm in	1318 51,9
5	* Höhe zur Unterseite Gabelzinken bei tiefster Stellung und waagerechter Gabel	mm in	-143 -5,6
6	Gabelträgerreichweite bei horizontalen Hubarmen und waagerechter Gabel	mm in	1840 72,4
7	Gabelträgerreichweite bei maximaler Hubhöhe	mm in	913 35,9
8	Höhe über Gabelzinken bei horizontalen Hubarmen und waagerechter Gabel	mm in	2169 85,4
9	Höhe über Gabelzinken bei höchster Stellung und waagrechter Gabel	mm in	4438 174,7
10	Gesamthöhe über Gabel bei maximaler Hubhöhe (Oberkante Gabelträger bis Boden)	mm in	5810 228,7
11	Ausschütthöhe bei max. Hubhöhe und max. Vorkippwinkel	mm in	2165 85,3
12	Max. Vorkippwinkel von waagerechter Position	Grad	47
13	Gesamtbreite Gabelträger	mm in	2751 108,3
14	Gesamthöhe Gabelträger	mm in	1575 62,0
15	Außenbreite der Zinken (maximale Spreizung)	mm in	2671 105,1
16	Außenbreite der Zinken (minimale Spreizung)	mm in	849 33,4
	Zinkenbreite (einzelne Zinke)	mm in	88,9 3,5
	Zinkenstärke	mm in	203,2 8,0
	Zinkenkapazität	kg lbs	11 068 24,393
	Einsatzgewicht	kg lbs	31 500 69,426

* Negative Werte liegen unter der Planumsebene

980 LOG

Palettengabel, Bolzenbefestigung

96"-Zinke
473-9104

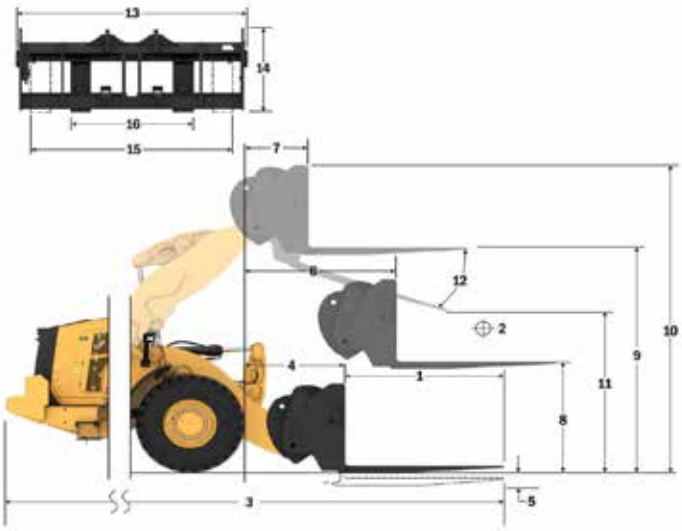

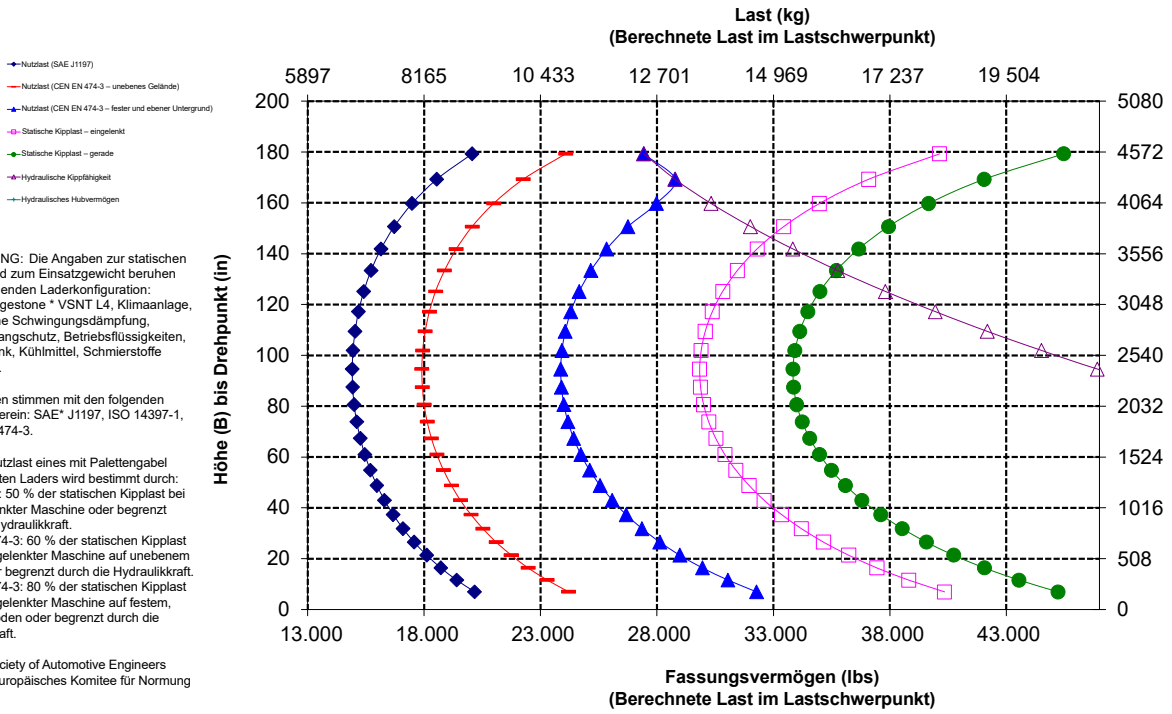

ANMERKUNG: Die Angaben zur statischen Kipplast und zum Einsatzgewicht beruhen auf der folgenden Laderkonfiguration: Reifen Bridgestone * VSNT L4, Klimaanlage, hydraulische Schwingungsdämpfung, Antriebsstrangschutz, Betriebsflüssigkeiten, Kraftstofftank, Kühlmittel, Schmierstoffe und Fahrer.

Die Angaben stimmen mit den folgenden Normen überein: SAE* J1197, ISO 14397-1, CEN** EN 474-3.

Die Nennnutzlast eines mit Palettengabel ausgerüsteten Laders wird bestimmt durch:
SAE J1197: 50 % der statischen Kipplast bei voll eingelenkter Maschine oder begrenzt durch die Hydraulikkraft.
CEN EN 474-3: 60 % der statischen Kipplast bei voll eingelenkter Maschine auf unebenem Boden oder begrenzt durch die Hydraulikkraft.
CEN EN 474-3: 80 % der statischen Kipplast bei voll eingelenkter Maschine auf festem, ebenem Boden oder begrenzt durch die Hydraulikkraft.

* SAE – Society of Automotive Engineers
** CEN – Europäisches Komitee für Normung

WARNUNG: Die Nutzlast der Zinken nicht überschreiten.
Die einzelnen Zinkenkapazitäten sind auf der Seite einer jeden Zinke eingestanzt.

Technische Daten der Gabel

Technische Daten der Gabel

1	Zinkenlänge	mm in	1829 72,0
2	Lastschwerpunkt	mm in	914 36,0
	Statische Kipplast – Maschine gerade (Gabeln waagerecht)	kg lbs	16 872 37,187
	Statische Kipplast – Maschine eingelenkt (Gabeln waagerecht)	kg lbs	14 904 32,849
	Nennlast (SAE J1197 – 50 % der statischen Kipplast bei voll eingelenkter Maschine)	kg lbs	7452 16,424
	Nennlast (CEN EN 474-3, unebenes Gelände – 60 % der statischen Kipplast bei voll eingelenkter Maschine)	kg lbs	8943 19,709
	Nennlast (CEN EN 474-3, fester, ebener Untergrund – 80 % der statischen Kipplast bei voll eingelenkter Maschine)	kg lbs	11 923 26,279
3	Max. Gesamtlänge	mm in	10568 416,1
4	Reichweite mit Gabel auf Standebene	mm in	1322 52,1
5	* Höhe zur Unterseite Gabelzinken bei tiefster Stellung und waagerechter Gabel	mm in	-149 -5,9
6	Gabelträgerreichweite bei horizontalen Hubarmen und waagerechter Gabel	mm in	1840 72,4
7	Gabelträgerreichweite bei maximaler Hubhöhe	mm in	913 35,9
8	Höhe über Gabelzinken bei horizontalen Hubarmen und waagerechter Gabel	mm in	2163 85,2
9	Höhe über Gabelzinken bei höchster Stellung und waagrechter Gabel	mm in	4432 174,5
10	Gesamthöhe über Gabel bei maximaler Hubhöhe (Oberkante Gabelträger bis Boden)	mm in	5810 228,7
11	Ausschütthöhe bei max. Hubhöhe und max. Vorkippwinkel	mm in	2607 102,7
12	Max. Vorkippwinkel von waagerechter Position	Grad	47
13	Gesamtbreite Gabelträger	mm in	2751 108,3
14	Gesamthöhe Gabelträger	mm in	1581 62,3
15	Außenbreite der Zinken (maximale Spreizung)	mm in	2671 105,1
16	Außenbreite der Zinken (minimale Spreizung)	mm in	849 33,4
	Zinkenbreite (einzelne Zinke)	mm in	88,9 3,5
	Zinkenstärke	mm in	203,2 8,0
	Zinkenkapazität	kg lbs	14 742 32,491
	Einsatzgewicht	kg lbs	31 268 68,915

* Negative Werte liegen unter der Planumsebene

980 LOG

Palettengabel, Bolzenbefestigung

72"-Zinke
473-9106

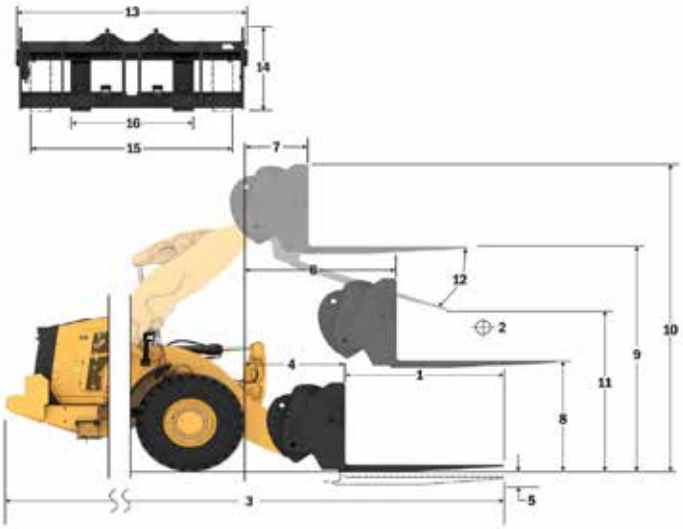

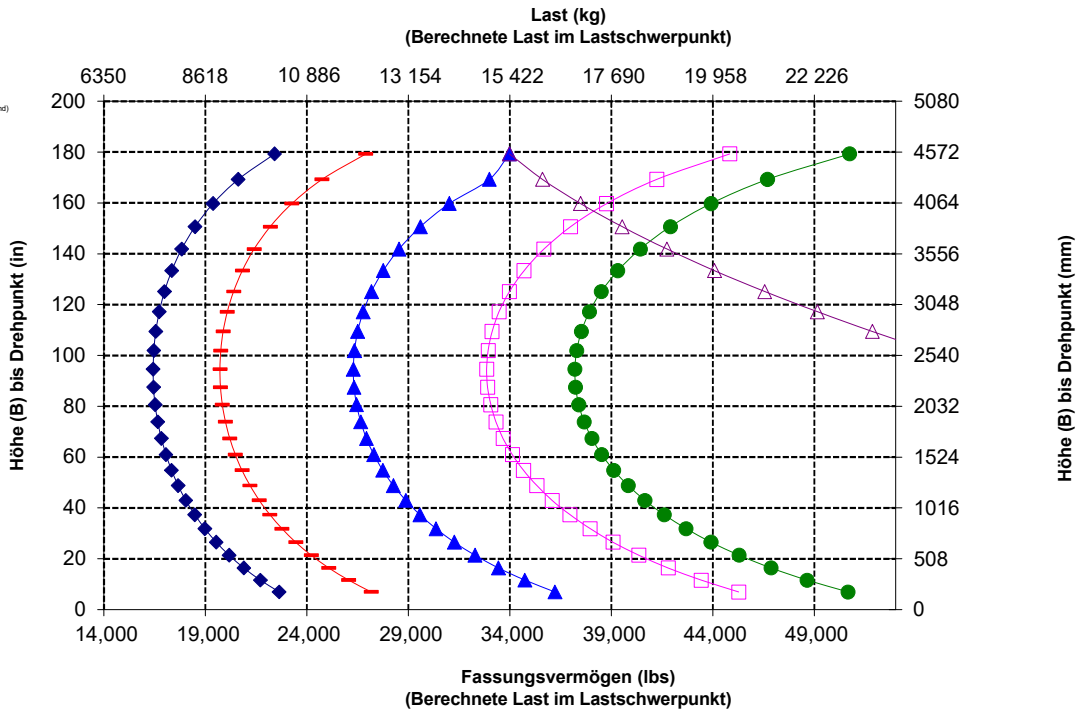

ANMERKUNG:Die Angaben zur statischen Kipplast und zum Einsatzgewicht beruhen auf der folgenden Laderkonfiguration: Reifen Bridgestone * VSNT L4, Klimaanlage, hydraulische Schwingungsdämpfung, Antriebsstrangschutz, Betriebsflüssigkeiten, Kraftstofftank, Kühlmittel, Schmierstoffe und Fahrer.

Die Angaben stimmen mit den folgenden Normen überein: SAE* J1197, ISO 14397-1, CEN** EN 474-3.

Die Nennnutzlast eines mit Palettengabel ausgerüsteten Laders wird bestimmt durch:
SAE J1197: 50 % der statischen Kipplast bei voll eingelenkter Maschine oder begrenzt durch die Hydraulikkraft.
CEN EN 474-3: 60 % der statischen Kipplast bei voll eingelenkter Maschine auf unebenem Boden oder begrenzt durch die Hydraulikkraft.
CEN EN 474-3: 80 % der statischen Kipplast bei voll eingelenkter Maschine auf festem, ebenem Boden oder begrenzt durch die Hydraulikkraft.

* SAE – Society of Automotive Engineers
** CEN – Europäisches Komitee für Normung

WARNUNG: Die Nutzlast der Zinken nicht überschreiten.
Die einzelnen Zinkenkapazitäten sind auf der Seite einer jeden Zinke eingestanzt.

Technische Daten der Gabel

Technische Daten der Gabel

1	Zinkenlänge	mm in	1829 72,0
2	Gabelbreite	mm in	2777 109,3
	Endfläche	m² ft2	1,69 18
3	Innenhöhe (nur bei Doppelklammer)	mm in	0 0
4	Min. Öffnung (nur bei Sägewerkgabeln)	mm in	555 22
	Einsatzgewicht	kg lbs	32 765 72,234
5	Abstand innerhalb der Zinkenspitzen	mm in	2215 87
	Statische Kipplast, eingelenkt Gabel waagrecht	kg lbs	15 998 35268,4
	Statische Kipplast, gerade Gabel waagrecht	kg lbs	18 310 40366,2
6	Max. Gabelhöhe (ohne offene Klammer, falls zutreffend)	mm in	3107 122,3
7	Höhe bei max. Hubhöhe, 45°-Abkippwinkel (wenn max. Abkippwinkel <> 45)	mm in	2982 117,4
8	Höhe bei vollständigem Hub, Gabel waagrecht	mm in	4301 169,3
9	Reichweite bei max. Hubhöhe und 45°-Abkippwinkel (wenn max. Abkippwinkel <> 45)	mm in	1600 63,0
10	Reichweite bei waagerechter Stellung von Hubrahmen und Gabel	mm in	3283 129,2
11	* Höhe zur Unterseite des Werkzeugs bei tiefster Stellung und waagerechtem Werkzeug	mm in	-77 –3,0
12	Außenbreite Zinken	mm in	2741 107,9
13	Reichweite auf Standebene	mm in	2566 101
14	Max. Öffnung über Zinken und Klammer	mm in	2926 115,2
15	Gesamthöhe der Gabel bei voller Hubhöhe und offener Klammer Offene Klammer	mm in	7408 291,7
16	Gesamtlänge Zinkenspitze bis Maschinenrückseite	mm in	9983 393,0
17	Höhe bei max. Hubhöhe und max. Auskippwinkel Entladen (wenn <> 45)	mm in	2939 115,7
18	Höhe mit horizontalen Hubrahmen und Gabel waagrecht	mm in	2032,4 80,0
19	Reichweite bei vollständigem Hub und waagerechter Gabel	mm in	2356,0 92,8
20	Max. Vorkippwinkel von waagerechter Position	Grad rad	47 0,8

* Negative Werte liegen unter der Planumsebene

980 LOG

72"-Zinke

Sägewerkgabel, Bolzenaufhängung **507-6128**

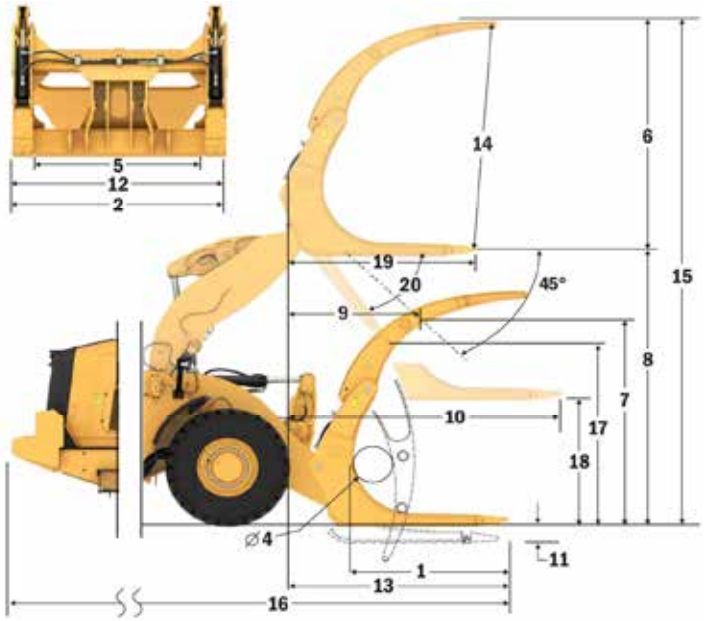

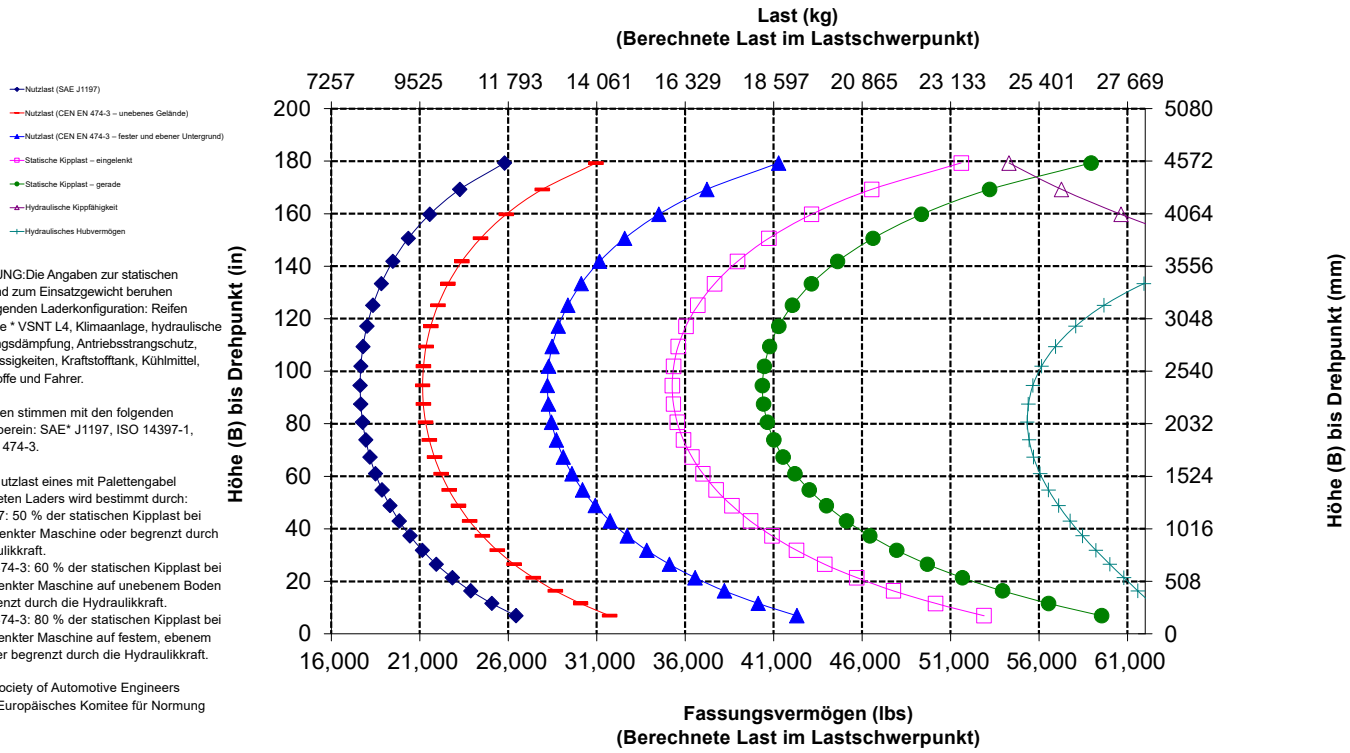

ANMERKUNG:Die Angaben zur statischen Kipplast und zum Einsatzgewicht beruhen auf der folgenden Laderkonfiguration: Reifen Bridgestone * VSNT L4, Klimaanlage, hydraulische Schwingungsdämpfung, Antriebsstrangschutz, Betriebsflüssigkeiten, Kraftstofftank, Kühlmittel, Schmierstoffe und Fahrer.

Die Angaben stimmen mit den folgenden Normen überein: SAE* J1197, ISO 14397-1, CEN** EN 474-3.

Die Nennnutzlast eines mit Palettengabel ausgerüsteten Laders wird bestimmt durch:
SAE J1197: 50 % der statischen Kipplast bei voll eingelenkter Maschine oder begrenzt durch die Hydraulikkraft.
CEN EN 474-3: 60 % der statischen Kipplast bei voll eingelenkter Maschine auf unebenem Boden oder begrenzt durch die Hydraulikkraft.
CEN EN 474-3: 80 % der statischen Kipplast bei voll eingelenkter Maschine auf festem, ebenem Boden oder begrenzt durch die Hydraulikkraft.

* SAE – Society of Automotive Engineers
** CEN – Europäisches Komitee für Normung

Technische Daten der Gabel

Technische Daten der Gabel

1	Zinkenlänge	mm in	1826 71,9
2	Gabelbreite	mm in	2802 110,3
	Endfläche	m² ft2	2,43 26
3	Innenhöhe (nur bei Doppelklammer)	mm in	1540 61
4	Min. Öffnung (nur bei Sägewerkgabeln)	mm in	ENTF. ENTF.
	Einsatzgewicht	kg lbs	31 970 70,481
5	Abstand innerhalb der Zinkenspitzen	mm in	2256 89
	Statische Kipplast, eingelenkt Gabel waagrecht	kg lbs	15 920 35097,5
	Statische Kipplast, gerade Gabel waagrecht	kg lbs	18102 39906,6
6	Max. Gabelhöhe (ohne offene Klammer, falls zutreffend)	mm in	3394 133,6
7	Höhe bei max. Hubhöhe, 45°-Abkippwinkel (wenn max. Abkippwinkel <> 45)	mm in	2979 117,3
8	Höhe bei vollständigem Hub, Gabel waagerecht	mm in	4301 169,3
9	Reichweite bei max. Hubhöhe und 45°-Abkippwinkel (wenn max. Abkippwinkel <> 45)	mm in	1603 63,1
10	Reichweite bei waagerechter Stellung von Hubrahmen und Gabel	mm in	3287 129,4
11	* Höhe zur Unterseite des Werkzeugs bei tiefster Stellung und waagerechtem Werkzeug	mm in	-77 –3,0
12	Außenbreite Zinken	mm in	2752 108,4
13	Reichweite auf Standebene	mm in	2570 101
14	Max. Öffnung über Zinken und Klammer	mm in	2936 115,6
15	Gesamthöhe der Gabel bei voller Hubhöhe und offener Klammer Offene Klammer	mm in	7695 303,0
16	Gesamtlänge Zinkenspitze bis Maschinenrückseite	mm in	9987 393,2
17	Höhe bei max. Hubhöhe und max. Auskippwinkel Entladen (wenn <> 45)	mm in	2936 115,6
18	Höhe mit horizontalen Hubrahmen und Gabel waagrecht	mm in	2032,2 80,0
19	Reichweite bei vollständigem Hub und waagerechter Gabel	mm in	2359,9 92,9
20	Max. Vorkippwinkel von waagerechter Position	Grad rad	47 0,8

* Negative Werte liegen unter der Planumsebene

980 LOG

Rundholzgabel, Bolzenbefestigung

72"-Zinke

383-1822

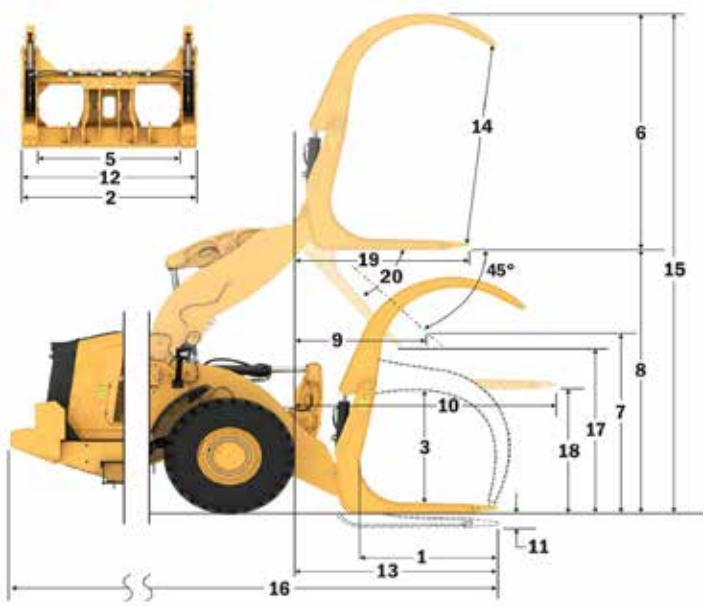

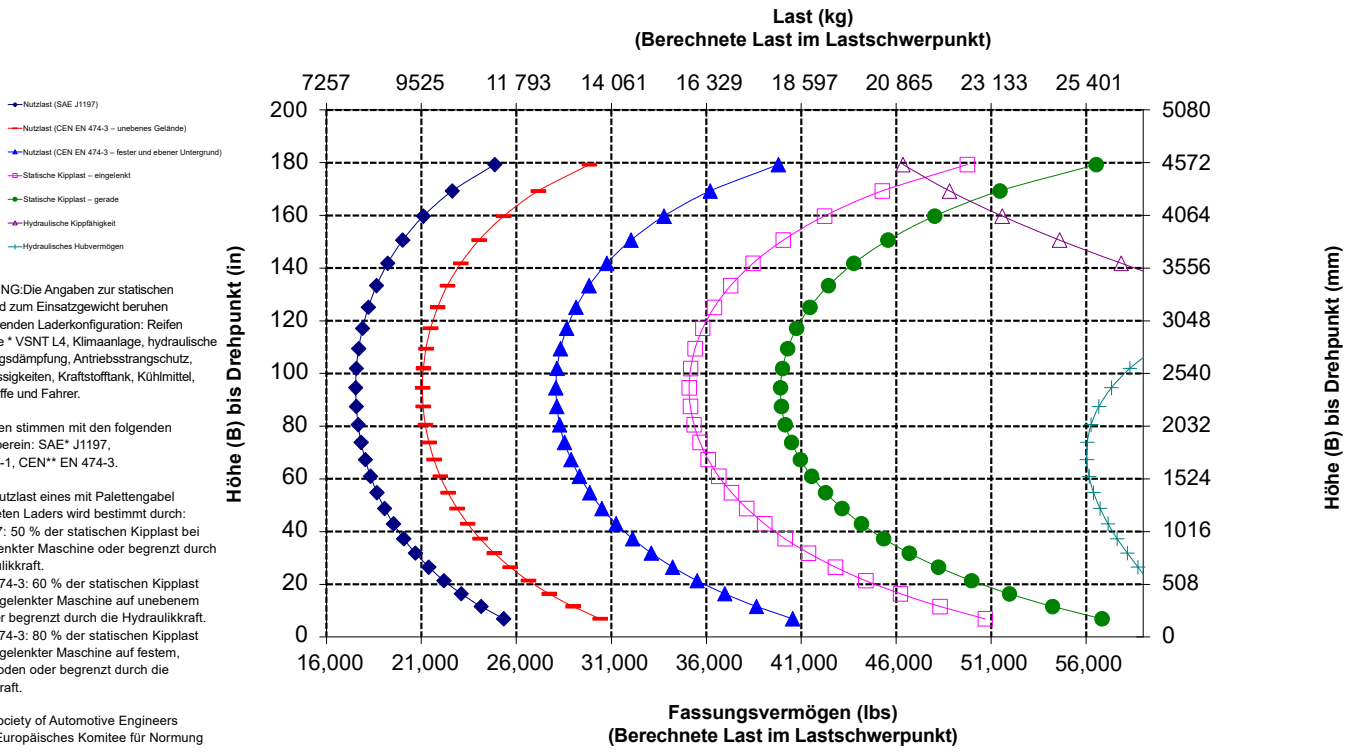

ANMERKUNG:Die Angaben zur statischen Kipplast und zum Einsatzgewicht beruhen auf der folgenden Laderkonfiguration: Reifen Bridgestone * VSNT L4, Klimaanlage, hydraulische Schwingungsdämpfung, Antriebsstrangschutz, Betriebsflüssigkeiten, Kraftstofftank, Kühlmittel, Schmierstoffe und Fahrer.

Die Angaben stimmen mit den folgenden Normen überein: SAE* J1197, ISO 14397-1, CEN** EN 474-3.

Die Nennnutzlast eines mit Palettengabel ausgerüsteten Laders wird bestimmt durch:
SAE J1197: 50 % der statischen Kipplast bei voll eingelenkter Maschine oder begrenzt durch die Hydraulikkraft.
CEN EN 474-3: 60 % der statischen Kipplast bei voll eingelenkter Maschine auf unebenem Boden oder begrenzt durch die Hydraulikkraft.
CEN EN 474-3: 80 % der statischen Kipplast bei voll eingelenkter Maschine auf festem, ebenem Boden oder begrenzt durch die Hydraulikkraft.

* SAE – Society of Automotive Engineers
** CEN – Europäisches Komitee für Normung

Besuchen Sie uns auf **www.cat.com**, um weitere Informationen zur Cat-Produktpalette, über Händler-Dienstleistungen und zu Branchenlösungen zu erhalten.

Änderungen der Werkstoffe und technischen Daten ohne vorherige Ankündigung vorbehalten. Die auf den Fotos abgebildeten Maschinen verfügen unter Umständen über zusätzliche Ausstattungsmerkmale. Erkundigen Sie sich bei Ihrem Cat-Händler nach den verfügbaren Optionen.

© 2025 Caterpillar. Alle Rechte vorbehalten. CAT, CATERPILLAR, LET'S DO THE WORK, die entsprechenden Logos, Product Link, Fusion, XT, „Caterpillar Corporate Yellow", die Handelszeichen „Power Edge" und Cat-„Modern Hex" sowie die hierin verwendeten Unternehmens- und Produktidentitäten sind Markenzeichen von Caterpillar Inc. und dürfen nicht ohne Genehmigung verwendet werden.

AGXQ3864-01 (1-2025)
Ersetzt AGXQ3864-00
Baunummer: 14B
(N Am, Europe, Türkiye,
Aus-NZ, Chile, Colombia)