980 XE

Cargador de Ruedas

Especificaciones técnicas

No todos los accesorios están disponibles en todas las regiones. Consulte a su distribuidor Cat® para ver las configuraciones específicas disponibles en su región.

Índice

Especificaciones 2

Motor 2
Cucharones 2
Peso 2
Especificaciones de operación 2
Transmisión 2
Sistema hidráulico 3
Frenos 3
Ejes 3
Capacidades de llenado de servicio 3
Cabina 3
Ruido 3
Sistema de aire acondicionado 3
Dimensiones 4
Opciones de neumáticos 5
Factores de llenado y guía de selección de cucharones 7
Especificaciones de operación: cucharones 9
Especificaciones de la horquilla 25
Equipo estándar y optativo 53

Declaración ambiental del modelo 980 XE 55

Configuración del Manipulador de Desperdicios y Chatarra del modelo 980 XE 56

Características y beneficios clave 56
Opciones de neumáticos 58
Especificaciones de operación: cucharones 60
Especificaciones de la horquilla 68

Configuración de la máquina forestal del modelo 980 XE 80

Características y beneficios clave 80
Opciones de neumáticos 82
Especificaciones de la horquilla 83

Especificaciones del Cargador de Ruedas 980 XE

Motor: (Tier 4 final de la EPA de EE.UU./Stage V de la Unión Europea)

Modelo de motor	Cat C13	
Potencia del motor a 1.700 rpm ISO 14396:2002	313 kW 426 hp (métricos)	420 hp
Potencia bruta a 1.700 rpm SAE J1995:2014	317 kW 431 hp (métricos)	425 hp
Potencia neta a 1.700 rpm ISO 9249:2007, SAE J1349:2011	293 kW 398 hp (métricos)	393 hp
Valor de par del motor a 1.200 rpm ISO 14396:2002	2.185 N·m	1.612 lbf-pie
Valor de par bruto a 1.200 rpm SAE J1995:2014	2.206 N·m	1.627 lbf-pie
Par neto (1.100 rpm) ISO 9249:2007, SAE J1349:2011	2.086 N·m	1.539 lbf-pie
Calibre	130 mm	5,12"
Carrera	157 mm	6,18"
Cilindrada	12,5L	763 pulg.^{3}

- El motor Cat cumple con las normas de emisiones Tier 4 final de la EPA de EE. UU., Stage V de la Unión Europea, Stage V de Corea y 2014 de Japón.
- La potencia neta anunciada es la potencia disponible en el volante cuando el motor está equipado con ventilador, alternador, filtro de aire y postratamiento.
- En los motores diésel Cat se debe usar ULSD (ultra-low sulfur diesel, combustible diésel de contenido ultrabajo de azufre) con 15 ppm de azufre o menos o ULSD mezclado con los siguientes combustibles de menor intensidad** de carbono hasta:
  - un 20 % de biodiésel FAME (fatty acid methyl ester, éster metílico de ácido graso);*
  - Un 100 % de combustible diésel renovable, combustibles HVO (hydrotreated vegetable oil, aceite vegetal hidrotratado) y GTL (gas-to-liquid, gas a líquido).

  Consulte las pautas para saber cuál es la aplicación correcta. Consulte a su distribuidor Cat o lea "Caterpillar Machine Fluids Recommendations" (SEBU6250) para obtener más detalles.

  * Los motores sin dispositivos de postratamiento pueden usar mezclas más altas, hasta un 100 % de biodiésel.

  ** Las emisiones de gases de efecto invernadero del tubo de escape generadas por combustibles con menor intensidad de carbono son esencialmente las mismas que las de los combustibles tradicionales.

Los cucharones

Capacidades de cucharón	4,0-14,5 m^3	5,25-19,0 yd^3

Peso

Peso en orden de trabajo	30.344 kg	66.877 lb

- Peso basado en la configuración de una máquina con neumáticos radiales Bridgestone 29.5R25 VSNT L4, depósitos de fluidos llenos, operador, contrapeso estándar, control de amortiguación, arranque en frío, guardabarros de desplazamiento por carretera, Product Link™, ejes diferenciales abiertos (delanteros y traseros), dirección secundaria, insonorización y cucharón de uso general de 5,4 m³ (7,1 yd³) con BOCE (Bolt-On Cutting Edge, cuchilla empernada).

Especificaciones de operación

Carga límite de equilibrio estático: giro pleno de 40°		
Con deflexión de neumáticos	19.706 kg	43.432 lb
Sin deflexión de neumáticos	20.965 kg	46.208 lb
Fuerza de desprendimiento	227 kN	51.008 lbf

- Para una configuración de máquina como se define en "Peso".
- Cumple plenamente con la norma ISO 14397-1:2007, secciones 1 a 6, que requiere la verificación del 2 % entre los cálculos y las pruebas.

Transmisión

Avance 1	7,0 km/h	4,4 mph
Avance 2	13,6 km/h	8,4 mph
Avance 3	24,0 km/h	14,9 mph
Avance 4	39,5 km/h	24,5 mph
Retroceso 1	8,1 km/h	5,0 mph
Retroceso 2	15,5 km/h	9,6 mph
Retroceso 3	29,5 km/h	18,3 mph
Retroceso 4	n/d	n/d

- Velocidad de desplazamiento máxima en vehículo estándar con cucharón vacío y neumáticos L4 estándar con radio de rodadura de 935 mm (37").

Sistema hidráulico

Tipo de bomba del implemento	Pistón de desplazamiento variable, electrohidráulico	
Sistema del implemento:		
Rendimiento máximo de la bomba (1.400 rpm)	457 L/min	121 gal EE.UU./min
Presión máxima de operación	34.300 kPa	4.975 lb/pulg..^{3}
Flujo máximo de 3.ª función optativa	240 L/min	63 gal EE.UU./min
Presión máxima de 3.ª función optativa en la herramienta	20.684 kPa	3.000 lb/pulg.^{2}
Tiempo de ciclo hidráulico con carga útil nominal:		
Levantamiento de posición de transporte	5,3 s	
Descarga, en levantamiento máximo	1,7 s	
Descenso, vacío, libre	3,1 s	
Total	10,1 s	

Frenos

Frenos	Los frenos cumplen con las normas ISO 3450:2011

Ejes

Delantero	Diferencial abierto fijo
Trasero	Diferencial abierto oscilante

Capacidades de llenado de servicio

Tanque de combustible	426 L	112,5 gal EE.UU.
Tanque del DEF	21 L	5,5 gal EE.UU.
Sistema de enfriamiento	52 L	13,7 gal EE.UU.
Cárter	37 L	9,8 gal EE.UU.
Transmisión	77 L	20,3 gal EE.UU.
Diferenciales y mandos finales: delanteros	84 L	22,2 gal EE.UU.
Diferenciales y mandos finales: traseros	84 L	22,2 gal EE.UU.
Tanque hidráulico	153 L	40,4 gal EE.UU.

Cabina

ROPS/FOPS	La ROPS/FOPS cumple las normas ISO 3471:2008 e ISO 3449:2005 Level II

Rendimiento acústico

Nivel de presión acústica en los oídos del operador (ISO 6396:2008)	70 dB(A)
Nivel de potencia acústica exterior (ISO 6395:2008)	110 dB(A)
Nivel de presión acústica en los oídos del operador (ISO 6396:2008)*	70 dB(A)
Nivel de potencia acústica exterior (ISO 6395:2008)**	107 dB(A)

*Se incluyen los países que adoptan las Directivas de la Unión Europea y del Reino Unido

**Directiva de ruido de la Unión Europea 2000/14/EC y el reglamento de ruido del Reino Unido 2001 N.° 1701.

Sistema de aire acondicionado

- El sistema de aire acondicionado en esta máquina contiene el refrigerante de gases fluorados de efecto invernadero R134a (potencial de calentamiento global = 1.430). El sistema contiene 1,6 kg (3,52 lb) de refrigerante, equivalente a 2,288 toneladas métricas (2,522 ton EE.UU.) de CO_2.

Especificaciones del Cargador de Ruedas 980 XE

Dimensiones

Todas las dimensiones son aproximadas.

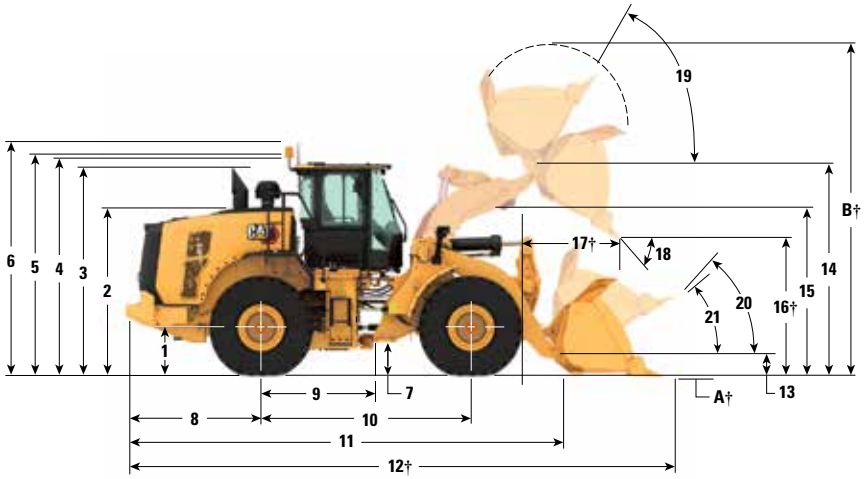

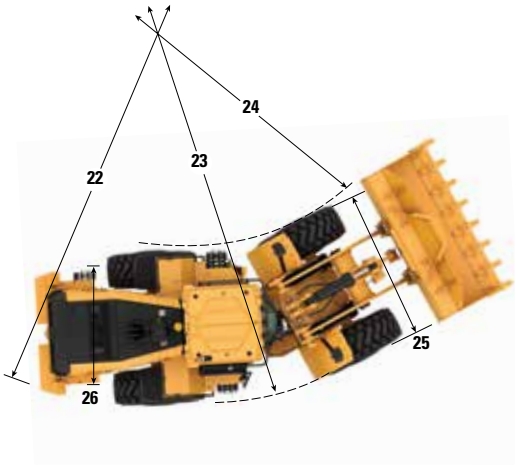

		Levantamiento estándar		Levantamiento alto	
1	Altura hasta la línea central del eje	899 mm	2' 11"	899 mm	2' 11"
2	Altura hasta la parte superior del capó	3.064 mm	10' 1"	3.064 mm	10' 1"
3	Altura hasta la parte superior del tubo de escape	3.764 mm	12' 5"	3.764 mm	12' 5"
4	Altura hasta la parte superior de la estructura ROPS	3.829 mm	12' 7"	3.829 mm	12' 7"
5	Altura hasta la parte superior de la antena de Product Link	3.835 mm	12' 7"	3.835 mm	12' 7"
6	Altura hasta la parte superior de la baliza de advertencia	4.108 mm	13' 6"	4.108 mm	13' 6"
7	Espacio libre sobre el suelo	456 mm	1' 5"	456 mm	1' 5"
8	Desde la línea central del eje trasero al extremo del contrapeso	2.661 mm	8' 9"	2.661 mm	8' 9"
9	Desde la línea central del eje trasero hasta el enganche	1.900 mm	6' 3"	1.900 mm	6' 3"
10	Distancia entre ejes	3.800 mm	12' 6"	3.800 mm	12' 6"
11	Longitud total (sin cucharón)	8.155 mm	26' 10"	8.355 mm	27' 5"
12	Longitud de embarque (con cucharón nivelado sobre el suelo)*†	9.673 mm	31' 9"	9.875 mm	32' 5"
13	Altura del pasador de articulación en altura de acarreo	632 mm	2' 0"	682 mm	2' 2"
14	Altura del pasador de articulación en levantamiento máximo	4.554 mm	14' 11"	4.775 mm	15' 7"
15	Espacio libre del brazo de levantamiento en levantamiento máximo	3.881 mm	12' 8"	4.125 mm	13' 6"
16	Espacio libre de descarga en levantamiento máximo y descarga a 45º*†	3.287 mm	10' 9"	3.508 mm	11' 6"
17	Alcance en levantamiento máximo y descarga a 45°*†	1.481 mm	4' 10"	1.484 mm	4' 10"
18	Ángulo de descarga en levantamiento máximo y descarga (en los topes)*	52 grados		55 grados	
19	Inclinación hacia atrás a la altura máxima de levantamiento*	61 grados		61 grados	
20	Inclinación hacia atrás en altura de acarreo*	48 grados		50 grados	
21	Inclinación hacia atrás en tierra*	40 grados		40 grados	
22	Círculo de espacio libre (diámetro) al contrapeso	13.692 mm	45' 0"	13.692 mm	45' 0"
23	Círculo de espacio libre (diámetro) hasta el exterior de los neumáticos	13.700 mm	45' 0"	13.700 mm	45' 0"
24	Círculo de espacio libre (diámetro) hasta el interior de los neumáticos	7.180 mm	23' 7"	7.180 mm	23' 7"
25	Ancho sobre los neumáticos (descargado)	3.240 mm	10' 8"	3.240 mm	10' 8"
	Ancho sobre los neumáticos (cargado)	3.260 mm	10' 9"	3.260 mm	10' 9"
26	Ancho de la banda de rodadura	2.440 mm	8' 0"	2.440 mm	8' 0"

†Las dimensiones se indican en las tablas de especificaciones de operación.

Todas las dimensiones de altura y relacionadas con los neumáticos corresponden a neumáticos radiales Bridgestone 29.5R25 VSNT L4 (consulte la tabla de opciones de neumáticos para ver si hay otros neumáticos). Las dimensiones de "ancho sobre los neumáticos" son sobre las protuberancias e incluyen el aumento.

- Todas las dimensiones son aproximadas y se basan en una máquina equipada con cucharón de uso general de 5,4 m^3 (7,1 yd^3) con BOCE y neumáticos radiales Bridgestone 29.5R25 VSNT L4. (consulte las especificaciones de operación para otros cucharones)

Opciones de neumáticos

Marca de neumáticos	Bridgestone	Michelin	Michelin	Michelin	Bridgestone	Michelin
Tamaño del neumático	**29.5R25**	**29.5R25**	**29.5R25**	**29.5R25**	**29.5R25**	**29.5R25**
Tipo de rodadura	**L–4**	**L–4**	**L–5**	**L–5**	**L–3**	**L-3**
Patrón de rodadura	**VSNT**	**XLDD1**	**XLDD2**	**XMINED2**	**VJT**	**XHA2**
Ancho sobre los neumáticos: máximo (vacío)*	3.240 mm 10' 8"	3.258 mm 10' 9"	3.256 mm 10' 9"	3.275 mm 10' 9"	3.263 mm 10' 9"	3.270 mm 10' 9"
Ancho sobre los neumáticos: máximo (cargado)*	3.260 mm 10' 9"	3.302 mm 10' 10"	3.296 mm 10' 10"	3.294 mm 10' 10"	3.289 mm 10' 10"	3.296 mm 10' 10"
Cambio en las dimensiones verticales (promedio de la parte delantera y trasera)		–7 mm –0,3"	–6 mm –0,2"	5 mm 0,2"	–23 mm –0,9"	–40 mm –1,6"
Cambio del alcance horizontal		–1 mm 0"	3 mm 0,1"	3 mm 0,1"	20 mm 0,8"	23 mm 0,9"
Cambio en el círculo de espacio libre hasta el exterior de los neumáticos		42 mm 1,7"	36 mm 1,4"	34 mm 1,3"	29 mm 1,1"	36 mm 1,4"
Cambio en el círculo de espacio libre hasta el interior de los neumáticos		–42 mm –1,7"	–36 mm –1,4"	–34 mm –1,3"	–29 mm –1,1"	–36 mm –1,4"
Cambio en el peso en orden de trabajo (sin lastre)		–156 kg –344 lb	208 kg 459 lb	532 kg 1.173 lb	–684 kg –1.508 lb	–700 kg –1.544 lb
Cambio en la carga límite de equilibrio estático: recto		–119 kg –262 lb	158 kg 349 lb	405 kg 892 lb	–520 kg –1.147 lb	–532 kg –1.174 lb
Cambio en la carga límite de equilibrio estático: articulado		–103 kg –228 lb	138 kg 304 lb	352 kg 777 lb	–453 kg –998 lb	–463 kg –1.022 lb
Ángulo de oscilación del eje trasero	±13 grados	±13 grados	±13 grados	±13 grados	±13 grados	±13 grados
Subida y bajada máxima de una rueda	549 mm 1' 10"	549 mm 1' 10"	549 mm 1' 10"	549 mm 1' 10"	549 mm 1' 10"	549 mm 1' 10"

*Ancho sobre una protuberancia e incluye el aumento del neumático.

Marca de neumáticos	Bridgestone	Bridgestone	Maxam	Maxam	Maxam	Brawler
Tamaño del neumático	**29.5R25**	**29.5R25**	**29.5R25**	**29.5R25**	**29.5R25**	**29.5-25**
Tipo de rodadura	**L–5**	**L–5**	**L–3**	**L–4**	**L–5**	**fijo**
Patrón de rodadura	**VSDT**	**VSDL**	**MS302**	**MS405DX**	**MS503**	**Tracción/suave**
Ancho sobre los neumáticos: máximo (vacío)*	3.272 mm 10' 9"	3.250 mm 10' 8"	3.270 mm 10' 9"	3.256 mm 10' 9"	3.268 mm 10' 9"	3.227 mm 10' 8"
Ancho sobre los neumáticos: máximo (cargado)*	3.301 mm 10' 10"	3.275 mm 10' 9"	3.290 mm 10' 10"	3.282 mm 10' 10"	3.304 mm 10' 11"	3.230 mm 10' 8"
Cambio en las dimensiones verticales (promedio de la parte delantera y trasera)	4 mm 0,1"	20 mm 0,8"	–19 mm –0,8"	–33 mm –1,3"	–6 mm –0,2"	9 mm 0,4"
Cambio del alcance horizontal	0 mm 0"	–10 mm –0,4"	6 mm 0,2"	19 mm 0,7"	–3 mm –0,1"	30 mm 1,2"
Cambio en el círculo de espacio libre hasta el exterior de los neumáticos	41 mm 1,6"	15 mm 0,6"	30 mm 1,2"	22 mm 0,9"	44 mm 1,7"	–30 mm –1,2"
Cambio en el círculo de espacio libre hasta el interior de los neumáticos	–41 mm –1,6"	–15 mm –0,6"	–30 mm –1,2"	–22 mm –0,9"	–44 mm –1,7"	30 mm 1,2"
Cambio en el peso en orden de trabajo (sin lastre)	500 kg 1.103 lb	708 kg 1.561 lb	–528 kg –1.164 lb	–388 kg –856 lb	252 kg 556 lb	5.772 kg 12.727 lb
Cambio en la carga límite de equilibrio estático: recto	380 kg 838 lb	538 kg 1.187 lb	–402 kg –885 lb	–295 kg –651 lb	192 kg 423 lb	4.390 kg 9.679 lb
Cambio en la carga límite de equilibrio estático: articulado	331 kg 730 lb	469 kg 1.033 lb	–350 kg –771 lb	–257 kg –566 lb	167 kg 368 lb	3.821 kg 8.425 lb
Ángulo de oscilación del eje trasero	±13 grados	±13 grados	±13 grados	±13 grados	±13 grados	±8 grados
Subida y bajada máxima de una rueda	549 mm 1' 10"	549 mm 1' 10"	549 mm 1' 10"	549 mm 1' 10"	549 mm 1' 10"	340 mm 1' 1"

*Ancho sobre una protuberancia e incluye el aumento del neumático.

Especificaciones del Cargador de Ruedas 980 XE

Opciones de neumáticos

Marca de neumáticos	Michelin	Bridgestone	Bridgestone	Maxam
Tamaño del neumático	**875/65R29**	**875/65R29**	**875/65R29**	**875/65R29**
Tipo de rodadura	**L–3**	**L–3**	**L–4**	**L–4**
Patrón de rodadura	**XHA2**	**VTS**	**VLTS**	**MS405DX**
Ancho sobre los neumáticos: máximo (vacío)*	3.373 mm 11' 1"	3.341 mm 11' 0"	3.344 mm 11' 0"	3.357 mm 11' 1"
Ancho sobre los neumáticos: máximo (cargado)*	3.384 mm 11' 2"	3.359 mm 11' 1"	3.366 mm 11' 1"	3.382 mm 11' 2"
Cambio en las dimensiones verticales (promedio de la parte delantera y trasera)	–25 mm –1"	–19 mm –0,8"	–16 mm –0,6"	–34 mm –1,3"
Cambio del alcance horizontal	18 mm 0,7"	20 mm 0,8"	19 mm 0,7"	19 mm 0,7"
Cambio en el círculo de espacio libre hasta el exterior de los neumáticos	124 mm 4,9"	99 mm 3,9"	106 mm 4,2"	122 mm 4,8"
Cambio en el círculo de espacio libre hasta el interior de los neumáticos	–124 mm –4,9"	–99 mm –3,9"	–106 mm –4,2"	–122 mm –4,8"
Cambio en el peso en orden de trabajo (sin lastre)	–40 kg –88 lb	240 kg 529 lb	316 kg 697 lb	308 kg 679 lb
Cambio en la carga límite de equilibrio estático: recto	–30 kg –67 lb	183 kg 402 lb	240 kg 530 lb	234 kg 516 lb
Cambio en la carga límite de equilibrio estático: articulado	–26 kg –58 lb	159 kg 350 lb	209 kg 461 lb	204 kg 450 lb
Ángulo de oscilación del eje trasero	±8 grados	±8 grados	±8 grados	±8 grados
Subida y bajada máxima de una rueda	340 mm 1' 1"	340 mm 1' 1"	340 mm 1' 1"	340 mm 1' 1"

*Ancho sobre una protuberancia e incluye el aumento del neumático.

Factores de llenado y guía de selección de cucharones

El tamaño del cucharón se debe elegir en función de la densidad del material y el factor de llenado esperado. Los cucharones de la serie Performance Cat con piso más largo, abertura del cucharón más grande, mayor ángulo del depósito, paneles laterales redondeados y protección contra derrames integrada demuestran factores de llenado significativamente más altos que los cucharones de la generación anterior o que no sean Cat. Por lo tanto, el volumen real que maneja la máquina suele ser mayor que la capacidad nominal.

Material suelto		Factor de llenado (%)*	Densidad del material
Tierra/arcilla		115	1,5-1,7
Arena y grava		115	1,5-1,7
Árido:	25 a 76 mm (1" a 3")	110	1,6-1,7
	19 mm (0,75") y más pequeños	105	1,8
Roca:	76 mm (3") y de mayor tamaño	100	1,6

*Como % de la capacidad nominal de la norma ISO 7546:1983
Nota: Los factores de llenado alcanzados también dependerán de si el producto se lava o no.

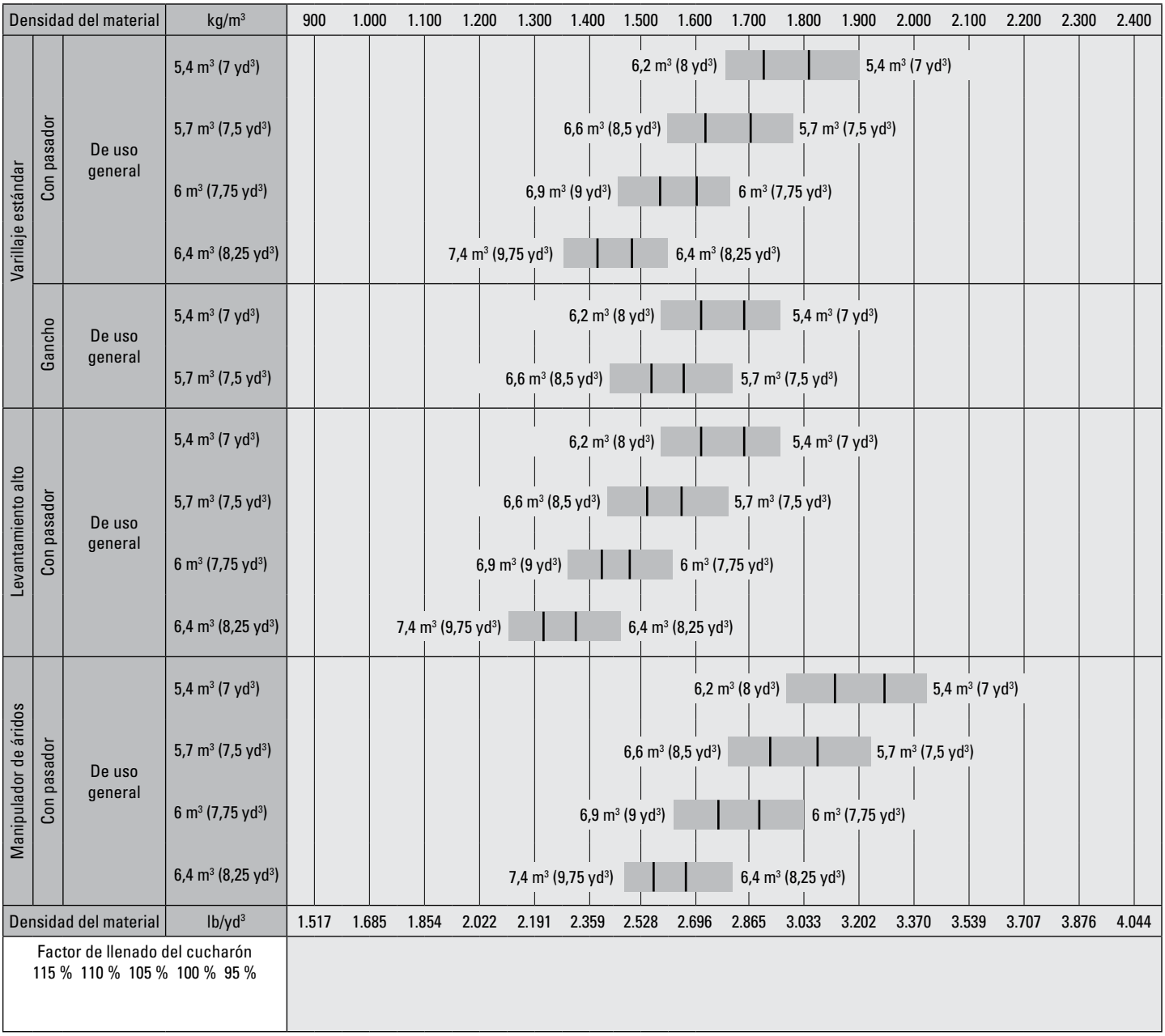

Nota: Todos los cucharones muestran cuchillas empernadas.

Especificaciones del Cargador de Ruedas 980 XE

Factores de llenado y guía de selección de cucharones

El tamaño del cucharón se debe elegir en función de la densidad del material y el factor de llenado esperado. Los cucharones de la serie Performance Cat con piso más largo, abertura del cucharón más grande, mayor ángulo del depósito, paneles laterales redondeados y protección contra derrames integrada demuestran factores de llenado significativamente más altos que los cucharones de la generación anterior o que no sean Cat. Por lo tanto, el volumen real que maneja la máquina suele ser mayor que la capacidad nominal.

Material suelto		Factor de llenado (%)*	Densidad del material
Tierra/arcilla		115	1,5-1,7
Arena y grava		115	1,5-1,7
Árido:	25 a 76 mm (1" a 3")	110	1,6-1,7
	19 mm (0,75") y más pequeños	105	1,8
Roca:	76 mm (3") y de mayor tamaño	100	1,6

*Como % de la capacidad nominal de la norma ISO 7546:1983
Nota: Los factores de llenado alcanzados también dependerán de si el producto se lava o no.

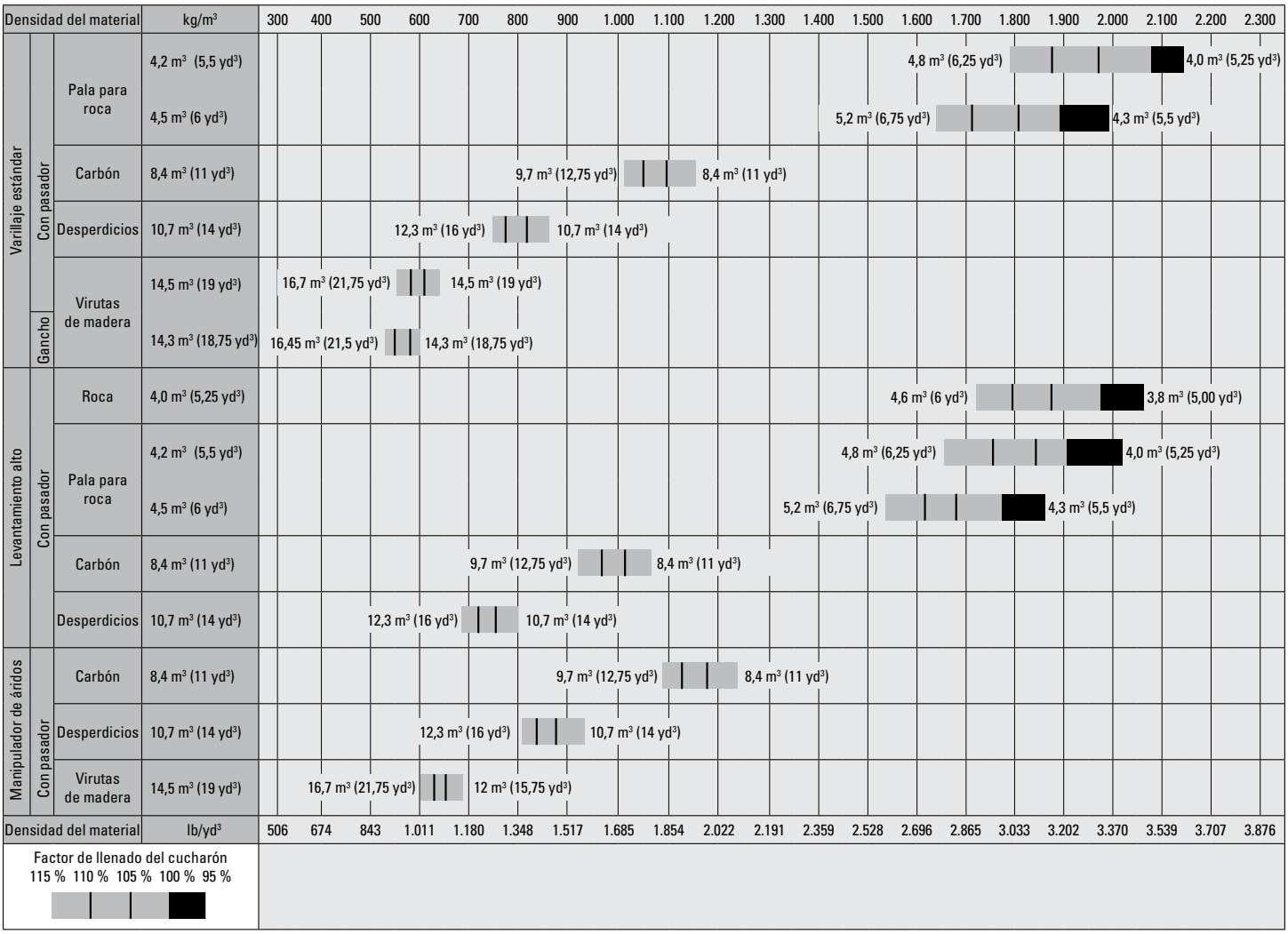

Nota: Todos los cucharones muestran cuchillas empernadas.

Especificaciones de operación: cucharones

Varillaje			Varillaje estándar			
Tipo de cucharón			De uso general con pasador			
Tipo de cuchilla			Cuchillas empernadas	Dientes y segmentos	Cuchillas empernadas	Dientes y segmentos
	Capacidad: nominal	m^3	5,40	5,40	5,70	5,70
		yd^3	7,00	7,00	7,50	7,50
	Capacidad: nominal a un factor de llenado del 110 %	m^3	5,90	5,90	6,30	6,30
		yd^3	7,75	7,75	8,25	8,25
	Ancho	mm	3.447	3.535	3.447	3.535
		pies/pulg.	11' 3"	11' 7"	11' 3"	11' 7"
16†	Espacio libre de descarga en levantamiento máximo y descarga a 45°	mm	3.287	3.121	3.219	3.051
		pies/pulg.	10' 9"	10' 2"	10' 6"	10' 0"
17†	Alcance en levantamiento máximo y descarga a 45°	mm	1.481	1.618	1.529	1.664
		pies/pulg.	4' 10"	5' 3"	5' 0"	5' 5"
	Alcance con cucharón y brazo de levantamiento horizontales	mm	2.966	3.177	3.050	3.261
		pies/pulg.	9' 8"	10' 5"	10' 0"	10' 8"
A†	Profundidad de excavación	mm	88	88	88	88
		pulg.	3,4"	3,4"	3,4"	3,4"
12†	Longitud total	mm	9.673	9.915	9.757	9.999
		pies/pulg.	31' 9"	32' 7"	32' 1"	32' 10"
B†	Altura total con el cucharón en levantamiento máximo	mm	6.435	6.435	6.258	6.258
		pies/pulg.	21' 2"	21' 2"	20' 7"	20' 7"
	Radio del círculo de espacio libre del cargador con el cucharón en la posición de acarreo	mm	7.612	7.725	7.635	7.749
		pies/pulg.	25' 0"	25' 5"	25' 1"	25' 6"
	Carga límite de equilibrio estático, recto (ISO)*	kg	22.809	22.623	22.564	22.377
		lb	50.271	49.861	49.732	49.321
	Carga límite de equilibrio estático, recto (neumáticos rígidos)*	kg	24.219	24.032	23.977	23.788
		lb	53.380	52.967	52.845	52.429
	Carga límite de equilibrio estático, articulado (ISO)*	kg	19.706	19.520	19.478	19.291
		lb	43.432	43.022	42.931	42.518
	Carga límite de equilibrio estático, articulado (neumáticos rígidos)*	kg	20.965	20.777	20.740	20.552
		lb	46.208	45.794	45.713	45.296
	Fuerza de desprendimiento (§)	kN	227	224	214	211
		lbf	51.008	50.477	48.132	47.613
	Peso en orden de trabajo*	kg	30.344	30.482	30.427	30.565
		lb	66.877	67.182	67.060	67.365

* Las cargas límites de equilibrio estático y los pesos en orden de trabajo que se muestran se basan en una configuración de máquina con neumáticos radiales Bridgestone 29.5R25 VSNT L4, depósitos de fluidos llenos, operador, contrapeso estándar, control de amortiguación, arranque en frío, guardabarros para carreteras, protector del tren de fuerza, dirección secundaria e insonorización.

† La ilustración se muestra con tablas de dimensiones.

***Las especificaciones del cucharón para rocas corresponden a neumáticos radiales Bridgestone 29.5R25 VSDT L5.

(§)Medición de 102 mm (4") detrás de la punta de la cuchilla con el pasador de articulación del cucharón como punto de pivote, de acuerdo con la norma SAE J732C.

(§)Las especificaciones y las clasificaciones cumplen con todas las normas recomendadas por la Sociedad de Ingenieros de Automoción, que incluye la norma SAE J732C que rige las clasificaciones del cargador.

(ISO) Cumple completamente la norma ISO 14397-1:2007 secciones 1 a 6, que requiere la verificación del 2 % entre los cálculos y las pruebas.

(Neumáticos rígidos) Cumple con la norma ISO 14397-1:2007 secciones 1 a 5.

Hay disponibles otros cucharones y las ofertas varían según la región. Consulte a su distribuidor Cat local para obtener más detalles.

Especificaciones del Cargador de Ruedas 980 XE

Especificaciones de operación: cucharones

Varillaje			Varillaje estándar			
Tipo de cucharón			De uso general con pasador			
Tipo de cuchilla			Cuchillas empernadas	Dientes y segmentos	Cuchillas empernadas	Dientes y segmentos
	Capacidad: nominal	m^3	6,00	6,00	6,40	6,40
		yd^3	7,75	7,75	8,25	8,25
	Capacidad: nominal a un factor de llenado del 110 %	m^3	6,60	6,60	7,00	7,00
		yd^3	8,75	8,75	9,25	9,25
	Ancho	mm	3.447	3.535	3.447	3.535
		pies/pulg.	11' 3"	11' 7"	11' 3"	11' 7"
16†	Espacio libre de descarga en levantamiento máximo y descarga a 45°	mm	3.201	3.034	3.145	2.977
		pies/pulg.	10' 6"	9' 11"	10' 3"	9' 9"
17†	Alcance en levantamiento máximo y descarga a 45°	mm	1.551	1.686	1.603	1.737
		pies/pulg.	5' 1"	5' 6"	5' 3"	5' 8"
	Alcance con cucharón y brazo de levantamiento horizontales	mm	3.078	3.289	3.155	3.366
		pies/pulg.	10' 1"	10' 9"	10' 4"	11' 0"
A†	Profundidad de excavación	mm	88	88	88	88
		pulg.	3,4"	3,4"	3,4"	3,4"
12†	Longitud total	mm	9.785	10.027	9.862	10.104
		pies/pulg.	32' 2"	32' 11"	32' 5"	33' 2"
B†	Altura total con el cucharón en levantamiento máximo	mm	6.284	6.284	6.604	6.604
		pies/pulg.	20' 8"	20' 8"	21' 8"	21' 8"
	Radio del círculo de espacio libre del cargador con el cucharón en la posición de acarreo	mm	7.643	7.757	7.664	7.779
		pies/pulg.	25' 1"	25' 6"	25' 2"	25' 7"
	Carga límite de equilibrio estático, recto (ISO)*	kg	22.424	22.237	22.253	22.064
		lb	49.423	49.011	49.046	48.631
	Carga límite de equilibrio estático, recto (neumáticos rígidos)*	kg	23.839	23.649	23.676	23.485
		lb	52.541	52.124	52.182	51.762
	Carga límite de equilibrio estático, articulado (ISO)*	kg	19.343	19.155	19.183	18.994
		lb	42.632	42.219	42.280	41.864
	Carga límite de equilibrio estático, articulado (neumáticos rígidos)*	kg	20.608	20.418	20.457	20.266
		lb	45.420	45.002	45.087	44.667
	Fuerza de desprendimiento (§)	kN	210	207	199	197
		lbf	47.182	46.666	44.880	44.374
	Peso en orden de trabajo*	kg	30.523	30.661	30.585	30.723
		lb	67.272	67.577	67.408	67.713

* Las cargas límites de equilibrio estático y los pesos en orden de trabajo que se muestran se basan en una configuración de máquina con neumáticos radiales Bridgestone 29.5R25 VSNT L4, depósitos de fluidos llenos, operador, contrapeso estándar, control de amortiguación, arranque en frío, guardabarros para carreteras, protector del tren de fuerza, dirección secundaria e insonorización.

† La ilustración se muestra con tablas de dimensiones.

***Las especificaciones del cucharón para rocas corresponden a neumáticos radiales Bridgestone 29.5R25 VSDT L5.

(§)Medición de 102 mm (4") detrás de la punta de la cuchilla con el pasador de articulación del cucharón como punto de pivote, de acuerdo con la norma SAE J732C.

(§)Las especificaciones y las clasificaciones cumplen con todas las normas recomendadas por la Sociedad de Ingenieros de Automoción, que incluye la norma SAE J732C que rige las clasificaciones del cargador.

(ISO) Cumple completamente la norma ISO 14397-1:2007 secciones 1 a 6, que requiere la verificación del 2 % entre los cálculos y las pruebas.

(Neumáticos rígidos) Cumple con la norma ISO 14397-1:2007 secciones 1 a 5.

Hay disponibles otros cucharones y las ofertas varían según la región. Consulte a su distribuidor Cat local para obtener más detalles.

Especificaciones de operación: cucharones *(continuación)*

Varillaje			Varillaje estándar			
Tipo de cucharón			De uso general con pasador para abrasión			
Tipo de cuchilla			Cuchillas empernadas	Dientes y segmentos	Cuchillas empernadas	Dientes y segmentos
	Capacidad: nominal	m^3	5,70	5,70	6,00	6,00
		yd^3	7,50	7,50	7,75	7,75
	Capacidad: nominal a un factor de llenado del 110 %	m^3	6,30	6,30	6,60	6,60
		yd^3	8,25	8,25	8,75	8,75
	Ancho	mm	3.447	3.535	3.447	3.546
		pies/pulg.	11' 3"	11' 7"	11' 3"	11' 7"
16†	Espacio libre de descarga en levantamiento máximo y descarga a 45°	mm	3.219	3.051	3.201	3.037
		pies/pulg.	10' 6"	10' 0"	10' 6"	9' 11"
17†	Alcance en levantamiento máximo y descarga a 45°	mm	1.529	1.664	1.550	1.685
		pies/pulg.	5' 0"	5' 5"	5' 1"	5' 6"
	Alcance con cucharón y brazo de levantamiento horizontales	mm	3.050	3.261	3.077	3.286
		pies/pulg.	10' 0"	10' 8"	10' 1"	10' 9"
A†	Profundidad de excavación	mm	88	88	88	88
		pulg.	3,4"	3,4"	3,4"	3,4"
12†	Longitud total	mm	9.757	9.999	9.784	10.021
		pies/pulg.	32' 1"	32' 10"	32' 2"	32' 11"
B†	Altura total con el cucharón en levantamiento máximo	mm	6.258	6.258	6.524	6.524
		pies/pulg.	20' 7"	20' 7"	21' 5"	21' 5"
	Radio del círculo de espacio libre del cargador con el cucharón en la posición de acarreo	mm	7.635	7.749	7.642	7.760
		pies/pulg.	25' 1"	25' 6"	25' 1"	25' 6"
	Carga límite de equilibrio estático, recto (ISO)*	kg	22.405	22.218	22.350	22.189
		lb	49.381	48.969	49.259	48.906
	Carga límite de equilibrio estático, recto (neumáticos rígidos)*	kg	23.815	23.626	23.754	23.592
		lb	52.489	52.073	52.355	51.998
	Carga límite de equilibrio estático, articulado (ISO)*	kg	19.319	19.132	19.279	19.118
		lb	42.580	42.167	42.491	42.137
	Carga límite de equilibrio estático, articulado (neumáticos rígidos)*	kg	20.579	20.390	20.535	20.373
		lb	45.357	44.941	45.259	44.903
	Fuerza de desprendimiento (§)	kN	213	211	210	208
		lbf	48.005	47.485	47.198	46.738
	Peso en orden de trabajo*	kg	30.573	30.711	30.522	30.639
		lb	67.382	67.687	67.269	67.528

* Las cargas límites de equilibrio estático y los pesos en orden de trabajo que se muestran se basan en una configuración de máquina con neumáticos radiales Bridgestone 29.5R25 VSNT L4, depósitos de fluidos llenos, operador, contrapeso estándar, control de amortiguación, arranque en frío, guardabarros para carreteras, protector del tren de fuerza, dirección secundaria e insonorización.

† La ilustración se muestra con tablas de dimensiones.

***Las especificaciones del cucharón para rocas corresponden a neumáticos radiales Bridgestone 29.5R25 VSDT L5.

(§)Medición de 102 mm (4") detrás de la punta de la cuchilla con el pasador de articulación del cucharón como punto de pivote, de acuerdo con la norma SAE J732C.

(§)Las especificaciones y las clasificaciones cumplen con todas las normas recomendadas por la Sociedad de Ingenieros de Automoción, que incluye la norma SAE J732C que rige las clasificaciones del cargador.

(ISO) Cumple completamente la norma ISO 14397-1:2007 secciones 1 a 6, que requiere la verificación del 2 % entre los cálculos y las pruebas.

(Neumático rígido) Cumple con la norma ISO14397-1:2007, secciones 1 a 5.

Hay disponibles otros cucharones y las ofertas varían según la región. Consulte a su distribuidor Cat local para obtener más detalles.

Especificaciones de operación: cucharones *(continuación)*

Varillaje			Varillaje estándar		
Tipo de cucharón			Cucharón de piso plano con pasador		Cucharón de piso plano con pasador para material liviano (carbón)
Tipo de cuchilla			Cuchillas empernadas	Dientes y segmentos	Cuchillas empernadas
	Capacidad: nominal	m^3	5,70	5,70	8,40
		yd^3	7,50	7,50	11,00
	Capacidad: nominal a un factor de llenado del 110 %	m^3	6,30	6,30	9,20
		yd^3	8,25	8,25	12,00
	Ancho	mm	3.447	3.535	3.638
		pies/pulg.	11' 3"	11' 7"	11' 11"
16†	Espacio libre de descarga en levantamiento máximo y descarga a 45°	mm	3.120	2.943	2.936
		pies/pulg.	10' 2"	9' 7"	9' 7"
17†	Alcance en levantamiento máximo y descarga a 45°	mm	1.444	1.566	1.628
		pies/pulg.	4' 8"	5' 1"	5' 4"
	Alcance con cucharón y brazo de levantamiento horizontales	mm	3.075	3.286	3.335
		pies/pulg.	10' 1"	10' 9"	10' 11"
A†	Profundidad de excavación	mm	88	88	88
		pulg.	3,4"	3,4"	3,4"
12†	Longitud total	mm	9.782	10.024	10.042
		pies/pulg.	32' 2"	32' 11"	33' 0"
B†	Altura total con el cucharón en levantamiento máximo	mm	6.257	6.257	6.781
		pies/pulg.	20' 7"	20' 7"	22' 3"
	Radio del círculo de espacio libre del cargador con el cucharón en la posición de acarreo	mm	7.642	7.756	7.802
		pies/pulg.	25' 1"	25' 6"	25' 8"
	Carga límite de equilibrio estático, recto (ISO)*	kg	22.062	21.878	21.915
		lb	48.626	48.220	48.314
	Carga límite de equilibrio estático, recto (neumáticos rígidos)*	kg	23.432	23.246	23.387
		lb	51.644	51.234	51.559
	Carga límite de equilibrio estático, articulado (ISO)*	kg	19.030	18.846	18.842
		lb	41.943	41.536	41.540
	Carga límite de equilibrio estático, articulado (neumáticos rígidos)*	kg	20.254	20.068	20.164
		lb	44.640	44.230	44.454
	Fuerza de desprendimiento (§)	kN	210	208	178
		lbf	47.288	46.772	40.069
	Peso en orden de trabajo*	kg	30.552	30.690	30.851
		lb	67.336	67.641	68.013

* Las cargas límites de equilibrio estático y los pesos en orden de trabajo que se muestran se basan en una configuración de máquina con neumáticos radiales Bridgestone 29.5R25 VSNT L4, depósitos de fluidos llenos, operador, contrapeso estándar, control de amortiguación, arranque en frío, guardabarros para carreteras, protector del tren de fuerza, dirección secundaria e insonorización.

† La ilustración se muestra con tablas de dimensiones.

***Las especificaciones del cucharón para rocas corresponden a neumáticos radiales Bridgestone 29.5R25 VSDT L5.

(§)Medición de 102 mm (4") detrás de la punta de la cuchilla con el pasador de articulación del cucharón como punto de pivote, de acuerdo con la norma SAE J732C.

(§)Las especificaciones y las clasificaciones cumplen con todas las normas recomendadas por la Sociedad de Ingenieros de Automoción, que incluye la norma SAE J732C que rige las clasificaciones del cargador.

(ISO) Cumple completamente la norma ISO 14397-1:2007 secciones 1 a 6, que requiere la verificación del 2 % entre los cálculos y las pruebas.

(Neumáticos rígidos) Cumple con la norma ISO 14397-1:2007 secciones 1 a 5.

Hay disponibles otros cucharones y las ofertas varían según la región. Consulte a su distribuidor Cat local para obtener más detalles.

Especificaciones de operación: cucharones *(continuación)*

Varillaje			Varillaje estándar	
Tipo de cucharón			Pala para rocas*** con pasador	
Tipo de cuchilla			Dientes y segmentos	Dientes y segmentos
	Capacidad: nominal	m^3	4,40	4,50
		yd^3	5,75	6,00
	Capacidad: nominal a un factor de llenado del 110 %	m^3	4,80	5,00
		yd^3	6,25	6,50
	Ancho	mm	3.524	3.524
		pies/pulg.	11' 6"	11' 6"
16†	Espacio libre de descarga en levantamiento máximo y descarga a 45°	mm	3.134	3.134
		pies/pulg.	10' 3"	10' 3"
17†	Alcance en levantamiento máximo y descarga a 45°	mm	1.768	1.768
		pies/pulg.	5' 9"	5' 9"
	Alcance con cucharón y brazo de levantamiento horizontales	mm	3.278	3.278
		pies/pulg.	10' 9"	10' 9"
A†	Profundidad de excavación	mm	83	83
		pulg.	3,2"	3,2"
12†	Longitud total	mm	9.990	9.990
		pies/pulg.	32' 10"	32' 10"
B†	Altura total con el cucharón en levantamiento máximo	mm	6.209	6.209
		pies/pulg.	20 '5 "	20 '5 "
	Radio del círculo de espacio libre del cargador con el cucharón en la posición de acarreo	mm	7.738	7.738
		pies/pulg.	25' 5"	25' 5"
	Carga límite de equilibrio estático, recto (ISO)*	kg	23.435	23.076
		lb	51.651	50.874
	Carga límite de equilibrio estático, recto (neumáticos rígidos)*	kg	24.871	24.523
		lb	54.817	54.064
	Carga límite de equilibrio estático, articulado (ISO)*	kg	20.232	19.867
		lb	44.593	43.801
	Carga límite de equilibrio estático, articulado (neumáticos rígidos)*	kg	21.513	21.158
		lb	47.415	46.646
	Fuerza de desprendimiento (§)	kN	213	211
		lbf	47.885	47.563
	Peso en orden de trabajo*	kg	31.030	31.455
		lb	68.390	69.345

* Las cargas límites de equilibrio estático y los pesos en orden de trabajo que se muestran se basan en una configuración de máquina con neumáticos radiales Bridgestone 29.5R25 VSNT L4, depósitos de fluidos llenos, operador, contrapeso estándar, control de amortiguación, arranque en frío, guardabarros para carreteras, protector del tren de fuerza, dirección secundaria e insonorización.

† La ilustración se muestra con tablas de dimensiones.

*** Las especificaciones del cucharón para rocas corresponden a neumáticos radiales Bridgestone 29.5R25 VSDT L5.

(§)Medición de 102 mm (4") detrás de la punta de la cuchilla con el pasador de articulación del cucharón como punto de pivote, de acuerdo con la norma SAE J732C.

(§)Las especificaciones y las clasificaciones cumplen con todas las normas recomendadas por la Sociedad de Ingenieros de Automoción, que incluye la norma SAE J732C que rige las clasificaciones del cargador.

(ISO) Cumple completamente la norma ISO 14397-1:2007 secciones 1 a 6, que requiere la verificación del 2 % entre los cálculos y las pruebas.

(Neumáticos rígidos) Cumple con la norma ISO 14397-1:2007 secciones 1 a 5.

Hay disponibles otros cucharones y las ofertas varían según la región. Consulte a su distribuidor Cat local para obtener más detalles.

Especificaciones de operación: cucharones *(continuación)*

Varillaje			Varillaje estándar			
Tipo de cucharón			De uso general: con gancho, Fusion™			
Tipo de cuchilla			Cuchillas empernadas	Dientes y segmentos	Cuchillas empernadas	Dientes y segmentos
	Capacidad: nominal	m^3	5,40	5,40	5,70	5,70
		yd^3	7,00	7,00	7,50	7,50
	Capacidad: nominal a un factor de llenado del 110 %	m^3	5,90	5,90	6,30	6,30
		yd^3	7,75	7,75	8,25	8,25
	Ancho	mm	3.447	3.535	3.447	3.535
		pies/pulg.	11' 3"	11' 7"	11' 3"	11' 7"
16†	Espacio libre de descarga en levantamiento máximo y descarga a 45°	mm	3.183	3.017	3.117	2.950
		pies/pulg.	10' 5"	9' 10"	10' 2"	9' 8"
17†	Alcance en levantamiento máximo y descarga a 45°	mm	1.588	1.724	1.640	1.775
		pies/pulg.	5' 2"	5' 7"	5' 4"	5' 9"
	Alcance con cucharón y brazo de levantamiento horizontales	mm	3.116	3.327	3.200	3.411
		pies/pulg.	10' 2"	10' 11"	10' 6"	11' 2"
A†	Profundidad de excavación	mm	93	93	93	93
		pulg.	3,6"	3,6"	3,6"	3,6"
12†	Longitud total	mm	9.827	10.069	9.911	10.153
		pies/pulg.	32' 3"	33' 1"	32' 7"	33' 4"
B†	Altura total con el cucharón en levantamiento máximo	mm	6.532	6.532	6.599	6.599
		pies/pulg.	21' 6"	21' 6"	21' 8"	21' 8"
	Radio del círculo de espacio libre del cargador con el cucharón en la posición de acarreo	mm	7.694	7.817	7.721	7.845
		pies/pulg.	25' 3"	25' 8"	25' 4"	25' 9"
	Carga límite de equilibrio estático, recto (ISO)*	kg	21.361	21.177	21.136	20.950
		lb	47.080	46.674	46.584	46.175
	Carga límite de equilibrio estático, recto (neumáticos rígidos)*	kg	22.728	22.542	22.511	22.324
		lb	50.092	49.682	49.615	49.202
	Carga límite de equilibrio estático, articulado (ISO)*	kg	18.354	18.169	18.140	17.954
		lb	40.452	40.046	39.981	39.572
	Carga límite de equilibrio estático, articulado (neumáticos rígidos)*	kg	19.576	19.390	19.372	19.185
		lb	43.147	42.737	42.697	42.284
	Fuerza de desprendimiento (§)	kN	203	201	193	190
		lbf	45.829	45.315	43.399	42.894
	Peso en orden de trabajo*	kg	31.086	31.224	31.196	31.334
		lb	68.513	68.817	68.755	69.060

* Las cargas límites de equilibrio estático y los pesos en orden de trabajo que se muestran se basan en una configuración de máquina con neumáticos radiales Bridgestone 29.5R25 VSNT L4, depósitos de fluidos llenos, operador, contrapeso estándar, control de amortiguación, arranque en frío, guardabarros para carreteras, protector del tren de fuerza, dirección secundaria e insonorización.

† La ilustración se muestra con tablas de dimensiones.

*** Las especificaciones del cucharón para rocas corresponden a neumáticos radiales Bridgestone 29.5R25 VSDT L5.

(§)Medición de 102 mm (4") detrás de la punta de la cuchilla con el pasador de articulación del cucharón como punto de pivote, de acuerdo con la norma SAE J732C.

(§)Las especificaciones y las clasificaciones cumplen con todas las normas recomendadas por la Sociedad de Ingenieros de Automoción, que incluye la norma SAE J732C que rige las clasificaciones del cargador.

(ISO) Cumple completamente la norma ISO 14397-1:2007 secciones 1 a 6, que requiere la verificación del 2 % entre los cálculos y las pruebas.

(Neumáticos rígidos) Cumple con la norma ISO 14397-1:2007 secciones 1 a 5.

Hay disponibles otros cucharones y las ofertas varían según la región. Consulte a su distribuidor Cat local para obtener más detalles.

Especificaciones de operación: cucharones *(continuación)*

Varillaje			Varillaje de levantamiento alto			
Tipo de cucharón			De uso general con pasador			
Tipo de cuchilla			Cuchillas empernadas	Dientes y segmentos	Cuchillas empernadas	Dientes y segmentos
	Capacidad: nominal	m^3	5,40	5,40	5,70	5,70
		yd^3	7,00	7,00	7,50	7,50
	Capacidad: nominal a un factor de llenado del 110 %	m^3	5,90	5,90	6,30	6,30
		yd^3	7,75	7,75	8,25	8,25
	Ancho	mm	3.447	3.535	3.447	3.535
		pies/pulg.	11' 3"	11' 7"	11' 3"	11' 7"
16†	Espacio libre de descarga en levantamiento máximo y descarga a 45°	mm	3.508	3.342	3.439	3.272
		pies/pulg.	11' 6"	10' 11"	11' 3"	10' 8"
17†	Alcance en levantamiento máximo y descarga a 45°	mm	1.484	1.621	1.532	1.667
		pies/pulg.	4' 10"	5' 3"	5' 0"	5' 5"
	Alcance con cucharón y brazo de levantamiento horizontales	mm	3.126	3.337	3.210	3.421
		pies/pulg.	10' 3"	10' 11"	10' 6"	11' 2"
A†	Profundidad de excavación	mm	86	86	86	86
		pulg.	3,4"	3,4"	3,4"	3,4"
12†	Longitud total	mm	9.875	10.114	9.959	10.198
		pies/pulg.	32' 5"	33' 3"	32' 9"	33' 6"
B†	Altura total con el cucharón en levantamiento máximo	mm	6.656	6.656	6.478	6.478
		pies/pulg.	21' 11"	21' 11"	21' 4"	21' 4"
	Radio del círculo de espacio libre del cargador con el cucharón en la posición de acarreo	mm	8.114	8.226	8.137	8.250
		pies/pulg.	26' 8"	27' 0"	26' 9"	27' 1"
	Carga límite de equilibrio estático, recto (ISO)*	kg	20.833	20.650	20.603	20.419
		lb	45.917	45.513	45.410	45.004
	Carga límite de equilibrio estático, recto (neumáticos rígidos)*	kg	22.033	21.849	21.805	21.619
		lb	48.562	48.156	48.058	47.649
	Carga límite de equilibrio estático, articulado (ISO)*	kg	18.354	18.171	18.137	17.953
		lb	40.453	40.049	39.975	39.569
	Carga límite de equilibrio estático, articulado (neumáticos rígidos)*	kg	19.430	19.245	19.215	19.029
		lb	42.823	42.416	42.351	41.941
	Fuerza de desprendimiento (§)	kN	230	228	217	215
		lbf	51.775	51.273	48.860	48.369
	Peso en orden de trabajo*	kg	30.477	30.616	30.560	30.699
		lb	67.171	67.476	67.354	67.659

* Las cargas límites de equilibrio estático y los pesos en orden de trabajo que se muestran se basan en una configuración de máquina con neumáticos radiales Bridgestone 29.5R25 VSNT L4, depósitos de fluidos llenos, operador, contrapeso estándar, control de amortiguación, arranque en frío, guardabarros para carreteras, protector del tren de fuerza, dirección secundaria e insonorización.

† La ilustración se muestra con tablas de dimensiones.

***Las especificaciones del cucharón para rocas corresponden a neumáticos radiales Bridgestone 29.5R25 VSDT L5.

(§)Medición de 102 mm (4") detrás de la punta de la cuchilla con el pasador de articulación del cucharón como punto de pivote, de acuerdo con la norma SAE J732C.

(§)Las especificaciones y las clasificaciones cumplen con todas las normas recomendadas por la Sociedad de Ingenieros de Automoción, que incluye la norma SAE J732C que rige las clasificaciones del cargador.

(ISO) Cumple completamente la norma ISO 14397-1:2007 secciones 1 a 6, que requiere la verificación del 2 % entre los cálculos y las pruebas.

(Neumáticos rígidos) Cumple con la norma ISO 14397-1:2007 secciones 1 a 5.

Hay disponibles otros cucharones y las ofertas varían según la región. Consulte a su distribuidor Cat local para obtener más detalles.

Especificaciones de operación: cucharones *(continuación)*

Varillaje			Varillaje de levantamiento alto			
Tipo de cucharón			De uso general con pasador			
Tipo de cuchilla			Cuchillas empernadas	Dientes y segmentos	Cuchillas empernadas	Dientes y segmentos
	Capacidad: nominal	m^3	6,00	6,00	6,40	6,40
		yd^3	7,75	7,75	8,25	8,25
	Capacidad: nominal a un factor de llenado del 110 %	m^3	6,60	6,60	7,00	7,00
		yd^3	8,75	8,75	9,25	9,25
	Ancho	mm	3.447	3.535	3.447	3.535
		pies/pulg.	11' 3"	11' 7"	11' 3"	11' 7"
16†	Espacio libre de descarga en levantamiento máximo y descarga a 45°	mm	3.421	3.254	3.366	3.198
		pies/pulg.	11' 2"	10' 8"	11' 0"	10' 5"
17†	Alcance en levantamiento máximo y descarga a 45°	mm	1.554	1.688	1.606	1.740
		pies/pulg.	5' 1"	5' 6"	5' 3"	5' 8"
	Alcance con cucharón y brazo de levantamiento horizontales	mm	3.238	3.449	3.315	3.526
		pies/pulg.	10' 7"	11' 3"	10' 10"	11' 6"
A†	Profundidad de excavación	mm	86	86	86	86
		pulg.	3,4"	3,4"	3,4"	3,4"
12†	Longitud total	mm	9.987	10.226	10.064	10.303
		pies/pulg.	32' 10"	33' 7"	33' 1"	33' 10"
B†	Altura total con el cucharón en levantamiento máximo	mm	6.504	6.504	6.824	6.824
		pies/pulg.	21' 5"	21' 5"	22' 5"	22' 5"
	Radio del círculo de espacio libre del cargador con el cucharón en la posición de acarreo	mm	8.144	8.258	8.166	8.279
		pies/pulg.	26' 9"	27' 2"	26' 10"	27' 2"
	Carga límite de equilibrio estático, recto (ISO)*	kg	20.466	20.282	20.302	20.117
		lb	45.108	44.702	44.747	44.338
	Carga límite de equilibrio estático, recto (neumáticos rígidos)*	kg	21.669	21.483	21.512	21.324
		lb	47.760	47.350	47.413	47.000
	Carga límite de equilibrio estático, articulado (ISO)*	kg	18.004	17.820	17.850	17.664
		lb	39.682	39.275	39.342	38.932
	Carga límite de equilibrio estático, articulado (neumáticos rígidos)*	kg	19.084	18.898	18.937	18.749
		lb	42.062	41.651	41.737	41.323
	Fuerza de desprendimiento (§)	kN	213	211	202	200
		lbf	47.897	47.409	45.564	45.084
	Peso en orden de trabajo*	kg	30.656	30.795	30.718	30.857
		lb	67.566	67.871	67.703	68.007

* Las cargas límites de equilibrio estático y los pesos en orden de trabajo que se muestran se basan en una configuración de máquina con neumáticos radiales Bridgestone 29.5R25 VSNT L4, depósitos de fluidos llenos, operador, contrapeso estándar, control de amortiguación, arranque en frío, guardabarros para carreteras, protector del tren de fuerza, dirección secundaria e insonorización.

† La ilustración se muestra con tablas de dimensiones.

***Las especificaciones del cucharón para rocas corresponden a neumáticos radiales Bridgestone 29.5R25 VSDT L5.

(§)Medición de 102 mm (4") detrás de la punta de la cuchilla con el pasador de articulación del cucharón como punto de pivote, de acuerdo con la norma SAE J732C.

(§)Las especificaciones y las clasificaciones cumplen con todas las normas recomendadas por la Sociedad de Ingenieros de Automoción, que incluye la norma SAE J732C que rige las clasificaciones del cargador.

(ISO) Cumple completamente la norma ISO 14397-1:2007 secciones 1 a 6, que requiere la verificación del 2 % entre los cálculos y las pruebas.

(Neumáticos rígidos) Cumple con la norma ISO 14397-1:2007 secciones 1 a 5.

Hay disponibles otros cucharones y las ofertas varían según la región. Consulte a su distribuidor Cat local para obtener más detalles.

Especificaciones de operación: cucharones *(continuación)*

Varillaje			Varillaje de levantamiento alto			
Tipo de cucharón			De uso general con pasador para abrasión			
Tipo de cuchilla			Cuchillas empernadas	Dientes y segmentos	Cuchillas empernadas	Dientes y segmentos
	Capacidad: nominal	m^3	5,70	5,70	6,00	6,00
		yd^3	7,50	7,50	7,75	7,75
	Capacidad: nominal a un factor de llenado del 110 %	m^3	6,30	6,30	6,60	6,60
		yd^3	8,25	8,25	8,75	8,75
	Ancho	mm	3.447	3.535	3.447	3.546
		pies/pulg.	11' 3"	11' 7"	11' 3"	11' 7"
16†	Espacio libre de descarga en levantamiento máximo y descarga a 45°	mm	3.439	3.272	3.422	3.258
		pies/pulg.	11' 3"	10' 8"	11' 2"	10' 8"
17†	Alcance en levantamiento máximo y descarga a 45°	mm	1.532	1.667	1.553	1.688
		pies/pulg.	5' 0"	5' 5"	5' 1"	5' 6"
	Alcance con cucharón y brazo de levantamiento horizontales	mm	3.210	3.421	3.237	3.446
		pies/pulg.	10' 6"	11' 2"	10' 7"	11' 3"
A†	Profundidad de excavación	mm	86	86	86	86
		pulg.	3,4"	3,4"	3,4"	3,4"
12†	Longitud total	mm	9.959	10.198	9.986	10.221
		pies/pulg.	32' 9"	33' 6"	32' 10"	33' 7"
B†	Altura total con el cucharón en levantamiento máximo	mm	6.478	6.478	6.744	6.744
		pies/pulg.	21' 4"	21' 4"	22' 2"	22' 2"
	Radio del círculo de espacio libre del cargador con el cucharón en la posición de acarreo	mm	8.137	8.250	8.144	8.261
		pies/pulg.	26' 9"	27' 1"	26' 9"	27' 2"
	Carga límite de equilibrio estático, recto (ISO)*	kg	20.445	20.261	20.403	20.245
		lb	45.062	44.656	44.968	44.621
	Carga límite de equilibrio estático, recto (neumáticos rígidos)*	kg	21.645	21.459	21.598	21.439
		lb	47.706	47.296	47.604	47.253
	Carga límite de equilibrio estático, articulado (ISO)*	kg	17.980 XE	17.795	17.949	17.791
		lb	39.628	39.222	39.560	39.212
	Carga límite de equilibrio estático, articulado (neumáticos rígidos)*	kg	19.055	18.870	19.022	18.862
		lb	41.999	41.589	41.924	41.573
	Fuerza de desprendimiento (§)	kN	216	214	213	211
		lbf	48.733	48.241	47.914	47.479
	Peso en orden de trabajo*	kg	30.707	30.845	30.655	30.773
		lb	67.677	67.981	67.563	67.822

* Las cargas límites de equilibrio estático y los pesos en orden de trabajo que se muestran se basan en una configuración de máquina con neumáticos radiales Bridgestone 29.5R25 VSNT L4, depósitos de fluidos llenos, operador, contrapeso estándar, control de amortiguación, arranque en frío, guardabarros para carreteras, protector del tren de fuerza, dirección secundaria e insonorización.

† La ilustración se muestra con tablas de dimensiones.

***Las especificaciones del cucharón para rocas corresponden a neumáticos radiales Bridgestone 29.5R25 VSDT L5.

(§)Medición de 102 mm (4") detrás de la punta de la cuchilla con el pasador de articulación del cucharón como punto de pivote, de acuerdo con la norma SAE J732C.

(§)Las especificaciones y las clasificaciones cumplen con todas las normas recomendadas por la Sociedad de Ingenieros de Automoción, que incluye la norma SAE J732C que rige las clasificaciones del cargador.

(ISO) Cumple completamente la norma ISO 14397-1:2007 secciones 1 a 6, que requiere la verificación del 2 % entre los cálculos y las pruebas.

(Neumáticos rígidos) Cumple con la norma ISO 14397-1:2007 secciones 1 a 5.

Hay disponibles otros cucharones y las ofertas varían según la región. Consulte a su distribuidor Cat local para obtener más detalles.

Especificaciones de operación: cucharones *(continuación)*

Varillaje		Varillaje de levantamiento alto		
Tipo de cucharón		Cucharón de piso plano con pasador		Cucharón de piso plano con pasador para material liviano (carbón)
Tipo de cuchilla		Cuchillas empernadas	Dientes y segmentos	Cuchillas empernadas
Capacidad: nominal	m^3	5,70	5,70	8,40
	yd^3	7,50	7,50	11,00
Capacidad: nominal a un factor de llenado del 110 %	m^3	6,30	6,30	9,20
	yd^3	8,25	8,25	12,00
Ancho	mm	3.447	3.535	3.638
	pies/pulg.	11' 3"	11' 7"	11' 11"
16† Espacio libre de descarga en levantamiento máximo y descarga a 45°	mm	3.340	3.163	3.156
	pies/pulg.	10' 11"	10' 4"	10' 4"
17† Alcance en levantamiento máximo y descarga a 45°	mm	1.447	1.569	1.631
	pies/pulg.	4' 8"	5' 1"	5' 4"
Alcance con cucharón y brazo de levantamiento horizontales	mm	3.235	3.446	3.495
	pies/pulg.	10' 7"	11' 3"	11' 5"
A† Profundidad de excavación	mm	86	86	88
	pulg.	3,4"	3,4"	3,4"
12† Longitud total	mm	9.984	10.223	10.244
	pies/pulg.	32' 10"	33' 7"	33' 8"
B† Altura total con el cucharón en levantamiento máximo	mm	6.477	6.477	7.001
	pies/pulg.	21' 3"	21' 3"	23' 0"
Radio del círculo de espacio libre del cargador con el cucharón en la posición de acarreo	mm	8.143	8.257	8.303
	pies/pulg.	26' 9"	27' 2"	27' 3"
Carga límite de equilibrio estático, recto (ISO)*	kg	20.155	19.973	19.951
	lb	44.423	44.022	43.985
Carga límite de equilibrio estático, recto (neumáticos rígidos)*	kg	21.323	21.140	21.198
	lb	46.996	46.592	46.735
Carga límite de equilibrio estático, articulado (ISO)*	kg	17.730	17.548	17.498
	lb	39.077	38.677	38.578
Carga límite de equilibrio estático, articulado (neumáticos rígidos)*	kg	18.777	18.594	18.623
	lb	41.386	40.982	41.057
Fuerza de desprendimiento (§)	kN	213	211	181
	lbf	48.005	47.516	40.689
Peso en orden de trabajo*	kg	30.685	30.824	30.984
	lb	67.630	67.935	68.307

* Las cargas límites de equilibrio estático y los pesos en orden de trabajo que se muestran se basan en una configuración de máquina con neumáticos radiales Bridgestone 29.5R25 VSNT L4, depósitos de fluidos llenos, operador, contrapeso estándar, control de amortiguación, arranque en frío, guardabarros para carreteras, protector del tren de fuerza, dirección secundaria e insonorización.

† La ilustración se muestra con tablas de dimensiones.

***Las especificaciones del cucharón para rocas corresponden a neumáticos radiales Bridgestone 29.5R25 VSDT L5.

(§)Medición de 102 mm (4") detrás de la punta de la cuchilla con el pasador de articulación del cucharón como punto de pivote, de acuerdo con la norma SAE J732C.

(§)Las especificaciones y las clasificaciones cumplen con todas las normas recomendadas por la Sociedad de Ingenieros de Automoción, que incluye la norma SAE J732C que rige las clasificaciones del cargador.

(ISO) Cumple completamente la norma ISO 14397-1:2007 secciones 1 a 6, que requiere la verificación del 2 % entre los cálculos y las pruebas.

(Neumáticos rígidos) Cumple con la norma ISO 14397-1:2007 secciones 1 a 5.

Hay disponibles otros cucharones y las ofertas varían según la región. Consulte a su distribuidor Cat local para obtener más detalles.

Especificaciones de operación: cucharones *(continuación)*

Varillaje			Varillaje de levantamiento alto	
Tipo de cucharón			Pala para rocas*** con pasador	
Tipo de cuchilla			Dientes y segmentos	Dientes y segmentos
	Capacidad: nominal	m^3	4,40	4,50
		yd^3	5,75	6,00
	Capacidad: nominal a un factor de llenado del 110 %	m^3	4,80	5,00
		yd^3	6,25	6,50
	Ancho	mm	3.524	3.524
		pies/pulg.	11' 6"	11' 6"
16†	Espacio libre de descarga en levantamiento máximo y descarga a 45°	mm	3.355	3.355
		pies/pulg.	11' 0"	11' 0"
17†	Alcance en levantamiento máximo y descarga a 45°	mm	1.771	1.771
		pies/pulg.	5' 9"	5' 9"
	Alcance con cucharón y brazo de levantamiento horizontales	mm	3.438	3.438
		pies/pulg.	11' 3"	11' 3"
A†	Profundidad de excavación	mm	81	81
		pulg.	3,2"	3,2"
12†	Longitud total	mm	10.192	10.192
		pies/pulg.	33' 6"	33' 6"
B†	Altura total con el cucharón en levantamiento máximo	mm	6.422	6.429
		pies/pulg.	21' 1"	21' 2"
	Radio del círculo de espacio libre del cargador con el cucharón en la posición de acarreo	mm	8.239	8.239
		pies/pulg.	27' 1"	27' 1"
	Carga límite de equilibrio estático, recto (ISO)*	kg	21.403	21.035
		lb	47.172	46.375
	Carga límite de equilibrio estático, recto (neumáticos rígidos)*	kg	22.626	22.266
		lb	49.867	49.089
	Carga límite de equilibrio estático, articulado (ISO)*	kg	18.844	18.472
		lb	41.533	40.725
	Carga límite de equilibrio estático, articulado (neumáticos rígidos)*	kg	19.938	19.574
		lb	43.944	43.154
	Fuerza de desprendimiento (§)	kN	216	214
		lbf	48.615	48.291
	Peso en orden de trabajo*	kg	31.164	31.588
		lb	68.685	69.639

* Las cargas límites de equilibrio estático y los pesos en orden de trabajo que se muestran se basan en una configuración de máquina con neumáticos radiales Bridgestone 29.5R25 VSNT L4, depósitos de fluidos llenos, operador, contrapeso estándar, control de amortiguación, arranque en frío, guardabarros para carreteras, protector del tren de fuerza, dirección secundaria e insonorización.

† La ilustración se muestra con tablas de dimensiones.

***Las especificaciones del cucharón para rocas corresponden a neumáticos radiales Bridgestone 29.5R25 VSDT L5.

(§)Medición de 102 mm (4") detrás de la punta de la cuchilla con el pasador de articulación del cucharón como punto de pivote, de acuerdo con la norma SAE J732C.

(§)Las especificaciones y las clasificaciones cumplen con todas las normas recomendadas por la Sociedad de Ingenieros de Automoción, que incluye la norma SAE J732C que rige las clasificaciones del cargador.

(ISO) Cumple completamente la norma ISO 14397-1:2007 secciones 1 a 6, que requiere la verificación del 2 % entre los cálculos y las pruebas.

(Neumáticos rígidos) Cumple con la norma ISO 14397-1:2007 secciones 1 a 5.

Hay disponibles otros cucharones y las ofertas varían según la región. Consulte a su distribuidor Cat local para obtener más detalles.

Especificaciones de operación: cucharones *(continuación)*

Varillaje			Varillaje de levantamiento alto			
Tipo de cucharón			De uso general: con gancho, Fusion			
Tipo de cuchilla			Cuchillas empernadas	Dientes y segmentos	Cuchillas empernadas	Dientes y segmentos
	Capacidad: nominal	m^3	5,40	5,40	5,70	5,70
		yd^3	7,00	7,00	7,50	7,50
	Capacidad: nominal a un factor de llenado del 110 %	m^3	5,90	5,90	6,30	6,30
		yd^3	7,75	7,75	8,25	8,25
	Ancho	mm	3.447	3.535	3.481	3.546
		pies/pulg.	11' 3"	11' 7"	11' 5"	11' 7"
16†	Espacio libre de descarga en levantamiento máximo y descarga a 45°	mm	3.403	3.237	3.339	3.175
		pies/pulg.	11' 2"	10' 7"	10' 11"	10' 5"
17†	Alcance en levantamiento máximo y descarga a 45°	mm	1.591	1.727	1.641	1.776
		pies/pulg.	5' 2"	5' 8"	5' 4"	5' 9"
	Alcance con cucharón y brazo de levantamiento horizontales	mm	3.276	3.487	3.358	3.567
		pies/pulg.	10' 8"	11' 5"	11' 0"	11' 8"
A†	Profundidad de excavación	mm	91	91	91	91
		pulg.	3,6"	3,6"	3,6"	3,6"
12†	Longitud total	mm	10.028	10.268	10.110	10.345
		pies/pulg.	32' 11"	33' 9"	33' 3"	34' 0"
B†	Altura total con el cucharón en levantamiento máximo	mm	6.752	6.752	6.820	6.820
		pies/pulg.	22' 2"	22' 2"	22' 5"	22' 5"
	Radio del círculo de espacio libre del cargador con el cucharón en la posición de acarreo	mm	8.199	8.321	8.240	8.351
		pies/pulg.	26' 11"	27' 4"	27' 1"	27' 5"
	Carga límite de equilibrio estático, recto (ISO)*	kg	19.474	19.292	19.237	19.081
		lb	42.920	42.521	42.400	42.054
	Carga límite de equilibrio estático, recto (neumáticos rígidos)*	kg	20.638	20.455	20 406	20.248
		lb	45.488	45.084	44.975	44.626
	Carga límite de equilibrio estático, articulado (ISO)*	kg	17.068	16.887	16.842	16.685
		lb	37.619	37.219	37.121	36.775
	Carga límite de equilibrio estático, articulado (neumáticos rígidos)*	kg	18.114	17 931	17.892	17.734
		lb	39.923	39.520	39.435	39.086
	Fuerza de desprendimiento (§)	kN	207	204	196	194
		lbf	46.533	46.045	44.095	43.669
	Peso en orden de trabajo*	kg	31.219	31.358	31.342	31.460
		lb	68.807	69.112	69.077	69.336

* Las cargas límites de equilibrio estático y los pesos en orden de trabajo que se muestran se basan en una configuración de máquina con neumáticos radiales Bridgestone 29.5R25 VSNT L4, depósitos de fluidos llenos, operador, contrapeso estándar, control de amortiguación, arranque en frío, guardabarros para carreteras, protector del tren de fuerza, dirección secundaria e insonorización.

† La ilustración se muestra con tablas de dimensiones.

***Las especificaciones del cucharón para rocas corresponden a neumáticos radiales Bridgestone 29.5R25 VSDT L5.

(§)Medición de 102 mm (4") detrás de la punta de la cuchilla con el pasador de articulación del cucharón como punto de pivote, de acuerdo con la norma SAE J732C.

(§)Las especificaciones y las clasificaciones cumplen con todas las normas recomendadas por la Sociedad de Ingenieros de Automoción, que incluye la norma SAE J732C que rige las clasificaciones del cargador.

(ISO) Cumple completamente la norma ISO 14397-1:2007 secciones 1 a 6, que requiere la verificación del 2 % entre los cálculos y las pruebas.

(Neumáticos rígidos) Cumple con la norma ISO 14397-1:2007 secciones 1 a 5.

Hay disponibles otros cucharones y las ofertas varían según la región. Consulte a su distribuidor Cat local para obtener más detalles.

Especificaciones de operación: cucharones *(continuación)*

Varillaje			Varillaje de manipulador de áridos			
Tipo de cucharón			De uso general con pasador			
Tipo de cuchilla			Cuchillas empernadas	Dientes y segmentos	Cuchillas empernadas	Dientes y segmentos
	Capacidad: nominal	m^3	5,40	5,40	5,70	5,70
		yd^3	7,00	7,00	7,50	7,50
	Capacidad: nominal a un factor de llenado del 110 %	m^3	5,90	5,90	6,30	6,30
		yd^3	7,75	7,75	8,25	8,25
	Ancho	mm	3.447	3.535	3.447	3.535
		pies/pulg.	11' 3"	11' 7"	11' 3"	11' 7"
16†	Espacio libre de descarga en levantamiento máximo y descarga a 45°	mm	3.287	3.121	3.219	3.051
		pies/pulg.	10' 9"	10' 2"	10' 6"	10' 0"
17†	Alcance en levantamiento máximo y descarga a 45°	mm	1.481	1.618	1.529	1.664
		pies/pulg.	4' 10"	5' 3"	5' 0"	5' 5"
	Alcance con cucharón y brazo de levantamiento horizontales	mm	2.966	3.177	3.050	3.261
		pies/pulg.	9' 8"	10' 5"	10' 0"	10' 8"
A†	Profundidad de excavación	mm	88	88	88	88
		pulg.	3,4"	3,4"	3,4"	3,4"
12†	Longitud total	mm	9.677	9.919	9.761	10.003
		pies/pulg.	31' 9"	32' 7"	32' 1"	32' 10"
B†	Altura total con el cucharón en levantamiento máximo	mm	6.435	6.435	6.258	6.258
		pies/pulg.	21' 2"	21' 2"	20' 7"	20' 7"
	Radio del círculo de espacio libre del cargador con el cucharón en la posición de acarreo	mm	7.612	7.725	7.635	7.749
		pies/pulg.	25' 0"	25' 5"	25' 1"	25' 6"
	Carga límite de equilibrio estático, recto (ISO)*	kg	24.404	24.218	24.149	23.963
		lb	53.786	53.377	53.226	52.814
	Carga límite de equilibrio estático, recto (neumáticos rígidos)*	kg	25.939	25.752	25.687	25.498
		lb	57.171	56.758	56.615	56.199
	Carga límite de equilibrio estático, articulado (ISO)*	kg	21.012	20.826	20.776	20.589
		lb	46.312	45.902	45.792	45.380
	Carga límite de equilibrio estático, articulado (neumáticos rígidos)*	kg	22.406	22.218	22.173	21.984
		lb	49.383	48.969	48.870	48.454
	Fuerza de desprendimiento (§)	kN	227	224	214	211
		lbf	51.008	50.477	48.132	47.613
	Peso en orden de trabajo*	kg	30.985	31.123	31.068	31.206
		lb	68.290	68.595	68.473	68.778

* Las cargas límites de equilibrio estático y los pesos en orden de trabajo que se muestran se basan en una configuración de máquina con neumáticos radiales Bridgestone 29.5R25 VSNT L4, depósitos de fluidos llenos, operador, contrapeso estándar, control de amortiguación, arranque en frío, guardabarros para carreteras, protector del tren de fuerza, dirección secundaria e insonorización.

** La configuración de manipulación de áridos no es compatible con cucharones para rocas ni de levantamiento alto.

† La ilustración se muestra con tablas de dimensiones.

(§)Medición de 102 mm (4") detrás de la punta de la cuchilla con el pasador de articulación del cucharón como punto de pivote, de acuerdo con la norma SAE J732C.

(§)Las especificaciones y las clasificaciones cumplen con todas las normas recomendadas por la Sociedad de Ingenieros de Automoción, que incluye la norma SAE J732C que rige las clasificaciones del cargador.

(ISO) Cumple completamente la norma ISO 14397-1:2007 secciones 1 a 6, que requiere la verificación del 2 % entre los cálculos y las pruebas.

(Neumáticos rígidos) Cumple con la norma ISO 14397-1:2007 secciones 1 a 5.

Hay disponibles otros cucharones y las ofertas varían según la región. Consulte a su distribuidor Cat local para obtener más detalles.

Especificaciones de operación: cucharones *(continuación)*

Varillaje			Varillaje de manipulador de áridos			
Tipo de cucharón			De uso general con pasador			
Tipo de cuchilla			Cuchillas empernadas	Dientes y segmentos	Cuchillas empernadas	Dientes y segmentos
	Capacidad: nominal	m^3	6,00	6,00	6,40	6,40
		yd^3	7,75	7,75	8,25	8,25
	Capacidad: nominal a un factor de llenado del 110 %	m^3	6,60	6,60	7,00	7,00
		yd^3	8,75	8,75	9,25	9,25
	Ancho	mm	3.447	3.535	3.447	3.535
		pies/pulg.	11' 3"	11' 7"	11' 3"	11' 7"
16†	Espacio libre de descarga en levantamiento máximo y descarga a 45°	mm	3.201	3.034	3.145	2.977
		pies/pulg.	10' 6"	9' 11"	10' 3"	9' 9"
17†	Alcance en levantamiento máximo y descarga a 45°	mm	1.551	1.686	1.603	1.737
		pies/pulg.	5' 1"	5' 6"	5' 3"	5' 8"
	Alcance con cucharón y brazo de levantamiento horizontales	mm	3.078	3.289	3.155	3.366
		pies/pulg.	10' 1"	10' 9"	10' 4"	11' 0"
A†	Profundidad de excavación	mm	88	88	88	88
		pulg.	3,4"	3,4"	3,4"	3,4"
12†	Longitud total	mm	9.789	10.031	9.866	10.108
		pies/pulg.	32' 2"	32' 11"	32' 5"	33' 2"
B†	Altura total con el cucharón en levantamiento máximo	mm	6.284	6.284	6.604	6.604
		pies/pulg.	20' 8"	20' 8"	21' 8"	21' 8"
	Radio del círculo de espacio libre del cargador con el cucharón en la posición de acarreo	mm	7.643	7.757	7.664	7.779
		pies/pulg.	25' 1"	25' 6"	25' 2"	25' 7"
	Carga límite de equilibrio estático, recto (ISO)*	kg	24.006	23.819	23.828	23.639
		lb	52.910	52.498	52.517	52.102
	Carga límite de equilibrio estático, recto (neumáticos rígidos)*	kg	25.547	25.357	25.377	25.186
		lb	56.305	55.888	55.932	55.512
	Carga límite de equilibrio estático, articulado (ISO)*	kg	20.638	20.451	20.472	20.283
		lb	45.488	45.074	45.121	44.705
	Carga límite de equilibrio estático, articulado (neumáticos rígidos)*	kg	22.038	21.849	21.882	21.691
		lb	48.572	48.155	48.228	47.807
	Fuerza de desprendimiento (§)	kN	210	207	199	197
		lbf	47.182	46.666	44.880	44.374
	Peso en orden de trabajo*	kg	31.164	31.302	31.226	31.364
		lb	68.685	68.990	68.822	69.126

* Las cargas límites de equilibrio estático y los pesos en orden de trabajo que se muestran se basan en una configuración de máquina con neumáticos radiales Bridgestone 29.5R25 VSNT L4, depósitos de fluidos llenos, operador, contrapeso estándar, control de amortiguación, arranque en frío, guardabarros para carreteras, protector del tren de fuerza, dirección secundaria e insonorización.

** La configuración de manipulación de áridos no es compatible con cucharones para rocas ni de levantamiento alto.

† La ilustración se muestra con tablas de dimensiones.

(§)Medición de 102 mm (4") detrás de la punta de la cuchilla con el pasador de articulación del cucharón como punto de pivote, de acuerdo con la norma SAE J732C.

(§)Las especificaciones y las clasificaciones cumplen con todas las normas recomendadas por la Sociedad de Ingenieros de Automoción, que incluye la norma SAE J732C que rige las clasificaciones del cargador.

(ISO) Cumple completamente la norma ISO 14397-1:2007 secciones 1 a 6, que requiere la verificación del 2 % entre los cálculos y las pruebas.

(Neumáticos rígidos) Cumple con la norma ISO 14397-1:2007 secciones 1 a 5.

Hay disponibles otros cucharones y las ofertas varían según la región. Consulte a su distribuidor Cat local para obtener más detalles.

Especificaciones de operación: cucharones *(continuación)*

Varillaje		Varillaje de manipulador de áridos		
Tipo de cucharón		Cucharón de piso plano con pasador		Cucharón de piso plano con pasador para material liviano (carbón)
Tipo de cuchilla		Cuchillas empernadas	Dientes y segmentos	Cuchillas empernadas
Capacidad: nominal	m^3	5,70	5,70	8,40
	yd^3	7,50	7,50	11,00
Capacidad: nominal a un factor de llenado del 110 %	m^3	6,30	6,30	9,20
	yd^3	8,25	8,25	12,00
Ancho	mm	3.447	3.535	3.638
	pies/pulg.	11' 3"	11' 7"	11' 11"
16† Espacio libre de descarga en levantamiento máximo y descarga a 45°	mm	3.120	2.943	2.936
	pies/pulg.	10' 2"	9' 7"	9' 7"
17† Alcance en levantamiento máximo y descarga a 45°	mm	1.444	1.566	1.628
	pies/pulg.	4' 8"	5' 1"	5' 4"
Alcance con cucharón y brazo de levantamiento horizontales	mm	3.075	3.286	3.335
	pies/pulg.	10' 1"	10' 9"	10' 11"
A† Profundidad de excavación	mm	88	88	88
	pulg.	3,4"	3,4"	3,4"
12† Longitud total	mm	9.786	10.028	10.046
	pies/pulg.	32' 2"	32' 11"	33' 0"
B† Altura total con el cucharón en levantamiento máximo	mm	6.257	6.257	6.781
	pies/pulg.	20' 7"	20' 7"	22' 3"
Radio del círculo de espacio libre del cargador con el cucharón en la posición de acarreo	mm	7.642	7.756	7.802
	pies/pulg.	25' 1"	25' 6"	25' 8"
Carga límite de equilibrio estático, recto (ISO)*	kg	23.621	23.437	23.486
	lb	52.061	51.655	51.778
Carga límite de equilibrio estático, recto (neumáticos rígidos)*	kg	25.111	24.925	25.090
	lb	55.346	54.936	55.314
Carga límite de equilibrio estático, articulado (ISO)*	kg	20.307	20.122	20.127
	lb	44.757	44.350	44.373
Carga límite de equilibrio estático, articulado (neumáticos rígidos)*	kg	21.661	21.475	21.590
	lb	47.741	47.330	47.599
Fuerza de desprendimiento (§)	kN	210	208	178
	lbf	47.288	46.772	40.069
Peso en orden de trabajo*	kg	31.193	31.331	31.492
	lb	68.749	69.054	69.427

* Las cargas límites de equilibrio estático y los pesos en orden de trabajo que se muestran se basan en una configuración de máquina con neumáticos radiales Bridgestone 29.5R25 VSNT L4, depósitos de fluidos llenos, operador, contrapeso estándar, control de amortiguación, arranque en frío, guardabarros para carreteras, protector del tren de fuerza, dirección secundaria e insonorización.

** La configuración de manipulación de áridos no es compatible con cucharones para rocas ni de levantamiento alto.

† La ilustración se muestra con tablas de dimensiones.

(§)Medición de 102 mm (4") detrás de la punta de la cuchilla con el pasador de articulación del cucharón como punto de pivote, de acuerdo con la norma SAE J732C.

(§)Las especificaciones y las clasificaciones cumplen con todas las normas recomendadas por la Sociedad de Ingenieros de Automoción, que incluye la norma SAE J732C que rige las clasificaciones del cargador.

(ISO) Cumple completamente la norma ISO 14397-1:2007 secciones 1 a 6, que requiere la verificación del 2 % entre los cálculos y las pruebas.

(Neumáticos rígidos) Cumple con la norma ISO 14397-1:2007 secciones 1 a 5.

Hay disponibles otros cucharones y las ofertas varían según la región. Consulte a su distribuidor Cat local para obtener más detalles.

Especificaciones de operación: cucharones *(continuación)*

Varillaje			Varillaje de manipulador de áridos			
Tipo de cucharón			De uso general: con gancho, Fusion			
Tipo de cuchilla			Cuchillas empernadas	Dientes y segmentos	Cuchillas empernadas	Dientes y segmentos
	Capacidad: nominal	m^3	5,40	5,40	5,70	5,70
		yd^3	7,00	7,00	7,50	7,50
	Capacidad: nominal a un factor de llenado del 110 %	m^3	5,90	5,90	6,30	6,30
		yd^3	7,75	7,75	8,25	8,25
	Ancho	mm	3.447	3.535	3.447	3.535
		pies/pulg.	11' 3"	11' 7"	11' 3"	11' 7"
16†	Espacio libre de descarga en levantamiento máximo y descarga a 45°	mm	3.183	3.017	3.117	2.950
		pies/pulg.	10' 5"	9' 10"	10' 2"	9' 8"
17†	Alcance en levantamiento máximo y descarga a 45°	mm	1.588	1.724	1.640	1.775
		pies/pulg.	5' 2"	5' 7"	5' 4"	5' 9"
	Alcance con cucharón y brazo de levantamiento horizontales	mm	3.116	3.327	3.200	3.411
		pies/pulg.	10' 2"	10' 11"	10' 6"	11' 2"
A†	Profundidad de excavación	mm	93	93	93	93
		pulg.	3,6"	3,6"	3,6"	3,6"
12†	Longitud total	mm	9.831	10.072	9.915	10.156
		pies/pulg.	32' 4"	33' 1"	32' 7"	33' 4"
B†	Altura total con el cucharón en levantamiento máximo	mm	6.532	6.532	6.599	6.599
		pies/pulg.	21' 6"	21' 6"	21' 8"	21' 8"
	Radio del círculo de espacio libre del cargador con el cucharón en la posición de acarreo	mm	7.694	7.817	7.721	7.845
		pies/pulg.	25' 3"	25' 8"	25' 4"	25' 9"
	Carga límite de equilibrio estático, recto (ISO)*	kg	22.905	22.721	22.672	22.487
		lb	50.483	50.078	49.970	49.561
	Carga límite de equilibrio estático, recto (neumáticos rígidos)*	kg	24.393	24.207	24.170	23.983
		lb	53.763	53.353	53.271	52.858
	Carga límite de equilibrio estático, articulado (ISO)*	kg	19.618	19.434	19.398	19.212
		lb	43.239	42.833	42.753	42.344
	Carga límite de equilibrio estático, articulado (neumáticos rígidos)*	kg	20.971	20.785	20.762	20.574
		lb	46.221	45.812	45.759	45.346
	Fuerza de desprendimiento (§)	kN	203	201	193	190
		lbf	45.829	45.315	43.399	42.894
	Peso en orden de trabajo*	kg	31.727	31.865	31.837	31.975
		lb	69.926	70.231	70.168	70.473

* Las cargas límites de equilibrio estático y los pesos en orden de trabajo que se muestran se basan en una configuración de máquina con neumáticos radiales Bridgestone 29.5R25 VSNT L4, depósitos de fluidos llenos, operador, contrapeso estándar, control de amortiguación, arranque en frío, guardabarros para carreteras, protector del tren de fuerza, dirección secundaria e insonorización.

** La configuración de manipulación de áridos no es compatible con cucharones para rocas ni de levantamiento alto.

† La ilustración se muestra con tablas de dimensiones.

(§)Medición de 102 mm (4") detrás de la punta de la cuchilla con el pasador de articulación del cucharón como punto de pivote, de acuerdo con la norma SAE J732C.

(§)Las especificaciones y las clasificaciones cumplen con todas las normas recomendadas por la Sociedad de Ingenieros de Automoción, que incluye la norma SAE J732C que rige las clasificaciones del cargador.

(ISO) Cumple completamente la norma ISO 14397-1:2007 secciones 1 a 6, que requiere la verificación del 2 % entre los cálculos y las pruebas.

(Neumáticos rígidos) Cumple con la norma ISO 14397-1:2007 secciones 1 a 5.

Hay disponibles otros cucharones y las ofertas varían según la región. Consulte a su distribuidor Cat local para obtener más detalles.

Especificaciones de la horquilla

Especificaciones de la horquilla

1	Longitud de diente	mm pulg.	1.830 72,0
2	Centro de carga	mm pulg.	915 36,0
	Carga límite de equilibrio estático: recta (horquillas horizontales)	kg lb	15.570 34.316
	Carga límite de equilibrio estático articulado (horquillas horizontales)	kg lb	13.586 29.943
	Carga nominal (SAE J1197: 50 % de FTSTL)	kg lb	6.793 14.971
	Carga nominal (CEN EN 474-3 en terreno irregular: 60 % de FTSTL)	kg lb	8.151 17.966
	Carga nominal (CEN EN 474-3 en terreno firme y nivelado: 80 % de FTSTL)	kg lb	8.327 18.352
3	Longitud total máxima	mm pulg.	10.442 411,1
4	Alcance con horquillas a nivel del suelo	mm pulg.	1.199 47,2
5	*Distancia desde el suelo a la parte inferior de los dientes a la mínima altura y con la horquilla horizontal	mm pulg.	-151 -5,9
6	Alcance con los brazos y las horquillas horizontales	mm pulg.	1.809 71,2
7	Alcance con la horquilla a altura máxima	mm pulg.	883 34,7
8	Distancia desde el suelo hasta la parte superior del diente con los brazos horizontales y la horquilla horizontal	mm pulg.	2.024 79,7
9	Distancia desde el suelo hasta la parte superior del diente a altura máxima y horquilla horizontal	mm pulg.	4.292 169,0
10	Altura total de la horquilla a altura máxima de levantamiento (parte superior del portahorquillas al suelo)	mm pulg.	5.067 199,5
11	Espacio libre a altura máxima de levantamiento y descarga máxima	mm pulg.	2.676 105,4
12	Ángulo de descarga máximo desde la posición horizontal	grados	45
13	Ancho total del portahorquillas	mm pulg.	2.217 87,3
14	Altura total del portahorquillas	mm pulg.	840 33,1
15	Ancho del diente exterior (distancia máxima)	mm pulg.	2.070 81,5
16	Ancho del diente exterior (distancia mínima)	mm pulg.	470 18,5
	Ancho del diente (un solo diente)	mm pulg.	150,0 5,9
	Grosor del diente	mm pulg.	65,0 2,6
	Capacidad de los dientes	kg lb	5.246 11.562
	Peso en orden de trabajo	kg lb	29.081 64.093

*Los valores negativos están por debajo de la pendiente

980 STD	Portahorquillas de 87"	Dientes de 72"
Horquilla para palés, FUSION	530-1861	530-1869

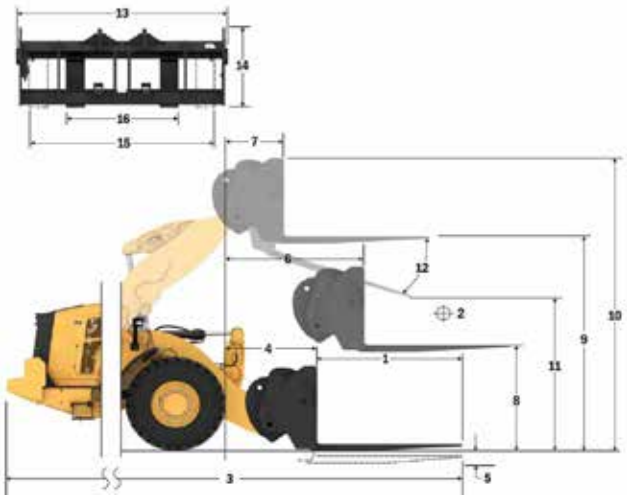

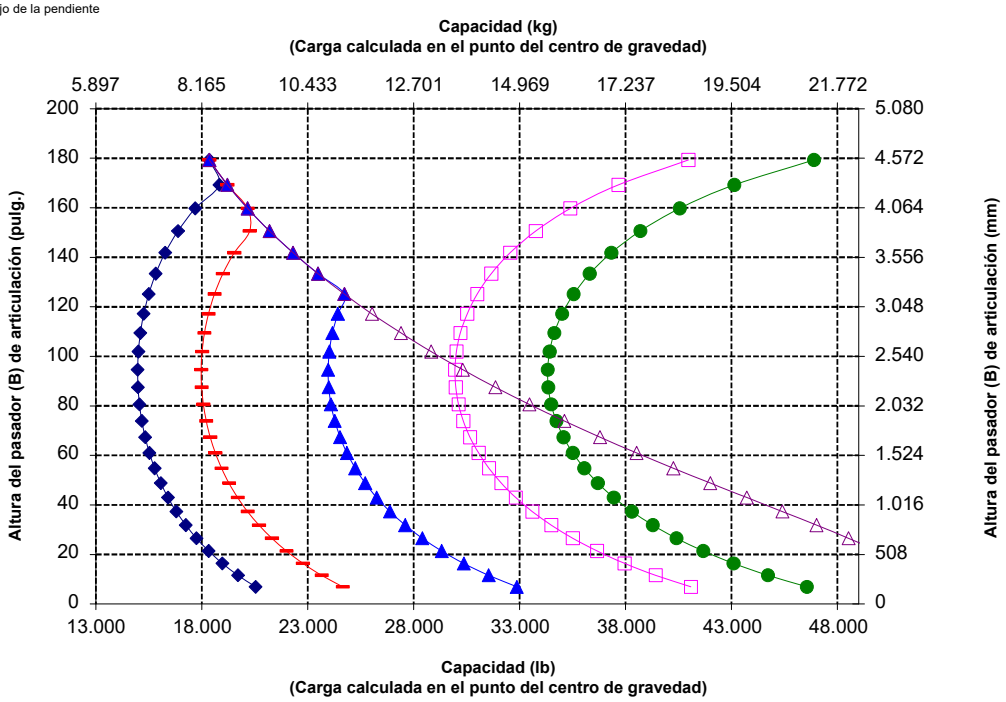

NOTA: La carga límite de equilibrio estático y el peso en orden de trabajo se basan en la siguiente configuración del cargador: neumáticos Bridgestone* VSNT L4, aire acondicionado, control de amortiguación, protector del tren de fuerza, tanques de fluidos llenos, tanque de combustible, refrigerante, lubricantes y operador.

Las especificaciones y clasificaciones corresponden a las siguientes normas: SAE* J1197, ISO 14397-1, CEN** EN 474-3.

La carga nominal de operación para un cargador equipado con horquilla de paletas se determina mediante: SAE J1197: un 50 % de carga límite de equilibrio estático a giro pleno o límite hidráulico.
CEN EN 474-3: un 60 % de carga límite de equilibrio estático a giro pleno en terreno irregular o límite hidráulico.
CEN EN 474-3: un 80 % de carga límite de equilibrio estático a giro pleno en terreno firme y nivelado o límite hidráulico.

*SAE: Sociedad de Ingenieros de Automoción
**CEN: Comité Europeo de Normalización

ADVERTENCIA: No sobrepase la capacidad de carga de los dientes. La capacidad de un diente individual está estampada en el costado de cada uno.

Especificaciones del Cargador de Ruedas 980 XE

Especificaciones de la horquilla

Especificaciones de la horquilla

1	Longitud de diente	mm pulg.	1.829 72,0
2	Centro de carga	mm pulg.	915 36,0
	Carga límite de equilibrio estático: recta (horquillas horizontales)	kg lb	15.292 33.703
	Carga límite de equilibrio estático articulado (horquillas horizontales)	kg lb	13.299 29.312
	Carga nominal (SAE J1197: 50 % de FTSTL)	kg lb	6.650 14.656
	Carga nominal (CEN EN 474-3 en terreno irregular: 60 % de FTSTL)	kg lb	7.980 17.587
	Carga nominal (CEN EN 474-3 en terreno firme y nivelado: 80 % de FTSTL)	kg lb	8.691 19.155
3	Longitud total máxima	mm pulg.	10.383 408,8
4	Alcance con horquillas a nivel del suelo	mm pulg.	1.141 44,9
5	*Distancia desde el suelo a la parte inferior de los dientes a la mínima altura y con la horquilla horizontal	mm pulg.	-65 -2,5
6	Alcance con los brazos y las horquillas horizontales	mm pulg.	1.797 70,7
7	Alcance con la horquilla a altura máxima	mm pulg.	870 34,2
8	Distancia desde el suelo hasta la parte superior del diente con los brazos horizontales y la horquilla horizontal	mm pulg.	2.135 84,0
9	Distancia desde el suelo hasta la parte superior del diente a altura máxima y horquilla horizontal	mm pulg.	4.403 173,4
10	Altura total de la horquilla a altura máxima de levantamiento (parte superior del portahorquillas al suelo)	mm pulg.	5.443 214,3
11	Espacio libre a altura máxima de levantamiento y descarga máxima	mm pulg.	2.597 102,3
12	Ángulo de descarga máximo desde la posición horizontal	grados	51
13	Ancho total del portahorquillas	mm pulg.	2.833 111,5
14	Altura total del portahorquillas	mm pulg.	1.130 44,5
15	Ancho del diente exterior (distancia máxima)	mm pulg.	2.483 97,8
16	Ancho del diente exterior (distancia mínima)	mm pulg.	590 23,2
	Ancho del diente (un solo diente)	mm pulg.	180,0 7,1
	Grosor del diente	mm pulg.	90,0 3,5
	Capacidad de los dientes	kg lb	14.800 32.619
	Peso en orden de trabajo	kg lb	29.520 65.061

*Los valores negativos están por debajo de la pendiente

980 STD	Portahorquillas de 108"	Dientes de 72"
Horquilla para construcción, FUSION	520-7968	520-7979

*Construcción 14A
*Varillaje de barra en Z en paralelo
*Configuración estándar

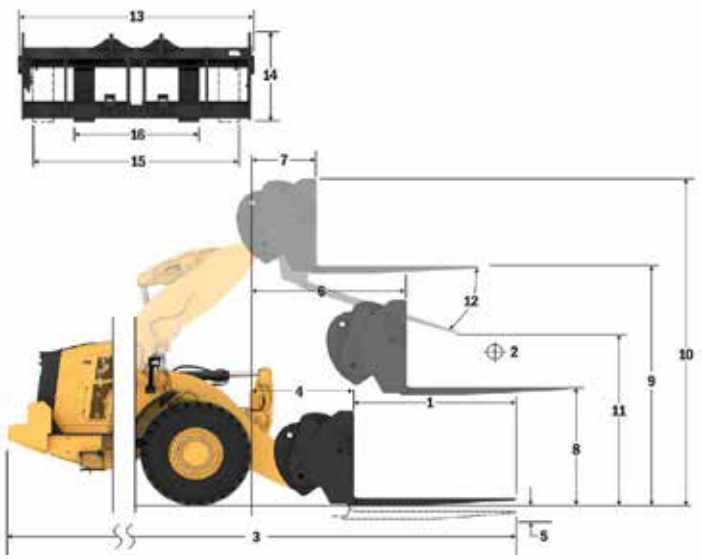

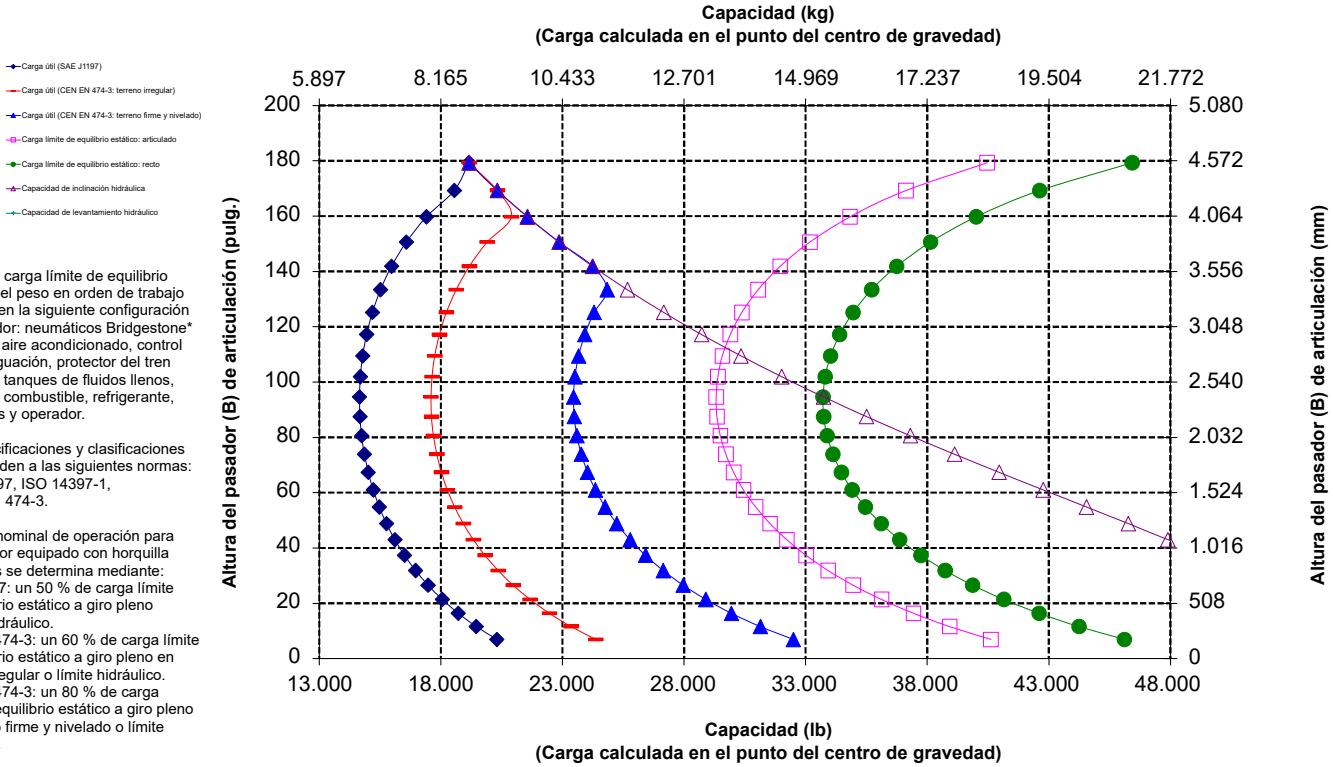

NOTA: La carga límite de equilibrio estático y el peso en orden de trabajo se basan en la siguiente configuración del cargador: neumáticos Bridgestone* VSNT L4, aire acondicionado, control de amortiguación, protector del tren de fuerza, tanques de fluidos llenos, tanque de combustible, refrigerante, lubricantes y operador.

Las especificaciones y clasificaciones corresponden a las siguientes normas: SAE* J1197, ISO 14397-1, CEN** EN 474-3.

La carga nominal de operación para un cargador equipado con horquilla de paletas se determina mediante:
SAE J1197: un 50 % de carga límite de equilibrio estático a giro pleno o límite hidráulico.
CEN EN 474-3: un 60 % de carga límite de equilibrio estático a giro pleno en terreno irregular o límite hidráulico.
CEN EN 474-3: un 80 % de carga límite de equilibrio estático a giro pleno en terreno firme y nivelado o límite hidráulico.

*SAE: Sociedad de Ingenieros de Automoción
**CEN: Comité Europeo de Normalización

Especificaciones de la horquilla

Especificaciones de la horquilla

1	Longitud de diente	mm pulg.	2.134 84,0
2	Centro de carga	mm pulg.	1.067 42,0
	Carga límite de equilibrio estático: recta (horquillas horizontales)	kg lb	14.622 32.227
	Carga límite de equilibrio estático articulado (horquillas horizontales)	kg lb	12.709 28.010
	Carga nominal (SAE J1197: 50 % de FTSTL)	kg lb	6.354 14.005
	Carga nominal (CEN EN 474-3 en terreno irregular: 60 % de FTSTL)	kg lb	7.625 16.806
	Carga nominal (CEN EN 474-3 en terreno firme y nivelado: 80 % de FTSTL)	kg lb	7.759 17.102
3	Longitud total máxima	mm pulg.	10.688 420,8
4	Alcance con horquillas a nivel del suelo	mm pulg.	1.141 44,9
5	*Distancia desde el suelo a la parte inferior de los dientes a la mínima altura y con la horquilla horizontal	mm pulg.	-65 -2,5
6	Alcance con los brazos y las horquillas horizontales	mm pulg.	1.797 70,7
7	Alcance con la horquilla a altura máxima	mm pulg.	870 34,2
8	Distancia desde el suelo hasta la parte superior del diente con los brazos horizontales y la horquilla horizontal	mm pulg.	2.135 84,0
9	Distancia desde el suelo hasta la parte superior del diente a altura máxima y horquilla horizontal	mm pulg.	4.403 173,4
10	Altura total de la horquilla a altura máxima de levantamiento (parte superior del portahorquillas al suelo)	mm pulg.	5.443 214,3
11	Espacio libre a altura máxima de levantamiento y descarga máxima	mm pulg.	2.359 92,9
12	Ángulo de descarga máximo desde la posición horizontal	grados	51
13	Ancho total del portahorquillas	mm pulg.	2.833 111,5
14	Altura total del portahorquillas	mm pulg.	1.130 44,5
15	Ancho del diente exterior (distancia máxima)	mm pulg.	2.483 97,8
16	Ancho del diente exterior (distancia mínima)	mm pulg.	590 23,2
	Ancho del diente (un solo diente)	mm pulg.	180,0 7,1
	Grosor del diente	mm pulg.	90,0 3,5
	Capacidad de los dientes	kg lb	12.700 27.991
	Peso en orden de trabajo	kg lb	29.582 65.198

*Los valores negativos están por debajo de la pendiente

980 STD	Portahorquillas de 108"	Dientes de 84"
Horquilla para construcción, FUSION	520-7968	520-7986

*Construcción 14A
*Varillaje de barra en Z en paralelo
*Configuración estándar

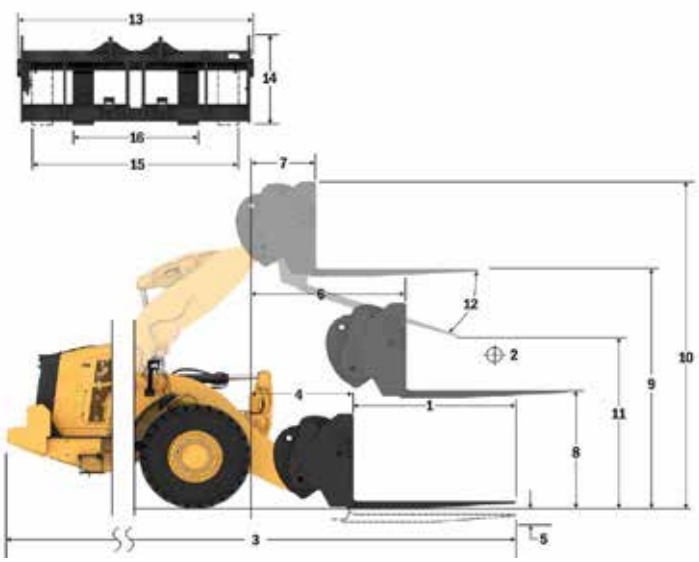

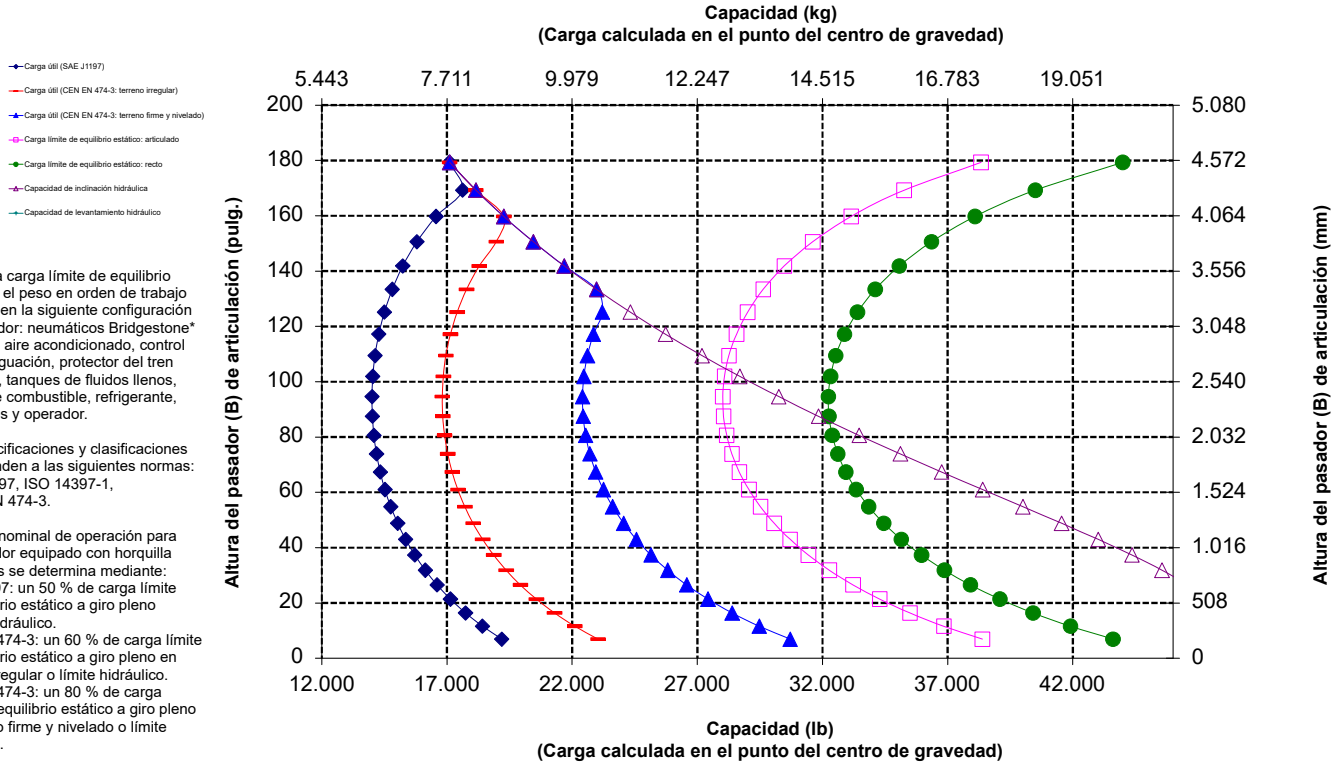

NOTA: La carga límite de equilibrio estático y el peso en orden de trabajo se basan en la siguiente configuración del cargador: neumáticos Bridgestone* VSNT L4, aire acondicionado, control de amortiguación, protector del tren de fuerza, tanques de fluidos llenos, tanque de combustible, refrigerante, lubricantes y operador.

Las especificaciones y clasificaciones corresponden a las siguientes normas: SAE* J1197, ISO 14397-1, CEN** EN 474-3.

La carga nominal de operación para un cargador equipado con horquilla de paletas se determina mediante:
SAE J1197: un 50 % de carga límite de equilibrio estático a giro pleno o límite hidráulico.
CEN EN 474-3: un 60 % de carga límite de equilibrio estático a giro pleno en terreno irregular o límite hidráulico.
CEN EN 474-3: un 80 % de carga límite de equilibrio estático a giro pleno en terreno firme y nivelado o límite hidráulico.

*SAE: Sociedad de Ingenieros de Automoción
**CEN: Comité Europeo de Normalización

Especificaciones del Cargador de Ruedas 980 XE

Especificaciones de la horquilla

Especificaciones de la horquilla

1	Longitud de diente	mm pulg.	2.438 96,0
2	Centro de carga	mm pulg.	1.219 48,0
	Carga límite de equilibrio estático: recta (horquillas horizontales)	kg lb	13.999 30.855
	Carga límite de equilibrio estático articulado (horquillas horizontales)	kg lb	12.159 26.799
	Carga nominal (SAE J1197: 50 % de FTSTL)	kg lb	6.080 13.399
	Carga nominal (CEN EN 474-3 en terreno irregular: 60 % de FTSTL)	kg lb	6.988 15.401
	Carga nominal (CEN EN 474-3 en terreno firme y nivelado: 80 % de FTSTL)	kg lb	6.988 15.401
3	Longitud total máxima	mm pulg.	10.992 432,8
4	Alcance con horquillas a nivel del suelo	mm pulg.	1.141 44,9
5	*Distancia desde el suelo a la parte inferior de los dientes a la mínima altura y con la horquilla horizontal	mm pulg.	-65 -2,5
6	Alcance con los brazos y las horquillas horizontales	mm pulg.	1.797 70,7
7	Alcance con la horquilla a altura máxima	mm pulg.	870 34,2
8	Distancia desde el suelo hasta la parte superior del diente con los brazos horizontales y la horquilla horizontal	mm pulg.	2.135 84,0
9	Distancia desde el suelo hasta la parte superior del diente a altura máxima y horquilla horizontal	mm pulg.	4.403 173,4
10	Altura total de la horquilla a altura máxima de levantamiento (parte superior del portahorquillas al suelo)	mm pulg.	5.443 214,3
11	Espacio libre a altura máxima de levantamiento y descarga máxima	mm pulg.	2.122 83,5
12	Ángulo de descarga máximo desde la posición horizontal	grados	51
13	Ancho total del portahorquillas	mm pulg.	2.833 111,5
14	Altura total del portahorquillas	mm pulg.	1.130 44,5
15	Ancho del diente exterior (distancia máxima)	mm pulg.	2.483 97,8
16	Ancho del diente exterior (distancia mínima)	mm pulg.	590 23,2
	Ancho del diente (un solo diente)	mm pulg.	180,0 7,1
	Grosor del diente	mm pulg.	90,0 3,5
	Capacidad de los dientes	kg lb	11.300 24.905
	Peso en orden de trabajo	kg lb	29.645 65.336

*Los valores negativos están por debajo de la pendiente

980 STD	Portahorquillas de 108"	Dientes de 96"
Horquilla para construcción, FUSION	520-7968	520-7981

*Construcción 14A
*Varillaje de barra en Z en paralelo
*Configuración estándar

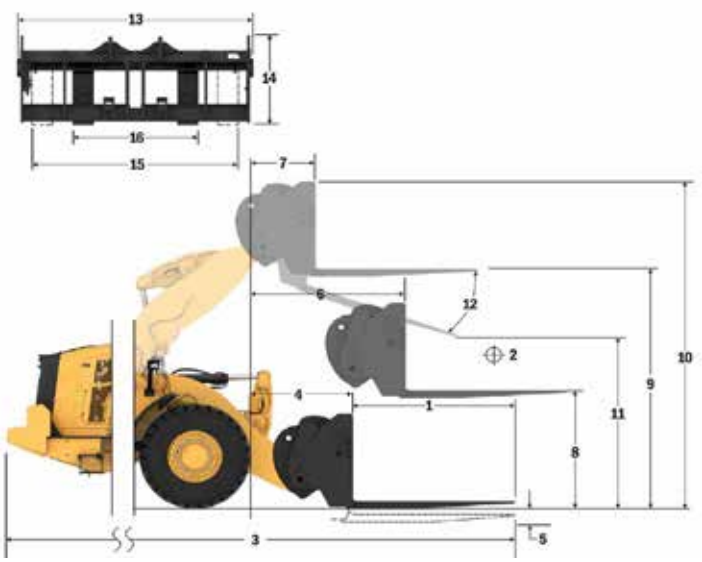

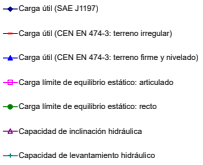

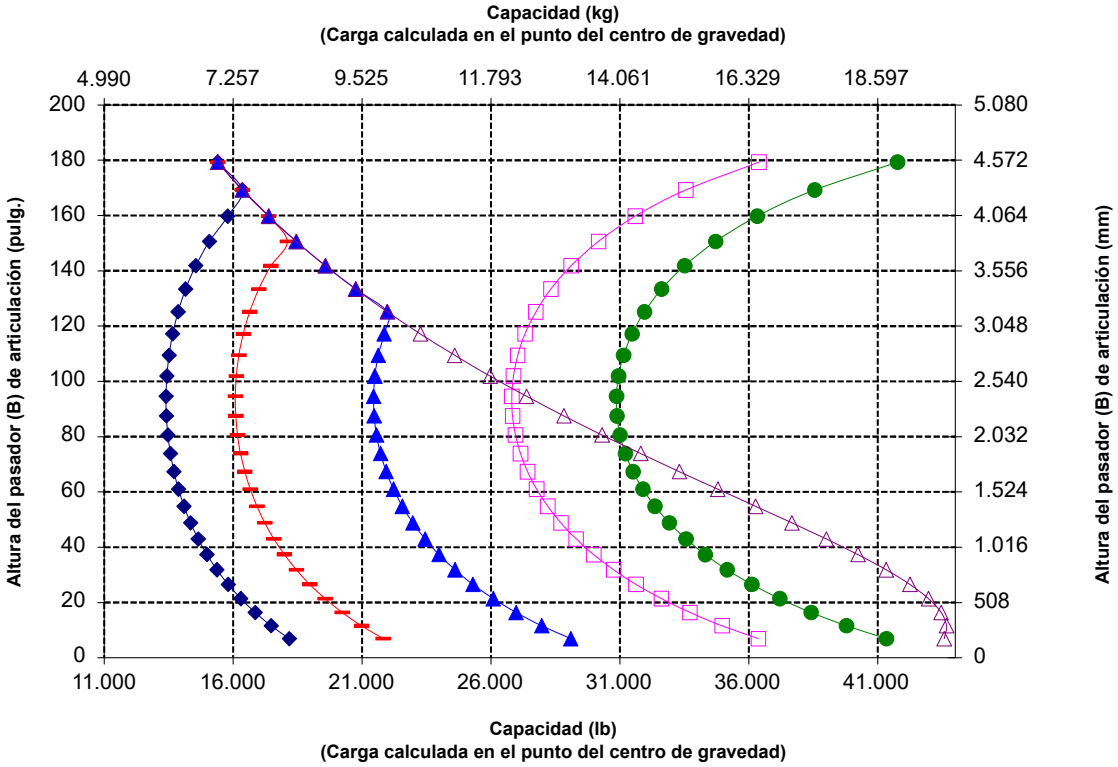

NOTA: La carga límite de equilibrio estático y el peso en orden de trabajo se basan en la siguiente configuración del cargador: neumáticos Bridgestone* VSNT L4, aire acondicionado, control de amortiguación, protector del tren de fuerza, tanques de fluidos llenos, tanque de combustible, refrigerante, lubricantes y operador.

Las especificaciones y clasificaciones corresponden a las siguientes normas: SAE* J1197, ISO 14397-1, CEN** EN 474-3.

La carga nominal de operación para un cargador equipado con horquilla de paletas se determina mediante:
SAE J1197: un 50 % de carga límite de equilibrio estático a giro pleno o límite hidráulico.
CEN EN 474-3: un 60 % de carga límite de equilibrio estático a giro pleno en terreno irregular o límite hidráulico.
CEN EN 474-3: un 80 % de carga límite de equilibrio estático a giro pleno en terreno firme y nivelado o límite hidráulico.

*SAE: Sociedad de Ingenieros de Automoción
**CEN: Comité Europeo de Normalización

Especificaciones de la horquilla

Especificaciones de la horquilla

1	Longitud de diente	mm pulg.	1.829 72,0
2	Centro de carga	mm pulg.	914 36,0
	Carga límite de equilibrio estático: recta (horquillas horizontales)	kg lb	14.965 32.984
	Carga límite de equilibrio estático articulado (horquillas horizontales)	kg lb	12.974 28.595
	Carga nominal (SAE J1197: 50 % de FTSTL)	kg lb	6.487 14.298
	Carga nominal (CEN EN 474-3 en terreno irregular: 60 % de FTSTL)	kg lb	7.785 17.157
	Carga nominal (CEN EN 474-3 en terreno firme y nivelado: 80 % de FTSTL)	kg lb	8.905 19.627
3	Longitud total máxima	mm pulg.	10.404 409,6
4	Alcance con horquillas a nivel del suelo	mm pulg.	1.162 45,8
5	*Distancia desde el suelo a la parte inferior de los dientes a la mínima altura y con la horquilla horizontal	mm pulg.	-99 -3,9
6	Alcance con los brazos y las horquillas horizontales	mm pulg.	1.796 70,7
7	Alcance con la horquilla a altura máxima	mm pulg.	869 34,2
8	Distancia desde el suelo hasta la parte superior del diente con los brazos horizontales y la horquilla horizontal	mm pulg.	2.095 82,5
9	Distancia desde el suelo hasta la parte superior del diente a altura máxima y horquilla horizontal	mm pulg.	4.364 171,8
10	Altura total de la horquilla a altura máxima de levantamiento (parte superior del portahorquillas al suelo)	mm pulg.	5.407 212,9
11	Espacio libre a altura máxima de levantamiento y descarga máxima	mm pulg.	2.498 98,3
12	Ángulo de descarga máximo desde la posición horizontal	grados	55
13	Ancho total del portahorquillas	mm pulg.	2.821 111,1
14	Altura total del portahorquillas	mm pulg.	1.129 44,4
15	Ancho del diente exterior (distancia máxima)	mm pulg.	2.627 103,4
16	Ancho del diente exterior (distancia mínima)	mm pulg.	747 29,4
	Ancho del diente (un solo diente)	mm pulg.	250,0 9,8
	Grosor del diente	mm pulg.	85,0 3,3
	Capacidad de los dientes	kg lb	18.700 41.215
	Peso en orden de trabajo	kg lb	29.958 66.026

*Los valores negativos están por debajo de la pendiente

980 STD
Horquilla para construcción de uso pesado, FUSION

Portahorquillas de 108"	Dientes de 72"
523-4199	523-4200

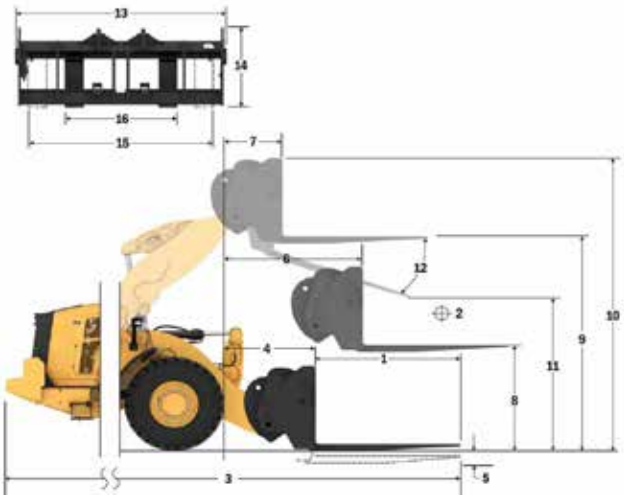

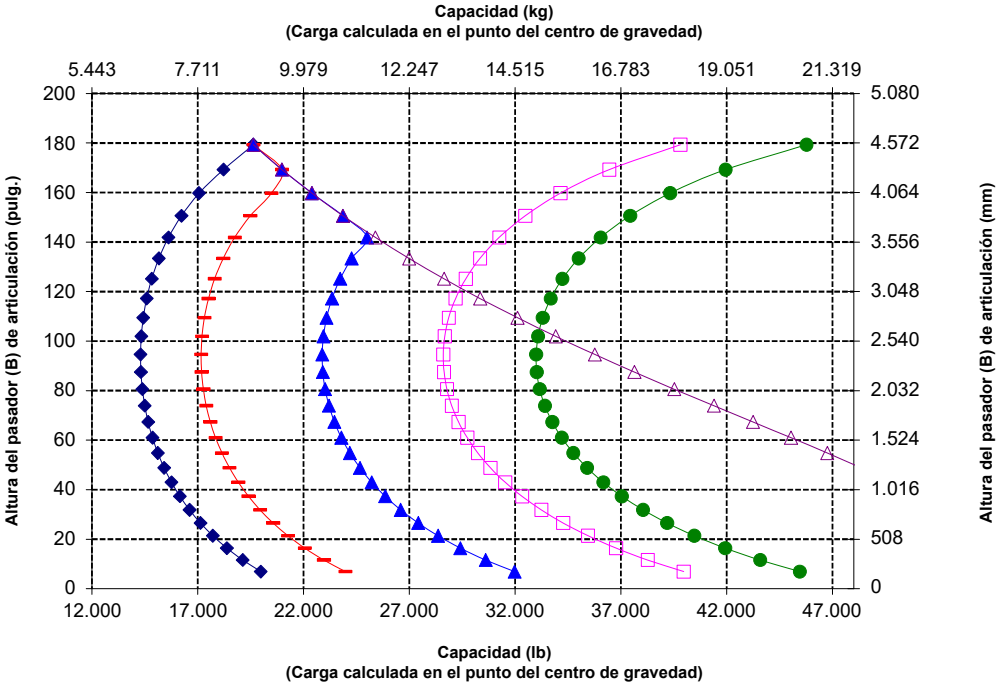

NOTA: La carga límite de equilibrio estático y el peso en orden de trabajo se basan en la siguiente configuración del cargador: neumáticos Bridgestone* VSNT L4, aire acondicionado, control de amortiguación, protector del tren de fuerza, tanques de fluidos llenos, tanque de combustible, refrigerante, lubricantes y operador.

Las especificaciones y clasificaciones corresponden a las siguientes normas: SAE* J1197, ISO 14397-1, CEN** EN 474-3.

La carga nominal de operación para un cargador equipado con horquilla de paletas se determina mediante:
SAE J1197: un 50 % de carga límite de equilibrio estático a giro pleno o límite hidráulico.
CEN EN 474-3: un 60 % de carga límite de equilibrio estático a giro pleno en terreno irregular o límite hidráulico.
CEN EN 474-3: un 80 % de carga límite de equilibrio estático a giro pleno en terreno firme y nivelado o límite hidráulico.

*SAE: Sociedad de Ingenieros de Automoción
**CEN: Comité Europeo de Normalización

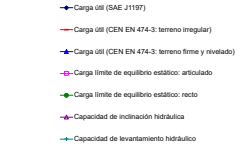

ADVERTENCIA: No sobrepase la capacidad de carga de los dientes. La capacidad de un diente individual está estampada en el costado de cada uno.

Especificaciones del Cargador de Ruedas 980 XE

Especificaciones de la horquilla

Especificaciones de la horquilla

1	Longitud de diente	mm pulg.	2.134 84,0
2	Centro de carga	mm pulg.	1.067 42,0
	Carga límite de equilibrio estático: recta (horquillas horizontales)	kg lb	14.267 31.445
	Carga límite de equilibrio estático articulado (horquillas horizontales)	kg lb	12.355 27.231
	Carga nominal (SAE J1197: 50 % de FTSTL)	kg lb	6.178 13.615
	Carga nominal (CEN EN 474-3 en terreno irregular: 60 % de FTSTL)	kg lb	7.413 16.338
	Carga nominal (CEN EN 474-3 en terreno firme y nivelado: 80 % de FTSTL)	kg lb	7.914 17.442
3	Longitud total máxima	mm pulg.	10.713 421,8
4	Alcance con horquillas a nivel del suelo	mm pulg.	1.166 45,9
5	*Distancia desde el suelo a la parte inferior de los dientes a la mínima altura y con la horquilla horizontal	mm pulg.	-99 -3,9
6	Alcance con los brazos y las horquillas horizontales	mm pulg.	1.796 70,7
7	Alcance con la horquilla a altura máxima	mm pulg.	869 34,2
8	Distancia desde el suelo hasta la parte superior del diente con los brazos horizontales y la horquilla horizontal	mm pulg.	2.100 82,7
9	Distancia desde el suelo hasta la parte superior del diente a altura máxima y horquilla horizontal	mm pulg.	4.369 172,0
10	Altura total de la horquilla a altura máxima de levantamiento (parte superior del portahorquillas al suelo)	mm pulg.	5.407 212,9
11	Espacio libre a altura máxima de levantamiento y descarga máxima	mm pulg.	2.247 88,5
12	Ángulo de descarga máximo desde la posición horizontal	grados	55
13	Ancho total del portahorquillas	mm pulg.	2.821 111,1
14	Altura total del portahorquillas	mm pulg.	1.129 44,4
15	Ancho del diente exterior (distancia máxima)	mm pulg.	2.627 103,4
16	Ancho del diente exterior (distancia mínima)	mm pulg.	747 29,4
	Ancho del diente (un solo diente)	mm pulg.	250,0 9,8
	Grosor del diente	mm pulg.	90,0 3,5
	Capacidad de los dientes	kg lb	17.729 39.075
	Peso en orden de trabajo	kg lb	30.060 66.251

*Los valores negativos están por debajo de la pendiente

980 STD
Horquilla para construcción de uso pesado, FUSION

Portahorquillas de 108"	Dientes de 84"
523-4199	523-4201

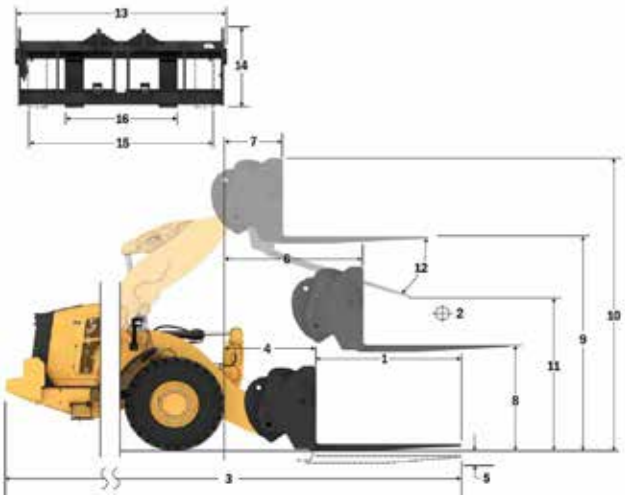

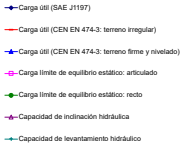

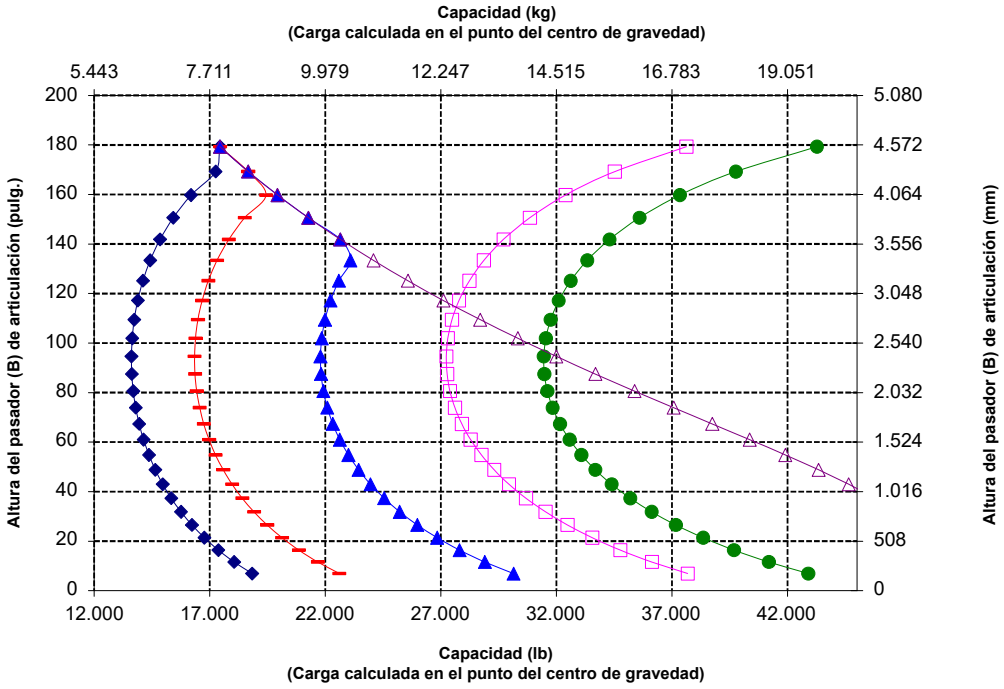

NOTA: La carga límite de equilibrio estático y el peso en orden de trabajo se basan en la siguiente configuración del cargador: neumáticos Bridgestone* VSNT L4, aire acondicionado, control de amortiguación, protector del tren de fuerza, tanques de fluidos llenos, tanque de combustible, refrigerante, lubricantes y operador.

Las especificaciones y clasificaciones corresponden a las siguientes normas: SAE* J1197, ISO 14397-1, CEN** EN 474-3.

La carga nominal de operación para un cargador equipado con horquilla de paletas se determina mediante: SAE J1197: un 50 % de carga límite de equilibrio estático a giro pleno o límite hidráulico.
CEN EN 474-3: un 60 % de carga límite de equilibrio estático a giro pleno en terreno irregular o límite hidráulico.
CEN EN 474-3: un 80 % de carga límite de equilibrio estático a giro pleno en terreno firme y nivelado o límite hidráulico.

*SAE: Sociedad de Ingenieros de Automoción
**CEN: Comité Europeo de Normalización

ADVERTENCIA: No sobrepase la capacidad de carga de los dientes. La capacidad de un diente individual está estampada en el costado de cada uno.

Especificaciones de la horquilla

Especificaciones de la horquilla

1	Longitud de diente	mm pulg.	2.438 96,0
2	Centro de carga	mm pulg.	1.219 48,0
	Carga límite de equilibrio estático: recta (horquillas horizontales)	kg lb	13.562 29.890
	Carga límite de equilibrio estático articulado (horquillas horizontales)	kg lb	11.724 25.839
	Carga nominal (SAE J1197: 50 % de FTSTL)	kg lb	5.862 12.920
	Carga nominal (CEN EN 474-3 en terreno irregular: 60 % de FTSTL)	kg lb	7.034 15.504
	Carga nominal (CEN EN 474-3 en terreno firme y nivelado: 80 % de FTSTL)	kg lb	7.041 15.518
3	Longitud total máxima	mm pulg.	11.021 433,9
4	Alcance con horquillas a nivel del suelo	mm pulg.	1.170 46,1
5	*Distancia desde el suelo a la parte inferior de los dientes a la mínima altura y con la horquilla horizontal	mm pulg.	-98 -3,8
6	Alcance con los brazos y las horquillas horizontales	mm pulg.	1.801 70,9
7	Alcance con la horquilla a altura máxima	mm pulg.	874 34,4
8	Distancia desde el suelo hasta la parte superior del diente con los brazos horizontales y la horquilla horizontal	mm pulg.	2.102 82,7
9	Distancia desde el suelo hasta la parte superior del diente a altura máxima y horquilla horizontal	mm pulg.	4.370 172,1
10	Altura total de la horquilla a altura máxima de levantamiento (parte superior del portahorquillas al suelo)	mm pulg.	5.407 212,9
11	Espacio libre a altura máxima de levantamiento y descarga máxima	mm pulg.	1.994 78,5
12	Ángulo de descarga máximo desde la posición horizontal	grados	55
13	Ancho total del portahorquillas	mm pulg.	2.821 111,1
14	Altura total del portahorquillas	mm pulg.	1.127 44,4
15	Ancho del diente exterior (distancia máxima)	mm pulg.	2.629 103,5
16	Ancho del diente exterior (distancia mínima)	mm pulg.	747 29,4
	Ancho del diente (un solo diente)	mm pulg.	250,0 9,8
	Grosor del diente	mm pulg.	90,0 3,5
	Capacidad de los dientes	kg lb	15.750 34.713
	Peso en orden de trabajo	kg lb	30.211 66.584

*Los valores negativos están por debajo de la pendiente

980 STD
Horquilla para construcción de uso pesado, FUSION

Portahorquillas de 108"	Dientes de 96"
523-4199	523-4202

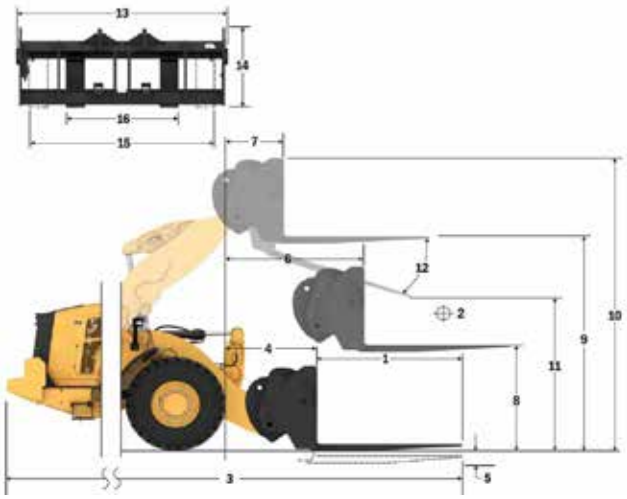

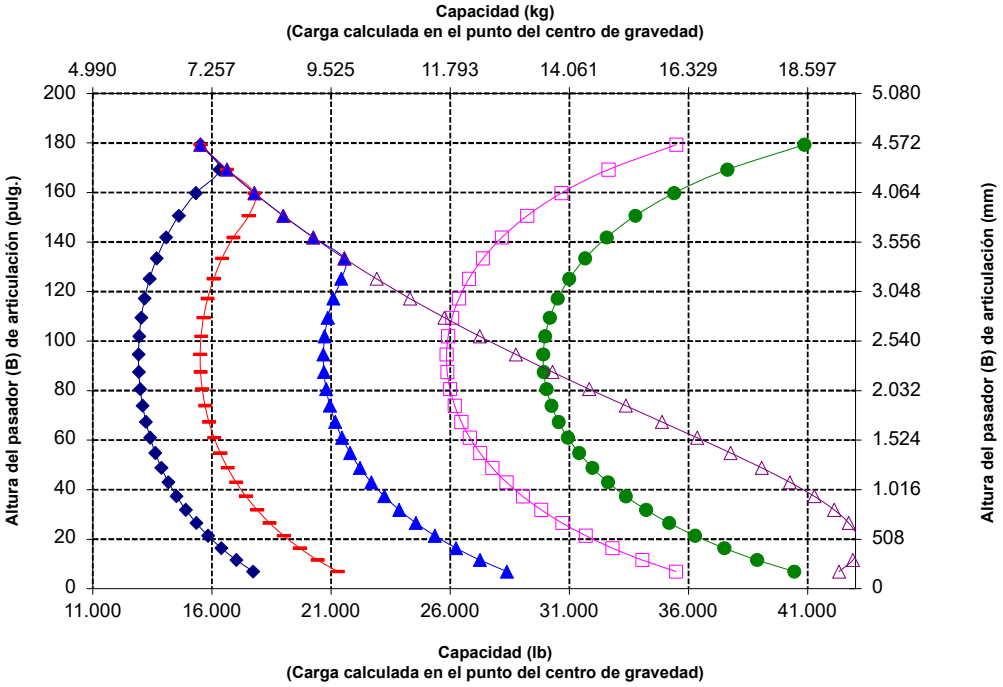

NOTA: La carga límite de equilibrio estático y el peso en orden de trabajo se basan en la siguiente configuración del cargador: neumáticos Bridgestone* VSNT L4, aire acondicionado, control de amortiguación, protector del tren de fuerza, tanques de fluidos llenos, tanque de combustible, refrigerante, lubricantes y operador.

Las especificaciones y clasificaciones corresponden a las siguientes normas: SAE* J1197, ISO 14397-1, CEN** EN 474-3.

La carga nominal de operación para un cargador equipado con horquilla de paletas se determina mediante: SAE J1197: un 50 % de carga límite de equilibrio estático a giro pleno o límite hidráulico.
CEN EN 474-3: un 60 % de carga límite de equilibrio estático a giro pleno en terreno irregular o límite hidráulico.
CEN EN 474-3: un 80 % de carga límite de equilibrio estático a giro pleno en terreno firme y nivelado o límite hidráulico.

*SAE: Sociedad de Ingenieros de Automoción
**CEN: Comité Europeo de Normalización

ADVERTENCIA: No sobrepase la capacidad de carga de los dientes. La capacidad de un diente individual está estampada en el costado de cada uno.

Especificaciones del Cargador de Ruedas 980 XE

Especificaciones de la horquilla

Especificaciones de la horquilla

1	Longitud de diente	mm pulg.	1.830 72,0
2	Centro de carga	mm pulg.	915 36,0
	Carga límite de equilibrio estático: recta (horquillas horizontales)	kg lb	14.666 32.325
	Carga límite de equilibrio estático articulado (horquillas horizontales)	kg lb	13.039 28.737
	Carga nominal (SAE J1197: 50 % de FTSTL)	kg lb	6.519 14.369
	Carga nominal (CEN EN 474-3 en terreno irregular: 60 % de FTSTL)	kg lb	7.823 17.242
	Carga nominal (CEN EN 474-3 en terreno firme y nivelado: 80 % de FTSTL)	kg lb	7.970 17.566
3	Longitud total máxima	mm pulg.	10.650 419,3
4	Alcance con horquillas a nivel del suelo	mm pulg.	1.407 55,4
5	*Distancia desde el suelo a la parte inferior de los dientes a la mínima altura y con la horquilla horizontal	mm pulg.	-149 -5,9
6	Alcance con los brazos y las horquillas horizontales	mm pulg.	1.982 78,0
7	Alcance con la horquilla a altura máxima	mm pulg.	898 35,4
8	Distancia desde el suelo hasta la parte superior del diente con los brazos horizontales y la horquilla horizontal	mm pulg.	2.023 79,6
9	Distancia desde el suelo hasta la parte superior del diente a altura máxima y horquilla horizontal	mm pulg.	4.512 177,7
10	Altura total de la horquilla a altura máxima de levantamiento (parte superior del portahorquillas al suelo)	mm pulg.	5.287 208,2
11	Espacio libre a altura máxima de levantamiento y descarga máxima	mm pulg.	2.842 111,9
12	Ángulo de descarga máximo desde la posición horizontal	grados	47
13	Ancho total del portahorquillas	mm pulg.	2.217 87,3
14	Altura total del portahorquillas	mm pulg.	840 33,1
15	Ancho del diente exterior (distancia máxima)	mm pulg.	2.070 81,5
16	Ancho del diente exterior (distancia mínima)	mm pulg.	470 18,5
	Ancho del diente (un solo diente)	mm pulg.	150,0 5,9
	Grosor del diente	mm pulg.	65,0 2,6
	Capacidad de los dientes	kg lb	5.246 11.562
	Peso en orden de trabajo	kg lb	29.218 64.396

*Los valores negativos están por debajo de la pendiente

980 HL	Portahorquillas de 87"	Dientes de 72"
Horquilla para palés, FUSION	530-1861	530-1869

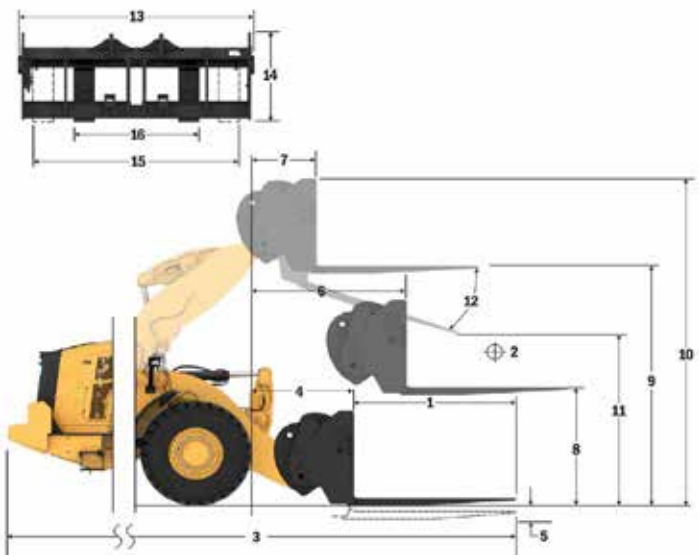

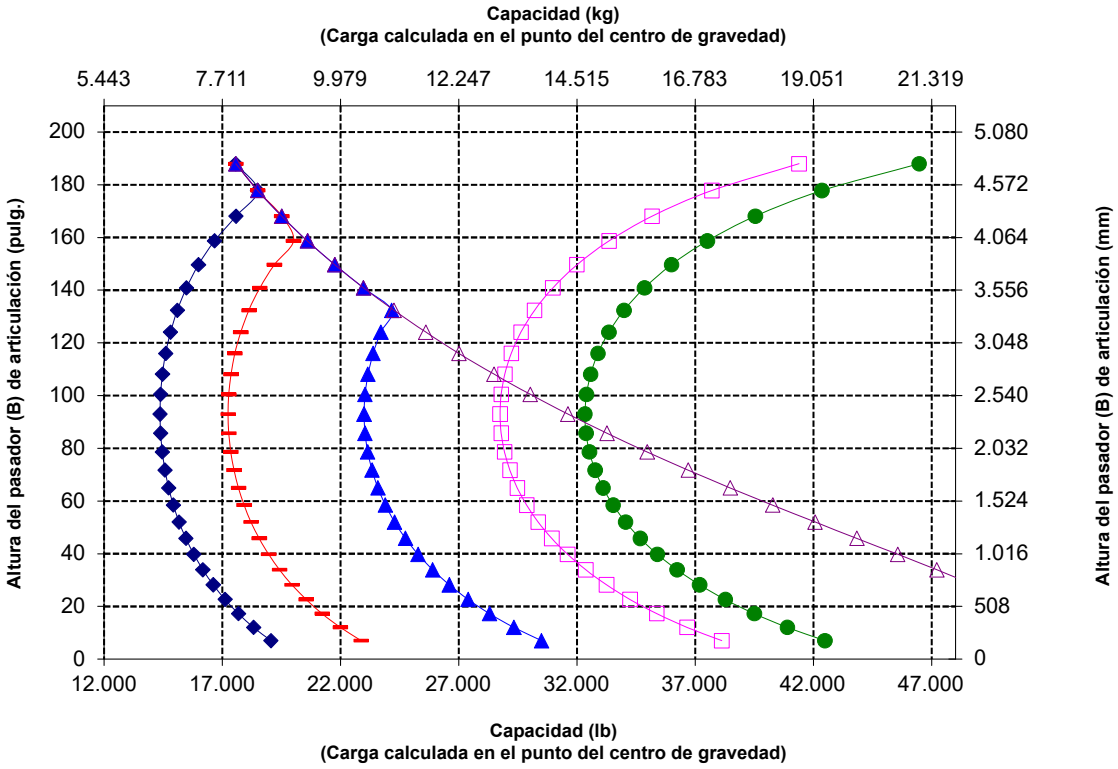

Carga útil (SAE J1197)
Carga útil (CEN EN 474-3: terreno irregular)
Carga útil (CEN EN 474-3: terreno firme y nivelado)
Carga límite de equilibrio estático: articulado
Carga límite de equilibrio estático: recto
Capacidad de inclinación hidráulica
Capacidad de levantamiento hidráulico

NOTA: La carga límite de equilibrio estático y el peso en orden de trabajo se basan en la siguiente configuración del cargador: neumáticos Bridgestone* VSNT L4, aire acondicionado, control de amortiguación, protector del tren de fuerza, tanques de fluidos llenos, tanque de combustible, refrigerante, lubricantes y operador.

Las especificaciones y clasificaciones corresponden a las siguientes normas: SAE* J1197, ISO 14397-1, CEN** EN 474-3.

La carga nominal de operación para un cargador equipado con horquilla de paletas se determina mediante:
SAE J1197: un 50 % de carga límite de equilibrio estático a giro pleno o límite hidráulico.
CEN EN 474-3: un 60 % de carga límite de equilibrio estático a giro pleno en terreno irregular o límite hidráulico.
CEN EN 474-3: un 80 % de carga límite de equilibrio estático a giro pleno en terreno firme y nivelado o límite hidráulico.

*SAE: Sociedad de Ingenieros de Automoción
**CEN: Comité Europeo de Normalización

Especificaciones de la horquilla

Especificaciones de la horquilla

1	Longitud de diente	mm pulg.	1.829 72,0
2	Centro de carga	mm pulg.	915 36,0
	Carga límite de equilibrio estático: recta (horquillas horizontales)	kg lb	14.378 31.689
	Carga límite de equilibrio estático articulado (horquillas horizontales)	kg lb	12.744 28.088
	Carga nominal (SAE J1197: 50 % de FTSTL)	kg lb	6.372 14.044
	Carga nominal (CEN EN 474-3 en terreno irregular: 60 % de FTSTL)	kg lb	7.646 16.853
	Carga nominal (CEN EN 474-3 en terreno firme y nivelado: 80 % de FTSTL)	kg lb	8.359 18.422
3	Longitud total máxima	mm pulg.	10.593 417,1
4	Alcance con horquillas a nivel del suelo	mm pulg.	1.351 53,2
5	*Distancia desde el suelo a la parte inferior de los dientes a la mínima altura y con la horquilla horizontal	mm pulg.	-62 -2,4
6	Alcance con los brazos y las horquillas horizontales	mm pulg.	1.970 77,5
7	Alcance con la horquilla a altura máxima	mm pulg.	886 34,9
8	Distancia desde el suelo hasta la parte superior del diente con los brazos horizontales y la horquilla horizontal	mm pulg.	2.135 84,1
9	Distancia desde el suelo hasta la parte superior del diente a altura máxima y horquilla horizontal	mm pulg.	4.625 182,1
10	Altura total de la horquilla a altura máxima de levantamiento (parte superior del portahorquillas al suelo)	mm pulg.	5.665 223,0
11	Espacio libre a altura máxima de levantamiento y descarga máxima	mm pulg.	2.768 109,0
12	Ángulo de descarga máximo desde la posición horizontal	grados	53
13	Ancho total del portahorquillas	mm pulg.	2.833 111,5
14	Altura total del portahorquillas	mm pulg.	1.130 44,5
15	Ancho del diente exterior (distancia máxima)	mm pulg.	2.483 97,8
16	Ancho del diente exterior (distancia mínima)	mm pulg.	590 23,2
	Ancho del diente (un solo diente)	mm pulg.	180,0 7,1
	Grosor del diente	mm pulg.	90,0 3,5
	Capacidad de los dientes	kg lb	14.800 32.619
	Peso en orden de trabajo	kg lb	29.657 65.364

*Los valores negativos están por debajo de la pendiente

980 HL	Portahorquillas de 108"	Dientes de 72"
Horquilla para construcción, FUSION	520-7968	520-7979

*Construcción 14A
*Varillaje de barra en Z en paralelo
*Configuración de levantamiento alto

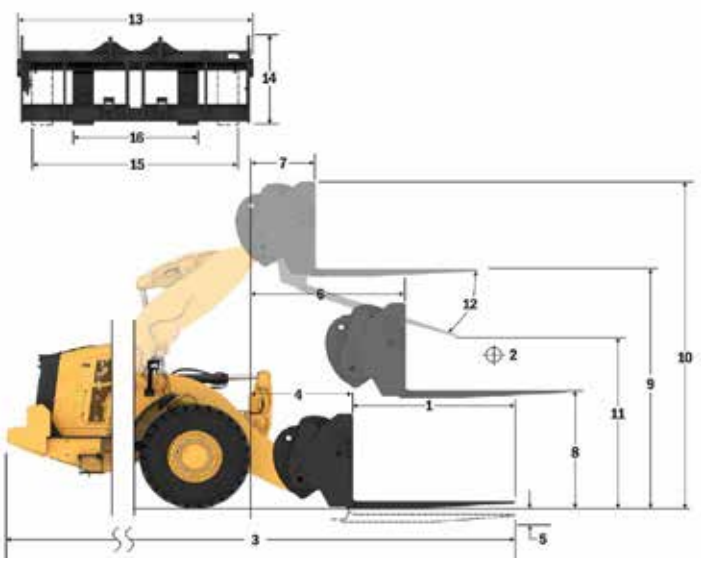

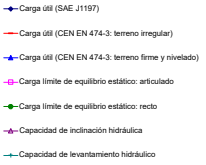

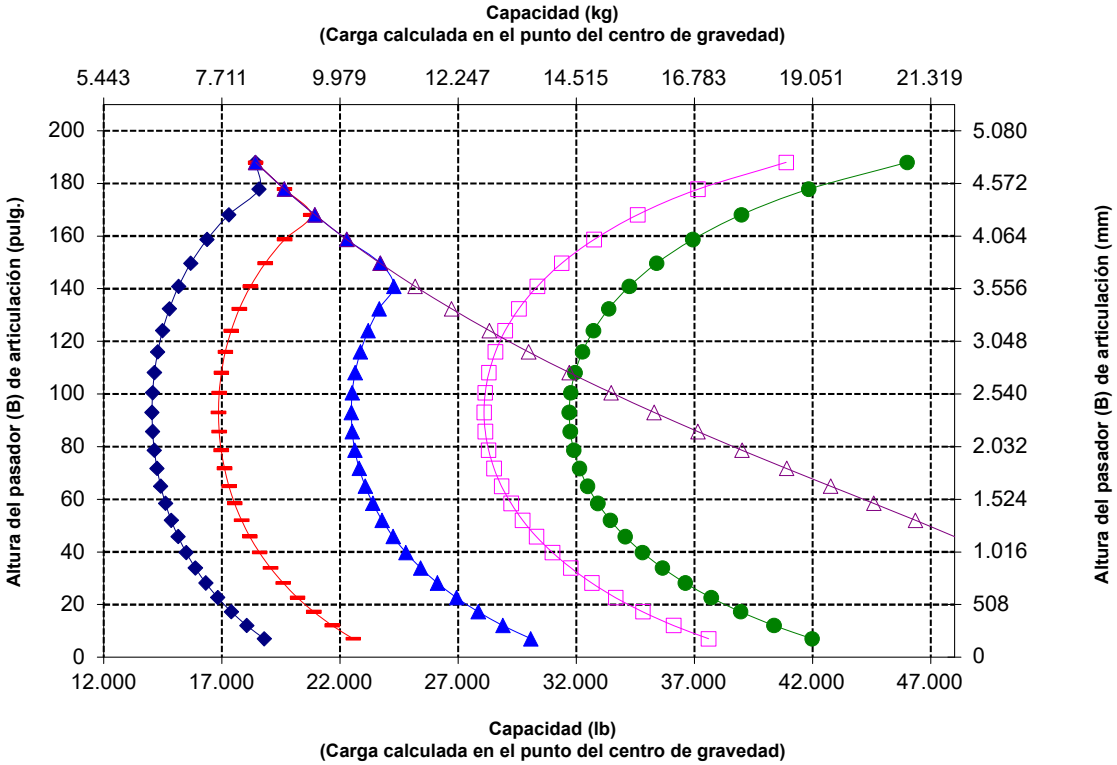

NOTA: La carga límite de equilibrio estático y el peso en orden de trabajo se basan en la siguiente configuración del cargador: neumáticos Bridgestone* VSNT L4, aire acondicionado, control de amortiguación, protector del tren de fuerza, tanques de fluidos llenos, tanque de combustible, refrigerante, lubricantes y operador.

Las especificaciones y clasificaciones corresponden a las siguientes normas: SAE* J1197, ISO 14397-1, CEN** EN 474-3.

La carga nominal de operación para un cargador equipado con horquilla de paletas se determina mediante: SAE J1197: un 50 % de carga límite de equilibrio estático a giro pleno o límite hidráulico.
CEN EN 474-3: un 60 % de carga límite de equilibrio estático a giro pleno en terreno irregular o límite hidráulico.
CEN EN 474-3: un 80 % de carga límite de equilibrio estático a giro pleno en terreno firme y nivelado o límite hidráulico.

*SAE: Sociedad de Ingenieros de Automoción
**CEN: Comité Europeo de Normalización

Especificaciones del Cargador de Ruedas 980 XE

Especificaciones de la horquilla

Especificaciones de la horquilla

1	Longitud de diente	mm pulg.	2.134 84,0
2	Centro de carga	mm pulg.	1.067 42,0
	Carga límite de equilibrio estático: recta (horquillas horizontales)	kg lb	13.768 30.345
	Carga límite de equilibrio estático articulado (horquillas horizontales)	kg lb	12.196 26.880
	Carga nominal (SAE J1197: 50 % de FTSTL)	kg lb	6.098 13.440
	Carga nominal (CEN EN 474-3 en terreno irregular: 60 % de FTSTL)	kg lb	7.318 16128
	Carga nominal (CEN EN 474-3 en terreno firme y nivelado: 80 % de FTSTL)	kg lb	7.467 16.457
3	Longitud total máxima	mm pulg.	10.898 429,1
4	Alcance con horquillas a nivel del suelo	mm pulg.	1.351 53,2
5	*Distancia desde el suelo a la parte inferior de los dientes a la mínima altura y con la horquilla horizontal	mm pulg.	-62 -2,4
6	Alcance con los brazos y las horquillas horizontales	mm pulg.	1.970 77,5
7	Alcance con la horquilla a altura máxima	mm pulg.	886 34,9
8	Distancia desde el suelo hasta la parte superior del diente con los brazos horizontales y la horquilla horizontal	mm pulg.	2.135 84,1
9	Distancia desde el suelo hasta la parte superior del diente a altura máxima y horquilla horizontal	mm pulg.	4.625 182,1
10	Altura total de la horquilla a altura máxima de levantamiento (parte superior del portahorquillas al suelo)	mm pulg.	5.665 223,0
11	Espacio libre a altura máxima de levantamiento y descarga máxima	mm pulg.	2.524 99,4
12	Ángulo de descarga máximo desde la posición horizontal	grados	53
13	Ancho total del portahorquillas	mm pulg.	2.833 111,5
14	Altura total del portahorquillas	mm pulg.	1.130 44,5
15	Ancho del diente exterior (distancia máxima)	mm pulg.	2.483 97,8
16	Ancho del diente exterior (distancia mínima)	mm pulg.	590 23,2
	Ancho del diente (un solo diente)	mm pulg.	180,0 7,1
	Grosor del diente	mm pulg.	90,0 3,5
	Capacidad de los dientes	kg lb	12.700 27.991
	Peso en orden de trabajo	kg lb	29.719 65.501

*Los valores negativos están por debajo de la pendiente

980 HL	Portahorquillas de 108"	Dientes de 84"
Horquilla para construcción, FUSION	520-7968	520-7986

*Construcción 14A
*Varillaje de barra en Z en paralelo
*Configuración de levantamiento alto

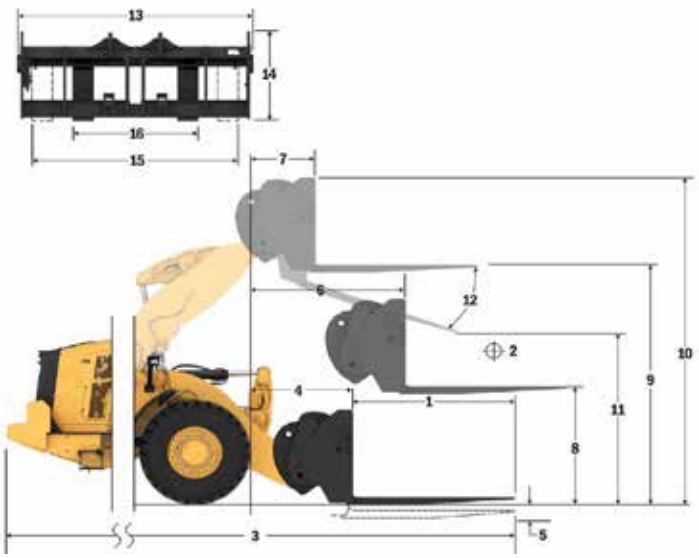

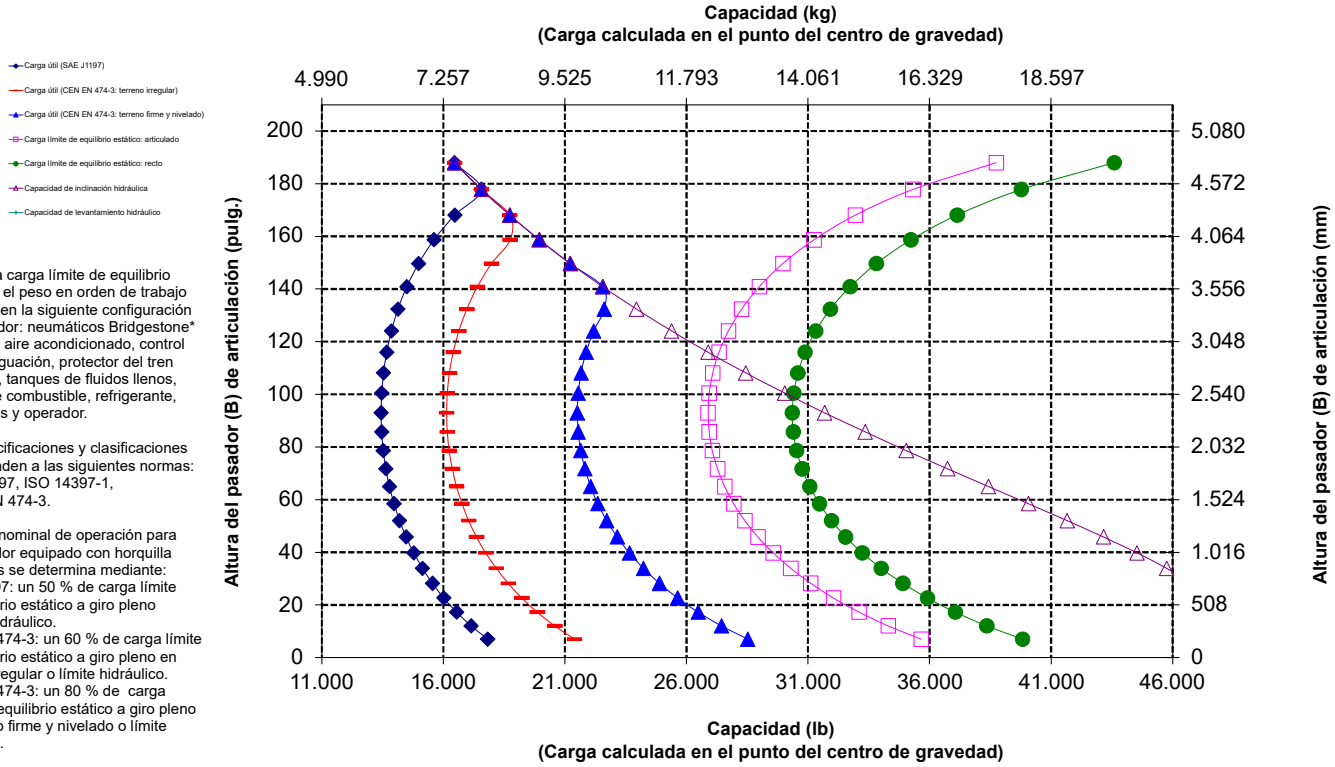

NOTA: La carga límite de equilibrio estático y el peso en orden de trabajo se basan en la siguiente configuración del cargador: neumáticos Bridgestone* VSNT L4, aire acondicionado, control de amortiguación, protector del tren de fuerza, tanques de fluidos llenos, tanque de combustible, refrigerante, lubricantes y operador.

Las especificaciones y clasificaciones corresponden a las siguientes normas: SAE* J1197, ISO 14397-1, CEN** EN 474-3.

La carga nominal de operación para un cargador equipado con horquilla de paletas se determina mediante:
SAE J1197: un 50 % de carga límite de equilibrio estático a giro pleno o límite hidráulico.
CEN EN 474-3: un 60 % de carga límite de equilibrio estático a giro pleno en terreno irregular o límite hidráulico.
CEN EN 474-3: un 80 % de carga límite de equilibrio estático a giro pleno en terreno firme y nivelado o límite hidráulico.

*SAE: Sociedad de Ingenieros de Automoción
**CEN: Comité Europeo de Normalización

Especificaciones de la horquilla

Especificaciones de la horquilla

1	Longitud de diente	mm pulg.	2.438 96,0
2	Centro de carga	mm pulg.	1.219 48,0
	Carga límite de equilibrio estático: recta (horquillas horizontales)	kg lb	13.199 29.091
	Carga límite de equilibrio estático articulado (horquillas horizontales)	kg lb	11.685 25.753
	Carga nominal (SAE J1197: 50 % de FTSTL)	kg lb	5.842 12.876
	Carga nominal (CEN EN 474-3 en terreno irregular: 60 % de FTSTL)	kg lb	6.727 14.826
	Carga nominal (CEN EN 474-3 en terreno firme y nivelado: 80 % de FTSTL)	kg lb	6.727 14.826
3	Longitud total máxima	mm pulg.	11.202 441,0
4	Alcance con horquillas a nivel del suelo	mm pulg.	1.351 53,2
5	*Distancia desde el suelo a la parte inferior de los dientes a la mínima altura y con la horquilla horizontal	mm pulg.	-62 -2,4
6	Alcance con los brazos y las horquillas horizontales	mm pulg.	1.970 77,5
7	Alcance con la horquilla a altura máxima	mm pulg.	886 34,9
8	Distancia desde el suelo hasta la parte superior del diente con los brazos horizontales y la horquilla horizontal	mm pulg.	2.135 84,1
9	Distancia desde el suelo hasta la parte superior del diente a altura máxima y horquilla horizontal	mm pulg.	4.625 182,1
10	Altura total de la horquilla a altura máxima de levantamiento (parte superior del portahorquillas al suelo)	mm pulg.	5.665 223,0
11	Espacio libre a altura máxima de levantamiento y descarga máxima	mm pulg.	2.280 89,8
12	Ángulo de descarga máximo desde la posición horizontal	grados	53
13	Ancho total del portahorquillas	mm pulg.	2.833 111,5
14	Altura total del portahorquillas	mm pulg.	1.130 44,5
15	Ancho del diente exterior (distancia máxima)	mm pulg.	2.483 97,8
16	Ancho del diente exterior (distancia mínima)	mm pulg.	590 23,2
	Ancho del diente (un solo diente)	mm pulg.	180,0 7,1
	Grosor del diente	mm pulg.	90,0 3,5
	Capacidad de los dientes	kg lb	11.300 24.905
	Peso en orden de trabajo	kg lb	29.782 65.640

*Los valores negativos están por debajo de la pendiente

980 HL	Portahorquillas de 108"	Dientes de 96"
Horquilla para construcción, FUSION	520-7968	520-7981

*Construcción 14A
*Varillaje de barra en Z en paralelo
*Configuración de levantamiento alto

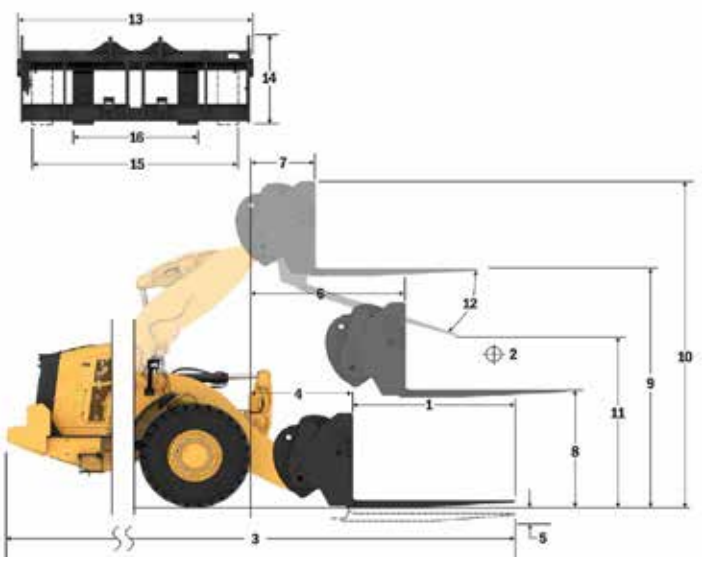

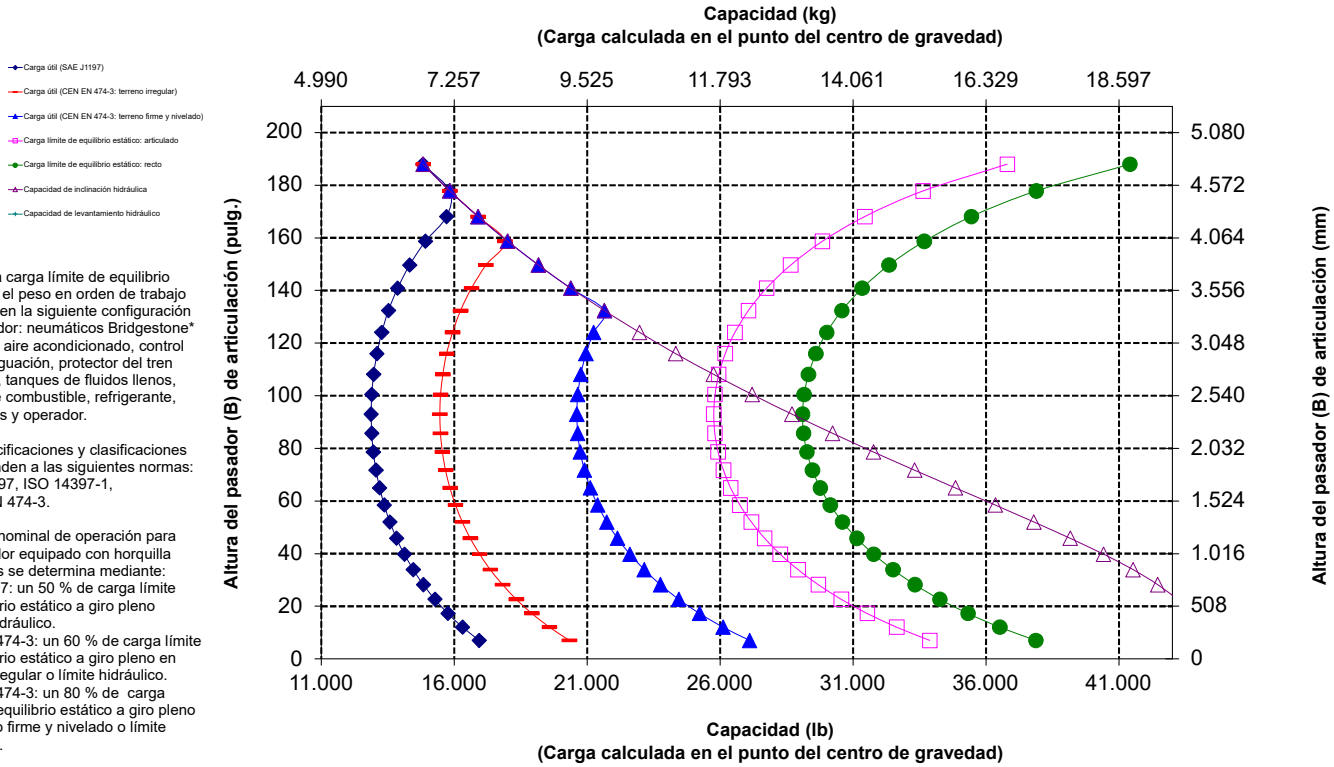

NOTA: La carga límite de equilibrio estático y el peso en orden de trabajo se basan en la siguiente configuración del cargador: neumáticos Bridgestone* VSNT L4, aire acondicionado, control de amortiguación, protector del tren de fuerza, tanques de fluidos llenos, tanque de combustible, refrigerante, lubricantes y operador.

Las especificaciones y clasificaciones corresponden a las siguientes normas: SAE* J1197, ISO 14397-1, CEN** EN 474-3.

La carga nominal de operación para un cargador equipado con horquilla de paletas se determina mediante:
SAE J1197: un 50 % de carga límite de equilibrio estático a giro pleno o límite hidráulico.
CEN EN 474-3: un 60 % de carga límite de equilibrio estático a giro pleno en terreno irregular o límite hidráulico.
CEN EN 474-3: un 80 % de carga límite de equilibrio estático a giro pleno en terreno firme y nivelado o límite hidráulico.

*SAE: Sociedad de Ingenieros de Automoción
**CEN: Comité Europeo de Normalización

Especificaciones del Cargador de Ruedas 980 XE

Especificaciones de la horquilla

Especificaciones de la horquilla

1	Longitud de diente	mm pulg.	1.829 72,0
2	Centro de carga	mm pulg.	914 36,0
	Carga límite de equilibrio estático: recta (horquillas horizontales)	kg lb	14.048 30.961
	Carga límite de equilibrio estático articulado (horquillas horizontales)	kg lb	12.414 27.362
	Carga nominal (SAE J1197: 50 % de FTSTL)	kg lb	6.207 13.681
	Carga nominal (CEN EN 474-3 en terreno irregular: 60 % de FTSTL)	kg lb	7.449 16.417
	Carga nominal (CEN EN 474-3 en terreno firme y nivelado: 80 % de FTSTL)	kg lb	8.586 18.924
3	Longitud total máxima	mm pulg.	10.612 417,8
4	Alcance con horquillas a nivel del suelo	mm pulg.	1.371 54,0
5	*Distancia desde el suelo a la parte inferior de los dientes a la mínima altura y con la horquilla horizontal	mm pulg.	-96 -3,8
6	Alcance con los brazos y las horquillas horizontales	mm pulg.	1.969 77,5
7	Alcance con la horquilla a altura máxima	mm pulg.	885 34,8
8	Distancia desde el suelo hasta la parte superior del diente con los brazos horizontales y la horquilla horizontal	mm pulg.	2.097 82,5
9	Distancia desde el suelo hasta la parte superior del diente a altura máxima y horquilla horizontal	mm pulg.	4.586 180,5
10	Altura total de la horquilla a altura máxima de levantamiento (parte superior del portahorquillas al suelo)	mm pulg.	5.630 221,6
11	Espacio libre a altura máxima de levantamiento y descarga máxima	mm pulg.	2.674 105,3
12	Ángulo de descarga máximo desde la posición horizontal	grados	57
13	Ancho total del portahorquillas	mm pulg.	2.821 111,1
14	Altura total del portahorquillas	mm pulg.	1.129 44,4
15	Ancho del diente exterior (distancia máxima)	mm pulg.	2.627 103,4
16	Ancho del diente exterior (distancia mínima)	mm pulg.	747 29,4
	Ancho del diente (un solo diente)	mm pulg.	250,0 9,8
	Grosor del diente	mm pulg.	85,0 3,3
	Capacidad de los dientes	kg lb	18.700 41.215
	Peso en orden de trabajo	kg lb	30.095 66.329

*Los valores negativos están por debajo de la pendiente

980 HL Horquilla para construcción de uso pesado, FUSION	Portahorquillas de 108" 523-4199	Dientes de 72" 523-4200

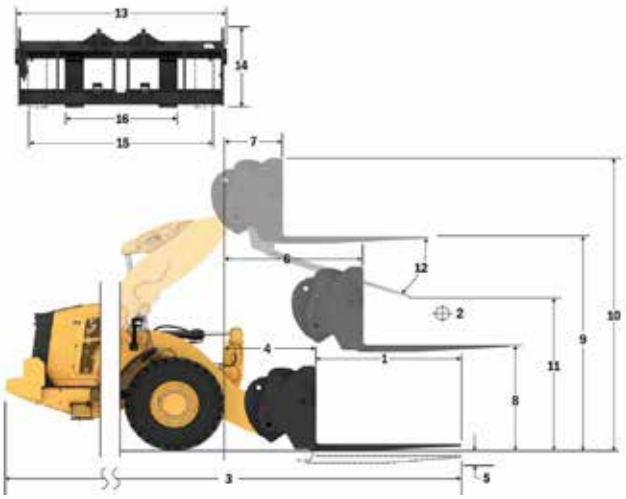

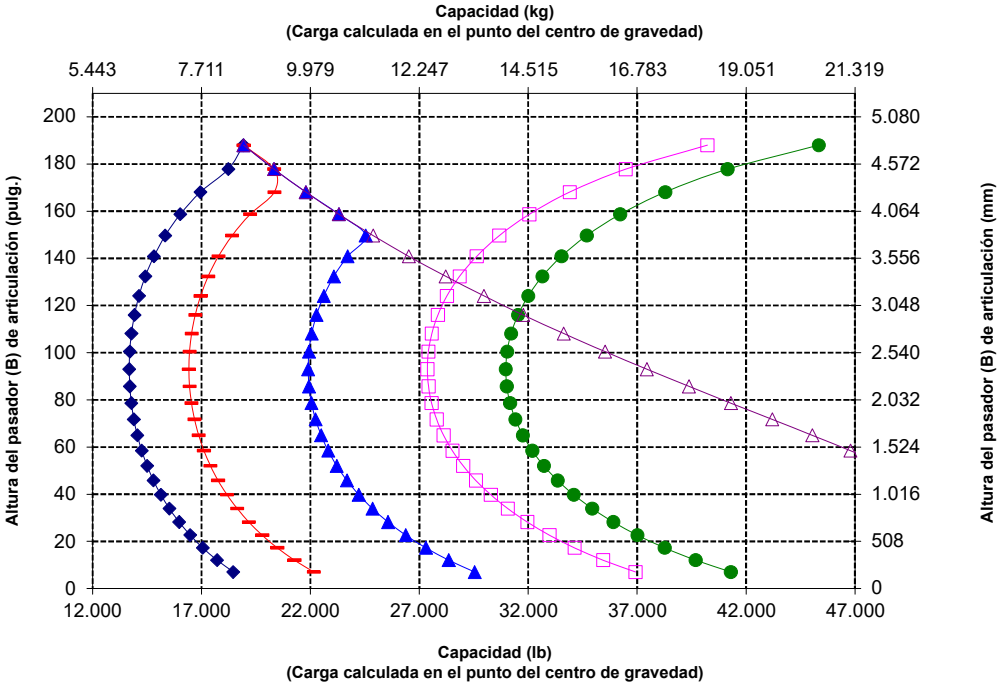

NOTA: La carga límite de equilibrio estático y el peso en orden de trabajo se basan en la siguiente configuración del cargador: neumáticos Bridgestone* VSNT L4, aire acondicionado, control de amortiguación, protector del tren de fuerza, tanques de fluidos llenos, tanque de combustible, refrigerante, lubricantes y operador.

Las especificaciones y clasificaciones corresponden a las siguientes normas: SAE* J1197, ISO 14397-1, CEN** EN 474-3.

La carga nominal de operación para un cargador equipado con horquilla de paletas se determina mediante: SAE J1197: un 50 % de carga límite de equilibrio estático a giro pleno o límite hidráulico.
CEN EN 474-3: un 60 % de carga límite de equilibrio estático a giro pleno en terreno irregular o límite hidráulico.
CEN EN 474-3: un 80 % de carga límite de equilibrio estático a giro pleno en terreno firme y nivelado o límite hidráulico.

*SAE: Sociedad de Ingenieros de Automoción
**CEN: Comité Europeo de Normalización

ADVERTENCIA: No sobrepase la capacidad de carga de los dientes. La capacidad de un diente individual está estampada en el costado de cada uno.

Especificaciones de la horquilla

Especificaciones de la horquilla

1	Longitud de diente	mm pulg.	2.134 84,0
2	Centro de carga	mm pulg.	1.067 42,0
	Carga límite de equilibrio estático: recta (horquillas horizontales)	kg lb	13.409 29.553
	Carga límite de equilibrio estático articulado (horquillas horizontales)	kg lb	11.838 26.090
	Carga nominal (SAE J1197: 50 % de FTSTL)	kg lb	5.919 13.045
	Carga nominal (CEN EN 474-3 en terreno irregular: 60 % de FTSTL)	kg lb	7.103 15.654
	Carga nominal (CEN EN 474-3 en terreno firme y nivelado: 80 % de FTSTL)	kg lb	7.633 16.824
3	Longitud total máxima	mm pulg.	10.921 429,9
4	Alcance con horquillas a nivel del suelo	mm pulg.	1.374 54,1
5	*Distancia desde el suelo a la parte inferior de los dientes a la mínima altura y con la horquilla horizontal	mm pulg.	-96 -3,8
6	Alcance con los brazos y las horquillas horizontales	mm pulg.	1.969 77,5
7	Alcance con la horquilla a altura máxima	mm pulg.	885 34,8
8	Distancia desde el suelo hasta la parte superior del diente con los brazos horizontales y la horquilla horizontal	mm pulg.	2.102 82,7
9	Distancia desde el suelo hasta la parte superior del diente a altura máxima y horquilla horizontal	mm pulg.	4.591 180,7
10	Altura total de la horquilla a altura máxima de levantamiento (parte superior del portahorquillas al suelo)	mm pulg.	5.630 221,6
11	Espacio libre a altura máxima de levantamiento y descarga máxima	mm pulg.	2.418 95,2
12	Ángulo de descarga máximo desde la posición horizontal	grados	57
13	Ancho total del portahorquillas	mm pulg.	2.821 111,1
14	Altura total del portahorquillas	mm pulg.	1.129 44,4
15	Ancho del diente exterior (distancia máxima)	mm pulg.	2.627 103,4
16	Ancho del diente exterior (distancia mínima)	mm pulg.	747 29,4
	Ancho del diente (un solo diente)	mm pulg.	250,0 9,8
	Grosor del diente	mm pulg.	90,0 3,5
	Capacidad de los dientes	kg lb	17.729 39.075
	Peso en orden de trabajo	kg lb	30.197 66.554

*Los valores negativos están por debajo de la pendiente

980 HL
Horquilla para construcción de uso pesado, FUSION

Portahorquillas de 108"	Dientes de 84"
523-4199	523-4201

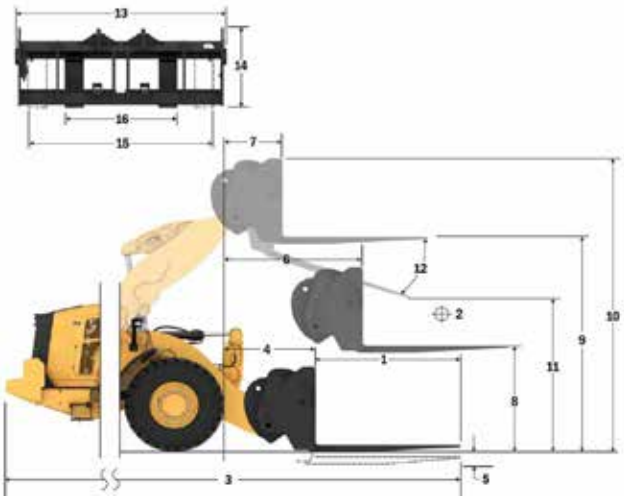

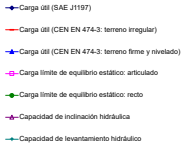

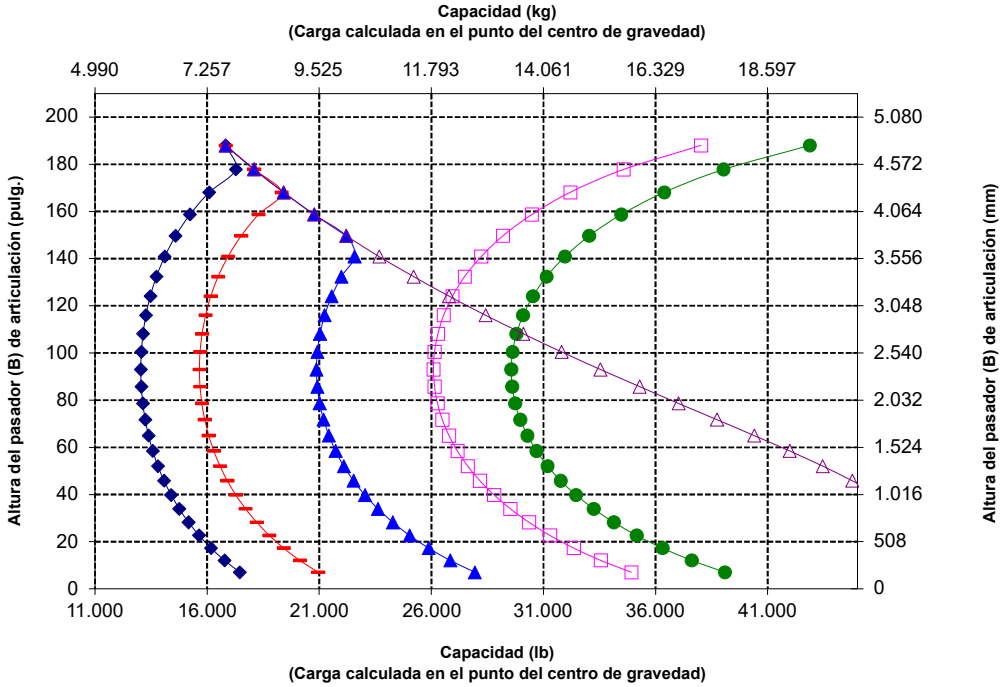

NOTA: La carga límite de equilibrio estático y el peso en orden de trabajo se basan en la siguiente configuración del cargador: neumáticos Bridgestone* VSNT L4, aire acondicionado, control de amortiguación, protector del tren de fuerza, tanques de fluidos llenos, tanque de combustible, refrigerante, lubricantes y operador.

Las especificaciones y clasificaciones corresponden a las siguientes normas: SAE* J1197, ISO 14397-1, CEN** EN 474-3.

La carga nominal de operación para un cargador equipado con horquilla de paletas se determina mediante: SAE J1197: un 50 % de carga límite de equilibrio estático a giro pleno o límite hidráulico.
CEN EN 474-3: un 60 % de carga límite de equilibrio estático a giro pleno en terreno irregular o límite hidráulico.
CEN EN 474-3: un 80 % de carga límite de equilibrio estático a giro pleno en terreno firme y nivelado o límite hidráulico.

*SAE: Sociedad de Ingenieros de Automoción
**CEN: Comité Europeo de Normalización

ADVERTENCIA: No sobrepase la capacidad de carga de los dientes. La capacidad de un diente individual está estampada en el costado de cada uno.

Especificaciones del Cargador de Ruedas 980 XE

Especificaciones de la horquilla

Especificaciones de la horquilla

1	Longitud de diente	mm pulg.	2.438 96,0
2	Centro de carga	mm pulg.	1.219 48,0
	Carga límite de equilibrio estático: recta (horquillas horizontales)	kg lb	12.757 28.117
	Carga límite de equilibrio estático articulado (horquillas horizontales)	kg lb	11.245 24.783
	Carga nominal (SAE J1197: 50 % de FTSTL)	kg lb	5.622 12.392
	Carga nominal (CEN EN 474-3 en terreno irregular: 60 % de FTSTL)	kg lb	6.747 14.870
	Carga nominal (CEN EN 474-3 en terreno firme y nivelado: 80 % de FTSTL)	kg lb	6.791 14.967
3	Longitud total máxima	mm pulg.	11.229 442,1
4	Alcance con horquillas a nivel del suelo	mm pulg.	1.378 54,2
5	*Distancia desde el suelo a la parte inferior de los dientes a la mínima altura y con la horquilla horizontal	mm pulg.	-94 -3,7
6	Alcance con los brazos y las horquillas horizontales	mm pulg.	1.974 77,7
7	Alcance con la horquilla a altura máxima	mm pulg.	890 35,0
8	Distancia desde el suelo hasta la parte superior del diente con los brazos horizontales y la horquilla horizontal	mm pulg.	2.103 82,8
9	Distancia desde el suelo hasta la parte superior del diente a altura máxima y horquilla horizontal	mm pulg.	4.593 180,8
10	Altura total de la horquilla a altura máxima de levantamiento (parte superior del portahorquillas al suelo)	mm pulg.	5.630 221,6
11	Espacio libre a altura máxima de levantamiento y descarga máxima	mm pulg.	2.159 85,0
12	Ángulo de descarga máximo desde la posición horizontal	grados	57
13	Ancho total del portahorquillas	mm pulg.	2.821 111,1
14	Altura total del portahorquillas	mm pulg.	1.127 44,4
15	Ancho del diente exterior (distancia máxima)	mm pulg.	2.629 103,5
16	Ancho del diente exterior (distancia mínima)	mm pulg.	747 29,4
	Ancho del diente (un solo diente)	mm pulg.	250,0 9,8
	Grosor del diente	mm pulg.	90,0 3,5
	Capacidad de los dientes	kg lb	15.750 34.713
	Peso en orden de trabajo	kg lb	30.348 66.887

*Los valores negativos están por debajo de la pendiente

980 HL
Horquilla para construcción de uso pesado, FUSION

Portahorquillas de 108"	Dientes de 96"
523-4199	523-4202

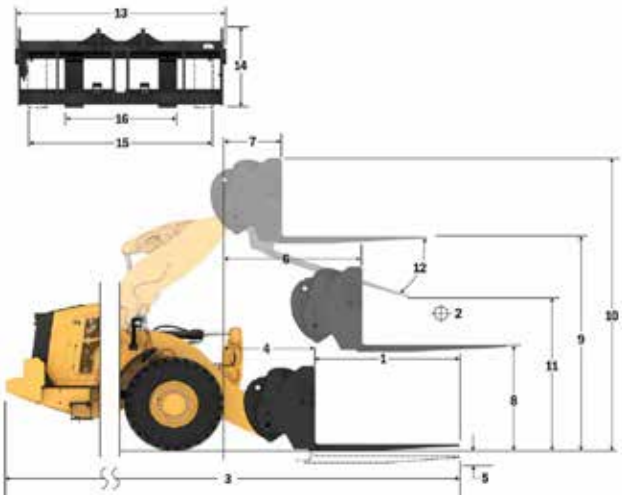

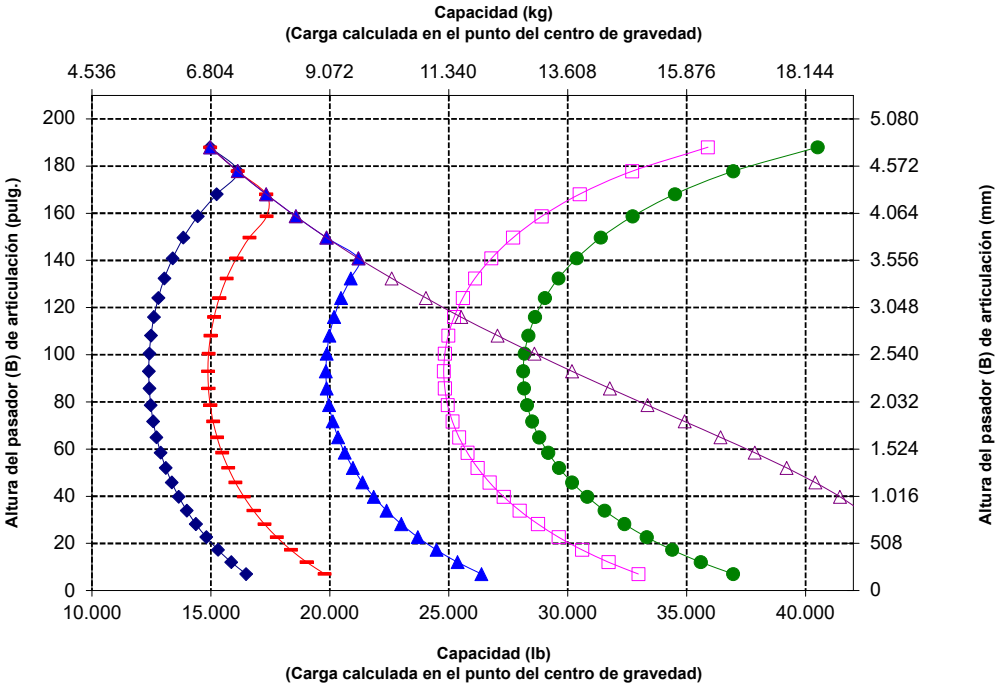

NOTA: La carga límite de equilibrio estático y el peso en orden de trabajo se basan en la siguiente configuración del cargador: neumáticos Bridgestone* VSNT L4, aire acondicionado, control de amortiguación, protector del tren de fuerza, tanques de fluidos llenos, tanque de combustible, refrigerante, lubricantes y operador.

Las especificaciones y clasificaciones corresponden a las siguientes normas: SAE* J1197, ISO 14397-1, CEN** EN 474-3.

La carga nominal de operación para un cargador equipado con horquilla de paletas se determina mediante: SAE J1197: un 50 % de carga límite de equilibrio estático a giro pleno o límite hidráulico.
CEN EN 474-3: un 60 % de carga límite de equilibrio estático a giro pleno en terreno irregular o límite hidráulico.
CEN EN 474-3: un 80 % de carga límite de equilibrio estático a giro pleno en terreno firme y nivelado o límite hidráulico.

*SAE: Sociedad de Ingenieros de Automoción
**CEN: Comité Europeo de Normalización

ADVERTENCIA: No sobrepase la capacidad de carga de los dientes. La capacidad de un diente individual está estampada en el costado de cada uno.

Especificaciones de la horquilla

Especificaciones de la horquilla

1	Longitud de diente	mm pulg.	1.830 72,0
2	Centro de carga	mm pulg.	915 36,0
	Carga límite de equilibrio estático: recta (horquillas horizontales)	kg lb	16.622 36.635
	Carga límite de equilibrio estático articulado (horquillas horizontales)	kg lb	14.453 31.855
	Carga nominal (SAE J1197: 50 % de FTSTL)	kg lb	7.227 15.928
	Carga nominal (CEN EN 474-3 en terreno irregular: 60 % de FTSTL)	kg lb	8.327 18.352
	Carga nominal (CEN EN 474-3 en terreno firme y nivelado: 80 % de FTSTL)	kg lb	8.327 18.352
3	Longitud total máxima	mm pulg.	10.445 411,2
4	Alcance con horquillas a nivel del suelo	mm pulg.	1.199 47,2
5	*Distancia desde el suelo a la parte inferior de los dientes a la mínima altura y con la horquilla horizontal	mm pulg.	-151 -5,9
6	Alcance con los brazos y las horquillas horizontales	mm pulg.	1.809 71,2
7	Alcance con la horquilla a altura máxima	mm pulg.	883 34,7
8	Distancia desde el suelo hasta la parte superior del diente con los brazos horizontales y la horquilla horizontal	mm pulg.	2.024 79,7
9	Distancia desde el suelo hasta la parte superior del diente a altura máxima y horquilla horizontal	mm pulg.	4.292 169,0
10	Altura total de la horquilla a altura máxima de levantamiento (parte superior del portahorquillas al suelo)	mm pulg.	5.067 199,5
11	Espacio libre a altura máxima de levantamiento y descarga máxima	mm pulg.	2.676 105,4
12	Ángulo de descarga máximo desde la posición horizontal	grados	45
13	Ancho total del portahorquillas	mm pulg.	2.217 87,3
14	Altura total del portahorquillas	mm pulg.	840 33,1
15	Ancho del diente exterior (distancia máxima)	mm pulg.	2.070 81,5
16	Ancho del diente exterior (distancia mínima)	mm pulg.	470 18,5
	Ancho del diente (un solo diente)	mm pulg.	150,0 5,9
	Grosor del diente	mm pulg.	65,0 2,6
	Capacidad de los dientes	kg lb	5.246 11.562
	Peso en orden de trabajo	kg lb	29.722 65.507

*Los valores negativos están por debajo de la pendiente

980 AGG	2 cilindros de inclinación HE de 130 mm	
	Portahorquillas de 87"	Dientes de 72"
Horquilla para palés, FUSION	530-1861	530-1869

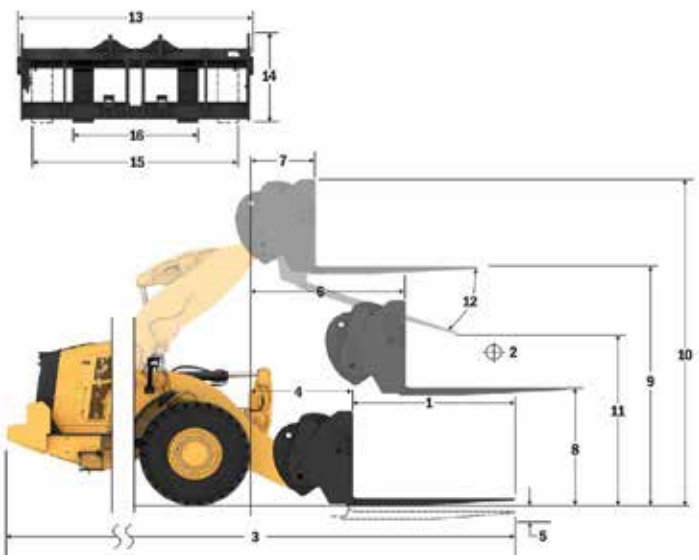

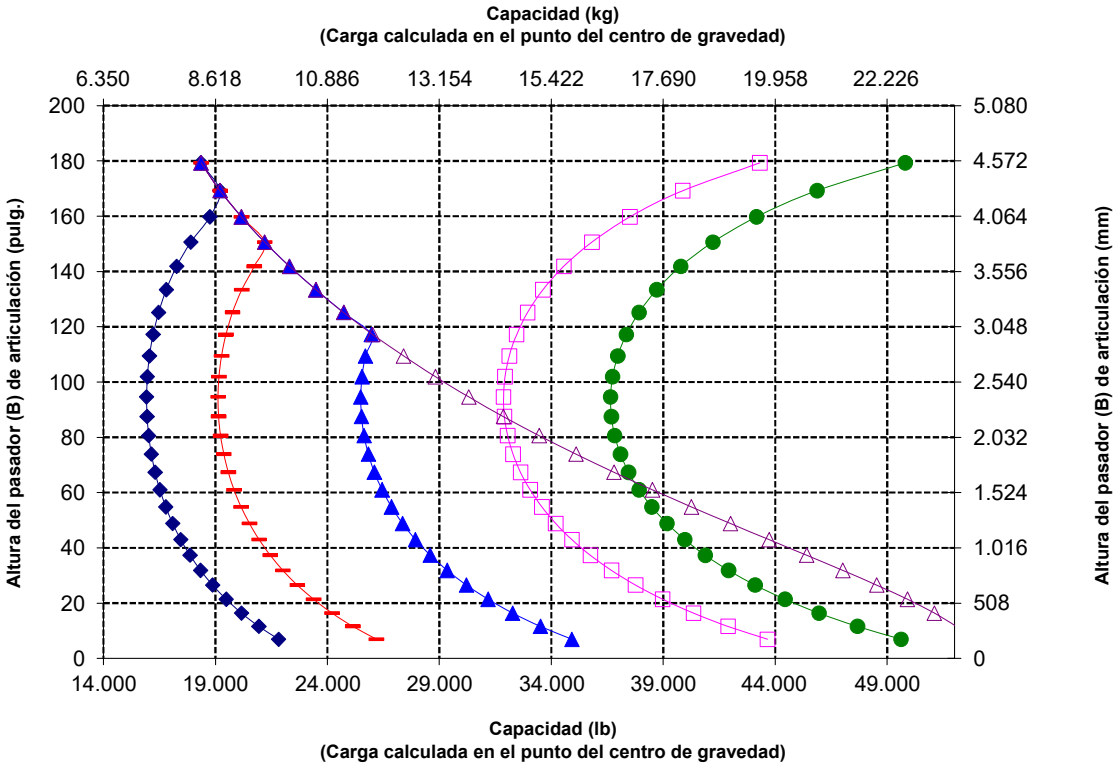

Carga útil (SAE J1197)
Carga útil (CEN EN 474-3: terreno irregular)
Carga útil (CEN EN 474-3: terreno firme y nivelado)
Carga límite de equilibrio estático: articulado
Carga límite de equilibrio estático: recto
Capacidad de inclinación hidráulica
Capacidad de levantamiento hidráulico

NOTA: La carga límite de equilibrio estático y el peso en orden de trabajo se basan en la siguiente configuración del cargador: neumáticos Bridgestone* VSNT L4, aire acondicionado, control de amortiguación, protector del tren de fuerza, tanques de fluidos llenos, tanque de combustible, refrigerante, lubricantes y operador.

Las especificaciones y clasificaciones corresponden a las siguientes normas: SAE* J1197, ISO 14397-1, CEN** EN 474-3.

La carga nominal de operación para un cargador equipado con horquilla de paletas se determina mediante: SAE J1197: un 50 % de carga límite de equilibrio estático a giro pleno o límite hidráulico.
CEN EN 474-3: un 60 % de carga límite de equilibrio estático a giro pleno en terreno irregular o límite hidráulico.
CEN EN 474-3: un 80 % de carga límite de equilibrio estático a giro pleno en terreno firme y nivelado o límite hidráulico.

*SAE: Sociedad de Ingenieros de Automoción
**CEN: Comité Europeo de Normalización

Especificaciones del Cargador de Ruedas 980 XE

Especificaciones de la horquilla

Especificaciones de la horquilla

1	Longitud de diente	mm pulg.	1.829 72,0
2	Centro de carga	mm pulg.	915 36,0
	Carga límite de equilibrio estático: recta (horquillas horizontales)	kg lb	16.347 36.029
	Carga límite de equilibrio estático articulado (horquillas horizontales)	kg lb	14.170 31.231
	Carga nominal (SAE J1197: 50 % de FTSTL)	kg lb	7.085 15.615
	Carga nominal (CEN EN 474-3 en terreno irregular: 60 % de FTSTL)	kg lb	8.502 18.738
	Carga nominal (CEN EN 474-3 en terreno firme y nivelado: 80 % de FTSTL)	kg lb	8.691 19.155
3	Longitud total máxima	mm pulg.	10.387 408,9
4	Alcance con horquillas a nivel del suelo	mm pulg.	1.141 44,9
5	*Distancia desde el suelo a la parte inferior de los dientes a la mínima altura y con la horquilla horizontal	mm pulg.	-65 -2,5
6	Alcance con los brazos y las horquillas horizontales	mm pulg.	1.797 70,7
7	Alcance con la horquilla a altura máxima	mm pulg.	870 34,2
8	Distancia desde el suelo hasta la parte superior del diente con los brazos horizontales y la horquilla horizontal	mm pulg.	2.135 84,0
9	Distancia desde el suelo hasta la parte superior del diente a altura máxima y horquilla horizontal	mm pulg.	4.403 173,4
10	Altura total de la horquilla a altura máxima de levantamiento (parte superior del portahorquillas al suelo)	mm pulg.	5.443 214,3
11	Espacio libre a altura máxima de levantamiento y descarga máxima	mm pulg.	2.597 102,3
12	Ángulo de descarga máximo desde la posición horizontal	grados	51
13	Ancho total del portahorquillas	mm pulg.	2.833 111,5
14	Altura total del portahorquillas	mm pulg.	1.130 44,5
15	Ancho del diente exterior (distancia máxima)	mm pulg.	2.483 97,8
16	Ancho del diente exterior (distancia mínima)	mm pulg.	590 23,2
	Ancho del diente (un solo diente)	mm pulg.	180,0 7,1
	Grosor del diente	mm pulg.	90,0 3,5
	Capacidad de los dientes	kg lb	14.800 32.619
	Peso en orden de trabajo	kg lb	30.161 66.474

*Los valores negativos están por debajo de la pendiente

980 AGG	Portahorquillas de 108"	Dientes de 72"
Horquilla para construcción, FUSION	520-7968	520-7979

*Construcción 14A
*Varillaje de barra en Z en paralelo
*Configuración para manipulación de áridos

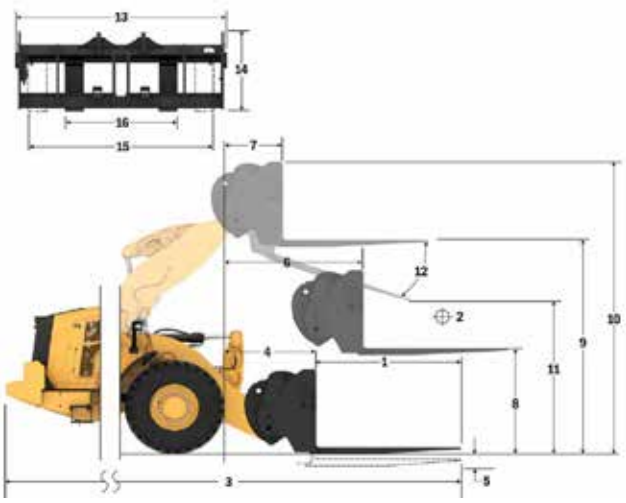

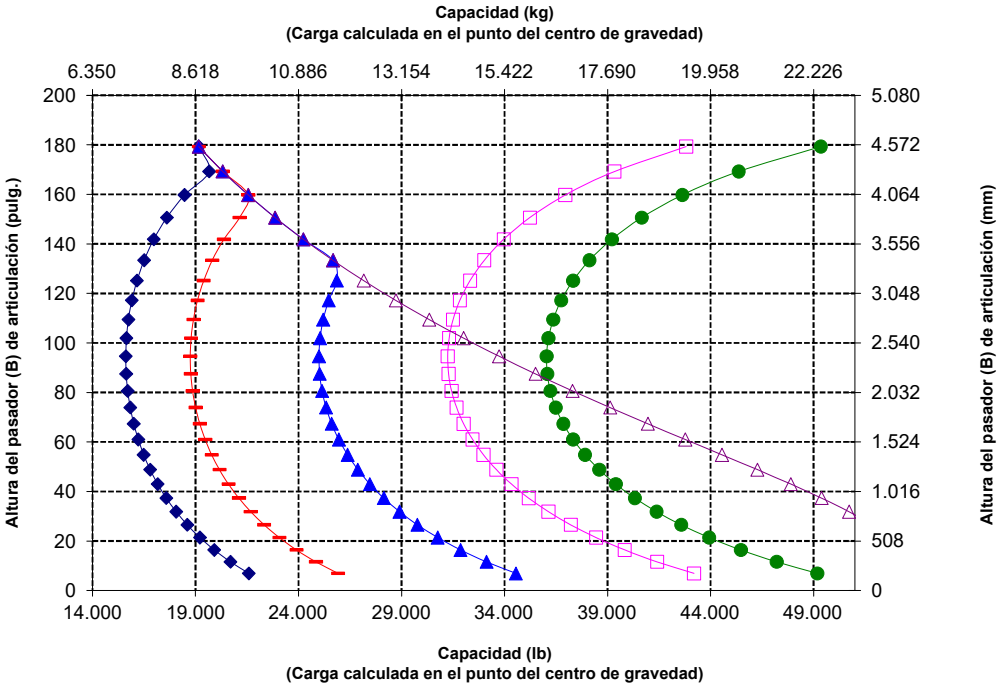

NOTA: La carga límite de equilibrio estático y el peso en orden de trabajo se basan en la siguiente configuración del cargador: neumáticos Bridgestone* VSNT L4, aire acondicionado, control de amortiguación, protector del tren de fuerza, tanques de fluidos llenos, tanque de combustible, refrigerante, lubricantes y operador.

Las especificaciones y clasificaciones corresponden a las siguientes normas: SAE* J1197, ISO 14397-1, CEN** EN 474-3.

La carga nominal de operación para un cargador equipado con horquilla de paletas se determina mediante: SAE J1197: un 50 % de carga límite de equilibrio estático a giro pleno o límite hidráulico. CEN EN 474-3: un 60 % de carga límite de equilibrio estático a giro pleno en terreno irregular o límite hidráulico. CEN EN 474-3: un 80 % de carga límite de equilibrio estático a giro pleno en terreno firme y nivelado o límite hidráulico.

*SAE: Sociedad de Ingenieros de Automoción
**CEN: Comité Europeo de Normalización

ADVERTENCIA: No sobrepase la capacidad de carga de los dientes. La capacidad de un diente individual está estampada en el costado de cada uno.

Especificaciones de la horquilla

Especificaciones de la horquilla

1	Longitud de diente	mm pulg.	2.134 84,0
2	Centro de carga	mm pulg.	1.067 42,0
	Carga límite de equilibrio estático: recta (horquillas horizontales)	kg lb	15.637 34.463
	Carga límite de equilibrio estático articulado (horquillas horizontales)	kg lb	13.546 29.855
	Carga nominal (SAE J1197: 50 % de FTSTL)	kg lb	6.773 14.927
	Carga nominal (CEN EN 474-3 en terreno irregular: 60 % de FTSTL)	kg lb	7.759 17.102
	Carga nominal (CEN EN 474-3 en terreno firme y nivelado: 80 % de FTSTL)	kg lb	7.759 17.102
3	Longitud total máxima	mm pulg.	10.692 420,9
4	Alcance con horquillas a nivel del suelo	mm pulg.	1.141 44,9
5	*Distancia desde el suelo a la parte inferior de los dientes a la mínima altura y con la horquilla horizontal	mm pulg.	-65 -2,5
6	Alcance con los brazos y las horquillas horizontales	mm pulg.	1.797 70,7
7	Alcance con la horquilla a altura máxima	mm pulg.	870 34,2
8	Distancia desde el suelo hasta la parte superior del diente con los brazos horizontales y la horquilla horizontal	mm pulg.	2.135 84,0
9	Distancia desde el suelo hasta la parte superior del diente a altura máxima y horquilla horizontal	mm pulg.	4.403 173,4
10	Altura total de la horquilla a altura máxima de levantamiento (parte superior del portahorquillas al suelo)	mm pulg.	5.443 214,3
11	Espacio libre a altura máxima de levantamiento y descarga máxima	mm pulg.	2.359 92,9
12	Ángulo de descarga máximo desde la posición horizontal	grados	51
13	Ancho total del portahorquillas	mm pulg.	2.833 111,5
14	Altura total del portahorquillas	mm pulg.	1.130 44,5
15	Ancho del diente exterior (distancia máxima)	mm pulg.	2.483 97,8
16	Ancho del diente exterior (distancia mínima)	mm pulg.	590 23,2
	Ancho del diente (un solo diente)	mm pulg.	180,0 7,1
	Grosor del diente	mm pulg.	90,0 3,5
	Capacidad de los dientes	kg lb	12.700 27.991
	Peso en orden de trabajo	kg lb	30.223 66.611

*Los valores negativos están por debajo de la pendiente

980 AGG	Portahorquillas de 108"	Dientes de 84"
Horquilla para construcción, FUSION	520-7968	520-7986

*Construcción 14A
*Varillaje de barra en Z en paralelo
*Configuración para manipulación de áridos

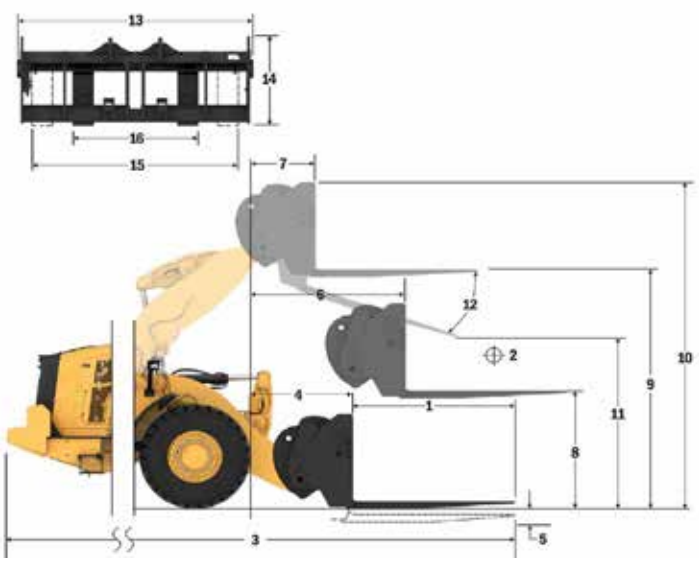

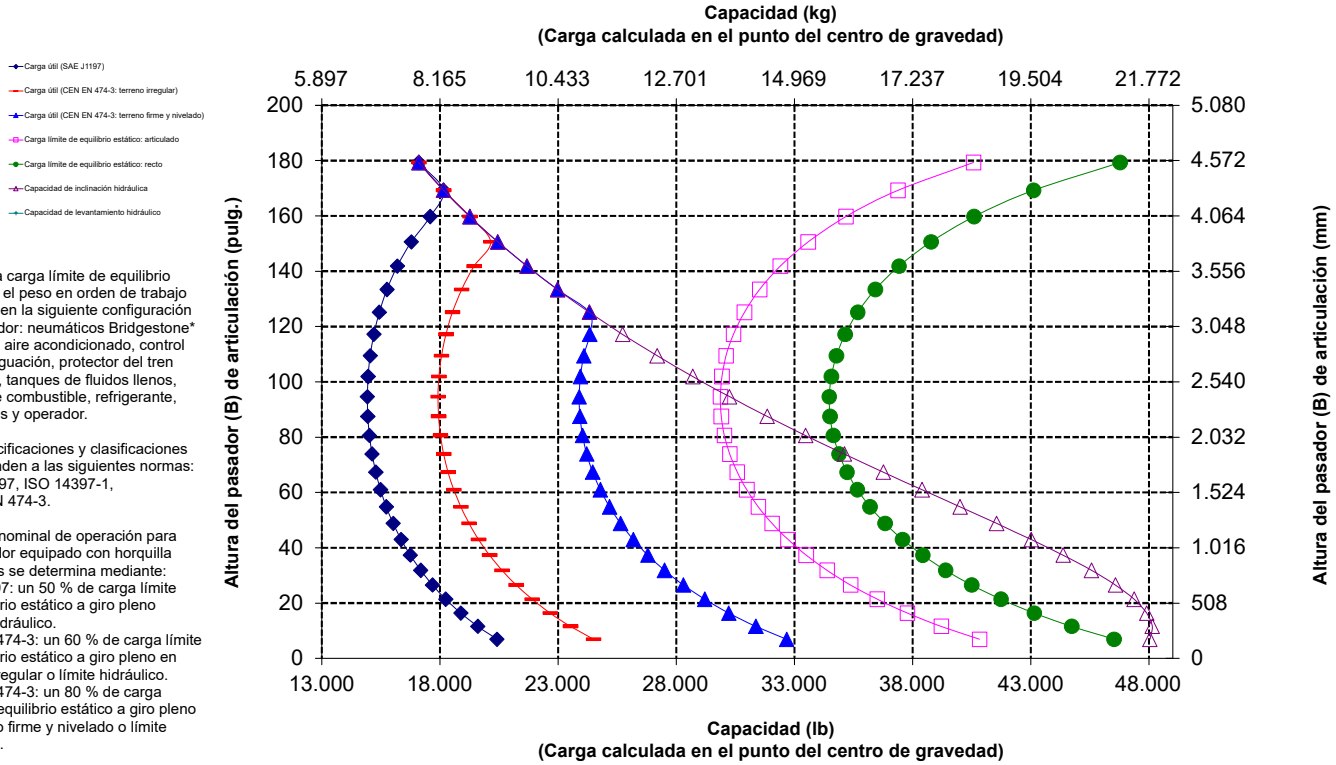

NOTA: La carga límite de equilibrio estático y el peso en orden de trabajo se basan en la siguiente configuración del cargador: neumáticos Bridgestone* VSNT L4, aire acondicionado, control de amortiguación, protector del tren de fuerza, tanques de fluidos llenos, tanque de combustible, refrigerante, lubricantes y operador.

Las especificaciones y clasificaciones corresponden a las siguientes normas: SAE* J1197, ISO 14397-1, CEN** EN 474-3.

La carga nominal de operación para un cargador equipado con horquilla de paletas se determina mediante: SAE J1197: un 50 % de carga límite de equilibrio estático a giro pleno o límite hidráulico.
CEN EN 474-3: un 60 % de carga límite de equilibrio estático a giro pleno en terreno irregular o límite hidráulico.
CEN EN 474-3: un 80 % de carga límite de equilibrio estático a giro pleno en terreno firme y nivelado o límite hidráulico.

*SAE: Sociedad de Ingenieros de Automoción
**CEN: Comité Europeo de Normalización

Especificaciones del Cargador de Ruedas 980 XE

Especificaciones de la horquilla

Especificaciones de la horquilla

1	Longitud de diente	mm pulg.	2.438 96,0
2	Centro de carga	mm pulg.	1.219 48,0
	Carga límite de equilibrio estático: recta (horquillas horizontales)	kg lb	14.976 33.008
	Carga límite de equilibrio estático articulado (horquillas horizontales)	kg lb	12.965 28.575
	Carga nominal (SAE J1197: 50 % de FTSTL)	kg lb	6.483 14.288
	Carga nominal (CEN EN 474-3 en terreno irregular: 60 % de FTSTL)	kg lb	6.988 15.401
	Carga nominal (CEN EN 474-3 en terreno firme y nivelado: 80 % de FTSTL)	kg lb	6.988 15.401
3	Longitud total máxima	mm pulg.	10.996 432,9
4	Alcance con horquillas a nivel del suelo	mm pulg.	1.141 44,9
5	*Distancia desde el suelo a la parte inferior de los dientes a la mínima altura y con la horquilla horizontal	mm pulg.	-65 -2,5
6	Alcance con los brazos y las horquillas horizontales	mm pulg.	1.797 70,7
7	Alcance con la horquilla a altura máxima	mm pulg.	870 34,2
8	Distancia desde el suelo hasta la parte superior del diente con los brazos horizontales y la horquilla horizontal	mm pulg.	2.135 84,0
9	Distancia desde el suelo hasta la parte superior del diente a altura máxima y horquilla horizontal	mm pulg.	4.403 173,4
10	Altura total de la horquilla a altura máxima de levantamiento (parte superior del portahorquillas al suelo)	mm pulg.	5.443 214,3
11	Espacio libre a altura máxima de levantamiento y descarga máxima	mm pulg.	2.122 83,5
12	Ángulo de descarga máximo desde la posición horizontal	grados	51
13	Ancho total del portahorquillas	mm pulg.	2.833 111,5
14	Altura total del portahorquillas	mm pulg.	1.130 44,5
15	Ancho del diente exterior (distancia máxima)	mm pulg.	2.483 97,8
16	Ancho del diente exterior (distancia mínima)	mm pulg.	590 23,2
	Ancho del diente (un solo diente)	mm pulg.	180,0 7,1
	Grosor del diente	mm pulg.	90,0 3,5
	Capacidad de los dientes	kg lb	11.300 24.905
	Peso en orden de trabajo	kg lb	30.286 66.750

*Los valores negativos están por debajo de la pendiente

980 AGG	Portahorquillas de 108"	Dientes de 96"
Horquilla para construcción, FUSION	520-7968	520-7981

*Construcción 14A
*Varillaje de barra en Z en paralelo
*Configuración para manipulación de áridos

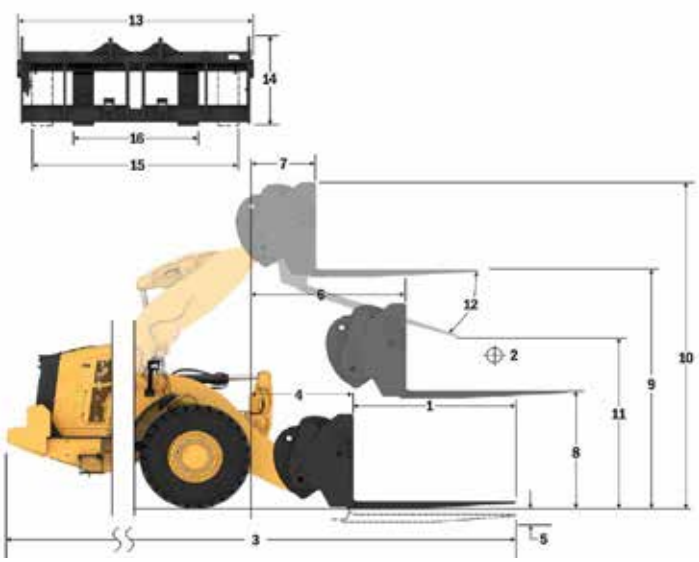

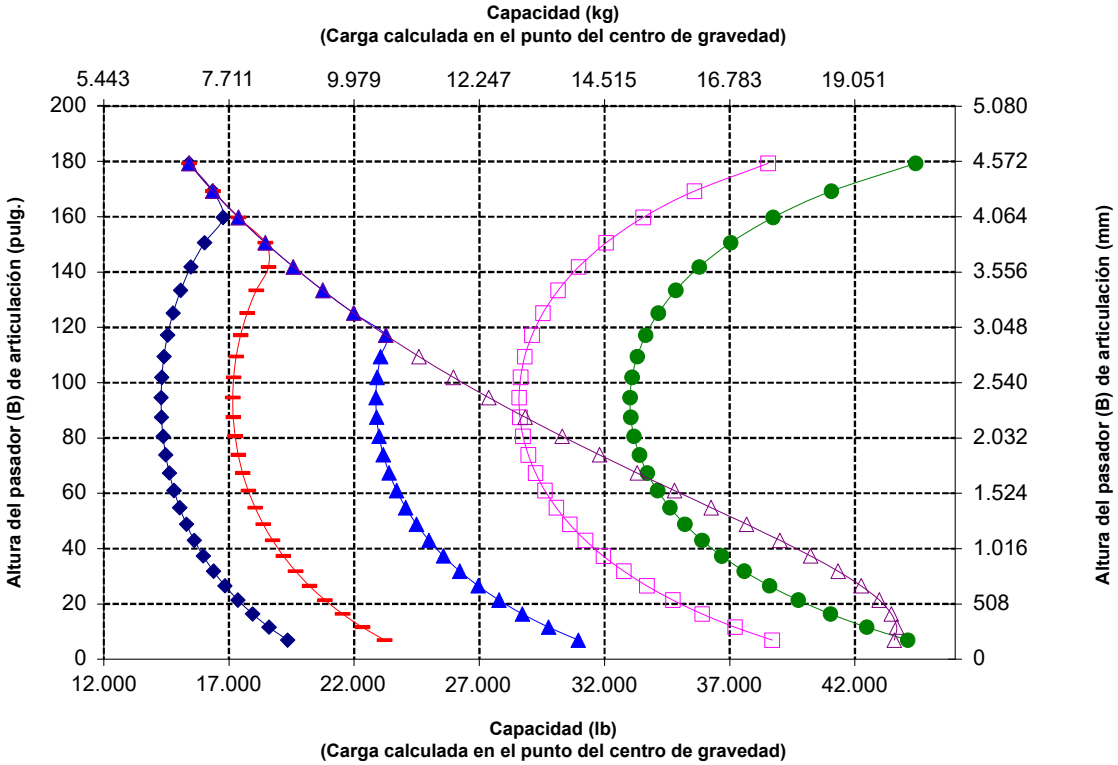

NOTA: La carga límite de equilibrio estático y el peso en orden de trabajo se basan en la siguiente configuración del cargador: neumáticos Bridgestone* VSNT L4, aire acondicionado, control de amortiguación, protector del tren de fuerza, tanques de fluidos llenos, tanque de combustible, refrigerante, lubricantes y operador.

Las especificaciones y clasificaciones corresponden a las siguientes normas: SAE* J1197, ISO 14397-1, CEN** EN 474-3.

La carga nominal de operación para un cargador equipado con horquilla de paletas se determina mediante:
SAE J1197: un 50 % de carga límite de equilibrio estático a giro pleno o límite hidráulico.
CEN EN 474-3: un 60 % de carga límite de equilibrio estático a giro pleno en terreno irregular o límite hidráulico.
CEN EN 474-3: un 80 % de carga límite de equilibrio estático a giro pleno en terreno firme y nivelado o límite hidráulico.

*SAE: Sociedad de Ingenieros de Automoción
**CEN: Comité Europeo de Normalización

Especificaciones de la horquilla

Especificaciones de la horquilla

1	Longitud de diente	mm pulg.	1.829 72,0
2	Centro de carga	mm pulg.	914 36,0
	Carga límite de equilibrio estático: recta (horquillas horizontales)	kg lb	16.020 35.309
	Carga límite de equilibrio estático articulado (horquillas horizontales)	kg lb	13.844 30.513
	Carga nominal (SAE J1197: 50 % de FTSTL)	kg lb	6.922 15.256
	Carga nominal (CEN EN 474-3 en terreno irregular: 60 % de FTSTL)	kg lb	8.307 18.308
	Carga nominal (CEN EN 474-3 en terreno firme y nivelado: 80 % de FTSTL)	kg lb	8.905 19.627
3	Longitud total máxima	mm pulg.	10.408 409,8
4	Alcance con horquillas a nivel del suelo	mm pulg.	1.162 45,8
5	*Distancia desde el suelo a la parte inferior de los dientes a la mínima altura y con la horquilla horizontal	mm pulg.	-99 -3,9
6	Alcance con los brazos y las horquillas horizontales	mm pulg.	1.796 70,7
7	Alcance con la horquilla a altura máxima	mm pulg.	869 34,2
8	Distancia desde el suelo hasta la parte superior del diente con los brazos horizontales y la horquilla horizontal	mm pulg.	2.095 82,5
9	Distancia desde el suelo hasta la parte superior del diente a altura máxima y horquilla horizontal	mm pulg.	4.364 171,8
10	Altura total de la horquilla a altura máxima de levantamiento (parte superior del portahorquillas al suelo)	mm pulg.	5.407 212,9
11	Espacio libre a altura máxima de levantamiento y descarga máxima	mm pulg.	2.498 98,3
12	Ángulo de descarga máximo desde la posición horizontal	grados	55
13	Ancho total del portahorquillas	mm pulg.	2.821 111,1
14	Altura total del portahorquillas	mm pulg.	1.129 44,4
15	Ancho del diente exterior (distancia máxima)	mm pulg.	2.627 103,4
16	Ancho del diente exterior (distancia mínima)	mm pulg.	747 29,4
	Ancho del diente (un solo diente)	mm pulg.	250,0 9,8
	Grosor del diente	mm pulg.	85,0 3,3
	Capacidad de los dientes	kg lb	18.700 41.215
	Peso en orden de trabajo	kg lb	30.599 67.440

*Los valores negativos están por debajo de la pendiente

980 AGG
Horquilla para construcción de uso pesado, FUSION

2 cilindros de inclinación HE de 130 mm	
Portahorquillas de 108"	Dientes de 72"
523-4199	523-4200

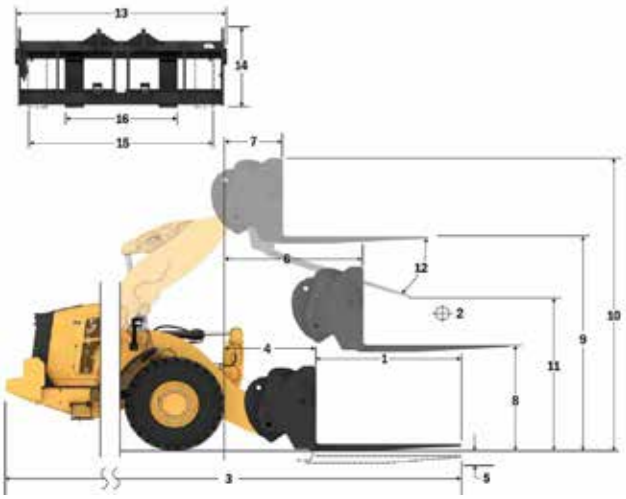

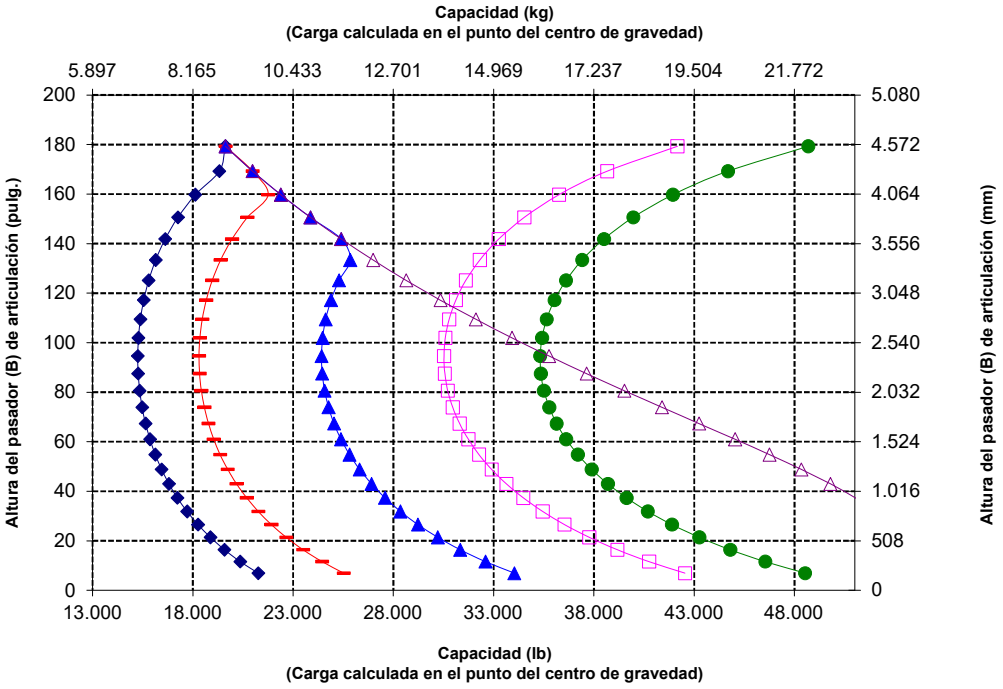

NOTA: La carga límite de equilibrio estático y el peso en orden de trabajo se basan en la siguiente configuración del cargador: neumáticos Bridgestone* VSNT L4, aire acondicionado, control de amortiguación, protector del tren de fuerza, tanques de fluidos llenos, tanque de combustible, refrigerante, lubricantes y operador.

Las especificaciones y clasificaciones corresponden a las siguientes normas: SAE* J1197, ISO 14397-1, CEN** EN 474-3.

La carga nominal de operación para un cargador equipado con horquilla de paletas se determina mediante: SAE J1197: un 50 % de carga límite de equilibrio estático a giro pleno o límite hidráulico.
CEN EN 474-3: un 60 % de carga límite de equilibrio estático a giro pleno en terreno irregular o límite hidráulico.
CEN EN 474-3: un 80 % de carga límite de equilibrio estático a giro pleno en terreno firme y nivelado o límite hidráulico.

*SAE: Sociedad de Ingenieros de Automoción
**CEN: Comité Europeo de Normalización

ADVERTENCIA: No sobrepase la capacidad de carga de los dientes. La capacidad de un diente individual está estampada en el costado de cada uno.

Especificaciones del Cargador de Ruedas 980 XE

Especificaciones de la horquilla

Especificaciones de la horquilla

1	Longitud de diente	mm pulg.	2.134 84,0
2	Centro de carga	mm pulg.	1.067 42,0
	Carga límite de equilibrio estático: recta (horquillas horizontales)	kg lb	15.281 33.680
	Carga límite de equilibrio estático articulado (horquillas horizontales)	kg lb	13.192 29.075
	Carga nominal (SAE J1197: 50 % de FTSTL)	kg lb	6.596 14.537
	Carga nominal (CEN EN 474-3 en terreno irregular: 60 % de FTSTL)	kg lb	7.914 17.442
	Carga nominal (CEN EN 474-3 en terreno firme y nivelado: 80 % de FTSTL)	kg lb	7.914 17.442
3	Longitud total máxima	mm pulg.	10.717 421,9
4	Alcance con horquillas a nivel del suelo	mm pulg.	1.166 45,9
5	*Distancia desde el suelo a la parte inferior de los dientes a la mínima altura y con la horquilla horizontal	mm pulg.	-99 -3,9
6	Alcance con los brazos y las horquillas horizontales	mm pulg.	1.796 70,7
7	Alcance con la horquilla a altura máxima	mm pulg.	869 34,2
8	Distancia desde el suelo hasta la parte superior del diente con los brazos horizontales y la horquilla horizontal	mm pulg.	2.100 82,7
9	Distancia desde el suelo hasta la parte superior del diente a altura máxima y horquilla horizontal	mm pulg.	4.369 172,0
10	Altura total de la horquilla a altura máxima de levantamiento (parte superior del portahorquillas al suelo)	mm pulg.	5.407 212,9
11	Espacio libre a altura máxima de levantamiento y descarga máxima	mm pulg.	2.247 88,5
12	Ángulo de descarga máximo desde la posición horizontal	grados	55
13	Ancho total del portahorquillas	mm pulg.	2.821 111,1
14	Altura total del portahorquillas	mm pulg.	1.129 44,4
15	Ancho del diente exterior (distancia máxima)	mm pulg.	2.627 103,4
16	Ancho del diente exterior (distancia mínima)	mm pulg.	747 29,4
	Ancho del diente (un solo diente)	mm pulg.	250,0 9,8
	Grosor del diente	mm pulg.	90,0 3,5
	Capacidad de los dientes	kg lb	17.729 39.075
	Peso en orden de trabajo	kg lb	30.701 67.664

*Los valores negativos están por debajo de la pendiente

980 AGG
Horquilla para construcción de uso pesado, FUSION

2 cilindros de inclinación HE de 130 mm	
Portahorquillas de 108"	Dientes de 84"
523-4199	523-4201

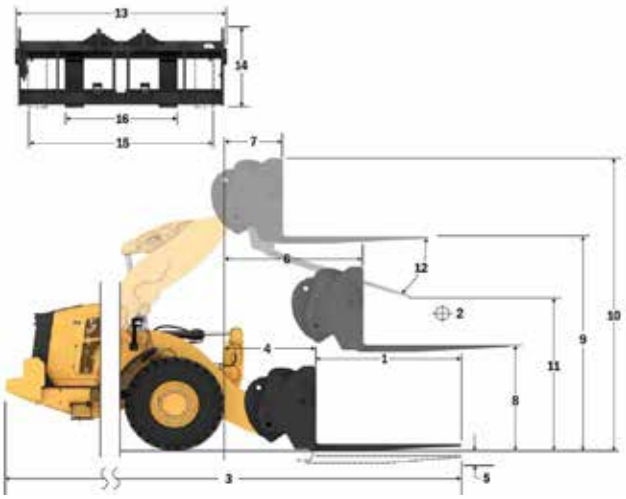

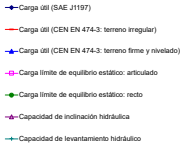

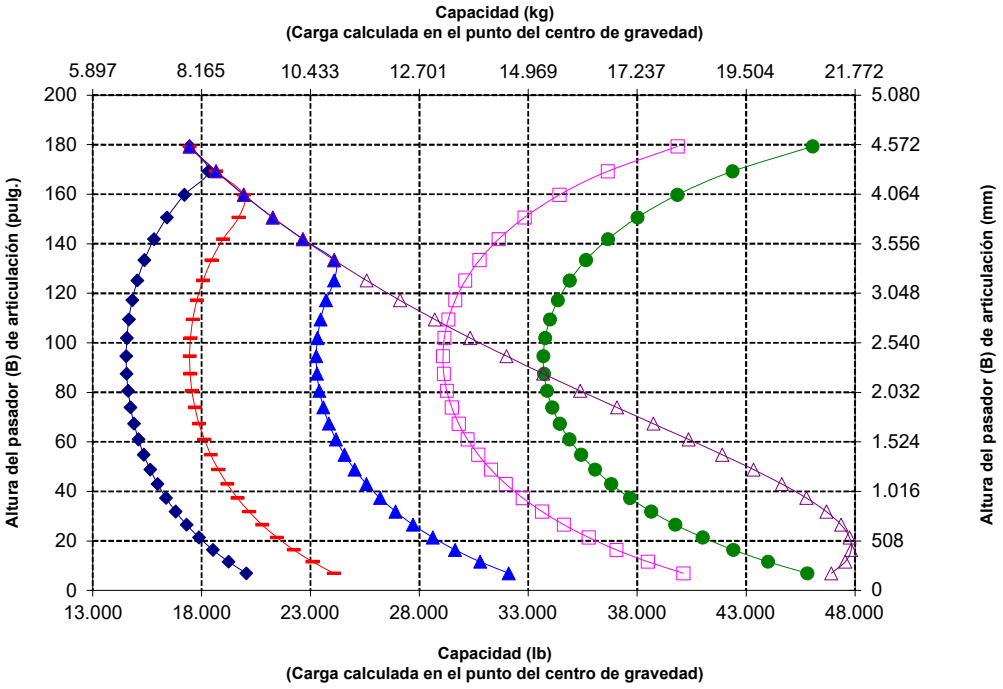

NOTA: La carga límite de equilibrio estático y el peso en orden de trabajo se basan en la siguiente configuración del cargador: neumáticos Bridgestone* VSNT L4, aire acondicionado, control de amortiguación, protector del tren de fuerza, tanques de fluidos llenos, tanque de combustible, refrigerante, lubricantes y operador.

Las especificaciones y clasificaciones corresponden a las siguientes normas: SAE* J1197, ISO 14397-1, CEN** EN 474-3.

La carga nominal de operación para un cargador equipado con horquilla de paletas se determina mediante: SAE J1197: un 50 % de carga límite de equilibrio estático a giro pleno o límite hidráulico.
CEN EN 474-3: un 60 % de carga límite de equilibrio estático a giro pleno en terreno irregular o límite hidráulico.
CEN EN 474-3: un 80 % de carga límite de equilibrio estático a giro pleno en terreno firme y nivelado o límite hidráulico.

*SAE: Sociedad de Ingenieros de Automoción
**CEN: Comité Europeo de Normalización

ADVERTENCIA: No sobrepase la capacidad de carga de los dientes. La capacidad de un diente individual está estampada en el costado de cada uno.

Especificaciones de la horquilla

Especificaciones de la horquilla

1	Longitud de diente	mm pulg.	2.438 96,0
2	Centro de carga	mm pulg.	1.219 48,0
	Carga límite de equilibrio estático: recta (horquillas horizontales)	kg lb	14.537 32.041
	Carga límite de equilibrio estático articulado (horquillas horizontales)	kg lb	12.529 27.614
	Carga nominal (SAE J1197: 50 % de FTSTL)	kg lb	6.265 13.807
	Carga nominal (CEN EN 474-3 en terreno irregular: 60 % de FTSTL)	kg lb	7.041 15.518
	Carga nominal (CEN EN 474-3 en terreno firme y nivelado: 80 % de FTSTL)	kg lb	7.041 15.518
3	Longitud total máxima	mm pulg.	11.025 434,1
4	Alcance con horquillas a nivel del suelo	mm pulg.	1.170 46,1
5	*Distancia desde el suelo a la parte inferior de los dientes a la mínima altura y con la horquilla horizontal	mm pulg.	-98 -3,8
6	Alcance con los brazos y las horquillas horizontales	mm pulg.	1801 70,9
7	Alcance con la horquilla a altura máxima	mm pulg.	874 34,4
8	Distancia desde el suelo hasta la parte superior del diente con los brazos horizontales y la horquilla horizontal	mm pulg.	2.102 82,7
9	Distancia desde el suelo hasta la parte superior del diente a altura máxima y horquilla horizontal	mm pulg.	4.370 172,1
10	Altura total de la horquilla a altura máxima de levantamiento (parte superior del portahorquillas al suelo)	mm pulg.	5.407 212,9
11	Espacio libre a altura máxima de levantamiento y descarga máxima	mm pulg.	1.994 78,5
12	Ángulo de descarga máximo desde la posición horizontal	grados	55
13	Ancho total del portahorquillas	mm pulg.	2.821 111,1
14	Altura total del portahorquillas	mm pulg.	1.127 44,4
15	Ancho del diente exterior (distancia máxima)	mm pulg.	2.629 103,5
16	Ancho del diente exterior (distancia mínima)	mm pulg.	747 29,4
	Ancho del diente (un solo diente)	mm pulg.	250,0 9,8
	Grosor del diente	mm pulg.	90,0 3,5
	Capacidad de los dientes	kg lb	15.750 34.713
	Peso en orden de trabajo	kg lb	30.852 67.997

*Los valores negativos están por debajo de la pendiente

980 AGG Horquilla para construcción de uso pesado, FUSION	2 cilindros de inclinación HE de 130 mm Portahorquillas de 108" 523-4199	 Dientes de 96" 523-4202

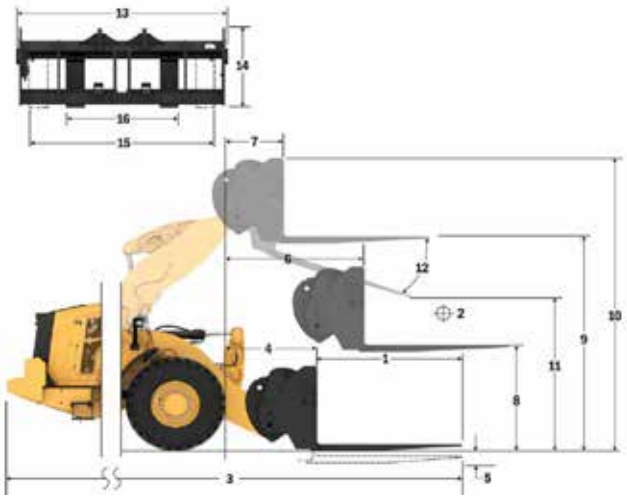

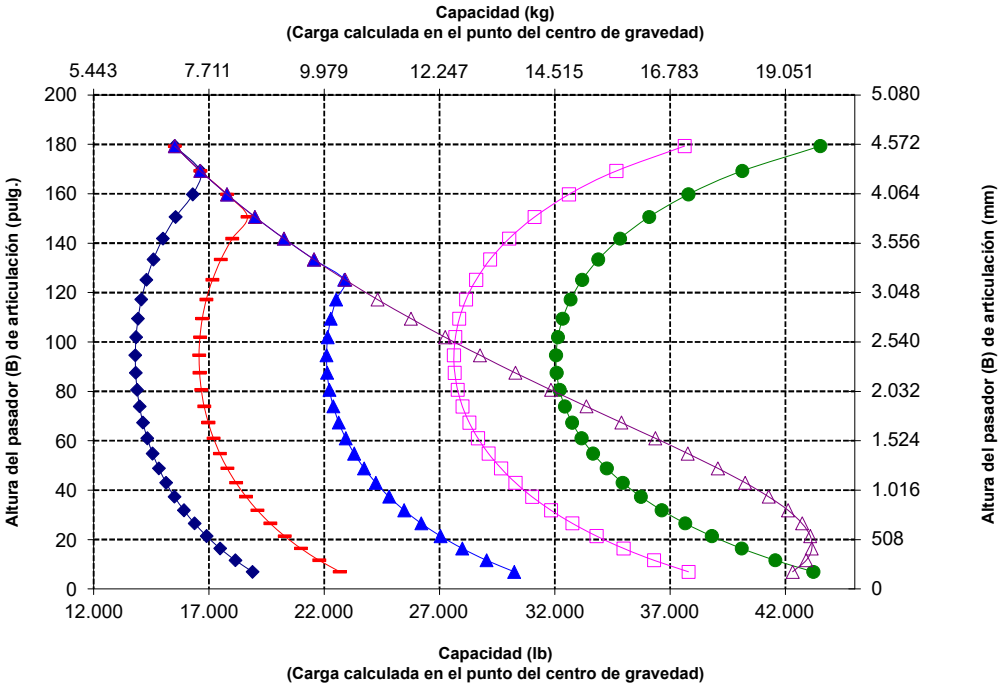

NOTA: La carga límite de equilibrio estático y el peso en orden de trabajo se basan en la siguiente configuración del cargador: neumáticos Bridgestone* VSNT L4, aire acondicionado, control de amortiguación, protector del tren de fuerza, tanques de fluidos llenos, tanque de combustible, refrigerante, lubricantes y operador.

Las especificaciones y clasificaciones corresponden a las siguientes normas: SAE* J1197, ISO 14397-1, CEN** EN 474-3.

La carga nominal de operación para un cargador equipado con horquilla de paletas se determina mediante: SAE J1197: un 50 % de carga límite de equilibrio estático a giro pleno o límite hidráulico.
CEN EN 474-3: un 60 % de carga límite de equilibrio estático a giro pleno en terreno irregular o límite hidráulico.
CEN EN 474-3: un 80 % de carga límite de equilibrio estático a giro pleno en terreno firme y nivelado o límite hidráulico.

*SAE: Sociedad de Ingenieros de Automoción
**CEN: Comité Europeo de Normalización

ADVERTENCIA: No sobrepase la capacidad de carga de los dientes. La capacidad de un diente individual está estampada en el costado de cada uno.

Especificaciones del Cargador de Ruedas 980 XE

Especificaciones de la horquilla

Especificaciones de la horquilla

1	Longitud de diente	mm pulg.	1.830 72,0
2	Centro de carga	mm pulg.	915 36,0
	Carga límite de equilibrio estático: recta (horquillas horizontales)	kg lb	16.621 36.633
	Carga límite de equilibrio estático articulado (horquillas horizontales)	kg lb	14.453 31.854
	Carga nominal (SAE J1197: 50 % de FTSTL)	kg lb	7.226 15.927
	Carga nominal (CEN EN 474-3 en terreno irregular: 60 % de FTSTL)	kg lb	8.672 19.112
	Carga nominal (CEN EN 474-3 en terreno firme y nivelado: 80 % de FTSTL)	kg lb	11.207 24.701
3	Longitud total máxima	mm pulg.	10.445 411,2
4	Alcance con horquillas a nivel del suelo	mm pulg.	1.199 47,2
5	*Distancia desde el suelo a la parte inferior de los dientes a la mínima altura y con la horquilla horizontal	mm pulg.	-151 -5,9
6	Alcance con los brazos y las horquillas horizontales	mm pulg.	1.809 71,2
7	Alcance con la horquilla a altura máxima	mm pulg.	883 34,7
8	Distancia desde el suelo hasta la parte superior del diente con los brazos horizontales y la horquilla horizontal	mm pulg.	2.024 79,7
9	Distancia desde el suelo hasta la parte superior del diente a altura máxima y horquilla horizontal	mm pulg.	4.292 169,0
10	Altura total de la horquilla a altura máxima de levantamiento (parte superior del portahorquillas al suelo)	mm pulg.	5.067 199,5
11	Espacio libre a altura máxima de levantamiento y descarga máxima	mm pulg.	2.676 105,4
12	Ángulo de descarga máximo desde la posición horizontal	grados	45
13	Ancho total del portahorquillas	mm pulg.	2.217 87,3
14	Altura total del portahorquillas	mm pulg.	840 33,1
15	Ancho del diente exterior (distancia máxima)	mm pulg.	2.070 81,5
16	Ancho del diente exterior (distancia mínima)	mm pulg.	470 18,5
	Ancho del diente (un solo diente)	mm pulg.	150,0 5,9
	Grosor del diente	mm pulg.	65,0 2,6
	Capacidad de los dientes	kg lb	5.246 11.562
	Peso en orden de trabajo	kg lb	29.772 65.617

*Los valores negativos están por debajo de la pendiente

980 XE AGG QC	2 cilindros de inclinación HE de 150 mm	
	Portahorquillas de 87"	Dientes de 72"
Horquilla para palés, FUSION	530-1861	530-1869

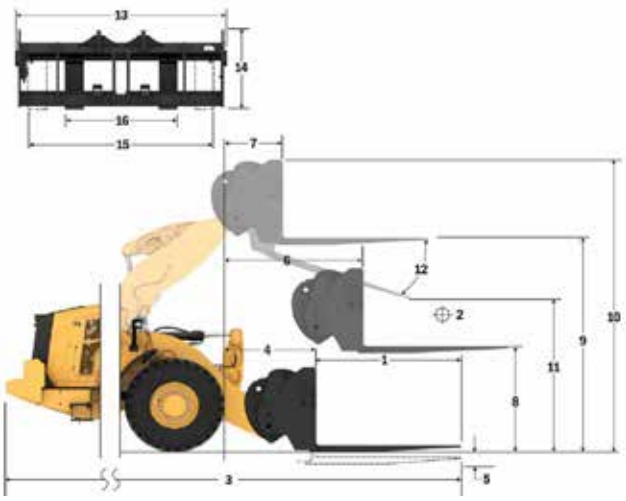

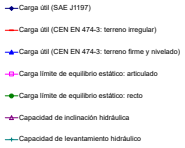

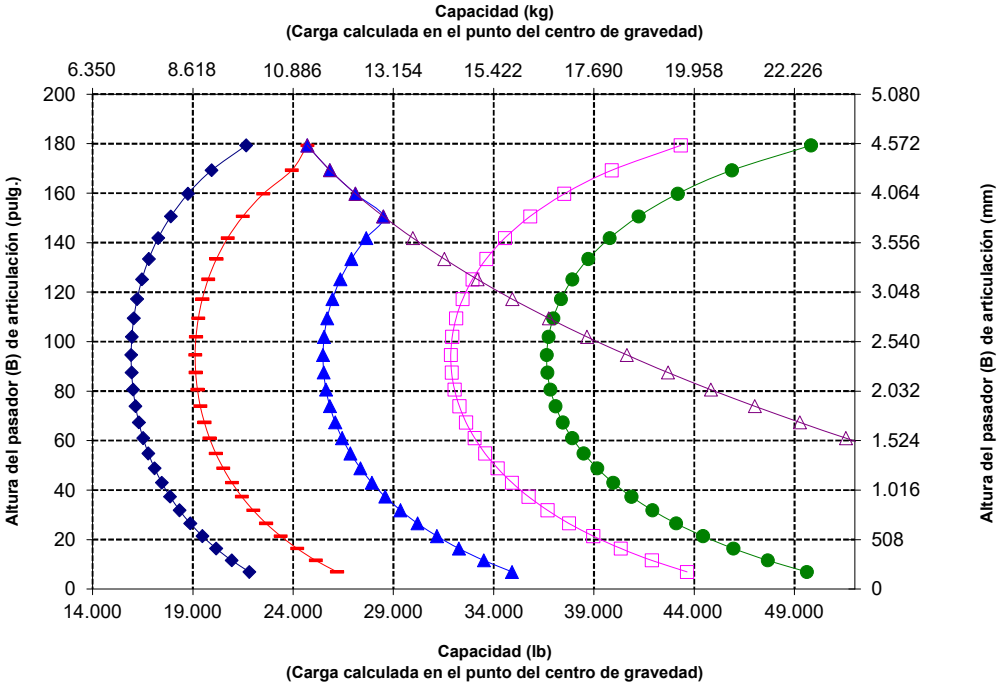

NOTA: La carga límite de equilibrio estático y el peso en orden de trabajo se basan en la siguiente configuración del cargador: neumáticos Bridgestone* VSNT L4, aire acondicionado, control de amortiguación, protector del tren de fuerza, tanques de fluidos llenos, tanque de combustible, refrigerante, lubricantes y operador.

Las especificaciones y clasificaciones corresponden a las siguientes normas: SAE* J1197, ISO 14397-1, CEN** EN 474-3.

La carga nominal de operación para un cargador equipado con horquilla de paletas se determina mediante: SAE J1197: un 50 % de carga límite de equilibrio estático a giro pleno o límite hidráulico.
CEN EN 474-3: un 60 % de carga límite de equilibrio estático a giro pleno en terreno irregular o límite hidráulico.
CEN EN 474-3: un 80 % de carga límite de equilibrio estático a giro pleno en terreno firme y nivelado o límite hidráulico.

*SAE: Sociedad de Ingenieros de Automoción
**CEN: Comité Europeo de Normalización

ADVERTENCIA: No sobrepase la capacidad de carga de los dientes. La capacidad de un diente individual está estampada en el costado de cada uno.

Especificaciones de la horquilla

Especificaciones de la horquilla

1	Longitud de diente	mm pulg.	1.829 72,0
2	Centro de carga	mm pulg.	915 36,0
	Carga límite de equilibrio estático: recta (horquillas horizontales)	kg lb	16.347 36.028
	Carga límite de equilibrio estático articulado (horquillas horizontales)	kg lb	14.169 31.229
	Carga nominal (SAE J1197: 50 % de FTSTL)	kg lb	7.085 15.614
	Carga nominal (CEN EN 474-3 en terreno irregular: 60 % de FTSTL)	kg lb	8.501 18.737
	Carga nominal (CEN EN 474-3 en terreno firme y nivelado: 80 % de FTSTL)	kg lb	11.335 24.983
3	Longitud total máxima	mm pulg.	10.387 408,9
4	Alcance con horquillas a nivel del suelo	mm pulg.	1.141 44,9
5	*Distancia desde el suelo a la parte inferior de los dientes a la mínima altura y con la horquilla horizontal	mm pulg.	-65 -2,5
6	Alcance con los brazos y las horquillas horizontales	mm pulg.	1.797 70,7
7	Alcance con la horquilla a altura máxima	mm pulg.	870 34,2
8	Distancia desde el suelo hasta la parte superior del diente con los brazos horizontales y la horquilla horizontal	mm pulg.	2.135 84,0
9	Distancia desde el suelo hasta la parte superior del diente a altura máxima y horquilla horizontal	mm pulg.	4.403 173,4
10	Altura total de la horquilla a altura máxima de levantamiento (parte superior del portahorquillas al suelo)	mm pulg.	5.443 214,3
11	Espacio libre a altura máxima de levantamiento y descarga máxima	mm pulg.	2.597 102,3
12	Ángulo de descarga máximo desde la posición horizontal	grados	51
13	Ancho total del portahorquillas	mm pulg.	2.833 111,5
14	Altura total del portahorquillas	mm pulg.	1.130 44,5
15	Ancho del diente exterior (distancia máxima)	mm pulg.	2.483 97,8
16	Ancho del diente exterior (distancia mínima)	mm pulg.	590 23,2
	Ancho del diente (un solo diente)	mm pulg.	180,0 7,1
	Grosor del diente	mm pulg.	90,0 3,5
	Capacidad de los dientes	kg lb	14.800 32.619
	Peso en orden de trabajo	kg lb	30.211 66.585

*Los valores negativos están por debajo de la pendiente

980 AGG QC	Portahorquillas de 108"	Dientes de 72"
Horquilla para construcción, FUSION	520-7968	520-7979

*Construcción 14A
*Varillaje de barra en Z en paralelo
*Cilindros de inclinación HE de 150 mm para usar solamente con FUSION

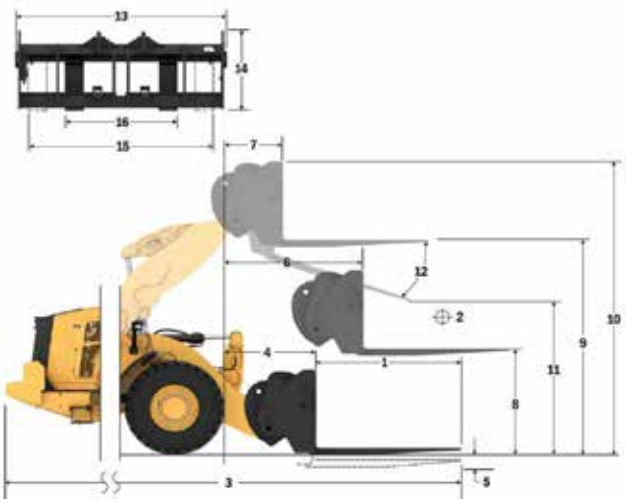

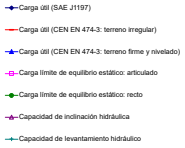

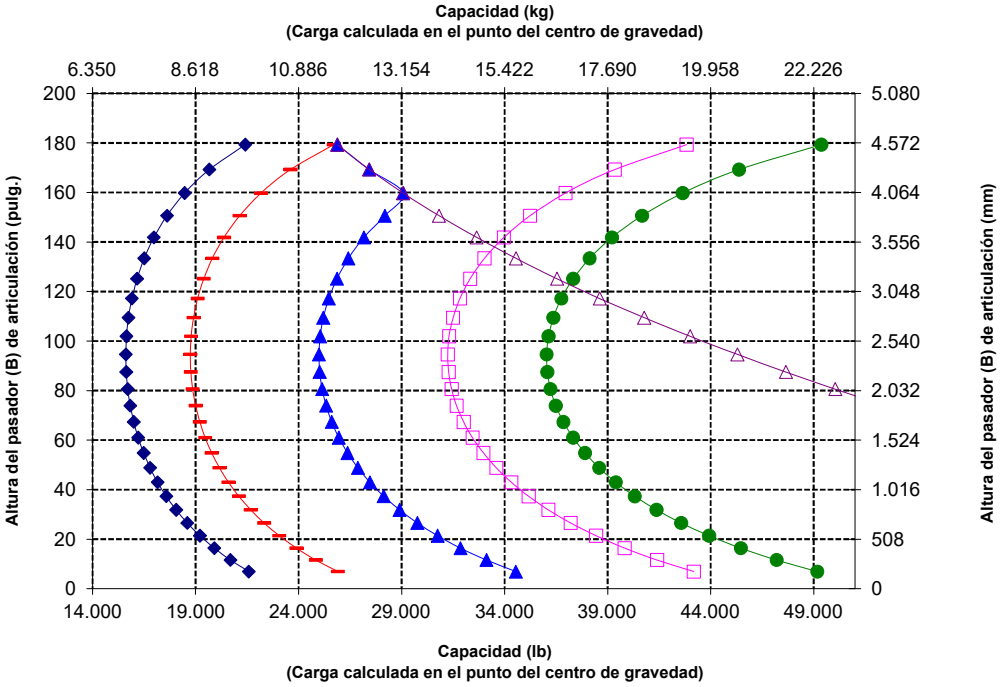

NOTA: La carga límite de equilibrio estático y el peso en orden de trabajo se basan en la siguiente configuración del cargador: neumáticos Bridgestone* VSNT L4, aire acondicionado, control de amortiguación, protector del tren de fuerza, tanques de fluidos llenos, tanque de combustible, refrigerante, lubricantes y operador.

Las especificaciones y clasificaciones corresponden a las siguientes normas: SAE* J1197, ISO 14397-1, CEN** EN 474-3.

La carga nominal de operación para un cargador equipado con horquilla de paletas se determina mediante:
SAE J1197: un 50 % de carga límite de equilibrio estático a giro pleno o límite hidráulico.
CEN EN 474-3: un 60 % de carga límite de equilibrio estático a giro pleno en terreno irregular o límite hidráulico.
CEN EN 474-3: un 80 % de carga límite de equilibrio estático a giro pleno en terreno firme y nivelado o límite hidráulico.

*SAE: Sociedad de Ingenieros de Automoción
**CEN: Comité Europeo de Normalización

ADVERTENCIA: No sobrepase la capacidad de carga de los dientes. La capacidad de un diente individual está estampada en el costado de cada uno.

Especificaciones del Cargador de Ruedas 980 XE

Especificaciones de la horquilla

Especificaciones de la horquilla

1	Longitud de diente	mm pulg.	2.134 84,0
2	Centro de carga	mm pulg.	1.067 42,0
	Carga límite de equilibrio estático: recta (horquillas horizontales)	kg lb	15.636 34.462
	Carga límite de equilibrio estático articulado (horquillas horizontales)	kg lb	13.545 29.853
	Carga nominal (SAE J1197: 50 % de FTSTL)	kg lb	6.773 14.927
	Carga nominal (CEN EN 474-3 en terreno irregular: 60 % de FTSTL)	kg lb	8.127 17.912
	Carga nominal (CEN EN 474-3 en terreno firme y nivelado: 80 % de FTSTL)	kg lb	10.508 23.160
3	Longitud total máxima	mm pulg.	10.692 420,9
4	Alcance con horquillas a nivel del suelo	mm pulg.	1.141 44,9
5	*Distancia desde el suelo a la parte inferior de los dientes a la mínima altura y con la horquilla horizontal	mm pulg.	-65 -2,5
6	Alcance con los brazos y las horquillas horizontales	mm pulg.	1.797 70,7
7	Alcance con la horquilla a altura máxima	mm pulg.	870 34,2
8	Distancia desde el suelo hasta la parte superior del diente con los brazos horizontales y la horquilla horizontal	mm pulg.	2.135 84,0
9	Distancia desde el suelo hasta la parte superior del diente a altura máxima y horquilla horizontal	mm pulg.	4.403 173,4
10	Altura total de la horquilla a altura máxima de levantamiento (parte superior del portahorquillas al suelo)	mm pulg.	5.443 214,3
11	Espacio libre a altura máxima de levantamiento y descarga máxima	mm pulg.	2.359 92,9
12	Ángulo de descarga máximo desde la posición horizontal	grados	51
13	Ancho total del portahorquillas	mm pulg.	2.833 111,5
14	Altura total del portahorquillas	mm pulg.	1.130 44,5
15	Ancho del diente exterior (distancia máxima)	mm pulg.	2.483 97,8
16	Ancho del diente exterior (distancia mínima)	mm pulg.	590 23,2
	Ancho del diente (un solo diente)	mm pulg.	180,0 7,1
	Grosor del diente	mm pulg.	90,0 3,5
	Capacidad de los dientes	kg lb	12.700 27.991
	Peso en orden de trabajo	kg lb	30.273 66.721

*Los valores negativos están por debajo de la pendiente

980 AGG QC	Portahorquillas de 108"	Dientes de 84"
Horquilla para construcción, FUSION	520-7968	520-7986

*Construcción 14A
*Varillaje de barra en Z en paralelo
*Cilindros de inclinación HE de 150 mm para usar solamente con FUSION

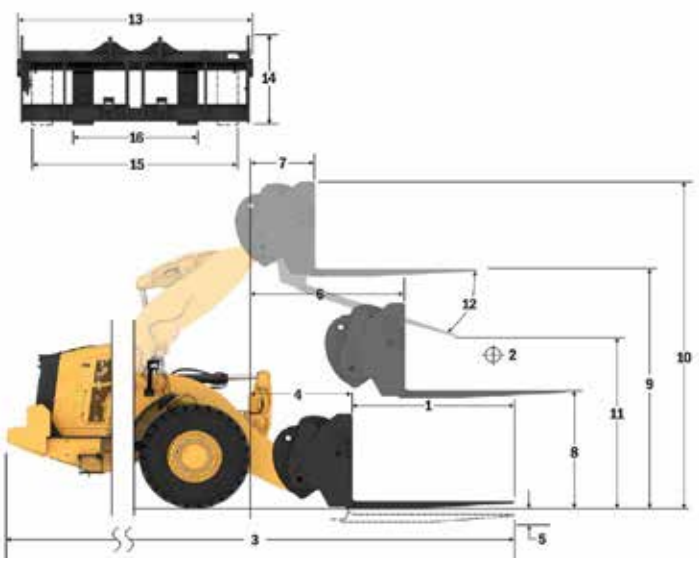

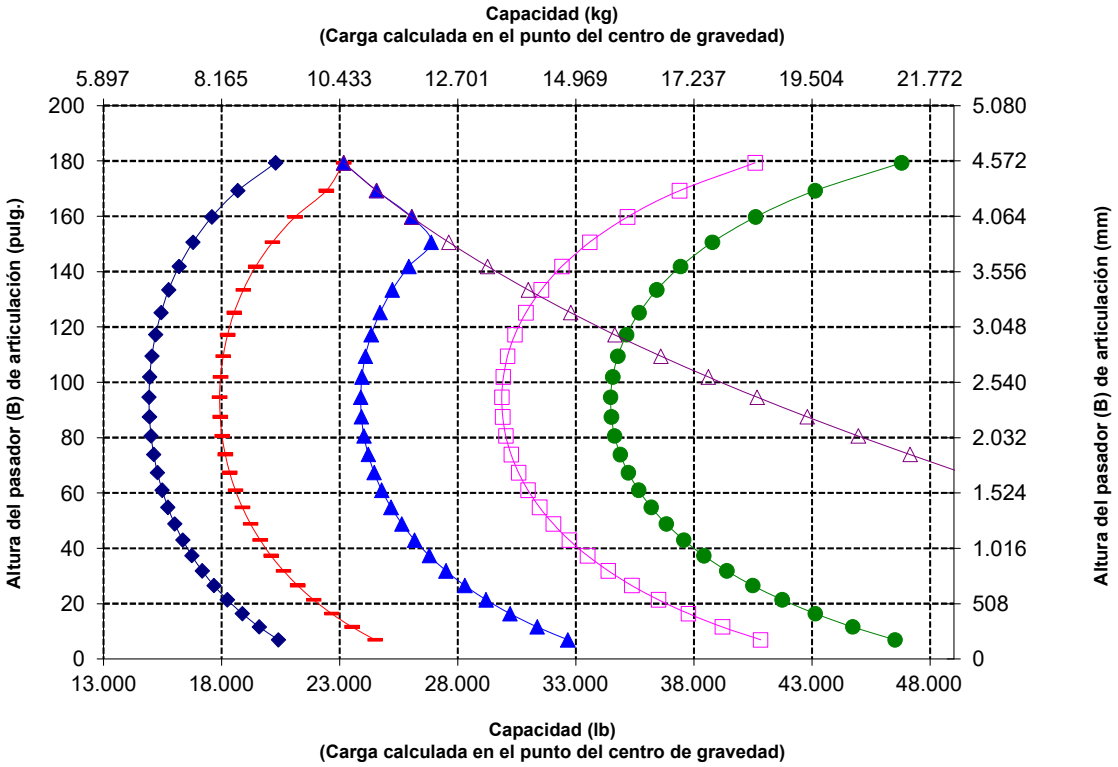

NOTA: La carga límite de equilibrio estático y el peso en orden de trabajo se basan en la siguiente configuración del cargador: neumáticos Bridgestone* VSNT L4, aire acondicionado, control de amortiguación, protector del tren de fuerza, tanques de fluidos llenos, tanque de combustible, refrigerante, lubricantes y operador.

Las especificaciones y clasificaciones corresponden a las siguientes normas: SAE* J1197, ISO 14397-1, CEN** EN 474-3.

La carga nominal de operación para un cargador equipado con horquilla de paletas se determina mediante:
SAE J1197: un 50 % de carga límite de equilibrio estático a giro pleno o límite hidráulico.
CEN EN 474-3: un 60 % de carga límite de equilibrio estático a giro pleno en terreno irregular o límite hidráulico.
CEN EN 474-3: un 80 % de carga límite de equilibrio estático a giro pleno en terreno firme y nivelado o límite hidráulico.

*SAE: Sociedad de Ingenieros de Automoción
**CEN: Comité Europeo de Normalización

Especificaciones de la horquilla

Especificaciones de la horquilla

1	Longitud de diente	mm pulg.	2.438 96,0
2	Centro de carga	mm pulg.	1.219 48,0
	Carga límite de equilibrio estático: recta (horquillas horizontales)	kg lb	14.976 33.007
	Carga límite de equilibrio estático articulado (horquillas horizontales)	kg lb	12.965 28.574
	Carga nominal (SAE J1197: 50 % de FTSTL)	kg lb	6.482 14.287
	Carga nominal (CEN EN 474-3 en terreno irregular: 60 % de FTSTL)	kg lb	7.779 17.144
	Carga nominal (CEN EN 474-3 en terreno firme y nivelado: 80 % de FTSTL)	kg lb	9.491 20.919
3	Longitud total máxima	mm pulg.	10.996 432,9
4	Alcance con horquillas a nivel del suelo	mm pulg.	1.141 44,9
5	*Distancia desde el suelo a la parte inferior de los dientes a la mínima altura y con la horquilla horizontal	mm pulg.	-65 -2,5
6	Alcance con los brazos y las horquillas horizontales	mm pulg.	1.797 70,7
7	Alcance con la horquilla a altura máxima	mm pulg.	870 34,2
8	Distancia desde el suelo hasta la parte superior del diente con los brazos horizontales y la horquilla horizontal	mm pulg.	2.135 84,0
9	Distancia desde el suelo hasta la parte superior del diente a altura máxima y horquilla horizontal	mm pulg.	4.403 173,4
10	Altura total de la horquilla a altura máxima de levantamiento (parte superior del portahorquillas al suelo)	mm pulg.	5.443 214,3
11	Espacio libre a altura máxima de levantamiento y descarga máxima	mm pulg.	2.122 83,5
12	Ángulo de descarga máximo desde la posición horizontal	grados	51
13	Ancho total del portahorquillas	mm pulg.	2.833 111,5
14	Altura total del portahorquillas	mm pulg.	1.130 44,5
15	Ancho del diente exterior (distancia máxima)	mm pulg.	2.483 97,8
16	Ancho del diente exterior (distancia mínima)	mm pulg.	590 23,2
	Ancho del diente (un solo diente)	mm pulg.	180,0 7,1
	Grosor del diente	mm pulg.	90,0 3,5
	Capacidad de los dientes	kg lb	11.300 24.905
	Peso en orden de trabajo	kg lb	30.336 66.860

*Los valores negativos están por debajo de la pendiente

980 AGG QC

Horquilla para construcción, FUSION

Portahorquillas de 108"	Dientes de 96"
520-7968	520-7981

*Construcción 14A
*Varillaje de barra en Z en paralelo
*Cilindros de inclinación HE de 150 mm para usar solamente con FUSION

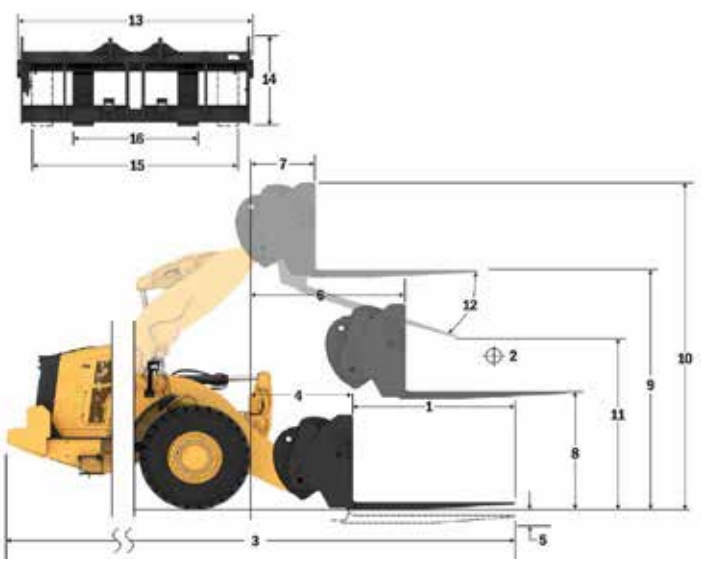

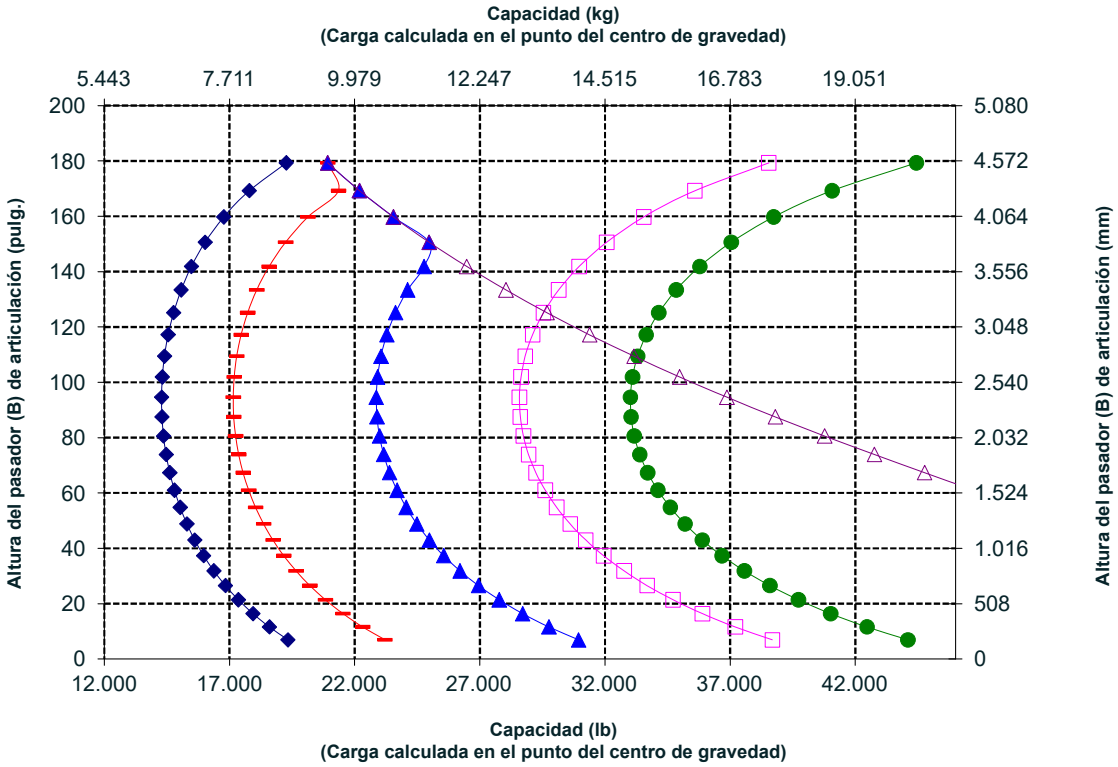

NOTA: La carga límite de equilibrio estático y el peso en orden de trabajo se basan en la siguiente configuración del cargador: neumáticos Bridgestone* VSNT L4, aire acondicionado, control de amortiguación, protector del tren de fuerza, tanques de fluidos llenos, tanque de combustible, refrigerante, lubricantes y operador.

Las especificaciones y clasificaciones corresponden a las siguientes normas: SAE* J1197, ISO 14397-1, CEN** EN 474-3.

La carga nominal de operación para un cargador equipado con horquilla de paletas se determina mediante:
SAE J1197: un 50 % de carga límite de equilibrio estático a giro pleno o límite hidráulico.
CEN EN 474-3: un 60 % de carga límite de equilibrio estático a giro pleno en terreno irregular o límite hidráulico.
CEN EN 474-3: un 80 % de carga límite de equilibrio estático a giro pleno en terreno firme y nivelado o límite hidráulico.

*SAE: Sociedad de Ingenieros de Automoción
**CEN: Comité Europeo de Normalización

Especificaciones del Cargador de Ruedas 980 XE

Especificaciones de la horquilla

Especificaciones de la horquilla

1	Longitud de diente	mm pulg.	1.829 72,0
2	Centro de carga	mm pulg.	914 36,0
	Carga límite de equilibrio estático: recta (horquillas horizontales)	kg lb	16.020 35.307
	Carga límite de equilibrio estático articulado (horquillas horizontales)	kg lb	13.843 30.511
	Carga nominal (SAE J1197: 50 % de FTSTL)	kg lb	6.922 15.255
	Carga nominal (CEN EN 474-3 en terreno irregular: 60 % de FTSTL)	kg lb	8.306 18.307
	Carga nominal (CEN EN 474-3 en terreno firme y nivelado: 80 % de FTSTL)	kg lb	11.075 24.409
3	Longitud total máxima	mm pulg.	10.408 409,8
4	Alcance con horquillas a nivel del suelo	mm pulg.	1.162 45,8
5	*Distancia desde el suelo a la parte inferior de los dientes a la mínima altura y con la horquilla horizontal	mm pulg.	-99 -3,9
6	Alcance con los brazos y las horquillas horizontales	mm pulg.	1.796 70,7
7	Alcance con la horquilla a altura máxima	mm pulg.	869 34,2
8	Distancia desde el suelo hasta la parte superior del diente con los brazos horizontales y la horquilla horizontal	mm pulg.	2.095 82,5
9	Distancia desde el suelo hasta la parte superior del diente a altura máxima y horquilla horizontal	mm pulg.	4.364 171,8
10	Altura total de la horquilla a altura máxima de levantamiento (parte superior del portahorquillas al suelo)	mm pulg.	5.407 212,9
11	Espacio libre a altura máxima de levantamiento y descarga máxima	mm pulg.	2.498 98,3
12	Ángulo de descarga máximo desde la posición horizontal	grados	55
13	Ancho total del portahorquillas	mm pulg.	2.821 111,1
14	Altura total del portahorquillas	mm pulg.	1.129 44,4
15	Ancho del diente exterior (distancia máxima)	mm pulg.	2.627 103,4
16	Ancho del diente exterior (distancia mínima)	mm pulg.	747 29,4
	Ancho del diente (un solo diente)	mm pulg.	250,0 9,8
	Grosor del diente	mm pulg.	85,0 3,3
	Capacidad de los dientes	kg lb	18.700 41.215
	Peso en orden de trabajo	kg lb	30.649 67.550

*Los valores negativos están por debajo de la pendiente

980 XE AGG QC
Horquilla para construcción de uso pesado, FUSION

2 cilindros de inclinación HE de 150 mm	
Portahorquillas de 108"	Dientes de 72"
523-4199	523-4200

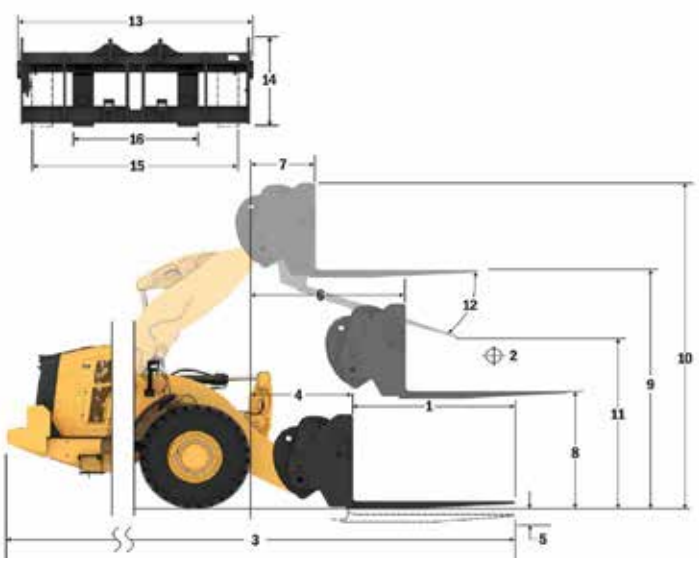

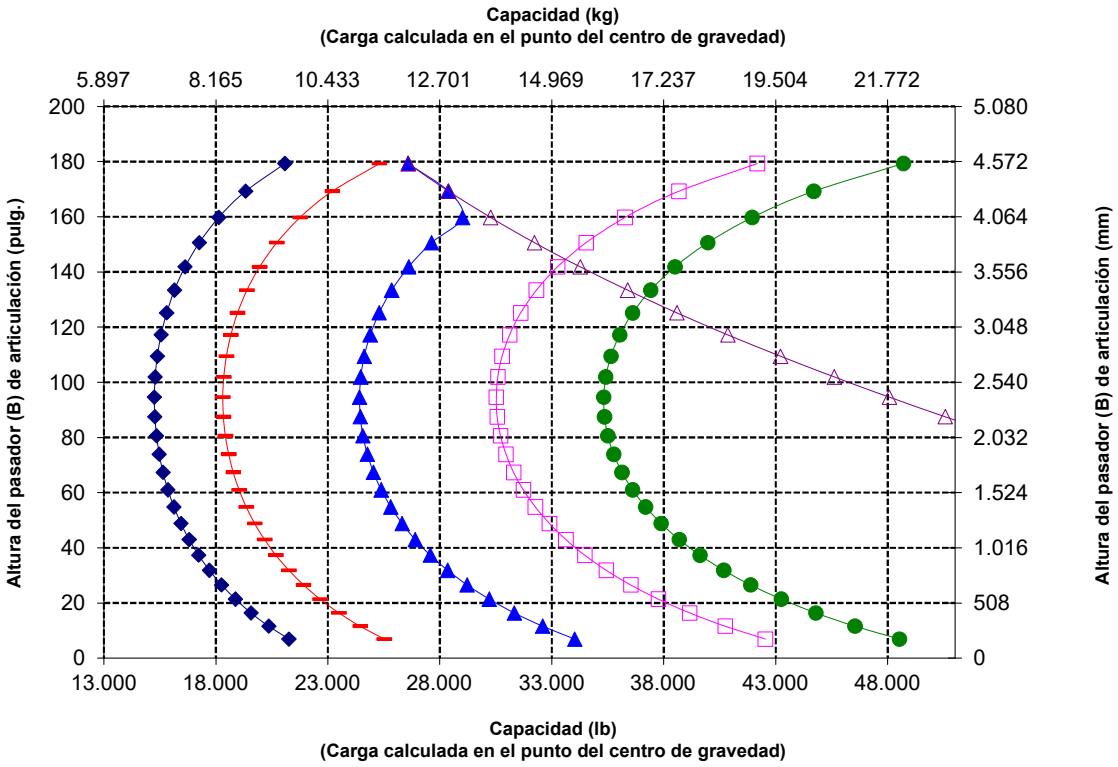

NOTA: La carga límite de equilibrio estático y el peso en orden de trabajo se basan en la siguiente configuración del cargador: neumáticos Bridgestone* VSNT L4, aire acondicionado, control de amortiguación, protector del tren de fuerza, tanques de fluidos llenos, tanque de combustible, refrigerante, lubricantes y operador.

Las especificaciones y clasificaciones corresponden a las siguientes normas: SAE* J1197, ISO 14397-1, CEN** EN 474-3.

La carga nominal de operación para un cargador equipado con horquilla de paletas se determina mediante:
SAE J1197: un 50 % de carga límite de equilibrio estático a giro pleno o límite hidráulico.
CEN EN 474-3: un 60 % de carga límite de equilibrio estático a giro pleno en terreno irregular o límite hidráulico.
CEN EN 474-3: un 80 % de carga límite de equilibrio estático a giro pleno en terreno firme y nivelado o límite hidráulico.

*SAE: Sociedad de Ingenieros de Automoción
**CEN: Comité Europeo de Normalización

Especificaciones de la horquilla

Especificaciones de la horquilla

1	Longitud de diente	mm pulg.	2.134 84,0
2	Centro de carga	mm pulg.	1.067 42,0
	Carga límite de equilibrio estático: recta (horquillas horizontales)	kg lb	15.281 33.678
	Carga límite de equilibrio estático articulado (horquillas horizontales)	kg lb	13.191 29.073
	Carga nominal (SAE J1197: 50 % de FTSTL)	kg lb	6.595 14.536
	Carga nominal (CEN EN 474-3 en terreno irregular: 60 % de FTSTL)	kg lb	7.915 17.444
	Carga nominal (CEN EN 474-3 en terreno firme y nivelado: 80 % de FTSTL)	kg lb	10.553 23.258
3	Longitud total máxima	mm pulg.	10.717 421,9
4	Alcance con horquillas a nivel del suelo	mm pulg.	1.166 45,9
5	*Distancia desde el suelo a la parte inferior de los dientes a la mínima altura y con la horquilla horizontal	mm pulg.	-99 -3,9
6	Alcance con los brazos y las horquillas horizontales	mm pulg.	1.796 70,7
7	Alcance con la horquilla a altura máxima	mm pulg.	869 34,2
8	Distancia desde el suelo hasta la parte superior del diente con los brazos horizontales y la horquilla horizontal	mm pulg.	2.100 82,7
9	Distancia desde el suelo hasta la parte superior del diente a altura máxima y horquilla horizontal	mm pulg.	4.369 172,0
10	Altura total de la horquilla a altura máxima de levantamiento (parte superior del portahorquillas al suelo)	mm pulg.	5.407 212,9
11	Espacio libre a altura máxima de levantamiento y descarga máxima	mm pulg.	2.247 88,5
12	Ángulo de descarga máximo desde la posición horizontal	grados	55
13	Ancho total del portahorquillas	mm pulg.	2.821 111,1
14	Altura total del portahorquillas	mm pulg.	1.129 44,4
15	Ancho del diente exterior (distancia máxima)	mm pulg.	2.627 103,4
16	Ancho del diente exterior (distancia mínima)	mm pulg.	747 29,4
	Ancho del diente (un solo diente)	mm pulg.	250,0 9,8
	Grosor del diente	mm pulg.	90,0 3,5
	Capacidad de los dientes	kg lb	17.729 39.075
	Peso en orden de trabajo	kg lb	30.751 67.775

*Los valores negativos están por debajo de la pendiente

980 XE AGG QC
Horquilla para construcción de uso pesado, FUSION

2 cilindros de inclinación HE de 150 mm	
Portahorquillas de 108"	Dientes de 84"
523-4199	523-4201

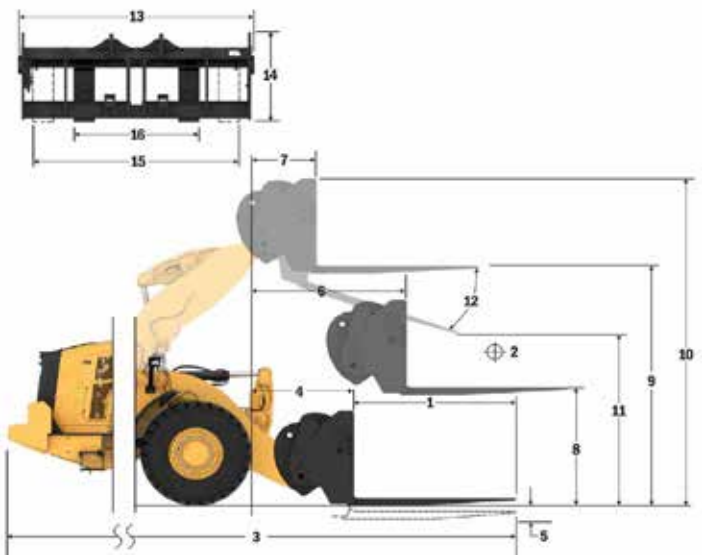

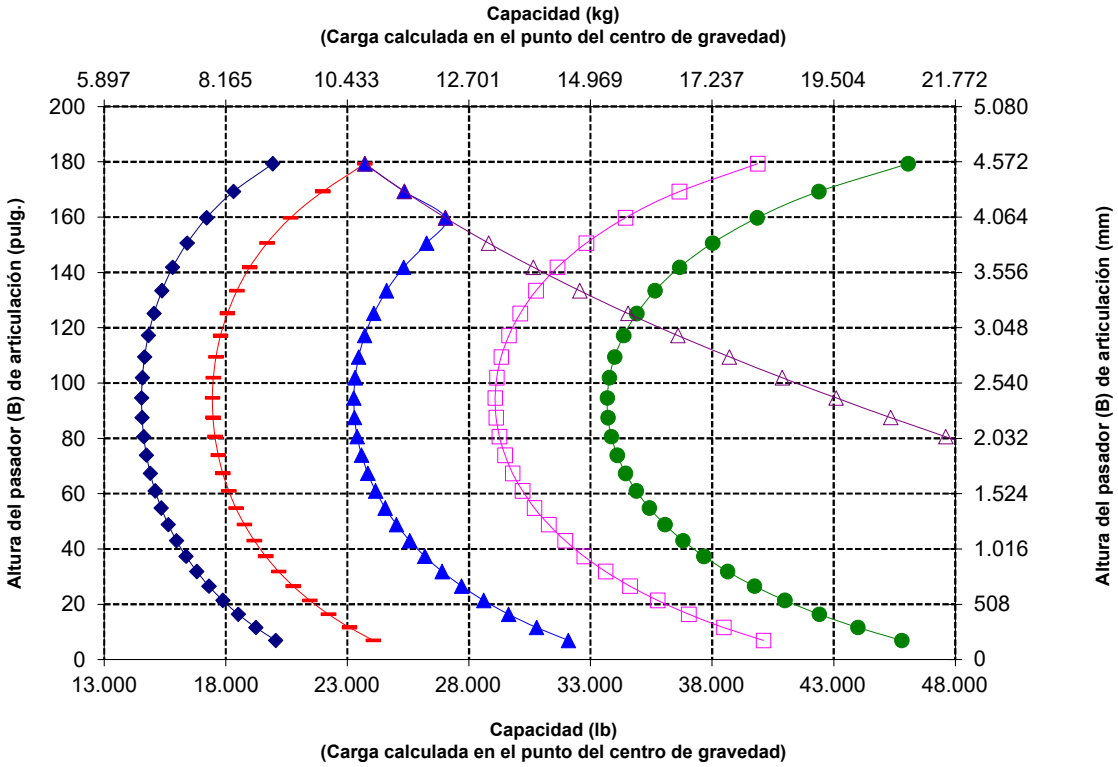

NOTA: La carga límite de equilibrio estático y el peso en orden de trabajo se basan en la siguiente configuración del cargador: neumáticos Bridgestone* VSNT L4, aire acondicionado, control de amortiguación, protector del tren de fuerza, tanques de fluidos llenos, tanque de combustible, refrigerante, lubricantes y operador.

Las especificaciones y clasificaciones corresponden a las siguientes normas: SAE* J1197, ISO 14397-1, CEN** EN 474-3.

La carga nominal de operación para un cargador equipado con horquilla de paletas se determina mediante:
SAE J1197: un 50 % de carga límite de equilibrio estático a giro pleno o límite hidráulico.
CEN EN 474-3: un 60 % de carga límite de equilibrio estático a giro pleno en terreno irregular o límite hidráulico.
CEN EN 474-3: un 80 % de carga límite de equilibrio estático a giro pleno en terreno firme y nivelado o límite hidráulico.

*SAE: Sociedad de Ingenieros de Automoción
**CEN: Comité Europeo de Normalización

Especificaciones del Cargador de Ruedas 980 XE

Especificaciones de la horquilla

Especificaciones de la horquilla

1	Longitud de diente	mm pulg.	2.438 96,0
2	Centro de carga	mm pulg.	1.219 48,0
	Carga límite de equilibrio estático: recta (horquillas horizontales)	kg lb	14.537 32.039
	Carga límite de equilibrio estático articulado (horquillas horizontales)	kg lb	12.528 27.612
	Carga nominal (SAE J1197: 50 % de FTSTL)	kg lb	6.264 13.806
	Carga nominal (CEN EN 474-3 en terreno irregular: 60 % de FTSTL)	kg lb	7.517 16.567
	Carga nominal (CEN EN 474-3 en terreno firme y nivelado: 80 % de FTSTL)	kg lb	9.628 21.221
3	Longitud total máxima	mm pulg.	11.025 434,1
4	Alcance con horquillas a nivel del suelo	mm pulg.	1.170 46,1
5	*Distancia desde el suelo a la parte inferior de los dientes a la mínima altura y con la horquilla horizontal	mm pulg.	-98 -3,8
6	Alcance con los brazos y las horquillas horizontales	mm pulg.	1.801 70,9
7	Alcance con la horquilla a altura máxima	mm pulg.	874 34,4
8	Distancia desde el suelo hasta la parte superior del diente con los brazos horizontales y la horquilla horizontal	mm pulg.	2.102 82,7
9	Distancia desde el suelo hasta la parte superior del diente a altura máxima y horquilla horizontal	mm pulg.	4.370 172,1
10	Altura total de la horquilla a altura máxima de levantamiento (parte superior del portahorquillas al suelo)	mm pulg.	5.407 212,9
11	Espacio libre a altura máxima de levantamiento y descarga máxima	mm pulg.	1.994 78,5
12	Ángulo de descarga máximo desde la posición horizontal	grados	55
13	Ancho total del portahorquillas	mm pulg.	2.821 111,1
14	Altura total del portahorquillas	mm pulg.	1.127 44,4
15	Ancho del diente exterior (distancia máxima)	mm pulg.	2.629 103,5
16	Ancho del diente exterior (distancia mínima)	mm pulg.	747 29,4
	Ancho del diente (un solo diente)	mm pulg.	250,0 9,8
	Grosor del diente	mm pulg.	90,0 3,5
	Capacidad de los dientes	kg lb	15.750 34.713
	Peso en orden de trabajo	kg lb	30.902 68.108

*Los valores negativos están por debajo de la pendiente

980 XE AGG QC
Horquilla para construcción de uso pesado, FUSION

2 cilindros de inclinación HE de 150 mm	
Portahorquillas	Dientes
de 108"	de 96"
523-4199	523-4202

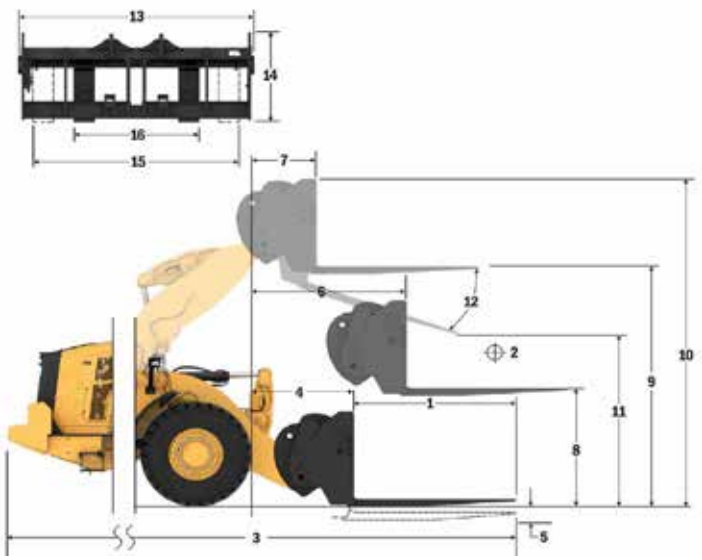

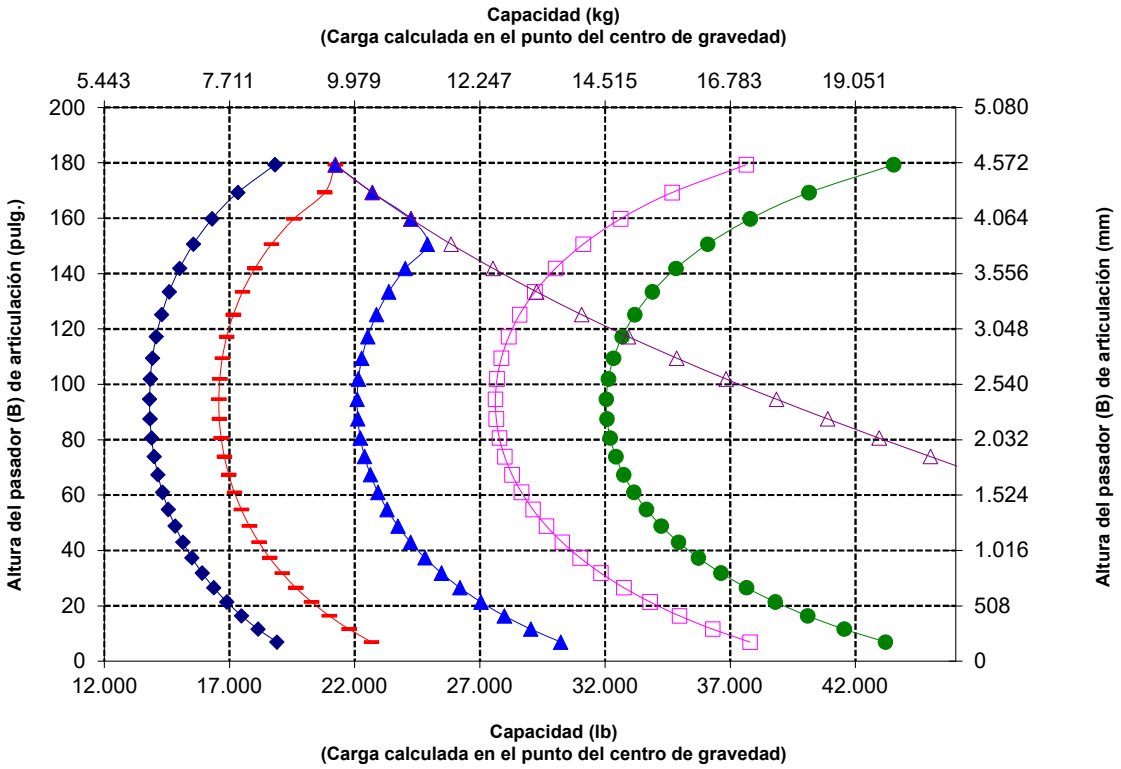

NOTA: La carga límite de equilibrio estático y el peso en orden de trabajo se basan en la siguiente configuración del cargador: neumáticos Bridgestone* VSNT L4, aire acondicionado, control de amortiguación, protector del tren de fuerza, tanques de fluidos llenos, tanque de combustible, refrigerante, lubricantes y operador.

Las especificaciones y clasificaciones corresponden a las siguientes normas: SAE* J1197, ISO 14397-1, CEN** EN 474-3.

La carga nominal de operación para un cargador equipado con horquilla de paletas se determina mediante: SAE J1197: un 50 % de carga límite de equilibrio estático a giro pleno o límite hidráulico.
CEN EN 474-3: un 60 % de carga límite de equilibrio estático a giro pleno en terreno irregular o límite hidráulico.
CEN EN 474-3: un 80 % de carga límite de equilibrio estático a giro pleno en terreno firme y nivelado o límite hidráulico.

*SAE: Sociedad de Ingenieros de Automoción
**CEN: Comité Europeo de Normalización

Equipo estándar y optativo

El equipo estándar y optativo puede variar. Comuníquese con su distribuidor Cat para obtener más detalles.

	Estándar	Optativo
ENTORNO DEL OPERADOR		
Cabina presurizada e insonorizada	✓	
Puerta con sistema de apertura remoto	✓	
Controles de implementos EH y freno de estacionamiento	✓	
Apoyapiés		✓
Palanca universal de dirección	✓	
Palanca universal del implemento (solo 2 V, 3 V)		✓
Cinturón de seguridad con monitoreo	✓	
Radio de entretenimiento (FM, AM, USB, Bluetooth®)		✓
Radio de entretenimiento (DAB+)		✓
Listo para la instalación de radio CB		✓
Asiento, gamuza/tela, suspensión neumática y calefacción	✓	
Asiento, cuero/tela, suspensión neumática, calefacción/enfriamiento		✓
Pantalla táctil	✓	
Botones programables del teclado	✓	
Espejos con calefacción	✓	
Aire acondicionado, calentador, desempañador (temperatura automática y ventilador)	✓	
Parasol, delantero, retráctil	✓	
Visera trasera retráctil	✓	
Ventanas delanteras de vidrio laminado redondo de seguridad	✓	
Ventanas frontales resistentes o protecciones completas		✓
TECNOLOGÍA A BORDO		
Autocarga con ajuste automático de los neumáticos	✓	
ID de operador y seguridad de la máquina	✓	
Perfiles de aplicación	✓	
Ayudas para el trabajo	✓	
Ayuda de controles y OMM electrónico*	✓	
Báscula de Cat Payload	✓	
Cat Advanced Payload		✓
Cat Payload de uso comercial****		✓
Impresora Cat Payload con E-ticket		✓
Información de características clave	✓	
Widget de visualización de carga de cucharón	✓	
Remote Flash	✓	

* No disponible en todos los idiomas
** Estándar donde esté indicado
*** No es compatible con las configuraciones para carretera
**** Disponible en Europa, Turquía, Australia y Nueva Zelanda. Las certificaciones pueden variar según el país. Para obtener más información, comuníquese con su distribuidor Cat.

	Estándar	Optativo
SISTEMA HIDRÁULICO		
Sistema de implementación, electrohidráulico con bomba de pistones de desplazamiento de variable	✓	
Sistema de dirección, detección de carga con bomba de pistones de desplazamiento variable especializada	✓	
Control de amortiguación, acumuladores dobles	✓	
3.ª función auxiliar con control de amortiguación		✓
Válvulas de muestreo de aceite y mangueras Cat XT™	✓	
Control de acoplador rápido		✓
TREN DE FUERZA		
Motor Cat C13	✓	
Bomba eléctrica de cebado de combustible	✓	
Separador de agua y combustible y filtro de combustible secundario	✓	
Motor, antefiltro de aire	✓	
Antefiltro de aire de la turbina		✓
Radiador para gran cantidad de residuos		✓
Ventilador de enfriamiento reversible		✓
Ejes diferenciales abiertos	✓	
Ejes con diferenciales de patinaje limitado		✓
Ejes con drenajes ecológicos	✓	
Ejes con sellos para temperaturas extremas listos para instalación de AOC		✓
Enfriador de aceite de los ejes		✓
Transmisión continuamente variable	✓	
Control de fuerza de tracción	✓	
Modalidad de traba del acelerador	✓	
Retención en pendiente y de velocidad en pendiente	✓	
Frenos de servicio hidráulicos, discos húmedos cerrados, indicadores de desgaste	✓	
Freno de estacionamiento, accionamiento de resorte/liberación a presión, disco de calibre en ejes delanteros	✓	
SISTEMA ELÉCTRICO		
Sistema de arranque y carga de 24 V	✓	
Motor de arranque eléctrico de servicio pesado	✓	
Arranque en frío, 120 V o 240 V		✓
Luces: halógenas, 4 luces de trabajo, 2 luces de visión trasera	✓	
Luces de circulación por carretera con señales de giro	✓	
Luces LED		✓

(continúa en la siguiente página)

Equipo estándar y optativo *(continuación)*

El equipo estándar y optativo puede variar. Comuníquese con su distribuidor Cat para obtener más detalles.

	Estándar	Optativo
SISTEMA MONITOR		
Tablero delantero con indicadores analógicos, pantalla LCD y luces de advertencia	✓	
Monitor táctil principal (Cat Payload, pantallas de cuadrantes, ajustes y mensajes de la máquina)	✓	
Monitoreo de presión de los neumáticos		✓
Recordatorios de mantenimiento	✓	
VARILLAJE		
Levantamiento estándar, barra en Z	✓	
Levantamiento alto, barra en Z		✓
Desconexiones: levantamiento e inclinación	✓	
EQUIPOS ADICIONALES		
Sistema de lubricación automática Cat		✓
Guardabarros de desplazamiento por carretera		✓
Protecciones: tren de fuerza, cárter, cabina, cilindros, parte posterior		✓
Aceite hidráulico biodegradable		✓
Sistema de cambio rápido de aceite		✓
Tanque de combustible de llenado rápido		✓
Caja de herramientas		✓

	Estándar	Optativo
SEGURIDAD		
Sistema de radar trasero Cat Detect		✓
Pantalla de visión trasera especializada		✓
Visibilidad: espejos y cámara de visión trasera	✓	
Sistema de visión multivista (360°)		✓
Plataforma de limpieza de ventanas delantera	✓	
Retractor del cinturón de seguridad de 4 puntos		✓
Luces estroboscópicas de retroceso***		✓
Baliza indicadora de cinturones de seguridad		✓
Sistema de dirección secundaria eléctrico**		✓
Calzos para ruedas		✓
Baliza de advertencia		✓
Sistema de advertencia de colisión con detección de personal e inhibición del movimiento		✓
Control remoto		✓
CONFIGURACIONES ESPECIALES		
Manipulador de áridos		✓
Basura y chatarra		✓
Explotación forestal		✓

* No disponible en todos los idiomas
** Estándar donde esté indicado
*** No es compatible con las configuraciones para carretera
**** Disponible en Europa, Turquía, Australia y Nueva Zelanda. Las certificaciones pueden variar según el país. Para obtener más información, comuníquese con su distribuidor Cat.

Declaración ambiental del modelo 980 XE

La siguiente información se aplica a la máquina en el momento de la fabricación final configurada para la venta en las regiones cubiertas en este documento. El contenido de esta declaración es válido a partir de la fecha de emisión; sin embargo, el contenido relacionado con las características y especificaciones de la máquina está sujeto a cambios sin previo aviso. Para obtener información adicional, consulte el Manual de Operación y Mantenimiento de la máquina.

Para obtener más información sobre nuestras prácticas de sostenibilidad y nuestro progreso, visite https://www.caterpillar.com/en/company/sustainability.

Motor

- El motor Cat cumple con las normas de emisiones Tier 4 final de la EPA de EE.UU., Stage V de la Unión Europea, Stage V de Corea y 2014 de Japón.
- La potencia neta anunciada es la potencia disponible en el volante cuando el motor está equipado con ventilador, alternador, filtro de aire y postratamiento.
- En los motores diésel Cat se debe usar ULSD (ultra-low sulfur diesel, combustible diésel de contenido ultrabajo de azufre) con 15 ppm de azufre o menos o ULSD mezclado con los siguientes combustibles de menor intensidad** de carbono hasta:
  - un 20 % de biodiésel FAME (fatty acid methyl ester, éster metílico de ácido graso);*
  - Un 100 % de combustible diésel renovable, combustibles HVO (hydrotreated vegetable oil, aceite vegetal hidrotratado) y GTL (gas-to-liquid, gas a líquido).

Consulte las pautas para saber cuál es la aplicación correcta. Comuníquese con su distribuidor Cat® o lea las recomendaciones de fluidos para máquinas Caterpillar (SEBU6250) a fin de obtener más información.

* Los motores sin dispositivos de postratamiento pueden usar mezclas más altas,hasta un 100 % de biodiésel.

** Las emisiones de gases de efecto invernadero del tubo de escape de los combustibles con menor intensidad de carbono son esencialmente las mismas que las de los combustibles tradicionales.

Sistema de aire acondicionado

- El sistema de aire acondicionado en esta máquina contiene el refrigerante de gases fluorados de efecto invernadero R134a (potencial de calentamiento global = 1.430). El sistema contiene 1,6 kg (3,52 lb) de refrigerante, equivalente a 2,288 toneladas métricas (2,522 ton EE. UU.) de CO2.

Pintura

- En función de la mejor información disponible, la concentración máxima permitida, medida en partes por millón (ppm), de los siguientes metales pesados en la pintura son:
  – Bario <0,01 %
  – Cadmio <0,01 %
  – Cromo <0,01 %
  – Plomo <0,01 %

Rendimiento acústico

Nivel de presión acústica en los oídos del operador (ISO 6396:2008)	70 dB(A)
Nivel de potencia acústica exterior (ISO 6395:2008)	110 dB(A)
Nivel de presión acústica en los oídos del operador (ISO 6396:2008)*	70 dB(A)
Nivel de potencia acústica exterior (ISO 6395:2008)**	107 dB(A)

*Se incluyen los países que adoptan las Directivas de la Unión Europea y del Reino Unido

**Directiva de ruido de la Unión Europea 2000/14/EC y el reglamento de ruido del Reino Unido 2001 N.° 1701.

Aceites y fluidos

- En las fábricas de Caterpillar se usan refrigerantes de etilenglicol. El refrigerante/anticongelante para motores diésel Cat (DEAC, Diesel Engine Antifreeze/Coolant) y el refrigerante de larga duración (ELC, Extended Life Coolant) Cat se pueden reciclar. Consulte a su distribuidor Cat para obtener más información.
- Cat BIO HYDO Advanced es un aceite hidráulico biodegradable aprobado por EU Ecolabel.
- Es probable que haya fluidos adicionales. Consulte el Manual de Operación y Mantenimiento o la Guía de Aplicación e Instalación para conocer las recomendaciones completas de fluidos y los intervalos de mantenimiento.

Características y tecnologías

- Las siguientes características y tecnologías pueden contribuir al ahorro de combustible o la reducción de carbono. Las características pueden variar. Comuníquese con su distribuidor Cat para obtener más detalles.
  – Integración profunda de sistemas de transmisión continua variable, motor, hidráulico y de enfriamiento.
  – La parada automática del motor en vacío reduce las horas de funcionamiento en vacío.
  – Sistema de Recuperación Automática Cat, Módulo de Emisiones Limpias (CEM, Clean Emissions Module) Cat con filtro de partículas de combustible diésel (DPF, Diesel Particulate Filter) y bomba y tanque de Fluido de Escape de Combustible Diésel (DEF, Diesel Exhaust Fluid).
  – La función Autodig con ajuste automático de los neumáticos ofrece niveles de llenado del cucharón elevados y constantes.
  – La tecnología Payload ayuda a asegurar la eficiencia en el lugar de trabajo.
  – Intervalos de mantenimiento ampliados que reducen el consumo de líquidos y el consumo del filtro.

Reciclado

- Los materiales incluidos en las máquinas se clasifican como se indica a continuación con un porcentaje de peso aproximado. Debido a las variaciones de las configuraciones de los productos, los siguientes valores de la tabla pueden variar.

Tipo de material	Porcentaje de peso
Acero	66,66 %
Hierro	15,80 %
Metales no ferrosos	2,18 %
Mixtos metálicos	0,40 %
Mixtos metálicos y no metálicos	0,53 %
Plástico	1,06 %
Caucho	8,59 %
Mixto no metálico	0,02 %
fluido	1,67 %
Otros	3,10 %
Sin categoría	0,00 %
Total	100 %

- Una máquina con una mayor tasa de reciclado garantizará un uso más eficiente de los valiosos recursos naturales y aumentará el valor del producto al final de su vida útil. Según la norma ISO 16714 (Maquinaria de movimiento de tierras - Reciclado y recuperación - Terminología y método de cálculo), la tasa de reciclado se define como el porcentaje en masa (fracción de masa en porcentaje) de la máquina nueva potencialmente reciclable, reutilizable o ambas cosas.

  Todas las piezas de la lista de materiales se evalúan primero por tipo de componente según una lista de componentes definida por las normas ISO 16714 y CEMA (Construction Equipment Manufacturers Association, Asociación de fabricantes de equipos de construcción) de Japón. Las piezas restantes se evalúan además para su reciclado en función del tipo de material.

  Debido a las variaciones de la configuración de los productos, los siguientes valores de la tabla pueden variar.

Tasa de reciclado: 98 %

980 XE

Manipulador de basura y chatarra

Los modelos de manipulación de desperdicios y chatarra cuentan con la protección y el refuerzo necesarios para trabajar en estaciones de transferencia, depósitos de reciclaje, depósitos de chatarra y sitios de demolición.

Eficiencia del combustible superior

- Hasta un 35 % más de eficiencia del combustible en comparación con el modelo Cat anterior.
- La profunda integración del sistema de transmisión continuamente variable, el motor, los sistemas hidráulicos y los sistemas de enfriamiento Cat da como resultado un rendimiento y una eficiencia del combustible significativamente mayores.
- Eliminar el convertidor de par permite controlar las rpm del motor y la velocidad de la máquina por separado, lo que resulta en excavaciones eficientes, un control preciso y una operación sencilla.
- Una velocidad más baja del motor nominal reduce el desgaste de los componentes y el ruido operativo.
- El motor con densidad de potencia consume menos combustible, ya que suministra energía y par cuando es necesario.
- Varillaje de levantamiento alto optativo que ofrece espacio libre de descarga adicional.
- Sistema hidráulico de tercera válvula optativo disponible para usar con herramientas con una abrazadera superior.
- Un ventilador de paso variable optativo y los núcleos de enfriamiento de manipulación de residuos de gran volumen alta ayuda a limpiar los núcleos de los residuos.

Logre una mayor productividad

- La transmisión continua variable proporciona uniformidad, aceleración rápida y velocidad en pendientes.
- Maniobrar la máquina en pendientes es fácil gracias a la retención de la velocidad y la protección contra inclinación hacia atrás.
- La transmisión continua variable integrada proporciona potencia máxima y constante a velocidades óptimas.
- La velocidad nominal más baja del motor reduce el desgaste de los componentes y el ruido de la operación.
- El motor con densidad de potencia consume menos combustible, ya que suministra energía y par cuando es necesario.

Durabilidad

- El paquete de manipulador de desperdicios y chatarra incorpora protecciones de acero adicionales en toda la máquina para proteger su inversión y mantener los residuos lejos de la válvula del implemento y los compartimientos del motor.
- Los peldaños inferiores de cable de acero de servicio pesado soportan las condiciones más duras.
- Los ejes de servicio pesado se han diseñado para enfrentarse a aplicaciones extremas.
- El sistema de filtración hidráulico de flujo completo con filtración de ciclo tipo riñón adicional mejora la fiabilidad del sistema hidráulico y extiende la vida útil de los componentes.

Fiabilidad demostrada

- El Motor Cat C13 ofrece una alta densidad de potencia con una combinación de sistemas electrónicos, de combustible y de aire de eficacia probada.
- El minucioso diseño de componentes y los procesos de validación de la máquina proporcionan una fiabilidad y tiempo de disponibilidad inigualables.

Características de seguridad

- La cámara de visión trasera mejora la visibilidad detrás de la máquina. Así podrá trabajar de forma segura y con confianza.
- El sistema de varias vistas (360˚) optativo ayuda al operador a supervisar los alrededores de la máquina en todo momento.
- La tecnología de radar Cat Detect optativa mejora la percepción al monitorizar el entorno de trabajo y alerta a los operadores de posibles peligros.
- Acceso a la cabina con una puerta amplia, apertura remota de puertas opcional y escalones similares a una escalera que proporcionan una estabilidad sólida.
- El parabrisas que se extiende del piso al techo, los grandes espejos con espejos integrados dirigidos a puntos y una cámara de visión trasera proporcionan una visibilidad panorámica líder en la industria.
- La luz de acceso y el sistema de luz de servicio debajo del capó optativos ofrecen un acceso iluminado a la máquina y a los controles diarios incluso en entornos oscuros.

Tiempo y costos de mantenimiento reducidos

- La ampliación de los intervalos de cambio del filtro y los fluidos reduce los costos de mantenimiento hasta en un 25 %.
- Remote Troubleshoot conecta la máquina con el departamento de servicio del distribuidor para que los problemas puedan diagnosticarse rápidamente y usted pueda volver al trabajo.
- Remote Flash se adapta a su horario de trabajo para garantizar que el software de la máquina esté actualizado a fin de proporcionar un rendimiento óptimo.

Trabaje cómodamente en la nueva cabina

- El filtro de aire de la cabina de carbono reduce los olores de la cabina.
- El antefiltro de cabina eléctrico optativo filtra el aire entrante y presuriza la cabina.
- Asiento y suspensión de última generación con ajustes sencillos para una mayor comodidad del operador. Se ofrece en tres niveles de corte y puede equiparse con un arnés de cuatro puntos.
- El nuevo panel y las pantallas táctiles de alta resolución que incluye la cabina son intuitivos y fáciles de utilizar.
- La insonorización, los sellos y los soportes viscosos de la cabina reducen el ruido y las vibraciones a fin de ofrecer un entorno de trabajo más silencioso.

Funciones del Manipulador de Desperdicios y Chatarra 980 XE XE

1. Protector de ventana optativo de resistencia ante los impactos para el vidrio.
2. Las protecciones de acero agregadas incluyen el cárter, el tren de fuerza, el bastidor delantero, el enganche, el cilindro de dirección, el centro de servicio, la plataforma de la cabina, la tapa de válvulas del implemento y el cilindro de inclinación.
3. El filtro de aire de la cabina de carbono elimina los olores fuertes.
4. El antefiltro de cabina eléctrico optativo ayuda a mejorar la vida útil del filtro de la cabina y mantiene la cabina presurizada.
5. Sistema hidráulico de tercera válvula optativo disponible para controlar una herramienta con una abrazadera superior.
6. Amplia variedad de herramientas para desperdicios y chatarra Cat

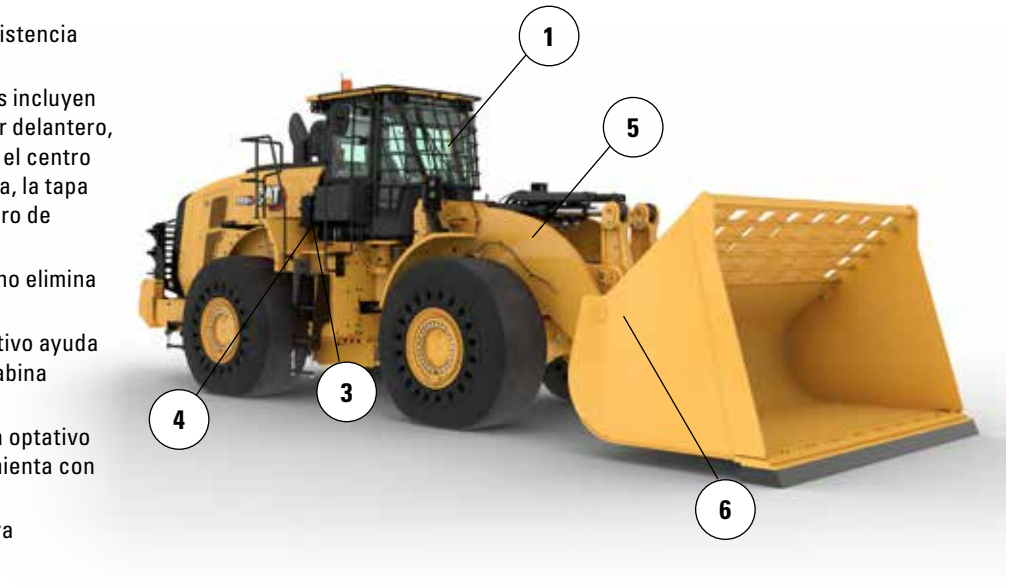

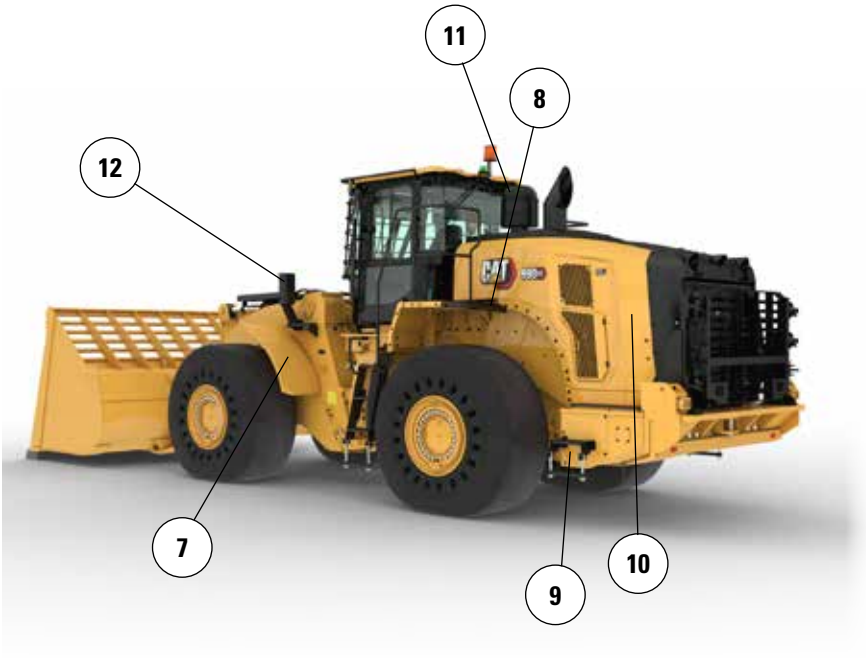

7. Los guardabarros delanteros estrechos de acero ayudan a mantener el parabrisas limpio y se colocan en el interior del borde exterior del neumático para una mayor protección.
8. El protector trasero optativo resguarda el paquete de rejilla trasera y enfriamiento de impactos.
9. Los peldaños inferiores de cable de acero de servicio pesado soportan las condiciones más duras.
10. Un ventilador de paso variable optativo y los núcleos de enfriamiento de manipulación de residuos de gran volumen alta ayudan a mantener limpio el paquete de enfriamiento.
11. El antefiltro de aire de motor de turbina optativo con opción de rejilla para residuos ayuda a prolongar la vida útil del filtro de aire del motor.
12. Las luces delanteras están protegidas y colocadas cerca del bastidor para una mayor protección.

Opciones de neumáticos

Marca de neumáticos	Brawler	Michelin	Michelin	Michelin
Tamaño del neumático	**29,5-25**	**29,5-25**	**29,5-25**	**29.5-25**
Tipo de rodadura	**fijo**	**L–4**	**L–5**	**L–5**
Patrón de rodadura	**Tracción/suave**	**XLDD1**	**XLDD2**	**XMINED2**
Ancho sobre los neumáticos: máximo (vacío)*	3.216 mm 10' 7"	3.258 mm 10' 9"	3.256 mm 10' 9"	3.275 mm 10' 9"
Ancho sobre los neumáticos: máximo (cargado)*	3.230 mm 10' 8"	3.302 mm 10' 10"	3.296 mm 10' 10"	3.294 mm 10' 10"
Cambio en las dimensiones verticales (promedio de la parte delantera y trasera)		–16 mm –0,6"	–15 mm –0,6"	–4 mm –0,2"
Cambio del alcance horizontal		–31 mm –1,2"	–28 mm –1,1"	–28 mm –1,1"
Cambio en el círculo de espacio libre hasta el exterior de los neumáticos		72 mm 2,8"	67 mm 2,6"	64 mm 2,5"
Cambio en el círculo de espacio libre hasta el interior de los neumáticos		–72 mm -2,8"	–67 mm –2,6"	–64 mm –2,5"
Cambio en el peso en orden de trabajo (sin lastre)		–5.928 kg –13.071 lb	–5.564 kg –12.269 lb	–5.240 kg –11.554 lb
Cambio en la carga límite de equilibrio estático: recto		–4.508 kg –9.941 lb	–4.231 kg –9.330 lb	–3.985 kg –8.787 lb
Cambio en la carga límite de equilibrio estático: articulado		–3.924 kg –8.653 lb	–3.683 kg –8.122 lb	–3.469 kg –7.649 lb
Ángulo de oscilación del eje trasero	±8 grados	±13 grados	±13 grados	±13 grados
Subida y bajada máxima de una rueda	340 mm 1' 1"	549 mm 1' 10"	549 mm 1' 10"	549 mm 1' 10"

*Ancho sobre una protuberancia e incluye el aumento del neumático.

Marca de neumáticos	Bridgestone	Bridgestone	Bridgestone	Bridgestone
Tamaño del neumático	**29.5R25**	**29.5R25**	**29.5R25**	**29.5R25**
Tipo de rodadura	**L–3**	**L–4**	**L–5**	**L–5**
Patrón de rodadura	**VJT**	**VSNT**	**VSDT**	**VSDL**
Ancho sobre los neumáticos: máximo (vacío)*	3.263 mm 10' 9"	3.240 mm 10' 8"	3.272 mm 10' 9"	3.250 mm 10' 8"
Ancho sobre los neumáticos: máximo (cargado)*	3.289 mm 10' 10"	3.260 mm 10' 9"	3.301 mm 10' 10"	3.275 mm 10' 9"
Cambio en las dimensiones verticales (promedio de la parte delantera y trasera)	–32 mm –1,3"	–9 mm –0,4"	–5 mm –0,2"	11 mm 0,4"
Cambio del alcance horizontal	–10 mm –0,4"	–30 mm –1,2"	–30 mm –1,2"	–40 mm –1,6"
Cambio en el círculo de espacio libre hasta el exterior de los neumáticos	59 mm 2,3"	30 mm 1,2"	72 mm 2,8"	45 mm 1,8"
Cambio en el círculo de espacio libre hasta el interior de los neumáticos	–59 mm –2,3"	–30 mm –1,2"	–72 mm –2,8"	–45 mm –1,8"
Cambio en el peso en orden de trabajo (sin lastre)	–6.456 kg –14.235 lb	–5.772 kg –12.727 lb	–5.272 kg –11.625 lb	–5.064 kg –11.166 lb
Cambio en la carga límite de equilibrio estático: recto	–4.910 kg –10.826 lb	–4.390 kg –9.679 lb	–4.009 kg –8.841 lb	–3.851 kg –8.492 lb
Cambio en la carga límite de equilibrio estático: articulado	–4.274 kg –9.424 lb	–3.821 kg –8.425 lb	–3.490 kg –7.696 lb	–3.352 kg –7.392 lb
Ángulo de oscilación del eje trasero	±13 grados	±13 grados	±13 grados	±13 grados
Subida y bajada máxima de una rueda	549 mm 1' 10"	549 mm 1' 10"	549 mm 1' 10"	549 mm 1' 10"

*Ancho sobre una protuberancia e incluye el aumento del neumático.

Opciones de neumáticos

Marca de neumáticos	Maxam	Maxam	Maxam	Michelin
Tamaño del neumático	**29.5-25**	**29.5-25**	**29.5-25**	**29.5-25**
Tipo de rodadura	**L–3**	**L–4**	**L–5**	**L–3**
Patrón de rodadura	**MS302**	**MS405DX**	**MS503**	**XHA2**
Ancho sobre los neumáticos: máximo (vacío)*	3.270 mm 10' 9"	3.256 mm 10' 9"	3.268 mm 10' 9"	3.270 mm 10' 9"
Ancho sobre los neumáticos: máximo (cargado)*	3.290 mm 10' 10"	3.282 mm 10' 10"	3.304 mm 10' 11"	3.296 mm 10' 10"
Cambio en las dimensiones verticales (promedio de la parte delantera y trasera)	–28 mm –1,1"	–42 mm –1,7"	–15 mm -0,6"	–49 mm –1,9"
Cambio del alcance horizontal	–25 mm –1"	–12 mm -0,5"	–33 mm –1,3"	–8 mm –0,3"
Cambio en el círculo de espacio libre hasta el exterior de los neumáticos	60 mm 2,4"	52 mm 2,1"	75 mm 2,9"	66 mm 2,6"
Cambio en el círculo de espacio libre hasta el interior de los neumáticos	–60 mm –2,4"	–52 mm –2,1"	–75 mm –2,9"	–66 mm –2,6"
Cambio en el peso en orden de trabajo (sin lastre)	–6.300 kg –13.892 lb	–6.160 kg –13.583 lb	–5.520 kg –12.172 lb	–6.472 kg –14.271 lb
Cambio en la carga límite de equilibrio estático: recto	–4.791 kg –10.564 lb	–4.685 kg –10.330 lb	–4.198 kg –9.257 lb	–4.922 kg –10.853 lb
Cambio en la carga límite de equilibrio estático: articulado	–4.171 kg –9.196 lb	–4.078 kg –8.992 lb	–3.654 kg –8.058 lb	–4.284 kg –9.447 lb
Ángulo de oscilación del eje trasero	±13 grados	±13 grados	±13 grados	±13 grados
Subida y bajada máxima de una rueda	549 mm 1' 10"	549 mm 1' 10"	549 mm 1' 10"	549 mm 1' 10"

*Ancho sobre una protuberancia e incluye el aumento del neumático.

Marca de neumáticos	Michelin	Bridgestone	Bridgestone	Maxam
Tamaño del neumático	**875/65R29**	**875/65R29**	**875/65R29**	**875/65R29**
Tipo de rodadura	**L–3**	**L–3**	**L–4**	**L–4**
Patrón de rodadura	**XHA2**	**VTS**	**VLTS**	**MS405DX**
Ancho sobre los neumáticos: máximo (vacío)*	3.373 mm 11' 1"	3.341 mm 11' 0"	3.344 mm 11' 0"	3.357 mm 11' 1"
Ancho sobre los neumáticos: máximo (cargado)*	3.384 mm 11' 2"	3.359 mm 11' 1"	3.366 mm 11' 1"	3.382 mm 11' 2"
Cambio en las dimensiones verticales (promedio de la parte delantera y trasera)	–34 mm –1,4"	–28 mm –1,1"	–26 mm –1"	–43 mm –1,7"
Cambio del alcance horizontal	–13 mm –0,5"	–10 mm –0,4"	–12 mm –0,5"	–12 mm 152 mm
Cambio en el círculo de espacio libre hasta el exterior de los neumáticos	155 mm 6,1"	129 mm 5,1"	136 mm 5,4"	6" –152 mm
Cambio en el círculo de espacio libre hasta el interior de los neumáticos	–155 mm –6,1"	–129 mm –5,1"	–136 mm –5,4"	-6" –5.464 kg
Cambio en el peso en orden de trabajo (sin lastre)	–5.812 kg –12.815 lb	–5.532 kg –12.198 lb	–5.456 kg –12.030 lb	–12.048 lb –4.155 kg
Cambio en la carga límite de equilibrio estático: recto	–4.420 kg –9.746 lb	–4.207 kg –9.277 lb	–4.149 kg –9.149 lb	–9.163 lb –3.617 kg
Cambio en la carga límite de equilibrio estático: articulado	–3.848 kg –8.484 lb	–3.662 kg –8.075 lb	–3.612 kg –7.964 lb	–7.976 lb 8.425 lb
Ángulo de oscilación del eje trasero	±8 grados	±8 grados	±8 grados	±8 grados
Subida y bajada máxima de una rueda	340 mm 1' 1"	340 mm 1' 1"	340 mm 1' 1"	340 mm 1' 1"

*Ancho sobre una protuberancia e incluye el aumento del neumático.

Especificaciones del Manipulador de Desperdicios y Chatarra 980 XE

Especificaciones de operación: cucharones

Varillaje		Varillaje estándar	
Tipo de cucharón		Cucharón de uso general con pasador	Cucharón de uso general con gancho Fusion
Tipo de cuchilla		Cuchillas empernadas	Cuchillas empernadas
Capacidad: nominal	m^3	5,40	5,40
	yd^3	7,00	7,00
Capacidad: nominal a un factor de llenado del 110 %	m^3	5,90	5,90
	yd^3	7,75	7,75
Ancho	mm	3.447	3.447
	pies/pulg.	11' 3"	11' 3"
16† Espacio libre de descarga en levantamiento máximo y descarga a 45°	mm	3.292	3.187
	pies/pulg.	10' 9"	10' 5"
17† Alcance en levantamiento máximo y descarga a 45°	mm	1.510	1.618
	pies/pulg.	4' 11"	5' 3"
Alcance con cucharón y brazo de levantamiento horizontales	mm	2.994	3.146
	pies/pulg.	9' 9"	10' 3"
A† Profundidad de excavación	mm	84	89
	pulg.	3,3"	3,5"
12† Longitud total	mm	9.613	9.769
	pies/pulg.	31' 7"	32' 1"
B† Altura total con el cucharón en levantamiento máximo	mm	6.432	6.536
	pies/pulg.	21' 2"	21' 6"
Radio del círculo de espacio libre del cargador con el cucharón en la posición de acarreo	mm	7.614	7.697
	pies/pulg.	25' 0"	25' 4"
Carga límite de equilibrio estático recto (con deflexión de neumáticos)	kg	Sin respuesta	Sin respuesta
	lb	Sin respuesta	Sin respuesta
Carga límite de equilibrio estático, recta (sin deflexión de neumáticos)	kg	29.260	27.802
	lb	64.490	61.276
Carga límite de equilibrio estático, articulada (con deflexión de neumáticos)	kg	Sin respuesta	Sin respuesta
	lb	Sin respuesta	Sin respuesta
Carga límite de equilibrio estático, articulada (sin deflexión de neumáticos)	kg	25.415	24.063
	lb	56.015	53.036
Fuerza de desprendimiento (§)	kN	226	204
	lbf	50.946	45.849
Peso en orden de trabajo*	kg	36.885	37.567
	lb	81.294	82.796

* Las cargas límite de equilibrio estático y los pesos en orden de trabajo que se muestran se basan en la configuración de una máquina con neumáticos sólidos Brawler 29.5X25, depósitos de fluidos llenos, operador, antefiltro de cabina, contrapeso fabricado con protector trasero, cristal de ventana plano con protector delantero, paquete industrial, control de amortiguación, arranque estándar, guardabarros estrechos, antefiltro del motor de la turbina, Product Link, diferencial de patinaje limitado delantero, protector del tren de fuerza, dirección estándar, insonorización industrial y ventilador de paso variable.

† La ilustración se muestra con tablas de dimensiones.

(§) Mide 100 mm (4") detrás la punta de la cuchilla con el pasador de articulación del cucharón como punto de pivote, de acuerdo con la norma ISO 14397-2:2007.

(Con deflexión de neumáticos) Cumple completamente con la norma ISO 14397-1:2007, secciones 1 a 6, que requiere la verificación del 2 % entre los cálculos y las pruebas.

(Sin deflexión de neumáticos) Cumple con la norma ISO 14397-1:2007, secciones 1 a 5.

Hay disponibles otros cucharones y las ofertas varían según la región. Consulte a su distribuidor Cat local para obtener más detalles.

Especificaciones de operación: cucharones

Varillaje			Varillaje estándar	
Tipo de cucharón			Cucharón de uso general con pasador	Cucharón de uso general con gancho Fusion
Tipo de cuchilla			Cuchillas empernadas	Cuchillas empernadas
	Capacidad: nominal	m^3	5,70	5,70
		yd^3	7,50	7,50
	Capacidad: nominal a un factor de llenado del 110 %	m^3	6,30	6,30
		yd^3	8,25	8,25
	Ancho	mm	3.481	3.481
		pies/pulg.	11' 5"	11' 5"
16†	Espacio libre de descarga en levantamiento máximo y descarga a 45°	mm	3.233	3.123
		pies/pulg.	10' 7"	10' 2"
17†	Alcance en levantamiento máximo y descarga a 45°	mm	1.567	1.668
		pies/pulg.	5' 1"	5' 5"
	Alcance con cucharón y brazo de levantamiento horizontales	mm	3079	3.228
		pies/pulg.	10' 1"	10' 7"
A†	Profundidad de excavación	mm	72	89
		pulg.	2,8"	3,5"
12†	Longitud total	mm	9.689	9.851
		pies/pulg.	31' 10"	32' 4"
B†	Altura total con el cucharón en levantamiento máximo	mm	6.505	6.604
		pies/pulg.	21' 5"	21' 8"
	Radio del círculo de espacio libre del cargador con el cucharón en la posición de acarreo	mm	7.648	7.739
		pies/pulg.	25' 2"	25' 5"
	Carga límite de equilibrio estático recto (con deflexión de neumáticos)	kg	Sin respuesta	Sin respuesta
		lb	Sin respuesta	Sin respuesta
	Carga límite de equilibrio estático, recta (sin deflexión de neumáticos)	kg	28.232	27.540
		lb	62.225	60.698
	Carga límite de equilibrio estático, articulada (con deflexión de neumáticos)	kg	Sin respuesta	Sin respuesta
		lb	Sin respuesta	Sin respuesta
	Carga límite de equilibrio estático, articulada (sin deflexión de neumáticos)	kg	24.387	23.817
		lb	53.749	52.494
	Fuerza de desprendimiento (§)	kN	210	193
		lbf	47.341	43.442
	Peso en orden de trabajo*	kg	37.820	37.689
		lb	83.354	83.067

* Las cargas límite de equilibrio estático y los pesos en orden de trabajo que se muestran se basan en la configuración de una máquina con neumáticos sólidos Brawler 29.5X25, depósitos de fluidos llenos, operador, antefiltro de cabina, contrapeso fabricado con protector trasero, cristal de ventana plano con protector delantero, paquete industrial, control de amortiguación, arranque estándar, guardabarros estrechos, antefiltro del motor de la turbina, Product Link, diferencial de patinaje limitado delantero, protector del tren de fuerza, dirección estándar, insonorización industrial y ventilador de paso variable.

† La ilustración se muestra con tablas de dimensiones.

(§) Mide 100 mm (4") detrás la punta de la cuchilla con el pasador de articulación del cucharón como punto de pivote, de acuerdo con la norma ISO 14397-2:2007.

(Con deflexión de neumáticos) Cumple completamente con la norma ISO 14397-1:2007, secciones 1 a 6, que requiere la verificación del 2 % entre los cálculos y las pruebas.

(Sin deflexión de neumáticos) Cumple con la norma ISO 14397-1:2007, secciones 1 a 5.

Hay disponibles otros cucharones y las ofertas varían según la región. Consulte a su distribuidor Cat local para obtener más detalles.

Especificaciones del Manipulador de Desperdicios y Chatarra 980 XE

Especificaciones de operación: cucharones

Varillaje			Varillaje estándar	
Tipo de cucharón			Cucharón de uso general con pasador	
Tipo de cuchilla			Cuchillas empernadas	Cuchillas empernadas
	Capacidad: nominal	m^3	6,00	6,40
		yd^3	7,75	8,25
	Capacidad: nominal a un factor de llenado del 110 %	m^3	6,60	7,00
		yd^3	8,75	9,25
	Ancho	mm	3.481	3.413
		pies/pulg.	11' 5"	11' 2"
16†	Espacio libre de descarga en levantamiento máximo y descarga a 45°	mm	3.205	3.150
		pies/pulg.	10' 6"	10' 4"
17†	Alcance en levantamiento máximo y descarga a 45°	mm	1.580	1.633
		pies/pulg.	5' 2"	5' 4"
	Alcance con cucharón y brazo de levantamiento horizontales	mm	3.107	3.185
		pies/pulg.	10' 2"	10' 5"
A†	Profundidad de excavación	mm	84	84
		pulg.	3,3"	3,3"
12†	Longitud total	mm	9.726	980 XE4
		pies/pulg.	31' 11"	32' 2"
B†	Altura total con el cucharón en levantamiento máximo	mm	6.528	6.608
		pies/pulg.	21' 5"	21' 9"
	Radio del círculo de espacio libre del cargador con el cucharón en la posición de acarreo	mm	7.660	7.651
		pies/pulg.	25' 2"	25' 2"
	Carga límite de equilibrio estático recto (con deflexión de neumáticos)	kg	Sin respuesta	Sin respuesta
		lb	Sin respuesta	Sin respuesta
	Carga límite de equilibrio estático, recta (sin deflexión de neumáticos)	kg	28.965	28.752
		lb	63.840	63.370
	Carga límite de equilibrio estático, articulada (con deflexión de neumáticos)	kg	Sin respuesta	Sin respuesta
		lb	Sin respuesta	Sin respuesta
	Carga límite de equilibrio estático, articulada (sin deflexión de neumáticos)	kg	25.132	24.933
		lb	55.392	54.954
	Fuerza de desprendimiento (§)	kN	209	199
		lbf	47.095	44.724
	Peso en orden de trabajo*	kg	37.060	37.145
		lb	81.679	81.867

* Las cargas límite de equilibrio estático y los pesos en orden de trabajo que se muestran se basan en la configuración de una máquina con neumáticos sólidos Brawler 29.5X25, depósitos de fluidos llenos, operador, antefiltro de cabina, contrapeso fabricado con protector trasero, cristal de ventana plano con protector delantero, paquete industrial, control de amortiguación, arranque estándar, guardabarros estrechos, antefiltro del motor de la turbina, Product Link, diferencial de patinaje limitado delantero, protector del tren de fuerza, dirección estándar, insonorización industrial y ventilador de paso variable.

† La ilustración se muestra con tablas de dimensiones.

(§) Mide 100 mm (4") detrás la punta de la cuchilla con el pasador de articulación del cucharón como punto de pivote, de acuerdo con la norma ISO 14397-2:2007.

(Con deflexión de neumáticos) Cumple completamente con la norma ISO 14397-1:2007, secciones 1 a 6, que requiere la verificación del 2 % entre los cálculos y las pruebas.

(Sin deflexión de neumáticos) Cumple con la norma ISO 14397-1:2007, secciones 1 a 5.

Hay disponibles otros cucharones y las ofertas varían según la región. Consulte a su distribuidor Cat local para obtener más detalles.

Especificaciones de operación: cucharones

Varillaje		Varillaje estándar	
Tipo de cucharón		Cucharón para desperdicios y explanación con pasador	Cucharón de carga y transporte de desperdicios con pasador
Tipo de cuchilla		Cuchillas empernadas	Borde de caucho
Capacidad: nominal	m^3	9,90	10,70
	yd^3	13,00	14,00
Capacidad: nominal a un factor de llenado del 110 %	m^3	10,90	11,80
	yd^3	14,25	15,50
Ancho	mm	3.882	3.882
	pies/pulg.	12' 8"	12' 8"
16† Espacio libre de descarga en levantamiento máximo y descarga a 45°	mm	3.072	2.760
	pies/pulg.	10' 0"	9' 0"
17† Alcance en levantamiento máximo y descarga a 45°	mm	1.490	1.650
	pies/pulg.	4' 10"	5' 4"
Alcance con cucharón y brazo de levantamiento horizontales	mm	3.153	3.487
	pies/pulg.	10' 4"	11' 5"
A† Profundidad de excavación	mm	110	70
	pulg.	4,3"	2,7"
12† Longitud total	mm	9.793	10.207
	pies/pulg.	32' 2"	33' 6"
B† Altura total con el cucharón en levantamiento máximo	mm	7.135	6.962
	pies/pulg.	23' 5"	22' 11"
Radio del círculo de espacio libre del cargador con el cucharón en la posición de acarreo	mm	7.865	7.996
	pies/pulg.	25' 10"	26' 3"
Carga límite de equilibrio estático recto (con deflexión de neumáticos)	kg	Sin respuesta	Sin respuesta
	lb	Sin respuesta	Sin respuesta
Carga límite de equilibrio estático, recta (sin deflexión de neumáticos)	kg	30.342	27.596
	lb	66.875	60.822
Carga límite de equilibrio estático, articulada (con deflexión de neumáticos)	kg	Sin respuesta	Sin respuesta
	lb	Sin respuesta	Sin respuesta
Carga límite de equilibrio estático, articulada (sin deflexión de neumáticos)	kg	26.227	23.791
	lb	57.804	52.437
Fuerza de desprendimiento (§)	kN	204	170
	lbf	46.014	38.403
Peso en orden de trabajo*	kg	38.062	38.214
	lb	83.889	84.223

* Las cargas límite de equilibrio estático y los pesos en orden de trabajo que se muestran se basan en la configuración de una máquina con neumáticos sólidos Brawler 29.5X25, depósitos de fluidos llenos, operador, antefiltro de cabina, contrapeso fabricado con protector trasero, cristal de ventana plano con protector delantero, paquete industrial, control de amortiguación, arranque estándar, guardabarros estrechos, antefiltro del motor de la turbina, Product Link, diferencial de patinaje limitado delantero, protector del tren de fuerza, dirección estándar, insonorización industrial y ventilador de paso variable.

† La ilustración se muestra con tablas de dimensiones.

(§) Mide 100 mm (4") detrás la punta de la cuchilla con el pasador de articulación del cucharón como punto de pivote, de acuerdo con la norma ISO 14397-2:2007.

(Con deflexión de neumáticos) Cumple completamente con la norma ISO 14397-1:2007, secciones 1 a 6, que requiere la verificación del 2 % entre los cálculos y las pruebas.

(Sin deflexión de neumáticos) Cumple con la norma ISO 14397-1:2007, secciones 1 a 5.

Hay disponibles otros cucharones y las ofertas varían según la región. Consulte a su distribuidor Cat local para obtener más detalles.

Especificaciones del Manipulador de Desperdicios y Chatarra 980 XE

Especificaciones de operación: cucharones

Varillaje			Varillaje de levantamiento alto	
Tipo de cucharón			Cucharón de uso general con pasador	Cucharón de uso general con gancho Fusion
Tipo de cuchilla			Cuchillas empernadas	Cuchillas empernadas
	Capacidad: nominal	m^3	5,40	5,40
		yd^3	7,00	7,00
	Capacidad: nominal a un factor de llenado del 110 %	m^3	5,90	5,90
		yd^3	7,75	7,75
	Ancho	mm	3.447	3.447
		pies/pulg.	11' 3"	11' 3"
16†	Espacio libre de descarga en levantamiento máximo y descarga a 45°	mm	3.513	3.408
		pies/pulg.	11' 6"	11' 2"
17†	Alcance en levantamiento máximo y descarga a 45°	mm	1.513	1.621
		pies/pulg.	4' 11"	5' 3"
	Alcance con cucharón y brazo de levantamiento horizontales	mm	3.154	3.306
		pies/pulg.	10' 4"	10' 10"
A†	Profundidad de excavación	mm	82	87
		pulg.	3,2"	3,4"
12†	Longitud total	mm	9.815	9.971
		pies/pulg.	32' 3"	32' 9"
B†	Altura total con el cucharón en levantamiento máximo	mm	6.653	6.757
		pies/pulg.	21' 10"	22' 2"
	Radio del círculo de espacio libre del cargador con el cucharón en la posición de acarreo	mm	8.115	8.202
		pies/pulg.	26' 8"	26' 11"
	Carga límite de equilibrio estático recto (con deflexión de neumáticos)	kg	Sin respuesta	Sin respuesta
		lb	Sin respuesta	Sin respuesta
	Carga límite de equilibrio estático, recta (sin deflexión de neumáticos)	kg	26.713	25.350
		lb	58.877	55.872
	Carga límite de equilibrio estático, articulada (con deflexión de neumáticos)	kg	Sin respuesta	Sin respuesta
		lb	Sin respuesta	Sin respuesta
	Carga límite de equilibrio estático, articulada (sin deflexión de neumáticos)	kg	23.636	22.355
		lb	52.093	49.271
	Fuerza de desprendimiento (§)	kN	230	207
		lbf	51.711	46.549
	Peso en orden de trabajo*	kg	37.019	37.700
		lb	81.589	83.091

* Las cargas límite de equilibrio estático y los pesos en orden de trabajo que se muestran se basan en la configuración de una máquina con neumáticos sólidos Brawler 29.5X25, depósitos de fluidos llenos, operador, antefiltro de cabina, contrapeso fabricado con protector trasero, cristal de ventana plano con protector delantero, paquete industrial, control de amortiguación, arranque estándar, guardabarros estrechos, antefiltro del motor de la turbina, Product Link, diferencial de patinaje limitado delantero, protector del tren de fuerza, dirección estándar, insonorización industrial y ventilador de paso variable.

† La ilustración se muestra con tablas de dimensiones.

(§) Mide 100 mm (4") detrás la punta de la cuchilla con el pasador de articulación del cucharón como punto de pivote, de acuerdo con la norma ISO 14397-2:2007.

(Con deflexión de neumáticos) Cumple completamente con la norma ISO 14397-1:2007, secciones 1 a 6, que requiere la verificación del 2 % entre los cálculos y las pruebas.

(Sin deflexión de neumáticos) Cumple con la norma ISO 14397-1:2007, secciones 1 a 5.

Hay disponibles otros cucharones y las ofertas varían según la región. Consulte a su distribuidor Cat local para obtener más detalles.

Especificaciones de operación: cucharones

Varillaje			Varillaje de levantamiento alto	
Tipo de cucharón			Cucharón de uso general con pasador	Cucharón de uso general con gancho Fusion
Tipo de cuchilla			Cuchillas empernadas	Cuchillas empernadas
	Capacidad: nominal	m^3	5,70	5,70
		yd^3	7,50	7,50
	Capacidad: nominal a un factor de llenado del 110 %	m^3	6,30	6,30
		yd^3	8,25	8,25
	Ancho	mm	3.481	3.481
		pies/pulg.	11' 5"	11' 5"
16†	Espacio libre de descarga en levantamiento máximo y descarga a 45°	mm	3.454	3.343
		pies/pulg.	11' 3"	10' 11"
17†	Alcance en levantamiento máximo y descarga a 45°	mm	1.570	1.671
		pies/pulg.	5' 1"	5' 5"
	Alcance con cucharón y brazo de levantamiento horizontales	mm	3.239	3.388
		pies/pulg.	10' 7"	11' 1"
A†	Profundidad de excavación	mm	70	87
		pulg.	2,7"	3,4"
12†	Longitud total	mm	9.891	10.053
		pies/pulg.	32' 6"	33' 0"
B†	Altura total con el cucharón en levantamiento máximo	mm	6.725	6.824
		pies/pulg.	22' 1"	22' 5"
	Radio del círculo de espacio libre del cargador con el cucharón en la posición de acarreo	mm	8.149	8.243
		pies/pulg.	26' 9"	27' 1"
	Carga límite de equilibrio estático recto (con deflexión de neumáticos)	kg	Sin respuesta	Sin respuesta
		lb	Sin respuesta	Sin respuesta
	Carga límite de equilibrio estático, recta (sin deflexión de neumáticos)	kg	25.683	25.097
		lb	56.606	55.315
	Carga límite de equilibrio estático, articulada (con deflexión de neumáticos)	kg	Sin respuesta	Sin respuesta
		lb	Sin respuesta	Sin respuesta
	Carga límite de equilibrio estático, articulada (sin deflexión de neumáticos)	kg	22.606	22.115
		lb	49.825	48.742
	Fuerza de desprendimiento (§)	kN	213	196
		lbf	48.058	44.110
	Peso en orden de trabajo*	kg	37.953	37.823
		lb	83.648	83.361

* Las cargas límite de equilibrio estático y los pesos en orden de trabajo que se muestran se basan en la configuración de una máquina con neumáticos sólidos Brawler 29.5X25, depósitos de fluidos llenos, operador, antefiltro de cabina, contrapeso fabricado con protector trasero, cristal de ventana plano con protector delantero, paquete industrial, control de amortiguación, arranque estándar, guardabarros estrechos, antefiltro del motor de la turbina, Product Link, diferencial de patinaje limitado delantero, protector del tren de fuerza, dirección estándar, insonorización industrial y ventilador de paso variable.

† La ilustración se muestra con tablas de dimensiones.

(§) Mide 100 mm (4") detrás la punta de la cuchilla con el pasador de articulación del cucharón como punto de pivote, de acuerdo con la norma ISO 14397-2:2007.

(Con deflexión de neumáticos) Cumple completamente con la norma ISO 14397-1:2007, secciones 1 a 6, que requiere la verificación del 2 % entre los cálculos y las pruebas.

(Sin deflexión de neumáticos) Cumple con la norma ISO 14397-1:2007, secciones 1 a 5.

Hay disponibles otros cucharones y las ofertas varían según la región. Consulte a su distribuidor Cat local para obtener más detalles.

Especificaciones del Manipulador de Desperdicios y Chatarra 980 XE

Especificaciones de operación: cucharones

Varillaje			Varillaje de levantamiento alto	
Tipo de cucharón			Cucharón de uso general con pasador	
Tipo de cuchilla			Cuchillas empernadas	Cuchillas empernadas
	Capacidad: nominal	m^3	6,00	6,40
		yd^3	7,75	8,25
	Capacidad: nominal a un factor de llenado del 110 %	m^3	6,60	7,00
		yd^3	8,75	9,25
	Ancho	mm	3.481	3.413
		pies/pulg.	11' 5"	11' 2"
16†	Espacio libre de descarga en levantamiento máximo y descarga a 45°	mm	3.426	3.370
		pies/pulg.	11' 2"	11' 0"
17†	Alcance en levantamiento máximo y descarga a 45°	mm	1.583	1.636
		pies/pulg.	5' 2"	5' 4"
	Alcance con cucharón y brazo de levantamiento horizontales	mm	3.267	3.345
		pies/pulg.	10' 8"	10' 11"
A†	Profundidad de excavación	mm	82	82
		pulg.	3,2"	3,2"
12†	Longitud total	mm	9.928	10.006
		pies/pulg.	32' 7"	32' 10"
B†	Altura total con el cucharón en levantamiento máximo	mm	6.749	6.829
		pies/pulg.	22' 2"	22' 5"
	Radio del círculo de espacio libre del cargador con el cucharón en la posición de acarreo	mm	8.161	8.152
		pies/pulg.	26' 10"	26' 9"
	Carga límite de equilibrio estático recto (con deflexión de neumáticos)	kg	Sin respuesta	Sin respuesta
		lb	Sin respuesta	Sin respuesta
	Carga límite de equilibrio estático, recta (sin deflexión de neumáticos)	kg	26.420	26.213
		lb	58.231	57.775
	Carga límite de equilibrio estático, articulada (con deflexión de neumáticos)	kg	Sin respuesta	Sin respuesta
		lb	Sin respuesta	Sin respuesta
	Carga límite de equilibrio estático, articulada (sin deflexión de neumáticos)	kg	23.353	23.158
		lb	51.471	51.041
	Fuerza de desprendimiento (§)	kN	212	202
		lbf	47.808	45.405
	Peso en orden de trabajo*	kg	37.193	37.278
		lb	81.974	82.161

* Las cargas límite de equilibrio estático y los pesos en orden de trabajo que se muestran se basan en la configuración de una máquina con neumáticos sólidos Brawler 29.5X25, depósitos de fluidos llenos, operador, antefiltro de cabina, contrapeso fabricado con protector trasero, cristal de ventana plano con protector delantero, paquete industrial, control de amortiguación, arranque estándar, guardabarros estrechos, antefiltro del motor de la turbina, Product Link, diferencial de patinaje limitado delantero, protector del tren de fuerza, dirección estándar, insonorización industrial y ventilador de paso variable.

† La ilustración se muestra con tablas de dimensiones.

(§) Mide 100 mm (4") detrás la punta de la cuchilla con el pasador de articulación del cucharón como punto de pivote, de acuerdo con la norma ISO 14397-2:2007.

(Con deflexión de neumáticos) Cumple completamente con la norma ISO 14397-1:2007, secciones 1 a 6, que requiere la verificación del 2 % entre los cálculos y las pruebas.

(Sin deflexión de neumáticos) Cumple con la norma ISO 14397-1:2007, secciones 1 a 5.

Hay disponibles otros cucharones y las ofertas varían según la región. Consulte a su distribuidor Cat local para obtener más detalles.

Especificaciones de operación: cucharones

Varillaje		Varillaje de levantamiento alto	
Tipo de cucharón		Cucharón para desperdicios y explanación con pasador	Cucharón de carga y transporte de desperdicios con pasador
Tipo de cuchilla		Cuchillas empernadas	Borde de caucho
Capacidad: nominal	m^3	9,90	10,70
	yd^3	13,00	14,00
Capacidad: nominal a un factor de llenado del 110 %	m^3	10,90	11,80
	yd^3	14,25	15,50
Ancho	mm	3.882	3.882
	pies/pulg.	12' 8"	12' 8"
16† Espacio libre de descarga en levantamiento máximo y descarga a 45°	mm	3.292	2.980
	pies/pulg.	10' 9"	9' 9"
17† Alcance en levantamiento máximo y descarga a 45°	mm	1.493	1.653
	pies/pulg.	4' 10"	5' 5"
Alcance con cucharón y brazo de levantamiento horizontales	mm	3.313	3.647
	pies/pulg.	10' 10"	11' 11"
A† Profundidad de excavación	mm	108	68
	pulg.	4,2"	2,6"
12† Longitud total	mm	9.993	10.402
	pies/pulg.	32' 10"	34' 2"
B† Altura total con el cucharón en levantamiento máximo	mm	7.355	7.183
	pies/pulg.	24' 2"	23' 7"
Radio del círculo de espacio libre del cargador con el cucharón en la posición de acarreo	mm	8.366	8.494
	pies/pulg.	27' 6"	27' 11"
Carga límite de equilibrio estático recto (con deflexión de neumáticos)	kg	Sin respuesta	Sin respuesta
	lb	Sin respuesta	Sin respuesta
Carga límite de equilibrio estático, recta (sin deflexión de neumáticos)	kg	27.373	25.011
	lb	60.331	55.124
Carga límite de equilibrio estático, articulada (con deflexión de neumáticos)	kg	Sin respuesta	Sin respuesta
	lb	Sin respuesta	Sin respuesta
Carga límite de equilibrio estático, articulada (sin deflexión de neumáticos)	kg	24.107	21.973
	lb	53.132	48.430
Fuerza de desprendimiento (§)	kN	207	174
	lbf	46.725	39.103
Peso en orden de trabajo*	kg	38.196	38.347
	lb	84.183	84.517

* Las cargas límite de equilibrio estático y los pesos en orden de trabajo que se muestran se basan en la configuración de una máquina con neumáticos sólidos Brawler 29.5X25, depósitos de fluidos llenos, operador, antefiltro de cabina, contrapeso fabricado con protector trasero, cristal de ventana plano con protector delantero, paquete industrial, control de amortiguación, arranque estándar, guardabarros estrechos, antefiltro del motor de la turbina, Product Link, diferencial de patinaje limitado delantero, protector del tren de fuerza, dirección estándar, insonorización industrial y ventilador de paso variable.

† La ilustración se muestra con tablas de dimensiones.

(§) Mide 100 mm (4") detrás la punta de la cuchilla con el pasador de articulación del cucharón como punto de pivote, de acuerdo con la norma ISO 14397-2:2007.

(Con deflexión de neumáticos) Cumple completamente con la norma ISO 14397-1:2007, secciones 1 a 6, que requiere la verificación del 2 % entre los cálculos y las pruebas.

(Sin deflexión de neumáticos) Cumple con la norma ISO 14397-1:2007, secciones 1 a 5.

Hay disponibles otros cucharones y las ofertas varían según la región. Consulte a su distribuidor Cat local para obtener más detalles.

Especificaciones del Manipulador de Desperdicios y Chatarra 980 XE

Especificaciones de la horquilla

Especificaciones de la horquilla

1	Longitud de diente	mm pulg.	2.438 96,0
2	Centro de carga	mm pulg.	1.219 48,0
	Carga límite de equilibrio estático: recta (horquillas horizontales)	kg lb	16.418 36.184
	Carga límite de equilibrio estático articulado (horquillas horizontales)	kg lb	14.249 31.405
	Carga nominal (SAE J1197: 50 % de FTSTL)	kg lb	6.761 14.902
	Carga nominal (CEN EN 474-3 en terreno irregular: 60 % de FTSTL)	kg lb	6.761 14.902
	Carga nominal (CEN EN 474-3 en terreno firme y nivelado: 80 % de FTSTL)	kg lb	6.761 14.902
3	Longitud total máxima	mm pulg.	11.113 437,5
4	Alcance con horquillas a nivel del suelo	mm pulg.	1.345 53,0
5	*Distancia desde el suelo a la parte inferior de los dientes a la mínima altura y con la horquilla horizontal	mm pulg.	-138 -5,5
6	Alcance con los brazos y las horquillas horizontales	mm pulg.	1.870 73,6
7	Alcance con la horquilla a altura máxima	mm pulg.	943 37,1
8	Distancia desde el suelo hasta la parte superior del diente con los brazos horizontales y la horquilla horizontal	mm pulg.	2.174 85,6
9	Distancia desde el suelo hasta la parte superior del diente a altura máxima y horquilla horizontal	mm pulg.	4.442 174,9
10	Altura total de la horquilla a altura máxima de levantamiento (parte superior del portahorquillas al suelo)	mm pulg.	5.814 228,9
11	Espacio libre a altura máxima de levantamiento y descarga máxima	mm pulg.	1.871 73,7
12	Ángulo de descarga máximo desde la posición horizontal	grados	58
13	Ancho total del portahorquillas	mm pulg.	2.751 108,3
14	Altura total del portahorquillas	mm pulg.	1.575 62,0
15	Ancho del diente exterior (distancia máxima)	mm pulg.	2.671 105,1
16	Ancho del diente exterior (distancia mínima)	mm pulg.	849 33,4
	Ancho del diente (un solo diente)	mm pulg.	88,9 3,5
	Grosor del diente	mm pulg.	203,2 8,0
	Capacidad de los dientes	kg lb	11.068 24.393
	Peso en orden de trabajo	kg lb	36.462 80.363

*Los valores negativos están por debajo de la pendiente

980 IW STD

Horquilla para palés con pasador

Dientes de 96"
473-9104

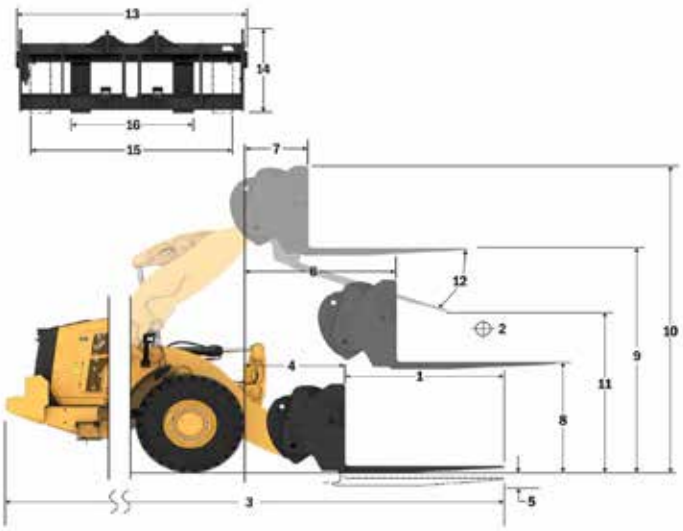

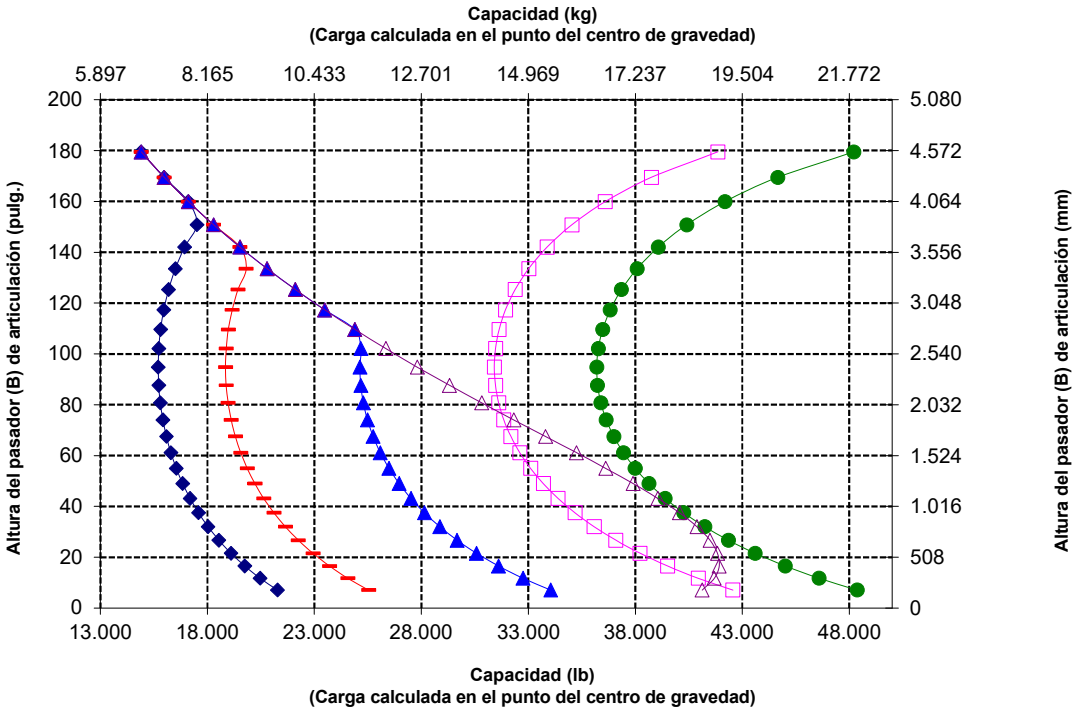

NOTA: La carga límite de equilibrio estático y el peso en orden de trabajo se basan en la siguiente configuración del cargador: neumáticos sólidos lisos Brawler, aire acondicionado, control de amortiguación, protector del tren de fuerza, tanques de fluidos llenos, tanque de combustible, refrigerante, lubricantes y operador.

Las especificaciones y clasificaciones corresponden a las siguientes normas: SAE* J1197, ISO 14397-1, CEN** EN 474-3.

La carga nominal de operación para un cargador equipado con horquilla de paletas se determina mediante:
SAE J1197: un 50 % de carga límite de equilibrio estático a giro pleno o límite hidráulico.
CEN EN 474-3: un 60 % de carga límite de equilibrio estático a giro pleno en terreno irregular o límite hidráulico.
CEN EN 474-3: un 80 % de carga límite de equilibrio estático a giro pleno en terreno firme y nivelado o límite hidráulico.

*SAE: Sociedad de Ingenieros de Automoción
**CEN: Comité Europeo de Normalización

ADVERTENCIA: No sobrepase la capacidad de carga de los dientes. La capacidad de un diente individual está estampada en el costado de cada uno.

Especificaciones de la horquilla

Especificaciones de la horquilla

1	Longitud de diente	mm pulg.	2.438 96,0
2	Centro de carga	mm pulg.	1.219 48,0
	Carga límite de equilibrio estático: recta (horquillas horizontales)	kg lb	15.574 34.326
	Carga límite de equilibrio estático articulado (horquillas horizontales)	kg lb	13.783 30.378
	Carga nominal (SAE J1197: 50 % de FTSTL)	kg lb	6.586 14.515
	Carga nominal (CEN EN 474-3 en terreno irregular: 60 % de FTSTL)	kg lb	6.586 14.515
	Carga nominal (CEN EN 474-3 en terreno firme y nivelado: 80 % de FTSTL)	kg lb	6.586 14.515
3	Longitud total máxima	mm pulg.	11.302 444,9
4	Alcance con horquillas a nivel del suelo	mm pulg.	1.534 60,4
5	*Distancia desde el suelo a la parte inferior de los dientes a la mínima altura y con la horquilla horizontal	mm pulg.	-137 -5,4
6	Alcance con los brazos y las horquillas horizontales	mm pulg.	2.030 79,9
7	Alcance con la horquilla a altura máxima	mm pulg.	946 37,2
8	Distancia desde el suelo hasta la parte superior del diente con los brazos horizontales y la horquilla horizontal	mm pulg.	2.174 85,6
9	Distancia desde el suelo hasta la parte superior del diente a altura máxima y horquilla horizontal	mm pulg.	4.663 183,6
10	Altura total de la horquilla a altura máxima de levantamiento (parte superior del portahorquillas al suelo)	mm pulg.	6.035 237,6
11	Espacio libre a altura máxima de levantamiento y descarga máxima	mm pulg.	2.334 91,9
12	Ángulo de descarga máximo desde la posición horizontal	grados	49
13	Ancho total del portahorquillas	mm pulg.	2.751 108,3
14	Altura total del portahorquillas	mm pulg.	1.575 62,0
15	Ancho del diente exterior (distancia máxima)	mm pulg.	2.671 105,1
16	Ancho del diente exterior (distancia mínima)	mm pulg.	849 33,4
	Ancho del diente (un solo diente)	mm pulg.	88,9 3,5
	Grosor del diente	mm pulg.	203,2 8,0
	Capacidad de los dientes	kg lb	11.068 24.393
	Peso en orden de trabajo	kg lb	36.596 80.657

*Los valores negativos están por debajo de la pendiente

980 IW HL

Horquilla para palés con pasador

Dientes de 96" 473-9104

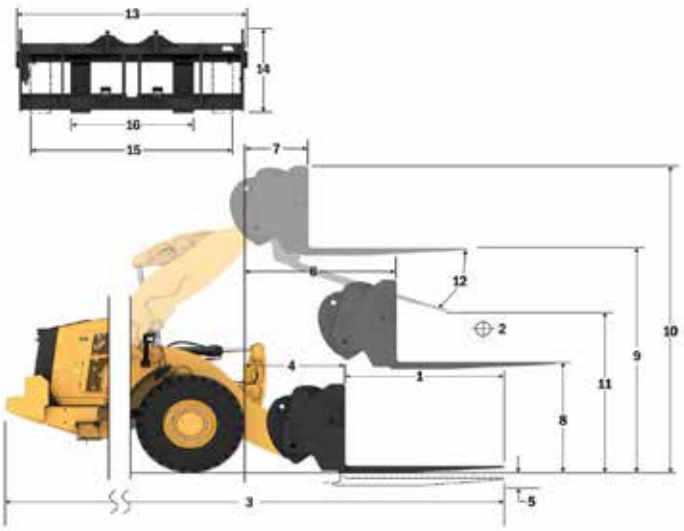

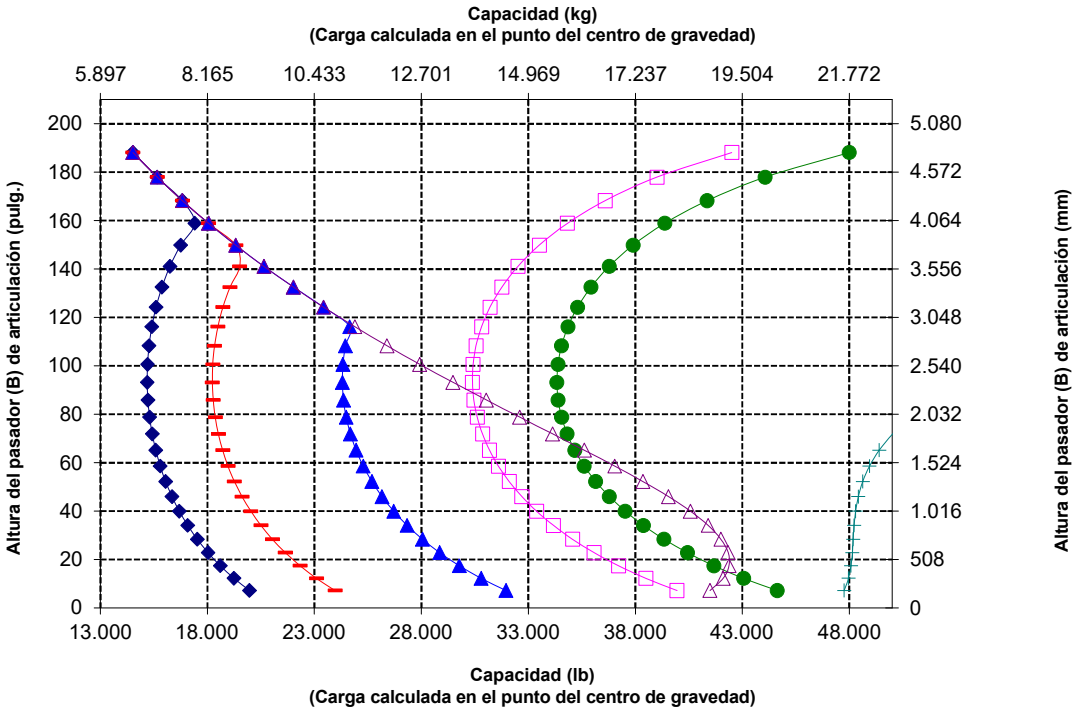

NOTA: La carga límite de equilibrio estático y el peso en orden de trabajo se basan en la siguiente configuración del cargador: neumáticos sólidos lisos Brawler, aire acondicionado, control de amortiguación, protector del tren de fuerza, tanques de fluidos llenos, tanque de combustible, refrigerante, lubricantes y operador.

Las especificaciones y clasificaciones corresponden a las siguientes normas: SAE* J1197, ISO 14397-1, CEN** EN 474-3.

La carga nominal de operación para un cargador equipado con horquilla de paletas se determina mediante:
SAE J1197: un 50 % de carga límite de equilibrio estático a giro pleno o límite hidráulico.
CEN EN 474-3: un 60 % de carga límite de equilibrio estático a giro pleno en terreno irregular o límite hidráulico.
CEN EN 474-3: un 80 % de carga límite de equilibrio estático a giro pleno en terreno firme y nivelado o límite hidráulico.

*SAE: Sociedad de Ingenieros de Automoción
**CEN: Comité Europeo de Normalización

ADVERTENCIA: No sobrepase la capacidad de carga de los dientes. La capacidad de un diente individual está estampada en el costado de cada uno.

Especificaciones del Manipulador de Desperdicios y Chatarra 980 XE

Especificaciones de la horquilla

Especificaciones de la horquilla

1	Longitud de diente	mm pulg.	1.829 72,0
2	Centro de carga	mm pulg.	914 36,0
	Carga límite de equilibrio estático: recta (horquillas horizontales)	kg lb	18.021 39.719
	Carga límite de equilibrio estático articulado (horquillas horizontales)	kg lb	15.675 34.548
	Carga nominal (SAE J1197: 50 % de FTSTL)	kg lb	7.838 17.274
	Carga nominal (CEN EN 474-3 en terreno irregular: 60 % de FTSTL)	kg lb	8.530 18.799
	Carga nominal (CEN EN 474-3 en terreno firme y nivelado: 80 % de FTSTL)	kg lb	8.530 18.799
3	Longitud total máxima	mm pulg.	10.507 413,7
4	Alcance con horquillas a nivel del suelo	mm pulg.	1.349 53,1
5	*Distancia desde el suelo a la parte inferior de los dientes a la mínima altura y con la horquilla horizontal	mm pulg.	-145 -5,7
6	Alcance con los brazos y las horquillas horizontales	mm pulg.	1.870 73,6
7	Alcance con la horquilla a altura máxima	mm pulg.	943 37,1
8	Distancia desde el suelo hasta la parte superior del diente con los brazos horizontales y la horquilla horizontal	mm pulg.	2.167 85,3
9	Distancia desde el suelo hasta la parte superior del diente a altura máxima y horquilla horizontal	mm pulg.	4.436 174,6
10	Altura total de la horquilla a altura máxima de levantamiento (parte superior del portahorquillas al suelo)	mm pulg.	5.814 228,9
11	Espacio libre a altura máxima de levantamiento y descarga máxima	mm pulg.	2.386 93,9
12	Ángulo de descarga máximo desde la posición horizontal	grados	58
13	Ancho total del portahorquillas	mm pulg.	2.751 108,3
14	Altura total del portahorquillas	mm pulg.	1.581 62,3
15	Ancho del diente exterior (distancia máxima)	mm pulg.	2.671 105,1
16	Ancho del diente exterior (distancia mínima)	mm pulg.	849 33,4
	Ancho del diente (un solo diente)	mm pulg.	88,9 3,5
	Grosor del diente	mm pulg.	203,2 8,0
	Capacidad de los dientes	kg lb	14.742 32.491
	Peso en orden de trabajo	kg lb	36.230 79.852

*Los valores negativos están por debajo de la pendiente

980 IW STD

Horquilla para palés con pasador

Dientes de 72"
473-9106

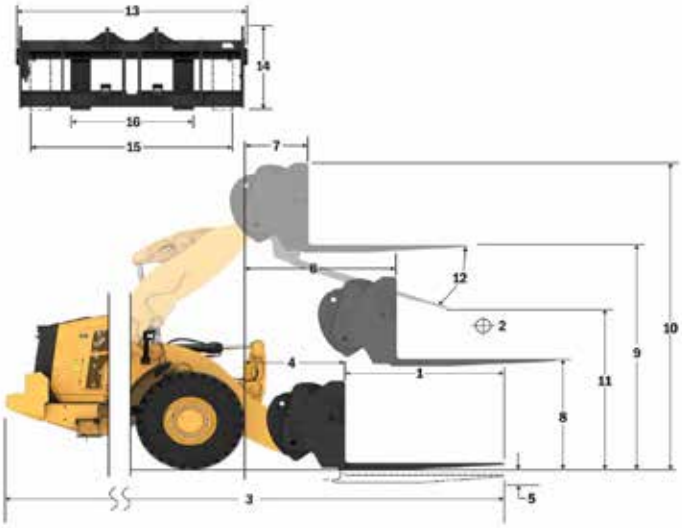

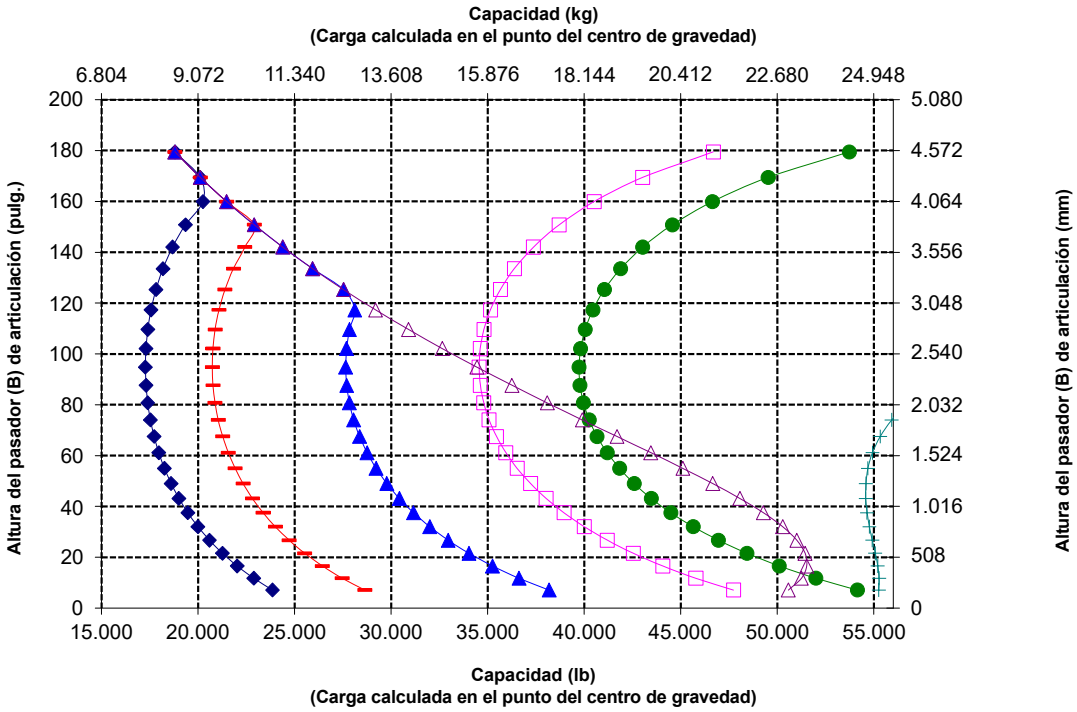

NOTA: La carga límite de equilibrio estático y el peso en orden de trabajo se basan en la siguiente configuración del cargador: neumáticos sólidos lisos Brawler, aire acondicionado, control de amortiguación, protector del tren de fuerza, tanques de fluidos llenos, tanque de combustible, refrigerante, lubricantes y operador.

Las especificaciones y clasificaciones corresponden a las siguientes normas: SAE* J1197, ISO 14397-1, CEN** EN 474-3.

La carga nominal de operación para un cargador equipado con horquilla de paletas se determina mediante:
SAE J1197: un 50 % de carga límite de equilibrio estático a giro pleno o límite hidráulico.
CEN EN 474-3: un 60 % de carga límite de equilibrio estático a giro pleno en terreno irregular o límite hidráulico.
CEN EN 474-3: un 80 % de carga límite de equilibrio estático a giro pleno en terreno firme y nivelado o límite hidráulico.

*SAE: Sociedad de Ingenieros de Automoción
**CEN: Comité Europeo de Normalización

ADVERTENCIA: No sobrepase la capacidad de carga de los dientes. La capacidad de un diente individual está estampada en el costado de cada uno.

Especificaciones de la horquilla

Especificaciones de la horquilla

1	Longitud de diente	mm pulg.	1.829 72,0
2	Centro de carga	mm pulg.	914 36,0
	Carga límite de equilibrio estático: recta (horquillas horizontales)	kg lb	17.059 37.597
	Carga límite de equilibrio estático articulado (horquillas horizontales)	kg lb	15.127 33.339
	Carga nominal (SAE J1197: 50 % de FTSTL)	kg lb	7.563 16.670
	Carga nominal (CEN EN 474-3 en terreno irregular: 60 % de FTSTL)	kg lb	8.317 18.330
	Carga nominal (CEN EN 474-3 en terreno firme y nivelado: 80 % de FTSTL)	kg lb	8.317 18.330
3	Longitud total máxima	mm pulg.	10.696 421,1
4	Alcance con horquillas a nivel del suelo	mm pulg.	1.538 60,6
5	*Distancia desde el suelo a la parte inferior de los dientes a la mínima altura y con la horquilla horizontal	mm pulg.	-143 -5,6
6	Alcance con los brazos y las horquillas horizontales	mm pulg.	2.030 79,9
7	Alcance con la horquilla a altura máxima	mm pulg.	946 37,2
8	Distancia desde el suelo hasta la parte superior del diente con los brazos horizontales y la horquilla horizontal	mm pulg.	2.167 85,3
9	Distancia desde el suelo hasta la parte superior del diente a altura máxima y horquilla horizontal	mm pulg.	4.657 183,3
10	Altura total de la horquilla a altura máxima de levantamiento (parte superior del portahorquillas al suelo)	mm pulg.	6.035 237,6
11	Espacio libre a altura máxima de levantamiento y descarga máxima	mm pulg.	2.789 109,8
12	Ángulo de descarga máximo desde la posición horizontal	grados	49
13	Ancho total del portahorquillas	mm pulg.	2.751 108,3
14	Altura total del portahorquillas	mm pulg.	1.581 62,3
15	Ancho del diente exterior (distancia máxima)	mm pulg.	2.671 105,1
16	Ancho del diente exterior (distancia mínima)	mm pulg.	849 33,4
	Ancho del diente (un solo diente)	mm pulg.	88,9 3,5
	Grosor del diente	mm pulg.	203,2 8,0
	Capacidad de los dientes	kg lb	14.742 32.491
	Peso en orden de trabajo	kg lb	36.364 80.146

*Los valores negativos están por debajo de la pendiente

980 IW HL

Horquilla para .palés con pasador

Dientes de 72"
473-9106

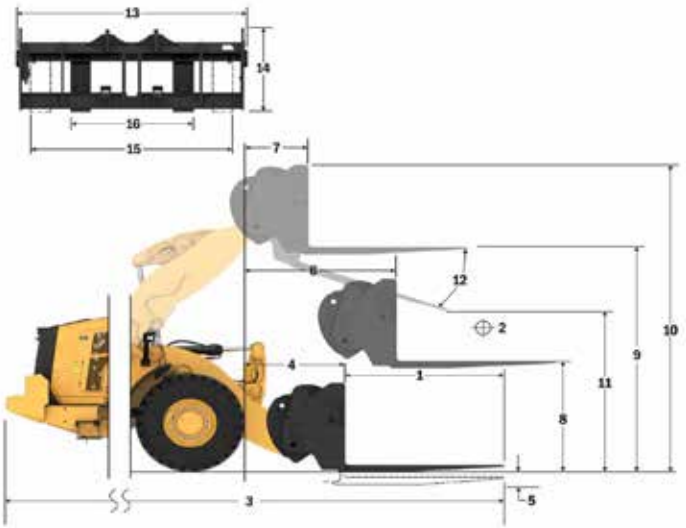

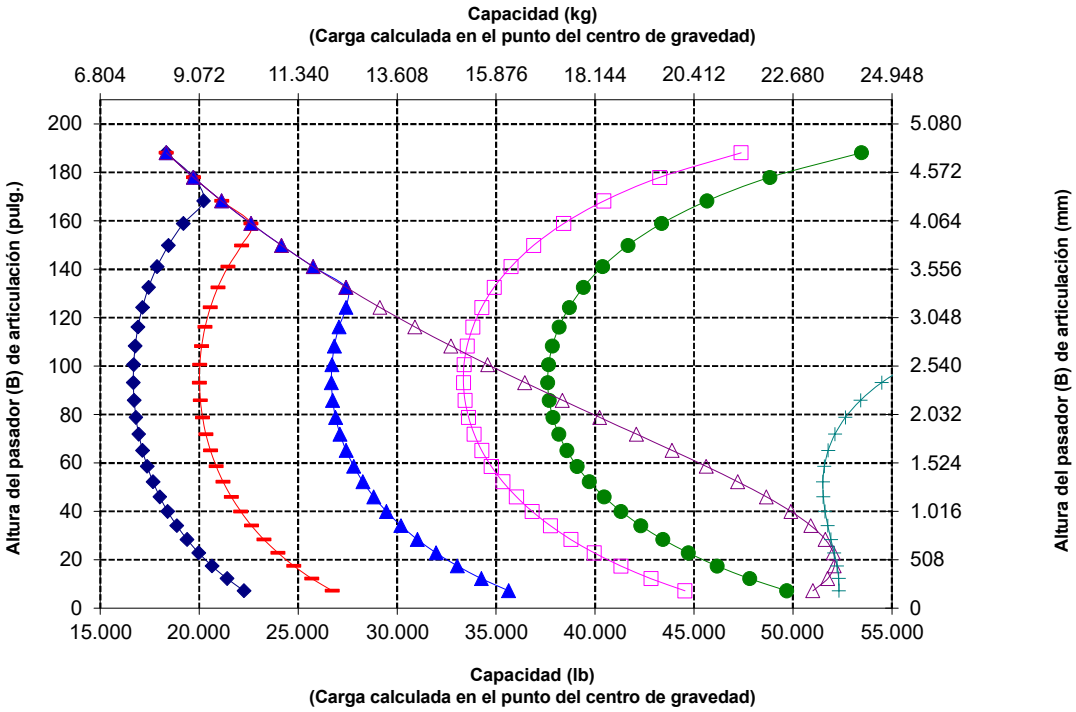

NOTA: La carga límite de equilibrio estático y el peso en orden de trabajo se basan en la siguiente configuración del cargador: neumáticos sólidos lisos Brawler, aire acondicionado, control de amortiguación, protector del tren de fuerza, tanques de fluidos llenos, tanque de combustible, refrigerante, lubricantes y operador.

Las especificaciones y clasificaciones corresponden a las siguientes normas: SAE* J1197, ISO 14397-1, CEN** EN 474-3.

La carga nominal de operación para un cargador equipado con horquilla de paletas se determina mediante: SAE J1197: un 50 % de carga límite de equilibrio estático a giro pleno o límite hidráulico.
CEN EN 474-3: un 60 % de carga límite de equilibrio estático a giro pleno en terreno irregular o límite hidráulico.
CEN EN 474-3: un 80 % de carga límite de equilibrio estático a giro pleno en terreno firme y nivelado o límite hidráulico.

*SAE: Sociedad de Ingenieros de Automoción
**CEN: Comité Europeo de Normalización

ADVERTENCIA: No sobrepase la capacidad de carga de los dientes. La capacidad de un diente individual está estampada en el costado de cada uno.

Especificaciones del Manipulador de Desperdicios y Chatarra 980 XE

Especificaciones de la horquilla

Especificaciones de la horquilla

1	Longitud de diente	mm pulg.	1.830 72,0
2	Centro de carga	mm pulg.	915 36,0
	Carga límite de equilibrio estático: recta (horquillas horizontales)	kg lb	18.732 41.286
	Carga límite de equilibrio estático articulado (horquillas horizontales)	kg lb	16.368 36.075
	Carga nominal (SAE J1197: 50 % de FTSTL)	kg lb	8.184 18.038
	Carga nominal (CEN EN 474-3 en terreno irregular: 60 % de FTSTL)	kg lb	8.327 18.352
	Carga nominal (CEN EN 474-3 en terreno firme y nivelado: 80 % de FTSTL)	kg lb	8.327 18.352
3	Longitud total máxima	mm pulg.	10.384 408,8
4	Alcance con horquillas a nivel del suelo	mm pulg.	1.225 48,2
5	*Distancia desde el suelo a la parte inferior de los dientes a la mínima altura y con la horquilla horizontal	mm pulg.	-146 -5,8
6	Alcance con los brazos y las horquillas horizontales	mm pulg.	1.839 72,4
7	Alcance con la horquilla a altura máxima	mm pulg.	913 35,9
8	Distancia desde el suelo hasta la parte superior del diente con los brazos horizontales y la horquilla horizontal	mm pulg.	2.028 79,8
9	Distancia desde el suelo hasta la parte superior del diente a altura máxima y horquilla horizontal	mm pulg.	4.297 169,2
10	Altura total de la horquilla a altura máxima de levantamiento (parte superior del portahorquillas al suelo)	mm pulg.	5.072 199,7
11	Espacio libre a altura máxima de levantamiento y descarga máxima	mm pulg.	2.681 105,5
12	Ángulo de descarga máximo desde la posición horizontal	grados	45
13	Ancho total del portahorquillas	mm pulg.	2.217 87,3
14	Altura total del portahorquillas	mm pulg.	840 33,1
15	Ancho del diente exterior (distancia máxima)	mm pulg.	2.070 81,5
16	Ancho del diente exterior (distancia mínima)	mm pulg.	470 18,5
	Ancho del diente (un solo diente)	mm pulg.	150,0 5,9
	Grosor del diente	mm pulg.	65,0 2,6
	Capacidad de los dientes	kg lb	5.246 11.562
	Peso en orden de trabajo	kg lb	35.561 78.377

*Los valores negativos están por debajo de la pendiente

980 IW STD

Horquilla para palés, FUSION

Portahorquillas de 87"	Dientes de 72"
530-1861	530-1869

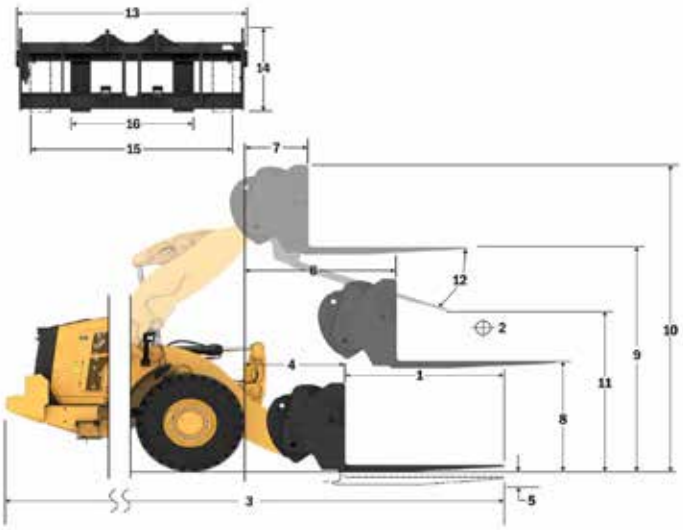

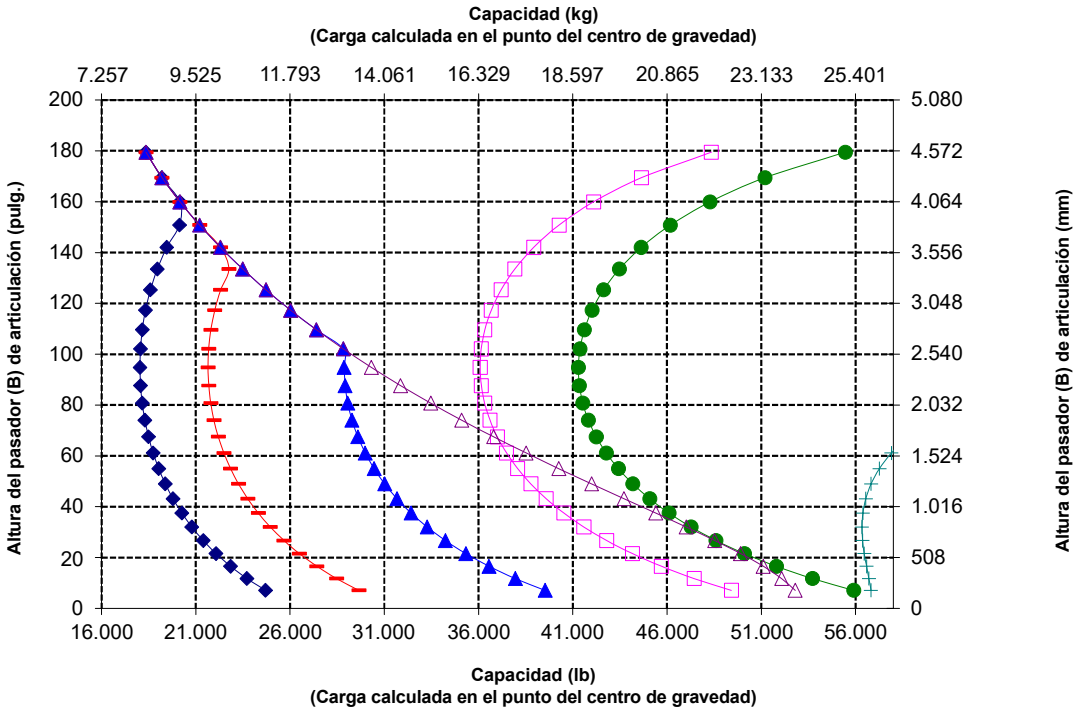

NOTA: La carga límite de equilibrio estático y el peso en orden de trabajo se basan en la siguiente configuración del cargador: neumáticos sólidos lisos Brawler, aire acondicionado, control de amortiguación, protector del tren de fuerza, tanques de fluidos llenos, tanque de combustible, refrigerante, lubricantes y operador.

Las especificaciones y clasificaciones corresponden a las siguientes normas: SAE* J1197, ISO 14397-1, CEN** EN 474-3.

La carga nominal de operación para un cargador equipado con horquilla de paletas se determina mediante:
SAE J1197: un 50 % de carga límite de equilibrio estático a giro pleno o límite hidráulico.
CEN EN 474-3: un 60 % de carga límite de equilibrio estático a giro pleno en terreno irregular o límite hidráulico.
CEN EN 474-3: un 80 % de carga límite de equilibrio estático a giro pleno en terreno firme y nivelado o límite hidráulico.

*SAE: Sociedad de Ingenieros de Automoción
**CEN: Comité Europeo de Normalización

ADVERTENCIA: No sobrepase la capacidad de carga de los dientes. La capacidad de un diente individual está estampada en el costado de cada uno.

Especificaciones de la horquilla

Especificaciones de la horquilla

1	Longitud de diente	mm pulg.	1.830 72,0
2	Centro de carga	mm pulg.	915 36,0
	Carga límite de equilibrio estático: recta (horquillas horizontales)	kg lb	17.694 38.998
	Carga límite de equilibrio estático articulado (horquillas horizontales)	kg lb	15.754 34.723
	Carga nominal (SAE J1197: 50 % de FTSTL)	kg lb	7.877 17.361
	Carga nominal (CEN EN 474-3 en terreno irregular: 60 % de FTSTL)	kg lb	7.970 17.566
	Carga nominal (CEN EN 474-3 en terreno firme y nivelado: 80 % de FTSTL)	kg lb	7.970 17.566
3	Longitud total máxima	mm pulg.	10.593 417,0
4	Alcance con horquillas a nivel del suelo	mm pulg.	1.434 56,4
5	*Distancia desde el suelo a la parte inferior de los dientes a la mínima altura y con la horquilla horizontal	mm pulg.	-145 -5,7
6	Alcance con los brazos y las horquillas horizontales	mm pulg.	2.012 79,2
7	Alcance con la horquilla a altura máxima	mm pulg.	928 36,5
8	Distancia desde el suelo hasta la parte superior del diente con los brazos horizontales y la horquilla horizontal	mm pulg.	2.028 79,8
9	Distancia desde el suelo hasta la parte superior del diente a altura máxima y horquilla horizontal	mm pulg.	4.517 177,8
10	Altura total de la horquilla a altura máxima de levantamiento (parte superior del portahorquillas al suelo)	mm pulg.	5.292 208,3
11	Espacio libre a altura máxima de levantamiento y descarga máxima	mm pulg.	2.759 108,6
12	Ángulo de descarga máximo desde la posición horizontal	grados	51
13	Ancho total del portahorquillas	mm pulg.	2.217 87,3
14	Altura total del portahorquillas	mm pulg.	840 33,1
15	Ancho del diente exterior (distancia máxima)	mm pulg.	2.070 81,5
16	Ancho del diente exterior (distancia mínima)	mm pulg.	470 18,5
	Ancho del diente (un solo diente)	mm pulg.	150,0 5,9
	Grosor del diente	mm pulg.	65,0 2,6
	Capacidad de los dientes	kg lb	5.246 11.562
	Peso en orden de trabajo	kg lb	35.699 78.680

*Los valores negativos están por debajo de la pendiente

980 IW HL

Horquilla para palés, FUSION

Portahorquillas de 87"	Dientes de 72"
530-1861	530-1869

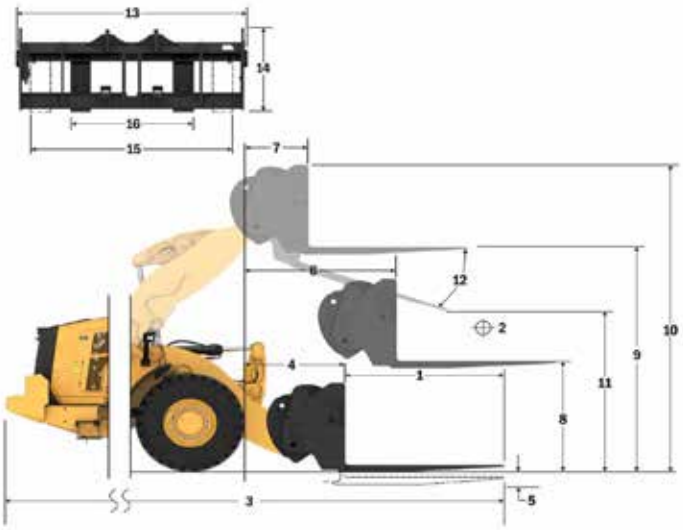

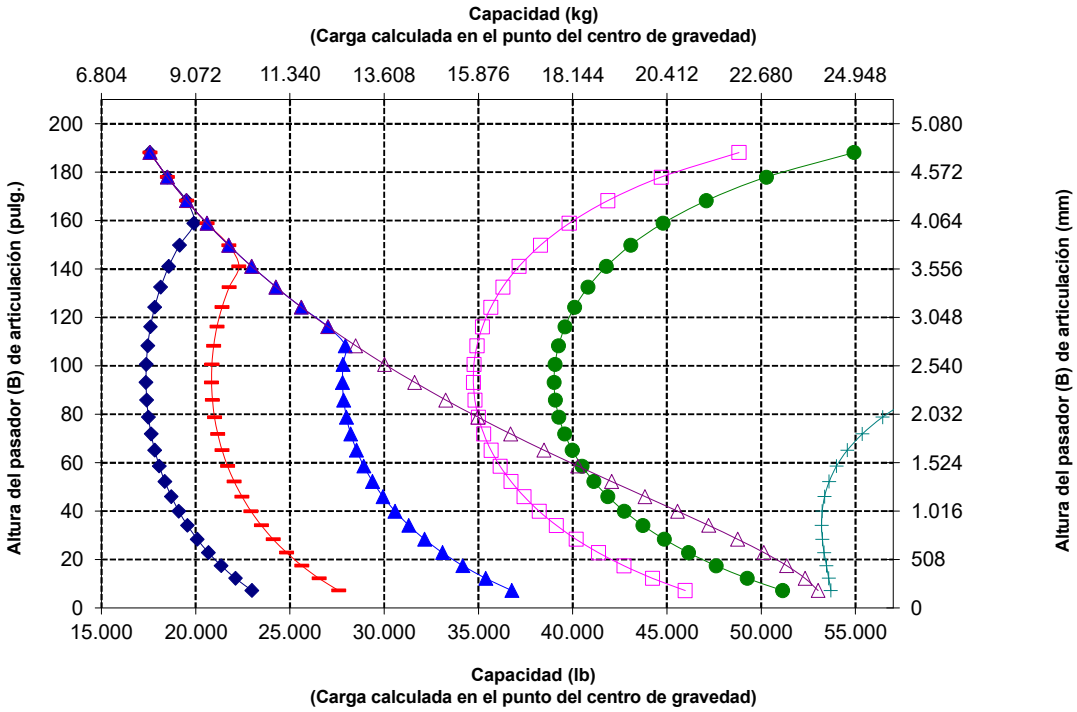

NOTA: La carga límite de equilibrio estático y el peso en orden de trabajo se basan en la siguiente configuración del cargador: neumáticos sólidos lisos Brawler, aire acondicionado, control de amortiguación, protector del tren de fuerza, tanques de fluidos llenos, tanque de combustible, refrigerante, lubricantes y operador.

Las especificaciones y clasificaciones corresponden a las siguientes normas: SAE* J1197, ISO 14397-1, CEN** EN 474-3.

La carga nominal de operación para un cargador equipado con horquilla de paletas se determina mediante:
SAE J1197: un 50 % de carga límite de equilibrio estático a giro pleno o límite hidráulico.
CEN EN 474-3: un 60 % de carga límite de equilibrio estático a giro pleno en terreno irregular o límite hidráulico.
CEN EN 474-3: un 80 % de carga límite de equilibrio estático a giro pleno en terreno firme y nivelado o límite hidráulico.

*SAE: Sociedad de Ingenieros de Automoción
**CEN: Comité Europeo de Normalización

ADVERTENCIA: No sobrepase la capacidad de carga de los dientes. La capacidad de un diente individual está estampada en el costado de cada uno.

Especificaciones del Manipulador de Desperdicios y Chatarra 980 XE

Especificaciones de la horquilla

Especificaciones de la horquilla

1	Longitud de diente	mm pulg.	1.829 72,0
2	Centro de carga	mm pulg.	914 36,0
	Carga límite de equilibrio estático: recta (horquillas horizontales)	kg lb	18.136 39.972
	Carga límite de equilibrio estático articulado (horquillas horizontales)	kg lb	15.764 34.743
	Carga nominal (SAE J1197: 50 % de FTSTL)	kg lb	7.882 17.371
	Carga nominal (CEN EN 474-3 en terreno irregular: 60 % de FTSTL)	kg lb	8.905 19.627
	Carga nominal (CEN EN 474-3 en terreno firme y nivelado: 80 % de FTSTL)	kg lb	8.905 19.627
3	Longitud total máxima	mm pulg.	10.347 407,4
4	Alcance con horquillas a nivel del suelo	mm pulg.	1.189 46,8
5	*Distancia desde el suelo a la parte inferior de los dientes a la mínima altura y con la horquilla horizontal	mm pulg.	-95 -3,7
6	Alcance con los brazos y las horquillas horizontales	mm pulg.	1.826 71,9
7	Alcance con la horquilla a altura máxima	mm pulg.	899 35,4
8	Distancia desde el suelo hasta la parte superior del diente con los brazos horizontales y la horquilla horizontal	mm pulg.	2.099 82,6
9	Distancia desde el suelo hasta la parte superior del diente a altura máxima y horquilla horizontal	mm pulg.	4.368 172,0
10	Altura total de la horquilla a altura máxima de levantamiento (parte superior del portahorquillas al suelo)	mm pulg.	5.412 213,1
11	Espacio libre a altura máxima de levantamiento y descarga máxima	mm pulg.	2.502 98,5
12	Ángulo de descarga máximo desde la posición horizontal	grados	55
13	Ancho total del portahorquillas	mm pulg.	2.821 111,1
14	Altura total del portahorquillas	mm pulg.	1.129 44,4
15	Ancho del diente exterior (distancia máxima)	mm pulg.	2.627 103,4
16	Ancho del diente exterior (distancia mínima)	mm pulg.	747 29,4
	Ancho del diente (un solo diente)	mm pulg.	250,0 9,8
	Grosor del diente	mm pulg.	85,0 3,3
	Capacidad de los dientes	kg lb	18.700 41.215
	Peso en orden de trabajo	kg lb	36.438 80.310

*Los valores negativos están por debajo de la pendiente

980 IW STD

Horquilla para palés, FUSION

Portahorquillas	Dientes
de 108"	de 72"
523-4199	523-4200

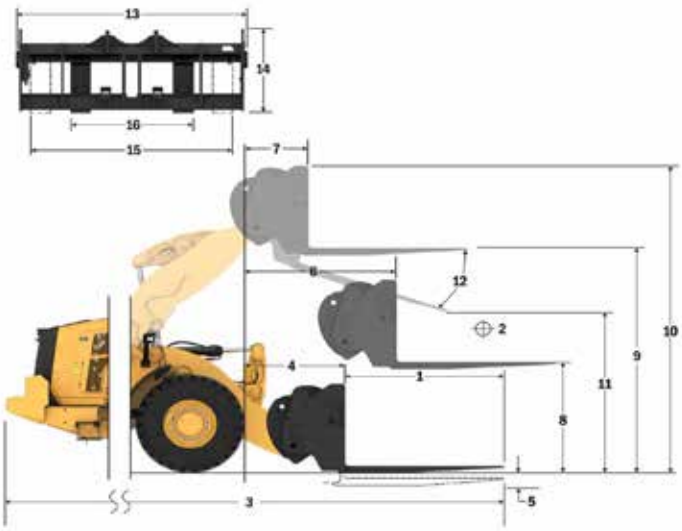

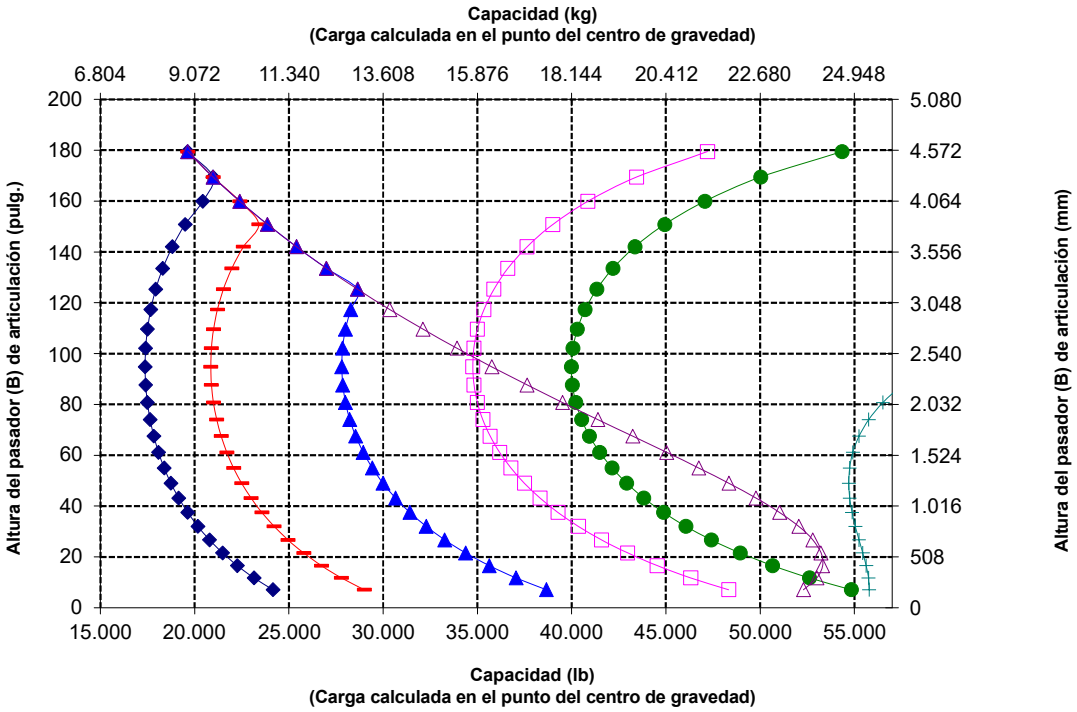

NOTA: La carga límite de equilibrio estático y el peso en orden de trabajo se basan en la siguiente configuración del cargador: neumáticos sólidos lisos Brawler, aire acondicionado, control de amortiguación, protector del tren de fuerza, tanques de fluidos llenos, tanque de combustible, refrigerante, lubricantes y operador.

Las especificaciones y clasificaciones corresponden a las siguientes normas: SAE* J1197, ISO 14397-1, CEN** EN 474-3.

La carga nominal de operación para un cargador equipado con horquilla de paletas se determina mediante:
SAE J1197: un 50 % de carga límite de equilibrio estático a giro pleno o límite hidráulico.
CEN EN 474-3: un 60 % de carga límite de equilibrio estático a giro pleno en terreno irregular o límite hidráulico.
CEN EN 474-3: un 80 % de carga límite de equilibrio estático a giro pleno en terreno firme y nivelado o límite hidráulico.

*SAE: Sociedad de Ingenieros de Automoción
**CEN: Comité Europeo de Normalización

ADVERTENCIA: No sobrepase la capacidad de carga de los dientes. La capacidad de un diente individual está estampada en el costado de cada uno.

Especificaciones de la horquilla

Especificaciones de la horquilla

1	Longitud de diente	mm pulg.	1.829 72,0
2	Centro de carga	mm pulg.	914 36,0
	Carga límite de equilibrio estático: recta (horquillas horizontales)	kg lb	17.083 37.651
	Carga límite de equilibrio estático articulado (horquillas horizontales)	kg lb	15.137 33.362
	Carga nominal (SAE J1197: 50 % de FTSTL)	kg lb	7.568 16.681
	Carga nominal (CEN EN 474-3 en terreno irregular: 60 % de FTSTL)	kg lb	8.586 18.924
	Carga nominal (CEN EN 474-3 en terreno firme y nivelado: 80 % de FTSTL)	kg lb	8.586 18.924
3	Longitud total máxima	mm pulg.	10.555 415,6
4	Alcance con horquillas a nivel del suelo	mm pulg.	1.397 55,0
5	*Distancia desde el suelo a la parte inferior de los dientes a la mínima altura y con la horquilla horizontal	mm pulg.	-91 -3,6
6	Alcance con los brazos y las horquillas horizontales	mm pulg.	1.999 78,7
7	Alcance con la horquilla a altura máxima	mm pulg.	915 36,0
8	Distancia desde el suelo hasta la parte superior del diente con los brazos horizontales y la horquilla horizontal	mm pulg.	2.101 82,7
9	Distancia desde el suelo hasta la parte superior del diente a altura máxima y horquilla horizontal	mm pulg.	4.590 180,7
10	Altura total de la horquilla a altura máxima de levantamiento (parte superior del portahorquillas al suelo)	mm pulg.	5.634 221,8
11	Espacio libre a altura máxima de levantamiento y descarga máxima	mm pulg.	2.613 102,9
12	Ángulo de descarga máximo desde la posición horizontal	grados	61
13	Ancho total del portahorquillas	mm pulg.	2.821 111,1
14	Altura total del portahorquillas	mm pulg.	1.129 44,4
15	Ancho del diente exterior (distancia máxima)	mm pulg.	2.627 103,4
16	Ancho del diente exterior (distancia mínima)	mm pulg.	747 29,4
	Ancho del diente (un solo diente)	mm pulg.	250,0 9,8
	Grosor del diente	mm pulg.	85,0 3,3
	Capacidad de los dientes	kg lb	18.700 41.215
	Peso en orden de trabajo	kg lb	36.576 80.613

*Los valores negativos están por debajo de la pendiente

980 IW HL

Horquilla para palés, FUSION

Portahorquillas de 108"	Dientes de 72"
523-4199	523-4200

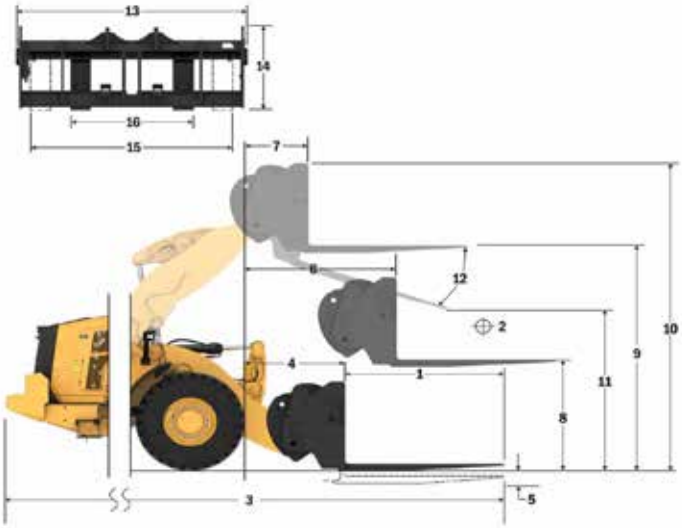

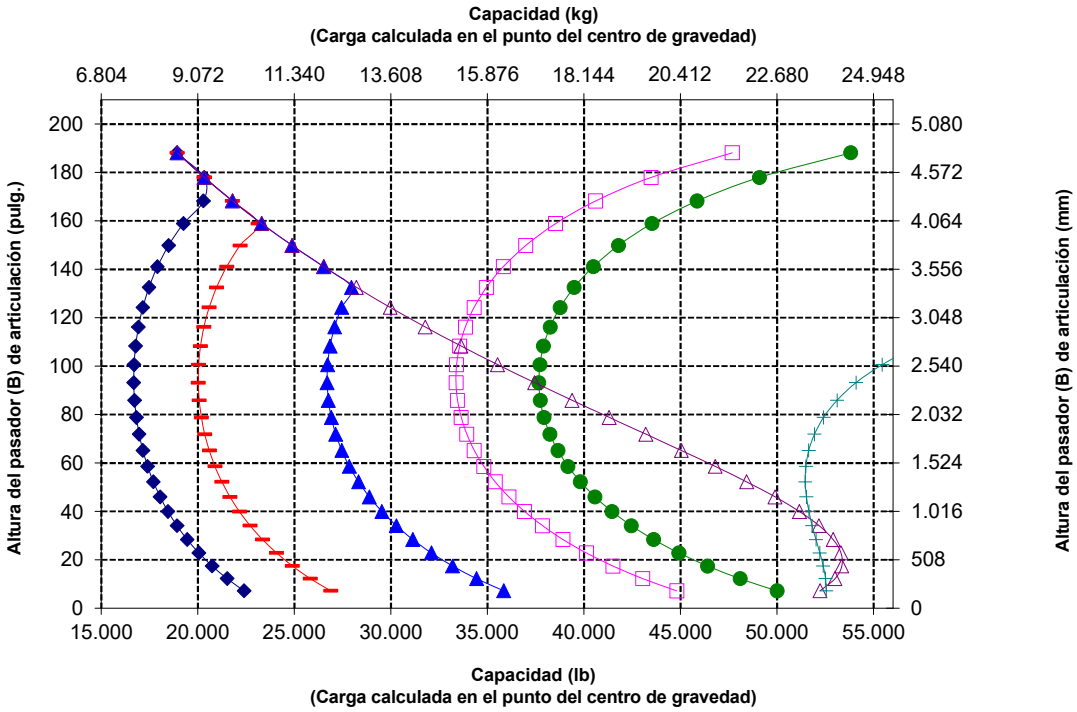

NOTA: La carga límite de equilibrio estático y el peso en orden de trabajo se basan en la siguiente configuración del cargador: neumáticos sólidos lisos Brawler, aire acondicionado, control de amortiguación, protector del tren de fuerza, tanques de fluidos llenos, tanque de combustible, refrigerante, lubricantes y operador.

Las especificaciones y clasificaciones corresponden a las siguientes normas: SAE* J1197, ISO 14397-1, CEN** EN 474-3.

La carga nominal de operación para un cargador equipado con horquilla de paletas se determina mediante:
SAE J1197: un 50 % de carga límite de equilibrio estático a giro pleno o límite hidráulico.
CEN EN 474-3: un 60 % de carga límite de equilibrio estático a giro pleno en terreno irregular o límite hidráulico.
CEN EN 474-3: un 80 % de carga límite de equilibrio estático a giro pleno en terreno firme y nivelado o límite hidráulico.

*SAE: Sociedad de Ingenieros de Automoción
**CEN: Comité Europeo de Normalización

ADVERTENCIA: No sobrepase la capacidad de carga de los dientes. La capacidad de un diente individual está estampada en el costado de cada uno.

Especificaciones del Manipulador de Desperdicios y Chatarra 980 XE

Especificaciones de la horquilla

Especificaciones de la horquilla

1	Longitud de diente	mm pulg.	2.134 84,0
2	Centro de carga	mm pulg.	1.067 42,0
	Carga límite de equilibrio estático: recta (horquillas horizontales)	kg lb	17.316 38.165
	Carga límite de equilibrio estático articulado (horquillas horizontales)	kg lb	15.038 33.144
	Carga nominal (SAE J1197: 50 % de FTSTL)	kg lb	7.519 16.572
	Carga nominal (CEN EN 474-3 en terreno irregular: 60 % de FTSTL)	kg lb	7.914 17.442
	Carga nominal (CEN EN 474-3 en terreno firme y nivelado: 80 % de FTSTL)	kg lb	7.914 17.442
3	Longitud total máxima	mm pulg.	10.655 419,5
4	Alcance con horquillas a nivel del suelo	mm pulg.	1.193 47,0
5	*Distancia desde el suelo a la parte inferior de los dientes a la mínima altura y con la horquilla horizontal	mm pulg.	-95 -3,7
6	Alcance con los brazos y las horquillas horizontales	mm pulg.	1.826 71,9
7	Alcance con la horquilla a altura máxima	mm pulg.	899 35,4
8	Distancia desde el suelo hasta la parte superior del diente con los brazos horizontales y la horquilla horizontal	mm pulg.	2.104 82,8
9	Distancia desde el suelo hasta la parte superior del diente a altura máxima y horquilla horizontal	mm pulg.	4.373 172,2
10	Altura total de la horquilla a altura máxima de levantamiento (parte superior del portahorquillas al suelo)	mm pulg.	5.412 213,1
11	Espacio libre a altura máxima de levantamiento y descarga máxima	mm pulg.	2.251 88,6
12	Ángulo de descarga máximo desde la posición horizontal	grados	55
13	Ancho total del portahorquillas	mm pulg.	2.821 111,1
14	Altura total del portahorquillas	mm pulg.	1.129 44,4
15	Ancho del diente exterior (distancia máxima)	mm pulg.	2.627 103,4
16	Ancho del diente exterior (distancia mínima)	mm pulg.	747 29,4
	Ancho del diente (un solo diente)	mm pulg.	250,0 9,8
	Grosor del diente	mm pulg.	90,0 3,5
	Capacidad de los dientes	kg lb	17.729 39.075
	Peso en orden de trabajo	kg lb	36.540 80.535

*Los valores negativos están por debajo de la pendiente

980 IW STD

Horquilla para palés, FUSION

Portahorquillas de 108"	Dientes de 84"
523-4199	523-4201

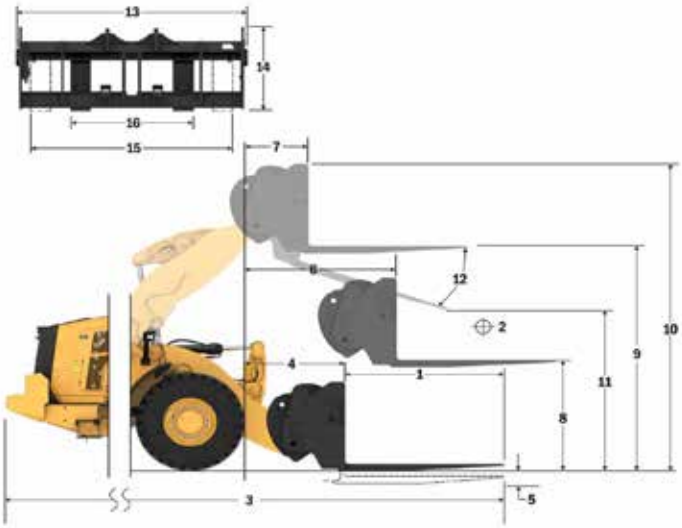

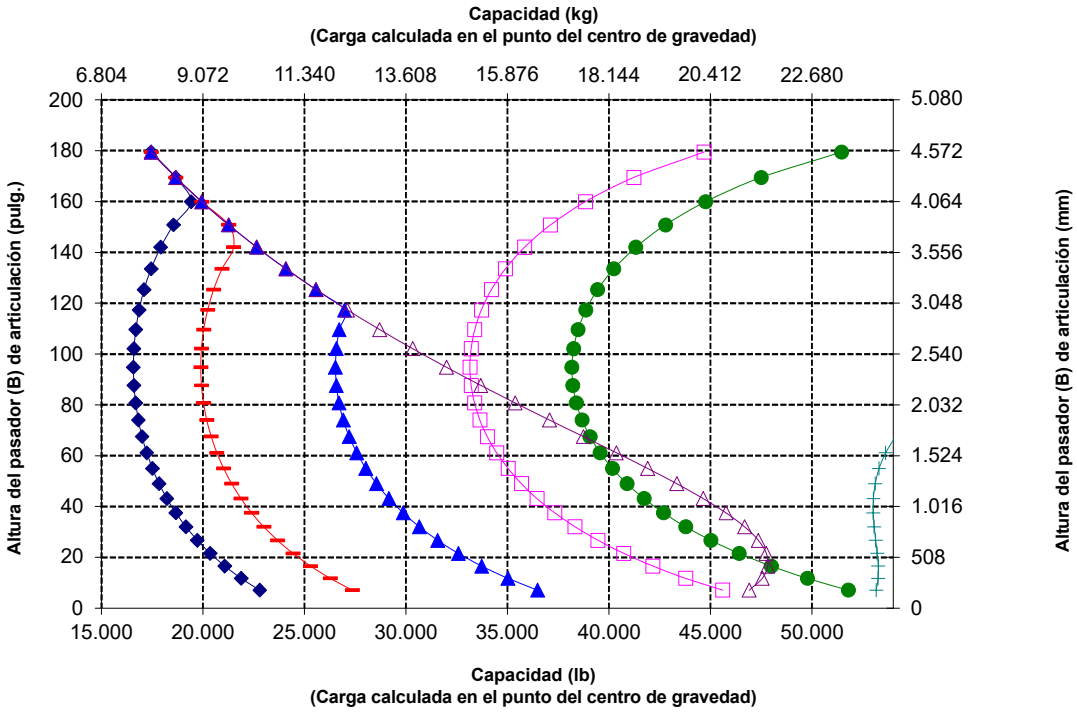

NOTA: La carga límite de equilibrio estático y el peso en orden de trabajo se basan en la siguiente configuración del cargador: neumáticos sólidos lisos Brawler, aire acondicionado, control de amortiguación, protector del tren de fuerza, tanques de fluidos llenos, tanque de combustible, refrigerante, lubricantes y operador.

Las especificaciones y clasificaciones corresponden a las siguientes normas: SAE* J1197, ISO 14397-1, CEN** EN 474-3.

La carga nominal de operación para un cargador equipado con horquilla de paletas se determina mediante:
SAE J1197: un 50 % de carga límite de equilibrio estático a giro pleno o límite hidráulico.
CEN EN 474-3: un 60 % de carga límite de equilibrio estático a giro pleno en terreno irregular o límite hidráulico.
CEN EN 474-3: un 80 % de carga límite de equilibrio estático a giro pleno en terreno firme y nivelado o límite hidráulico.

*SAE: Sociedad de Ingenieros de Automoción
**CEN: Comité Europeo de Normalización

ADVERTENCIA: No sobrepase la capacidad de carga de los dientes. La capacidad de un diente individual está estampada en el costado de cada uno.

Especificaciones de la horquilla

Especificaciones de la horquilla

1	Longitud de diente	mm pulg.	2.134 84,0
2	Centro de carga	mm pulg.	1.067 42,0
	Carga límite de equilibrio estático: recta (horquillas horizontales)	kg lb	16.333 35.997
	Carga límite de equilibrio estático articulado (horquillas horizontales)	kg lb	14.461 31.871
	Carga nominal (SAE J1197: 50 % de FTSTL)	kg lb	7.230 15.936
	Carga nominal (CEN EN 474-3 en terreno irregular: 60 % de FTSTL)	kg lb	7.633 16.824
	Carga nominal (CEN EN 474-3 en terreno firme y nivelado: 80 % de FTSTL)	kg lb	7.633 16.824
3	Longitud total máxima	mm pulg.	10.863 427,7
4	Alcance con horquillas a nivel del suelo	mm pulg.	1.401 55,2
5	*Distancia desde el suelo a la parte inferior de los dientes a la mínima altura y con la horquilla horizontal	mm pulg.	-91 -3,6
6	Alcance con los brazos y las horquillas horizontales	mm pulg.	1.999 78,7
7	Alcance con la horquilla a altura máxima	mm pulg.	915 36,0
8	Distancia desde el suelo hasta la parte superior del diente con los brazos horizontales y la horquilla horizontal	mm pulg.	2.106 82,9
9	Distancia desde el suelo hasta la parte superior del diente a altura máxima y horquilla horizontal	mm pulg.	4.595 180,9
10	Altura total de la horquilla a altura máxima de levantamiento (parte superior del portahorquillas al suelo)	mm pulg.	5.634 221,8
11	Espacio libre a altura máxima de levantamiento y descarga máxima	mm pulg.	2.346 92,4
12	Ángulo de descarga máximo desde la posición horizontal	grados	61
13	Ancho total del portahorquillas	mm pulg.	2.821 111,1
14	Altura total del portahorquillas	mm pulg.	1.129 44,4
15	Ancho del diente exterior (distancia máxima)	mm pulg.	2.627 103,4
16	Ancho del diente exterior (distancia mínima)	mm pulg.	747 29,4
	Ancho del diente (un solo diente)	mm pulg.	250,0 9,8
	Grosor del diente	mm pulg.	90,0 3,5
	Capacidad de los dientes	kg lb	17.729 39.075
	Peso en orden de trabajo	kg lb	36.678 80.838

*Los valores negativos están por debajo de la pendiente

980 IW HL

Horquilla para palés, FUSION

Portahorquillas de 108"	Dientes de 84"
523-4199	523-4201

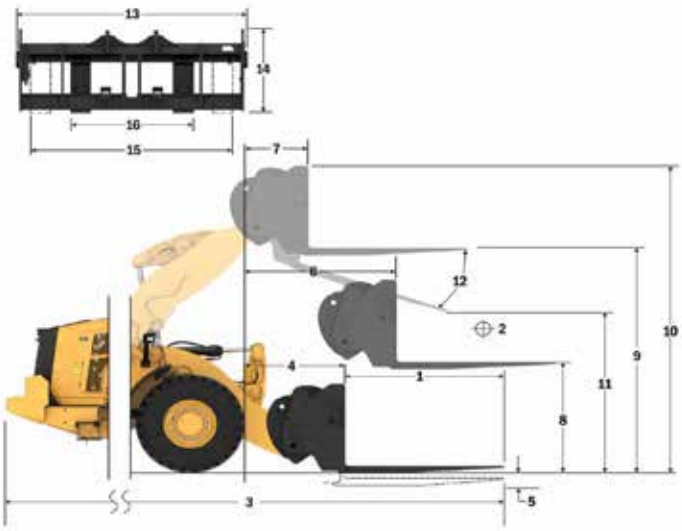

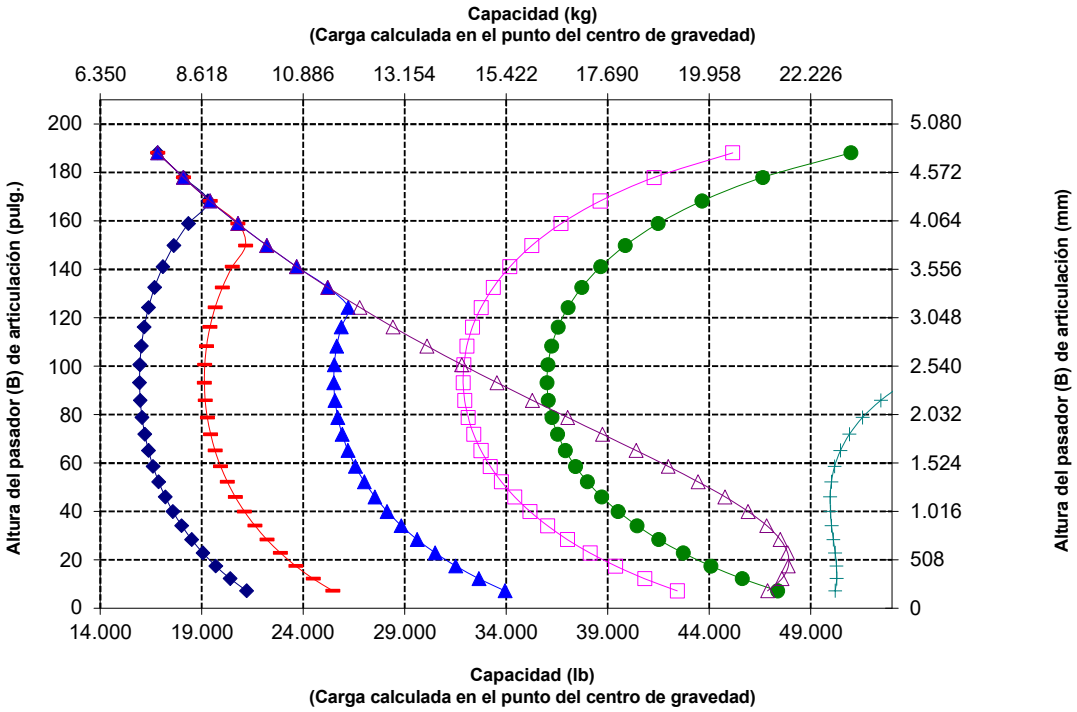

Carga útil (SAE J1197)
Carga útil (CEN EN 474-3: terreno irregular)
Carga útil (CEN EN 474-3: terreno firme y nivelado)
Carga límite de equilibrio estático: articulado
Carga límite de equilibrio estático: recto
Capacidad de inclinación hidráulica
Capacidad de levantamiento hidráulico

NOTA: La carga límite de equilibrio estático y el peso en orden de trabajo se basan en la siguiente configuración del cargador: neumáticos sólidos lisos Brawler, aire acondicionado, control de amortiguación, protector del tren de fuerza, tanques de fluidos llenos, tanque de combustible, refrigerante, lubricantes y operador.

Las especificaciones y clasificaciones corresponden a las siguientes normas: SAE* J1197, ISO 14397-1, CEN** EN 474-3.

La carga nominal de operación para un cargador equipado con horquilla de paletas se determina mediante:
SAE J1197: un 50 % de carga límite de equilibrio estático a giro pleno o límite hidráulico.
CEN EN 474-3: un 60 % de carga límite de equilibrio estático a giro pleno en terreno irregular o límite hidráulico.
CEN EN 474-3: un 80 % de carga límite de equilibrio estático a giro pleno en terreno firme y nivelado o límite hidráulico.

*SAE: Sociedad de Ingenieros de Automoción
**CEN: Comité Europeo de Normalización

ADVERTENCIA: No sobrepase la capacidad de carga de los dientes. La capacidad de un diente individual está estampada en el costado de cada uno.

Especificaciones del Manipulador de Desperdicios y Chatarra 980 XE

Especificaciones de la horquilla

Especificaciones de la horquilla

1	Longitud de diente	mm pulg.	2.438 96,0
2	Centro de carga	mm pulg.	1.219 48,0
	Carga límite de equilibrio estático: recta (horquillas horizontales)	kg lb	16.496 36.358
	Carga límite de equilibrio estático articulado (horquillas horizontales)	kg lb	14.307 31.532
	Carga nominal (SAE J1197: 50 % de FTSTL)	kg lb	7.041 15.518
	Carga nominal (CEN EN 474-3 en terreno irregular: 60 % de FTSTL)	kg lb	7.041 15.518
	Carga nominal (CEN EN 474-3 en terreno firme y nivelado: 80 % de FTSTL)	kg lb	7.041 15.518
3	Longitud total máxima	mm pulg.	10.964 431,7
4	Alcance con horquillas a nivel del suelo	mm pulg.	1.197 47,1
5	*Distancia desde el suelo a la parte inferior de los dientes a la mínima altura y con la horquilla horizontal	mm pulg.	-93 -3,7
6	Alcance con los brazos y las horquillas horizontales	mm pulg.	1.831 72,1
7	Alcance con la horquilla a altura máxima	mm pulg.	904 35,6
8	Distancia desde el suelo hasta la parte superior del diente con los brazos horizontales y la horquilla horizontal	mm pulg.	2.106 82,9
9	Distancia desde el suelo hasta la parte superior del diente a altura máxima y horquilla horizontal	mm pulg.	4.375 172,2
10	Altura total de la horquilla a altura máxima de levantamiento (parte superior del portahorquillas al suelo)	mm pulg.	5.412 213,1
11	Espacio libre a altura máxima de levantamiento y descarga máxima	mm pulg.	1.998 78,6
12	Ángulo de descarga máximo desde la posición horizontal	grados	55
13	Ancho total del portahorquillas	mm pulg.	2.821 111,1
14	Altura total del portahorquillas	mm pulg.	1.127 44,4
15	Ancho del diente exterior (distancia máxima)	mm pulg.	2.629 103,5
16	Ancho del diente exterior (distancia mínima)	mm pulg.	747 29,4
	Ancho del diente (un solo diente)	mm pulg.	250,0 9,8
	Grosor del diente	mm pulg.	90,0 3,5
	Capacidad de los dientes	kg lb	15.750 34.713
	Peso en orden de trabajo	kg lb	36.691 80.868

*Los valores negativos están por debajo de la pendiente

980 IW STD

Horquilla para palés, FUSION

Portahorquillas de 108"	Dientes de 96"
523-4199	523-4202

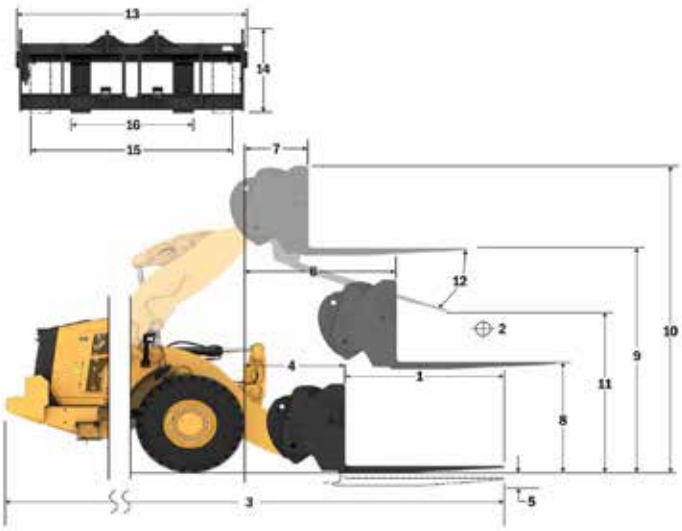

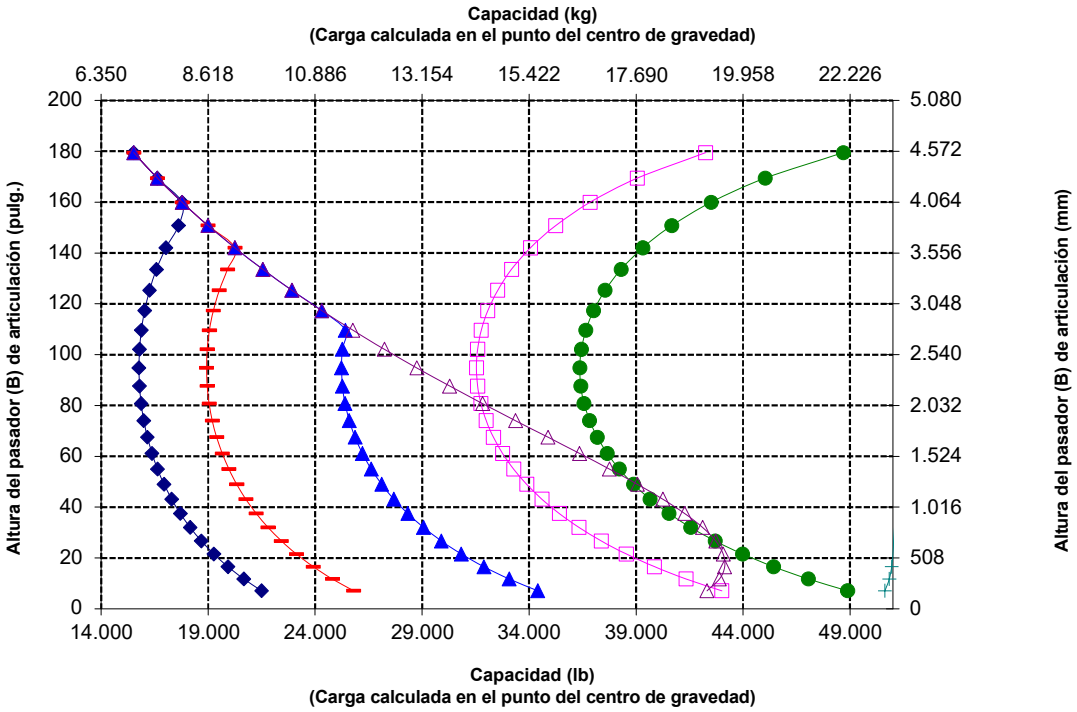

Carga útil (SAE J1197)
Carga útil (CEN EN 474-3: terreno irregular)
Carga útil (CEN EN 474-3: terreno firme y nivelado)
Carga límite de equilibrio estático: articulado
Carga límite de equilibrio estático: recto
Capacidad de inclinación hidráulica
Capacidad de levantamiento hidráulico

NOTA: La carga límite de equilibrio estático y el peso en orden de trabajo se basan en la siguiente configuración del cargador: neumáticos sólidos lisos Brawler, aire acondicionado, control de amortiguación, protector del tren de fuerza, tanques de fluidos llenos, tanque de combustible, refrigerante, lubricantes y operador.

Las especificaciones y clasificaciones corresponden a las siguientes normas: SAE* J1197, ISO 14397-1, CEN** EN 474-3.

La carga nominal de operación para un cargador equipado con horquilla de paletas se determina mediante:
SAE J1197: un 50 % de carga límite de equilibrio estático a giro pleno o límite hidráulico.
CEN EN 474-3: un 60 % de carga límite de equilibrio estático a giro pleno en terreno irregular o límite hidráulico.
CEN EN 474-3: un 80 % de carga límite de equilibrio estático a giro pleno en terreno firme y nivelado o límite hidráulico.

*SAE: Sociedad de Ingenieros de Automoción
**CEN: Comité Europeo de Normalización

ADVERTENCIA: No sobrepase la capacidad de carga de los dientes. La capacidad de un diente individual está estampada en el costado de cada uno.

Especificaciones de la horquilla

Especificaciones de la horquilla

1	Longitud de diente	mm pulg.	2.438 96,0
2	Centro de carga	mm pulg.	1.219 48,0
	Carga límite de equilibrio estático: recta (horquillas horizontales)	kg lb	15.576 34.328
	Carga límite de equilibrio estático articulado (horquillas horizontales)	kg lb	13.773 30.356
	Carga nominal (SAE J1197: 50 % de FTSTL)	kg lb	6.791 14.967
	Carga nominal (CEN EN 474-3 en terreno irregular: 60 % de FTSTL)	kg lb	6.791 14.967
	Carga nominal (CEN EN 474-3 en terreno firme y nivelado: 80 % de FTSTL)	kg lb	6.791 14.967
3	Longitud total máxima	mm pulg.	11.172 439,8
4	Alcance con horquillas a nivel del suelo	mm pulg.	1.405 55,3
5	*Distancia desde el suelo a la parte inferior de los dientes a la mínima altura y con la horquilla horizontal	mm pulg.	-89 -3,5
6	Alcance con los brazos y las horquillas horizontales	mm pulg.	2.004 78,9
7	Alcance con la horquilla a altura máxima	mm pulg.	920 36,2
8	Distancia desde el suelo hasta la parte superior del diente con los brazos horizontales y la horquilla horizontal	mm pulg.	2.108 83,0
9	Distancia desde el suelo hasta la parte superior del diente a altura máxima y horquilla horizontal	mm pulg.	4.597 181,0
10	Altura total de la horquilla a altura máxima de levantamiento (parte superior del portahorquillas al suelo)	mm pulg.	5.634 221,8
11	Espacio libre a altura máxima de levantamiento y descarga máxima	mm pulg.	2.076 81,7
12	Ángulo de descarga máximo desde la posición horizontal	grados	61
13	Ancho total del portahorquillas	mm pulg.	2.821 111,1
14	Altura total del portahorquillas	mm pulg.	1.127 44,4
15	Ancho del diente exterior (distancia máxima)	mm pulg.	2.629 103,5
16	Ancho del diente exterior (distancia mínima)	mm pulg.	747 29,4
	Ancho del diente (un solo diente)	mm pulg.	250,0 9,8
	Grosor del diente	mm pulg.	90,0 3,5
	Capacidad de los dientes	kg lb	15.750 34.713
	Peso en orden de trabajo	kg lb	36.829 81.171

*Los valores negativos están por debajo de la pendiente

980 IW HL

Horquilla para palés, FUSION

Portahorquillas de 108"	Dientes de 96"
523-4199	523-4202

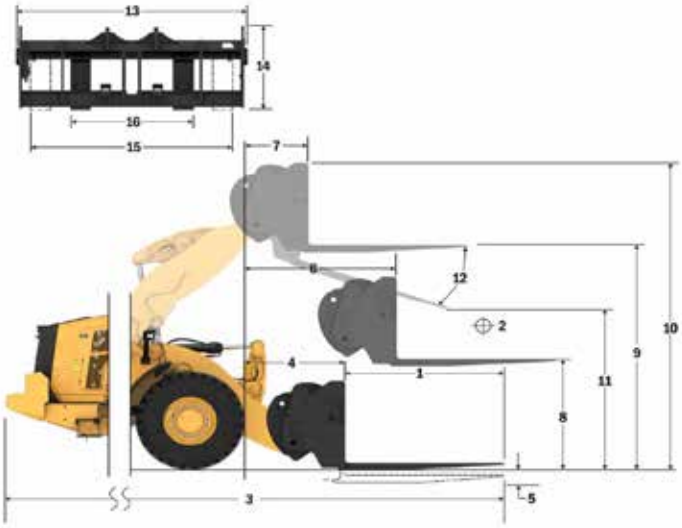

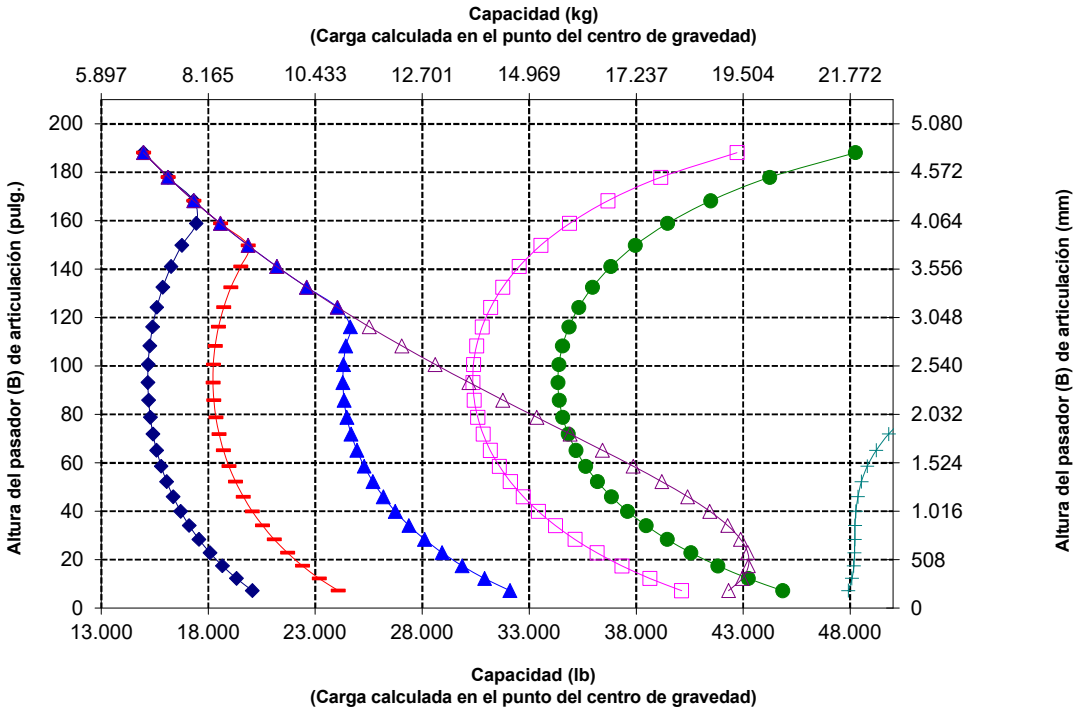

NOTA: La carga límite de equilibrio estático y el peso en orden de trabajo se basan en la siguiente configuración del cargador: neumáticos sólidos lisos Brawler, aire acondicionado, control de amortiguación, protector del tren de fuerza, tanques de fluidos llenos, tanque de combustible, refrigerante, lubricantes y operador.

Las especificaciones y clasificaciones corresponden a las siguientes normas: SAE* J1197, ISO 14397-1, CEN** EN 474-3.

La carga nominal de operación para un cargador equipado con horquilla de paletas se determina mediante:
SAE J1197: un 50 % de carga límite de equilibrio estático a giro pleno o límite hidráulico.
CEN EN 474-3: un 60 % de carga límite de equilibrio estático a giro pleno en terreno irregular o límite hidráulico.
CEN EN 474-3: un 80 % de carga límite de equilibrio estático a giro pleno en terreno firme y nivelado o límite hidráulico.

*SAE: Sociedad de Ingenieros de Automoción
**CEN: Comité Europeo de Normalización

ADVERTENCIA: No sobrepase la capacidad de carga de los dientes. La capacidad de un diente individual está estampada en el costado de cada uno.

980 XE

Máquina Forestal

Las aplicaciones de aserraderos exigen el rendimiento, la productividad y la seguridad adicionales que los cargadores de ruedas forestales Cat proporcionan.

Eficiencia del combustible superior

- Hasta un 35 % más de eficiencia del combustible en comparación con el modelo Cat anterior.
- La profunda integración del sistema de transmisión continuamente variable, el motor, los sistemas hidráulicos y los sistemas de enfriamiento Cat da como resultado un rendimiento y una eficiencia del combustible significativamente mayores.
- Eliminar el convertidor de par permite controlar las rpm del motor y la velocidad de la máquina por separado, lo que resulta en excavaciones eficientes, un control preciso y una operación sencilla.
- Una velocidad más baja del motor nominal reduce el desgaste de los componentes y el ruido operativo.
- El motor con densidad de potencia consume menos combustible, ya que suministra energía y par cuando es necesario.

Logre una mayor productividad

- El paquete forestal incluye un contrapeso adicional, un bastidor trasero más pesado, cilindros de inclinación más grandes y eslabones de inclinación más cortos para aumentar la capacidad de la máquina con respecto al modelo básico.
- Para las aplicaciones con gran volumen de residuos, el ventilador de paso variable optativo y los enfriadores de manipulación de residuos de gran volumen minimizan el potencial de sobrecalentamiento y reducen la necesidad de tiempo de inactividad para la limpieza del radiador.
- Sistema hidráulico auxiliar optativo de la tercera válvula disponible para herramientas que requieren función adicional.
- La transmisión continua variable proporciona uniformidad, aceleración rápida y velocidad en pendientes.
- Maniobrar la máquina en pendientes es fácil gracias a la retención de la velocidad y la protección contra inclinación hacia atrás.
- La transmisión continua variable integrada proporciona potencia máxima y constante a velocidades óptimas.
- La velocidad nominal más baja del motor reduce el desgaste de los componentes y el ruido de la operación.
- El motor con densidad de potencia consume menos combustible, ya que suministra energía y par cuando es necesario.

Fiabilidad demostrada

- El Motor Cat C13 ofrece una alta densidad de potencia con una combinación de sistemas electrónicos, de combustible y de aire de eficacia probada.
- El minucioso diseño de componentes y los procesos de validación de la máquina proporcionan una fiabilidad y tiempo de disponibilidad inigualables.

Durabilidad

- Los ejes de servicio pesado se han diseñado para enfrentarse a aplicaciones extremas.
- El sistema de filtración hidráulico de flujo completo con filtración de ciclo tipo riñón adicional mejora la fiabilidad del sistema hidráulico y extiende la vida útil de los componentes.

Características de seguridad

- La cámara de visión trasera mejora la visibilidad detrás de la máquina. Así podrá trabajar de forma segura y con confianza.
- El sistema de varias vistas (360˚) optativo ayuda al operador a supervisar los alrededores de la máquina en todo momento.
- La tecnología de radar Cat Detect optativa mejora la percepción al monitorizar el entorno de trabajo y alerta a los operadores de posibles peligros.
- Acceso a la cabina con una puerta amplia, apertura remota de puertas opcional y escalones similares a una escalera que proporcionan una estabilidad sólida.
- El parabrisas que se extiende del piso al techo, los grandes espejos con espejos integrados dirigidos a puntos y una cámara de visión trasera proporcionan una visibilidad panorámica líder en la industria.
- La luz de acceso y el sistema de luz de servicio debajo del capó optativos ofrecen un acceso iluminado a la máquina y a los controles diarios incluso en entornos oscuros.

Tiempo y costos de mantenimiento reducidos

- La ampliación de los intervalos de cambio del filtro y los fluidos reduce los costos de mantenimiento hasta en un 25 %.
- Remote Troubleshoot conecta la máquina con el departamento de servicio del distribuidor para que los problemas puedan diagnosticarse rápidamente y usted pueda volver al trabajo.
- Remote Flash se adapta a su horario de trabajo para garantizar que el software de la máquina esté actualizado a fin de proporcionar un rendimiento óptimo.
- La aplicación Cat App ayuda a gestionar la ubicación, las horas de trabajo y los programas de mantenimiento de la flota. Además, proporciona alertas sobre las tareas de mantenimiento necesarias y le permite solicitar servicio a su distribuidor Cat local.
- La lubricación automática integrada prolonga la vida útil de los componentes y de la máquina.
- El capó inclinable de una sola pieza permite acceder al compartimiento del motor de forma rápida y sencilla.

Trabaje cómodamente en la nueva cabina

- Asiento y suspensión de última generación con ajustes sencillos para una mayor comodidad del operador. Se ofrece en tres niveles de corte y puede equiparse con un arnés de cuatro puntos.
- El nuevo panel y las pantallas táctiles de alta resolución que incluye la cabina son intuitivos y fáciles de utilizar.
- La insonorización, los sellos y los soportes viscosos de la cabina reducen el ruido y las vibraciones a fin de ofrecer un entorno de trabajo más silencioso.

Características de la Máquina Forestal 980 XE XE

1. Cilindros de inclinación más grandes y eslabones de inclinación optimizados para un mayor control de la carga en aplicaciones de horquillas.
2. El bastidor trasero más pesado y el contrapeso ofrecen cargas límite de equilibrio más altas en aplicaciones de aserraderos.
3. Protector de ventana optativo de resistencia ante los impactos para el vidrio.
4. El sistema hidráulico optativo de 3.ª función proporciona un control hidráulico auxiliar para las herramientas como las horquillas de aserradero o maderera.
5. Gran variedad de herramientas para aserraderos.

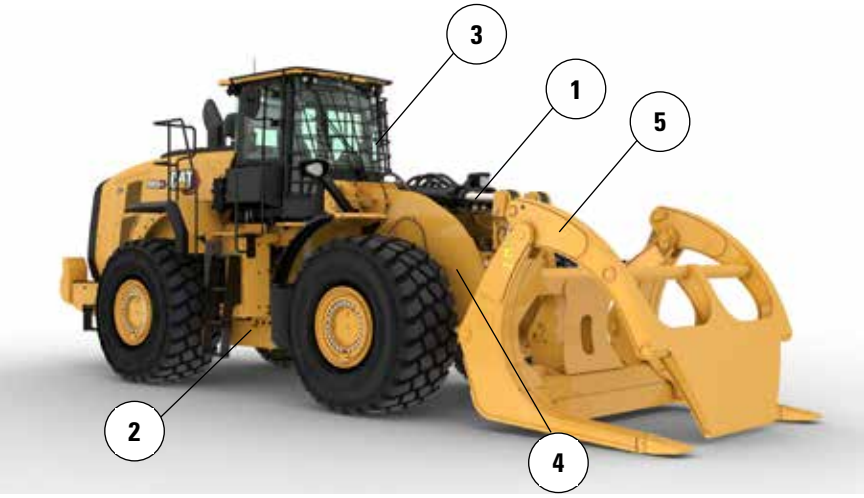

6. Un ventilador de paso variable optativo para mantener la parrilla trasera y los núcleos de enfriamiento limpios en aplicaciones de residuos de gran volumen.
7. Los núcleos de enfriamiento con espacio de aletas ancho/mantenimiento de residuos de gran volumen optativos tienen menor tendencia a la obstrucción.
8. Enfriador de aceite del eje optativo que proporciona menores temperaturas de aceite del eje en aplicaciones con uso intensivo del freno.
9. Antefiltros optativos de cabina y motor para usar en aplicaciones de residuos de gran volumen.

Opciones de neumáticos

Marca de neumáticos	Bridgestone	Michelin	Bridgestone	Michelin	Maxam	Maxam
Tamaño del neumático	**29.5R25**	**29.5R25**	**29.5R25**	**29.5R25**	**29.5R25**	**29.5R25**
Tipo de rodadura	**L–4**	**L–4**	**L–3**	**L–3**	**L–3**	**L–4**
Patrón de rodadura	**VSNT**	**XLDD1**	**VJT**	**XHA2**	**MS302**	**MS405DX**
Ancho sobre los neumáticos: máximo (vacío)*	3.240 mm 10' 8"	3.258 mm 10' 9"	3.263 mm 10' 9"	3.270 mm 10' 9"	3.270 mm 10' 9"	3.256 mm 10' 9"
Ancho sobre los neumáticos: máximo (cargado)*	3.260 mm 10' 9"	3.302 mm 10' 10"	3.289 mm 10' 10"	3.296 mm 10' 10"	3.290 mm 10' 10"	3.282 mm 10' 10"
Cambio en las dimensiones verticales (promedio de la parte delantera y trasera)		–7 mm –0,3"	–23 mm –0,9"	–40 mm –1,6"	–19 mm –0,8"	–33 mm –1,3"
Cambio del alcance horizontal		–1 mm 0"	20 mm 0,8"	23 mm 0,9"	6 mm 0,2"	19 mm 0,7"
Cambio en el círculo de espacio libre hasta el exterior de los neumáticos		42 mm 1,7"	29 mm 1,1"	36 mm 1,4"	30 mm 1,2"	22 mm 0,9"
Cambio en el círculo de espacio libre hasta el interior de los neumáticos		–42 mm –1,7"	–29 mm –1,1"	–36 mm –1,4"	–30 mm –1,2"	–22 mm –0,9"
Cambio en el peso en orden de trabajo (sin lastre)		–156 kg –344 lb	–684 kg –1.508 lb	–700 kg –1.544 lb	–528 kg –1.164 lb	–388 kg –856 lb
Cambio en la carga límite de equilibrio estático: recto		–119 kg –262 lb	–520 kg –1.147 lb	–532 kg –1.174 lb	–402 kg –885 lb	–295 kg –651 lb
Cambio en la carga límite de equilibrio estático: articulado		–103 kg –228 lb	–453 kg –998 lb	–463 kg –1.022 lb	–350 kg –771 lb	–257 kg –566 lb
Ángulo de oscilación del eje trasero	±13 grados	±13 grados	±13 grados	±13 grados	±13 grados	±13 grados
Subida y bajada máxima de una rueda	549 mm 1' 10"	549 mm 1' 10"	549 mm 1' 10"	549 mm 1' 10"	549 mm 1' 10"	549 mm 1' 10"

*Ancho sobre una protuberancia e incluye el aumento del neumático.

Marca de neumáticos	Michelin	Bridgestone	Bridgestone	Maxam
Tamaño del neumático	**875/65R29**	**875/65R29**	**875/65R29**	**875/65R29**
Tipo de rodadura	**L–3**	**L–3**	**L–4**	**L–4**
Patrón de rodadura	**XHA2**	**VTS**	**VLTS**	**MS405DX**
Ancho sobre los neumáticos: máximo (vacío)*	3.373 mm 11' 1"	3.341 mm 11' 0"	3.344 mm 11' 0"	3.357 mm 11' 1"
Ancho sobre los neumáticos: máximo (cargado)*	3.384 mm 11' 2"	3.359 mm 11' 1"	3.366 mm 11' 1"	3.382 mm 11' 2"
Cambio en las dimensiones verticales (promedio de la parte delantera y trasera)	–25 mm –1"	–19 mm –0,8"	–16 mm –0,6"	–34 mm –1,3"
Cambio del alcance horizontal	18 mm 0,7"	20 mm 0,8"	19 mm 0,7"	19 mm 0,7"
Cambio en el círculo de espacio libre hasta el exterior de los neumáticos	124 mm 4,9"	99 mm 3,9"	106 mm 4,2"	122 mm 4,8"
Cambio en el círculo de espacio libre hasta el interior de los neumáticos	–124 mm –4,9"	–99 mm –3,9"	–106 mm –4,2"	–122 mm –4,8"
Cambio en el peso en orden de trabajo (sin lastre)	–40 kg –88 lb	240 kg 529 lb	316 kg 697 lb	308 kg 679 lb
Cambio en la carga límite de equilibrio estático: recto	–30 kg –67 lb	183 kg 402 lb	240 kg 530 lb	234 kg 516 lb
Cambio en la carga límite de equilibrio estático: articulado	–26 kg –58 lb	159 kg 350 lb	209 kg 461 lb	204 kg 450 lb
Ángulo de oscilación del eje trasero	±8 grados	±8 grados	±8 grados	±8 grados
Subida y bajada máxima de una rueda	340 mm 1' 1"	340 mm 1' 1"	340 mm 1' 1"	340 mm 1' 1"

*Ancho sobre una protuberancia e incluye el aumento del neumático.

Especificaciones de la horquilla

Especificaciones de la horquilla

1	Longitud de diente	mm pulg.	2.438 96,0
2	Centro de carga	mm pulg.	1.219 48,0
	Carga límite de equilibrio estático: recta (horquillas horizontales)	kg lb	15.352 33.835
	Carga límite de equilibrio estático articulado (horquillas horizontales)	kg lb	13.533 29.826
	Carga nominal (SAE J1197: 50 % de FTSTL)	kg lb	6.766 14.913
	Carga nominal (CEN EN 474-3 en terreno irregular: 60 % de FTSTL)	kg lb	8.120 17.896
	Carga nominal (CEN EN 474-3 en terreno firme y nivelado: 80 % de FTSTL)	kg lb	10.826 23.861
3	Longitud total máxima	mm pulg.	11.174 439,9
4	Alcance con horquillas a nivel del suelo	mm pulg.	1.318 51,9
5	*Distancia desde el suelo a la parte inferior de los dientes a la mínima altura y con la horquilla horizontal	mm pulg.	-143 -5,6
6	Alcance con los brazos y las horquillas horizontales	mm pulg.	1.840 72,4
7	Alcance con la horquilla a altura máxima	mm pulg.	913 35,9
8	Distancia desde el suelo hasta la parte superior del diente con los brazos horizontales y la horquilla horizontal	mm pulg.	2.169 85,4
9	Distancia desde el suelo hasta la parte superior del diente a altura máxima y horquilla horizontal	mm pulg.	4.438 174,7
10	Altura total de la horquilla a altura máxima de levantamiento (parte superior del portahorquillas al suelo)	mm pulg.	5.810 228,7
11	Espacio libre a altura máxima de levantamiento y descarga máxima	mm pulg.	2.165 85,3
12	Ángulo de descarga máximo desde la posición horizontal	grados	47
13	Ancho total del portahorquillas	mm pulg.	2.751 108,3
14	Altura total del portahorquillas	mm pulg.	1.575 62,0
15	Ancho del diente exterior (distancia máxima)	mm pulg.	2.671 105,1
16	Ancho del diente exterior (distancia mínima)	mm pulg.	849 33,4
	Ancho del diente (un solo diente)	mm pulg.	88,9 3,5
	Grosor del diente	mm pulg.	203,2 8,0
	Capacidad de los dientes	kg lb	11.068 24.393
	Peso en orden de trabajo	kg lb	31.500 69.426

*Los valores negativos están por debajo de la pendiente

980 LOG

Horquilla para palés con pasador

Dientes de 96"
473-9104

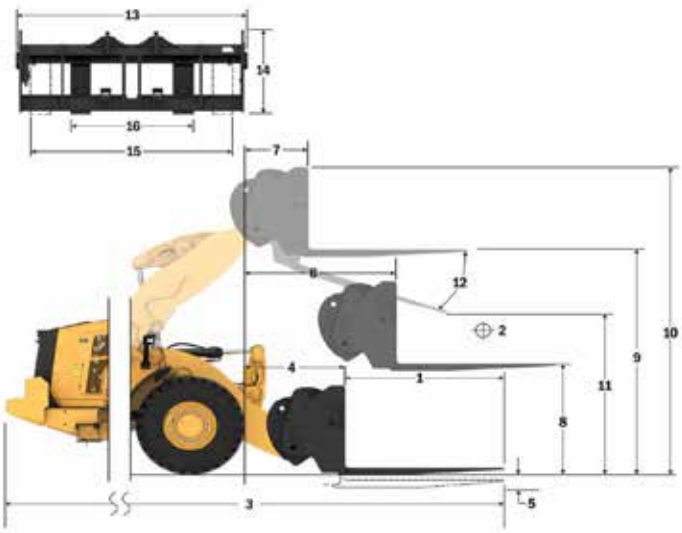

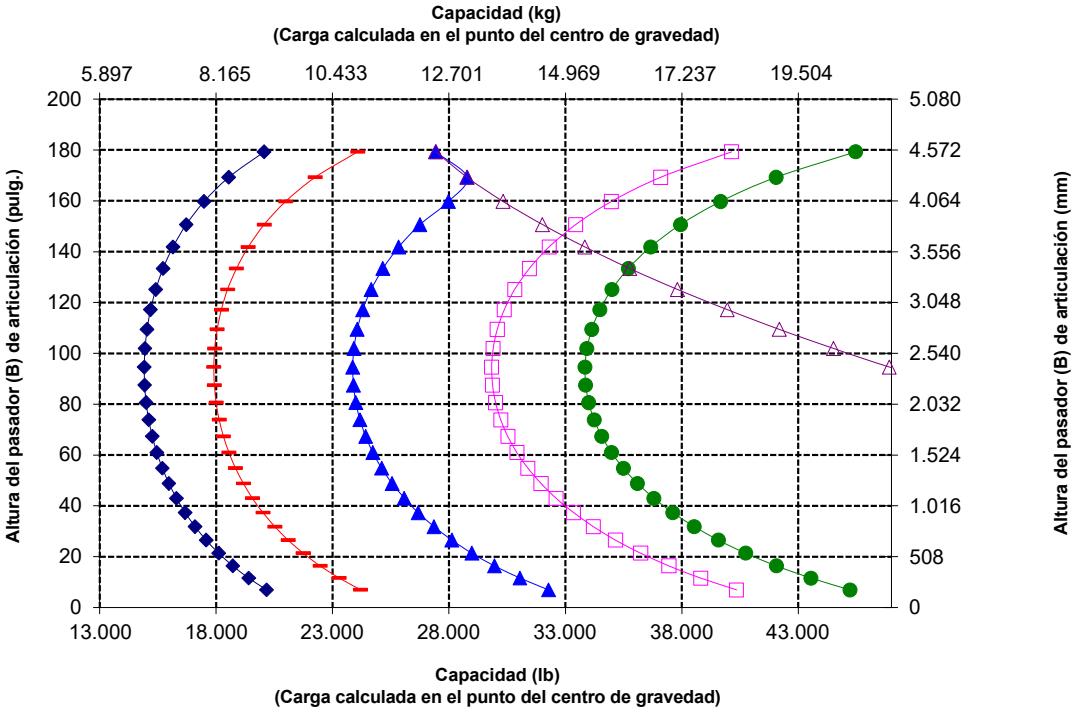

NOTA: La carga límite de equilibrio estático y el peso en orden de trabajo se basan en la siguiente configuración del cargador: neumáticos Bridgestone* VSNT L4, aire acondicionado, control de amortiguación, protector del tren de fuerza, tanques de fluidos llenos, tanque de combustible, refrigerante, lubricantes y operador.

Las especificaciones y clasificaciones corresponden a las siguientes normas: SAE* J1197, ISO 14397-1, CEN** EN 474-3.

La carga nominal de operación para un cargador equipado con horquilla de paletas se determina mediante: SAE J1197: un 50 % de carga límite de equilibrio estático a giro pleno o límite hidráulico.
CEN EN 474-3: un 60 % de carga límite de equilibrio estático a giro pleno en terreno irregular o límite hidráulico.
CEN EN 474-3: un 80 % de carga límite de equilibrio estático a giro pleno en terreno firme y nivelado o límite hidráulico.

*SAE: Sociedad de Ingenieros de Automoción
**CEN: Comité Europeo de Normalización

ADVERTENCIA: No sobrepase la capacidad de carga de los dientes. La capacidad de un diente individual está estampada en el costado de cada uno.

Especificaciones de la horquilla

Especificaciones de la horquilla

1	Longitud de diente	mm pulg.	1.829 72,0
2	Centro de carga	mm pulg.	914 36,0
	Carga límite de equilibrio estático: recta (horquillas horizontales)	kg lb	16.872 37.187
	Carga límite de equilibrio estático articulado (horquillas horizontales)	kg lb	14.904 32.849
	Carga nominal (SAE J1197: 50 % de FTSTL)	kg lb	7.452 16.424
	Carga nominal (CEN EN 474-3 en terreno irregular: 60 % de FTSTL)	kg lb	8.943 19.709
	Carga nominal (CEN EN 474-3 en terreno firme y nivelado: 80 % de FTSTL)	kg lb	11.923 26.279
3	Longitud total máxima	mm pulg.	10.568 416,1
4	Alcance con horquillas a nivel del suelo	mm pulg.	1.322 52,1
5	*Distancia desde el suelo a la parte inferior de los dientes a la mínima altura y con la horquilla horizontal	mm pulg.	-149 -5,9
6	Alcance con los brazos y las horquillas horizontales	mm pulg.	1.840 72,4
7	Alcance con la horquilla a altura máxima	mm pulg.	913 35,9
8	Distancia desde el suelo hasta la parte superior del diente con los brazos horizontales y la horquilla horizontal	mm pulg.	2.163 85,2
9	Distancia desde el suelo hasta la parte superior del diente a altura máxima y horquilla horizontal	mm pulg.	4.432 174,5
10	Altura total de la horquilla a altura máxima de levantamiento (parte superior del portahorquillas al suelo)	mm pulg.	5.810 228,7
11	Espacio libre a altura máxima de levantamiento y descarga máxima	mm pulg.	2.607 102,7
12	Ángulo de descarga máximo desde la posición horizontal	grados	47
13	Ancho total del portahorquillas	mm pulg.	2.751 108,3
14	Altura total del portahorquillas	mm pulg.	1.581 62,3
15	Ancho del diente exterior (distancia máxima)	mm pulg.	2.671 105,1
16	Ancho del diente exterior (distancia mínima)	mm pulg.	849 33,4
	Ancho del diente (un solo diente)	mm pulg.	88,9 3,5
	Grosor del diente	mm pulg.	203,2 8,0
	Capacidad de los dientes	kg lb	14.742 32.491
	Peso en orden de trabajo	kg lb	31.268 68.915

*Los valores negativos están por debajo de la pendiente

980 LOG

Horquilla para palés con pasador

Dientes de 72"
473-9106

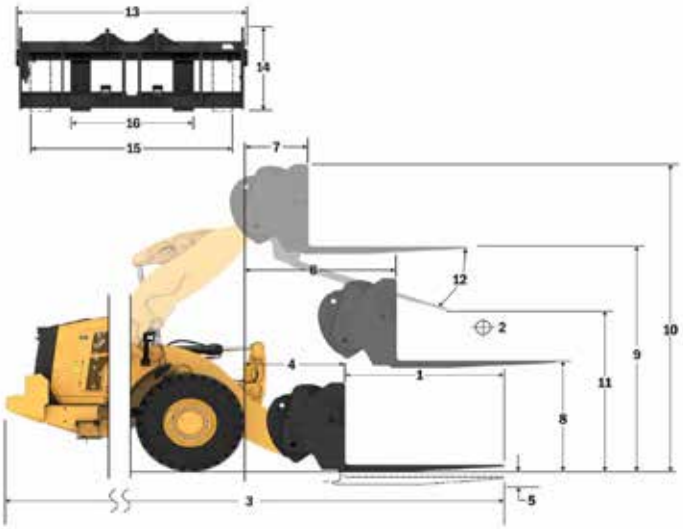

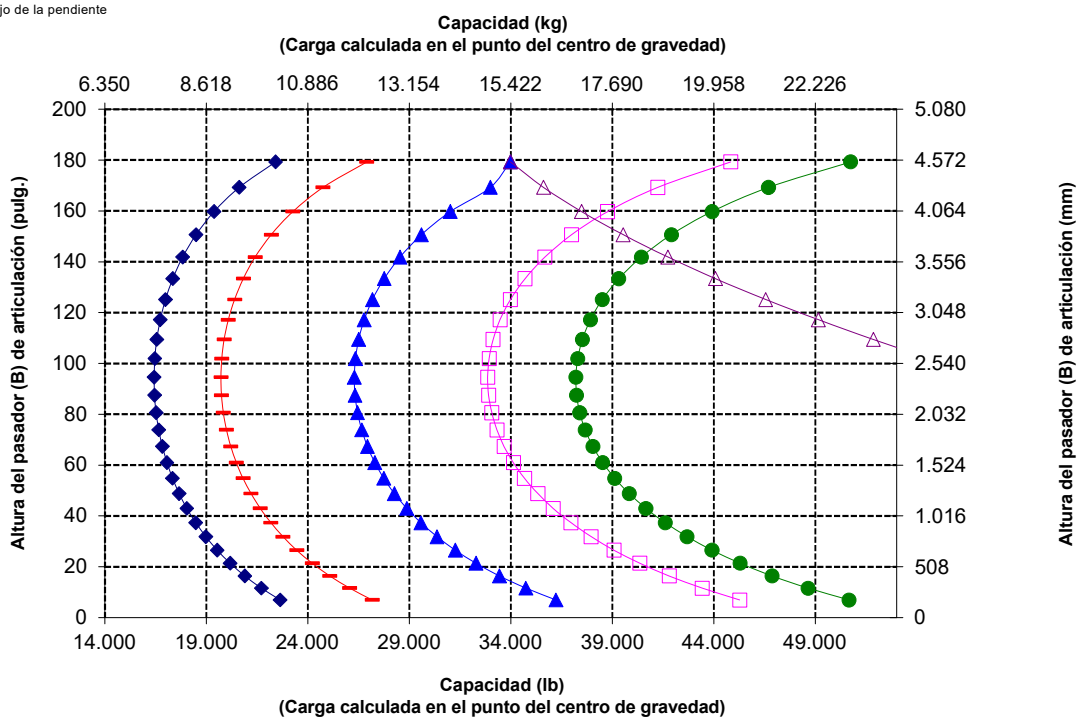

NOTA: La carga límite de equilibrio estático y el peso en orden de trabajo se basan en la siguiente configuración del cargador: neumáticos Bridgestone* VSNT L4, aire acondicionado, control de amortiguación, protector del tren de fuerza, tanques de fluidos llenos, tanque de combustible, refrigerante, lubricantes y operador.

Las especificaciones y clasificaciones corresponden a las siguientes normas: SAE* J1197, ISO 14397-1, CEN** EN 474-3.

La carga nominal de operación para un cargador equipado con horquilla de paletas se determina mediante:
SAE J1197: un 50 % de carga límite de equilibrio estático a giro pleno o límite hidráulico.
CEN EN 474-3: un 60 % de carga límite de equilibrio estático a giro pleno en terreno irregular o límite hidráulico.
CEN EN 474-3: un 80 % de carga límite de equilibrio estático a giro pleno en terreno firme y nivelado o límite hidráulico.

*SAE: Sociedad de Ingenieros de Automoción
**CEN: Comité Europeo de Normalización

ADVERTENCIA: No sobrepase la capacidad de carga de los dientes. La capacidad de un diente individual está estampada en el costado de cada uno.

Especificaciones de la horquilla

Especificaciones de la horquilla

1	Longitud de diente	mm pulg.	1.829 72,0
2	Ancho de horquilla	mm pulg.	2.777 109,3
	Área del extremo	m2 pies2	1,69 18
3	Altura interior (solo se aplica a doble abrazadera superior)	mm pulg.	0 0
4	Apertura mínima (solo se aplica a horquillas para aserradero)	mm pulg.	555 22
	Peso en orden de trabajo	kg lb	32.765 72.234
5	Distancia interior de las puntas de los dientes	mm pulg.	2.215 87
	Carga límite de equilibrio estático, articulada con la horquilla horizontal	kg lb	15.998 35.268,4
	Carga límite de equilibrio estático, recto con la horquilla horizontal	kg lb	18.310 40.366,2
6	Altura máxima de la horquilla (con abrazadera abierta si corresponde)	mm pulg.	3.107 122,3
7	Espacio libre con altura máxima de levantamiento, ángulo de descarga de 45 grados (si descarga máxima <> 45)	mm pulg.	2.982 117,4
8	Espacio libre con horquilla horizontal a altura máxima de levantamiento	mm pulg.	4.301 169,3
9	Alcance con levantamiento máximo en ángulo de descarga de 45° (si descarga máxima <> 45)	mm pulg.	1.600 63,0
10	Alcance con brazo de levantamiento y horquilla horizontales	mm pulg.	3.283 129,2
11	*Distancia desde el suelo hasta la parte inferior de la herramienta a la mínima altura y nivel de la herramienta	mm pulg.	-77 -3,0
12	Ancho sobre los dientes	mm pulg.	2.741 107,9
13	Alcance a nivel del suelo	mm pulg.	2.566 101
14	Apertura máxima entre los dientes y la abrazadera	mm pulg.	2.926 115,2
15	Altura total de la horquilla en levantamiento máximo y con abrazadera abierta	mm pulg.	7.408 291,7
16	Longitud total de la punta de los dientes a la parte posterior de la máquina	mm pulg.	9.983 393,0
17	Espacio libre a altura máxima de levantamiento y descarga máxima Descarga (si <> 45)	mm pulg.	2.939 115,7
18	Espacio libre con brazos de levantamiento horizontal y con la horquilla horizontal	mm pulg.	2.032,4 80,0
19	Alcance con levantamiento máximo y horquilla horizontal	mm pulg.	2.356,0 92,8
20	Ángulo de descarga máximo desde la posición horizontal	grados rad	47 0,8

*Los valores negativos están por debajo de la pendiente

980 LOG

Dientes de 72"

Horquilla para aserradero con pasador **507-6128**

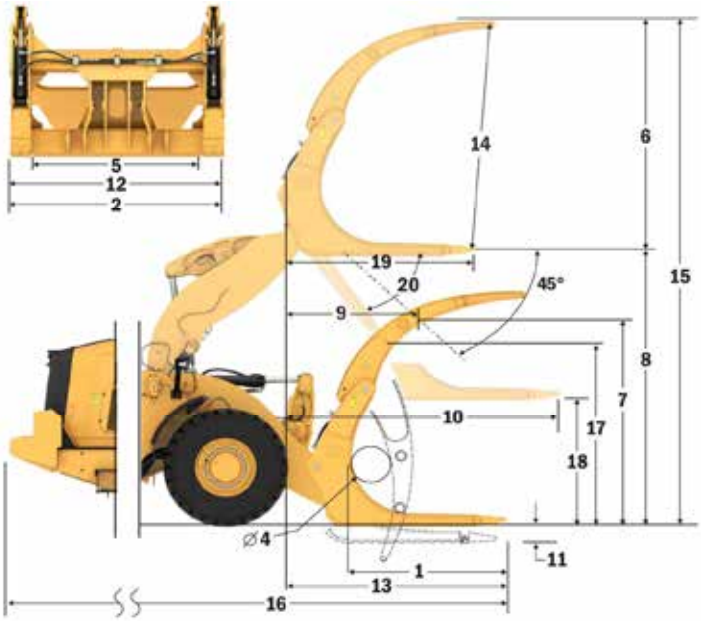

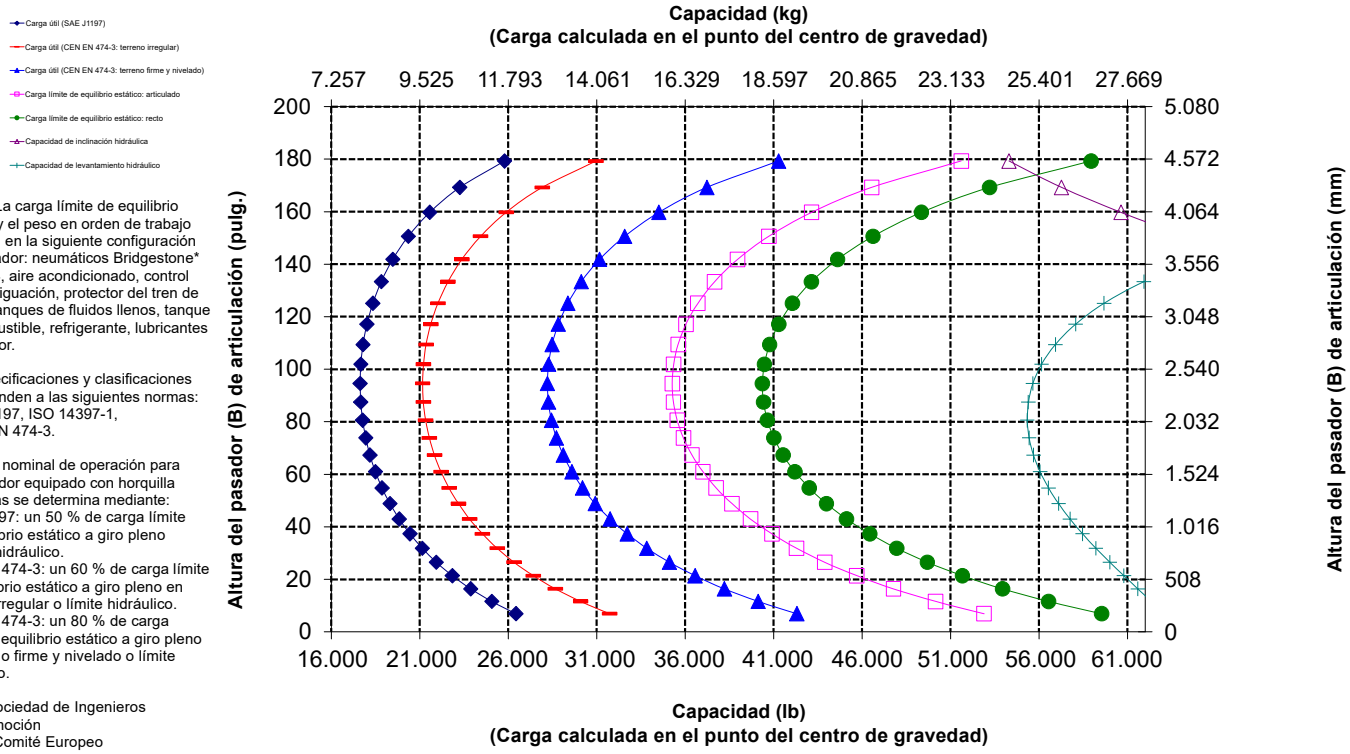

NOTA: La carga límite de equilibrio estático y el peso en orden de trabajo se basan en la siguiente configuración del cargador: neumáticos Bridgestone* VSNT L4, aire acondicionado, control de amortiguación, protector del tren de fuerza, tanques de fluidos llenos, tanque de combustible, refrigerante, lubricantes y operador.

Las especificaciones y clasificaciones corresponden a las siguientes normas: SAE* J1197, ISO 14397-1, CEN** EN 474-3.

La carga nominal de operación para un cargador equipado con horquilla de paletas se determina mediante:
SAE J1197: un 50 % de carga límite de equilibrio estático a giro pleno o límite hidráulico.
CEN EN 474-3: un 60 % de carga límite de equilibrio estático a giro pleno en terreno irregular o límite hidráulico.
CEN EN 474-3: un 80 % de carga límite de equilibrio estático a giro pleno en terreno firme y nivelado o límite hidráulico.

*SAE: Sociedad de Ingenieros de Automoción
**CEN: Comité Europeo de Normalización

Especificaciones de la Máquina Forestal 980 XE

Especificaciones de la horquilla

Especificaciones de la horquilla

1	Longitud de diente	mm pulg.	1.826 71,9
2	Ancho de horquilla	mm pulg.	2.802 110,3
	Área del extremo	m2 pies2	2,43 26
3	Altura interior (solo se aplica a doble abrazadera superior)	mm pulg.	1.540 61
4	Apertura mínima (solo se aplica a horquillas para aserradero)	mm pulg.	N/D N/D
	Peso en orden de trabajo	kg lb	31.970 70.481
5	Distancia interior de las puntas de los dientes	mm pulg.	2.256 89
	Carga límite de equilibrio estático, articulada con la horquilla horizontal	kg lb	15.920 35.097,5
	Carga límite de equilibrio estático, recto con la horquilla horizontal	kg lb	18.102 39.906,6
6	Altura máxima de la horquilla (con abrazadera abierta si corresponde)	mm pulg.	3.394 133,6
7	Espacio libre con altura máxima de levantamiento, ángulo de descarga de 45 grados (si descarga máxima <> 45)	mm pulg.	2.979 117,3
8	Espacio libre con horquilla horizontal a altura máxima de levantamiento	mm pulg.	4.301 169,3
9	Alcance con levantamiento máximo en ángulo de descarga de 45° (si descarga máxima <> 45)	mm pulg.	1.603 63,1
10	Alcance con brazo de levantamiento y horquilla horizontales	mm pulg.	3.287 129,4
11	*Distancia desde el suelo hasta la parte inferior de la herramienta a la mínima altura y nivel de la herramienta	mm pulg.	-77 -3,0
12	Ancho sobre los dientes	mm pulg.	2.752 108,4
13	Alcance a nivel del suelo	mm pulg.	2.570 101
14	Apertura máxima entre los dientes y la abrazadera	mm pulg.	2.936 115,6
15	Altura total de la horquilla en levantamiento máximo y con abrazadera abierta	mm pulg.	7.695 303,0
16	Longitud total de la punta de los dientes a la parte posterior de la máquina	mm pulg.	9.987 393,2
17	Espacio libre a altura máxima de levantamiento y descarga máxima Descarga (si <> 45)	mm pulg.	2.936 115,6
18	Espacio libre con brazos de levantamiento horizontal y con la horquilla horizontal	mm pulg.	2.032,2 80,0
19	Alcance con levantamiento máximo y horquilla horizontal	mm pulg.	2.359,9 92,9
20	Ángulo de descarga máximo desde la posición horizontal	grados rad	47 0,8

*Los valores negativos están por debajo de la pendiente

980 LOG

Horquilla maderera con pasador

Dientes de 72"

383-1822

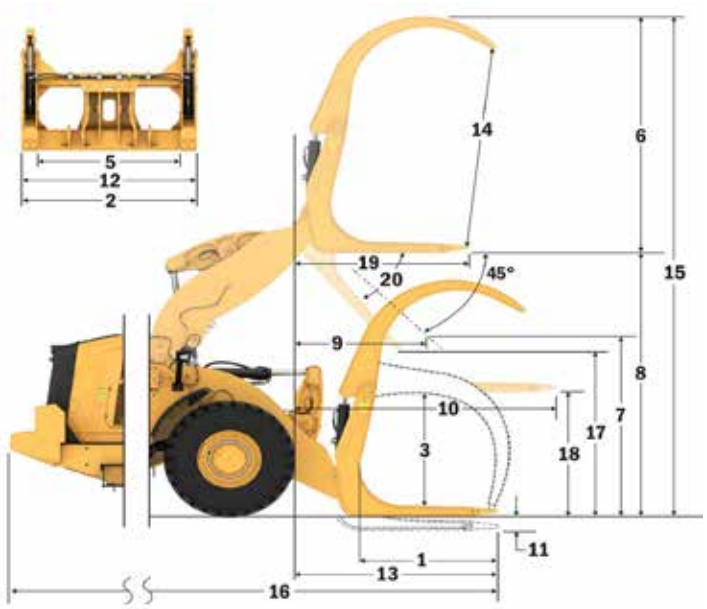

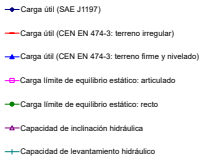

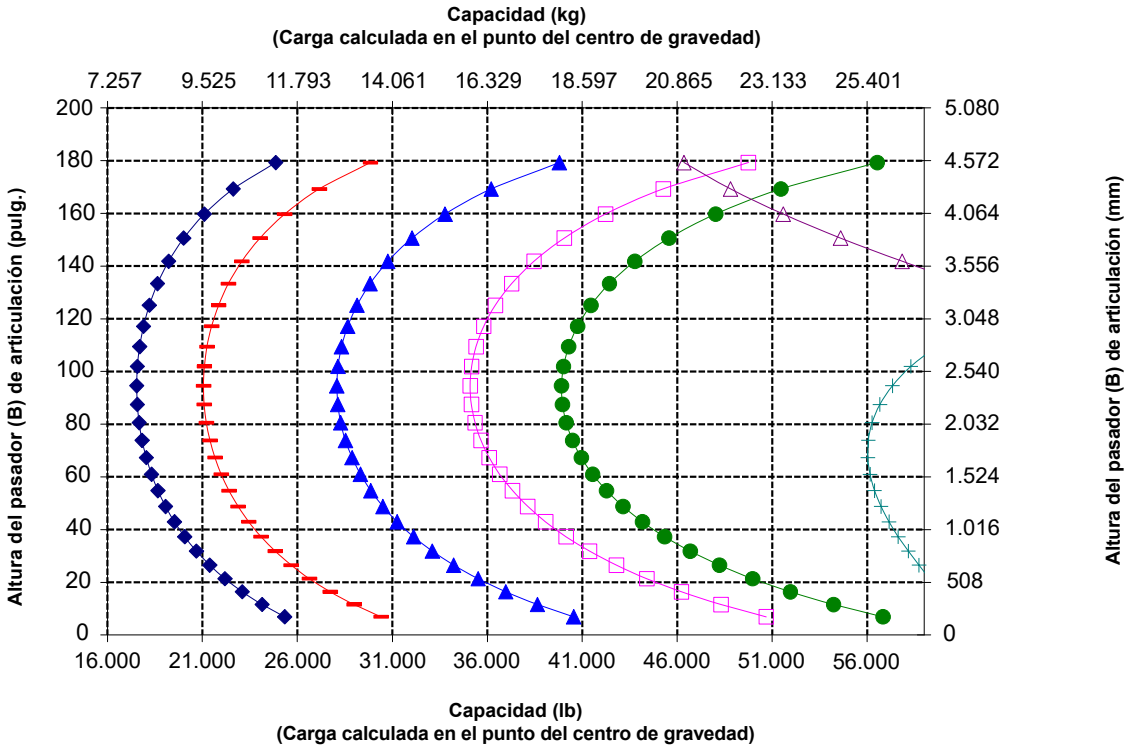

NOTA: La carga límite de equilibrio estático y el peso en orden de trabajo se basan en la siguiente configuración del cargador: neumáticos Bridgestone* VSNT L4, aire acondicionado, control de amortiguación, protector del tren de fuerza, tanques de fluidos llenos, tanque de combustible, refrigerante, lubricantes y operador.

Las especificaciones y clasificaciones corresponden a las siguientes normas: SAE* J1197, ISO 14397-1, CEN** EN 474-3.

La carga nominal de operación para un cargador equipado con horquilla de paletas se determina mediante: SAE J1197: un 50 % de carga límite de equilibrio estático a giro pleno o límite hidráulico.
CEN EN 474-3: un 60 % de carga límite de equilibrio estático a giro pleno en terreno irregular o límite hidráulico.
CEN EN 474-3: un 80 % de carga límite de equilibrio estático a giro pleno en terreno firme y nivelado o límite hidráulico.

*SAE: Sociedad de Ingenieros de Automoción
**CEN: Comité Europeo de Normalización

Para obtener información más completa sobre los productos Cat, los servicios del distribuidor y las soluciones del sector, visite nuestro sitio web **www.cat.com.**

Los materiales y las especificaciones están sujetos a cambios sin previo aviso. Las máquinas que se muestran en las fotografías pueden incluir equipos adicionales. Consulte con su distribuidor Cat para conocer las opciones disponibles.

© 2025 Caterpillar. Todos los derechos reservados. CAT, CATERPILLAR, LET'S DO THE WORK, sus respectivos logotipos, Product Link, Fusion, XT, el color "Caterpillar Corporate Yellow", la imagen comercial de "Power Edge" y de Cat "Modern Hex", así como la identidad corporativa y de producto utilizada en el presente documento, son marcas registradas de Caterpillar y no pueden utilizarse sin autorización.

ASXQ3864-01 (1-2025)
Reemplaza ASXQ3864-00
Número de fabricación: 14B
(N Am, Europe, Türkiye,
Aus-NZ, Chile, Colombia)