Chargeuse sur pneus

980 XE

Caractéristiques

Tous les équipements ne sont pas disponibles dans toutes les régions. Consultez votre concessionnaire Cat® pour connaître les configurations spécifiques disponibles dans votre région.

Table des matières

Spécifications 2

Moteur 2
Godets 2
Poids 2
Caractéristiques de fonctionnement 2
Transmission 2
Circuit hydraulique 3
Freins 3
Essieux 3
Contenances pour l'entretien 3
Cabine 3
Performances acoustiques 3
Circuit de climatisation 3
Dimensions 4
Options de pneumatiques 5
Facteurs de remplissage des godets et Guide de sélection 7
Caractéristiques de fonctionnement – Godets 9
Spécifications de la fourche 25
Équipement de série et options 53

Déclaration environnementale du 980 XE 55

Configuration de la Chargeuse à chaînes pour le traitement des déchets et des ferrailles 980 XE 56

Caractéristiques et principaux avantages 56
Options de pneumatiques 58
Caractéristiques de fonctionnement - Godets 60
Spécifications de la fourche 68

Configuration de la Machine forestière 980 XE 80

Caractéristiques et principaux avantages 80
Options de pneumatiques 82
Spécifications de la fourche 83

Spécifications de la Chargeuse sur pneus 980 XE

Moteur : conforme EPA Tiers 4 Final (États-Unis)/ Stage V (Europe)

Modèle de moteur	C13 Cat	
Puissance moteur à 1 700 tr/min ISO 14396:2002	313 kW 426 hp (unité métrique)	420 hp
Puissance brute à 1 700 tr/min SAE J1995:2014	317 kW 431 hp (unité métrique)	425 hp
Puissance nette à 1 700 tr/min ISO 9249:2007, SAE J1349:2011	293 kW 398 hp (unité métrique)	393 hp
Couple moteur (1 200 tr/min) ISO 14396:2002	2 185 Nm	1 612 lbf-ft
Couple brut (1 200 tr/min) SAE J1995:2014	2 206 Nm	1 627 lbf-ft
Couple net (1 100 tr/min) ISO 9249:2007, SAE J1349:2011	2 086 Nm	1 539 lbf-ft
Alésage	130 mm	5,12"
Course	157 mm	6,18"
Cylindrée	12,5 l	763 in^3

- Le moteur Cat est conforme aux normes sur les émissions Tier 4 Final de l'EPA pour les États-Unis, Stage V pour l'Union européenne, Stage V pour la Corée et 2014 pour le Japon.
- La puissance nette annoncée est la puissance effectivement disponible au volant d'un moteur avec ventilateur, alternateur, filtre à air et système de post-traitement.
- Les moteurs diesel Cat doivent utiliser du carburant diesel à très faible teneur en soufre (15 ppm de soufre ou moins) ou du carburant diesel à très faible teneur en soufre mélangé aux carburants** à plus faible intensité de carbone suivants, jusqu'au :
  - biodiesel 20 % EMAG (ester méthylique d'acide gras)*
  - Diesel 100 % renouvelable, carburants HVO (huile végétale hydrotraitée) et GTL (gaz à liquide)

  Se référer aux directives pour une application correcte. Pour toute précision, veuillez vous adresser à votre concessionnaire Cat ou consulter la publication « Caterpillar Machine Fluids Recommendations » (SEBU6250).

  * Les moteurs sans dispositif de post-traitement peuvent utiliser des mélanges plus élevés, contenant jusqu'à 100 % de biodiesel.

  ** Au niveau du tuyau d'échappement, les émissions de gaz à effet de serre des carburants à faible intensité de carbone sont sensiblement les mêmes que celles des carburants traditionnels.

Godets

Fonctionnalités du godet	4,0-14,5 m^3	5,25-19,0 yd^3

Poids

Poids en ordre de marche	30 344 kg	66 877 lb

- Le poids annoncé correspond à une machine équipée de pneus à carcasse radiale Bridgestone 29.5R25 VSNT L4, avec le plein de tous les liquides, le conducteur, le contrepoids standard, le système de démarrage à froid, les garde-boue pour déplacements sur route, Product Link™, les essieux (avant/arrière) à différentiel ouvert, la direction auxiliaire, un ensemble d'insonorisation et un godet normal GP de 5,4 m³ (7,1 yd³) avec lames de coupe à boulonner.

Caractéristiques de fonctionnement

Charge limite d'équilibre statique : braquage maximal 40°		
Avec déflexion des pneus	19 706 kg	43 432 lb
Sans déflexion des pneus	20 965 kg	46 208 lb
Force d'arrachage	227 kN	51 008 lbf

- Pour une configuration de la machine telle que définie sous la rubrique « Poids ».
- Conformité parfaite à la norme ISO 14397-1:2007, paragraphes 1 à 6, qui autorise un écart de 2 % entre les résultats des calculs et des tests.

Transmission

Marche avant 1	7,0 km/h	4,4 mph
Marche avant 2	13,6 km/h	8,4 mph
Marche avant 3	24,0 km/h	14,9 mph
Marche avant 4	39,5 km/h	24,5 mph
Marche arrière 1	8,1 km/h	5,0 mph
Marche arrière 2	15,5 km/h	9,6 mph
Marche arrière 3	29,5 km/h	18,3 mph
Marche arrière 4	S.O.	S.O.

- Vitesse de translation maximale d'un véhicule standard avec godet vide et pneus L4 standard d'un rayon de 935 mm (37").

Circuit hydraulique

Type de la pompe d'équipement	Piston à cylindrée variable, électrohydraulique	
Circuit d'équipement :		
Sortie de pompe maximale (1 400 tr/min)	457 l/min	121 US gal/min
Pression en ordre de marche maximale	34 300 kPa	4 975 psi
3e fonction en option, débit maximal	240 l/min	63 US gal/min
3e fonction à pression maximale en option au niveau de l'outil de travail	20 684 kPa	3 000 psi
Temps de cycle hydraulique avec charge utile nominale :		
Relevage de la position de transport	5,3 s	
Vidage en position de relevage maximale	1,7 s	
Abaissement, à vide, position libre	3,1 s	
Total	10,1 s	

Freins

Freins	Freins conformes à la norme ISO 3450:2011

Essieux

Avant	Fixe, différentiel ouvert
Arrière	Oscillant, à différentiel ouvert

Contenances pour l'entretien

Réservoir de carburant	426 l	112,5 US gal
Réservoir de DEF	21 l	5,5 US gal
Circuit de refroidissement	52 l	13,7 US gal
Carter	37 l	9,8 US gal
Transmission	77 l	20,3 US gal
Différentiels et réducteurs, avant	84 l	22,2 US gal
Différentiels et réducteurs, arrière	84 l	22,2 US gal
Réservoir hydraulique	153 l	40,4 US gal

Cabine

Cadre ROPS/FOPS	Les cadres ROPS/FOPS sont conformes aux normes ISO 3471:2008 et ISO 3449:2005 Niveau II

Performances acoustiques

Niveau de pression acoustique pour le conducteur (ISO 6396:2008)	70 dB(A)
Niveau de puissance acoustique extérieur (ISO 6395:2008)	110 dB(A)
Niveau de pression acoustique pour le conducteur (ISO 6396:2008)*	70 dB(A)
Niveau de puissance acoustique extérieur (ISO 6395:2008)**	107 dB(A)

*Y compris les pays adoptant les directives de l'Union européenne et du Royaume-Uni

**Directive sur les niveaux sonores de l'Union européenne 2000/14/CE et Réglementation sur les niveaux sonores du Royaume-Uni 2001 n° 1701

Circuit de climatisation

- Le système de climatisation de cette machine contient du gaz réfrigérant fluoré à effet de serre R134a (potentiel de réchauffement climatique = 1 430). Le système contient 1,6 kg (3,52 lb) de réfrigérant, avec un équivalent CO_2 de 2 288 tonnes métriques (2 522 tonnes US).

Spécifications de la Chargeuse sur pneus 980 XE

Dimensions

Toutes les dimensions sont approximatives.

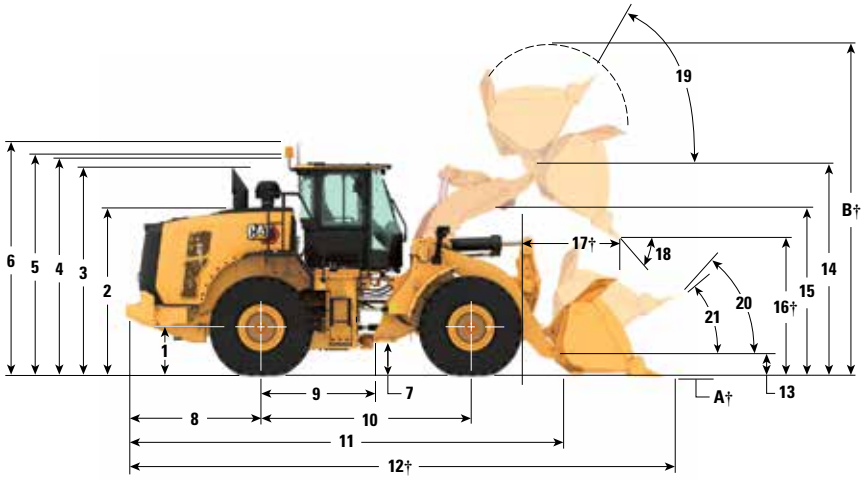

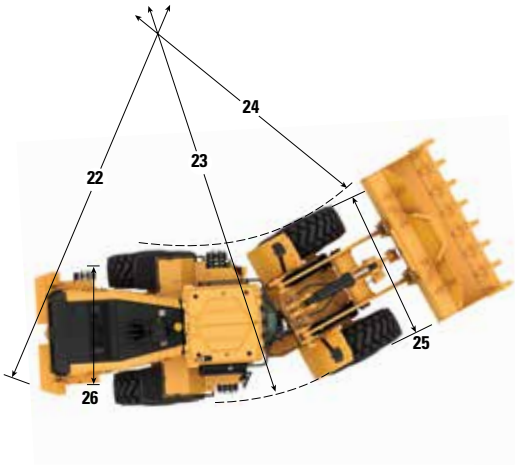

		Hauteur de levage standard		Grande hauteur de levage	
1	Hauteur à l'axe de l'essieu	899 mm	2'11"	899 mm	2'11"
2	Hauteur jusqu'au sommet du capot	3 064 mm	10'1"	3 064 mm	10'1"
3	Hauteur au sommet du conduit d'échappement	3 764 mm	12'5"	3 764 mm	12'5"
4	Hauteur au sommet du cadre ROPS	3 829 mm	12'7"	3 829 mm	12'7"
5	Hauteur au sommet de l'antenne Product Link	3 835 mm	12'7"	3 835 mm	12'7"
6	Hauteur au sommet du gyrophare	4 108 mm	13'6"	4 108 mm	13'6"
7	Garde au sol	456 mm	1'5"	456 mm	1'5"
8	Axe central de l'essieu arrière jusqu'au bord du contrepoids	2 661 mm	8'9"	2 661 mm	8'9"
9	Axe central de l'essieu arrière jusqu'à l'attelage	1 900 mm	6'3"	1 900 mm	6'3"
10	Empattement	3 800 mm	12'6"	3 800 mm	12'6"
11	Longueur hors tout (sans godet)	8 155 mm	26'10"	8 355 mm	27'5"
12	Longueur d'expédition (avec godet au niveau du sol)*†	9 673 mm	31'9"	9 875 mm	32'5"
13	Hauteur de charnière à la hauteur de transport	632 mm	2'0"	682 mm	2'2"
14	Hauteur de charnière au levage maximal	4 554 mm	14'11"	4 775 mm	15'7"
15	Hauteur de déversement du bras de manutention au levage maximal	3 881 mm	12'8"	4 125 mm	13'6"
16	Hauteur de déversement au levage maximal et vidage à 45°*†	3 287 mm	10'9"	3 508 mm	11'6"
17	Portée au levage maximal et vidage à 45°*†	1 481 mm	4'10"	1 484 mm	4'10"
18	Angle de vidage aux levage et vidage maximaux (sur butées)*	52°		55°	
19	Position de redressement au levage maximal*	61°		61°	
20	Position de redressement à la hauteur de transport*	48°		50°	
21	Position de redressement au sol*	40°		40°	
22	Diamètre de braquage jusqu'au contrepoids	13 692 mm	45'0"	13 692 mm	45'0"
23	Diamètre de braquage à l'extérieur des pneus	13 700 mm	45'0"	13 700 mm	45'0"
24	Diamètre de braquage à l'intérieur des pneus	7 180 mm	23'7"	7 180 mm	23'7"
25	Largeur hors pneus (à vide)	3 240 mm	10'8"	3 240 mm	10'8"
	Largeur hors pneus (en charge)	3 260 mm	10'9"	3 260 mm	10'9"
26	Largeur de bande	2 440 mm	8'0"	2 440 mm	8'0"

†Les dimensions sont répertoriées dans les tableaux des caractéristiques de fonctionnement.

Toutes les hauteurs et les dimensions de pneu associées correspondent à des pneus à carcasse radiale Bridgestone 29.5R25 VSNT L4 (voir le tableau des options de pneus pour les autres pneus). La « largeur hors pneus » correspond à la largeur hors renflement, augmentation de la taille des pneus comprise.

- Toutes les dimensions sont approximatives et sont celles d'une machine équipée d'un godet normal GP de 5,4 m^3 (7,1 yd^3) avec une lame de coupe à boulonner et des pneus à carcasse radiale Bridgestone 29.5R25 VSNT L4.

(voir les caractéristiques de fonctionnement pour d'autres godets)

Options de pneumatiques

Marque des pneus	Bridgestone	Michelin	Michelin	Michelin	Bridgestone	Michelin
Dimensions des pneus	**29.5R25**	**29.5R25**	**29.5R25**	**29.5R25**	**29.5R25**	**29.5R25**
Type de bande de roulement	**L–4**	**L–4**	**L–5**	**L–5**	**L–3**	**L–3**
Bande de roulement	**VSNT**	**XLDD1**	**XLDD2**	**XMINED2**	**VJT**	**XHA2**
Largeur hors pneus : maximale (à vide)*	3 240 mm 10'8"	3 258 mm 10'9"	3 256 mm 10'9"	3 275 mm 10'9"	3 263 mm 10'9"	3 270 mm 10'9"
Largeur hors pneus : maximale (en charge)*	3 260 mm 10'9"	3 302 mm 10'10"	3 296 mm 10'10"	3 294 mm 10'10"	3 289 mm 10'10"	3 296 mm 10'10"
Modification des dimensions verticales (moyenne de l'avant et l'arrière)		–7 mm –0,3"	–6 mm –0,2"	5 mm 0,2"	–23 mm –0,9"	–40 mm –1,6"
Modification de portée horizontale		–1 mm 0"	3 mm 0,1"	3 mm 0,1"	20 mm 0,8"	23 mm 0,9"
Modification du diamètre de braquage à l'extérieur des pneus		42 mm 1,7"	36 mm 1,4"	34 mm 1,3"	29 mm 1,1"	36 mm 1,4"
Modification du diamètre de braquage à l'intérieur des pneus		–42 mm –1,7"	–36 mm –1,4"	–34 mm –1,3"	–29 mm –1,1"	–36 mm –1,4"
Modification du poids en ordre de marche (sans lest)		–156 kg –344 lb	208 kg 459 lb	532 kg 1 173 lb	–684 kg –1 508 lb	–700 kg –1 544 lb
Modification de la charge limite d'équilibre statique : en ligne		–119 kg –262 lb	158 kg 349 lb	405 kg 892 lb	–520 kg –1 147 lb	–532 kg –1 174 lb
Modification de la charge limite d'équilibre statique : bâti articulé		–103 kg –228 lb	138 kg 304 lb	352 kg 777 lb	–453 kg –998 lb	–463 kg –1 022 lb
Angle d'oscillation de l'essieu arrière	±13 degrés	±13 degrés	±13 degrés	±13 degrés	±13 degrés	±13 degrés
Montée et chute maximales, roue unique	549 mm 1'10"	549 mm 1'10"	549 mm 1'10"	549 mm 1'10"	549 mm 1'10"	549 mm 1'10"

*Largeur hors renflement, augmentation de la taille des pneus comprise.

Marque des pneus	Bridgestone	Bridgestone	Maxam	Maxam	Maxam	Brawler
Dimensions des pneus	**29.5R25**	**29.5R25**	**29.5R25**	**29.5R25**	**29.5R25**	**29.5-25**
Type de bande de roulement	**L–5**	**L–5**	**L–3**	**L–4**	**L–5**	**Fixe**
Bande de roulement	**VSDT**	**VSDL**	**MS302**	**MS405DX**	**MS503**	**Traction/lisses**
Largeur hors pneus : maximale (à vide)*	3 272 mm 10'9"	3 250 mm 10'8"	3 270 mm 10'9"	3 256 mm 10'9"	3 268 mm 10'9"	3 227 mm 10'8"
Largeur hors pneus : maximale (en charge)*	3 301 mm 10'10"	3 275 mm 10'9"	3 290 mm 10'10"	3 282 mm 10'10"	3 304 mm 10'11"	3 230 mm 10'8"
Modification des dimensions verticales (moyenne de l'avant et l'arrière)	4 mm 0,1"	20 mm 0,8"	–19 mm –0,8"	–33 mm –1,3"	–6 mm –0,2"	9 mm 0,4"
Modification de portée horizontale	0 mm 0"	–10 mm –0,4"	6 mm 0,2"	19 mm 0,7"	–3 mm –0,1"	30 mm 1,2"
Modification du diamètre de braquage à l'extérieur des pneus	41 mm 1,6"	15 mm 0,6"	30 mm 1,2"	22 mm 0,9"	44 mm 1,7"	–30 mm –1,2"
Modification du diamètre de braquage à l'intérieur des pneus	–41 mm –1,6"	–15 mm –0,6"	–30 mm –1,2"	–22 mm –0,9"	–44 mm –1,7"	30 mm 1,2"
Modification du poids en ordre de marche (sans lest)	500 kg 1 103 lb	708 kg 1 561 lb	–528 kg –1 164 lb	–388 kg –856 lb	252 kg 556 lb	5 772 kg 12 727 lb
Modification de la charge limite d'équilibre statique : en ligne	380kg 838 lb	538 kg 1 187 lb	–402 kg –885 lb	–295 kg –651 lb	192 kg 423 lb	4 390 kg 9 679 lb
Modification de la charge limite d'équilibre statique : bâti articulé	331 kg 730 lb	469 kg 1 033 lb	–350 kg –771 lb	–257 kg –566 lb	167 kg 368 lb	3 821 kg 8 425 lb
Angle d'oscillation de l'essieu arrière	±13 degrés	±13 degrés	±13 degrés	±13 degrés	±13 degrés	±8 degrés
Montée et chute maximales, roue unique	549 mm 1'10"	549 mm 1'10"	549 mm 1'10"	549 mm 1'10"	549 mm 1'10"	340 mm 1'1"

*Largeur hors renflement, augmentation de la taille des pneus comprise.

Spécifications de la Chargeuse sur pneus 980 XE

Options de pneumatiques

Marque des pneus	Michelin	Bridgestone	Bridgestone	Maxam
Dimensions des pneus	**875/65R29**	**875/65R29**	**875/65R29**	**875/65R29**
Type de bande de roulement	**L–3**	**L–3**	**L–4**	**L–4**
Bande de roulement	**XHA2**	**VTS**	**VLTS**	**MS405DX**
Largeur hors pneus : maximale (à vide)*	3 373 mm 11'1"	3 341 mm 11'0"	3 344 mm 11'0"	3 357 mm 11'1"
Largeur hors pneus : maximale (en charge)*	3 384 mm 11'2"	3 359 mm 11'1"	3 366 mm 11'1"	3 382 mm 11'2"
Modification des dimensions verticales (moyenne de l'avant et l'arrière)	–25 mm –1"	–19 mm –0,8"	–16 mm –0,6"	–34 mm –1,3"
Modification de portée horizontale	18 mm 0,7"	20 mm 0,8"	19 mm 0,7"	19 mm 0,7"
Modification du diamètre de braquage à l'extérieur des pneus	124 mm 4,9"	99 mm 3,9"	106 mm 4,2"	122 mm 4,8"
Modification du diamètre de braquage à l'intérieur des pneus	–124 mm –4,9"	–99 mm –3,9"	–106 mm –4,2"	–122 mm –4,8"
Modification du poids en ordre de marche (sans lest)	–40 kg –88 lb	240 kg 529 lb	316 kg 697 lb	308 kg 679 lb
Modification de la charge limite d'équilibre statique : en ligne	–30 kg –67 lb	183 kg 402 lb	240 kg 530 lb	234 kg 516 lb
Modification de la charge limite d'équilibre statique : bâti articulé	–26 kg –58 lb	159 kg 350 lb	209 kg 461 lb	204 kg 450 lb
Angle d'oscillation de l'essieu arrière	±8 degrés	±8 degrés	±8 degrés	±8 degrés
Montée et chute maximales, roue unique	340 mm 1'1"	340 mm 1'1"	340 mm 1'1"	340 mm 1'1"

*Largeur hors renflement, augmentation de la taille des pneus comprise.

Facteurs de remplissage des godets et Guide de sélection

La taille du godet doit être choisie en fonction de la masse volumique du matériau et du facteur de remplissage prévu. Les godets type Performance Cat, grâce à un fond plus long, une ouverture plus grande, un meilleur angle de comblement, des ridelles latérales arrondies et des protections intégrées contre le déversement, permettent d'obtenir des facteurs de remplissage nettement supérieurs à ceux de la génération précédente ou des godets non Cat. Le volume réel traité par la machine est donc souvent plus important que la capacité nominale.

Matériau en vrac		Facteur de remplissage (%)*	Masse volumique du matériau
Terre/argile		115	1,5 à 1,7
Sable et gravier		115	1,5 à 1,7
Granulat :	25 à 76 mm (1 à 3")	110	1,6 à 1,7
	19 mm (0,75") et moins	105	1,8
Roche :	76 mm (3") et plus	100	1,6

* En % de capacité nominale selon ISO 7546:1983.
Nota : les facteurs de remplissage atteints varient également selon que le produit ait été lavé ou non.

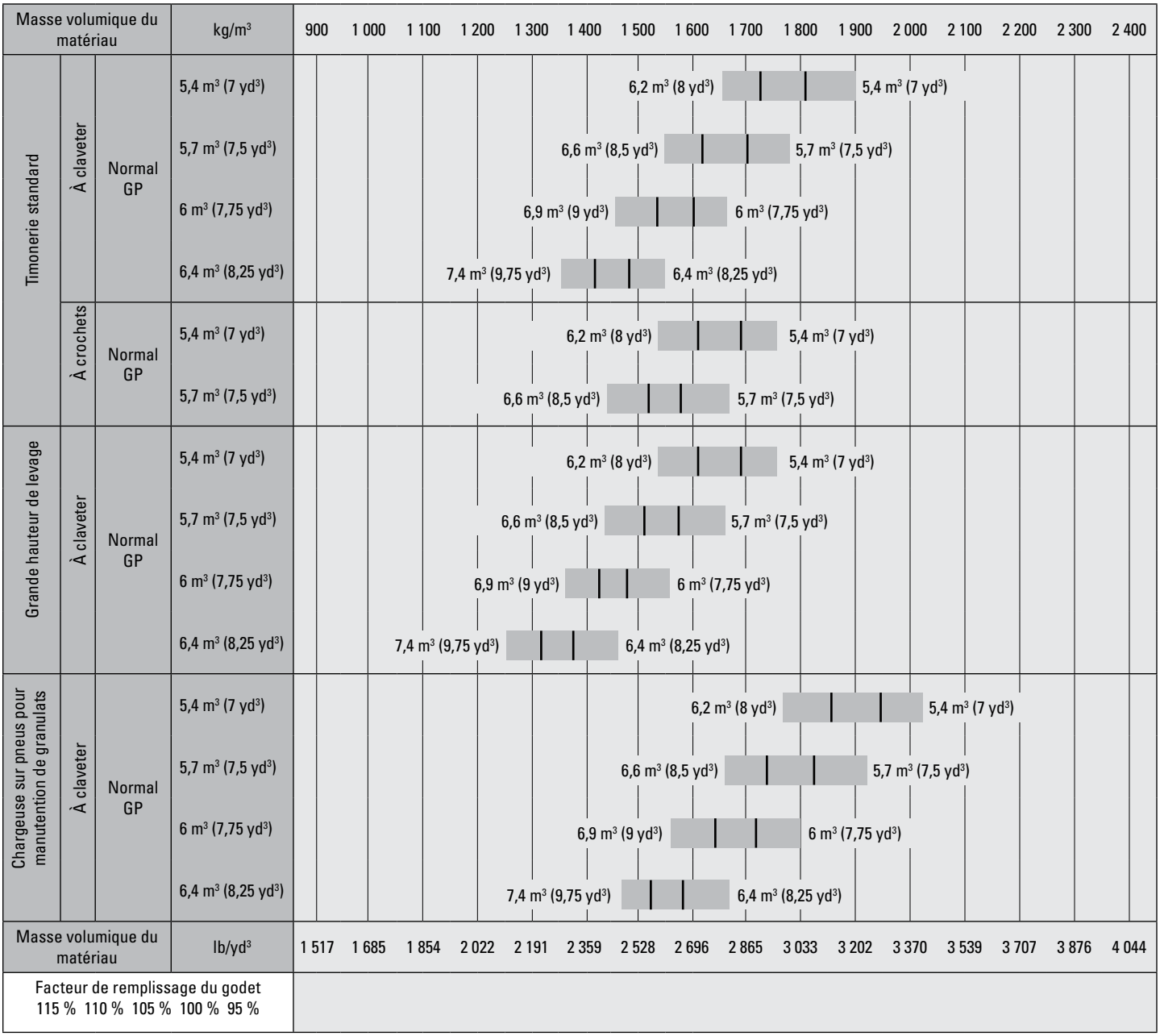

Nota : Tous les godets illustrés sont équipés de lames boulonnées.

Spécifications de la Chargeuse sur pneus 980 XE

Facteurs de remplissage des godets et Guide de sélection

La taille du godet doit être choisie en fonction de la masse volumique du matériau et du facteur de remplissage prévu. Les godets type Performance Cat, grâce à un fond plus long, une ouverture plus grande, un meilleur angle de comblement, des ridelles latérales arrondies et des protections intégrées contre le déversement, permettent d'obtenir des facteurs de remplissage nettement supérieurs à ceux de la génération précédente ou des godets non Cat. Le volume réel traité par la machine est donc souvent plus important que la capacité nominale.

Matériau en vrac		Facteur de remplissage (%)*	Masse volumique du matériau
Terre/argile		115	1,5 à 1,7
Sable et gravier		115	1,5 à 1,7
Granulat :	25 à 76 mm (1 à 3")	110	1,6 à 1,7
	19 mm (0,75") et moins	105	1,8
Roche :	76 mm (3") et plus	100	1,6

* En % de capacité nominale selon ISO 7546:1983.
Nota : les facteurs de remplissage atteints varient également selon que le produit ait été lavé ou non.

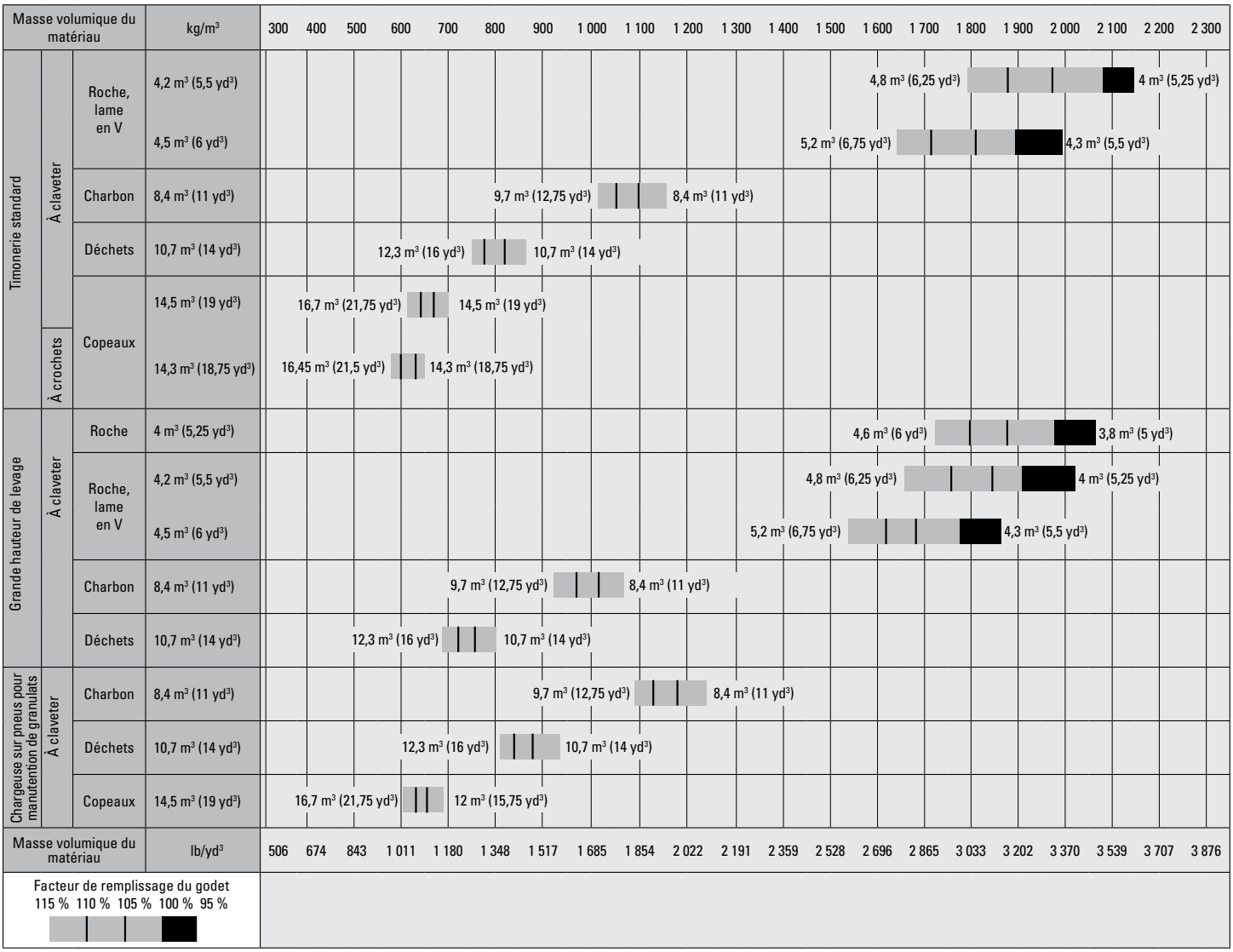

Nota : Tous les godets illustrés sont équipés de lames boulonnées.

Caractéristiques de fonctionnement - Godets

Timonerie		Timonerie standard			
Type de godet		Normal GP, à claveter			
Type de lame		Lames de coupe à boulonner	Dents et segments	Lames de coupe à boulonner	Dents et segments
Capacité nominale	m^3	5,40	5,40	5,70	5,70
	yd^3	7,00	7,00	7,50	7,50
Capacité nominale : facteur de remplissage de 110 %	m^3	5,90	5,90	6,30	6,30
	yd^3	7,75	7,75	8,25	8,25
Largeur	mm	3 447	3 535	3 447	3 535
	ft/in	11'3"	11'7"	11'3"	11'7"
16† Hauteur de vidage à portée maximale, vidage à 45°	mm	3 287	3 121	3 219	3 051
	ft/in	10'9"	10'2"	10'6"	10'0"
17† Portée au levage maximal et vidage à 45°	mm	1 481	1 618	1 529	1 664
	ft/in	4'10"	5'3"	5'0"	5'5"
Reach at Level Lift Arm and Bucket Level	mm	2 966	3 177	3 050	3 261
	ft/in	9'8"	10'5"	10'0"	10'8"
A† Profondeur d'excavation	mm	88	88	88	88
	in	3,4"	3,4"	3,4"	3,4"
12† Longueur hors tout	mm	9 673	9 915	9 757	9 999
	ft/in	31'9"	32'7"	32'1"	32'10"
B† Hauteur hors tout avec godet au levage maximal	mm	6 435	6 435	6 258	6 258
	ft/in	21'2"	21'2"	20'7"	20'7"
Rayon de braquage de la chargeuse avec godet en position de transport	mm	7 612	7 725	7 635	7 749
	ft/in	25'0"	25'5"	25'1"	25'6"
Charge limite d'équilibre statique, en ligne (ISO)*	kg	22 809	22 623	22 564	22 377
	lb	50 271	49 861	49 732	49 321
Charge limite d'équilibre statique, en ligne (pneus rigides)*	kg	24 219	24 032	23 977	23 788
	lb	53 380	52 967	52 845	52 429
Charge limite d'équilibre statique, avec articulation (ISO)*	kg	19 706	19 520	19 478	19 291
	lb	43 432	43 022	42 931	42 518
Charge limite d'équilibre statique, avec articulation (pneus rigides)*	kg	20 965	20 777	20 740	20 552
	lb	46 208	45 794	45 713	45 296
Force d'arrachage (§)	kN	227	224	214	211
	lbf	51 008	50 477	48 132	47 613
Poids en ordre de marche*	kg	30 344	30 482	30 427	30 565
	lb	66 877	67 182	67 060	67 365

* Les charges limites d'équilibre statique et les poids en ordre de marche indiqués correspondent à une machine configurée avec des pneus à carcasse radiale Bridgestone 29.5R25 VSNT L4, le plein de tous les liquides, le poids d'un conducteur, un contrepoids, une commande antitangage, le démarrage par temps froid, des garde-boue pour déplacement sur route, le blindage du groupe motopropulseur, une direction auxiliaire et un ensemble insonorisation.

† Illustration avec tableaux des dimensions.

***Les spécifications du godet pour roche sont indiquées sur les pneus à carcasse radiale Bridgestone 29.5R25 VSDT L5.

(§)Mesurée à 102 mm (4") en arrière des arêtes de coupe, en prenant la charnière du godet comme point pivot, conformément à la norme SAE J732C.

(§)Les spécifications et valeurs nominales sont conformes à toutes les normes en vigueur recommandées par la SAE (Society of Automotive Engineers), notamment la norme SAE J732C portant sur les valeurs nominales des chargeuses.

(ISO) Conformité totale à la norme ISO 14397-1:2007, paragraphes 1 à 6, qui exige une vérification de 2 % maximum entre les résultats des calculs et les essais.

(Pneus rigides) Conformité à la norme ISO 14397-1:2007, paragraphes 1 à 5.

D'autres godets sont disponibles et les offres varient en fonction de la région. Veuillez contacter votre concessionnaire Cat pour en savoir plus.

Spécifications de la Chargeuse sur pneus 980 XE

Caractéristiques de fonctionnement - Godets

Timonerie			Timonerie standard			
Type de godet			Normal GP, à claveter			
	Type de lame		Lames de coupe à boulonner	Dents et segments	Lames de coupe à boulonner	Dents et segments
	Capacité nominale	m^3	6,00	6,00	6,40	6,40
		yd^3	7,75	7,75	8,25	8,25
	Capacité nominale : facteur de remplissage de 110 %	m^3	6,60	6,60	7,00	7,00
		yd^3	8,75	8,75	9,25	9,25
	Largeur	mm	3 447	3 535	3 447	3 535
		ft/in	11'3"	11'7"	11'3"	11'7"
16†	Hauteur de vidage à portée maximale, vidage à 45°	mm	3 201	3 034	3 145	2 977
		ft/in	10'6"	9'11"	10'3"	9'9"
17†	Portée au levage maximal et vidage à 45°	mm	1 551	1 686	1 603	1 737
		ft/in	5'1"	5'6"	5'3"	5'8"
	Reach at Level Lift Arm and Bucket Level	mm	3 078	3 289	3 155	3 366
		ft/in	10'1"	10'9"	10'4"	11'0"
A†	Profondeur d'excavation	mm	88	88	88	88
		in	3,4"	3,4"	3,4"	3,4"
12†	Longueur hors tout	mm	9 785	10 027	9 862	10 104
		ft/in	32'2"	32'11"	32'5"	33'2"
B†	Hauteur hors tout avec godet au levage maximal	mm	6 284	6 284	6 604	6 604
		ft/in	20'8"	20'8"	21'8"	21'8"
	Rayon de braquage de la chargeuse avec godet en position de transport	mm	7 643	7 757	7 664	7 779
		ft/in	25'1"	25'6"	25'2"	25'7"
	Charge limite d'équilibre statique, en ligne (ISO)*	kg	22 424	22 237	22 253	22 064
		lb	49 423	49 011	49 046	48 631
	Charge limite d'équilibre statique, en ligne (pneus rigides)*	kg	23 839	23 649	23 676	23 485
		lb	52 541	52 124	52 182	51 762
	Charge limite d'équilibre statique, avec articulation (ISO)*	kg	19 343	19 155	19 183	18 994
		lb	42 632	42 219	42 280	41 864
	Charge limite d'équilibre statique, avec articulation (pneus rigides)*	kg	20 608	20 418	20 457	20 266
		lb	45 420	45 002	45 087	44 667
	Force d'arrachage (§)	kN	210	207	199	197
		lbf	47 182	46 666	44 880	44 374
	Poids en ordre de marche*	kg	30 523	30 661	30 585	30 723
		lb	67 272	67 577	67 408	67 713

* Les charges limites d'équilibre statique et les poids en ordre de marche indiqués correspondent à une machine configurée avec des pneus à carcasse radiale Bridgestone 29.5R25 VSNT L4, le plein de tous les liquides, le poids d'un conducteur, un contrepoids, une commande antitangage, le démarrage par temps froid, des garde-boue pour déplacement sur route, le blindage du groupe motopropulseur, une direction auxiliaire et un ensemble insonorisation.

† Illustration avec tableaux des dimensions.

***Les spécifications du godet pour roche sont indiquées sur les pneus à carcasse radiale Bridgestone 29.5R25 VSDT L5.

(§)Mesurée à 102 mm (4") en arrière des arêtes de coupe, en prenant la charnière du godet comme point pivot, conformément à la norme SAE J732C.

(§)Les spécifications et valeurs nominales sont conformes à toutes les normes en vigueur recommandées par la SAE (Society of Automotive Engineers), notamment la norme SAE J732C portant sur les valeurs nominales des chargeuses.

(ISO) Conformité totale à la norme ISO 14397-1:2007, paragraphes 1 à 6, qui exige une vérification de 2 % maximum entre les résultats des calculs et les essais.

(Pneus rigides) Conformité à la norme ISO 14397-1:2007, paragraphes 1 à 5.

D'autres godets sont disponibles et les offres varient en fonction de la région. Veuillez contacter votre concessionnaire Cat pour en savoir plus.

Caractéristiques de fonctionnement : godets *(suite)*

Timonerie			Timonerie standard			
Type de godet			Normal GP – À claveter – Abrasion			
	Type de lame		Lames de coupe à boulonner	Dents et segments	Lames de coupe à boulonner	Dents et segments
	Capacité nominale	m^3	5,70	5,70	6,00	6,00
		yd^3	7,50	7,50	7,75	7,75
	Capacité nominale : facteur de remplissage de 110 %	m^3	6,30	6,30	6,60	6,60
		yd^3	8,25	8,25	8,75	8,75
	Largeur	mm	3 447	3 535	3 447	3 546
		ft/in	11'3"	11'7"	11'3"	11'7"
16†	Hauteur de vidage à portée maximale, vidage à 45°	mm	3 219	3 051	3 201	3 037
		ft/in	10'6"	10'0"	10'6"	9'11"
17†	Portée au levage maximal et vidage à 45°	mm	1 529	1 664	1 550	1 685
		ft/in	5'0"	5'5"	5'1"	5'6"
	Reach at Level Lift Arm and Bucket Level	mm	3 050	3 261	3 077	3 286
		ft/in	10'0"	10'8"	10'1"	10'9"
A†	Profondeur d'excavation	mm	88	88	88	88
		in	3,4"	3,4"	3,4"	3,4"
12†	Longueur hors tout	mm	9 757	9 999	9 784	10 021
		ft/in	32'1"	32'10"	32'2"	32'11"
B†	Hauteur hors tout avec godet au levage maximal	mm	6 258	6 258	6 524	6 524
		ft/in	20'7"	20'7"	21'5"	21'5"
	Rayon de braquage de la chargeuse avec godet en position de transport	mm	7 635	7 749	7 642	7 760
		ft/in	25'1"	25'6"	25'1"	25'6"
	Charge limite d'équilibre statique, en ligne (ISO)*	kg	22 405	22 218	22 350	22 189
		lb	49 381	48 969	49 259	48 906
	Charge limite d'équilibre statique, en ligne (pneus rigides)*	kg	23 815	23 626	23 754	23 592
		lb	52 489	52 073	52 355	51 998
	Charge limite d'équilibre statique, avec articulation (ISO)*	kg	19 319	19 132	19 279	19 118
		lb	42 580	42 167	42 491	42 137
	Charge limite d'équilibre statique, avec articulation (pneus rigides)*	kg	20 579	20 390	20 535	20 373
		lb	45 357	44 941	45 259	44 903
	Force d'arrachage (§)	kN	213	211	210	208
		lbf	48 005	47 485	47 198	46 738
	Poids en ordre de marche*	kg	30 573	30 711	30 522	30 639
		lb	67 382	67 687	67 269	67 528

* Les charges limites d'équilibre statique et les poids en ordre de marche indiqués correspondent à une machine configurée avec des pneus à carcasse radiale Bridgestone 29.5R25 VSNT L4, le plein de tous les liquides, le poids d'un conducteur, un contrepoids, une commande antitangage, le démarrage par temps froid, des garde-boue pour déplacement sur route, le blindage du groupe motopropulseur, une direction auxiliaire et un ensemble insonorisation.

† Illustration avec tableaux des dimensions.

***Les spécifications du godet pour roche sont indiquées sur les pneus à carcasse radiale Bridgestone 29.5R25 VSDT L5.

(§)Mesurée à 102 mm (4") en arrière des arêtes de coupe, en prenant la charnière du godet comme point pivot, conformément à la norme SAE J732C.

(§)Les spécifications et valeurs nominales sont conformes à toutes les normes en vigueur recommandées par la SAE (Society of Automotive Engineers), notamment la norme SAE J732C portant sur les valeurs nominales des chargeuses.

(ISO) Conformité totale à la norme ISO 14397-1:2007, paragraphes 1 à 6, qui exige une vérification de 2 % maximum entre les résultats des calculs et les essais.

(Pneus rigides) Conformité à la norme ISO14397-1:2007, paragraphes 1 à 5.

D'autres godets sont disponibles et les offres varient en fonction de la région. Veuillez contacter votre concessionnaire Cat pour en savoir plus.

Caractéristiques de fonctionnement : godets *(suite)*

Timonerie		Timonerie standard		
Type de godet		Fond plat – À claveter		Font plat – À claveter – Matériau léger (charbon)
Type de lame		Lames de coupe à boulonner	Dents et segments	Lames de coupe à boulonner
Capacité nominale	m³	5,70	5,70	8,40
	yd³	7,50	7,50	11,00
Capacité nominale : facteur de remplissage de 110 %	m³	6,30	6,30	9,20
	yd³	8,25	8,25	12,00
Largeur	mm	3 447	3 535	3 638
	ft/in	11'3"	11'7"	11'11"
16† Hauteur de vidage à portée maximale, vidage à 45°	mm	3 120	2 943	2 936
	ft/in	10'2"	9'7"	9'7"
17† Portée au levage maximal et vidage à 45°	mm	1 444	1 566	1 628
	ft/in	4'8"	5'1"	5'4"
Reach at Level Lift Arm and Bucket Level	mm	3 075	3 286	3 335
	ft/in	10'1"	10'9"	10'11"
A† Profondeur d'excavation	mm	88	88	88
	in	3,4"	3,4"	3,4"
12† Longueur hors tout	mm	9 782	10 024	10 042
	ft/in	32'2"	32'11"	33'0"
B† Hauteur hors tout avec godet au levage maximal	mm	6 257	6 257	6 781
	ft/in	20'7"	20'7"	22'3"
Rayon de braquage de la chargeuse avec godet en position de transport	mm	7 642	7 756	7 802
	ft/in	25'1"	25'6"	25'8"
Charge limite d'équilibre statique, en ligne (ISO)*	kg	22 062	21 878	21 915
	lb	48 626	48 220	48 314
Charge limite d'équilibre statique, en ligne (pneus rigides)*	kg	23 432	23 246	23 387
	lb	51 644	51 234	51 559
Charge limite d'équilibre statique, avec articulation (ISO)*	kg	19 030	18 846	18 842
	lb	41 943	41 536	41 540
Charge limite d'équilibre statique, avec articulation (pneus rigides)*	kg	20 254	20 068	20 164
	lb	44 640	44 230	44 454
Force d'arrachage (§)	kN	210	208	178
	lbf	47 288	46 772	40 069
Poids en ordre de marche*	kg	30 552	30 690	30 851
	lb	67 336	67 641	68 013

* Les charges limites d'équilibre statique et les poids en ordre de marche indiqués correspondent à une machine configurée avec des pneus à carcasse radiale Bridgestone 29.5R25 VSNT L4, le plein de tous les liquides, le poids d'un conducteur, un contrepoids, une commande antitangage, le démarrage par temps froid, des garde-boue pour déplacement sur route, le blindage du groupe motopropulseur, une direction auxiliaire et un ensemble insonorisation.

† Illustration avec tableaux des dimensions.

***Les spécifications du godet pour roche sont indiquées sur les pneus à carcasse radiale Bridgestone 29.5R25 VSDT L5.

(§)Mesurée à 102 mm (4") en arrière des arêtes de coupe, en prenant la charnière du godet comme point pivot, conformément à la norme SAE J732C.

(§)Les spécifications et valeurs nominales sont conformes à toutes les normes en vigueur recommandées par la SAE (Society of Automotive Engineers), notamment la norme SAE J732C portant sur les valeurs nominales des chargeuses.

(ISO) Conformité totale à la norme ISO 14397-1:2007, paragraphes 1 à 6, qui exige une vérification de 2 % maximum entre les résultats des calculs et les essais.

(Pneus rigides) Conformité à la norme ISO 14397-1:2007, paragraphes 1 à 5.

D'autres godets sont disponibles et les offres varient en fonction de la région. Veuillez contacter votre concessionnaire Cat pour en savoir plus.

Caractéristiques de fonctionnement : godets *(suite)*

Timonerie		Timonerie standard	
Type de godet		Roche, Lame en V*** – À claveter	
Type de lame		Dents et segments	Dents et segments
Capacité nominale	m^3	4,40	4,50
	yd^3	5,75	6,00
Capacité nominale : facteur de remplissage de 110 %	m^3	4,80	5,00
	yd^3	6,25	6,50
Largeur	mm	3 524	3 524
	ft/in	11'6"	11'6"
16† Hauteur de vidage à portée maximale, vidage à 45°	mm	3 134	3 134
	ft/in	10'3"	10'3"
17† Portée au levage maximal et vidage à 45°	mm	1 768	1 768
	ft/in	5'9"	5'9"
Reach at Level Lift Arm and Bucket Level	mm	3 278	3 278
	ft/in	10'9"	10'9"
A† Profondeur d'excavation	mm	83	83
	in	3,2"	3,2"
12† Longueur hors tout	mm	9 990	9 990
	ft/in	32'10"	32'10"
B† Hauteur hors tout avec godet au levage maximal	mm	6 209	6 209
	ft/in	20'5"	20'5"
Rayon de braquage de la chargeuse avec godet en position de transport	mm	7 738	7 738
	ft/in	25'5"	25'5"
Charge limite d'équilibre statique, en ligne (ISO)*	kg	23 435	23 076
	lb	51 651	50 874
Charge limite d'équilibre statique, en ligne (pneus rigides)*	kg	24 871	24 523
	lb	54 817	54 064
Charge limite d'équilibre statique, avec articulation (ISO)*	kg	20 232	19 867
	lb	44 593	43 801
Charge limite d'équilibre statique, avec articulation (pneus rigides)*	kg	21 513	21 158
	lb	47 415	46 646
Force d'arrachage (§)	kN	213	211
	lbf	47 885	47 563
Poids en ordre de marche*	kg	31 030	31 455
	lb	68 390	69 345

* Les charges limites d'équilibre statique et les poids en ordre de marche indiqués correspondent à une machine configurée avec des pneus à carcasse radiale Bridgestone 29.5R25 VSNT L4, le plein de tous les liquides, le poids d'un conducteur, un contrepoids, une commande antitangage, le démarrage par temps froid, des garde-boue pour déplacement sur route, le blindage du groupe motopropulseur, une direction auxiliaire et un ensemble insonorisation.

† Illustration avec tableaux des dimensions.

***Les spécifications du godet pour roche sont indiquées sur les pneus à carcasse radiale Bridgestone 29.5R25 VSDT L5.

(§)Mesurée à 102 mm (4") en arrière des arêtes de coupe, en prenant la charnière du godet comme point pivot, conformément à la norme SAE J732C.

(§)Les spécifications et valeurs nominales sont conformes à toutes les normes en vigueur recommandées par la SAE (Society of Automotive Engineers), notamment la norme SAE J732C portant sur les valeurs nominales des chargeuses.

(ISO) Conformité totale à la norme ISO 14397-1:2007, paragraphes 1 à 6, qui exige une vérification de 2 % maximum entre les résultats des calculs et les essais.

(Pneus rigides) Conformité à la norme ISO 14397-1:2007, paragraphes 1 à 5.

D'autres godets sont disponibles et les offres varient en fonction de la région. Veuillez contacter votre concessionnaire Cat pour en savoir plus.

Caractéristiques de fonctionnement : godets *(suite)*

Timonerie			Timonerie standard			
Type de godet			Normal GP - À accrocher – Fusion™			
	Type de lame		Lames de coupe à boulonner	Dents et segments	Lames de coupe à boulonner	Dents et segments
	Capacité nominale	m^3	5,40	5,40	5,70	5,70
		yd^3	7,00	7,00	7,50	7,50
	Capacité nominale : facteur de remplissage de 110 %	m^3	5,90	5,90	6,30	6,30
		yd^3	7,75	7,75	8,25	8,25
	Largeur	mm	3 447	3 535	3 447	3 535
		ft/in	11'3"	11'7"	11'3"	11'7"
16†	Hauteur de vidage à portée maximale, vidage à 45°	mm	3 183	3 017	3 117	2 950
		ft/in	10'5"	9'10"	10'2"	9'8"
17†	Portée au levage maximal et vidage à 45°	mm	1 588	1 724	1 640	1 775
		ft/in	5'2"	5'7"	5'4"	5'9"
	Reach at Level Lift Arm and Bucket Level	mm	3 116	3 327	3 200	3 411
		ft/in	10'2"	10'11"	10'6"	11'2"
A†	Profondeur d'excavation	mm	93	93	93	93
		in	3,6"	3,6"	3,6"	3,6"
12†	Longueur hors tout	mm	9 827	10 069	9 911	10 153
		ft/in	32'3"	33'1"	32'7"	33'4"
B†	Hauteur hors tout avec godet au levage maximal	mm	6 532	6 532	6 599	6 599
		ft/in	21'6"	21'6"	21'8"	21'8"
	Rayon de braquage de la chargeuse avec godet en position de transport	mm	7 694	7 817	7 721	7 845
		ft/in	25'3"	25'8"	25'4"	25'9"
	Charge limite d'équilibre statique, en ligne (ISO)*	kg	21 361	21 177	21 136	20 950
		lb	47 080	46 674	46 584	46 175
	Charge limite d'équilibre statique, en ligne (pneus rigides)*	kg	22 728	22 542	22 511	22 324
		lb	50 092	49 682	49 615	49 202
	Charge limite d'équilibre statique, avec articulation (ISO)*	kg	18 354	18 169	18 140	17 954
		lb	40 452	40 046	39 981	39 572
	Charge limite d'équilibre statique, avec articulation (pneus rigides)*	kg	19 576	19 390	19 372	19 185
		lb	43 147	42 737	42 697	42 284
	Force d'arrachage (§)	kN	203	201	193	190
		lbf	45 829	45 315	43 399	42 894
	Poids en ordre de marche*	kg	31 086	31 224	31 196	31 334
		lb	68 513	68 817	68 755	69 060

* Les charges limites d'équilibre statique et les poids en ordre de marche indiqués correspondent à une machine configurée avec des pneus à carcasse radiale Bridgestone 29.5R25 VSNT L4, le plein de tous les liquides, le poids d'un conducteur, un contrepoids, une commande antitangage, le démarrage par temps froid, des garde-boue pour déplacement sur route, le blindage du groupe motopropulseur, une direction auxiliaire et un ensemble insonorisation.

† Illustration avec tableaux des dimensions.

***Les spécifications du godet pour roche sont indiquées sur les pneus à carcasse radiale Bridgestone 29.5R25 VSDT L5.

(§)Mesurée à 102 mm (4") en arrière des arêtes de coupe, en prenant la charnière du godet comme point pivot, conformément à la norme SAE J732C.

(§)Les spécifications et valeurs nominales sont conformes à toutes les normes en vigueur recommandées par la SAE (Society of Automotive Engineers), notamment la norme SAE J732C portant sur les valeurs nominales des chargeuses.

(ISO) Conformité totale à la norme ISO 14397-1:2007, paragraphes 1 à 6, qui exige une vérification de 2 % maximum entre les résultats des calculs et les essais.

(Pneus rigides) Conformité à la norme ISO 14397-1:2007, paragraphes 1 à 5.

D'autres godets sont disponibles et les offres varient en fonction de la région. Veuillez contacter votre concessionnaire Cat pour en savoir plus.

Caractéristiques de fonctionnement : godets *(suite)*

Timonerie			Timonerie de levage à grande hauteur			
Type de godet			Normal GP, à claveter			
	Type de lame		Lames de coupe à boulonner	Dents et segments	Lames de coupe à boulonner	Dents et segments
	Capacité nominale	m^3	5,40	5,40	5,70	5,70
		yd^3	7,00	7,00	7,50	7,50
	Capacité nominale : facteur de remplissage de 110 %	m^3	5,90	5,90	6,30	6,30
		yd^3	7,75	7,75	8,25	8,25
	Largeur	mm	3 447	3 535	3 447	3 535
		ft/in	11'3"	11'7"	11'3"	11'7"
16†	Hauteur de vidage à portée maximale, vidage à 45°	mm	3 508	3 342	3 439	3 272
		ft/in	11'6"	10'11"	11'3"	10'8"
17†	Portée au levage maximal et vidage à 45°	mm	1 484	1 621	1 532	1 667
		ft/in	4'10"	5'3"	5'0"	5'5"
	Reach at Level Lift Arm and Bucket Level	mm	3 126	3 337	3 210	3 421
		ft/in	10'3"	10'11"	10'6"	11'2"
A†	Profondeur d'excavation	mm	86	86	86	86
		in	3,4"	3,4"	3,4"	3,4"
12†	Longueur hors tout	mm	9 875	10 114	9 959	10 198
		ft/in	32'5"	33'3"	32'9"	33'6"
B†	Hauteur hors tout avec godet au levage maximal	mm	6 656	6 656	6 478	6 478
		ft/in	21'11"	21'11"	21'4"	21'4"
	Rayon de braquage de la chargeuse avec godet en position de transport	mm	8 114	8 226	8 137	8 250
		ft/in	26'8"	27'0"	26'9"	27'1"
	Charge limite d'équilibre statique, en ligne (ISO)*	kg	20 833	20 650	20 603	20 419
		lb	45 917	45 513	45 410	45 004
	Charge limite d'équilibre statique, en ligne (pneus rigides)*	kg	22 033	21 849	21 805	21 619
		lb	48 562	48 156	48 058	47 649
	Charge limite d'équilibre statique, avec articulation (ISO)*	kg	18 354	18 171	18 137	17 953
		lb	40 453	40 049	39 975	39 569
	Charge limite d'équilibre statique, avec articulation (pneus rigides)*	kg	19 430	19 245	19 215	19 029
		lb	42 823	42 416	42 351	41 941
	Force d'arrachage (§)	kN	230	228	217	215
		lbf	51 775	51 273	48 860	48 369
	Poids en ordre de marche*	kg	30 477	30 616	30 560	30 699
		lb	67 171	67 476	67 354	67 659

* Les charges limites d'équilibre statique et les poids en ordre de marche indiqués correspondent à une machine configurée avec des pneus à carcasse radiale Bridgestone 29.5R25 VSNT L4, le plein de tous les liquides, le poids d'un conducteur, un contrepoids, une commande antitangage, le démarrage par temps froid, des garde-boue pour déplacement sur route, le blindage du groupe motopropulseur, une direction auxiliaire et un ensemble insonorisation.

† Illustration avec tableaux des dimensions.

***Les spécifications du godet pour roche sont indiquées sur les pneus à carcasse radiale Bridgestone 29.5R25 VSDT L5.

(§)Mesurée à 102 mm (4") en arrière des arêtes de coupe, en prenant la charnière du godet comme point pivot, conformément à la norme SAE J732C.

(§)Les spécifications et valeurs nominales sont conformes à toutes les normes en vigueur recommandées par la SAE (Society of Automotive Engineers), notamment la norme SAE J732C portant sur les valeurs nominales des chargeuses.

(ISO) Conformité totale à la norme ISO 14397-1:2007, paragraphes 1 à 6, qui exige une vérification de 2 % maximum entre les résultats des calculs et les essais.

(Pneus rigides) Conformité à la norme ISO 14397-1:2007, paragraphes 1 à 5.

D'autres godets sont disponibles et les offres varient en fonction de la région. Veuillez contacter votre concessionnaire Cat pour en savoir plus.

Caractéristiques de fonctionnement : godets *(suite)*

Timonerie			Timonerie de levage à grande hauteur			
Type de godet			Normal GP, à claveter			
	Type de lame		Lames de coupe à boulonner	Dents et segments	Lames de coupe à boulonner	Dents et segments
	Capacité nominale	m³	6,00	6,00	6,40	6,40
		yd³	7,75	7,75	8,25	8,25
	Capacité nominale : facteur de remplissage de 110 %	m³	6,60	6,60	7,00	7,00
		yd³	8,75	8,75	9,25	9,25
	Largeur	mm	3 447	3 535	3 447	3 535
		ft/in	11'3"	11'7"	11'3"	11'7"
16†	Hauteur de vidage à portée maximale, vidage à 45°	mm	3 421	3 254	3 366	3 198
		ft/in	11'2"	10'8"	11'0"	10'5"
17†	Portée au levage maximal et vidage à 45°	mm	1 554	1 688	1 606	1 740
		ft/in	5'1"	5'6"	5'3"	5'8"
	Reach at Level Lift Arm and Bucket Level	mm	3 238	3 449	3 315	3 526
		ft/in	10'7"	11'3"	10'10"	11'6"
A†	Profondeur d'excavation	mm	86	86	86	86
		in	3,4"	3,4"	3,4"	3,4"
12†	Longueur hors tout	mm	9 987	10 226	10 064	10 303
		ft/in	32'10"	33'7"	33'1"	33'10"
B†	Hauteur hors tout avec godet au levage maximal	mm	6 504	6 504	6 824	6 824
		ft/in	21'5"	21'5"	22'5"	22'5"
	Rayon de braquage de la chargeuse avec godet en position de transport	mm	8 144	8 258	8 166	8 279
		ft/in	26'9"	27'2"	26'10"	27'2"
	Charge limite d'équilibre statique, en ligne (ISO)*	kg	20 466	20 282	20 302	20 117
		lb	45 108	44 702	44 747	44 338
	Charge limite d'équilibre statique, en ligne (pneus rigides)*	kg	21 669	21 483	21 512	21 324
		lb	47 760	47 350	47 413	47 000
	Charge limite d'équilibre statique, avec articulation (ISO)*	kg	18 004	17 820	17 850	17 664
		lb	39 682	39 275	39 342	38 932
	Charge limite d'équilibre statique, avec articulation (pneus rigides)*	kg	19 084	18 898	18 937	18 749
		lb	42 062	41 651	41 737	41 323
	Force d'arrachage (§)	kN	213	211	202	200
		lbf	47 897	47 409	45 564	45 084
	Poids en ordre de marche*	kg	30 656	30 795	30 718	30 857
		lb	67 566	67 871	67 703	68 007

* Les charges limites d'équilibre statique et les poids en ordre de marche indiqués correspondent à une machine configurée avec des pneus à carcasse radiale Bridgestone 29.5R25 VSNT L4, le plein de tous les liquides, le poids d'un conducteur, un contrepoids, une commande antitangage, le démarrage par temps froid, des garde-boue pour déplacement sur route, le blindage du groupe motopropulseur, une direction auxiliaire et un ensemble insonorisation.

† Illustration avec tableaux des dimensions.

***Les spécifications du godet pour roche sont indiquées sur les pneus à carcasse radiale Bridgestone 29.5R25 VSDT L5.

(§)Mesurée à 102 mm (4") en arrière des arêtes de coupe, en prenant la charnière du godet comme point pivot, conformément à la norme SAE J732C.

(§)Les spécifications et valeurs nominales sont conformes à toutes les normes en vigueur recommandées par la SAE (Society of Automotive Engineers), notamment la norme SAE J732C portant sur les valeurs nominales des chargeuses.

(ISO) Conformité totale à la norme ISO 14397-1:2007, paragraphes 1 à 6, qui exige une vérification de 2 % maximum entre les résultats des calculs et les essais.

(Pneus rigides) Conformité à la norme ISO 14397-1:2007, paragraphes 1 à 5.

D'autres godets sont disponibles et les offres varient en fonction de la région. Veuillez contacter votre concessionnaire Cat pour en savoir plus.

Caractéristiques de fonctionnement : godets *(suite)*

Timonerie			Timonerie de levage à grande hauteur		
Type de godet			Normal GP – À claveter – Abrasion		
Type de lame		Lames de coupe à boulonner	Dents et segments	Lames de coupe à boulonner	Dents et segments
Capacité nominale	m³	5,70	5,70	6,00	6,00
	yd³	7,50	7,50	7,75	7,75
Capacité nominale : facteur de remplissage de 110 %	m³	6,30	6,30	6,60	6,60
	yd³	8,25	8,25	8,75	8,75
Largeur	mm	3 447	3 535	3 447	3 546
	ft/in	11'3"	11'7"	11'3"	11'7"
16† Hauteur de vidage à portée maximale, vidage à 45°	mm	3 439	3 272	3 422	3 258
	ft/in	11'3"	10'8"	11'2"	10'8"
17† Portée au levage maximal et vidage à 45°	mm	1 532	1 667	1 553	1 688
	ft/in	5'0"	5'5"	5'1"	5'6"
Reach at Level Lift Arm and Bucket Level	mm	3 210	3 421	3 237	3 446
	ft/in	10'6"	11'2"	10'7"	11'3"
A† Profondeur d'excavation	mm	86	86	86	86
	in	3,4"	3,4"	3,4"	3,4"
12† Longueur hors tout	mm	9 959	10 198	9 986	10 221
	ft/in	32'9"	33'6"	32'10"	33'7"
B† Hauteur hors tout avec godet au levage maximal	mm	6 478	6 478	6 744	6 744
	ft/in	21'4"	21'4"	22'2"	22'2"
Rayon de braquage de la chargeuse avec godet en position de transport	mm	8 137	8 250	8 144	8 261
	ft/in	26'9"	27'1"	26'9"	27' 2"
Charge limite d'équilibre statique, en ligne (ISO)*	kg	20 445	20 261	20 403	20 245
	lb	45 062	44 656	44 968	44 621
Charge limite d'équilibre statique, en ligne (pneus rigides)*	kg	21 645	21 459	21 598	21 439
	lb	47 706	47 296	47 604	47 253
Charge limite d'équilibre statique, avec articulation (ISO)*	kg	17 980 XE	17 795	17 949	17 791
	lb	39 628	39 222	39 560	39 212
Charge limite d'équilibre statique, avec articulation (pneus rigides)*	kg	19 055	18 870	19 022	18 862
	lb	41 999	41 589	41 924	41 573
Force d'arrachage (§)	kN	216	214	213	211
	lbf	48 733	48 241	47 914	47 479
Poids en ordre de marche*	kg	30 707	30 845	30 655	30 773
	lb	67 677	67 981	67 563	67 822

* Les charges limites d'équilibre statique et les poids en ordre de marche indiqués correspondent à une machine configurée avec des pneus à carcasse radiale Bridgestone 29.5R25 VSNT L4, le plein de tous les liquides, le poids d'un conducteur, un contrepoids, une commande antitangage, le démarrage par temps froid, des garde-boue pour déplacement sur route, le blindage du groupe motopropulseur, une direction auxiliaire et un ensemble insonorisation.

† Illustration avec tableaux des dimensions.

***Les spécifications du godet pour roche sont indiquées sur les pneus à carcasse radiale Bridgestone 29.5R25 VSDT L5.

(§)Mesurée à 102 mm (4") en arrière des arêtes de coupe, en prenant la charnière du godet comme point pivot, conformément à la norme SAE J732C.

(§)Les spécifications et valeurs nominales sont conformes à toutes les normes en vigueur recommandées par la SAE (Society of Automotive Engineers), notamment la norme SAE J732C portant sur les valeurs nominales des chargeuses.

(ISO) Conformité totale à la norme ISO 14397-1:2007, paragraphes 1 à 6, qui exige une vérification de 2 % maximum entre les résultats des calculs et les essais.

(Pneus rigides) Conformité à la norme ISO 14397-1:2007, paragraphes 1 à 5.

D'autres godets sont disponibles et les offres varient en fonction de la région. Veuillez contacter votre concessionnaire Cat pour en savoir plus.

Caractéristiques de fonctionnement : godets *(suite)*

Timonerie		Timonerie de levage à grande hauteur		
Type de godet		Fond plat – À claveter		Font plat – À claveter – Matériau léger (charbon)
Type de lame		Lames de coupe à boulonner	Dents et segments	Lames de coupe à boulonner
Capacité nominale	m³	5,70	5,70	8,40
	yd³	7,50	7,50	11,00
Capacité nominale : facteur de remplissage de 110 %	m³	6,30	6,30	9,20
	yd³	8,25	8,25	12,00
Largeur	mm	3 447	3 535	3 638
	ft/in	11'3"	11'7"	11'11"
16† Hauteur de vidage à portée maximale, vidage à 45°	mm	3 340	3 163	3 156
	ft/in	10'11"	10'4"	10'4"
17† Portée au levage maximal et vidage à 45°	mm	1 447	1 569	1 631
	ft/in	4'8"	5'1"	5'4"
Reach at Level Lift Arm and Bucket Level	mm	3 235	3 446	3 495
	ft/in	10'7"	11'3"	11'5"
A† Profondeur d'excavation	mm	86	86	88
	in	3,4"	3,4"	3,4"
12† Longueur hors tout	mm	9 984	10 223	10 244
	ft/in	32'10"	33'7"	33'8"
B† Hauteur hors tout avec godet au levage maximal	mm	6 477	6 477	7 001
	ft/in	21'3"	21'3"	23'0"
Rayon de braquage de la chargeuse avec godet en position de transport	mm	8 143	8 257	8 303
	ft/in	26'9"	27'2"	27'3"
Charge limite d'équilibre statique, en ligne (ISO)*	kg	20 155	19 973	19 951
	lb	44 423	44 022	43 985
Charge limite d'équilibre statique, en ligne (pneus rigides)*	kg	21 323	21 140	21 198
	lb	46 996	46 592	46 735
Charge limite d'équilibre statique, avec articulation (ISO)*	kg	17 730	17 548	17 498
	lb	39 077	38 677	38 578
Charge limite d'équilibre statique, avec articulation (pneus rigides)*	kg	18 777	18 594	18 623
	lb	41 386	40 982	41 057
Force d'arrachage (§)	kN	213	211	181
	lbf	48 005	47 516	40 689
Poids en ordre de marche*	kg	30 685	30 824	30 984
	lb	67 630	67 935	68 307

* Les charges limites d'équilibre statique et les poids en ordre de marche indiqués correspondent à une machine configurée avec des pneus à carcasse radiale Bridgestone 29.5R25 VSNT L4, le plein de tous les liquides, le poids d'un conducteur, un contrepoids, une commande antitangage, le démarrage par temps froid, des garde-boue pour déplacement sur route, le blindage du groupe motopropulseur, une direction auxiliaire et un ensemble insonorisation.

† Illustration avec tableaux des dimensions.

***Les spécifications du godet pour roche sont indiquées sur les pneus à carcasse radiale Bridgestone 29.5R25 VSDT L5.

(§)Mesurée à 102 mm (4") en arrière des arêtes de coupe, en prenant la charnière du godet comme point pivot, conformément à la norme SAE J732C.

(§)Les spécifications et valeurs nominales sont conformes à toutes les normes en vigueur recommandées par la SAE (Society of Automotive Engineers), notamment la norme SAE J732C portant sur les valeurs nominales des chargeuses.

(ISO) Conformité totale à la norme ISO 14397-1:2007, paragraphes 1 à 6, qui exige une vérification de 2 % maximum entre les résultats des calculs et les essais.

(Pneus rigides) Conformité à la norme ISO 14397-1:2007, paragraphes 1 à 5.

D'autres godets sont disponibles et les offres varient en fonction de la région. Veuillez contacter votre concessionnaire Cat pour en savoir plus.

Caractéristiques de fonctionnement : godets *(suite)*

Timonerie			Timonerie de levage à grande hauteur	
Type de godet			Roche, Lame en V*** – À claveter	
Type de lame			Dents et segments	Dents et segments
	Capacité nominale	m^3	4,40	4,50
		yd^3	5,75	6,00
	Capacité nominale : facteur de remplissage de 110 %	m^3	4,80	5,00
		yd^3	6,25	6,50
	Largeur	mm	3 524	3 524
		ft/in	11'6"	11'6"
16†	Hauteur de vidage à portée maximale, vidage à 45°	mm	3 355	3 355
		ft/in	11'0"	11'0"
17†	Portée au levage maximal et vidage à 45°	mm	1 771	1 771
		ft/in	5'9"	5'9"
	Reach at Level Lift Arm and Bucket Level	mm	3 438	3 438
		ft/in	11'3"	11'3"
A†	Profondeur d'excavation	mm	81	81
		in	3,2"	3,2"
12†	Longueur hors tout	mm	10 192	10 192
		ft/in	33'6"	33'6"
B†	Hauteur hors tout avec godet au levage maximal	mm	6 422	6 429
		ft/in	21'1"	21'2"
	Rayon de braquage de la chargeuse avec godet en position de transport	mm	8 239	8 239
		ft/in	27'1"	27'1"
	Charge limite d'équilibre statique, en ligne (ISO)*	kg	21 403	21 035
		lb	47 172	46 375
	Charge limite d'équilibre statique, en ligne (pneus rigides)*	kg	22 626	22 266
		lb	49 867	49 089
	Charge limite d'équilibre statique, avec articulation (ISO)*	kg	18 844	18 472
		lb	41 533	40 725
	Charge limite d'équilibre statique, avec articulation (pneus rigides)*	kg	19 938	19 574
		lb	43 944	43 154
	Force d'arrachage (§)	kN	216	214
		lbf	48 615	48 291
	Poids en ordre de marche*	kg	31 164	31 588
		lb	68 685	69 639

* Les charges limites d'équilibre statique et les poids en ordre de marche indiqués correspondent à une machine configurée avec des pneus à carcasse radiale Bridgestone 29.5R25 VSNT L4, le plein de tous les liquides, le poids d'un conducteur, un contrepoids, une commande antitangage, le démarrage par temps froid, des garde-boue pour déplacement sur route, le blindage du groupe motopropulseur, une direction auxiliaire et un ensemble insonorisation.

† Illustration avec tableaux des dimensions.

***Les spécifications du godet pour roche sont indiquées sur les pneus à carcasse radiale Bridgestone 29.5R25 VSDT L5.

(§)Mesurée à 102 mm (4") en arrière des arêtes de coupe, en prenant la charnière du godet comme point pivot, conformément à la norme SAE J732C.

(§)Les spécifications et valeurs nominales sont conformes à toutes les normes en vigueur recommandées par la SAE (Society of Automotive Engineers), notamment la norme SAE J732C portant sur les valeurs nominales des chargeuses.

(ISO) Conformité totale à la norme ISO 14397-1:2007, paragraphes 1 à 6, qui exige une vérification de 2 % maximum entre les résultats des calculs et les essais.

(Pneus rigides) Conformité à la norme ISO 14397-1:2007, paragraphes 1 à 5.

D'autres godets sont disponibles et les offres varient en fonction de la région. Veuillez contacter votre concessionnaire Cat pour en savoir plus.

Caractéristiques de fonctionnement : godets *(suite)*

Timonerie			Timonerie de levage à grande hauteur			
Type de godet			Normal GP - À accrocher – Fusion			
	Type de lame		Lames de coupe à boulonner	Dents et segments	Lames de coupe à boulonner	Dents et segments
	Capacité nominale	m^3	5,40	5,40	5,70	5,70
		yd^3	7,00	7,00	7,50	7,50
	Capacité nominale : facteur de remplissage de 110 %	m^3	5,90	5,90	6,30	6,30
		yd^3	7,75	7,75	8,25	8,25
	Largeur	mm	3 447	3 535	3 481	3 546
		ft/in	11'3"	11'7"	11'5"	11'7"
16†	Hauteur de vidage à portée maximale, vidage à 45°	mm	3 403	3 237	3 339	3 175
		ft/in	11'2"	10'7"	10'11"	10'5"
17†	Portée au levage maximal et vidage à 45°	mm	1 591	1 727	1 641	1 776
		ft/in	5'2"	5'8"	5'4"	5'9"
	Reach at Level Lift Arm and Bucket Level	mm	3 276	3 487	3 358	3 567
		ft/in	10'8"	11'5"	11'0"	11'8"
A†	Profondeur d'excavation	mm	91	91	91	91
		in	3,6"	3,6"	3,6"	3,6"
12†	Longueur hors tout	mm	10 028	10 268	10 110	10 345
		ft/in	32'11"	33'9"	33'3"	34'0"
B†	Hauteur hors tout avec godet au levage maximal	mm	6 752	6 752	6 820	6 820
		ft/in	22'2"	22'2"	22'5"	22'5"
	Rayon de braquage de la chargeuse avec godet en position de transport	mm	8 199	8 321	8 240	8 351
		ft/in	26'11"	27'4"	27'1"	27'5"
	Charge limite d'équilibre statique, en ligne (ISO)*	kg	19 474	19 292	19 237	19 081
		lb	42 920	42 521	42 400	42 054
	Charge limite d'équilibre statique, en ligne (pneus rigides)*	kg	20 638	20 455	20 406	20 248
		lb	45 488	45 084	44 975	44 626
	Charge limite d'équilibre statique, avec articulation (ISO)*	kg	17 068	16 887	16 842	16 685
		lb	37 619	37 219	37 121	36 775
	Charge limite d'équilibre statique, avec articulation (pneus rigides)*	kg	18 114	17 931	17 892	17 734
		lb	39 923	39 520	39 435	39 086
	Force d'arrachage (§)	kN	207	204	196	194
		lbf	46 533	46 045	44 095	43 669
	Poids en ordre de marche*	kg	31 219	31 358	31 342	31 460
		lb	68 807	69 112	69 077	69 336

* Les charges limites d'équilibre statique et les poids en ordre de marche indiqués correspondent à une machine configurée avec des pneus à carcasse radiale Bridgestone 29.5R25 VSNT L4, le plein de tous les liquides, le poids d'un conducteur, un contrepoids, une commande antitangage, le démarrage par temps froid, des garde-boue pour déplacement sur route, le blindage du groupe motopropulseur, une direction auxiliaire et un ensemble insonorisation.

† Illustration avec tableaux des dimensions.

***Les spécifications du godet pour roche sont indiquées sur les pneus à carcasse radiale Bridgestone 29.5R25 VSDT L5.

(§)Mesurée à 102 mm (4") en arrière des arêtes de coupe, en prenant la charnière du godet comme point pivot, conformément à la norme SAE J732C.

(§)Les spécifications et valeurs nominales sont conformes à toutes les normes en vigueur recommandées par la SAE (Society of Automotive Engineers), notamment la norme SAE J732C portant sur les valeurs nominales des chargeuses.

(ISO) Conformité totale à la norme ISO 14397-1:2007, paragraphes 1 à 6, qui exige une vérification de 2 % maximum entre les résultats des calculs et les essais.

(Pneus rigides) Conformité à la norme ISO 14397-1:2007, paragraphes 1 à 5.

D'autres godets sont disponibles et les offres varient en fonction de la région. Veuillez contacter votre concessionnaire Cat pour en savoir plus.

Caractéristiques de fonctionnement : godets *(suite)*

Timonerie		Timonerie de pelle pour manutention de granulats			
Type de godet		Normal GP, à claveter			
Type de lame		Lames de coupe à boulonner	Dents et segments	Lames de coupe à boulonner	Dents et segments
Capacité nominale	m^3	5,40	5,40	5,70	5,70
	yd^3	7,00	7,00	7,50	7,50
Capacité nominale : facteur de remplissage de 110 %	m^3	5,90	5,90	6,30	6,30
	yd^3	7,75	7,75	8,25	8,25
Largeur	mm	3 447	3 535	3 447	3 535
	ft/in	11'3"	11'7"	11'3"	11'7"
16† Hauteur de vidage à portée maximale, vidage à 45°	mm	3 287	3 121	3 219	3 051
	ft/in	10'9"	10'2"	10'6"	10'0"
17† Portée au levage maximal et vidage à 45°	mm	1 481	1 618	1 529	1 664
	ft/in	4'10"	5'3"	5'0"	5'5"
Reach at Level Lift Arm and Bucket Level	mm	2 966	3 177	3 050	3 261
	ft/in	9'8"	10'5"	10'0"	10'8"
A† Profondeur d'excavation	mm	88	88	88	88
	in	3,4"	3,4"	3,4"	3,4"
12† Longueur hors tout	mm	9 677	9 919	9 761	10 003
	ft/in	31'9"	32'7"	32'1"	32'10"
B† Hauteur hors tout avec godet au levage maximal	mm	6 435	6 435	6 258	6 258
	ft/in	21'2"	21'2"	20'7"	20'7"
Rayon de braquage de la chargeuse avec godet en position de transport	mm	7 612	7 725	7 635	7 749
	ft/in	25'0"	25'5"	25'1"	25'6"
Charge limite d'équilibre statique, en ligne (ISO)*	kg	24 404	24 218	24 149	23 963
	lb	53 786	53 377	53 226	52 814
Charge limite d'équilibre statique, en ligne (pneus rigides)*	kg	25 939	25 752	25 687	25 498
	lb	57 171	56 758	56 615	56 199
Charge limite d'équilibre statique, avec articulation (ISO)*	kg	21 012	20 826	20 776	20 589
	lb	46 312	45 902	45 792	45 380
Charge limite d'équilibre statique, avec articulation (pneus rigides)*	kg	22 406	22 218	22 173	21 984
	lb	49 383	48 969	48 870	48 454
Force d'arrachage (§)	kN	227	224	214	211
	lbf	51 008	50 477	48 132	47 613
Poids en ordre de marche*	kg	30 985	31 123	31 068	31 206
	lb	68 290	68 595	68 473	68 778

* Les charges limites d'équilibre statique et les poids en ordre de marche indiqués correspondent à une machine configurée avec des pneus à carcasse radiale Bridgestone 29.5R25 VSNT L4, le plein de tous les liquides, le poids d'un conducteur, un contrepoids, une commande antitangage, le démarrage par temps froid, des garde-boue pour déplacement sur route, le blindage du groupe motopropulseur, une direction auxiliaire et un ensemble insonorisation.

** La configuration de la chargeuse sur pneus pour manutention de granulats n'est pas compatible avec les godets roche et les grandes hauteurs de levage.

† Illustration avec tableaux des dimensions.

(§)Mesurée à 102 mm (4") en arrière des arêtes de coupe, en prenant la charnière du godet comme point pivot, conformément à la norme SAE J732C.

(§)Les spécifications et valeurs nominales sont conformes à toutes les normes en vigueur recommandées par la SAE (Society of Automotive Engineers), notamment la norme SAE J732C portant sur les valeurs nominales des chargeuses.

(ISO) Conformité totale à la norme ISO 14397-1:2007, paragraphes 1 à 6, qui exige une vérification de 2 % maximum entre les résultats des calculs et les essais.

(Pneus rigides) Conformité à la norme ISO 14397-1:2007, paragraphes 1 à 5.

D'autres godets sont disponibles et les offres varient en fonction de la région. Veuillez contacter votre concessionnaire Cat pour en savoir plus.

Caractéristiques de fonctionnement : godets *(suite)*

Timonerie		Timonerie de pelle pour manutention de granulats			
Type de godet		Normal GP, à claveter			
Type de lame		Lames de coupe à boulonner	Dents et segments	Lames de coupe à boulonner	Dents et segments
Capacité nominale	m^3	6,00	6,00	6,40	6,40
	yd^3	7,75	7,75	8,25	8,25
Capacité nominale : facteur de remplissage de 110 %	m^3	6,60	6,60	7,00	7,00
	yd^3	8,75	8,75	9,25	9,25
Largeur	mm	3 447	3 535	3 447	3 535
	ft/in	11'3"	11'7"	11'3"	11'7"
16† Hauteur de vidage à portée maximale, vidage à 45°	mm	3 201	3 034	3 145	2 977
	ft/in	10'6"	9'11"	10'3"	9'9"
17† Portée au levage maximal et vidage à 45°	mm	1 551	1 686	1 603	1 737
	ft/in	5'1"	5'6"	5'3"	5'8"
Reach at Level Lift Arm and Bucket Level	mm	3 078	3 289	3 155	3 366
	ft/in	10'1"	10'9"	10'4"	11'0"
A† Profondeur d'excavation	mm	88	88	88	88
	in	3,4"	3,4"	3,4"	3,4"
12† Longueur hors tout	mm	9 789	10 031	9 866	10 108
	ft/in	32'2"	32'11"	32'5"	33'2"
B† Hauteur hors tout avec godet au levage maximal	mm	6 284	6 284	6 604	6 604
	ft/in	20'8"	20'8"	21'8"	21'8"
Rayon de braquage de la chargeuse avec godet en position de transport	mm	7 643	7 757	7 664	7 779
	ft/in	25'1"	25'6"	25'2"	25'7"
Charge limite d'équilibre statique, en ligne (ISO)*	kg	24 006	23 819	23 828	23 639
	lb	52 910	52 498	52 517	52 102
Charge limite d'équilibre statique, en ligne (pneus rigides)*	kg	25 547	25 357	25 377	25 186
	lb	56 305	55 888	55 932	55 512
Charge limite d'équilibre statique, avec articulation (ISO)*	kg	20 638	20 451	20 472	20 283
	lb	45 488	45 074	45 121	44 705
Charge limite d'équilibre statique, avec articulation (pneus rigides)*	kg	22 038	21 849	21 882	21 691
	lb	48 572	48 155	48 228	47 807
Force d'arrachage (§)	kN	210	207	199	197
	lbf	47 182	46 666	44 880	44 374
Poids en ordre de marche*	kg	31 164	31 302	31 226	31 364
	lb	68 685	68 990	68 822	69 126

* Les charges limites d'équilibre statique et les poids en ordre de marche indiqués correspondent à une machine configurée avec des pneus à carcasse radiale Bridgestone 29.5R25 VSNT L4, le plein de tous les liquides, le poids d'un conducteur, un contrepoids, une commande antitangage, le démarrage par temps froid, des garde-boue pour déplacement sur route, le blindage du groupe motopropulseur, une direction auxiliaire et un ensemble insonorisation.

** La configuration de la chargeuse sur pneus pour manutention de granulats n'est pas compatible avec les godets roche et les grandes hauteurs de levage.

† Illustration avec tableaux des dimensions.

(§)Mesurée à 102 mm (4") en arrière des arêtes de coupe, en prenant la charnière du godet comme point pivot, conformément à la norme SAE J732C.

(§)Les spécifications et valeurs nominales sont conformes à toutes les normes en vigueur recommandées par la SAE (Society of Automotive Engineers), notamment la norme SAE J732C portant sur les valeurs nominales des chargeuses.

(ISO) Conformité totale à la norme ISO 14397-1:2007, paragraphes 1 à 6, qui exige une vérification de 2 % maximum entre les résultats des calculs et les essais.

(Pneus rigides) Conformité à la norme ISO 14397-1:2007, paragraphes 1 à 5.

D'autres godets sont disponibles et les offres varient en fonction de la région. Veuillez contacter votre concessionnaire Cat pour en savoir plus.

Caractéristiques de fonctionnement : godets *(suite)*

Timonerie		Timonerie de pelle pour manutention de granulats		
Type de godet		Fond plat – À claveter		Font plat – À claveter – Matériau léger (charbon)
Type de lame		Lames de coupe à boulonner	Dents et segments	Lames de coupe à boulonner
Capacité nominale	m³	5,70	5,70	8,40
	yd³	7,50	7,50	11,00
Capacité nominale : facteur de remplissage de 110 %	m³	6,30	6,30	9,20
	yd³	8,25	8,25	12,00
Largeur	mm	3 447	3 535	3 638
	ft/in	11'3"	11'7"	11'11"
16† Hauteur de vidage à portée maximale, vidage à 45°	mm	3 120	2 943	2 936
	ft/in	10'2"	9'7"	9'7"
17† Portée au levage maximal et vidage à 45°	mm	1 444	1 566	1 628
	ft/in	4'8"	5'1"	5'4"
Reach at Level Lift Arm and Bucket Level	mm	3 075	3 286	3 335
	ft/in	10'1"	10'9"	10'11"
A† Profondeur d'excavation	mm	88	88	88
	in	3,4"	3,4"	3,4"
12† Longueur hors tout	mm	9 786	10 028	10 046
	ft/in	32'2"	32'11"	33'0"
B† Hauteur hors tout avec godet au levage maximal	mm	6 257	6 257	6 781
	ft/in	20'7"	20'7"	22'3"
Rayon de braquage de la chargeuse avec godet en position de transport	mm	7 642	7 756	7 802
	ft/in	25'1"	25'6"	25'8"
Charge limite d'équilibre statique, en ligne (ISO)*	kg	23 621	23 437	23 486
	lb	52 061	51 655	51 778
Charge limite d'équilibre statique, en ligne (pneus rigides)*	kg	25 111	24 925	25 090
	lb	55 346	54 936	55 314
Charge limite d'équilibre statique, avec articulation (ISO)*	kg	20 307	20 122	20 127
	lb	44 757	44 350	44 373
Charge limite d'équilibre statique, avec articulation (pneus rigides)*	kg	21 661	21 475	21 590
	lb	47 741	47 330	47 599
Force d'arrachage (§)	kN	210	208	178
	lbf	47 288	46 772	40 069
Poids en ordre de marche*	kg	31 193	31 331	31 492
	lb	68 749	69 054	69 427

* Les charges limites d'équilibre statique et les poids en ordre de marche indiqués correspondent à une machine configurée avec des pneus à carcasse radiale Bridgestone 29.5R25 VSNT L4, le plein de tous les liquides, le poids d'un conducteur, un contrepoids, une commande antitangage, le démarrage par temps froid, des garde-boue pour déplacement sur route, le blindage du groupe motopropulseur, une direction auxiliaire et un ensemble insonorisation.

** La configuration de la chargeuse sur pneus pour manutention de granulats n'est pas compatible avec les godets roche et les grandes hauteurs de levage.

† Illustration avec tableaux des dimensions.

(§)Mesurée à 102 mm (4") en arrière des arêtes de coupe, en prenant la charnière du godet comme point pivot, conformément à la norme SAE J732C.

(§)Les spécifications et valeurs nominales sont conformes à toutes les normes en vigueur recommandées par la SAE (Society of Automotive Engineers), notamment la norme SAE J732C portant sur les valeurs nominales des chargeuses.

(ISO) Conformité totale à la norme ISO 14397-1:2007, paragraphes 1 à 6, qui exige une vérification de 2 % maximum entre les résultats des calculs et les essais.

(Pneus rigides) Conformité à la norme ISO 14397-1:2007, paragraphes 1 à 5.

D'autres godets sont disponibles et les offres varient en fonction de la région. Veuillez contacter votre concessionnaire Cat pour en savoir plus.

Caractéristiques de fonctionnement : godets *(suite)*

Timonerie		Timonerie de pelle pour manutention de granulats			
Type de godet		Normal GP - À accrocher – Fusion			
Type de lame		Lames de coupe à boulonner	Dents et segments	Lames de coupe à boulonner	Dents et segments
Capacité nominale	m³	5,40	5,40	5,70	5,70
	yd³	7,00	7,00	7,50	7,50
Capacité nominale : facteur de remplissage de 110 %	m³	5,90	5,90	6,30	6,30
	yd³	7,75	7,75	8,25	8,25
Largeur	mm	3 447	3 535	3 447	3 535
	ft/in	11'3"	11'7"	11'3"	11'7"
16† Hauteur de vidage à portée maximale, vidage à 45°	mm	3 183	3 017	3 117	2 950
	ft/in	10'5"	9'10"	10'2"	9'8"
17† Portée au levage maximal et vidage à 45°	mm	1 588	1 724	1 640	1 775
	ft/in	5'2"	5'7"	5'4"	5'9"
Reach at Level Lift Arm and Bucket Level	mm	3 116	3 327	3 200	3 411
	ft/in	10'2"	10'11"	10'6"	11'2"
A† Profondeur d'excavation	mm	93	93	93	93
	in	3,6"	3,6"	3,6"	3,6"
12† Longueur hors tout	mm	9 831	10 072	9 915	10 156
	ft/in	32'4"	33'1"	32'7"	33'4"
B† Hauteur hors tout avec godet au levage maximal	mm	6 532	6 532	6 599	6 599
	ft/in	21'6"	21'6"	21'8"	21'8"
Rayon de braquage de la chargeuse avec godet en position de transport	mm	7 694	7 817	7 721	7 845
	ft/in	25'3"	25'8"	25'4"	25'9"
Charge limite d'équilibre statique, en ligne (ISO)*	kg	22 905	22 721	22 672	22 487
	lb	50 483	50 078	49 970	49 561
Charge limite d'équilibre statique, en ligne (pneus rigides)*	kg	24 393	24 207	24 170	23 983
	lb	53 763	53 353	53 271	52 858
Charge limite d'équilibre statique, avec articulation (ISO)*	kg	19 618	19 434	19 398	19 212
	lb	43 239	42 833	42 753	42 344
Charge limite d'équilibre statique, avec articulation (pneus rigides)*	kg	20 971	20 785	20 762	20 574
	lb	46 221	45 812	45 759	45 346
Force d'arrachage (§)	kN	203	201	193	190
	lbf	45 829	45 315	43 399	42 894
Poids en ordre de marche*	kg	31 727	31 865	31 837	31 975
	lb	69 926	70 231	70 168	70 473

* Les charges limites d'équilibre statique et les poids en ordre de marche indiqués correspondent à une machine configurée avec des pneus à carcasse radiale Bridgestone 29.5R25 VSNT L4, le plein de tous les liquides, le poids d'un conducteur, un contrepoids, une commande antitangage, le démarrage par temps froid, des garde-boue pour déplacement sur route, le blindage du groupe motopropulseur, une direction auxiliaire et un ensemble insonorisation.

** La configuration de la chargeuse sur pneus pour manutention de granulats n'est pas compatible avec les godets roche et les grandes hauteurs de levage.

† Illustration avec tableaux des dimensions.

(§)Mesurée à 102 mm (4") en arrière des arêtes de coupe, en prenant la charnière du godet comme point pivot, conformément à la norme SAE J732C.

(§)Les spécifications et valeurs nominales sont conformes à toutes les normes en vigueur recommandées par la SAE (Society of Automotive Engineers), notamment la norme SAE J732C portant sur les valeurs nominales des chargeuses.

(ISO) Conformité totale à la norme ISO 14397-1:2007, paragraphes 1 à 6, qui exige une vérification de 2 % maximum entre les résultats des calculs et les essais.

(Pneus rigides) Conformité à la norme ISO 14397-1:2007, paragraphes 1 à 5.

D'autres godets sont disponibles et les offres varient en fonction de la région. Veuillez contacter votre concessionnaire Cat pour en savoir plus.

Spécifications de la fourche

Spécifications de la fourche

1	Longueur des fourches	mm in	1 880 72,0
2	Centre de la charge	mm in	915 36,0
	Charge limite d'équilibre statique, en ligne (fourches à l'horizontale)	kg lb	15 570 34 316
	Charge limite d'équilibre statique, bâti articulé, (fourches à l'horizontale)	kg lb	13 586 29 943
	Charge nominale (SAE J1197 - 50 % de FTSTL [charge limite d'équilibre statique au braquage maxi])	kg lb	6 793 14 971
	Charge nominale (CEN EN 474-3 terrain accidenté - 60 % de la FTSTL)	kg lb	8 151 17 966
	Charge nominale (CEN EN 474-3 terrain ferme et plat - 80 % de la FTSTL)	kg lb	8 327 18 352
3	Longueur maximale hors tout	mm in	10 442 411,1
4	Portée avec fourches au niveau du sol	mm in	1 199 47,2
5	*Distance entre le sol et le bas des pointes à hauteur minimale, fourches à l'horizontale	mm in	-151 -5,9
6	Portée avec les bras à l'horizontale et les fourches parallèles	mm in	1 809 71,2
7	Portée avec les fourches à hauteur maximale	mm in	883 34,7
8	Distance entre le sol et l'extrémité des fourches avec les bras à l'horizontale et les fourches parallèles	mm in	2 024 79,7
9	Distance entre le sol et l'extrémité des fourches à hauteur maximale et avec les fourches parallèles	mm in	4 292 169,0
10	Hauteur hors tout des fourches au levage maximum (distance entre le sommet du chariot et le sol)	mm in	5 067 199,5
11	Hauteur de déversement à la hauteur de levage maximale et au vidage maximal	mm in	2 676 105,4
12	Angle de vidage max. par rapport à l'horizontale	deg.	45
13	Largeur hors tout du chariot	mm in	2 217 87,3
14	Hauteur hors tout du chariot	mm in	840 33,1
15	Largeur extérieure des pointes (écartement maxi)	mm in	2 070 81,5
16	Largeur extérieure des pointes (écartement mini)	mm in	470 18,5
	Largeur de pointe (pointe unique)	mm in	150,0 5,9
	Épaisseur de pointe	mm in	65,0 2,6
	Capacité des fourches	kg lb	6 246 11 562
	Poids en ordre de marche	kg lb	29 081 64 893

*Les valeurs négatives indiquent au-dessous du niveau

980 STD

Fourche à palettes, FUSION	Tablier 87"	Pointe 72"
	530-1861	530-1869

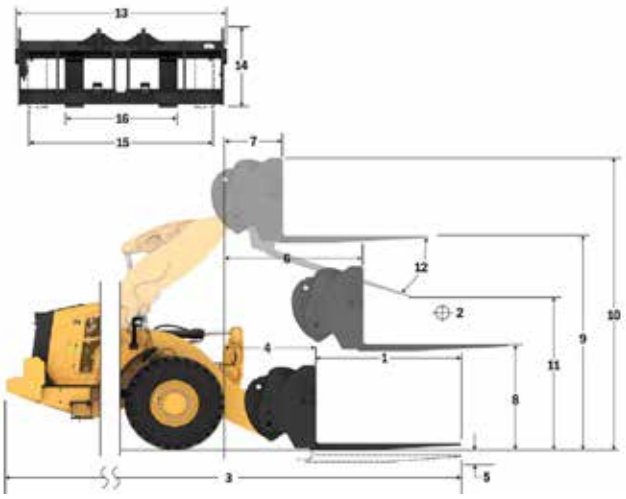

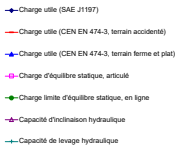

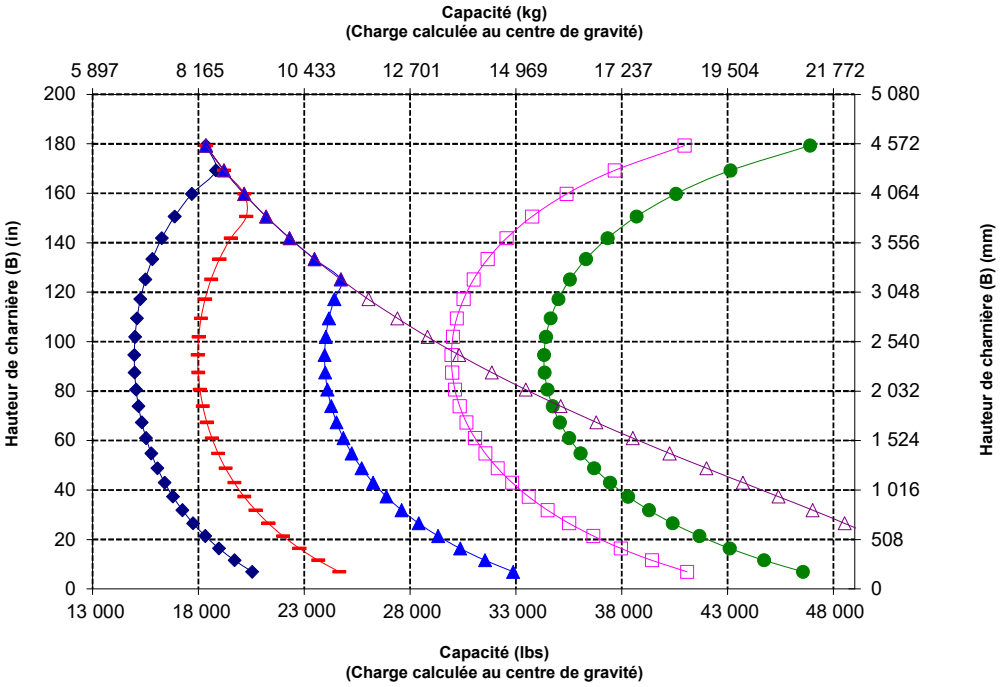

NOTA : Les charges limites d'équilibre statique et le poids en ordre de marche sont basés sur la configuration de chargeuse suivante : pneus Bridgestone *VSNT L4, climatisation, commande antitangage, blindage du groupe motopropulseur, plein de tous les liquides, réservoir de carburant, liquide de refroidissement, lubrifiants et le poids d'un conducteur.

Spécifications et valeurs nominales conformes aux normes suivantes :
SAE* J1197, ISO 14397-1, CEN** EN 474-3.

La charge nominale pour une chargeuse équipée d'une fourche à palettes est déterminée par :
SAE J1197 : 50 % de la charge limite d'équilibre statique au braquage maximal ou de la limite hydraulique.
CEN EN 474-3 : 60 % de la charge limite d'équilibre statique au braquage maximal sur terrain accidenté ou de la limite hydraulique.
CEN EN 474-3 : 80 % de la charge limite d'équilibre statique au braquage maximal sur terrain ferme et plat ou de la limite hydraulique.

*SAE - Society of Automotive Engineers
**CEN - Comité européen de normalisation

AVERTISSEMENT : ne dépassez pas la capacité de charge des pointes.
La capacité des dents est gravée sur le côté de chaque dent.

Spécifications de la Chargeuse sur pneus 980 XE

Spécifications de la fourche

Spécifications de la fourche

1	Longueur des fourches	mm in	1 829 72,0
2	Centre de la charge	mm in	915 36,0
	Charge limite d'équilibre statique, en ligne (fourches à l'horizontale)	kg lb	15 292 33 703
	Charge limite d'équilibre statique, bâti articulé, (fourches à l'horizontale)	kg lb	13 299 29 312
	Charge nominale (SAE J1197 - 50 % de FTSTL [charge limite d'équilibre statique au braquage maxi])	kg lb	6 650 14 656
	Charge nominale (CEN EN 474-3 terrain accidenté - 60 % de la FTSTL)	kg lb	7 980 17 587
	Charge nominale (CEN EN 474-3 terrain ferme et plat - 80 % de la FTSTL)	kg lb	8 691 19 155
3	Longueur maximale hors tout	mm in	10 383 408,8
4	Portée avec fourches au niveau du sol	mm in	1 141 44,9
5	*Distance entre le sol et le bas des pointes à hauteur minimale, fourches à l'horizontale	mm in	-65 -2,5
6	Portée avec les bras à l'horizontale et les fourches parallèles	mm in	1 797 70,7
7	Portée avec les fourches à hauteur maximale	mm in	870 34,2
8	Distance entre le sol et l'extrémité des fourches avec les bras à l'horizontale et les fourches parallèles	mm in	2 135 84,0
9	Distance entre le sol et l'extrémité des fourches à hauteur maximale et avec les fourches parallèles	mm in	4 403 173,4
10	Hauteur hors tout des fourches au levage maximum (distance entre le sommet du chariot et le sol)	mm in	5 443 214,3
11	Hauteur de déversement à la hauteur de levage maximale et au vidage maximal	mm in	2 597 102,3
12	Angle de vidage max. par rapport à l'horizontale	deg.	51
13	Largeur hors tout du chariot	mm in	2 833 111,5
14	Hauteur hors tout du chariot	mm in	1 130 44,5
15	Largeur extérieure des pointes (écartement maxi)	mm in	2 483 97,8
16	Largeur extérieure des pointes (écartement mini)	mm in	590 23,2
	Largeur de pointe (pointe unique)	mm in	180,0 7,1
	Épaisseur de pointe	mm in	90,0 3,5
	Capacité des fourches	kg lb	14 800 32 619
	Poids en ordre de marche	kg lb	29 520 65 061

*Les valeurs négatives indiquent au-dessous du niveau

980 STD

Fourche pour construction, FUSION	Tablier 108"	Pointe 72"
	520-7968	520-7979

*** Version 14A**
*** Timonerie en Z parallèle**
*** Configuration de levage standard**

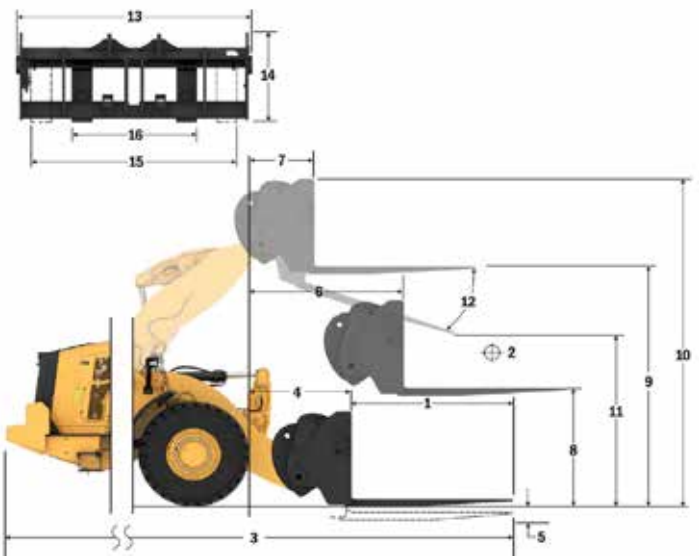

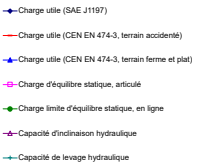

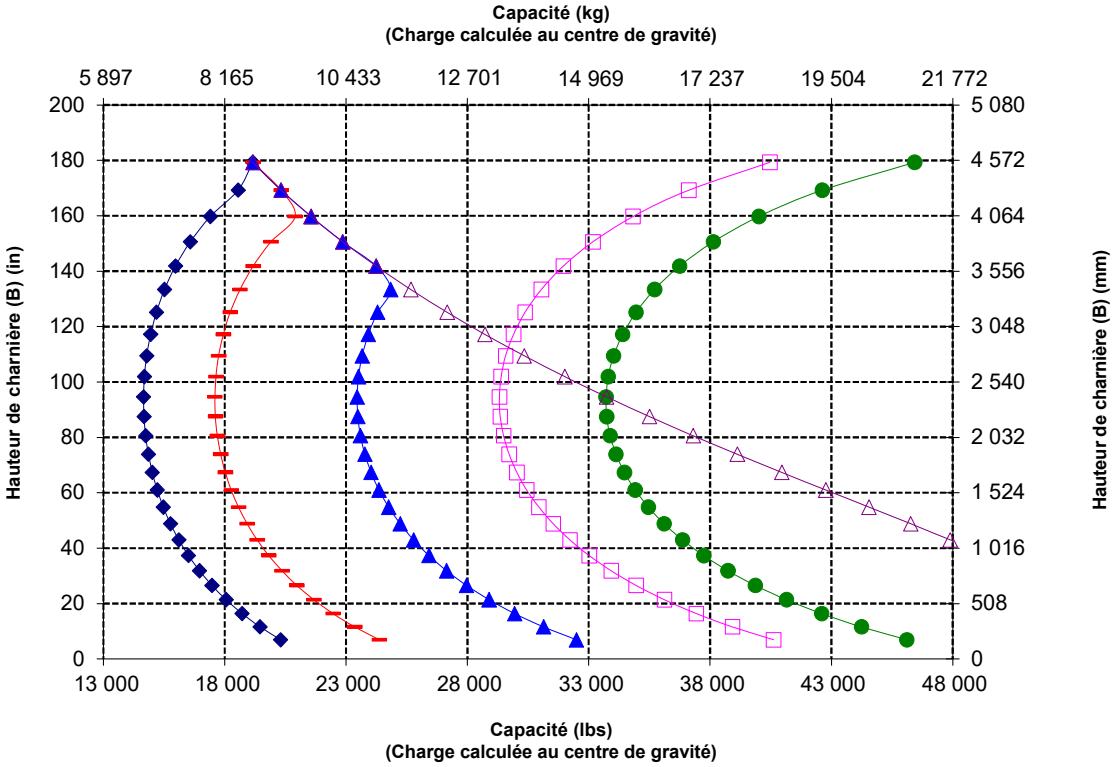

NOTA : Les charges limites d'équilibre statique et le poids en ordre de marche sont basés sur la configuration de chargeuse suivante : pneus Bridgestone *VSNT L4, climatisation, commande antitangage, blindage du groupe motopropulseur, plein de tous les liquides, réservoir de carburant, liquide de refroidissement, lubrifiants et le poids d'un conducteur.

Spécifications et valeurs nominales conformes aux normes suivantes : SAE* J1197, ISO 14397-1, CEN** EN 474-3.

La charge nominale pour une chargeuse équipée d'une fourche à palettes est déterminée par :
SAE J1197 : 50 % de la charge limite d'équilibre statique au braquage maximal ou de la limite hydraulique.
CEN EN 474-3 : 60 % de la charge limite d'équilibre statique au braquage maximal sur terrain accidenté ou de la limite hydraulique.
CEN EN 474-3 : 80 % de la charge limite d'équilibre statique au braquage maximal sur terrain ferme et plat ou de la limite hydraulique.

*SAE : Society of Automotive Engineers
**CEN : Comité européen de normalisation

Spécifications de la fourche

Spécifications de la fourche

1	Longueur des fourches	mm in	2 134 84,0
2	Centre de la charge	mm in	1 067 42
	Charge limite d'équilibre statique, en ligne (fourches à l'horizontale)	kg lb	14 622 32 227
	Charge limite d'équilibre statique, bâti articulé, (fourches à l'horizontale)	kg lb	12 709 28 010
	Charge nominale (SAE J1197 - 50 % de FTSTL [charge limite d'équilibre statique au braquage maxi])	kg lb	6 354 14 005
	Charge nominale (CEN EN 474-3 terrain accidenté - 60 % de la FTSTL)	kg lb	7 625 16 806
	Charge nominale (CEN EN 474-3 terrain ferme et plat - 80 % de la FTSTL)	kg lb	7 759 17 102
3	Longueur maximale hors tout	mm in	10 688 420,8
4	Portée avec fourches au niveau du sol	mm in	1 141 44,9
5	*Distance entre le sol et le bas des pointes à hauteur minimale, fourches à l'horizontale	mm in	-65 -2,5
6	Portée avec les bras à l'horizontale et les fourches parallèles	mm in	1 797 70,7
7	Portée avec les fourches à hauteur maximale	mm in	870 34,2
8	Distance entre le sol et l'extrémité des fourches avec les bras à l'horizontale et les fourches parallèles	mm in	2 135 84,0
9	Distance entre le sol et l'extrémité des fourches à hauteur maximale et avec les fourches parallèles	mm in	4 403 173,4
10	Hauteur hors tout des fourches au levage maximum (distance entre le sommet du chariot et le sol)	mm in	5 443 214,3
11	Hauteur de déversement à la hauteur de levage maximale et au vidage maximal	mm in	2 359 92,9
12	Angle de vidage max. par rapport à l'horizontale	deg.	51
13	Largeur hors tout du chariot	mm in	2 833 111,5
14	Hauteur hors tout du chariot	mm in	1 130 44,5
15	Largeur extérieure des pointes (écartement maxi)	mm in	2 483 97,8
16	Largeur extérieure des pointes (écartement mini)	mm in	590 23,2
	Largeur de pointe (pointe unique)	mm in	180,0 7,1
	Épaisseur de pointe	mm in	90,0 3,5
	Capacité des fourches	kg lb	12 700 27 991
	Poids en ordre de marche	kg lb	29 582 65 198

*Les valeurs négatives indiquent au-dessous du niveau

980 STD

Fourche pour construction, FUSION	Tablier 108"	Pointe 84 in
	520-7968	520-7986

*** Version 14A**
*** Timonerie en Z parallèle**
*** Configuration de levage standard**

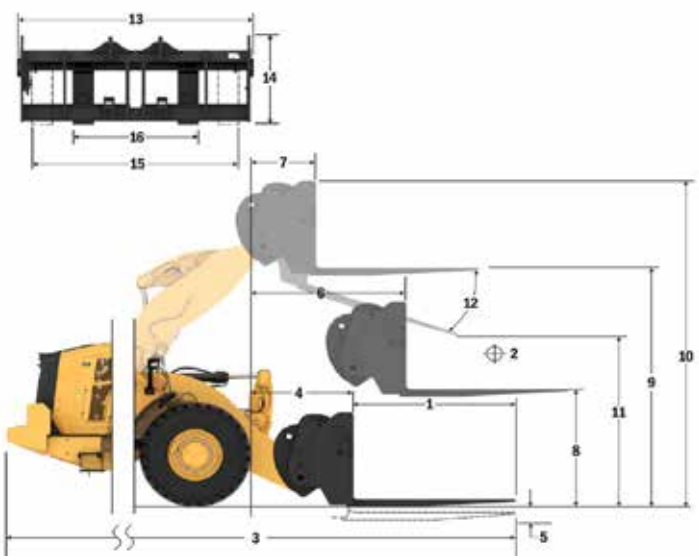

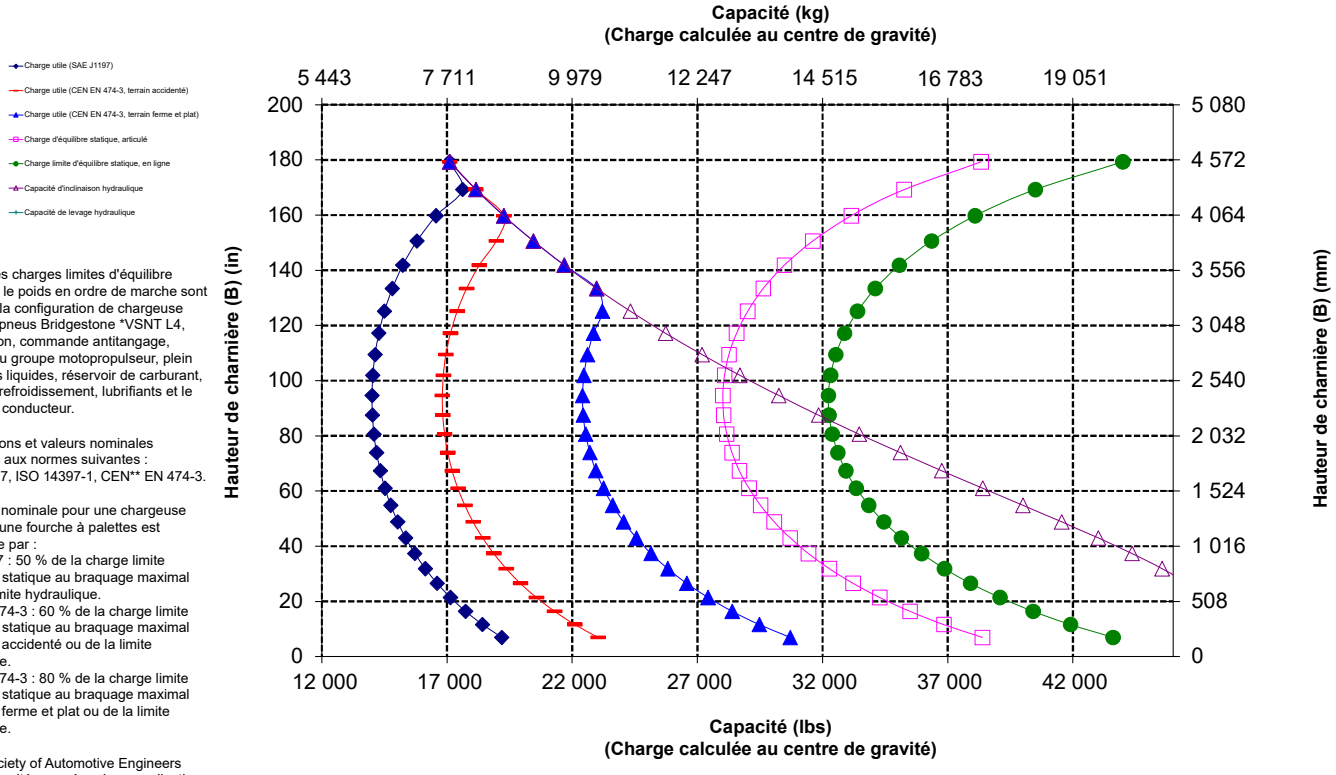

NOTA : Les charges limites d'équilibre statique et le poids en ordre de marche sont basés sur la configuration de chargeuse suivante : pneus Bridgestone *VSNT L4, climatisation, commande antitangage, blindage du groupe motopropulseur, plein de tous les liquides, réservoir de carburant, liquide de refroidissement, lubrifiants et le poids d'un conducteur.

Spécifications et valeurs nominales conformes aux normes suivantes :
SAE* J1197, ISO 14397-1, CEN** EN 474-3.

La charge nominale pour une chargeuse équipée d'une fourche à palettes est déterminée par :
SAE J1197 : 50 % de la charge limite d'équilibre statique au braquage maximal ou de la limite hydraulique.
CEN EN 474-3 : 60 % de la charge limite d'équilibre statique au braquage maximal sur terrain accidenté ou de la limite hydraulique.
CEN EN 474-3 : 80 % de la charge limite d'équilibre statique au braquage maximal sur terrain ferme et plat ou de la limite hydraulique.

*SAE : Society of Automotive Engineers
**CEN : Comité européen de normalisation

Spécifications de la Chargeuse sur pneus 980 XE

Spécifications de la fourche

Spécifications de la fourche

1	Longueur des fourches	mm in	2 438 96,0
2	Centre de la charge	mm in	1 219 48,0
	Charge limite d'équilibre statique, en ligne (fourches à l'horizontale)	kg lb	13 999 30 855
	Charge limite d'équilibre statique, bâti articulé, (fourches à l'horizontale)	kg lb	12 159 26 799
	Charge nominale (SAE J1197 - 50 % de FTSTL [charge limite d'équilibre statique au braquage maxi])	kg lb	6 080 13 399
	Charge nominale (CEN EN 474-3 terrain accidenté - 60 % de la FTSTL)	kg lb	6 988 15 401
	Charge nominale (CEN EN 474-3 terrain ferme et plat - 80 % de la FTSTL)	kg lb	6 988 15 401
3	Longueur maximale hors tout	mm in	10 992 432,8
4	Portée avec fourches au niveau du sol	mm in	1 141 44,9
5	*Distance entre le sol et le bas des pointes à hauteur minimale, fourches à l'horizontale	mm in	-65 -2,5
6	Portée avec les bras à l'horizontale et les fourches parallèles	mm in	1 797 70,7
7	Portée avec les fourches à hauteur maximale	mm in	870 34,2
8	Distance entre le sol et l'extrémité des fourches avec les bras à l'horizontale et les fourches parallèles	mm in	2 135 84,0
9	Distance entre le sol et l'extrémité des fourches à hauteur maximale et avec les fourches parallèles	mm in	4 403 173,4
10	Hauteur hors tout des fourches au levage maximum (distance entre le sommet du chariot et le sol)	mm in	5 443 214,3
11	Hauteur de déversement à la hauteur de levage maximale et au vidage maximal	mm in	2 122 83,5
12	Angle de vidage max. par rapport à l'horizontale	deg.	51
13	Largeur hors tout du chariot	mm in	2 833 111,5
14	Hauteur hors tout du chariot	mm in	1 130 44,5
15	Largeur extérieure des pointes (écartement maxi)	mm in	2 483 97,8
16	Largeur extérieure des pointes (écartement mini)	mm in	590 23,2
	Largeur de pointe (pointe unique)	mm in	180,0 7,1
	Épaisseur de pointe	mm in	90,0 3,5
	Capacité des fourches	kg lb	11 300 24 905
	Poids en ordre de marche	kg lb	29 645 65 336

*Les valeurs négatives indiquent au-dessous du niveau

980 STD

Fourche pour construction, FUSION	Tablier 108"	Pointe 96"
	520-7968	520-7981

* Version 14A
* Timonerie en Z parallèle
* Configuration de levage standard

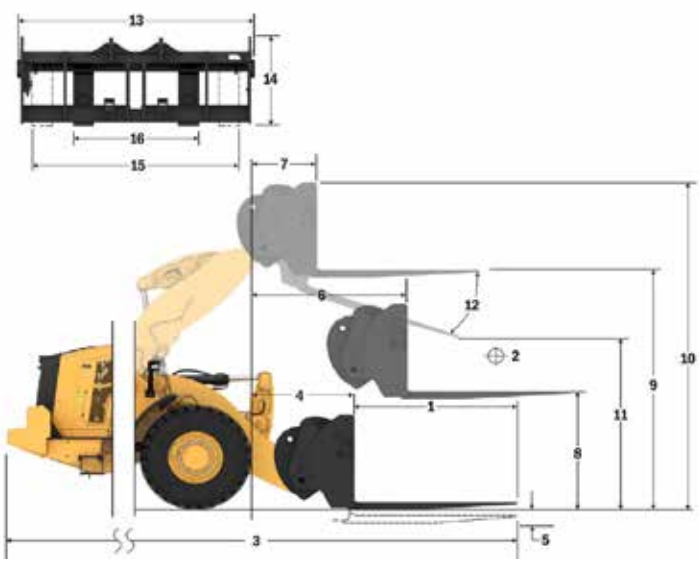

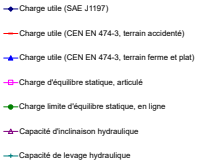

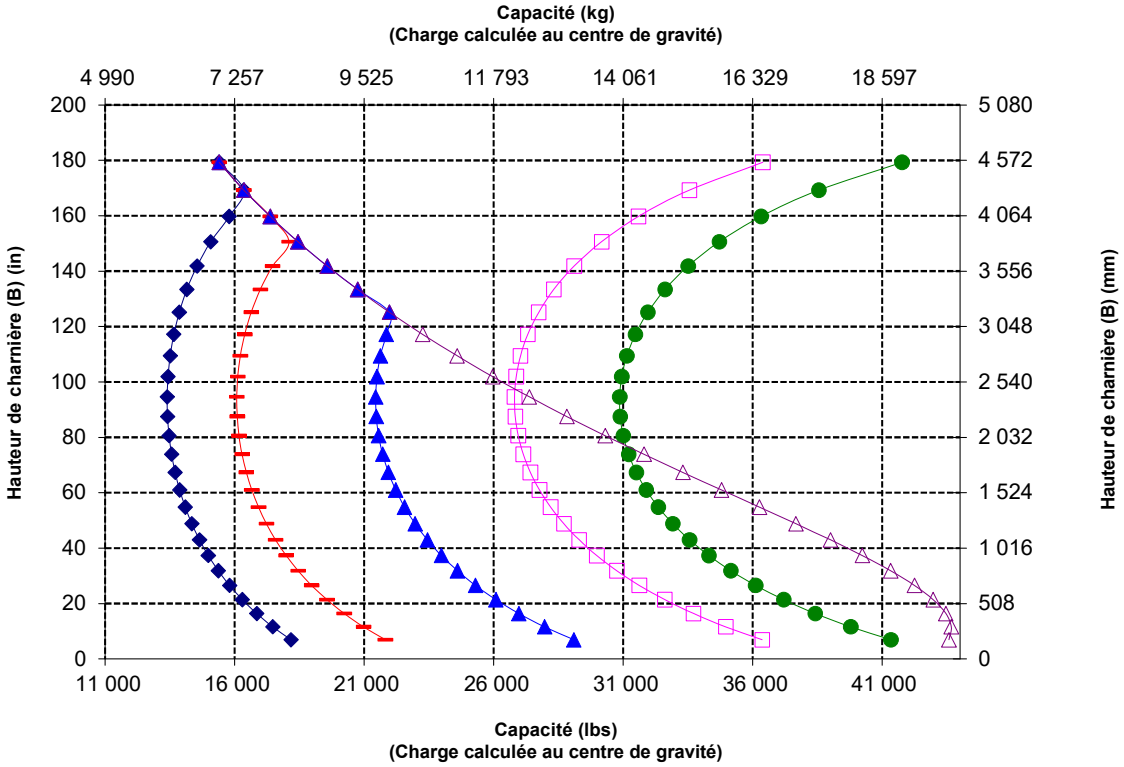

NOTA : Les charges limites d'équilibre statique et le poids en ordre de marche sont basés sur la configuration de chargeuse suivante : pneus Bridgestone *VSNT L4, climatisation, commande antitangage, blindage du groupe motopropulseur, plein de tous les liquides, réservoir de carburant, liquide de refroidissement, lubrifiants et le poids d'un conducteur.

Spécifications et valeurs nominales conformes aux normes suivantes : SAE* J1197, ISO 14397-1, CEN** EN 474-3.

La charge nominale pour une chargeuse équipée d'une fourche à palettes est déterminée par :
SAE J1197 : 50 % de la charge limite d'équilibre statique au braquage maximal ou de la limite hydraulique.
CEN EN 474-3 : 60 % de la charge limite d'équilibre statique au braquage maximal sur terrain accidenté ou de la limite hydraulique.
CEN EN 474-3 : 80 % de la charge limite d'équilibre statique au braquage maximal sur terrain ferme et plat ou de la limite hydraulique.

*SAE : Society of Automotive Engineers
**CEN : Comité européen de normalisation

Spécifications de la fourche

Spécifications de la fourche

1	Longueur des fourches	mm in	1 829 72,0
2	Centre de la charge	mm in	914 36,0
	Charge limite d'équilibre statique, en ligne (fourches à l'horizontale)	kg lb	14 965 32 984
	Charge limite d'équilibre statique, bâti articulé, (fourches à l'horizontale)	kg lb	12 974 28 595
	Charge nominale (SAE J1197 - 50 % de FTSTL [charge limite d'équilibre statique au braquage maxi])	kg lb	6 487 14 298
	Charge nominale (CEN EN 474-3 terrain accidenté - 60 % de la FTSTL)	kg lb	7 785 17 157
	Charge nominale (CEN EN 474-3 terrain ferme et plat - 80 % de la FTSTL)	kg lb	8 905 19 627
3	Longueur maximale hors tout	mm in	10 404 409,6
4	Portée avec fourches au niveau du sol	mm in	1 162 45,8
5	*Distance entre le sol et le bas des pointes à hauteur minimale, fourches à l'horizontale	mm in	-99 -3,9
6	Portée avec les bras à l'horizontale et les fourches parallèles	mm in	1 796 70,7
7	Portée avec les fourches à hauteur maximale	mm in	869 34,2
8	Distance entre le sol et l'extrémité des fourches avec les bras à l'horizontale et les fourches parallèles	mm in	2 095 82,5
9	Distance entre le sol et l'extrémité des fourches à hauteur maximale et avec les fourches parallèles	mm in	4 364 171,8
10	Hauteur hors tout des fourches au levage maximum (distance entre le sommet du chariot et le sol)	mm in	5 407 212,9
11	Hauteur de déversement à la hauteur de levage maximale et au vidage maximal	mm in	2 498 98,3
12	Angle de vidage max. par rapport à l'horizontale	deg.	55
13	Largeur hors tout du chariot	mm in	2 821 111,1
14	Hauteur hors tout du chariot	mm in	1 129 44,4
15	Largeur extérieure des pointes (écartement maxi)	mm in	2 627 103,4
16	Largeur extérieure des pointes (écartement mini)	mm in	747 29,4
	Largeur de pointe (pointe unique)	mm in	250,0 9,8
	Épaisseur de pointe	mm in	85,0 3,3
	Capacité des fourches	kg lb	18 700 41 215
	Poids en ordre de marche	kg lb	29 958 66 026

*Les valeurs négatives indiquent au-dessous du niveau

980 STD

	Tablier 108 "	Dents72"
Fourche pour construction, HD, FUSION	523-4199	523-4200

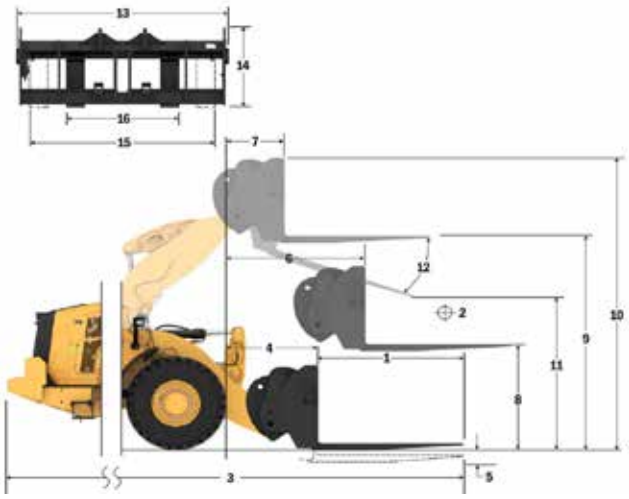

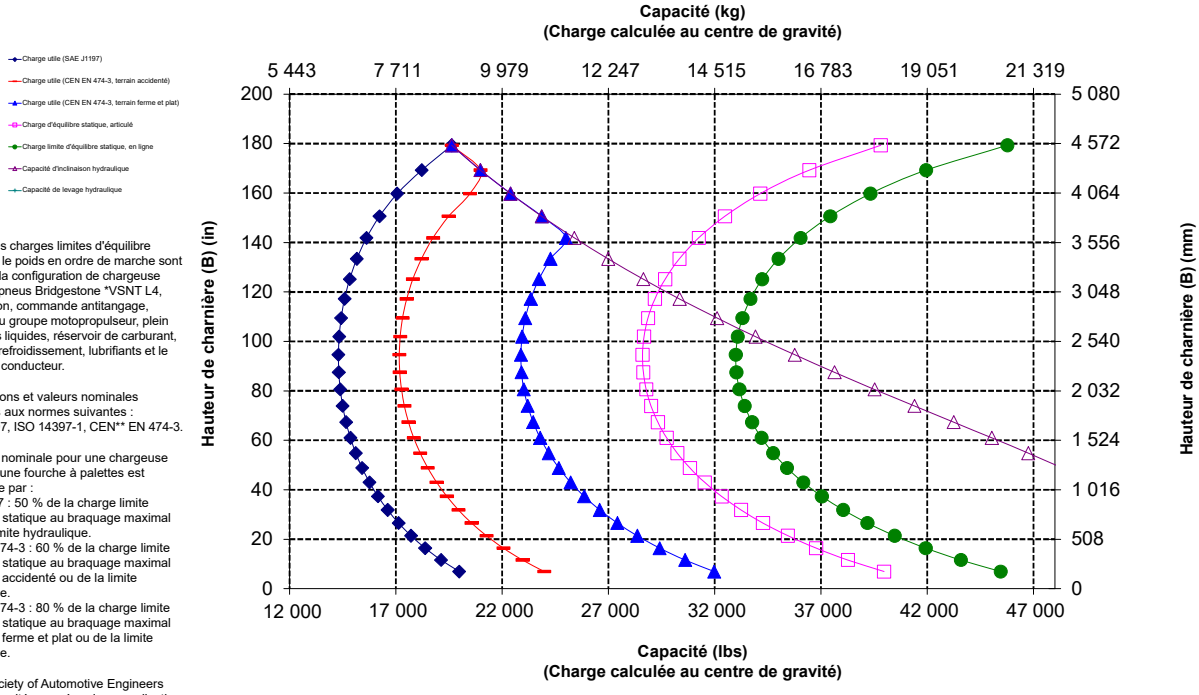

NOTA : Les charges limites d'équilibre statique et le poids en ordre de marche sont basés sur la configuration de chargeuse suivante : pneus Bridgestone *VSNT L4, climatisation, commande antitangage, blindage du groupe motopropulseur, plein de tous les liquides, réservoir de carburant, liquide de refroidissement, lubrifiants et le poids d'un conducteur.

Spécifications et valeurs nominales conformes aux normes suivantes :
SAE* J1197, ISO 14397-1, CEN** EN 474-3.

La charge nominale pour une chargeuse équipée d'une fourche à palettes est déterminée par :
SAE J1197 : 50 % de la charge limite d'équilibre statique au braquage maximal ou de la limite hydraulique.
CEN EN 474-3 : 60 % de la charge limite d'équilibre statique au braquage maximal sur terrain accidenté ou de la limite hydraulique.
CEN EN 474-3 : 80 % de la charge limite d'équilibre statique au braquage maximal sur terrain ferme et plat ou de la limite hydraulique.

*SAE : Society of Automotive Engineers
**CEN : Comité européen de normalisation

AVERTISSEMENT : ne dépassez pas la capacité de charge des pointes.
La capacité des dents est gravée sur le côté de chaque dent.

Spécifications de la Chargeuse sur pneus 980 XE

Spécifications de la fourche

Spécifications de la fourche

1	Longueur des fourches	mm in	2 134 84,0
2	Centre de la charge	mm in	1 067 42
	Charge limite d'équilibre statique, en ligne (fourches à l'horizontale)	kg lb	14 267 31 445
	Charge limite d'équilibre statique, bâti articulé, (fourches à l'horizontale)	kg lb	12 355 27 231
	Charge nominale (SAE J1197 - 50 % de FTSTL [charge limite d'équilibre statique au braquage maxi])	kg lb	6 178 13 615
	Charge nominale (CEN EN 474-3 terrain accidenté - 60 % de la FTSTL)	kg lb	7 413 16 338
	Charge nominale (CEN EN 474-3 terrain ferme et plat - 80 % de la FTSTL)	kg lb	7 914 17 442
3	Longueur maximale hors tout	mm in	10 713 421,8
4	Portée avec fourches au niveau du sol	mm in	1 166 45,9
5	*Distance entre le sol et le bas des pointes à hauteur minimale, fourches à l'horizontale	mm in	-99 -3,9
6	Portée avec les bras à l'horizontale et les fourches parallèles	mm in	1 796 70,7
7	Portée avec les fourches à hauteur maximale	mm in	869 34,2
8	Distance entre le sol et l'extrémité des fourches avec les bras à l'horizontale et les fourches parallèles	mm in	2 100 82,7
9	Distance entre le sol et l'extrémité des fourches à hauteur maximale et avec les fourches parallèles	mm in	4 369 172,0
10	Hauteur hors tout des fourches au levage maximum (distance entre le sommet du chariot et le sol)	mm in	5 407 212,9
11	Hauteur de déversement à la hauteur de levage maximale et au vidage maximal	mm in	2 247 88,5
12	Angle de vidage max. par rapport à l'horizontale	deg.	55
13	Largeur hors tout du chariot	mm in	2 821 111,1
14	Hauteur hors tout du chariot	mm in	1 129 44,4
15	Largeur extérieure des pointes (écartement maxi)	mm in	2 627 103,4
16	Largeur extérieure des pointes (écartement mini)	mm in	747 29,4
	Largeur de pointe (pointe unique)	mm in	250,0 9,8
	Épaisseur de pointe	mm in	90,0 3,5
	Capacité des fourches	kg lb	17 729 39 075
	Poids en ordre de marche	kg lb	30 060 66 251

*Les valeurs négatives indiquent au-dessous du niveau

980 STD

Fourche pour construction, HD, FUSION	Tablier 108"	Pointe 84 in
	523-4199	523-4201

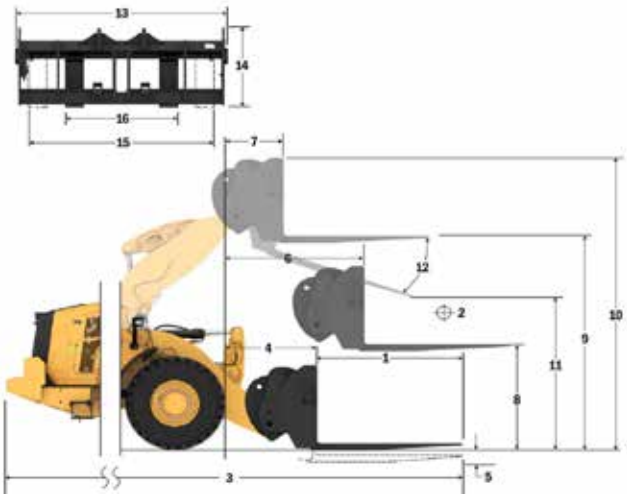

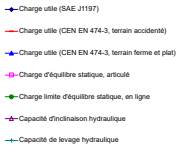

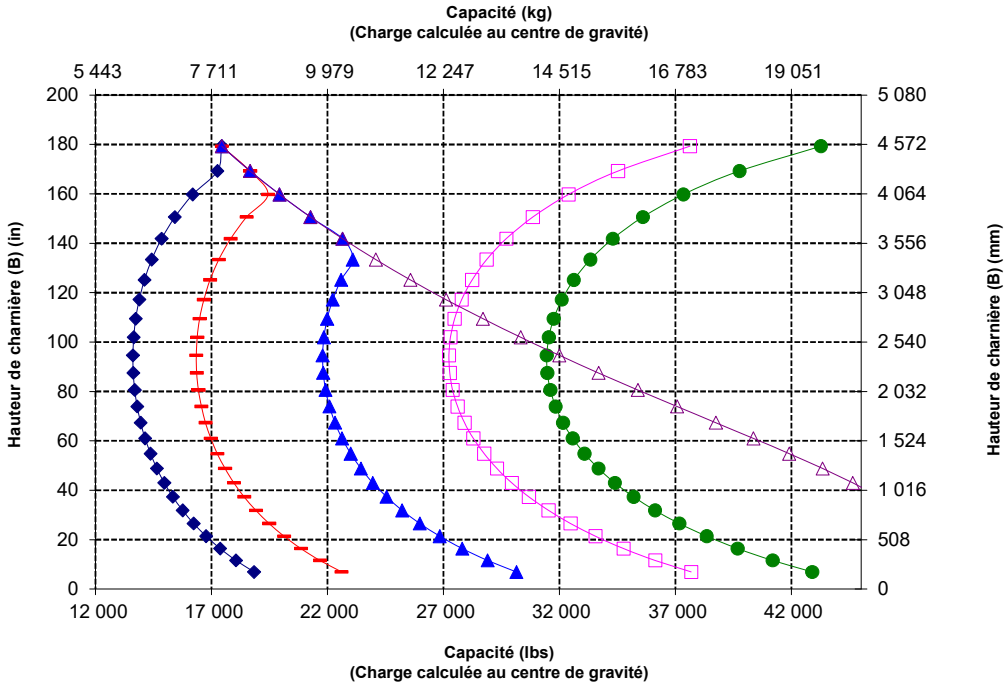

NOTA : Les charges limites d'équilibre statique et le poids en ordre de marche sont basés sur la configuration de chargeuse suivante : pneus Bridgestone *VSNT L4, climatisation, commande antitangage, blindage du groupe motopropulseur, plein de tous les liquides, réservoir de carburant, liquide de refroidissement, lubrifiants et le poids d'un conducteur.

Spécifications et valeurs nominales conformes aux normes suivantes :
SAE* J1197, ISO 14397-1, CEN** EN 474-3.

La charge nominale pour une chargeuse équipée d'une fourche à palettes est déterminée par :
SAE J1197 : 50 % de la charge limite d'équilibre statique au braquage maximal ou de la limite hydraulique.
CEN EN 474-3 : 60 % de la charge limite d'équilibre statique au braquage maximal sur terrain accidenté ou de la limite hydraulique.
CEN EN 474-3 : 80 % de la charge limite d'équilibre statique au braquage maximal sur terrain ferme et plat ou de la limite hydraulique.

*SAE : Society of Automotive Engineers
**CEN : Comité européen de normalisation

AVERTISSEMENT : ne dépassez pas la capacité de charge des pointes.
La capacité des dents est gravée sur le côté de chaque dent.

Spécifications de la fourche

Spécifications de la fourche

1	Longueur des fourches	mm in	2 438 96,0
2	Centre de la charge	mm in	1 219 48,0
	Charge limite d'équilibre statique, en ligne (fourches à l'horizontale)	kg lb	13 562 29 890
	Charge limite d'équilibre statique, bâti articulé, (fourches à l'horizontale)	kg lb	11 724 25 839
	Charge nominale (SAE J1197 - 50 % de FTSTL [charge limite d'équilibre statique au braquage maxi])	kg lb	5 862 12 920
	Charge nominale (CEN EN 474-3 terrain accidenté - 60 % de la FTSTL)	kg lb	7 034 15 504
	Charge nominale (CEN EN 474-3 terrain ferme et plat - 80 % de la FTSTL)	kg lb	7 041 15 518
3	Longueur maximale hors tout	mm in	11 021 433,9
4	Portée avec fourches au niveau du sol	mm in	1 170 46,1
5	*Distance entre le sol et le bas des pointes à hauteur minimale, fourches à l'horizontale	mm in	-98 -3,8
6	Portée avec les bras à l'horizontale et les fourches parallèles	mm in	1 801 70,9
7	Portée avec les fourches à hauteur maximale	mm in	874 34,4
8	Distance entre le sol et l'extrémité des fourches avec les bras à l'horizontale et les fourches parallèles	mm in	2 102 82,7
9	Distance entre le sol et l'extrémité des fourches à hauteur maximale et avec les fourches parallèles	mm in	4 370 172,1
10	Hauteur hors tout des fourches au levage maximum (distance entre le sommet du chariot et le sol)	mm in	5 407 212,9
11	Hauteur de déversement à la hauteur de levage maximale et au vidage maximal	mm in	1 994 78,5
12	Angle de vidage max. par rapport à l'horizontale	deg.	55
13	Largeur hors tout du chariot	mm in	2 821 111,1
14	Hauteur hors tout du chariot	mm in	1 127 44,4
15	Largeur extérieure des pointes (écartement maxi)	mm in	2 629 103,5
16	Largeur extérieure des pointes (écartement mini)	mm in	747 29,4
	Largeur de pointe (pointe unique)	mm in	250,0 9,8
	Épaisseur de pointe	mm in	90,0 3,5
	Capacité des fourches	kg lb	15 750 34 713
	Poids en ordre de marche	kg lb	30 211 66 584

*Les valeurs négatives indiquent au-dessous du niveau

980 STD

Fourche pour construction, HD, FUSION	Tablier 108"	Pointe 96"
	523-4199	523-4202

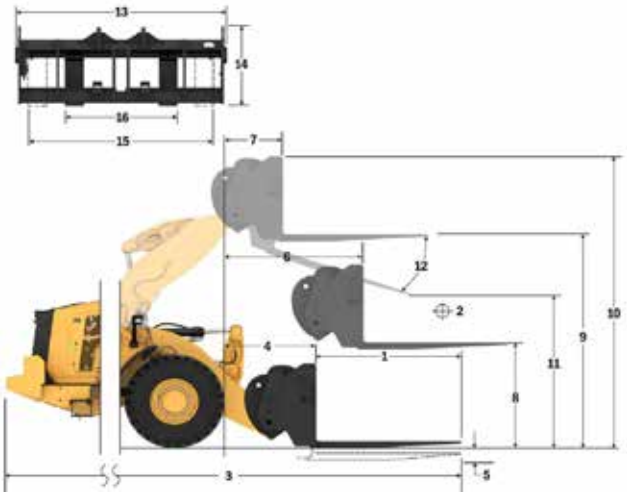

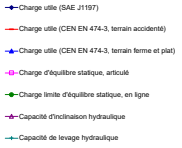

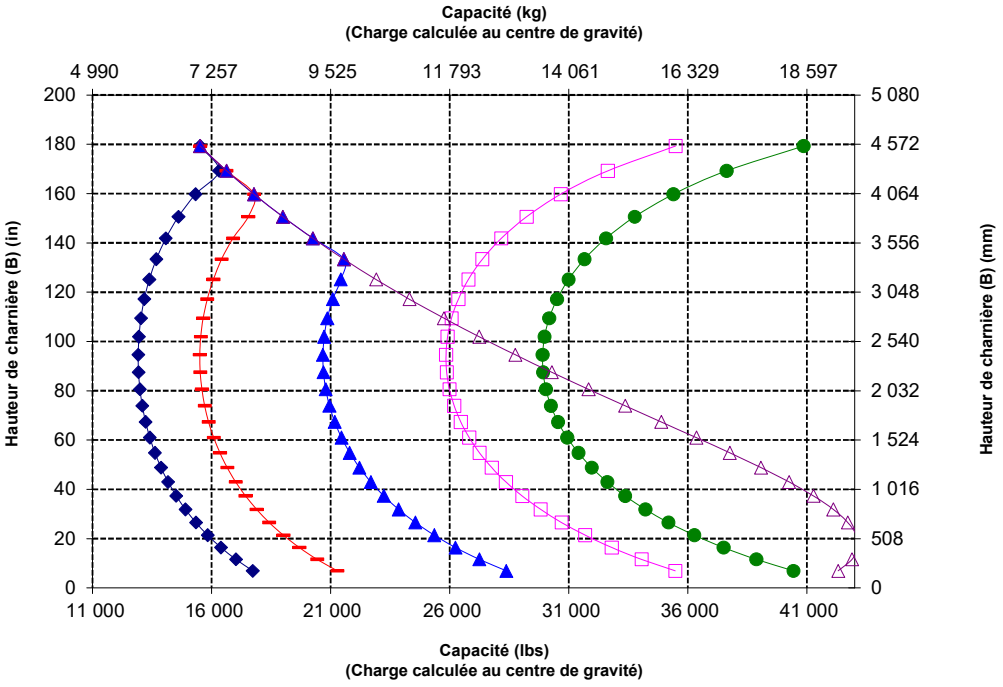

NOTA : Les charges limites d'équilibre statique et le poids en ordre de marche sont basés sur la configuration de chargeuse suivante : pneus Bridgestone *VSNT L4, climatisation, commande antitangage, blindage du groupe motopropulseur, plein de tous les liquides, réservoir de carburant, liquide de refroidissement, lubrifiants et le poids d'un conducteur.

Spécifications et valeurs nominales conformes aux normes suivantes :
SAE* J1197, ISO 14397-1, CEN** EN 474-3.

La charge nominale pour une chargeuse équipée d'une fourche à palettes est déterminée par :
SAE J1197 : 50 % de la charge limite d'équilibre statique au braquage maximal ou de la limite hydraulique.
CEN EN 474-3 : 60 % de la charge limite d'équilibre statique au braquage maximal sur terrain accidenté ou de la limite hydraulique.
CEN EN 474-3 : 80 % de la charge limite d'équilibre statique au braquage maximal sur terrain ferme et plat ou de la limite hydraulique.

*SAE : Society of Automotive Engineers
**CEN : Comité européen de normalisation

AVERTISSEMENT : ne dépassez pas la capacité de charge des pointes.
La capacité des dents est gravée sur le côté de chaque dent.

Spécifications de la Chargeuse sur pneus 980 XE

Spécifications de la fourche

Spécifications de la fourche

1	Longueur des fourches	mm in	1 830 72,0
2	Centre de la charge	mm in	915 36,0
	Charge limite d'équilibre statique, en ligne (fourches à l'horizontale)	kg lb	14 666 32 325
	Charge limite d'équilibre statique, bâti articulé, (fourches à l'horizontale)	kg lb	13 039 28 737
	Charge nominale (SAE J1197 - 50 % de FTSTL [charge limite d'équilibre statique au braquage maxi])	kg lb	6 519 14 369
	Charge nominale (CEN EN 474-3 terrain accidenté - 60 % de la FTSTL)	kg lb	7 823 17 242
	Charge nominale (CEN EN 474-3 terrain ferme et plat - 80 % de la FTSTL)	kg lb	7 970 17 566
3	Longueur maximale hors tout	mm in	10 650 419,3
4	Portée avec fourches au niveau du sol	mm in	1 407 55,4
5	*Distance entre le sol et le bas des pointes à hauteur minimale, fourches à l'horizontale	mm in	-149 -5,9
6	Portée avec les bras à l'horizontale et les fourches parallèles	mm in	1 982 78,0
7	Portée avec les fourches à hauteur maximale	mm in	898 35,4
8	Distance entre le sol et l'extrémité des fourches avec les bras à l'horizontale et les fourches parallèles	mm in	2 023 79,6
9	Distance entre le sol et l'extrémité des fourches à hauteur maximale et avec les fourches parallèles	mm in	4 512 177,7
10	Hauteur hors tout des fourches au levage maximum (distance entre le sommet du chariot et le sol)	mm in	5 287 208,2
11	Hauteur de déversement à la hauteur de levage maximale et au vidage maximal	mm in	2 842 111,9
12	Angle de vidage max. par rapport à l'horizontale	deg.	47
13	Largeur hors tout du chariot	mm in	2 217 87,3
14	Hauteur hors tout du chariot	mm in	840 33,1
15	Largeur extérieure des pointes (écartement maxi)	mm in	2 070 81,5
16	Largeur extérieure des pointes (écartement mini)	mm in	470 18,5
	Largeur de pointe (pointe unique)	mm in	150,0 5,9
	Épaisseur de pointe	mm in	65,0 2,6
	Capacité des fourches	kg lb	5 246 11 562
	Poids en ordre de marche	kg lb	29 218 64 396

*Les valeurs négatives indiquent au-dessous du niveau

980 HL

Fourche à palettes, FUSION	Tablier 87"	Dents72"
	530-1861	530-1869

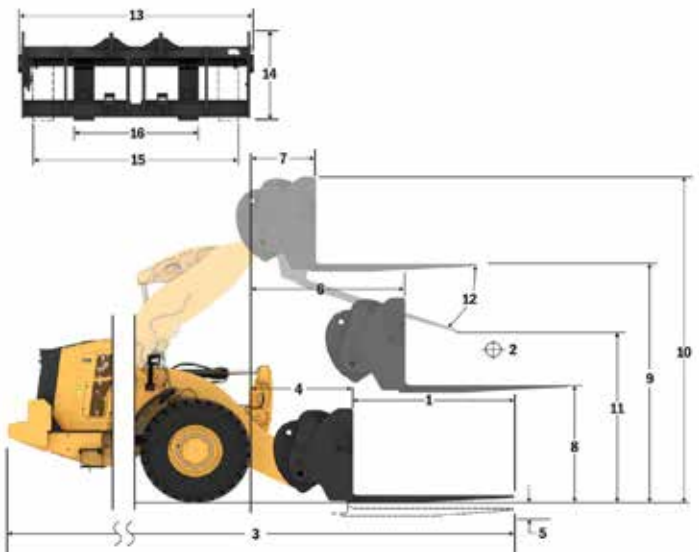

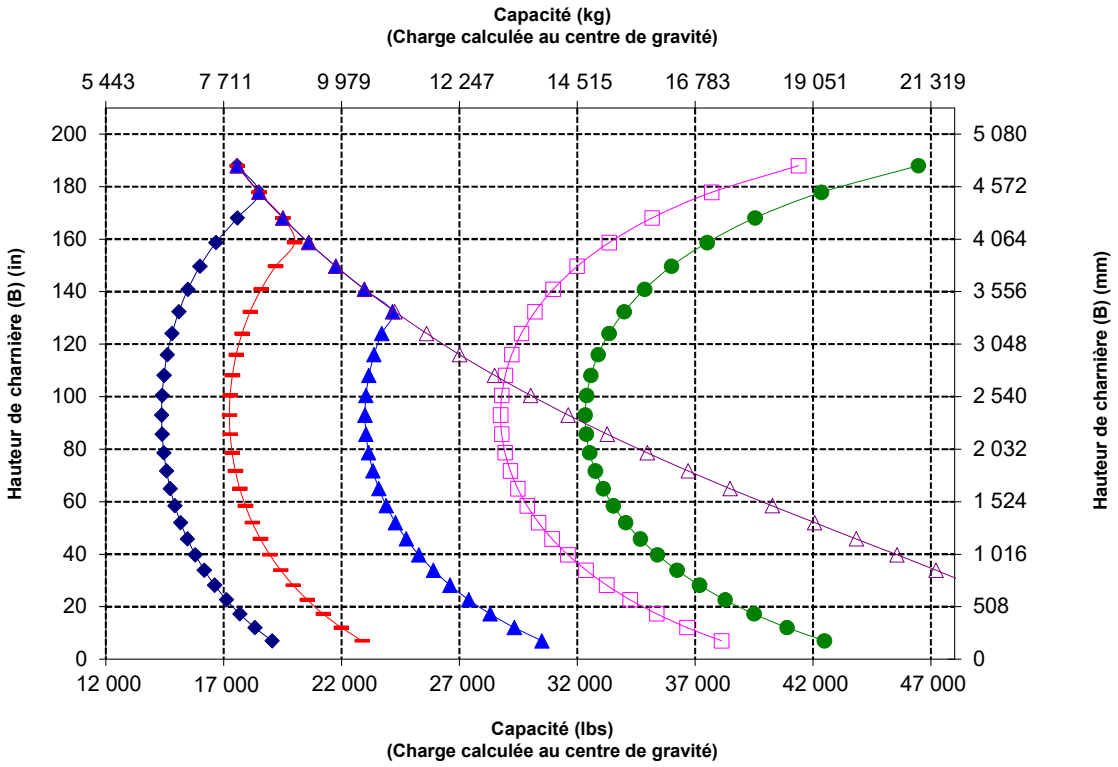

NOTA : Les charges limites d'équilibre statique et le poids en ordre de marche sont basés sur la configuration de chargeuse suivante : pneus Bridgestone *VSNT L4, climatisation, commande antitangage, blindage du groupe motopropulseur, plein de tous les liquides, réservoir de carburant, liquide de refroidissement, lubrifiants et le poids d'un conducteur.

Spécifications et valeurs nominales conformes aux normes suivantes : SAE* J1197, ISO 14397-1, CEN** EN 474-3.

La charge nominale pour une chargeuse équipée d'une fourche à palettes est déterminée par :
SAE J1197 : 50 % de la charge limite d'équilibre statique au braquage maxi ou de la limite hydraulique.
CEN EN 474-3 : 60 % de la charge limite d'équilibre statique au braquage maxi sur terrain accidenté ou de la limite hydraulique.
CEN EN 474-3 : 80 % de la charge limite d'équilibre statique au braquage maximal sur terrain ferme et plat ou de la limite hydraulique.

*SAE : Society of Automotive Engineers
**CEN : Comité européen de normalisation

Spécifications de la fourche

Spécifications de la fourche

1	Longueur des fourches	mm in	1 829 72,0
2	Centre de la charge	mm in	915 36,0
	Charge limite d'équilibre statique, en ligne (fourches à l'horizontale)	kg lb	14 378 31 689
	Charge limite d'équilibre statique, bâti articulé, (fourches à l'horizontale)	kg lb	12 744 28 088
	Charge nominale (SAE J1197 - 50 % de FTSTL [charge limite d'équilibre statique au braquage maxi])	kg lb	6 372 14 044
	Charge nominale (CEN EN 474-3 terrain accidenté - 60 % de la FTSTL)	kg lb	7 646 16 853
	Charge nominale (CEN EN 474-3 terrain ferme et plat - 80 % de la FTSTL)	kg lb	8 359 18 422
3	Longueur maximale hors tout	mm in	10 593 417,1
4	Portée avec fourches au niveau du sol	mm in	1 351 53,2
5	*Distance entre le sol et le bas des pointes à hauteur minimale, fourches à l'horizontale	mm in	-62 -2,4
6	Portée avec les bras à l'horizontale et les fourches parallèles	mm in	1 970 77,5
7	Portée avec les fourches à hauteur maximale	mm in	886 34,9
8	Distance entre le sol et l'extrémité des fourches avec les bras à l'horizontale et les fourches parallèles	mm in	2 135 84,1
9	Distance entre le sol et l'extrémité des fourches à hauteur maximale et avec les fourches parallèles	mm in	4 625 182,1
10	Hauteur hors tout des fourches au levage maximum (distance entre le sommet du chariot et le sol)	mm in	5 665 223,0
11	Hauteur de déversement à la hauteur de levage maximale et au vidage maximal	mm in	2 768 109,0
12	Angle de vidage max. par rapport à l'horizontale	deg.	53
13	Largeur hors tout du chariot	mm in	2 833 111,5
14	Hauteur hors tout du chariot	mm in	1 130 44,5
15	Largeur extérieure des pointes (écartement maxi)	mm in	2 483 97,8
16	Largeur extérieure des pointes (écartement mini)	mm in	590 23,2
	Largeur de pointe (pointe unique)	mm in	180,0 7,1
	Épaisseur de pointe	mm in	90,0 3,5
	Capacité des fourches	kg lb	14 800 32 619
	Poids en ordre de marche	kg lb	29 657 65 364

*Les valeurs négatives indiquent au-dessous du niveau

980 HL

Fourche pour construction, FUSION	Tablier 108"	Pointe 72"
	520-7968	520-7979

* Version 14A
* Timonerie en Z parallèle
* Configuration pour grande hauteur de levage

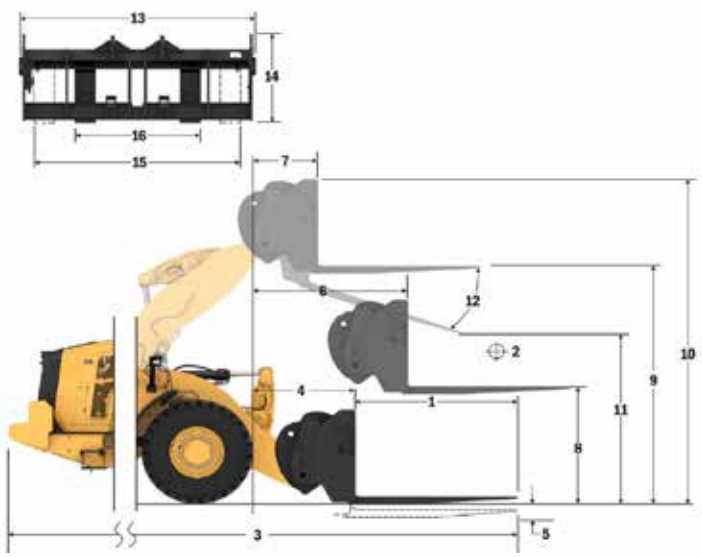

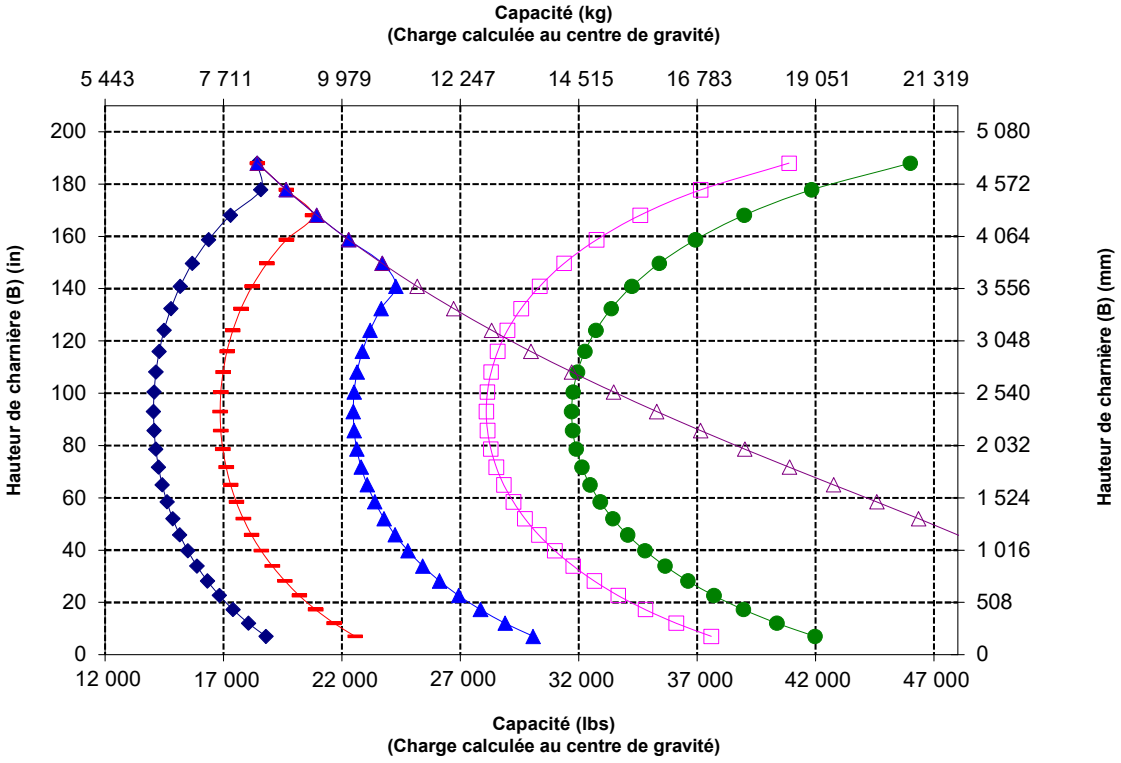

NOTA : Les charges limites d'équilibre statique et le poids en ordre de marche sont basés sur la configuration de chargeuse suivante : pneus Bridgestone *VSNT L4, climatisation, commande antitangage, blindage du groupe motopropulseur, plein de tous les liquides, réservoir de carburant, liquide de refroidissement, lubrifiants et le poids d'un conducteur.

Spécifications et valeurs nominales conformes aux normes suivantes : SAE* J1197, ISO 14397-1, CEN** EN 474-3.

La charge nominale pour une chargeuse équipée d'une fourche à palettes est déterminée par :
SAE J1197 : 50 % de la charge limite d'équilibre statique au braquage maxi ou de la limite hydraulique.
CEN EN 474-3 : 60 % de la charge limite d'équilibre statique au braquage maxi sur terrain accidenté ou de la limite hydraulique.
CEN EN 474-3 : 80 % de la charge limite d'équilibre statique au braquage maximal sur terrain ferme et plat ou de la limite hydraulique.

*SAE : Society of Automotive Engineers
**CEN - Comité européen de normalisation

Spécifications de la Chargeuse sur pneus 980 XE

Spécifications de la fourche

Spécifications de la fourche

1	Longueur des fourches	mm in	2 134 84,0
2	Centre de la charge	mm in	1 067 42
	Charge limite d'équilibre statique, en ligne (fourches à l'horizontale)	kg lb	13 768 30 345
	Charge limite d'équilibre statique, bâti articulé, (fourches à l'horizontale)	kg lb	12 196 26 880
	Charge nominale (SAE J1197 - 50 % de FTSTL [charge limite d'équilibre statique au braquage maxi])	kg lb	6 098 13 440
	Charge nominale (CEN EN 474-3 terrain accidenté - 60 % de la FTSTL)	kg lb	7 318 16 128
	Charge nominale (CEN EN 474-3 terrain ferme et plat - 80 % de la FTSTL)	kg lb	7 467 16 457
3	Longueur maximale hors tout	mm in	10 898 429,1
4	Portée avec fourches au niveau du sol	mm in	1 351 53,2
5	*Distance entre le sol et le bas des pointes à hauteur minimale, fourches à l'horizontale	mm in	-62 -2,4
6	Portée avec les bras à l'horizontale et les fourches parallèles	mm in	1 970 77,5
7	Portée avec les fourches à hauteur maximale	mm in	886 34,9
8	Distance entre le sol et l'extrémité des fourches avec les bras à l'horizontale et les fourches parallèles	mm in	2 135 84,1
9	Distance entre le sol et l'extrémité des fourches à hauteur maximale et avec les fourches parallèles	mm in	4 625 182,1
10	Hauteur hors tout des fourches au levage maximum (distance entre le sommet du chariot et le sol)	mm in	5 665 223,0
11	Hauteur de déversement à la hauteur de levage maximale et au vidage maximal	mm in	2 524 99,4
12	Angle de vidage max. par rapport à l'horizontale	deg.	53
13	Largeur hors tout du chariot	mm in	2 833 111,5
14	Hauteur hors tout du chariot	mm in	1 130 44,5
15	Largeur extérieure des pointes (écartement maxi)	mm in	2 483 97,8
16	Largeur extérieure des pointes (écartement mini)	mm in	590 23,2
	Largeur de pointe (pointe unique)	mm in	180,0 7,1
	Épaisseur de pointe	mm in	90,0 3,5
	Capacité des fourches	kg lb	12 700 27 991
	Poids en ordre de marche	kg lb	29 719 65 501

*Les valeurs négatives indiquent au-dessous du niveau

980 HL

Fourche pour construction, FUSION	Tablier 108"	Pointe 84 in
	520-7968	520-7986

* Version 14A
* Timonerie en Z parallèle
* Configuration pour grande hauteur de levage

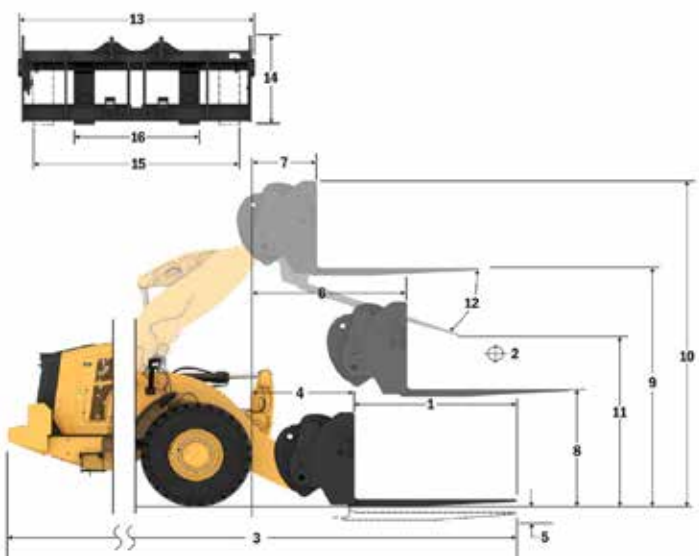

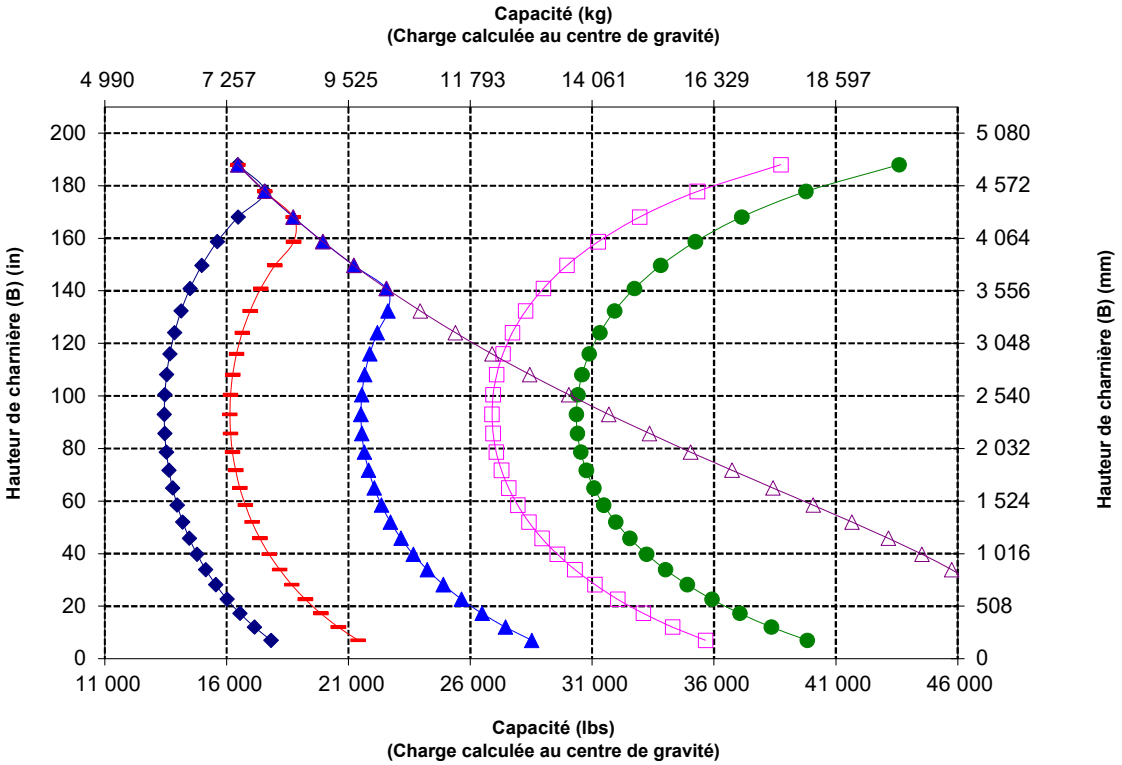

Charge utile (SAE J1197)
Charge utile (CEN EN 474-3, terrain accidenté)
Charge utile (CEN EN 474-3, terrain ferme et plat)
Charge d'équilibre statique, articulé
Charge limite d'équilibre statique, en ligne
Capacité d'inclinaison hydraulique
Capacité de levage hydraulique

NOTA : Les charges limites d'équilibre statique et le poids en ordre de marche sont basés sur la configuration de chargeuse suivante : pneus Bridgestone *VSNT L4, climatisation, commande antitangage, blindage du groupe motopropulseur, plein de tous les liquides, réservoir de carburant, liquide de refroidissement, lubrifiants et le poids d'un conducteur.

Spécifications et valeurs nominales conformes aux normes suivantes : SAE* J1197, ISO 14397-1, CEN** EN 474-3.

La charge nominale pour une chargeuse équipée d'une fourche à palettes est déterminée par :
SAE J1197 : 50 % de la charge limite d'équilibre statique au braquage maxi ou de la limite hydraulique.
CEN EN 474-3 : 60 % de la charge limite d'équilibre statique au braquage maxi sur terrain accidenté ou de la limite hydraulique.
CEN EN 474-3 : 80 % de la charge limite d'équilibre statique au braquage maximal sur terrain ferme et plat ou de la limite hydraulique.

*SAE : Society of Automotive Engineers
**CEN - Comité européen de normalisation

Spécifications de la fourche

Spécifications de la fourche

1	Longueur des fourches	mm in	2 438 96,0
2	Centre de la charge	mm in	1 219 48,0
	Charge limite d'équilibre statique, en ligne (fourches à l'horizontale)	kg lb	13 199 29 091
	Charge limite d'équilibre statique, bâti articulé, (fourches à l'horizontale)	kg lb	11 685 25 753
	Charge nominale (SAE J1197 - 50 % de FTSTL [charge limite d'équilibre statique au braquage maxi])	kg lb	5 842 12 876
	Charge nominale (CEN EN 474-3 terrain accidenté - 60 % de la FTSTL)	kg lb	6 727 14 826
	Charge nominale (CEN EN 474-3 terrain ferme et plat - 80 % de la FTSTL)	kg lb	6 727 14 826
3	Longueur maximale hors tout	mm in	11 202 441,0
4	Portée avec fourches au niveau du sol	mm in	1 351 53,2
5	*Distance entre le sol et le bas des pointes à hauteur minimale, fourches à l'horizontale	mm in	-62 -2,4
6	Portée avec les bras à l'horizontale et les fourches parallèles	mm in	1 970 77,5
7	Portée avec les fourches à hauteur maximale	mm in	886 34,9
8	Distance entre le sol et l'extrémité des fourches avec les bras à l'horizontale et les fourches parallèles	mm in	2 135 84,1
9	Distance entre le sol et l'extrémité des fourches à hauteur maximale et avec les fourches parallèles	mm in	4 625 182,1
10	Hauteur hors tout des fourches au levage maximum (distance entre le sommet du chariot et le sol)	mm in	5 665 223,0
11	Hauteur de déversement à la hauteur de levage maximale et au vidage maximal	mm in	2 280 89,8
12	Angle de vidage max. par rapport à l'horizontale	deg.	53
13	Largeur hors tout du chariot	mm in	2 833 111,5
14	Hauteur hors tout du chariot	mm in	1 130 44,5
15	Largeur extérieure des pointes (écartement maxi)	mm in	2 483 97,8
16	Largeur extérieure des pointes (écartement mini)	mm in	590 23,2
	Largeur de pointe (pointe unique)	mm in	180,0 7,1
	Épaisseur de pointe	mm in	90,0 3,5
	Capacité des fourches	kg lb	11 300 24 905
	Poids en ordre de marche	kg lb	29 782 65 640

*Les valeurs négatives indiquent au-dessous du niveau

980 HL

Fourche pour construction, FUSION	Tablier 108"	Pointe 96"
	520-7968	520-7981

* Version 14A
* Timonerie en Z parallèle
* Configuration pour grande hauteur de levage

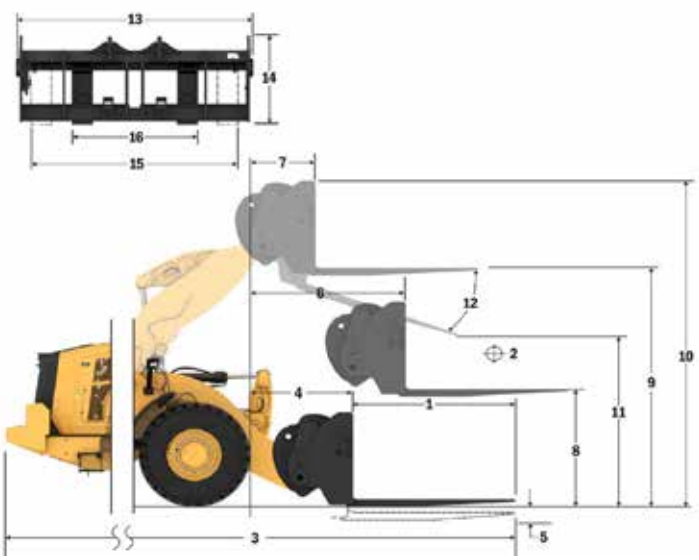

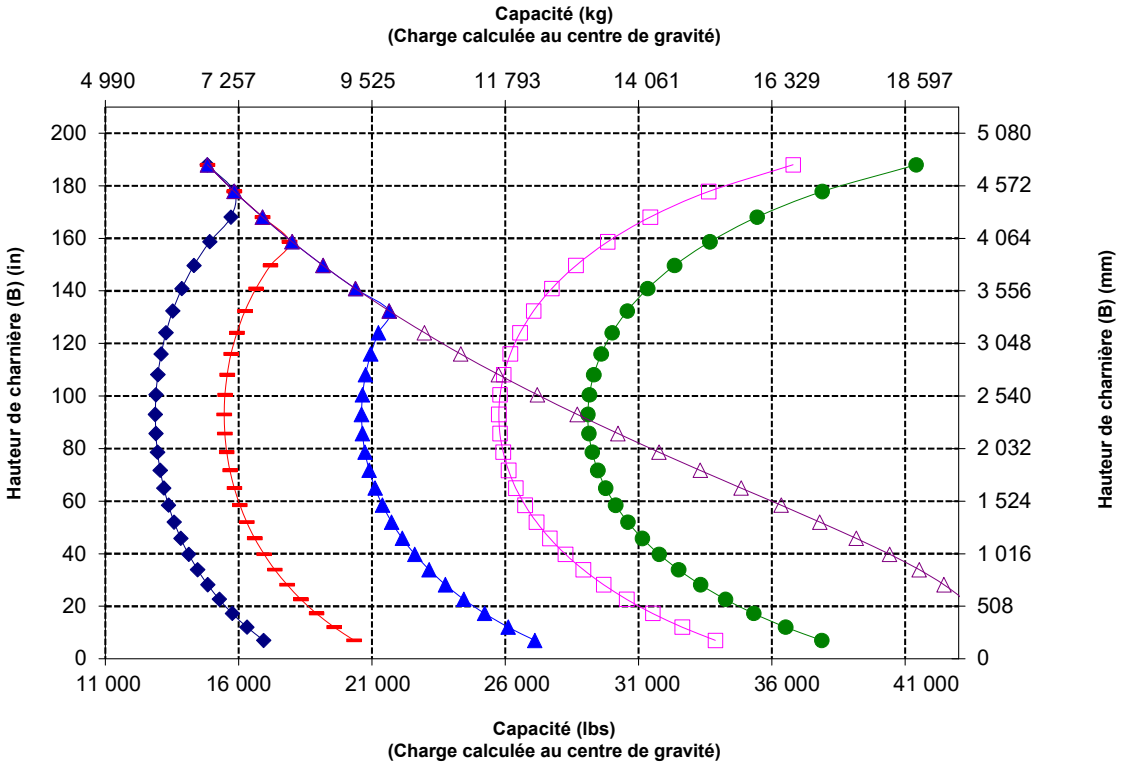

NOTA : Les charges limites d'équilibre statique et le poids en ordre de marche sont basés sur la configuration de chargeuse suivante : pneus Bridgestone *VSNT L4, climatisation, commande antitangage, blindage du groupe motopropulseur, plein de tous les liquides, réservoir de carburant, liquide de refroidissement, lubrifiants et le poids d'un conducteur.

Spécifications et valeurs nominales conformes aux normes suivantes : SAE* J1197, ISO 14397-1, CEN** EN 474-3.

La charge nominale pour une chargeuse équipée d'une fourche à palettes est déterminée par :
SAE J1197 : 50 % de la charge limite d'équilibre statique au braquage maxi ou de la limite hydraulique.
CEN EN 474-3 : 60 % de la charge limite d'équilibre statique au braquage maxi sur terrain accidenté ou de la limite hydraulique.
CEN EN 474-3 : 80 % de la charge limite d'équilibre statique au braquage maximal sur terrain ferme et plat ou de la limite hydraulique.

*SAE : Society of Automotive Engineers
**CEN - Comité européen de normalisation

Spécifications de la Chargeuse sur pneus 980 XE

Spécifications de la fourche

Spécifications de la fourche

1	Longueur des fourches	mm in	1 829 72,0
2	Centre de la charge	mm in	914 36,0
	Charge limite d'équilibre statique, en ligne (fourches à l'horizontale)	kg lb	14 048 30 961
	Charge limite d'équilibre statique, bâti articulé, (fourches à l'horizontale)	kg lb	12 414 27 362
	Charge nominale (SAE J1197 - 50 % de FTSTL [charge limite d'équilibre statique au braquage maxi])	kg lb	6 207 13 681
	Charge nominale (CEN EN 474-3 terrain accidenté - 60 % de la FTSTL)	kg lb	7 449 16 417
	Charge nominale (CEN EN 474-3 terrain ferme et plat - 80 % de la FTSTL)	kg lb	8 586 18 924
3	Longueur maximale hors tout	mm in	10 612 417,8
4	Portée avec fourches au niveau du sol	mm in	1 371 54,0
5	*Distance entre le sol et le bas des pointes à hauteur minimale, fourches à l'horizontale	mm in	-96 -3,8
6	Portée avec les bras à l'horizontale et les fourches parallèles	mm in	1 969 77,5
7	Portée avec les fourches à hauteur maximale	mm in	885 34,8
8	Distance entre le sol et l'extrémité des fourches avec les bras à l'horizontale et les fourches parallèles	mm in	2 097 82,5
9	Distance entre le sol et l'extrémité des fourches à hauteur maximale et avec les fourches parallèles	mm in	4 586 180,5
10	Hauteur hors tout des fourches au levage maximum (distance entre le sommet du chariot et le sol)	mm in	5 630 221,6
11	Hauteur de déversement à la hauteur de levage maximale et au vidage maximal	mm in	2 674 105,3
12	Angle de vidage max. par rapport à l'horizontale	deg.	57
13	Largeur hors tout du chariot	mm in	2 821 111,1
14	Hauteur hors tout du chariot	mm in	1 129 44,4
15	Largeur extérieure des pointes (écartement maxi)	mm in	2 627 103,4
16	Largeur extérieure des pointes (écartement mini)	mm in	747 29,4
	Largeur de pointe (pointe unique)	mm in	250,0 9,8
	Épaisseur de pointe	mm in	85,0 3,3
	Capacité des fourches	kg lb	18 700 41 215
	Poids en ordre de marche	kg lb	30 095 66 329

*Les valeurs négatives indiquent au-dessous du niveau

980 HL

	Tablier 108"	Pointe 72"
Fourche pour construction, HD, FUSION	523-4199	523-4200

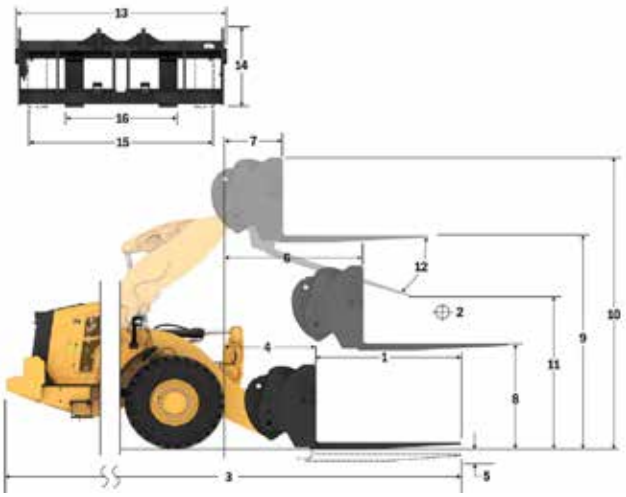

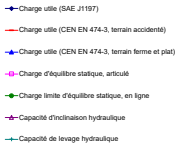

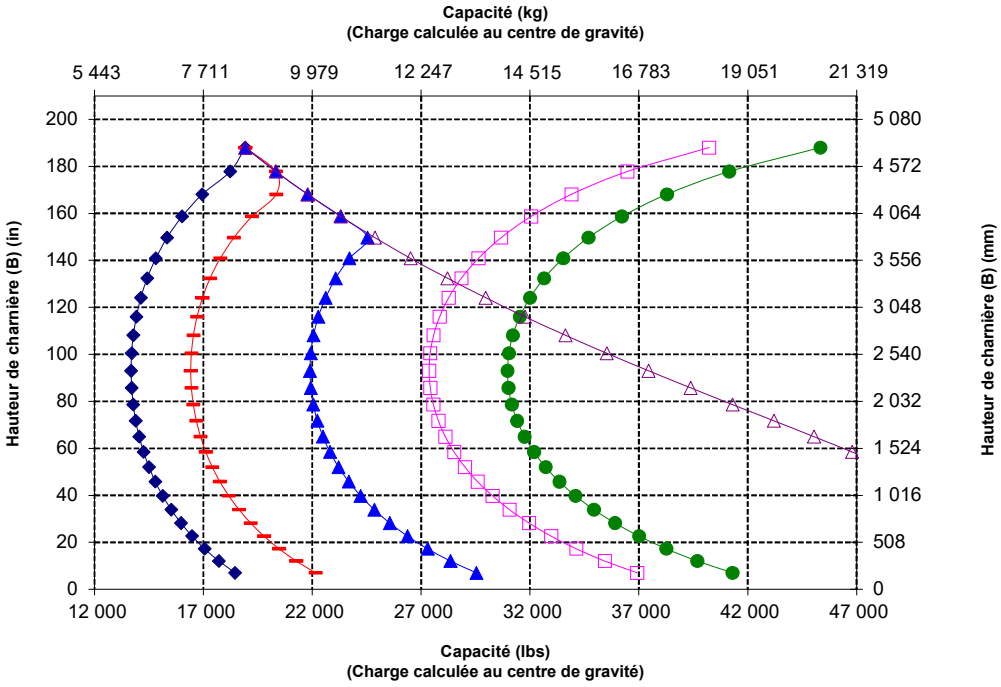

NOTA : Les charges limites d'équilibre statique et le poids en ordre de marche sont basés sur la configuration de chargeuse suivante : pneus Bridgestone *VSNT L4, climatisation, commande antitangage, blindage du groupe motopropulseur, plein de tous les liquides, réservoir de carburant, liquide de refroidissement, lubrifiants et le poids d'un conducteur.

Spécifications et valeurs nominales conformes aux normes suivantes : SAE* J1197, ISO 14397-1, CEN** EN 474-3.

La charge nominale pour une chargeuse équipée d'une fourche à palettes est déterminée par :
SAE J1197 : 50 % de la charge limite d'équilibre statique au braquage maximal ou de la limite hydraulique.
CEN EN 474-3 : 60 % de la charge limite d'équilibre statique au braquage maximal sur terrain accidenté ou de la limite hydraulique.
CEN EN 474-3 : 80 % de la charge limite d'équilibre statique au braquage maximal sur terrain ferme et plat ou de la limite hydraulique.

*SAE : Society of Automotive Engineers
**CEN : Comité européen de normalisation

AVERTISSEMENT : ne dépassez pas la capacité de charge des pointes.
La capacité des dents est gravée sur le côté de chaque dent.

Spécifications de la fourche

Spécifications de la fourche

1	Longueur des fourches	mm in	2 134 84,0
2	Centre de la charge	mm in	1 067 42
	Charge limite d'équilibre statique, en ligne (fourches à l'horizontale)	kg lb	13 409 29 553
	Charge limite d'équilibre statique, bâti articulé, (fourches à l'horizontale)	kg lb	11 838 26 090
	Charge nominale (SAE J1197 - 50 % de FTSTL [charge limite d'équilibre statique au braquage maxi])	kg lb	5 919 13 045
	Charge nominale (CEN EN 474-3 terrain accidenté - 60 % de la FTSTL)	kg lb	7 103 15 654
	Charge nominale (CEN EN 474-3 terrain ferme et plat - 80 % de la FTSTL)	kg lb	7 633 16 824
3	Longueur maximale hors tout	mm in	10 921 429,9
4	Portée avec fourches au niveau du sol	mm in	1 374 54,1
5	*Distance entre le sol et le bas des pointes à hauteur minimale, fourches à l'horizontale	mm in	-96 -3,8
6	Portée avec les bras à l'horizontale et les fourches parallèles	mm in	1 969 77,5
7	Portée avec les fourches à hauteur maximale	mm in	885 34,8
8	Distance entre le sol et l'extrémité des fourches avec les bras à l'horizontale et les fourches parallèles	mm in	2 102 82,7
9	Distance entre le sol et l'extrémité des fourches à hauteur maximale et avec les fourches parallèles	mm in	4 591 180,7
10	Hauteur hors tout des fourches au levage maximum (distance entre le sommet du chariot et le sol)	mm in	5 630 221,6
11	Hauteur de déversement à la hauteur de levage maximale et au vidage maximal	mm in	2 418 95,2
12	Angle de vidage max. par rapport à l'horizontale	deg.	57
13	Largeur hors tout du chariot	mm in	2 821 111,1
14	Hauteur hors tout du chariot	mm in	1 129 44,4
15	Largeur extérieure des pointes (écartement maxi)	mm in	2 627 103,4
16	Largeur extérieure des pointes (écartement mini)	mm in	747 29,4
	Largeur de pointe (pointe unique)	mm in	250,0 9,8
	Épaisseur de pointe	mm in	90,0 3,5
	Capacité des fourches	kg lb	17 729 39 075
	Poids en ordre de marche	kg lb	30 197 66 554

*Les valeurs négatives indiquent au-dessous du niveau

980 HL

Fourche à palettes, FUSION	Tablier 108"	Pointe 84 in
	523-4199	523-4201

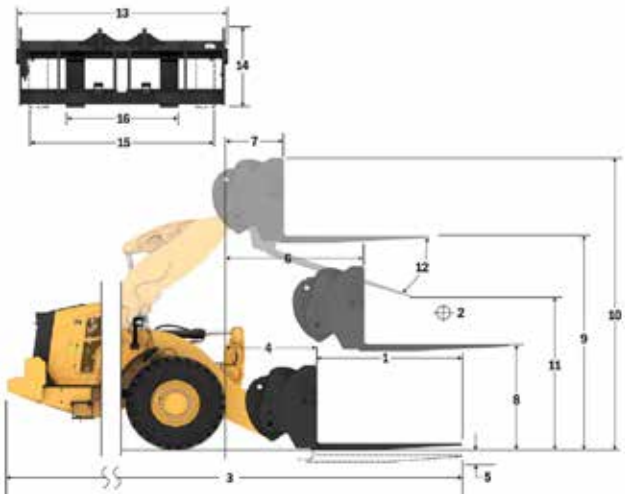

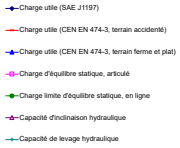

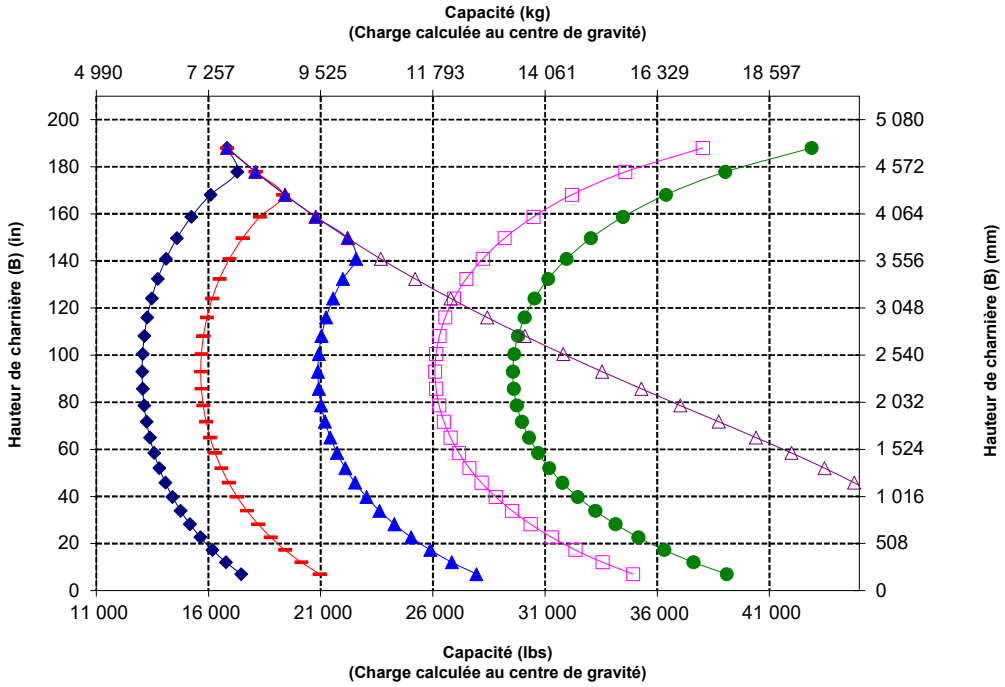

NOTA : Les charges limites d'équilibre statique et le poids en ordre de marche sont basés sur la configuration de chargeuse suivante : pneus Bridgestone *VSNT L4, climatisation, commande antitangage, blindage du groupe motopropulseur, plein de tous les liquides, réservoir de carburant, liquide de refroidissement, lubrifiants et le poids d'un conducteur.

Spécifications et valeurs nominales conformes aux normes suivantes :
SAE* J1197, ISO 14397-1, CEN** EN 474-3.

La charge nominale pour une chargeuse équipée d'une fourche à palettes est déterminée par :
SAE J1197 : 50 % de la charge limite d'équilibre statique au braquage maximal ou de la limite hydraulique.
CEN EN 474-3 : 60 % de la charge limite d'équilibre statique au braquage maximal sur terrain accidenté ou de la limite hydraulique.
CEN EN 474-3 : 80 % de la charge limite d'équilibre statique au braquage maximal sur terrain ferme et plat ou de la limite hydraulique.

*SAE : Society of Automotive Engineers
**CEN : Comité européen de normalisation

AVERTISSEMENT : ne dépassez pas la capacité de charge des pointes.
La capacité des dents est gravée sur le côté de chaque dent.

Spécifications de la Chargeuse sur pneus 980 XE

Spécifications de la fourche

Spécifications de la fourche

1	Longueur des fourches	mm in	2 438 96,0
2	Centre de la charge	mm in	1 219 48,0
	Charge limite d'équilibre statique, en ligne (fourches à l'horizontale)	kg lb	12 757 28 117
	Charge limite d'équilibre statique, bâti articulé, (fourches à l'horizontale)	kg lb	11 245 24 783
	Charge nominale (SAE J1197 - 50 % de FTSTL [charge limite d'équilibre statique au braquage maxi])	kg lb	5 622 12 392
	Charge nominale (CEN EN 474-3 terrain accidenté - 60 % de la FTSTL)	kg lb	6 747 14 870
	Charge nominale (CEN EN 474-3 terrain ferme et plat - 80 % de la FTSTL)	kg lb	6 791 14 967
3	Longueur maximale hors tout	mm in	11 229 442,1
4	Portée avec fourches au niveau du sol	mm in	1 378 54,2
5	*Distance entre le sol et le bas des pointes à hauteur minimale, fourches à l'horizontale	mm in	-94 -3,7
6	Portée avec les bras à l'horizontale et les fourches parallèles	mm in	1 974 77,7
7	Portée avec les fourches à hauteur maximale	mm in	890 35,0
8	Distance entre le sol et l'extrémité des fourches avec les bras à l'horizontale et les fourches parallèles	mm in	2 103 82,8
9	Distance entre le sol et l'extrémité des fourches à hauteur maximale et avec les fourches parallèles	mm in	4 593 180,8
10	Hauteur hors tout des fourches au levage maximum (distance entre le sommet du chariot et le sol)	mm in	5 630 221,6
11	Hauteur de déversement à la hauteur de levage maximale et au vidage maximal	mm in	2 159 85,0
12	Angle de vidage max. par rapport à l'horizontale	deg.	57
13	Largeur hors tout du chariot	mm in	2 821 111,1
14	Hauteur hors tout du chariot	mm in	1 127 44,4
15	Largeur extérieure des pointes (écartement maxi)	mm in	2 629 103,5
16	Largeur extérieure des pointes (écartement mini)	mm in	747 29,4
	Largeur de pointe (pointe unique)	mm in	250,0 9,8
	Épaisseur de pointe	mm in	90,0 3,5
	Capacité des fourches	kg lb	15 750 34 713
	Poids en ordre de marche	kg lb	30 348 66 887

*Les valeurs négatives indiquent au-dessous du niveau

980 HL

Fourche à palettes, FUSION	Tablier 108"	Pointe 96"
	523-4199	523-4202

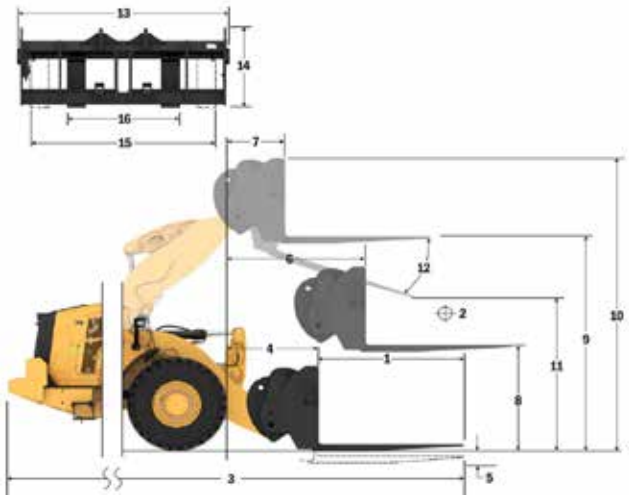

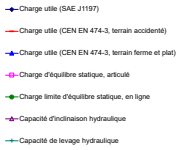

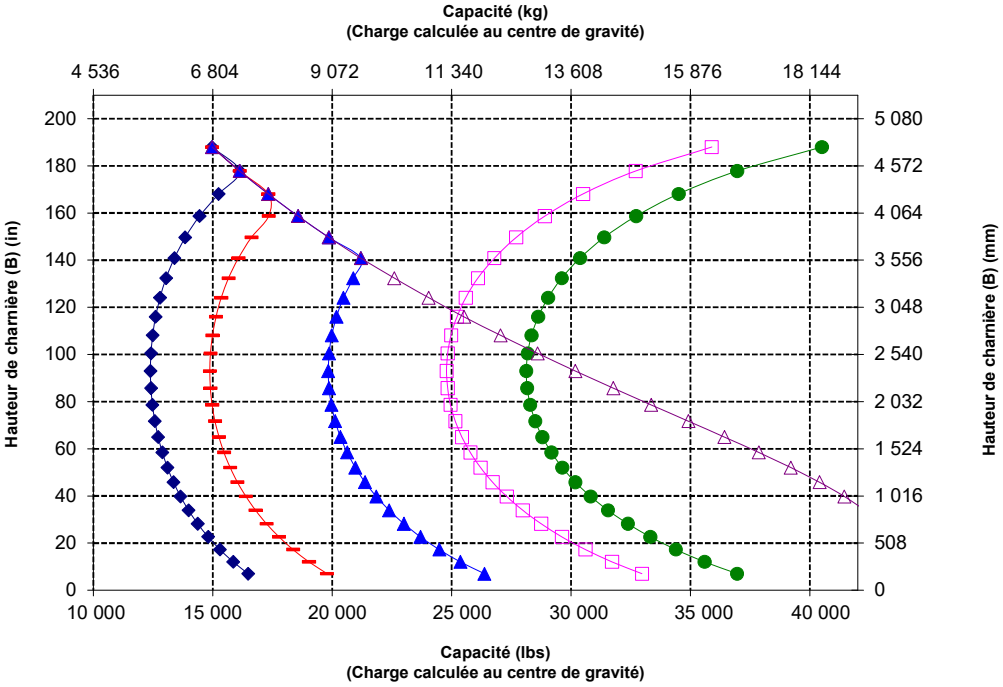

NOTA : Les charges limites d'équilibre statique et le poids en ordre de marche sont basés sur la configuration de chargeuse suivante : pneus Bridgestone *VSNT L4, climatisation, commande antitangage, blindage du groupe motopropulseur, plein de tous les liquides, réservoir de carburant, liquide de refroidissement, lubrifiants et le poids d'un conducteur.

Spécifications et valeurs nominales conformes aux normes suivantes :
SAE* J1197, ISO 14397-1, CEN** EN 474-3.

La charge nominale pour une chargeuse équipée d'une fourche à palettes est déterminée par :
SAE J1197 : 50 % de la charge limite d'équilibre statique au braquage maximal ou de la limite hydraulique.
CEN EN 474-3 : 60 % de la charge limite d'équilibre statique au braquage maximal sur terrain accidenté ou de la limite hydraulique.
CEN EN 474-3 : 80 % de la charge limite d'équilibre statique au braquage maximal sur terrain ferme et plat ou de la limite hydraulique.

*SAE : Society of Automotive Engineers
**CEN : Comité européen de normalisation

AVERTISSEMENT : ne dépassez pas la capacité de charge des pointes.
La capacité des dents est gravée sur le côté de chaque dent.

Spécifications de la fourche

Spécifications de la fourche

1	Longueur des fourches	mm in	1 830 72,0
2	Centre de la charge	mm in	915 36,0
	Charge limite d'équilibre statique, en ligne (fourches à l'horizontale)	kg lb	16 622 36 635
	Charge limite d'équilibre statique, bâti articulé, (fourches à l'horizontale)	kg lb	14 453 31 855
	Charge nominale (SAE J1197 - 50 % de FTSTL [charge limite d'équilibre statique au braquage maxi])	kg lb	7 227 15 928
	Charge nominale (CEN EN 474-3 terrain accidenté - 60 % de la FTSTL)	kg lb	8 327 18 352
	Charge nominale (CEN EN 474-3 terrain ferme et plat - 80 % de la FTSTL)	kg lb	8 327 18 352
3	Longueur maximale hors tout	mm in	10 445 411,2
4	Portée avec fourches au niveau du sol	mm in	1 199 47,2
5	*Distance entre le sol et le bas des pointes à hauteur minimale, fourches à l'horizontale	mm in	-151 -5,9
6	Portée avec les bras à l'horizontale et les fourches parallèles	mm in	1 809 71,2
7	Portée avec les fourches à hauteur maximale	mm in	883 34,7
8	Distance entre le sol et l'extrémité des fourches avec les bras à l'horizontale et les fourches parallèles	mm in	2 024 79,7
9	Distance entre le sol et l'extrémité des fourches à hauteur maximale et avec les fourches parallèles	mm in	4 292 169,0
10	Hauteur hors tout des fourches au levage maximum (distance entre le sommet du chariot et le sol)	mm in	5 067 199,5
11	Hauteur de déversement à la hauteur de levage maximale et au vidage maximal	mm in	2 676 105,4
12	Angle de vidage max. par rapport à l'horizontale	deg.	45
13	Largeur hors tout du chariot	mm in	2 217 87,3
14	Hauteur hors tout du chariot	mm in	840 33,1
15	Largeur extérieure des pointes (écartement maxi)	mm in	2 070 81,5
16	Largeur extérieure des pointes (écartement mini)	mm in	470 18,5
	Largeur de pointe (pointe unique)	mm in	150,0 5,9
	Épaisseur de pointe	mm in	65,0 2,6
	Capacité des fourches	kg lb	5 246 11 562
	Poids en ordre de marche	kg lb	29 722 65 507

*Les valeurs négatives indiquent au-dessous du niveau

980 AGG

Fourche à palettes, FUSION

Vérins d'inclinaison HE 2 x 130 mm	
Tablier 87"	**Pointe 72"**
530-1861	**530-1869**

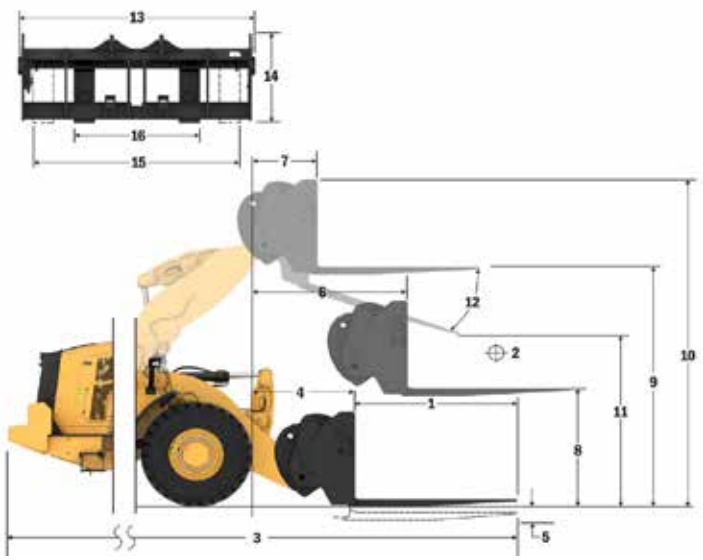

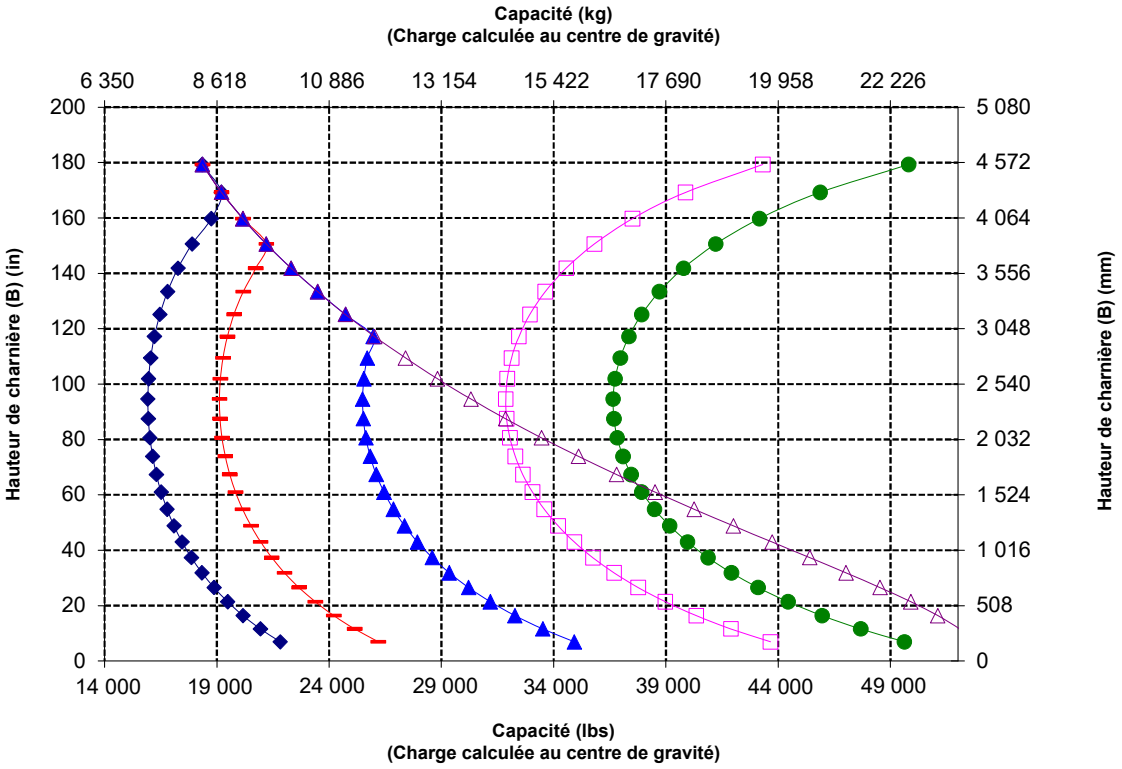

NOTA : Les charges limites d'équilibre statique et le poids en ordre de marche sont basés sur la configuration de chargeuse suivante : pneus Bridgestone *VSNT L4, climatisation, commande antitangage, blindage du groupe motopropulseur, plein de tous les liquides, réservoir de carburant, liquide de refroidissement, lubrifiants et le poids d'un conducteur.

Spécifications et valeurs nominales conformes aux normes suivantes : SAE* J1197, ISO 14397-1, CEN** EN 474-3.

La charge nominale pour une chargeuse équipée d'une fourche à palettes est déterminée par :
SAE J1197 : 50 % de la charge limite d'équilibre statique au braquage maximal ou de la limite hydraulique.
CEN EN 474-3 : 60 % de la charge limite d'équilibre statique au braquage maximal sur terrain accidenté ou de la limite hydraulique.
CEN EN 474-3 : 80 % de la charge limite d'équilibre statique au braquage maximal sur terrain ferme et plat ou de la limite hydraulique.

*SAE : Society of Automotive Engineers
**CEN : Comité européen de normalisation

Spécifications de la Chargeuse sur pneus 980 XE

Spécifications de la fourche

Spécifications de la fourche

1	Longueur des fourches	mm in	1 829 72,0
2	Centre de la charge	mm in	915 36,0
	Charge limite d'équilibre statique, en ligne (fourches à l'horizontale)	kg lb	16 347 36 029
	Charge limite d'équilibre statique, bâti articulé, (fourches à l'horizontale)	kg lb	14 170 31 231
	Charge nominale (SAE J1197 - 50 % de FTSTL [charge limite d'équilibre statique au braquage maxi])	kg lb	7 085 15 615
	Charge nominale (CEN EN 474-3 terrain accidenté - 60 % de la FTSTL)	kg lb	8 502 18 738
	Charge nominale (CEN EN 474-3 terrain ferme et plat - 80 % de la FTSTL)	kg lb	8 691 19 155
3	Longueur maximale hors tout	mm in	10 387 408,9
4	Portée avec fourches au niveau du sol	mm in	1 141 44,9
5	*Distance entre le sol et le bas des pointes à hauteur minimale, fourches à l'horizontale	mm in	-65 -2,5
6	Portée avec les bras à l'horizontale et les fourches parallèles	mm in	1 797 70,7
7	Portée avec les fourches à hauteur maximale	mm in	870 34,2
8	Distance entre le sol et l'extrémité des fourches avec les bras à l'horizontale et les fourches parallèles	mm in	2 135 84,0
9	Distance entre le sol et l'extrémité des fourches à hauteur maximale et avec les fourches parallèles	mm in	4 403 173,4
10	Hauteur hors tout des fourches au levage maximum (distance entre le sommet du chariot et le sol)	mm in	5 443 214,3
11	Hauteur de déversement à la hauteur de levage maximale et au vidage maximal	mm in	2 597 102,3
12	Angle de vidage max. par rapport à l'horizontale	deg.	51
13	Largeur hors tout du chariot	mm in	2 833 111,5
14	Hauteur hors tout du chariot	mm in	1 130 44,5
15	Largeur extérieure des pointes (écartement maxi)	mm in	2 483 97,8
16	Largeur extérieure des pointes (écartement mini)	mm in	590 23,2
	Largeur de pointe (pointe unique)	mm in	180,0 7,1
	Épaisseur de pointe	mm in	90,0 3,5
	Capacité des fourches	kg lb	14 800 32 619
	Poids en ordre de marche	kg lb	30 161 66 474

*Les valeurs négatives indiquent au-dessous du niveau

980 AGG

Fourche pour construction, FUSION	Tablier 108 "	Pointe 72"
	520-7968	520-7979

* Version 14A
* Timonerie en Z parallèle
* Configuration de manutention des granulats

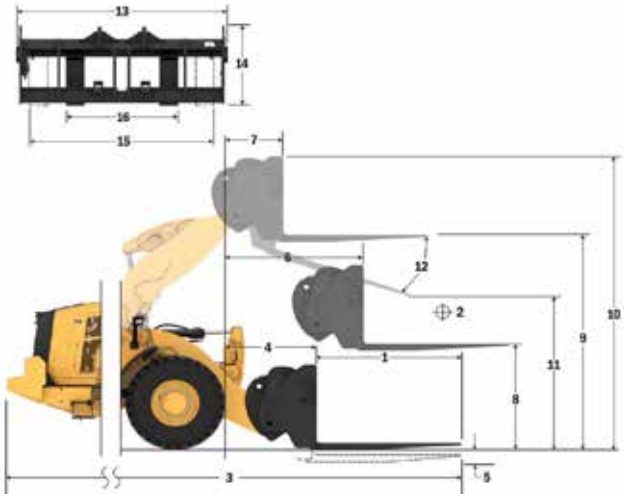

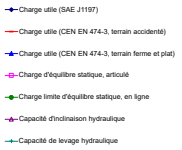

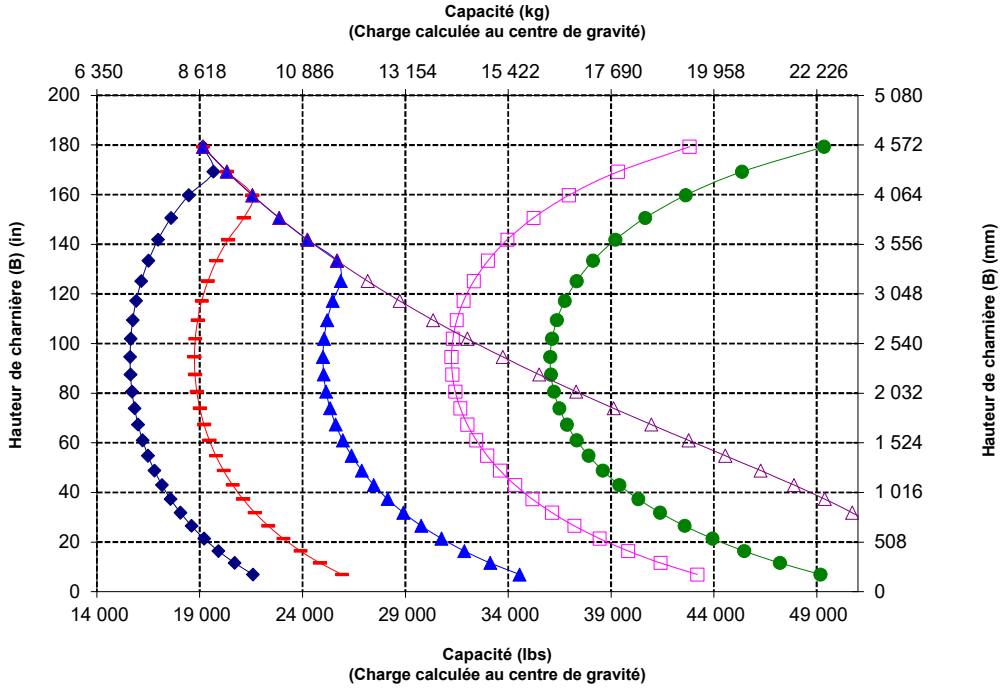

NOTA : Les charges limites d'équilibre statique et le poids en ordre de marche sont basés sur la configuration de chargeuse suivante : pneus Bridgestone *VSNT L4, climatisation, commande antitangage, blindage du groupe motopropulseur, plein de tous les liquides, réservoir de carburant, liquide de refroidissement, lubrifiants et le poids d'un conducteur.

Spécifications et valeurs nominales conformes aux normes suivantes :
SAE* J1197, ISO 14397-1, CEN** EN 474-3.

La charge nominale pour une chargeuse équipée d'une fourche à palettes est déterminée par :
SAE J1197 : 50 % de la charge limite d'équilibre statique au braquage maximal ou de la limite hydraulique.
CEN EN 474-3 : 60 % de la charge limite d'équilibre statique au braquage maximal sur terrain accidenté ou de la limite hydraulique.
CEN EN 474-3 : 80 % de la charge limite d'équilibre statique au braquage maximal sur terrain ferme et plat ou de la limite hydraulique.

*SAE : Society of Automotive Engineers
**CEN : Comité européen de normalisation

AVERTISSEMENT : ne dépassez pas la capacité de charge des pointes.
La capacité des dents est gravée sur le côté de chaque dent.

Spécifications de la fourche

Spécifications de la fourche

1	Longueur des fourches	mm in	2 134 84,0
2	Centre de la charge	mm in	1 067 42
	Charge limite d'équilibre statique, en ligne (fourches à l'horizontale)	kg lb	15 637 34 463
	Charge limite d'équilibre statique, bâti articulé, (fourches à l'horizontale)	kg lb	13 546 29 855
	Charge nominale (SAE J1197 - 50 % de FTSTL [charge limite d'équilibre statique au braquage maxi])	kg lb	6 773 14 927
	Charge nominale (CEN EN 474-3 terrain accidenté - 60 % de la FTSTL)	kg lb	7 759 17 102
	Charge nominale (CEN EN 474-3 terrain ferme et plat - 80 % de la FTSTL)	kg lb	7 759 17 102
3	Longueur maximale hors tout	mm in	10 692 420,9
4	Portée avec fourches au niveau du sol	mm in	1 141 44,9
5	*Distance entre le sol et le bas des pointes à hauteur minimale, fourches à l'horizontale	mm in	-65 -2,5
6	Portée avec les bras à l'horizontale et les fourches parallèles	mm in	1 797 70,7
7	Portée avec les fourches à hauteur maximale	mm in	870 34,2
8	Distance entre le sol et l'extrémité des fourches avec les bras à l'horizontale et les fourches parallèles	mm in	2 135 84,0
9	Distance entre le sol et l'extrémité des fourches à hauteur maximale et avec les fourches parallèles	mm in	4 403 173,4
10	Hauteur hors tout des fourches au levage maximum (distance entre le sommet du chariot et le sol)	mm in	5 443 214,3
11	Hauteur de déversement à la hauteur de levage maximale et au vidage maximal	mm in	2 359 92,9
12	Angle de vidage max. par rapport à l'horizontale	deg.	51
13	Largeur hors tout du chariot	mm in	2 833 111,5
14	Hauteur hors tout du chariot	mm in	1 130 44,5
15	Largeur extérieure des pointes (écartement maxi)	mm in	2 483 97,8
16	Largeur extérieure des pointes (écartement mini)	mm in	590 23,2
	Largeur de pointe (pointe unique)	mm in	180,0 7,1
	Épaisseur de pointe	mm in	90,0 3,5
	Capacité des fourches	kg lb	12 700 27 991
	Poids en ordre de marche	kg lb	30 223 66 611

*Les valeurs négatives indiquent au-dessous du niveau

980 AGG

Fourche pour construction, FUSION	Tablier 108 "	Pointe 84 in
	520-7968	520-7986

* Version 14A
* Timonerie en Z parallèle
* Configuration de manutention des granulats

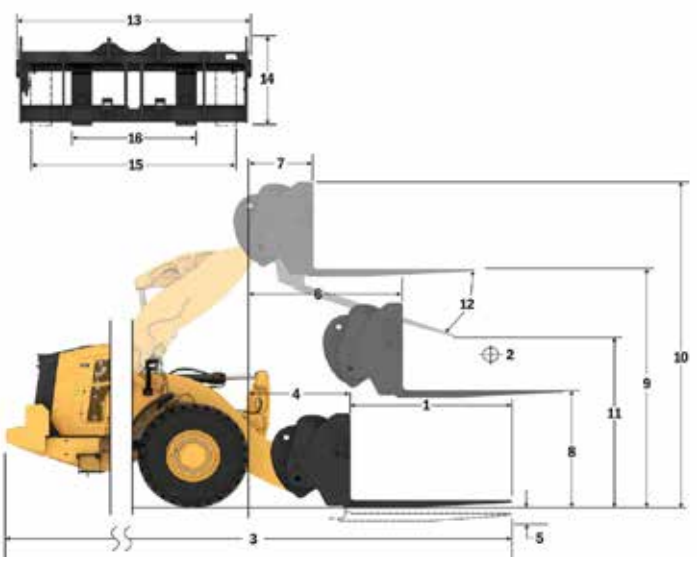

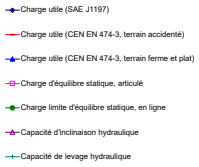

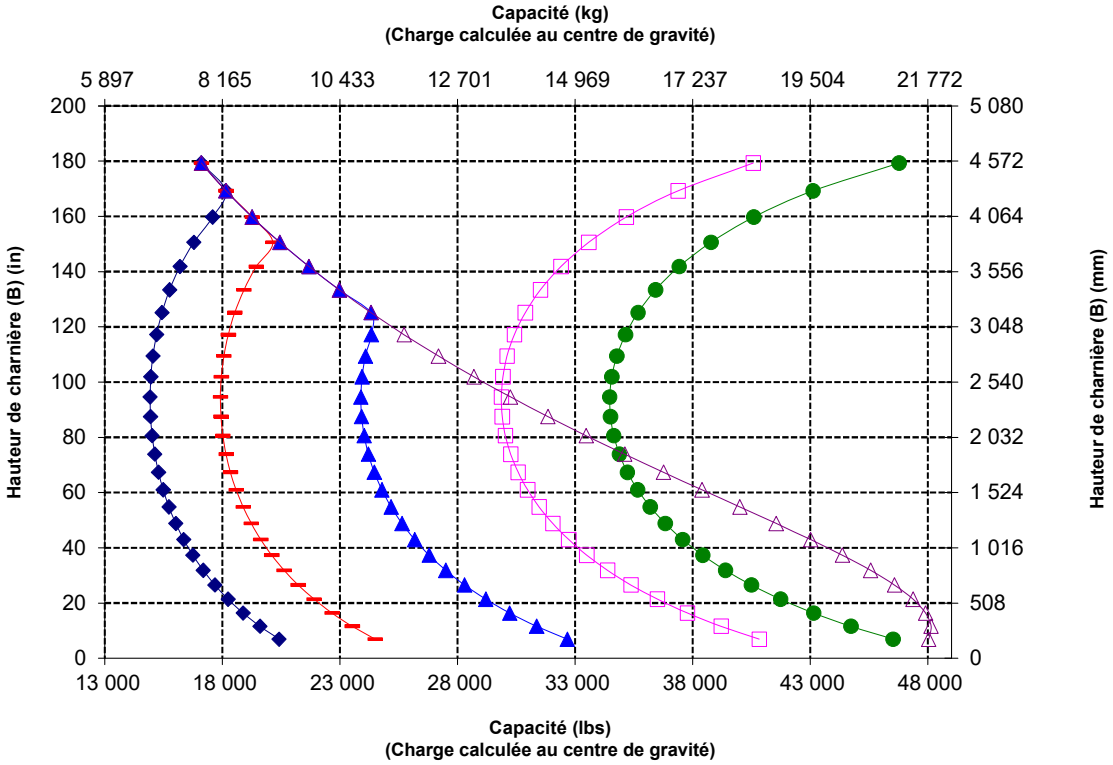

NOTA : Les charges limites d'équilibre statique et le poids en ordre de marche sont basés sur la configuration de chargeuse suivante : pneus Bridgestone *VSNT L4, climatisation, commande antitangage, blindage du groupe motopropulseur, plein de tous les liquides, réservoir de carburant, liquide de refroidissement, lubrifiants et le poids d'un conducteur.

Spécifications et valeurs nominales conformes aux normes suivantes : SAE* J1197, ISO 14397-1, CEN** EN 474-3.

La charge nominale pour une chargeuse équipée d'une fourche à palettes est déterminée par :
SAE J1197 : 50 % de la charge limite d'équilibre statique au braquage maximal ou de la limite hydraulique. CEN EN 474-3 : 60 % de la charge limite d'équilibre statique au braquage maximal sur terrain accidenté ou de la limite hydraulique. CEN EN 474-3 : 80 % de la charge limite d'équilibre statique au braquage maximal sur terrain ferme et plat ou de la limite hydraulique.

*SAE : Society of Automotive Engineers
**CEN : Comité européen de normalisation

Spécifications de la Chargeuse sur pneus 980 XE

Spécifications de la fourche

Spécifications de la fourche

1	Longueur des fourches	mm in	2 438 96,0
2	Centre de la charge	mm in	1 219 48,0
	Charge limite d'équilibre statique, en ligne (fourches à l'horizontale)	kg lb	14 976 33 008
	Charge limite d'équilibre statique, bâti articulé, (fourches à l'horizontale)	kg lb	12 965 28 575
	Charge nominale (SAE J1197 - 50 % de FTSTL [charge limite d'équilibre statique au braquage maxi])	kg lb	6 483 14 288
	Charge nominale (CEN EN 474-3 terrain accidenté - 60 % de la FTSTL)	kg lb	6 988 15 401
	Charge nominale (CEN EN 474-3 terrain ferme et plat - 80 % de la FTSTL)	kg lb	6 988 15 401
3	Longueur maximale hors tout	mm in	10 996 432,9
4	Portée avec fourches au niveau du sol	mm in	1 141 44,9
5	*Distance entre le sol et le bas des pointes à hauteur minimale, fourches à l'horizontale	mm in	-65 -2,5
6	Portée avec les bras à l'horizontale et les fourches parallèles	mm in	1 797 70,7
7	Portée avec les fourches à hauteur maximale	mm in	870 34,2
8	Distance entre le sol et l'extrémité des fourches avec les bras à l'horizontale et les fourches parallèles	mm in	2 135 84,0
9	Distance entre le sol et l'extrémité des fourches à hauteur maximale et avec les fourches parallèles	mm in	4 403 173,4
10	Hauteur hors tout des fourches au levage maximum (distance entre le sommet du chariot et le sol)	mm in	5 443 214,3
11	Hauteur de déversement à la hauteur de levage maximale et au vidage maximal	mm in	2 122 83,5
12	Angle de vidage max. par rapport à l'horizontale	deg.	51
13	Largeur hors tout du chariot	mm in	2 833 111,5
14	Hauteur hors tout du chariot	mm in	1 130 44,5
15	Largeur extérieure des pointes (écartement maxi)	mm in	2 483 97,8
16	Largeur extérieure des pointes (écartement mini)	mm in	590 23,2
	Largeur de pointe (pointe unique)	mm in	180,0 7,1
	Épaisseur de pointe	mm in	90,0 3,5
	Capacité des fourches	kg lb	11 300 24 905
	Poids en ordre de marche	kg lb	30 286 66 750

*Les valeurs négatives indiquent au-dessous du niveau

980 AGG

Fourche pour construction, FUSION	Tablier 108 "	Pointe 96"
	520-7968	520-7981

* Version 14A
* Timonerie en Z parallèle
* Configuration de manutention des granulats

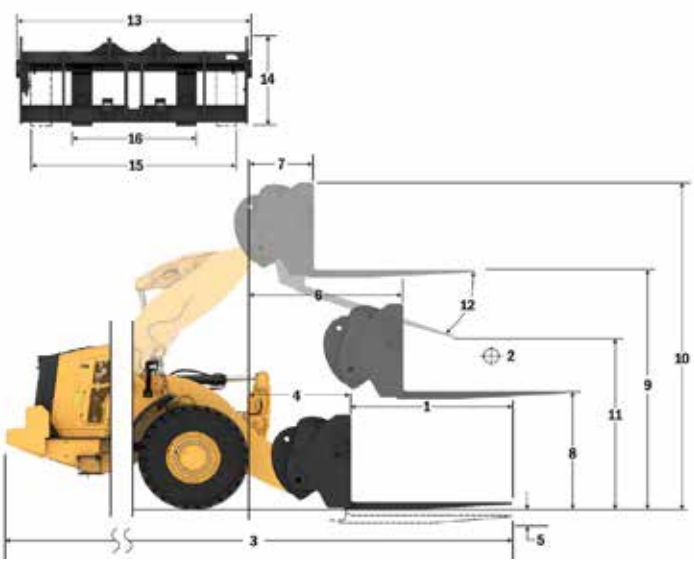

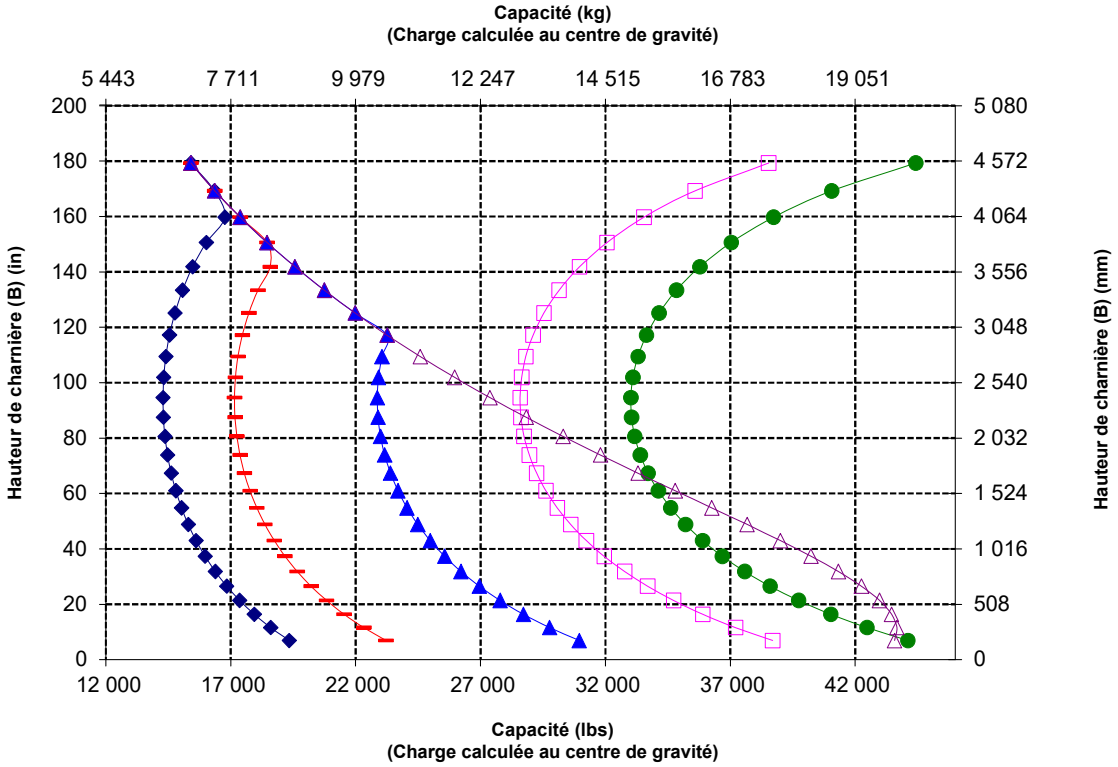

NOTA : Les charges limites d'équilibre statique et le poids en ordre de marche sont basés sur la configuration de chargeuse suivante : pneus Bridgestone *VSNT L4, climatisation, commande antitangage, blindage du groupe motopropulseur, plein de tous les liquides, réservoir de carburant, liquide de refroidissement, lubrifiants et le poids d'un conducteur.

Spécifications et valeurs nominales conformes aux normes suivantes : SAE* J1197, ISO 14397-1, CEN** EN 474-3.

La charge nominale pour une chargeuse équipée d'une fourche à palettes est déterminée par :
SAE J1197 : 50 % de la charge limite d'équilibre statique au braquage maximal ou de la limite hydraulique.
CEN EN 474-3 : 60 % de la charge limite d'équilibre statique au braquage maximal sur terrain accidenté ou de la limite hydraulique.
CEN EN 474-3 : 80 % de la charge limite d'équilibre statique au braquage maximal sur terrain ferme et plat ou de la limite hydraulique.

*SAE : Society of Automotive Engineers
**CEN : Comité européen de normalisation

Spécifications de la fourche

Spécifications de la fourche

1	Longueur des fourches	mm in	1 829 72,0
2	Centre de la charge	mm in	914 36,0
	Charge limite d'équilibre statique, en ligne (fourches à l'horizontale)	kg lb	16 020 35 309
	Charge limite d'équilibre statique, bâti articulé, (fourches à l'horizontale)	kg lb	13 844 30 513
	Charge nominale (SAE J1197 - 50 % de FTSTL [charge limite d'équilibre statique au braquage maxi])	kg lb	6 922 15 256
	Charge nominale (CEN EN 474-3 terrain accidenté - 60 % de la FTSTL)	kg lb	8 307 18 308
	Charge nominale (CEN EN 474-3 terrain ferme et plat - 80 % de la FTSTL)	kg lb	8 905 19 627
3	Longueur maximale hors tout	mm in	10 408 409,8
4	Portée avec fourches au niveau du sol	mm in	1 162 45,8
5	*Distance entre le sol et le bas des pointes à hauteur minimale, fourches à l'horizontale	mm in	-99 -3,9
6	Portée avec les bras à l'horizontale et les fourches parallèles	mm in	1 796 70,7
7	Portée avec les fourches à hauteur maximale	mm in	869 34,2
8	Distance entre le sol et l'extrémité des fourches avec les bras à l'horizontale et les fourches parallèles	mm in	2 095 82,5
9	Distance entre le sol et l'extrémité des fourches à hauteur maximale et avec les fourches parallèles	mm in	4 364 171,8
10	Hauteur hors tout des fourches au levage maximum (distance entre le sommet du chariot et le sol)	mm in	5 407 212,9
11	Hauteur de déversement à la hauteur de levage maximale et au vidage maximal	mm in	2 498 98,3
12	Angle de vidage max. par rapport à l'horizontale	deg.	55
13	Largeur hors tout du chariot	mm in	2 821 111,1
14	Hauteur hors tout du chariot	mm in	1 129 44,4
15	Largeur extérieure des pointes (écartement maxi)	mm in	2 627 103,4
16	Largeur extérieure des pointes (écartement mini)	mm in	747 29,4
	Largeur de pointe (pointe unique)	mm in	250,0 9,8
	Épaisseur de pointe	mm in	85,0 3,3
	Capacité des fourches	kg lb	18 700 41 215
	Poids en ordre de marche	kg lb	30 599 67 440

*Les valeurs négatives indiquent au-dessous du niveau

980 AGG	Vérins d'inclinaison HE 2 x 130 mm	
	Tablier 108"	Pointe 72"
Fourche pour construction, HD, FUSION	523-4199	523-4200

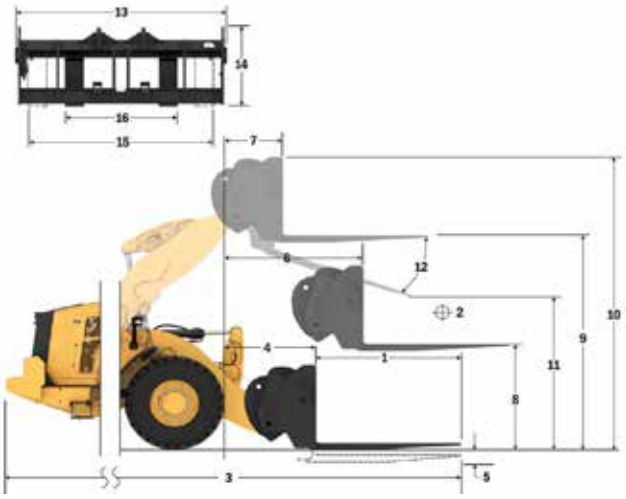

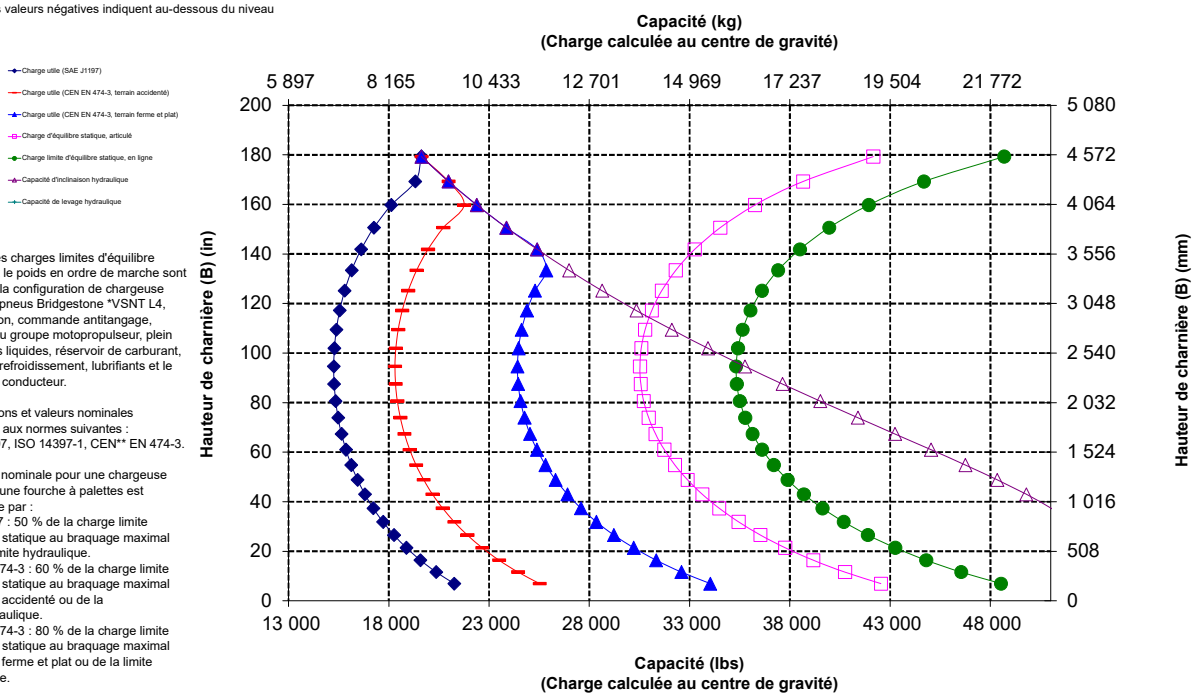

NOTA : Les charges limites d'équilibre statique et le poids en ordre de marche sont basés sur la configuration de chargeuse suivante : pneus Bridgestone *VSNT L4, climatisation, commande antitangage, blindage du groupe motopropulseur, plein de tous les liquides, réservoir de carburant, liquide de refroidissement, lubrifiants et le poids d'un conducteur.

Spécifications et valeurs nominales conformes aux normes suivantes :
SAE* J1197, ISO 14397-1, CEN** EN 474-3.

La charge nominale pour une chargeuse équipée d'une fourche à palettes est déterminée par :
SAE J1197 : 50 % de la charge limite d'équilibre statique au braquage maximal ou de la limite hydraulique.
CEN EN 474-3 : 60 % de la charge limite d'équilibre statique au braquage maximal sur terrain accidenté ou de la limite hydraulique.
CEN EN 474-3 : 80 % de la charge limite d'équilibre statique au braquage maximal sur terrain ferme et plat ou de la limite hydraulique.

*SAE : Society of Automotive Engineers
**CEN : Comité européen de normalisation

AVERTISSEMENT : ne dépassez pas la capacité de charge des pointes.
La capacité des dents est gravée sur le côté de chaque dent.

Spécifications de la Chargeuse sur pneus 980 XE

Spécifications de la fourche

Spécifications de la fourche

1	Longueur des fourches	mm in	2 134 84,0
2	Centre de la charge	mm in	1 067 42
	Charge limite d'équilibre statique, en ligne (fourches à l'horizontale)	kg lb	15 281 33 680
	Charge limite d'équilibre statique, bâti articulé, (fourches à l'horizontale)	kg lb	13 192 29 075
	Charge nominale (SAE J1197 - 50 % de FTSTL [charge limite d'équilibre statique au braquage maxi])	kg lb	6 596 14 537
	Charge nominale (CEN EN 474-3 terrain accidenté - 60 % de la FTSTL)	kg lb	7 914 17 442
	Charge nominale (CEN EN 474-3 terrain ferme et plat - 80 % de la FTSTL)	kg lb	7 914 17 442
3	Longueur maximale hors tout	mm in	10 717 421,9
4	Portée avec fourches au niveau du sol	mm in	1 166 45,9
5	*Distance entre le sol et le bas des pointes à hauteur minimale, fourches à l'horizontale	mm in	-99 -3,9
6	Portée avec les bras à l'horizontale et les fourches parallèles	mm in	1 796 70,7
7	Portée avec les fourches à hauteur maximale	mm in	869 34,2
8	Distance entre le sol et l'extrémité des fourches avec les bras à l'horizontale et les fourches parallèles	mm in	2 100 82,7
9	Distance entre le sol et l'extrémité des fourches à hauteur maximale et avec les fourches parallèles	mm in	4 369 172,0
10	Hauteur hors tout des fourches au levage maximum (distance entre le sommet du chariot et le sol)	mm in	5 407 212,9
11	Hauteur de déversement à la hauteur de levage maximale et au vidage maximal	mm in	2 247 88,5
12	Angle de vidage max. par rapport à l'horizontale	deg.	55
13	Largeur hors tout du chariot	mm in	2 821 111,1
14	Hauteur hors tout du chariot	mm in	1 129 44,4
15	Largeur extérieure des pointes (écartement maxi)	mm in	2 627 103,4
16	Largeur extérieure des pointes (écartement mini)	mm in	747 29,4
	Largeur de pointe (pointe unique)	mm in	250,0 9,8
	Épaisseur de pointe	mm in	90,0 3,5
	Capacité des fourches	kg lb	17 729 39 075
	Poids en ordre de marche	kg lb	30 701 67 664

*Les valeurs négatives indiquent au-dessous du niveau

980 AGG

Fourche pour construction, HD, FUSION

Vérins d'inclinaison HE 2 x 130 mm	
Tablier 108"	**Pointe 84 in**
523-4199	**523-4201**

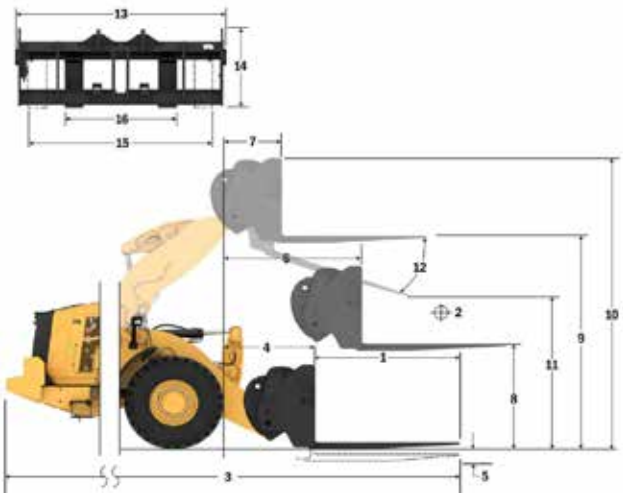

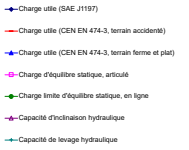

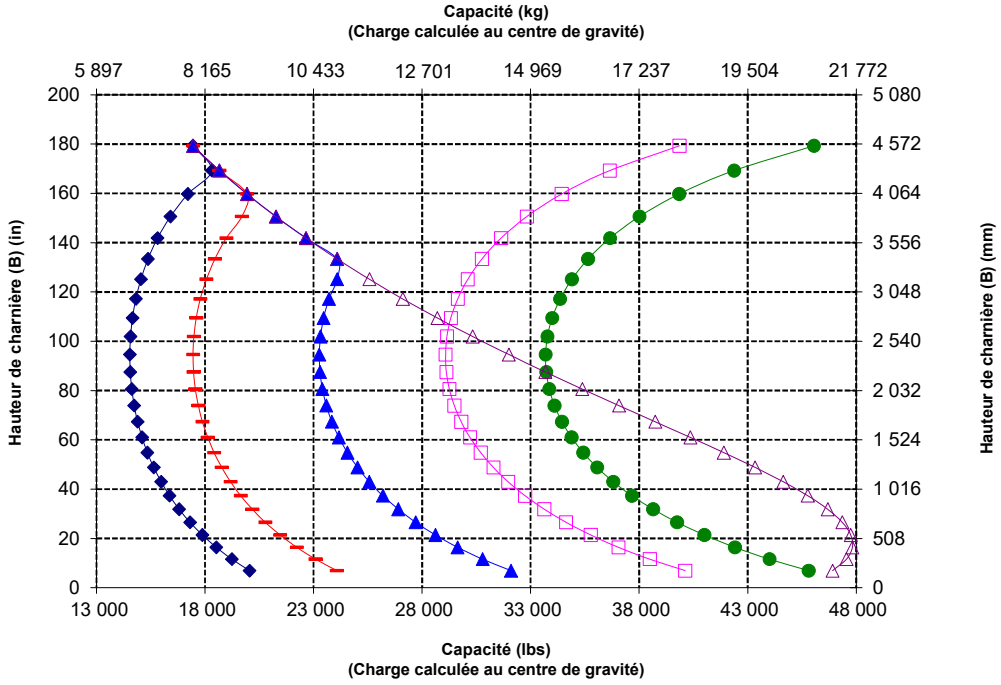

NOTA : Les charges limites d'équilibre statique et le poids en ordre de marche sont basés sur la configuration de chargeuse suivante : pneus Bridgestone *VSNT L4, climatisation, commande antitangage, blindage du groupe motopropulseur, plein de tous les liquides, réservoir de carburant, liquide de refroidissement, lubrifiants et le poids d'un conducteur.

Spécifications et valeurs nominales conformes aux normes suivantes : SAE* J1197, ISO 14397-1, CEN** EN 474-3.

La charge nominale pour une chargeuse équipée d'une fourche à palettes est déterminée par :
SAE J1197 : 50 % de la charge limite d'équilibre statique au braquage maximal ou de la limite hydraulique.
CEN EN 474-3 : 60 % de la charge limite d'équilibre statique au braquage maximal sur terrain accidenté ou de la limite hydraulique.
CEN EN 474-3 : 80 % de la charge limite d'équilibre statique au braquage maximal sur terrain ferme et plat ou de la limite hydraulique.

*SAE : Society of Automotive Engineers
**CEN : Comité européen de normalisation

AVERTISSEMENT : ne dépassez pas la capacité de charge des pointes.
La capacité des dents est gravée sur le côté de chaque dent.

Spécifications de la fourche

Spécifications de la fourche

1	Longueur des fourches	mm in	2 438 96,0
2	Centre de la charge	mm in	1 219 48,0
	Charge limite d'équilibre statique, en ligne (fourches à l'horizontale)	kg lb	14 537 32 041
	Charge limite d'équilibre statique, bâti articulé, (fourches à l'horizontale)	kg lb	12 529 27 614
	Charge nominale (SAE J1197 - 50 % de FTSTL [charge limite d'équilibre statique au braquage maxi])	kg lb	6 265 13 807
	Charge nominale (CEN EN 474-3 terrain accidenté - 60 % de la FTSTL)	kg lb	7 041 15 518
	Charge nominale (CEN EN 474-3 terrain ferme et plat - 80 % de la FTSTL)	kg lb	7 041 15 518
3	Longueur maximale hors tout	mm in	11 025 434,1
4	Portée avec fourches au niveau du sol	mm in	1 170 46,1
5	*Distance entre le sol et le bas des pointes à hauteur minimale, fourches à l'horizontale	mm in	-98 -3,8
6	Portée avec les bras à l'horizontale et les fourches parallèles	mm in	1 801 70,9
7	Portée avec les fourches à hauteur maximale	mm in	874 34,4
8	Distance entre le sol et l'extrémité des fourches avec les bras à l'horizontale et les fourches parallèles	mm in	2 102 82,7
9	Distance entre le sol et l'extrémité des fourches à hauteur maximale et avec les fourches parallèles	mm in	4 370 172,1
10	Hauteur hors tout des fourches au levage maximum (distance entre le sommet du chariot et le sol)	mm in	5 407 212,9
11	Hauteur de déversement à la hauteur de levage maximale et au vidage maximal	mm in	1 994 78,5
12	Angle de vidage max. par rapport à l'horizontale	deg.	55
13	Largeur hors tout du chariot	mm in	2 821 111,1
14	Hauteur hors tout du chariot	mm in	1 127 44,4
15	Largeur extérieure des pointes (écartement maxi)	mm in	2 629 103,5
16	Largeur extérieure des pointes (écartement mini)	mm in	747 29,4
	Largeur de pointe (pointe unique)	mm in	250,0 9,8
	Épaisseur de pointe	mm in	90,0 3,5
	Capacité des fourches	kg lb	15 750 34 713
	Poids en ordre de marche	kg lb	30 852 67 997

*Les valeurs négatives indiquent au-dessous du niveau

980 AGG

	Vérins d'inclinaison HE 2 x 130 mm	
	Tablier 108"	Pointe 96"
Fourche pour construction, HD, FUSION	523-4199	523-4202

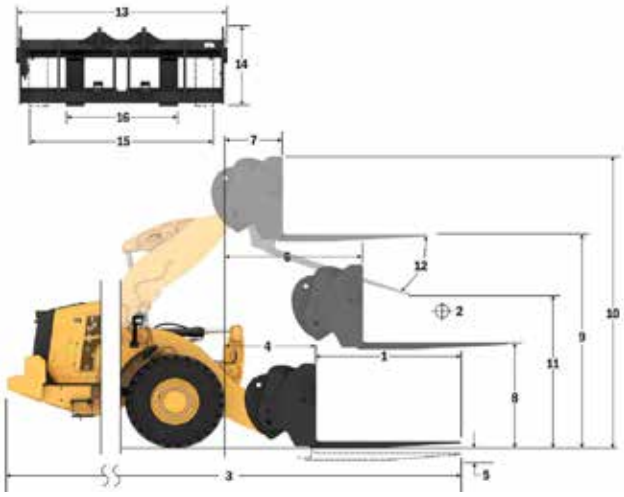

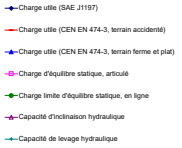

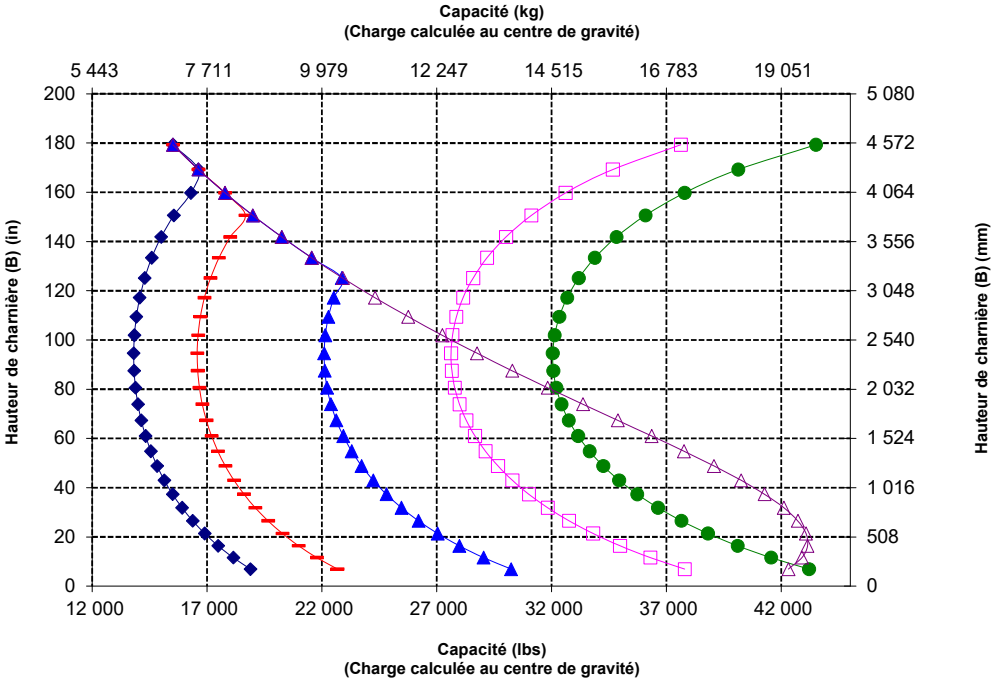

NOTA : Les charges limites d'équilibre statique et le poids en ordre de marche sont basés sur la configuration de chargeuse suivante : pneus Bridgestone *VSNT L4, climatisation, commande antitangage, blindage du groupe motopropulseur, plein de tous les liquides, réservoir de carburant, liquide de refroidissement, lubrifiants et le poids d'un conducteur.

Spécifications et valeurs nominales conformes aux normes suivantes :
SAE* J1197, ISO 14397-1, CEN** EN 474-3.

La charge nominale pour une chargeuse équipée d'une fourche à palettes est déterminée par :
SAE J1197 : 50 % de la charge limite d'équilibre statique au braquage maximal ou de la limite hydraulique.
CEN EN 474-3 : 60 % de la charge limite d'équilibre statique au braquage maximal sur terrain accidenté ou de la limite hydraulique.
CEN EN 474-3 : 80 % de la charge limite d'équilibre statique au braquage maximal sur terrain ferme et plat ou de la limite hydraulique.

*SAE : Society of Automotive Engineers
**CEN : Comité européen de normalisation

AVERTISSEMENT : ne dépassez pas la capacité de charge des pointes.
La capacité des dents est gravée sur le côté de chaque dent.

Spécifications de la Chargeuse sur pneus 980 XE

Spécifications de la fourche

Spécifications de la fourche

1	Longueur des fourches	mm in	1 830 72,0
2	Centre de la charge	mm in	915 36,0
	Charge limite d'équilibre statique, en ligne (fourches à l'horizontale)	kg lb	16 621 36 633
	Charge limite d'équilibre statique, bâti articulé, (fourches à l'horizontale)	kg lb	14 453 31 854
	Charge nominale (SAE J1197 - 50 % de FTSTL [charge limite d'équilibre statique au braquage maxi])	kg lb	7 226 15 927
	Charge nominale (CEN EN 474-3 terrain accidenté - 60 % de la FTSTL)	kg lb	8 672 19 112
	Charge nominale (CEN EN 474-3 terrain ferme et plat - 80 % de la FTSTL)	kg lb	11 207 24 701
3	Longueur maximale hors tout	mm in	10 445 411,2
4	Portée avec fourches au niveau du sol	mm in	1 199 47,2
5	*Distance entre le sol et le bas des pointes à hauteur minimale, fourches à l'horizontale	mm in	-151 -5,9
6	Portée avec les bras à l'horizontale et les fourches parallèles	mm in	1 809 71,2
7	Portée avec les fourches à hauteur maximale	mm in	883 34,7
8	Distance entre le sol et l'extrémité des fourches avec les bras à l'horizontale et les fourches parallèles	mm in	2 024 79,7
9	Distance entre le sol et l'extrémité des fourches à hauteur maximale et avec les fourches parallèles	mm in	4 292 169,0
10	Hauteur hors tout des fourches au levage maximum (distance entre le sommet du chariot et le sol)	mm in	5 067 199,5
11	Hauteur de déversement à la hauteur de levage maximale et au vidage maximal	mm in	2 676 105,4
12	Angle de vidage max. par rapport à l'horizontale	deg.	45
13	Largeur hors tout du chariot	mm in	2 217 87,3
14	Hauteur hors tout du chariot	mm in	840 33,1
15	Largeur extérieure des pointes (écartement maxi)	mm in	2 070 81,5
16	Largeur extérieure des pointes (écartement mini)	mm in	470 18,5
	Largeur de pointe (pointe unique)	mm in	150,0 5,9
	Épaisseur de pointe	mm in	65,0 2,6
	Capacité des fourches	kg lb	5 246 11 562
	Poids en ordre de marche	kg lb	29 772 65 617

*Les valeurs négatives indiquent au-dessous du niveau

980 XE AGG QC

Fourche à palettes, FUSION

2 vérins d'inclinaison HE de 150 mm	
Tablier 87"	**Pointe 72"**
530-1861	**530-1869**

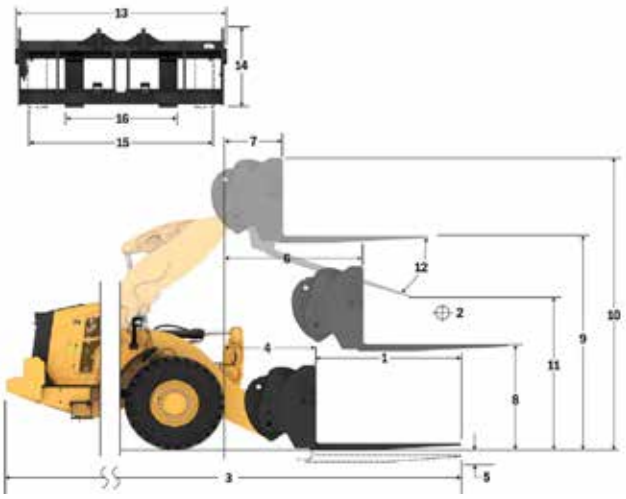

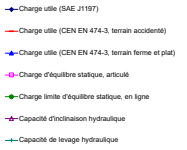

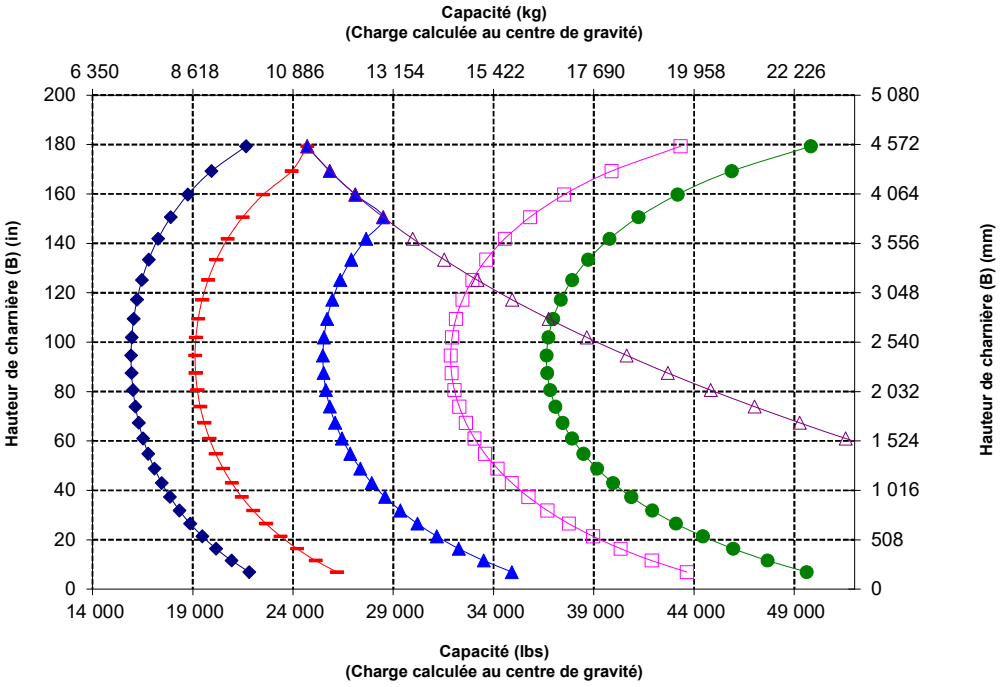

NOTA : Les charges limites d'équilibre statique et le poids en ordre de marche sont basés sur la configuration de chargeuse suivante : pneus Bridgestone *VSNT L4, climatisation, commande antitangage, blindage du groupe motopropulseur, plein de tous les liquides, réservoir de carburant, liquide de refroidissement, lubrifiants et le poids d'un conducteur.

Spécifications et valeurs nominales conformes aux normes suivantes : SAE* J1197, ISO 14397-1, CEN** EN 474-3.

La charge nominale pour une chargeuse équipée d'une fourche à palettes est déterminée par :
SAE J1197 : 50 % de la charge limite d'équilibre statique au braquage maxi ou de la limite hydraulique.
CEN EN 474-3 : 60 % de la charge limite d'équilibre statique au braquage maxi sur terrain accidenté ou de la limite hydraulique.
CEN EN 474-3 : 80 % de la charge limite d'équilibre statique au braquage maximal sur terrain ferme et plat ou de la limite hydraulique.

*SAE : Society of Automotive Engineers
**CEN : Comité européen de normalisation

AVERTISSEMENT : ne dépassez pas la capacité de charge des pointes.
La capacité des dents est gravée sur le côté de chaque dent.

Spécifications de la fourche

Spécifications de la fourche

1	Longueur des fourches	mm in	1 829 72,0
2	Centre de la charge	mm in	915 36,0
	Charge limite d'équilibre statique, en ligne (fourches à l'horizontale)	kg lb	16 347 36 028
	Charge limite d'équilibre statique, bâti articulé, (fourches à l'horizontale)	kg lb	14 169 31 229
	Charge nominale (SAE J1197 - 50 % de FTSTL [charge limite d'équilibre statique au braquage maxi])	kg lb	7 085 15 614
	Charge nominale (CEN EN 474-3 terrain accidenté - 60 % de la FTSTL)	kg lb	8 501 18 737
	Charge nominale (CEN EN 474-3 terrain ferme et plat - 80 % de la FTSTL)	kg lb	11 335 24 983
3	Longueur maximale hors tout	mm in	10 387 408,9
4	Portée avec fourches au niveau du sol	mm in	1 141 44,9
5	*Distance entre le sol et le bas des pointes à hauteur minimale, fourches à l'horizontale	mm in	-65 -2,5
6	Portée avec les bras à l'horizontale et les fourches parallèles	mm in	1 797 70,7
7	Portée avec les fourches à hauteur maximale	mm in	870 34,2
8	Distance entre le sol et l'extrémité des fourches avec les bras à l'horizontale et les fourches parallèles	mm in	2 135 84,0
9	Distance entre le sol et l'extrémité des fourches à hauteur maximale et avec les fourches parallèles	mm in	4 403 173,4
10	Hauteur hors tout des fourches au levage maximum (distance entre le sommet du chariot et le sol)	mm in	5 443 214,3
11	Hauteur de déversement à la hauteur de levage maximale et au vidage maximal	mm in	2 597 102,3
12	Angle de vidage max. par rapport à l'horizontale	deg.	51
13	Largeur hors tout du chariot	mm in	2 833 111,5
14	Hauteur hors tout du chariot	mm in	1 130 44,5
15	Largeur extérieure des pointes (écartement maxi)	mm in	2 483 97,8
16	Largeur extérieure des pointes (écartement mini)	mm in	590 23,2
	Largeur de pointe (pointe unique)	mm in	180,0 7,1
	Épaisseur de pointe	mm in	90,0 3,5
	Capacité des fourches	kg lb	14 800 32 619
	Poids en ordre de marche	kg lb	30 211 66 585

*Les valeurs négatives indiquent au-dessous du niveau

980 AGG QC

Fourche pour construction, FUSION	Tablier 108"	Pointe 72"
	520-7968	520-7979

* Version 14A
* Timonerie en Z parallèle
* Vérins d'inclinaison HE 150 mm, pour une utilisation avec FUSION uniquement

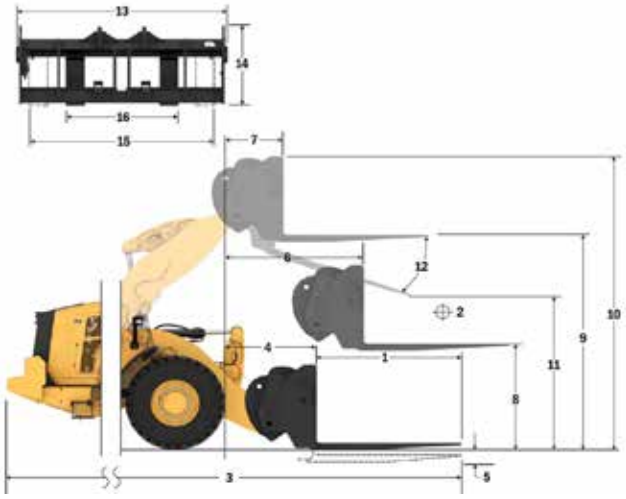

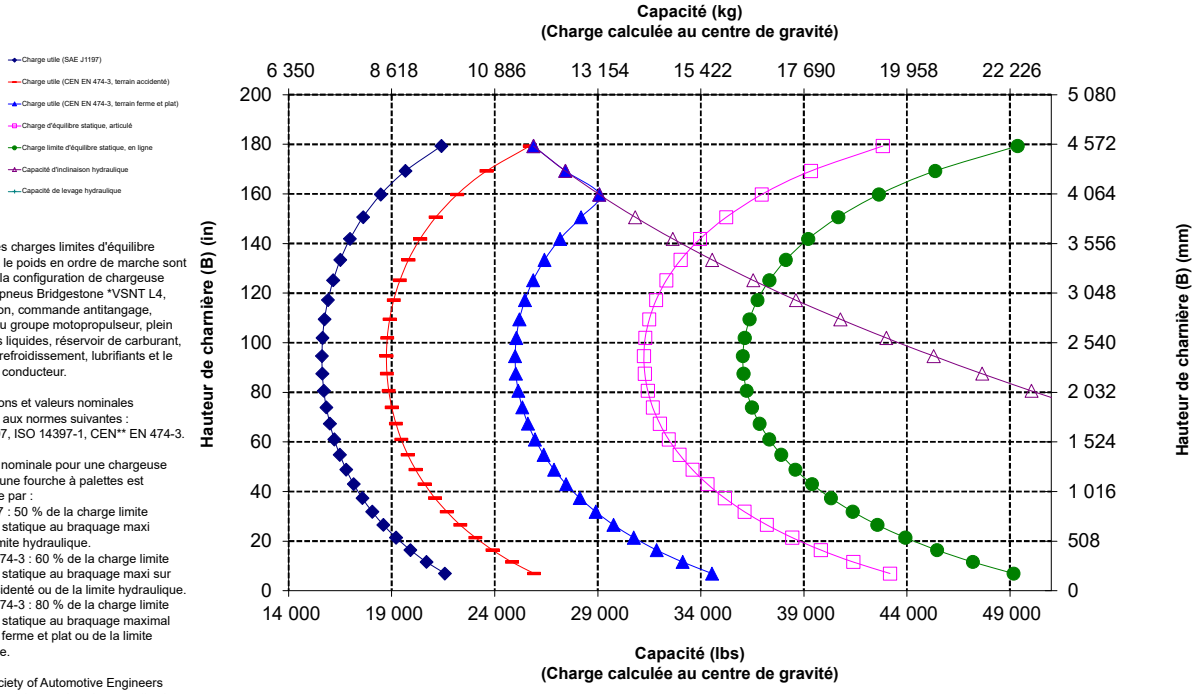

NOTA : Les charges limites d'équilibre statique et le poids en ordre de marche sont basés sur la configuration de chargeuse suivante : pneus Bridgestone *VSNT L4, climatisation, commande antitangage, blindage du groupe motopropulseur, plein de tous les liquides, réservoir de carburant, liquide de refroidissement, lubrifiants et le poids d'un conducteur.

Spécifications et valeurs nominales conformes aux normes suivantes :
SAE* J1197, ISO 14397-1, CEN** EN 474-3.

La charge nominale pour une chargeuse équipée d'une fourche à palettes est déterminée par :
SAE J1197 : 50 % de la charge limite d'équilibre statique au braquage maxi ou de la limite hydraulique.
CEN EN 474-3 : 60 % de la charge limite d'équilibre statique au braquage maxi sur terrain accidenté ou de la limite hydraulique.
CEN EN 474-3 : 80 % de la charge limite d'équilibre statique au braquage maximal sur terrain ferme et plat ou de la limite hydraulique.

*SAE : Society of Automotive Engineers
**CEN : Comité européen de normalisation

AVERTISSEMENT : ne dépassez pas la capacité de charge des pointes.
La capacité des dents est gravée sur le côté de chaque dent.

Spécifications de la fourche

Spécifications de la fourche

1	Longueur des fourches	mm in	2 134 84,0
2	Centre de la charge	mm in	1 067 42
	Charge limite d'équilibre statique, en ligne (fourches à l'horizontale)	kg lb	15 636 34 462
	Charge limite d'équilibre statique, bâti articulé, (fourches à l'horizontale)	kg lb	13 545 29 853
	Charge nominale (SAE J1197 - 50 % de FTSTL [charge limite d'équilibre statique au braquage maxi])	kg lb	6 773 14 927
	Charge nominale (CEN EN 474-3 terrain accidenté - 60 % de la FTSTL)	kg lb	8 127 17 912
	Charge nominale (CEN EN 474-3 terrain ferme et plat - 80 % de la FTSTL)	kg lb	10 508 23 160
3	Longueur maximale hors tout	mm in	10 692 420,9
4	Portée avec fourches au niveau du sol	mm in	1 141 44,9
5	*Distance entre le sol et le bas des pointes à hauteur minimale, fourches à l'horizontale	mm in	-65 -2,5
6	Portée avec les bras à l'horizontale et les fourches parallèles	mm in	1 797 70,7
7	Portée avec les fourches à hauteur maximale	mm in	870 34,2
8	Distance entre le sol et l'extrémité des fourches avec les bras à l'horizontale et les fourches parallèles	mm in	2 135 84,0
9	Distance entre le sol et l'extrémité des fourches à hauteur maximale et avec les fourches parallèles	mm in	4 403 173,4
10	Hauteur hors tout des fourches au levage maximum (distance entre le sommet du chariot et le sol)	mm in	5 443 214,3
11	Hauteur de déversement à la hauteur de levage maximale et au vidage maximal	mm in	2 359 92,9
12	Angle de vidage max. par rapport à l'horizontale	deg.	51
13	Largeur hors tout du chariot	mm in	2 833 111,5
14	Hauteur hors tout du chariot	mm in	1 130 44,5
15	Largeur extérieure des pointes (écartement maxi)	mm in	2 483 97,8
16	Largeur extérieure des pointes (écartement mini)	mm in	590 23,2
	Largeur de pointe (pointe unique)	mm in	180,0 7,1
	Épaisseur de pointe	mm in	90,0 3,5
	Capacité des fourches	kg lb	12 700 27 991
	Poids en ordre de marche	kg lb	30 273 66 721

*Les valeurs négatives indiquent au-dessous du niveau

980 AGG QC

Fourche pour construction, FUSION	Tablier 108 "	Pointe 84 in
	520-7968	520-7986

* Version 14A
* Timonerie en Z parallèle
* Vérins d'inclinaison HE 150 mm, pour une utilisation avec FUSION uniquement

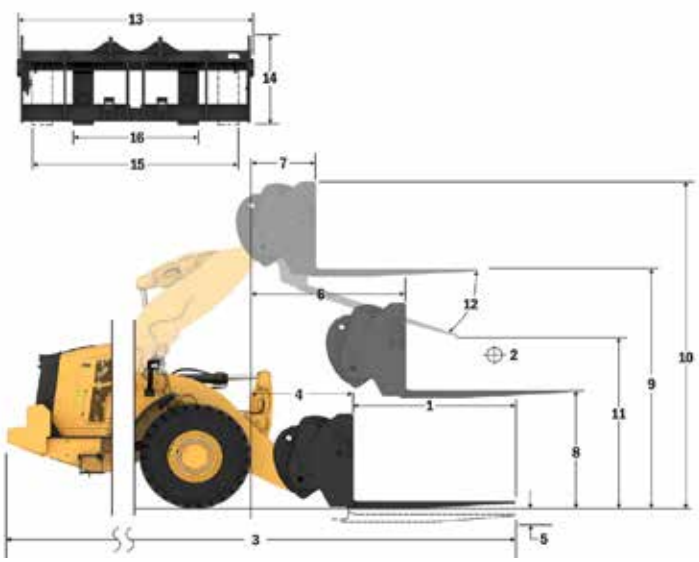

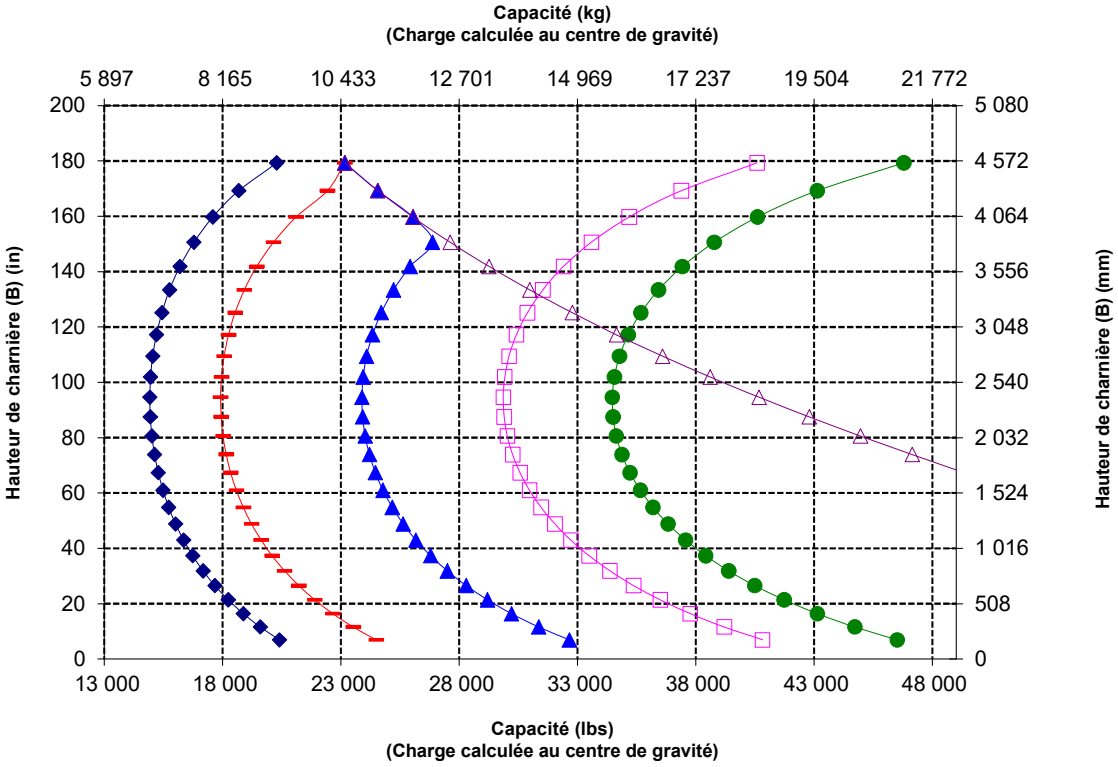

NOTA : Les charges limites d'équilibre statique et le poids en ordre de marche sont basés sur la configuration de chargeuse suivante : pneus Bridgestone *VSNT L4, climatisation, commande antitangage, blindage du groupe motopropulseur, plein de tous les liquides, réservoir de carburant, liquide de refroidissement, lubrifiants et le poids d'un conducteur.

Spécifications et valeurs nominales conformes aux normes suivantes : SAE* J1197, ISO 14397-1, CEN** EN 474-3.

La charge nominale pour une chargeuse équipée d'une fourche à palettes est déterminée par :
SAE J1197 : 50 % de la charge limite d'équilibre statique au braquage maxi ou de la limite hydraulique.
CEN EN 474-3 : 60 % de la charge limite d'équilibre statique au braquage maxi sur terrain accidenté ou de la limite hydraulique.
CEN EN 474-3 : 80 % de la charge limite d'équilibre statique au braquage maximal sur terrain ferme et plat ou de la limite hydraulique.

*SAE : Society of Automotive Engineers
**CEN : Comité européen de normalisation

Spécifications de la fourche

Spécifications de la fourche

1	Longueur des fourches	mm in	2 438 96,0
2	Centre de la charge	mm in	1 219 48,0
	Charge limite d'équilibre statique, en ligne (fourches à l'horizontale)	kg lb	14 976 33 007
	Charge limite d'équilibre statique, bâti articulé, (fourches à l'horizontale)	kg lb	12 965 28 574
	Charge nominale (SAE J1197 - 50 % de FTSTL [charge limite d'équilibre statique au braquage maxi])	kg lb	6 482 14 287
	Charge nominale (CEN EN 474-3 terrain accidenté - 60 % de la FTSTL)	kg lb	7 779 17 144
	Charge nominale (CEN EN 474-3 terrain ferme et plat - 80 % de la FTSTL)	kg lb	9 491 20 919
3	Longueur maximale hors tout	mm in	10 996 432,9
4	Portée avec fourches au niveau du sol	mm in	1 141 44,9
5	*Distance entre le sol et le bas des pointes à hauteur minimale, fourches à l'horizontale	mm in	-65 -2,5
6	Portée avec les bras à l'horizontale et les fourches parallèles	mm in	1 797 70,7
7	Portée avec les fourches à hauteur maximale	mm in	870 34,2
8	Distance entre le sol et l'extrémité des fourches avec les bras à l'horizontale et les fourches parallèles	mm in	2 135 84,0
9	Distance entre le sol et l'extrémité des fourches à hauteur maximale et avec les fourches parallèles	mm in	4 403 173,4
10	Hauteur hors tout des fourches au levage maximum (distance entre le sommet du chariot et le sol)	mm in	5 443 214,3
11	Hauteur de déversement à la hauteur de levage maximale et au vidage maximal	mm in	2 122 83,5
12	Angle de vidage max. par rapport à l'horizontale	deg.	51
13	Largeur hors tout du chariot	mm in	2 833 111,5
14	Hauteur hors tout du chariot	mm in	1 130 44,5
15	Largeur extérieure des pointes (écartement maxi)	mm in	2 483 97,8
16	Largeur extérieure des pointes (écartement mini)	mm in	590 23,2
	Largeur de pointe (pointe unique)	mm in	180,0 7,1
	Épaisseur de pointe	mm in	90,0 3,5
	Capacité des fourches	kg lb	11 300 24 905
	Poids en ordre de marche	kg lb	30 336 66 860

*Les valeurs négatives indiquent au-dessous du niveau

980 AGG QC

Fourche pour construction, FUSION	Tablier 108 "	Pointe 96"
	520-7968	520-7981

* Version 14A
* Timonerie en Z parallèle
* Vérins d'inclinaison HE 150 mm, pour une utilisation avec FUSION uniquement

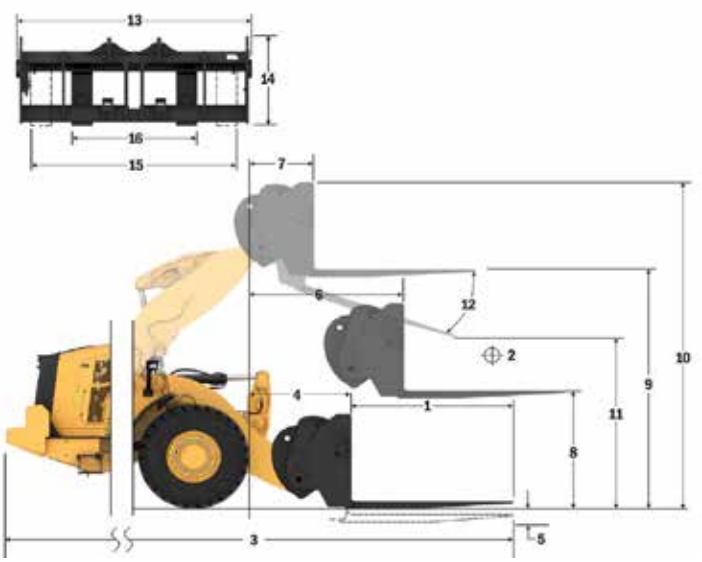

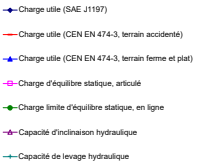

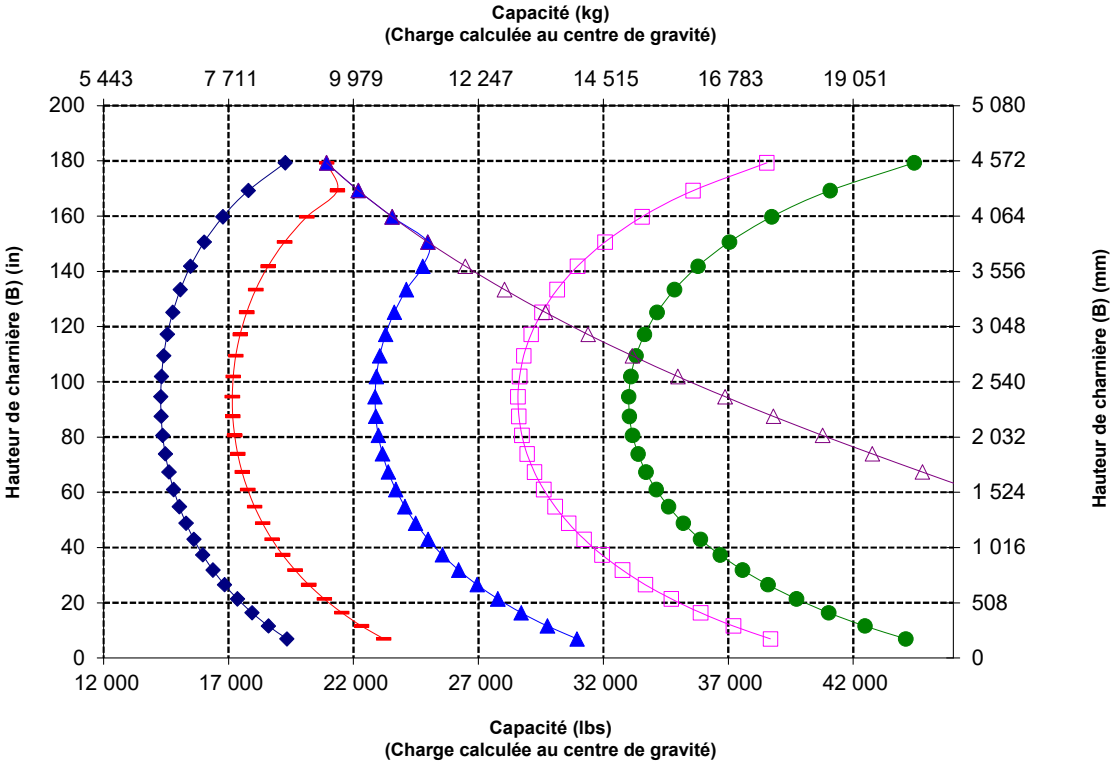

NOTA : Les charges limites d'équilibre statique et le poids en ordre de marche sont basés sur la configuration de chargeuse suivante : pneus Bridgestone *VSNT L4, climatisation, commande antitangage, blindage du groupe motopropulseur, plein de tous les liquides, réservoir de carburant, liquide de refroidissement, lubrifiants et le poids d'un conducteur.

Spécifications et valeurs nominales conformes aux normes suivantes : SAE* J1197, ISO 14397-1, CEN** EN 474-3.

La charge nominale pour une chargeuse équipée d'une fourche à palettes est déterminée par :
SAE J1197 : 50 % de la charge limite d'équilibre statique au braquage maxi ou de la limite hydraulique.
CEN EN 474-3 : 60 % de la charge limite d'équilibre statique au braquage maxi sur terrain accidenté ou de la limite hydraulique.
CEN EN 474-3 : 80 % de la charge limite d'équilibre statique au braquage maximal sur terrain ferme et plat ou de la limite hydraulique.

*SAE : Society of Automotive Engineers
**CEN : Comité européen de normalisation

Spécifications de la Chargeuse sur pneus 980 XE

Spécifications de la fourche

Spécifications de la fourche

1	Longueur des fourches	mm in	1 829 72,0
2	Centre de la charge	mm in	914 36,0
	Charge limite d'équilibre statique, en ligne (fourches à l'horizontale)	kg lb	16 020 35 307
	Charge limite d'équilibre statique, bâti articulé, (fourches à l'horizontale)	kg lb	13 843 30 511
	Charge nominale (SAE J1197 - 50 % de FTSTL [charge limite d'équilibre statique au braquage maxi])	kg lb	6 922 15 255
	Charge nominale (CEN EN 474-3 terrain accidenté - 60 % de la FTSTL)	kg lb	8 306 18 307
	Charge nominale (CEN EN 474-3 terrain ferme et plat - 80 % de la FTSTL)	kg lb	11 075 24 409
3	Longueur maximale hors tout	mm in	10 408 409,8
4	Portée avec fourches au niveau du sol	mm in	1 162 45,8
5	*Distance entre le sol et le bas des pointes à hauteur minimale, fourches à l'horizontale	mm in	-99 -3,9
6	Portée avec les bras à l'horizontale et les fourches parallèles	mm in	1 796 70,7
7	Portée avec les fourches à hauteur maximale	mm in	869 34,2
8	Distance entre le sol et l'extrémité des fourches avec les bras à l'horizontale et les fourches parallèles	mm in	2 095 82,5
9	Distance entre le sol et l'extrémité des fourches à hauteur maximale et avec les fourches parallèles	mm in	4 364 171,8
10	Hauteur hors tout des fourches au levage maximum (distance entre le sommet du chariot et le sol)	mm in	5 407 212,9
11	Hauteur de déversement à la hauteur de levage maximale et au vidage maximal	mm in	2 498 98,3
12	Angle de vidage max. par rapport à l'horizontale	deg.	55
13	Largeur hors tout du chariot	mm in	2 821 111,1
14	Hauteur hors tout du chariot	mm in	1 129 44,4
15	Largeur extérieure des pointes (écartement maxi)	mm in	2 627 103,4
16	Largeur extérieure des pointes (écartement mini)	mm in	747 29,4
	Largeur de pointe (pointe unique)	mm in	250,0 9,8
	Épaisseur de pointe	mm in	85,0 3,3
	Capacité des fourches	kg lb	18 700 41 215
	Poids en ordre de marche	kg lb	30 649 67 550

*Les valeurs négatives indiquent au-dessous du niveau

980 XE AGG QC

Fourche pour construction, HD, FUSION

2 vérins d'inclinaison HE de 150 mm	
Tablier 108"	**Pointe 72"**
523-4199	**523-4200**

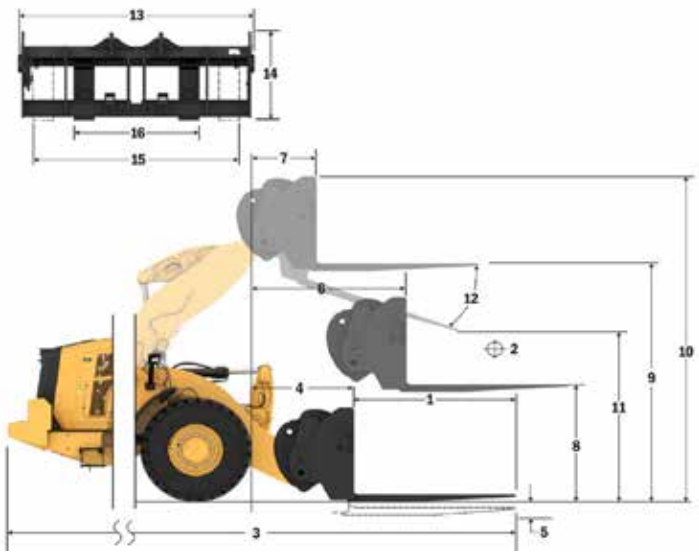

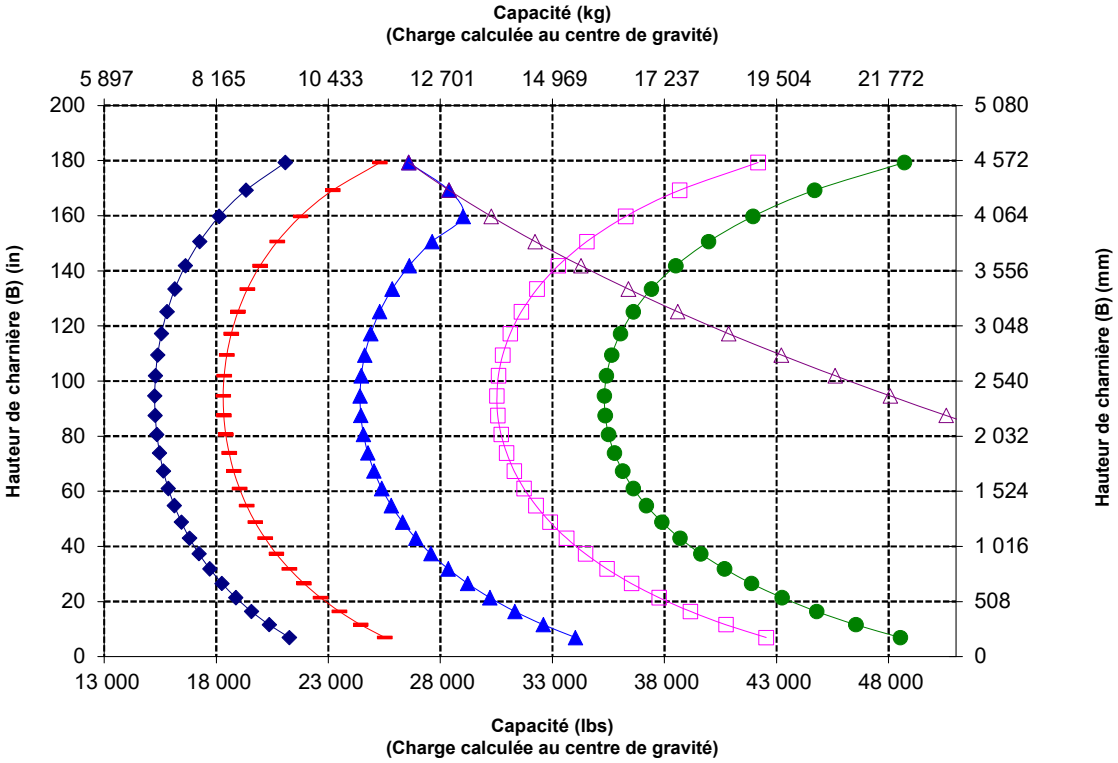

Charge utile (SAE J1197)
Charge utile (CEN EN 474-3, terrain accidenté)
Charge utile (CEN EN 474-3, terrain ferme et plat)
Charge d'équilibre statique, articulé
Charge limite d'équilibre statique, en ligne
Capacité d'inclinaison hydraulique
Capacité de levage hydraulique

NOTA : Les charges limites d'équilibre statique et le poids en ordre de marche sont basés sur la configuration de chargeuse suivante : pneus Bridgestone *VSNT L4, climatisation, commande antitangage, blindage du groupe motopropulseur, plein de tous les liquides, réservoir de carburant, liquide de refroidissement, lubrifiants et le poids d'un conducteur.

Spécifications et valeurs nominales conformes aux normes suivantes : SAE* J1197, ISO 14397-1, CEN** EN 474-3.

La charge nominale pour une chargeuse équipée d'une fourche à palettes est déterminée par :
SAE J1197 : 50 % de la charge limite d'équilibre statique au braquage maxi ou de la limite hydraulique.
CEN EN 474-3 : 60 % de la charge limite d'équilibre statique au braquage maxi sur terrain accidenté ou de la limite hydraulique.
CEN EN 474-3 : 80 % de la charge limite d'équilibre statique au braquage maximal sur terrain ferme et plat ou de la limite hydraulique.

*SAE : Society of Automotive Engineers
**CEN : Comité européen de normalisation

Spécifications de la fourche

Spécifications de la fourche

1	Longueur des fourches	mm in	2 134 84,0
2	Centre de la charge	mm in	1 067 42
	Charge limite d'équilibre statique, en ligne (fourches à l'horizontale)	kg lb	15 281 33 678
	Charge limite d'équilibre statique, bâti articulé, (fourches à l'horizontale)	kg lb	13 191 29 073
	Charge nominale (SAE J1197 - 50 % de FTSTL [charge limite d'équilibre statique au braquage maxi])	kg lb	6 595 14 536
	Charge nominale (CEN EN 474-3 terrain accidenté - 60 % de la FTSTL)	kg lb	7 915 17 444
	Charge nominale (CEN EN 474-3 terrain ferme et plat - 80 % de la FTSTL)	kg lb	10 553 23 258
3	Longueur maximale hors tout	mm in	10 717 421,9
4	Portée avec fourches au niveau du sol	mm in	1 166 45,9
5	*Distance entre le sol et le bas des pointes à hauteur minimale, fourches à l'horizontale	mm in	-99 -3,9
6	Portée avec les bras à l'horizontale et les fourches parallèles	mm in	1 796 70,7
7	Portée avec les fourches à hauteur maximale	mm in	869 34,2
8	Distance entre le sol et l'extrémité des fourches avec les bras à l'horizontale et les fourches parallèles	mm in	2 100 82,7
9	Distance entre le sol et l'extrémité des fourches à hauteur maximale et avec les fourches parallèles	mm in	4 369 172,0
10	Hauteur hors tout des fourches au levage maximum (distance entre le sommet du chariot et le sol)	mm in	5 407 212,9
11	Hauteur de déversement à la hauteur de levage maximale et au vidage maximal	mm in	2 247 88,5
12	Angle de vidage max. par rapport à l'horizontale	deg.	55
13	Largeur hors tout du chariot	mm in	2 821 111,1
14	Hauteur hors tout du chariot	mm in	1 129 44,4
15	Largeur extérieure des pointes (écartement maxi)	mm in	2 627 103,4
16	Largeur extérieure des pointes (écartement mini)	mm in	747 29,4
	Largeur de pointe (pointe unique)	mm in	250,0 9,8
	Épaisseur de pointe	mm in	90,0 3,5
	Capacité des fourches	kg lb	17 729 39 075
	Poids en ordre de marche	kg lb	30 751 67 775

*Les valeurs négatives indiquent au-dessous du niveau

980 XE AGG QC

2 vérins d'inclinaison HE de 150 mm

Fourche pour construction, HD, FUSION	Tablier 108"	fourches84"
	523-4199	523-4201

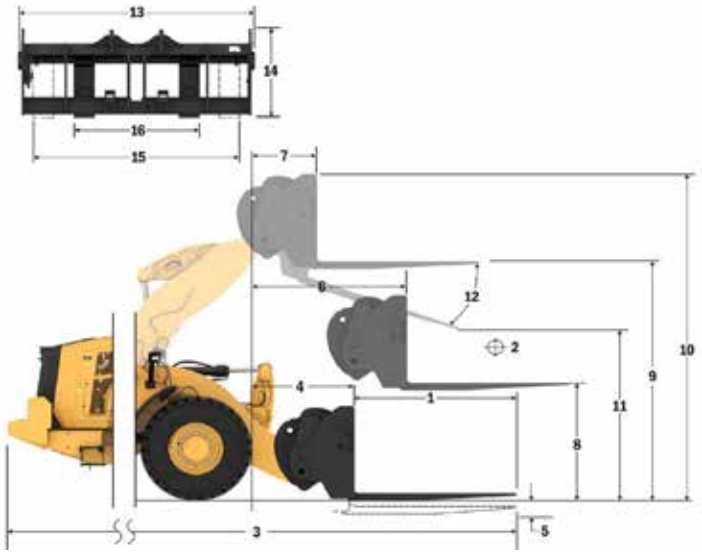

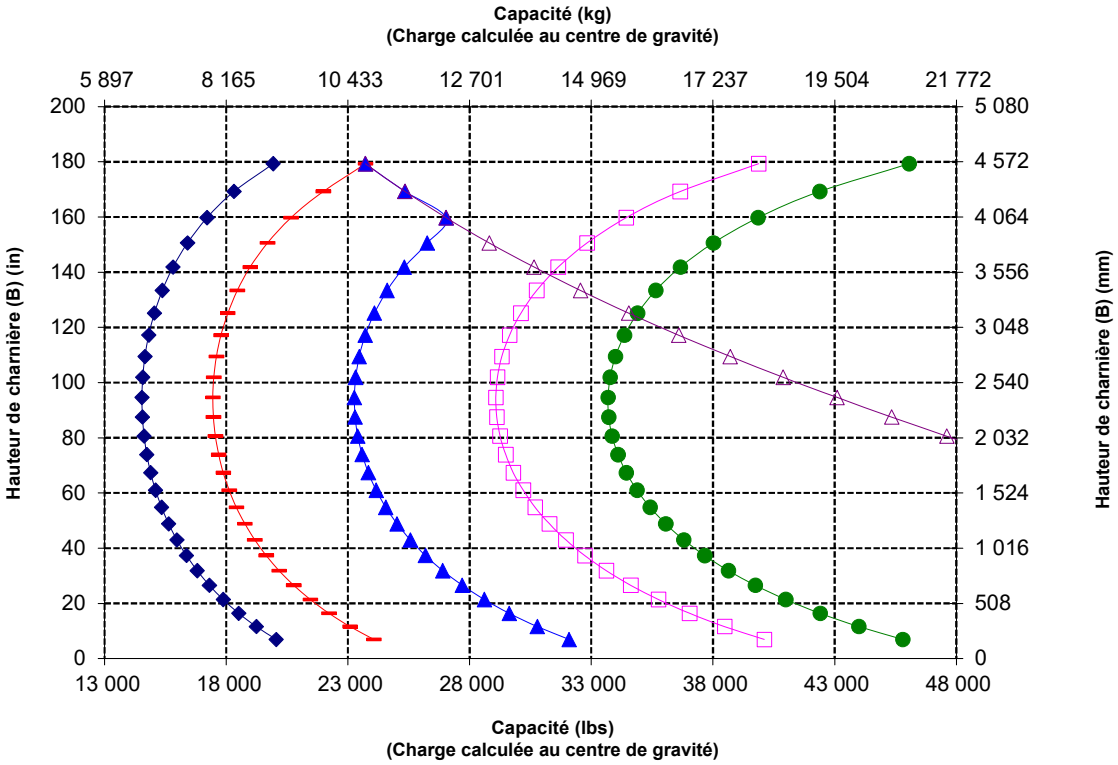

NOTA : Les charges limites d'équilibre statique et le poids en ordre de marche sont basés sur la configuration de chargeuse suivante : pneus Bridgestone *VSNT L4, climatisation, commande antitangage, blindage du groupe motopropulseur, plein de tous les liquides, réservoir de carburant, liquide de refroidissement, lubrifiants et le poids d'un conducteur.

Spécifications et valeurs nominales conformes aux normes suivantes : SAE* J1197, ISO 14397-1, CEN** EN 474-3.

La charge nominale pour une chargeuse équipée d'une fourche à palettes est déterminée par :
SAE J1197 : 50 % de la charge limite d'équilibre statique au braquage maxi ou de la limite hydraulique.
CEN EN 474-3 : 60 % de la charge limite d'équilibre statique au braquage maxi sur terrain accidenté ou de la limite hydraulique.
CEN EN 474-3 : 80 % de la charge limite d'équilibre statique au braquage maximal sur terrain ferme et plat ou de la limite hydraulique.

*SAE : Society of Automotive Engineers
**CEN : Comité européen de normalisation

Spécifications de la Chargeuse sur pneus 980 XE

Spécifications de la fourche

Spécifications de la fourche

1	Longueur des fourches	mm in	2 438 96,0
2	Centre de la charge	mm in	1 219 48,0
	Charge limite d'équilibre statique, en ligne (fourches à l'horizontale)	kg lb	14 537 32 039
	Charge limite d'équilibre statique, bâti articulé, (fourches à l'horizontale)	kg lb	12 528 27 612
	Charge nominale (SAE J1197 - 50 % de FTSTL [charge limite d'équilibre statique au braquage maxi])	kg lb	6 264 13 806
	Charge nominale (CEN EN 474-3 terrain accidenté - 60 % de la FTSTL)	kg lb	7 517 16 567
	Charge nominale (CEN EN 474-3 terrain ferme et plat - 80 % de la FTSTL)	kg lb	9 628 21 221
3	Longueur maximale hors tout	mm in	11 025 434,1
4	Portée avec fourches au niveau du sol	mm in	1 170 46,1
5	*Distance entre le sol et le bas des pointes à hauteur minimale, fourches à l'horizontale	mm in	-98 -3,8
6	Portée avec les bras à l'horizontale et les fourches parallèles	mm in	1 801 70,9
7	Portée avec les fourches à hauteur maximale	mm in	874 34,4
8	Distance entre le sol et l'extrémité des fourches avec les bras à l'horizontale et les fourches parallèles	mm in	2 102 82,7
9	Distance entre le sol et l'extrémité des fourches à hauteur maximale et avec les fourches parallèles	mm in	4 370 172,1
10	Hauteur hors tout des fourches au levage maximum (distance entre le sommet du chariot et le sol)	mm in	5 407 212,9
11	Hauteur de déversement à la hauteur de levage maximale et au vidage maximal	mm in	1 994 78,5
12	Angle de vidage max. par rapport à l'horizontale	deg.	55
13	Largeur hors tout du chariot	mm in	2 821 111,1
14	Hauteur hors tout du chariot	mm in	1 127 44,4
15	Largeur extérieure des pointes (écartement maxi)	mm in	2 629 103,5
16	Largeur extérieure des pointes (écartement mini)	mm in	747 29,4
	Largeur de pointe (pointe unique)	mm in	250,0 9,8
	Épaisseur de pointe	mm in	90,0 3,5
	Capacité des fourches	kg lb	15 750 34 713
	Poids en ordre de marche	kg lb	30 902 68 108

*Les valeurs négatives indiquent au-dessous du niveau

980 XE AGG QC

2 vérins d'inclinaison HE de 150 mm

	Tablier 108"	fourches96"
Fourche pour construction, HD, FUSION	523-4199	523-4202

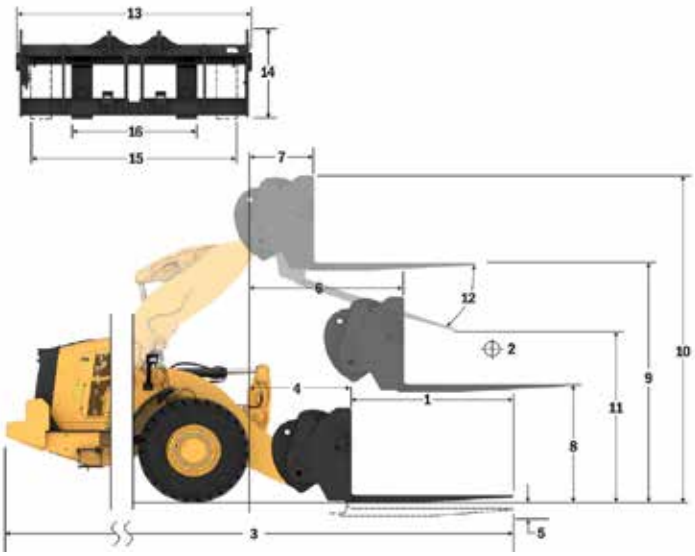

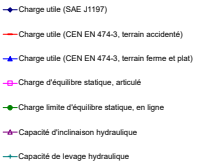

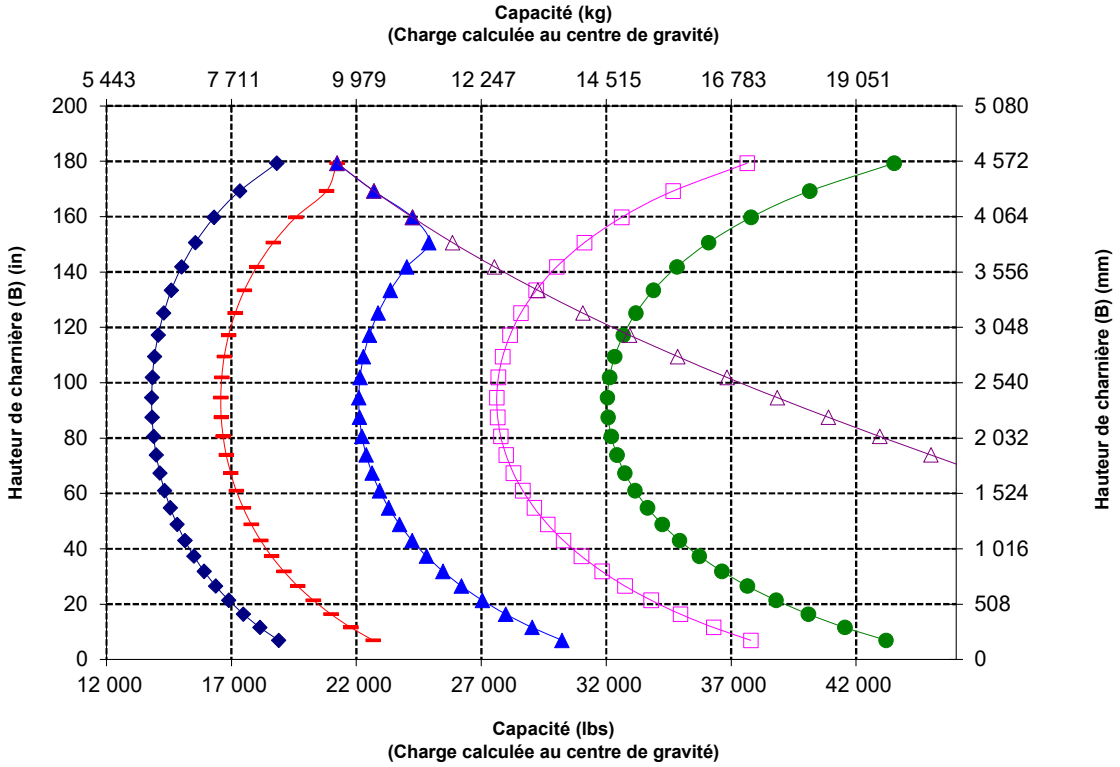

NOTA : Les charges limites d'équilibre statique et le poids en ordre de marche sont basés sur la configuration de chargeuse suivante : pneus Bridgestone *VSNT L4, climatisation, commande antitangage, blindage du groupe motopropulseur, plein de tous les liquides, réservoir de carburant, liquide de refroidissement, lubrifiants et le poids d'un conducteur.

Spécifications et valeurs nominales conformes aux normes suivantes : SAE* J1197, ISO 14397-1, CEN** EN 474-3.

La charge nominale pour une chargeuse équipée d'une fourche à palettes est déterminée par :
SAE J1197 : 50 % de la charge limite d'équilibre statique au braquage maxi ou de la limite hydraulique.
CEN EN 474-3 : 60 % de la charge limite d'équilibre statique au braquage maxi sur terrain accidenté ou de la limite hydraulique.
CEN EN 474-3 : 80 % de la charge limite d'équilibre statique au braquage maximal sur terrain ferme et plat ou de la limite hydraulique.

*SAE : Society of Automotive Engineers
**CEN : Comité européen de normalisation

Équipement de série et options

L'équipement de série et les options peuvent varier. Pour de plus amples informations, veuillez consulter votre concessionnaire Cat.

	De série	En option
POSTE DE CONDUITE		
Cabine, pressurisée et insonorisée	✓	
Porte, système d'ouverture à distance	✓	
Commandes d'équipement EH, frein de stationnement	✓	
Repose-pieds		✓
Direction, manipulateur	✓	
Manipulateur équipement (2V, 3V uniquement)		✓
Ceinture de sécurité, surveillée	✓	
Radio d'ambiance (FM, AM, USB, Bluetooth®)		✓
Équipement radio (DAB+)		✓
Prééquipement radio CB		✓
Seat, suede/cloth, air suspension, heated	✓	
Seat, leather/cloth, air suspension, heated/cooled		✓
Affichage à écran tactile	✓	
Clavier, boutons programmables	✓	
Rétroviseurs chauffants	✓	
Climatiseur, chauffage, dégivreur (ventilateur, température auto)	✓	
Pare-soleil, avant, rétractable	✓	
Pare-soleil, arrière, rétractable	✓	
Vitres, avant, verre arrondi feuilleté de sécurité	✓	
Vitres, avant, extra-robustes ou protections complètes		✓
TECHNOLOGIES EMBARQUÉES		
Autodig avec pneus à définition automatique	✓	
ID conducteur et sécurité machine	✓	
Profils d'application	✓	
Supports de travail	✓	
Aide commandes et Guide d'utilisation et d'entretien électronique*	✓	
Cat Payload Scale	✓	
Cat Advanced Payload		✓
Cat Payload for Trade****		✓
Imprimante Cat Payload avec E-ticket		✓
Informations sur les principales caractиristiques	✓	
Widget d'affichage du transport de godet	✓	
Mise à jour à distance	✓	

* Non disponible dans toutes les langues
** De série sous réserve des réglementations applicables
*** Non compatible avec versions pour déplacements sur route
**** Disponible en Europe, Turquie, Australie et Nouvelle-Zélande. Les certifications varient selon les pays. Pour plus d'informations, contactez votre concessionnaire Cat.

	De série	En option
CIRCUIT HYDRAULIQUE		
Circuit d'équipement, électrohydraulique avec détection de charge avec pompe à pistons à cylindrée variable	✓	
Circuit de direction, détection de charge avec pompe à pistons à cylindrée variable dédiée	✓	
Commande antitangage, accumulateurs doubles	✓	
3e fonction auxiliaire avec commande antitangage		✓
Robinets de prélèvement d'échantillons d'huile, flexibles Cat XT™	✓	
Commande d'attache rapide		✓
GROUPE MOTOPROPULSEUR		
Moteur C13 Cat	✓	
Pompe électrique d'amorçage de carburant	✓	
Séparateur de carburant/d'eau et filtre à carburant secondaire	✓	
Moteur, préfiltre à air	✓	
Turbine, préfiltre à air		✓
Radiateur, applications générant beaucoup de débris		✓
Ventilateur de refroidissement réversible		✓
Essieux, différentiel ouvert	✓	
Essieux, différentiels à glissement limité		✓
Essieux, robinets de vidange écologiques	✓	
Joints d'essieu, prêts à l'emploi, pour températures extrêmes		✓
Essieux, refroidisseur d'huile		✓
Transmission, vitesse variable en continu	✓	
Contrôle de l'effort à la jante	✓	
Mode verrouillage de l'accélérateur	✓	
Maintien en côte et blocage de la vitesse sur les pentes	✓	
Service brakes, hydraulic, fully enclosed wet disc, wear indicators	✓	
Park brake, caliper on front axles, spring applied-pressure released	✓	
ÉQUIPEMENT ÉLECTRIQUE		
Circuit de démarrage et de charge, 24 V	✓	
Démarreur électrique, pour usage intensif	✓	
Démarrage par temps froid, 120 V ou 240 V		✓
Éclairage : halogène, 4 projecteurs, 2 feux arrière	✓	
Éclairage : phares avec clignotants	✓	
Éclairage : diode		✓

(suite à la page suivante)

Équipement de série et options *(suite)*

L'équipement de série et les options peuvent varier. Pour de plus amples informations, veuillez consulter votre concessionnaire Cat.

	De série	En option
CENTRALE DE SURVEILLANCE		
Tableau de bord avant avec jauges analogiques, écran LCD et témoins d'avertissement	✓	
Moniteur à écran tactile principal (Cat Payload, écrans quadruples, réglages et messages machine)	✓	
Surveillance de la pression des pneus		✓
Rappels d'entretien préventif	✓	
TIMONERIE		
Hauteur de levage standard, timonerie en Z	✓	
Grande hauteur de levage, timonerie en Z		✓
Désengagements : levage et cavage	✓	
ÉQUIPEMENT SUPPLÉMENTAIRE		
Système Cat Autolube		✓
Garde-boue pour déplacements sur route		✓
Protections : groupe motopropulseur, carter, cabine, vérins, arrière		✓
Huile hydraulique biodégradable		✓
Dispositif de vidange d'huile rapide		✓
Remplissage rapide du réservoir de carburant		✓
Boîte à outils		✓

	De série	En option
SÉCURITÉ		
Système de radar arrière Cat Detect		✓
Écran de vision arrière dédié		✓
Visibilité : rétroviseurs, caméra de recul	✓	
Système de visibilité à 360°		✓
Plateforme pour nettoyage du pare-brise, avant	✓	
Rétracteur de ceinture de sécurité à 4 points		✓
Lampes stroboscopiques à sens de marche inversé***		✓
Balise de surveillance des ceintures de sécurité		✓
Circuit de direction auxiliaire, électrique**		✓
Cales de roues		✓
Gyrophare		✓
Système d'avertissement de collision avec neutralisation du mouvement et détection de personnes		✓
Commande à distance		✓
CONFIGURATIONS SPÉCIALES		
Chargeuse sur pneus pour manutention de granulats		✓
Déchets et ferrailles		✓
Exploitation forestière		✓

* Non disponible dans toutes les langues
** De série sous réserve des réglementations applicables
*** Non compatible avec versions pour déplacements sur route
**** Disponible en Europe, Turquie, Australie et Nouvelle-Zélande. Les certifications varient selon les pays. Pour plus d'informations, contactez votre concessionnaire Cat.

Déclaration environnementale de la 980 XE

Les informations suivantes s'appliquent à la machine à l'étape de fabrication finale telle que configurée pour la vente dans les régions couvertes dans ce document. Le contenu de cette déclaration n'est valide qu'au moment de sa publication; toutefois, le contenu relatif aux fonctions et caractéristiques de la machine peut être modifié sans préavis. Pour de plus amples informations, veuillez consulter le manuel d'utilisation et d'entretien de la machine.

Pour plus d'informations sur la durabilité en action et notre progression, visitez la page https://www.caterpillar.com/en/company/sustainability.

Moteur

- Le moteur Cat est conforme aux normes sur les émissions Tier 4 Final de l'EPA pour les États-Unis, Stage V pour l'Union européenne, Stage V pour la Corée, et 2014 pour le Japon.
- La puissance nette annoncée est la puissance effectivement disponible au volant d'un moteur avec ventilateur, alternateur, filtre à air et système de post-traitement.
- Les moteurs diesel Cat doivent utiliser du carburant diesel à très faible teneur en soufre (15 ppm de soufre ou moins) ou du carburant diesel à très faible teneur en soufre mélangé aux carburants** à plus faible intensité de carbone suivants, jusqu'au :
  - biodiesel 20 % EMAG (ester méthylique d'acide gras)*
  - Diesel 100 % renouvelable, carburants HVO (huile végétale hydrotraitée) et GTL (gaz à liquide)

  Se référer aux directives pour une application correcte. Veuillez contacter votre concessionnaire Cat ou référez-vous à la publication spéciale SEBU6250 Caterpillar Machine Fluids Recommendations (Recommandations relatives aux liquides des équipements Caterpillar).

* Les moteurs sans dispositif de post-traitement peuvent utiliser des mélanges plus élevés, contenant jusqu'à 100 % de biodiesel.

** Au niveau du tuyau d'échappement, les émissions de gaz à effet de serre des carburants à faible intensité de carbone sont quasiment identiques à celles des carburants traditionnels.

Circuit de climatisation

- Le système de climatisation de cette machine contient du gaz réfrigérant fluoré à effet de serre R134a (potentiel de réchauffement climatique = 1 430). Le système contient 1,6 kg (3,52 lb) de réfrigérant dont l'équivalent CO2 est de 2 288 tonnes métriques (2 522 tonnes US).

Peinture

- Selon les meilleures connaissances existantes, la concentration maximale admise, mesurée en ppm, des métaux lourds suivants dans la peinture est comme suit :
  – Barium < 0,01 %
  – Cadmium < 0,01 %
  – Chrome < 0,01 %
  – Plomb < 0,01 %

Performances acoustiques

Niveau de pression acoustique pour le conducteur (ISO 6396:2008)	70 dB(A)
Niveau de puissance acoustique extérieur (ISO 6395:2008)	110 dB(A)
Niveau de pression acoustique pour le conducteur (ISO 6396:2008)*	70 dB(A)
Niveau de puissance acoustique extérieur (ISO 6395:2008)**	107 dB(A)

*Y compris les pays adoptant les directives de l'Union européenne et du Royaume-Uni

**Directive sur les niveaux sonores de l'Union européenne 2000/14/CE et Réglementation sur les niveaux sonores du Royaume-Uni 2001 n° 1701

Huiles et fluides

- L'usine Caterpillar effectue un remplissage de liquides de refroidissement à base d'éthylène glycol. L'antigel/liquide de refroidissement pour moteur diesel Cat (DEAC) et le liquide de refroidissement longue durée Cat (ELC) peuvent être recyclés. Pour de plus amples informations, veuillez consulter votre concessionnaire Cat.
- Cat Bio HYDO Advanced est une huile hydraulique biodégradable approuvée par le label écologique de l'UE.
- La présence d'autres liquides est probable; consultez le Guide d'utilisation et d'entretien ou le Guide de montage et d'application pour connaître tous les liquides conseillés et les intervalles d'entretien requis.

Caractéristiques et technologie

- Les caractéristiques et la technologie suivantes peuvent contribuer aux économies de carburant et/ou à la réduction du carbone. Les fonctions peuvent varier. Pour de plus amples informations, veuillez consulter votre concessionnaire Cat.
  – Intégration profonde de la transmission à variation continue, du moteur, des circuits hydrauliques et de refroidissement.
  – Le système d'arrêt automatique du moteur au ralenti réduit le nombre d'heures de ralenti.
  – Système de régénération automatique Cat, module d'émissions propres Cat (CEM, Clean Emissions Module) avec filtre à particules diesel (DPF, Diesel Particulate Filter) et réservoir et pompe de liquide d'échappement diesel (DEF, Diesel Exhaust Fluid)
  – Le système Autodig avec pneus à réglage automatique assure des facteurs de remplissage élevés et constants du godet.
  – Les technologies Payload contribuent à l'efficacité du chantier
  – Des intervalles d'entretien plus espacés permettent de diminuer la consommation de liquides et de filtres

Recyclage

- Les matériaux intégrés aux machines sont classifiés comme suit avec un pourcentage pondéral approximatif. En raison des variations de configurations produit, les valeurs suivantes du tableau peuvent varier.

Type de matériau	Pourcentage pondéral
Acier	66,66 %
Fer	15,80 %
Métal non ferreux	2,18 %
Métal mixte	0,40 %
Métal mixte et non métal	0,53 %
Plastique	1,06 %
Caoutchouc	8,59 %
Mixe non métallique	0,02 %
Fluide	1,67 %
Autre	3,10 %
Non classifié	0,00 %
Total	100 %

- Une machine avec un taux de recyclabilité plus élevé garantira un usage plus efficace des ressources naturelles précieuses et elle renforcera la valeur de fin de vie du produit. Selon la norme ISO 16714 (Engins de terrassement – Recyclabilité et récupérabilité – Terminologie et méthode de calcul), le taux de recyclabilité est défini comme le pourcentage en masse (fraction de masse en pourcentage) de la nouvelle machine potentiellement capable d'être recyclée, réutilisée, ou les deux.

  Toutes les pièces de la nomenclature sont d'abord évaluées par type de composant d'après une liste des composants définie par la norme ISO 16714 et les normes japonaises CEMA (Construction Equipment Manufacturers Association). Les pièces restantes sont ensuite évaluées pour leur recyclabilité en fonction du type de matériau.

  En raison des variations de configurations produit, la valeur suivante du tableau peut varier.

Recyclabilité – 98 %

Chargeuse sur pneus pour le traitement des déchets

980 XE

Les modèles de chargeuse à chaînes pour le traitement des déchets et ferrailles sont équipés des protections et des renforts nécessaires pour le travail dans les stations de transfert, les dépôts de recyclage, les dépôts de ferrailles et les chantiers de démolition.

Meilleur rendement énergétique

- Jusqu'à 35 % d'augmentation du rendement énergétique par rapport au modèle Cat précédent.
- L'intégration en profondeur de la transmission à vitesse variable en continu Cat, du moteur, des circuits hydrauliques et de refroidissement permet d'améliorer considérablement le rendement énergétique et le rendement de la machine.
- L'élimination du convertisseur de couple offre la capacité de contrôler le régime moteur et la vitesse machine de manière indépendant, ce qui permet une optimisation de l'excavation, un contrôle étroit et une utilisation simple.
- La réduction du régime nominal du moteur diminue l'usure des pièces et les niveaux sonores.
- Le puissant moteur consomme moins de carburant en délivrant puissance et couple lorsque cela est nécessaire.
- La timonerie à grande hauteur de levage en option offre une hauteur de vidage supplémentaire.
- Circuit hydraulique de 3e soupape disponible en option pour des outils de travail avec une pince supérieure.
- Le ventilateur à pas variable associé à des faisceaux de refroidissement spéciaux, disponibles en option, veillent à ce que les faisceaux restent exempts de débris.

Productivité accrue

- La transmission à vitesse variable en continu assure une accélération souple et rapide et une vitesse élevée en pente.
- Les manœuvres de la machine dans les pentes sont facilitées par le maintien de vitesse et l'anti-redressement.
- La transmission à vitesse variable continue intégrée délivre une puissance maximale et continue à des vitesses optimales.
- La réduction du régime nominal du moteur diminue l'usure des pièces et les niveaux sonores.
- Le puissant moteur consomme moins de carburant en délivrant puissance et couple lorsque cela est nécessaire.

Longue durée de vie

- La chargeuse à chaînes pour le traitement des déchets bénéficie de protections en acier inoxydable supplémentaires tout autour de la machine pour protéger votre investissement et empêcher la pénétration des débris dans la soupape d'équipement et les compartiments moteur.
- Les marches inférieures dotées de câble d'acier extra-robuste résistent aux conditions les plus difficiles
- Les essieux extra-robustes supportent des applications extrêmes.
- Le système de filtration hydraulique plein débit avec une boucle de filtration supplémentaire améliore la fiabilité du circuit hydraulique et la durée de vie des composants.

Fiabilité éprouvée

- Le Moteur C13 Cat® offre une forte puissance volumique avec une combinaison de circuits électroniques, de carburant et d'air qui ont fait leurs preuves.
- La conception rigoureuse des composants et les résultats des processus de validation des machines se traduisent par une fiabilité et une disponibilité sans précédent.

Caractéristiques de sécurité

- La caméra de recul accroît la visibilité à l'arrière de la machine pour vous permettre de travailler en toute sécurité et en toute confiance.
- Le système de visibilité panoramique (360°) disponible en option permet au conducteur de surveiller à tout moment ce qui se passe autour de la machine.
- La technologie de radars Cat Detect en option sensibilise à l'environnement grâce à la surveillance de l'environnement de travail et l'envoi d'alertes aux conducteurs en cas de dangers.
- La cabine est accessible par une large porte, une ouverture de porte à distance disponible en option et des marches en forme d'escalier qui assurent une stabilité à toute épreuve.
- Le pare-brise s'étendant du plancher au plafond, les grands rétroviseurs avec rétroviseurs anti-angle mort intégrés et la caméra arrière confèrent une excellente visibilité panoramique.
- Un éclairage d'accès disponible en option et un système d'éclairage pour l'entretien sous le capot fournissent un accès éclairé à la machine et aux contrôles quotidiens, même dans l'obscurité.

Temps et coûts d'entretien réduits

- Les intervalles prolongés de vidange des fluides et de remplacement des filtres réduisent les coûts d'entretien de 25 %.
- Le dépistage des pannes à distance peut connecter la machine au service d'entretien du concessionnaire pour vous permettre de diagnostiquer rapidement les problèmes et reprendre le travail.
- Les mises à jour à distance surveillent vos activités afin de s'assurer que le logiciel de votre machine est à jour et assure des performances optimales.

Travaillez confortablement dans la toute nouvelle cabine

- Le filtre à air de cabine à charbon supprime les odeurs incommodantes.
- Le préfiltre de cabine motorisé en option filtre l'air entrant et pressurise la cabine.
- Siège et suspension facilement réglables de nouvelle génération pour un meilleur confort du conducteur. Il est disponible avec trois niveaux d'équipement et peut être équipé d'un harnais à 4 points.
- Le nouveau tableau de bord et le ou les écrans tactiles haute résolution à l'intérieur de la cabine sont faciles à utiliser, intuitifs et conviviaux.
- L'insonorisation, les joints et les supports de cabine visqueux réduisent le bruit et les vibrations pour offrir un environnement de travail plus calme.

Caractéristiques de la chargeuse à chaînes pour le traitement des déchets 980 XE XE

1. Protection de vitre en option pour résistance aux impacts
2. Protections en acier supplémentaires : carter, groupe motopropulseur, châssis avant, articulation, vérin de direction, centrale d'entretien, cabine, plateforme, cache-soupapes d'équipement et vérin d'inclinaison
3. Filtre à air de cabine à charbon pour supprimer les odeurs incommodantes
4. Préfiltre de cabine motorisé en option pour allonger la durée de vie des filtres de cabine et maintenir la cabine pressurisée
5. Circuit hydraulique de 3e soupape disponible en option pour commander un outil de travail avec une pince supérieure
6. Gamme étendue d'outils de travail pour le traitement des déchets et ferrailles

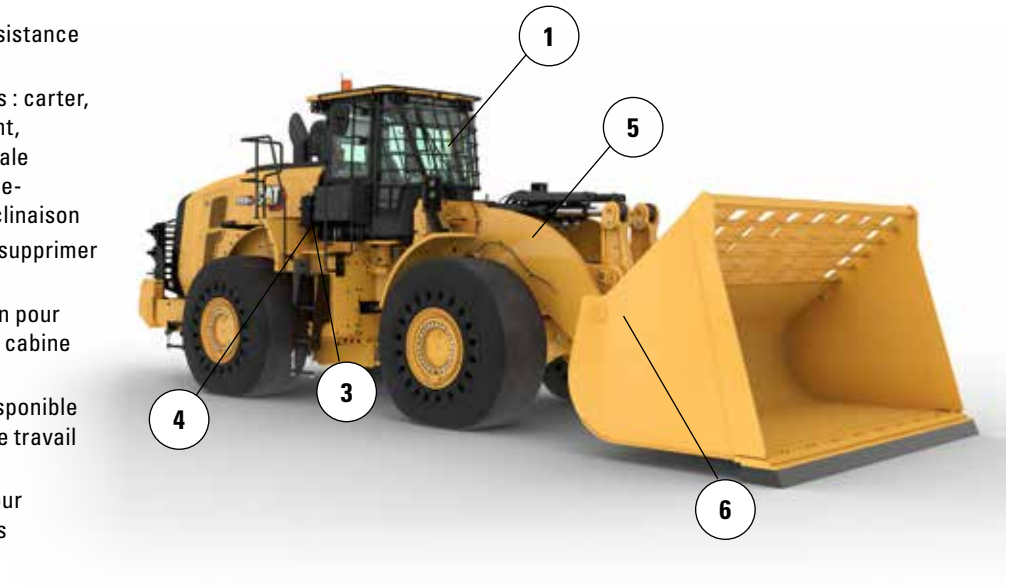

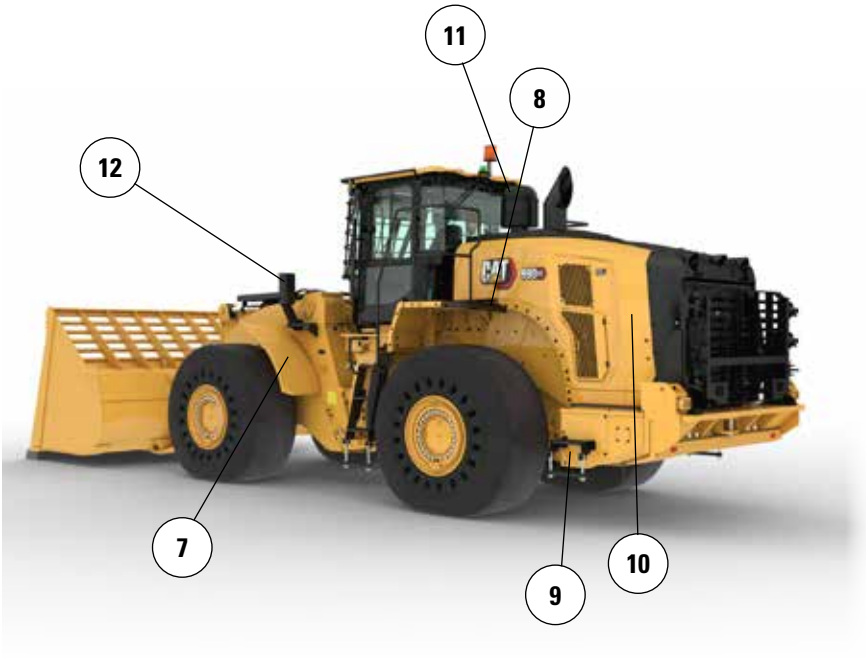

7. Des garde-boue avant étroits en acier permettent de maintenir le pare-brise propre et sont montés à l'intérieur du bord externe du pneu pour une protection accrue.
8. Une protection arrière en option protège la grille arrière et le bloc de refroidissement contre les chocs
9. Les marches inférieures dotées de câble d'acier extra-robuste résistent aux conditions les plus difficiles
10. Le ventilateur à pas variable associé à des faisceaux de refroidissement spéciaux, disponibles en option, veillent à maintenir le bloc de refroidissement propre.
11. Le préfiltre d'air à effet centrifuge avec tamis à déchets en option, permet de rallonger la durée de vie du filtre à air
12. Les projecteurs avant sont protégés et positionnés près du châssis pour une meilleure protection

Spécifications du Tracteur à chaînes pour le traitement des déchets 980 XE

Options de pneumatiques

Marque des pneus	Brawler	Michelin	Michelin	Michelin
Dimensions des pneus	**29.5-25**	**29.5-25**	**29.5-25**	**29.5-25**
Type de bande de roulement	**Fixe**	**L–4**	**L–5**	**L–5**
Bande de roulement	**Traction/lisses**	**XLDD1**	**XLDD2**	**XMINED2**
Largeur hors pneus : maximale (à vide)*	3 216 mm 10'7"	3 258 mm 10'9"	3 256 mm 10'9"	3 275 mm 10'9"
Largeur hors pneus : maximale (en charge)*	3 230 mm 10'8"	3 302 mm 10'10"	3 296 mm 10'10"	3 294 mm 10'10"
Modification des dimensions verticales (moyenne de l'avant et l'arrière)		–16 mm –0,6"	–15 mm –0,6"	–4 mm –0,2"
Modification de portée horizontale		–31 mm –1,2"	–28 mm –1,1"	–28 mm –1,1"
Modification du diamètre de braquage à l'extérieur des pneus		72 mm 2,8"	67 mm 2,6"	64 mm 2,5"
Modification du diamètre de braquage à l'intérieur des pneus		–72 mm –2,8"	–67 mm –2,6"	–64 mm –2,5"
Modification du poids en ordre de marche (sans lest)		–5 928 kg –13 071 lb	–5 564 kg –12 269 lb	–5 240 kg –11 554 lb
Modification de la charge limite d'équilibre statique : en ligne		–4 508 kg –9 941 lb	–4 231 kg –9 330 lb	–3 985 kg –8 787 lb
Modification de la charge limite d'équilibre statique : bâti articulé		–3 924 kg –8 653 lb	–3 683 kg –8 122 lb	–3 469 kg –7 649 lb
Angle d'oscillation de l'essieu arrière	±8 degrés	±13 degrés	±13 degrés	±13 degrés
Montée et chute maximales, roue unique	340 mm 1'1"	549 mm 1'10"	549 mm 1'10"	549 mm 1'10"

*Largeur hors renflement, augmentation de la taille des pneus comprise.

Marque des pneus	Bridgestone	Bridgestone	Bridgestone	Bridgestone
Dimensions des pneus	**29.5R25**	**29.5R25**	**29.5R25**	**29.5R25**
Type de bande de roulement	**L–3**	**L–4**	**L–5**	**L–5**
Bande de roulement	**VJT**	**VSNT**	**VSDT**	**VSDL**
Largeur hors pneus : maximale (à vide)*	3 263 mm 10'9"	3 240 mm 10'8"	3 272 mm 10'9"	3 250 mm 10'8"
Largeur hors pneus : maximale (en charge)*	3 289 mm 10'10"	3 260 mm 10'9"	3 301 mm 10'10"	3 275 mm 10'9"
Modification des dimensions verticales (moyenne de l'avant et l'arrière)	–32 mm –1,3"	–9 mm –0,4"	–5 mm –0,2"	11 mm 0,4"
Modification de portée horizontale	–10 mm –0,4"	–30 mm –1,2"	–30 mm –1,2"	–40 mm –1,6"
Modification du diamètre de braquage à l'extérieur des pneus	59 mm 2,3"	30 mm 1,2"	72 mm 2,8"	45 mm 1,8
Modification du diamètre de braquage à l'intérieur des pneus	–59 mm –2,3"	–30 mm –1,2"	–72 mm –2,8"	–45 mm –1,8"
Modification du poids en ordre de marche (sans lest)	–6 456 kg –14 235 lb	–5 772 kg –12 727 lb	–5 272 kg –11 625 lb	–5 064 kg –11 166 lb
Modification de la charge limite d'équilibre statique : en ligne	–4 910 kg –10 826 lb	–4 390 kg –9 679 lb	–4 009 kg –8 841 lb	–3 851 kg –8 492 lb
Modification de la charge limite d'équilibre statique : bâti articulé	–4 274 kg –9 424 lb	–3 821 kg –8 425 lb	–3 490 kg –7 696 lb	–3 352 kg –7 392 lb
Angle d'oscillation de l'essieu arrière	±13 degrés	±13 degrés	±13 degrés	±13 degrés
Montée et chute maximales, roue unique	549 mm 1'10"	549 mm 1'10"	549 mm 1'10"	549 mm 1'10"

*Largeur hors renflement, augmentation de la taille des pneus comprise.

Options de pneus

Marque des pneus	Maxam	Maxam	Maxam	Michelin
Dimensions des pneus	**29.5-25**	**29.5-25**	**29.5-25**	**29.5-25**
Type de bande de roulement	**L–3**	**L–4**	**L–5**	**L–3**
Bande de roulement	**MS302**	**MS405DX**	**MS503**	**XHA2**
Largeur hors pneus : maximale (à vide)*	3 270 mm 10'9"	3 256 mm 10'9"	3 268 mm 10'9"	3 270 mm 10'9"
Largeur hors pneus : maximale (en charge)*	3 290 mm 10'10"	3 282 mm 10'10"	3 304 mm 10'11"	3 296 mm 10'10"
Modification des dimensions verticales (moyenne de l'avant et l'arrière)	–28 mm –1,1"	–42 mm –1,7"	–15 mm –0,6"	–49 mm –1,9"
Modification de portée horizontale	–25 mm –1"	–12 mm –0,5"	–33 mm –1,3"	–8 mm –0,3"
Modification du diamètre de braquage à l'extérieur des pneus	60 mm 2,4"	52 mm 2,1"	75 mm 2,9"	66 mm 2,6"
Modification du diamètre de braquage à l'intérieur des pneus	–60 mm –2,4"	–52 mm –2,1"	–75 mm –2,9"	–66 mm –2,6"
Modification du poids en ordre de marche (sans lest)	–6 300 kg –13 892 lb	–6 160 kg –13 583 lb	–5 520 kg –12 172 lb	–6 472 kg –14 271 lb
Modification de la charge limite d'équilibre statique : en ligne	–4 791 kg –10 564 lb	–4 685 kg –10 330 lb	–4 198 kg –9 257 lb	–4 922 kg –10 853 lb
Modification de la charge limite d'équilibre statique : bâti articulé	–4 171 kg –9 196 lb	–4 078 kg –8 992 lb	–3 654 kg –8 058 lb	–4 284 kg –9 447 lb
Angle d'oscillation de l'essieu arrière	±13 degrés	±13 degrés	±13 degrés	±13 degrés
Montée et chute maximales, roue unique	549 mm 1'10"	549 mm 1'10"	549 mm 1'10"	549 mm 1'10"

*Largeur hors renflement, augmentation de la taille des pneus comprise.

Marque des pneus	Michelin	Bridgestone	Bridgestone	Maxam
Dimensions des pneus	**875/65R29**	**875/65R29**	**875/65R29**	**875/65R29**
Type de bande de roulement	**L–3**	**L–3**	**L–4**	**L–4**
Bande de roulement	**XHA2**	**VTS**	**VLTS**	**MS405DX**
Largeur hors pneus : maximale (à vide)*	3 373 mm 11'1"	3 341 mm 11'0"	3 344 mm 11'0"	3 357 mm 11'1"
Largeur hors pneus : maximale (en charge)*	3 384 mm 11'2"	3 359 mm 11'1"	3 366 mm 11'1"	3 382 mm 11'2"
Modification des dimensions verticales (moyenne de l'avant et l'arrière)	–34 mm –1,4"	–28 mm –1,1"	–26 mm –1"	–43 mm –1,7"
Modification de portée horizontale	–13 mm –0,5"	–10 mm –0,4"	–12 mm –0,5"	–12 mm 152 mm
Modification du diamètre de braquage à l'extérieur des pneus	155 mm 6,1"	129 mm 5,1"	136 mm 5,4"	6" –152 mm
Modification du diamètre de braquage à l'intérieur des pneus	–155 mm –6,1"	–129 mm –5,1"	–136 mm –5,4"	–6" –5 464 kg
Modification du poids en ordre de marche (sans lest)	–5 812 kg –12 815 lb	–5 532 kg –12 198 lb	–5 456 kg –12 030 lb	–12 048 lb –4 155 kg
Modification de la charge limite d'équilibre statique : en ligne	–4 420 kg –9 746 lb	–4 207 kg –9 277 lb	–4 149 kg –9 149 lb	–9 163 lb –3 617 kg
Modification de la charge limite d'équilibre statique : bâti articulé	–3 848 kg –8 484 lb	–3 662 kg –8 075 lb	–3 612 kg –7 964 lb	–7 976 lb 8 425 lb
Angle d'oscillation de l'essieu arrière	±8 degrés	±8 degrés	±8 degrés	±8 degrés
Montée et chute maximales, roue unique	340 mm 1'1"	340 mm 1'1"	340 mm 1'1"	340 mm 1'1"

*Largeur hors renflement, augmentation de la taille des pneus comprise.

Spécifications du Tracteur à chaînes pour le traitement des déchets 980 XE

Caractéristiques de fonctionnement - Godets

Timonerie		Timonerie standard	
Type de godet		Normal GP – À claveter	Normal GP – À accrocher – Fusion
Type de lame		Lames de coupe à boulonner	Lames de coupe à boulonner
Capacité nominale	m^3	5,40	5,40
	yd^3	7,00	7,00
Capacité nominale : facteur de remplissage de 110 %	m^3	5,90	5,90
	yd^3	7,75	7,75
Largeur	mm	3 447	3 447
	ft/in	11'3"	11'3"
16† Hauteur de vidage à portée maximale, vidage à 45°	mm	3 292	3 187
	ft/in	10'9"	10'5"
17† Portée au levage maximal et vidage à 45°	mm	1 510	1 618
	ft/in	4'11"	5'3"
Reach at Level Lift Arm and Bucket Level	mm	2 994	3 146
	ft/in	9'9"	10'3"
A† Profondeur d'excavation	mm	84	89
	in	3,3"	3,5"
12† Longueur hors tout	mm	9 613	9 769
	ft/in	31'7"	32'1"
B† Hauteur hors tout avec godet au levage maximal	mm	6 432	6 536
	ft/in	21'2"	21'6"
Rayon de braquage de la chargeuse avec godet en position de transport	mm	7 614	7 697
	ft/in	25'0"	25'4"
Charge limite d'équilibre statique, en ligne (avec déflexion des pneus)	kg	S.O.	S.O.
	lb	S.O.	S.O.
Charge limite d'équilibre statique, en ligne (sans déflexion des pneus)	kg	29 260	27 802
	lb	64 490	61 276
Charge limite d'équilibre statique, avec articulation (avec déflexion des pneus)	kg	S.O.	S.O.
	lb	S.O.	S.O.
Charge limite d'équilibre statique, avec articulation (sans déflexion des pneus)	kg	25 415	24 063
	lb	56 015	53 036
Force d'arrachage (§)	kN	226	204
	lbf	50 946	45 849
Poids en ordre de marche*	kg	36 885	37 567
	lb	81 294	82 796

* Les charges limites d'équilibre statique et les poids en ordre de marche correspondent à une machine équipée de pneus pleins Brawler 29.5X25 Smooth et incluent le plein de tous les liquides, un conducteur, un préfiltre de cabine, un contrepoids mécanosoudé avec protection arrière, une vitre à panneau plat avec protection avant, un pack industriel, une commande antitangage, un démarrage standard, des garde-boue étroits, un préfiltre à effet centrifuge, Product Link, des différentiels à glissement limité avant, un blindage du groupe motopropulseur, une direction standard, un ensemble insonorisation industrielle et un ventilateur à pas variable.

† Illustration avec tableaux des dimensions.

(§) Mesurée à 100 mm (4") en arrière de la lame de coupe, en prenant la charnière du godet comme point pivot, conformément à la norme ISO 14397-2:2007.

(Avec déflexion des pneus) Conformité parfaite à la norme ISO 14397-1:2007, paragraphes 1 à 6, qui autorise un écart de 2 % entre les résultats des calculs et des tests.

(Sans déflexion des pneus) Conformité à la norme ISO 14397-1:2007, paragraphes 1 à 5.

D'autres godets sont disponibles et les offres varient en fonction de la région. Veuillez contacter votre concessionnaire Cat pour en savoir plus.

Caractéristiques de fonctionnement - Godets

Timonerie		Timonerie standard	
Type de godet		Normal GP – À claveter	Normal GP – À accrocher – Fusion
Type de lame		Lames de coupe à boulonner	Lames de coupe à boulonner
Capacité nominale	m^3	5,70	5,70
	yd^3	7,50	7,50
Capacité nominale : facteur de remplissage de 110 %	m^3	6,30	6,30
	yd^3	8,25	8,25
Largeur	mm	3 481	3 481
	ft/in	11'5"	11'5"
16† Hauteur de vidage à portée maximale, vidage à 45°	mm	3 233	3 123
	ft/in	10'7"	10'2"
17† Portée au levage maximal et vidage à 45°	mm	1 567	1 668
	ft/in	5'1"	5'5"
Reach at Level Lift Arm and Bucket Level	mm	3 079	3 228
	ft/in	10'1"	10'7"
A† Profondeur d'excavation	mm	72	89
	in	2,8"	3,5"
12† Longueur hors tout	mm	9 689	9 851
	ft/in	31'10"	32'4"
B† Hauteur hors tout avec godet au levage maximal	mm	6 505	6 604
	ft/in	21'5"	21'8"
Rayon de braquage de la chargeuse avec godet en position de transport	mm	7 648	7 739
	ft/in	25'2"	25'5"
Charge limite d'équilibre statique, en ligne (avec déflexion des pneus)	kg	S.O.	S.O.
	lb	S.O.	S.O.
Charge limite d'équilibre statique, en ligne (sans déflexion des pneus)	kg	28 232	27 540
	lb	62 225	60 698
Charge limite d'équilibre statique, avec articulation (avec déflexion des pneus)	kg	S.O.	S.O.
	lb	S.O.	S.O.
Charge limite d'équilibre statique, avec articulation (sans déflexion des pneus)	kg	24 387	23 817
	lb	53 749	52 494
Force d'arrachage (§)	kN	210	193
	lbf	47 341	43 442
Poids en ordre de marche*	kg	37 820	37 689
	lb	83 354	83 067

* Les charges limites d'équilibre statique et les poids en ordre de marche correspondent à une machine équipée de pneus pleins Brawler 29.5X25 Smooth et incluent le plein de tous les liquides, un conducteur, un préfiltre de cabine, un contrepoids mécanosoudé avec protection arrière, une vitre à panneau plat avec protection avant, un pack industriel, une commande antitangage, un démarrage standard, des garde-boue étroits, un préfiltre à effet centrifuge, Product Link, des différentiels à glissement limité avant, un blindage du groupe motopropulseur, une direction standard, un ensemble insonorisation industrielle et un ventilateur à pas variable.

† Illustration avec tableaux des dimensions.

(§) Mesurée à 100 mm (4") en arrière de la lame de coupe, en prenant la charnière du godet comme point pivot, conformément à la norme ISO 14397-2:2007.

(Avec déflexion des pneus) Conformité parfaite à la norme ISO 14397-1:2007, paragraphes 1 à 6, qui autorise un écart de 2 % entre les résultats des calculs et des tests.

(Sans déflexion des pneus) Conformité à la norme ISO 14397-1:2007, paragraphes 1 à 5.

D'autres godets sont disponibles et les offres varient en fonction de la région. Veuillez contacter votre concessionnaire Cat pour en savoir plus.

Spécifications du Tracteur à chaînes pour le traitement des déchets 980 XE

Caractéristiques de fonctionnement - Godets

Timonerie		Timonerie standard	
Type de godet		Normal GP – À claveter	
Type de lame		Lames de coupe à boulonner	Lames de coupe à boulonner
Capacité nominale	m^3	6,00	6,40
	yd^3	7,75	8,25
Capacité nominale : facteur de remplissage de 110 %	m^3	6,60	7,00
	yd^3	8,75	9,25
Largeur	mm	3 481	3 413
	ft/in	11'5"	11'2"
16† Hauteur de vidage à portée maximale, vidage à 45°	mm	3 205	3 150
	ft/in	10'6"	10'4"
17† Portée au levage maximal et vidage à 45°	mm	1 580	1 633
	ft/in	5'2"	5'4"
Reach at Level Lift Arm and Bucket Level	mm	3 107	3 185
	ft/in	10'2"	10'5"
A† Profondeur d'excavation	mm	84	84
	in	3,3"	3,3"
12† Longueur hors tout	mm	9 726	980 XE4
	ft/in	31'11"	32'2"
B† Hauteur hors tout avec godet au levage maximal	mm	6 528	6 608
	ft/in	21'5"	21'9"
Rayon de braquage de la chargeuse avec godet en position de transport	mm	7 660	7 651
	ft/in	25'2"	25'2"
Charge limite d'équilibre statique, en ligne (avec déflexion des pneus)	kg	S.O.	S.O.
	lb	S.O.	S.O.
Charge limite d'équilibre statique, en ligne (sans déflexion des pneus)	kg	28 965	28 752
	lb	63 840	63 370
Charge limite d'équilibre statique, avec articulation (avec déflexion des pneus)	kg	S.O.	S.O.
	lb	S.O.	S.O.
Charge limite d'équilibre statique, avec articulation (sans déflexion des pneus)	kg	25 132	24 933
	lb	55 392	54 954
Force d'arrachage (§)	kN	209	199
	lbf	47 095	44 724
Poids en ordre de marche*	kg	37 060	37 145
	lb	81 679	81 867

* Les charges limites d'équilibre statique et les poids en ordre de marche correspondent à une machine équipée de pneus pleins Brawler 29.5X25 Smooth et incluent le plein de tous les liquides, un conducteur, un préfiltre de cabine, un contrepoids mécanosoudé avec protection arrière, une vitre à panneau plat avec protection avant, un pack industriel, une commande antitangage, un démarrage standard, des garde-boue étroits, un préfiltre à effet centrifuge, Product Link, des différentiels à glissement limité avant, un blindage du groupe motopropulseur, une direction standard, un ensemble insonorisation industrielle et un ventilateur à pas variable.

† Illustration avec tableaux des dimensions.

(§) Mesurée à 100 mm (4") en arrière de la lame de coupe, en prenant la charnière du godet comme point pivot, conformément à la norme ISO 14397-2:2007.

(Avec déflexion des pneus) Conformité parfaite à la norme ISO 14397-1:2007, paragraphes 1 à 6, qui autorise un écart de 2 % entre les résultats des calculs et des tests.

(Sans déflexion des pneus) Conformité à la norme ISO 14397-1:2007, paragraphes 1 à 5.

D'autres godets sont disponibles et les offres varient en fonction de la région. Veuillez contacter votre concessionnaire Cat pour en savoir plus.

Caractéristiques de fonctionnement - Godets

Timonerie		Timonerie standard	
Type de godet		Déchets, Refoulement – À claveter	Déchets, Chargement et Transport – À claveter
Type de lame		Lames de coupe à boulonner	Lame en caoutchouc
Capacité nominale	m^3	9,90	10,70
	yd^3	13,00	14,00
Capacité nominale : facteur de remplissage de 110 %	m^3	10,90	11,80
	yd^3	14,25	15,50
Largeur	mm	3 882	3 882
	ft/in	12'8"	12'8"
16† Hauteur de vidage à portée maximale, vidage à 45°	mm	3 072	2 760
	ft/in	10'0"	9'0"
17† Portée au levage maximal et vidage à 45°	mm	1 490	1 650
	ft/in	4'10"	5'4"
Reach at Level Lift Arm and Bucket Level	mm	3 153	3 487
	ft/in	10'4"	11'5"
A† Profondeur d'excavation	mm	110	70
	in	4,3"	2,7"
12† Longueur hors tout	mm	9 793	10 207
	ft/in	32'2"	33'6"
B† Hauteur hors tout avec godet au levage maximal	mm	7 135	6 962
	ft/in	23'5"	22'11"
Rayon de braquage de la chargeuse avec godet en position de transport	mm	7 865	7 996
	ft/in	25'10"	26'3"
Charge limite d'équilibre statique, en ligne (avec déflexion des pneus)	kg	S.O.	S.O.
	lb	S.O.	S.O.
Charge limite d'équilibre statique, en ligne (sans déflexion des pneus)	kg	30 342	27 596
	lb	66 875	60 822
Charge limite d'équilibre statique, avec articulation (avec déflexion des pneus)	kg	S.O.	S.O.
	lb	S.O.	S.O.
Charge limite d'équilibre statique, avec articulation (sans déflexion des pneus)	kg	26 227	23 791
	lb	57 804	52 437
Force d'arrachage (§)	kN	204	170
	lbf	46 014	38 403
Poids en ordre de marche*	kg	38 062	38 214
	lb	83 889	84 223

* Les charges limites d'équilibre statique et les poids en ordre de marche correspondent à une machine équipée de pneus pleins Brawler 29.5X25 Smooth et incluent le plein de tous les liquides, un conducteur, un préfiltre de cabine, un contrepoids mécanosoudé avec protection arrière, une vitre à panneau plat avec protection avant, un pack industriel, une commande antitangage, un démarrage standard, des garde-boue étroits, un préfiltre à effet centrifuge, Product Link, des différentiels à glissement limité avant, un blindage du groupe motopropulseur, une direction standard, un ensemble insonorisation industrielle et un ventilateur à pas variable.

† Illustration avec tableaux des dimensions.

(§) Mesurée à 100 mm (4") en arrière de la lame de coupe, en prenant la charnière du godet comme point pivot, conformément à la norme ISO 14397-2:2007.

(Avec déflexion des pneus) Conformité parfaite à la norme ISO 14397-1:2007, paragraphes 1 à 6, qui autorise un écart de 2 % entre les résultats des calculs et des tests.

(Sans déflexion des pneus) Conformité à la norme ISO 14397-1:2007, paragraphes 1 à 5.

D'autres godets sont disponibles et les offres varient en fonction de la région. Veuillez contacter votre concessionnaire Cat pour en savoir plus.

Spécifications du Tracteur à chaînes pour le traitement des déchets 980 XE

Caractéristiques de fonctionnement - Godets

Timonerie			Timonerie de levage à grande hauteur	
Type de godet			Normal GP – À claveter	Normal GP – À accrocher – Fusion
Type de lame			Lames de coupe à boulonner	Lames de coupe à boulonner
	Capacité nominale	m^3	5,40	5,40
		yd^3	7,00	7,00
	Capacité nominale : facteur de remplissage de 110 %	m^3	5,90	5,90
		yd^3	7,75	7,75
	Largeur	mm	3 447	3 447
		ft/in	11'3"	11'3"
16†	Hauteur de vidage à portée maximale, vidage à 45°	mm	3 513	3 408
		ft/in	11'6"	11'2"
17†	Portée au levage maximal et vidage à 45°	mm	1 513	1 621
		ft/in	4'11"	5'3"
	Reach at Level Lift Arm and Bucket Level	mm	3 154	3 306
		ft/in	10'4"	10'10"
A†	Profondeur d'excavation	mm	82	87
		in	3,2"	3,4"
12†	Longueur hors tout	mm	9 815	9 971
		ft/in	32'3"	32'9"
B†	Hauteur hors tout avec godet au levage maximal	mm	6 653	6 757
		ft/in	21'10"	22'2"
	Rayon de braquage de la chargeuse avec godet en position de transport	mm	8 115	8 202
		ft/in	26'8"	26'11"
	Charge limite d'équilibre statique, en ligne (avec déflexion des pneus)	kg	S.O.	S.O.
		lb	S.O.	S.O.
	Charge limite d'équilibre statique, en ligne (sans déflexion des pneus)	kg	26 713	25 350
		lb	58 877	55 872
	Charge limite d'équilibre statique, avec articulation (avec déflexion des pneus)	kg	S.O.	S.O.
		lb	S.O.	S.O.
	Charge limite d'équilibre statique, avec articulation (sans déflexion des pneus)	kg	23 636	22 355
		lb	52 093	49 271
	Force d'arrachage (§)	kN	230	207
		lbf	51 711	46 549
	Poids en ordre de marche*	kg	37 019	37 700
		lb	81 589	83 091

* Les charges limites d'équilibre statique et les poids en ordre de marche correspondent à une machine équipée de pneus pleins Brawler 29.5X25 Smooth et incluent le plein de tous les liquides, un conducteur, un préfiltre de cabine, un contrepoids mécanosoudé avec protection arrière, une vitre à panneau plat avec protection avant, un pack industriel, une commande antitangage, un démarrage standard, des garde-boue étroits, un préfiltre à effet centrifuge, Product Link, des différentiels à glissement limité avant, un blindage du groupe motopropulseur, une direction standard, un ensemble insonorisation industrielle et un ventilateur à pas variable.

† Illustration avec tableaux des dimensions.

(§) Mesurée à 100 mm (4") en arrière de la lame de coupe, en prenant la charnière du godet comme point pivot, conformément à la norme ISO 14397-2:2007.

(Avec déflexion des pneus) Conformité parfaite à la norme ISO 14397-1:2007, paragraphes 1 à 6, qui autorise un écart de 2 % entre les résultats des calculs et des tests.

(Sans déflexion des pneus) Conformité à la norme ISO 14397-1:2007, paragraphes 1 à 5.

D'autres godets sont disponibles et les offres varient en fonction de la région. Veuillez contacter votre concessionnaire Cat pour en savoir plus.

Caractéristiques de fonctionnement - Godets

Timonerie		Timonerie de levage à grande hauteur	
Type de godet		Normal GP – À claveter	Normal GP – À accrocher – Fusion
Type de lame		Lames de coupe à boulonner	Lames de coupe à boulonner
Capacité nominale	m^3	5,70	5,70
	yd^3	7,50	7,50
Capacité nominale : facteur de remplissage de 110 %	m^3	6,30	6,30
	yd^3	8,25	8,25
Largeur	mm	3 481	3 481
	ft/in	11'5"	11'5"
16† Hauteur de vidage à portée maximale, vidage à 45°	mm	3 454	3 343
	ft/in	11'3"	10'11"
17† Portée au levage maximal et vidage à 45°	mm	1 570	1 671
	ft/in	5'1"	5'5"
Reach at Level Lift Arm and Bucket Level	mm	3 239	3 388
	ft/in	10'7"	11'1"
A† Profondeur d'excavation	mm	70	87
	in	2,7"	3,4"
12† Longueur hors tout	mm	9 891	10 053
	ft/in	32'6"	33'0"
B† Hauteur hors tout avec godet au levage maximal	mm	6 725	6 824
	ft/in	22'1"	22'5"
Rayon de braquage de la chargeuse avec godet en position de transport	mm	8 149	8 243
	ft/in	26'9"	27'1"
Charge limite d'équilibre statique, en ligne (avec déflexion des pneus)	kg	S.O.	S.O.
	lb	S.O.	S.O.
Charge limite d'équilibre statique, en ligne (sans déflexion des pneus)	kg	25 683	25 097
	lb	56 606	55 315
Charge limite d'équilibre statique, avec articulation (avec déflexion des pneus)	kg	S.O.	S.O.
	lb	S.O.	S.O.
Charge limite d'équilibre statique, avec articulation (sans déflexion des pneus)	kg	22 606	22 115
	lb	49 825	48 742
Force d'arrachage (§)	kN	213	196
	lbf	48 058	44 110
Poids en ordre de marche*	kg	37 953	37 823
	lb	83 648	83 361

* Les charges limites d'équilibre statique et les poids en ordre de marche correspondent à une machine équipée de pneus pleins Brawler 29.5X25 Smooth et incluent le plein de tous les liquides, un conducteur, un préfiltre de cabine, un contrepoids mécanosoudé avec protection arrière, une vitre à panneau plat avec protection avant, un pack industriel, une commande antitangage, un démarrage standard, des garde-boue étroits, un préfiltre à effet centrifuge, Product Link, des différentiels à glissement limité avant, un blindage du groupe motopropulseur, une direction standard, un ensemble insonorisation industrielle et un ventilateur à pas variable.

† Illustration avec tableaux des dimensions.

(§) Mesurée à 100 mm (4") en arrière de la lame de coupe, en prenant la charnière du godet comme point pivot, conformément à la norme ISO 14397-2:2007.

(Avec déflexion des pneus) Conformité parfaite à la norme ISO 14397-1:2007, paragraphes 1 à 6, qui autorise un écart de 2 % entre les résultats des calculs et des tests.

(Sans déflexion des pneus) Conformité à la norme ISO 14397-1:2007, paragraphes 1 à 5.

D'autres godets sont disponibles et les offres varient en fonction de la région. Veuillez contacter votre concessionnaire Cat pour en savoir plus.

Spécifications du Tracteur à chaînes pour le traitement des déchets 980 XE

Caractéristiques de fonctionnement - Godets

Timonerie			Timonerie de levage à grande hauteur	
Type de godet			Normal GP – À claveter	
	Type de lame		Lames de coupe à boulonner	Lames de coupe à boulonner
	Capacité nominale	m³	6,00	6,40
		yd³	7,75	8,25
	Capacité nominale : facteur de remplissage de 110 %	m³	6,60	7,00
		yd³	8,75	9,25
	Largeur	mm	3 481	3 413
		ft/in	11'5"	11'2"
16†	Hauteur de vidage à portée maximale, vidage à 45°	mm	3 426	3 370
		ft/in	11'2"	11'0"
17†	Portée au levage maximal et vidage à 45°	mm	1 583	1 636
		ft/in	5'2"	5'4"
	Reach at Level Lift Arm and Bucket Level	mm	3 267	3 345
		ft/in	10'8"	10'11"
A†	Profondeur d'excavation	mm	82	82
		in	3,2"	3,2"
12†	Longueur hors tout	mm	9 928	10 006
		ft/in	32'7"	32'10"
B†	Hauteur hors tout avec godet au levage maximal	mm	6 749	6 829
		ft/in	22'2"	22'5"
	Rayon de braquage de la chargeuse avec godet en position de transport	mm	8 161	8 152
		ft/in	26'10"	26'9"
	Charge limite d'équilibre statique, en ligne (avec déflexion des pneus)	kg	S.O.	S.O.
		lb	S.O.	S.O.
	Charge limite d'équilibre statique, en ligne (sans déflexion des pneus)	kg	26 420	26 213
		lb	58 231	57 775
	Charge limite d'équilibre statique, avec articulation (avec déflexion des pneus)	kg	S.O.	S.O.
		lb	S.O.	S.O.
	Charge limite d'équilibre statique, avec articulation (sans déflexion des pneus)	kg	23 353	23 158
		lb	51 471	51 041
	Force d'arrachage (§)	kN	212	202
		lbf	47 808	45 405
	Poids en ordre de marche*	kg	37 193	37 278
		lb	81 974	82 161

* Les charges limites d'équilibre statique et les poids en ordre de marche correspondent à une machine équipée de pneus pleins Brawler 29.5X25 Smooth et incluent le plein de tous les liquides, un conducteur, un préfiltre de cabine, un contrepoids mécanosoudé avec protection arrière, une vitre à panneau plat avec protection avant, un pack industriel, une commande antitangage, un démarrage standard, des garde-boue étroits, un préfiltre à effet centrifuge, Product Link, des différentiels à glissement limité avant, un blindage du groupe motopropulseur, une direction standard, un ensemble insonorisation industrielle et un ventilateur à pas variable.

† Illustration avec tableaux des dimensions.

(§) Mesurée à 100 mm (4") en arrière de la lame de coupe, en prenant la charnière du godet comme point pivot, conformément à la norme ISO 14397-2:2007.

(Avec déflexion des pneus) Conformité parfaite à la norme ISO 14397-1:2007, paragraphes 1 à 6, qui autorise un écart de 2 % entre les résultats des calculs et des tests.

(Sans déflexion des pneus) Conformité à la norme ISO 14397-1:2007, paragraphes 1 à 5.

D'autres godets sont disponibles et les offres varient en fonction de la région. Veuillez contacter votre concessionnaire Cat pour en savoir plus.

Caractéristiques de fonctionnement - Godets

Timonerie		Timonerie de levage à grande hauteur	
Type de godet		Déchets, Refoulement – À claveter	Déchets, Chargement et Transport – À claveter
Type de lame		Lames de coupe à boulonner	Lame en caoutchouc
Capacité nominale	m³	9,90	10,70
	yd³	13,00	14,00
Capacité nominale : facteur de remplissage de 110 %	m³	10,90	11,80
	yd³	14,25	15,50
Largeur	mm	3 882	3 882
	ft/in	12'8"	12'8"
16† Hauteur de vidage à portée maximale, vidage à 45°	mm	3 292	2 980
	ft/in	10'9"	9'9"
17† Portée au levage maximal et vidage à 45°	mm	1 493	1 653
	ft/in	4'10"	5'5"
Reach at Level Lift Arm and Bucket Level	mm	3 313	3 647
	ft/in	10'10"	11'11"
A† Profondeur d'excavation	mm	108	68
	in	4,2"	2,6"
12† Longueur hors tout	mm	9 993	10 402
	ft/in	32'10"	34'2"
B† Hauteur hors tout avec godet au levage maximal	mm	7 355	7 183
	ft/in	24'2"	23'7"
Rayon de braquage de la chargeuse avec godet en position de transport	mm	8 366	8 494
	ft/in	27'6"	27'11"
Charge limite d'équilibre statique, en ligne (avec déflexion des pneus)	kg	S.O.	S.O.
	lb	S.O.	S.O.
Charge limite d'équilibre statique, en ligne (sans déflexion des pneus)	kg	27 373	25 011
	lb	60 331	55 124
Charge limite d'équilibre statique, avec articulation (avec déflexion des pneus)	kg	S.O.	S.O.
	lb	S.O.	S.O.
Charge limite d'équilibre statique, avec articulation (sans déflexion des pneus)	kg	24 107	21 973
	lb	53 132	48 430
Force d'arrachage (§)	kN	207	174
	lbf	46 725	39 103
Poids en ordre de marche*	kg	38 196	38 347
	lb	84 183	84 517

* Les charges limites d'équilibre statique et les poids en ordre de marche correspondent à une machine équipée de pneus pleins Brawler 29.5X25 Smooth et incluent le plein de tous les liquides, un conducteur, un préfiltre de cabine, un contrepoids mécanosoudé avec protection arrière, une vitre à panneau plat avec protection avant, un pack industriel, une commande antitangage, un démarrage standard, des garde-boue étroits, un préfiltre à effet centrifuge, Product Link, des différentiels à glissement limité avant, un blindage du groupe motopropulseur, une direction standard, un ensemble insonorisation industrielle et un ventilateur à pas variable.

† Illustration avec tableaux des dimensions.

(§) Mesurée à 100 mm (4") en arrière de la lame de coupe, en prenant la charnière du godet comme point pivot, conformément à la norme ISO 14397-2:2007.

(Avec déflexion des pneus) Conformité parfaite à la norme ISO 14397-1:2007, paragraphes 1 à 6, qui autorise un écart de 2 % entre les résultats des calculs et des tests.

(Sans déflexion des pneus) Conformité à la norme ISO 14397-1:2007, paragraphes 1 à 5.

D'autres godets sont disponibles et les offres varient en fonction de la région. Veuillez contacter votre concessionnaire Cat pour en savoir plus.

Spécifications du Tracteur à chaînes pour le traitement des déchets 980 XE

Spécifications de la fourche

Spécifications de la fourche

1	Longueur des dents	mm in	2 438 96,0
2	Centre de la charge	mm in	1 219 48,0
	Charge limite d'équilibre statique, en ligne (fourches à l'horizontale)	kg lb	16 418 36 184
	Charge limite d'équilibre statique, bâti articulé, (fourches à l'horizontale)	kg lb	14 249 31 405
	Charge nominale (SAE J1197 - 50 % de FTSTL [charge limite d'équilibre statique au braquage maxi])	kg lb	6 761 14 902
	Charge nominale (CEN EN 474-3 terrain accidenté - 60 % de la FTSTL)	kg lb	6 761 14 902
	Charge nominale (CEN EN 474-3 terrain ferme et plat - 80 % de la FTSTL)	kg lb	6 761 14 902
3	Longueur maximale hors tout	mm in	11 113 437,5
4	Portée avec fourches au niveau du sol	mm in	1 345 53,0
5	*Distance entre le sol et le bas des fourches à hauteur minimale, fourches à l'horizontale	mm in	-138 -5,5
6	Portée avec les bras à l'horizontale et les fourches parallèles	mm in	1 870 73,6
7	Portée avec les fourches à hauteur maximale	mm in	943 37,1
8	Distance entre le sol et l'extrémité des fourches avec les bras à l'horizontale et les fourches parallèles	mm in	2 174 85,6
9	Distance entre le sol et l'extrémité des fourches à hauteur maximale et avec les fourches parallèles	mm in	4 442 174,9
10	Hauteur hors tout des fourches au levage maximum (distance entre le sommet du chariot et le sol)	mm in	5 814 228,9
11	Hauteur de déversement à la hauteur de levage maximale et au vidage maximal	mm in	1 871 73,7
12	Angle de vidage max. par rapport à l'horizontale	deg.	58
13	Largeur hors tout du chariot	mm in	2 751 108,3
14	Hauteur hors tout du chariot	mm in	1 575 62,0
15	Largeur extérieure des fourches (écartement maxi)	mm in	2 671 105,1
16	Largeur extérieure des fourches (écartement mini)	mm in	849 33,4
	Largeur de pointe (pointe unique)	mm in	88,9 3,5
	Épaisseur de pointe	mm in	203,2 8,0
	Capacité des fourches	kg lb	11 068 24 393
	Poids en ordre de marche	kg lb	36 462 80 363

*Les valeurs négatives indiquent au-dessous du niveau

980 IW STD

Fourche à palettes, À claveter

Dents 96"
473 à 9104

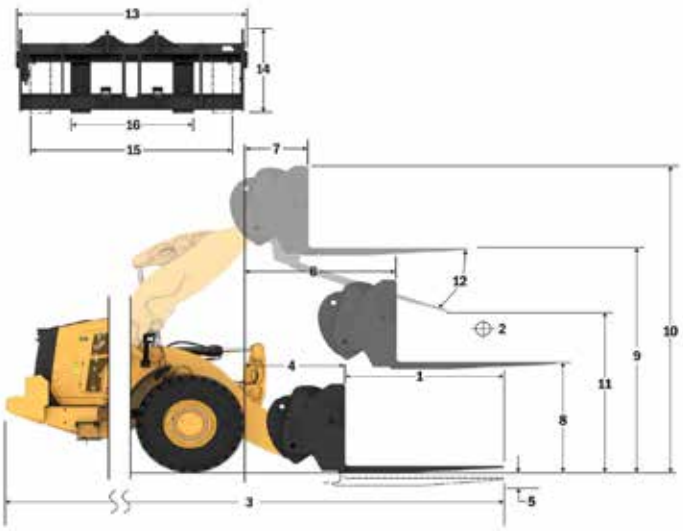

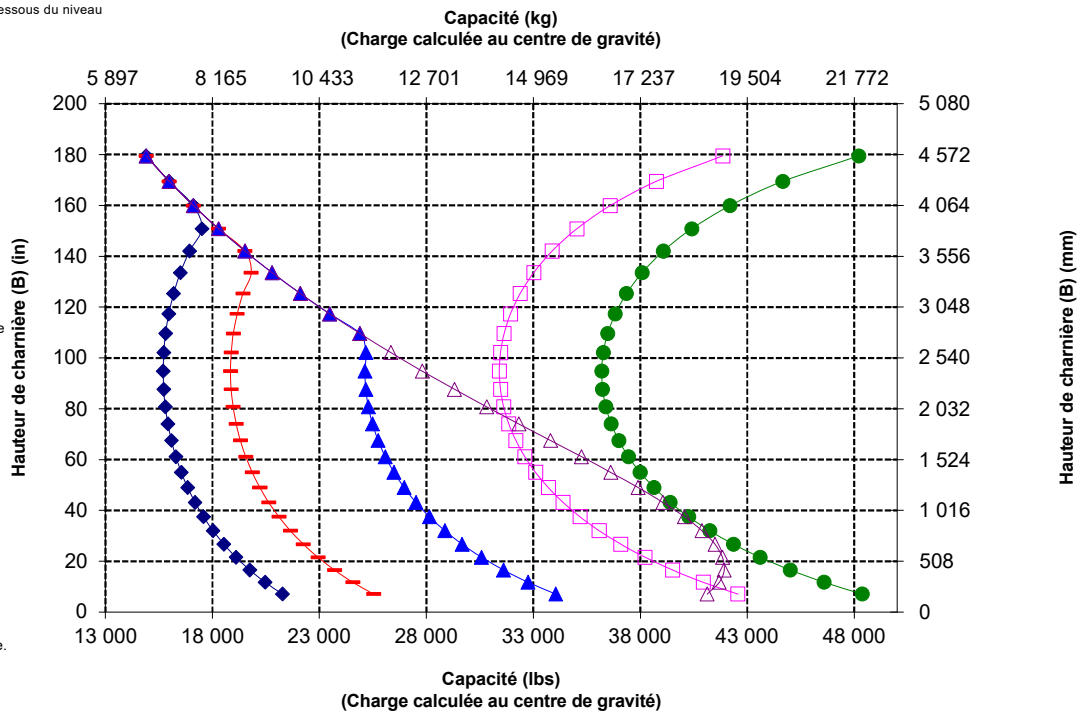

NOTA : Les charges limites d'équilibre statique et le poids en ordre de marche sont basés sur la configuration de chargeuse suivante : pneus pleins Brawler Smooth, climatisation, commande antitangage, blindage du groupe motopropulseur, plein de tous les liquides, réservoir de carburant, liquide de refroidissement, lubrifiants et le poids d'un conducteur.

Spécifications et valeurs nominales conformes aux normes suivantes : SAE* J1197, ISO 14397-1, CEN** EN 474-3.

La charge nominale pour une chargeuse équipée d'une fourche à palettes est déterminée par :
SAE J1197 : 50 % de la charge limite d'équilibre statique au braquage maximal ou limite hydraulique.
CEN EN 474-3 : 60 % de la charge limite d'équilibre statique au braquage maximal sur terrain accidenté ou limite hydraulique.
CEN EN 474-3 : 80 % de la charge limite d'équilibre statique au braquage maximal sur terrain ferme et plat ou limite hydraulique.

*SAE : Society of Automotive Engineers
** CEN : Comité européen de normalisation

AVERTISSEMENT : ne dépassez pas la capacité de charge des pointes.
La capacité des dents est gravée sur le côté de chaque dent.

Spécifications de la fourche

Spécifications de la fourche

1	Longueur des dents	mm in	2 438 96,0
2	Centre de la charge	mm in	1 219 48,0
	Charge limite d'équilibre statique, en ligne (fourches à l'horizontale)	kg lb	15 574 34 326
	Charge limite d'équilibre statique, bâti articulé, (fourches à l'horizontale)	kg lb	13 783 30 378
	Charge nominale (SAE J1197 - 50 % de FTSTL [charge limite d'équilibre statique au braquage maxi])	kg lb	6 586 14 515
	Charge nominale (CEN EN 474-3 terrain accidenté - 60 % de la FTSTL)	kg lb	6 586 14 515
	Charge nominale (CEN EN 474-3 terrain ferme et plat - 80 % de la FTSTL)	kg lb	6 586 14 515
3	Longueur maximale hors tout	mm in	11 302 444,9
4	Portée avec fourches au niveau du sol	mm in	1 534 60,4
5	*Distance entre le sol et le bas des fourches à hauteur minimale, fourches à l'horizontale	mm in	-137 -5,4
6	Portée avec les bras à l'horizontale et les fourches parallèles	mm in	2 030 79,9
7	Portée avec les fourches à hauteur maximale	mm in	946 37,2
8	Distance entre le sol et l'extrémité des fourches avec les bras à l'horizontale et les fourches parallèles	mm in	2 174 85,6
9	Distance entre le sol et l'extrémité des fourches à hauteur maximale et avec les fourches parallèles	mm in	4 663 183,6
10	Hauteur hors tout des fourches au levage maximum (distance entre le sommet du chariot et le sol)	mm in	6 035 237,6
11	Hauteur de déversement à la hauteur de levage maximale et au vidage maximal	mm in	2 334 91,9
12	Angle de vidage max. par rapport à l'horizontale	deg.	49
13	Largeur hors tout du chariot	mm in	2 751 108,3
14	Hauteur hors tout du chariot	mm in	1 575 62,0
15	Largeur extérieure des fourches (écartement maxi)	mm in	2 671 105,1
16	Largeur extérieure des fourches (écartement mini)	mm in	849 33,4
	Largeur de pointe (pointe unique)	mm in	88,9 3,5
	Épaisseur de pointe	mm in	203,2 8,0
	Capacité des fourches	kg lb	11 068 24 393
	Poids en ordre de marche	kg lb	36 596 80 657

*Les valeurs négatives indiquent au-dessous du niveau

980 IW HL

Fourche à palettes, À claveter

Dents 96"
473 à 9104

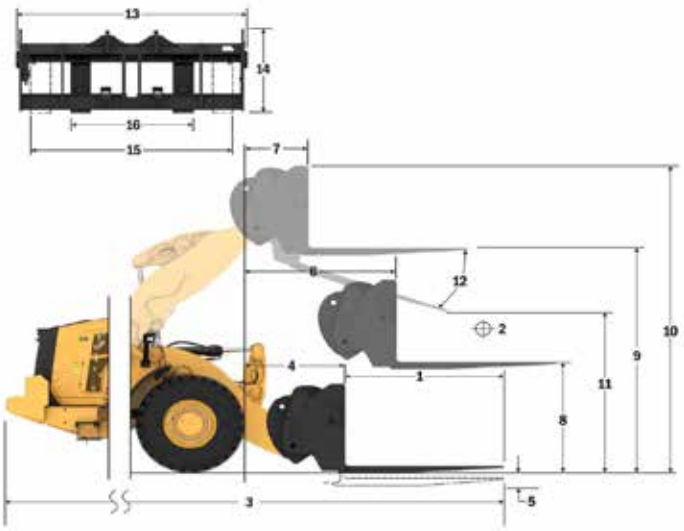

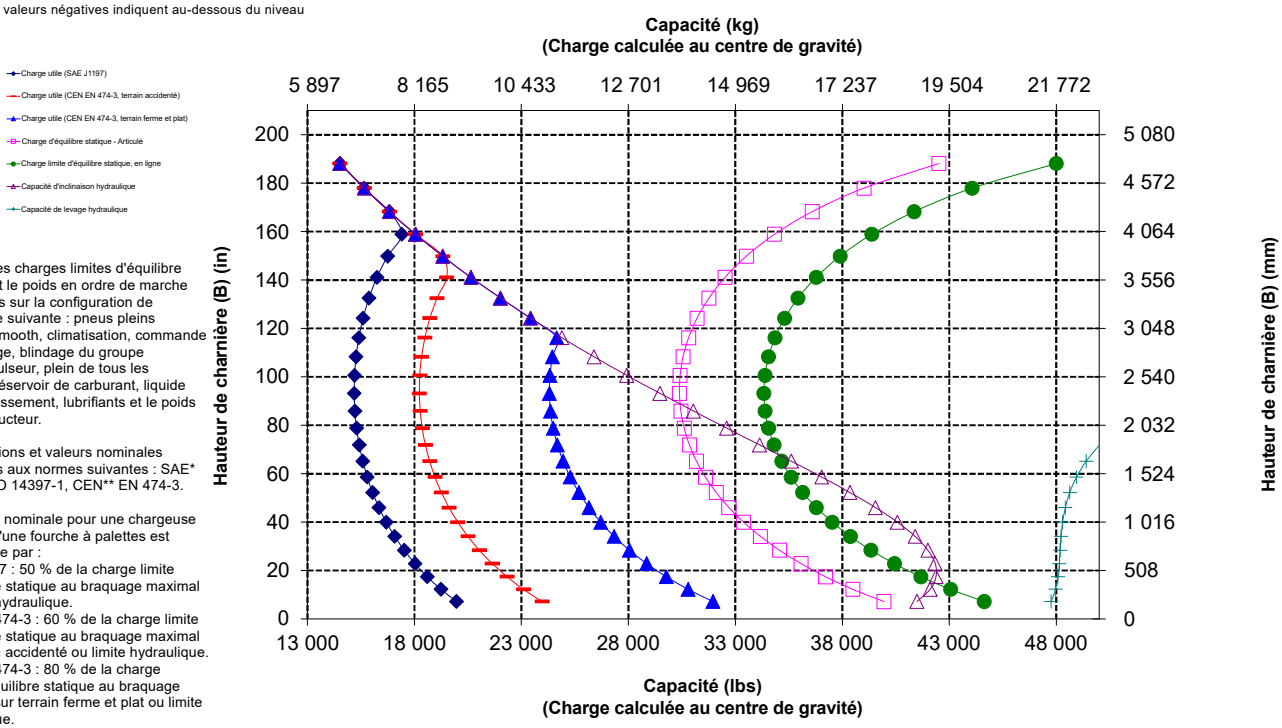

NOTA : Les charges limites d'équilibre statique et le poids en ordre de marche sont basés sur la configuration de chargeuse suivante : pneus pleins Brawler Smooth, climatisation, commande antitangage, blindage du groupe motopropulseur, plein de tous les liquides, réservoir de carburant, liquide de refroidissement, lubrifiants et le poids d'un conducteur.

Spécifications et valeurs nominales conformes aux normes suivantes : SAE* J1197, ISO 14397-1, CEN** EN 474-3.

La charge nominale pour une chargeuse équipée d'une fourche à palettes est déterminée par :
SAE J1197 : 50 % de la charge limite d'équilibre statique au braquage maximal ou limite hydraulique.
CEN EN 474-3 : 60 % de la charge limite d'équilibre statique au braquage maximal sur terrain accidenté ou limite hydraulique.
CEN EN 474-3 : 80 % de la charge limite d'équilibre statique au braquage maximal sur terrain ferme et plat ou limite hydraulique.

*SAE : Society of Automotive Engineers
** CEN : Comité européen de normalisation

AVERTISSEMENT : ne dépassez pas la capacité de charge des pointes.
La capacité des dents est gravée sur le côté de chaque dent.

Spécifications du Tracteur à chaînes pour le traitement des déchets 980 XE

Spécifications de la fourche

Spécifications de la fourche

1	Longueur des dents	mm in	1 829 72,0
2	Centre de la charge	mm in	914 36,0
	Charge limite d'équilibre statique, en ligne (fourches à l'horizontale)	kg lb	18 021 39 719
	Charge limite d'équilibre statique, bâti articulé, (fourches à l'horizontale)	kg lb	15 675 34 548
	Charge nominale (SAE J1197 - 50 % de FTSTL [charge limite d'équilibre statique au braquage maxi])	kg lb	7 838 17 274
	Charge nominale (CEN EN 474-3 terrain accidenté - 60 % de la FTSTL)	kg lb	8 530 18 799
	Charge nominale (CEN EN 474-3 terrain ferme et plat - 80 % de la FTSTL)	kg lb	8 530 18 799
3	Longueur maximale hors tout	mm in	10 507 413,7
4	Portée avec fourches au niveau du sol	mm in	1 349 53,1
5	*Distance entre le sol et le bas des fourches à hauteur minimale, fourches à l'horizontale	mm in	-145 -5,7
6	Portée avec les bras à l'horizontale et les fourches parallèles	mm in	1 870 73,6
7	Portée avec les fourches à hauteur maximale	mm in	943 37,1
8	Distance entre le sol et l'extrémité des fourches avec les bras à l'horizontale et les fourches parallèles	mm in	2 167 85,3
9	Distance entre le sol et l'extrémité des fourches à hauteur maximale et avec les fourches parallèles	mm in	4 436 174,6
10	Hauteur hors tout des fourches au levage maximum (distance entre le sommet du chariot et le sol)	mm in	5 814 228,9
11	Hauteur de déversement à la hauteur de levage maximale et au vidage maximal	mm in	2 386 93,9
12	Angle de vidage max. par rapport à l'horizontale	deg.	58
13	Largeur hors tout du chariot	mm in	2 751 108,3
14	Hauteur hors tout du chariot	mm in	1 581 62,3
15	Largeur extérieure des fourches (écartement maxi)	mm in	2 671 105,1
16	Largeur extérieure des fourches (écartement mini)	mm in	849 33,4
	Largeur de pointe (pointe unique)	mm in	88,9 3,5
	Épaisseur de pointe	mm in	203,2 8,0
	Capacité des fourches	kg lb	14 742 32 491
	Poids en ordre de marche	kg lb	36 230 79 852

*Les valeurs négatives indiquent au-dessous du niveau

980 IW STD

Fourche à palettes, À claveter

Dents 72"
473 à 9106

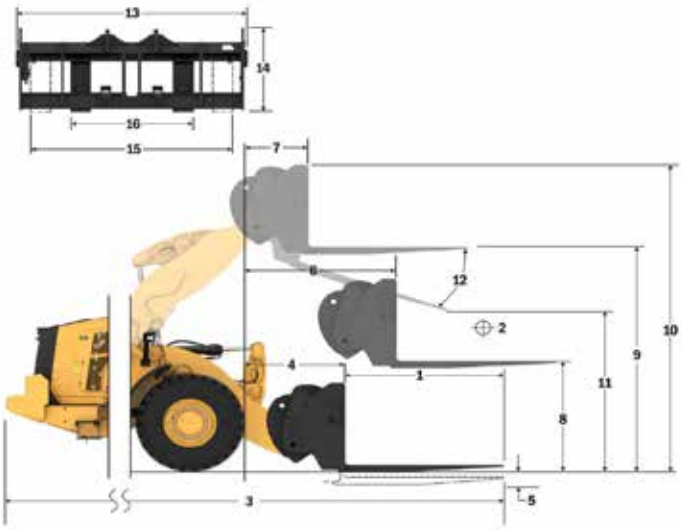

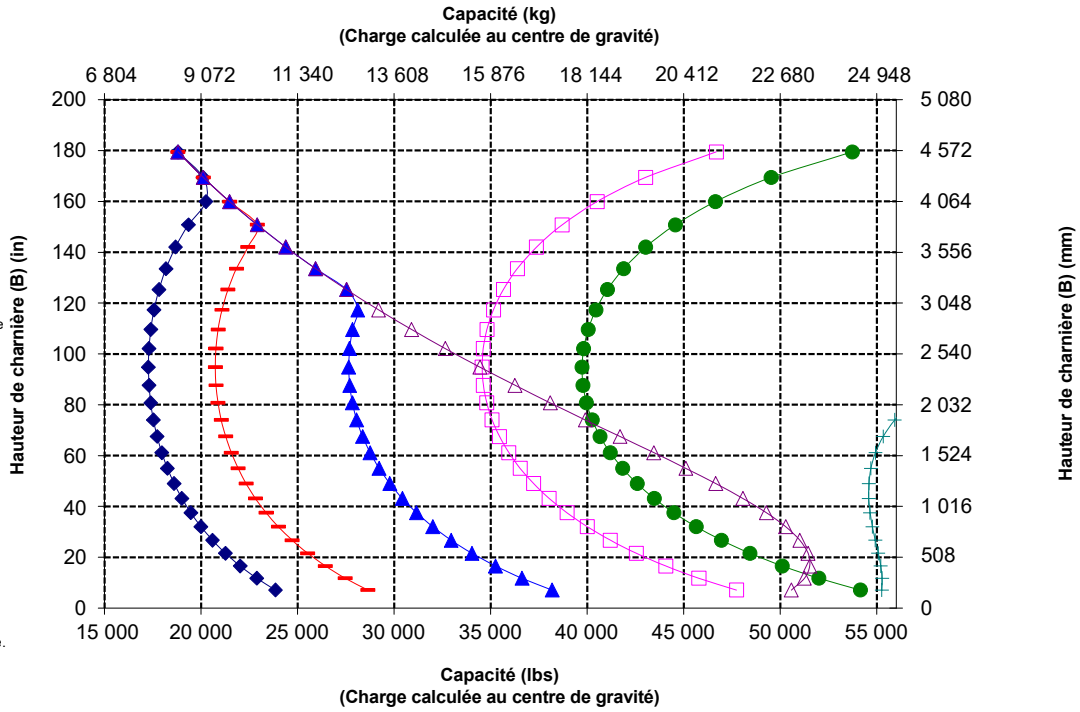

NOTA : Les charges limites d'équilibre statique et le poids en ordre de marche sont basés sur la configuration de chargeuse suivante : pneus pleins Brawler Smooth, climatisation, commande antitangage, blindage du groupe motopropulseur, plein de tous les liquides, réservoir de carburant, liquide de refroidissement, lubrifiants et le poids d'un conducteur.

Spécifications et valeurs nominales conformes aux normes suivantes : SAE* J1197, ISO 14397-1, CEN** EN 474-3.

La charge nominale pour une chargeuse équipée d'une fourche à palettes est déterminée par :
SAE J1197 : 50 % de la charge limite d'équilibre statique au braquage maximal ou limite hydraulique.
CEN EN 474-3 : 60 % de la charge limite d'équilibre statique au braquage maximal sur terrain accidenté ou limite hydraulique.
CEN EN 474-3 : 80 % de la charge limite d'équilibre statique au braquage maximal sur terrain ferme et plat ou limite hydraulique.

*SAE : Society of Automotive Engineers
** CEN : Comité européen de normalisation

AVERTISSEMENT : ne dépassez pas la capacité de charge des pointes.
La capacité des dents est gravée sur le côté de chaque dent.

Spécifications de la fourche

Spécifications de la fourche

1	Longueur des dents	mm in	1 829 72,0
2	Centre de la charge	mm in	914 36,0
	Charge limite d'équilibre statique, en ligne (fourches à l'horizontale)	kg lb	17 059 37 597
	Charge limite d'équilibre statique, bâti articulé, (fourches à l'horizontale)	kg lb	15 127 33 339
	Charge nominale (SAE J1197 - 50 % de FTSTL [charge limite d'équilibre statique au braquage maxi])	kg lb	7 563 16 670
	Charge nominale (CEN EN 474-3 terrain accidenté - 60 % de la FTSTL)	kg lb	8 317 18 330
	Charge nominale (CEN EN 474-3 terrain ferme et plat - 80 % de la FTSTL)	kg lb	8 317 18 330
3	Longueur maximale hors tout	mm in	10 696 421,1
4	Portée avec fourches au niveau du sol	mm in	1 538 60,6
5	*Distance entre le sol et le bas des fourches à hauteur minimale, fourches à l'horizontale	mm in	-143 -5,6
6	Portée avec les bras à l'horizontale et les fourches parallèles	mm in	2 030 79,9
7	Portée avec les fourches à hauteur maximale	mm in	946 37,2
8	Distance entre le sol et l'extrémité des fourches avec les bras à l'horizontale et les fourches parallèles	mm in	2 167 85,3
9	Distance entre le sol et l'extrémité des fourches à hauteur maximale et avec les fourches parallèles	mm in	4 657 183,3
10	Hauteur hors tout des fourches au levage maximum (distance entre le sommet du chariot et le sol)	mm in	6 035 237,6
11	Hauteur de déversement à la hauteur de levage maximale et au vidage maximal	mm in	2 789 109,8
12	Angle de vidage max. par rapport à l'horizontale	deg.	49
13	Largeur hors tout du chariot	mm in	2 751 108,3
14	Hauteur hors tout du chariot	mm in	1 581 62,3
15	Largeur extérieure des fourches (écartement maxi)	mm in	2 671 105,1
16	Largeur extérieure des fourches (écartement mini)	mm in	849 33,4
	Largeur de pointe (pointe unique)	mm in	88,9 3,5
	Épaisseur de pointe	mm in	203,2 8,0
	Capacité des fourches	kg lb	14 742 32 491
	Poids en ordre de marche	kg lb	36 364 80 146

*Les valeurs négatives indiquent au-dessous du niveau

980 IW HL

Fourche à palettes, À claveter

Dents 72"
473 à 9106

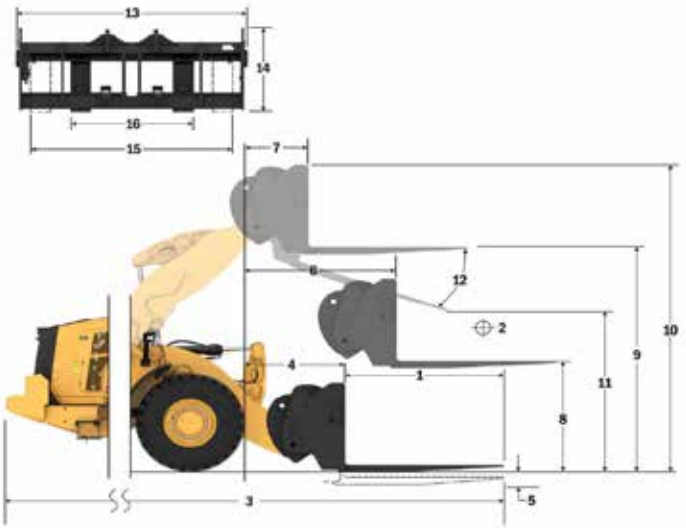

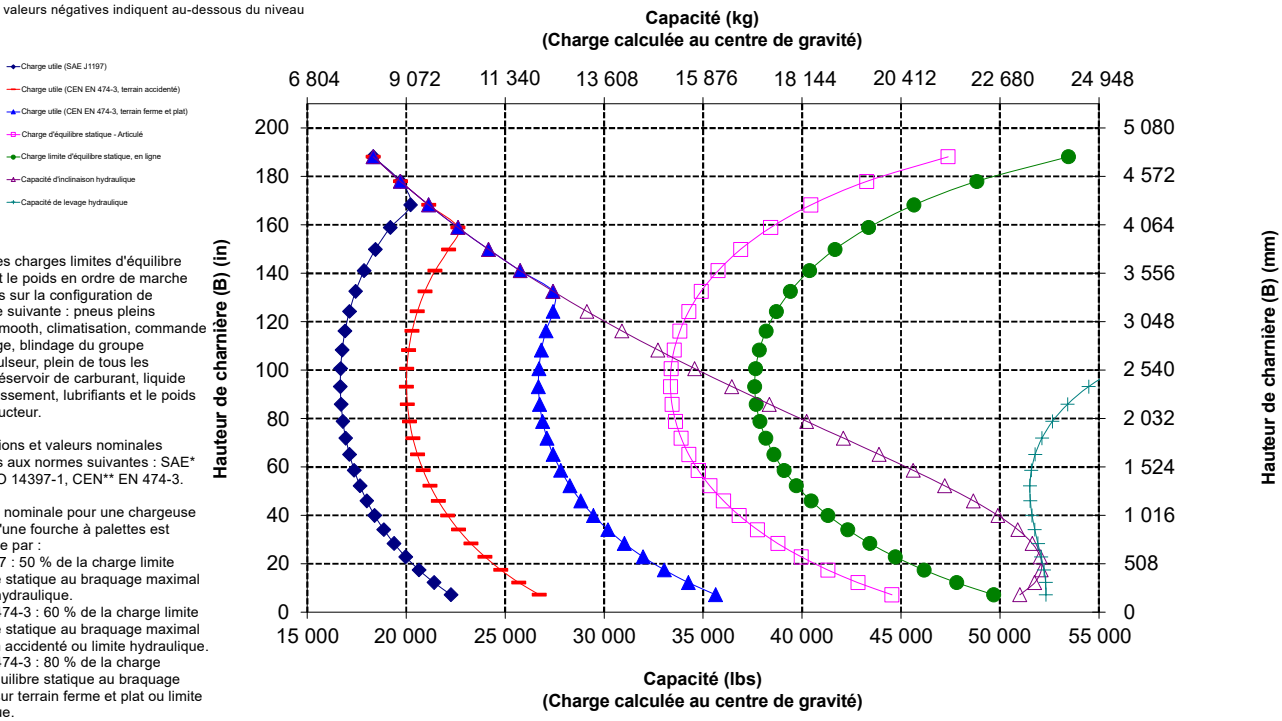

NOTA : Les charges limites d'équilibre statique et le poids en ordre de marche sont basés sur la configuration de chargeuse suivante : pneus pleins Brawler Smooth, climatisation, commande antitangage, blindage du groupe motopropulseur, plein de tous les liquides, réservoir de carburant, liquide de refroidissement, lubrifiants et le poids d'un conducteur.

Spécifications et valeurs nominales conformes aux normes suivantes : SAE* J1197, ISO 14397-1, CEN** EN 474-3.

La charge nominale pour une chargeuse équipée d'une fourche à palettes est déterminée par :
SAE J1197 : 50 % de la charge limite d'équilibre statique au braquage maximal ou limite hydraulique.
CEN EN 474-3 : 60 % de la charge limite d'équilibre statique au braquage maximal sur terrain accidenté ou limite hydraulique.
CEN EN 474-3 : 80 % de la charge limite d'équilibre statique au braquage maximal sur terrain ferme et plat ou limite hydraulique.

*SAE : Society of Automotive Engineers
** CEN : Comité européen de normalisation

AVERTISSEMENT : ne dépassez pas la capacité de charge des pointes.
La capacité des dents est gravée sur le côté de chaque dent.

Spécifications du Tracteur à chaînes pour le traitement des déchets 980 XE

Spécifications de la fourche

Spécifications de la fourche

1	Longueur des dents	mm in	1 830 72,0
2	Centre de la charge	mm in	915 36,0
	Charge limite d'équilibre statique, en ligne (fourches à l'horizontale)	kg lb	18 732 41 286
	Charge limite d'équilibre statique, bâti articulé, (fourches à l'horizontale)	kg lb	16 368 36 075
	Charge nominale (SAE J1197 - 50 % de FTSTL [charge limite d'équilibre statique au braquage maxi])	kg lb	8 184 18 038
	Charge nominale (CEN EN 474-3 terrain accidenté - 60 % de la FTSTL)	kg lb	8 327 18 352
	Charge nominale (CEN EN 474-3 terrain ferme et plat - 80 % de la FTSTL)	kg lb	8 327 18 352
3	Longueur maximale hors tout	mm in	10 384 408,8
4	Portée avec fourches au niveau du sol	mm in	1 225 48,2
5	*Distance entre le sol et le bas des fourches à hauteur minimale, fourches à l'horizontale	mm in	-146 -5,8
6	Portée avec les bras à l'horizontale et les fourches parallèles	mm in	1 839 72,4
7	Portée avec les fourches à hauteur maximale	mm in	913 35,9
8	Distance entre le sol et l'extrémité des fourches avec les bras à l'horizontale et les fourches parallèles	mm in	2 028 79,8
9	Distance entre le sol et l'extrémité des fourches à hauteur maximale et avec les fourches parallèles	mm in	4 297 169,2
10	Hauteur hors tout des fourches au levage maximum (distance entre le sommet du chariot et le sol)	mm in	5 072 199,7
11	Hauteur de déversement à la hauteur de levage maximale et au vidage maximal	mm in	2 681 105,5
12	Angle de vidage max. par rapport à l'horizontale	deg.	45
13	Largeur hors tout du chariot	mm in	2 217 87,3
14	Hauteur hors tout du chariot	mm in	840 33,1
15	Largeur extérieure des fourches (écartement maxi)	mm in	2 070 81,5
16	Largeur extérieure des fourches (écartement mini)	mm in	470 18,5
	Largeur de pointe (pointe unique)	mm in	150,0 5,9
	Épaisseur de pointe	mm in	65,0 2,6
	Capacité des fourches	kg lb	5 246 11 562
	Poids en ordre de marche	kg lb	35 561 78 377

*Les valeurs négatives indiquent au-dessous du niveau

980 IW STD

Fourche à palettes, FUSION

Tablier 87"	Dents 72"
530-1861	530-1869

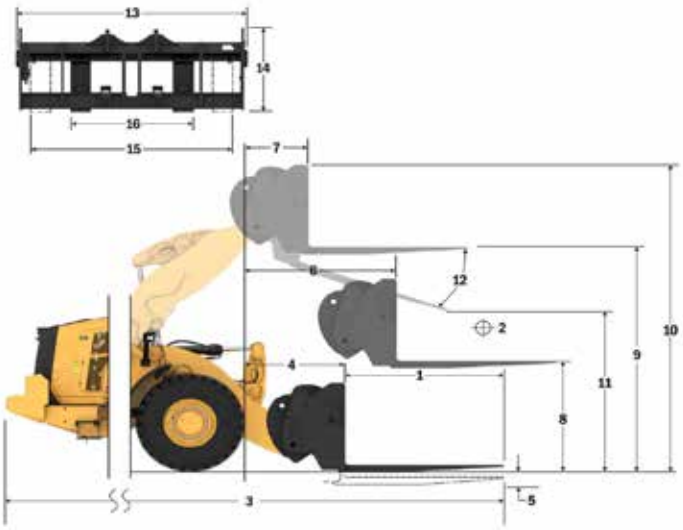

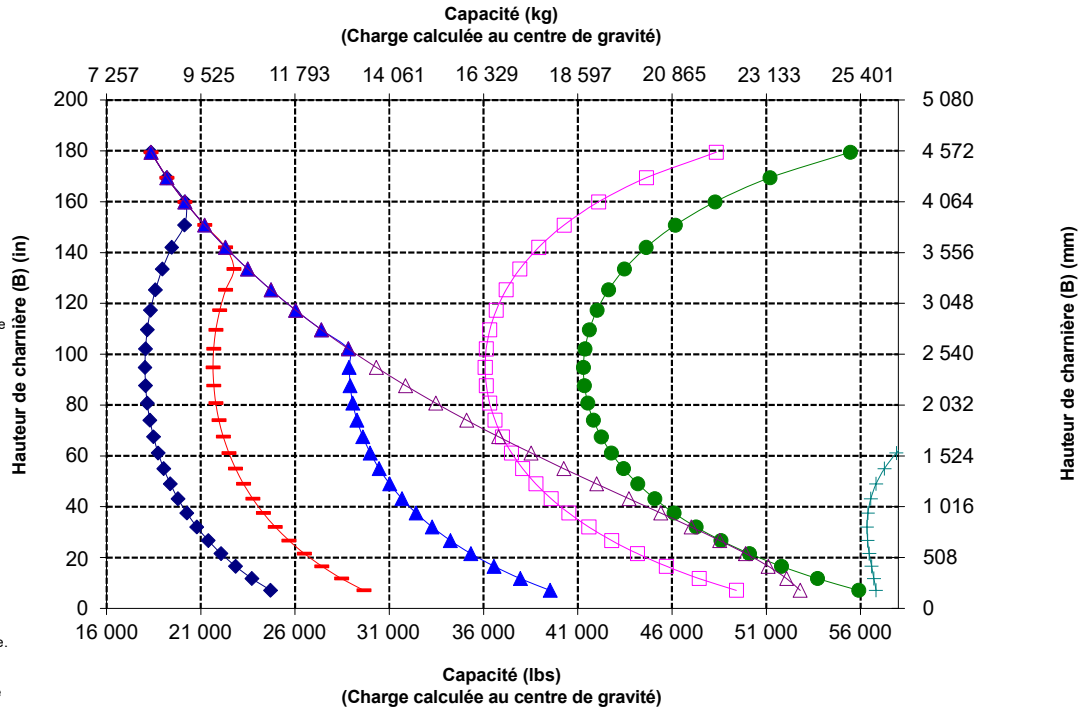

NOTA : Les charges limites d'équilibre statique et le poids en ordre de marche sont basés sur la configuration de chargeuse suivante : pneus pleins Brawler Smooth, climatisation, commande antitangage, blindage du groupe motopropulseur, plein de tous les liquides, réservoir de carburant, liquide de refroidissement, lubrifiants et le poids d'un conducteur.

Spécifications et valeurs nominales conformes aux normes suivantes : SAE* J1197, ISO 14397-1, CEN** EN 474-3.

La charge nominale pour une chargeuse équipée d'une fourche à palettes est déterminée par :
SAE J1197 : 50 % de la charge limite d'équilibre statique au braquage maximal ou limite hydraulique.
CEN EN 474-3 : 60 % de la charge limite d'équilibre statique au braquage maximal sur terrain accidenté ou limite hydraulique.
CEN EN 474-3 : 80 % de la charge limite d'équilibre statique au braquage maximal sur terrain ferme et plat ou limite hydraulique.

*SAE : Society of Automotive Engineers
** CEN : Comité européen de normalisation

AVERTISSEMENT : ne dépassez pas la capacité de charge des pointes.
La capacité des dents est gravée sur le côté de chaque dent.

Spécifications de la fourche

Spécifications de la fourche

1	Longueur des dents	mm in	1 830 72,0
2	Centre de la charge	mm in	915 36,0
	Charge limite d'équilibre statique, en ligne (fourches à l'horizontale)	kg lb	17 694 38 998
	Charge limite d'équilibre statique, bâti articulé, (fourches à l'horizontale)	kg lb	15 754 34 723
	Charge nominale (SAE J1197 - 50 % de FTSTL [charge limite d'équilibre statique au braquage maxi])	kg lb	7 877 17 361
	Charge nominale (CEN EN 474-3 terrain accidenté - 60 % de la FTSTL)	kg lb	7 970 17 566
	Charge nominale (CEN EN 474-3 terrain ferme et plat - 80 % de la FTSTL)	kg lb	7 970 17 566
3	Longueur maximale hors tout	mm in	10 593 417,0
4	Portée avec fourches au niveau du sol	mm in	1 434 56,4
5	*Distance entre le sol et le bas des fourches à hauteur minimale, fourches à l'horizontale	mm in	-145 -5,7
6	Portée avec les bras à l'horizontale et les fourches parallèles	mm in	2 012 79,2
7	Portée avec les fourches à hauteur maximale	mm in	928 36,5
8	Distance entre le sol et l'extrémité des fourches avec les bras à l'horizontale et les fourches parallèles	mm in	2 028 79,8
9	Distance entre le sol et l'extrémité des fourches à hauteur maximale et avec les fourches parallèles	mm in	4 517 177,8
10	Hauteur hors tout des fourches au levage maximum (distance entre le sommet du chariot et le sol)	mm in	5 292 208,3
11	Hauteur de déversement à la hauteur de levage maximale et au vidage maximal	mm in	2 759 108,6
12	Angle de vidage max. par rapport à l'horizontale	deg.	51
13	Largeur hors tout du chariot	mm in	2 217 87,3
14	Hauteur hors tout du chariot	mm in	840 33,1
15	Largeur extérieure des fourches (écartement maxi)	mm in	2 070 81,5
16	Largeur extérieure des fourches (écartement mini)	mm in	470 18,5
	Largeur de pointe (pointe unique)	mm in	150,0 5,9
	Épaisseur de pointe	mm in	65,0 2,6
	Capacité des fourches	kg lb	5 246 11 562
	Poids en ordre de marche	kg lb	35 699 78 680

*Les valeurs négatives indiquent au-dessous du niveau

980 IW HL

Fourche à palettes, FUSION

Tablier 87"	Dents 72"
530-1861	530-1869

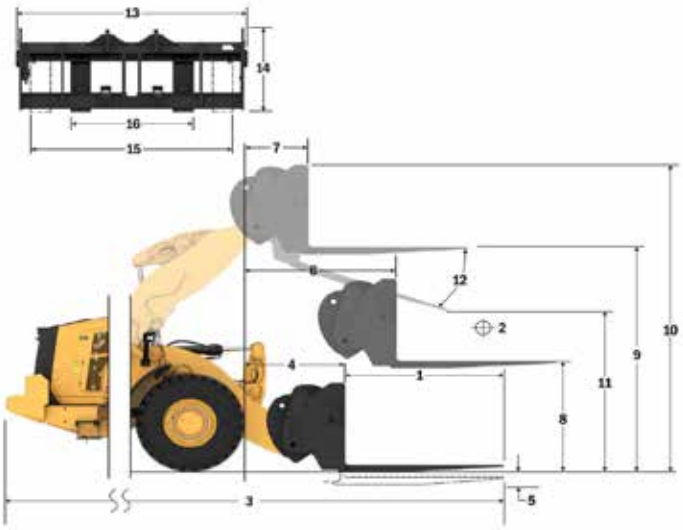

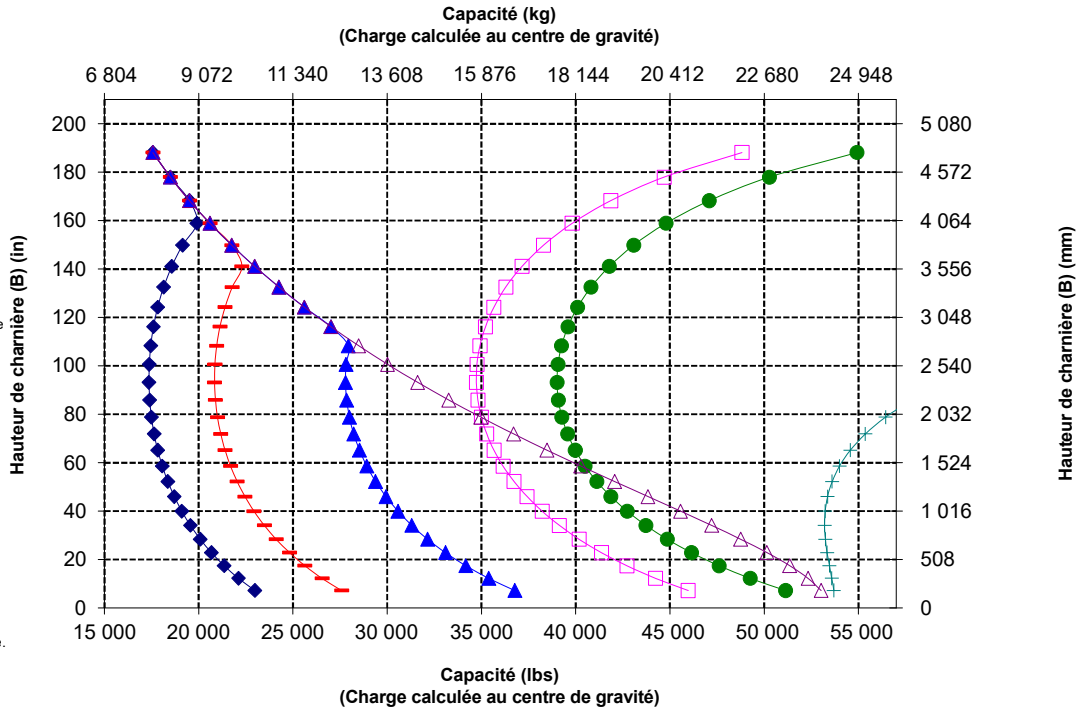

NOTA : Les charges limites d'équilibre statique et le poids en ordre de marche sont basés sur la configuration de chargeuse suivante : pneus pleins Brawler Smooth, climatisation, commande antitangage, blindage du groupe motopropulseur, plein de tous les liquides, réservoir de carburant, liquide de refroidissement, lubrifiants et le poids d'un conducteur.

Spécifications et valeurs nominales conformes aux normes suivantes : SAE* J1197, ISO 14397-1, CEN** EN 474-3.

La charge nominale pour une chargeuse équipée d'une fourche à palettes est déterminée par :
SAE J1197 : 50 % de la charge limite d'équilibre statique au braquage maximal ou limite hydraulique.
CEN EN 474-3 : 60 % de la charge limite d'équilibre statique au braquage maximal sur terrain accidenté ou limite hydraulique.
CEN EN 474-3 : 80 % de la charge limite d'équilibre statique au braquage maximal sur terrain ferme et plat ou limite hydraulique.

*SAE : Society of Automotive Engineers
** CEN : Comité européen de normalisation

AVERTISSEMENT : ne dépassez pas la capacité de charge des pointes.
La capacité des dents est gravée sur le côté de chaque dent.

Spécifications du Tracteur à chaînes pour le traitement des déchets 980 XE

Spécifications de la fourche

Spécifications de la fourche

1	Longueur des dents	mm in	1 829 72,0
2	Centre de la charge	mm in	914 36,0
	Charge limite d'équilibre statique, en ligne (fourches à l'horizontale)	kg lb	18 136 39 972
	Charge limite d'équilibre statique, bâti articulé, (fourches à l'horizontale)	kg lb	15 764 34 743
	Charge nominale (SAE J1197 - 50 % de FTSTL [charge limite d'équilibre statique au braquage maxi])	kg lb	7 882 17 371
	Charge nominale (CEN EN 474-3 terrain accidenté - 60 % de la FTSTL)	kg lb	8 905 19 627
	Charge nominale (CEN EN 474-3 terrain ferme et plat - 80 % de la FTSTL)	kg lb	8 905 19 627
3	Longueur maximale hors tout	mm in	10 347 407,4
4	Portée avec fourches au niveau du sol	mm in	1 189 46,8
5	*Distance entre le sol et le bas des fourches à hauteur minimale, fourches à l'horizontale	mm in	-95 -3,7
6	Portée avec les bras à l'horizontale et les fourches parallèles	mm in	1 826 71,9
7	Portée avec les fourches à hauteur maximale	mm in	899 35,4
8	Distance entre le sol et l'extrémité des fourches avec les bras à l'horizontale et les fourches parallèles	mm in	2 099 82,6
9	Distance entre le sol et l'extrémité des fourches à hauteur maximale et avec les fourches parallèles	mm in	4 368 172,0
10	Hauteur hors tout des fourches au levage maximum (distance entre le sommet du chariot et le sol)	mm in	5 412 213,1
11	Hauteur de déversement à la hauteur de levage maximale et au vidage maximal	mm in	2 502 98,5
12	Angle de vidage max. par rapport à l'horizontale	deg.	55
13	Largeur hors tout du chariot	mm in	2 821 111,1
14	Hauteur hors tout du chariot	mm in	1 129 44,4
15	Largeur extérieure des fourches (écartement maxi)	mm in	2 627 103,4
16	Largeur extérieure des fourches (écartement mini)	mm in	747 29,4
	Largeur de pointe (pointe unique)	mm in	250,0 9,8
	Épaisseur de pointe	mm in	85,0 3,3
	Capacité des fourches	kg lb	18 700 41 215
	Poids en ordre de marche	kg lb	36 438 80 310

*Les valeurs négatives indiquent au-dessous du niveau

980 IW STD

Fourche à palettes, FUSION

Tablier 108"	Dents 72"
523-4199	523-4200

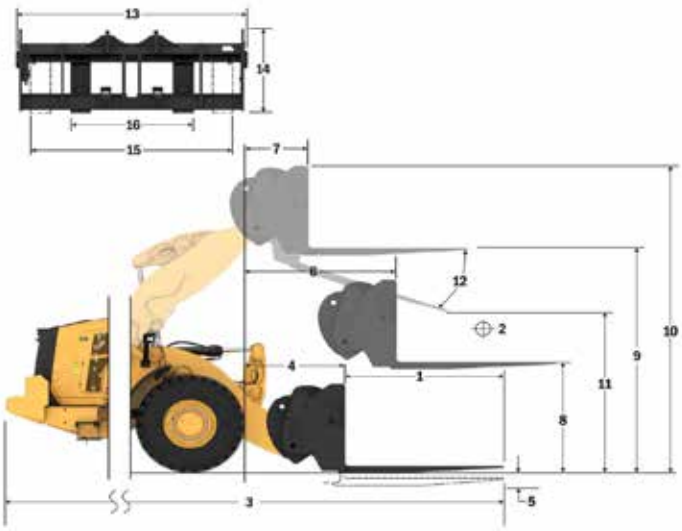

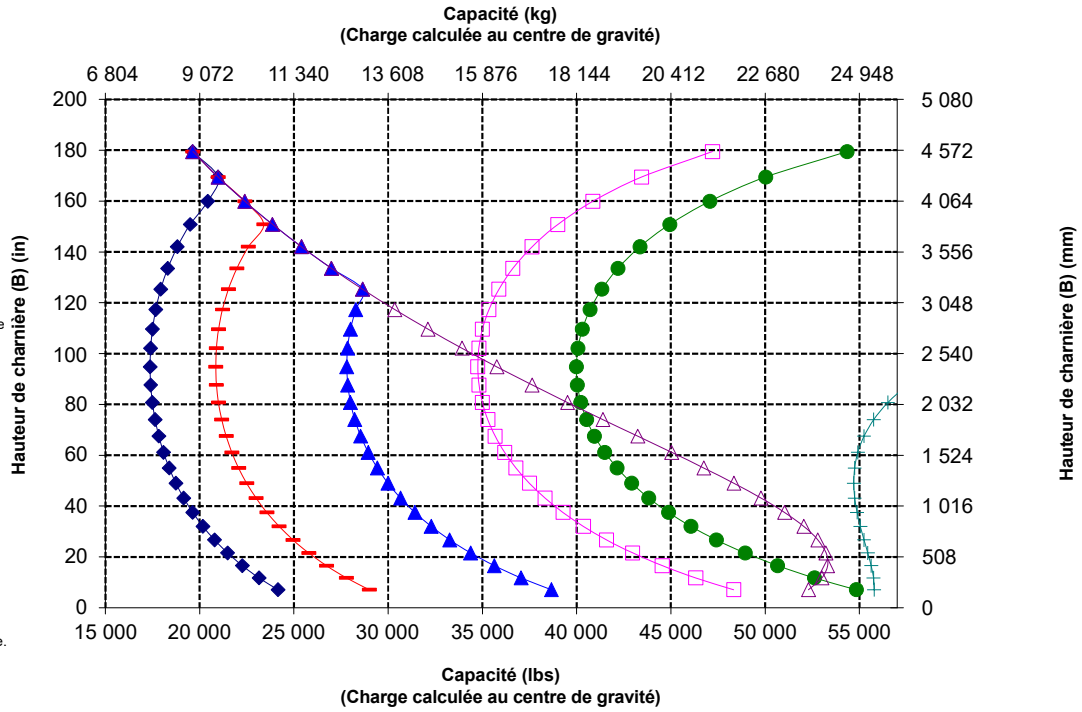

NOTA : Les charges limites d'équilibre statique et le poids en ordre de marche sont basés sur la configuration de chargeuse suivante : pneus pleins Brawler Smooth, climatisation, commande antitangage, blindage du groupe motopropulseur, plein de tous les liquides, réservoir de carburant, liquide de refroidissement, lubrifiants et le poids d'un conducteur.

Spécifications et valeurs nominales conformes aux normes suivantes : SAE* J1197, ISO 14397-1, CEN** EN 474-3.

La charge nominale pour une chargeuse équipée d'une fourche à palettes est déterminée par :
SAE J1197 : 50 % de la charge limite d'équilibre statique au braquage maximal ou limite hydraulique.
CEN EN 474-3 : 60 % de la charge limite d'équilibre statique au braquage maximal sur terrain accidenté ou limite hydraulique.
CEN EN 474-3 : 80 % de la charge limite d'équilibre statique au braquage maximal sur terrain ferme et plat ou limite hydraulique.

*SAE : Society of Automotive Engineers
** CEN : Comité européen de normalisation

AVERTISSEMENT : ne dépassez pas la capacité de charge des pointes. La capacité des dents est gravée sur le côté de chaque dent.

Spécifications de la fourche

Spécifications de la fourche

1	Longueur des dents	mm in	1 829 72,0
2	Centre de la charge	mm in	914 36,0
	Charge limite d'équilibre statique, en ligne (fourches à l'horizontale)	kg lb	17 083 37 651
	Charge limite d'équilibre statique, bâti articulé, (fourches à l'horizontale)	kg lb	15 137 33 362
	Charge nominale (SAE J1197 - 50 % de FTSTL [charge limite d'équilibre statique au braquage maxi])	kg lb	7 568 16 681
	Charge nominale (CEN EN 474-3 terrain accidenté - 60 % de la FTSTL)	kg lb	8 586 18 924
	Charge nominale (CEN EN 474-3 terrain ferme et plat - 80 % de la FTSTL)	kg lb	8 586 18 924
3	Longueur maximale hors tout	mm in	10 555 415,6
4	Portée avec fourches au niveau du sol	mm in	1 397 55,0
5	*Distance entre le sol et le bas des fourches à hauteur minimale, fourches à l'horizontale	mm in	-91 -3,6
6	Portée avec les bras à l'horizontale et les fourches parallèles	mm in	1 999 78,7
7	Portée avec les fourches à hauteur maximale	mm in	915 36,0
8	Distance entre le sol et l'extrémité des fourches avec les bras à l'horizontale et les fourches parallèles	mm in	2 101 82,7
9	Distance entre le sol et l'extrémité des fourches à hauteur maximale et avec les fourches parallèles	mm in	4 590 180,7
10	Hauteur hors tout des fourches au levage maximum (distance entre le sommet du chariot et le sol)	mm in	5 634 221,8
11	Hauteur de déversement à la hauteur de levage maximale et au vidage maximal	mm in	2 613 102,9
12	Angle de vidage max. par rapport à l'horizontale	deg.	61
13	Largeur hors tout du chariot	mm in	2 821 111,1
14	Hauteur hors tout du chariot	mm in	1 129 44,4
15	Largeur extérieure des fourches (écartement maxi)	mm in	2 627 103,4
16	Largeur extérieure des fourches (écartement mini)	mm in	747 29,4
	Largeur de pointe (pointe unique)	mm in	250,0 9,8
	Épaisseur de pointe	mm in	85,0 3,3
	Capacité des fourches	kg lb	18 700 41 215
	Poids en ordre de marche	kg lb	36 576 80 613

*Les valeurs négatives indiquent au-dessous du niveau

980 IW HL

Fourche à palettes, FUSION

Tablier 108"	Dents 72"
523-4199	523-4200

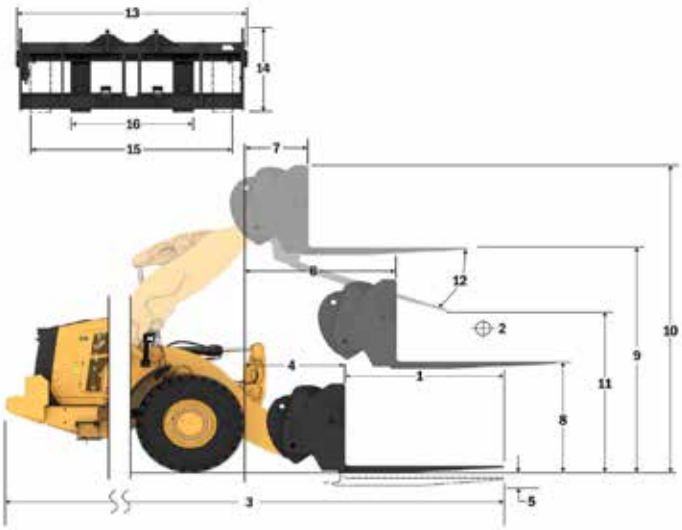

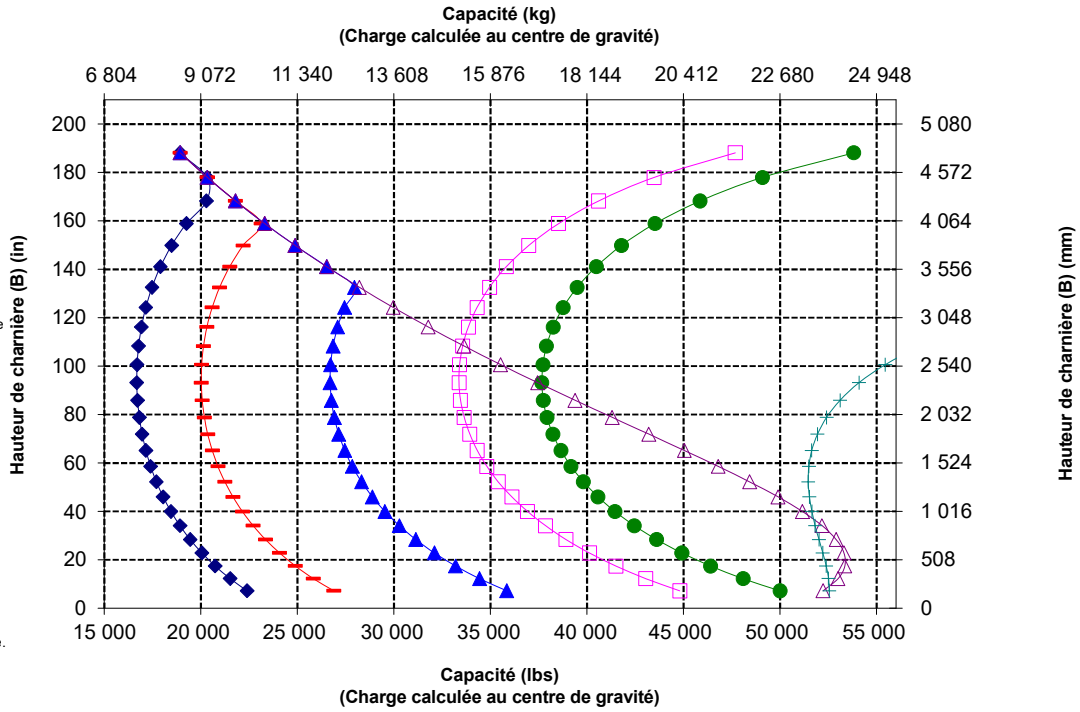

NOTA : Les charges limites d'équilibre statique et le poids en ordre de marche sont basés sur la configuration de chargeuse suivante : pneus pleins Brawler Smooth, climatisation, commande antitangage, blindage du groupe motopropulseur, plein de tous les liquides, réservoir de carburant, liquide de refroidissement, lubrifiants et le poids d'un conducteur.

Spécifications et valeurs nominales conformes aux normes suivantes : SAE* J1197, ISO 14397-1, CEN** EN 474-3.

La charge nominale pour une chargeuse équipée d'une fourche à palettes est déterminée par :
SAE J1197 : 50 % de la charge limite d'équilibre statique au braquage maximal ou limite hydraulique.
CEN EN 474-3 : 60 % de la charge limite d'équilibre statique au braquage maximal sur terrain accidenté ou limite hydraulique.
CEN EN 474-3 : 80 % de la charge limite d'équilibre statique au braquage maximal sur terrain ferme et plat ou limite hydraulique.

*SAE : Society of Automotive Engineers
** CEN : Comité européen de normalisation

AVERTISSEMENT : ne dépassez pas la capacité de charge des pointes.
La capacité des dents est gravée sur le côté de chaque dent.

Spécifications du Tracteur à chaînes pour le traitement des déchets 980 XE

Spécifications de la fourche

Spécifications de la fourche

1	Longueur des dents	mm in	2 134 84,0
2	Centre de la charge	mm in	1 067 42
	Charge limite d'équilibre statique, en ligne (fourches à l'horizontale)	kg lb	17 316 38 165
	Charge limite d'équilibre statique, bâti articulé, (fourches à l'horizontale)	kg lb	15 038 33 144
	Charge nominale (SAE J1197 - 50 % de FTSTL [charge limite d'équilibre statique au braquage maxi])	kg lb	7 519 16 572
	Charge nominale (CEN EN 474-3 terrain accidenté - 60 % de la FTSTL)	kg lb	7 914 17 442
	Charge nominale (CEN EN 474-3 terrain ferme et plat - 80 % de la FTSTL)	kg lb	7 914 17 442
3	Longueur maximale hors tout	mm in	10 655 419,5
4	Portée avec fourches au niveau du sol	mm in	1 193 47,0
5	*Distance entre le sol et le bas des fourches à hauteur minimale, fourches à l'horizontale	mm in	-95 -3,7
6	Portée avec les bras à l'horizontale et les fourches parallèles	mm in	1 826 71,9
7	Portée avec les fourches à hauteur maximale	mm in	899 35,4
8	Distance entre le sol et l'extrémité des fourches avec les bras à l'horizontale et les fourches parallèles	mm in	2 104 82,8
9	Distance entre le sol et l'extrémité des fourches à hauteur maximale et avec les fourches parallèles	mm in	4 373 172,2
10	Hauteur hors tout des fourches au levage maximum (distance entre le sommet du chariot et le sol)	mm in	5 412 213,1
11	Hauteur de déversement à la hauteur de levage maximale et au vidage maximal	mm in	2 251 88,6
12	Angle de vidage max. par rapport à l'horizontale	deg.	55
13	Largeur hors tout du chariot	mm in	2 821 111,1
14	Hauteur hors tout du chariot	mm in	1 129 44,4
15	Largeur extérieure des fourches (écartement maxi)	mm in	2 627 103,4
16	Largeur extérieure des fourches (écartement mini)	mm in	747 29,4
	Largeur de pointe (pointe unique)	mm in	250,0 9,8
	Épaisseur de pointe	mm in	90,0 3,5
	Capacité des fourches	kg lb	17 729 39 075
	Poids en ordre de marche	kg lb	36 540 80 535

*Les valeurs négatives indiquent au-dessous du niveau

980 IW STD

Fourche à palettes, FUSION

Tablier 108"	Dents 84"
523-4199	523-4201

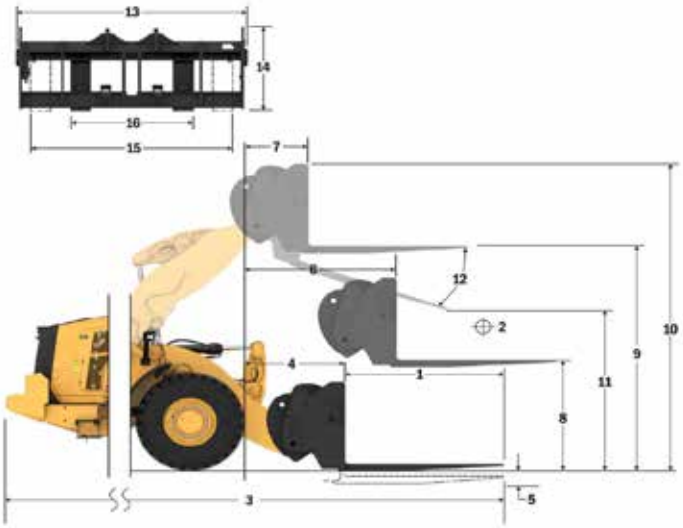

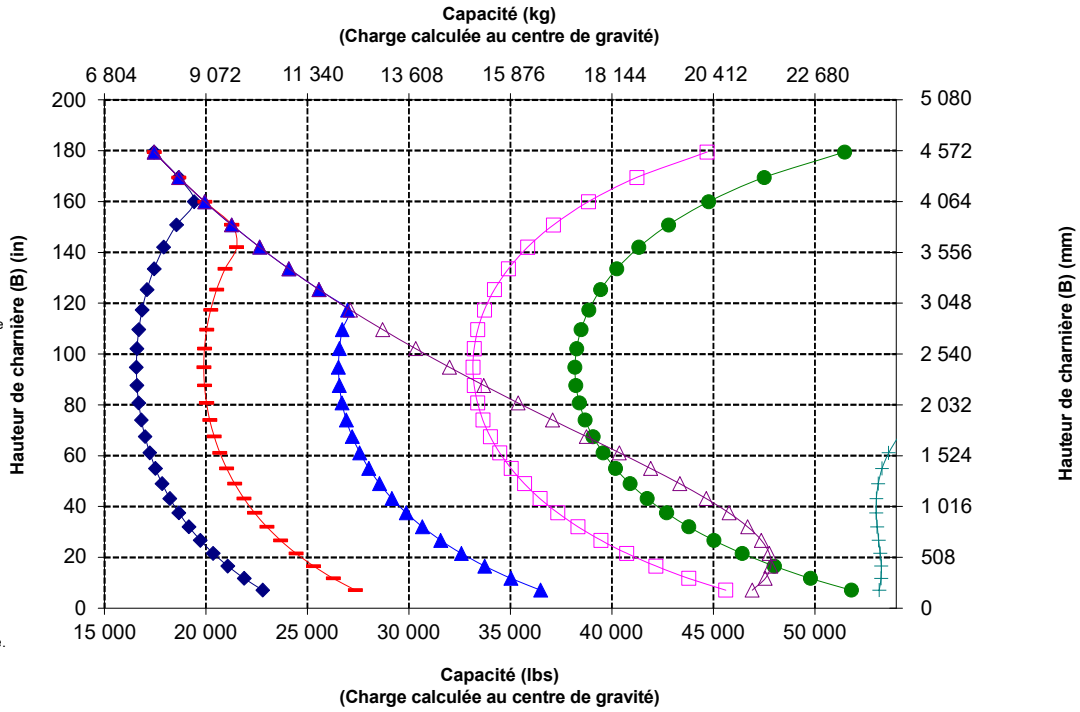

NOTA : Les charges limites d'équilibre statique et le poids en ordre de marche sont basés sur la configuration de chargeuse suivante : pneus pleins Brawler Smooth, climatisation, commande antitangage, blindage du groupe motopropulseur, plein de tous les liquides, réservoir de carburant, liquide de refroidissement, lubrifiants et le poids d'un conducteur.

Spécifications et valeurs nominales conformes aux normes suivantes : SAE* J1197, ISO 14397-1, CEN** EN 474-3.

La charge nominale pour une chargeuse équipée d'une fourche à palettes est déterminée par :
SAE J1197 : 50 % de la charge limite d'équilibre statique au braquage maximal ou limite hydraulique.
CEN EN 474-3 : 60 % de la charge limite d'équilibre statique au braquage maximal sur terrain accidenté ou limite hydraulique.
CEN EN 474-3 : 80 % de la charge limite d'équilibre statique au braquage maximal sur terrain ferme et plat ou limite hydraulique.

*SAE : Society of Automotive Engineers
** CEN : Comité européen de normalisation

AVERTISSEMENT : ne dépassez pas la capacité de charge des pointes. La capacité des dents est gravée sur le côté de chaque dent.

Spécifications de la fourche

Spécifications de la fourche

1	Longueur des dents	mm in	2 134 84,0
2	Centre de la charge	mm in	1 067 42
	Charge limite d'équilibre statique, en ligne (fourches à l'horizontale)	kg lb	16 333 35 997
	Charge limite d'équilibre statique, bâti articulé, (fourches à l'horizontale)	kg lb	14 461 31 871
	Charge nominale (SAE J1197 - 50 % de FTSTL [charge limite d'équilibre statique au braquage maxi])	kg lb	7 230 15 936
	Charge nominale (CEN EN 474-3 terrain accidenté - 60 % de la FTSTL)	kg lb	7 633 16 824
	Charge nominale (CEN EN 474-3 terrain ferme et plat - 80 % de la FTSTL)	kg lb	7 633 16 824
3	Longueur maximale hors tout	mm in	10 863 427,7
4	Portée avec fourches au niveau du sol	mm in	1 401 55,2
5	*Distance entre le sol et le bas des fourches à hauteur minimale, fourches à l'horizontale	mm in	-91 -3,6
6	Portée avec les bras à l'horizontale et les fourches parallèles	mm in	1 999 78,7
7	Portée avec les fourches à hauteur maximale	mm in	915 36,0
8	Distance entre le sol et l'extrémité des fourches avec les bras à l'horizontale et les fourches parallèles	mm in	2 106 82,9
9	Distance entre le sol et l'extrémité des fourches à hauteur maximale et avec les fourches parallèles	mm in	4 595 180,9
10	Hauteur hors tout des fourches au levage maximum (distance entre le sommet du chariot et le sol)	mm in	5 634 221,8
11	Hauteur de déversement à la hauteur de levage maximale et au vidage maximal	mm in	2 346 92,4
12	Angle de vidage max. par rapport à l'horizontale	deg.	61
13	Largeur hors tout du chariot	mm in	2 821 111,1
14	Hauteur hors tout du chariot	mm in	1 129 44,4
15	Largeur extérieure des fourches (écartement maxi)	mm in	2 627 103,4
16	Largeur extérieure des fourches (écartement mini)	mm in	747 29,4
	Largeur de pointe (pointe unique)	mm in	250,0 9,8
	Épaisseur de pointe	mm in	90,0 3,5
	Capacité des fourches	kg lb	17 729 39 075
	Poids en ordre de marche	kg lb	36 678 80 838

*Les valeurs négatives indiquent au-dessous du niveau

980 IW HL

Fourche à palettes, FUSION

Tablier 108"	Dents 84"
523-4199	523-4201

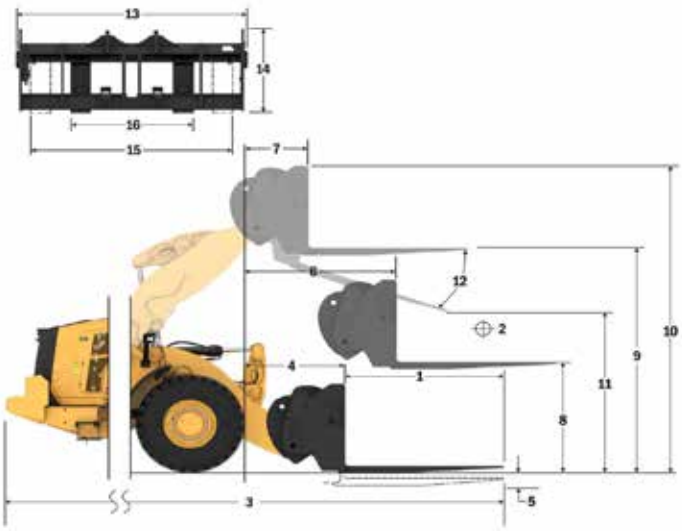

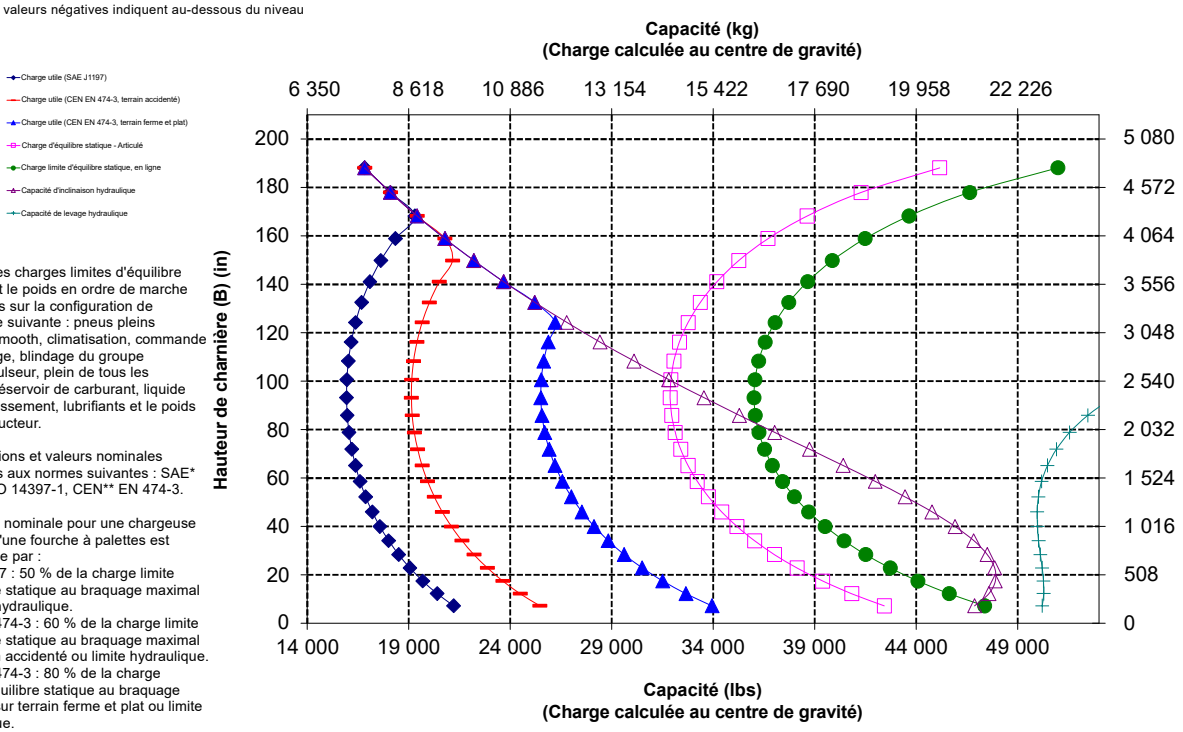

NOTA : Les charges limites d'équilibre statique et le poids en ordre de marche sont basés sur la configuration de chargeuse suivante : pneus pleins Brawler Smooth, climatisation, commande antitangage, blindage du groupe motopropulseur, plein de tous les liquides, réservoir de carburant, liquide de refroidissement, lubrifiants et le poids d'un conducteur.

Spécifications et valeurs nominales conformes aux normes suivantes : SAE* J1197, ISO 14397-1, CEN** EN 474-3.

La charge nominale pour une chargeuse équipée d'une fourche à palettes est déterminée par :
SAE J1197 : 50 % de la charge limite d'équilibre statique au braquage maximal ou limite hydraulique.
CEN EN 474-3 : 60 % de la charge limite d'équilibre statique au braquage maximal sur terrain accidenté ou limite hydraulique.
CEN EN 474-3 : 80 % de la charge limite d'équilibre statique au braquage maximal sur terrain ferme et plat ou limite hydraulique.

*SAE : Society of Automotive Engineers
** CEN : Comité européen de normalisation

AVERTISSEMENT : ne dépassez pas la capacité de charge des pointes. La capacité des dents est gravée sur le côté de chaque dent.

Spécifications du Tracteur à chaînes pour le traitement des déchets 980 XE

Spécifications de la fourche

Spécifications de la fourche

1	Longueur des dents	mm in	2 438 96,0
2	Centre de la charge	mm in	1 219 48,0
	Charge limite d'équilibre statique, en ligne (fourches à l'horizontale)	kg lb	16 496 36 358
	Charge limite d'équilibre statique, bâti articulé, (fourches à l'horizontale)	kg lb	14 307 31 532
	Charge nominale (SAE J1197 - 50 % de FTSTL [charge limite d'équilibre statique au braquage maxi])	kg lb	7 041 15 518
	Charge nominale (CEN EN 474-3 terrain accidenté - 60 % de la FTSTL)	kg lb	7 041 15 518
	Charge nominale (CEN EN 474-3 terrain ferme et plat - 80 % de la FTSTL)	kg lb	7 041 15 518
3	Longueur maximale hors tout	mm in	10 964 431,7
4	Portée avec fourches au niveau du sol	mm in	1 197 47,1
5	*Distance entre le sol et le bas des fourches à hauteur minimale, fourches à l'horizontale	mm in	-93 -3,7
6	Portée avec les bras à l'horizontale et les fourches parallèles	mm in	1 831 72,1
7	Portée avec les fourches à hauteur maximale	mm in	904 35,6
8	Distance entre le sol et l'extrémité des fourches avec les bras à l'horizontale et les fourches parallèles	mm in	2 106 82,9
9	Distance entre le sol et l'extrémité des fourches à hauteur maximale et avec les fourches parallèles	mm in	4 375 172,2
10	Hauteur hors tout des fourches au levage maximum (distance entre le sommet du chariot et le sol)	mm in	5 412 213,1
11	Hauteur de déversement à la hauteur de levage maximale et au vidage maximal	mm in	1 998 78,6
12	Angle de vidage max. par rapport à l'horizontale	deg.	55
13	Largeur hors tout du chariot	mm in	2 821 111,1
14	Hauteur hors tout du chariot	mm in	1 127 44,4
15	Largeur extérieure des fourches (écartement maxi)	mm in	2 629 103,5
16	Largeur extérieure des fourches (écartement mini)	mm in	747 29,4
	Largeur de pointe (pointe unique)	mm in	250,0 9,8
	Épaisseur de pointe	mm in	90,0 3,5
	Capacité des fourches	kg lb	15 750 34 713
	Poids en ordre de marche	kg lb	36 691 80 868

*Les valeurs négatives indiquent au-dessous du niveau

980 IW STD

Fourche à palettes, FUSION

Tablier 108"	Dents 96"
523-4199	523-4202

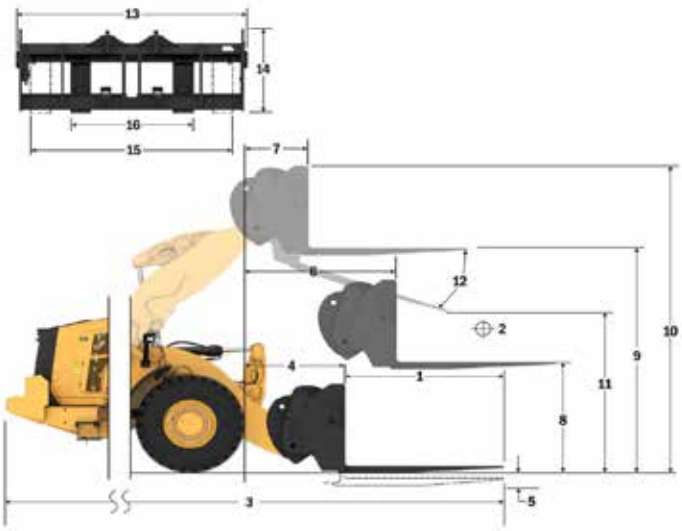

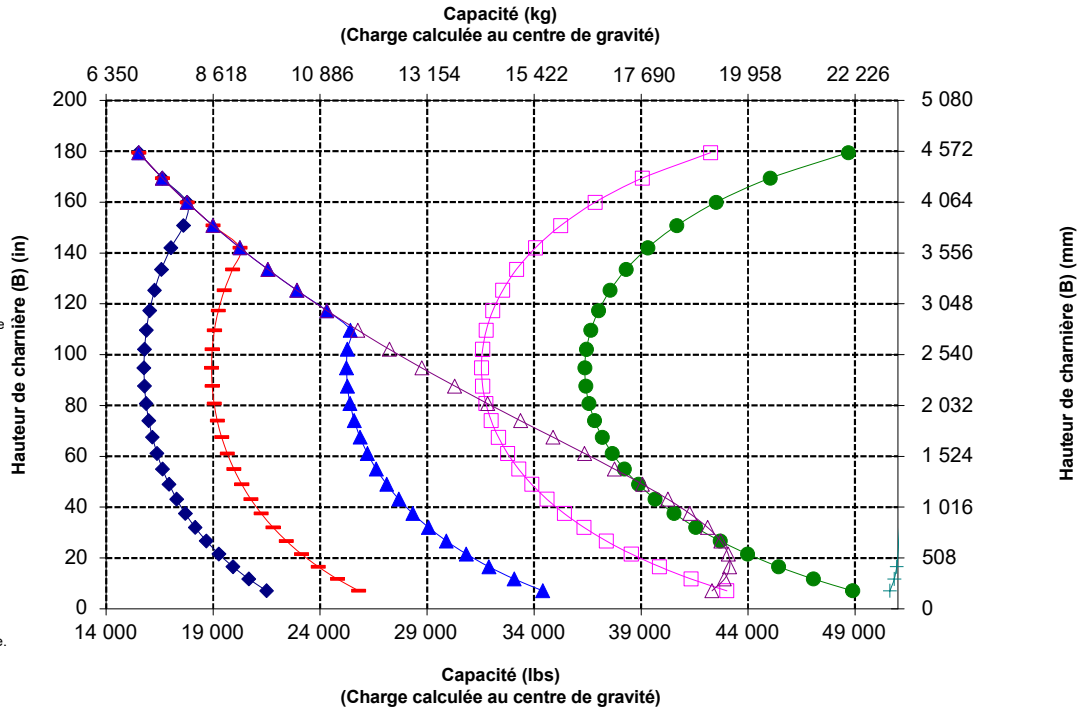

NOTA : Les charges limites d'équilibre statique et le poids en ordre de marche sont basés sur la configuration de chargeuse suivante : pneus pleins Brawler Smooth, climatisation, commande antitangage, blindage du groupe motopropulseur, plein de tous les liquides, réservoir de carburant, liquide de refroidissement, lubrifiants et le poids d'un conducteur.

Spécifications et valeurs nominales conformes aux normes suivantes : SAE* J1197, ISO 14397-1, CEN** EN 474-3.

La charge nominale pour une chargeuse équipée d'une fourche à palettes est déterminée par :
SAE J1197 : 50 % de la charge limite d'équilibre statique au braquage maximal ou limite hydraulique.
CEN EN 474-3 : 60 % de la charge limite d'équilibre statique au braquage maximal sur terrain accidenté ou limite hydraulique.
CEN EN 474-3 : 80 % de la charge limite d'équilibre statique au braquage maximal sur terrain ferme et plat ou limite hydraulique.

*SAE : Society of Automotive Engineers
** CEN : Comité européen de normalisation

AVERTISSEMENT : ne dépassez pas la capacité de charge des pointes. La capacité des dents est gravée sur le côté de chaque dent.

Spécifications de la fourche

Spécifications de la fourche

1	Longueur des dents	mm in	2 438 96,0
2	Centre de la charge	mm in	1 219 48,0
	Charge limite d'équilibre statique, en ligne (fourches à l'horizontale)	kg lb	15 576 34 328
	Charge limite d'équilibre statique, bâti articulé, (fourches à l'horizontale)	kg lb	13 773 30 356
	Charge nominale (SAE J1197 - 50 % de FTSTL [charge limite d'équilibre statique au braquage maxi])	kg lb	6 791 14 967
	Charge nominale (CEN EN 474-3 terrain accidenté - 60 % de la FTSTL)	kg lb	6 791 14 967
	Charge nominale (CEN EN 474-3 terrain ferme et plat - 80 % de la FTSTL)	kg lb	6 791 14 967
3	Longueur maximale hors tout	mm in	11 172 439,8
4	Portée avec fourches au niveau du sol	mm in	1 405 55,3
5	*Distance entre le sol et le bas des fourches à hauteur minimale, fourches à l'horizontale	mm in	-89 -3,5
6	Portée avec les bras à l'horizontale et les fourches parallèles	mm in	2 004 78,9
7	Portée avec les fourches à hauteur maximale	mm in	920 36,2
8	Distance entre le sol et l'extrémité des fourches avec les bras à l'horizontale et les fourches parallèles	mm in	2 108 83,0
9	Distance entre le sol et l'extrémité des fourches à hauteur maximale et avec les fourches parallèles	mm in	4 597 181,0
10	Hauteur hors tout des fourches au levage maximum (distance entre le sommet du chariot et le sol)	mm in	5 634 221,8
11	Hauteur de déversement à la hauteur de levage maximale et au vidage maximal	mm in	2 076 81,7
12	Angle de vidage max. par rapport à l'horizontale	deg.	61
13	Largeur hors tout du chariot	mm in	2821 111,1
14	Hauteur hors tout du chariot	mm in	1 127 44,4
15	Largeur extérieure des fourches (écartement maxi)	mm in	2 629 103,5
16	Largeur extérieure des fourches (écartement mini)	mm in	747 29,4
	Largeur de pointe (pointe unique)	mm in	250,0 9,8
	Épaisseur de pointe	mm in	90,0 3,5
	Capacité des fourches	kg lb	15 750 34 713
	Poids en ordre de marche	kg lb	36 829 81 171

*Les valeurs négatives indiquent au-dessous du niveau

980 IW HL

Fourche à palettes, FUSION

Tablier 108"	Dents 96"
523-4199	523-4202

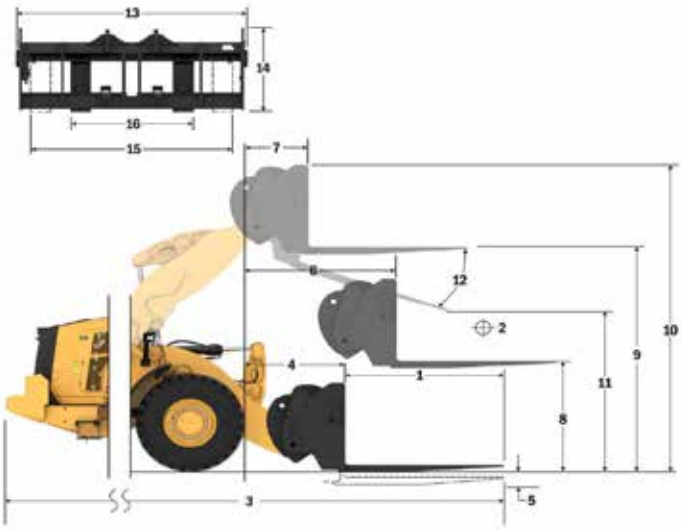

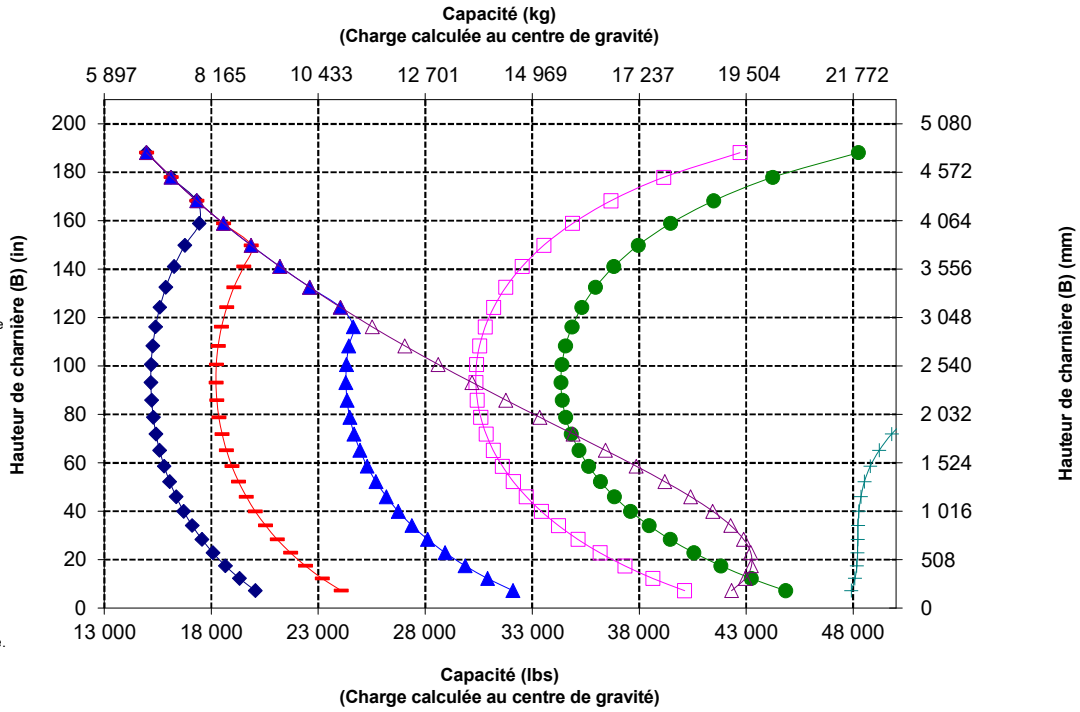

NOTA : Les charges limites d'équilibre statique et le poids en ordre de marche sont basés sur la configuration de chargeuse suivante : pneus pleins Brawler Smooth, climatisation, commande antitangage, blindage du groupe motopropulseur, plein de tous les liquides, réservoir de carburant, liquide de refroidissement, lubrifiants et le poids d'un conducteur.

Spécifications et valeurs nominales conformes aux normes suivantes : SAE* J1197, ISO 14397-1, CEN** EN 474-3.

La charge nominale pour une chargeuse équipée d'une fourche à palettes est déterminée par :
SAE J1197 : 50 % de la charge limite d'équilibre statique au braquage maximal ou limite hydraulique.
CEN EN 474-3 : 60 % de la charge limite d'équilibre statique au braquage maximal sur terrain accidenté ou limite hydraulique.
CEN EN 474-3 : 80 % de la charge limite d'équilibre statique au braquage maximal sur terrain ferme et plat ou limite hydraulique.

*SAE : Society of Automotive Engineers
** CEN : Comité européen de normalisation

AVERTISSEMENT : ne dépassez pas la capacité de charge des pointes.
La capacité des dents est gravée sur le côté de chaque dent.

Machine forestière

980 XE

Les applications de scierie nécessitent des performances, une productivité et une sécurité supplémentaires que les chargeuses sur pneus forestières Cat sont capable d'offrir.

Meilleur rendement énergétique

- Jusqu'à 35 % d'augmentation du rendement énergétique par rapport au modèle Cat précédent.
- L'intégration en profondeur de la transmission à vitesse variable en continu Cat, du moteur, des circuits hydrauliques et de refroidissement permet d'améliorer considérablement le rendement énergétique et le rendement de la machine.
- L'élimination du convertisseur de couple offre la capacité de contrôler le régime moteur et la vitesse machine de manière indépendant, ce qui permet une optimisation de l'excavation, un contrôle étroit et une utilisation simple.
- La réduction du régime nominal du moteur diminue l'usure des pièces et les niveaux sonores.
- Le moteur à forte puissance volumique consomme moins de carburant en délivrant puissance et couple lorsque cela est nécessaire.

Productivité accrue

- L'ensemble forêt comprend un contrepoids supplémentaire, un châssis arrière plus lourd, des vérins d'inclinaison plus grands et des bielles d'inclinaison plus courtes pour augmenter la capacité de la machine par rapport au modèle de base.
- Un ventilateur à pas variable en option et des refroidisseurs traitant une grande quantité de débris minimisent le risque de surchauffe et réduisent les temps d'arrêt d'entretien du radiateur dans les applications générant beaucoup de débris.
- 3e soupape du circuit hydraulique auxiliaire disponible en option pour commander
- La transmission à vitesse variable en continu assure une accélération souple et rapide et une vitesse élevée en pente.
- Les manœuvres de la machine dans les pentes sont facilitées par le maintien de vitesse et l'anti-redressement.
- La transmission à vitesse variable continue intégrée délivre une puissance maximale et continue à des vitesses optimales.
- La réduction du régime nominal du moteur diminue l'usure des pièces et les niveaux sonores.
- Le puissant moteur consomme moins de carburant en délivrant puissance et couple lorsque cela est nécessaire.

Fiabilité éprouvée

- Le Moteur C13 Cat® offre une forte puissance volumique avec une combinaison de circuits électroniques, de carburant et d'air qui ont fait leurs preuves.
- La conception rigoureuse des composants et les résultats des processus de validation des machines se traduisent par une fiabilité et une disponibilité sans précédent.

Longue durée de vie

- Les essieux extra-robustes supportent des applications extrêmes.
- Le système de filtration hydraulique plein débit avec une boucle de filtration supplémentaire améliore la fiabilité du circuit hydraulique et la durée de vie des composants.

Caractéristiques de sécurité

- La caméra de recul accroît la visibilité à l'arrière de la machine pour vous permettre de travailler en toute sécurité et en toute confiance.
- Le système de visibilité panoramique (360°) disponible en option permet au conducteur de surveiller à tout moment ce qui se passe autour de la machine.
- La technologie de radars Cat Detect en option sensibilise à l'environnement grâce à la surveillance de l'environnement de travail et l'envoi d'alertes aux conducteurs en cas de dangers.
- La cabine est accessible par une large porte, une ouverture de porte à distance disponible en option et des marches en forme d'escalier qui assurent une stabilité à toute épreuve.
- Le pare-brise s'étendant du plancher au plafond, les grands rétroviseurs avec rétroviseurs anti-angle mort intégrés et la caméra arrière confèrent une excellente visibilité panoramique.
- Un éclairage d'accès disponible en option et un système d'éclairage pour l'entretien sous le capot fournissent un accès éclairé à la machine et aux contrôles quotidiens, même dans l'obscurité.

Temps et coûts d'entretien réduits

- Les intervalles prolongés de vidange des fluides et de remplacement des filtres réduisent les coûts d'entretien de 25 %.
- Le dépistage des pannes à distance peut connecter la machine au service d'entretien du concessionnaire pour vous permettre de diagnostiquer rapidement les problèmes et reprendre le travail.
- Les mises à jour à distance surveillent vos activités afin de s'assurer que le logiciel de votre machine est à jour et assure des performances optimales.
- L'application Cat vous aide à gérer l'emplacement, les heures d'activité et la planification de l'entretien de votre parc. Elle vous avertit également s'il est nécessaire de procéder à un entretien et vous permet de demander de l'aide à votre concessionnaire Cat local.
- La lubrification automatique intégrée prolonge la durée de vie des composants et la durée de service.
- Le capot monobloc inclinable offre un accès rapide et facile au compartiment moteur.

Travaillez confortablement dans la toute nouvelle cabine

- Siège et suspension facilement réglables de nouvelle génération pour un meilleur confort du conducteur. Il est disponible avec trois niveaux d'équipement et peut être équipé d'un harnais à 4 points.
- Le nouveau tableau de bord et le ou les écrans tactiles haute résolution à l'intérieur de la cabine sont faciles à utiliser, intuitifs et conviviaux.
- L'insonorisation, les joints et les supports de cabine visqueux réduisent le bruit et les vibrations pour offrir un environnement de travail plus calme.

Caractéristiques des machines forestières 980 XE XE

1. Des vérins d'inclinaison plus grands et des bielles d'inclinaison optimisées pour un meilleur contrôle de la charge dans les applications de fourche.
2. Le châssis arrière et le contrepoids plus lourds permettent de plus grandes charges limites d'équilibre dans les applications de scierie
3. Protection de vitre en option pour résistance aux impacts
4. Les circuits hydrauliques en option de la 3e fonction offrent une commande hydraulique auxiliaire pour les outils de travail comme les fourches pour scieries ou les fourches à grumes
5. Vaste gamme d'outils de travail de scieries

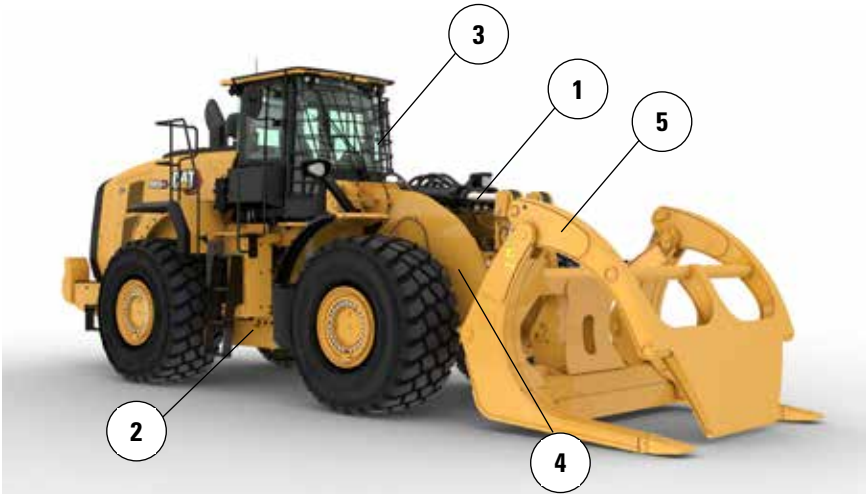

6. Le ventilateur à pas variable veille à maintenir la grille arrière et les faisceaux de refroidissement propres dans les applications générant de nombreux débris.
7. Les faisceaux de refroidissement des applications générant beaucoup de débris/ espacements des ailettes présentent un risque de colmatage moindre
8. Le refroidisseur d'huile d'essieu en option réduit les températures de l'huile d'essieu dans les les applications de freinage élevé
9. Préfiltres de moteur et de cabine en option pour utilisation dans les applications générant beaucoup de débris

Options de pneumatiques

Marque des pneus	Bridgestone	Michelin	Bridgestone	Michelin	Maxam	Maxam
Dimensions des pneus	**29.5R25**	**29.5R25**	**29.5R25**	**29.5R25**	**29.5R25**	**29.5R25**
Type de bande de roulement	**L–4**	**L–4**	**L–3**	**L–3**	**L–3**	**L–4**
Bande de roulement	**VSNT**	**XLDD1**	**VJT**	**XHA2**	**MS302**	**MS405DX**
Largeur hors pneus : maximale (à vide)*	3 240 mm 10'8"	3 258 mm 10'9"	3 263 mm 10'9"	3 270 mm 10'9"	3 270 mm 10'9"	3 256 mm 10'9"
Largeur hors pneus : maximale (en charge)*	3 260 mm 10'9"	3 302 mm 10'10"	3 289 mm 10'10"	3 296 mm 10'10"	3 290 mm 10'10"	3 282 mm 10'10"
Modification des dimensions verticales (moyenne de l'avant et l'arrière)		–7 mm –0,3"	–23 mm –0,9"	–40 mm –1,6"	–19 mm –0,8"	–33 mm –1,3"
Modification de portée horizontale		–1 mm 0"	20 mm 0,8"	23 mm 0,9"	6 mm 0,2"	19 mm 0,7"
Modification du diamètre de braquage à l'extérieur des pneus		42 mm 1,7"	29 mm 1,1"	36 mm 1,4"	30 mm 1,2"	22 mm 0,9"
Modification du diamètre de braquage à l'intérieur des pneus		–42 mm –1,7"	–29 mm –1,1"	–36 mm –1,4"	–30 mm –1,2"	–22 mm –0,9"
Modification du poids en ordre de marche (sans lest)		–156 kg –344 lb	–684 kg –1 508 lb	–700 kg –1 544 lb	–528 kg –1 164 lb	–388 kg –856 lb
Modification de la charge limite d'équilibre statique : en ligne		–119 kg –262 lb	–520 kg –1 147 lb	–532 kg –1 174 lb	–402 kg –885 lb	–295 kg –651 lb
Modification de la charge limite d'équilibre statique : bâti articulé		–103 kg –228 lb	–453 kg –998 lb	–463 kg –1 022 lb	–350 kg –771 lb	–257 kg –566 lb
Angle d'oscillation de l'essieu arrière	±13 degrés	±13 degrés	±13 degrés	±13 degrés	±13 degrés	±13 degrés
Montée et chute maximales, roue unique	549 mm 1'10"	549 mm 1'10"	549 mm 1'10"	549 mm 1'10"	549 mm 1'10"	549 mm 1'10"

*Largeur hors renflement, augmentation de la taille des pneus comprise.

Marque des pneus	Michelin	Bridgestone	Bridgestone	Maxam
Dimensions des pneus	**875/65R29**	**875/65R29**	**875/65R29**	**875/65R29**
Type de bande de roulement	**L–3**	**L–3**	**L–4**	**L–4**
Bande de roulement	**XHA2**	**VTS**	**VLTS**	**MS405DX**
Largeur hors pneus : maximale (à vide)*	3 373 mm 11'1"	3 341 mm 11'0"	3 344 mm 11'0"	3 357 mm 11'1"
Largeur hors pneus : maximale (en charge)*	3 384 mm 11'2"	3 359 mm 11'1"	3 366 mm 11'1"	3 382 mm 11'2"
Modification des dimensions verticales (moyenne de l'avant et l'arrière)	–25 mm –1"	–19 mm –0,8"	–16 mm –0,6"	–34 mm –1,3"
Modification de portée horizontale	18 mm 0,7"	20 mm 0,8"	19 mm 0,7"	19 mm 0,7"
Modification du diamètre de braquage à l'extérieur des pneus	124 mm 4,9"	99 mm 3,9"	106 mm 4,2"	122 mm 4,8"
Modification du diamètre de braquage à l'intérieur des pneus	–124 mm –4,9"	–99 mm –3,9"	–106 mm –4,2"	–122 mm –4,8"
Modification du poids en ordre de marche (sans lest)	–40 kg –88 lb	240 kg 529 lb	316 kg 697 lb	308 kg 679 lb
Modification de la charge limite d'équilibre statique : en ligne	–30 kg –67 lb	183 kg 402 lb	240 kg 530 lb	234 kg 516 lb
Modification de la charge limite d'équilibre statique : bâti articulé	–26 kg –58 lb	159 kg 350 lb	209 kg 461 lb	204 kg 450 lb
Angle d'oscillation de l'essieu arrière	±8 degrés	±8 degrés	±8 degrés	±8 degrés
Montée et chute maximales, roue unique	340 mm 1'1"	340 mm 1'1"	340 mm 1'1"	340 mm 1'1"

*Largeur hors renflement, augmentation de la taille des pneus comprise.

Spécifications de la fourche

Spécifications de la fourche

1	Longueur des dents	mm in	2 438 96,0
2	Centre de la charge	mm in	1 219 48
	Charge limite d'équilibre statique, en ligne (fourches à l'horizontale)	kg lb	15 352 33 835
	Charge limite d'équilibre statique, bâti articulé, (fourches à l'horizontale)	kg lb	13 533 29 826
	Charge nominale (SAE J1197 - 50 % de FTSTL [charge limite d'équilibre statique au braquage maxi])	kg lb	6 766 14 913
	Charge nominale (CEN EN 474-3 terrain accidenté - 60 % de la FTSTL)	kg lb	8 120 17 896
	Charge nominale (CEN EN 474-3 terrain ferme et plat - 80 % de la FTSTL)	kg lb	10 826 23 861
3	Longueur maximale hors tout	mm in	11 174 439,9
4	Portée avec fourches au niveau du sol	mm in	1 318 51,9
5	*Distance entre le sol et le bas des fourches à hauteur minimale, fourches à l'horizontale	mm in	-143 -5,6
6	Portée avec les bras à l'horizontale et les fourches parallèles	mm in	1 840 72,4
7	Portée avec les fourches à hauteur maximale	mm in	913 35,9
8	Distance entre le sol et l'extrémité des fourches avec les bras à l'horizontale et les fourches parallèles	mm in	2 169 85,4
9	Distance entre le sol et l'extrémité des fourches à hauteur maximale et avec les fourches parallèles	mm in	4 438 174,7
10	Hauteur hors tout des fourches au levage maximum (distance entre le sommet du chariot et le sol)	mm in	5 810 228,7
11	Hauteur de déversement à la hauteur de levage maximale et au vidage maximal	mm in	2 165 85,3
12	Angle de vidage max. par rapport à l'horizontale	deg.	47
13	Largeur hors tout du chariot	mm in	2 751 108,3
14	Hauteur hors tout du chariot	mm in	1 575 62,0
15	Largeur extérieure des fourches (écartement maxi)	mm in	2 671 105,1
16	Largeur extérieure des fourches (écartement mini)	mm in	849 33,4
	Largeur de pointe (pointe unique)	mm in	88,9 3,5
	Épaisseur de pointe	mm in	203,2 8,0
	Capacité des fourches	kg lb	11 068 24 393
	Poids en ordre de marche	kg lb	31 500 69 426

*Les valeurs négatives indiquent au-dessous du niveau

980 POUR GRUMES

À palettes, À claveter

Dents 72"
473 à 9104

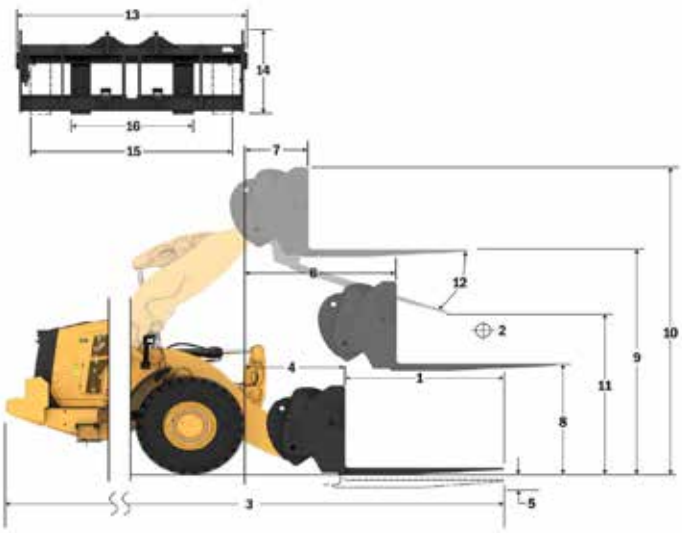

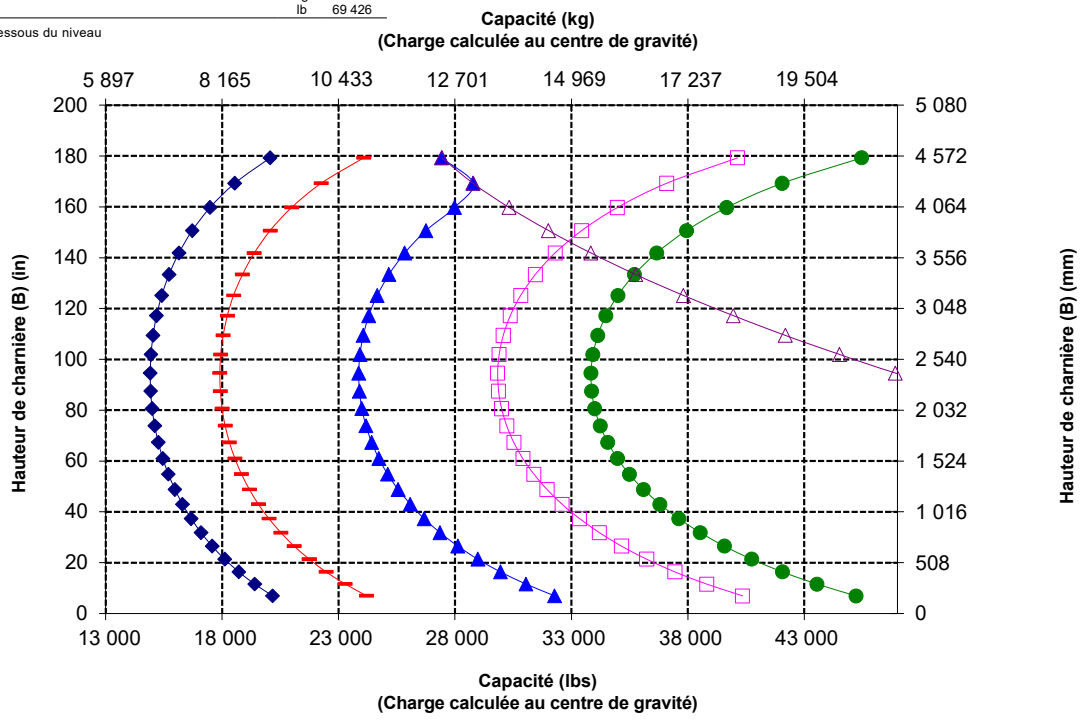

NOTA : Les charges limites d'équilibre statique et le poids en ordre de marche sont basés sur la configuration de chargeuse suivante : pneus Bridgestone *VSNT L4, climatisation, commande antitangage, blindage du groupe motopropulseur, plein de tous les liquides, réservoir de carburant, liquide de refroidissement, lubrifiants et le poids d'un conducteur.

Spécifications et valeurs nominales conformes aux normes suivantes : SAE* J1197, ISO 14397-1, CEN** EN 474-3.

La charge nominale pour une chargeuse équipée d'une fourche à palettes est déterminée par :
SAE J1197 : 50 % de la charge limite d'équilibre statique au braquage maximal ou limite hydraulique.
CEN EN 474-3 : 60 % de la charge limite d'équilibre statique au braquage maximal sur terrain accidenté ou limite hydraulique.
CEN EN 474-3 : 80 % de la charge limite d'équilibre statique au braquage maximal sur terrain ferme et plat ou limite hydraulique.

*SAE : Society of Automotive Engineers
** CEN : Comité européen de normalisation

AVERTISSEMENT : ne dépassez pas lacapacité de charge des pointes.
La capacité des dents est gravée sur le côté de chaque dent.

Spécifications de la fourche

Spécifications de la fourche

1	Longueur des dents	mm in	1 829 72,0
2	Centre de la charge	mm in	914 36,0
	Charge limite d'équilibre statique, en ligne (fourches à l'horizontale)	kg lb	16 872 37 187
	Charge limite d'équilibre statique, bâti articulé, (fourches à l'horizontale)	kg lb	14 904 32 849
	Charge nominale (SAE J1197 - 50 % de FTSTL [charge limite d'équilibre statique au braquage maxi])	kg lb	7 452 16 424
	Charge nominale (CEN EN 474-3 terrain accidenté - 60 % de la FTSTL)	kg lb	8 943 19 709
	Charge nominale (CEN EN 474-3 terrain ferme et plat - 80 % de la FTSTL)	kg lb	11 923 26 279
3	Longueur maximale hors tout	mm in	10 568 416,1
4	Portée avec fourches au niveau du sol	mm in	1 322 52,1
5	*Distance entre le sol et le bas des fourches à hauteur minimale, fourches à l'horizontale	mm in	-149 -5,9
6	Portée avec les bras à l'horizontale et les fourches parallèles	mm in	1 840 72,4
7	Portée avec les fourches à hauteur maximale	mm in	913 35,9
8	Distance entre le sol et l'extrémité des fourches avec les bras à l'horizontale et les fourches parallèles	mm in	2 163 85,2
9	Distance entre le sol et l'extrémité des fourches à hauteur maximale et avec les fourches parallèles	mm in	4 432 174,5
10	Hauteur hors tout des fourches au levage maximum (distance entre le sommet du chariot et le sol)	mm in	5 810 228,7
11	Hauteur de déversement à la hauteur de levage maximale et au vidage maximal	mm in	2 607 102,7
12	Angle de vidage max. par rapport à l'horizontale	deg.	47
13	Largeur hors tout du chariot	mm in	2 751 108,3
14	Hauteur hors tout du chariot	mm in	1 581 62,3
15	Largeur extérieure des fourches (écartement maxi)	mm in	2 671 105,1
16	Largeur extérieure des fourches (écartement mini)	mm in	849 33,4
	Largeur de pointe (pointe unique)	mm in	88,9 3,5
	Épaisseur de pointe	mm in	203,2 8,0
	Capacité des fourches	kg lb	14 742 32 491
	Poids en ordre de marche	kg lb	31 268 68 915

*Les valeurs négatives indiquent au-dessous du niveau

980 POUR GRUMES

À palettes, À claveter

Dents 72"
473 à 9106

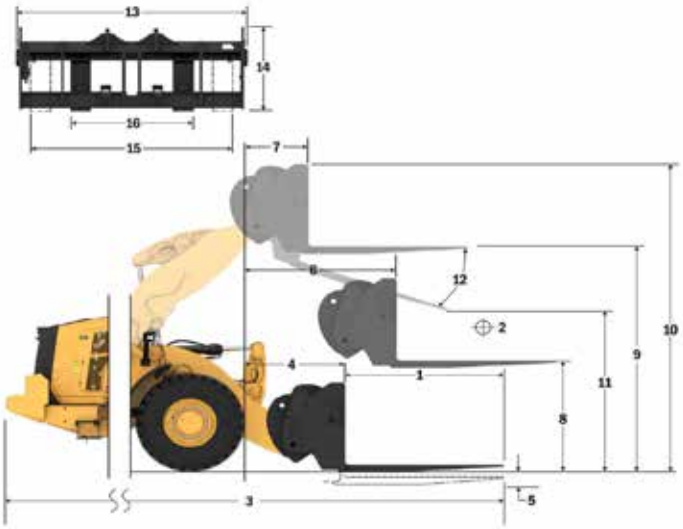

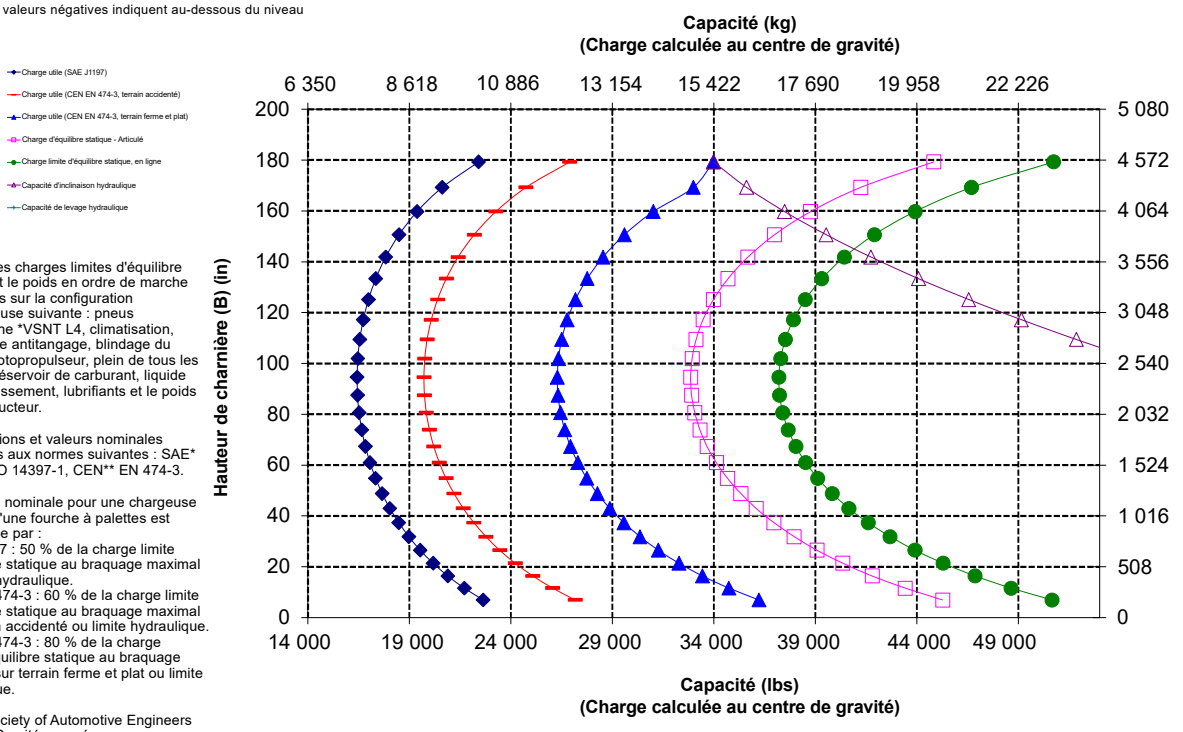

NOTA : Les charges limites d'équilibre statique et le poids en ordre de marche sont basés sur la configuration de chargeuse suivante : pneus Bridgestone *VSNT L4, climatisation, commande antitangage, blindage du groupe motopropulseur, plein de tous les liquides, réservoir de carburant, liquide de refroidissement, lubrifiants et le poids d'un conducteur.

Spécifications et valeurs nominales conformes aux normes suivantes : SAE* J1197, ISO 14397-1, CEN** EN 474-3.

La charge nominale pour une chargeuse équipée d'une fourche à palettes est déterminée par :
SAE J1197 : 50 % de la charge limite d'équilibre statique au braquage maximal ou limite hydraulique.
CEN EN 474-3 : 60 % de la charge limite d'équilibre statique au braquage maximal sur terrain accidenté ou limite hydraulique.
CEN EN 474-3 : 80 % de la charge limite d'équilibre statique au braquage maximal sur terrain ferme et plat ou limite hydraulique.

*SAE : Society of Automotive Engineers
** CEN : Comité européen de normalisation

AVERTISSEMENT : ne dépassez pas lacapacité de charge des pointes.
La capacité des dents est gravée sur le côté de chaque dent.

Spécifications de la fourche

Spécifications de la fourche

1	Longueur des dents	mm in	1 829 72,0
2	Largeur des fourches	mm in	2 777 109,3
	Zone d'extrémité	m² ft²	1,69 18
3	Hauteur intérieure (concerne uniquement une griffe supérieure double)	mm in	0 0
4	Ouverture min. (concerne uniquement les fourches pour scieries)	mm in	555 22
	Poids en ordre de marche	kg lb	32 765 72 234
5	Distance à l'intérieur des pointes	mm in	2 215 87
	Charge limite d'équilibre statique, avec articulation Fourches à l'horizontale	kg lb	15 998 35 268,4
	Charge limite d'équilibre statique, en ligne droite Fourches à l'horizontale	kg lb	18 310 40 366,2
6	Hauteur de fourche maximale (avec collier ouvert, le cas échéant)	mm in	3 107 122,3
7	Hauteur de vidage au levage maxi, inclinaison à 45 deg (si vidage max. <> 45)	mm in	2 982 117,4
8	Hauteur de déversement au levage maximal, fourches à l'horizontale	mm in	4 301 169,3
9	Portée au levage maxi, inclinaison à 45 deg (si vidage max. <> 45)	mm in	1 600 63
10	Portée avec bras de manutention et fourches à l'horizontale	mm in	3 283 129,2
11	*Distance entre le sol et le bas de l'outil à hauteur minimale, niveau de l'outil	mm in	-77 -3,0
12	Largeur hors griffes	mm in	2 741 107,9
13	Accès au niveau du sol	mm in	2 566 101
14	Ouverture max. entre les dents et le collier	mm in	2 926 115,2
15	Hauteur hors tout des fourches au levage maximal avec collier ouvert	mm in	7 408 291,7
16	Longueur hors tout Des pointes à l'arrière de la machine	mm in	9 983 393,0
17	Hauteur de déversement - Levage maximal et vidage maxi Vidage (si <> 45)	mm in	2 939 115,7
18	Hauteur de déversement avec bras de manutention et fourches à l'horizontale	mm in	2 032,4 80,0
19	Portée au levage maximal avec fourches à l'horizontale	mm in	2 356,0 92,8
20	Angle de vidage max. par rapport à l'horizontale	deg. rad	47 0,8

*Les valeurs négatives indiquent au-dessous du niveau

980 POUR GRUMES

Dents 72"

Pour scieries, à claveter **507-6128**

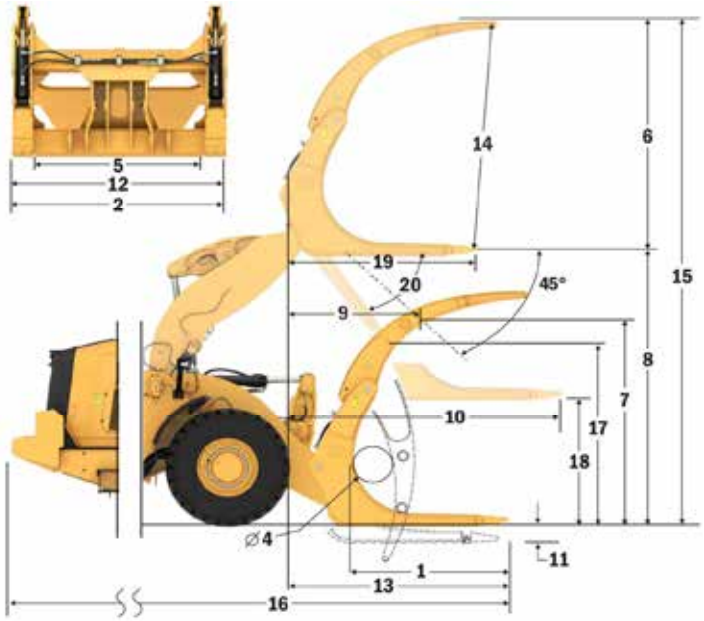

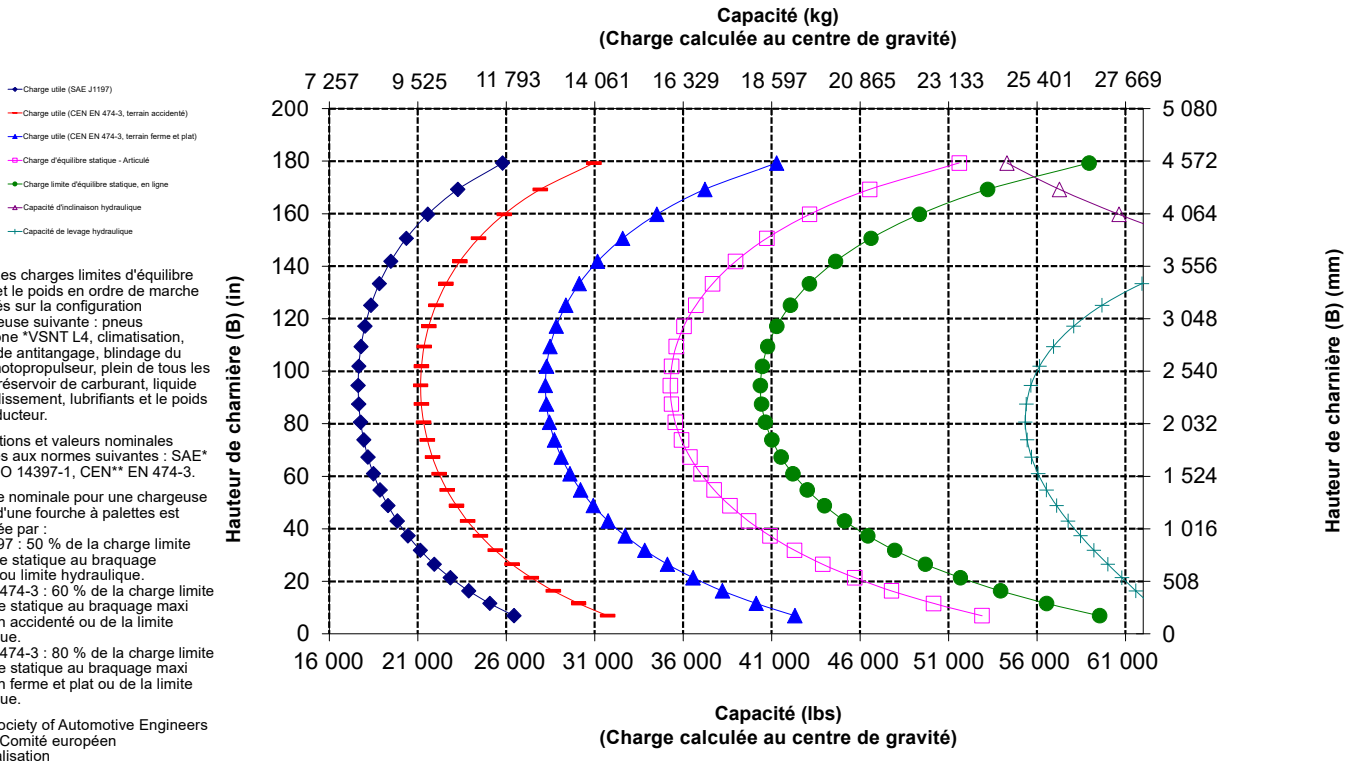

NOTA : Les charges limites d'équilibre statique et le poids en ordre de marche sont basés sur la configuration de chargeuse suivante : pneus Bridgestone *VSNT L4, climatisation, commande antitangage, blindage du groupe motopropulseur, plein de tous les liquides, réservoir de carburant, liquide de refroidissement, lubrifiants et le poids d'un conducteur.

Spécifications et valeurs nominales conformes aux normes suivantes : SAE* J1197, ISO 14397-1, CEN** EN 474-3.

La charge nominale pour une chargeuse équipée d'une fourche à palettes est déterminée par :
SAE J1197 : 50 % de la charge limite d'équilibre statique au braquage maximal ou limite hydraulique.
CEN EN 474-3 : 60 % de la charge limite d'équilibre statique au braquage maxi sur terrain accidenté ou de la limite hydraulique.
CEN EN 474-3 : 80 % de la charge limite d'équilibre statique au braquage maxi sur terrain ferme et plat ou de la limite hydraulique.

*SAE : Society of Automotive Engineers
** CEN : Comité européen de normalisation

Spécifications de la fourche

Spécifications de la fourche

1	Longueur des dents	mm in	1 826 71,9
2	Largeur des fourches	mm in	2 802 110,3
	Zone d'extrémité	m^2 ft^2	2,43 26
3	Hauteur intérieure (concerne uniquement une griffe supérieure double)	mm in	1 540 61
4	Ouverture min. (concerne uniquement les fourches pour scieries)	mm in	S.o. S.o.
	Poids en ordre de marche	kg lb	31 970 70 481
5	Distance à l'intérieur des pointes	mm in	2 256 89
	Charge limite d'équilibre statique, avec articulation Fourches à l'horizontale	kg lb	15 920 35 097,5
	Charge limite d'équilibre statique, en ligne droite Fourches à l'horizontale	kg lb	18 102 39 906,6
6	Hauteur de fourche maximale (avec collier ouvert, le cas échéant)	mm in	3 394 133,6
7	Hauteur de vidage au levage maxi, inclinaison à 45 deg (si vidage max. <> 45)	mm in	2 979 117,3
8	Hauteur de déversement au levage maximal, fourches à l'horizontale	mm in	4 301 169,3
9	Portée au levage maxi, inclinaison à 45 deg (si vidage max. <> 45)	mm in	1 603 63,1
10	Portée avec bras de manutention et fourches à l'horizontale	mm in	3 287 129,4
11	*Distance entre le sol et le bas de l'outil à hauteur minimale, niveau de l'outil	mm in	-77 -3,0
12	Largeur hors griffes	mm in	2 752 108,4
13	Accès au niveau du sol	mm in	2 570 101
14	Ouverture max. entre les dents et le collier	mm in	2 936 115,6
15	Hauteur hors tout des fourches au levage maximal avec collier ouvert	mm in	7 695 303,0
16	Longueur hors tout Des pointes à l'arrière de la machine	mm in	9 987 393,2
17	Hauteur de déversement - Levage maximal et vidage maxi Vidage (si <> 45)	mm in	2 936 115,6
18	Hauteur de déversement avec bras de manutention et fourches à l'horizontale	mm in	2 032,2 80,0
19	Portée au levage maximal avec fourches à l'horizontale	mm in	2 359,9 92,9
20	Angle de vidage max. par rapport à l'horizontale	deg. rad	47 0,8

*Les valeurs négatives indiquent au-dessous du niveau

980 POUR GRUMES

Dents 72"

À grumes, à claveter **383-1822**

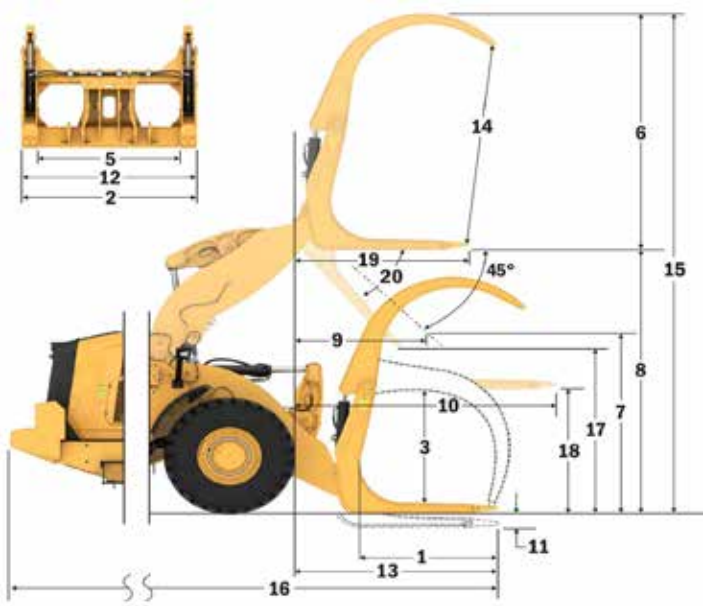

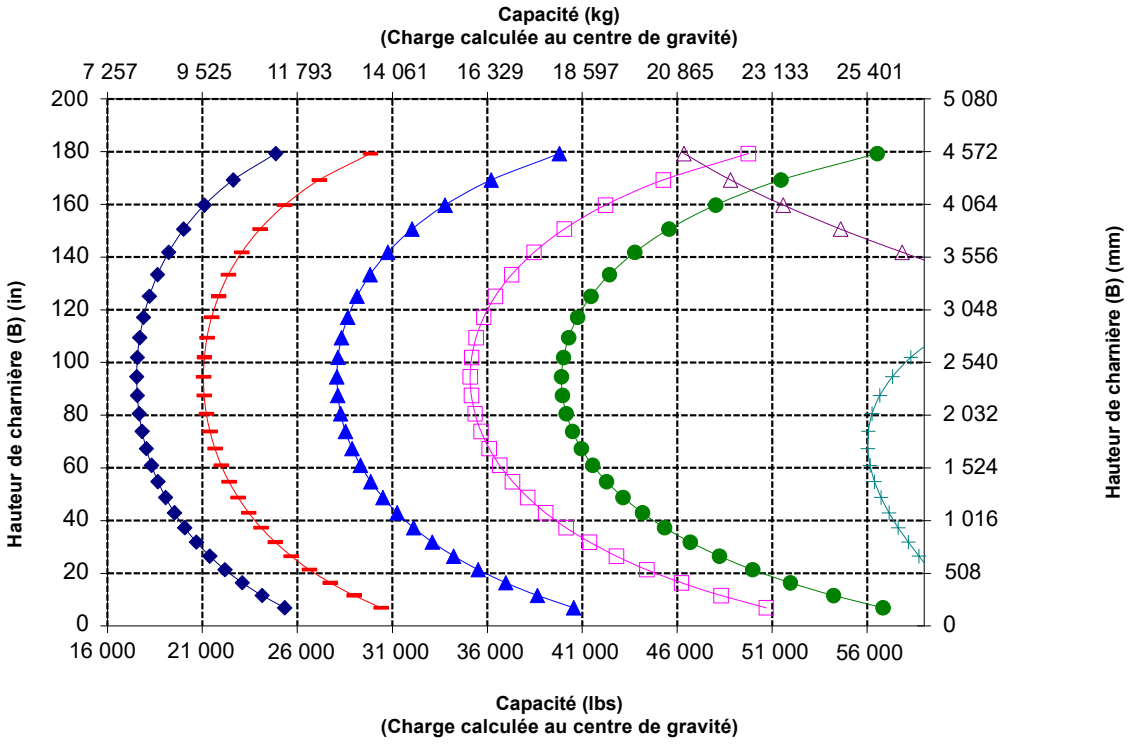

NOTA : Les charges limites d'équilibre statique et le poids en ordre de marche sont basés sur la configuration de chargeuse suivante : pneus Bridgestone *VSNT L4, climatisation, commande antitangage, blindage du groupe motopropulseur, plein de tous les liquides, réservoir de carburant, liquide de refroidissement, lubrifiants et le poids d'un conducteur.

Spécifications et valeurs nominales conformes aux normes suivantes : SAE* J1197, ISO 14397-1, CEN** EN 474-3.

La charge nominale pour une chargeuse équipée d'une fourche à palettes est déterminée par :
SAE J1197 : 50 % de la charge limite d'équilibre statique au braquage maximal ou limite hydraulique.
CEN EN 474-3 : 60 % de la charge limite d'équilibre statique au braquage maxi sur terrain accidenté ou de la limite hydraulique.
CEN EN 474-3 : 80 % de la charge limite d'équilibre statique au braquage maxi sur terrain ferme et plat ou de la limite hydraulique.

*SAE : Society of Automotive Engineers
** CEN : Comité européen de normalisation

Pour tout renseignement complémentaire sur les produits Cat, les services proposés par nos concessionnaires et nos solutions par secteur d'activité, rendez-vous sur le site **www.cat.com.**

Documents et spécifications susceptibles de modifications sans préavis. Les machines représentées sur les photos peuvent comporter des équipements supplémentaires. Pour connaître les options disponibles, veuillez vous adresser à votre concessionnaire Cat.

© 2025 Caterpillar. Tous droits réservés. CAT, CATERPILLAR, LET'S DO THE WORK, leurs logos respectifs, Product Link, Fusion, XT, la couleur « Caterpillar Corporate Yellow », les habillages commerciaux « Power Edge » et « Modern Hex » Cat, ainsi que l'identité visuelle de l'entreprise et des produits qui figurent dans le présent document, sont des marques déposées de Caterpillar qui ne peuvent pas être utilisées sans autorisation.

AFXQ3864-01 (1-2025)
Remplace AFXQ3864-00
Numéro de version : 14B
(N Am, Europe, Türkiye,
Aus-NZ, Chile, Colombia)