980
轮式装载机

技术规格

并不是所有地区均提供所有工装。请咨询您的 **Cat®** 代理商，以了解您当地供应的具体配置。

目录

技术规格 2
- 发动机 2
- 铲斗 2
- 重量 2
- 工作技术规格 2
- 变速箱 2
- 液压系统 3
- 制动器 3
- 轮轴 3
- 维修保养加注容量 3
- 驾驶室 3
- 噪声性能 3
- 空调系统 3
- 尺寸 4
- 轮胎选装件 5
- 铲斗填充系数和选择指南 7
- 工作技术规格 – 铲斗 9
- 铲叉技术规格 25
- 标准和选装设备 53

980 环境声明 **55**

980 垃圾和废料搬运机配置 **56**
- 主要特性和优势 56
- 轮胎选装件 58
- 工作技术规格 – 铲斗 60
- 铲叉技术规格 68

980 林业机器配置 **80**
- 主要特性和优势 80
- 轮胎选装件 82
- 铲叉技术规格 83

980 钢厂配置 **87**
- 主要特性和优势 87
- 轮胎选装件 89
- 工作技术规格 – 铲斗 91

980 大块物料搬运机配置 **92**
- 主要特性和优势 92
- 轮胎选装件 94
- 铲叉技术规格 95

发动机

发动机型号	Cat® C13	
1700 rpm 时的发动机功率 ISO 14396:2002	313 kW 426 hp（公制）	420 hp
1700 rpm 转速时的总功率 SAE J1995:2014	317 kW 431 hp（公制）	425 hp
1700 rpm 转速时的净功率 ISO 9249:2007、SAE J1349:2011	293 kW 398 hp（公制）	393 hp
发动机扭矩（1200 rpm） ISO 14396:2002	2185 N·m	1612 lbf-ft
总扭矩（1200 rpm） SAE J1995:2014	2206 N·m	1627 lbf-ft
净扭矩（1100 rpm） ISO 9249:2007、SAE J1349:2011	2086 N·m	1539 lbf-ft
缸径	130 mm	5,12 in
冲程	157 mm	6,18 in
排量	12,5 L	763 in³

- Cat 发动机符合美国 EPA Tier 4 Final、欧盟 Stage V、韩国 Stage V、中国国四非道路标准和日本 2014 排放标准。
- 标称净功率是指发动机配备风扇、交流发电机、空气滤清器和后处理装置时在飞轮处提供的功率。
- Cat 柴油发动机需要使用 ULSD（Ultra-Low Sulfur Diesel，超低硫柴油燃料，含硫量不超过 15 ppm）或 ULSD 与以下低碳强度燃油** 的混合物：
  - 最高为 20% 的生物柴油 FAME（Fatty Acid Methyl Ester，脂肪酸甲酯）*
  - 最高为 100% 的可再生柴油、HVO（加氢植物油）和 GTL（天然气合成油）燃料

  有关成功应用，请参考指南。请咨询您的 Cat 代理商或者查询“Caterpillar 机器油液建议”（SEBU6250）了解详细信息。

* 无后处理设备的发动机可以使用高达 100% 的混合生物柴油。

** 低碳强度燃油的尾气温室气体排放量与传统燃油基本相同。

铲斗

铲斗容量	4,0-14,5 m³	5,25-19,0 yd³

重量

工作重量	30344 kg	66877 lb

- 重量基于以下机器配置，包括 Bridgestone 29.5R25 VSNT L4 子午线轮胎、加满的油液、操作员、标准配重、行驶控制装置、冷起动装置、行车挡泥板、Product Link™、开放式差速器轴（前/后）、辅助转向、隔音装置以及带有 BOCE（Bolt-on Cutting Edge，螺栓固定式铲刃）的 5,4 m³（7,1 yd³）通用铲斗。

工作技术规格

静态倾翻负载 – 40° 全转向时		
含轮胎变形量	19706 kg	43432 lb
无轮胎变形量	20965 kg	46208 lb
挖掘力	227 kN	51008 lbf

- 适用于“重量”部分中定义的机器配置。
- 完全符合 ISO 14397-1:2007 第 1 到第 6 部分中的规定，这些标准要求计算结果和测试结果之间的检验误差不超过 2%。

变速箱

前进 1 档	6,9 km/h	4,3 mph
前进 2 档	13,3 km/h	8,3 mph
前进 3 档	23,5 km/h	14,6 mph
前进 4 档	39,5 km/h	24,5 mph
倒车 1 档	7,8 km/h	4,8 mph
倒车 2 档	15,2 km/h	9,4 mph
倒车 3 档	26,9 km/h	16,7 mph
倒车 4 档	39,5 km/h	24,5 mph

- 铲斗空载且配有标准 L4 轮胎（滚动半径为 935 mm（37 in））的标准车辆的最大行驶速度。

液压系统

机具泵类型	可变排量活塞，负载感应	
机具系统:		
最大泵排量（2250 rpm）	449 L/min	119 gal/min
最大工作压力	34300 kPa	4975 psi
选装的第 3 功能最大流量	240 L/min	63 gal/min
选装的工装机具第 3 功能最大压力	20684 kPa	3000 psi
额定有效负载下的液压循环时间:		
从运载位置提升	5,3 秒	
在最大提升位置卸载	1,7 秒	
降下、空载和浮动下降	3,1 秒	
总计	10,1 秒	

制动器

制动器	制动器符合 ISO 3450:2011 标准

轮轴

前部	固定
后部	摆动

维修保养加注容量

燃油箱	426 L	112,5 gal
DEF 箱	21 L	5,5 gal
冷却系统	52 L	13,7 gal
曲轴箱	37 L	9,8 gal
变速箱	77 L	20,3 gal
差速器与终传动 – 前轴	84 L	22,2 gal
差速器与终传动 – 后轴	84 L	22,2 gal
液压油箱	153 L	40,4 gal

驾驶室

ROPS/FOPS	ROPS/FOPS 符合 ISO 3471:2008 和 ISO 3449:2005 II 级标准

噪声性能

操作员声压级（ISO 6396:2008）	72 dB（A）
外部声功率级（ISO 6395:2008）	112 dB（A）
操作员声压级（ISO 6396:2008）*	72 dB（A）
外部声功率级（ISO 6395:2008）**	109 dB（A）

*包括采用“欧盟指令”和“英国指令”的国家/地区
**欧盟噪音指令 2000/14/EC 和英国噪音法规 2001 第 1701 号

空调系统

- 这款机器的空调系统采用含氟的温室气体制冷剂 R134a（全球增温潜势 = 1430）。该系统含有 1,6 kg（3,52 lb）的制冷剂，其 CO_2 当量为 2,288 公吨（2.522 吨）。

尺寸

所有尺寸均为近似值。

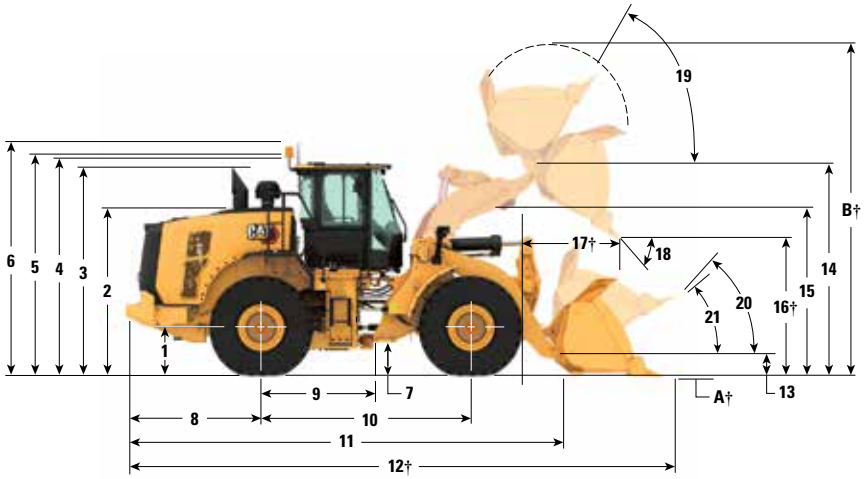

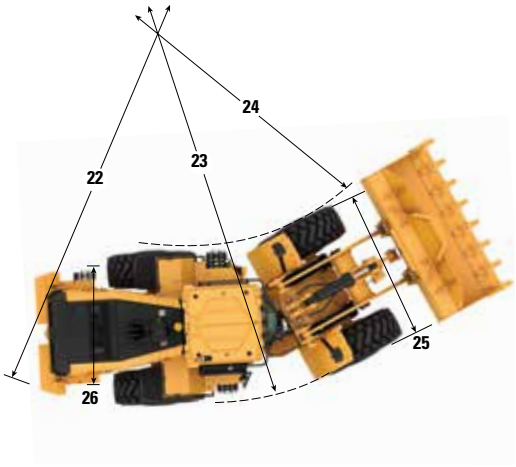

		标准升程		高升程	
1	至轮轴中心线的高度	899 mm	2'11"	899 mm	2'11"
2	至机罩顶部高度	3064 mm	10'1"	3064 mm	10'1"
3	至排气管顶部的高度	3764 mm	12'5"	3764 mm	12'5"
4	至 ROPS 顶部的高度	3829 mm	12'7"	3829 mm	12'7"
5	至 Product Link 天线顶部的高度	3835 mm	12'7"	3835 mm	12'7"
6	至警告标志灯顶部的高度	4108 mm	13'6"	4108 mm	13'6"
7	离地间隙	456 mm	1'5"	456 mm	1'5"
8	后轮轴中心线至配重边缘	2661 mm	8'9"	2661 mm	8'9"
9	后轮轴中心线至铰接件的距离	1900 mm	6'3"	1900 mm	6'3"
10	轴距	3800 mm	12'6"	3800 mm	12'6"
11	总长度（不含铲斗）	8155 mm	26'10"	8355 mm	27'5"
12	装运长度（铲斗平放在地面上）*†	9673 mm	31'9"	9875 mm	32'5"
13	在运载高度时的铰链销高度	632 mm	2'0"	682 mm	2'2"
14	在最大提升位置时的铰链销高度	4554 mm	14'11"	4775 mm	15'7"
15	在最大提升位置时的提升臂间隙	3881 mm	12'8"	4125 mm	13'6"
16	在最大提升位置 45° 卸载时的卸载间隙*†	3287 mm	10'9"	3508 mm	11'6"
17	在最大提升位置 45° 卸载时的伸出距离*†	1481 mm	4'10"	1484 mm	4'10"
18	在最大提升位置时的卸载角度（停止状态下）*	52°		55°	
19	在最大提升位置时的铲斗后翻角*	61°		61°	
20	在运载高度时的铲斗后翻角*	48°		50°	
21	在地面高度时的铲斗后翻角*	40°		40°	
22	配重最小转弯（直径）	13692 mm	45'0"	13692 mm	45'0"
23	轮胎外侧最小转弯（直径）	13700 mm	45'0"	13700 mm	45'0"
24	轮胎内侧最小转弯（直径）	7180 mm	23'7"	7180 mm	23'7"
25	轮胎外侧之间的宽度（空载）	3240 mm	10'8"	3240 mm	10'8"
	轮胎外侧之间的宽度（满载）	3260 mm	10'9"	3260 mm	10'9"
26	胎面宽度	2440 mm	8'0"	2440 mm	8'0"

†尺寸位于工作技术规格图表中。

所有的高度以及与轮胎相关的尺寸均在配有 Bridgestone 29.5R25 VSNT L4 子午线轮胎的情况下测得（请参阅“轮胎选件”图表以了解其他轮胎）。“轮胎外侧之间的宽度”尺寸是指鼓包外侧的宽度，包括轮胎胀大。

- 所有尺寸均为近似值，并基于配有 5,4 m^3（7,1 yd^3）通用铲斗（带 BOCE）和 Bridgestone 29.5R25 VSNT L4 子午线轮胎的机器。（请参阅其他铲斗的工作技术规格）

轮胎选装件

轮胎品牌	Bridgestone	Michelin	Michelin	Michelin	Bridgestone	Michelin
轮胎尺寸	29.5R25	29.5R25	29.5R25	29.5R25	29.5R25	29.5R25
胎面类型	L–4	L–4	L–5	L–5	L–3	L–3
胎面花纹	VSNT	XLDD1	XLDD2	XMINED2	VJT	XHA2
轮胎外侧之间的宽度 – 最大（空载）*	3240 mm 10'8"	3258 mm 10'9"	3256 mm 10'9"	3275 mm 10'9"	3263 mm 10'9"	3270 mm 10'9"
轮胎外侧之间的宽度 – 最大（满载）*	3260 mm 10'9"	3302 mm 10'10"	3296 mm 10'10"	3294 mm 10'10"	3289 mm 10'10"	3296 mm 10'10"
垂直尺寸的变化（前部和后部平均值）		–7 mm –0,3"	–6 mm –0,2"	5 mm 0,2"	–23 mm –0,9"	–40 mm –1,6"
水平伸展距离的变化		–1 mm 0"	3 mm 0,1"	3 mm 0,1"	20 mm 0,8"	23 mm 0,9"
轮胎外侧最小转弯直径的变化		42 mm 1,7"	36 mm 1,4"	34 mm 1,3"	29 mm 1,1"	36 mm 1,4"
轮胎内侧最小转弯直径的变化		–42 mm –1,7"	–36 mm –1,4"	–34 mm –1,3"	–29 mm –1,1"	–36 mm –1,4"
工作重量的变化（不含配重）		–156 kg –344 lb	208 kg 459 lb	532 kg 1173 lb	–684 kg –1508 lb	–700 kg –1544 lb
静态倾翻负载的变化 - 直立		–119 kg –262 lb	158 kg 349 lb	405 kg 892 lb	–520 kg –1147 lb	–532 kg –1174 lb
静态倾翻负载的变化 - 铰接		–103 kg –228 lb	138 kg 304 lb	352 kg 777 lb	–453 kg –998 lb	–463 kg –1022 lb
后轴摆动角度	±13°	±13°	±13°	±13°	±13°	±13°
单轮最大升降距离	549 mm 1'10"	549 mm 1'10"	549 mm 1'10"	549 mm 1'10"	549 mm 1'10"	549 mm 1'10"

*轮胎鼓包外侧宽度，包括轮胎胀大。

轮胎品牌	Bridgestone	Bridgestone	Maxam	Maxam	Maxam	Brawler
轮胎尺寸	29.5R25	29.5R25	29.5R25	29.5R25	29.5R25	29.5-25
胎面类型	L–5	L–5	L–3	L–4	L–5	实心
胎面花纹	VSDT	VSDL	MS302	MS405DX	MS503	牵引/平滑
轮胎外侧之间的宽度 – 最大（空载）*	3272 mm 10'9"	3250 mm 10'8"	3270 mm 10'9"	3256 mm 10'9"	3268 mm 10'9"	3227 mm 10'8"
轮胎外侧之间的宽度 – 最大（满载）*	3301 mm 10'10"	3275 mm 10'9"	3290 mm 10'10"	3282 mm 10'10"	3304 mm 10'11"	3230 mm 10'8"
垂直尺寸的变化（前部和后部平均值）	4 mm 0,1"	20 mm 0,8"	–19 mm –0,8"	–33 mm –1,3"	–6 mm –0,2"	9 mm 0,4"
水平伸展距离的变化	0 mm 0"	–10 mm –0,4"	6 mm 0,2"	19 mm 0,7"	–3 mm –0,1"	30 mm 1,2"
轮胎外侧最小转弯直径的变化	41 mm 1,6"	15 mm 0,6"	30 mm 1,2"	22 mm 0,9"	44 mm 1,7"	–30 mm –1,2"
轮胎内侧最小转弯直径的变化	–41 mm –1,6"	–15 mm –0,6"	–30 mm –1,2"	–22 mm –0,9"	–44 mm –1,7"	30 mm 1,2"
工作重量的变化（不含配重）	500 kg 1103 lb	708 kg 1561 lb	–528 kg –1164 lb	–388 kg –856 lb	252 kg 556 lb	5772 kg 12727 lb
静态倾翻负载的变化 - 直立	380 kg 838 lb	538 kg 1187 lb	–402 kg –885 lb	–295 kg –651 lb	192 kg 423 lb	4390 kg 9679 lb
静态倾翻负载的变化 - 铰接	331 kg 730 lb	469 kg 1033 lb	–350 kg –771 lb	–257 kg –566 lb	167 kg 368 lb	3821 kg 8425 lb
后轴摆动角度	±13°	±13°	±13°	±13°	±13°	±8°
单轮最大升降距离	549 mm 1'10"	549 mm 1'10"	549 mm 1'10"	549 mm 1'10"	549 mm 1'10"	340 mm 1'1"

*轮胎鼓包外侧宽度，包括轮胎胀大。

轮胎选装件

轮胎品牌	Michelin	Bridgestone	Bridgestone	Maxam
轮胎尺寸	875/65R29	875/65R29	875/65R29	875/65R29
胎面类型	L–3	L–3	L–4	L–4
胎面花纹	XHA2	VTS	VLTS	MS405DX
轮胎外侧之间的宽度 – 最大（空载）*	3373 mm 11'1"	3341 mm 11'0"	3344 mm 11'0"	3357 mm 11'1"
轮胎外侧之间的宽度 – 最大（满载）*	3384 mm 11'2"	3359 mm 11'1"	3366 mm 11'1"	3382 mm 11'2"
垂直尺寸的变化（前部和后部平均值）	–25 mm –1"	–19 mm –0,8"	–16 mm –0,6"	–34 mm –1,3"
水平伸展距离的变化	18 mm 0,7"	20 mm 0,8"	19 mm 0,7"	19 mm 0,7"
轮胎外侧最小转弯直径的变化	124 mm 4,9"	99 mm 3,9"	106 mm 4,2"	122 mm 4,8"
轮胎内侧最小转弯直径的变化	–124 mm –4,9"	–99 mm –3,9"	–106 mm –4,2"	–122 mm –4,8"
工作重量的变化（不含配重）	–40 kg –88 lb	240 kg 529 lb	316 kg 697 lb	308 kg 679 lb
静态倾翻负载的变化 - 直立	–30 kg –67 lb	183 kg 402 lb	240 kg 530 lb	234 kg 516 lb
静态倾翻负载的变化 - 铰接	–26 kg –58 lb	159 kg 350 lb	209 kg 461 lb	204 kg 450 lb
后轴摆动角度	±8°	±8°	±8°	±8°
单轮最大升降距离	340 mm 1'1"	340 mm 1'1"	340 mm 1'1"	340 mm 1'1"

*轮胎鼓包外侧宽度，包括轮胎胀大。

铲斗填充系数和选择指南

铲斗规格必须根据物料的密度和预计的填充系数进行选择。这款 Cat 高性能系列铲斗拥有更长的底板、更大的铲斗开口、增大的储料角度、圆形侧板和一体式防溢板，其填充系数明显高于上一代铲斗或非 Cat 铲斗。因此，机器的实际搬运量通常大于额定容量。

松散物料		填充系数（%）*	物料密度
泥土/粘土		115	1,5-1,7
砂石		115	1,5-1,7
集料：	25-76 mm（1 到 3 in）	110	1,6-1,7
	19 mm（0,75 in）及以下	105	1,8
岩石：	76 mm（3 in）及以上	100	1,6

*ISO 7546:1983 额定容量，以百分数表示。
注意：得到的填充系数还取决于是否对产品进行了清洗。

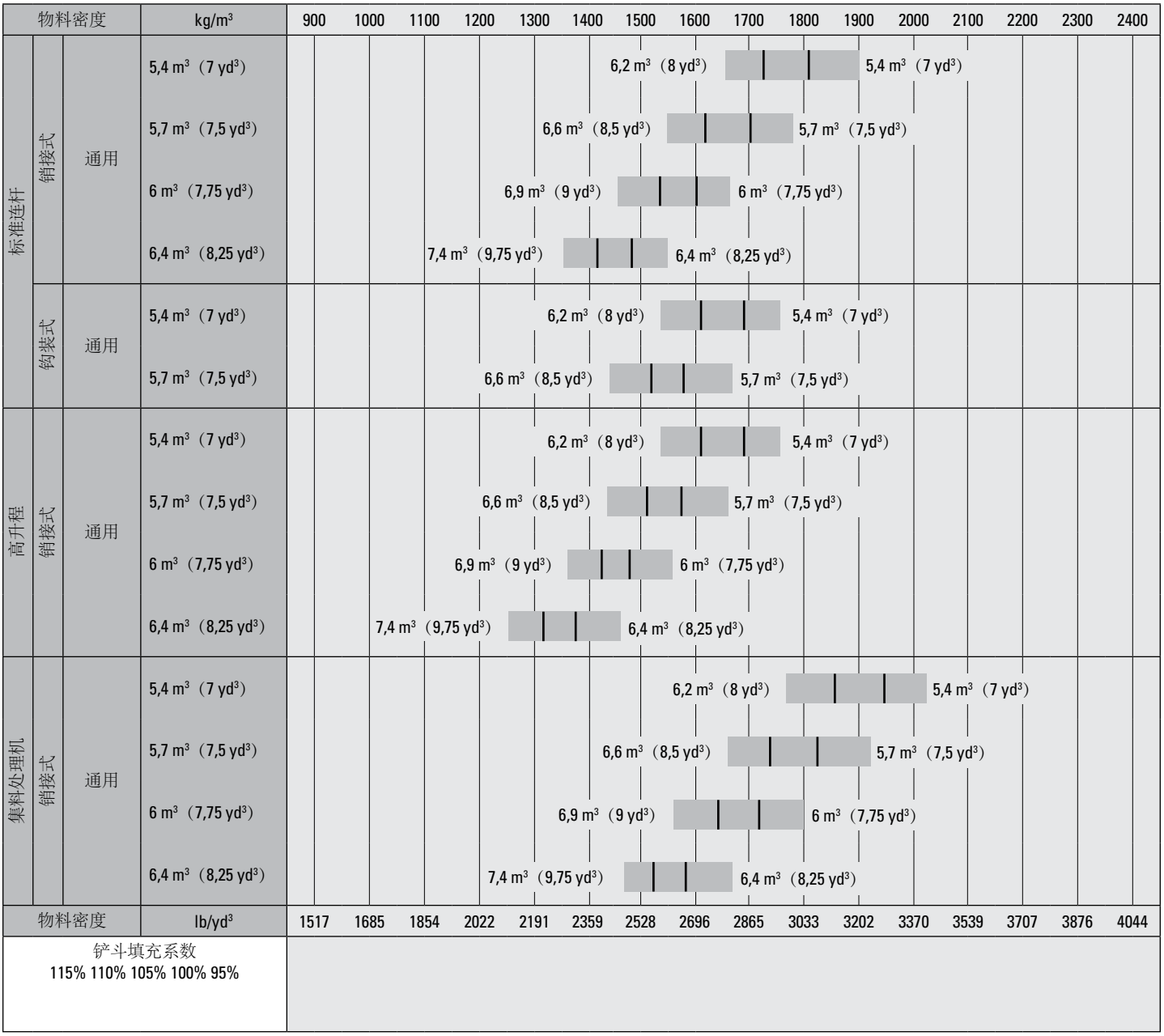

注：所有铲斗均配备螺栓固定式铲刃。

铲斗填充系数和选择指南

铲斗规格必须根据物料的密度和预计的填充系数进行选择。这款 Cat 高性能系列铲斗拥有更长的底板、更大的铲斗开口、增大的储料角度、圆形侧板和一体式防溢板，其填充系数明显高于上一代铲斗或非 Cat 铲斗。因此，机器的实际搬运量通常大于额定容量。

松散物料		填充系数（%）*	物料密度
泥土/粘土		115	1,5-1,7
砂石		115	1,5-1,7
集料：	25-76 mm（1 到 3 in）	110	1,6-1,7
	19 mm（0,75 in）及以下	105	1,8
岩石：	76 mm（3 in）及以上	100	1,6

*ISO 7546:1983 额定容量，以百分数表示。
注意：得到的填充系数还取决于是否对产品进行了清洗。

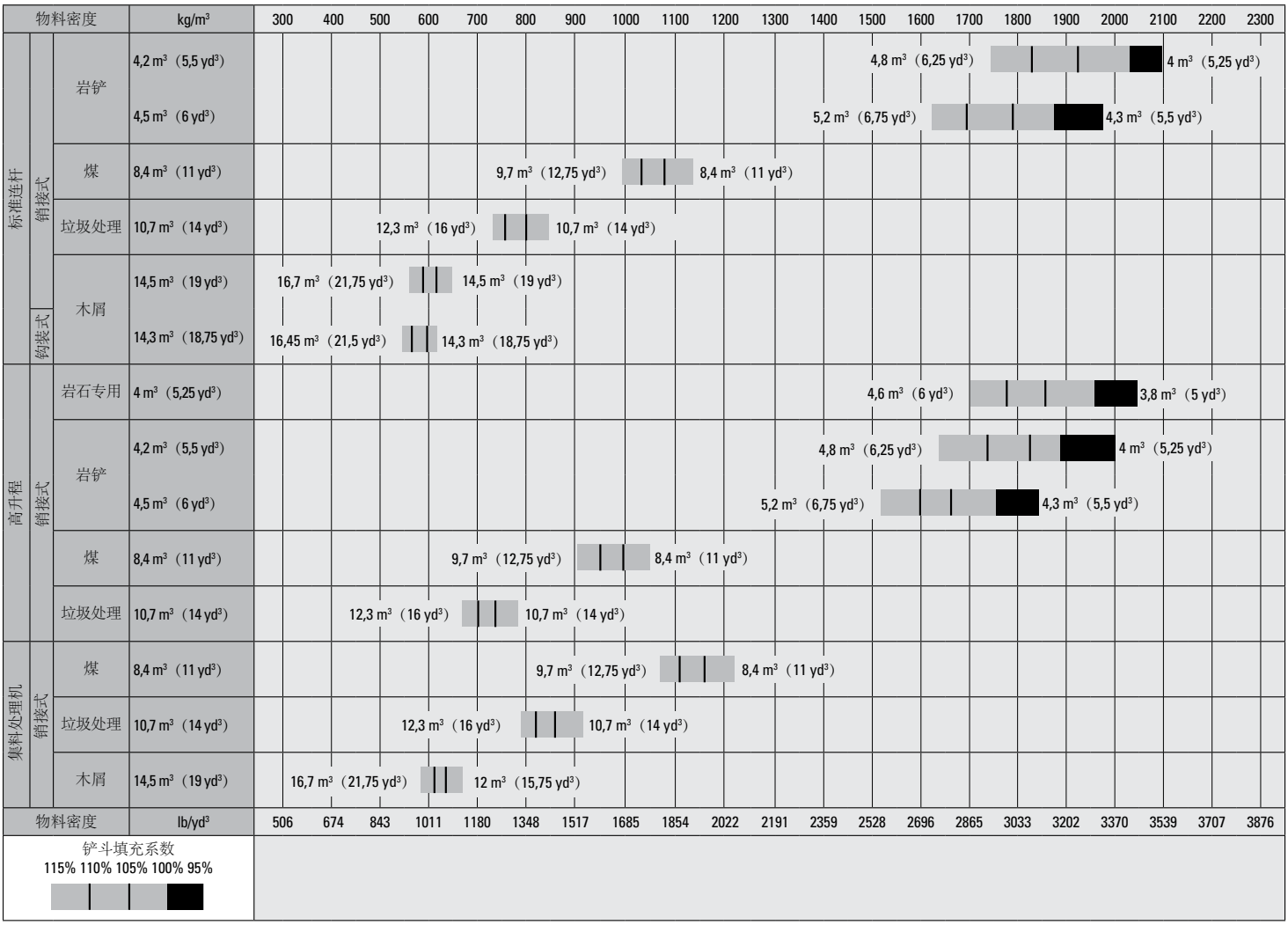

注：所有铲斗均配备螺栓固定式铲刃。

工作技术规格 – 铲斗

连杆		标准连杆			
铲斗类型		通用 – 销接式			
铲刃类型		螺栓固定式铲刃	斗齿和齿块	螺栓固定式铲刃	斗齿和齿块
容量 – 额定	m^3	5,40	5,40	5,70	5,70
	yd^3	7,00	7,00	7,50	7,50
容量 – 110% 填充系数时的额定值	m^3	5,90	5,90	6,30	6,30
	yd^3	7,75	7,75	8,25	8,25
宽度	mm	3447	3535	3447	3535
	ft/in	11'3"	11'7"	11'3"	11'7"
16† 在最大提升位置 45° 卸载时的卸载间隙	mm	3287	3121	3219	3051
	ft/in	10'9"	10'2"	10'6"	10'0"
17† 在最大提升位置且 45° 卸载时的伸出距离	mm	1481	1618	1529	1664
	ft/in	4'10"	5'3"	5'0"	5'5"
在提升臂和铲斗处于水平位置时的伸出距离	mm	2966	3177	3050	3261
	ft/in	9'8"	10'5"	10'0"	10'8"
A† 挖掘深度	mm	88	88	88	88
	in	3,4"	3,4"	3,4"	3,4"
12† 总长度	mm	9673	9915	9757	9999
	ft/in	31'9"	32'7"	32'1"	32'10"
B† 铲斗在最大提升位置时的总高度	mm	6435	6435	6258	6258
	ft/in	21'2"	21'2"	20'7"	20'7"
装载机铲斗处于运载位置时最小转弯半径	mm	7612	7725	7635	7749
	ft/in	25'0"	25'5"	25'1"	25'6"
直立静态倾翻负载 (ISO)*	kg	22809	22623	22564	22377
	lb	50271	49861	49732	49321
直立静态倾翻负载 (刚性轮胎)*	kg	24219	24032	23977	23788
	lb	53380	52967	52845	52429
铰接静态倾翻负载 (ISO)*	kg	19706	19520	19478	19291
	lb	43432	43022	42931	42518
铰接静态倾翻负载 (刚性轮胎)*	kg	20965	20777	20740	20552
	lb	46208	45794	45713	45296
挖掘力 (§)	kN	227	224	214	211
	lbf	51008	50477	48132	47613
工作重量*	kg	30344	30482	30427	30565
	lb	66877	67182	67060	67365

*所示静态倾翻负载与工作重量基于机器配置，包括 Bridgestone 29.5R25 VSNT L4 子午线轮胎、加满的油液、操作员、配重、行驶控制装置、冷起动装置、行车挡泥板、动力传动系护罩、辅助转向和隔音装置。

†带有尺寸图表的图示。

***岩石铲斗技术规格基于 Bridgestone 29.5R25 VSDT L5 子午线轮胎。

（§）按照 SAE J732C 标准，以铲斗铰链销作为枢轴点，在铲刃尖后部的 102 mm（4"）处测得的值。

（§）技术规格与额定值符合汽车工程师协会推荐的所有适用标准，其中包括有关装载机额定值的 SAE J732C 标准。

（ISO）完全符合 ISO 14397-1:2007 第 1 到第 6 节的规定，这些标准要求计算结果和测试结果之间的检验误差不超过 2%。

（刚性轮胎）符合 ISO 14397-1:2007 第 1 到第 5 节的规定。

可提供其他类型的铲斗，供货情况因地区而异。详情请咨询您当地的 Cat 代理商。

工作技术规格 – 铲斗

连杆		标准连杆			
铲斗类型		通用 – 销接式			
铲刃类型		螺栓固定式铲刃	斗齿和齿块	螺栓固定式铲刃	斗齿和齿块
容量 – 额定	m^3	6,00	6,00	6,40	6,40
	yd^3	7,75	7,75	8,25	8,25
容量 – 110% 填充系数时的额定值	m^3	6,60	6,60	7,00	7,00
	yd^3	8,75	8,75	9,25	9,25
宽度	mm	3447	3535	3447	3535
	ft/in	11'3"	11'7"	11'3"	11'7"
16† 在最大提升位置 45° 卸载时的卸载间隙	mm	3201	3034	3145	2977
	ft/in	10'6"	9'11"	10'3"	9'9"
17† 在最大提升位置且 45° 卸载时的伸出距离	mm	1551	1686	1603	1737
	ft/in	5'1"	5'6"	5'3"	5'8"
在提升臂和铲斗处于水平位置时的伸出距离	mm	3078	3289	3155	3366
	ft/in	10'1"	10'9"	10'4"	11'0"
A† 挖掘深度	mm	88	88	88	88
	in	3,4"	3,4"	3,4"	3,4"
12† 总长度	mm	9785	10027	9862	10104
	ft/in	32'2"	32'11"	32'5"	33'2"
B† 铲斗在最大提升位置时的总高度	mm	6284	6284	6604	6604
	ft/in	20'8"	20'8"	21'8"	21'8"
装载机铲斗处于运载位置时最小转弯半径	mm	7643	7757	7664	7779
	ft/in	25'1"	25'6"	25'2"	25'7"
直立静态倾翻负载（ISO）*	kg	22424	22237	22253	22064
	lb	49423	49011	49046	48631
直立静态倾翻负载（刚性轮胎）*	kg	23839	23649	23676	23485
	lb	52541	52124	52182	51762
铰接静态倾翻负载（ISO）*	kg	19343	19155	19183	18994
	lb	42632	42219	42280	41864
铰接静态倾翻负载（刚性轮胎）*	kg	20608	20418	20457	20266
	lb	45420	45002	45087	44667
挖掘力（§）	kN	210	207	199	197
	lbf	47182	46666	44880	44374
工作重量*	kg	30523	30661	30585	30723
	lb	67272	67577	67408	67713

*所示静态倾翻负载与工作重量基于机器配置，包括 Bridgestone 29.5R25 VSNT L4 子午线轮胎、加满的油液、操作员、配重、行驶控制装置、冷起动装置、行车挡泥板、动力传动系护罩、辅助转向和隔音装置。

†带有尺寸图表的图示。

***岩石铲斗技术规格基于 Bridgestone 29.5R25 VSDT L5 子午线轮胎。

（§）按照 SAE J732C 标准，以铲斗铰链销作为枢轴点，在铲刃尖后部的 102 mm（4"）处测得的值。

（§）技术规格与额定值符合汽车工程师协会推荐的所有适用标准，其中包括有关装载机额定值的 SAE J732C 标准。

（ISO）完全符合 ISO 14397-1:2007 第 1 到第 6 节的规定，这些标准要求计算结果和测试结果之间的检验误差不超过 2%。

（刚性轮胎）符合 ISO 14397-1:2007 第 1 到第 5 节的规定。

可提供其他类型的铲斗，供货情况因地区而异。详情请咨询您当地的 Cat 代理商。

工作技术规格 – 铲斗（续）

连杆		标准连杆			
铲斗类型		通用 – 销接式 – 耐磨			
铲刃类型		螺栓固定式铲刃	斗齿和齿块	螺栓固定式铲刃	斗齿和齿块
容量 – 额定	m^3	5,70	5,70	6,00	6,00
	yd^3	7,50	7,50	7,75	7,75
容量 – 110% 填充系数时的额定值	m^3	6,30	6,30	6,60	6,60
	yd^3	8,25	8,25	8,75	8,75
宽度	mm	3447	3535	3447	3546
	ft/in	11'3"	11'7"	11'3"	11'7"
16† 在最大提升位置 45° 卸载时的卸载间隙	mm	3219	3051	3201	3037
	ft/in	10'6"	10'0"	10'6"	9'11"
17† 在最大提升位置且 45° 卸载时的伸出距离	mm	1529	1664	1550	1685
	ft/in	5'0"	5'5"	5'1"	5'6"
在提升臂和铲斗处于水平位置时的伸出距离	mm	3050	3261	3077	3286
	ft/in	10'0"	10'8"	10'1"	10'9"
A† 挖掘深度	mm	88	88	88	88
	in	3,4"	3,4"	3,4"	3,4"
12† 总长度	mm	9757	9999	9784	10021
	ft/in	32'1"	32'10"	32'2"	32'11"
B† 铲斗在最大提升位置时的总高度	mm	6258	6258	6524	6524
	ft/in	20'7"	20'7"	21'5"	21'5"
装载机铲斗处于运载位置时最小转弯半径	mm	7635	7749	7642	7760
	ft/in	25'1"	25'6"	25'1"	25'6"
直立静态倾翻负载（ISO）*	kg	22405	22218	22350	22189
	lb	49381	48969	49259	48906
直立静态倾翻负载（刚性轮胎）*	kg	23815	23626	23754	23592
	lb	52489	52073	52355	51998
铰接静态倾翻负载（ISO）*	kg	19319	19132	19279	19118
	lb	42580	42167	42491	42137
铰接静态倾翻负载（刚性轮胎）*	kg	20579	20390	20535	20373
	lb	45357	44941	45259	44903
挖掘力（§）	kN	213	211	210	208
	lbf	48005	47485	47198	46738
工作重量*	kg	30573	30711	30522	30639
	lb	67382	67687	67269	67528

*所示静态倾翻负载与工作重量基于机器配置，包括 Bridgestone 29.5R25 VSNT L4 子午线轮胎、加满的油液、操作员、配重、行驶控制装置、冷起动装置、行车挡泥板、动力传动系护罩、辅助转向和隔音装置。

†带有尺寸图表的图示。

***岩石铲斗技术规格基于 Bridgestone 29.5R25 VSDT L5 子午线轮胎。

（§）按照 SAE J732C 标准，以铲斗铰链销作为枢轴点，在铲刃尖后部的 102 mm（4"）处测得的值。

（§）技术规格与额定值符合汽车工程师协会推荐的所有适用标准，其中包括有关装载机额定值的 SAE J732C 标准。

（ISO）完全符合 ISO 14397-1:2007 第 1 到第 6 节的规定，这些标准要求计算结果和测试结果之间的检验误差不超过 2%。

（刚性轮胎）符合 ISO 14397-1:2007 第 1 到第 5 节的规定。

可提供其他类型的铲斗，供货情况因地区而异。详情请咨询您当地的 Cat 代理商。

工作技术规格 – 铲斗（续）

连杆		标准连杆		
铲斗类型		平底 – 销接式		平底 – 销接式 – 轻型物料（煤）
铲刃类型		螺栓固定式铲刃	斗齿和齿块	螺栓固定式铲刃
容量 – 额定	m^3	5,70	5,70	8,40
	yd^3	7,50	7,50	11,00
容量 – 110% 填充系数时的额定值	m^3	6,30	6,30	9,20
	yd^3	8,25	8,25	12,00
宽度	mm	3447	3535	3638
	ft/in	11'3"	11'7"	11'11"
16† 在最大提升位置 45° 卸载时的卸载间隙	mm	3120	2943	2936
	ft/in	10'2"	9'7"	9'7"
17† 在最大提升位置且 45° 卸载时的伸出距离	mm	1444	1566	1628
	ft/in	4'8"	5'1"	5'4"
在提升臂和铲斗处于水平位置时的伸出距离	mm	3075	3286	3335
	ft/in	10'1"	10'9"	10'11"
A† 挖掘深度	mm	88	88	88
	in	3,4"	3,4"	3,4"
12† 总长度	mm	9782	10024	10042
	ft/in	32'2"	32'11"	33'0"
B† 铲斗在最大提升位置时的总高度	mm	6257	6257	6781
	ft/in	20'7"	20'7"	22'3"
装载机铲斗处于运载位置时最小转弯半径	mm	7642	7756	7802
	ft/in	25'1"	25'6"	25'8"
直立静态倾翻负载（ISO）*	kg	22062	21878	21915
	lb	48626	48220	48314
直立静态倾翻负载（刚性轮胎）*	kg	23432	23246	23387
	lb	51644	51234	51559
铰接静态倾翻负载（ISO）*	kg	19030	18846	18842
	lb	41943	41536	41540
铰接静态倾翻负载（刚性轮胎）*	kg	20254	20068	20164
	lb	44640	44230	44454
挖掘力（§）	kN	210	208	178
	lbf	47288	46772	40069
工作重量*	kg	30552	30690	30851
	lb	67336	67641	68013

*所示静态倾翻负载与工作重量基于机器配置，包括 Bridgestone 29.5R25 VSNT L4 子午线轮胎、加满的油液、操作员、配重、行驶控制装置、冷起动装置、行车挡泥板、动力传动系护罩、辅助转向和隔音装置。

†带有尺寸图表的图示。

***岩石铲斗技术规格基于 Bridgestone 29.5R25 VSDT L5 子午线轮胎。

（§）按照 SAE J732C 标准，以铲斗铰链销作为枢轴点，在铲刃尖后部的 102 mm（4"）处测得的值。

（§）技术规格与额定值符合汽车工程师协会推荐的所有适用标准，其中包括有关装载机额定值的 SAE J732C 标准。

（ISO）完全符合 ISO 14397-1:2007 第 1 到第 6 节的规定，这些标准要求计算结果和测试结果之间的检验误差不超过 2%。

（刚性轮胎）符合 ISO 14397-1:2007 第 1 到第 5 节的规定。

可提供其他类型的铲斗，供货情况因地区而异。详情请咨询您当地的 Cat 代理商。

工作技术规格 – 铲斗（续）

连杆		标准连杆	
铲斗类型		岩铲*** – 销接式	
铲刃类型		斗齿和齿块	斗齿和齿块
容量 – 额定	m^3	4,40	4,50
	yd^3	5,75	6,00
容量 – 110% 填充系数时的额定值	m^3	4,80	5,00
	yd^3	6,25	6,50
宽度	mm	3524	3524
	ft/in	11'6"	11'6"
16† 在最大提升位置 45° 卸载时的卸载间隙	mm	3134	3134
	ft/in	10'3"	10'3"
17† 在最大提升位置且 45° 卸载时的伸出距离	mm	1768	1768
	ft/in	5'9"	5'9"
在提升臂和铲斗处于水平位置时的伸出距离	mm	3278	3278
	ft/in	10'9"	10'9"
A† 挖掘深度	mm	83	83
	in	3,2"	3,2"
12† 总长度	mm	9990	9990
	ft/in	32'10"	32'10"
B† 铲斗在最大提升位置时的总高度	mm	6209	6209
	ft/in	20'5"	20'5"
装载机铲斗处于运载位置时最小转弯半径	mm	7738	7738
	ft/in	25'5"	25'5"
直立静态倾翻负载（ISO）*	kg	23435	23076
	lb	51651	50874
直立静态倾翻负载（刚性轮胎）*	kg	24871	24523
	lb	54817	54064
铰接静态倾翻负载（ISO）*	kg	20232	19867
	lb	44593	43801
铰接静态倾翻负载（刚性轮胎）*	kg	21513	21158
	lb	47415	46646
挖掘力（§）	kN	213	211
	lbf	47885	47563
工作重量*	kg	31030	31455
	lb	68390	69345

*所示静态倾翻负载与工作重量基于机器配置，包括 Bridgestone 29.5R25 VSNT L4 子午线轮胎、加满的油液、操作员、配重、行驶控制装置、冷起动装置、行车挡泥板、动力传动系护罩、辅助转向和隔音装置。

†带有尺寸图表的图示。

***岩石铲斗技术规格基于 Bridgestone 29.5R25 VSDT L5 子午线轮胎。

（§）按照 SAE J732C 标准，以铲斗铰链销作为枢轴点，在铲刃尖后部的 102 mm（4"）处测得的值。

（§）技术规格与额定值符合汽车工程师协会推荐的所有适用标准，其中包括有关装载机额定值的 SAE J732C 标准。

（ISO）完全符合 ISO 14397-1:2007 第 1 到第 6 节的规定，这些标准要求计算结果和测试结果之间的检验误差不超过 2%。

（刚性轮胎）符合 ISO 14397-1:2007 第 1 到第 5 节的规定。

可提供其他类型的铲斗，供货情况因地区而异。详情请咨询您当地的 Cat 代理商。

工作技术规格 – 铲斗（续）

连杆		标准连杆			
铲斗类型		通用 – 钩装式 – Fusion™			
铲刃类型		螺栓固定式铲刃	斗齿和齿块	螺栓固定式铲刃	斗齿和齿块
容量 – 额定	m^3	5,40	5,40	5,70	5,70
	yd^3	7,00	7,00	7,50	7,50
容量 – 110% 填充系数时的额定值	m^3	5,90	5,90	6,30	6,30
	yd^3	7,75	7,75	8,25	8,25
宽度	mm	3447	3535	3447	3535
	ft/in	11'3"	11'7"	11'3"	11'7"
16† 在最大提升位置 45° 卸载时的卸载间隙	mm	3183	3017	3117	2950
	ft/in	10'5"	9'10"	10'2"	9'8"
17† 在最大提升位置且 45° 卸载时的伸出距离	mm	1588	1724	1640	1775
	ft/in	5'2"	5'7"	5'4"	5'9"
在提升臂和铲斗处于水平位置时的伸出距离	mm	3116	3327	3200	3411
	ft/in	10'2"	10'11"	10'6"	11'2"
A† 挖掘深度	mm	93	93	93	93
	in	3,6"	3,6"	3,6"	3,6"
12† 总长度	mm	9827	10069	9911	10153
	ft/in	32'3"	33'1"	32'7"	33'4"
B† 铲斗在最大提升位置时的总高度	mm	6532	6532	6599	6599
	ft/in	21'6"	21'6"	21'8"	21'8"
装载机铲斗处于运载位置时最小转弯半径	mm	7694	7817	7721	7845
	ft/in	25'3"	25'8"	25'4"	25'9"
直立静态倾翻负载（ISO）*	kg	21361	21177	21136	20950
	lb	47080	46674	46584	46175
直立静态倾翻负载（刚性轮胎）*	kg	22728	22542	22511	22324
	lb	50092	49682	49615	49202
铰接静态倾翻负载（ISO）*	kg	18354	18169	18140	17954
	lb	40452	40046	39981	39572
铰接静态倾翻负载（刚性轮胎）*	kg	19576	19390	19372	19185
	lb	43147	42737	42697	42284
挖掘力（§）	kN	203	201	193	190
	lbf	45829	45315	43399	42894
工作重量*	kg	31086	31224	31196	31334
	lb	68513	68817	68755	69060

*所示静态倾翻负载与工作重量基于机器配置，包括 Bridgestone 29.5R25 VSNT L4 子午线轮胎、加满的油液、操作员、配重、行驶控制装置、冷起动装置、行车挡泥板、动力传动系护罩、辅助转向和隔音装置。

†带有尺寸图表的图示。

***岩石铲斗技术规格基于 Bridgestone 29.5R25 VSDT L5 子午线轮胎。

（§）按照 SAE J732C 标准，以铲斗铰链销作为枢轴点，在铲刃尖后部的 102 mm（4"）处测得的值。

（§）技术规格与额定值符合汽车工程师协会推荐的所有适用标准，其中包括有关装载机额定值的 SAE J732C 标准。

（ISO）完全符合 ISO 14397-1:2007 第 1 到第 6 节的规定，这些标准要求计算结果和测试结果之间的检验误差不超过 2%。

（刚性轮胎）符合 ISO 14397-1:2007 第 1 到第 5 节的规定。

可提供其他类型的铲斗，供货情况因地区而异。详情请咨询您当地的 Cat 代理商。

工作技术规格 – 铲斗（续）

连杆			高升程连杆			
铲斗类型			通用 – 销接式			
铲刃类型			螺栓固定式铲刃	斗齿和齿块	螺栓固定式铲刃	斗齿和齿块
	容量 – 额定	m^3	5,40	5,40	5,70	5,70
		yd^3	7,00	7,00	7,50	7,50
	容量 – 110% 填充系数时的额定值	m^3	5,90	5,90	6,30	6,30
		yd^3	7,75	7,75	8,25	8,25
	宽度	mm	3447	3535	3447	3535
		ft/in	11'3"	11'7"	11'3"	11'7"
16†	在最大提升位置 45° 卸载时的卸载间隙	mm	3508	3342	3439	3272
		ft/in	11'6"	10'11"	11'3"	10'8"
17†	在最大提升位置且 45° 卸载时的伸出距离	mm	1484	1621	1532	1667
		ft/in	4'10"	5'3"	5'0"	5'5"
	在提升臂和铲斗处于水平位置时的伸出距离	mm	3126	3337	3210	3421
		ft/in	10'3"	10'11"	10'6"	11'2"
A†	挖掘深度	mm	86	86	86	86
		in	3,4"	3,4"	3,4"	3,4"
12†	总长度	mm	9875	10114	9959	10198
		ft/in	32'5"	33'3"	32'9"	33'6"
B†	铲斗在最大提升位置时的总高度	mm	6656	6656	6478	6478
		ft/in	21'11"	21'11"	21'4"	21'4"
	装载机铲斗处于运载位置时最小转弯半径	mm	8114	8226	8137	8250
		ft/in	26'8"	27'0"	26'9"	27'1"
	直立静态倾翻负载（ISO）*	kg	20833	20650	20603	20419
		lb	45917	45513	45410	45004
	直立静态倾翻负载（刚性轮胎）*	kg	22033	21849	21805	21619
		lb	48562	48156	48058	47649
	铰接静态倾翻负载（ISO）*	kg	18354	18171	18137	17953
		lb	40453	40049	39975	39569
	铰接静态倾翻负载（刚性轮胎）*	kg	19430	19245	19215	19029
		lb	42823	42416	42351	41941
	挖掘力（§）	kN	230	228	217	215
		lbf	51775	51273	48860	48369
	工作重量*	kg	30477	30616	30560	30699
		lb	67171	67476	67354	67659

*所示静态倾翻负载与工作重量基于机器配置，包括 Bridgestone 29.5R25 VSNT L4 子午线轮胎、加满的油液、操作员、配重、行驶控制装置、冷起动装置、行车挡泥板、动力传动系护罩、辅助转向和隔音装置。

†带有尺寸图表的图示。

***岩石铲斗技术规格基于 Bridgestone 29.5R25 VSDT L5 子午线轮胎。

（§）按照 SAE J732C 标准，以铲斗铰链销作为枢轴点，在铲刃尖后部的 102 mm（4"）处测得的值。

（§）技术规格与额定值符合汽车工程师协会推荐的所有适用标准，其中包括有关装载机额定值的 SAE J732C 标准。

（ISO）完全符合 ISO 14397-1:2007 第 1 到第 6 节的规定，这些标准要求计算结果和测试结果之间的检验误差不超过 2%。

（刚性轮胎）符合 ISO 14397-1:2007 第 1 到第 5 节的规定。

可提供其他类型的铲斗，供货情况因地区而异。详情请咨询您当地的 Cat 代理商。

工作技术规格 – 铲斗（续）

连杆		高升程连杆			
铲斗类型		通用 – 销接式			
铲刃类型		螺栓固定式铲刃	斗齿和齿块	螺栓固定式铲刃	斗齿和齿块
容量 – 额定	m^3	6,00	6,00	6,40	6,40
	yd^3	7,75	7,75	8,25	8,25
容量 – 110% 填充系数时的额定值	m^3	6,60	6,60	7,00	7,00
	yd^3	8,75	8,75	9,25	9,25
宽度	mm	3447	3535	3447	3535
	ft/in	11'3"	11'7"	11'3"	11'7"
16† 在最大提升位置 45° 卸载时的卸载间隙	mm	3421	3254	3366	3198
	ft/in	11'2"	10'8"	11'0"	10'5"
17† 在最大提升位置且 45° 卸载时的伸出距离	mm	1554	1688	1606	1740
	ft/in	5'1"	5'6"	5'3"	5'8"
在提升臂和铲斗处于水平位置时的伸出距离	mm	3238	3449	3315	3526
	ft/in	10'7"	11'3"	10'10"	11'6"
A† 挖掘深度	mm	86	86	86	86
	in	3,4"	3,4"	3,4"	3,4"
12† 总长度	mm	9987	10226	10064	10303
	ft/in	32'10"	33'7"	33'1"	33'10"
B† 铲斗在最大提升位置时的总高度	mm	6504	6504	6824	6824
	ft/in	21'5"	21'5"	22'5"	22'5"
装载机铲斗处于运载位置时最小转弯半径	mm	8144	8258	8166	8279
	ft/in	26'9"	27'2"	26'10"	27'2"
直立静态倾翻负载（ISO）*	kg	20466	20282	20302	20117
	lb	45108	44702	44747	44338
直立静态倾翻负载（刚性轮胎）*	kg	21669	21483	21512	21324
	lb	47760	47350	47413	47000
铰接静态倾翻负载（ISO）*	kg	18004	17820	17850	17664
	lb	39682	39275	39342	38932
铰接静态倾翻负载（刚性轮胎）*	kg	19084	18898	18937	18749
	lb	42062	41651	41737	41323
挖掘力（§）	kN	213	211	202	200
	lbf	47897	47409	45564	45084
工作重量*	kg	30656	30795	30718	30857
	lb	67566	67871	67703	68007

*所示静态倾翻负载与工作重量基于机器配置，包括 Bridgestone 29.5R25 VSNT L4 子午线轮胎、加满的油液、操作员、配重、行驶控制装置、冷起动装置、行车挡泥板、动力传动系护罩、辅助转向和隔音装置。

†带有尺寸图表的图示。

***岩石铲斗技术规格基于 Bridgestone 29.5R25 VSDT L5 子午线轮胎。

（§）按照 SAE J732C 标准，以铲斗铰链销作为枢轴点，在铲刃尖后部的 102 mm（4"）处测得的值。

（§）技术规格与额定值符合汽车工程师协会推荐的所有适用标准，其中包括有关装载机额定值的 SAE J732C 标准。

（ISO）完全符合 ISO 14397-1:2007 第 1 到第 6 节的规定，这些标准要求计算结果和测试结果之间的检验误差不超过 2%。

（刚性轮胎）符合 ISO 14397-1:2007 第 1 到第 5 节的规定。

可提供其他类型的铲斗，供货情况因地区而异。详情请咨询您当地的 Cat 代理商。

工作技术规格 – 铲斗（续）

连杆		高升程连杆			
铲斗类型		通用 – 销接式 – 耐磨			
铲刃类型		螺栓固定式铲刃	斗齿和齿块	螺栓固定式铲刃	斗齿和齿块
容量 – 额定	m^3	5,70	5,70	6,00	6,00
	yd^3	7,50	7,50	7,75	7,75
容量 – 110% 填充系数时的额定值	m^3	6,30	6,30	6,60	6,60
	yd^3	8,25	8,25	8,75	8,75
宽度	mm	3447	3535	3447	3546
	ft/in	11'3"	11'7"	11'3"	11'7"
16† 在最大提升位置 45° 卸载时的卸载间隙	mm	3439	3272	3422	3258
	ft/in	11'3"	10'8"	11'2"	10'8"
17† 在最大提升位置且 45° 卸载时的伸出距离	mm	1532	1667	1553	1688
	ft/in	5'0"	5'5"	5'1"	5'6"
在提升臂和铲斗处于水平位置时的伸出距离	mm	3210	3421	3237	3446
	ft/in	10'6"	11'2"	10'7"	11'3"
A† 挖掘深度	mm	86	86	86	86
	in	3,4"	3,4"	3,4"	3,4"
12† 总长度	mm	9959	10198	9986	10221
	ft/in	32'9"	33'6"	32'10"	33'7"
B† 铲斗在最大提升位置时的总高度	mm	6478	6478	6744	6744
	ft/in	21'4"	21'4"	22'2"	22'2"
装载机铲斗处于运载位置时最小转弯半径	mm	8137	8250	8144	8261
	ft/in	26'9"	27'1"	26'9"	27' 2"
直立静态倾翻负载（ISO）*	kg	20445	20261	20403	20245
	lb	45062	44656	44968	44621
直立静态倾翻负载（刚性轮胎）*	kg	21645	21459	21598	21439
	lb	47706	47296	47604	47253
铰接静态倾翻负载（ISO）*	kg	17980	17795	17949	17791
	lb	39628	39222	39560	39212
铰接静态倾翻负载（刚性轮胎）*	kg	19055	18870	19022	18862
	lb	41999	41589	41924	41573
挖掘力（§）	kN	216	214	213	211
	lbf	48733	48241	47914	47479
工作重量*	kg	30707	30845	30655	30773
	lb	67677	67981	67563	67822

*所示静态倾翻负载与工作重量基于机器配置，包括 Bridgestone 29.5R25 VSNT L4 子午线轮胎、加满的油液、操作员、配重、行驶控制装置、冷起动装置、行车挡泥板、动力传动系护罩、辅助转向和隔音装置。

†带有尺寸图表的图示。

***岩石铲斗技术规格基于 Bridgestone 29.5R25 VSDT L5 子午线轮胎。

（§）按照 SAE J732C 标准，以铲斗铰链销作为枢轴点，在铲刃尖后部的 102 mm（4"）处测得的值。

（§）技术规格与额定值符合汽车工程师协会推荐的所有适用标准，其中包括有关装载机额定值的 SAE J732C 标准。

（ISO）完全符合 ISO 14397-1:2007 第 1 到第 6 节的规定，这些标准要求计算结果和测试结果之间的检验误差不超过 2%。

（刚性轮胎）符合 ISO 14397-1:2007 第 1 到第 5 节的规定。

可提供其他类型的铲斗，供货情况因地区而异。详情请咨询您当地的 Cat 代理商。

工作技术规格 – 铲斗（续）

连杆		高升程连杆		
铲斗类型		平底 – 销接式		平底 – 销接式 – 轻型物料（煤）
铲刃类型		螺栓固定式铲刃	斗齿和齿块	螺栓固定式铲刃
容量 – 额定	m^3	5,70	5,70	8,40
	yd^3	7,50	7,50	11,00
容量 – 110% 填充系数时的额定值	m^3	6,30	6,30	9,20
	yd^3	8,25	8,25	12,00
宽度	mm	3447	3535	3638
	ft/in	11'3"	11'7"	11'11"
16† 在最大提升位置 45° 卸载时的卸载间隙	mm	3340	3163	3156
	ft/in	10'11"	10'4"	10'4"
17† 在最大提升位置且 45° 卸载时的伸出距离	mm	1447	1569	1631
	ft/in	4'8"	5'1"	5'4"
在提升臂和铲斗处于水平位置时的伸出距离	mm	3235	3446	3495
	ft/in	10'7"	11'3"	11'5"
A† 挖掘深度	mm	86	86	88
	in	3,4"	3,4"	3,4"
12† 总长度	mm	9984	10223	10244
	ft/in	32'10"	33'7"	33'8"
B† 铲斗在最大提升位置时的总高度	mm	6477	6477	7001
	ft/in	21'3"	21'3"	23'0"
装载机铲斗处于运载位置时最小转弯半径	mm	8143	8257	8303
	ft/in	26'9"	27'2"	27'3"
直立静态倾翻负载（ISO）*	kg	20155	19973	19951
	lb	44423	44022	43985
直立静态倾翻负载（刚性轮胎）*	kg	21323	21140	21198
	lb	46996	46592	46735
铰接静态倾翻负载（ISO）*	kg	17730	17548	17498
	lb	39077	38677	38578
铰接静态倾翻负载（刚性轮胎）*	kg	18777	18594	18623
	lb	41386	40982	41057
挖掘力（§）	kN	213	211	181
	lbf	48005	47516	40689
工作重量*	kg	30685	30824	30984
	lb	67630	67935	68307

*所示静态倾翻负载与工作重量基于机器配置，包括 Bridgestone 29.5R25 VSNT L4 子午线轮胎、加满的油液、操作员、配重、行驶控制装置、冷起动装置、行车挡泥板、动力传动系护罩、辅助转向和隔音装置。

†带有尺寸图表的图示。

***岩石铲斗技术规格基于 Bridgestone 29.5R25 VSDT L5 子午线轮胎。

（§）按照 SAE J732C 标准，以铲斗铰链销作为枢轴点，在铲刃尖后部的 102 mm（4"）处测得的值。

（§）技术规格与额定值符合汽车工程师协会推荐的所有适用标准，其中包括有关装载机额定值的 SAE J732C 标准。

（ISO）完全符合 ISO 14397-1:2007 第 1 到第 6 节的规定，这些标准要求计算结果和测试结果之间的检验误差不超过 2%。

（刚性轮胎）符合 ISO 14397-1:2007 第 1 到第 5 节的规定。

可提供其他类型的铲斗，供货情况因地区而异。详情请咨询您当地的 Cat 代理商。

工作技术规格 – 铲斗（续）

连杆		高升程连杆	
铲斗类型		岩铲*** – 销接式	
铲刃类型		斗齿和齿块	斗齿和齿块
容量 – 额定	m^3	4,40	4,50
	yd^3	5,75	6,00
容量 – 110% 填充系数时的额定值	m^3	4,80	5,00
	yd^3	6,25	6,50
宽度	mm	3524	3524
	ft/in	11'6"	11'6"
16† 在最大提升位置 45° 卸载时的卸载间隙	mm	3355	3355
	ft/in	11'0"	11'0"
17† 在最大提升位置且 45° 卸载时的伸出距离	mm	1771	1771
	ft/in	5'9"	5'9"
在提升臂和铲斗处于水平位置时的伸出距离	mm	3438	3438
	ft/in	11'3"	11'3"
A† 挖掘深度	mm	81	81
	in	3,2"	3,2"
12† 总长度	mm	10192	10192
	ft/in	33'6"	33'6"
B† 铲斗在最大提升位置时的总高度	mm	6422	6429
	ft/in	21'1"	21'2"
装载机铲斗处于运载位置时最小转弯半径	mm	8239	8239
	ft/in	27'1"	27'1"
直立静态倾翻负载（ISO）*	kg	21403	21035
	lb	47172	46375
直立静态倾翻负载（刚性轮胎）*	kg	22626	22266
	lb	49867	49089
铰接静态倾翻负载（ISO）*	kg	18844	18472
	lb	41533	40725
铰接静态倾翻负载（刚性轮胎）*	kg	19938	19574
	lb	43944	43154
挖掘力（§）	kN	216	214
	lbf	48615	48291
工作重量*	kg	31164	31588
	lb	68685	69639

*所示静态倾翻负载与工作重量基于机器配置，包括 Bridgestone 29.5R25 VSNT L4 子午线轮胎、加满的油液、操作员、配重、行驶控制装置、冷起动装置、行车挡泥板、动力传动系护罩、辅助转向和隔音装置。

†带有尺寸图表的图示。

***岩石铲斗技术规格基于 Bridgestone 29.5R25 VSDT L5 子午线轮胎。

（§）按照 SAE J732C 标准，以铲斗铰链销作为枢轴点，在铲刃尖后部的 102 mm（4"）处测得的值。

（§）技术规格与额定值符合汽车工程师协会推荐的所有适用标准，其中包括有关装载机额定值的 SAE J732C 标准。

（ISO）完全符合 ISO 14397-1:2007 第 1 到第 6 节的规定，这些标准要求计算结果和测试结果之间的检验误差不超过 2%。

（刚性轮胎）符合 ISO 14397-1:2007 第 1 到第 5 节的规定。

可提供其他类型的铲斗，供货情况因地区而异。详情请咨询您当地的 Cat 代理商。

工作技术规格 – 铲斗（续）

连杆		高升程连杆			
铲斗类型		通用 – 钩装式 – **Fusion**			
铲刃类型		螺栓固定式铲刃	斗齿和齿块	螺栓固定式铲刃	斗齿和齿块
容量 – 额定	m^3	5,40	5,40	5,70	5,70
	yd^3	7,00	7,00	7,50	7,50
容量 – 110% 填充系数时的额定值	m^3	5,90	5,90	6,30	6,30
	yd^3	7,75	7,75	8,25	8,25
宽度	mm	3447	3535	3481	3546
	ft/in	11'3"	11'7"	11'5"	11'7"
16† 在最大提升位置 45° 卸载时的卸载间隙	mm	3403	3237	3339	3175
	ft/in	11'2"	10'7"	10'11"	10'5"
17† 在最大提升位置且 45° 卸载时的伸出距离	mm	1591	1727	1641	1776
	ft/in	5'2"	5'8"	5'4"	5'9"
在提升臂和铲斗处于水平位置时的伸出距离	mm	3276	3487	3358	3567
	ft/in	10'8"	11'5"	11'0"	11'8"
A† 挖掘深度	mm	91	91	91	91
	in	3,6"	3,6"	3,6"	3,6"
12† 总长度	mm	10028	10268	10110	10345
	ft/in	32'11"	33'9"	33'3"	34'0"
B† 铲斗在最大提升位置时的总高度	mm	6752	6752	6820	6820
	ft/in	22'2"	22'2"	22'5"	22'5"
装载机铲斗处于运载位置时最小转弯半径	mm	8199	8321	8240	8351
	ft/in	26'11"	27'4"	27'1"	27'5"
直立静态倾翻负载（ISO）*	kg	19474	19292	19237	19081
	lb	42920	42521	42400	42054
直立静态倾翻负载（刚性轮胎）*	kg	20638	20455	20406	20248
	lb	45488	45084	44975	44626
铰接静态倾翻负载（ISO）*	kg	17068	16887	16842	16685
	lb	37619	37219	37121	36775
铰接静态倾翻负载（刚性轮胎）*	kg	18114	17931	17892	17734
	lb	39923	39520	39435	39086
挖掘力（§）	kN	207	204	196	194
	lbf	46533	46045	44095	43669
工作重量*	kg	31219	31358	31342	31460
	lb	68807	69112	69077	69336

*所示静态倾翻负载与工作重量基于机器配置，包括 Bridgestone 29.5R25 VSNT L4 子午线轮胎、加满的油液、操作员、配重、行驶控制装置、冷起动装置、行车挡泥板、动力传动系护罩、辅助转向和隔音装置。

†带有尺寸图表的图示。

***岩石铲斗技术规格基于 Bridgestone 29.5R25 VSDT L5 子午线轮胎。

（§）按照 SAE J732C 标准，以铲斗铰链销作为枢轴点，在铲刃尖后部的 102 mm（4"）处测得的值。

（§）技术规格与额定值符合汽车工程师协会推荐的所有适用标准，其中包括有关装载机额定值的 SAE J732C 标准。

（ISO）完全符合 ISO 14397-1:2007 第 1 到第 6 节的规定，这些标准要求计算结果和测试结果之间的检验误差不超过 2%。

（刚性轮胎）符合 ISO 14397-1:2007 第 1 到第 5 节的规定。

可提供其他类型的铲斗，供货情况因地区而异。详情请咨询您当地的 Cat 代理商。

工作技术规格 – 铲斗（续）

连杆		集料处理机连杆			
铲斗类型		通用 – 销接式			
铲刃类型		螺栓固定式铲刃	斗齿和齿块	螺栓固定式铲刃	斗齿和齿块
容量 – 额定	m^3	5,40	5,40	5,70	5,70
	yd^3	7,00	7,00	7,50	7,50
容量 – 110% 填充系数时的额定值	m^3	5,90	5,90	6,30	6,30
	yd^3	7,75	7,75	8,25	8,25
宽度	mm	3447	3535	3447	3535
	ft/in	11'3"	11'7"	11'3"	11'7"
16† 在最大提升位置 45° 卸载时的卸载间隙	mm	3287	3121	3219	3051
	ft/in	10'9"	10'2"	10'6"	10'0"
17† 在最大提升位置且 45° 卸载时的伸出距离	mm	1481	1618	1529	1664
	ft/in	4'10"	5'3"	5'0"	5'5"
在提升臂和铲斗处于水平位置时的伸出距离	mm	2966	3177	3050	3261
	ft/in	9'8"	10'5"	10'0"	10'8"
A† 挖掘深度	mm	88	88	88	88
	in	3,4"	3,4"	3,4"	3,4"
12† 总长度	mm	9677	9919	9761	10003
	ft/in	31'9"	32'7"	32'1"	32'10"
B† 铲斗在最大提升位置时的总高度	mm	6435	6435	6258	6258
	ft/in	21'2"	21'2"	20'7"	20'7"
装载机铲斗处于运载位置时最小转弯半径	mm	7612	7725	7635	7749
	ft/in	25'0"	25'5"	25'1"	25'6"
直立静态倾翻负载（ISO）*	kg	24404	24218	24149	23963
	lb	53786	53377	53226	52814
直立静态倾翻负载（刚性轮胎）*	kg	25939	25752	25687	25498
	lb	57171	56758	56615	56199
铰接静态倾翻负载（ISO）*	kg	21012	20826	20776	20589
	lb	46312	45902	45792	45380
铰接静态倾翻负载（刚性轮胎）*	kg	22406	22218	22173	21984
	lb	49383	48969	48870	48454
挖掘力（§）	kN	227	224	214	211
	lbf	51008	50477	48132	47613
工作重量*	kg	30985	31123	31068	31206
	lb	68290	68595	68473	68778

*所示静态倾翻负载与工作重量基于机器配置，包括 Bridgestone 29.5R25 VSNT L4 子午线轮胎、加满的油液、操作员、配重、行驶控制装置、冷起动装置、行车挡泥板、动力传动系护罩、辅助转向和隔音装置。

** 集料处理机配置不兼容岩石铲斗和高升程。

† 带有尺寸图表的图示。

（§）按照 SAE J732C 标准，以铲斗铰链销作为枢轴点，在铲刃尖后部的 102 mm（4"）处测得的值。

（§）技术规格与额定值符合汽车工程师协会推荐的所有适用标准，其中包括有关装载机额定值的 SAE J732C 标准。

（ISO）完全符合 ISO 14397-1:2007 第 1 到第 6 节的规定，这些标准要求计算结果和测试结果之间的检验误差不超过 2%。

（刚性轮胎）符合 ISO 14397-1:2007 第 1 到第 5 节的规定。

可提供其他类型的铲斗，供货情况因地区而异。详情请咨询您当地的 Cat 代理商。

工作技术规格 – 铲斗（续）

连杆		集料处理机连杆			
铲斗类型		通用 – 销接式			
铲刃类型		螺栓固定式铲刃	斗齿和齿块	螺栓固定式铲刃	斗齿和齿块
容量 – 额定	m^3	6,00	6,00	6,40	6,40
	yd^3	7,75	7,75	8,25	8,25
容量 – 110% 填充系数时的额定值	m^3	6,60	6,60	7,00	7,00
	yd^3	8,75	8,75	9,25	9,25
宽度	mm	3447	3535	3447	3535
	ft/in	11'3"	11'7"	11'3"	11'7"
16† 在最大提升位置 45° 卸载时的卸载间隙	mm	3201	3034	3145	2977
	ft/in	10'6"	9'11"	10'3"	9'9"
17† 在最大提升位置且 45° 卸载时的伸出距离	mm	1551	1686	1603	1737
	ft/in	5'1"	5'6"	5'3"	5'8"
在提升臂和铲斗处于水平位置时的伸出距离	mm	3078	3289	3155	3366
	ft/in	10'1"	10'9"	10'4"	11'0"
A† 挖掘深度	mm	88	88	88	88
	in	3,4"	3,4"	3,4"	3,4"
12† 总长度	mm	9789	10031	9866	10108
	ft/in	32'2"	32'11"	32'5"	33'2"
B† 铲斗在最大提升位置时的总高度	mm	6284	6284	6604	6604
	ft/in	20'8"	20'8"	21'8"	21'8"
装载机铲斗处于运载位置时最小转弯半径	mm	7643	7757	7664	7779
	ft/in	25'1"	25'6"	25'2"	25'7"
直立静态倾翻负载（ISO）*	kg	24006	23819	23828	23639
	lb	52910	52498	52517	52102
直立静态倾翻负载（刚性轮胎）*	kg	25547	25357	25377	25186
	lb	56305	55888	55932	55512
铰接静态倾翻负载（ISO）*	kg	20638	20451	20472	20283
	lb	45488	45074	45121	44705
铰接静态倾翻负载（刚性轮胎）*	kg	22038	21849	21882	21691
	lb	48572	48155	48228	47807
挖掘力（§）	kN	210	207	199	197
	lbf	47182	46666	44880	44374
工作重量*	kg	31164	31302	31226	31364
	lb	68685	68990	68822	69126

*所示静态倾翻负载与工作重量基于机器配置，包括 Bridgestone 29.5R25 VSNT L4 子午线轮胎、加满的油液、操作员、配重、行驶控制装置、冷起动装置、行车挡泥板、动力传动系护罩、辅助转向和隔音装置。

** 集料处理机配置不兼容岩石铲斗和高升程。

†带有尺寸图表的图示。

（§）按照 SAE J732C 标准，以铲斗铰链销作为枢轴点，在铲刃尖后部的 102 mm（4"）处测得的值。

（§）技术规格与额定值符合汽车工程师协会推荐的所有适用标准，其中包括有关装载机额定值的 SAE J732C 标准。

（ISO）完全符合 ISO 14397-1:2007 第 1 到第 6 节的规定，这些标准要求计算结果和测试结果之间的检验误差不超过 2%。

（刚性轮胎）符合 ISO 14397-1:2007 第 1 到第 5 节的规定。

可提供其他类型的铲斗，供货情况因地区而异。详情请咨询您当地的 Cat 代理商。

工作技术规格 – 铲斗（续）

连杆		集料处理机连杆		
铲斗类型		平底 – 销接式		平底 – 销接式 – 轻型物料（煤）
铲刃类型		螺栓固定式铲刃	斗齿和齿块	螺栓固定式铲刃
容量 – 额定	m^3	5,70	5,70	8,40
	yd^3	7,50	7,50	11,00
容量 – 110% 填充系数时的额定值	m^3	6,30	6,30	9,20
	yd^3	8,25	8,25	12,00
宽度	mm	3447	3535	3638
	ft/in	11'3"	11'7"	11'11"
16† 在最大提升位置 45° 卸载时的卸载间隙	mm	3120	2943	2936
	ft/in	10'2"	9'7"	9'7"
17† 在最大提升位置且 45° 卸载时的伸出距离	mm	1444	1566	1628
	ft/in	4'8"	5'1"	5'4"
在提升臂和铲斗处于水平位置时的伸出距离	mm	3075	3286	3335
	ft/in	10'1"	10'9"	10'11"
A† 挖掘深度	mm	88	88	88
	in	3,4"	3,4"	3,4"
12† 总长度	mm	9786	10028	10046
	ft/in	32'2"	32'11"	33'0"
B† 铲斗在最大提升位置时的总高度	mm	6257	6257	6781
	ft/in	20'7"	20'7"	22'3"
装载机铲斗处于运载位置时最小转弯半径	mm	7642	7756	7802
	ft/in	25'1"	25'6"	25'8"
直立静态倾翻负载（ISO）*	kg	23621	23437	23486
	lb	52061	51655	51778
直立静态倾翻负载（刚性轮胎）*	kg	25111	24925	25090
	lb	55346	54936	55314
铰接静态倾翻负载（ISO）*	kg	20307	20122	20127
	lb	44757	44350	44373
铰接静态倾翻负载（刚性轮胎）*	kg	21661	21475	21590
	lb	47741	47330	47599
挖掘力（§）	kN	210	208	178
	lbf	47288	46772	40069
工作重量*	kg	31193	31331	31492
	lb	68749	69054	69427

*所示静态倾翻负载与工作重量基于机器配置，包括 Bridgestone 29.5R25 VSNT L4 子午线轮胎、加满的油液、操作员、配重、行驶控制装置、冷起动装置、行车挡泥板、动力传动系护罩、辅助转向和隔音装置。

** 集料处理机配置不兼容岩石铲斗和高升程。

†带有尺寸图表的图示。

（§）按照 SAE J732C 标准，以铲斗铰链销作为枢轴点，在铲刃尖后部的 102 mm（4"）处测得的值。

（§）技术规格与额定值符合汽车工程师协会推荐的所有适用标准，其中包括有关装载机额定值的 SAE J732C 标准。

（ISO）完全符合 ISO 14397-1:2007 第 1 到第 6 节的规定，这些标准要求计算结果和测试结果之间的检验误差不超过 2%。

（刚性轮胎）符合 ISO 14397-1:2007 第 1 到第 5 节的规定。

可提供其他类型的铲斗，供货情况因地区而异。详情请咨询您当地的 Cat 代理商。

工作技术规格 – 铲斗（续）

连杆			集料处理机连杆			
铲斗类型			通用 – 钩装式 – **Fusion**			
铲刃类型			螺栓固定式铲刃	斗齿和齿块	螺栓固定式铲刃	斗齿和齿块
	容量 – 额定	m^3	5,40	5,40	5,70	5,70
		yd^3	7,00	7,00	7,50	7,50
	容量 – 110% 填充系数时的额定值	m^3	5,90	5,90	6,30	6,30
		yd^3	7,75	7,75	8,25	8,25
	宽度	mm	3447	3535	3447	3535
		ft/in	11'3"	11'7"	11'3"	11'7"
16†	在最大提升位置 45° 卸载时的卸载间隙	mm	3183	3017	3117	2950
		ft/in	10'5"	9'10"	10'2"	9'8"
17†	在最大提升位置且 45° 卸载时的伸出距离	mm	1588	1724	1640	1775
		ft/in	5'2"	5'7"	5'4"	5'9"
	在提升臂和铲斗处于水平位置时的伸出距离	mm	3116	3327	3200	3411
		ft/in	10'2"	10'11"	10'6"	11'2"
A†	挖掘深度	mm	93	93	93	93
		in	3,6"	3,6"	3,6"	3,6"
12†	总长度	mm	9831	10072	9915	10156
		ft/in	32'4"	33'1"	32'7"	33'4"
B†	铲斗在最大提升位置时的总高度	mm	6532	6532	6599	6599
		ft/in	21'6"	21'6"	21'8"	21'8"
	装载机铲斗处于运载位置时最小转弯半径	mm	7694	7817	7721	7845
		ft/in	25'3"	25'8"	25'4"	25'9"
	直立静态倾翻负载（ISO）*	kg	22905	22721	22672	22487
		lb	50483	50078	49970	49561
	直立静态倾翻负载（刚性轮胎）*	kg	24393	24207	24170	23983
		lb	53763	53353	53271	52858
	铰接静态倾翻负载（ISO）*	kg	19618	19434	19398	19212
		lb	43239	42833	42753	42344
	铰接静态倾翻负载（刚性轮胎）*	kg	20971	20785	20762	20574
		lb	46221	45812	45759	45346
	挖掘力（§）	kN	203	201	193	190
		lbf	45829	45315	43399	42894
	工作重量*	kg	31727	31865	31837	31975
		lb	69926	70231	70168	70473

*所示静态倾翻负载与工作重量基于机器配置，包括 Bridgestone 29.5R25 VSNT L4 子午线轮胎、加满的油液、操作员、配重、行驶控制装置、冷起动装置、行车挡泥板、动力传动系护罩、辅助转向和隔音装置。

** 集料处理机配置不兼容岩石铲斗和高升程。

†带有尺寸图表的图示。

（§）按照 SAE J732C 标准，以铲斗铰链销作为枢轴点，在铲刃尖后部的 102 mm（4"）处测得的值。

（§）技术规格与额定值符合汽车工程师协会推荐的所有适用标准，其中包括有关装载机额定值的 SAE J732C 标准。

（ISO）完全符合 ISO 14397-1:2007 第 1 到第 6 节的规定，这些标准要求计算结果和测试结果之间的检验误差不超过 2%。

（刚性轮胎）符合 ISO 14397-1:2007 第 1 到第 5 节的规定。

可提供其他类型的铲斗，供货情况因地区而异。详情请咨询您当地的 Cat 代理商。

铲叉技术规格

铲叉技术规格

1	叉齿长度	mm in	1830 72,0
2	负载中心	mm in	915 36,0
	静态倾翻负载 - 直立（铲叉平放）	kg lbs	15570 34316
	静态倾翻负载 - 铰接（铲叉平放）	kg lbs	13586 29943
	额定负载（SAE J1197 - 50% FTSTL）	kg lbs	6793 14971
	额定负载（CEN EN 474-3 崎岖地形 - 60% FTSTL）	kg lbs	8151 17966
	额定负载（CEN EN 474-3 平稳地面 - 80% FTSTL）	kg lbs	8327 18352
3	最大总长	mm in	10442 411,1
4	铲叉在地面时的伸展距离	mm in	1199 47,2
5	*在最小高度且铲叉平放时地面至叉齿底部的距离	mm in	-151 -5,9
6	提升臂在水平位置且铲叉平放时的伸展距离	mm in	1809 71,2
7	铲叉在最大高度时的伸展距离	mm in	883 34,7
8	提升臂在水平位置且铲叉平放时地面至叉齿顶部的距离	mm in	2024 79,7
9	在最大高度且铲叉平放时地面至叉齿顶部的距离	mm in	4292 169,0
10	完全提升时铲叉的总高度（叉架顶部至地面的距离）	mm in	5067 199,5
11	完全提升和最大卸载时的间隙	mm in	2676 105,4
12	与水平方向的最大卸载角度	度	45
13	叉架总宽度	mm in	2217 87,3
14	叉架总高度	mm in	840 33,1
15	外部叉齿宽度（最大展幅）	mm in	2070 81,5
16	外部叉齿宽度（最小展幅）	mm in	470 18,5
	叉齿宽度（单叉齿）	mm in	150,0 5,9
	叉齿厚度	mm in	65,0 2,6
	叉齿能力	kg lbs	5246 11562
	工作重量	kg lbs	29081 64093

*负值说明低于坡度

980 标准

	87" 叉架	72" 叉齿
FUSION 货盘叉	**530-1861**	**530-1869**

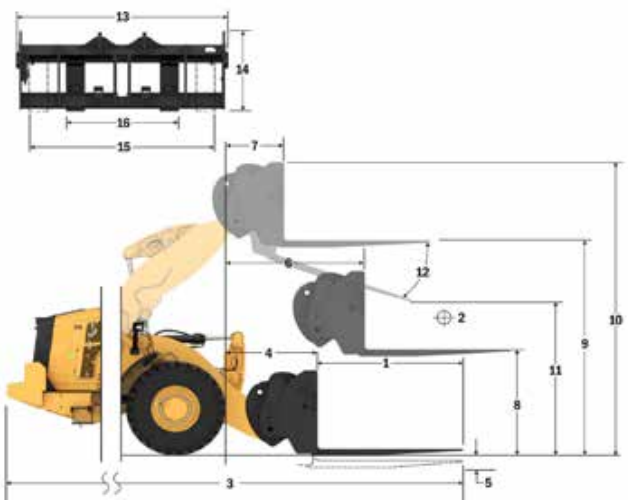

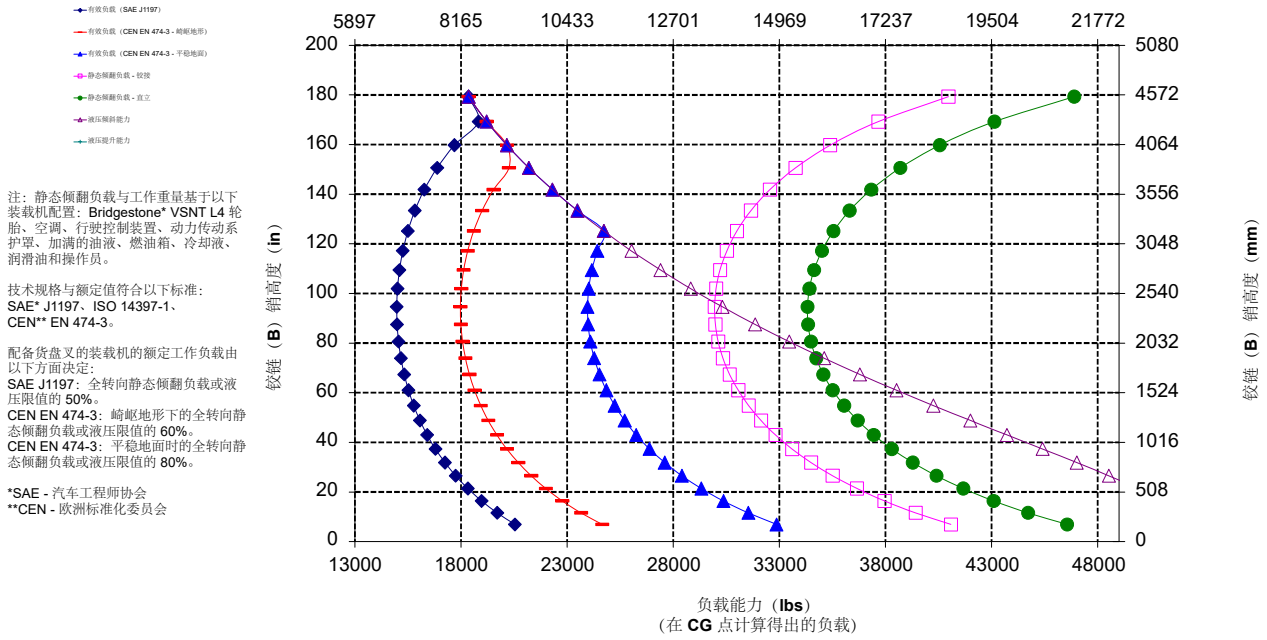

注：静态倾翻负载与工作重量基于以下装载机配置：Bridgestone* VSNT L4 轮胎、空调、行驶控制装置、动力传动系护罩、加满的油液、燃油箱、冷却液、润滑油和操作员。

技术规格与额定值符合以下标准：
SAE* J1197、ISO 14397-1、
CEN** EN 474-3。

配备货盘叉的装载机的额定工作负载由以下方面决定：
SAE J1197：全转向静态倾翻负载或液压限值的 50%。
CEN EN 474-3：崎岖地形下的全转向静态倾翻负载或液压限值的 60%。
CEN EN 474-3：平稳地面时的全转向静态倾翻负载或液压限值的 80%。

*SAE - 汽车工程师协会
**CEN - 欧洲标准化委员会

警告：请勿超过叉齿负载能力。
每个叉齿的侧面都印有单独的叉齿负载能力。

铲叉技术规格

铲叉技术规格

1	叉齿长度	mm in	1829 72,0
2	负载中心	mm in	915 36,0
	静态倾翻负载 - 直立（铲叉平放）	kg lbs	15292 33703
	静态倾翻负载 - 铰接（铲叉平放）	kg lbs	13299 29312
	额定负载（SAE J1197 - 50% FTSTL）	kg lbs	6650 14656
	额定负载（CEN EN 474-3 崎岖地形 - 60% FTSTL）	kg lbs	7980 17587
	额定负载（CEN EN 474-3 平稳地面 - 80% FTSTL）	kg lbs	8691 19155
3	最大总长	mm in	10383 408,8
4	铲叉在地面时的伸展距离	mm in	1141 44,9
5	*在最小高度且铲叉平放时地面至叉齿底部的距离	mm in	-65 -2,5
6	提升臂在水平位置且铲叉平放时的伸展距离	mm in	1797 70,7
7	铲叉在最大高度时的伸展距离	mm in	870 34,2
8	提升臂在水平位置且铲叉平放时地面至叉齿顶部的距离	mm in	2135 84,0
9	在最大高度且铲叉平放时地面至叉齿顶部的距离	mm in	4403 173,4
10	完全提升时铲叉的总高度（叉架顶部至地面的距离）	mm in	5443 214,3
11	完全提升和最大卸载时的间隙	mm in	2597 102,3
12	与水平方向的最大卸载角度	度	51
13	叉架总宽度	mm in	2833 111,5
14	叉架总高度	mm in	1130 44,5
15	外部叉齿宽度（最大展幅）	mm in	2483 97,8
16	外部叉齿宽度（最小展幅）	mm in	590 23,2
	叉齿宽度（单叉齿）	mm in	180,0 7,1
	叉齿厚度	mm in	90.0 3,5
	叉齿能力	kg lbs	14800 32619
	工作重量	kg lbs	29520 65061

*负值说明低于坡度

980 标准

建筑铲叉，**FUSION**

	108" 叉架	**72"** 叉齿
	520-7968	**520-7979**

*版本 **14A**
*平行 **Z** 型连杆
*标准升程配置

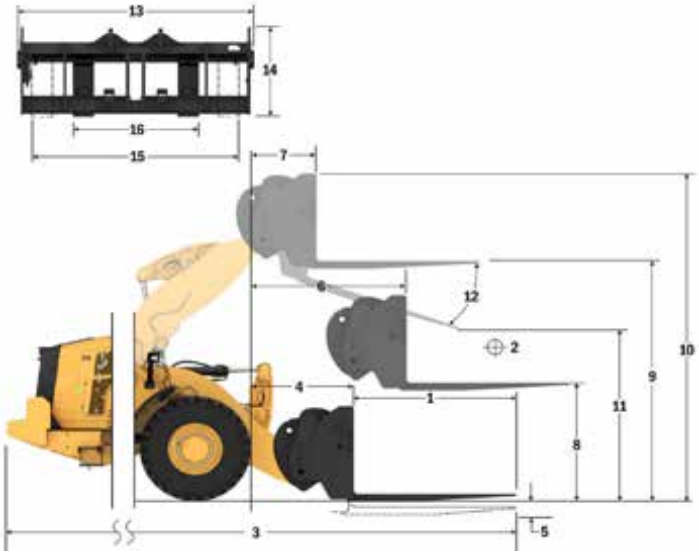

注：静态倾翻负载与工作重量基于以下装载机配置：Bridgestone* VSNT L4 轮胎、空调、行驶控制装置、动力传动系护罩、加满的油液、燃油箱、冷却液、润滑油和操作员。

技术规格与额定值符合以下标准：
SAE* J1197、ISO 14397-1、
CEN** EN 474-3。

配备货盘叉的装载机的额定工作负载由以下方面决定：
SAE J1197：全转向静态倾翻负载或液压限值的 50%。
CEN EN 474-3：崎岖地形下的全转向静态倾翻负载或液压限值的 60%。
CEN EN 474-3：平稳地面时的全转向静态倾翻负载或液压限值的 80%。

*SAE - 汽车工程师协会
**CEN – 欧洲标准化委员会

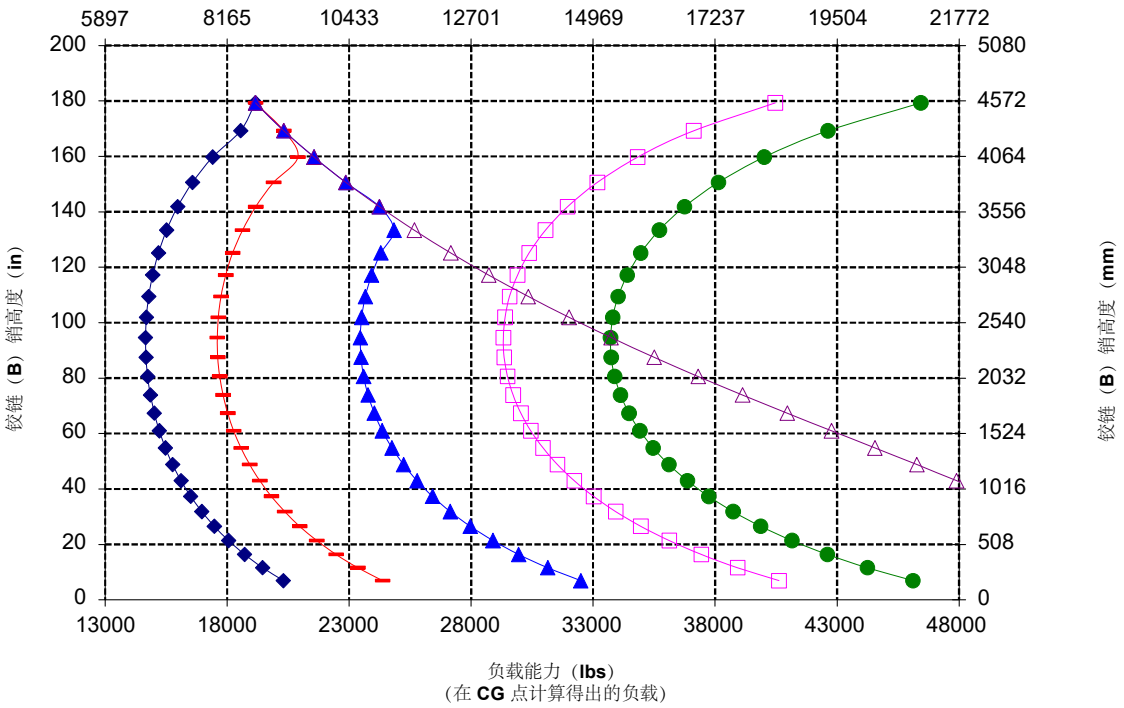

铲叉技术规格

铲叉技术规格

1	叉齿长度	mm in	2134 84,0
2	负载中心	mm in	1067 42,0
	静态倾翻负载 - 直立（铲叉平放）	kg lbs	14622 32227
	静态倾翻负载 - 铰接（铲叉平放）	kg lbs	12709 28010
	额定负载（SAE J1197 - 50% FTSTL）	kg lbs	6354 14005
	额定负载（CEN EN 474-3 崎岖地形 - 60% FTSTL）	kg lbs	7625 16806
	额定负载（CEN EN 474-3 平稳地面 - 80% FTSTL）	kg lbs	7759 17102
3	最大总长	mm in	10688 420,8
4	铲叉在地面时的伸展距离	mm in	1141 44,9
5	*在最小高度且铲叉平放时地面至叉齿底部的距离	mm in	-65 -2,5
6	提升臂在水平位置且铲叉平放时的伸展距离	mm in	1797 70,7
7	铲叉在最大高度时的伸展距离	mm in	870 34,2
8	提升臂在水平位置且铲叉平放时地面至叉齿顶部的距离	mm in	2135 84,0
9	在最大高度且铲叉平放时地面至叉齿顶部的距离	mm in	4403 173,4
10	完全提升时铲叉的总高度（叉架顶部至地面的距离）	mm in	5443 214,3
11	完全提升和最大卸载时的间隙	mm in	2359 92,9
12	与水平方向的最大卸载角度	度	51
13	叉架总宽度	mm in	2833 111,5
14	叉架总高度	mm in	1130 44,5
15	外部叉齿宽度（最大展幅）	mm in	2483 97,8
16	外部叉齿宽度（最小展幅）	mm in	590 23,2
	叉齿宽度（单叉齿）	mm in	180,0 7,1
	叉齿厚度	mm in	90,0 3,5
	叉齿能力	kg lbs	12700 27991
	工作重量	kg lbs	29582 65198

*负值说明低于坡度

980 标准

建筑铲叉，**FUSION**	**108"** 叉架	**84"** 叉齿
	520-7968	**520-7986**

*版本 **14A**
*平行 **Z** 型连杆
*标准升程配置

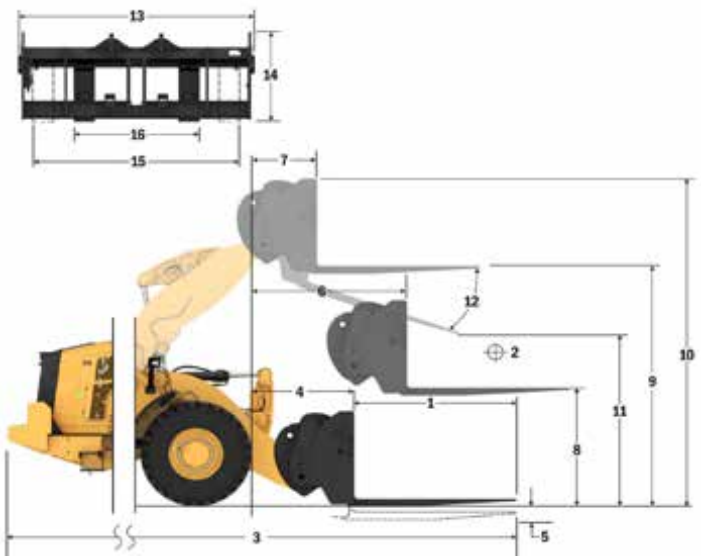

注：静态倾翻负载与工作重量基于以下装载机配置：Bridgestone* VSNT L4 轮胎、空调、行驶控制装置、动力传动系护罩、加满的油液、燃油箱、冷却液、润滑油和操作员。

技术规格与额定值符合以下标准：
SAE* J1197、ISO 14397-1、
CEN** EN 474-3。

配备货盘叉的装载机的额定工作负载由以下方面决定：
SAE J1197：全转向静态倾翻负载或液压限值的 50%。
CEN EN 474-3：崎岖地形下的全转向静态倾翻负载或液压限值的 60%。
CEN EN 474-3：平稳地面时的全转向静态倾翻负载或液压限值的 80%。

*SAE - 汽车工程师协会
**CEN – 欧洲标准化委员会

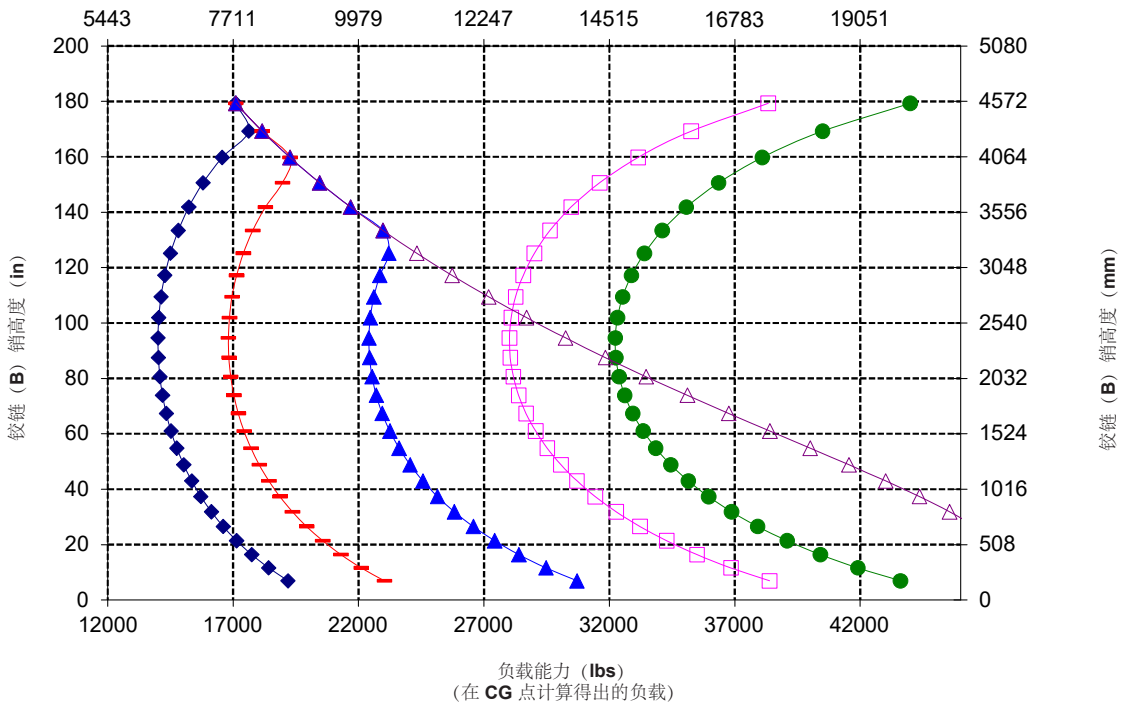

铲叉技术规格

铲叉技术规格

1	叉齿长度	mm in	2438 96,0
2	负载中心	mm in	1219 48,0
	静态倾翻负载 - 直立（铲叉平放）	kg lbs	13999 30855
	静态倾翻负载 - 铰接（铲叉平放）	kg lbs	12159 26799
	额定负载（SAE J1197 - 50% FTSTL）	kg lbs	6080 13399
	额定负载（CEN EN 474-3 崎岖地形 - 60% FTSTL）	kg lbs	6988 15401
	额定负载（CEN EN 474-3 平稳地面 - 80% FTSTL）	kg lbs	6988 15401
3	最大总长	mm in	10992 432,8
4	铲叉在地面时的伸展距离	mm in	1141 44,9
5	*在最小高度且铲叉平放时地面至叉齿底部的距离	mm in	-65 -2,5
6	提升臂在水平位置且铲叉平放时的伸展距离	mm in	1797 70,7
7	铲叉在最大高度时的伸展距离	mm in	870 34,2
8	提升臂在水平位置且铲叉平放时地面至叉齿顶部的距离	mm in	2135 84,0
9	在最大高度且铲叉平放时地面至叉齿顶部的距离	mm in	4403 173,4
10	完全提升时铲叉的总高度（叉架顶部至地面的距离）	mm in	5443 214,3
11	完全提升和最大卸载时的间隙	mm in	2122 83,5
12	与水平方向的最大卸载角度	度	51
13	叉架总宽度	mm in	2833 111,5
14	叉架总高度	mm in	1130 44,5
15	外部叉齿宽度（最大展幅）	mm in	2483 97,8
16	外部叉齿宽度（最小展幅）	mm in	590 23,2
	叉齿宽度（单叉齿）	mm in	180,0 7,1
	叉齿厚度	mm in	90,0 3,5
	叉齿能力	kg lbs	11300 24905
	工作重量	kg lbs	29645 65336

*负值说明低于坡度

980 标准

建筑铲叉，**FUSION**

108" 叉架	**96"** 叉齿
520-7968	**520-7981**

*版本 **14A**
*平行 **Z** 型连杆
*标准升程配置

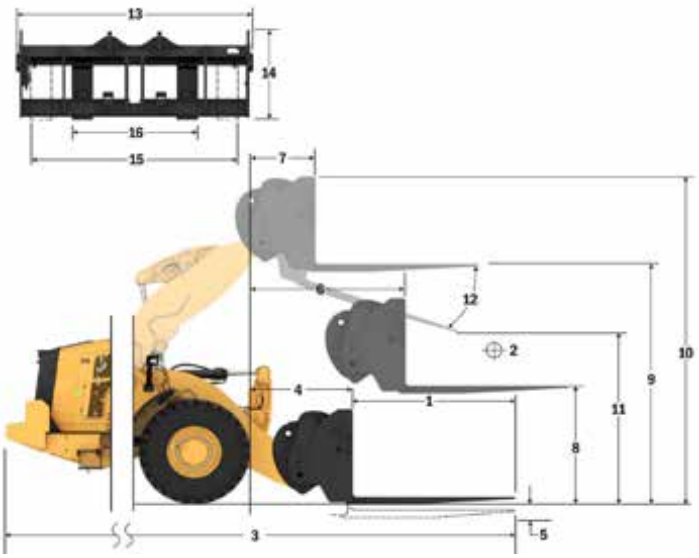

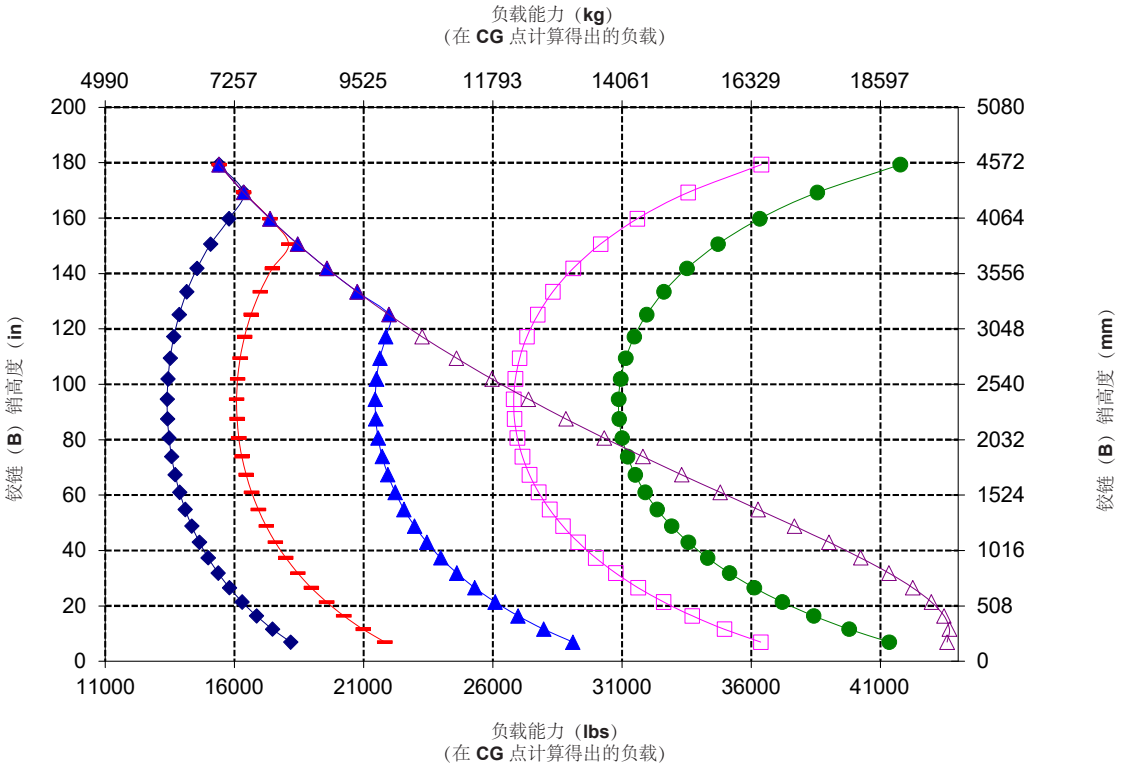

注：静态倾翻负载与工作重量基于以下装载机配置：Bridgestone* VSNT L4 轮胎、空调、行驶控制装置、动力传动系护罩、加满的油液、燃油箱、冷却液、润滑油和操作员。

技术规格与额定值符合以下标准：
SAE* J1197、ISO 14397-1、
CEN** EN 474-3。

配备货盘叉的装载机的额定工作负载由以下方面决定：
SAE J1197：全转向静态倾翻负载或液压限值的 50%。
CEN EN 474-3：崎岖地形下的全转向静态倾翻负载或液压限值的 60%。
CEN EN 474-3：平稳地面时的全转向静态倾翻负载或液压限值的 80%。

*SAE - 汽车工程师协会
**CEN – 欧洲标准化委员会

铲叉技术规格

铲叉技术规格

1	叉齿长度	mm in	1829 72,0
2	负载中心	mm in	914 36,0
	静态倾翻负载 - 直立（铲叉平放）	kg lbs	14965 32984
	静态倾翻负载 - 铰接（铲叉平放）	kg lbs	12974 28595
	额定负载（SAE J1197 - 50% FTSTL）	kg lbs	6487 14298
	额定负载（CEN EN 474-3 崎岖地形 - 60% FTSTL）	kg lbs	7785 17157
	额定负载（CEN EN 474-3 平稳地面 - 80% FTSTL）	kg lbs	8905 19627
3	最大总长	mm in	10404 409,6
4	铲叉在地面时的伸展距离	mm in	1162 45,8
5	*在最小高度且铲叉平放时地面至叉齿底部的距离	mm in	-99 -3,9
6	提升臂在水平位置且铲叉平放时的伸展距离	mm in	1796 70,7
7	铲叉在最大高度时的伸展距离	mm in	869 34,2
8	提升臂在水平位置且铲叉平放时地面至叉齿顶部的距离	mm in	2095 82,5
9	在最大高度且铲叉平放时地面至叉齿顶部的距离	mm in	4364 171,8
10	完全提升时铲叉的总高度（叉架顶部至地面的距离）	mm in	5407 212,9
11	完全提升和最大卸载时的间隙	mm in	2498 98,3
12	与水平方向的最大卸载角度	度	55
13	叉架总宽度	mm in	2821 111,1
14	叉架总高度	mm in	1129 44,4
15	外部叉齿宽度（最大展幅）	mm in	2627 103,4
16	外部叉齿宽度（最小展幅）	mm in	747 29,4
	叉齿宽度（单叉齿）	mm in	250,0 9,8
	叉齿厚度	mm in	85,0 3,3
	叉齿能力	kg lbs	18700 41215
	工作重量	kg lbs	29958 66026

*负值说明低于坡度

980 标准

	108" 叉架	72" 叉齿
FUSION 重负荷型建筑铲叉	**523-4199**	**523-4200**

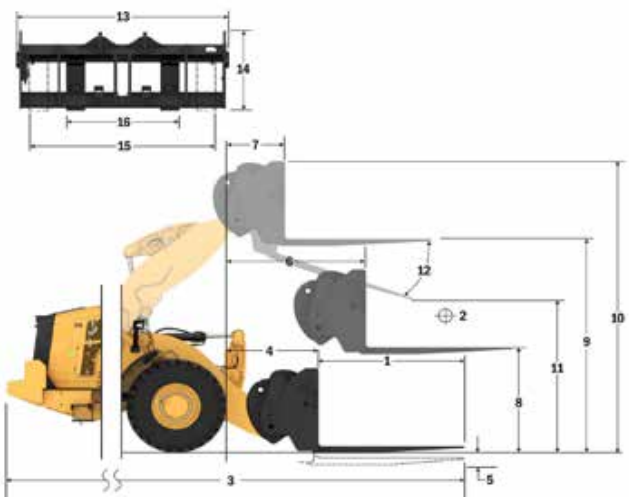

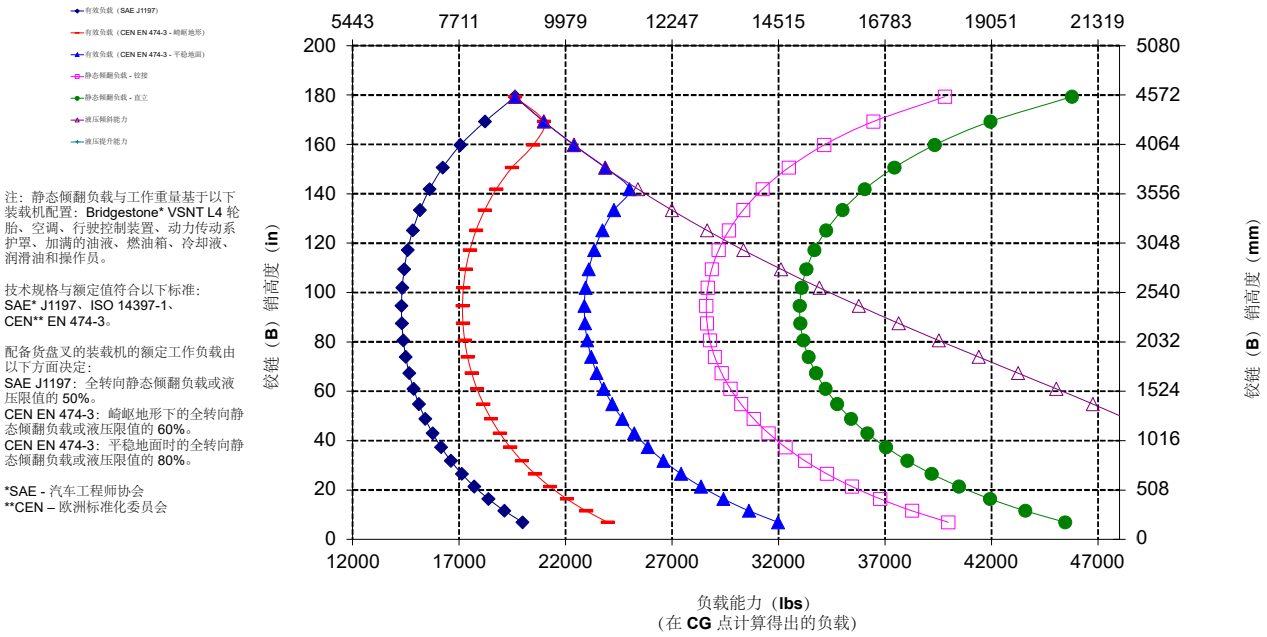

注：静态倾翻负载与工作重量基于以下装载机配置：Bridgestone* VSNT L4 轮胎、空调、行驶控制装置、动力传动系护罩、加满的油液、燃油箱、冷却液、润滑油和操作员。

技术规格与额定值符合以下标准：
SAE* J1197、ISO 14397-1、
CEN** EN 474-3。

配备货盘叉的装载机的额定工作负载由以下方面决定：
SAE J1197：全转向静态倾翻负载或液压限值的 50%。
CEN EN 474-3：崎岖地形下的全转向静态倾翻负载或液压限值的 60%。
CEN EN 474-3：平稳地面时的全转向静态倾翻负载或液压限值的 80%。

*SAE - 汽车工程师协会
**CEN – 欧洲标准化委员会

警告：请勿超过叉齿负载能力。
每个叉齿的侧面都印有单独的叉齿负载能力。

铲叉技术规格

铲叉技术规格

1	叉齿长度	mm in	2134 84,0
2	负载中心	mm in	1067 42,0
	静态倾翻负载 - 直立（铲叉平放）	kg lbs	14267 31445
	静态倾翻负载 - 铰接（铲叉平放）	kg lbs	12355 27231
	额定负载（SAE J1197 - 50% FTSTL）	kg lbs	6178 13615
	额定负载（CEN EN 474-3 崎岖地形 - 60% FTSTL）	kg lbs	7413 16338
	额定负载（CEN EN 474-3 平稳地面 - 80% FTSTL）	kg lbs	7914 17442
3	最大总长	mm in	10713 421,8
4	铲叉在地面时的伸展距离	mm in	1166 45,9
5	*在最小高度且铲叉平放时地面至叉齿底部的距离	mm in	-99 -3,9
6	提升臂在水平位置且铲叉平放时的伸展距离	mm in	1796 70,7
7	铲叉在最大高度时的伸展距离	mm in	869 34,2
8	提升臂在水平位置且铲叉平放时地面至叉齿顶部的距离	mm in	2100 82,7
9	在最大高度且铲叉平放时地面至叉齿顶部的距离	mm in	4369 172,0
10	完全提升时铲叉的总高度（叉架顶部至地面的距离）	mm in	5407 212,9
11	完全提升和最大卸载时的间隙	mm in	2247 88,5
12	与水平方向的最大卸载角度	度	55
13	叉架总宽度	mm in	2821 111,1
14	叉架总高度	mm in	1129 44,4
15	外部叉齿宽度（最大展幅）	mm in	2627 103,4
16	外部叉齿宽度（最小展幅）	mm in	747 29,4
	叉齿宽度（单叉齿）	mm in	250,0 9,8
	叉齿厚度	mm in	90,0 3,5
	叉齿能力	kg lbs	17729 39075
	工作重量	kg lbs	30060 66251

*负值说明低于坡度

980 标准

	108" 叉架	84" 叉齿
FUSION 重负荷型建筑铲叉	**523-4199**	**523-4201**

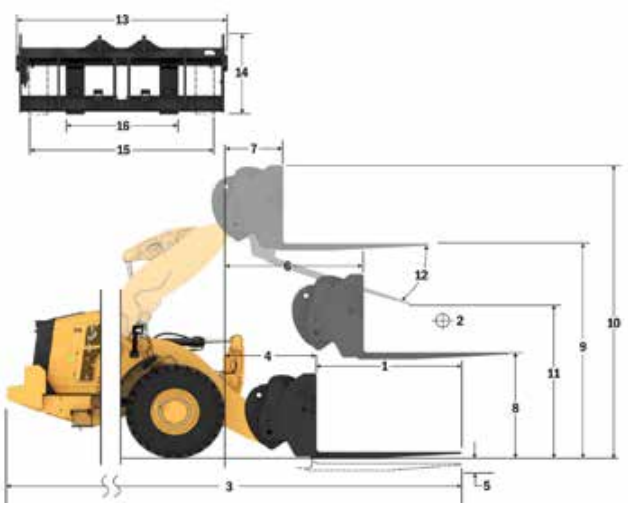

注：静态倾翻负载与工作重量基于以下装载机配置：Bridgestone* VSNT L4 轮胎、空调、行驶控制装置、动力传动系护罩、加满的油液、燃油箱、冷却液、润滑油和操作员。

技术规格与额定值符合以下标准：
SAE* J1197、ISO 14397-1、
CEN** EN 474-3。

配备货盘叉的装载机的额定工作负载由以下方面决定：
SAE J1197：全转向静态倾翻负载或液压限值的 50%。
CEN EN 474-3：崎岖地形下的全转向静态倾翻负载或液压限值的 60%。
CEN EN 474-3：平稳地面时的全转向静态倾翻负载或液压限值的 80%。

*SAE - 汽车工程师协会
**CEN – 欧洲标准化委员会

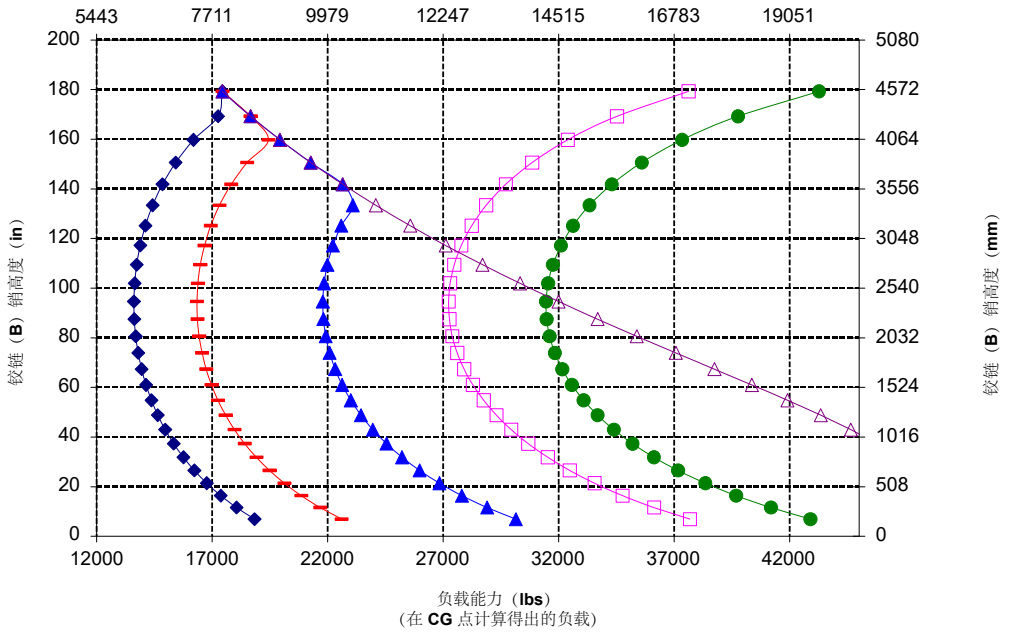

警告：请勿超过叉齿负载能力。
每个叉齿的侧面都印有单独的叉齿负载能力。

铲叉技术规格

铲叉技术规格

1	叉齿长度	mm in	2438 96,0
2	负载中心	mm in	1219 48,0
	静态倾翻负载 - 直立（铲叉平放）	kg lbs	13562 29890
	静态倾翻负载 - 铰接（铲叉平放）	kg lbs	11724 25839
	额定负载（SAE J1197 - 50% FTSTL）	kg lbs	5862 12920
	额定负载（CEN EN 474-3 崎岖地形 - 60% FTSTL）	kg lbs	7034 15504
	额定负载（CEN EN 474-3 平稳地面 - 80% FTSTL）	kg lbs	7041 15518
3	最大总长	mm in	11021 433,9
4	铲叉在地面时的伸展距离	mm in	1170 46,1
5	*在最小高度且铲叉平放时地面至叉齿底部的距离	mm in	-98 -3,8
6	提升臂在水平位置且铲叉平放时的伸展距离	mm in	1801 70,9
7	铲叉在最大高度时的伸展距离	mm in	874 34,4
8	提升臂在水平位置且铲叉平放时地面至叉齿顶部的距离	mm in	2102 82,7
9	在最大高度且铲叉平放时地面至叉齿顶部的距离	mm in	4370 172,1
10	完全提升时铲叉的总高度（叉架顶部至地面的距离）	mm in	5407 212,9
11	完全提升和最大卸载时的间隙	mm in	1994 78,5
12	与水平方向的最大卸载角度	度	55
13	叉架总宽度	mm in	2821 111,1
14	叉架总高度	mm in	1127 44,4
15	外部叉齿宽度（最大展幅）	mm in	2629 103,5
16	外部叉齿宽度（最小展幅）	mm in	747 29,4
	叉齿宽度（单叉齿）	mm in	250,0 9,8
	叉齿厚度	mm in	90,0 3,5
	叉齿能力	kg lbs	15750 34713
	工作重量	kg lbs	30211 66584

*负值说明低于坡度

980 标准

FUSION 重负荷型建筑铲叉	108" 叉架	96" 叉齿
	523-4199	523-4202

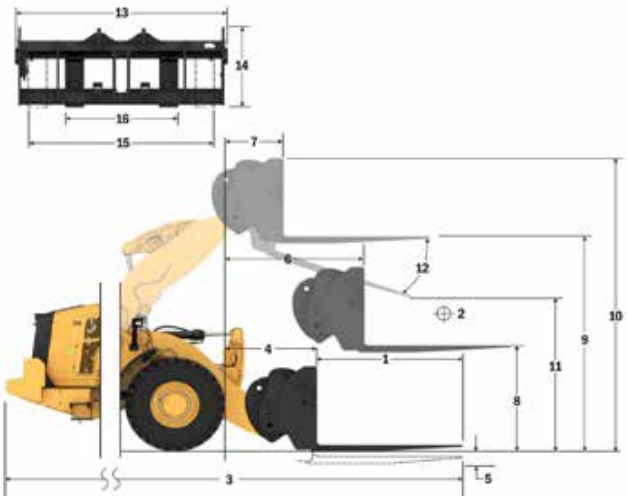

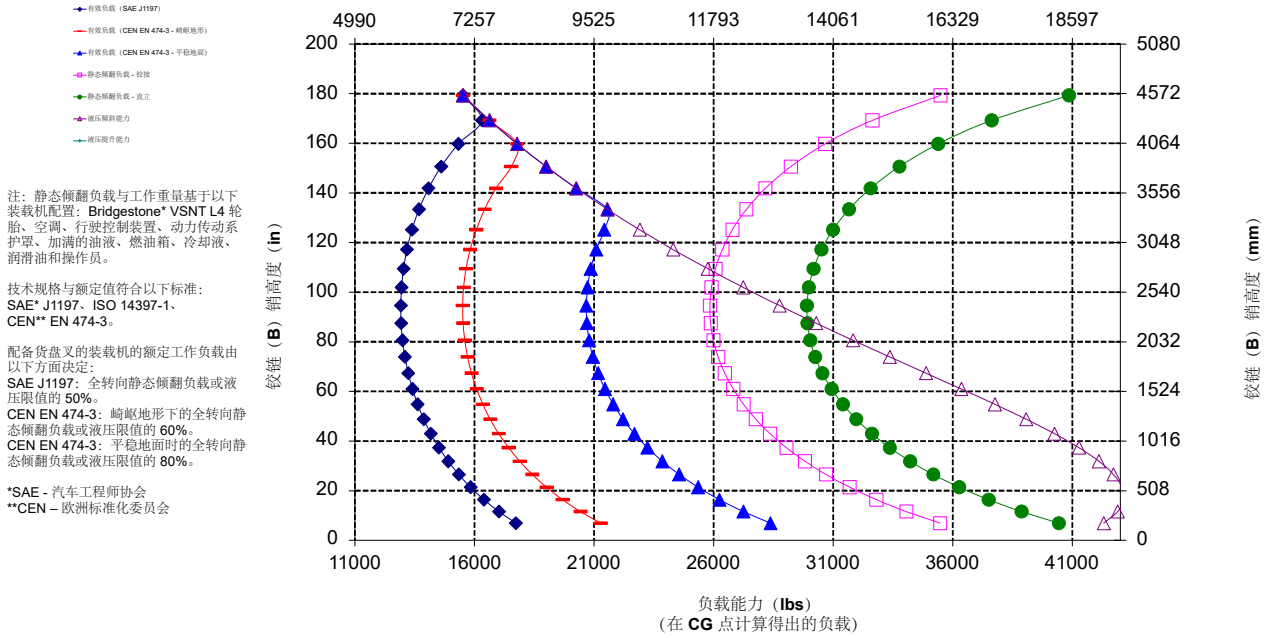

注：静态倾翻负载与工作重量基于以下装载机配置：Bridgestone* VSNT L4 轮胎、空调、行驶控制装置、动力传动系护罩、加满的油液、燃油箱、冷却液、润滑油和操作员。

技术规格与额定值符合以下标准：
SAE* J1197、ISO 14397-1、
CEN** EN 474-3。

配备货盘叉的装载机的额定工作负载由以下方面决定：
SAE J1197：全转向静态倾翻负载或液压限值的 50%。
CEN EN 474-3：崎岖地形下的全转向静态倾翻负载或液压限值的 60%。
CEN EN 474-3：平稳地面时的全转向静态倾翻负载或液压限值的 80%。

*SAE - 汽车工程师协会
**CEN – 欧洲标准化委员会

警告：请勿超过叉齿负载能力。
每个叉齿的侧面都印有单独的叉齿负载能力。

铲叉技术规格

铲叉技术规格

1	叉齿长度	mm in	1830 72,0
2	负载中心	mm in	915 36,0
	静态倾翻负载 - 直立（铲叉平放）	kg lbs	14666 32325
	静态倾翻负载 - 铰接（铲叉平放）	kg lbs	13039 28737
	额定负载（SAE J1197 - 50% FTSTL）	kg lbs	6519 14369
	额定负载（CEN EN 474-3 崎岖地形 - 60% FTSTL）	kg lbs	7823 17242
	额定负载（CEN EN 474-3 平稳地面 - 80% FTSTL）	kg lbs	7970 17566
3	最大总长	mm in	10650 419,3
4	铲叉在地面时的伸展距离	mm in	1407 55,4
5	*在最小高度且铲叉平放时地面至叉齿底部的距离	mm in	-149 -5,9
6	提升臂在水平位置且铲叉平放时的伸展距离	mm in	1982 78,0
7	铲叉在最大高度时的伸展距离	mm in	898 35,4
8	提升臂在水平位置且铲叉平放时地面至叉齿顶部的距离	mm in	2023 79,6
9	在最大高度且铲叉平放时地面至叉齿顶部的距离	mm in	4512 177,7
10	完全提升时铲叉的总高度（叉架顶部至地面的距离）	mm in	5287 208,2
11	完全提升和最大卸载时的间隙	mm in	2842 111,9
12	与水平方向的最大卸载角度	度	47
13	叉架总宽度	mm in	2217 87,3
14	叉架总高度	mm in	840 33,1
15	外部叉齿宽度（最大展幅）	mm in	2070 81,5
16	外部叉齿宽度（最小展幅）	mm in	470 18,5
	叉齿宽度（单叉齿）	mm in	150,0 5,9
	叉齿厚度	mm in	65,0 2,6
	叉齿能力	kg lbs	5246 11562
	工作重量	kg lbs	29218 64396

*负值说明低于坡度

980 HL

FUSION 货盘叉	87" 叉架	72" 叉齿
	530-1861	530-1869

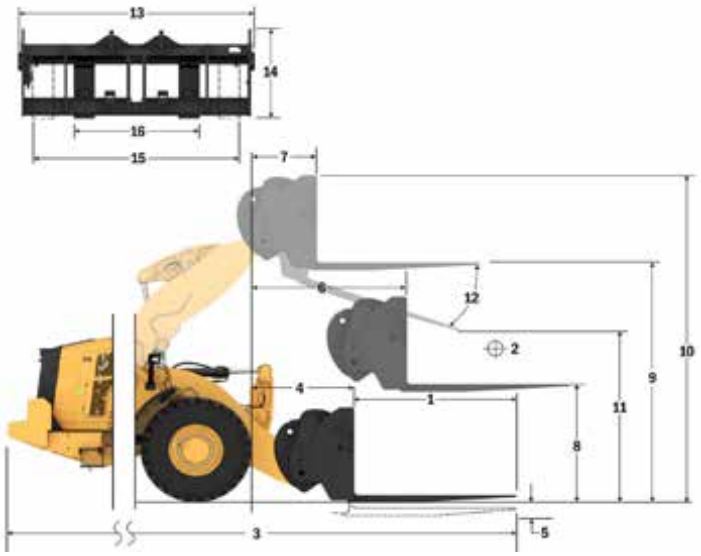

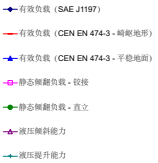

注：静态倾翻负载与工作重量基于以下装载机配置：Bridgestone* VSNT L4 轮胎、空调、行驶控制装置、动力传动系护罩、加满的油液、燃油箱、冷却液、润滑油和操作员。

技术规格与额定值符合以下标准：
SAE* J1197、ISO 14397-1、
CEN** EN 474-3。

配备货盘叉的装载机的额定工作负载由以下方面决定：
SAE J1197：全转向静态倾翻负载或液压限值的 50%。
CEN EN 474-3：崎岖地形下的全转向静态倾翻负载或液压限值的 60%。
CEN EN 474-3：平稳地面时的全转向静态倾翻负载或液压限值的 80%。

*SAE - 汽车工程师协会
**CEN – 欧洲标准化委员会

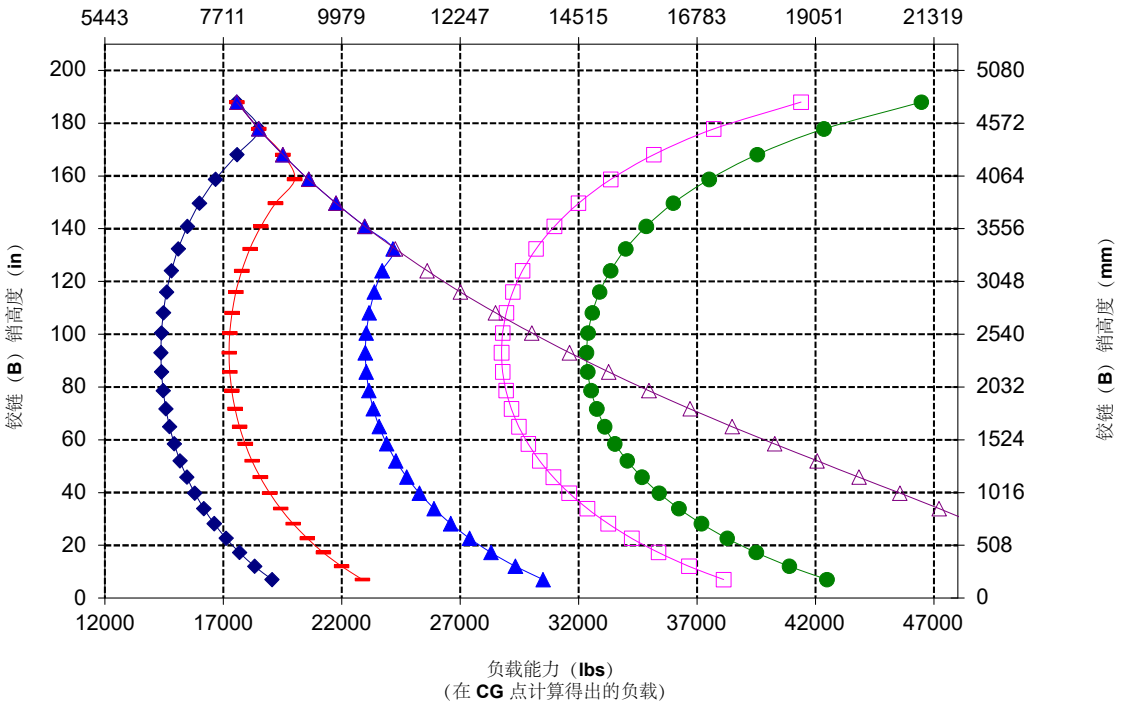

铲叉技术规格

铲叉技术规格

1	叉齿长度	mm in	1829 72,0
2	负载中心	mm in	915 36,0
	静态倾翻负载 - 直立（铲叉平放）	kg lbs	14378 31689
	静态倾翻负载 - 铰接（铲叉平放）	kg lbs	12744 28088
	额定负载（SAE J1197 - 50% FTSTL）	kg lbs	6372 14044
	额定负载（CEN EN 474-3 崎岖地形 - 60% FTSTL）	kg lbs	7646 16853
	额定负载（CEN EN 474-3 平稳地面 - 80% FTSTL）	kg lbs	8359 18422
3	最大总长	mm in	10593 417,1
4	铲叉在地面时的伸展距离	mm in	1351 53,2
5	*在最小高度且铲叉平放时地面至叉齿底部的距离	mm in	-62 -2,4
6	提升臂在水平位置且铲叉平放时的伸展距离	mm in	1970 77,5
7	铲叉在最大高度时的伸展距离	mm in	886 34,9
8	提升臂在水平位置且铲叉平放时地面至叉齿顶部的距离	mm in	2135 84,1
9	在最大高度且铲叉平放时地面至叉齿顶部的距离	mm in	4625 182,1
10	完全提升时铲叉的总高度（叉架顶部至地面的距离）	mm in	5665 223,0
11	完全提升和最大卸载时的间隙	mm in	2768 109,0
12	与水平方向的最大卸载角度	度	53
13	叉架总宽度	mm in	2833 111,5
14	叉架总高度	mm in	1130 44,5
15	外部叉齿宽度（最大展幅）	mm in	2483 97,8
16	外部叉齿宽度（最小展幅）	mm in	590 23,2
	叉齿宽度（单叉齿）	mm in	180,0 7,1
	叉齿厚度	mm in	90,0 3,5
	叉齿能力	kg lbs	14800 32619
	工作重量	kg lbs	29657 65364

*负值说明低于坡度

980 HL

建筑铲叉，**FUSION**

108" 叉架	**72"** 叉齿
520-7968	**520-7979**

*版本 **14A**
*平行 **Z** 型连杆
*高升程配置

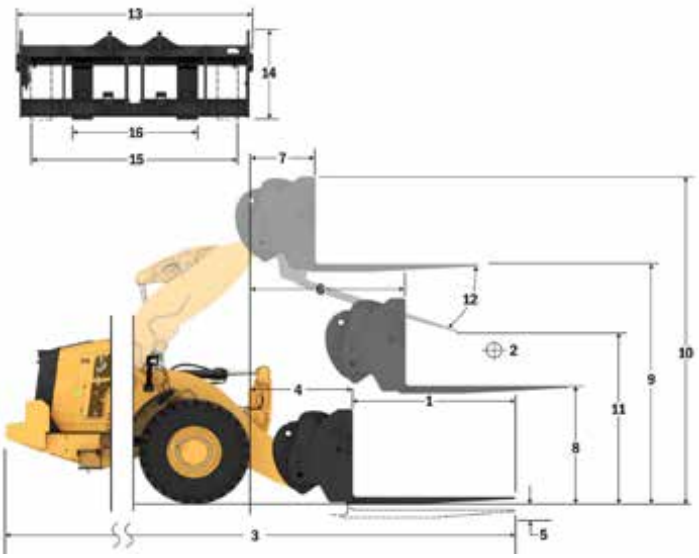

注：静态倾翻负载与工作重量基于以下装载机配置：Bridgestone* VSNT L4 轮胎、空调、行驶控制装置、动力传动系护罩、加满的油液、燃油箱、冷却液、润滑油和操作员。

技术规格与额定值符合以下标准：
SAE* J1197、ISO 14397-1、
CEN** EN 474-3。

配备货盘叉的装载机的额定工作负载由以下方面决定：
SAE J1197：全转向静态倾翻负载或液压限值的 50%。
CEN EN 474-3：崎岖地形下的全转向静态倾翻负载或液压限值的 60%。
CEN EN 474-3：平稳地面时的全转向静态倾翻负载或液压限值的 80%。

*SAE – 汽车工程师协会
**CEN - 欧洲标准化委员会

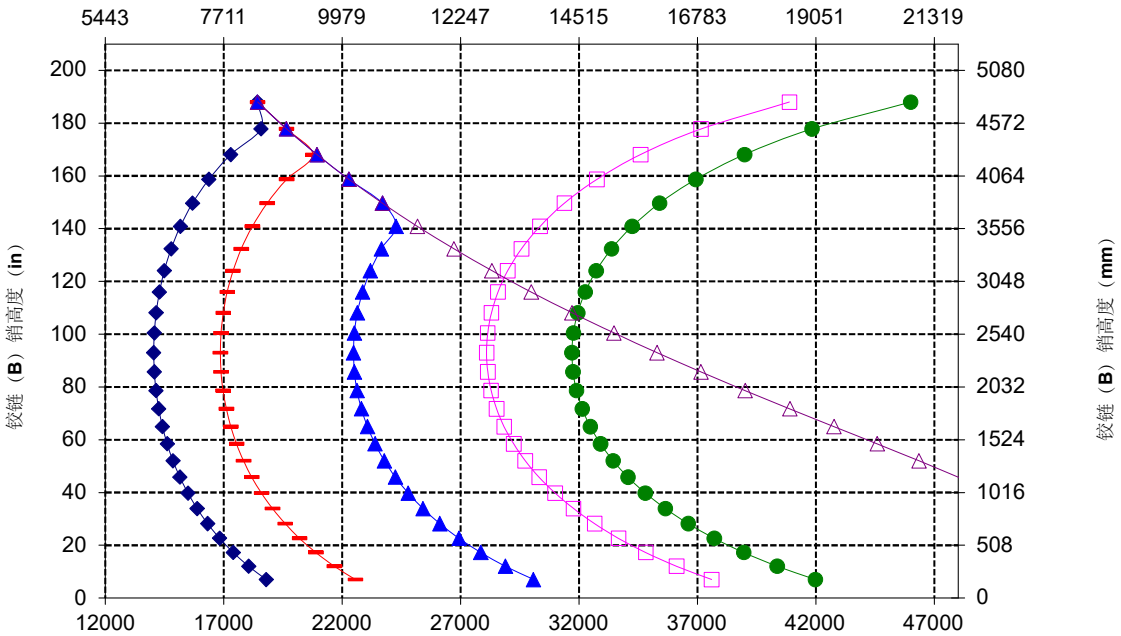

铲叉技术规格

铲叉技术规格

1	叉齿长度	mm in	2134 84,0
2	负载中心	mm in	1067 42,0
	静态倾翻负载 - 直立（铲叉平放）	kg lbs	13768 30345
	静态倾翻负载 - 铰接（铲叉平放）	kg lbs	12196 26880
	额定负载（SAE J1197 - 50% FTSTL）	kg lbs	6098 13440
	额定负载（CEN EN 474-3 崎岖地形 - 60% FTSTL）	kg lbs	7318 16128
	额定负载（CEN EN 474-3 平稳地面 - 80% FTSTL）	kg lbs	7467 16457
3	最大总长	mm in	10898 429,1
4	铲叉在地面时的伸展距离	mm in	1351 53,2
5	*在最小高度且铲叉平放时地面至叉齿底部的距离	mm in	-62 -2,4
6	提升臂在水平位置且铲叉平放时的伸展距离	mm in	1970 77,5
7	铲叉在最大高度时的伸展距离	mm in	886 34,9
8	提升臂在水平位置且铲叉平放时地面至叉齿顶部的距离	mm in	2135 84,1
9	在最大高度且铲叉平放时地面至叉齿顶部的距离	mm in	4625 182,1
10	完全提升时铲叉的总高度（叉架顶部至地面的距离）	mm in	5665 223,0
11	完全提升和最大卸载时的间隙	mm in	2524 99,4
12	与水平方向的最大卸载角度	度	53
13	叉架总宽度	mm in	2833 111,5
14	叉架总高度	mm in	1130 44,5
15	外部叉齿宽度（最大展幅）	mm in	2483 97,8
16	外部叉齿宽度（最小展幅）	mm in	590 23,2
	叉齿宽度（单叉齿）	mm in	180,0 7,1
	叉齿厚度	mm in	90,0 3,5
	叉齿能力	kg lbs	12700 27991
	工作重量	kg lbs	29719 65501

*负值说明低于坡度

980 HL

建筑铲叉，**FUSION**

108" 叉架	**84"** 叉齿
520-7968	**520-7986**

*版本 **14A**
*平行 **Z** 型连杆
*高升程配置

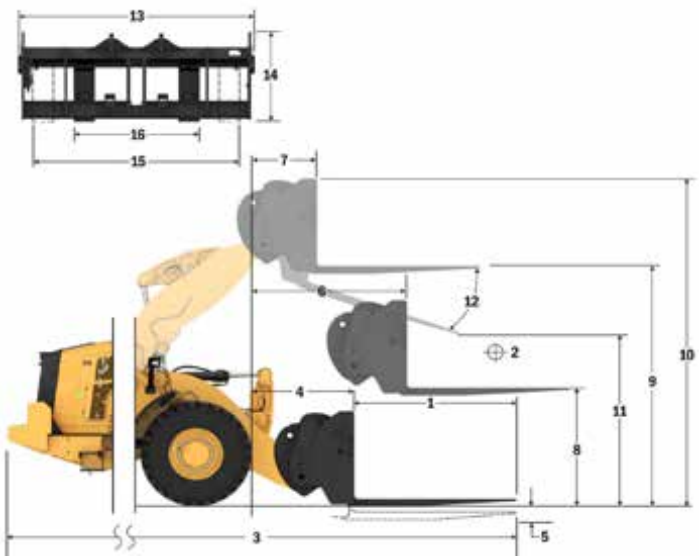

注：静态倾翻负载与工作重量基于以下装载机配置：Bridgestone* VSNT L4 轮胎、空调、行驶控制装置、动力传动系护罩、加满的油液、燃油箱、冷却液、润滑油和操作员。

技术规格与额定值符合以下标准：
SAE* J1197、ISO 14397-1、
CEN** EN 474-3。

配备货盘叉的装载机的额定工作负载由以下方面决定：
SAE J1197：全转向静态倾翻负载或液压限值的 50%。
CEN EN 474-3：崎岖地形下的全转向静态倾翻负载或液压限值的 60%。
CEN EN 474-3：平稳地面时的全转向静态倾翻负载或液压限值的 80%。

*SAE – 汽车工程师协会
**CEN - 欧洲标准化委员会

负载能力（**kg**）
（在 **CG** 点计算得出的负载）

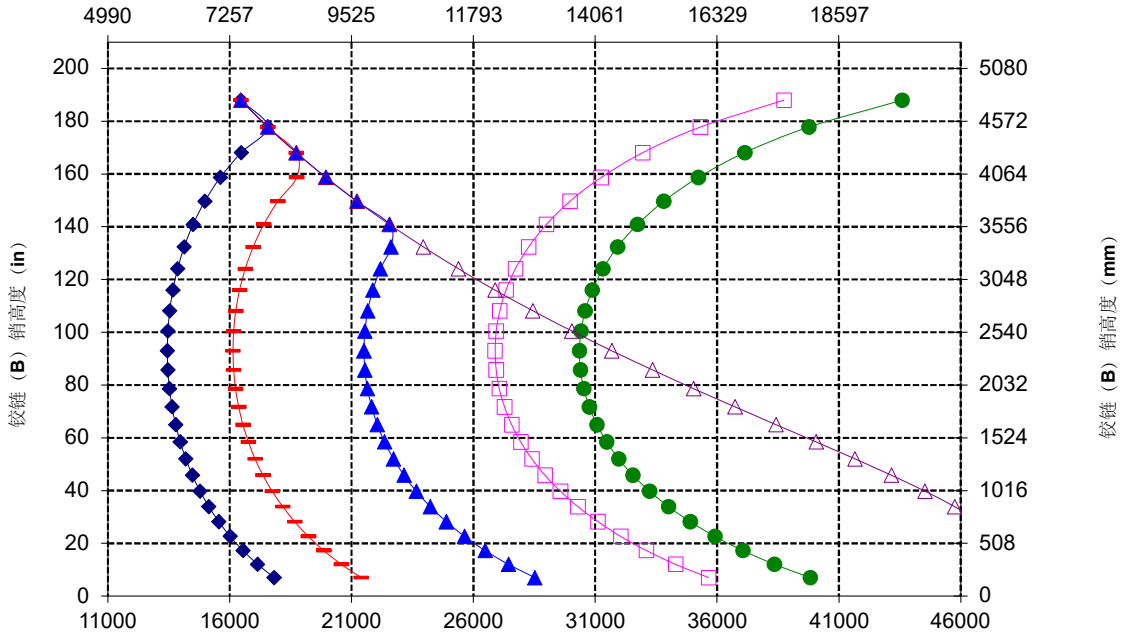

负载能力（**lbs**）
（在 **CG** 点计算得出的负载）

铲叉技术规格

铲叉技术规格

1	叉齿长度	mm in	2438 96,0
2	负载中心	mm in	1219 48,0
	静态倾翻负载 - 直立（铲叉平放）	kg lbs	13199 29091
	静态倾翻负载 - 铰接（铲叉平放）	kg lbs	11685 25753
	额定负载（SAE J1197 - 50% FTSTL）	kg lbs	5842 12876
	额定负载（CEN EN 474-3 崎岖地形 - 60% FTSTL）	kg lbs	6727 14826
	额定负载（CEN EN 474-3 平稳地面 - 80% FTSTL）	kg lbs	6727 14826
3	最大总长	mm in	11202 441,0
4	铲叉在地面时的伸展距离	mm in	1351 53,2
5	*在最小高度且铲叉平放时地面至叉齿底部的距离	mm in	-62 -2,4
6	提升臂在水平位置且铲叉平放时的伸展距离	mm in	1970 77,5
7	铲叉在最大高度时的伸展距离	mm in	886 34,9
8	提升臂在水平位置且铲叉平放时地面至叉齿顶部的距离	mm in	2135 84,1
9	在最大高度且铲叉平放时地面至叉齿顶部的距离	mm in	4625 182,1
10	完全提升时铲叉的总高度（叉架顶部至地面的距离）	mm in	5665 223,0
11	完全提升和最大卸载时的间隙	mm in	2280 89,8
12	与水平方向的最大卸载角度	度	53
13	叉架总宽度	mm in	2833 111,5
14	叉架总高度	mm in	1130 44,5
15	外部叉齿宽度（最大展幅）	mm in	2483 97,8
16	外部叉齿宽度（最小展幅）	mm in	590 23,2
	叉齿宽度（单叉齿）	mm in	180,0 7,1
	叉齿厚度	mm in	90,0 3,5
	叉齿能力	kg lbs	11300 24905
	工作重量	kg lbs	29782 65640

*负值说明低于坡度

980 HL

建筑铲叉，**FUSION**

108" 叉架	**96"** 叉齿
520-7968	**520-7981**

*版本 **14A**
*平行 **Z** 型连杆
*高升程配置

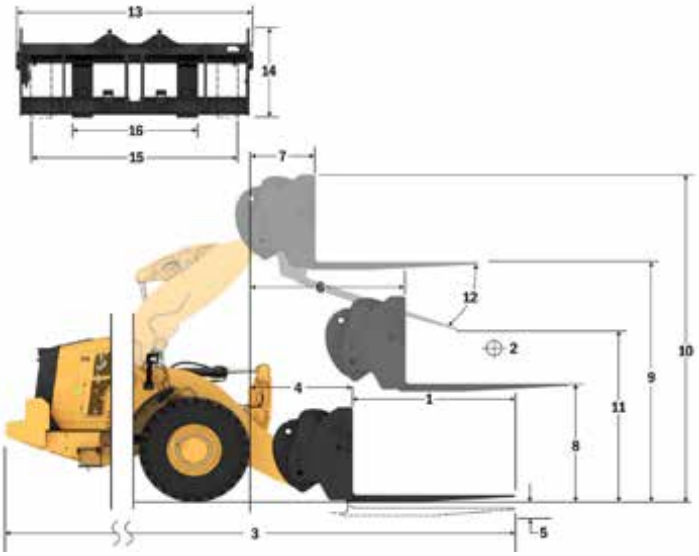

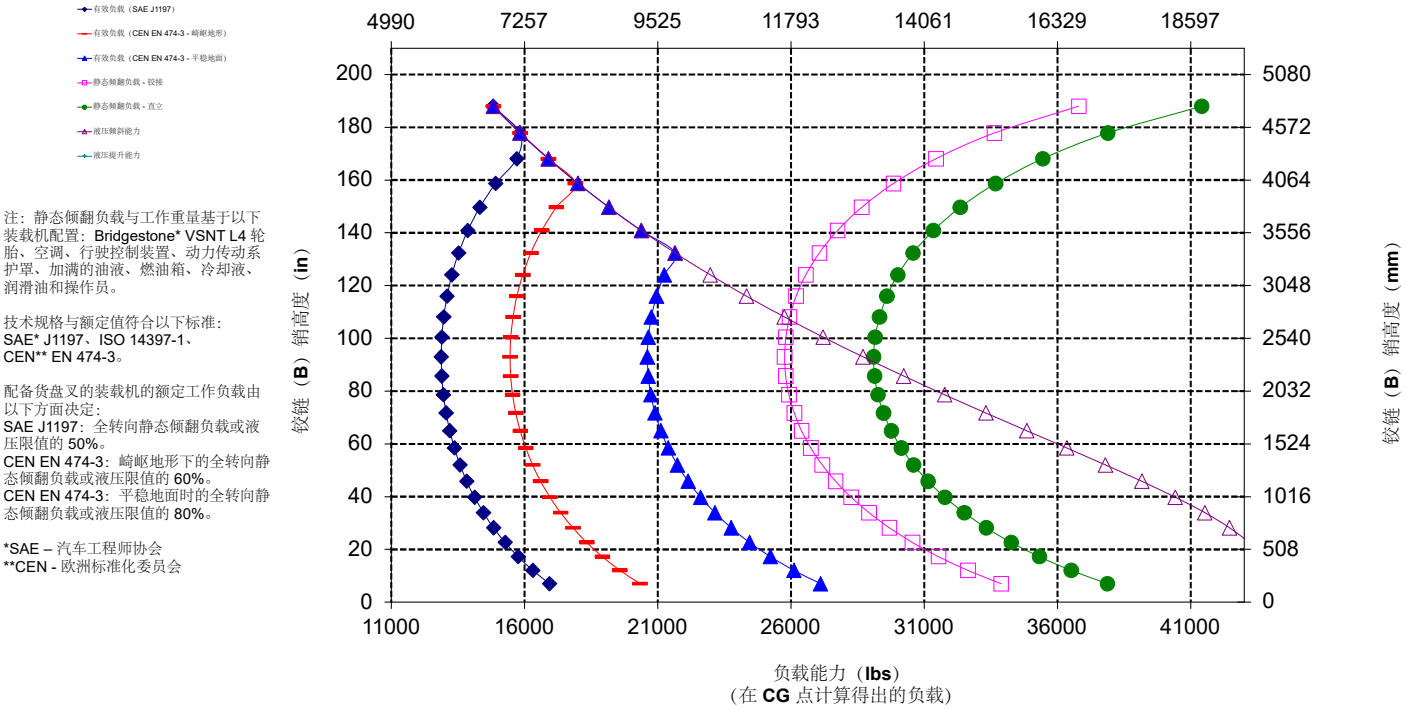

注：静态倾翻负载与工作重量基于以下装载机配置：Bridgestone* VSNT L4 轮胎、空调、行驶控制装置、动力传动系护罩、加满的油液、燃油箱、冷却液、润滑油和操作员。

技术规格与额定值符合以下标准：
SAE* J1197、ISO 14397-1、
CEN** EN 474-3。

配备货盘叉的装载机的额定工作负载由以下方面决定：
SAE J1197：全转向静态倾翻负载或液压限值的 50%。
CEN EN 474-3：崎岖地形下的全转向静态倾翻负载或液压限值的 60%。
CEN EN 474-3：平稳地面时的全转向静态倾翻负载或液压限值的 80%。

*SAE – 汽车工程师协会
**CEN - 欧洲标准化委员会

铲叉技术规格

铲叉技术规格

1	叉齿长度	mm in	1829 72,0
2	负载中心	mm in	914 36,0
	静态倾翻负载 - 直立（铲叉平放）	kg lbs	14048 30961
	静态倾翻负载 - 铰接（铲叉平放）	kg lbs	12414 27362
	额定负载（SAE J1197 - 50% FTSTL）	kg lbs	6207 13681
	额定负载（CEN EN 474-3 崎岖地形 - 60% FTSTL）	kg lbs	7449 16417
	额定负载（CEN EN 474-3 平稳地面 - 80% FTSTL）	kg lbs	8586 18924
3	最大总长	mm in	10612 417,8
4	铲叉在地面时的伸展距离	mm in	1371 54,0
5	*在最小高度且铲叉平放时地面至叉齿底部的距离	mm in	-96 -3,8
6	提升臂在水平位置且铲叉平放时的伸展距离	mm in	1969 77,5
7	铲叉在最大高度时的伸展距离	mm in	885 34,8
8	提升臂在水平位置且铲叉平放时地面至叉齿顶部的距离	mm in	2097 82,5
9	在最大高度且铲叉平放时地面至叉齿顶部的距离	mm in	4586 180,5
10	完全提升时铲叉的总高度（叉架顶部至地面的距离）	mm in	5630 221,6
11	完全提升和最大卸载时的间隙	mm in	2674 105,3
12	与水平方向的最大卸载角度	度	57
13	叉架总宽度	mm in	2821 111,1
14	叉架总高度	mm in	1129 44,4
15	外部叉齿宽度（最大展幅）	mm in	2627 103,4
16	外部叉齿宽度（最小展幅）	mm in	747 29,4
	叉齿宽度（单叉齿）	mm in	250,0 9,8
	叉齿厚度	mm in	85,0 3,3
	叉齿能力	kg lbs	18700 41215
	工作重量	kg lbs	30095 66329

*负值说明低于坡度

980 HL

	108" 叉架	72" 叉齿
FUSION 重负荷型建筑铲叉	**523-4199**	**523-4200**

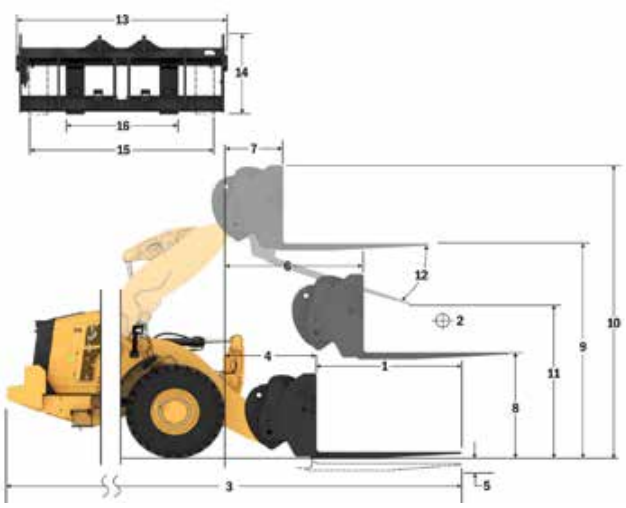

注：静态倾翻负载与工作重量基于以下装载机配置：Bridgestone* VSNT L4 轮胎、空调、行驶控制装置、动力传动系护罩、加满的油液、燃油箱、冷却液、润滑油和操作员。

技术规格与额定值符合以下标准：
SAE* J1197、ISO 14397-1、
CEN** EN 474-3。

配备货盘叉的装载机的额定工作负载由以下方面决定：
SAE J1197：全转向静态倾翻负载或液压限值的 50%。
CEN EN 474-3：崎岖地形下的全转向静态倾翻负载或液压限值的 60%。
CEN EN 474-3：平稳地面时的全转向静态倾翻负载或液压限值的 80%。

*SAE - 汽车工程师协会
**CEN – 欧洲标准化委员会

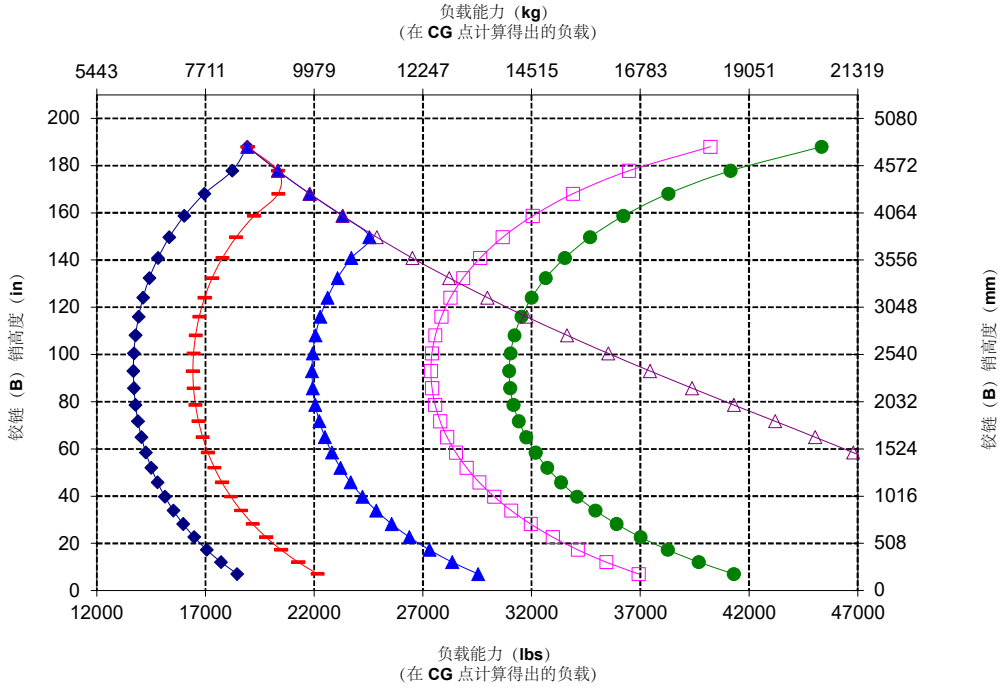

警告：请勿超过叉齿负载能力。
每个叉齿的侧面都印有单独的叉齿负载能力。

铲叉技术规格

铲叉技术规格

1	叉齿长度	mm in	2134 84,0
2	负载中心	mm in	1067 42,0
	静态倾翻负载 - 直立（铲叉平放）	kg lbs	13409 29553
	静态倾翻负载 - 铰接（铲叉平放）	kg lbs	11838 26090
	额定负载（SAE J1197 - 50% FTSTL）	kg lbs	5919 13045
	额定负载（CEN EN 474-3 崎岖地形 - 60% FTSTL）	kg lbs	7103 15654
	额定负载（CEN EN 474-3 平稳地面 - 80% FTSTL）	kg lbs	7633 16824
3	最大总长	mm in	10921 429,9
4	铲叉在地面时的伸展距离	mm in	1374 54,1
5	*在最小高度且铲叉平放时地面至叉齿底部的距离	mm in	-96 -3,8
6	提升臂在水平位置且铲叉平放时的伸展距离	mm in	1969 77,5
7	铲叉在最大高度时的伸展距离	mm in	885 34,8
8	提升臂在水平位置且铲叉平放时地面至叉齿顶部的距离	mm in	2102 82,7
9	在最大高度且铲叉平放时地面至叉齿顶部的距离	mm in	4591 180,7
10	完全提升时铲叉的总高度（叉架顶部至地面的距离）	mm in	5630 221,6
11	完全提升和最大卸载时的间隙	mm in	2418 95,2
12	与水平方向的最大卸载角度	度	57
13	叉架总宽度	mm in	2821 111,1
14	叉架总高度	mm in	1129 44,4
15	外部叉齿宽度（最大展幅）	mm in	2627 103,4
16	外部叉齿宽度（最小展幅）	mm in	747 29,4
	叉齿宽度（单叉齿）	mm in	250,0 9,8
	叉齿厚度	mm in	90,0 3,5
	叉齿能力	kg lbs	17729 39075
	工作重量	kg lbs	30197 66554

*负值说明低于坡度

980 HL

FUSION 重负荷型建筑铲叉

108" 叉架	**84"** 叉齿
523-4199	**523-4201**

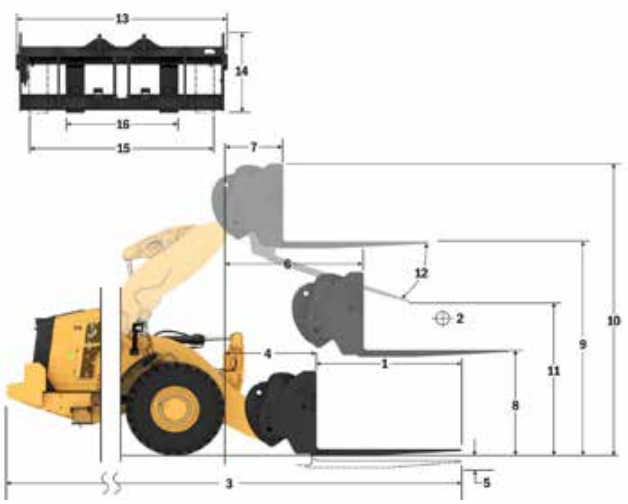

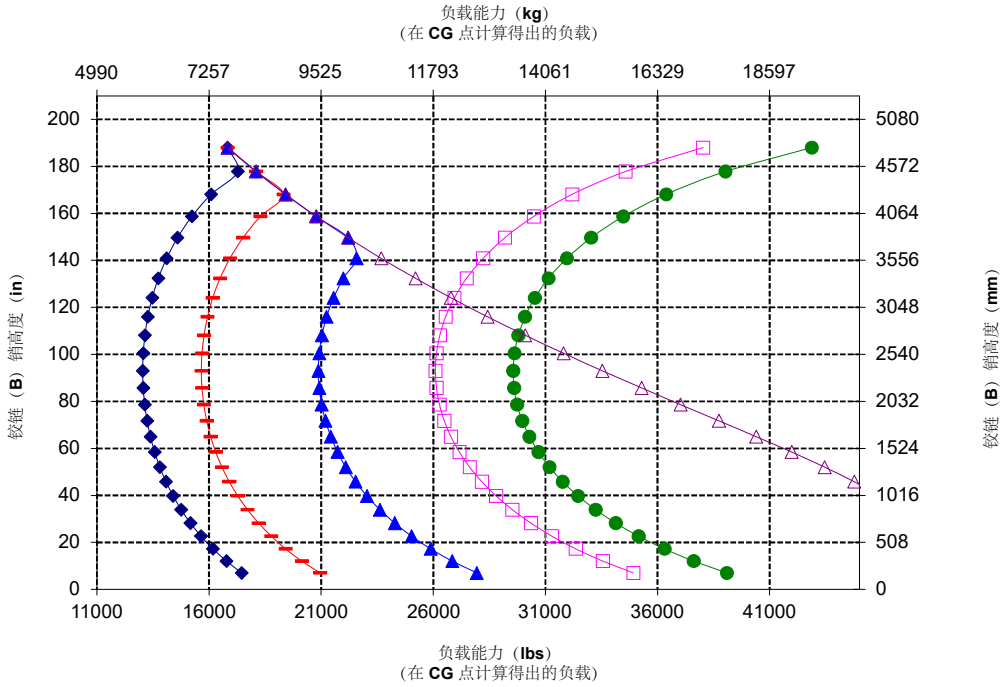

注：静态倾翻负载与工作重量基于以下装载机配置：Bridgestone* VSNT L4 轮胎、空调、行驶控制装置、动力传动系护罩、加满的油液、燃油箱、冷却液、润滑油和操作员。

技术规格与额定值符合以下标准：
SAE* J1197、ISO 14397-1、
CEN** EN 474-3。

配备货盘叉的装载机的额定工作负载由以下方面决定：
SAE J1197：全转向静态倾翻负载或液压限值的 50%。
CEN EN 474-3：崎岖地形下的全转向静态倾翻负载或液压限值的 60%。
CEN EN 474-3：平稳地面时的全转向静态倾翻负载或液压限值的 80%。

*SAE - 汽车工程师协会
**CEN – 欧洲标准化委员会

警告：请勿超过叉齿负载能力。
每个叉齿的侧面都印有单独的叉齿负载能力。

铲叉技术规格

铲叉技术规格

1	叉齿长度	mm in	2438 96,0
2	负载中心	mm in	1219 48,0
	静态倾翻负载 - 直立（铲叉平放）	kg lbs	12757 28117
	静态倾翻负载 - 铰接（铲叉平放）	kg lbs	11245 24783
	额定负载（SAE J1197 - 50% FTSTL）	kg lbs	5622 12392
	额定负载（CEN EN 474-3 崎岖地形 - 60% FTSTL）	kg lbs	6747 14870
	额定负载（CEN EN 474-3 平稳地面 - 80% FTSTL）	kg lbs	6791 14967
3	最大总长	mm in	11229 442,1
4	铲叉在地面时的伸展距离	mm in	1378 54,2
5	*在最小高度且铲叉平放时地面至叉齿底部的距离	mm in	-94 -3,7
6	提升臂在水平位置且铲叉平放时的伸展距离	mm in	1974 77,7
7	铲叉在最大高度时的伸展距离	mm in	890 35,0
8	提升臂在水平位置且铲叉平放时地面至叉齿顶部的距离	mm in	2103 82,8
9	在最大高度且铲叉平放时地面至叉齿顶部的距离	mm in	4593 180,8
10	完全提升时铲叉的总高度（叉架顶部至地面的距离）	mm in	5630 221,6
11	完全提升和最大卸载时的间隙	mm in	2159 85,0
12	与水平方向的最大卸载角度	度	57
13	叉架总宽度	mm in	2821 111,1
14	叉架总高度	mm in	1127 44,4
15	外部叉齿宽度（最大展幅）	mm in	2629 103,5
16	外部叉齿宽度（最小展幅）	mm in	747 29,4
	叉齿宽度（单叉齿）	mm in	250,0 9,8
	叉齿厚度	mm in	90,0 3,5
	叉齿能力	kg lbs	15750 34713
	工作重量	kg lbs	30348 66887

*负值说明低于坡度

980 HL

FUSION 重负荷型建筑铲叉

108" 叉架	**96"** 叉齿
523-4199	**523-4202**

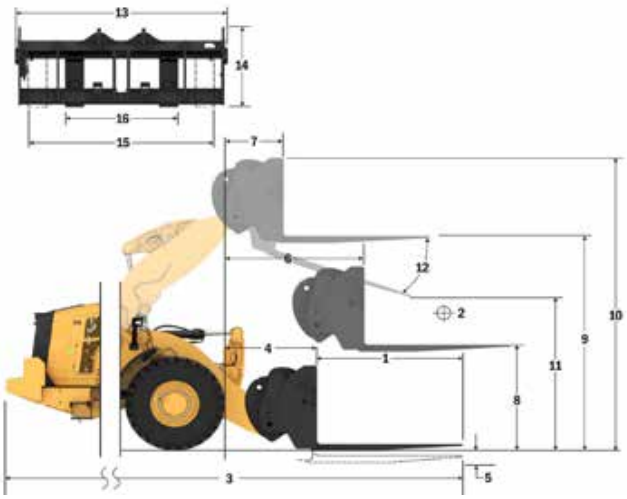

注：静态倾翻负载与工作重量基于以下装载机配置：Bridgestone* VSNT L4 轮胎、空调、行驶控制装置、动力传动系护罩、加满的油液、燃油箱、冷却液、润滑油和操作员。

技术规格与额定值符合以下标准：
SAE* J1197、ISO 14397-1、
CEN** EN 474-3。

配备货盘叉的装载机的额定工作负载由以下方面决定：
SAE J1197：全转向静态倾翻负载或液压限值的 50%。
CEN EN 474-3：崎岖地形下的全转向静态倾翻负载或液压限值的 60%。
CEN EN 474-3：平稳地面时的全转向静态倾翻负载或液压限值的 80%。

*SAE - 汽车工程师协会
**CEN – 欧洲标准化委员会

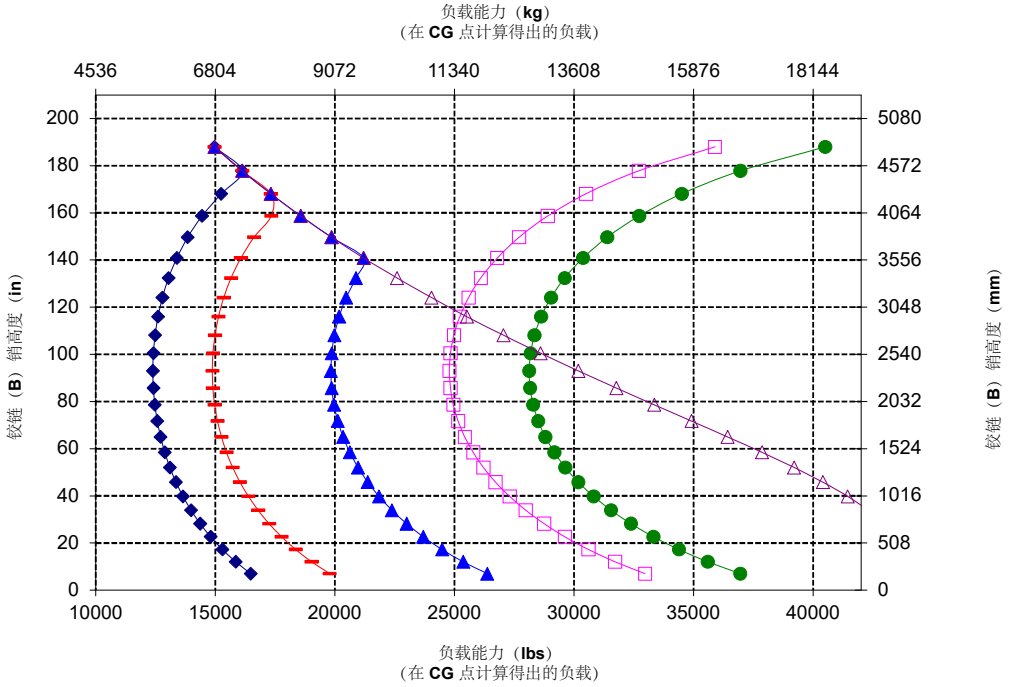

警告：请勿超过叉齿负载能力。
每个叉齿的侧面都印有单独的叉齿负载能力。

铲叉技术规格

铲叉技术规格

1	叉齿长度	mm in	1830 72,0
2	负载中心	mm in	915 36,0
	静态倾翻负载 - 直立（铲叉平放）	kg lbs	16622 36635
	静态倾翻负载 - 铰接（铲叉平放）	kg lbs	14453 31855
	额定负载（SAE J1197 - 50% FTSTL）	kg lbs	7227 15928
	额定负载（CEN EN 474-3 崎岖地形 - 60% FTSTL）	kg lbs	8327 18352
	额定负载（CEN EN 474-3 平稳地面 - 80% FTSTL）	kg lbs	8327 18352
3	最大总长	mm in	10445 411,2
4	铲叉在地面时的伸展距离	mm in	1199 47,2
5	*在最小高度且铲叉平放时地面至叉齿底部的距离	mm in	-151 -5,9
6	提升臂在水平位置且铲叉平放时的伸展距离	mm in	1809 71,2
7	铲叉在最大高度时的伸展距离	mm in	883 34,7
8	提升臂在水平位置且铲叉平放时地面至叉齿顶部的距离	mm in	2024 79,7
9	在最大高度且铲叉平放时地面至叉齿顶部的距离	mm in	4292 169,0
10	完全提升时铲叉的总高度（叉架顶部至地面的距离）	mm in	5067 199,5
11	完全提升和最大卸载时的间隙	mm in	2676 105,4
12	与水平方向的最大卸载角度	度	45
13	叉架总宽度	mm in	2217 87,3
14	叉架总高度	mm in	840 33,1
15	外部叉齿宽度（最大展幅）	mm in	2070 81,5
16	外部叉齿宽度（最小展幅）	mm in	470 18,5
	叉齿宽度（单叉齿）	mm in	150,0 5,9
	叉齿厚度	mm in	65,0 2,6
	叉齿能力	kg lbs	5246 11562
	工作重量	kg lbs	29722 65507

*负值说明低于坡度

980 AGG

FUSION 货盘叉

2 个 **130 mm HE** 倾斜油缸

87" 叉架	**72"** 叉齿
530-1861	**530-1869**

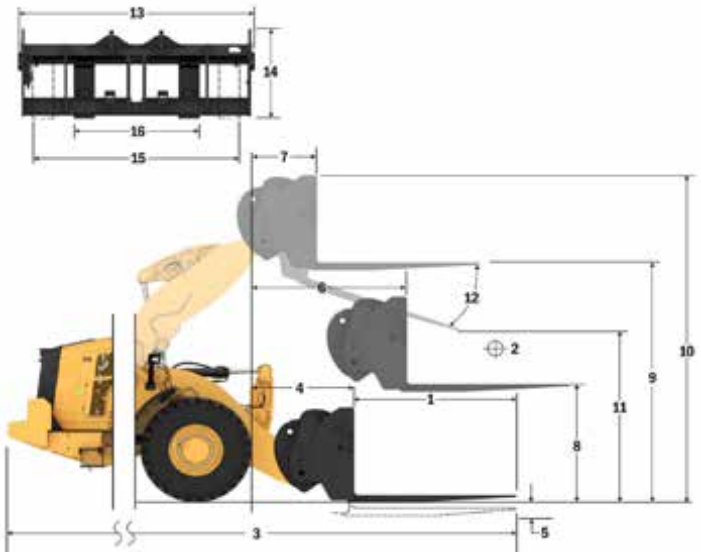

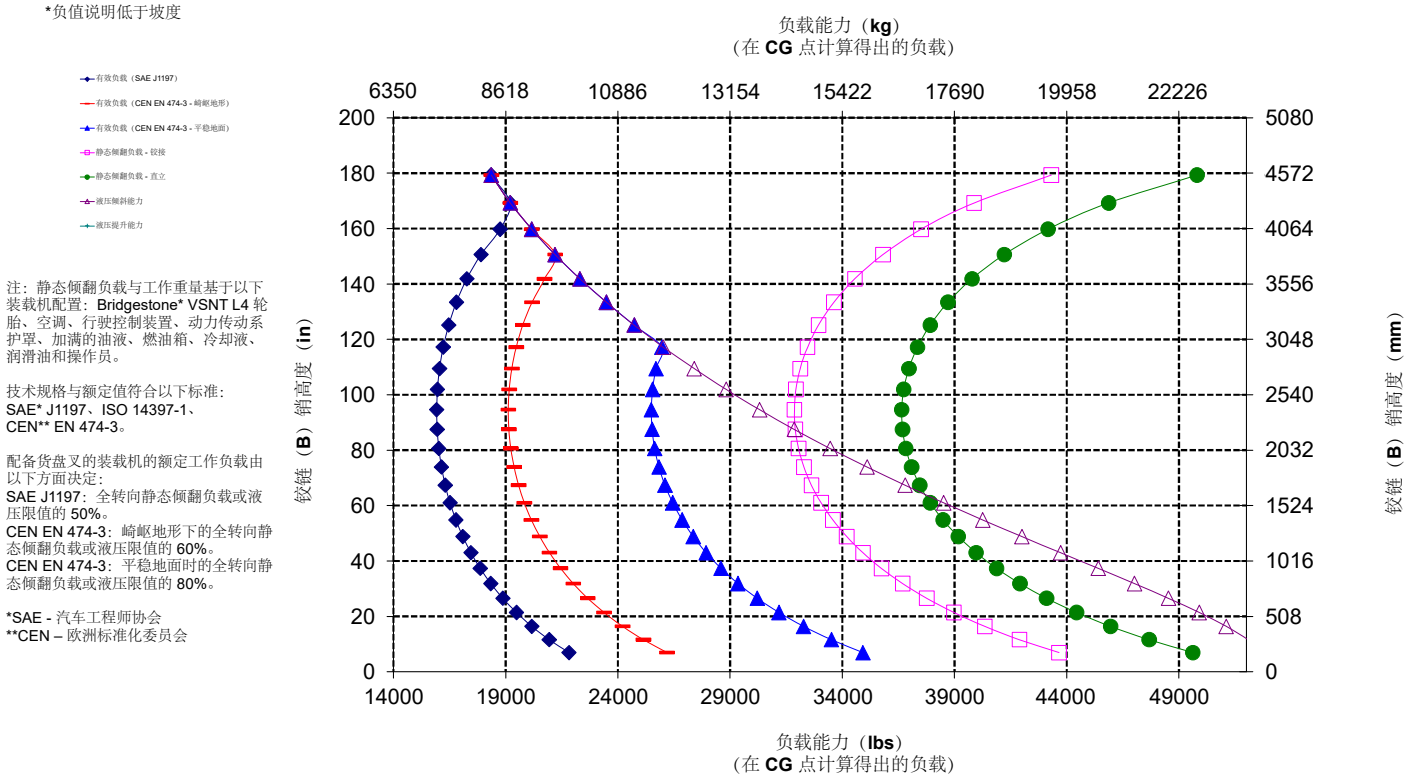

注：静态倾翻负载与工作重量基于以下装载机配置：Bridgestone* VSNT L4 轮胎、空调、行驶控制装置、动力传动系护罩、加满的油液、燃油箱、冷却液、润滑油和操作员。

技术规格与额定值符合以下标准：
SAE* J1197、ISO 14397-1、
CEN** EN 474-3。

配备货盘叉的装载机的额定工作负载由以下方面决定：
SAE J1197：全转向静态倾翻负载或液压限值的 50%。
CEN EN 474-3：崎岖地形下的全转向静态倾翻负载或液压限值的 60%。
CEN EN 474-3：平稳地面时的全转向静态倾翻负载或液压限值的 80%。

*SAE - 汽车工程师协会
**CEN – 欧洲标准化委员会

铲叉技术规格

铲叉技术规格

1	叉齿长度	mm in	1829 72,0
2	负载中心	mm in	915 36,0
	静态倾翻负载 - 直立（铲叉平放）	kg lbs	16347 36029
	静态倾翻负载 - 铰接（铲叉平放）	kg lbs	14170 31231
	额定负载（SAE J1197 - 50% FTSTL）	kg lbs	7085 15615
	额定负载（CEN EN 474-3 崎岖地形 - 60% FTSTL）	kg lbs	8502 18738
	额定负载（CEN EN 474-3 平稳地面 - 80% FTSTL）	kg lbs	8691 19155
3	最大总长	mm in	10387 408,9
4	铲叉在地面时的伸展距离	mm in	1141 44,9
5	*在最小高度且铲叉平放时地面至叉齿底部的距离	mm in	-65 -2,5
6	提升臂在水平位置且铲叉平放时的伸展距离	mm in	1797 70,7
7	铲叉在最大高度时的伸展距离	mm in	870 34,2
8	提升臂在水平位置且铲叉平放时地面至叉齿顶部的距离	mm in	2135 84,0
9	在最大高度且铲叉平放时地面至叉齿顶部的距离	mm in	4403 173,4
10	完全提升时铲叉的总高度（叉架顶部至地面的距离）	mm in	5443 214,3
11	完全提升和最大卸载时的间隙	mm in	2597 102,3
12	与水平方向的最大卸载角度	度	51
13	叉架总宽度	mm in	2833 111,5
14	叉架总高度	mm in	1130 44,5
15	外部叉齿宽度（最大展幅）	mm in	2483 97,8
16	外部叉齿宽度（最小展幅）	mm in	590 23,2
	叉齿宽度（单叉齿）	mm in	180,0 7,1
	叉齿厚度	mm in	90,0 3,5
	叉齿能力	kg lbs	14800 32619
	工作重量	kg lbs	30161 66474

*负值说明低于坡度

980 AGG

建筑铲叉，**FUSION**

	108" 叉架	**72"** 叉齿
	520-7968	**520-7979**

*版本 **14A**
*平行 **Z** 型连杆
*集料处理配置

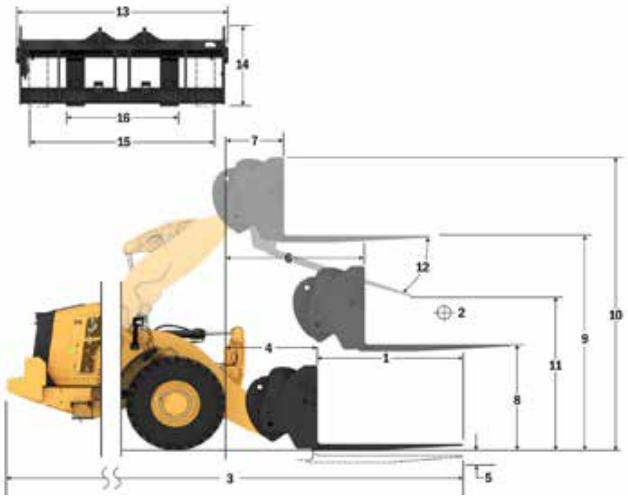

负载能力（**kg**）
（在 **CG** 点计算得出的负载）

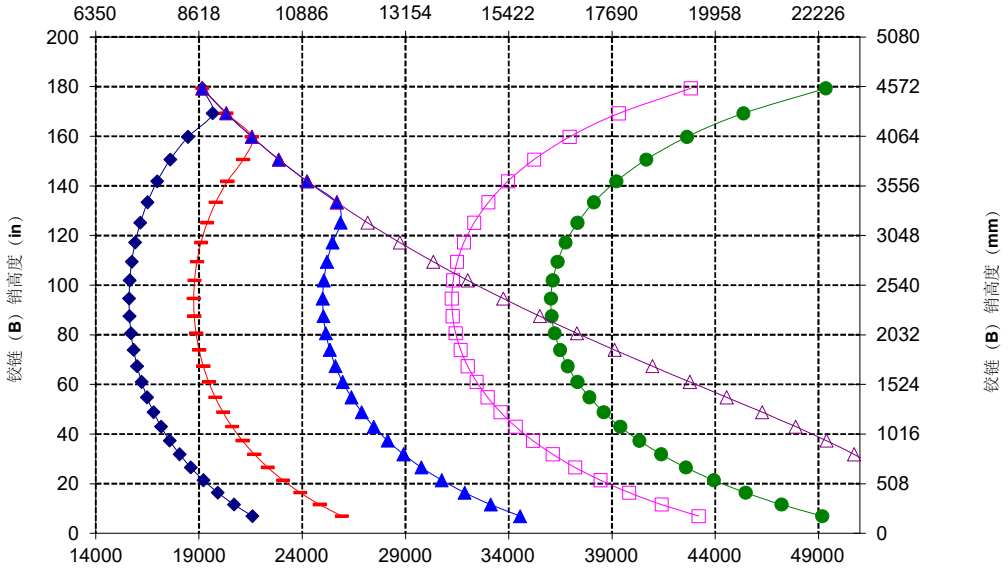

负载能力（**lbs**）
（在 **CG** 点计算得出的负载）

注：静态倾翻负载与工作重量基于以下装载机配置：Bridgestone* VSNT L4 轮胎、空调、行驶控制装置、动力传动系护罩、加满的油液、燃油箱、冷却液、润滑油和操作员。

技术规格与额定值符合以下标准：
SAE* J1197、ISO 14397-1、
CEN** EN 474-3。

配备货盘叉的装载机的额定工作负载由以下方面决定：
SAE J1197：全转向静态倾翻负载或液压限值的 50%。
CEN EN 474-3：崎岖地形下的全转向静态倾翻负载或液压限值的 60%。
CEN EN 474-3：平稳地面时的全转向静态倾翻负载或液压限值的 80%。

*SAE - 汽车工程师协会
**CEN – 欧洲标准化委员会

警告：请勿超过叉齿负载能力。
每个叉齿的侧面都印有单独的叉齿负载能力。

铲叉技术规格

铲叉技术规格

1	叉齿长度	mm in	2134 84,0
2	负载中心	mm in	1067 42,0
	静态倾翻负载 - 直立（铲叉平放）	kg lbs	15637 34463
	静态倾翻负载 - 铰接（铲叉平放）	kg lbs	13546 29855
	额定负载（SAE J1197 - 50% FTSTL）	kg lbs	6773 14927
	额定负载（CEN EN 474-3 崎岖地形 - 60% FTSTL）	kg lbs	7759 17102
	额定负载（CEN EN 474-3 平稳地面 - 80% FTSTL）	kg lbs	7759 17102
3	最大总长	mm in	10692 420,9
4	铲叉在地面时的伸展距离	mm in	1141 44,9
5	*在最小高度且铲叉平放时地面至叉齿底部的距离	mm in	-65 -2,5
6	提升臂在水平位置且铲叉平放时的伸展距离	mm in	1797 70,7
7	铲叉在最大高度时的伸展距离	mm in	870 34,2
8	提升臂在水平位置且铲叉平放时地面至叉齿顶部的距离	mm in	2135 84,0
9	在最大高度且铲叉平放时地面至叉齿顶部的距离	mm in	4403 173,4
10	完全提升时铲叉的总高度（叉架顶部至地面的距离）	mm in	5443 214,3
11	完全提升和最大卸载时的间隙	mm in	2359 92,9
12	与水平方向的最大卸载角度	度	51
13	叉架总宽度	mm in	2833 111,5
14	叉架总高度	mm in	1130 44,5
15	外部叉齿宽度（最大展幅）	mm in	2483 97,8
16	外部叉齿宽度（最小展幅）	mm in	590 23,2
	叉齿宽度（单叉齿）	mm in	180,0 7,1
	叉齿厚度	mm in	90,0 3,5
	叉齿能力	kg lbs	12700 27991
	工作重量	kg lbs	30223 66611

*负值说明低于坡度

980 AGG

建筑铲叉，**FUSION**

108" 叉架	**84"** 叉齿
520-7968	**520-7986**

*版本 **14A**
*平行 **Z** 型连杆
*集料处理配置

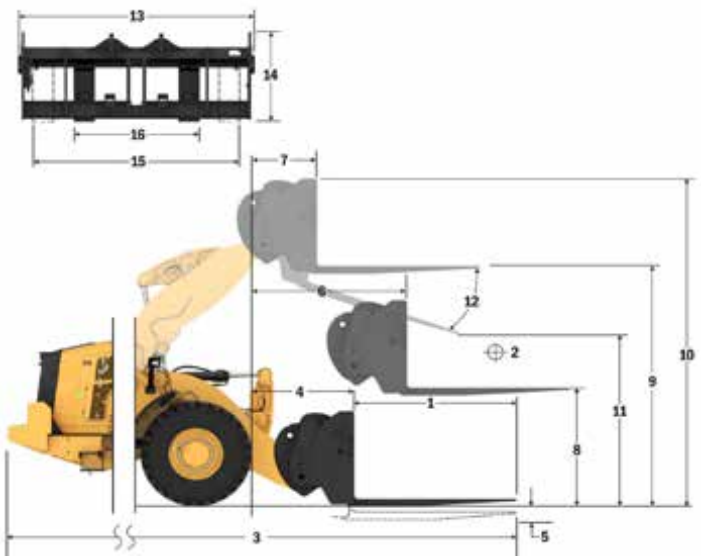

注：静态倾翻负载与工作重量基于以下装载机配置：Bridgestone* VSNT L4 轮胎、空调、行驶控制装置、动力传动系护罩、加满的油液、燃油箱、冷却液、润滑油和操作员。

技术规格与额定值符合以下标准：
SAE* J1197、ISO 14397-1、
CEN** EN 474-3。

配备货盘叉的装载机的额定工作负载由以下方面决定：
SAE J1197：全转向静态倾翻负载或液压限值的 50%。
CEN EN 474-3：崎岖地形下的全转向静态倾翻负载或液压限值的 60%。
CEN EN 474-3：平稳地面时的全转向静态倾翻负载或液压限值的 80%。

*SAE - 汽车工程师协会
**CEN – 欧洲标准化委员会

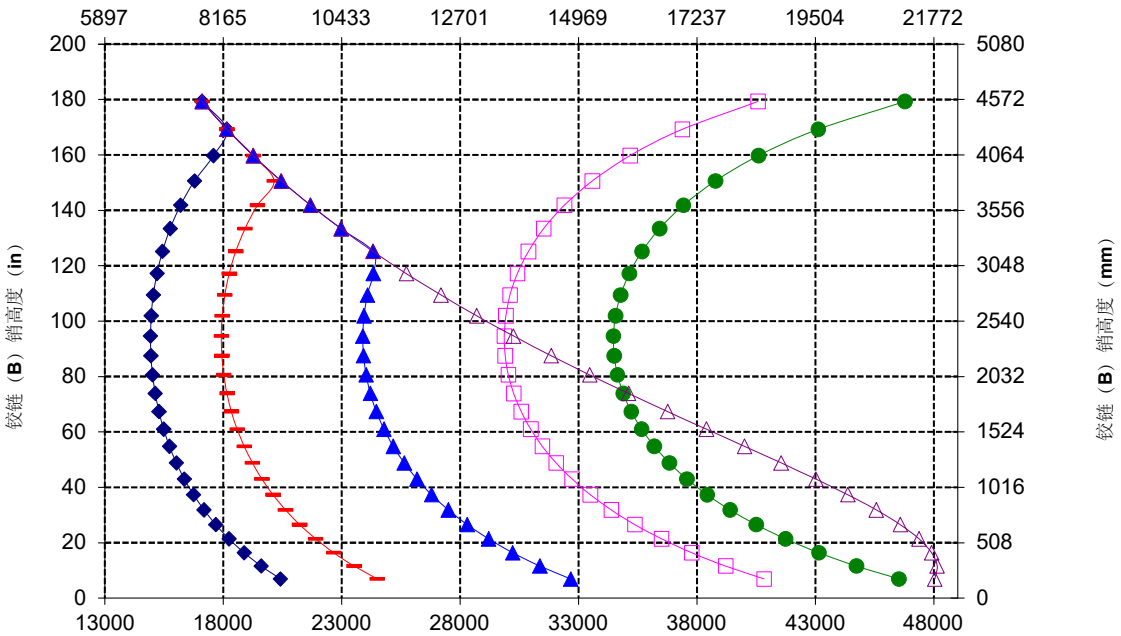

铲叉技术规格

铲叉技术规格

1	叉齿长度	mm in	2438 96,0
2	负载中心	mm in	1219 48,0
	静态倾翻负载 - 直立（铲叉平放）	kg lbs	14976 33008
	静态倾翻负载 - 铰接（铲叉平放）	kg lbs	12965 28575
	额定负载（SAE J1197 - 50% FTSTL）	kg lbs	6483 14288
	额定负载（CEN EN 474-3 崎岖地形 - 60% FTSTL）	kg lbs	6988 15401
	额定负载（CEN EN 474-3 平稳地面 - 80% FTSTL）	kg lbs	6988 15401
3	最大总长	mm in	10996 432,9
4	铲叉在地面时的伸展距离	mm in	1141 44,9
5	*在最小高度且铲叉平放时地面至叉齿底部的距离	mm in	-65 -2,5
6	提升臂在水平位置且铲叉平放时的伸展距离	mm in	1797 70,7
7	铲叉在最大高度时的伸展距离	mm in	870 34,2
8	提升臂在水平位置且铲叉平放时地面至叉齿顶部的距离	mm in	2135 84,0
9	在最大高度且铲叉平放时地面至叉齿顶部的距离	mm in	4403 173,4
10	完全提升时铲叉的总高度（叉架顶部至地面的距离）	mm in	5443 214,3
11	完全提升和最大卸载时的间隙	mm in	2122 83,5
12	与水平方向的最大卸载角度	度	51
13	叉架总宽度	mm in	2833 111,5
14	叉架总高度	mm in	1130 44,5
15	外部叉齿宽度（最大展幅）	mm in	2483 97,8
16	外部叉齿宽度（最小展幅）	mm in	590 23,2
	叉齿宽度（单叉齿）	mm in	180,0 7,1
	叉齿厚度	mm in	90,0 3,5
	叉齿能力	kg lbs	11300 24905
	工作重量	kg lbs	30286 66750

*负值说明低于坡度

980 AGG

建筑铲叉，**FUSION**

108" 叉架	96" 叉齿
520-7968	520-7981

*版本 **14A**
*平行 **Z** 型连杆
*集料处理配置

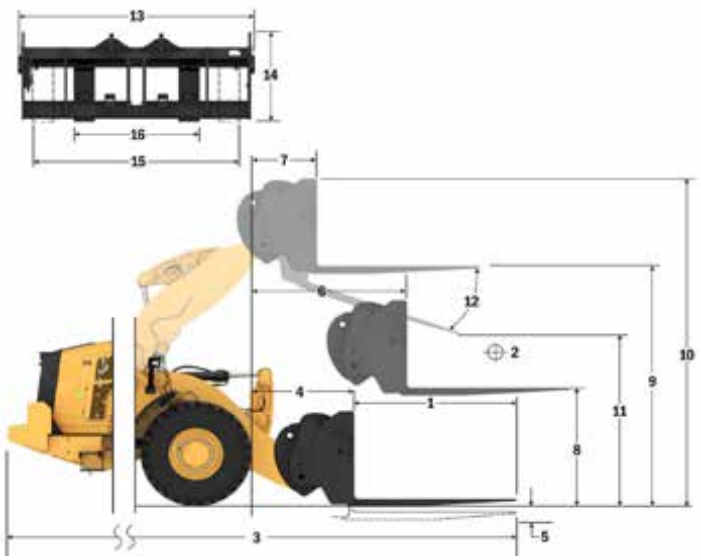

注：静态倾翻负载与工作重量基于以下装载机配置：Bridgestone* VSNT L4 轮胎、空调、行驶控制装置、动力传动系护罩、加满的油液、燃油箱、冷却液、润滑油和操作员。

技术规格与额定值符合以下标准：
SAE* J1197、ISO 14397-1、
CEN** EN 474-3。

配备货盘叉的装载机的额定工作负载由以下方面决定：
SAE J1197：全转向静态倾翻负载或液压限值的 50%。
CEN EN 474-3：崎岖地形下的全转向静态倾翻负载或液压限值的 60%。
CEN EN 474-3：平稳地面时的全转向静态倾翻负载或液压限值的 80%。

*SAE - 汽车工程师协会
**CEN – 欧洲标准化委员会

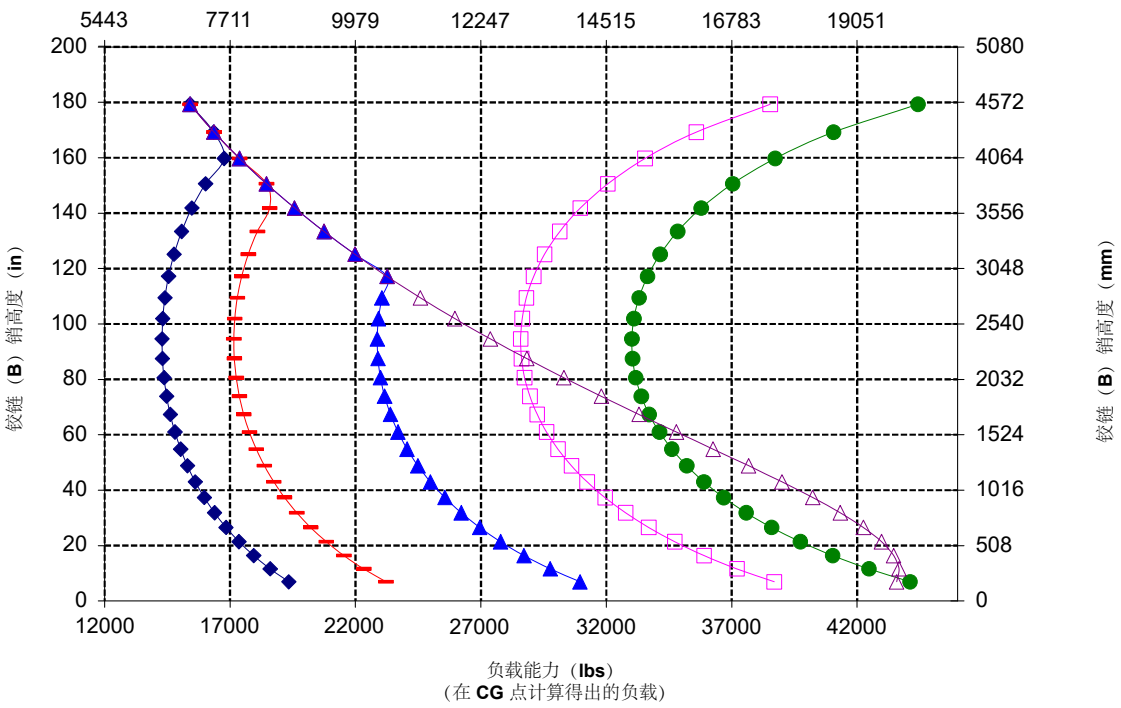

铲叉技术规格

铲叉技术规格

1	叉齿长度	mm in	1829 72,0
2	负载中心	mm in	914 36,0
	静态倾翻负载 - 直立（铲叉平放）	kg lbs	16020 35309
	静态倾翻负载 - 铰接（铲叉平放）	kg lbs	13844 30513
	额定负载（SAE J1197 - 50% FTSTL）	kg lbs	6922 15256
	额定负载（CEN EN 474-3 崎岖地形 - 60% FTSTL）	kg lbs	8307 18308
	额定负载（CEN EN 474-3 平稳地面 - 80% FTSTL）	kg lbs	8905 19627
3	最大总长	mm in	10408 409,8
4	铲叉在地面时的伸展距离	mm in	1162 45,8
5	*在最小高度且铲叉平放时地面至叉齿底部的距离	mm in	-99 -3,9
6	提升臂在水平位置且铲叉平放时的伸展距离	mm in	1796 70,7
7	铲叉在最大高度时的伸展距离	mm in	869 34,2
8	提升臂在水平位置且铲叉平放时地面至叉齿顶部的距离	mm in	2095 82,5
9	在最大高度且铲叉平放时地面至叉齿顶部的距离	mm in	4364 171,8
10	完全提升时铲叉的总高度（叉架顶部至地面的距离）	mm in	5407 212,9
11	完全提升和最大卸载时的间隙	mm in	2498 98,3
12	与水平方向的最大卸载角度	度	55
13	叉架总宽度	mm in	2821 111,1
14	叉架总高度	mm in	1129 44,4
15	外部叉齿宽度（最大展幅）	mm in	2627 103,4
16	外部叉齿宽度（最小展幅）	mm in	747 29,4
	叉齿宽度（单叉齿）	mm in	250,0 9,8
	叉齿厚度	mm in	85,0 3,3
	叉齿能力	kg lbs	18700 41215
	工作重量	kg lbs	30599 67440

*负值说明低于坡度

980 AGG

FUSION 重负荷型建筑铲叉

2 个 **130 mm HE** 倾斜油缸

108" 叉架	**72"** 叉齿
523-4199	**523-4200**

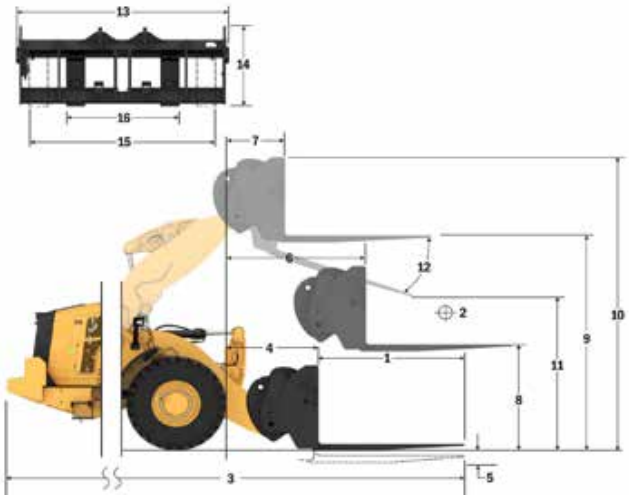

注：静态倾翻负载与工作重量基于以下装载机配置：Bridgestone* VSNT L4 轮胎、空调、行驶控制装置、动力传动系护罩、加满的油液、燃油箱、冷却液、润滑油和操作员。

技术规格与额定值符合以下标准：
SAE* J1197、ISO 14397-1、
CEN** EN 474-3。

配备货盘叉的装载机的额定工作负载由以下方面决定：
SAE J1197：全转向静态倾翻负载或液压限值的 50%。
CEN EN 474-3：崎岖地形下的全转向静态倾翻负载或液压限值的 60%。
CEN EN 474-3：平稳地面时的全转向静态倾翻负载或液压限值的 80%。

*SAE - 汽车工程师协会
**CEN – 欧洲标准化委员会

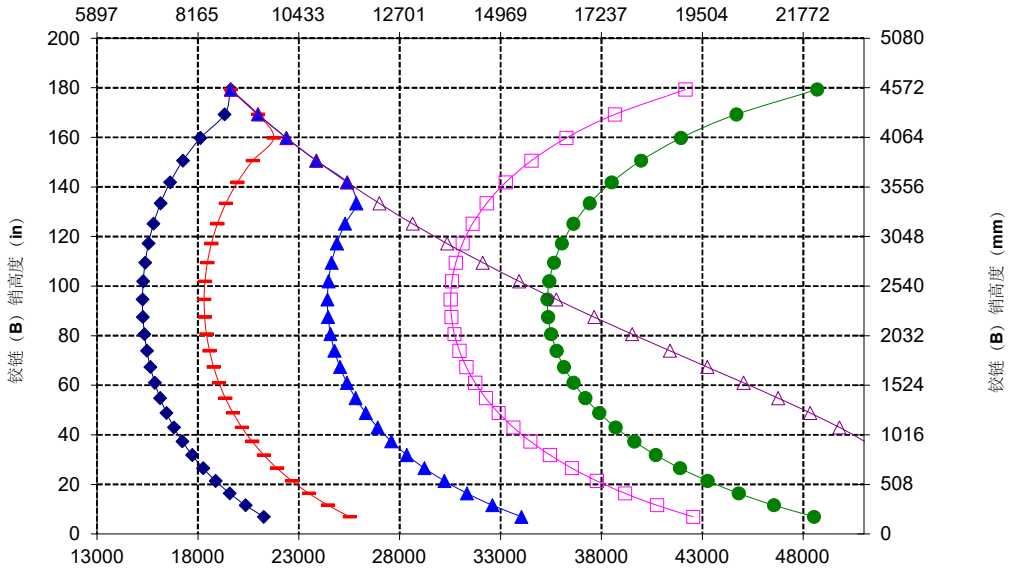

警告：请勿超过叉齿负载能力。
每个叉齿的侧面都印有单独的叉齿负载能力。

铲叉技术规格

铲叉技术规格

1	叉齿长度	mm in	2134 84,0
2	负载中心	mm in	1067 42,0
	静态倾翻负载 - 直立（铲叉平放）	kg lbs	15281 33680
	静态倾翻负载 - 铰接（铲叉平放）	kg lbs	13192 29075
	额定负载（SAE J1197 - 50% FTSTL）	kg lbs	6596 14537
	额定负载（CEN EN 474-3 崎岖地形 - 60% FTSTL）	kg lbs	7914 17442
	额定负载（CEN EN 474-3 平稳地面 - 80% FTSTL）	kg lbs	7914 17442
3	最大总长	mm in	10717 421,9
4	铲叉在地面时的伸展距离	mm in	1166 45,9
5	*在最小高度且铲叉平放时地面至叉齿底部的距离	mm in	-99 -3,9
6	提升臂在水平位置且铲叉平放时的伸展距离	mm in	1796 70,7
7	铲叉在最大高度时的伸展距离	mm in	869 34,2
8	提升臂在水平位置且铲叉平放时地面至叉齿顶部的距离	mm in	2100 82,7
9	在最大高度且铲叉平放时地面至叉齿顶部的距离	mm in	4369 172,0
10	完全提升时铲叉的总高度（叉架顶部至地面的距离）	mm in	5407 212,9
11	完全提升和最大卸载时的间隙	mm in	2247 88,5
12	与水平方向的最大卸载角度	度	55
13	叉架总宽度	mm in	2821 111,1
14	叉架总高度	mm in	1129 44,4
15	外部叉齿宽度（最大展幅）	mm in	2627 103,4
16	外部叉齿宽度（最小展幅）	mm in	747 29,4
	叉齿宽度（单叉齿）	mm in	250,0 9,8
	叉齿厚度	mm in	90,0 3,5
	叉齿能力	kg lbs	17729 39075
	工作重量	kg lbs	30701 67664

*负值说明低于坡度

980 AGG

FUSION 重负荷型建筑铲叉

2 个 **130 mm HE** 倾斜油缸

108" 叉架	**84"** 叉齿
523-4199	**523-4201**

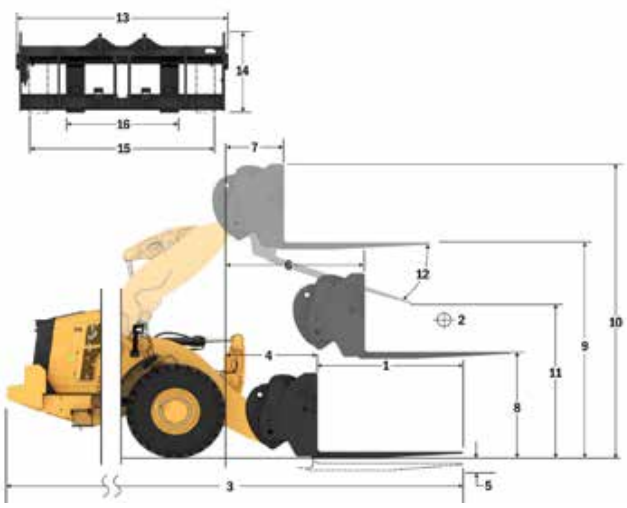

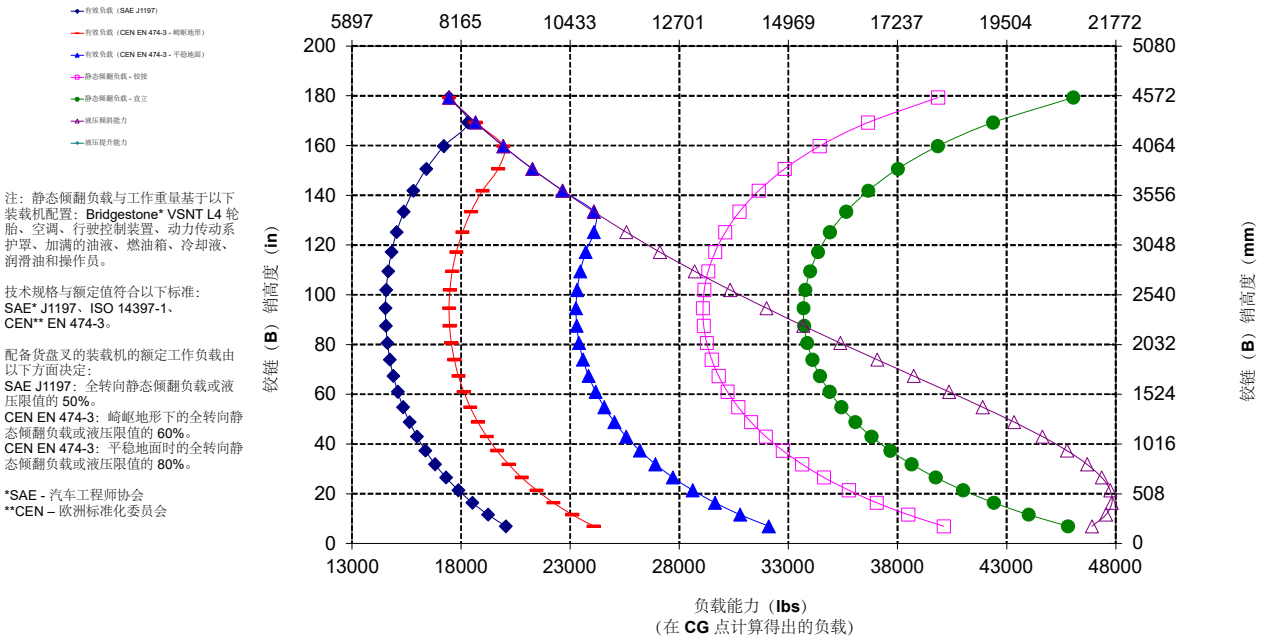

注：静态倾翻负载与工作重量基于以下装载机配置：Bridgestone* VSNT L4 轮胎、空调、行驶控制装置、动力传动系护罩、加满的油液、燃油箱、冷却液、润滑油和操作员。

技术规格与额定值符合以下标准：
SAE* J1197、ISO 14397-1、
CEN** EN 474-3。

配备货盘叉的装载机的额定工作负载由以下方面决定：
SAE J1197：全转向静态倾翻负载或液压限值的 50%。
CEN EN 474-3：崎岖地形下的全转向静态倾翻负载或液压限值的 60%。
CEN EN 474-3：平稳地面时的全转向静态倾翻负载或液压限值的 80%。

*SAE - 汽车工程师协会
**CEN – 欧洲标准化委员会

警告：请勿超过叉齿负载能力。
每个叉齿的侧面都印有单独的叉齿负载能力。

铲叉技术规格

铲叉技术规格

1	叉齿长度	mm in	2438 96,0
2	负载中心	mm in	1219 48,0
	静态倾翻负载 - 直立（铲叉平放）	kg lbs	14537 32041
	静态倾翻负载 - 铰接（铲叉平放）	kg lbs	12529 27614
	额定负载（SAE J1197 - 50% FTSTL）	kg lbs	6265 13807
	额定负载（CEN EN 474-3 崎岖地形 - 60% FTSTL）	kg lbs	7041 15518
	额定负载（CEN EN 474-3 平稳地面 - 80% FTSTL）	kg lbs	7041 15518
3	最大总长	mm in	11025 434,1
4	铲叉在地面时的伸展距离	mm in	1170 46,1
5	*在最小高度且铲叉平放时地面至叉齿底部的距离	mm in	-98 -3,8
6	提升臂在水平位置且铲叉平放时的伸展距离	mm in	1801 70,9
7	铲叉在最大高度时的伸展距离	mm in	874 34,4
8	提升臂在水平位置且铲叉平放时地面至叉齿顶部的距离	mm in	2102 82,7
9	在最大高度且铲叉平放时地面至叉齿顶部的距离	mm in	4370 172,1
10	完全提升时铲叉的总高度（叉架顶部至地面的距离）	mm in	5407 212,9
11	完全提升和最大卸载时的间隙	mm in	1994 78,5
12	与水平方向的最大卸载角度	度	55
13	叉架总宽度	mm in	2821 111,1
14	叉架总高度	mm in	1127 44,4
15	外部叉齿宽度（最大展幅）	mm in	2629 103,5
16	外部叉齿宽度（最小展幅）	mm in	747 29,4
	叉齿宽度（单叉齿）	mm in	250,0 9,8
	叉齿厚度	mm in	90,0 3,5
	叉齿能力	kg lbs	15750 34713
	工作重量	kg lbs	30852 67997

*负值说明低于坡度

980 AGG

FUSION 重负荷型建筑铲叉

2 个 **130 mm HE** 倾斜油缸

108" 叉架	**96"** 叉齿
523-4199	**523-4202**

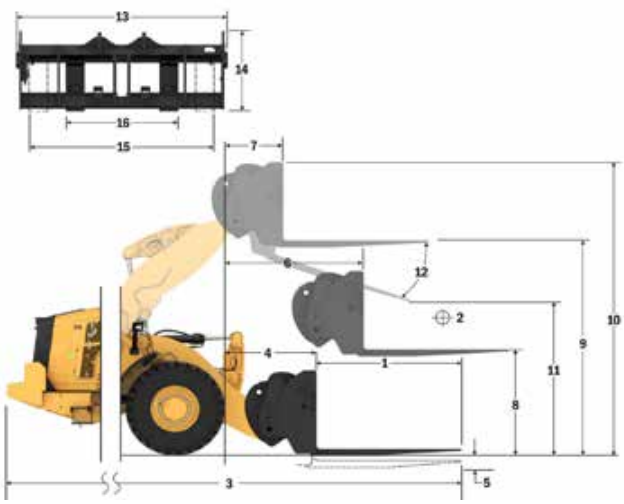

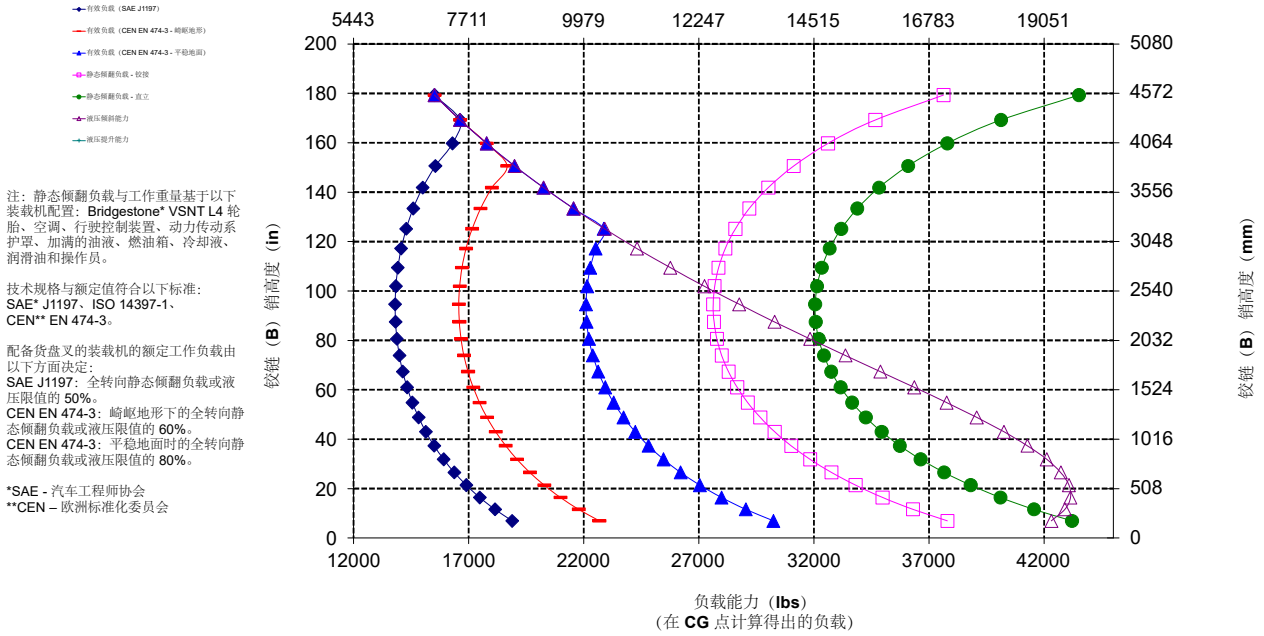

注：静态倾翻负载与工作重量基于以下装载机配置：Bridgestone* VSNT L4 轮胎、空调、行驶控制装置、动力传动系护罩、加满的油液、燃油箱、冷却液、润滑油和操作员。

技术规格与额定值符合以下标准：
SAE* J1197、ISO 14397-1、
CEN** EN 474-3。

配备货盘叉的装载机的额定工作负载由以下方面决定：
SAE J1197：全转向静态倾翻负载或液压限值的 50%。
CEN EN 474-3：崎岖地形下的全转向静态倾翻负载或液压限值的 60%。
CEN EN 474-3：平稳地面时的全转向静态倾翻负载或液压限值的 80%。

*SAE - 汽车工程师协会
**CEN – 欧洲标准化委员会

警告：请勿超过叉齿负载能力。
每个叉齿的侧面都印有单独的叉齿负载能力。

铲叉技术规格

铲叉技术规格

1	叉齿长度	mm in	1830 72,0
2	负载中心	mm in	915 36,0
	静态倾翻负载 - 直立（铲叉平放）	kg lbs	16621 36633
	静态倾翻负载 - 铰接（铲叉平放）	kg lbs	14453 31854
	额定负载（SAE J1197 - 50% FTSTL）	kg lbs	7226 15927
	额定负载（CEN EN 474-3 崎岖地形 - 60% FTSTL）	kg lbs	8672 19112
	额定负载（CEN EN 474-3 平稳地面 - 80% FTSTL）	kg lbs	11207 24701
3	最大总长	mm in	10445 411,2
4	铲叉在地面时的伸展距离	mm in	1199 47,2
5	*在最小高度且铲叉平放时地面至叉齿底部的距离	mm in	-151 -5,9
6	提升臂在水平位置且铲叉平放时的伸展距离	mm in	1809 71,2
7	铲叉在最大高度时的伸展距离	mm in	883 34,7
8	提升臂在水平位置且铲叉平放时地面至叉齿顶部的距离	mm in	2024 79,7
9	在最大高度且铲叉平放时地面至叉齿顶部的距离	mm in	4292 169,0
10	完全提升时铲叉的总高度（叉架顶部至地面的距离）	mm in	5067 199,5
11	完全提升和最大卸载时的间隙	mm in	2676 105,4
12	与水平方向的最大卸载角度	度	45
13	叉架总宽度	mm in	2217 87,3
14	叉架总高度	mm in	840 33,1
15	外部叉齿宽度（最大展幅）	mm in	2070 81,5
16	外部叉齿宽度（最小展幅）	mm in	470 18,5
	叉齿宽度（单叉齿）	mm in	150,0 5,9
	叉齿厚度	mm in	65,0 2,6
	叉齿能力	kg lbs	5246 11562
	工作重量	kg lbs	29772 65617

*负值说明低于坡度

980 AGG QC*

FUSION 货盘叉

2 个 **150 mm HE** 倾斜油缸

87" 叉架	**72"** 叉齿
530-1861	**530-1869**

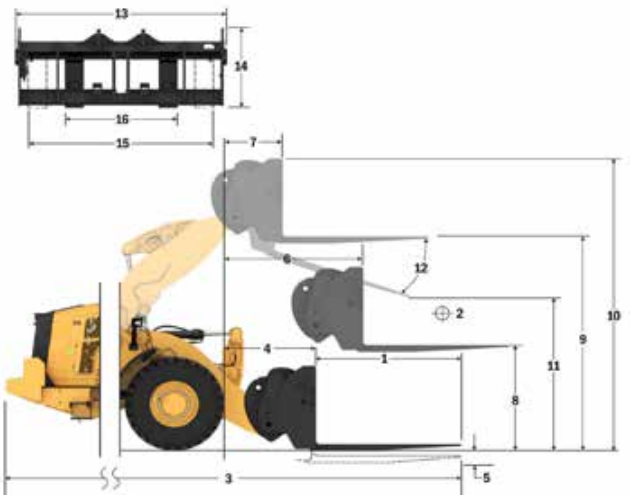

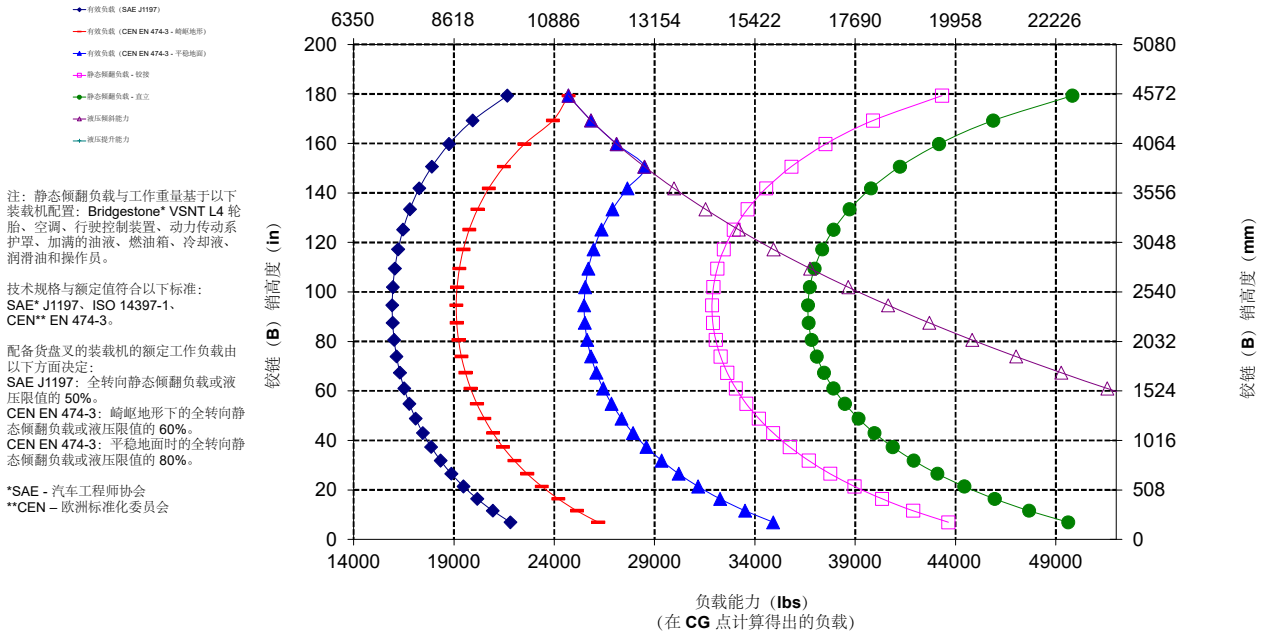

注：静态倾翻负载与工作重量基于以下装载机配置：Bridgestone* VSNT L4 轮胎、空调、行驶控制装置、动力传动系护罩、加满的油液、燃油箱、冷却液、润滑油和操作员。

技术规格与额定值符合以下标准：
SAE* J1197、ISO 14397-1、
CEN** EN 474-3。

配备货盘叉的装载机的额定工作负载由以下方面决定：
SAE J1197：全转向静态倾翻负载或液压限值的 50%。
CEN EN 474-3：崎岖地形下的全转向静态倾翻负载或液压限值的 60%。
CEN EN 474-3：平稳地面时的全转向静态倾翻负载或液压限值的 80%。

*SAE - 汽车工程师协会
**CEN – 欧洲标准化委员会

警告：请勿超过叉齿负载能力。
每个叉齿的侧面都印有单独的叉齿负载能力。

铲叉技术规格

铲叉技术规格

1	叉齿长度	mm in	1829 72,0
2	负载中心	mm in	915 36,0
	静态倾翻负载 - 直立（铲叉平放）	kg lbs	16347 36028
	静态倾翻负载 - 铰接（铲叉平放）	kg lbs	14169 31229
	额定负载（SAE J1197 - 50% FTSTL）	kg lbs	7085 15614
	额定负载（CEN EN 474-3 崎岖地形 - 60% FTSTL）	kg lbs	8501 18737
	额定负载（CEN EN 474-3 平稳地面 - 80% FTSTL）	kg lbs	11335 24983
3	最大总长	mm in	10387 408,9
4	铲叉在地面时的伸展距离	mm in	1141 44,9
5	*在最小高度且铲叉平放时地面至叉齿底部的距离	mm in	-65 -2,5
6	提升臂在水平位置且铲叉平放时的伸展距离	mm in	1797 70,7
7	铲叉在最大高度时的伸展距离	mm in	870 34,2
8	提升臂在水平位置且铲叉平放时地面至叉齿顶部的距离	mm in	2135 84,0
9	在最大高度且铲叉平放时地面至叉齿顶部的距离	mm in	4403 173,4
10	完全提升时铲叉的总高度（叉架顶部至地面的距离）	mm in	5443 214,3
11	完全提升和最大卸载时的间隙	mm in	2597 102,3
12	与水平方向的最大卸载角度	度	51
13	叉架总宽度	mm in	2833 111,5
14	叉架总高度	mm in	1130 44,5
15	外部叉齿宽度（最大展幅）	mm in	2483 97,8
16	外部叉齿宽度（最小展幅）	mm in	590 23,2
	叉齿宽度（单叉齿）	mm in	180,0 7,1
	叉齿厚度	mm in	90,0 3,5
	叉齿能力	kg lbs	14800 32619
	工作重量	kg lbs	30211 66585

*负值说明低于坡度

980 AGG QC

建筑铲叉，**FUSION**

108" 叉架	**72"** 叉齿
520-7968	**520-7979**

*版本 **14A**
*平行 **Z** 型连杆
***150mm HE** 倾斜油缸，仅适用于 **FUSION**

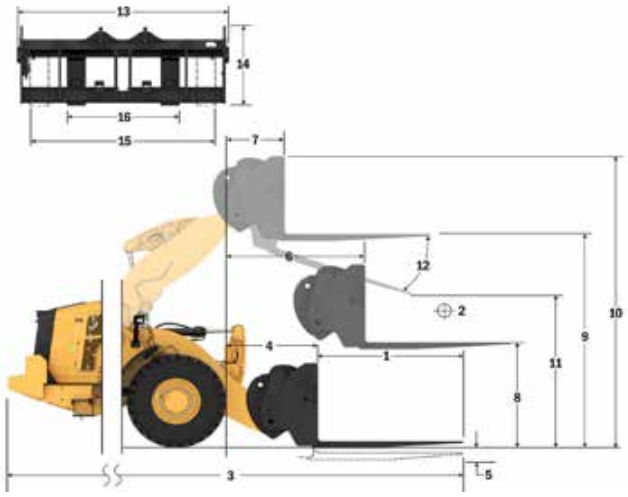

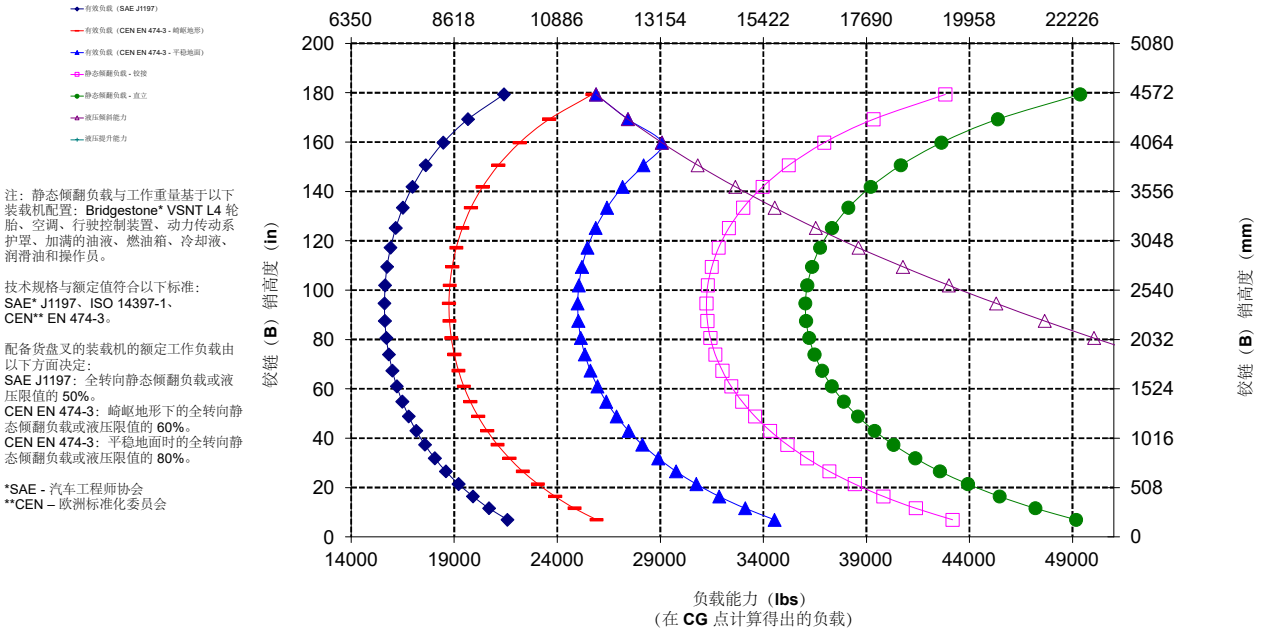

注：静态倾翻负载与工作重量基于以下装载机配置：Bridgestone* VSNT L4 轮胎、空调、行驶控制装置、动力传动系护罩、加满的油液、燃油箱、冷却液、润滑油和操作员。

技术规格与额定值符合以下标准：
SAE* J1197、ISO 14397-1、
CEN** EN 474-3。

配备货盘叉的装载机的额定工作负载由以下方面决定：
SAE J1197：全转向静态倾翻负载或液压限值的 50%。
CEN EN 474-3：崎岖地形下的全转向静态倾翻负载或液压限值的 60%。
CEN EN 474-3：平稳地面时的全转向静态倾翻负载或液压限值的 80%。

*SAE - 汽车工程师协会
**CEN – 欧洲标准化委员会

警告：请勿超过叉齿负载能力。
每个叉齿的侧面都印有单独的叉齿负载能力。

铲叉技术规格

铲叉技术规格

1	叉齿长度	mm in	2134 84,0
2	负载中心	mm in	1067 42,0
	静态倾翻负载 - 直立（铲叉平放）	kg lbs	15636 34462
	静态倾翻负载 - 铰接（铲叉平放）	kg lbs	13545 29853
	额定负载（SAE J1197 - 50% FTSTL）	kg lbs	6773 14927
	额定负载（CEN EN 474-3 崎岖地形 - 60% FTSTL）	kg lbs	8127 17912
	额定负载（CEN EN 474-3 平稳地面 - 80% FTSTL）	kg lbs	10508 23160
3	最大总长	mm in	10692 420,9
4	铲叉在地面时的伸展距离	mm in	1141 44,9
5	*在最小高度且铲叉平放时地面至叉齿底部的距离	mm in	-65 -2,5
6	提升臂在水平位置且铲叉平放时的伸展距离	mm in	1797 70,7
7	铲叉在最大高度时的伸展距离	mm in	870 34,2
8	提升臂在水平位置且铲叉平放时地面至叉齿顶部的距离	mm in	2135 84,0
9	在最大高度且铲叉平放时地面至叉齿顶部的距离	mm in	4403 173,4
10	完全提升时铲叉的总高度（叉架顶部至地面的距离）	mm in	5443 214,3
11	完全提升和最大卸载时的间隙	mm in	2359 92,9
12	与水平方向的最大卸载角度	度	51
13	叉架总宽度	mm in	2833 111,5
14	叉架总高度	mm in	1130 44,5
15	外部叉齿宽度（最大展幅）	mm in	2483 97,8
16	外部叉齿宽度（最小展幅）	mm in	590 23,2
	叉齿宽度（单叉齿）	mm in	180,0 7,1
	叉齿厚度	mm in	90,0 3,5
	叉齿能力	kg lbs	12700 27991
	工作重量	kg lbs	30273 66721

*负值说明低于坡度

980 AGG QC

建筑铲叉，**FUSION**

108" 叉架	**84"** 叉齿
520-7968	**520-7986**

*版本 **14A**
*平行 **Z** 型连杆
***150mm HE** 倾斜油缸，仅适用于 **FUSION**

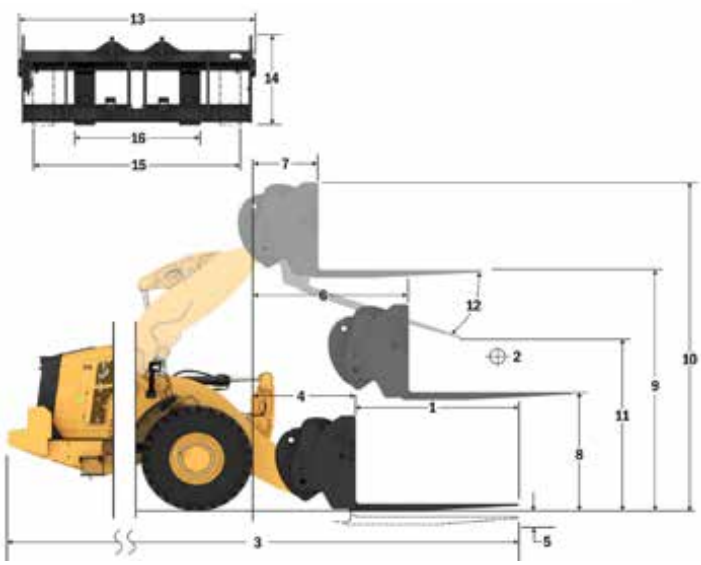

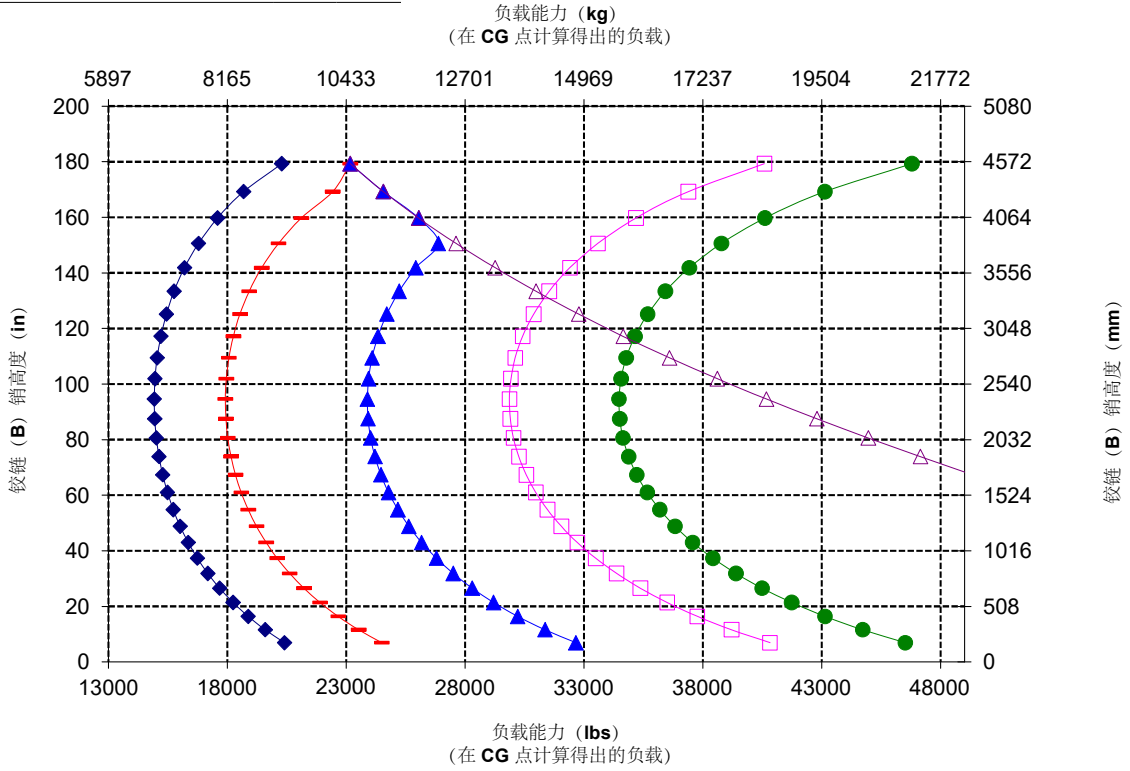

注：静态倾翻负载与工作重量基于以下装载机配置：Bridgestone* VSNT L4 轮胎、空调、行驶控制装置、动力传动系护罩、加满的油液、燃油箱、冷却液、润滑油和操作员。

技术规格与额定值符合以下标准：
SAE* J1197、ISO 14397-1、
CEN** EN 474-3。

配备货盘叉的装载机的额定工作负载由以下方面决定：
SAE J1197：全转向静态倾翻负载或液压限值的 50%。
CEN EN 474-3：崎岖地形下的全转向静态倾翻负载或液压限值的 60%。
CEN EN 474-3：平稳地面时的全转向静态倾翻负载或液压限值的 80%。

*SAE - 汽车工程师协会
**CEN – 欧洲标准化委员会

铲叉技术规格

铲叉技术规格

1	叉齿长度	mm in	2438 96,0
2	负载中心	mm in	1219 48,0
	静态倾翻负载 - 直立（铲叉平放）	kg lbs	14976 33007
	静态倾翻负载 - 铰接（铲叉平放）	kg lbs	12965 28574
	额定负载（SAE J1197 - 50% FTSTL）	kg lbs	6482 14287
	额定负载（CEN EN 474-3 崎岖地形 - 60% FTSTL）	kg lbs	7779 17144
	额定负载（CEN EN 474-3 平稳地面 - 80% FTSTL）	kg lbs	9491 20919
3	最大总长	mm in	10996 432,9
4	铲叉在地面时的伸展距离	mm in	1141 44,9
5	*在最小高度且铲叉平放时地面至叉齿底部的距离	mm in	-65 -2,5
6	提升臂在水平位置且铲叉平放时的伸展距离	mm in	1797 70,7
7	铲叉在最大高度时的伸展距离	mm in	870 34,2
8	提升臂在水平位置且铲叉平放时地面至叉齿顶部的距离	mm in	2135 84,0
9	在最大高度且铲叉平放时地面至叉齿顶部的距离	mm in	4403 173,4
10	完全提升时铲叉的总高度（叉架顶部至地面的距离）	mm in	5443 214,3
11	完全提升和最大卸载时的间隙	mm in	2122 83,5
12	与水平方向的最大卸载角度	度	51
13	叉架总宽度	mm in	2833 111,5
14	叉架总高度	mm in	1130 44,5
15	外部叉齿宽度（最大展幅）	mm in	2483 97,8
16	外部叉齿宽度（最小展幅）	mm in	590 23,2
	叉齿宽度（单叉齿）	mm in	180,0 7,1
	叉齿厚度	mm in	90,0 3,5
	叉齿能力	kg lbs	11300 24905
	工作重量	kg lbs	30336 66860

*负值说明低于坡度

980 AGG QC

建筑铲叉，**FUSION**

108" 叉架	**96"** 叉齿
520-7968	**520-7981**

*版本 **14A**
*平行 **Z** 型连杆
***150mm HE** 倾斜油缸，仅适用于 **FUSION**

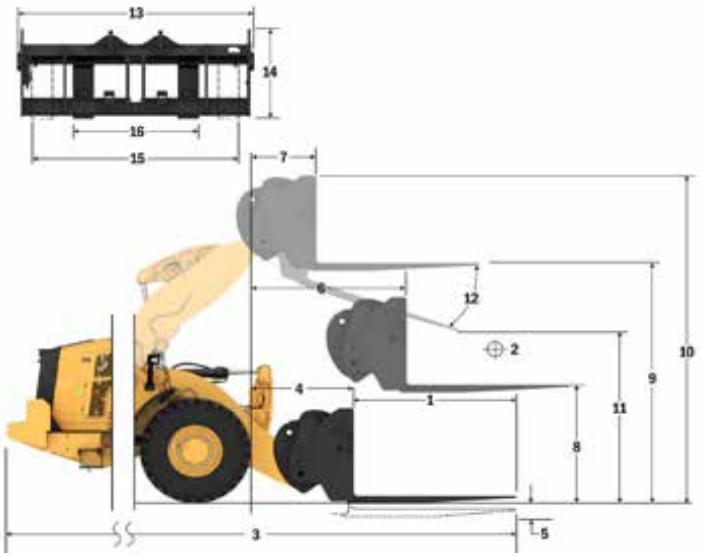

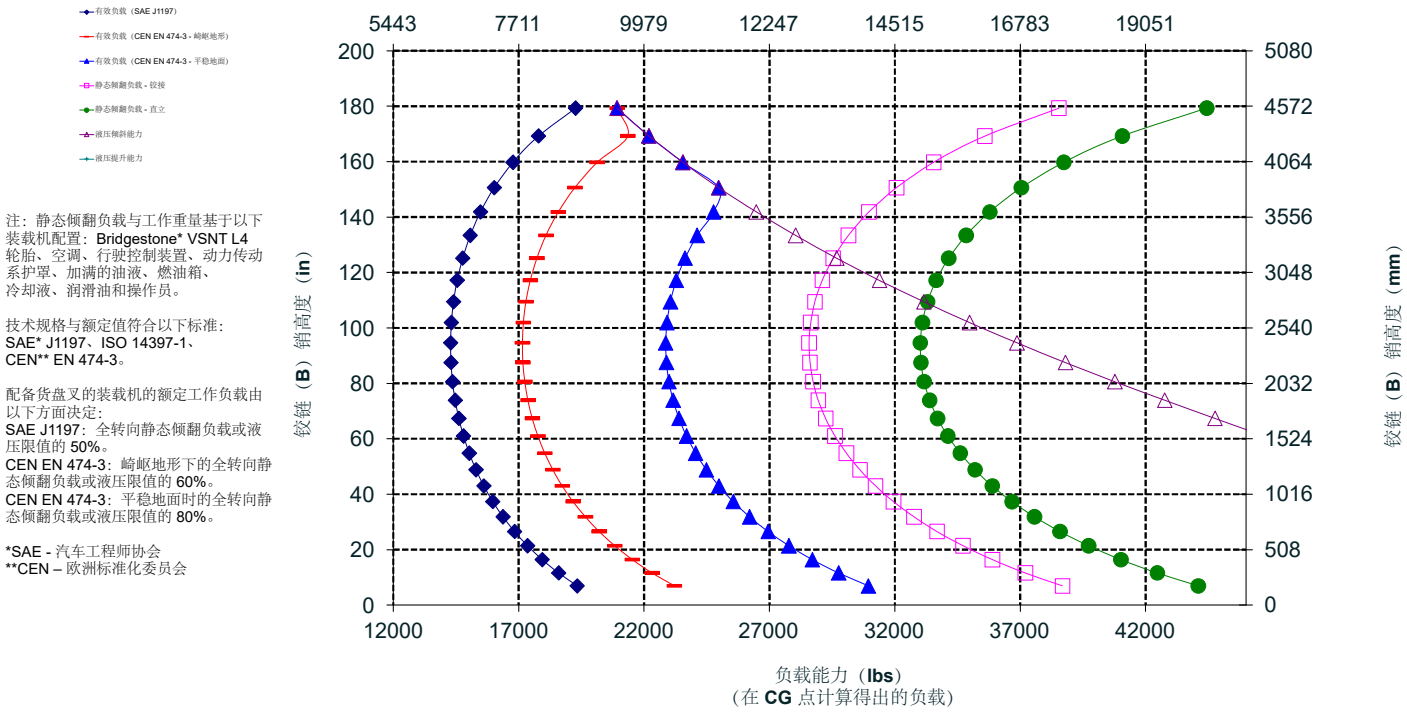

注：静态倾翻负载与工作重量基于以下装载机配置：Bridgestone* VSNT L4 轮胎、空调、行驶控制装置、动力传动系护罩、加满的油液、燃油箱、冷却液、润滑油和操作员。

技术规格与额定值符合以下标准：
SAE* J1197、ISO 14397-1、
CEN** EN 474-3。

配备货盘叉的装载机的额定工作负载由以下方面决定：
SAE J1197：全转向静态倾翻负载或液压限值的 50%。
CEN EN 474-3：崎岖地形下的全转向静态倾翻负载或液压限值的 60%。
CEN EN 474-3：平稳地面时的全转向静态倾翻负载或液压限值的 80%。

*SAE - 汽车工程师协会
**CEN – 欧洲标准化委员会

铲叉技术规格

铲叉技术规格

1	叉齿长度	mm in	1829 72,0
2	负载中心	mm in	914 36,0
	静态倾翻负载 - 直立（铲叉平放）	kg lbs	16020 35307
	静态倾翻负载 - 铰接（铲叉平放）	kg lbs	13843 30511
	额定负载（SAE J1197 - 50% FTSTL）	kg lbs	6922 15255
	额定负载（CEN EN 474-3 崎岖地形 - 60% FTSTL）	kg lbs	8306 18307
	额定负载（CEN EN 474-3 平稳地面 - 80% FTSTL）	kg lbs	11075 24409
3	最大总长	mm in	10408 409,8
4	铲叉在地面时的伸展距离	mm in	1162 45,8
5	*在最小高度且铲叉平放时地面至叉齿底部的距离	mm in	-99 -3,9
6	提升臂在水平位置且铲叉平放时的伸展距离	mm in	1796 70,7
7	铲叉在最大高度时的伸展距离	mm in	869 34,2
8	提升臂在水平位置且铲叉平放时地面至叉齿顶部的距离	mm in	2095 82,5
9	在最大高度且铲叉平放时地面至叉齿顶部的距离	mm in	4364 171,8
10	完全提升时铲叉的总高度（叉架顶部至地面的距离）	mm in	5407 212,9
11	完全提升和最大卸载时的间隙	mm in	2498 98,3
12	与水平方向的最大卸载角度	度	55
13	叉架总宽度	mm in	2821 111,1
14	叉架总高度	mm in	1129 44,4
15	外部叉齿宽度（最大展幅）	mm in	2627 103,4
16	外部叉齿宽度（最小展幅）	mm in	747 29,4
	叉齿宽度（单叉齿）	mm in	250,0 9,8
	叉齿厚度	mm in	85,0 3,3
	叉齿能力	kg lbs	18700 41215
	工作重量	kg lbs	30649 67550

*负值说明低于坡度

980 AGG QC

FUSION 重负荷型建筑铲叉

2 个 **150 mm HE** 倾斜油缸

108" 叉架	**72"** 叉齿
523-4199	**523-4200**

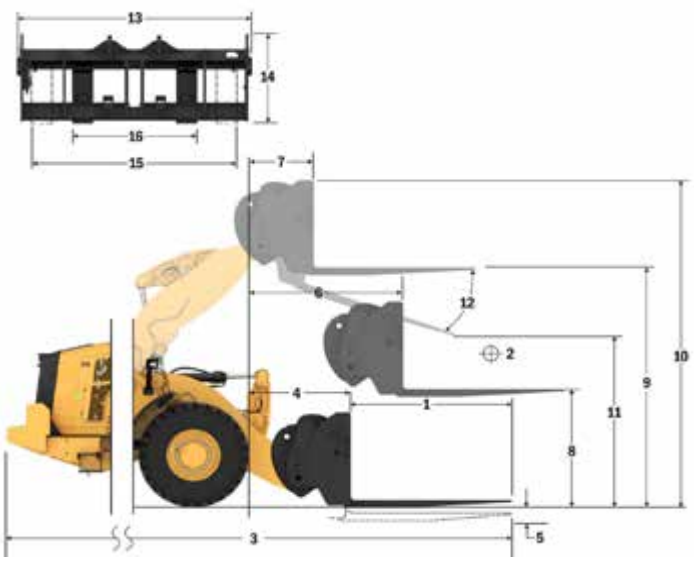

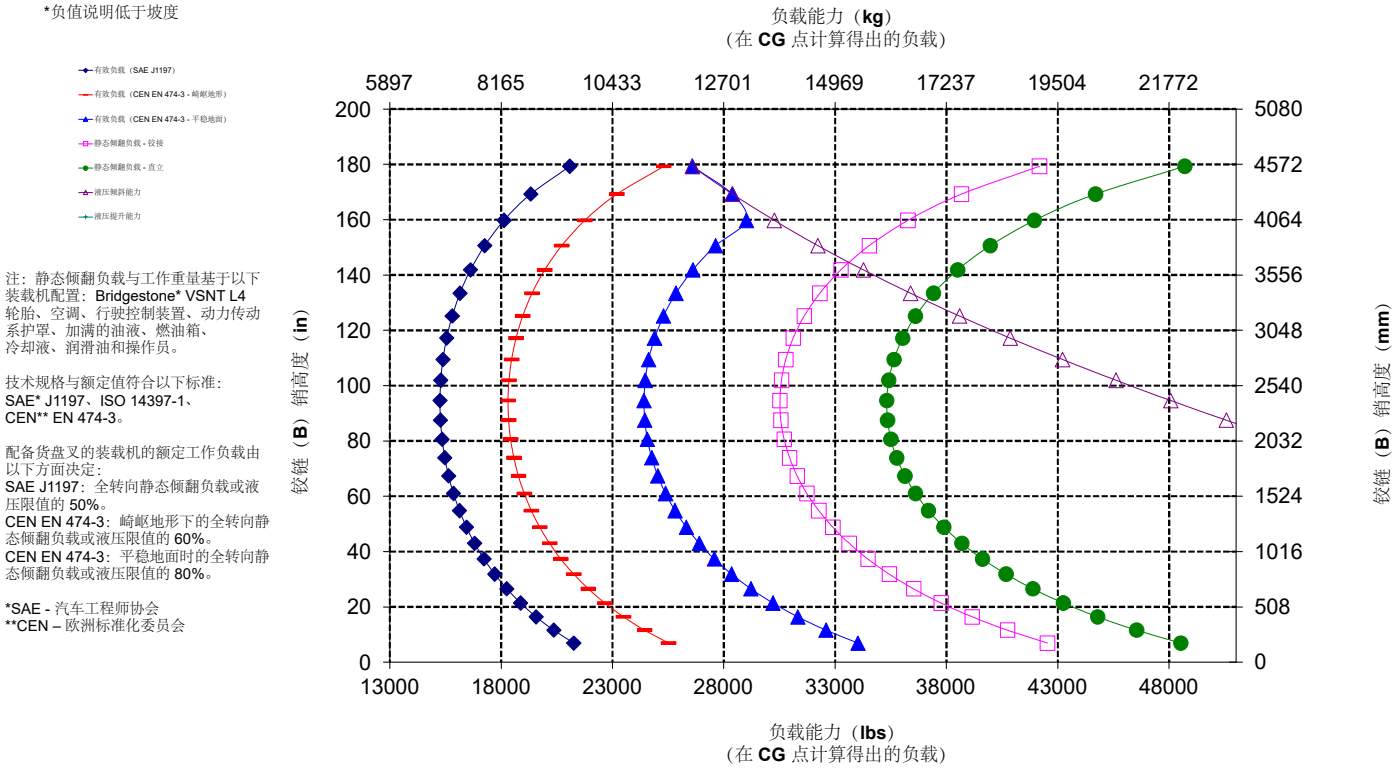

注：静态倾翻负载与工作重量基于以下装载机配置：Bridgestone* VSNT L4 轮胎、空调、行驶控制装置、动力传动系护罩、加满的油液、燃油箱、冷却液、润滑油和操作员。

技术规格与额定值符合以下标准：
SAE* J1197、ISO 14397-1、
CEN** EN 474-3。

配备货盘叉的装载机的额定工作负载由以下方面决定：
SAE J1197：全转向静态倾翻负载或液压限值的 50%。
CEN EN 474-3：崎岖地形下的全转向静态倾翻负载或液压限值的 60%。
CEN EN 474-3：平稳地面时的全转向静态倾翻负载或液压限值的 80%。

*SAE - 汽车工程师协会
**CEN – 欧洲标准化委员会

铲叉技术规格

铲叉技术规格

1	叉齿长度	mm in	2134 84,0
2	负载中心	mm in	1067 42,0
	静态倾翻负载 - 直立（铲叉平放）	kg lbs	15281 33678
	静态倾翻负载 - 铰接（铲叉平放）	kg lbs	13191 29073
	额定负载（SAE J1197 - 50% FTSTL）	kg lbs	6595 14536
	额定负载（CEN EN 474-3 崎岖地形 - 60% FTSTL）	kg lbs	7915 17444
	额定负载（CEN EN 474-3 平稳地面 - 80% FTSTL）	kg lbs	10553 23258
3	最大总长	mm in	10717 421,9
4	铲叉在地面时的伸展距离	mm in	1166 45,9
5	*在最小高度且铲叉平放时地面至叉齿底部的距离	mm in	-99 -3,9
6	提升臂在水平位置且铲叉平放时的伸展距离	mm in	1796 70,7
7	铲叉在最大高度时的伸展距离	mm in	869 34,2
8	提升臂在水平位置且铲叉平放时地面至叉齿顶部的距离	mm in	2100 82,7
9	在最大高度且铲叉平放时地面至叉齿顶部的距离	mm in	4369 172,0
10	完全提升时铲叉的总高度（叉架顶部至地面的距离）	mm in	5407 212,9
11	完全提升和最大卸载时的间隙	mm in	2247 88,5
12	与水平方向的最大卸载角度	度	55
13	叉架总宽度	mm in	2821 111,1
14	叉架总高度	mm in	1129 44,4
15	外部叉齿宽度（最大展幅）	mm in	2627 103,4
16	外部叉齿宽度（最小展幅）	mm in	747 29,4
	叉齿宽度（单叉齿）	mm in	250,0 9,8
	叉齿厚度	mm in	90,0 3,5
	叉齿能力	kg lbs	17729 39075
	工作重量	kg lbs	30751 67775

*负值说明低于坡度

980 AGG QC

FUSION 重负荷型建筑铲叉

2 个 **150 mm HE** 倾斜油缸

108" 叉架	**84"** 叉齿
523-4199	**523-4201**

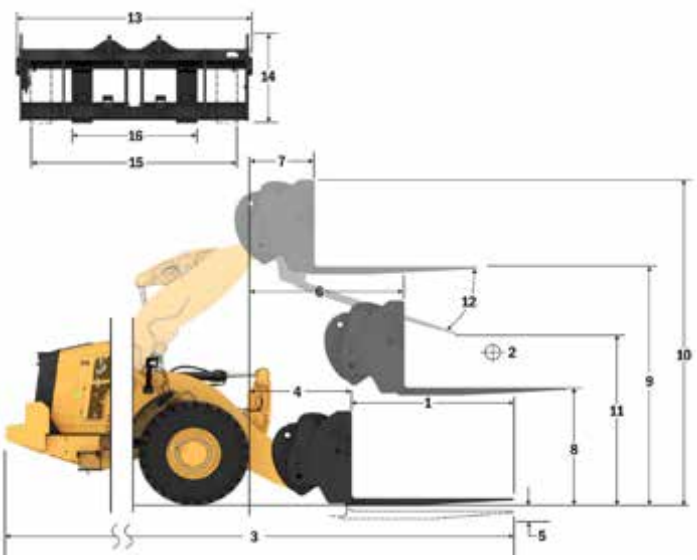

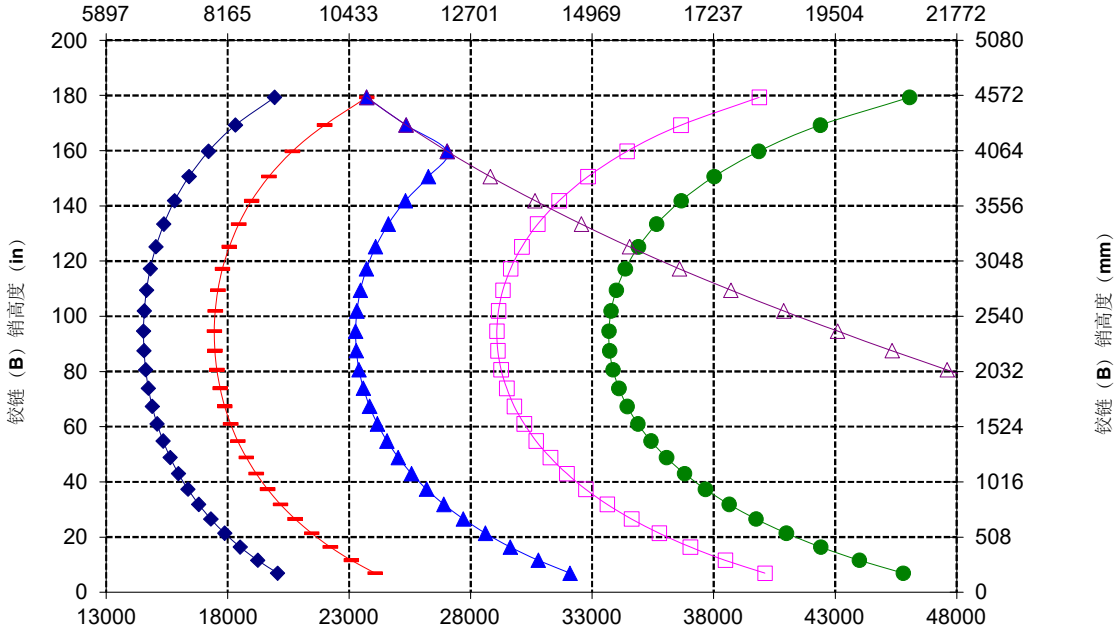

注：静态倾翻负载与工作重量基于以下装载机配置：Bridgestone* VSNT L4 轮胎、空调、行驶控制装置、动力传动系护罩、加满的油液、燃油箱、冷却液、润滑油和操作员。

技术规格与额定值符合以下标准：
SAE* J1197、ISO 14397-1、
CEN** EN 474-3。

配备货盘叉的装载机的额定工作负载由以下方面决定：
SAE J1197：全转向静态倾翻负载或液压限值的 50%。
CEN EN 474-3：崎岖地形下的全转向静态倾翻负载或液压限值的 60%。
CEN EN 474-3：平稳地面时的全转向静态倾翻负载或液压限值的 80%。

*SAE - 汽车工程师协会
**CEN – 欧洲标准化委员会

铲叉技术规格

铲叉技术规格

1	叉齿长度	mm in	2438 96,0
2	负载中心	mm in	1219 48,0
	静态倾翻负载 - 直立（铲叉平放）	kg lbs	14537 32039
	静态倾翻负载 - 铰接（铲叉平放）	kg lbs	12528 27612
	额定负载（SAE J1197 - 50% FTSTL）	kg lbs	6264 13806
	额定负载（CEN EN 474-3 崎岖地形 - 60% FTSTL）	kg lbs	7517 16567
	额定负载（CEN EN 474-3 平稳地面 - 80% FTSTL）	kg lbs	9628 21221
3	最大总长	mm in	11025 434,1
4	铲叉在地面时的伸展距离	mm in	1170 46,1
5	*在最小高度且铲叉平放时地面至叉齿底部的距离	mm in	-98 -3,8
6	提升臂在水平位置且铲叉平放时的伸展距离	mm in	1801 70,9
7	铲叉在最大高度时的伸展距离	mm in	874 34,4
8	提升臂在水平位置且铲叉平放时地面至叉齿顶部的距离	mm in	2102 82,7
9	在最大高度且铲叉平放时地面至叉齿顶部的距离	mm in	4370 172,1
10	完全提升时铲叉的总高度（叉架顶部至地面的距离）	mm in	5407 212,9
11	完全提升和最大卸载时的间隙	mm in	1994 78,5
12	与水平方向的最大卸载角度	度	55
13	叉架总宽度	mm in	2821 111,1
14	叉架总高度	mm in	1127 44,4
15	外部叉齿宽度（最大展幅）	mm in	2629 103,5
16	外部叉齿宽度（最小展幅）	mm in	747 29,4
	叉齿宽度（单叉齿）	mm in	250,0 9,8
	叉齿厚度	mm in	90,0 3,5
	叉齿能力	kg lbs	15750 34713
	工作重量	kg lbs	30902 68108

*负值说明低于坡度

980 AGG QC

FUSION 重负荷型建筑铲叉

2 个 **150 mm HE** 倾斜油缸

108" 叉架	**96"** 叉齿
523-4199	**523-4202**

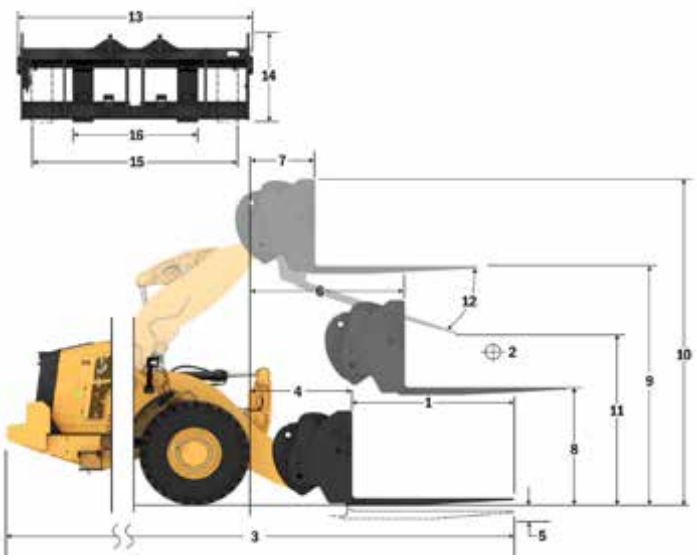

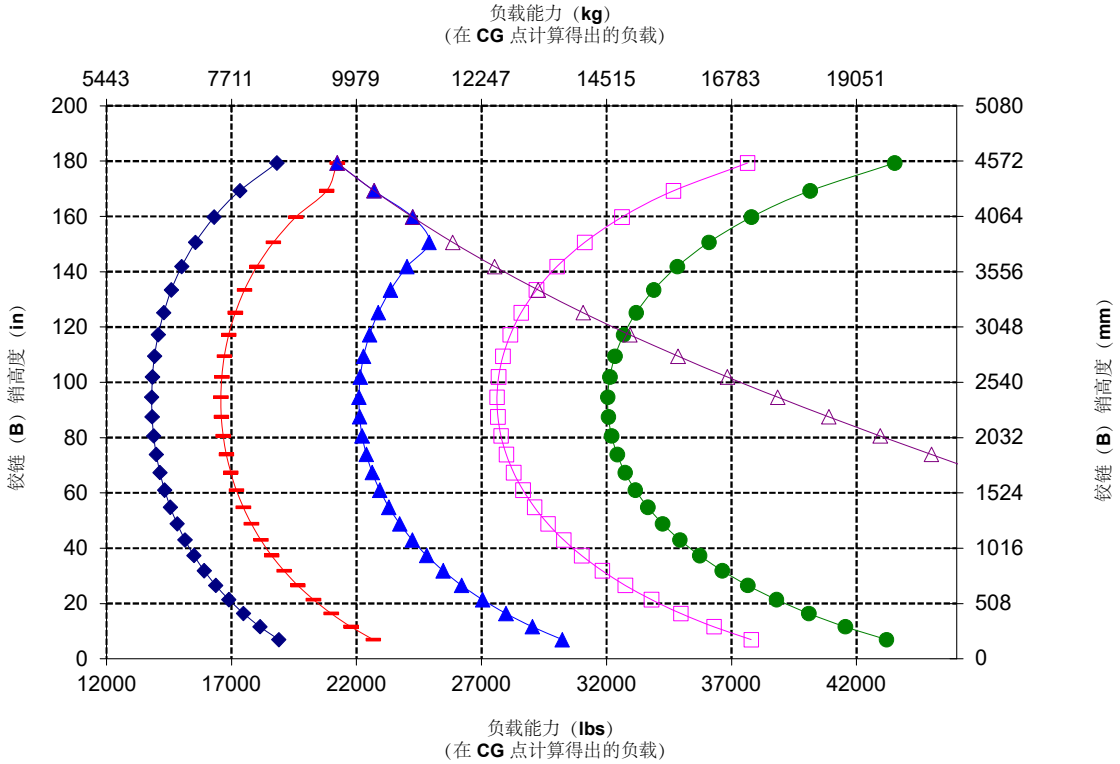

注：静态倾翻负载与工作重量基于以下装载机配置：Bridgestone* VSNT L4 轮胎、空调、行驶控制装置、动力传动系护罩、加满的油液、燃油箱、冷却液、润滑油和操作员。

技术规格与额定值符合以下标准：
SAE* J1197、ISO 14397-1、
CEN** EN 474-3。

配备货盘叉的装载机的额定工作负载由以下方面决定：
SAE J1197：全转向静态倾翻负载或液压限值的 50%。
CEN EN 474-3：崎岖地形下的全转向静态倾翻负载或液压限值的 60%。
CEN EN 474-3：平稳地面时的全转向静态倾翻负载或液压限值的 80%。

*SAE - 汽车工程师协会
**CEN – 欧洲标准化委员会

标准和选装设备

标准设备和选装设备可能不同。有关详细信息，请咨询您的 Cat 代理商。

	标准螺纹	选装
操作员环境		
加压抑噪驾驶室	✓	
车门遥控开启系统	✓	
停车制动器 EH 机具控制装置	✓	
脚踏板		✓
HMU 方向盘		✓
转向操纵手柄	✓	
机具操纵手柄（仅 2V、3V）		✓
座椅安全带，带监控	✓	
娱乐用无线电（FM、AM、USB、Bluetooth®）		✓
娱乐用无线电（DAB+）		✓
CB 无线电预留装置		✓
空气悬浮式布面座椅	✓	
加热型绒面革/布面空气悬浮座椅		✓
带有加热/制冷功能的空气悬浮式真皮/布面座椅		✓
触摸显示屏	✓	
键盘，程控按钮	✓	
加热反光镜		✓
空调、加热器、除霜器（自动控温、风扇）	✓	
可伸缩前部遮阳板	✓	
伸缩式后遮阳板	✓	
前部层压圆形玻璃安全车窗	✓	
重负荷型或全护罩前车窗		✓
车载技术		
配备自动设定轮胎的自动挖掘功能	✓	
操作员 ID 和机器安全系统	✓	
应用配置文件	✓	
作业辅助装置	✓	
控制装置帮助和 eOMM*	✓	
Cat Payload 称量系统	✓	
Cat Advanced Payload		✓
用于贸易的 Cat 有效载荷****		✓
带电子票据的 Cat Payload 打印机		✓
主要功能信息	✓	
铲斗运载显示小部件	✓	
远程刷新	✓	

	标准螺纹	选装
液压系统		
配备可变排量活塞泵的负载感应机具系统	✓	
配备专用可变排量活塞泵的负载感应转向系统	✓	
行驶控制装置、双蓄能器	✓	
配备行驶控制装置的第三辅助功能		✓
机油取样阀、Cat XT™ 软管	✓	
快速连接器控制		✓
动力传动系		
Cat C13 发动机	✓	
电动燃油注油泵	✓	
油水分离器和燃油细滤器	✓	
发动机空气预滤器	✓	
涡轮空气预滤器		✓
高碎屑散热器		✓
可反转冷却风扇		✓
开放式差速器轮轴	✓	
限滑差速器轴		✓
轮轴、生态排放口、AOC 预留装置、极端温度密封件		✓
轮轴机油冷却器		✓
自动行星动力换档变速箱	✓	
带锁止的变矩器	✓	
重负荷型变速箱		✓
全密封液压湿盘式行车制动器磨损指示器	✓	
集成式制动系统（IBS）	✓	
弹簧施加制动、压力解除制动的前轴卡钳式停车制动器	✓	
制动踏板空档器，带减速功能	✓	
电气		
24 V 起动和充电系统	✓	
重负荷电子起动装置	✓	
冷起动（120V 或 240V）		✓
灯：卤素灯、4 个工作灯、2 个带转向信号灯的前行车灯、2 个后视灯	✓	
灯：LED		✓

（接下一页）

* 并非提供所有语言版本
** 规定时为标配
*** 与行驶配置总成不兼容
**** 在欧洲、土耳其、澳大利亚和新西兰有售。 不同国家/地区的认证有所不同。请联系 Cat 代理商以了解更多信息。

标准和选装设备 *(续)*

标准设备和选装设备可能不同。有关详细信息，请咨询您的 Cat 代理商。

	标准螺纹	选装
监控系统		
带模拟仪表、LCD 显示屏和警告灯的前方仪表板	✓	
主触摸屏监视器（Cat Payload、四屏幕、机器设置和消息）	✓	
胎压监控		✓
保养提醒	✓	
连杆		
标准升程 Z 型连杆	✓	
高升程 Z 型连杆		✓
限位装置：提升和倾斜	✓	
其他设备		
Cat 自动润滑系统		✓
挡泥板延长件或行车挡泥板		✓
护罩：动力传动系、曲轴箱、驾驶室、油缸、后部		✓
可生物降解的液压油		✓
机油快速更换系统		✓
后侧驾驶室登车梯		✓
快速加注燃油箱		✓
工具箱		✓

	标准螺纹	选装
安全性		
Cat Detect 后视雷达系统		✓
专用后视屏		✓
视野：后视镜、后视摄像头	✓	
多视图（360°）视像系统		✓
前车窗清洁平台	✓	
4 点式座椅安全带卷收器		✓
倒车频闪灯***		✓
安全带监控标志灯		✓
辅助转向系统（电动）**		✓
车轮楔子		✓
警告标志灯		✓
带运动抑制和人员探测功能的碰撞预警系统		✓
遥控		✓
专用配置		
集料处理机		✓
垃圾和废料		✓
林业		✓
钢厂		✓
大块物料搬运机		✓

* 并非提供所有语言版本
** 规定时为标配
*** 与行驶配置总成不兼容
**** 在欧洲、土耳其、澳大利亚和新西兰有售。 不同国家/地区的认证有所不同。请联系 Cat 代理商以了解更多信息。

以下信息适用于在本文件涵盖的地区配置销售的最终制造时的机器。本声明的内容自发布之日起生效。但与机器功能和技术规格相关的内容如有变更，恕不另行通知。有关其他信息，请参阅机器的操作和保养手册。

如要详细了解可持续性发展和我们的当前进展情况，请访问 https://www.caterpillar.com/en/company/sustainability.html。

发动机

- Cat® C13 发动机符合美国 EPA Tier 4 Final、欧盟 Stage V、韩国 Stage V、中国非道路国四标准和日本 2014 排放标准。
- Cat 柴油发动机需要使用 ULSD（超低硫柴油燃料，含硫量不超过 15 ppm）或 ULSD 与以下低碳强度燃油** 的混合物：
  - ✓ 最高为 20% 的生物柴油 FAME（脂肪酸甲酯）*
  - ✓ 最高为 100% 的可再生柴油、HVO（加氢植物油）和 GTL（天然气合成油）燃料

  有关成功应用，请参阅指南。有关详细信息，请咨询您的 Cat 代理商或参阅“Caterpillar 机器油液建议”（SEBU6250）。

* 无后处理设备的发动机可以使用高达 100% 的混合生物柴油。
** 低碳强度燃油的尾气温室气体排放量与传统燃油基本相同。

空调系统

这款机器的空调系统采用含氟的温室气体制冷剂 R134a（全球增温潜势 = 1430）。该系统含有 1,6 kg（3,52 lb）的制冷剂，其 CO_2 当量为 2288 公吨（2522 吨）。

喷漆

- 根据现有的最佳了解，喷漆中下列重金属的最大允许浓度（以百万分率（PPM，parts per million）计）为：
  - 钡 < 0,01%
  - 镉 < 0,01%
  - 铬 < 0,01%
  - 铅 < 0,01%

噪声性能

操作员声压级（ISO 6396:2008）	72 dB（A）
外部声功率级（ISO 6395:2008）	112 dB（A）
操作员声压级（ISO 6396:2008）*	72 dB（A）
外部声功率级（ISO 6395:2008）**	109 dB（A）

*包括采用“欧盟指令”和“英国指令”的国家/地区
**欧盟噪音指令 2000/14/EC 和英国噪音法规 2001 第 1701 号

机油和油液

- Caterpillar 工厂使用乙烯乙二醇冷却液。Cat 柴油发动机防冻剂/冷却液（DEAC，Diesel Engine Antifreeze/Coolant）和 Cat 长效冷却液（ELC，Extended Life Coolant）可回收利用。请联系当地 Cat 代理商以获取更多信息。
- Cat Bio HYDO™ Advanced 是一种经欧盟生态标签认证的生物降解液压油。
- 可能存在其他油液，请参阅操作和保养手册或应用和安装指南，了解完整的油液建议和保养间隔。

功能和技术

- 以下功能和技术可能有助于节省燃油和/或减少碳排放。功能可能有所不同。有关详细信息，请咨询您的 Cat 代理商。
  - 配备自动设定轮胎的自动挖掘装置可保持稳定的高铲斗填充系数，将生产率提升高达 10%
  - 动力换档变速箱搭配锁止离合器，可提升燃油效率，同时实现出色性能
  - 自动发动机怠速停机系统减少怠速时间
  - 保养周期更长，减少油液和滤清器的损耗
  - 远程刷新和远程故障排除

回收

- 机器中包含的材料按近似重量百分比分类如下。由于产品配置的变化，表中的以下值可能会有所不同。

材料类型	重量百分比
钢	64,23%
铁	15,93%
非铁质金属	2,54%
混合金属	0,41%
混合金属和非金属	0,03%
塑料	0,61%
橡胶	9,92%
混合非金属	0,02%
液体	1,74%
其他	3,77%
未分类	0,81%
总计	100%

- 具有更高可回收率的机器将确保更有效地利用宝贵的自然资源并提高产品的报废价值。根据 ISO 16714（土方机械 – 可回收性和可回收利用性 – 术语和计算方法），可回收率定义为新机器可能可以回收、再利用或两者兼有的质量百分比（以百分比表示的质量）。

  物料清单中的所有零件首先基于根据 ISO 16714 和日本 CEMA（Construction Equipment Manufacturers Association，建筑设备制造商协会）标准定义的部件列表按部件类型进行评估。剩余零件的可回收性根据材料类型进一步评估。

  由于产品配置的变化，表中的以下值可能会有所不同。

可回收率 – 98%

980

垃圾和废料搬运机

垃圾和废料搬运机型号可提供在转运站、回收站、废料场和拆卸现场工作所必需的防护和加固。

久经考验的可靠性

- Cat C13 发动机采用了久经考验的电子、燃油和空气系统的组合，具有更高的功率密度。
- 全面彻底的部件设计和机器验证流程，实现了无与伦比的可靠性和正常运行时间。

耐用性

- 垃圾和废料搬运套件在机器周围增加了额外的钢护罩，以保护您的投资并防止碎屑进入机具阀和发动机室。
- 重负荷钢缆下台阶经得起最恶劣的条件。
- 重负荷型变速箱和轮轴专为极端应用场合而设计。
- 自动行星齿轮动力换档变速箱（4F/4R）采用经久耐用的部件制造而成。

一流的燃油效率及生产率

- 选装的高升程连杆可提供额外的卸载间隙。
- 选装的第 3 阀液压系统适用于带顶部夹具的工装机具。
- 选装的变距风扇和应对多碎屑场合的冷却芯可清除芯体上的碎屑。
- 动力换档变速箱搭配锁止离合器，可提升燃油效率，同时实现出色性能。
- 单离合器和"锁定对锁定"换档功能可在斜坡上实现更快的加速度和速度。
- 自动发动机怠速停机系统可显著减少怠速时间、总运行时间和油耗。
- 选装的限滑差速器可提高牵引力，减少轮胎打滑，从而降低运营成本。
- 深度集成的发动机、动力传动系和液压系统可提供无与伦比的生产率和燃油效率。

安全功能

- 后视摄像头改善了机器后方的视野，助您安全从容地工作。
- 选装的多视图（360°）可视系统能帮助操作员随时监控机器的周围环境。
- 选装的 Cat Detect 雷达技术通过监控工作环境并提醒操作员注意危险情况来提高操作员的安全意识。
- 宽敞的车门、可选的远程开门功能和楼梯式登梯，在方便进出驾驶室的同时更添稳固性。
- 全落地挡风玻璃、带集成盲点后视镜的大型后视镜以及后视摄像头可提供行业领先的全方位视野。

减少保养时间并降低成本

- 延长油液和滤清器的更换周期，最多可将维护成本降低 20%。
- 选装的涡轮发动机空气预滤器可延长空气滤清器的使用寿命。
- 远程故障诊断与排除功能可以将机器连接到代理商服务部门，帮助您快速诊断问题，以便您快速恢复生产。
- Remote Flash（远程刷新）功能可按照您的计划运行，确保机器软件保持最新，从而实现最佳性能。
- Cat 应用程序可帮助您管理设备机群位置、工作小时数和维护计划；它还可提醒您进行必要的维护，以及便于您向当地的 Cat 代理商申请服务。
- 整体式倾斜机罩便于快速轻松地检修发动机室。

在全新的驾驶室中舒适工作

- 驾驶室的碳空气滤清器可去除驾驶室异味。
- 选装的驾驶室电动预滤器可过滤进入的空气并为驾驶室增压。
- 易于调节的新一代座椅和悬架，可提高操作员的舒适度。提供 3 种装饰级别，并可配备 4 点式安全带。
- 全新的驾驶室内仪表板和高分辨率触摸屏直观易用，便于用户操作。
- 隔音装置、密封件和粘滞性驾驶室基座可有效减少噪音和振动，提供更安静的工作环境。
- 装于座椅上的电液压操纵手柄转向系统可提供精确控制并显著缓解驾驶员手臂的疲劳程度，从而实现卓越的舒适度和精准度。此外，还提供 HMU 方向盘。

980 垃圾和废料搬运机技术规格

1. 选装的车窗护罩可以保护玻璃免受冲击
2. 加装的钢制护罩包括：曲轴箱、动力传动系、前机架、铰接件、转向油缸、维修中心、驾驶室、平台、机具阀室盖和倾斜油缸
3. 驾驶室的碳空气滤清器可去除刺鼻气味
4. 选装的驾驶室电动预滤器有助于延长驾驶室滤清器的使用寿命并保持驾驶室的增压状态
5. 选装的第 3 阀液压系统可用于控制带顶部夹具的工装机具。
6. 各种垃圾和废料处理工装机具

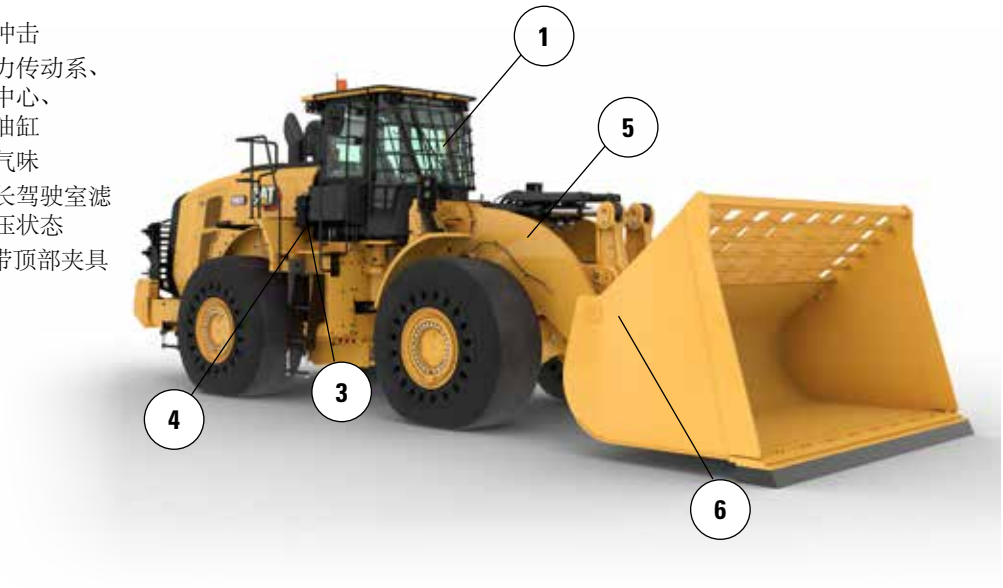

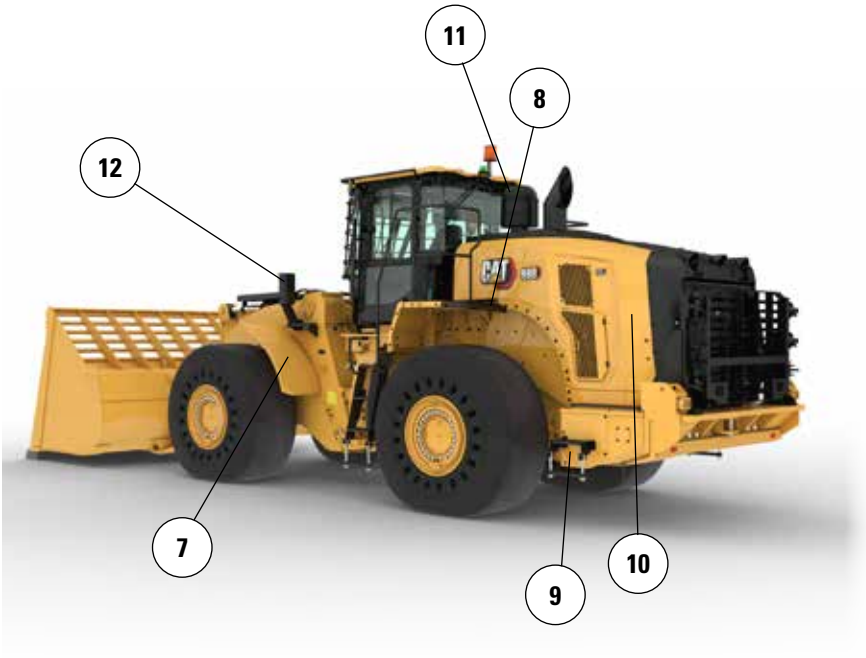

7. 前侧的窄挡泥钢板有助于保持挡风玻璃清洁，并安装在轮胎外缘板上以增加保护
8. 选装的后部护罩可保护后格栅和冷却套件免受冲击
9. 重负荷钢缆下台阶经得起最恶劣的条件
10. 选装的变距风扇和应对多碎屑场合的冷却芯有助于保持冷却套件清洁
11. 选装的带垃圾滤网选件的涡轮发动机空气预滤器有助于延长发动机空气滤清器的使用寿命
12. 前照灯受到保护，并靠近机架放置，以增加保护

轮胎选装件

轮胎品牌	Brawler	Michelin	Michelin	Michelin
轮胎尺寸	29,5-25	29,5-25	29,5-25	29,5-25
胎面类型	实心	L–4	L–5	L–5
胎面花纹	牵引/平滑	XLDD1	XLDD2	XMINED2
轮胎外侧之间的宽度 – 最大（空载）*	3216 mm 10'7"	3258 mm 10'9"	3256 mm 10'9"	3275 mm 10'9"
轮胎外侧之间的宽度 – 最大（满载）*	3230 mm 10'8"	3302 mm 10'10"	3296 mm 10'10"	3294 mm 10'10"
垂直尺寸的变化（前部和后部平均值）		–16 mm –0,6"	–15 mm –0,6"	–4 mm –0,2"
水平伸展距离的变化		–31 mm –1,2"	–28 mm –1,1"	–28 mm –1,1"
轮胎外侧最小转弯直径的变化		72 mm 2,8"	67 mm 2,6"	64 mm 2,5"
轮胎内侧最小转弯直径的变化		–72 mm –2,8"	–67 mm –2,6"	–64 mm –2,5"
工作重量的变化（不含配重）		–5928 kg –13071 lb	–5564 kg –12269 lb	–5240 kg –11554 lb
静态倾翻负载的变化 - 直立		–4508 kg –9941 lb	–4231 kg –9330 lb	–3985 kg –8787 lb
静态倾翻负载的变化 - 铰接		–3924 kg –8653 lb	–3683 kg –8122 lb	–3469 kg –7649 lb
后轴摆动角度	±8°	±13°	±13°	±13°
单轮最大升降距离	340 mm 1'1"	549 mm 1'10"	549 mm 1'10"	549 mm 1'10"

*轮胎鼓包外侧宽度，包括轮胎胀大。

轮胎品牌	Bridgestone	Bridgestone	Bridgestone	Bridgestone
轮胎尺寸	29.5R25	29.5R25	29.5R25	29.5R25
胎面类型	L–3	L–4	L–5	L–5
胎面花纹	VJT	VSNT	VSDT	VSDL
轮胎外侧之间的宽度 – 最大（空载）*	3263 mm 10'9"	3240 mm 10'8"	3272 mm 10'9"	3250 mm 10'8"
轮胎外侧之间的宽度 – 最大（满载）*	3289 mm 10'10"	3260 mm 10'9"	3301 mm 10'10"	3275 mm 10'9"
垂直尺寸的变化（前部和后部平均值）	–32 mm –1,3"	–9 mm –0,4"	–5 mm –0,2"	11 mm 0,4"
水平伸展距离的变化	–10 mm –0,4"	–30 mm –1,2"	–30 mm –1,2"	–40 mm –1,6"
轮胎外侧最小转弯直径的变化	59 mm 2,3"	30 mm 1,2"	72 mm 2,8"	45 mm 1,8"
轮胎内侧最小转弯直径的变化	–59 mm –2,3"	–30 mm –1,2"	–72 mm –2,8"	–45 mm –1,8"
工作重量的变化（不含配重）	–6456 kg –14235 lb	–5772 kg –12727 lb	–5272 kg –11625 lb	–5064 kg –11166 lb
静态倾翻负载的变化 - 直立	–4910 kg –10826 lb	–4390 kg –9679 lb	–4009 kg –8841 lb	–3851 kg –8492 lb
静态倾翻负载的变化 - 铰接	–4274 kg –9424 lb	–3821 kg –8425 lb	–3490 kg –7696 lb	–3352 kg –7392 lb
后轴摆动角度	±13°	±13°	±13°	±13°
单轮最大升降距离	549 mm 1'10"	549 mm 1'10"	549 mm 1'10"	549 mm 1'10"

*轮胎鼓包外侧宽度，包括轮胎胀大。

轮胎选装件

轮胎品牌	Maxam	Maxam	Maxam	Michelin
轮胎尺寸	29.5-25	29.5-25	29.5-25	29.5-25
胎面类型	L–3	L–4	L–5	L–3
胎面花纹	MS302	MS405DX	MS503	XHA2
轮胎外侧之间的宽度 – 最大（空载）*	3270 mm 10'9"	3256 mm 10'9"	3268 mm 10'9"	3270 mm 10'9"
轮胎外侧之间的宽度 – 最大（满载）*	3290 mm 10'10"	3282 mm 10'10"	3304 mm 10'11"	3296 mm 10'10"
垂直尺寸的变化（前部和后部平均值）	–28 mm –1,1"	–42 mm –1,7"	–15 mm –0,6"	–49 mm –1,9"
水平伸展距离的变化	–25 mm –1"	–12 mm –0,5"	–33 mm –1,3"	–8 mm –0,3"
轮胎外侧最小转弯直径的变化	60 mm 2,4"	52 mm 2,1"	75 mm 2,9"	66 mm 2,6"
轮胎内侧最小转弯直径的变化	–60 mm –2,4"	–52 mm –2,1"	–75 mm –2,9"	–66 mm –2,6"
工作重量的变化（不含配重）	–6300 kg –13892 lb	–6160 kg –13583 lb	–5520 kg –12172 lb	–6472 kg –14271 lb
静态倾翻负载的变化 - 直立	–4791 kg –10564 lb	–4685 kg –10330 lb	–4198 kg –9257 lb	–4922 kg –10853 lb
静态倾翻负载的变化 - 铰接	–4171 kg –9196 lb	–4078 kg –8992 lb	–3654 kg –8058 lb	–4284 kg –9447 lb
后轴摆动角度	±13°	±13°	±13°	±13°
单轮最大升降距离	549 mm 1'10"	549 mm 1'10"	549 mm 1'10"	549 mm 1'10"

*轮胎鼓包外侧宽度，包括轮胎胀大。

轮胎品牌	Michelin	Bridgestone	Bridgestone	Maxam
轮胎尺寸	875/65R29	875/65R29	875/65R29	875/65R29
胎面类型	L–3	L–3	L–4	L–4
胎面花纹	XHA2	VTS	VLTS	MS405DX
轮胎外侧之间的宽度 – 最大（空载）*	3373 mm 11'1"	3341 mm 11'0"	3344 mm 11'0"	3357 mm 11'1"
轮胎外侧之间的宽度 – 最大（满载）*	3384 mm 11'2"	3359 mm 11'1"	3366 mm 11'1"	3382 mm 11'2"
垂直尺寸的变化（前部和后部平均值）	–34 mm –1,4"	–28 mm –1,1"	–26 mm –1"	–43 mm –1,7"
水平伸展距离的变化	–13 mm –0,5"	–10 mm –0,4"	–12 mm –0,5"	–12 mm 152 mm
轮胎外侧最小转弯直径的变化	155 mm 6,1"	129 mm 5,1"	136 mm 5,4"	6" –152 mm
轮胎内侧最小转弯直径的变化	–155 mm –6,1"	–129 mm –5,1"	–136 mm –5,4"	–6" –5464 kg
工作重量的变化（不含配重）	–5812 kg –12815 lb	–5532 kg –12198 lb	–5456 kg –12030 lb	–12048 lb –4155 kg
静态倾翻负载的变化 - 直立	–4420 kg –9746 lb	–4207 kg –9277 lb	–4149 kg –9149 lb	–9163 lb –3617 kg
静态倾翻负载的变化 - 铰接	–3848 kg –8484 lb	–3662 kg –8075 lb	–3612 kg –7964 lb	–7976 lb 8425 lb
后轴摆动角度	±8°	±8°	±8°	±8°
单轮最大升降距离	340 mm 1'1"	340 mm 1'1"	340 mm 1'1"	340 mm 1'1"

*轮胎鼓包外侧宽度，包括轮胎胀大。

工作技术规格 – 铲斗

连杆		标准连杆	
铲斗类型		通用 – 销接式	通用 – 钩装式 – **Fusion**
铲刃类型		螺栓固定式铲刃	螺栓固定式铲刃
容量 – 额定	m^3	5,40	5,40
	yd^3	7,00	7,00
容量 – 110% 填充系数时的额定值	m^3	5,90	5,90
	yd^3	7,75	7,75
宽度	mm	3447	3447
	ft/in	11'3"	11'3"
16† 在最大提升位置 45° 卸载时的卸载间隙	mm	3292	3187
	ft/in	10'9"	10'5"
17† 在最大提升位置且 45° 卸载时的伸出距离	mm	1510	1618
	ft/in	4'11"	5'3"
在提升臂和铲斗处于水平位置时的伸出距离	mm	2994	3146
	ft/in	9'9"	10'3"
A† 挖掘深度	mm	84	89
	in	3,3"	3,5"
12† 总长度	mm	9613	9769
	ft/in	31'7"	32'1"
B† 铲斗在最大提升位置时的总高度	mm	6432	6536
	ft/in	21'2"	21'6"
装载机铲斗处于运载位置时最小转弯半径	mm	7614	7697
	ft/in	25'0"	25'4"
直立静态倾翻负载（含轮胎变形量）	kg	不适用	不适用
	lb	不适用	不适用
直立静态倾翻负载（无轮胎变形量）	kg	29260	27802
	lb	64490	61276
铰接静态倾翻负载（含轮胎变形量）	kg	不适用	不适用
	lb	不适用	不适用
铰接静态倾翻负载（无轮胎变形量）	kg	25415	24063
	lb	56015	53036
挖掘力（§）	kN	226	204
	lbf	50946	45849
工作重量*	kg	36885	37567
	lb	81294	82796

*所示静态倾翻负载与工作重量基于机器配置，包括 Brawler 29,5X25 光滑实心轮胎、加满的油液、操作员、驾驶室预滤器、带后护罩的装配式配重、带前护罩的平窗玻璃、工业包件、行驶控制装置、标准起动装置、窄挡泥板、涡轮发动机预滤器、Product Link、前部限滑差速器、动力传动系护罩、标准转向装置、工业隔音装置和变距风扇。

†带有尺寸图表的图示。

（§）按照 ISO 14397-2:2007 标准，以铲斗铰链销作为枢轴点，在铲刃尖后部的 100 mm（4"）处测得的值。

（含轮胎变形量）完全符合 ISO 14397-1:2007 第 1 到第 6 部分中的规定，这些标准要求计算结果和测试结果之间的检验误差不超过 2%。

（无轮胎变形量）符合 ISO 14397-1:2007 第 1 到第 5 部分中的规定。

可提供其他类型的铲斗，供货情况因地区而异。详情请咨询您当地的 Cat 代理商。

工作技术规格 – 铲斗

连杆		标准连杆	
铲斗类型		通用 – 销接式	通用 – 钩装式 – **Fusion**
铲刃类型		螺栓固定式铲刃	螺栓固定式铲刃
容量 – 额定	m^3	5,70	5,70
	yd^3	7,50	7,50
容量 – 110% 填充系数时的额定值	m^3	6,30	6,30
	yd^3	8,25	8,25
宽度	mm	3481	3481
	ft/in	11'5"	11'5"
16† 在最大提升位置 45° 卸载时的卸载间隙	mm	3233	3123
	ft/in	10'7"	10'2"
17† 在最大提升位置且 45° 卸载时的伸出距离	mm	1567	1668
	ft/in	5'1"	5'5"
在提升臂和铲斗处于水平位置时的伸出距离	mm	3079	3228
	ft/in	10'1"	10'7"
A† 挖掘深度	mm	72	89
	in	2,8"	3,5"
12† 总长度	mm	9689	9851
	ft/in	31'10"	32'4"
B† 铲斗在最大提升位置时的总高度	mm	6505	6604
	ft/in	21'5"	21'8"
装载机铲斗处于运载位置时最小转弯半径	mm	7648	7739
	ft/in	25'2"	25'5"
直立静态倾翻负载（含轮胎变形量）	kg	不适用	不适用
	lb	不适用	不适用
直立静态倾翻负载（无轮胎变形量）	kg	28232	27540
	lb	62225	60698
铰接静态倾翻负载（含轮胎变形量）	kg	不适用	不适用
	lb	不适用	不适用
铰接静态倾翻负载（无轮胎变形量）	kg	24387	23817
	lb	53749	52494
挖掘力（§）	kN	210	193
	lbf	47341	43442
工作重量*	kg	37820	37689
	lb	83354	83067

*所示静态倾翻负载与工作重量基于机器配置，包括 Brawler 29.5X25 光滑实心轮胎、加满的油液、操作员、驾驶室预滤器、带后护罩的装配式配重、带前护罩的平窗玻璃、工业包件、行驶控制装置、标准起动装置、窄挡泥板、涡轮发动机预滤器、Product Link、前部限滑差速器、动力传动系护罩、标准转向装置、工业隔音装置和变距风扇。

†带有尺寸图表的图示。

（§）按照 ISO 14397-2:2007 标准，以铲斗铰链销作为枢轴点，在铲刃尖后部的 100 mm（4"）处测得的值。

（含轮胎变形量）完全符合 ISO 14397-1:2007 第 1 到第 6 部分中的规定，这些标准要求计算结果和测试结果之间的检验误差不超过 2%。

（无轮胎变形量）符合 ISO 14397-1:2007 第 1 到第 5 部分中的规定。

可提供其他类型的铲斗，供货情况因地区而异。详情请咨询您当地的 Cat 代理商。

工作技术规格 – 铲斗

连杆		标准连杆	
铲斗类型		通用 – 销接式	
铲刃类型		螺栓固定式铲刃	螺栓固定式铲刃
容量 – 额定	m^3	6,00	6,40
	yd^3	7,75	8,25
容量 – 110% 填充系数时的额定值	m^3	6,60	7,00
	yd^3	8,75	9,25
宽度	mm	3481	3413
	ft/in	11'5"	11'2"
16† 在最大提升位置 45° 卸载时的卸载间隙	mm	3205	3150
	ft/in	10'6"	10'4"
17† 在最大提升位置且 45° 卸载时的伸出距离	mm	1580	1633
	ft/in	5'2"	5'4"
在提升臂和铲斗处于水平位置时的伸出距离	mm	3107	3185
	ft/in	10'2"	10'5"
A† 挖掘深度	mm	84	84
	in	3,3"	3,3"
12† 总长度	mm	9726	9804
	ft/in	31'11"	32'2"
B† 铲斗在最大提升位置时的总高度	mm	6528	6608
	ft/in	21'5"	21'9"
装载机铲斗处于运载位置时最小转弯半径	mm	7660	7651
	ft/in	25'2"	25'2"
直立静态倾翻负载（含轮胎变形量）	kg	不适用	不适用
	lb	不适用	不适用
直立静态倾翻负载（无轮胎变形量）	kg	28965	28752
	lb	63840	63370
铰接静态倾翻负载（含轮胎变形量）	kg	不适用	不适用
	lb	不适用	不适用
铰接静态倾翻负载（无轮胎变形量）	kg	25132	24933
	lb	55392	54954
挖掘力（§）	kN	209	199
	lbf	47095	44724
工作重量*	kg	37060	37145
	lb	81679	81867

*所示静态倾翻负载与工作重量基于机器配置，包括 Brawler 29,5X25 光滑实心轮胎、加满的油液、操作员、驾驶室预滤器、带后护罩的装配式配重、带前护罩的平窗玻璃、工业包件、行驶控制装置、标准起动装置、窄挡泥板、涡轮发动机预滤器、Product Link、前部限滑差速器、动力传动系护罩、标准转向装置、工业隔音装置和变距风扇。

†带有尺寸图表的图示。

（§）按照 ISO 14397-2:2007 标准，以铲斗铰链销作为枢轴点，在铲刃尖后部的 100 mm（4"）处测得的值。

（含轮胎变形量）完全符合 ISO 14397-1:2007 第 1 到第 6 部分中的规定，这些标准要求计算结果和测试结果之间的检验误差不超过 2%。

（无轮胎变形量）符合 ISO 14397-1:2007 第 1 到第 5 部分中的规定。

可提供其他类型的铲斗，供货情况因地区而异。详情请咨询您当地的 Cat 代理商。

工作技术规格 – 铲斗

连杆		标准连杆	
铲斗类型		垃圾推铲 – 销接式	垃圾装载和运送铲斗 – 销接式
铲刃类型		螺栓固定式铲刃	橡胶铲刃
容量 – 额定	m^3	9,90	10,70
	yd^3	13,00	14,00
容量 – 110% 填充系数时的额定值	m^3	10,90	11,80
	yd^3	14,25	15,50
宽度	mm	3882	3882
	ft/in	12'8"	12'8"
16† 在最大提升位置 45° 卸载时的卸载间隙	mm	3072	2760
	ft/in	10'0"	9'0"
17† 在最大提升位置且 45° 卸载时的伸出距离	mm	1490	1650
	ft/in	4'10"	5'4"
在提升臂和铲斗处于水平位置时的伸出距离	mm	3153	3487
	ft/in	10'4"	11'5"
A† 挖掘深度	mm	110	70
	in	4,3"	2,7"
12† 总长度	mm	9793	10207
	ft/in	32'2"	33'6"
B† 铲斗在最大提升位置时的总高度	mm	7135	6962
	ft/in	23'5"	22'11"
装载机铲斗处于运载位置时最小转弯半径	mm	7865	7996
	ft/in	25'10"	26'3"
直立静态倾翻负载（含轮胎变形量）	kg	不适用	不适用
	lb	不适用	不适用
直立静态倾翻负载（无轮胎变形量）	kg	30342	27596
	lb	66875	60822
铰接静态倾翻负载（含轮胎变形量）	kg	不适用	不适用
	lb	不适用	不适用
铰接静态倾翻负载（无轮胎变形量）	kg	26227	23791
	lb	57804	52437
挖掘力（§）	kN	204	170
	lbf	46014	38403
工作重量*	kg	38062	38214
	lb	83889	84223

*所示静态倾翻负载与工作重量基于机器配置，包括 Brawler 29,5X25 光滑实心轮胎、加满的油液、操作员、驾驶室预滤器、带后护罩的装配式配重、带前护罩的平窗玻璃、工业包件、行驶控制装置、标准起动装置、窄挡泥板、涡轮发动机预滤器、Product Link、前部限滑差速器、动力传动系护罩、标准转向装置、工业隔音装置和变距风扇。

†带有尺寸图表的图示。

（§）按照 ISO 14397-2:2007 标准，以铲斗铰链销作为枢轴点，在铲刃尖后部的 100 mm（4"）处测得的值。

（含轮胎变形量）完全符合 ISO 14397-1:2007 第 1 到第 6 部分中的规定，这些标准要求计算结果和测试结果之间的检验误差不超过 2%。

（无轮胎变形量）符合 ISO 14397-1:2007 第 1 到第 5 部分中的规定。

可提供其他类型的铲斗，供货情况因地区而异。详情请咨询您当地的 Cat 代理商。

工作技术规格 – 铲斗

连杆		高升程连杆	
铲斗类型		通用 – 销接式	通用 – 钩装式 – **Fusion**
铲刃类型		螺栓固定式铲刃	螺栓固定式铲刃
容量 – 额定	m^3	5,40	5,40
	yd^3	7,00	7,00
容量 – 110% 填充系数时的额定值	m^3	5,90	5,90
	yd^3	7,75	7,75
宽度	mm	3447	3447
	ft/in	11'3"	11'3"
16† 在最大提升位置 45° 卸载时的卸载间隙	mm	3513	3408
	ft/in	11'6"	11'2"
17† 在最大提升位置且 45° 卸载时的伸出距离	mm	1513	1621
	ft/in	4'11"	5'3"
在提升臂和铲斗处于水平位置时的伸出距离	mm	3154	3306
	ft/in	10'4"	10'10"
A† 挖掘深度	mm	82	87
	in	3,2"	3,4"
12† 总长度	mm	9815	9971
	ft/in	32'3"	32'9"
B† 铲斗在最大提升位置时的总高度	mm	6653	6757
	ft/in	21'10"	22'2"
装载机铲斗处于运载位置时最小转弯半径	mm	8115	8202
	ft/in	26'8"	26'11"
直立静态倾翻负载（含轮胎变形量）	kg	不适用	不适用
	lb	不适用	不适用
直立静态倾翻负载（无轮胎变形量）	kg	26713	25350
	lb	58877	55872
铰接静态倾翻负载（含轮胎变形量）	kg	不适用	不适用
	lb	不适用	不适用
铰接静态倾翻负载（无轮胎变形量）	kg	23636	22355
	lb	52093	49271
挖掘力（§）	kN	230	207
	lbf	51711	46549
工作重量*	kg	37019	37700
	lb	81589	83091

*所示静态倾翻负载与工作重量基于机器配置，包括 Brawler 29,5X25 光滑实心轮胎、加满的油液、操作员、驾驶室预滤器、带后护罩的装配式配重、带前护罩的平窗玻璃、工业包件、行驶控制装置、标准起动装置、窄挡泥板、涡轮发动机预滤器、Product Link、前部限滑差速器、动力传动系护罩、标准转向装置、工业隔音装置和变距风扇。

†带有尺寸图表的图示。

（§）按照 ISO 14397-2:2007 标准，以铲斗铰链销作为枢轴点，在铲刃尖后部的 100 mm（4"）处测得的值。

（含轮胎变形量）完全符合 ISO 14397-1:2007 第 1 到第 6 部分中的规定，这些标准要求计算结果和测试结果之间的检验误差不超过 2%。

（无轮胎变形量）符合 ISO 14397-1:2007 第 1 到第 5 部分中的规定。

可提供其他类型的铲斗，供货情况因地区而异。详情请咨询您当地的 Cat 代理商。

工作技术规格 – 铲斗

连杆		高升程连杆	
铲斗类型		通用 – 销接式	通用 – 钩装式 – **Fusion**
铲刃类型		螺栓固定式铲刃	螺栓固定式铲刃
容量 – 额定	m^3	5,70	5,70
	yd^3	7,50	7,50
容量 – 110% 填充系数时的额定值	m^3	6,30	6,30
	yd^3	8,25	8,25
宽度	mm	3481	3481
	ft/in	11'5"	11'5"
16† 在最大提升位置 45° 卸载时的卸载间隙	mm	3454	3343
	ft/in	11'3"	10'11"
17† 在最大提升位置且 45° 卸载时的伸出距离	mm	1570	1671
	ft/in	5'1"	5'5"
在提升臂和铲斗处于水平位置时的伸出距离	mm	3239	3388
	ft/in	10'7"	11'1"
A† 挖掘深度	mm	70	87
	in	2,7"	3,4"
12† 总长度	mm	9891	10053
	ft/in	32'6"	33'0"
B† 铲斗在最大提升位置时的总高度	mm	6725	6824
	ft/in	22'1"	22'5"
装载机铲斗处于运载位置时最小转弯半径	mm	8149	8243
	ft/in	26'9"	27'1"
直立静态倾翻负载（含轮胎变形量）	kg	不适用	不适用
	lb	不适用	不适用
直立静态倾翻负载（无轮胎变形量）	kg	25683	25097
	lb	56606	55315
铰接静态倾翻负载（含轮胎变形量）	kg	不适用	不适用
	lb	不适用	不适用
铰接静态倾翻负载（无轮胎变形量）	kg	22606	22115
	lb	49825	48742
挖掘力（§）	kN	213	196
	lbf	48058	44110
工作重量*	kg	37953	37823
	lb	83648	83361

*所示静态倾翻负载与工作重量基于机器配置，包括 Brawler 29.5X25 光滑实心轮胎、加满的油液、操作员、驾驶室预滤器、带后护罩的装配式配重、带前护罩的平窗玻璃、工业包件、行驶控制装置、标准起动装置、窄挡泥板、涡轮发动机预滤器、Product Link、前部限滑差速器、动力传动系护罩、标准转向装置、工业隔音装置和变距风扇。

†带有尺寸图表的图示。

（§）按照 ISO 14397-2:2007 标准，以铲斗铰链销作为枢轴点，在铲刃尖后部的 100 mm（4"）处测得的值。

（含轮胎变形量）完全符合 ISO 14397-1:2007 第 1 到第 6 部分中的规定，这些标准要求计算结果和测试结果之间的检验误差不超过 2%。

（无轮胎变形量）符合 ISO 14397-1:2007 第 1 到第 5 部分中的规定。

可提供其他类型的铲斗，供货情况因地区而异。详情请咨询您当地的 Cat 代理商。

工作技术规格 – 铲斗

连杆		高升程连杆	
铲斗类型		通用 – 销接式	
铲刃类型		螺栓固定式铲刃	螺栓固定式铲刃
容量 – 额定	m^3	6,00	6,40
	yd^3	7,75	8,25
容量 – 110% 填充系数时的额定值	m^3	6,60	7,00
	yd^3	8,75	9,25
宽度	mm	3481	3413
	ft/in	11'5"	11'2"
16† 在最大提升位置 45° 卸载时的卸载间隙	mm	3426	3370
	ft/in	11'2"	11'0"
17† 在最大提升位置且 45° 卸载时的伸出距离	mm	1583	1636
	ft/in	5'2"	5'4"
在提升臂和铲斗处于水平位置时的伸出距离	mm	3267	3345
	ft/in	10'8"	10'11"
A† 挖掘深度	mm	82	82
	in	3,2"	3,2"
12† 总长度	mm	9928	10006
	ft/in	32'7"	32'10"
B† 铲斗在最大提升位置时的总高度	mm	6749	6829
	ft/in	22'2"	22'5"
装载机铲斗处于运载位置时最小转弯半径	mm	8161	8152
	ft/in	26'10"	26'9"
直立静态倾翻负载（含轮胎变形量）	kg	不适用	不适用
	lb	不适用	不适用
直立静态倾翻负载（无轮胎变形量）	kg	26420	26213
	lb	58231	57775
铰接静态倾翻负载（含轮胎变形量）	kg	不适用	不适用
	lb	不适用	不适用
铰接静态倾翻负载（无轮胎变形量）	kg	23353	23158
	lb	51471	51041
挖掘力（§）	kN	212	202
	lbf	47808	45405
工作重量*	kg	37193	37278
	lb	81974	82161

*所示静态倾翻负载与工作重量基于机器配置，包括 Brawler 29,5X25 光滑实心轮胎、加满的油液、操作员、驾驶室预滤器、带后护罩的装配式配重、带前护罩的平窗玻璃、工业包件、行驶控制装置、标准起动装置、窄挡泥板、涡轮发动机预滤器、Product Link、前部限滑差速器、动力传动系护罩、标准转向装置、工业隔音装置和变距风扇。

†带有尺寸图表的图示。

（§）按照 ISO 14397-2:2007 标准，以铲斗铰链销作为枢轴点，在铲刃尖后部的 100 mm（4"）处测得的值。

（含轮胎变形量）完全符合 ISO 14397-1:2007 第 1 到第 6 部分中的规定，这些标准要求计算结果和测试结果之间的检验误差不超过 2%。

（无轮胎变形量）符合 ISO 14397-1:2007 第 1 到第 5 部分中的规定。

可提供其他类型的铲斗，供货情况因地区而异。详情请咨询您当地的 Cat 代理商。

工作技术规格 – 铲斗

连杆		高升程连杆	
铲斗类型		垃圾推铲 – 销接式	垃圾装载和运送铲斗 – 销接式
铲刃类型		螺栓固定式铲刃	橡胶铲刃
容量 – 额定	m^3	9,90	10,70
	yd^3	13,00	14,00
容量 – 110% 填充系数时的额定值	m^3	10,90	11,80
	yd^3	14,25	15,50
宽度	mm	3882	3882
	ft/in	12'8"	12'8"
16† 在最大提升位置 45° 卸载时的卸载间隙	mm	3292	2980
	ft/in	10'9"	9'9"
17† 在最大提升位置且 45° 卸载时的伸出距离	mm	1493	1653
	ft/in	4'10"	5'5"
在提升臂和铲斗处于水平位置时的伸出距离	mm	3313	3647
	ft/in	10'10"	11'11"
A† 挖掘深度	mm	108	68
	in	4,2"	2,6"
12† 总长度	mm	9993	10402
	ft/in	32'10"	34'2"
B† 铲斗在最大提升位置时的总高度	mm	7355	7183
	ft/in	24'2"	23'7"
装载机铲斗处于运载位置时最小转弯半径	mm	8366	8494
	ft/in	27'6"	27'11"
直立静态倾翻负载（含轮胎变形量）	kg	不适用	不适用
	lb	不适用	不适用
直立静态倾翻负载（无轮胎变形量）	kg	27373	25011
	lb	60331	55124
铰接静态倾翻负载（含轮胎变形量）	kg	不适用	不适用
	lb	不适用	不适用
铰接静态倾翻负载（无轮胎变形量）	kg	24107	21973
	lb	53132	48430
挖掘力（§）	kN	207	174
	lbf	46725	39103
工作重量*	kg	38196	38347
	lb	84183	84517

*所示静态倾翻负载与工作重量基于机器配置，包括 Brawler 29.5X25 光滑实心轮胎、加满的油液、操作员、驾驶室预滤器、带后护罩的装配式配重、带前护罩的平窗玻璃、工业包件、行驶控制装置、标准起动装置、窄挡泥板、涡轮发动机预滤器、Product Link、前部限滑差速器、动力传动系护罩、标准转向装置、工业隔音装置和变距风扇。

†带有尺寸图表的图示。

（§）按照 ISO 14397-2:2007 标准，以铲斗铰链销作为枢轴点，在铲刃尖后部的 100 mm（4"）处测得的值。

（含轮胎变形量）完全符合 ISO 14397-1:2007 第 1 到第 6 部分中的规定，这些标准要求计算结果和测试结果之间的检验误差不超过 2%。

（无轮胎变形量）符合 ISO 14397-1:2007 第 1 到第 5 部分中的规定。

可提供其他类型的铲斗，供货情况因地区而异。详情请咨询您当地的 Cat 代理商。

铲叉技术规格

铲叉技术规格

1	叉齿长度	mm in	2438 96,0
2	负载中心	mm in	1219 48,0
	静态倾翻负载 - 直立（铲叉平放）	kg lbs	16418 36184
	静态倾翻负载 - 铰接（铲叉平放）	kg lbs	14249 31405
	额定负载（SAE J1197 - 50% FTSTL）	kg lbs	6761 14902
	额定负载（CEN EN 474-3 崎岖地形 - 60% FTSTL）	kg lbs	6761 14902
	额定负载（CEN EN 474-3 平稳地面 - 80% FTSTL）	kg lbs	6761 14902
3	最大总长	mm in	11113 437,5
4	铲叉在地面时的伸展距离	mm in	1345 53,0
5	*在最小高度且铲叉平放时地面至叉齿底部的距离	mm in	-138 -5,5
6	提升臂在水平位置且铲叉平放时的伸展距离	mm in	1870 73,6
7	铲叉在最大高度时的伸展距离	mm in	943 37,1
8	提升臂在水平位置且铲叉平放时地面至叉齿顶部的距离	mm in	2174 85,6
9	在最大高度且铲叉平放时地面至叉齿顶部的距离	mm in	4442 174,9
10	完全提升时铲叉的总高度（叉架顶部至地面的距离）	mm in	5814 228,9
11	完全提升和最大卸载时的间隙	mm in	1871 73,7
12	与水平方向的最大卸载角度	度	58
13	叉架总宽度	mm in	2751 108,3
14	叉架总高度	mm in	1575 62,0
15	外部叉齿宽度（最大展幅）	mm in	2671 105,1
16	外部叉齿宽度（最小展幅）	mm in	849 33,4
	叉齿宽度（单叉齿）	mm in	88,9 3,5
	叉齿厚度	mm in	203,2 8,0
	叉齿能力	kg lbs	11068 24393
	工作重量	kg lbs	36462 80363

*负值说明低于坡度

980 IW 标准

托盘叉，销接式

96" 叉齿
473-9104

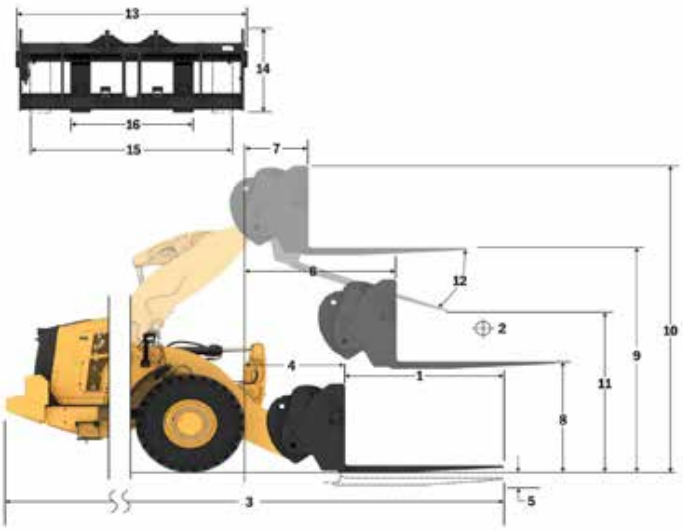

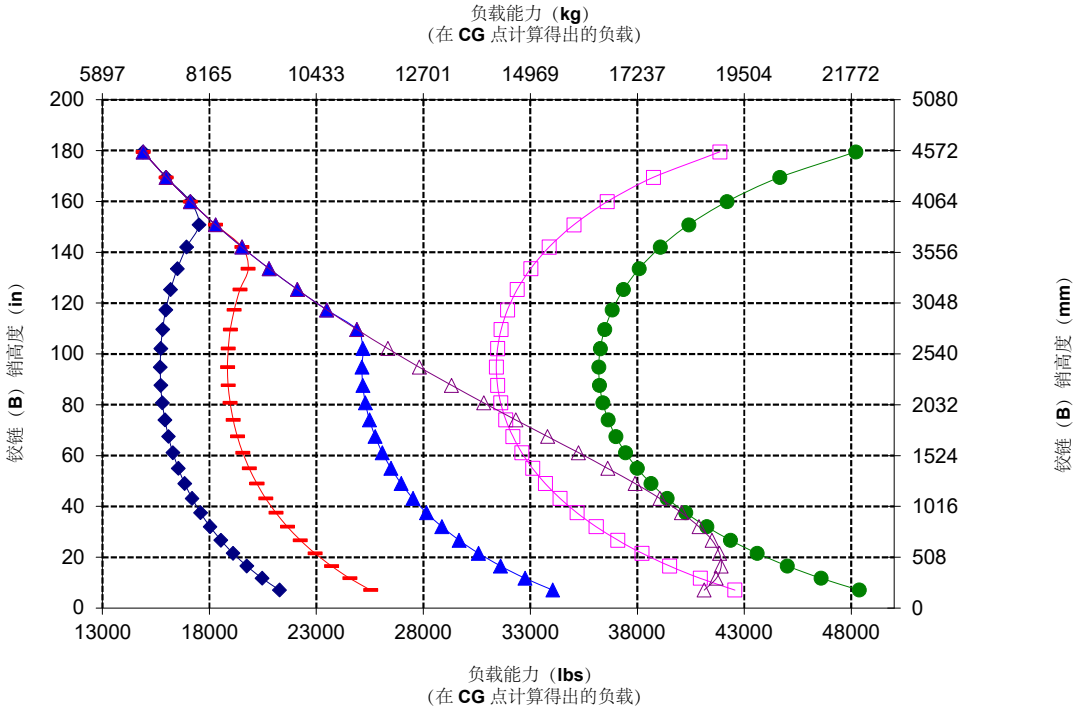

注： 静态倾翻负载与工作重量基于以下装载机配置：Brawler 光滑实心轮胎、空调、行驶控制装置、动力传动系护罩、加满的油液、燃油箱、冷却液、润滑油和操作员。

技术规格与额定值符合以下标准：
SAE* J1197、ISO 14397-1、
CEN** EN 474-3。

配备货盘叉的装载机的额定工作负载由以下方面决定：
SAE J1197：全转向静态倾翻负载或液压限值的 50%。
CEN EN 474-3：崎岖地形下的全转向静态倾翻负载或液压限值的 60%。
CEN EN 474-3：平稳地面时的全转向静态倾翻负载或液压限值的 80%。

*SAE - 汽车工程师协会
**CEN – 欧洲标准化委员会

警告：请勿超过叉齿负载能力。
每个叉齿的侧面都印有单独的叉齿负载能力。

铲叉技术规格

铲叉技术规格

1	叉齿长度	mm in	2438 96,0
2	负载中心	mm in	1219 48,0
	静态倾翻负载 - 直立（铲叉平放）	kg lbs	15574 34326
	静态倾翻负载 - 铰接（铲叉平放）	kg lbs	13783 30378
	额定负载（SAE J1197 - 50% FTSTL）	kg lbs	6586 14515
	额定负载（CEN EN 474-3 崎岖地形 - 60% FTSTL）	kg lbs	6586 14515
	额定负载（CEN EN 474-3 平稳地面 - 80% FTSTL）	kg lbs	6586 14515
3	最大总长	mm in	11302 444,9
4	铲叉在地面时的伸展距离	mm in	1534 60,4
5	*在最小高度且铲叉平放时地面至叉齿底部的距离	mm in	-137 -5,4
6	提升臂在水平位置且铲叉平放时的伸展距离	mm in	2030 79,9
7	铲叉在最大高度时的伸展距离	mm in	946 37,2
8	提升臂在水平位置且铲叉平放时地面至叉齿顶部的距离	mm in	2174 85,6
9	在最大高度且铲叉平放时地面至叉齿顶部的距离	mm in	4663 183,6
10	完全提升时铲叉的总高度（叉架顶部至地面的距离）	mm in	6035 237,6
11	完全提升和最大卸载时的间隙	mm in	2334 91,9
12	与水平方向的最大卸载角度	度	49
13	叉架总宽度	mm in	2751 108,3
14	叉架总高度	mm in	1575 62,0
15	外部叉齿宽度（最大展幅）	mm in	2671 105,1
16	外部叉齿宽度（最小展幅）	mm in	849 33,4
	叉齿宽度（单叉齿）	mm in	88,9 3,5
	叉齿厚度	mm in	203,2 8,0
	叉齿能力	kg lbs	11068 24393
	工作重量	kg lbs	36596 80657

*负值说明低于坡度

980 IW HL

托盘叉，销接式

96" 叉齿

473-9104

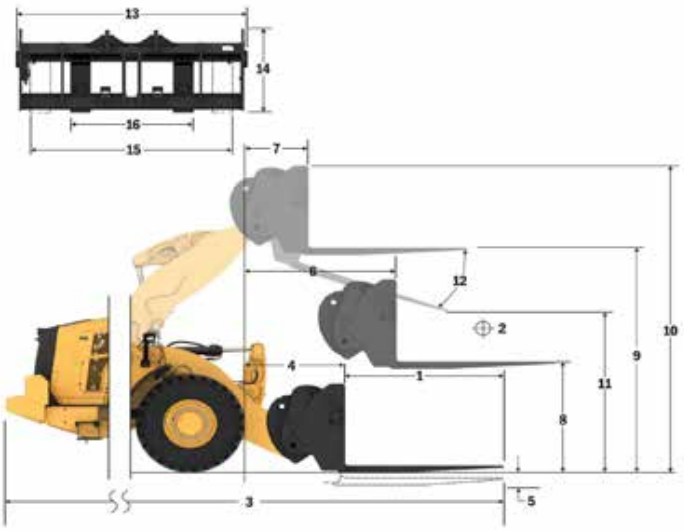

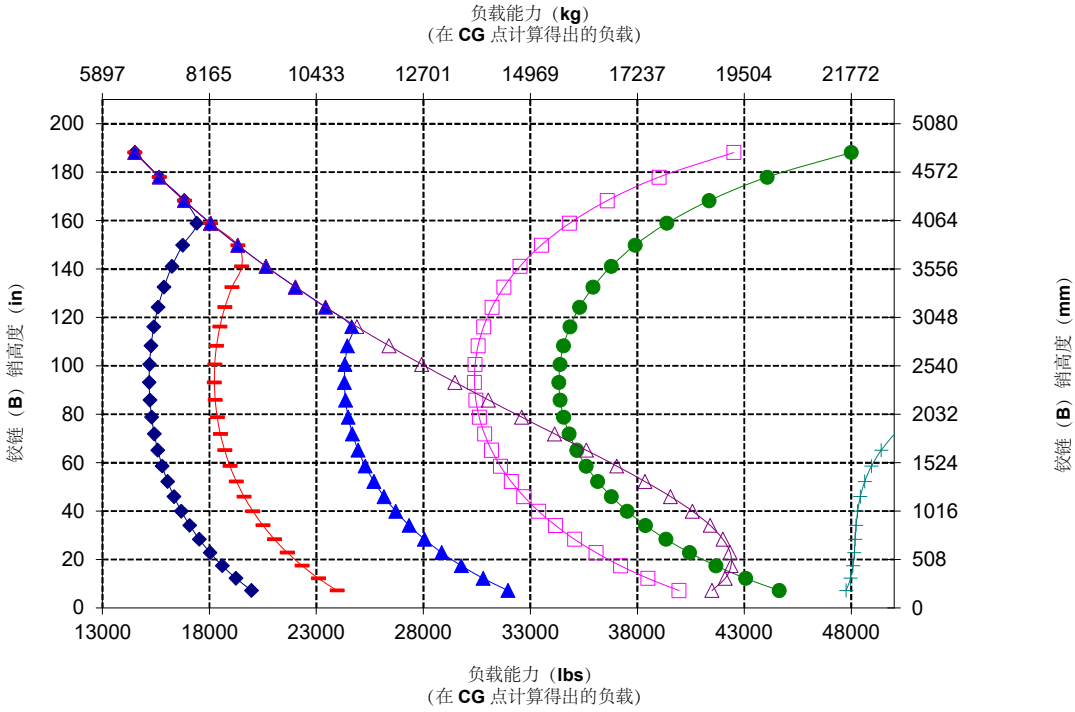

注： 静态倾翻负载与工作重量基于以下装载机配置：Brawler 光滑实心轮胎、空调、行驶控制装置、动力传动系护罩、加满的油液、燃油箱、冷却液、润滑油和操作员。

技术规格与额定值符合以下标准：
SAE* J1197、ISO 14397-1、
CEN** EN 474-3。

配备货盘叉的装载机的额定工作负载由以下方面决定：
SAE J1197：全转向静态倾翻负载或液压限值的 50%。
CEN EN 474-3：崎岖地形下的全转向静态倾翻负载或液压限值的 60%。
CEN EN 474-3：平稳地面时的全转向静态倾翻负载或液压限值的 80%。

*SAE - 汽车工程师协会
**CEN – 欧洲标准化委员会

警告：请勿超过叉齿负载能力。
每个叉齿的侧面都印有单独的叉齿负载能力。

铲叉技术规格

铲叉技术规格

1	叉齿长度	mm in	1829 72,0
2	负载中心	mm in	914 36,0
	静态倾翻负载 - 直立（铲叉平放）	kg lbs	18021 39719
	静态倾翻负载 - 铰接（铲叉平放）	kg lbs	15675 34548
	额定负载（SAE J1197 - 50% FTSTL）	kg lbs	7838 17274
	额定负载（CEN EN 474-3 崎岖地形 - 60% FTSTL）	kg lbs	8530 18799
	额定负载（CEN EN 474-3 平稳地面 - 80% FTSTL）	kg lbs	8530 18799
3	最大总长	mm in	10507 413,7
4	铲叉在地面时的伸展距离	mm in	1349 53,1
5	*在最小高度且铲叉平放时地面至叉齿底部的距离	mm in	-145 -5,7
6	提升臂在水平位置且铲叉平放时的伸展距离	mm in	1870 73,6
7	铲叉在最大高度时的伸展距离	mm in	943 37,1
8	提升臂在水平位置且铲叉平放时地面至叉齿顶部的距离	mm in	2167 85,3
9	在最大高度且铲叉平放时地面至叉齿顶部的距离	mm in	4436 174,6
10	完全提升时铲叉的总高度（叉架顶部至地面的距离）	mm in	5814 228,9
11	完全提升和最大卸载时的间隙	mm in	2386 93,9
12	与水平方向的最大卸载角度	度	58
13	叉架总宽度	mm in	2751 108,3
14	叉架总高度	mm in	1581 62,3
15	外部叉齿宽度（最大展幅）	mm in	2671 105,1
16	外部叉齿宽度（最小展幅）	mm in	849 33,4
	叉齿宽度（单叉齿）	mm in	88,9 3,5
	叉齿厚度	mm in	203,2 8,0
	叉齿能力	kg lbs	14742 32491
	工作重量	kg lbs	36230 79852

*负值说明低于坡度

980 IW 标准

托盘叉，销接式

72" 叉齿
473-9106

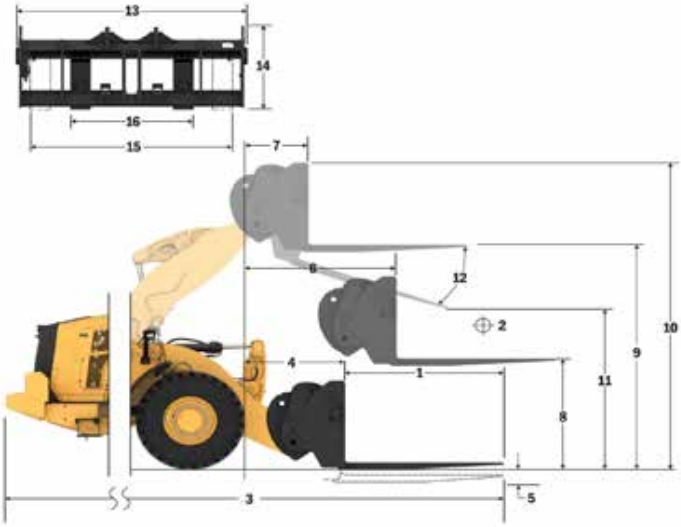

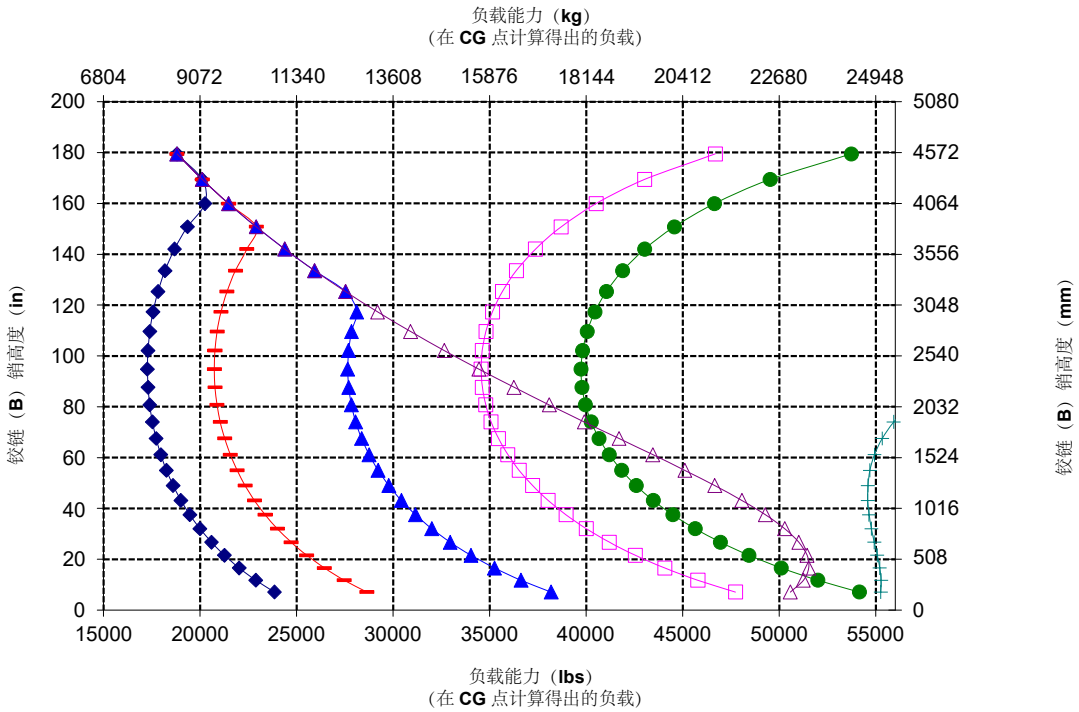

注： 静态倾翻负载与工作重量基于以下装载机配置：Brawler 光滑实心轮胎、空调、行驶控制装置、动力传动系护罩、加满的油液、燃油箱、冷却液、润滑油和操作员。

技术规格与额定值符合以下标准：
SAE* J1197、ISO 14397-1、
CEN** EN 474-3。

配备货盘叉的装载机的额定工作负载由以下方面决定：
SAE J1197：全转向静态倾翻负载或液压限值的 50%。
CEN EN 474-3：崎岖地形下的全转向静态倾翻负载或液压限值的 60%。
CEN EN 474-3：平稳地面时的全转向静态倾翻负载或液压限值的 80%。

*SAE - 汽车工程师协会
**CEN – 欧洲标准化委员会

警告：请勿超过叉齿负载能力。
每个叉齿的侧面都印有单独的叉齿负载能力。

铲叉技术规格

铲叉技术规格

1	叉齿长度	mm in	1829 72,0
2	负载中心	mm in	914 36,0
	静态倾翻负载 - 直立（铲叉平放）	kg lbs	17059 37597
	静态倾翻负载 - 铰接（铲叉平放）	kg lbs	15127 33339
	额定负载（SAE J1197 - 50% FTSTL）	kg lbs	7563 16670
	额定负载（CEN EN 474-3 崎岖地形 - 60% FTSTL）	kg lbs	8317 18330
	额定负载（CEN EN 474-3 平稳地面 - 80% FTSTL）	kg lbs	8317 18330
3	最大总长	mm in	10696 421,1
4	铲叉在地面时的伸展距离	mm in	1538 60,6
5	*在最小高度且铲叉平放时地面至叉齿底部的距离	mm in	-143 -5,6
6	提升臂在水平位置且铲叉平放时的伸展距离	mm in	2030 79,9
7	铲叉在最大高度时的伸展距离	mm in	946 37,2
8	提升臂在水平位置且铲叉平放时地面至叉齿顶部的距离	mm in	2167 85,3
9	在最大高度且铲叉平放时地面至叉齿顶部的距离	mm in	4657 183,3
10	完全提升时铲叉的总高度（叉架顶部至地面的距离）	mm in	6035 237,6
11	完全提升和最大卸载时的间隙	mm in	2789 109,8
12	与水平方向的最大卸载角度	度	49
13	叉架总宽度	mm in	2751 108,3
14	叉架总高度	mm in	1581 62,3
15	外部叉齿宽度（最大展幅）	mm in	2671 105,1
16	外部叉齿宽度（最小展幅）	mm in	849 33,4
	叉齿宽度（单叉齿）	mm in	88,9 3,5
	叉齿厚度	mm in	203,2 8,0
	叉齿能力	kg lbs	14742 32491
	工作重量	kg lbs	36364 80146

*负值说明低于坡度

980 IW HL

托盘叉，销接式

72" 叉齿
473-9106

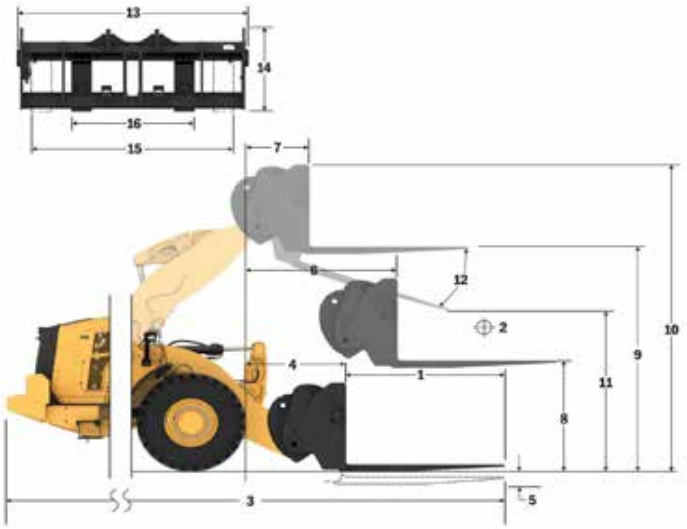

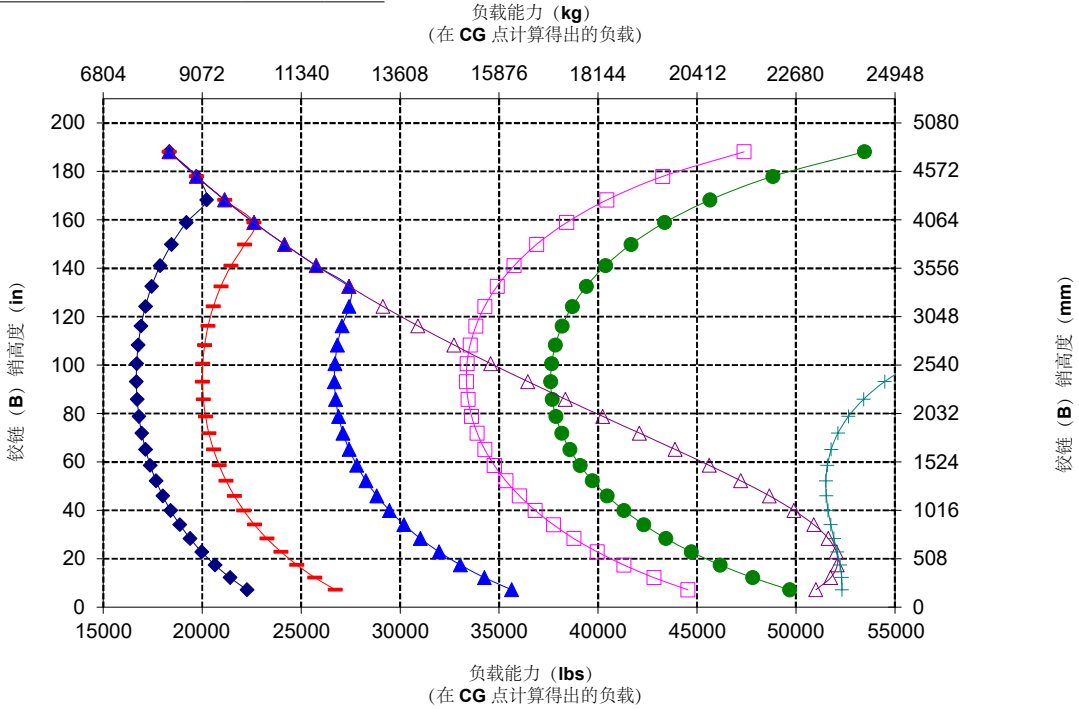

注： 静态倾翻负载与工作重量基于以下装载机配置：Brawler 光滑实心轮胎、空调、行驶控制装置、动力传动系护罩、加满的油液、燃油箱、冷却液、润滑油和操作员。

技术规格与额定值符合以下标准：
SAE* J1197、ISO 14397-1、
CEN** EN 474-3。

配备货盘叉的装载机的额定工作负载由以下方面决定：
SAE J1197：全转向静态倾翻负载或液压限值的 50%。
CEN EN 474-3：崎岖地形下的全转向静态倾翻负载或液压限值的 60%。
CEN EN 474-3：平稳地面时的全转向静态倾翻负载或液压限值的 80%。

*SAE - 汽车工程师协会
**CEN – 欧洲标准化委员会

警告：请勿超过叉齿负载能力。
每个叉齿的侧面都印有单独的叉齿负载能力。

铲叉技术规格

铲叉技术规格

1	叉齿长度	mm in	1830 72,0
2	负载中心	mm in	915 36,0
	静态倾翻负载 - 直立（铲叉平放）	kg lbs	18732 41286
	静态倾翻负载 - 铰接（铲叉平放）	kg lbs	16368 36075
	额定负载（SAE J1197 - 50% FTSTL）	kg lbs	8184 18038
	额定负载（CEN EN 474-3 崎岖地形 - 60% FTSTL）	kg lbs	8327 18352
	额定负载（CEN EN 474-3 平稳地面 - 80% FTSTL）	kg lbs	8327 18352
3	最大总长	mm in	10384 408,8
4	铲叉在地面时的伸展距离	mm in	1225 48,2
5	*在最小高度且铲叉平放时地面至叉齿底部的距离	mm in	-146 -5,8
6	提升臂在水平位置且铲叉平放时的伸展距离	mm in	1839 72,4
7	铲叉在最大高度时的伸展距离	mm in	913 35,9
8	提升臂在水平位置且铲叉平放时地面至叉齿顶部的距离	mm in	2028 79,8
9	在最大高度且铲叉平放时地面至叉齿顶部的距离	mm in	4297 169,2
10	完全提升时铲叉的总高度（叉架顶部至地面的距离）	mm in	5072 199,7
11	完全提升和最大卸载时的间隙	mm in	2681 105,5
12	与水平方向的最大卸载角度	度	45
13	叉架总宽度	mm in	2217 87,3
14	叉架总高度	mm in	840 33,1
15	外部叉齿宽度（最大展幅）	mm in	2070 81,5
16	外部叉齿宽度（最小展幅）	mm in	470 18,5
	叉齿宽度（单叉齿）	mm in	150,0 5,9
	叉齿厚度	mm in	65,0 2,6
	叉齿能力	kg lbs	5246 11562
	工作重量	kg lbs	35561 78377

*负值说明低于坡度

980 IW 标准

FUSION 货盘叉

87" 叉架	**72"** 叉齿
530-1861	**530-1869**

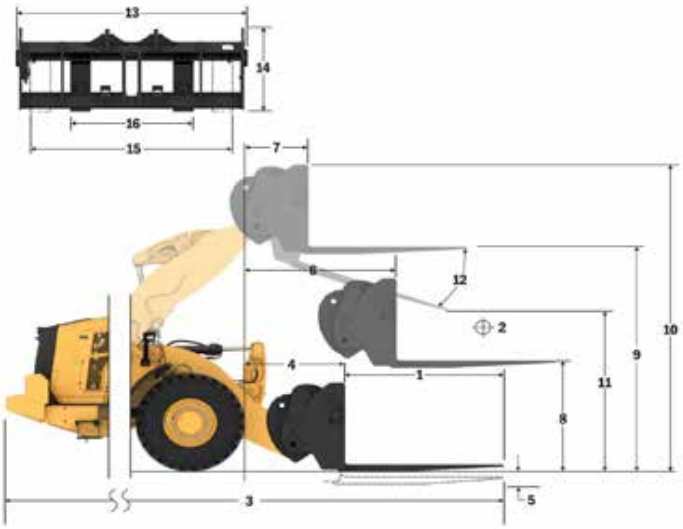

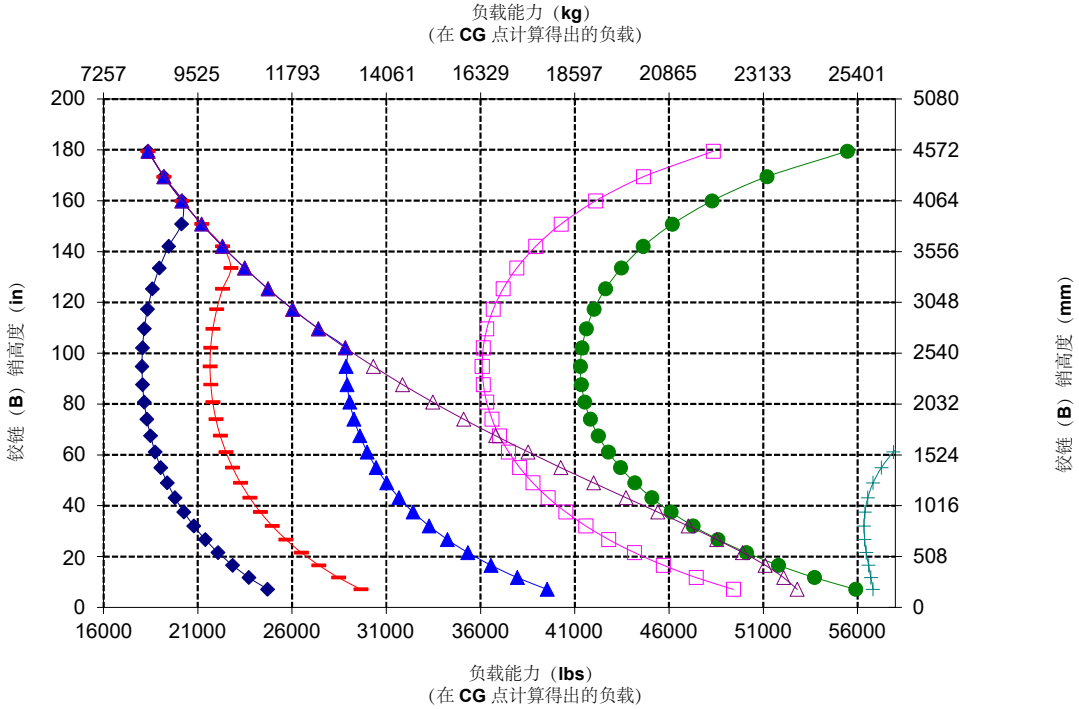

注： 静态倾翻负载与工作重量基于以下装载机配置：Brawler 光滑实心轮胎、空调、行驶控制装置、动力传动系护罩、加满的油液、燃油箱、冷却液、润滑油和操作员。

技术规格与额定值符合以下标准：
SAE* J1197、ISO 14397-1、
CEN** EN 474-3。

配备货盘叉的装载机的额定工作负载由以下方面决定：
SAE J1197：全转向静态倾翻负载或液压限值的 50%。
CEN EN 474-3：崎岖地形下的全转向静态倾翻负载或液压限值的 60%。
CEN EN 474-3：平稳地面时的全转向静态倾翻负载或液压限值的 80%。

*SAE - 汽车工程师协会
**CEN – 欧洲标准化委员会

警告：请勿超过叉齿负载能力。
每个叉齿的侧面都印有单独的叉齿负载能力。

铲叉技术规格

铲叉技术规格

1	叉齿长度	mm in	1830 72,0
2	负载中心	mm in	915 36,0
	静态倾翻负载 - 直立（铲叉平放）	kg lbs	17694 38998
	静态倾翻负载 - 铰接（铲叉平放）	kg lbs	15754 34723
	额定负载（SAE J1197 - 50% FTSTL）	kg lbs	7877 17361
	额定负载（CEN EN 474-3 崎岖地形 - 60% FTSTL）	kg lbs	7970 17566
	额定负载（CEN EN 474-3 平稳地面 - 80% FTSTL）	kg lbs	7970 17566
3	最大总长	mm in	10593 417,0
4	铲叉在地面时的伸展距离	mm in	1434 56,4
5	*在最小高度且铲叉平放时地面至叉齿底部的距离	mm in	-145 -5,7
6	提升臂在水平位置且铲叉平放时的伸展距离	mm in	2012 79,2
7	铲叉在最大高度时的伸展距离	mm in	928 36,5
8	提升臂在水平位置且铲叉平放时地面至叉齿顶部的距离	mm in	2028 79,8
9	在最大高度且铲叉平放时地面至叉齿顶部的距离	mm in	4517 177,8
10	完全提升时铲叉的总高度（叉架顶部至地面的距离）	mm in	5292 208,3
11	完全提升和最大卸载时的间隙	mm in	2759 108,6
12	与水平方向的最大卸载角度	度	51
13	叉架总宽度	mm in	2217 87,3
14	叉架总高度	mm in	840 33,1
15	外部叉齿宽度（最大展幅）	mm in	2070 81,5
16	外部叉齿宽度（最小展幅）	mm in	470 18,5
	叉齿宽度（单叉齿）	mm in	150,0 5,9
	叉齿厚度	mm in	65,0 2,6
	叉齿能力	kg lbs	5246 11562
	工作重量	kg lbs	35699 78680

*负值说明低于坡度

980 IW HL

FUSION 货盘叉

87" 叉架	**72"** 叉齿
530-1861	**530-1869**

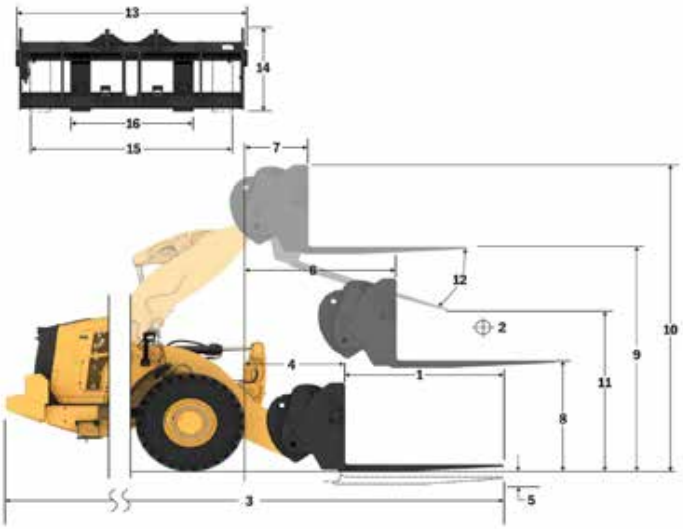

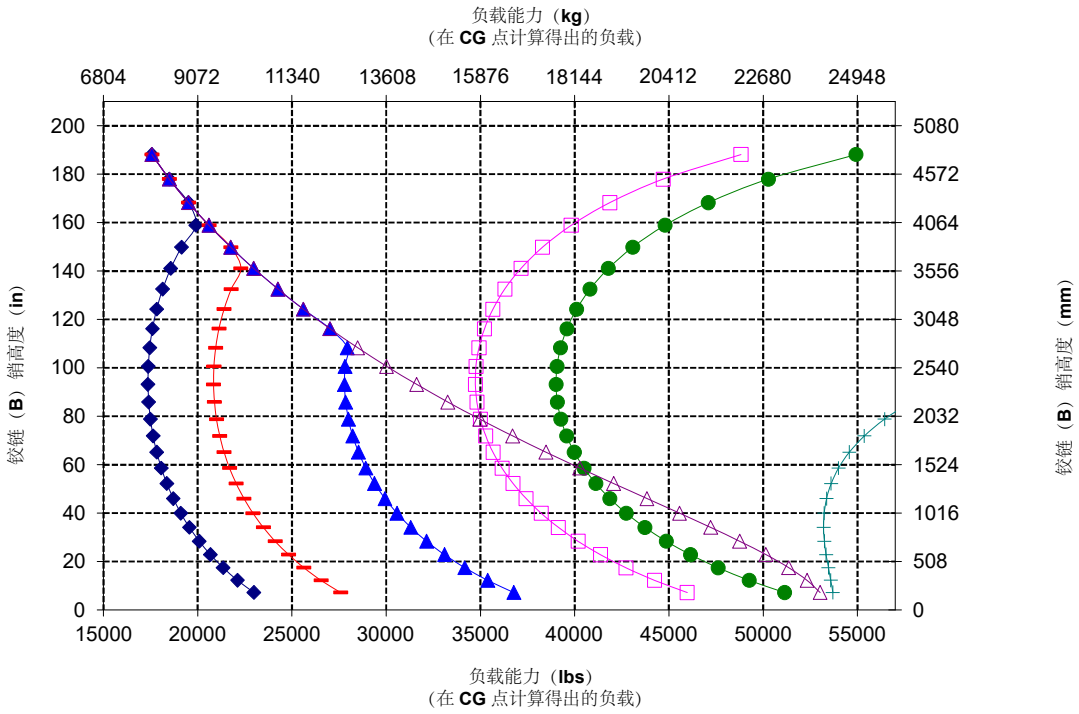

注： 静态倾翻负载与工作重量基于以下装载机配置：Brawler 光滑实心轮胎、空调、行驶控制装置、动力传动系护罩、加满的油液、燃油箱、冷却液、润滑油和操作员。

技术规格与额定值符合以下标准：
SAE* J1197、ISO 14397-1、
CEN** EN 474-3。

配备货盘叉的装载机的额定工作负载由以下方面决定：
SAE J1197：全转向静态倾翻负载或液压限值的 50%。
CEN EN 474-3：崎岖地形下的全转向静态倾翻负载或液压限值的 60%。
CEN EN 474-3：平稳地面时的全转向静态倾翻负载或液压限值的 80%。

*SAE - 汽车工程师协会
**CEN – 欧洲标准化委员会

警告：请勿超过叉齿负载能力。
每个叉齿的侧面都印有单独的叉齿负载能力。

铲叉技术规格

铲叉技术规格

1	叉齿长度	mm in	1829 72,0
2	负载中心	mm in	914 36,0
	静态倾翻负载 - 直立（铲叉平放）	kg lbs	18136 39972
	静态倾翻负载 - 铰接（铲叉平放）	kg lbs	15764 34743
	额定负载（SAE J1197 - 50% FTSTL）	kg lbs	7882 17371
	额定负载（CEN EN 474-3 崎岖地形 - 60% FTSTL）	kg lbs	8905 19627
	额定负载（CEN EN 474-3 平稳地面 - 80% FTSTL）	kg lbs	8905 19627
3	最大总长	mm in	10347 407,4
4	铲叉在地面时的伸展距离	mm in	1189 46,8
5	*在最小高度且铲叉平放时地面至叉齿底部的距离	mm in	-95 -3,7
6	提升臂在水平位置且铲叉平放时的伸展距离	mm in	1826 71,9
7	铲叉在最大高度时的伸展距离	mm in	899 35,4
8	提升臂在水平位置且铲叉平放时地面至叉齿顶部的距离	mm in	2099 82,6
9	在最大高度且铲叉平放时地面至叉齿顶部的距离	mm in	4368 172,0
10	完全提升时铲叉的总高度（叉架顶部至地面的距离）	mm in	5412 213,1
11	完全提升和最大卸载时的间隙	mm in	2502 98,5
12	与水平方向的最大卸载角度	度	55
13	叉架总宽度	mm in	2821 111,1
14	叉架总高度	mm in	1129 44,4
15	外部叉齿宽度（最大展幅）	mm in	2627 103,4
16	外部叉齿宽度（最小展幅）	mm in	747 29,4
	叉齿宽度（单叉齿）	mm in	250,0 9,8
	叉齿厚度	mm in	85,0 3,3
	叉齿能力	kg lbs	18700 41215
	工作重量	kg lbs	36438 80310

*负值说明低于坡度

980 IW 标准

建筑铲叉，，**FUSION**

108" 叉架	**72"** 叉齿
523-4199	**523-4200**

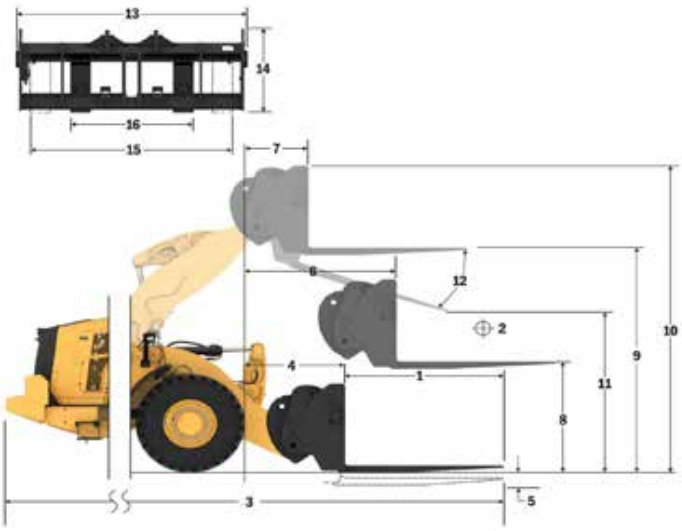

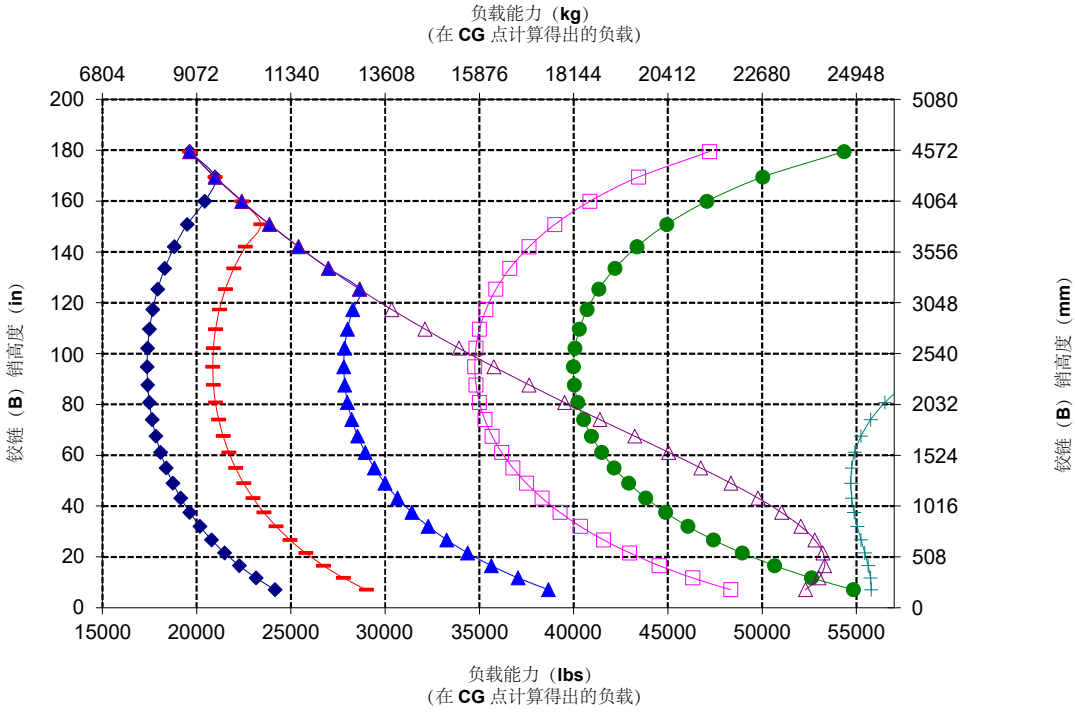

注： 静态倾翻负载与工作重量基于以下装载机配置：Brawler 光滑实心轮胎、空调、行驶控制装置、动力传动系护罩、加满的油液、燃油箱、冷却液、润滑油和操作员。

技术规格与额定值符合以下标准：
SAE* J1197、ISO 14397-1、
CEN** EN 474-3。

配备货盘叉的装载机的额定工作负载由以下方面决定：
SAE J1197：全转向静态倾翻负载或液压限值的 50%。
CEN EN 474-3：崎岖地形下的全转向静态倾翻负载或液压限值的 60%。
CEN EN 474-3：平稳地面时的全转向静态倾翻负载或液压限值的 80%。

*SAE - 汽车工程师协会
**CEN – 欧洲标准化委员会

警告：请勿超过叉齿负载能力。
每个叉齿的侧面都印有单独的叉齿负载能力。

铲叉技术规格

铲叉技术规格

1	叉齿长度	mm in	1829 72,0
2	负载中心	mm in	914 36,0
	静态倾翻负载 - 直立（铲叉平放）	kg lbs	17083 37651
	静态倾翻负载 - 铰接（铲叉平放）	kg lbs	15137 33362
	额定负载（SAE J1197 - 50% FTSTL）	kg lbs	7568 16681
	额定负载（CEN EN 474-3 崎岖地形 - 60% FTSTL）	kg lbs	8586 18924
	额定负载（CEN EN 474-3 平稳地面 - 80% FTSTL）	kg lbs	8586 18924
3	最大总长	mm in	10555 415,6
4	铲叉在地面时的伸展距离	mm in	1397 55,0
5	*在最小高度且铲叉平放时地面至叉齿底部的距离	mm in	-91 -3,6
6	提升臂在水平位置且铲叉平放时的伸展距离	mm in	1999 78,7
7	铲叉在最大高度时的伸展距离	mm in	915 36,0
8	提升臂在水平位置且铲叉平放时地面至叉齿顶部的距离	mm in	2101 82,7
9	在最大高度且铲叉平放时地面至叉齿顶部的距离	mm in	4590 180,7
10	完全提升时铲叉的总高度（叉架顶部至地面的距离）	mm in	5634 221,8
11	完全提升和最大卸载时的间隙	mm in	2613 102,9
12	与水平方向的最大卸载角度	度	61
13	叉架总宽度	mm in	2821 111,1
14	叉架总高度	mm in	1129 44,4
15	外部叉齿宽度（最大展幅）	mm in	2627 103,4
16	外部叉齿宽度（最小展幅）	mm in	747 29,4
	叉齿宽度（单叉齿）	mm in	250,0 9,8
	叉齿厚度	mm in	85,0 3,3
	叉齿能力	kg lbs	18700 41215
	工作重量	kg lbs	36576 80613

*负值说明低于坡度

980 IW HL

建筑铲叉，，**FUSION**

108" 叉架	**72"** 叉齿
523-4199	**523-4200**

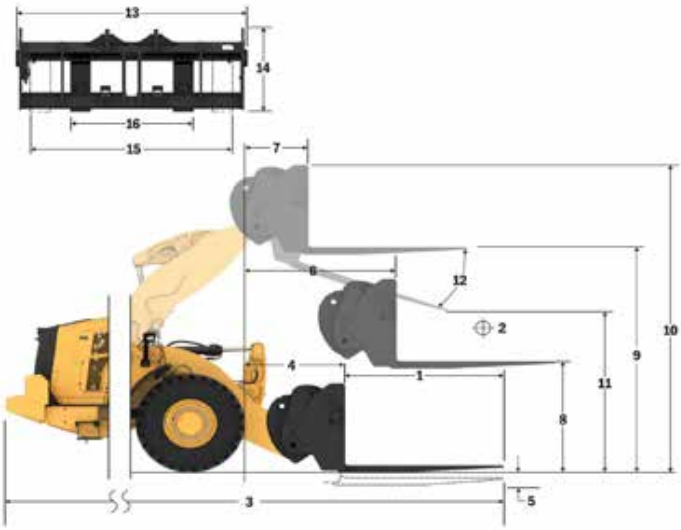

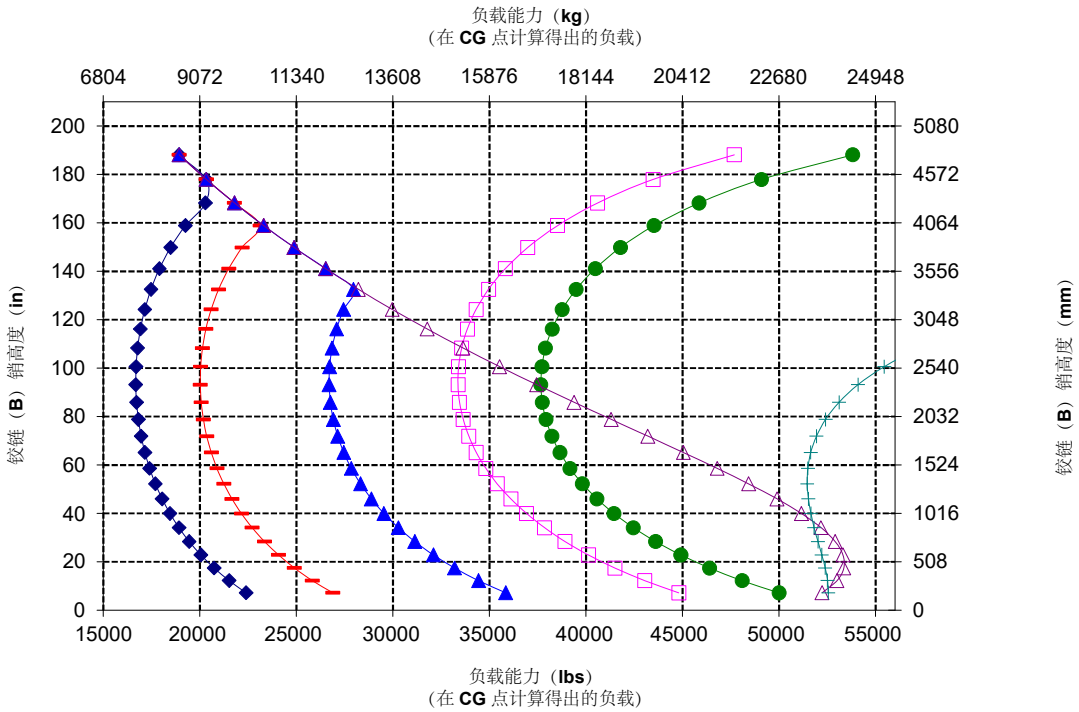

注： 静态倾翻负载与工作重量基于以下装载机配置：Brawler 光滑实心轮胎、空调、行驶控制装置、动力传动系护罩、加满的油液、燃油箱、冷却液、润滑油和操作员。

技术规格与额定值符合以下标准：
SAE* J1197、ISO 14397-1、
CEN** EN 474-3。

配备货盘叉的装载机的额定工作负载由以下方面决定：
SAE J1197：全转向静态倾翻负载或液压限值的 50%。
CEN EN 474-3：崎岖地形下的全转向静态倾翻负载或液压限值的 60%。
CEN EN 474-3：平稳地面时的全转向静态倾翻负载或液压限值的 80%。

*SAE - 汽车工程师协会
**CEN – 欧洲标准化委员会

警告：请勿超过叉齿负载能力。
每个叉齿的侧面都印有单独的叉齿负载能力。

铲叉技术规格

980 IW 标准

建筑铲叉，，**FUSION**

108" 叉架	**84"** 叉齿
523-4199	**523-4201**

铲叉技术规格

1	叉齿长度	mm in	2134 84,0
2	负载中心	mm in	1067 42,0
	静态倾翻负载 - 直立（铲叉平放）	kg lbs	17316 38165
	静态倾翻负载 - 铰接（铲叉平放）	kg lbs	15038 33144
	额定负载（SAE J1197 - 50% FTSTL）	kg lbs	7519 16572
	额定负载（CEN EN 474-3 崎岖地形 - 60% FTSTL）	kg lbs	7914 17442
	额定负载（CEN EN 474-3 平稳地面 - 80% FTSTL）	kg lbs	7914 17442
3	最大总长	mm in	10655 419,5
4	铲叉在地面时的伸展距离	mm in	1193 47,0
5	*在最小高度且铲叉平放时地面至叉齿底部的距离	mm in	-95 -3,7
6	提升臂在水平位置且铲叉平放时的伸展距离	mm in	1826 71,9
7	铲叉在最大高度时的伸展距离	mm in	899 35,4
8	提升臂在水平位置且铲叉平放时地面至叉齿顶部的距离	mm in	2104 82,8
9	在最大高度且铲叉平放时地面至叉齿顶部的距离	mm in	4373 172,2
10	完全提升时铲叉的总高度（叉架顶部至地面的距离）	mm in	5412 213,1
11	完全提升和最大卸载时的间隙	mm in	2251 88,6
12	与水平方向的最大卸载角度	度	55
13	叉架总宽度	mm in	2821 111,1
14	叉架总高度	mm in	1129 44,4
15	外部叉齿宽度（最大展幅）	mm in	2627 103,4
16	外部叉齿宽度（最小展幅）	mm in	747 29,4
	叉齿宽度（单叉齿）	mm in	250,0 9,8
	叉齿厚度	mm in	90,0 3,5
	叉齿能力	kg lbs	17729 39075
	工作重量	kg lbs	36540 80535

*负值说明低于坡度

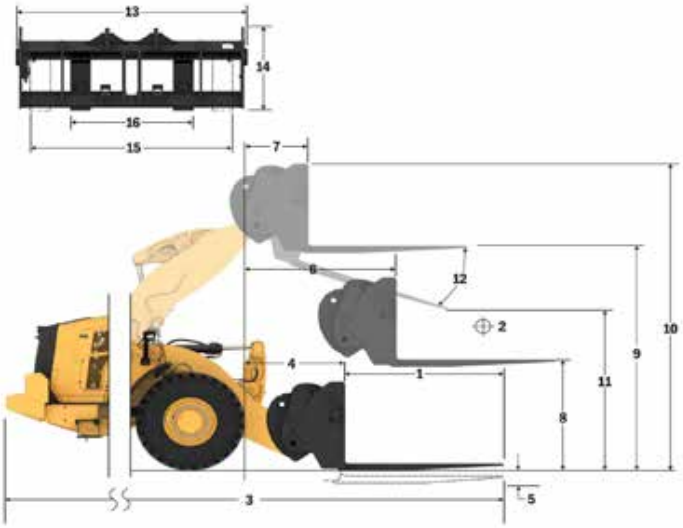

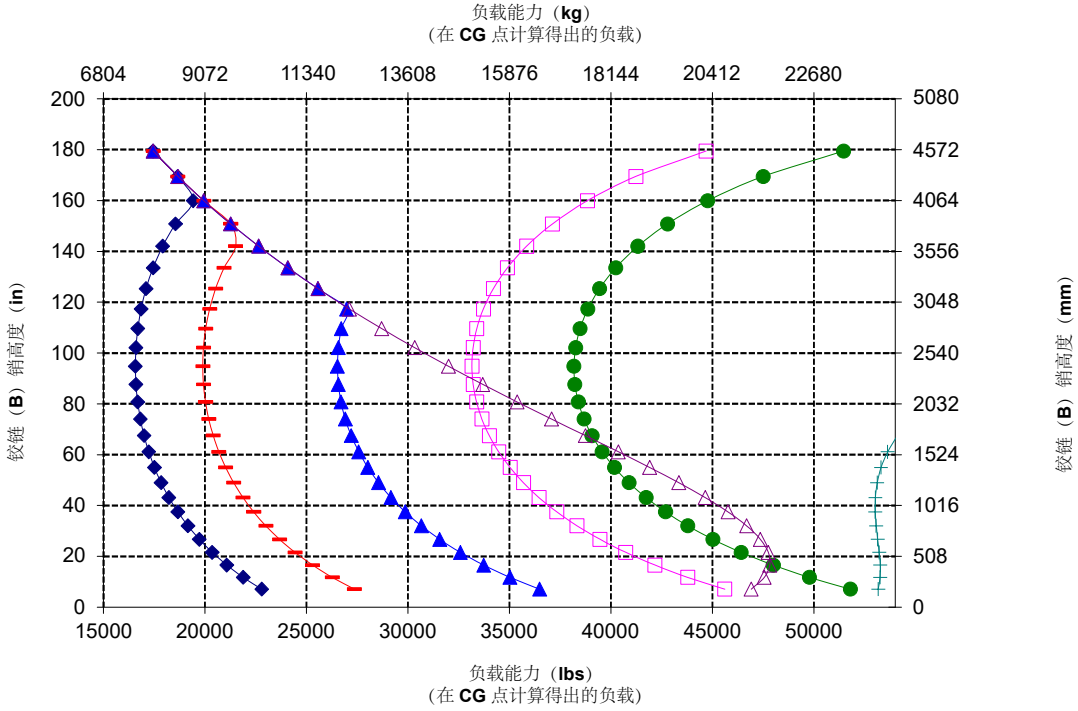

注： 静态倾翻负载与工作重量基于以下装载机配置：Brawler 光滑实心轮胎、空调、行驶控制装置、动力传动系护罩、加满的油液、燃油箱、冷却液、润滑油和操作员。

技术规格与额定值符合以下标准：
SAE* J1197、ISO 14397-1、
CEN** EN 474-3。

配备货盘叉的装载机的额定工作负载由以下方面决定：
SAE J1197：全转向静态倾翻负载或液压限值的 50%。
CEN EN 474-3：崎岖地形下的全转向静态倾翻负载或液压限值的 60%。
CEN EN 474-3：平稳地面时的全转向静态倾翻负载或液压限值的 80%。

*SAE - 汽车工程师协会
**CEN – 欧洲标准化委员会

警告：请勿超过叉齿负载能力。
每个叉齿的侧面都印有单独的叉齿负载能力。

铲叉技术规格

铲叉技术规格

1	叉齿长度	mm in	2134 84,0
2	负载中心	mm in	1067 42,0
	静态倾翻负载 - 直立（铲叉平放）	kg lbs	16333 35997
	静态倾翻负载 - 铰接（铲叉平放）	kg lbs	14461 31871
	额定负载（SAE J1197 - 50% FTSTL）	kg lbs	7230 15936
	额定负载（CEN EN 474-3 崎岖地形 - 60% FTSTL）	kg lbs	7633 16824
	额定负载（CEN EN 474-3 平稳地面 - 80% FTSTL）	kg lbs	7633 16824
3	最大总长	mm in	10863 427,7
4	铲叉在地面时的伸展距离	mm in	1401 55,2
5	*在最小高度且铲叉平放时地面至叉齿底部的距离	mm in	-91 -3,6
6	提升臂在水平位置且铲叉平放时的伸展距离	mm in	1999 78,7
7	铲叉在最大高度时的伸展距离	mm in	915 36,0
8	提升臂在水平位置且铲叉平放时地面至叉齿顶部的距离	mm in	2106 82,9
9	在最大高度且铲叉平放时地面至叉齿顶部的距离	mm in	4595 180,9
10	完全提升时铲叉的总高度（叉架顶部至地面的距离）	mm in	5634 221,8
11	完全提升和最大卸载时的间隙	mm in	2346 92,4
12	与水平方向的最大卸载角度	度	61
13	叉架总宽度	mm in	2821 111,1
14	叉架总高度	mm in	1129 44,4
15	外部叉齿宽度（最大展幅）	mm in	2627 103,4
16	外部叉齿宽度（最小展幅）	mm in	747 29,4
	叉齿宽度（单叉齿）	mm in	250,0 9,8
	叉齿厚度	mm in	90,0 3,5
	叉齿能力	kg lbs	17729 39075
	工作重量	kg lbs	36678 80838

*负值说明低于坡度

980 IW HL

建筑铲叉，，**FUSION**

108" 叉架	**84"** 叉齿
523-4199	**523-4201**

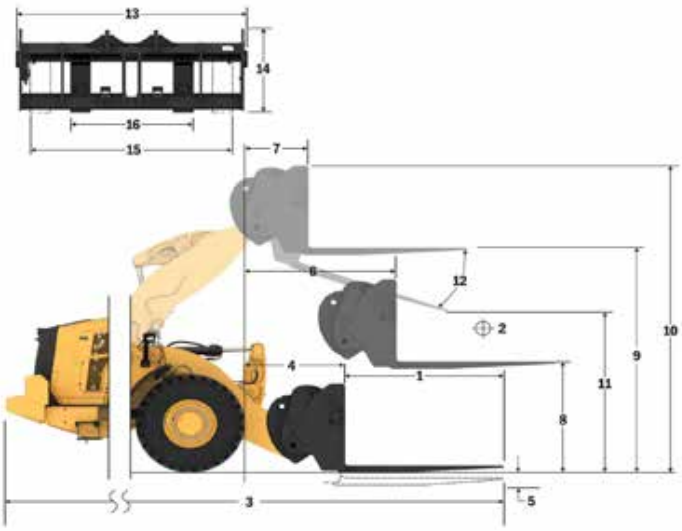

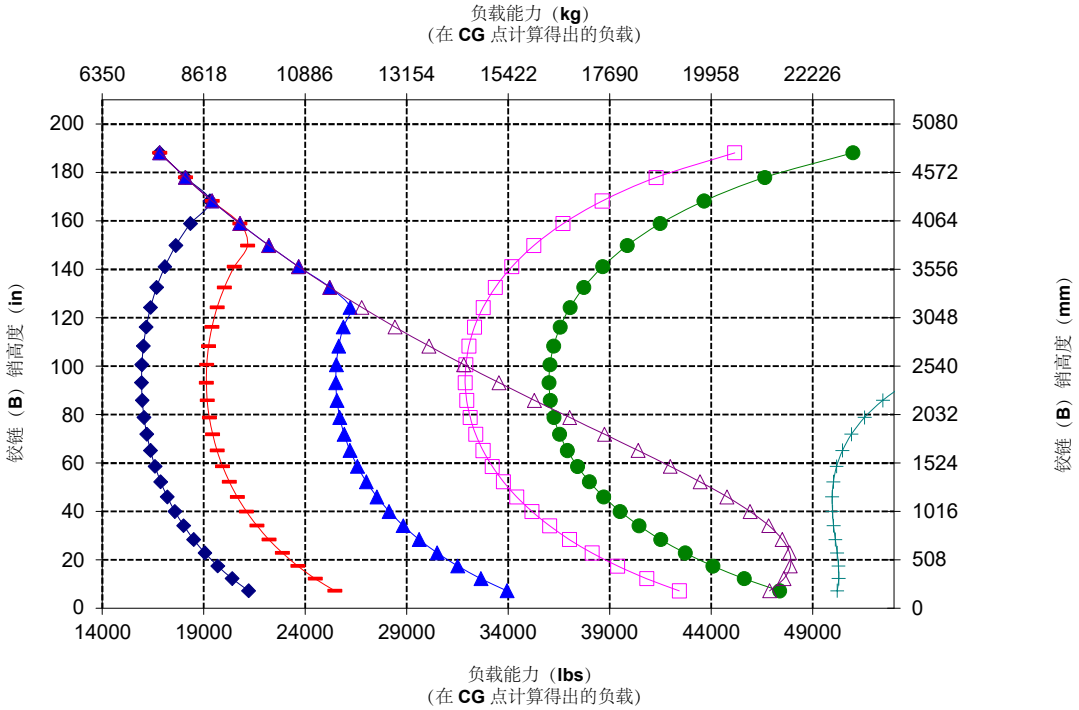

注： 静态倾翻负载与工作重量基于以下装载机配置：Brawler 光滑实心轮胎、空调、行驶控制装置、动力传动系护罩、加满的油液、燃油箱、冷却液、润滑油和操作员。

技术规格与额定值符合以下标准：
SAE* J1197、ISO 14397-1、
CEN** EN 474-3。

配备货盘叉的装载机的额定工作负载由以下方面决定：
SAE J1197：全转向静态倾翻负载或液压限值的 50%。
CEN EN 474-3：崎岖地形下的全转向静态倾翻负载或液压限值的 60%。
CEN EN 474-3：平稳地面时的全转向静态倾翻负载或液压限值的 80%。

*SAE - 汽车工程师协会
**CEN – 欧洲标准化委员会

警告：请勿超过叉齿负载能力。
每个叉齿的侧面都印有单独的叉齿负载能力。

铲叉技术规格

铲叉技术规格

1	叉齿长度	mm in	2438 96,0
2	负载中心	mm in	1219 48,0
	静态倾翻负载 - 直立（铲叉平放）	kg lbs	16496 36358
	静态倾翻负载 - 铰接（铲叉平放）	kg lbs	14307 31532
	额定负载（SAE J1197 - 50% FTSTL）	kg lbs	7041 15518
	额定负载（CEN EN 474-3 崎岖地形 - 60% FTSTL）	kg lbs	7041 15518
	额定负载（CEN EN 474-3 平稳地面 - 80% FTSTL）	kg lbs	7041 15518
3	最大总长	mm in	10964 431,7
4	铲叉在地面时的伸展距离	mm in	1197 47,1
5	*在最小高度且铲叉平放时地面至叉齿底部的距离	mm in	-93 -3,7
6	提升臂在水平位置且铲叉平放时的伸展距离	mm in	1831 72,1
7	铲叉在最大高度时的伸展距离	mm in	904 35,6
8	提升臂在水平位置且铲叉平放时地面至叉齿顶部的距离	mm in	2106 82,9
9	在最大高度且铲叉平放时地面至叉齿顶部的距离	mm in	4375 172,2
10	完全提升时铲叉的总高度（叉架顶部至地面的距离）	mm in	5412 213,1
11	完全提升和最大卸载时的间隙	mm in	1998 78,6
12	与水平方向的最大卸载角度	度	55
13	叉架总宽度	mm in	2821 111,1
14	叉架总高度	mm in	1127 44,4
15	外部叉齿宽度（最大展幅）	mm in	2629 103.5
16	外部叉齿宽度（最小展幅）	mm in	747 29,4
	叉齿宽度（单叉齿）	mm in	250,0 9,8
	叉齿厚度	mm in	90,0 3,5
	叉齿能力	kg lbs	15750 34713
	工作重量	kg lbs	36691 80868

*负值说明低于坡度

980 IW 标准

建筑铲叉，，**FUSION**

108" 叉架	**96"** 叉齿
523-4199	**523-4202**

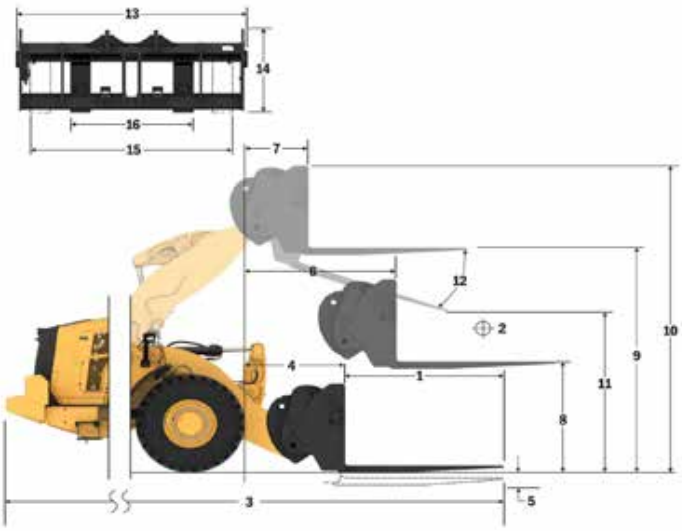

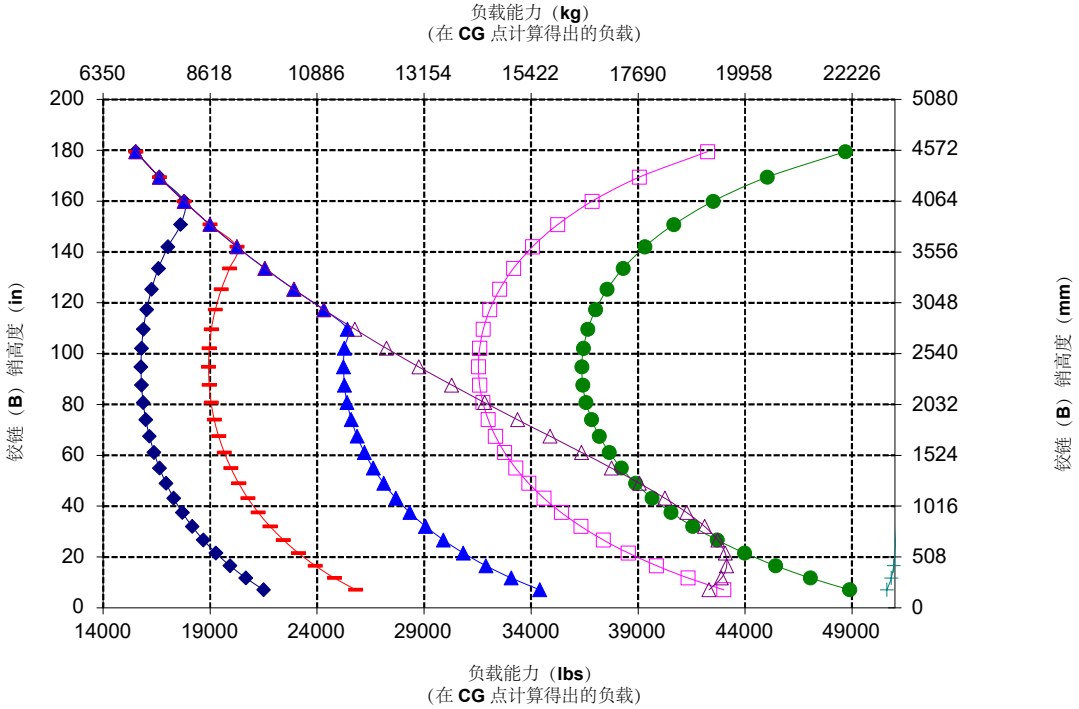

注： 静态倾翻负载与工作重量基于以下装载机配置：Brawler 光滑实心轮胎、空调、行驶控制装置、动力传动系护罩、加满的油液、燃油箱、冷却液、润滑油和操作员。

技术规格与额定值符合以下标准：
SAE* J1197、ISO 14397-1、
CEN** EN 474-3。

配备货盘叉的装载机的额定工作负载由以下方面决定：
SAE J1197：全转向静态倾翻负载或液压限值的 50%。
CEN EN 474-3：崎岖地形下的全转向静态倾翻负载或液压限值的 60%。
CEN EN 474-3：平稳地面时的全转向静态倾翻负载或液压限值的 80%。

*SAE - 汽车工程师协会
**CEN – 欧洲标准化委员会

警告：请勿超过叉齿负载能力。
每个叉齿的侧面都印有单独的叉齿负载能力。

铲叉技术规格

铲叉技术规格

1	叉齿长度	mm in	2438 96,0
2	负载中心	mm in	1219 48,0
	静态倾翻负载 - 直立（铲叉平放）	kg lbs	15576 34328
	静态倾翻负载 - 铰接（铲叉平放）	kg lbs	13773 30356
	额定负载（SAE J1197 - 50% FTSTL）	kg lbs	6791 14967
	额定负载（CEN EN 474-3 崎岖地形 - 60% FTSTL）	kg lbs	6791 14967
	额定负载（CEN EN 474-3 平稳地面 - 80% FTSTL）	kg lbs	6791 14967
3	最大总长	mm in	11172 439,8
4	铲叉在地面时的伸展距离	mm in	1405 55,3
5	*在最小高度且铲叉平放时地面至叉齿底部的距离	mm in	-89 -3,5
6	提升臂在水平位置且铲叉平放时的伸展距离	mm in	2004 78,9
7	铲叉在最大高度时的伸展距离	mm in	920 36,2
8	提升臂在水平位置且铲叉平放时地面至叉齿顶部的距离	mm in	2108 83,0
9	在最大高度且铲叉平放时地面至叉齿顶部的距离	mm in	4597 181,0
10	完全提升时铲叉的总高度（叉架顶部至地面的距离）	mm in	5634 221,8
11	完全提升和最大卸载时的间隙	mm in	2076 81,7
12	与水平方向的最大卸载角度	度	61
13	叉架总宽度	mm in	2821 111,1
14	叉架总高度	mm in	1127 44,4
15	外部叉齿宽度（最大展幅）	mm in	2629 103,5
16	外部叉齿宽度（最小展幅）	mm in	747 29,4
	叉齿宽度（单叉齿）	mm in	250,0 9,8
	叉齿厚度	mm in	90,0 3,5
	叉齿能力	kg lbs	15750 34713
	工作重量	kg lbs	36829 81171

*负值说明低于坡度

980 IW HL

建筑铲叉，，**FUSION**

108" 叉架	**96"** 叉齿
523-4199	**523-4202**

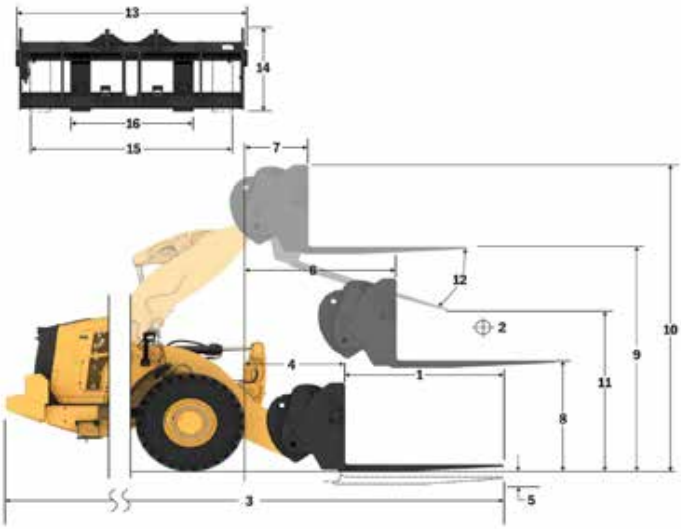

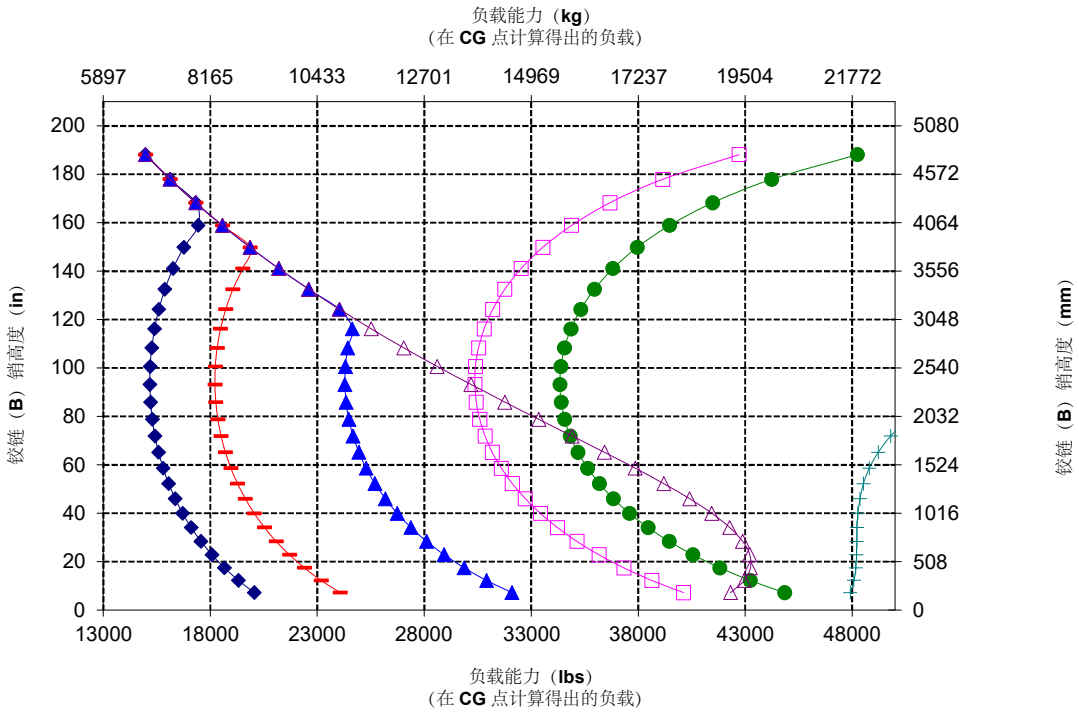

注： 静态倾翻负载与工作重量基于以下装载机配置：Brawler 光滑实心轮胎、空调、行驶控制装置、动力传动系护罩、加满的油液、燃油箱、冷却液、润滑油和操作员。

技术规格与额定值符合以下标准：
SAE* J1197、ISO 14397-1、
CEN** EN 474-3。

配备货盘叉的装载机的额定工作负载由以下方面决定：
SAE J1197：全转向静态倾翻负载或液压限值的 50%。
CEN EN 474-3：崎岖地形下的全转向静态倾翻负载或液压限值的 60%。
CEN EN 474-3：平稳地面时的全转向静态倾翻负载或液压限值的 80%。

*SAE - 汽车工程师协会
**CEN – 欧洲标准化委员会

警告：请勿超过叉齿负载能力。
每个叉齿的侧面都印有单独的叉齿负载能力。

980
林业机器

加工厂应用需要 ***Cat*** *林业轮式装载机提供额外的性能、效率和安全性。*

久经考验的可靠性

- Cat C13 发动机采用了久经考验的电子、燃油和空气系统的组合，具有更高的功率密度。
- 全面彻底的部件设计和机器验证流程，实现了无与伦比的可靠性和正常运行时间。

耐用性

- 重负荷型变速箱和轮轴专为应对极端应用而设计。
- 自动行星齿轮动力换档变速箱（4F/4R）采用经久耐用的部件制造而成。

一流的燃油效率及生产率

- 林业套件包括额外的配重、加重型后机架、更大的倾斜油缸、更短的倾斜连杆和极限作业变速箱，相比基本型号，提升了机器的容量。
- 选装变距风扇和对多碎屑应用冷却器结合使用，尽可能减少过热概率并缩短多碎屑应用中清洁散热器导致的停机时间。
- 选装的第 3 阀辅助液压系统用于控制需要附加功能的工装机具。
- 极限作业动力换档变速箱搭配锁止离合器，可提升燃油效率，同时实现最佳性能。
- 单离合器和“锁定对锁定”换档功能可在斜坡上实现更快的加速度和速度。
- 自动发动机怠速停机系统可显著减少怠速时间、总运行时间和油耗。
- 选装的限滑差速器可提高牵引力，减少轮胎打滑，从而降低运营成本。
- 深度集成的发动机、动力传动系和液压系统可提供无与伦比的生产率和燃油效率。

安全功能

- 后视摄像头改善了机器后方的视野，助您安全从容地工作。
- 选装的多视图（360°）可视系统能帮助操作员随时监控机器的周围环境。
- 选装的 Cat Detect 雷达技术通过监控工作环境并提醒操作员注意危险情况来提高操作员的安全意识。
- 宽敞的车门、可选的远程开门功能和楼梯式登梯，在方便进出驾驶室的同时更添稳固性。
- 全落地挡风玻璃、带集成盲点后视镜的大型后视镜以及后视摄像头可提供行业领先的全方位视野。
- 可选装的检修灯和发动机罩下的维修灯系统，即使在黑暗环境中也能提供光亮，方便检修机器和执行日常检查。

减少保养时间并降低成本

- 延长油液和滤清器的更换周期，最多可将维护成本降低 20%。
- 远程故障诊断与排除功能可以将机器连接到代理商服务部门，帮助您快速诊断问题，以便您快速恢复生产。
- Remote Flash（远程刷新）功能可按照您的计划运行，确保机器软件保持最新，从而实现最佳性能。
- Cat 应用程序可帮助您管理设备机群位置、工作小时数和维护计划；它还可提醒您进行必要的维护，以及便于您向当地的 Cat 代理商申请服务。
- 整体式倾斜机罩便于快速轻松地检修发动机室。

在全新的驾驶室中舒适工作

- 易于调节的新一代座椅和悬架，可提高操作员的舒适度。提供 3 种装饰级别，并可配备 4 点式安全带。
- 全新的驾驶室内仪表板和高分辨率触摸屏直观易用，便于用户操作。
- 隔音装置、密封件和粘滞性驾驶室基座可有效减少噪音和振动，提供更安静的工作环境。
- 装于座椅上的电液压操纵手柄转向系统可提供精确控制并显著缓解驾驶员手臂的疲劳程度，从而实现卓越的舒适度和精准度。此外，还提供 HMU 方向盘。

980 林业机器特性

1. 更大的倾斜油缸和经过优化的倾斜连杆，可提高铲叉应用中的负载控制
2. 加重型后机架和配重，在加工厂应用中提供更高的倾翻负载
3. 极限作业变速箱，保持耐用性
4. 选装的车窗护罩可以保护玻璃免受冲击
5. 可选装第 3 功能液压系统，为加工厂用叉或木材夹抱叉车等工装机具提供辅助液压控制
6. 各种加工厂工装机具

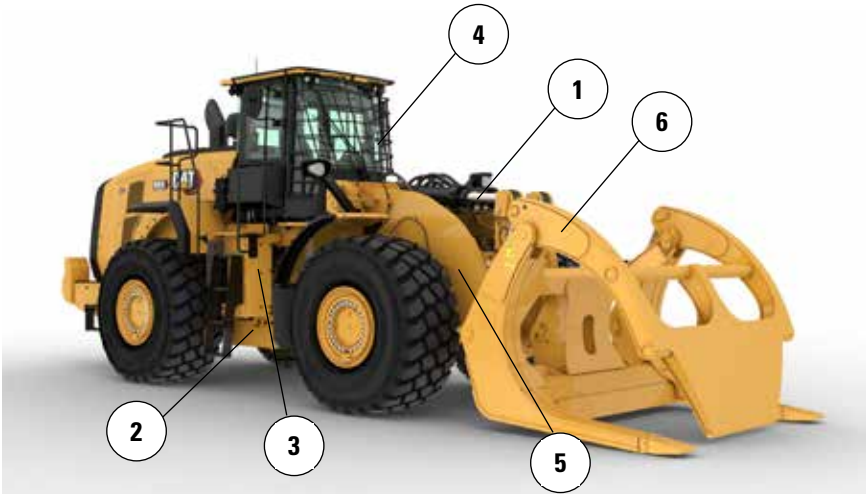

7. 选装的变距风扇在多碎屑应用场合中，帮助保持后格栅和冷却芯的清洁
8. 选装的多碎屑/宽翅片间距冷却芯减少了堵塞的概率
9. 选装的轴机油冷却器在高制动应用中提供更低的轴机油温度
10. 选装的发动机和驾驶室预滤器适用于多碎屑应用

轮胎选装件

轮胎品牌	Bridgestone	Michelin	Bridgestone	Michelin	Maxam	Maxam
轮胎尺寸	29.5R25	29.5R25	29.5R25	29.5R25	29.5R25	29.5R25
胎面类型	L–4	L–4	L–3	L–3	L–3	L–4
胎面花纹	VSNT	XLDD1	VJT	XHA2	MS302	MS405DX
轮胎外侧之间的宽度 – 最大（空载）*	3240 mm 10'8"	3258 mm 10'9"	3263 mm 10'9"	3270 mm 10'9"	3270 mm 10'9"	3256 mm 10'9"
轮胎外侧之间的宽度 – 最大（满载）*	3260 mm 10'9"	3302 mm 10'10"	3289 mm 10'10"	3296 mm 10'10"	3290 mm 10'10"	3282 mm 10'10"
垂直尺寸的变化（前部和后部平均值）		–7 mm –0,3"	–23 mm –0,9"	–40 mm –1,6"	–19 mm –0,8"	–33 mm –1,3"
水平伸展距离的变化		–1 mm 0"	20 mm 0,8"	23 mm 0,9"	6 mm 0,2"	19 mm 0,7"
轮胎外侧最小转弯直径的变化		42 mm 1,7"	29 mm 1,1"	36 mm 1,4"	30 mm 1,2"	22 mm 0,9"
轮胎内侧最小转弯直径的变化		–42 mm –1,7"	–29 mm –1,1"	–36 mm –1,4"	–30 mm –1,2"	–22 mm –0,9"
工作重量的变化（不含配重）		–156 kg –344 lb	–684 kg –1508 lb	–700 kg –1544 lb	–528 kg –1164 lb	–388 kg –856 lb
静态倾翻负载的变化 - 直立		–119 kg –262 lb	–520 kg –1147 lb	–532 kg –1174 lb	–402 kg –885 lb	–295 kg –651 lb
静态倾翻负载的变化 - 铰接		–103 kg –228 lb	–453 kg –998 lb	–463 kg –1022 lb	–350 kg –771 lb	–257 kg –566 lb
后轴摆动角度	±13°	±13°	±13°	±13°	±13°	±13°
单轮最大升降距离	549 mm 1'10"	549 mm 1'10"	549 mm 1'10"	549 mm 1'10"	549 mm 1'10"	549 mm 1'10"

*轮胎鼓包外侧宽度，包括轮胎胀大。

轮胎品牌	Michelin	Bridgestone	Bridgestone	Maxam
轮胎尺寸	875/65R29	875/65R29	875/65R29	875/65R29
胎面类型	L–3	L–3	L–4	L–4
胎面花纹	XHA2	VTS	VLTS	MS405DX
轮胎外侧之间的宽度 – 最大（空载）*	3373 mm 11'1"	3341 mm 11'0"	3344 mm 11'0"	3357 mm 11'1"
轮胎外侧之间的宽度 – 最大（满载）*	3384 mm 11'2"	3359 mm 11'1"	3366 mm 11'1"	3382 mm 11'2"
垂直尺寸的变化（前部和后部平均值）	–25 mm –1"	–19 mm –0,8"	–16 mm –0,6"	–34 mm –1,3"
水平伸展距离的变化	18 mm 0,7"	20 mm 0,8"	19 mm 0,7"	19 mm 0,7"
轮胎外侧最小转弯直径的变化	124 mm 4,9"	99 mm 3,9"	106 mm 4,2"	122 mm 4,8"
轮胎内侧最小转弯直径的变化	–124 mm –4,9"	–99 mm –3,9"	–106 mm –4,2"	–122 mm –4,8"
工作重量的变化（不含配重）	–40 kg –88 lb	240 kg 529 lb	316 kg 697 lb	308 kg 679 lb
静态倾翻负载的变化 - 直立	–30 kg –67 lb	183 kg 402 lb	240 kg 530 lb	234 kg 516 lb
静态倾翻负载的变化 - 铰接	–26 kg –58 lb	159 kg 350 lb	209 kg 461 lb	204 kg 450 lb
后轴摆动角度	±8°	±8°	±8°	±8°
单轮最大升降距离	340 mm 1'1"	340 mm 1'1"	340 mm 1'1"	340 mm 1'1"

*轮胎鼓包外侧宽度，包括轮胎胀大。

铲叉技术规格

铲叉技术规格

1	叉齿长度	mm in	2438 96,0
2	负载中心	mm in	1219 48,0
	静态倾翻负载 - 直立（铲叉平放）	kg lbs	15352 33835
	静态倾翻负载 - 铰接（铲叉平放）	kg lbs	13533 29826
	额定负载（SAE J1197 - 50% FTSTL）	kg lbs	6766 14913
	额定负载（CEN EN 474-3 崎岖地形 - 60% FTSTL）	kg lbs	8120 17896
	额定负载（CEN EN 474-3 平稳地面 - 80% FTSTL）	kg lbs	10826 23861
3	最大总长	mm in	11174 439,9
4	铲叉在地面时的伸展距离	mm in	1318 51,9
5	*在最小高度且铲叉平放时地面至叉齿底部的距离	mm in	-143 -5,6
6	提升臂在水平位置且铲叉平放时的伸展距离	mm in	1840 72,4
7	铲叉在最大高度时的伸展距离	mm in	913 35,9
8	提升臂在水平位置且铲叉平放时地面至叉齿顶部的距离	mm in	2169 85,4
9	在最大高度且铲叉平放时地面至叉齿顶部的距离	mm in	4438 174,7
10	完全提升时铲叉的总高度（叉架顶部至地面的距离）	mm in	5810 228,7
11	完全提升和最大卸载时的间隙	mm in	2165 85,3
12	与水平方向的最大卸载角度	度	47
13	叉架总宽度	mm in	2751 108,3
14	叉架总高度	mm in	1575 62,0
15	外部叉齿宽度（最大展幅）	mm in	2671 105,1
16	外部叉齿宽度（最小展幅）	mm in	849 33,4
	叉齿宽度（单叉齿）	mm in	88,9 3,5
	叉齿厚度	mm in	203,2 8,0
	叉齿能力	kg lbs	11068 24393
	工作重量	kg lbs	31500 69426

*负值说明低于坡度

980 木材

托盘，销接式

96" 叉齿

473-9104

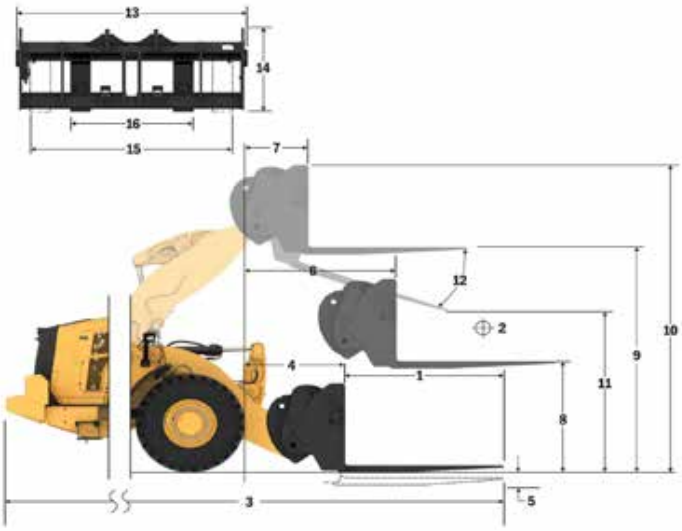

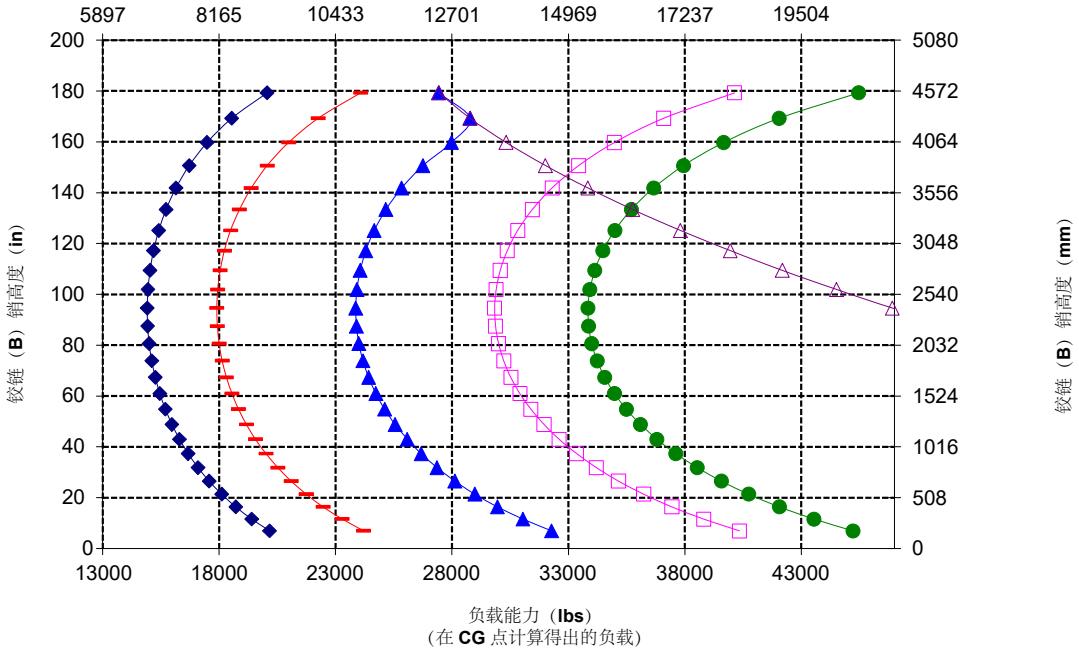

注： 静态倾翻负载与工作重量基于以下装载机配置：Bridgestone * VSNT L4 轮胎、空调、行驶控制装置、动力传动系护罩、加满的油液、燃油箱、冷却液、润滑油和操作员。

技术规格与额定值符合以下标准：
SAE* J1197、ISO 14397-1、
CEN** EN 474-3。

配备货盘叉的装载机的额定工作负载由以下方面决定：
SAE J1197：全转向静态倾翻负载或液压限值的 50%。
CEN EN 474-3：崎岖地形下的全转向静态倾翻负载或液压限值的 60%。
CEN EN 474-3：平稳地面时的全转向静态倾翻负载或液压限值的 80%。

*SAE – 汽车工程师协会
**CEN – 欧洲标准化委员会

警告：请勿超过叉齿负载能力。
每个叉齿的侧面都印有单独的叉齿负载能力。

铲叉技术规格

铲叉技术规格

1	叉齿长度	mm in	1829 72,0
2	负载中心	mm in	914 36,0
	静态倾翻负载 - 直立（铲叉平放）	kg lbs	16872 37187
	静态倾翻负载 - 铰接（铲叉平放）	kg lbs	14904 32849
	额定负载（SAE J1197 - 50% FTSTL）	kg lbs	7452 16424
	额定负载（CEN EN 474-3 崎岖地形 - 60% FTSTL）	kg lbs	8943 19709
	额定负载（CEN EN 474-3 平稳地面 - 80% FTSTL）	kg lbs	11923 26279
3	最大总长	mm in	10568 416,1
4	铲叉在地面时的伸展距离	mm in	1322 52,1
5	*在最小高度且铲叉平放时地面至叉齿底部的距离	mm in	-149 -5,9
6	提升臂在水平位置且铲叉平放时的伸展距离	mm in	1840 72,4
7	铲叉在最大高度时的伸展距离	mm in	913 35,9
8	提升臂在水平位置且铲叉平放时地面至叉齿顶部的距离	mm in	2163 85,2
9	在最大高度且铲叉平放时地面至叉齿顶部的距离	mm in	4432 174,5
10	完全提升时铲叉的总高度（叉架顶部至地面的距离）	mm in	5810 228,7
11	完全提升和最大卸载时的间隙	mm in	2607 102,7
12	与水平方向的最大卸载角度	度	47
13	叉架总宽度	mm in	2751 108,3
14	叉架总高度	mm in	1581 62,3
15	外部叉齿宽度（最大展幅）	mm in	2671 105,1
16	外部叉齿宽度（最小展幅）	mm in	849 33,4
	叉齿宽度（单叉齿）	mm in	88,9 3,5
	叉齿厚度	mm in	203,2 8,0
	叉齿能力	kg lbs	14742 32491
	工作重量	kg lbs	31268 68915

*负值说明低于坡度

980 木材

托盘，销接式

72" 叉齿

473-9106

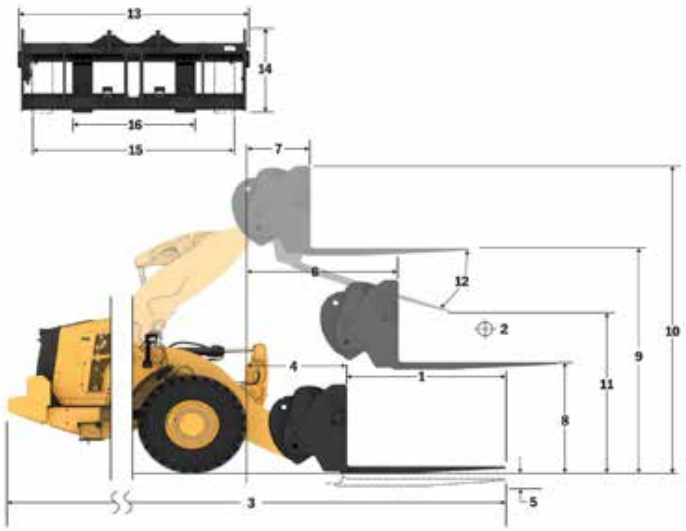

注： 静态倾翻负载与工作重量基于以下装载机配置：Bridgestone * VSNT L4 轮胎、空调、行驶控制装置、动力传动系护罩、加满的油液、燃油箱、冷却液、润滑油和操作员。

技术规格与额定值符合以下标准：
SAE* J1197、ISO 14397-1、
CEN** EN 474-3。

配备货盘叉的装载机的额定工作负载由以下方面决定：
SAE J1197：全转向静态倾翻负载或液压限值的 50%。
CEN EN 474-3：崎岖地形下的全转向静态倾翻负载或液压限值的 60%。
CEN EN 474-3：平稳地面时的全转向静态倾翻负载或液压限值的 80%。

*SAE - 汽车工程师协会
**CEN – 欧洲标准化委员会

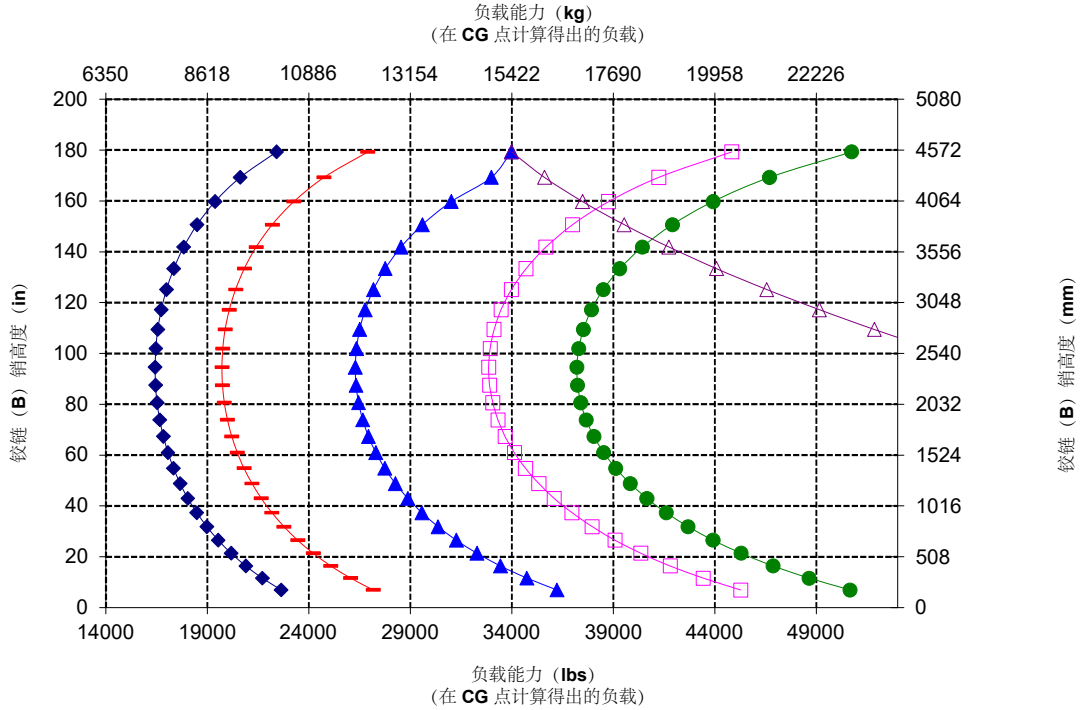

警告：请勿超过叉齿负载能力。
每个叉齿的侧面都印有单独的叉齿负载能力。

铲叉技术规格

铲叉技术规格

1	叉齿长度	mm in	1829 72,0
2	铲叉宽度	mm in	2777 109,3
	末端面积	m2 ft2	1,69 18
3	内部高度 （仅适用于双顶部夹具）	mm in	0 0
4	最小开口 （仅适用于加工厂用叉）	mm in	555 22
	工作重量	kg lbs	32765 72234
5	叉齿齿尖内侧的距离	mm in	2215 87
	铰接静态倾翻负载 铲叉平放	kg lbs	15998 35268,4
	直立静态倾翻负载 铲叉平放	kg lbs	18310 40366,2
6	最大叉高 （如果适用，夹具打开）	mm in	3107 122,3
7	完全提升 45° 卸载时的间隙 （最大卸载角度不等于 45 度时）	mm in	2982 117,4
8	完全提升铲叉平放时的间隙	mm in	4301 169,3
9	完全提升 45° 卸载时的伸出距离 （最大卸载角度不等于 45 度时）	mm in	1600 63,0
10	提升臂处于水平位置且铲叉平放时的伸出距离	mm in	3283 129,2
11	*在最小高度且工具平放时地面至工具底部的距离	mm in	-77 -3,0
12	叉齿宽度	mm in	2741 107,9
13	地面水平时的伸出距离	mm in	2566 101
14	叉齿和夹具之间的最大开口	mm in	2926 115,2
15	完全提升且夹具打开时的 铲叉总高度	mm in	7408 291,7
16	总长度 叉齿齿尖至机器后端	mm in	9983 393,0
17	完全提升和最大角度倾斜卸载时的 间隙（不等于 45 度时）	mm in	2939 115,7
18	提升臂处于水平位置且铲叉平放时的 间隙	mm in	2032,4 80,0
19	完全提升且铲叉平放时的伸出距离	mm in	2356,0 92,8
20	与水平方向的最大卸载角度	度 弧度	47 0,8

*负值说明低于坡度

980 木材

加工厂，销接式

72" 叉齿

507-6128

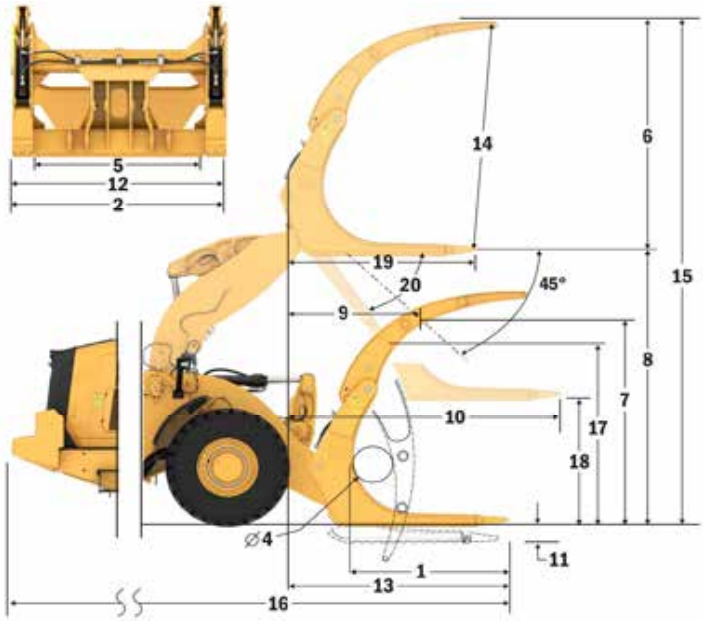

注： 静态倾翻负载与工作重量基于以下装载机配置：Bridgestone * VSNT L4 轮胎、空调、行驶控制装置、动力传动系护罩、加满的油液、燃油箱、冷却液、润滑油和操作员。

技术规格与额定值符合以下标准：
SAE* J1197、ISO 14397-1、
CEN** EN 474-3。

配备货盘叉的装载机的额定工作负载由以下方面决定：
SAE J1197：全转向静态倾翻负载或液压限值的 50%。
CEN EN 474-3：崎岖地形下的全转向静态倾翻负载或液压限值的 60%。
CEN EN 474-3：平稳地面时的全转向静态倾翻负载或液压限值的 80%。

*SAE – 汽车工程师协会
**CEN – 欧洲标准化委员会

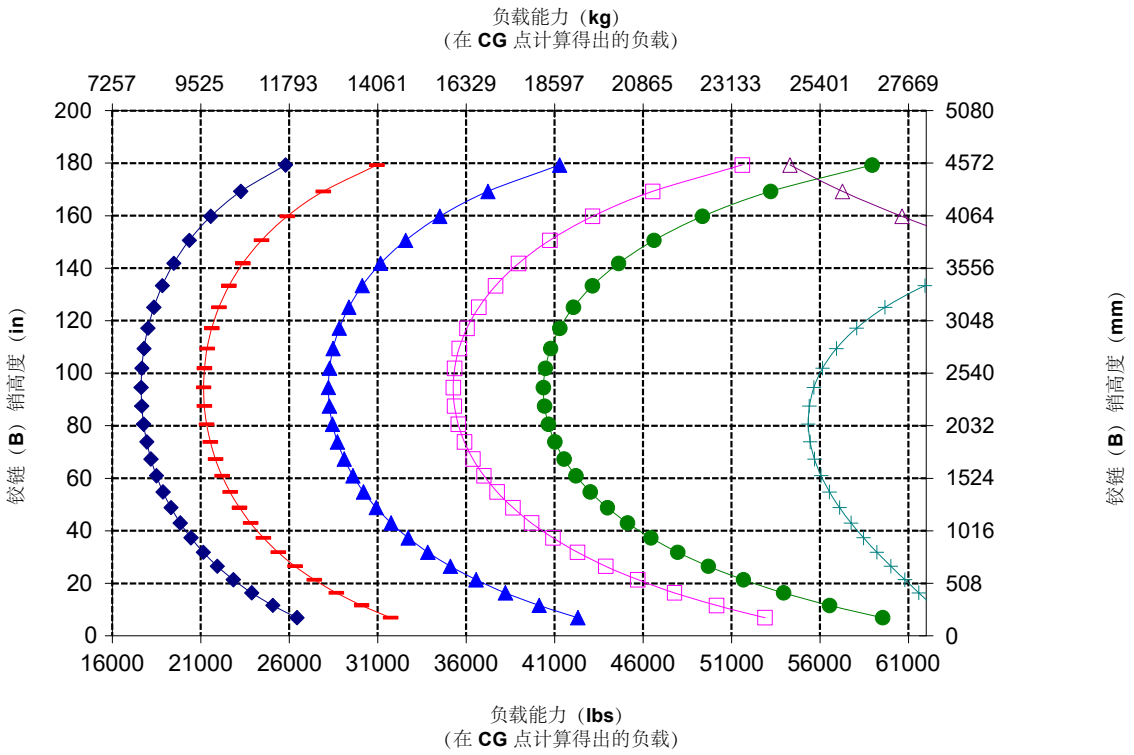

铲叉技术规格

铲叉技术规格

1	叉齿长度	mm in	1826 71.9
2	铲叉宽度	mm in	2802 110.3
	末端面积	m2 ft2	2.43 26
3	内部高度 （仅适用于双顶部夹具）	mm in	1540 61
4	最小开口 （仅适用于加工厂用叉）	mm in	不适用 不适用
	工作重量	kg lbs	31970 70481
5	叉齿齿尖内侧的距离	mm in	2256 89
	铰接静态倾翻负载 铲叉平放	kg lbs	15920 35097.5
	直立静态倾翻负载 铲叉平放	kg lbs	18102 39906.6
6	最大叉高 （如果适用，夹具打开）	mm in	3394 133.6
7	完全提升 45° 卸载时的间隙 （最大卸载角度不等于 45 度时）	mm in	2979 117.3
8	完全提升铲叉平放时的间隙	mm in	4301 169.3
9	完全提升 45° 卸载时的伸出距离 （最大卸载角度不等于 45 度时）	mm in	1603 63.1
10	提升臂处于水平位置且铲叉平放时的伸出距离	mm in	3287 129.4
11	*在最小高度且工具平放时地面至工具底部的距离	mm in	-77 -3.0
12	叉齿宽度	mm in	2752 108.4
13	地面水平时的伸出距离	mm in	2570 101
14	叉齿和夹具之间的最大开口	mm in	2936 115.6
15	完全提升且夹具打开时的 铲叉总高度	mm in	7695 303.0
16	总长度 叉齿齿尖至机器后端	mm in	9987 393.2
17	完全提升和最大角度倾斜卸载时的 间隙（不等于 45 度时）	mm in	2936 115.6
18	提升臂处于水平位置且铲叉平放时的 间隙	mm in	2032.2 80.0
19	完全提升且铲叉平放时的伸出距离	mm in	2359.9 92.9
20	与水平方向的最大卸载角度	度 弧度	47 0.8

*负值说明低于坡度

980 木材

伐木，销接式

72" 叉齿

383-1822

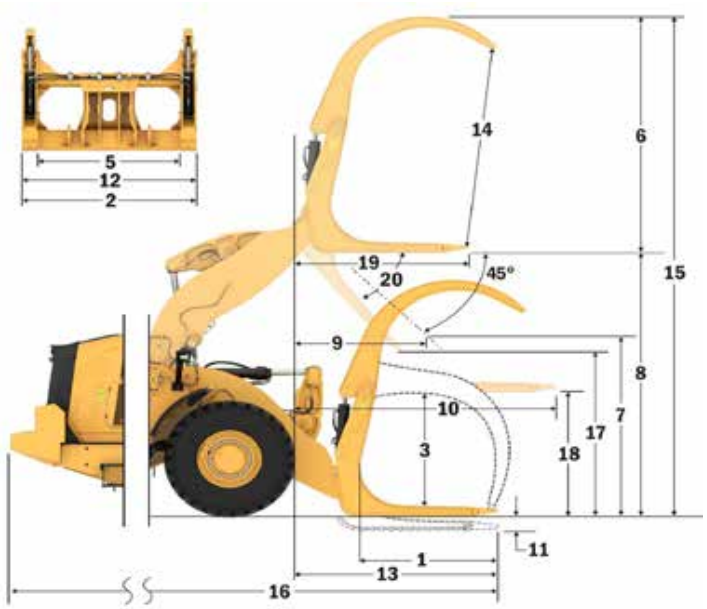

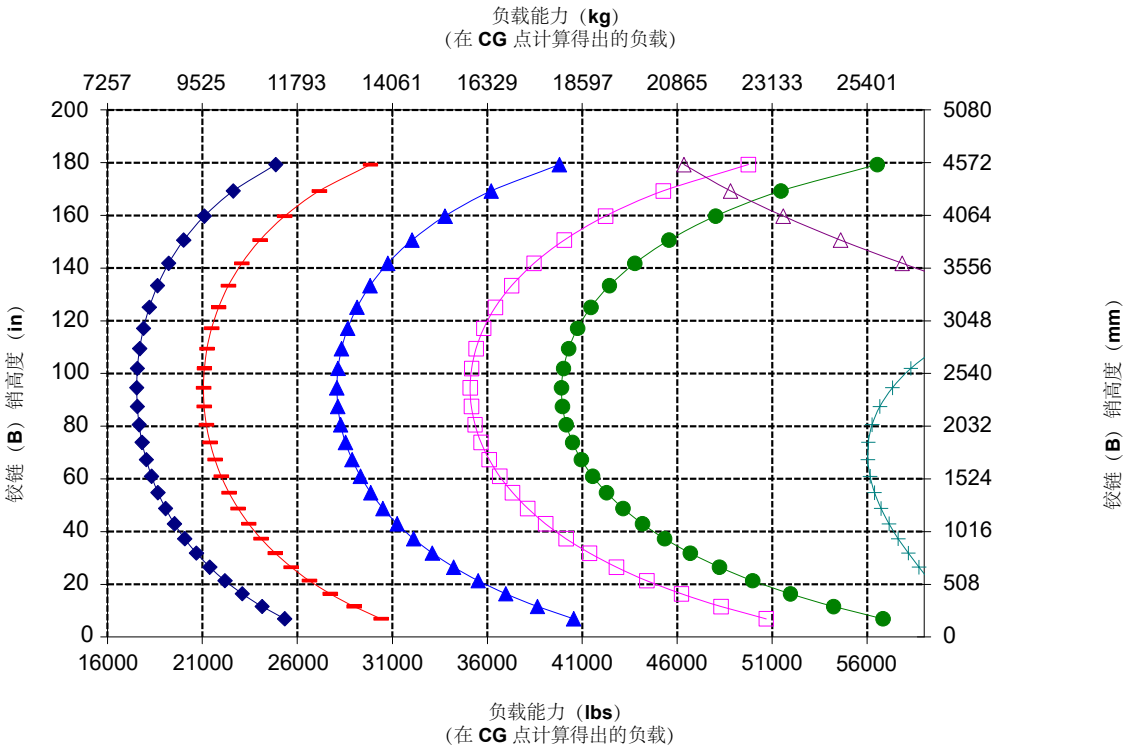

注： 静态倾翻负载与工作重量基于以下装载机配置：Bridgestone * VSNT L4 轮胎、空调、行驶控制装置、动力传动系护罩、加满的油液、燃油箱、冷却液、润滑油和操作员。

技术规格与额定值符合以下标准：
SAE* J1197、ISO 14397-1、
CEN** EN 474-3。

配备货盘叉的装载机的额定工作负载由以下方面决定：
SAE J1197：全转向静态倾翻负载或液压限值的 50%。
CEN EN 474-3：崎岖地形下的全转向静态倾翻负载或液压限值的 60%。
CEN EN 474-3：平稳地面时的全转向静态倾翻负载或液压限值的 80%。

*SAE – 汽车工程师协会
**CEN – 欧洲标准化委员会

980
钢厂

钢厂套件专为钢厂的严苛工作环境和熔渣处理应用而设计，具有更高的安全性。

久经考验的可靠性

- Cat C13 发动机采用了久经考验的电子、燃油和空气系统的组合，具有更高的功率密度。
- 全面彻底的部件设计和机器验证流程，实现了无与伦比的可靠性和正常运行时间。

耐用性

- 钢厂套件在机器周围增加了额外的钢护罩以保护您的投资。
- 机架外的液压软管和电气线束进行了绝缘处理，并包裹在不锈钢编织层内。
- 重负荷型铰链销采用十字孔设计，配备专门制造的高温衬套
- 重负荷钢缆下台阶经得起最恶劣的条件
- 重负荷型变速箱和轮轴专为极端应用场合而设计。
- 自动行星齿轮动力换档变速箱（4F/4R）采用经久耐用的部件制造而成。

一流的燃油效率及生产率

- 动力换档变速箱搭配锁止离合器，可提升燃油效率，同时实现出色性能。
- 单离合器和“锁定对锁定”换档功能可在斜坡上实现更快的加速度和速度。
- 自动发动机怠速停机系统可显著减少怠速时间、总运行时间和油耗。
- 选装的限滑差速器可提高牵引力，减少轮胎打滑，从而降低运营成本。
- 深度集成的发动机、动力传动系和液压系统可提供无与伦比的生产率和燃油效率。

安全功能

- 地面停车制动器超越装置和用于紧急机器拖拽的发动机停机开关。
- 选装的后部出口登梯为操作员提供了另一个机器出口。
- 驾驶室内的停车制动器和变速箱超越控制装置为钢厂应用提供了更高级别的安全性。
- 后视摄像头改善了机器后方的视野，助您安全从容地工作。
- 宽敞的车门、可选的远程开门功能和楼梯式登梯，在方便进出驾驶室的同时更添稳固性。
- 全落地挡风玻璃、带集成盲点后视镜的大型后视镜以及后视摄像头可提供行业领先的全方位视野。

减少保养时间并降低成本

- 延长油液和滤清器的更换周期，最多可将维护成本降低 20%。
- 远程故障诊断与排除功能可以将机器连接到代理商服务部门，帮助您快速诊断问题，以便您快速恢复生产。
- Remote Flash（远程刷新）功能可按照您的计划运行，确保机器软件保持最新，从而实现最佳性能。
- Cat 应用程序可帮助您管理设备机群位置、工作小时数和维护计划；它还可提醒您进行必要的维护，以及便于您向当地的 Cat 代理商申请服务。
- 整体式倾斜机罩便于快速轻松地检修发动机室。

在全新的驾驶室中舒适工作

- 易于调节的新一代座椅和悬架，可提高操作员的舒适度。提供 3 种装饰级别，并可配备 4 点式安全带。
- 全新的驾驶室内仪表板和高分辨率触摸屏直观易用，便于用户操作。
- 隔音装置、密封件和粘滞性驾驶室基座可有效减少噪音和振动，提供更安静的工作环境。
- 装于座椅上的电液压操纵手柄转向系统可提供精确控制并显著缓解驾驶员手臂的疲劳程度，从而实现卓越的舒适度和精准度。此外，还提供 HMU 方向盘。

980 钢厂特性

1. 液压软管和电气线束包裹在隔热套筒内
2. 机架外的软管和线束加装额外的不锈钢套筒
3. 加装的钢制护罩包括：曲轴箱、动力传动系、前机架、铰接件、转向油缸、维修中心、驾驶室、平台、机具阀室盖和倾斜油缸
4. 极限作业变速箱
5. 重负荷型铰链销采用十字孔设计，配备专门制造的高温衬套
6. 前照灯受到保护，并靠近机架放置，以增加保护

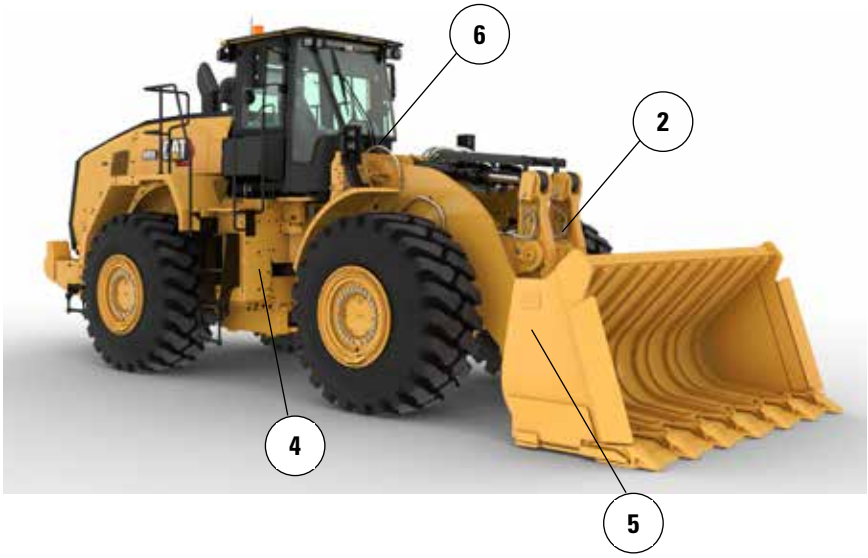

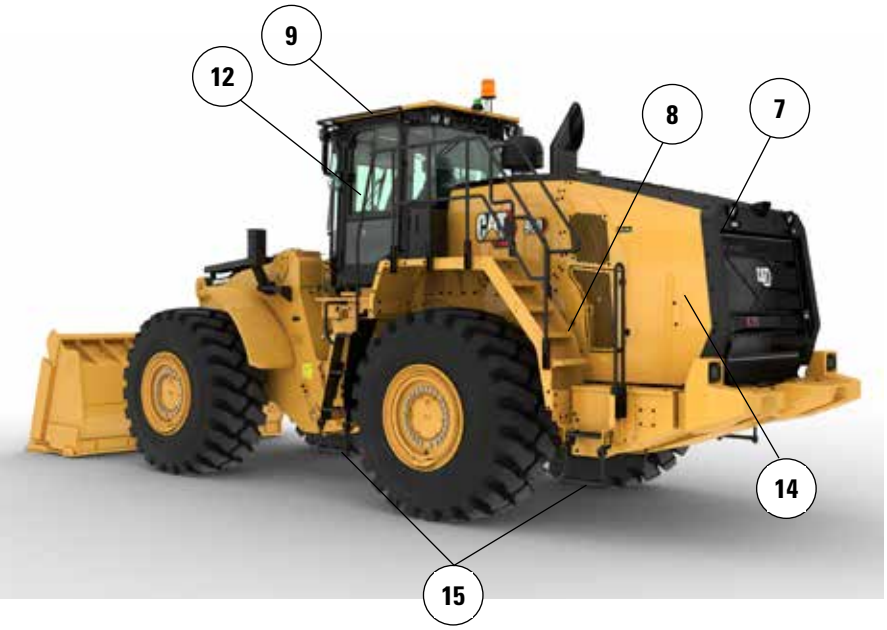

7. 地面停车制动器超越装置和发动机停机开关
8. 选装后出口，可提供灭火装置左侧安装点
9. 钢制车顶盖和钢制后视镜集成在驾驶室中
10. 驾驶室内的停车制动器和变速箱超越控制装置
11. 驾驶室内的辅助发动机起动装置
12. 非粘合式驾驶室前部平面玻璃便于更换
13. 厂家提供 EcoSafe FR46 液压油
14. 选装的钢制护罩
15. 重负荷型钢缆台阶

轮胎选装件

轮胎品牌	Bridgestone	Michelin	Michelin	Michelin
轮胎尺寸	29.5-25	29.5-25	29.5-25	29.5-25
胎面类型	L–4	L–4	L–5	L–5
胎面花纹	VSNT	XLDD1	XLDD2	XMINED2
轮胎外侧之间的宽度 – 最大（空载）*	3240 mm 10'8"	3258 mm 10'9"	3256 mm 10'9"	3275 mm 10'9"
轮胎外侧之间的宽度 – 最大（满载）*	3260 mm 10'9"	3302 mm 10'10"	3296 mm 10'10"	3294 mm 10'10"
垂直尺寸的变化（前部和后部平均值）		–7 mm –0,3"	–6 mm –0,2"	5 mm 0,2"
水平伸展距离的变化		–1 mm 0"	3 mm 0,1"	3 mm 0,1"
轮胎外侧最小转弯直径的变化		42 mm 1,7"	36 mm 1,4"	34 mm 1,3"
轮胎内侧最小转弯直径的变化		–42 mm –1,7"	–36 mm –1,4"	–34 mm –1,3"
工作重量的变化（不含配重）		–156 kg –344 lb	208 kg 459 lb	532 kg 1173 lb
静态倾翻负载的变化 - 直立		–119 kg –262 lb	158 kg 349 lb	405 kg 892 lb
静态倾翻负载的变化 - 铰接		–103 kg –228 lb	138 kg 304 lb	352 kg 777 lb
后轴摆动角度	±8°	±8°	±8°	±8°
单轮最大升降距离	340 mm 1'1"	340 mm 1'1"	340 mm 1'1"	340 mm 1'1"

*轮胎鼓包外侧宽度，包括轮胎胀大。

轮胎品牌	Bridgestone	Michelin	Bridgestone	Bridgestone
轮胎尺寸	29.5R25	29.5R25	29.5R25	29.5R25
胎面类型	L–3	L–4	L–5	L–5
胎面花纹	VJT	VSNT	VSDT	VSDL
轮胎外侧之间的宽度 – 最大（空载）*	3263 mm 10'9"	3270 mm 10'9"	3272 mm 10'9"	3250 mm 10'8"
轮胎外侧之间的宽度 – 最大（满载）*	3289 mm 10'10"	3296 mm 10'10"	3301 mm 10'10"	3275 mm 10'9"
垂直尺寸的变化（前部和后部平均值）	–23 mm –0,9"	–40 mm –1,6"	4 mm 0,1"	20 mm 0,8"
水平伸展距离的变化	20 mm 0,8"	23 mm 0,9"	0 mm 0"	–10 mm –0,4"
轮胎外侧最小转弯直径的变化	29 mm 1,1"	36 mm 1,4"	41 mm 1,6"	15 mm 0,6"
轮胎内侧最小转弯直径的变化	–29 mm –1,1"	–36 mm –1,4"	–41 mm –1,6"	–15 mm –0,6"
工作重量的变化（不含配重）	–684 kg –1508 lb	–700 kg –1544 lb	500 kg 1103 lb	708 kg 1561 lb
静态倾翻负载的变化 - 直立	–520 kg –1147 lb	–532 kg –1174 lb	380 kg 838 lb	538 kg 1187 lb
静态倾翻负载的变化 - 铰接	–453 kg –998 lb	–463 kg –1022 lb	331 kg 730 lb	469 kg 1033 lb
后轴摆动角度	±8°	±8°	±8°	±8°
单轮最大升降距离	340 mm 1'1"	340 mm 1'1"	340 mm 1'1"	340 mm 1'1"

*轮胎鼓包外侧宽度，包括轮胎胀大。

轮胎选装件

轮胎品牌	Maxam	Maxam	Maxam	Brawler
轮胎尺寸	29.5-25	29.5-25	29.5-25	29.5-25
胎面类型	L–3	L–4	L–5	L–3
胎面花纹	MS302	MS405DX	MS503	XHA2
轮胎外侧之间的宽度 – 最大（空载）*	3270 mm 10'9"	3256 mm 10'9"	3268 mm 10'9"	3227 mm 10'8"
轮胎外侧之间的宽度 – 最大（满载）*	3290 mm 10'10"	3282 mm 10'10"	3304 mm 10'11"	3230 mm 10'8"
垂直尺寸的变化（前部和后部平均值）	–19 mm –0,8"	–33 mm –1,3"	–6 mm –0,2"	9 mm 0,4"
水平伸展距离的变化	6 mm 0,2"	19 mm 0,7"	–3 mm –0,1"	30 mm 1,2"
轮胎外侧最小转弯直径的变化	30 mm 1,2"	22 mm 0,9"	44 mm 1,7"	–30 mm –1,2"
轮胎内侧最小转弯直径的变化	–30 mm –1,2"	–22 mm –0,9"	–44 mm –1,7"	30 mm 1,2"
工作重量的变化（不含配重）	–528 kg –1164 lb	–388 kg –856 lb	252 kg 556 lb	5772 kg 12727 lb
静态倾翻负载的变化 - 直立	–402 kg –885 lb	–295 kg –651 lb	192 kg 423 lb	4390 kg 9679 lb
静态倾翻负载的变化 - 铰接	–350 kg –771 lb	–257 kg –566 lb	167 kg 368 lb	3821 kg 8425 lb
后轴摆动角度	±8°	±8°	±8°	±8°
单轮最大升降距离	340 mm 1'1"	340 mm 1'1"	340 mm 1'1"	340 mm 1'1"

*轮胎鼓包外侧宽度，包括轮胎胀大。

轮胎品牌	Michelin	Bridgestone	Bridgestone	Maxam
轮胎尺寸	875/65R29	875/65R29	875/65R29	875/65R29
胎面类型	L–3	L–3	L–4	L–4
胎面花纹	XHA2	VTS	VLTS	MS405DX
轮胎外侧之间的宽度 – 最大（空载）*	3373 mm 11'1"	3341 mm 11'0"	3344 mm 11'0"	3357 mm 11'1"
轮胎外侧之间的宽度 – 最大（满载）*	3384 mm 11'2"	3359 mm 11'1"	3366 mm 11'1"	3382 mm 11'2"
垂直尺寸的变化（前部和后部平均值）	–25 mm –1"	–19 mm –0,8"	–16 mm –0,6"	–34 mm –1,3"
水平伸展距离的变化	18 mm 0,7"	20 mm 0,8"	19 mm 0,7"	19 mm 0,7"
轮胎外侧最小转弯直径的变化	124 mm 4,9"	99 mm 3,9"	106 mm 4,2"	122 mm 4,8"
轮胎内侧最小转弯直径的变化	–124 mm –4,9"	–99 mm –3,9"	–106 mm –4,2"	–122 mm –4,8"
工作重量的变化（不含配重）	–40 kg –88 lb	240 kg 529 lb	316 kg 697 lb	308 kg 679 lb
静态倾翻负载的变化 - 直立	–30 kg –67 lb	183 kg 402 lb	240 kg 530 lb	234 kg 516 lb
静态倾翻负载的变化 - 铰接	–26 kg –58 lb	159 kg 350 lb	209 kg 461 lb	204 kg 450 lb
后轴摆动角度	±8°	±8°	±8°	±8°
单轮最大升降距离	340 mm 1'1"	340 mm 1'1"	340 mm 1'1"	340 mm 1'1"

*轮胎鼓包外侧宽度，包括轮胎胀大。

工作技术规格 – 铲斗

连杆			标准连杆
铲斗类型			熔渣铲斗 – 销接式
铲刃类型			斗齿和齿块
	容量 – 额定	m^3	3,80
		yd^3	5,00
	容量 – 110% 填充系数时的额定值	m^3	4,20
		yd^3	5,50
	宽度	mm	3394
		ft/in	11'1"
16†	在最大提升位置 45° 卸载时的卸载间隙	mm	3206
		ft/in	10'6"
17†	在最大提升位置且 45° 卸载时的伸出距离	mm	1493
		ft/in	4'10"
	在提升臂和铲斗处于水平位置时的伸出距离	mm	3021
		ft/in	9'10"
A†	挖掘深度	mm	114
		in	4,5"
12†	总长度	mm	9793
		ft/in	32'2"
B†	铲斗在最大提升位置时的总高度	mm	6016
		ft/in	19'9"
	装载机铲斗处于运载位置时最小转弯半径	mm	7635
		ft/in	25'1"
	直立静态倾翻负载（含轮胎变形量）	kg	20885
		lb	46031
	直立静态倾翻负载（无轮胎变形量）	kg	22305
		lb	49161
	铰接静态倾翻负载（含轮胎变形量）	kg	17710
		lb	39033
	铰接静态倾翻负载（无轮胎变形量）	kg	18982
		lb	41836
	挖掘力（§）	kN	257
		lbf	57919
	工作重量*	kg	33895
		lb	74704

*所示静态倾翻负载与工作重量基于机器配置，包括 Bridgestone 29.5R25 VSNT L4 子午线轮胎、加满的油液、操作员、轴机油冷却器、标准配重、钢厂连杆、平整的车窗、后出口挡泥板、行驶控制装置、钢制车顶盖、标准起动装置、钢厂套件、涡轮发动机预滤器、Product Link、开放式差速器、动力传动系护罩、标准转向和隔音装置。

†带有尺寸图表的图示。

（§）按照 ISO 14397-2:2007 标准，以铲斗铰链销作为枢轴点，在铲刃尖后部的 100 mm（4"）处测得的值。

（含轮胎变形量）完全符合 ISO 14397-1:2007 第 1 到第 6 部分中的规定，这些标准要求计算结果和测试结果之间的检验误差不超过 2%。

（无轮胎变形量）符合 ISO 14397-1:2007 第 1 到第 5 部分中的规定。

可提供其他类型的铲斗，供货情况因地区而异。详情请咨询您当地的 Cat 代理商。

980
大块物料搬运机

***Cat 980** 大块物料搬运机经过专门设计，能够轻松应对严苛、恶劣的大块物料处理应用环境。大块物料搬运机耐用可靠，各种特性协同工作，可满足您的需求。*

久经考验的可靠性

- Cat C13 发动机采用了久经考验的电子、燃油和空气系统的组合，具有更高的功率密度。
- 全面彻底的部件设计和机器验证流程，实现了无与伦比的可靠性和正常运行时间。

耐用性

- 重负荷型轮辋具有较厚的中心盘和轮圈，专门用于承载大块物料处理应用中常见的额外负载。
- 极限作业变速箱搭配锁止离合器变矩器，可提升性能和耐用性。

一流的燃油效率及生产率

- 大块物料搬运机套件包括更大的倾斜油缸和配重，可提高负载控制。
- 机架限制功能可防止操纵杆意外接触大块物料。
- 大块物料搬运机配重（含集成式护罩）可为大块物料搬运工作提供更高的有效负载能力。
- 动力换档变速箱搭配锁止离合器，可提升燃油效率，同时实现出色性能。
- 单离合器和“锁定对锁定”换档功能可在斜坡上实现更快的加速度和速度。
- 自动发动机怠速停机系统可显著减少怠速时间、总运行时间和油耗。
- 选装的限滑差速器可提高牵引力，减少轮胎打滑，从而降低运营成本。
- 深度集成的发动机、动力传动系和液压系统可提供无与伦比的生产率和燃油效率。

安全功能

- 后视摄像头改善了机器后方的视野，助您安全从容地工作。
- 选装的多视图（360°）可视系统能帮助操作员随时监控机器的周围环境。
- 选装的 Cat Detect 雷达技术通过监控工作环境并提醒操作员注意危险情况来提高操作员的安全意识。
- 宽敞的车门、可选的远程开门功能和楼梯式登梯，在方便进出驾驶室的同时更添稳固性。
- 全落地挡风玻璃、带集成盲点后视镜的大型后视镜以及后视摄像头可提供行业领先的全方位视野。
- 可选装的检修灯和发动机罩下的维修灯系统，即使在黑暗环境中也能提供光亮，方便检修机器和执行日常检查。

减少保养时间并降低成本

- 延长油液和滤清器的更换周期，最多可将维护成本降低 20%。
- 远程故障诊断与排除功能可以将机器连接到代理商服务部门，帮助您快速诊断问题，以便您快速恢复生产。
- Remote Flash（远程刷新）功能可按照您的计划运行，确保机器软件保持最新，从而实现最佳性能。
- Cat 应用程序可帮助您管理设备机群位置、工作小时数和维护计划；它还可提醒您进行必要的维护，以及便于您向当地的 Cat 代理商申请服务。
- 整体式倾斜机罩便于快速轻松地检修发动机室。

在全新的驾驶室中舒适工作

- 易于调节的新一代座椅和悬架，可提高操作员的舒适度。提供 3 种装饰级别，并可配备 4 点式安全带。
- 全新的驾驶室内仪表板和高分辨率触摸屏直观易用，便于用户操作。
- 隔音装置、密封件和粘滞性驾驶室基座可有效减少噪音和振动，提供更安静的工作环境。
- 装于座椅上的电液压操纵手柄转向系统可提供精确控制并显著缓解驾驶员手臂的疲劳程度，从而实现卓越的舒适度和精准度。此外，还提供 HMU 方向盘。

980 大块物料搬运机特性

1. 加大型倾斜油缸，可增加负载控制
2. 极限作业变速箱搭配锁止离合器变矩器，可提升性能和耐用性
3. 机架限制功能可防止操纵杆意外接触大块物料
4. 重负荷型轮辋具有较厚的中心盘和轮圈，专门用于承载大块物料处理应用中常见的额外负载

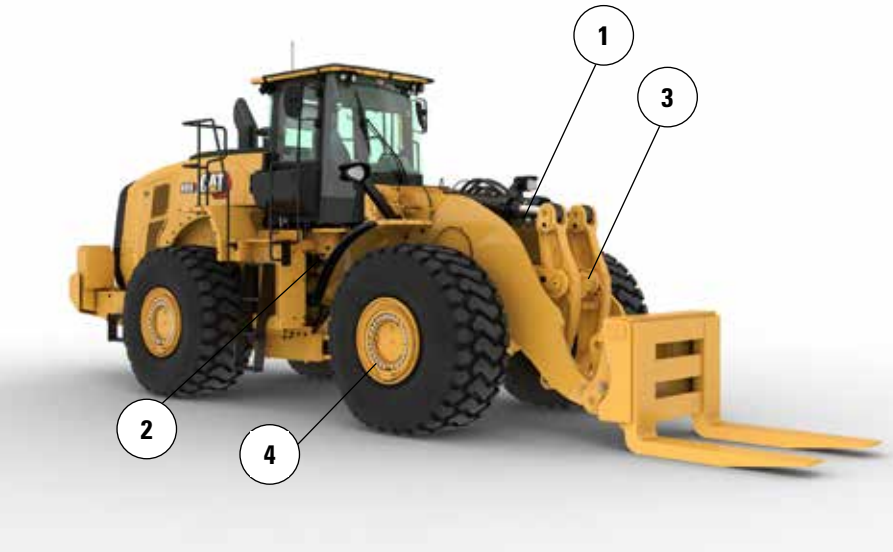

5. 加重型配重可提供更大的倾翻负载，而集成式配重防护罩可保护配重免受冲击
6. 后机架经过加固，并在轮轴后方采用实心钢架导轨
7. 选装的轴机油冷却器在高制动应用中提供更低的轴机油温度

轮胎选装件

轮胎品牌	BRIDGESTONE	GOODYEAR	BRIDGESTONE
轮胎尺寸	29.5R25	29.5R25	29.5R25
胎面类型	L-3	L3	L-5
胎面花纹	VJT	RT-3B	VSDL
外胎强度	**	**	**
轮胎外侧之间的宽度 – 最大（空载）*	3263 mm 10'9"	3270 mm 10'9"	3250 mm 10'8"
轮胎外侧之间的宽度 – 最大（满载）*	3289 mm 10'10"	3311 mm 10'11"	3275 mm 10'9"
垂直尺寸的变化（前部和后部平均值）		–1 mm 0"	43 mm 1,7"
水平伸展距离的变化		4 mm 0,1"	–30 mm –1,2"
轮胎外侧最小转弯直径的变化		22 mm 0,9"	–14 mm –0,6"
轮胎内侧最小转弯直径的变化		–22 mm –0,9"	14 mm 0,6"
工作重量的变化（不含配重）		348 kg 767 lb	1392 kg 3069 lb
静态倾翻负载的变化 - 直立		265 kg 584 lb	1059 kg 2334 lb
静态倾翻负载的变化 - 铰接		230 kg 508 lb	922 kg 2032 lb
后轴摆动角度	±8°	±8°	±8°
单轮最大升降距离	340 mm 1'1"	340 mm 1'1"	340 mm 1'1"

*轮胎鼓包外侧宽度，包括轮胎胀大。

铲叉技术规格

铲叉技术规格

1	叉齿长度	mm in	1495 58,9
2	负载中心	mm in	748 29,4
	静态倾翻负载 - 直立（铲叉平放）	kg lbs	21931 48335
	静态倾翻负载 - 铰接（铲叉平放）	kg lbs	19180 42273
	额定负载（SAE J1197 - 50% FTSTL）	kg lbs	9590 21137
	额定负载（CEN EN 474-3 崎岖地形 - 60% FTSTL）	kg lbs	11508 25364
	额定负载（CEN EN 474-3 平稳地面 - 80% FTSTL）	kg lbs	15344 33819
3	最大总长	mm in	10365 408,1
4	铲叉在地面时的伸展距离	mm in	1259 49,6
5	*在最小高度且铲叉平放时地面至叉齿底部的距离	mm in	-254 -10,0
6	提升臂在水平位置且铲叉平放时的伸展距离	mm in	1766 69,5
7	铲叉在最大高度时的伸展距离	mm in	839 33,0
8	提升臂在水平位置且铲叉平放时地面至叉齿顶部的距离	mm in	1971 77,6
9	在最大高度且铲叉平放时地面至叉齿顶部的距离	mm in	4239 166,9
10	完全提升时铲叉的总高度（叉架顶部至地面的距离）	mm in	5284 208,0
11	完全提升和最大卸载时的间隙	mm in	2842 111,9
12	与水平方向的最大卸载角度	度	47
13	叉架总宽度	mm in	1504 59,2
14	叉架总高度	mm in	1160 45,7
15	外部叉齿宽度（最大展幅）	mm in	1454 57,2
16	外部叉齿宽度（最小展幅）	mm in	1454 57,2
	叉齿宽度（单叉齿）	mm in	300,0 11,8
	叉齿厚度	mm in	115,0 4,5
	叉齿能力	kg lbs	26488 58380
	工作重量	kg lbs	33601 74056

*负值说明低于坡度

980 BH

大块物料搬运机铲叉

59" 叉齿
453-9870

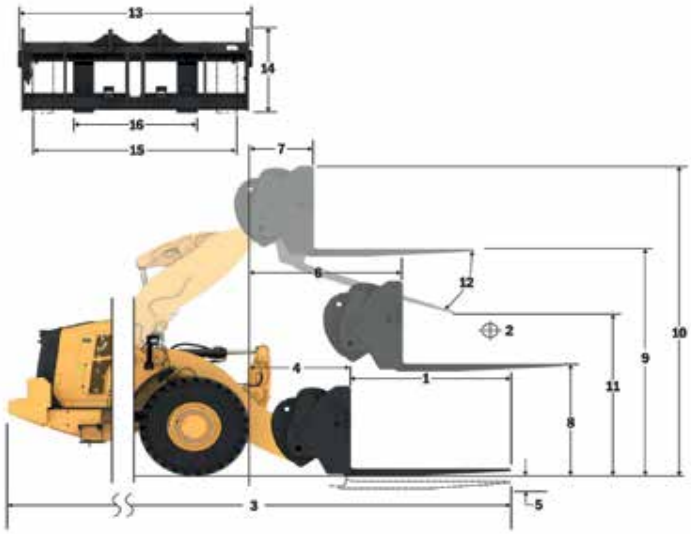

注： 静态倾翻负载与工作重量基于以下装载机配置：Bridgestone ** VJT L3 轮胎、空调、行驶控制装置、动力传动系护罩、加满的油液、燃油箱、冷却液、润滑油和操作员。

技术规格与额定值符合以下标准：
SAE* J1197、ISO 14397-1、
CEN** EN 474-3。

配备货盘叉的装载机的额定工作负载由以下方面决定：
SAE J1197：全转向静态倾翻负载或液压限值的 50%。
CEN EN 474-3：崎岖地形下的全转向静态倾翻负载或液压限值的 60%。
CEN EN 474-3：平稳地面时的全转向静态倾翻负载或液压限值的 80%。

*SAE - 汽车工程师协会
**CEN – 欧洲标准化委员会

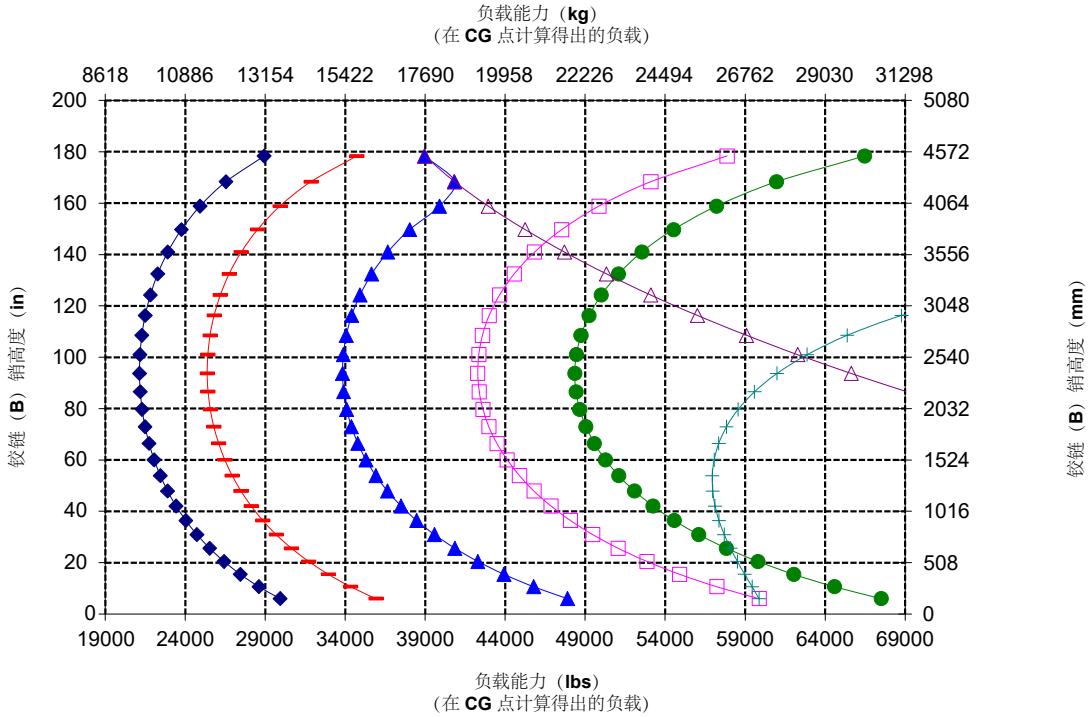

警告：请勿超过叉齿负载能力。
每个叉齿的侧面都印有单独的叉齿负载能力。

オフロード法２０１４年
基準適合

有关 Cat 产品、代理商服务和行业解决方案的更详尽的信息，请访问我们的网站：**www.cat.com**。

材料和技术规格如有变更，恕不另行通知。图中所示的机器可能包括附加设备。请咨询 Cat 代理商，了解可用的选件。

© 2025 Caterpillar. 保留所有权利。CAT、CATERPILLAR、LET'S DO THE WORK 及其相应的徽标、Product Link、Fusion、XT、"Caterpillar Corporate Yellow"、"Power Edge"和 Cat"Modern Hex"商业外观以及此处所使用的公司及产品标识是 Caterpillar 的商标，未经许可，不得使用。

ACXQ3862-01 (1-2025)
取代 ACXQ3862-00
产品编号：14B
(N Am, Europe, Japan,
China, India, Korea, Türkiye,
Chile, Colombia)