972

Колесный погрузчик

Технические характеристики

Не все оборудование поставляется во все регионы. Обратитесь к своему дилеру компании Cat® для получения информации о конфигурациях, доступных в вашем регионе.

Содержание

Характеристики 2

Двигатель 2
Вместимость ковша 2
Масса 2
Эксплуатационные характеристики 2
Коробка передач 2
Гидросистема 3
Тормоза 3
Мосты 3
Вместимость заправочных емкостей 3
Кабина 3
Шумоизоляция 3
Система кондиционирования воздуха 3
Размеры 4
Варианты шин 5
Коэффициенты заполнения ковша и руководство по выбору 7
Эксплуатационные характеристики — ковши 13
Стандартное и дополнительное оборудование 67

Экологическая декларация модели 972 69

Конфигурация бульдозера для работы с отходами 972 70

Основные функции и преимущества модели 70
Особенности бульдозера для работы с отходами 972 71
Варианты шин 72
Эксплуатационные характеристики — ковши 73

Конфигурация для сталелитейного производства 972 85

Основные функции и преимущества модели 85
Особенности конфигурации для сталелитейного производства 972 86
Варианты шин 87
Эксплуатационные характеристики — ковши 88

Конфигурация с высокой устойчивостью к коррозии 972 89

Основные функции и преимущества модели 89
Особенности конфигурации с высокой устойчивостью к коррозии 972 90

Технические характеристики колесного погрузчика 972

Двигатель (соответствие требованиям стандартов, эквивалентных Tier 3 EPA США / Stage IIIA EC)

Модель двигателя	Cat® C9.3B	
Мощность двигателя при 1600 об/мин — ISO 14396:2002	253 кВт	339 hp 344 hp (метрические единицы)
Полная мощность при 1600 об/мин — SAE J1995:2014	256 кВт	343 hp 348 hp (метрические единицы)
Полезная мощность при 1600 об/мин — ISO 9249:2007, SAE J1349:2011	239 кВт	321 hp 326 hp (метрические единицы)
Крутящий момент при 1200 об/мин — ISO 14396:2002	1864 Н·м	1375 фунто-футов
Полный крутящий момент при 1200 об/мин — SAE J1995:2014	1882 Н·м	1388 фунто-футов
Полезный крутящий момент при 1200 об/мин — ISO 9249:2007, SAE J1349:2011	1785 Н·м	1316 фунто-футов
Диаметр	115 мм	
Ход поршня	149 мм	
Рабочий объем	9,3 л	

- Двигатель Cat соответствует стандартам на выбросы загрязняющих веществ MAR-1 (Бразилия), эквивалентным стандартам Tier 3 EPA США, Stage IIIA EC и Stage III для внедорожных машин (Китай).
- Объявленная полезная мощность представляет собой мощность на маховике двигателя, оборудованного вентилятором, генератором, воздухоочистителем и глушителем.
- Двигатели Cat могут работать на дизельном топливе, смешанном в приведенной далее пропорции со следующими видами топлива с низким содержанием углерода**:
  - 100% дизельного биотоплива FAME (метиловые эфиры жирных кислот);*
  - 100% возобновляемого дизельного топлива, HVO (гидрогенизированное растительное масло) и СЖТ (синтетическое жидкое топливо).

  Следуйте рекомендациям для успешной эксплуатации. Для получения подробной информации обратитесь к дилеру компании Cat или к разделу "Рекомендации по жидкостям для машин компании Caterpillar" (SEBU6250).

  * Двигатели без устройств доочистки могут использовать более высокие смеси, вплоть до 100% дизельного биотоплива.

  ** Выбросы парниковых газов при использовании топлива со сниженной углеродоемкостью по сути аналогичны выбросам при использовании традиционных видов топлива.

Вместимости ковша

Вместимость ковша	2,8–14,0 м³	3,75–18,25 ярда³

Масса

Эксплуатационная масса	24 890 кг	54 858 фунтов

- Масса определена исходя из конфигурации машины с радиальными шинами Bridgestone 26.5R25 VJT L3, полным комплектом жидкостей, оператором, стандартным противовесом, системой плавного хода, холодным пуском, крыльями для движения по дорогам, Product Link™, передним механическим дифференциалом / открытыми задними мостами, кожухом силовой передачи, вспомогательным рулевым управлением, системой шумоподавления и ковшом общего назначения объемом 4,8 м³ (6,25 ярда³) с BOCE.

Эксплуатационные характеристики

Статическая опрокидывающая нагрузка при полном повороте		
Максимальный угол сочленения (полный поворот)		37°
С деформацией шин	16 297 кг	35 919 фунтов
Без деформации шин	17 505 кг	38 582 фунта
Вырывное усилие	196 кН	44 072 фунт-силы

- Для конфигурации машины в соответствии с определением в разделе "Масса".
- Полное соответствие требованиям разделов 1–6 стандарта ISO 14397-1:2007, согласно которым расхождение между расчетными и экспериментальными данными не должно превышать 2%.

Коробка передач

1-я передача переднего хода	6,7 км/ч	4,1 мили/ч
2-я передача переднего хода	13,4 км/ч	8,4 мили/ч
3-я передача переднего хода	24,1 км/ч	15,0 мили/ч
4-я передача переднего хода	39,5 км/ч	24,5 мили/ч
1-я передача заднего хода	7,3 км/ч	4,5 мили/ч
2-я передача заднего хода	14,8 км/ч	9,2 мили/ч
3-я передача заднего хода	26,6 км/ч	16,5 мили/ч
4-я передача заднего хода	39,5 км/ч	24,5 мили/ч

- Максимальная скорость хода для машины в стандартной комплектации с пустым ковшом и стандартными шинами L3 с радиусом качения 849 мм (33 дюйма).

Гидросистема

Тип насоса рабочего оборудования	Поршень с переменным рабочим объемом, регулирование по нагрузке	
Система навесного оборудования:		
Максимальная производительность насоса (2275 об/мин)	373 л/мин	99 галл./мин
Максимальное рабочее давление	31 000 кПа	4496 фунта/кв. дюйм
Опциональная 3-я функция максимального расхода на навесном оборудовании	240 л/мин	63 галл./мин
Опциональная 3-я функция максимального давления на навесном оборудовании	20 684 кПа	3000 фунтов/кв. дюйм
Опциональная 4-я функция максимального расхода на навесном оборудовании	240 л/мин	63 галл./мин
Опциональная 4-я функция максимального давления на навесном оборудовании	20 684 кПа	3000 фунтов/кв. дюйм
Продолжительность цикла работы гидросистемы при номинальной грузоподъемности:		
Подъем из транспортного положения	6,1 секунды	
Разгрузка при максимальном подъеме	1,5 секунды	
Опускание, порожний, за счет собственного веса	3,1 секунды	
Всего	10,7 секунды	

Тормоза

Тормоза	Тормоза соответствуют требованиям стандартов ISO 3450:2011

Мосты

Передний	Неподвижный мост, открытая конструкция дифференциала
Задний	Мост с независимой подвеской, открытая конструкция дифференциала

Вместимость заправочных емкостей

Топливный бак	303 л	80,1 галл.
Бак с жидкостью DEF	26 л	6,9 галл.
Система охлаждения	66 л	17,4 галл.
Картер двигателя	23 л	6,1 галл.
Коробка передач	58,5 л	15,5 галл.
Дифференциал и бортовые редукторы, передние	57 л	15,1 галл.
Дифференциал и бортовые редукторы, задние	57 л	15,1 галл.
Гидробак	114 л	30,1 галл.

Кабина

ROPS/FOPS	Конструкции ROPS/FOPS соответствуют требованиям стандартов ISO 3471:2008 и ISO 3449:2005 уровня II

Шумоизоляция

Уровень звукового давления, действующего на оператора (ISO 6396:2008)	72 дБ(A)
Внешний уровень звуковой мощности (ISO 6395:2008)	109 дБ(A)
Уровень звукового давления, действующего на оператора (ISO 6396:2008)*	69 дБ(A)
Внешний уровень звуковой мощности (ISO 6395:2008)**	108 дБ(A)

*Включая страны, в которых действуют Директивы ЕС и Великобритании.

**Директива ЕС в отношении уровня шума 2000/14/EC и Директива Великобритании в отношении уровня шума 2001 № 1701

Система кондиционирования воздуха

- Система кондиционирования воздуха этих машин содержит хладагент с фторированными парниковыми газами R134a (потенциал глобального потепления = 1430). Система содержит 1,6 кг (3,5 фунта) хладагента, что соответствует 2,288 метрической тонны (2,522 тонны США) CO_2.

Технические характеристики колесного погрузчика 972

Размеры

Все размеры указаны приблизительно.

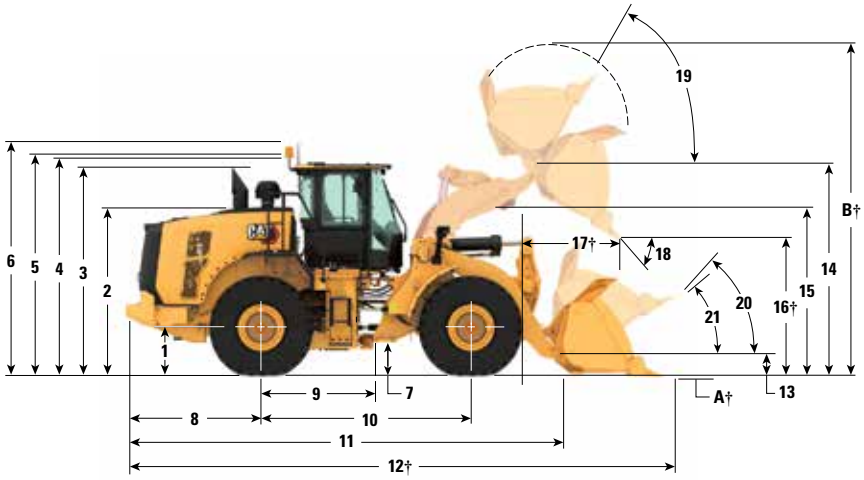

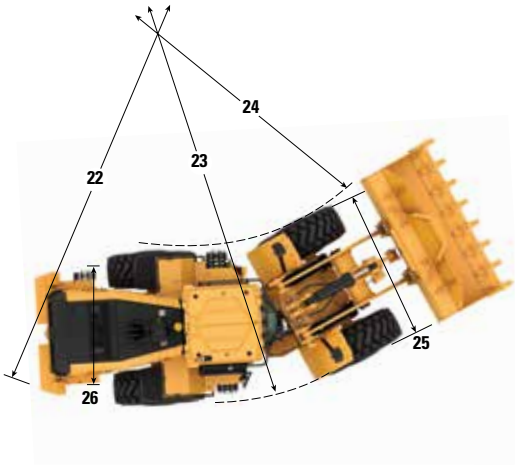

		Модификация со стандартной высотой подъема		Модификация с высоким подъемом	
1	Высота до средней линии моста	805 мм	2 фута 7 дюймов	805 мм	2 фута 7 дюймов
2	Высота до верха капота	2846 мм	9 футов 4 дюйма	2846 мм	9 футов 4 дюйма
3	Высота до верха выхлопной трубы	3527 мм	11 футов 7 дюймов	3527 мм	11 футов 7 дюймов
4	Высота до верха устройства защиты оператора при опрокидывании машины (ROPS)	3589 мм	11 футов 10 дюймов	3589 мм	11 футов 10 дюймов
5	Высота до верха антенны системы Product Link™	3603 мм	11 футов 10 дюймов	3603 мм	11 футов 10 дюймов
6	Высота до верха проблескового маячка	3867 мм	12 футов 9 дюймов	3867 мм	12 футов 9 дюймов
7	Дорожный просвет	420 мм	1 фут 4 дюйма	420 мм	1 фут 4 дюйма
8	От осевой линии заднего моста до края противовеса	2458 мм	8 футов 0 дюймов	2458 мм	8 футов 0 дюймов
9	Расстояние от осевой линии заднего моста до сцепного устройства	1775 мм	5 футов 10 дюймов	1775 мм	5 футов 10 дюймов
10	Колесная база	3550 мм	11 футов 8 дюймов	3550 мм	11 футов 8 дюймов
11	Габаритная длина (без ковша)	7731 мм	25 футов 5 дюймов	8069 мм	26 футов 6 дюймов
12	Транспортная длина (ковш в горизонтальном положении на земле)*†	9268 мм	30 футов 5 дюймов	9604 мм	31 фут 7 дюймов
13	Высота оси шарнира в транспортном положении	682 мм	2 фута 2 дюйма	780 мм	2 фута 6 дюймов
14	Высота оси шарнира при максимальном подъеме	4464 мм	14 футов 7 дюймов	4800 мм	15 футов 8 дюймов
15	Зазор стрелы при максимальном подъеме	3842 мм	12 футов 7 дюймов	4179 мм	13 футов 8 дюймов
16	Высота разгрузки при максимальном подъеме и угле разгрузки 45°*†	3160 мм	10 футов 4 дюйма	3495 мм	11 футов 5 дюймов
17	Вылет при максимальном подъеме и угле разгрузки 45°*†	1354 мм	4 фута 5 дюймов	1377 мм	4 фута 6 дюймов
18	Угол разгрузки при максимальном подъеме и разгрузке (на упорах)*	48 градусов		48 градусов	
19	Поворот ковша назад при максимальном подъеме*	56 градусов		71 градус	
20	Поворот ковша назад в транспортном положении*	49 градусов		49 градусов	
21	Угол поворота ковша назад на уровне земли*	39 градусов		37 градусов	
22	Окружность зазора (диам.) до противовеса	13 608 мм	44 фута 8 дюймов	13 608 мм	44 фута 8 дюймов
23	Окружность зазора (диам.) до наружной стороны шин	13 621 мм	44 фута 9 дюймов	13 621 мм	44 фута 9 дюймов
24	Окружность зазора (диам.) до внутренней стороны шин	7599 мм	25 футов 0 дюймов	7599 мм	25 футов 0 дюймов
25	Ширина по шинам (без груза)	2988 мм	9 футов 10 дюймов	2988 мм	9 футов 10 дюймов
	Ширина по шинам (с грузом)	3011 мм	9 футов 11 дюймов	3011 мм	9 футов 11 дюймов
26	Ширина колеи	2230 мм	7 футов 3 дюйма	2230 мм	7 футов 3 дюйма

† Размеры указаны в таблицах в разделе "Эксплуатационные характеристики".

Все высоты и размеры шин указаны для радиальных шин Bridgestone 26.5R25 VJT L3 (информация о других шинах приводится в таблице "Варианты шин"). В графах "Ширина по шинам" указаны размеры по выступам с учетом расширения.

- Представленные размеры являются приблизительными и основаны на данных о машине с универсальным ковшом с креплением на пальцах 4,8 м³ (6,25 ярда³) с BOCE.
  (Другие ковши см. в разделе "Эксплуатационные характеристики".)

Варианты шин

Марка шин	BRIDGESTONE	BRIDGESTONE	BRIDGESTONE	BRIDGESTONE	BRIDGESTONE	BRIDGESTONE
Размер шин	**26.5R25**	**26.5R25**	**26.5R25**	**26.5-25**	**26.5-25**	**775/65R29**
Тип протектора	**L3**	**L4**	**L5**	**L3**	**L4**	**L3**
Рисунок протектора	**VJT**	**VSNT**	**VSDL**	**VL2**	**RLS**	**VTS**
Прочность корпуса	*	*	*	**20PR**	**26PR**	*
Максимальная габаритная ширина по шинам (без груза)*	2988 мм 9 футов 10 дюймов	2968 мм 9 футов 9 дюймов	2967 мм 9 футов 9 дюймов	2943 мм 9 футов 8 дюймов	2946 мм 9 футов 8 дюймов	3053 мм 10 футов 1 дюйм
Максимальная габаритная ширина по шинам (с грузом)*	3011 мм 9 футов 11 дюймов	2991 мм 9 футов 10 дюймов	2987 мм 9 футов 10 дюймов	2943 мм 9 футов 8 дюймов	2959 мм 9 футов 9 дюймов	3073 мм 10 футов 1 дюйм
Изменение вертикальных размеров (в среднем, спереди и сзади)		26 мм 1 дюйм	42 мм 1,7 дюйма	–4 мм –0,1 дюйма	38 мм 1,5 дюйма	10 мм 0,4 дюйма
Изменение горизонтального вылета		–21 мм –0,8 дюйма	–26 мм –1 дюйм	0 мм 0 дюймов	–24 мм –0,9 дюйма	–1 мм 0 дюймов
Изменение радиуса поворота к наружной стороне шины		–20 мм –0,8 дюйма	–25 мм –1 дюйм	–68 мм –2,7 дюйма	–52 мм –2 дюйма	62 мм 2,4 дюйма
Изменение радиуса поворота к внутренней стороне шины		20 мм 0,8 дюйма	25 мм 1 дюйм	68 мм 2,7 дюйма	52 мм 2 дюйма	–62 мм –2,4 дюйма
Изменение эксплуатационной массы (без балласта)		460 кг 1014 фунтов	972 кг 2143 фунта	–364 кг –803 фунта	112 кг 247 фунтов	692 кг 1525 фунтов
Изменение статической опрокидывающей нагрузки — прямое положение		315 кг 695 фунтов	666 кг 1468 фунтов	–249 кг –550 фунтов	77 кг 169 фунтов	474 кг 1045 фунтов
Изменение статической опрокидывающей нагрузки — положение поворота		278 кг 614 фунтов	588 кг 1297 фунтов	–220 кг –486 фунтов	68 кг 149 фунтов	418 кг 923 фунта
Угол качания заднего моста	±13 градусов	±13 градусов	±8 градусов	±13 градусов	±13 градусов	±8 градусов
Вертикальный ход колеса	502 мм 1 фут 8 дюймов	502 мм 1 фут 8 дюймов	310 мм 1 фут 1 дюйм	502 мм 1 фут 8 дюймов	502 мм 1 фут 8 дюймов	310 мм 1 фут 1 дюйм

Марка шин	MICHELIN	MICHELIN	MICHELIN	MAXAM	MAXAM	MAXAM
Размер шин	**26.5R25**	**26.5R25**	**775/65R29**	**26.5R25**	**26.5R25**	**775/65R29**
Тип протектора	**L3**	**L5**	**L3**	**L3**	**L5**	**L3**
Рисунок протектора	**XHA2**	**XLDD2**	**XHA2**	**MS302**	**MS503**	**MS302**
Прочность корпуса	**	*	*	**	**	**
Максимальная габаритная ширина по шинам (без груза)*	2997 мм 9 футов 10 дюймов	2981 мм 9 футов 10 дюймов	3030 мм 10 футов 0 дюймов	2964 мм 9 футов 9 дюймов	2966 мм 9 футов 9 дюймов	3045 мм 10 футов 0 дюймов
Максимальная габаритная ширина по шинам (с грузом)*	3020 мм 9 футов 11 дюймов	3009 мм 9 футов 11 дюймов	3053 мм 10 футов 1 дюйм	2942 мм 9 футов 8 дюймов	2980 мм 9 футов 10 дюймов	3075 мм 10 футов 2 дюйма
Изменение вертикальных размеров (в среднем, спереди и сзади)	–14 мм –0,5 дюйма	38 мм 1,5 дюйма	2 мм 0,1 дюйма	15 мм 0,6 дюйма	52 мм 2 дюйма	37 мм 1,5 дюйма
Изменение горизонтального вылета	3 мм 0,1 дюйма	–31 мм –1,2 дюйма	2 мм 0,1 дюйма	–7 мм –0,3 дюйма	–28 мм –1,1 дюйма	–23 мм –0,9 дюйма
Изменение радиуса поворота к наружной стороне шины	9 мм 0,4 дюйма	–2 мм –0,1 дюйма	42 мм 1,6 дюйма	–70 мм –2,7 дюйма	–31 мм –1,2 дюйма	64 мм 2,5 дюйма
Изменение радиуса поворота к внутренней стороне шины	–9 мм –0,4 дюйма	2 мм 0,1 дюйма	–42 мм –1,6 дюйма	70 мм 2,7 дюйма	31 мм 1,2 дюйма	–64 мм –2,5 дюйма
Изменение эксплуатационной массы (без балласта)	–164 кг –362 фунта	552 кг 1217 фунтов	504 кг 1110 фунтов	–16 кг –35 фунтов	692 кг 1526 фунтов	684 кг 1507 фунтов
Изменение статической опрокидывающей нагрузки — прямое положение	–112 кг –248 фунтов	378 кг 834 фунта	345 кг 761 фунт	–11 кг –24 фунта	474 кг 1045 фунтов	468 кг 1033 фунта
Изменение статической опрокидывающей нагрузки — положение поворота	–99 кг –219 фунтов	334 кг 736 фунтов	305 кг 672 фунта	–10 кг –21 фунт	419 кг 923 фунта	414 кг 912 фунтов
Угол качания заднего моста	±13 градусов	±8 градусов	±8 градусов	±13 градусов	±8 градусов	±8 градусов
Вертикальный ход колеса	502 мм 1 фут 8 дюймов	310 мм 1 фут 1 дюйм	310 мм 1 фут 1 дюйм	502 мм 1 фут 8 дюймов	310 мм 1 фут 1 дюйм	310 мм 1 фут 1 дюйм

*Указана ширина по выступам шин с учетом расширения шин.

Технические характеристики колесного погрузчика 972

Варианты шин

Марка шин	TRIANGLE	TRIANGLE	GOODYEAR	GOODYEAR	GOODYEAR
Размер шин	**26.5R25**	**26.5-25**	**26.5R25**	**26.5R25**	**26.5R25**
Тип протектора	**L3**	**L3**	**L3**	**L4**	**L5**
Рисунок протектора	**TB516**	**TL612**	**RT3B**	**GP4D**	**RT5D**
Прочность корпуса	**	**20PR**	**	**	**
Максимальная габаритная ширина по шинам (без груза)*	2977 мм 9 футов 10 дюймов	2954 мм 9 футов 9 дюймов	2983 мм 9 футов 10 дюймов	3000 мм 9 футов 11 дюймов	2990 мм 9 футов 10 дюймов
Максимальная габаритная ширина по шинам (с грузом)*	3001 мм 9 футов 11 дюймов	2965 мм 9 футов 9 дюймов	3001 мм 9 футов 11 дюймов	3027 мм 10 футов 0 дюймов	3016 мм 9 футов 11 дюймов
Изменение вертикальных размеров (в среднем, спереди и сзади)	11 мм 0,4 дюйма	15 мм 0,6 дюйма	20 мм 0,8 дюйма	6 мм 0,3 дюйма	40 мм 1,6 дюйма
Изменение горизонтального вылета	–6 мм –0,2 дюйма	–2 мм –0,1 дюйма	–2 мм –0,1 дюйма	–5 мм –0,2 дюйма	–26 мм –1 дюйм
Изменение радиуса поворота к наружной стороне шины	–10 мм –0,4 дюйма	–46 мм –1,8 дюйма	–10 мм –0,4 дюйма	16 мм 0,6 дюйма	5 мм 0,2 дюйма
Изменение радиуса поворота к внутренней стороне шины	10 мм 0,4 дюйма	46 мм 1,8 дюйма	10 мм 0,4 дюйма	–16 мм –0,6 дюйма	–5 мм –0,2 дюйма
Изменение эксплуатационной массы (без балласта)	–64 кг –141 фунт	–372 кг –820 фунтов	276 кг 609 фунтов	272 кг 600 фунтов	988 кг 2179 фунтов
Изменение статической опрокидывающей нагрузки — прямое положение	–44 кг –97 фунтов	–255 кг –562 фунта	189 кг 417 фунтов	186 кг 411 фунтов	677 кг 1492 фунта
Изменение статической опрокидывающей нагрузки — положение поворота	–39 кг –85 фунтов	–225 кг –496 фунтов	167 кг 368 фунтов	165 кг 363 фунта	598 кг 1318 фунтов
Угол качания заднего моста	±13 градусов	±13 градусов	±13 градусов	±13 градусов	±8 градусов
Вертикальный ход колеса	310 мм 1 фут 1 дюйм	310 мм 1 фут 1 дюйм	310 мм 1 фут 1 дюйм	310 мм 1 фут 1 дюйм	310 мм 1 фут 1 дюйм

Марка шин	GOODYEAR	GOODYEAR	BRAWLER HPS, ПЛАВНЫЙ ХОД	BRAWLER HPS, СЦЕПЛЕНИЕ
Размер шин	**26.5R25**	**775/65R29**	**26.5R25**	**26.5R25**
Тип протектора	**L5**	**L4**	**Неприменимо**	**Неприменимо**
Рисунок протектора	**RL5K**	**GP4D**	**Гладкие**	**Ходовые**
Прочность корпуса	**	**	**Неприменимо**	**Неприменимо**
Максимальная габаритная ширина по шинам (без груза)*	3085 мм 10 футов 2 дюйма	3091 мм 10 футов 2 дюйма	2959 мм 9 футов 9 дюймов	2959 мм 9 футов 9 дюймов
Максимальная габаритная ширина по шинам (с грузом)*	3195 мм 10 футов 6 дюймов	3136 мм 10 футов 4 дюйма	2968 мм 9 футов 9 дюймов	2968 мм 9 футов 9 дюймов
Изменение вертикальных размеров (в среднем, спереди и сзади)	44 мм 1,7 дюйма	12 мм 0,5 дюйма	40 мм 1,6 дюйма	37 мм 1,5 дюйма
Изменение горизонтального вылета	–23 мм –0,9 дюйма	–6 мм –0,2 дюйма	11 мм 0,4 дюйма	11 мм 0,4 дюйма
Изменение радиуса поворота к наружной стороне шины	184 мм 7,2 дюйма	125 мм 4,9 дюйма	–43 мм –1,7 дюйма	–43 мм –1,7 дюйма
Изменение радиуса поворота к внутренней стороне шины	–184 мм –7,2 дюйма	–125 мм –4,9 дюйма	43 мм 1,7 дюйма	43 мм 1,7 дюйма
Изменение эксплуатационной массы (без балласта)	896 кг 1976 фунтов	720 кг 1587 фунтов	4300 кг 9482 фунта	4076 кг 8988 фунтов
Изменение статической опрокидывающей нагрузки — прямое положение	614 кг 1353 фунта	493 кг 1087 фунтов	2946 кг 6495 фунтов	2792 кг 6156 фунтов
Изменение статической опрокидывающей нагрузки — положение поворота	542 кг 1195 фунтов	435 кг 960 фунтов	2602 кг 5736 фунтов	2466 кг 5437 фунтов
Угол качания заднего моста	±8 градусов	±8 градусов	±8 градусов	±8 градусов
Вертикальный ход колеса	310 мм 1 фут 1 дюйм	310 мм 1 фут 1 дюйм	310 мм 1 фут 1 дюйм	310 мм 1 фут 1 дюйм

*Указана ширина по выступам шин с учетом расширения шин.

Коэффициенты заполнения ковша и руководство по выбору

При выборе размера ковша необходимо учитывать плотность материала и предполагаемый коэффициент заполнения ковша. Высокопроизводительные ковши Cat с удлиненным дном, большим показателем раскрытия, увеличенным углом поворота относительно носителя, закругленными боковыми стенками и встроенной защитой от высыпания обладают более высокими коэффициентами заполнения, чем ковши предыдущего поколения или других производителей. Поэтому фактический объем груза, с которым может работать машина, часто превышает номинальное значение вместимости.

Разрыхленный материал		Коэффициент заполнения (%)*	Плотность материала
Земля/глина		115	1,5–1,7
Песок и гравий		115	1,5–1,7
Агрегатная смесь:	25–76 мм (1–3 дюйма)	110	1,6–1,7
	19 мм (0,75 дюйма) и меньше	105	1,8
Скальные породы:	76 мм (3 дюйма) и больше	100	1,6

*В % от номинальной мощности по ISO 7546:1983.

Примечание. Обеспечиваемые коэффициенты заполнения изменяются в зависимости от того, промыт материал или нет.

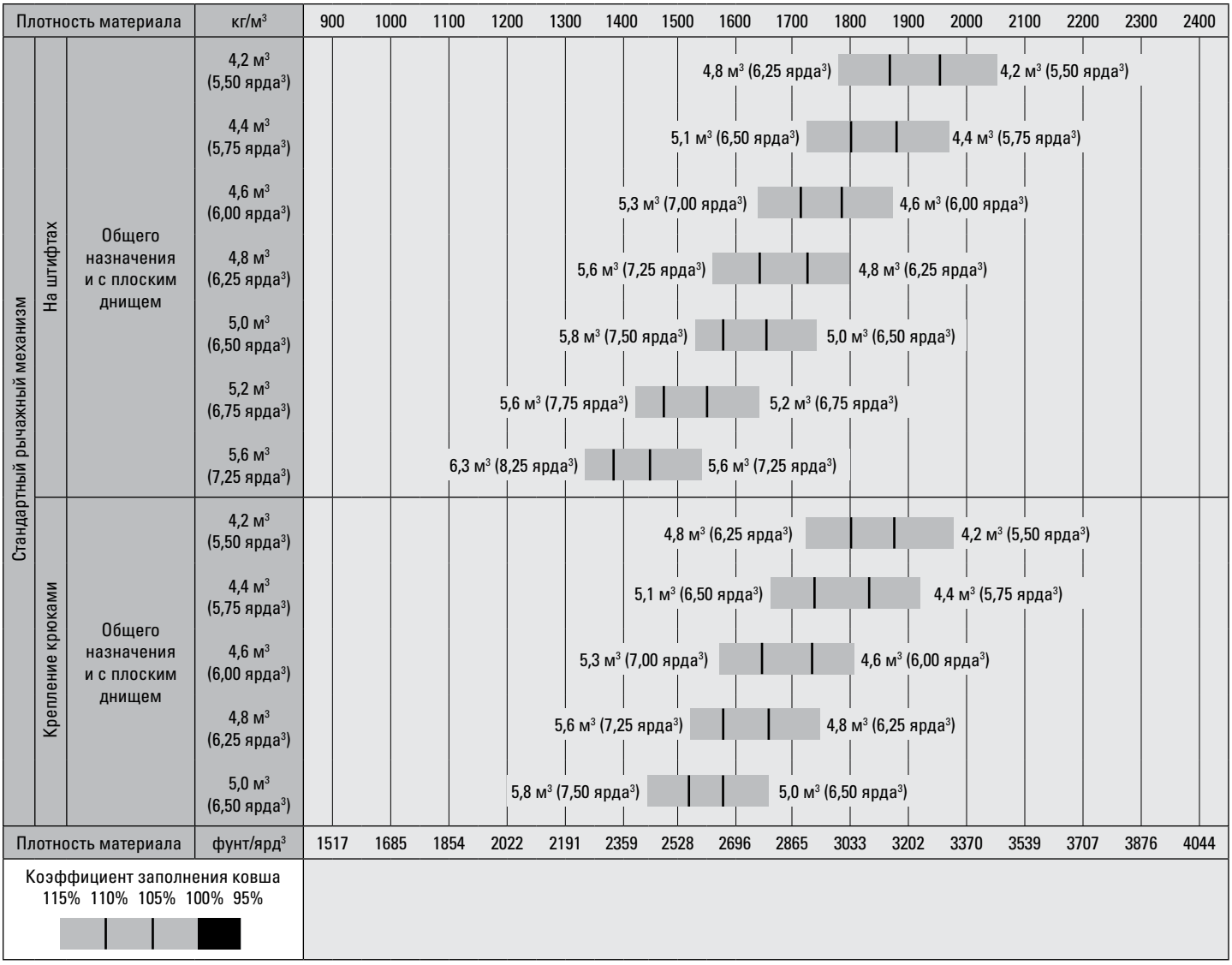

Примечание. Все ковши оснащаются режущей кромкой с болтовым креплением.

*Выбор ковшей зависит от региона.

Коэффициенты заполнения ковша и руководство по выбору

При выборе размера ковша необходимо учитывать плотность материала и предполагаемый коэффициент заполнения ковша. Высокопроизводительные ковши Cat с удлиненным дном, большим показателем раскрытия, увеличенным углом поворота относительно носителя, закругленными боковыми стенками и встроенной защитой от высыпания обладают более высокими коэффициентами заполнения, чем ковши предыдущего поколения или других производителей. Поэтому фактический объем груза, с которым может работать машина, часто превышает номинальное значение вместимости.

Разрыхленный материал		Коэффициент заполнения (%)*	Плотность материала
Земля/глина		115	1,5–1,7
Песок и гравий		115	1,5–1,7
Агрегатная смесь:	25–76 мм (1–3 дюйма)	110	1,6–1,7
	19 мм (0,75 дюйма) и меньше	105	1,8
Скальные породы:	76 мм (3 дюйма) и больше	100	1,6

*В % от номинальной мощности по ISO 7546:1983.

Примечание. Обеспечиваемые коэффициенты заполнения изменяются в зависимости от того, промыт материал или нет.

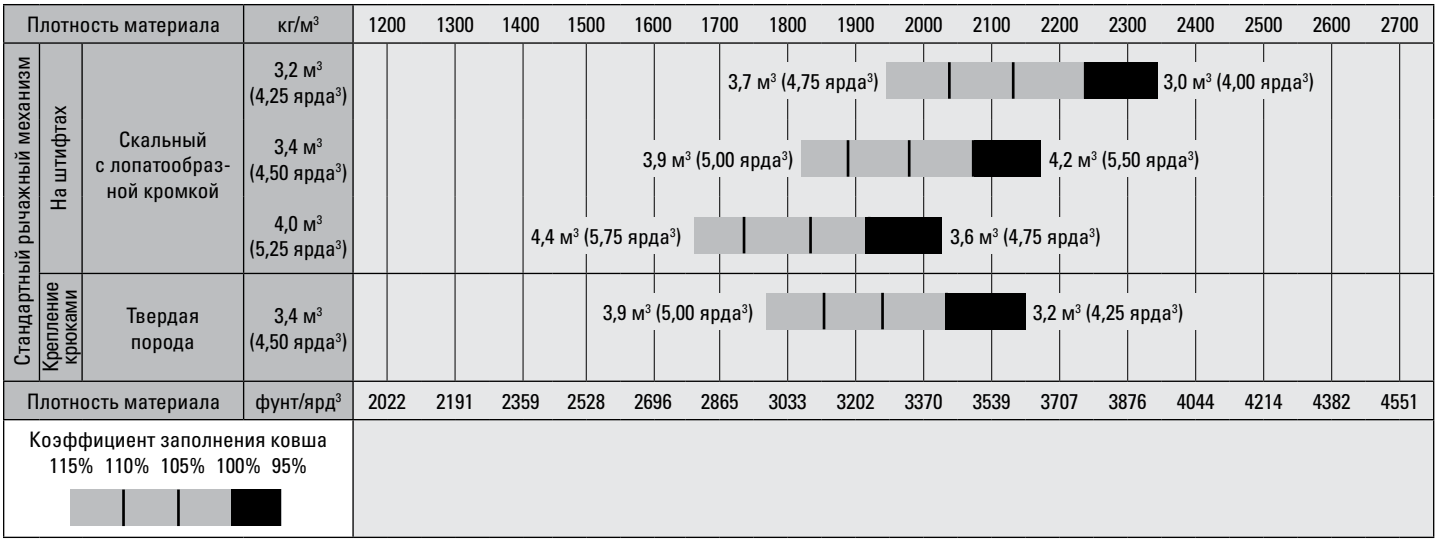

Примечание. Все ковши оснащаются режущей кромкой с болтовым креплением.

*Выбор ковшей зависит от региона.

**Данные по ковшам для скальной породы с лопатообразной кромкой, оснащенным зубьями и сегментами, и машине с шинами L5.

Коэффициенты заполнения ковша и руководство по выбору

При выборе размера ковша необходимо учитывать плотность материала и предполагаемый коэффициент заполнения ковша. Высокопроизводительные ковши Cat с удлиненным дном, большим показателем раскрытия, увеличенным углом поворота относительно носителя, закругленными боковыми стенками и встроенной защитой от высыпания обладают более высокими коэффициентами заполнения, чем ковши предыдущего поколения или других производителей. Поэтому фактический объем груза, с которым может работать машина, часто превышает номинальное значение вместимости.

Разрыхленный материал		Коэффициент заполнения (%)*	Плотность материала
Земля/глина		115	1,5–1,7
Песок и гравий		115	1,5–1,7
Агрегатная смесь:	25–76 мм (1–3 дюйма)	110	1,6–1,7
	19 мм (0,75 дюйма) и меньше	105	1,8
Скальные породы:	76 мм (3 дюйма) и больше	100	1,6

*В % от номинальной мощности по ISO 7546:1983.

Примечание. Обеспечиваемые коэффициенты заполнения изменяются в зависимости от того, промыт материал или нет.

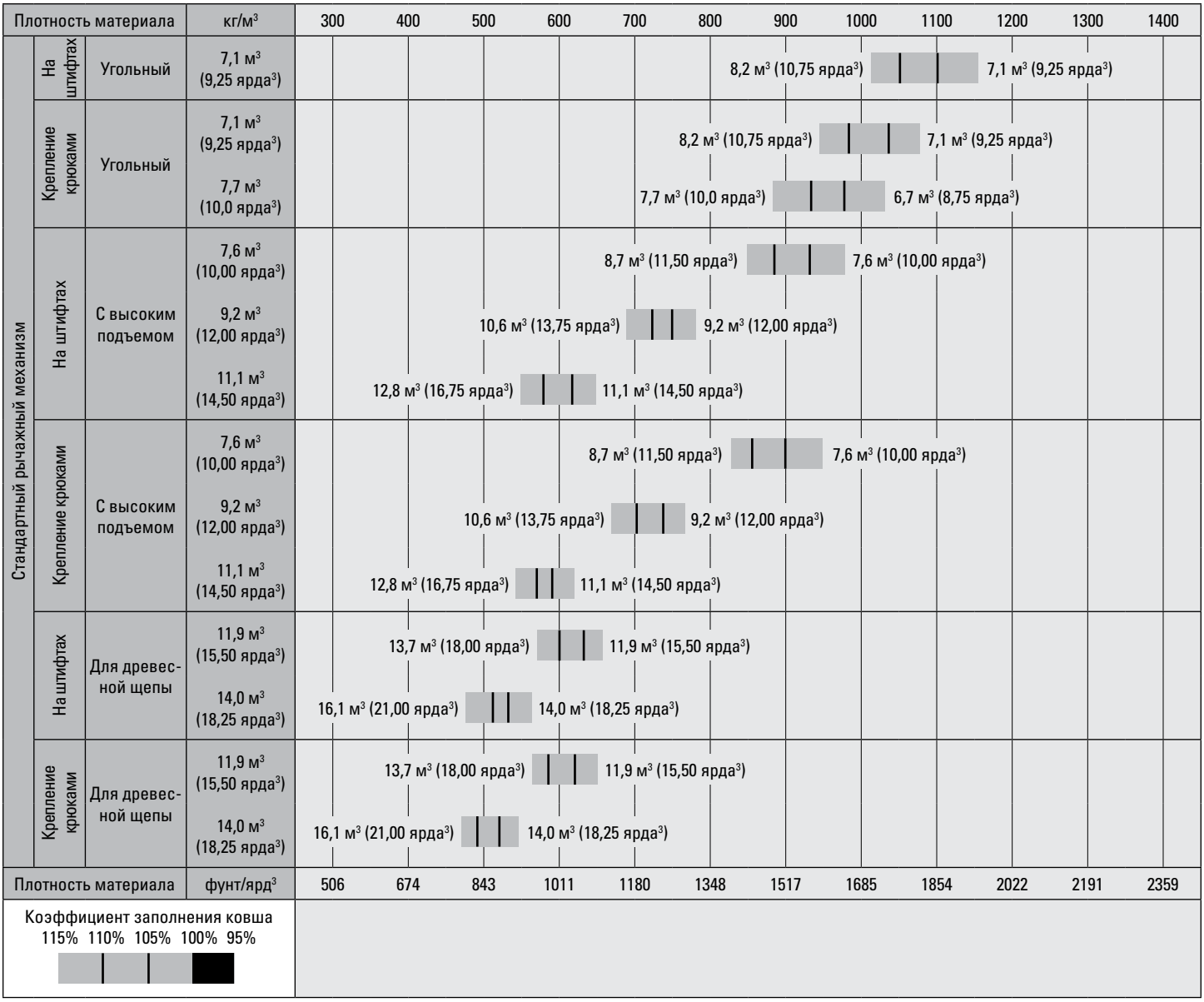

Примечание. Все ковши оснащаются режущей кромкой с болтовым креплением.

*Выбор ковшей зависит от региона.

Коэффициенты заполнения ковша и руководство по выбору

При выборе размера ковша необходимо учитывать плотность материала и предполагаемый коэффициент заполнения ковша. Высокопроизводительные ковши Cat с удлиненным дном, большим показателем раскрытия, увеличенным углом поворота относительно носителя, закругленными боковыми стенками и встроенной защитой от высыпания обладают более высокими коэффициентами заполнения, чем ковши предыдущего поколения или других производителей. Поэтому фактический объем груза, с которым может работать машина, часто превышает номинальное значение вместимости.

Разрыхленный материал		Коэффициент заполнения (%)*	Плотность материала
Земля/глина		115	1,5–1,7
Песок и гравий		115	1,5–1,7
Агрегатная смесь:	25–76 мм (1–3 дюйма)	110	1,6–1,7
	19 мм (0,75 дюйма) и меньше	105	1,8
Скальные породы:	76 мм (3 дюйма) и больше	100	1,6

*В % от номинальной мощности по ISO 7546:1983.
Примечание. Обеспечиваемые коэффициенты заполнения изменяются в зависимости от того, промыт материал или нет.

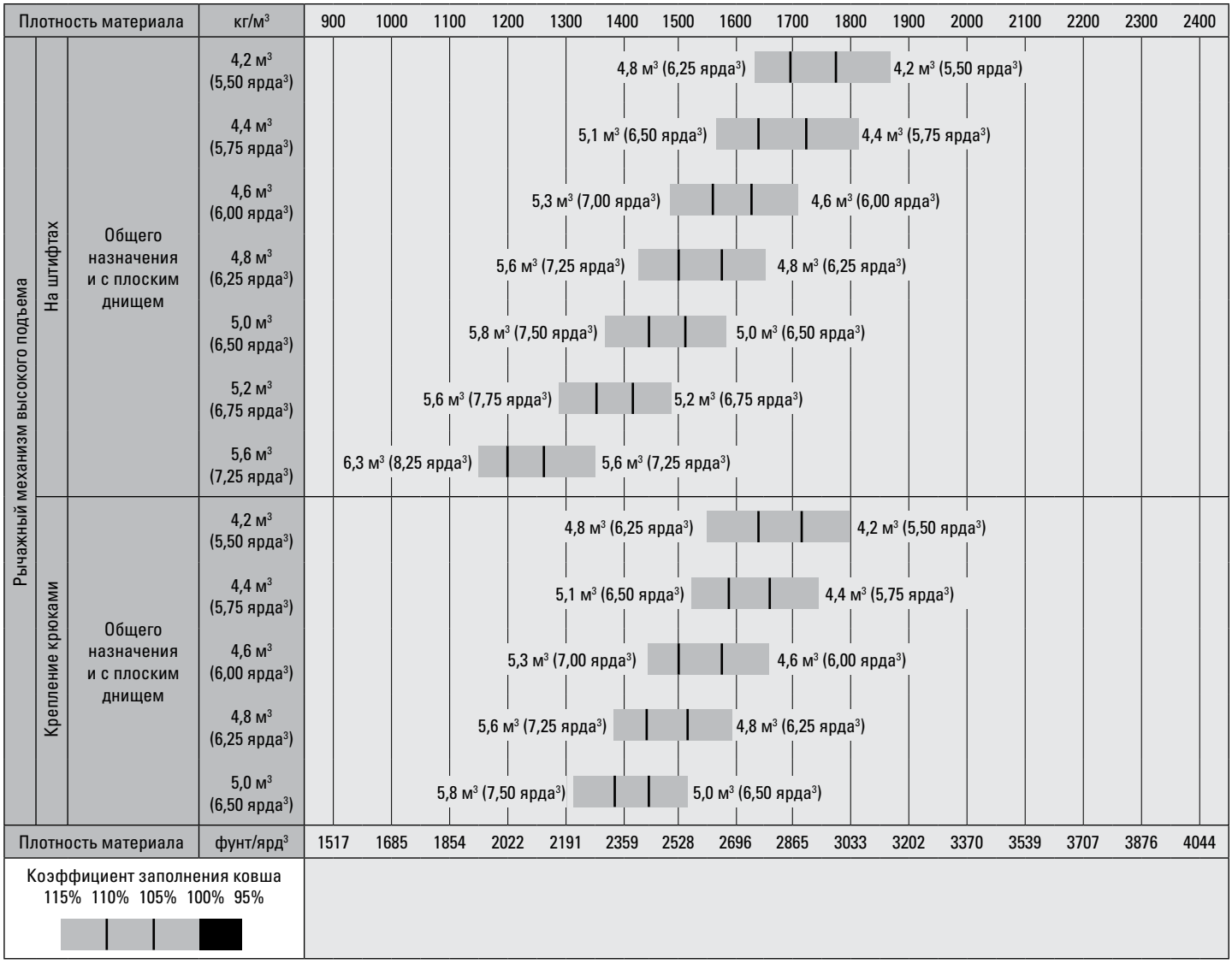

Примечание. Все ковши оснащаются режущей кромкой с болтовым креплением.
*Выбор ковшей зависит от региона.

Коэффициенты заполнения ковша и руководство по выбору

При выборе размера ковша необходимо учитывать плотность материала и предполагаемый коэффициент заполнения ковша. Высокопроизводительные ковши Cat с удлиненным дном, большим показателем раскрытия, увеличенным углом поворота относительно носителя, закругленными боковыми стенками и встроенной защитой от высыпания обладают более высокими коэффициентами заполнения, чем ковши предыдущего поколения или других производителей. Поэтому фактический объем груза, с которым может работать машина, часто превышает номинальное значение вместимости.

Разрыхленный материал		Коэффициент заполнения (%)*	Плотность материала
Земля/глина		115	1,5–1,7
Песок и гравий		115	1,5–1,7
Агрегатная смесь:	25–76 мм (1–3 дюйма)	110	1,6–1,7
	19 мм (0,75 дюйма) и меньше	105	1,8
Скальные породы:	76 мм (3 дюйма) и больше	100	1,6

*В % от номинальной мощности по ISO 7546:1983.

Примечание. Обеспечиваемые коэффициенты заполнения изменяются в зависимости от того, промыт материал или нет.

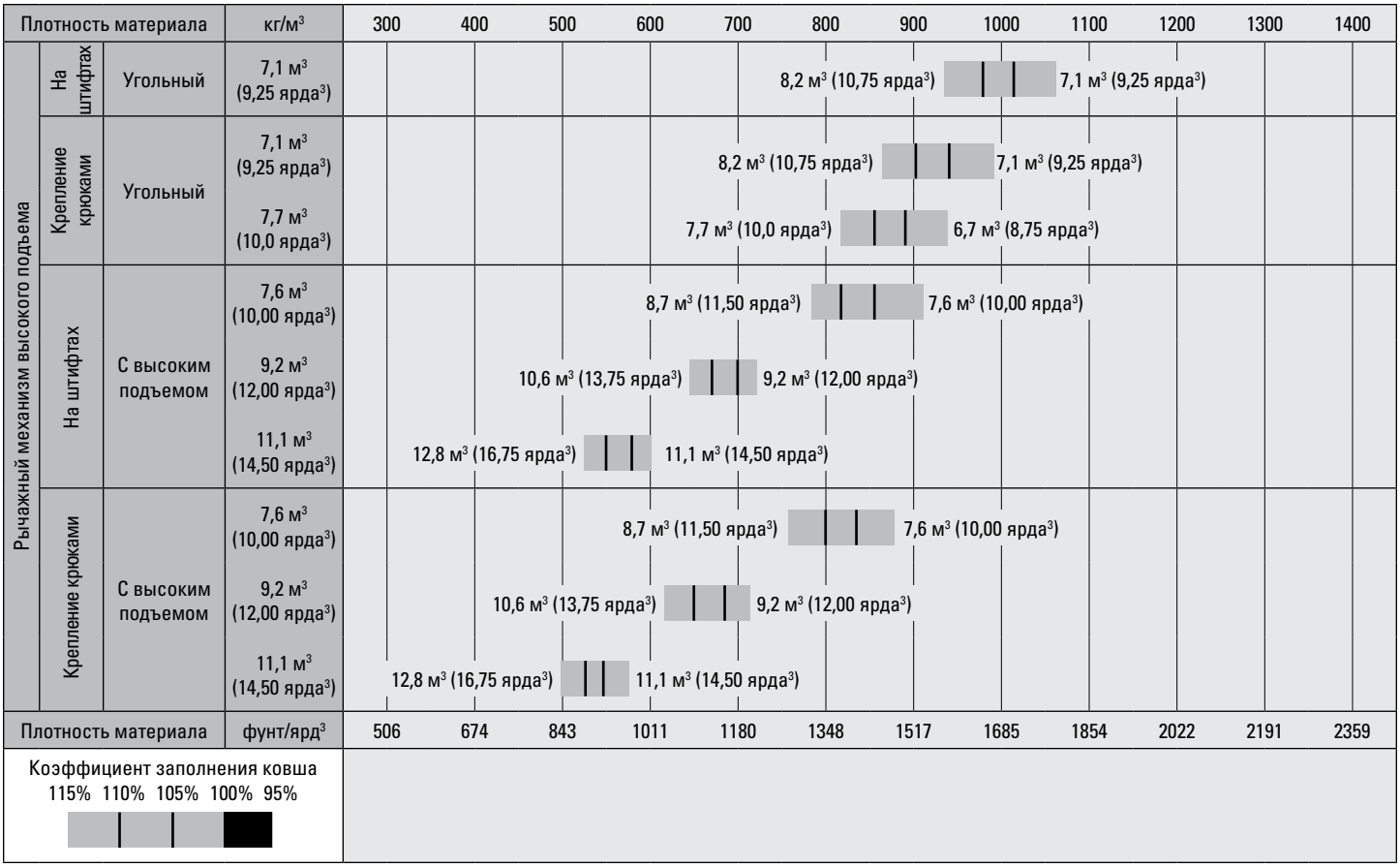

Примечание. Все ковши оснащаются режущей кромкой с болтовым креплением.

*Выбор ковшей зависит от региона.

Коэффициенты заполнения ковша и руководство по выбору

При выборе размера ковша необходимо учитывать плотность материала и предполагаемый коэффициент заполнения ковша. Высокопроизводительные ковши Cat с удлиненным дном, большим показателем раскрытия, увеличенным углом поворота относительно носителя, закругленными боковыми стенками и встроенной защитой от высыпания обладают более высокими коэффициентами заполнения, чем ковши предыдущего поколения или других производителей. Поэтому фактический объем груза, с которым может работать машина, часто превышает номинальное значение вместимости.

Разрыхленный материал		Коэффициент заполнения (%)*	Плотность материала
Земля/глина		115	1,5–1,7
Песок и гравий		115	1,5–1,7
Агрегатная смесь:	25–76 мм (1–3 дюйма)	110	1,6–1,7
	19 мм (0,75 дюйма) и меньше	105	1,8
Скальные породы:	76 мм (3 дюйма) и больше	100	1,6

*В % от номинальной мощности по ISO 7546:1983.

Примечание. Обеспечиваемые коэффициенты заполнения изменяются в зависимости от того, промыт материал или нет.

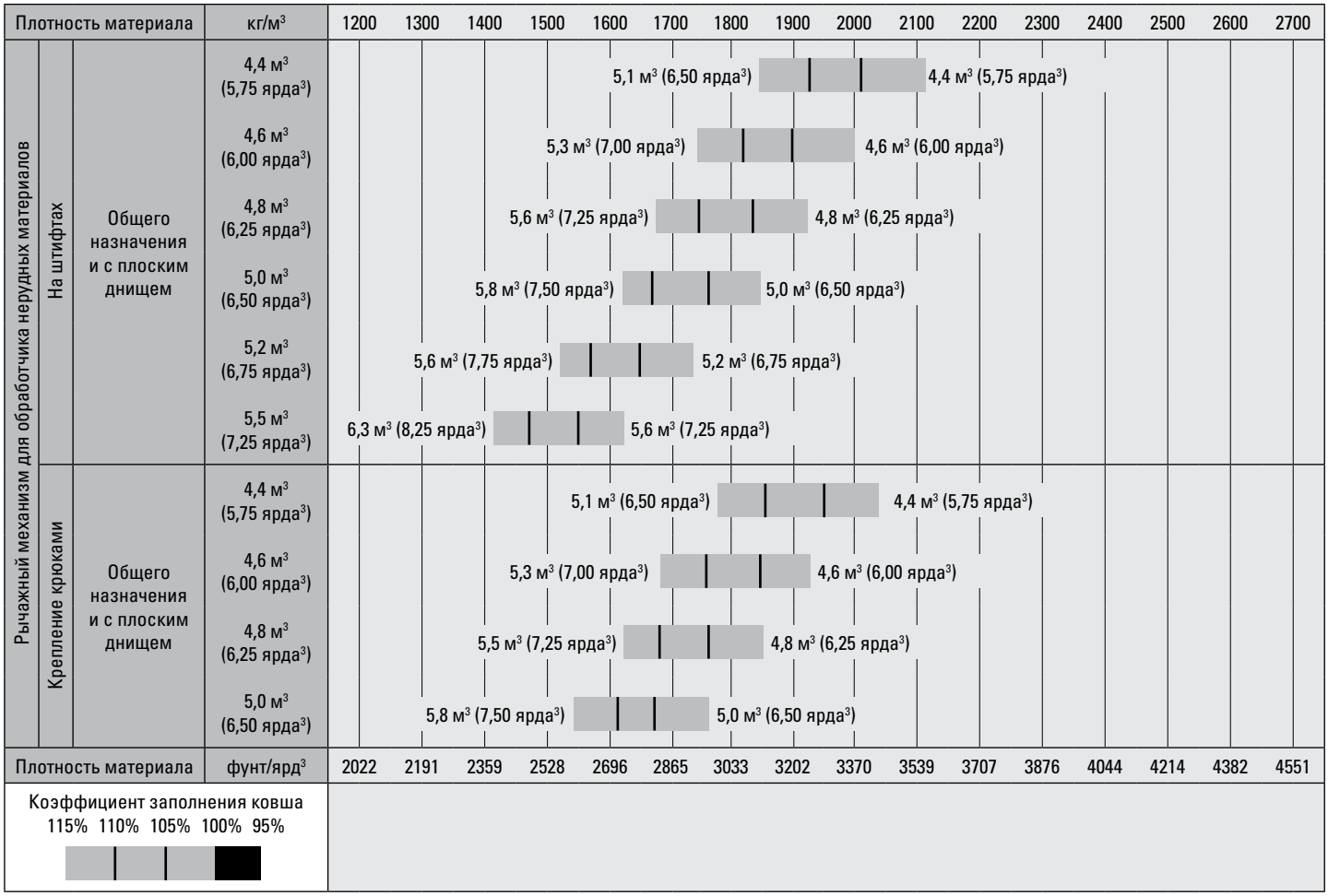

Примечание. Все ковши оснащаются режущей кромкой с болтовым креплением.

*Выбор ковшей зависит от региона.

Эксплуатационные характеристики — ковши

Рычажный механизм		Стандартный рычажный механизм					
Тип ковша		Общего назначения — крепление на пальцах					
Тип режущей кромки		Режущие кромки с болтовым креплением	Зубья и сегменты	Режущие кромки с болтовым креплением	Зубья и сегменты	Режущие кромки с болтовым креплением	Зубья и сегменты
Номинальная вместимость	м³	4,20	4,20	4,60	4,60	4,80	4,80
	ярд³	5,50	5,50	6,00	6,00	6,25	6,25
Вместимость — номинальная при коэффициенте заполнения 110%	м³	4,60	4,60	5,10	5,10	5,30	5,30
	ярд³	6,00	6,00	6,75	6,75	7,00	7,00
Ширина	мм	3220	3271	3220	3271	3220	3271
	футы/дюймы	10 футов 6 дюймов	10 футов 8 дюймов	10 футов 6 дюймов	10 футов 8 дюймов	10 футов 6 дюймов	10 футов 8 дюймов
16† Высота разгрузки при максимальном подъеме и угле разгрузки 45°	мм	3230	3076	3192	3038	3159	3004
	футы/дюймы	10 футов 7 дюймов	10 футов 1 дюйм	10 футов 5 дюймов	9 футов 11 дюймов	10 футов 4 дюйма	9 футов 10 дюймов
17† Вылет при максимальном подъеме и угле разгрузки 45°	мм	1294	1432	1325	1462	1354	1490
	футы/дюймы	4 фута 2 дюйма	4 фута 8 дюймов	4 фута 4 дюйма	4 фута 9 дюймов	4 фута 5 дюймов	4 фута 10 дюймов
Вылет при горизонтальном расположении стрелы и ковша	мм	2917	3122	2966	3171	3011	3216
	футы/дюймы	9 футов 6 дюймов	10 футов 2 дюйма	9 футов 8 дюймов	10 футов 4 дюйма	9 футов 10 дюймов	10 футов 6 дюймов
A† Глубина копания	мм	98	98	98	98	98	98
	дюймы	3,8 дюйма	3,8 дюйма	3,8 дюйма	3,8 дюйма	3,8 дюйма	3,8 дюйма
12† Габаритная длина	мм	9175	9399	9224	9448	9269	9493
	футы/дюймы	30 футов 2 дюйма	30 футов 11 дюймов	30 футов 4 дюйма	31 фут 0 дюймов	30 футов 5 дюймов	31 фут 2 дюйма
B† Габаритная высота при максимальном подъеме ковша	мм	5942	5942	6200	6200	6036	6036
	футы/дюймы	19 футов 6 дюймов	19 футов 6 дюймов	20 футов 5 дюймов	20 футов 5 дюймов	19 футов 10 дюймов	19 футов 10 дюймов
Радиус поворота погрузчика с ковшом в транспортном положении	мм	7583	7671	7596	7685	7608	7697
	футы/дюймы	24 фута 11 дюймов	25 футов 2 дюйма	25 футов 0 дюймов	25 футов 3 дюйма	25 футов 0 дюймов	25 футов 4 дюйма
Статическая опрокидывающая нагрузка в прямом положении (с деформацией шин)	кг	18 764	18 580	18 652	18 467	18 677	18 491
	фунты	41 355	40 950	41 109	40 701	41 166	40 756
Статическая опрокидывающая нагрузка в прямом положении (без деформации шин)	кг	19 939	19 754	19 837	19 650	19 868	19 680
	фунты	43 947	43 538	43 721	43 309	43 789	43 375
Статическая опрокидывающая нагрузка при повороте (с деформацией шин)	кг	16 376	16 192	16 269	16 084	16 297	16 111
	фунты	36 094	35 688	35 857	35 449	35 919	35 509
Статическая опрокидывающая нагрузка при повороте (без деформации шин)	кг	17 570	17 384	17 472	17 285	17 505	17 317
	фунты	38 725	38 315	38 508	38 096	38 582	38 168
Вырывное усилие (§)	кН	210	208	202	201	196	194
	фунт-сила	47 186	46 879	45 479	45 172	44 072	43 765
Эксплуатационная масса*	кг	24 902	25 040	24 962	25 100	24 890	25 028
	фунты	54 883	55 187	55 016	55 320	54 858	55 162

* Статические опрокидывающие нагрузки и эксплуатационная масса приведены для машины в конфигурации с радиальными шинами Bridgestone 26.5R25 VJT L3, полной заправкой жидкостями, оператором, стандартным противовесом, системой плавного хода, устройством облегчения холодного пуска, крыльями для движения по дороге, Product Link™, мостами с ручной разблокировкой дифференциала (передний/задний), кожухом силовой передачи, вспомогательным рулевым управлением и шумоизоляцией.

† Изображено на рисунке к таблице с размерами.

***Характеристики скальных ковшей даны для машин с радиальными шинами Bridgestone 26.5R25 VSDL L5.

(§) Измерено на расстоянии 100 мм (4 дюйма) от края режущей кромки с шарнирной осью ковша в качестве точки поворота в соответствии с ISO 14397-2:2007.

(С деформацией шин) Полное соответствие требованиям разделов 1–6 стандарта ISO 14397-1:2007, согласно которым расхождение между расчетными и экспериментальными данными не должно превышать 2%.

(Без деформации шин) Соответствие требованиям разделов 1–5 стандарта ISO 14397-1:2007.

В разных регионах доступны разные ковши и предложения. Для получения дополнительной информации обратитесь к местному дилеру Cat.

Эксплуатационные характеристики — ковши *(продолжение)*

Рычажный механизм		Стандартный рычажный механизм		
Тип ковша		Общее назначение — с шарнирным креплением — устойчивый к абразивному износу		
Тип режущей кромки		Режущие кромки с болтовым креплением	Режущие кромки с болтовым креплением	Режущие кромки с болтовым креплением
Номинальная вместимость	м³	5,10	5,30	5,50
	ярд³	6,75	7,00	7,25
Вместимость — номинальная при коэффициенте заполнения 110%	м³	5,60	5,80	6,10
	ярд³	7,25	7,50	8,00
Ширина	мм	3357	3357	3357
	футы/дюймы	11 футов 0 дюймов	11 футов 0 дюймов	11 футов 0 дюймов
16† Высота разгрузки при максимальном подъеме и угле разгрузки 45°	мм	3132	3105	3077
	футы/дюймы	10 футов 3 дюйма	10 футов 2 дюйма	10 футов 1 дюйм
17† Вылет при максимальном подъеме и угле разгрузки 45°	мм	1372	1396	1421
	футы/дюймы	4 фута 6 дюймов	4 фута 6 дюймов	4 фута 7 дюймов
Вылет при горизонтальном расположении стрелы и ковша	мм	3043	3080	3118
	футы/дюймы	9 футов 11 дюймов	10 футов 1 дюйм	10 футов 2 дюйма
A† Глубина копания	мм	103	103	103
	дюймы	4,0 дюйма	4,0 дюйма	4,0 дюйма
12† Габаритная длина	мм	9305	9342	9380
	футы/дюймы	30 футов 7 дюймов	30 футов 8 дюймов	30 футов 10 дюймов
B† Габаритная высота при максимальном подъеме ковша	мм	6240	6277	6298
	футы/дюймы	20 футов 6 дюймов	20 футов 8 дюймов	20 футов 8 дюймов
Радиус поворота погрузчика с ковшом в транспортном положении	мм	7681	7691	7701
	футы/дюймы	25 футов 3 дюйма	25 футов 3 дюйма	25 футов 4 дюйма
Статическая опрокидывающая нагрузка в прямом положении (с деформацией шин)	кг	18 295	18 221	18 153
	фунты	40 322	40 160	40 010
Статическая опрокидывающая нагрузка в прямом положении (без деформации шин)	кг	19 480	19 411	19 349
	фунты	42 934	42 783	42 646
Статическая опрокидывающая нагрузка при повороте (с деформацией шин)	кг	15 919	15 848	15 782
	фунты	35 087	34 930	34 784
Статическая опрокидывающая нагрузка при повороте (без деформации шин)	кг	17 122	17 056	16 996
	фунты	37 738	37 593	37 459
Вырывное усилие (§)	кН	190	185	180
	фунт-сила	42 753	41 648	40 570
Эксплуатационная масса*	кг	25 199	25 241	25 279
	фунты	55 538	55 631	55 715

* Статические опрокидывающие нагрузки и эксплуатационная масса приведены для машины в конфигурации с радиальными шинами Bridgestone 26.5R25 VJT L3, полной заправкой жидкостями, оператором, стандартным противовесом, системой плавного хода, устройством облегчения холодного пуска, крыльями для движения по дороге, Product Link™, мостами с ручной разблокировкой дифференциала (передний/задний), кожухом силовой передачи, вспомогательным рулевым управлением и шумоизоляцией.

† Изображено на рисунке к таблице с размерами.

***Характеристики скальных ковшей даны для машин с радиальными шинами Bridgestone 26.5R25 VSDL L5.

(§) Измерено на расстоянии 100 мм (4 дюйма) от края режущей кромки с шарнирной осью ковша в качестве точки поворота в соответствии с ISO 14397-2:2007.

(С деформацией шин) Полное соответствие требованиям разделов 1–6 стандарта ISO 14397-1:2007, согласно которым расхождение между расчетными и экспериментальными данными не должно превышать 2%.

(Без деформации шин) Соответствие требованиям разделов 1–5 стандарта ISO 14397-1:2007.

В разных регионах доступны разные ковши и предложения. Для получения дополнительной информации обратитесь к местному дилеру Cat.

Эксплуатационные характеристики — ковши *(продолжение)*

Рычажный механизм		Стандартный рычажный механизм					
Тип ковша		Общее назначение — крепление крюками — Fusion™					
Тип режущей кромки		Режущие кромки с болтовым креплением	Зубья и сегменты	Режущие кромки с болтовым креплением	Зубья и сегменты	Режущие кромки с болтовым креплением	Зубья и сегменты
Номинальная вместимость	м³	4,20	4,20	4,40	4,40	4,60	4,60
	ярд³	5,50	5,50	5,75	5,75	6,00	6,00
Вместимость — номинальная при коэффициенте заполнения 110%	м³	4,60	4,60	4,80	4,80	5,10	5,10
	ярд³	6,00	6,00	6,25	6,25	6,75	6,75
Ширина	мм	3220	3271	3220	3271	3220	3271
	футы/дюймы	10 футов 6 дюймов	10 футов 8 дюймов	10 футов 6 дюймов	10 футов 8 дюймов	10 футов 6 дюймов	10 футов 8 дюймов
16† Высота разгрузки при максимальном подъеме и угле разгрузки 45°	мм	3200	3046	3205	3052	3162	3008
	футы/дюймы	10 футов 5 дюймов	9 футов 11 дюймов	10 футов 6 дюймов	10 футов 0 дюймов	10 футов 4 дюйма	9 футов 10 дюймов
17† Вылет при максимальном подъеме и угле разгрузки 45°	мм	1329	1466	1324	1462	1359	1497
	футы/дюймы	4 фута 4 дюйма	4 фута 9 дюймов	4 фута 4 дюйма	4 фута 9 дюймов	4 фута 5 дюймов	4 фута 10 дюймов
Вылет при горизонтальном расположении стрелы и ковша	мм	2962	3167	2955	3160	3012	3217
	футы/дюймы	9 футов 8 дюймов	10 футов 4 дюйма	9 футов 8 дюймов	10 футов 4 дюйма	9 футов 10 дюймов	10 футов 6 дюймов
A† Глубина копания	мм	98	98	98	98	98	98
	дюймы	3,8 дюйма	3,8 дюйма	3,8 дюйма	3,8 дюйма	3,8 дюйма	3,8 дюйма
12† Габаритная длина	мм	9220	9444	9213	9437	9270	9494
	футы/дюймы	30 футов 3 дюйма	31 фут 0 дюймов	30 футов 3 дюйма	31 фут 0 дюймов	30 футов 5 дюймов	31 фут 2 дюйма
B† Габаритная высота при максимальном подъеме ковша	мм	6041	6041	6210	6210	6216	6216
	футы/дюймы	19 футов 10 дюймов	19 футов 10 дюймов	20 футов 5 дюймов	20 футов 5 дюймов	20 футов 5 дюймов	20 футов 5 дюймов
Радиус поворота погрузчика с ковшом в транспортном положении	мм	7611	7705	7609	7702	7626	7719
	футы/дюймы	25 футов 0 дюймов	25 футов 4 дюйма	25 футов 0 дюймов	25 футов 4 дюйма	25 футов 1 дюйм	25 футов 4 дюйма
Статическая опрокидывающая нагрузка в прямом положении (с деформацией шин)	кг	18 251	18 067	18 254	18 071	18 103	17 918
	фунты	40 225	39 821	40 233	39 829	39 899	39 493
Статическая опрокидывающая нагрузка в прямом положении (без деформации шин)	кг	19 416	19 231	19 431	19 245	19 277	19 091
	фунты	42 794	42 386	42 827	42 418	42 488	42 077
Статическая опрокидывающая нагрузка при повороте (с деформацией шин)	кг	15 886	15 703	15 884	15 700	15 742	15 557
	фунты	35 014	34 610	35 009	34 604	34 696	34 289
Статическая опрокидывающая нагрузка при повороте (без деформации шин)	кг	17 070	16 885	17 078	16 893	16 935	16 748
	фунты	37 623	37 215	37 641	37 232	37 325	36 914
Вырывное усилие (§)	кН	203	201	203	202	195	194
	фунт-сила	45 612	45 305	45 785	45 478	43 938	43 631
Эксплуатационная масса*	кг	25 276	25 414	25 318	25 456	25 377	25 515
	фунты	55 708	56 012	55 801	56 105	55 930	56 234

* Статические опрокидывающие нагрузки и эксплуатационная масса приведены для машины в конфигурации с радиальными шинами Bridgestone 26.5R25 VJT L3, полной заправкой жидкостями, оператором, стандартным противовесом, системой плавного хода, устройством облегчения холодного пуска, крыльями для движения по дороге, Product Link™, мостами с ручной разблокировкой дифференциала (передний/задний), кожухом силовой передачи, вспомогательным рулевым управлением и шумоизоляцией.

† Изображено на рисунке к таблице с размерами.

***Характеристики скальных ковшей даны для машин с радиальными шинами Bridgestone 26.5R25 VSDL L5.

(§) Измерено на расстоянии 100 мм (4 дюйма) от края режущей кромки с шарнирной осью ковша в качестве точки поворота в соответствии с ISO 14397-2:2007.

(С деформацией шин) Полное соответствие требованиям разделов 1–6 стандарта ISO 14397-1:2007, согласно которым расхождение между расчетными и экспериментальными данными не должно превышать 2%.

(Без деформации шин) Соответствие требованиям разделов 1–5 стандарта ISO 14397-1:2007.

В разных регионах доступны разные ковши и предложения. Для получения дополнительной информации обратитесь к местному дилеру Cat.

Эксплуатационные характеристики — ковши *(продолжение)*

Рычажный механизм		Стандартный рычажный механизм			
Тип ковша		Общее назначение — крепление крюками — Fusion			
Тип режущей кромки		Режущие кромки с болтовым креплением	Зубья и сегменты	Режущие кромки с болтовым креплением	Зубья и сегменты
Номинальная вместимость	м³	4,80	4,80	5,00	5,00
	ярд³	6,25	6,25	6,50	6,50
Вместимость — номинальная при коэффициенте заполнения 110%	м³	5,30	5,30	5,50	5,50
	ярд³	7,00	7,00	7,25	7,25
Ширина	мм	3220	3271	3220	3271
	футы/дюймы	10 футов 6 дюймов	10 футов 8 дюймов	10 футов 6 дюймов	10 футов 8 дюймов
16† Высота разгрузки при максимальном подъеме и угле разгрузки 45°	мм	3135	2980	3111	2956
	футы/дюймы	10 футов 3 дюйма	9 футов 9 дюймов	10 футов 2 дюйма	9 футов 8 дюймов
17† Вылет при максимальном подъеме и угле разгрузки 45°	мм	1381	1517	1402	1538
	футы/дюймы	4 фута 6 дюймов	4 фута 11 дюймов	4 фута 7 дюймов	5 футов 0 дюймов
Вылет при горизонтальном расположении стрелы и ковша	мм	3047	3252	3079	3284
	футы/дюймы	9 футов 11 дюймов	10 футов 8 дюймов	10 футов 1 дюйм	10 футов 9 дюймов
A† Глубина копания	мм	98	98	98	98
	дюймы	3,8 дюйма	3,8 дюйма	3,8 дюйма	3,8 дюйма
12† Габаритная длина	мм	9305	9529	9337	9561
	футы/дюймы	30 футов 7 дюймов	31 фут 4 дюйма	30 футов 8 дюймов	31 фут 5 дюймов
B† Габаритная высота при максимальном подъеме ковша	мм	6275	6275	6301	6301
	футы/дюймы	20 футов 8 дюймов	20 футов 8 дюймов	20 футов 9 дюймов	20 футов 9 дюймов
Радиус поворота погрузчика с ковшом в транспортном положении	мм	7636	7730	7646	7740
	футы/дюймы	25 футов 1 дюйм	25 футов 5 дюймов	25 футов 1 дюйм	25 футов 5 дюймов
Статическая опрокидывающая нагрузка в прямом положении (с деформацией шин)	кг	18 095	17 910	17 976	17 790
	фунты	39 882	39 474	39 619	39 209
Статическая опрокидывающая нагрузка в прямом положении (без деформации шин)	кг	19 275	19 088	19 159	18 970
	фунты	42 483	42 070	42 226	41 811
Статическая опрокидывающая нагрузка при повороте (с деформацией шин)	кг	15 735	15 549	15 617	15 431
	фунты	34 680	34 272	34 420	34 010
Статическая опрокидывающая нагрузка при повороте (без деформации шин)	кг	16 933	16 746	16 818	16 630
	фунты	37 321	36 908	37 068	36 653
Вырывное усилие (§)	кН	190	189	186	185
	фунт-сила	42 894	42 587	41 878	41 571
Эксплуатационная масса*	кг	25 372	25 510	25 463	25 600
	фунты	55 919	56 223	56 119	56 423

* Статические опрокидывающие нагрузки и эксплуатационная масса приведены для машины в конфигурации с радиальными шинами Bridgestone 26.5R25 VJT L3, полной заправкой жидкостями, оператором, стандартным противовесом, системой плавного хода, устройством облегчения холодного пуска, крыльями для движения по дороге, Product Link™, мостами с ручной разблокировкой дифференциала (передний/задний), кожухом силовой передачи, вспомогательным рулевым управлением и шумоизоляцией.

† Изображено на рисунке к таблице с размерами.

***Характеристики скальных ковшей даны для машин с радиальными шинами Bridgestone 26.5R25 VSDL L5.

(§) Измерено на расстоянии 100 мм (4 дюйма) от края режущей кромки с шарнирной осью ковша в качестве точки поворота в соответствии с ISO 14397-2:2007.

(С деформацией шин) Полное соответствие требованиям разделов 1–6 стандарта ISO 14397-1:2007, согласно которым расхождение между расчетными и экспериментальными данными не должно превышать 2%.

(Без деформации шин) Соответствие требованиям разделов 1–5 стандарта ISO 14397-1:2007.

В разных регионах доступны разные ковши и предложения. Для получения дополнительной информации обратитесь к местному дилеру Cat.

Эксплуатационные характеристики — ковши *(продолжение)*

Рычажный механизм		Стандартный рычажный механизм					
Тип ковша		С плоским днищем — шарнирное крепление					
Тип режущей кромки		Режущие кромки с болтовым креплением	Зубья и сегменты	Режущие кромки с болтовым креплением	Зубья и сегменты	Режущие кромки с болтовым креплением	Зубья и сегменты
Номинальная вместимость	м³	4,40	4,40	4,60	4,60	4,80	4,80
	ярд³	5,75	5,75	6,00	6,00	6,25	6,25
Вместимость — номинальная при коэффициенте заполнения 110%	м³	4,80	4,80	5,10	5,10	5,30	5,30
	ярд³	6,25	6,25	6,75	6,75	7,00	7,00
Ширина	мм	3220	3271,4	3220	3271	3220	3271
	футы/дюймы	10 футов 6 дюймов	10 футов 8 дюймов	10 футов 6 дюймов	10 футов 8 дюймов	10 футов 6 дюймов	10 футов 8 дюймов
16† Высота разгрузки при максимальном подъеме и угле разгрузки 45°	мм	3150	2987	3125	2962	3104	2941
	футы/дюймы	10 футов 4 дюйма	9 футов 9 дюймов	10 футов 3 дюйма	9 футов 8 дюймов	10 футов 2 дюйма	9 футов 7 дюймов
17† Вылет при максимальном подъеме и угле разгрузки 45°	мм	1223	1350	1248	1375	1269	1396
	футы/дюймы	4 фута 0 дюймов	4 фута 5 дюймов	4 фута 1 дюйм	4 фута 6 дюймов	4 фута 1 дюйм	4 фута 6 дюймов
Вылет при горизонтальном расположении стрелы и ковша	мм	2941	3146	2976	3181	3006	3211
	футы/дюймы	9 футов 7 дюймов	10 футов 3 дюйма	9 футов 9 дюймов	10 футов 5 дюймов	9 футов 10 дюймов	10 футов 6 дюймов
A† Глубина копания	мм	98	98	98	98	98	98
	дюймы	3,8 дюйма	3,8 дюйма	3,8 дюйма	3,8 дюйма	3,8 дюйма	3,8 дюйма
12† Габаритная длина	мм	9199	9423	9234	9458	9264	9488
	футы/дюймы	30 футов 3 дюйма	30 футов 11 дюймов	30 футов 4 дюйма	31 фут 1 дюйм	30 футов 5 дюймов	31 фут 2 дюйма
B† Габаритная высота при максимальном подъеме ковша	мм	6160	6160	6167	6167	6198	6198
	футы/дюймы	20 футов 3 дюйма	20 футов 3 дюйма	20 футов 3 дюйма	20 футов 3 дюйма	20 футов 5 дюймов	20 футов 5 дюймов
Радиус поворота погрузчика с ковшом в транспортном положении	мм	7589	7678	7599	7687	7607	7696
	футы/дюймы	24 фута 11 дюймов	25 футов 3 дюйма	25 футов 0 дюймов	25 футов 3 дюйма	25 футов 0 дюймов	25 футов 3 дюйма
Статическая опрокидывающая нагрузка в прямом положении (с деформацией шин)	кг	18 436	18 255	18 605	18 420	18 553	18 368
	фунты	40 634	40 234	41 007	40 599	40 892	40 484
Статическая опрокидывающая нагрузка в прямом положении (без деформации шин)	кг	19 578	19 395	19 771	19 584	19 725	19 537
	фунты	43 151	42 746	43 577	43 165	43 474	43 061
Статическая опрокидывающая нагрузка при повороте (с деформацией шин)	кг	16 085	15 903	16 233	16 048	16 182	15 997
	фунты	35 452	35 051	35 778	35 370	35 666	35 257
Статическая опрокидывающая нагрузка при повороте (без деформации шин)	кг	17 246	17 062	17 417	17 230	17 372	17 184
	фунты	38 011	37 606	38 388	37 976	38 288	37 875
Вырывное усилие (§)	кН	206	204	201	199	196	195
	фунт-сила	46 294	45 987	45 185	44 876	44 213	43 906
Эксплуатационная масса*	кг	24 959	25 097	24 936	25 074	24 970	25 108
	фунты	55 009	55 312	54 958	55 262	55 034	55 338

* Статические опрокидывающие нагрузки и эксплуатационная масса приведены для машины в конфигурации с радиальными шинами Bridgestone 26.5R25 VJT L3, полной заправкой жидкостями, оператором, стандартным противовесом, системой плавного хода, устройством облегчения холодного пуска, крыльями для движения по дороге, Product Link™, мостами с ручной разблокировкой дифференциала (передний/задний), кожухом силовой передачи, вспомогательным рулевым управлением и шумоизоляцией.

† Изображено на рисунке к таблице с размерами.

***Характеристики скальных ковшей даны для машин с радиальными шинами Bridgestone 26.5R25 VSDL L5.

(§) Измерено на расстоянии 100 мм (4 дюйма) от края режущей кромки с шарнирной осью ковша в качестве точки поворота в соответствии с ISO 14397-2:2007.

(С деформацией шин) Полное соответствие требованиям разделов 1–6 стандарта ISO 14397-1:2007, согласно которым расхождение между расчетными и экспериментальными данными не должно превышать 2%.

(Без деформации шин) Соответствие требованиям разделов 1–5 стандарта ISO 14397-1:2007.

В разных регионах доступны разные ковши и предложения. Для получения дополнительной информации обратитесь к местному дилеру Cat.

Эксплуатационные характеристики — ковши *(продолжение)*

Рычажный механизм			Стандартный рычажный механизм			
Тип ковша			С плоским днищем — шарнирное крепление			
	Тип режущей кромки		Режущие кромки с болтовым креплением	Зубья и сегменты	Режущие кромки с болтовым креплением	Зубья и сегменты
	Номинальная вместимость	м³	5,00	5,00	5,20	5,20
		ярд³	6,50	6,50	6,75	6,75
	Вместимость — номинальная при коэффициенте заполнения 110%	м³	5,50	5,50	5,70	5,70
		ярд³	7,25	7,25	7,50	7,50
	Ширина	мм	3220	3271	3220	3271
		футы/дюймы	10 футов 6 дюймов	10 футов 8 дюймов	10 футов 6 дюймов	10 футов 8 дюймов
16†	Высота разгрузки при максимальном подъеме и угле разгрузки 45°	мм	3075	2913	3054	2891
		футы/дюймы	10 футов 1 дюйм	9 футов 6 дюймов	10 футов 0 дюймов	9 футов 5 дюймов
17†	Вылет при максимальном подъеме и угле разгрузки 45°	мм	1297	1424	1318	1445
		футы/дюймы	4 фута 3 дюйма	4 фута 8 дюймов	4 фута 3 дюйма	4 фута 8 дюймов
	Вылет при горизонтальном расположении стрелы и ковша	мм	3046	3251	3076	3281
		футы/дюймы	9 футов 11 дюймов	10 футов 8 дюймов	10 футов 1 дюйм	10 футов 9 дюймов
A†	Глубина копания	мм	98	98	98	98
		дюймы	3,8 дюйма	3,8 дюйма	3,8 дюйма	3,8 дюйма
12†	Габаритная длина	мм	9304	9528	9334	9558
		футы/дюймы	30 футов 7 дюймов	31 фут 4 дюйма	30 футов 8 дюймов	31 фут 5 дюймов
B†	Габаритная высота при максимальном подъеме ковша	мм	6228	6228	6270	6270
		футы/дюймы	20 футов 6 дюймов	20 футов 6 дюймов	20 футов 7 дюймов	20 футов 7 дюймов
	Радиус поворота погрузчика с ковшом в транспортном положении	мм	7618	7707	7626	7715
		футы/дюймы	25 футов 0 дюймов	25 футов 4 дюйма	25 футов 1 дюйм	25 футов 4 дюйма
	Статическая опрокидывающая нагрузка в прямом положении (с деформацией шин)	кг	18 479	18 293	18 426	18 239
		фунты	40 729	40 318	40 612	40 200
	Статическая опрокидывающая нагрузка в прямом положении (без деформации шин)	кг	19 657	19 469	19 609	19 420
		фунты	43 325	42 910	43 220	42 803
	Статическая опрокидывающая нагрузка при повороте (с деформацией шин)	кг	16 109	15 923	16 058	15 871
		фунты	35 506	35 095	35 392	34 979
	Статическая опрокидывающая нагрузка при повороте (без деформации шин)	кг	17 306	17 118	17 259	17 070
		фунты	38 142	37 728	38 040	37 623
	Вырывное усилие (§)	кН	191	189	187	185
		фунт-сила	42 965	42 658	42 071	41 764
	Эксплуатационная масса*	кг	25 020	25 158	25 055	25 193
		фунты	55 144	55 448	55 221	55 525

* Статические опрокидывающие нагрузки и эксплуатационная масса приведены для машины в конфигурации с радиальными шинами Bridgestone 26.5R25 VJT L3, полной заправкой жидкостями, оператором, стандартным противовесом, системой плавного хода, устройством облегчения холодного пуска, крыльями для движения по дороге, Product Link™, мостами с ручной разблокировкой дифференциала (передний/задний), кожухом силовой передачи, вспомогательным рулевым управлением и шумоизоляцией.

† Изображено на рисунке к таблице с размерами.

***Характеристики скальных ковшей даны для машин с радиальными шинами Bridgestone 26.5R25 VSDL L5.

(§) Измерено на расстоянии 100 мм (4 дюйма) от края режущей кромки с шарнирной осью ковша в качестве точки поворота в соответствии с ISO 14397-2:2007.

(С деформацией шин) Полное соответствие требованиям разделов 1–6 стандарта ISO 14397-1:2007, согласно которым расхождение между расчетными и экспериментальными данными не должно превышать 2%.

(Без деформации шин) Соответствие требованиям разделов 1–5 стандарта ISO 14397-1:2007.

В разных регионах доступны разные ковши и предложения. Для получения дополнительной информации обратитесь к местному дилеру Cat.

Эксплуатационные характеристики — ковши *(продолжение)*

Рычажный механизм		Стандартный рычажный механизм			
Тип ковша		С плоским днищем — шарнирное крепление — устойчивый к абразивному износу			
Тип режущей кромки		Режущие кромки с болтовым креплением	Зубья и сегменты	Режущие кромки с болтовым креплением	Зубья и сегменты
Номинальная вместимость	м³	4,60	4,60	4,80	4,80
	ярд³	6,00	6,00	6,25	6,25
Вместимость — номинальная при коэффициенте заполнения 110%	м³	5,10	5,10	5,30	5,30
	ярд³	6,75	6,75	7,00	7,00
Ширина	мм	3220	3271	3220	3271
	футы/дюймы	10 футов 6 дюймов	10 футов 8 дюймов	10 футов 6 дюймов	10 футов 8 дюймов
16† Высота разгрузки при максимальном подъеме и угле разгрузки 45°	мм	3125	2962	3104	2941
	футы/дюймы	10 футов 3 дюйма	9 футов 8 дюймов	10 футов 2 дюйма	9 футов 7 дюймов
17† Вылет при максимальном подъеме и угле разгрузки 45°	мм	1248	1375	1269	1396
	футы/дюймы	4 фута 1 дюйм	4 фута 6 дюймов	4 фута 1 дюйм	4 фута 6 дюймов
Вылет при горизонтальном расположении стрелы и ковша	мм	2976	3181	3006	3211
	футы/дюймы	9 футов 9 дюймов	10 футов 5 дюймов	9 футов 10 дюймов	10 футов 6 дюймов
A† Глубина копания	мм	98	98	98	98
	дюймы	3,8 дюйма	3,8 дюйма	3,8 дюйма	3,8 дюйма
12† Габаритная длина	мм	9234	9458	9264	9488
	футы/дюймы	30 футов 4 дюйма	31 фут 1 дюйм	30 футов 5 дюймов	31 фут 2 дюйма
B† Габаритная высота при максимальном подъеме ковша	мм	6167	6167	6198	6198
	футы/дюймы	20 футов 3 дюйма	20 футов 3 дюйма	20 футов 5 дюймов	20 футов 5 дюймов
Радиус поворота погрузчика с ковшом в транспортном положении	мм	7599	7687	7607	7696
	футы/дюймы	25 футов 0 дюймов	25 футов 3 дюйма	25 футов 0 дюймов	25 футов 3 дюйма
Статическая опрокидывающая нагрузка в прямом положении (с деформацией шин)	кг	18 461	18 277	18 405	18 220
	фунты	40 688	40 282	40 566	40 158
Статическая опрокидывающая нагрузка в прямом положении (без деформации шин)	кг	19 626	19 440	19 576	19 389
	фунты	43 257	42 846	43 145	42 733
Статическая опрокидывающая нагрузка при повороте (с деформацией шин)	кг	16 088	15 904	16 034	15 848
	фунты	35 459	35 053	35 339	34 930
Статическая опрокидывающая нагрузка при повороте (без деформации шин)	кг	17 272	17 086	17 223	17 035
	фунты	38 068	37 658	37 959	37 547
Вырывное усилие (§)	кН	200	199	196	194
	фунт-сила	45 052	44 745	44 075	43 768
Эксплуатационная масса*	кг	25 077	25 215	25 114	25 252
	фунты	55 269	55 573	55 351	55 655

* Статические опрокидывающие нагрузки и эксплуатационная масса приведены для машины в конфигурации с радиальными шинами Bridgestone 26.5R25 VJT L3, полной заправкой жидкостями, оператором, стандартным противовесом, системой плавного хода, устройством облегчения холодного пуска, крыльями для движения по дороге, Product Link™, мостами с ручной разблокировкой дифференциала (передний/задний), кожухом силовой передачи, вспомогательным рулевым управлением и шумоизоляцией.

† Изображено на рисунке к таблице с размерами.

***Характеристики скальных ковшей даны для машин с радиальными шинами Bridgestone 26.5R25 VSDL L5.

(§) Измерено на расстоянии 100 мм (4 дюйма) от края режущей кромки с шарнирной осью ковша в качестве точки поворота в соответствии с ISO 14397-2:2007.

(С деформацией шин) Полное соответствие требованиям разделов 1–6 стандарта ISO 14397-1:2007, согласно которым расхождение между расчетными и экспериментальными данными не должно превышать 2%.

(Без деформации шин) Соответствие требованиям разделов 1–5 стандарта ISO 14397-1:2007.

В разных регионах доступны разные ковши и предложения. Для получения дополнительной информации обратитесь к местному дилеру Cat.

Эксплуатационные характеристики — ковши *(продолжение)*

Рычажный механизм		Стандартный рычажный механизм				
Тип ковша		С плоским днищем — шарнирное крепление — устойчивый к абразивному износу				С плоским днищем — шарнирное крепление — легкий материал
Тип режущей кромки		Режущие кромки с болтовым креплением	Зубья и сегменты	Режущие кромки с болтовым креплением	Зубья и сегменты	Режущие кромки с болтовым креплением
Номинальная вместимость	м³	5,00	5,00	5,20	5,20	10,00
	ярд³	6,50	6,50	6,75	6,75	13,00
Вместимость — номинальная при коэффициенте заполнения 110%	м³	5,50	5,50	5,70	5,70	10,90
	ярд³	7,25	7,25	7,50	7,50	14,25
Ширина	мм	3220	3271	3220	3271	3943
	футы/дюймы	10 футов 6 дюймов	10 футов 8 дюймов	10 футов 6 дюймов	10 футов 8 дюймов	12 футов 11 дюймов
16† Высота разгрузки при максимальном подъеме и угле разгрузки 45°	мм	3075	2913	3054	2891	2818
	футы/дюймы	10 футов 1 дюйм	9 футов 6 дюймов	10 футов 0 дюймов	9 футов 5 дюймов	9 футов 2 дюйма
17† Вылет при максимальном подъеме и угле разгрузки 45°	мм	1297	1424	1318	1445	1525
	футы/дюймы	4 фута 3 дюйма	4 фута 8 дюймов	4 фута 3 дюйма	4 фута 8 дюймов	5 футов 0 дюймов
Вылет при горизонтальном расположении стрелы и ковша	мм	3046	3251	3076	3281	3389
	футы/дюймы	9 футов 11 дюймов	10 футов 8 дюймов	10 футов 1 дюйм	10 футов 9 дюймов	11 футов 1 дюйм
A† Глубина копания	мм	98	98	98	98	119
	дюймы	3,8 дюйма	3,8 дюйма	3,8 дюйма	3,8 дюйма	4,7 дюйма
12† Габаритная длина	мм	9304	9528	9334	9558	9663
	футы/дюймы	30 футов 7 дюймов	31 фут 4 дюйма	30 футов 8 дюймов	31 фут 5 дюймов	31 фут 9 дюймов
B† Габаритная высота при максимальном подъеме ковша	мм	6239	6239	6270	6270	6690
	футы/дюймы	20 футов 6 дюймов	20 футов 6 дюймов	20 футов 7 дюймов	20 футов 7 дюймов	22 фута 0 дюймов
Радиус поворота погрузчика с ковшом в транспортном положении	мм	7618	7707	7626	7715	8046
	футы/дюймы	25 футов 0 дюймов	25 футов 4 дюйма	25 футов 1 дюйм	25 футов 4 дюйма	26 футов 5 дюймов
Статическая опрокидывающая нагрузка в прямом положении (с деформацией шин)	кг	18 323	18 137	18 266	18 079	18 315
	фунты	40 384	39 974	40 258	39 846	40 366
Статическая опрокидывающая нагрузка в прямом положении (без деформации шин)	кг	19 500	19 312	19 448	19 259	19 595
	фунты	42 978	42 564	42 863	42 446	43 189
Статическая опрокидывающая нагрузка при повороте (с деформацией шин)	кг	15 953	15 767	15 897	15 710	15 952
	фунты	35 161	34 751	35 037	34 625	35 158
Статическая опрокидывающая нагрузка при повороте (без деформации шин)	кг	17 148	16 960	17 097	16 908	17 249
	фунты	37 796	37 381	37 683	37 266	38 018
Вырывное усилие (§)	кН	190	189	186	185	153
	фунт-сила	42 821	42 514	41 923	41 616	34 556
Эксплуатационная масса*	кг	25 170	25 308	25 209	25 347	24 982
	фунты	55 474	55 778	55 560	55 863	55 059

* Статические опрокидывающие нагрузки и эксплуатационная масса приведены для машины в конфигурации с радиальными шинами Bridgestone 26.5R25 VJT L3, полной заправкой жидкостями, оператором, стандартным противовесом, системой плавного хода, устройством облегчения холодного пуска, крыльями для движения по дороге, Product Link™, мостами с ручной разблокировкой дифференциала (передний/задний), кожухом силовой передачи, вспомогательным рулевым управлением и шумоизоляцией.

† Изображено на рисунке к таблице с размерами.

***Характеристики скальных ковшей даны для машин с радиальными шинами Bridgestone 26.5R25 VSDL L5.

(§) Измерено на расстоянии 100 мм (4 дюйма) от края режущей кромки с шарнирной осью ковша в качестве точки поворота в соответствии с ISO 14397-2:2007.

(С деформацией шин) Полное соответствие требованиям разделов 1–6 стандарта ISO 14397-1:2007, согласно которым расхождение между расчетными и экспериментальными данными не должно превышать 2%.

(Без деформации шин) Соответствие требованиям разделов 1–5 стандарта ISO 14397-1:2007.

В разных регионах доступны разные ковши и предложения. Для получения дополнительной информации обратитесь к местному дилеру Cat.

Эксплуатационные характеристики — ковши *(продолжение)*

Рычажный механизм		Стандартный рычажный механизм			
Тип ковша		С плоским днищем — крепление крюками — Fusion			
Тип режущей кромки		Режущие кромки с болтовым креплением	Зубья и сегменты	Режущие кромки с болтовым креплением	Зубья и сегменты
Номинальная вместимость	м³	4,40	4,40	4,60	4,60
	ярд³	5,75	5,75	6,00	6,00
Вместимость — номинальная при коэффициенте заполнения 110%	м³	4,80	4,80	5,10	5,10
	ярд³	6,25	6,25	6,75	6,75
Ширина	мм	3220	3271	3220	3271
	футы/дюймы	10 футов 6 дюймов	10 футов 8 дюймов	10 футов 6 дюймов	10 футов 8 дюймов
16† Высота разгрузки при максимальном подъеме и угле разгрузки 45°	мм	3100	2937	3074	2912
	футы/дюймы	10 футов 2 дюйма	9 футов 7 дюймов	10 футов 1 дюйм	9 футов 6 дюймов
17† Вылет при максимальном подъеме и угле разгрузки 45°	мм	1272	1399	1298	1425
	футы/дюймы	4 фута 2 дюйма	4 фута 7 дюймов	4 фута 3 дюйма	4 фута 8 дюймов
Вылет при горизонтальном расположении стрелы и ковша	мм	3011	3216	3047	3252
	футы/дюймы	9 футов 10 дюймов	10 футов 6 дюймов	9 футов 11 дюймов	10 футов 8 дюймов
A† Глубина копания	мм	98	98	98	98
	дюймы	3,8 дюйма	3,8 дюйма	3,8 дюйма	3,8 дюйма
12† Габаритная длина	мм	9269	9493	9305	9529
	футы/дюймы	30 футов 5 дюймов	31 фут 2 дюйма	30 футов 7 дюймов	31 фут 4 дюйма
B† Габаритная высота при максимальном подъеме ковша	мм	6201	6201	6204	6204
	футы/дюймы	20 футов 5 дюймов	20 футов 5 дюймов	20 футов 5 дюймов	20 футов 5 дюймов
Радиус поворота погрузчика с ковшом в транспортном положении	мм	7625	7719	7636	7730
	футы/дюймы	25 футов 1 дюйм	25 футов 4 дюйма	25 футов 1 дюйм	25 футов 5 дюймов
Статическая опрокидывающая нагрузка в прямом положении (с деформацией шин)	кг	17 748	17 567	17 932	17 749
	фунты	39 118	38 718	39 524	39 119
Статическая опрокидывающая нагрузка в прямом положении (без деформации шин)	кг	18 876	18 693	19 082	18 897
	фунты	41 603	41 200	42 058	41 649
Статическая опрокидывающая нагрузка при повороте (с деформацией шин)	кг	15 431	15 249	15 595	15 411
	фунты	34 009	33 610	34 372	33 967
Статическая опрокидывающая нагрузка при повороте (без деформации шин)	кг	16 578	16 395	16 764	16 579
	фунты	36 538	36 135	36 949	36 540
Вырывное усилие (§)	кН	195	194	191	190
	фунт-сила	43 922	43 615	43 094	42 787
Эксплуатационная масса*	кг	25 419	25 557	25 401	25 539
	фунты	56 022	56 326	55 983	56 287

* Статические опрокидывающие нагрузки и эксплуатационная масса приведены для машины в конфигурации с радиальными шинами Bridgestone 26.5R25 VJT L3, полной заправкой жидкостями, оператором, стандартным противовесом, системой плавного хода, устройством облегчения холодного пуска, крыльями для движения по дороге, Product Link™, мостами с ручной разблокировкой дифференциала (передний/задний), кожухом силовой передачи, вспомогательным рулевым управлением и шумоизоляцией.

† Изображено на рисунке к таблице с размерами.

***Характеристики скальных ковшей даны для машин с радиальными шинами Bridgestone 26.5R25 VSDL L5.

(§) Измерено на расстоянии 100 мм (4 дюйма) от края режущей кромки с шарнирной осью ковша в качестве точки поворота в соответствии с ISO 14397-2:2007.

(С деформацией шин) Полное соответствие требованиям разделов 1–6 стандарта ISO 14397-1:2007, согласно которым расхождение между расчетными и экспериментальными данными не должно превышать 2%.

(Без деформации шин) Соответствие требованиям разделов 1–5 стандарта ISO 14397-1:2007.

В разных регионах доступны разные ковши и предложения. Для получения дополнительной информации обратитесь к местному дилеру Cat.

Эксплуатационные характеристики — ковши *(продолжение)*

Рычажный механизм		Стандартный рычажный механизм			
Тип ковша		С плоским днищем — крепление крюками — Fusion			
Тип режущей кромки		Режущие кромки с болтовым креплением	Зубья и сегменты	Режущие кромки с болтовым креплением	Зубья и сегменты
Номинальная вместимость	м³	4,80	4,80	5,20	5,20
	ярд³	6,25	6,25	6,75	6,75
Вместимость — номинальная при коэффициенте заполнения 110%	м³	5,30	5,30	5,70	5,70
	ярд³	7,00	7,00	7,50	7,50
Ширина	мм	3220	3271	3220	3271
	футы/дюймы	10 футов 6 дюймов	10 футов 8 дюймов	10 футов 6 дюймов	10 футов 8 дюймов
16† Высота разгрузки при максимальном подъеме и угле разгрузки 45°	мм	3053	2890	3004	2841
	футы/дюймы	10 футов 0 дюймов	9 футов 5 дюймов	9 футов 10 дюймов	9 футов 3 дюйма
17† Вылет при максимальном подъеме и угле разгрузки 45°	мм	1319	1446	1369	1496
	футы/дюймы	4 фута 3 дюйма	4 фута 8 дюймов	4 фута 5 дюймов	4 фута 10 дюймов
Вылет при горизонтальном расположении стрелы и ковша	мм	3077	3282	3147	3352
	футы/дюймы	10 футов 1 дюйм	10 футов 9 дюймов	10 футов 3 дюйма	10 футов 11 дюймов
A† Глубина копания	мм	98	98	98	98
	дюймы	3,8 дюйма	3,8 дюйма	3,8 дюйма	3,8 дюйма
12† Габаритная длина	мм	9335	9559	9405	9629
	футы/дюймы	30 футов 8 дюймов	31 фут 5 дюймов	30 футов 11 дюймов	31 фут 8 дюймов
B† Габаритная высота при максимальном подъеме ковша	мм	6236	6236	6307	6307
	футы/дюймы	20 футов 6 дюймов	20 футов 6 дюймов	20 футов 9 дюймов	20 футов 9 дюймов
Радиус поворота погрузчика с ковшом в транспортном положении	мм	7645	7739	7666	7760
	футы/дюймы	25 футов 1 дюйм	25 футов 5 дюймов	25 футов 2 дюйма	25 футов 6 дюймов
Статическая опрокидывающая нагрузка в прямом положении (с деформацией шин)	кг	17 880	17 695	17 751	17 565
	фунты	39 408	39 001	39 123	38 713
Статическая опрокидывающая нагрузка в прямом положении (без деформации шин)	кг	19 035	18 848	18 917	18 728
	фунты	41 953	41 542	41 693	41 278
Статическая опрокидывающая нагрузка при повороте (с деформацией шин)	кг	15 544	15 359	15 417	15 231
	фунты	34 259	33 852	33 980	33 570
Статическая опрокидывающая нагрузка при повороте (без деформации шин)	кг	16 717	16 531	16 602	16 414
	фунты	36 846	36 435	36 591	36 176
Вырывное усилие (§)	кН	187	186	179	177
	фунт-сила	42 201	41 894	40 229	39 922
Эксплуатационная масса*	кг	25 436	25 574	25 525	25 663
	фунты	56 060	56 364	56 256	56 560

* Статические опрокидывающие нагрузки и эксплуатационная масса приведены для машины в конфигурации с радиальными шинами Bridgestone 26.5R25 VJT L3, полной заправкой жидкостями, оператором, стандартным противовесом, системой плавного хода, устройством облегчения холодного пуска, крыльями для движения по дороге, Product Link™, мостами с ручной разблокировкой дифференциала (передний/задний), кожухом силовой передачи, вспомогательным рулевым управлением и шумоизоляцией.

† Изображено на рисунке к таблице с размерами.

***Характеристики скальных ковшей даны для машин с радиальными шинами Bridgestone 26.5R25 VSDL L5.

(§) Измерено на расстоянии 100 мм (4 дюйма) от края режущей кромки с шарнирной осью ковша в качестве точки поворота в соответствии с ISO 14397-2:2007.

(С деформацией шин) Полное соответствие требованиям разделов 1–6 стандарта ISO 14397-1:2007, согласно которым расхождение между расчетными и экспериментальными данными не должно превышать 2%.

(Без деформации шин) Соответствие требованиям разделов 1–5 стандарта ISO 14397-1:2007.

В разных регионах доступны разные ковши и предложения. Для получения дополнительной информации обратитесь к местному дилеру Cat.

Эксплуатационные характеристики — ковши *(продолжение)*

Рычажный механизм		Стандартный рычажный механизм	
Тип ковша		Скальный / с лопатообразной кромкой — крепление на пальцах	Для железной руды, с лопатообразной кромкой — шарнирное крепление
Тип режущей кромки		Зубья и сегменты	Режущие кромки с болтовым креплением
Номинальная вместимость	м³	4,00	3,20
	ярд³	5,25	4,25
Вместимость — номинальная при коэффициенте заполнения 110%	м³	4,40	3,50
	ярд³	5,75	4,50
Ширина	мм	3252	3288
	футы/дюймы	10 футов 8 дюймов	10 футов 9 дюймов
16† Высота разгрузки при максимальном подъеме и угле разгрузки 45°	мм	3120	3383
	футы/дюймы	10 футов 2 дюйма	11 футов 1 дюйм
17† Вылет при максимальном подъеме и угле разгрузки 45°	мм	1541	1306
	футы/дюймы	5 футов 0 дюймов	4 фута 3 дюйма
Вылет при горизонтальном расположении стрелы и ковша	мм	3184	2826
	футы/дюймы	10 футов 5 дюймов	9 футов 3 дюйма
A† Глубина копания	мм	66	61
	дюймы	2,6 дюйма	2,4 дюйма
12† Габаритная длина	мм	9447	9082
	футы/дюймы	31 фут 0 дюймов	29 футов 10 дюймов
B† Габаритная высота при максимальном подъеме ковша	мм	6137	6172
	футы/дюймы	20 футов 2 дюйма	20 футов 3 дюйма
Радиус поворота погрузчика с ковшом в транспортном положении	мм	7681	7603
	футы/дюймы	25 футов 3 дюйма	25 футов 0 дюймов
Статическая опрокидывающая нагрузка в прямом положении (с деформацией шин)	кг	19 403	19 062
	фунты	42 764	42 014
Статическая опрокидывающая нагрузка в прямом положении (без деформации шин)	кг	20 645	20 271
	фунты	45 502	44 677
Статическая опрокидывающая нагрузка при повороте (с деформацией шин)	кг	16 918	16 583
	фунты	37 287	36 550
Статическая опрокидывающая нагрузка при повороте (без деформации шин)	кг	18 179	17 811
	фунты	40 066	39 257
Вырывное усилие (§)	кН	204	218
	фунт-сила	45 915	49 136
Эксплуатационная масса*	кг	26 209	26 584
	фунты	57 764	58 590

* Статические опрокидывающие нагрузки и эксплуатационная масса приведены для машины в конфигурации с радиальными шинами Bridgestone 26.5R25 VJT L3, полной заправкой жидкостями, оператором, стандартным противовесом, системой плавного хода, устройством облегчения холодного пуска, крыльями для движения по дороге, Product Link™, мостами с ручной разблокировкой дифференциала (передний/задний), кожухом силовой передачи, вспомогательным рулевым управлением и шумоизоляцией.

† Изображено на рисунке к таблице с размерами.

***Характеристики скальных ковшей даны для машин с радиальными шинами Bridgestone 26.5R25 VSDL L5.

(§) Измерено на расстоянии 100 мм (4 дюйма) от края режущей кромки с шарнирной осью ковша в качестве точки поворота в соответствии с ISO 14397-2:2007.

(С деформацией шин) Полное соответствие требованиям разделов 1–6 стандарта ISO 14397-1:2007, согласно которым расхождение между расчетными и экспериментальными данными не должно превышать 2%.

(Без деформации шин) Соответствие требованиям разделов 1–5 стандарта ISO 14397-1:2007.

В разных регионах доступны разные ковши и предложения. Для получения дополнительной информации обратитесь к местному дилеру Cat.

Эксплуатационные характеристики — ковши *(продолжение)*

Рычажный механизм		Стандартный рычажный механизм		
Тип ковша		С увеличенной высотой разгрузки — крепление на пальцах		
Тип режущей кромки		Режущие кромки с болтовым креплением	Режущие кромки с болтовым креплением	Режущие кромки с болтовым креплением
Номинальная вместимость	м³	7,60	9,20	11,10
	ярд³	10,00	12,00	14,50
Вместимость — номинальная при коэффициенте заполнения 110%	м³	8,40	10,10	12,20
	ярд³	11,00	13,25	16,00
Ширина	мм	3350	3656	3656
	футы/дюймы	10 футов 11 дюймов	11 футов 11 дюймов	11 футов 11 дюймов
16† Высота разгрузки при максимальном подъеме и выдвижении ковша с увеличенной высотой разгрузки (49˚)	мм	4987	4927	4735
	футы/дюймы	16 футов 4 дюйма	16 футов 2 дюйма	15 футов 5 дюймов
17† Вылет при максимальном подъеме и выдвижении ковша с увеличенной высотой разгрузки (49˚)	мм	1676	1728	1894
	футы/дюймы	5 футов 5 дюймов	5 футов 7 дюймов	6 футов 2 дюйма
Вылет при горизонтальном расположении стрелы и ковша	мм	3655	3735	3955
	футы/дюймы	11 футов 11 дюймов	12 футов 3 дюйма	12 футов 11 дюймов
A† Глубина копания	мм	68	68	68
	дюймы	2,6 дюйма	2,6 дюйма	2,6 дюйма
12† Габаритная длина	мм	9913	9993	10 213
	футы/дюймы	32 фута 7 дюймов	32 фута 10 дюймов	33 фута 7 дюймов
B† Максимальная высота при максимальном подъеме и выдвижении ковша с увеличенной высотой разгрузки (49˚)	мм	7391	7451	7639
	футы/дюймы	24 фута 2 дюйма	24 фута 4 дюйма	25 футов 1 дюйм
Радиус поворота погрузчика с ковшом в транспортном положении	мм	7880	8041	8111
	футы/дюймы	25 футов 11 дюймов	26 футов 5 дюймов	26 футов 8 дюймов
Статическая опрокидывающая нагрузка в прямом положении (с деформацией шин)	кг	16 237	15 952	15 566
	фунты	35 787	35 158	34 308
Статическая опрокидывающая нагрузка в прямом положении (без деформации шин)	кг	17 415	17 136	16 769
	фунты	38 383	37 769	36 959
Статическая опрокидывающая нагрузка при повороте (с деформацией шин)	кг	13 999	13 719	13 349
	фунты	30 854	30 237	29 423
Статическая опрокидывающая нагрузка при повороте (без деформации шин)	кг	15 198	14 925	14 574
	фунты	33 496	32 895	32 121
Вырывное усилие (§)	кН	135	129	114
	фунт-сила	30 510	29 009	25 826
Эксплуатационная масса*	кг	26 012	26 228	26 435
	фунты	57 330	57 806	58 262

* Статические опрокидывающие нагрузки и эксплуатационная масса приведены для машины в конфигурации с радиальными шинами Bridgestone 26.5R25 VJT L3, полной заправкой жидкостями, оператором, стандартным противовесом, системой плавного хода, устройством облегчения холодного пуска, крыльями для движения по дороге, Product Link™, мостами с ручной разблокировкой дифференциала (передний/задний), кожухом силовой передачи, вспомогательным рулевым управлением и шумоизоляцией.

† Изображено на рисунке к таблице с размерами.

***Характеристики скальных ковшей даны для машин с радиальными шинами Bridgestone 26.5R25 VSDL L5.

(§) Измерено на расстоянии 100 мм (4 дюйма) от края режущей кромки с шарнирной осью ковша в качестве точки поворота в соответствии с ISO 14397-2:2007.

(С деформацией шин) Полное соответствие требованиям разделов 1–6 стандарта ISO 14397-1:2007, согласно которым расхождение между расчетными и экспериментальными данными не должно превышать 2%.

(Без деформации шин) Соответствие требованиям разделов 1–5 стандарта ISO 14397-1:2007.

В разных регионах доступны разные ковши и предложения. Для получения дополнительной информации обратитесь к местному дилеру Cat.

Эксплуатационные характеристики — ковши *(продолжение)*

Рычажный механизм			Стандартный рычажный механизм		
Тип ковша			С увеличенной высотой разгрузки — крепление крюками — Fusion		
Тип режущей кромки			Режущие кромки с болтовым креплением	Режущие кромки с болтовым креплением	Режущие кромки с болтовым креплением
	Номинальная вместимость	м³	7,60	9,20	11,10
		ярд³	10,00	12,00	14,50
	Вместимость — номинальная при коэффициенте заполнения 110%	м³	8,40	10,10	12,20
		ярд³	11,00	13,25	16,00
	Ширина	мм	3350	3656	3656
		футы/дюймы	10 футов 11 дюймов	11 футов 11 дюймов	11 футов 11 дюймов
16†	Высота разгрузки при максимальном подъеме и выдвижении ковша с увеличенной высотой разгрузки (49˚)	мм	5004	5031	4752
		футы/дюймы	16 футов 4 дюйма	16 футов 5 дюймов	15 футов 6 дюймов
17†	Вылет при максимальном подъеме и выдвижении ковша с увеличенной высотой разгрузки (49˚)	мм	1688	1793	1905
		футы/дюймы	5 футов 5 дюймов	5 футов 9 дюймов	6 футов 3 дюйма
	Вылет при горизонтальном расположении стрелы и ковша	мм	3675	3755	3975
		футы/дюймы	12 футов 0 дюймов	12 футов 3 дюйма	13 футов 0 дюймов
A†	Глубина копания	мм	68	68	68
		дюймы	2,6 дюйма	2,6 дюйма	2,6 дюйма
12†	Габаритная длина	мм	9933	10 013	10 233
		футы/дюймы	32 фута 8 дюймов	32 фута 11 дюймов	33 фута 7 дюймов
B†	Максимальная высота при максимальном подъеме и выдвижении ковша с увеличенной высотой разгрузки (49˚)	мм	7407	7467	7656
		футы/дюймы	24 фута 3 дюйма	24 фута 5 дюймов	25 футов 1 дюйм
	Радиус поворота погрузчика с ковшом в транспортном положении	мм	7888	8049	8121
		футы/дюймы	25 футов 11 дюймов	26 футов 5 дюймов	26 футов 8 дюймов
	Статическая опрокидывающая нагрузка в прямом положении (с деформацией шин)	кг	15 787	15 501	15 122
		фунты	34 795	34 166	33 329
	Статическая опрокидывающая нагрузка в прямом положении (без деформации шин)	кг	16 957	16 678	16 316
		фунты	37 375	36 759	35 961
	Статическая опрокидывающая нагрузка при повороте (с деформацией шин)	кг	13 558	13 278	12 914
		фунты	29 882	29 265	28 464
	Статическая опрокидывающая нагрузка при повороте (без деформации шин)	кг	14 749	14 476	14 130
		фунты	32 508	31 905	31 142
	Вырывное усилие (§)	кН	134	127	113
		фунт-сила	30 153	28 675	25 545
	Эксплуатационная масса*	кг	26 491	26 707	26 914
		фунты	58 386	58 862	59 318

* Статические опрокидывающие нагрузки и эксплуатационная масса приведены для машины в конфигурации с радиальными шинами Bridgestone 26.5R25 VJT L3, полной заправкой жидкостями, оператором, стандартным противовесом, системой плавного хода, устройством облегчения холодного пуска, крыльями для движения по дороге, Product Link™, мостами с ручной разблокировкой дифференциала (передний/задний), кожухом силовой передачи, вспомогательным рулевым управлением и шумоизоляцией.

† Изображено на рисунке к таблице с размерами.

***Характеристики скальных ковшей даны для машин с радиальными шинами Bridgestone 26.5R25 VSDL L5.

(§) Измерено на расстоянии 100 мм (4 дюйма) от края режущей кромки с шарнирной осью ковша в качестве точки поворота в соответствии с ISO 14397-2:2007.

(С деформацией шин) Полное соответствие требованиям разделов 1–6 стандарта ISO 14397-1:2007, согласно которым расхождение между расчетными и экспериментальными данными не должно превышать 2%.

(Без деформации шин) Соответствие требованиям разделов 1–5 стандарта ISO 14397-1:2007.

В разных регионах доступны разные ковши и предложения. Для получения дополнительной информации обратитесь к местному дилеру Cat.

Эксплуатационные характеристики — ковши *(продолжение)*

Рычажный механизм			Стандартный рычажный механизм	
	Тип ковша		С боковой разгрузкой — крепление на пальцах	С боковой разгрузкой — крепление крюками — Fusion
	Тип режущей кромки		Режущие кромки с болтовым креплением	Режущие кромки с болтовым креплением
	Номинальная вместимость	м³	3,60	3,60
		ярд³	4,75	4,75
	Вместимость — номинальная при коэффициенте заполнения 110%	м³	4,00	4,00
		ярд³	5,25	5,25
	Ширина	мм	3677	3677
		футы/дюймы	12 футов 0 дюймов	12 футов 0 дюймов
16†	Высота разгрузки при максимальном подъеме и угле разгрузки 45°	мм	3117	3070
		футы/дюймы	10 футов 2 дюйма	10 футов 0 дюймов
17†	Вылет при максимальном подъеме и угле разгрузки 45°	мм	1247	1322
		футы/дюймы	4 фута 1 дюйм	4 фута 4 дюйма
	Вылет при горизонтальном расположении стрелы и ковша	мм	2981	3067
		футы/дюймы	9 футов 9 дюймов	10 футов 0 дюймов
A†	Глубина копания	мм	104	84
		дюймы	4,1 дюйма	3,3 дюйма
12†	Габаритная длина	мм	9243	9314
		футы/дюймы	30 футов 4 дюйма	30 футов 7 дюймов
B†	Габаритная высота при максимальном подъеме ковша	мм	6004	6074
		футы/дюймы	19 футов 9 дюймов	20 футов 0 дюймов
	Радиус поворота погрузчика с ковшом в транспортном положении	мм	7800	7910
		футы/дюймы	25 футов 8 дюймов	26 футов 0 дюймов
	Статическая опрокидывающая нагрузка в прямом положении (с деформацией шин)	кг	17 294	15 517
		фунты	38 117	34 200
	Статическая опрокидывающая нагрузка в прямом положении (без деформации шин)	кг	18 381	16 426
		фунты	40 511	36 205
	Статическая опрокидывающая нагрузка при повороте (с деформацией шин)	кг	15 038	13 436
		фунты	33 144	29 614
	Статическая опрокидывающая нагрузка при повороте (без деформации шин)	кг	16 146	14 369
		фунты	35 585	31 671
	Вырывное усилие (§)	кН	198	182
		фунт-сила	44 572	41 106
	Эксплуатационная масса*	кг	25 347	25 884
		фунты	55 864	57 048

* Статические опрокидывающие нагрузки и эксплуатационная масса приведены для машины в конфигурации с радиальными шинами Bridgestone 26.5R25 VJT L3, полной заправкой жидкостями, оператором, стандартным противовесом, системой плавного хода, устройством облегчения холодного пуска, крыльями для движения по дороге, Product Link™, мостами с ручной разблокировкой дифференциала (передний/задний), кожухом силовой передачи, вспомогательным рулевым управлением и шумоизоляцией.

† Изображено на рисунке к таблице с размерами.

***Характеристики скальных ковшей даны для машин с радиальными шинами Bridgestone 26.5R25 VSDL L5.

(§) Измерено на расстоянии 100 мм (4 дюйма) от края режущей кромки с шарнирной осью ковша в качестве точки поворота в соответствии с ISO 14397-2:2007.

(С деформацией шин) Полное соответствие требованиям разделов 1–6 стандарта ISO 14397-1:2007, согласно которым расхождение между расчетными и экспериментальными данными не должно превышать 2%.

(Без деформации шин) Соответствие требованиям разделов 1–5 стандарта ISO 14397-1:2007.

В разных регионах доступны разные ковши и предложения. Для получения дополнительной информации обратитесь к местному дилеру Cat.

Эксплуатационные характеристики — ковши

Рычажный механизм		Рычажный механизм высокого подъема					
Тип ковша		Общего назначения — крепление на пальцах					
Тип режущей кромки		Режущие кромки с болтовым креплением	Зубья и сегменты	Режущие кромки с болтовым креплением	Зубья и сегменты	Режущие кромки с болтовым креплением	Зубья и сегменты
Номинальная вместимость	м³	4,20	4,20	4,60	4,60	4,80	4,80
	ярд³	5,50	5,50	6,00	6,00	6,25	6,25
Вместимость — номинальная при коэффициенте заполнения 110%	м³	4,60	4,60	5,10	5,10	5,30	5,30
	ярд³	6,00	6,00	6,75	6,75	7,00	7,00
Ширина	мм	3220	3271	3220	3271	3220	3271
	футы/дюймы	10 футов 6 дюймов	10 футов 8 дюймов	10 футов 6 дюймов	10 футов 8 дюймов	10 футов 6 дюймов	10 футов 8 дюймов
16† Высота разгрузки при максимальном подъеме и угле разгрузки 45°	мм	3565	3412	3528	3374	3495	3340
	футы/дюймы	11 футов 8 дюймов	11 футов 2 дюйма	11 футов 6 дюймов	11 футов 0 дюймов	11 футов 5 дюймов	10 футов 11 дюймов
17† Вылет при максимальном подъеме и угле разгрузки 45°	мм	1317	1455	1348	1485	1377	1514
	футы/дюймы	4 фута 3 дюйма	4 фута 9 дюймов	4 фута 5 дюймов	4 фута 10 дюймов	4 фута 6 дюймов	4 фута 11 дюймов
Вылет при горизонтальном расположении стрелы и ковша	мм	3191	3396	3240	3445	3285	3490
	футы/дюймы	10 футов 5 дюймов	11 футов 1 дюйм	10 футов 7 дюймов	11 футов 3 дюйма	10 футов 9 дюймов	11 футов 5 дюймов
A† Глубина копания	мм	93	93	93	93	93	93
	дюймы	3,6 дюйма	3,6 дюйма	3,6 дюйма	3,6 дюйма	3,6 дюйма	3,6 дюйма
12† Габаритная длина	мм	9511	9732	9560	9781	9605	9826
	футы/дюймы	31 фут 3 дюйма	32 фута 0 дюймов	31 фут 5 дюймов	32 фута 2 дюйма	31 фут 7 дюймов	32 фута 3 дюйма
B† Габаритная высота при максимальном подъеме ковша	мм	6278	6278	6536	6536	6372	6372
	футы/дюймы	20 футов 8 дюймов	20 футов 8 дюймов	21 фут 6 дюймов	21 фут 6 дюймов	20 футов 11 дюймов	20 футов 11 дюймов
Радиус поворота погрузчика с ковшом в транспортном положении	мм	7742	7836	7756	7851	7770	7865
	футы/дюймы	25 футов 5 дюймов	25 футов 9 дюймов	25 футов 6 дюймов	25 футов 10 дюймов	25 футов 6 дюймов	25 футов 10 дюймов
Статическая опрокидывающая нагрузка в прямом положении (с деформацией шин)	кг	17 135	16 957	17 058	16 879	17 107	16 927
	фунты	37 767	37 374	37 597	37 202	37 705	37 308
Статическая опрокидывающая нагрузка в прямом положении (без деформации шин)	кг	18 150	17 970	18 085	17 903	18 142	17 959
	фунты	40 004	39 606	39 860	39 459	39 985	39 582
Статическая опрокидывающая нагрузка при повороте (с деформацией шин)	кг	14 911	14 733	14 835	14 655	14 884	14 704
	фунты	32 865	32 471	32 696	32 301	32 805	32 407
Статическая опрокидывающая нагрузка при повороте (без деформации шин)	кг	15 942	15 761	15 876	15 695	15 933	15 750
	фунты	35 136	34 738	34 992	34 592	35 117	34 714
Вырывное усилие (§)	кН	203	201	196	194	190	187
	фунт-сила	45 826	45 241	44 165	43 588	42 797	42 229
Эксплуатационная масса*	кг	24 904	25 042	24 964	25 102	24 892	25 030
	фунты	54 888	55 191	55 021	55 325	54 862	55 166

* Статические опрокидывающие нагрузки и эксплуатационная масса приведены для машины в конфигурации с радиальными шинами Bridgestone 26.5R25 VJT L3, полной заправкой жидкостями, оператором, стандартным противовесом, системой плавного хода, устройством облегчения холодного пуска, крыльями для движения по дороге, Product Link™, мостами с ручной разблокировкой дифференциала (передний/задний), кожухом силовой передачи, вспомогательным рулевым управлением и шумоизоляцией.

† Изображено на рисунке к таблице с размерами.

***Характеристики скальных ковшей даны для машин с радиальными шинами Bridgestone 26.5R25 VSDL L5.

(§) Измерено на расстоянии 100 мм (4 дюйма) от края режущей кромки с шарнирной осью ковша в качестве точки поворота в соответствии с ISO 14397-2:2007.

(С деформацией шин) Полное соответствие требованиям разделов 1–6 стандарта ISO 14397-1:2007, согласно которым расхождение между расчетными и экспериментальными данными не должно превышать 2%.

(Без деформации шин) Соответствие требованиям разделов 1–5 стандарта ISO 14397-1:2007.

В разных регионах доступны разные ковши и предложения. Для получения дополнительной информации обратитесь к местному дилеру Cat.

Эксплуатационные характеристики — ковши *(продолжение)*

Рычажный механизм			Рычажный механизм высокого подъема		
Тип ковша			Общее назначение — с шарнирным креплением — устойчивый к абразивному износу		
Тип режущей кромки			Режущие кромки с болтовым креплением	Режущие кромки с болтовым креплением	Режущие кромки с болтовым креплением
	Номинальная вместимость	м³	5,10	5,30	5,50
		ярд³	6,75	7,00	7,25
	Вместимость — номинальная при коэффициенте заполнения 110%	м³	5,60	5,80	6,10
		ярд³	7,25	7,50	8,00
	Ширина	мм	3357	3357	3357
		футы/дюймы	11 футов 0 дюймов	11 футов 0 дюймов	11 футов 0 дюймов
16†	Высота разгрузки при максимальном подъеме и угле разгрузки 45°	мм	3468	3440	3413
		футы/дюймы	11 футов 4 дюйма	11 футов 3 дюйма	11 футов 2 дюйма
17†	Вылет при максимальном подъеме и угле разгрузки 45°	мм	1395	1419	1444
		футы/дюймы	4 фута 6 дюймов	4 фута 7 дюймов	4 фута 8 дюймов
	Вылет при горизонтальном расположении стрелы и ковша	мм	3317	3354	3392
		футы/дюймы	10 футов 10 дюймов	11 футов 0 дюймов	11 футов 1 дюйм
A†	Глубина копания	мм	98	98	98
		дюймы	3,8 дюйма	3,8 дюйма	3,8 дюйма
12†	Габаритная длина	мм	9640	9677	9715
		футы/дюймы	31 фут 8 дюймов	31 фут 9 дюймов	31 фут 11 дюймов
B†	Габаритная высота при максимальном подъеме ковша	мм	6576	6612	6634
		футы/дюймы	21 фут 7 дюймов	21 фут 9 дюймов	21 фут 10 дюймов
	Радиус поворота погрузчика с ковшом в транспортном положении	мм	7842	7854	7865
		футы/дюймы	25 футов 9 дюймов	25 футов 10 дюймов	25 футов 10 дюймов
	Статическая опрокидывающая нагрузка в прямом положении (с деформацией шин)	кг	16 738	16 684	16 636
		фунты	36 891	36 772	36 667
	Статическая опрокидывающая нагрузка в прямом положении (без деформации шин)	кг	17 767	17 719	17 678
		фунты	39 158	39 054	38 964
	Статическая опрокидывающая нагрузка при повороте (с деформацией шин)	кг	14 518	14 465	14 417
		фунты	31 999	31 881	31 775
	Статическая опрокидывающая нагрузка при повороте (без деформации шин)	кг	15 562	15 515	15 473
		фунты	34 300	34 195	34 104
	Вырывное усилие (§)	кН	184	179	175
		фунт-сила	41 453	40 378	39 330
	Эксплуатационная масса*	кг	25 201	25 243	25 281
		фунты	55 543	55 635	55 719

* Статические опрокидывающие нагрузки и эксплуатационная масса приведены для машины в конфигурации с радиальными шинами Bridgestone 26.5R25 VJT L3, полной заправкой жидкостями, оператором, стандартным противовесом, системой плавного хода, устройством облегчения холодного пуска, крыльями для движения по дороге, Product Link™, мостами с ручной разблокировкой дифференциала (передний/задний), кожухом силовой передачи, вспомогательным рулевым управлением и шумоизоляцией.

† Изображено на рисунке к таблице с размерами.

***Характеристики скальных ковшей даны для машин с радиальными шинами Bridgestone 26.5R25 VSDL L5.

(§) Измерено на расстоянии 100 мм (4 дюйма) от края режущей кромки с шарнирной осью ковша в качестве точки поворота в соответствии с ISO 14397-2:2007.

(С деформацией шин) Полное соответствие требованиям разделов 1–6 стандарта ISO 14397-1:2007, согласно которым расхождение между расчетными и экспериментальными данными не должно превышать 2%.

(Без деформации шин) Соответствие требованиям разделов 1–5 стандарта ISO 14397-1:2007.

В разных регионах доступны разные ковши и предложения. Для получения дополнительной информации обратитесь к местному дилеру Cat.

Эксплуатационные характеристики — ковши *(продолжение)*

Рычажный механизм		Рычажный механизм высокого подъема					
Тип ковша		Общее назначение — крепление крюками — Fusion					
Тип режущей кромки		Режущие кромки с болтовым креплением	Зубья и сегменты	Режущие кромки с болтовым креплением	Зубья и сегменты	Режущие кромки с болтовым креплением	Зубья и сегменты
Номинальная вместимость	м³	4,20	4,20	4,40	4,40	4,60	4,60
	ярд³	5,50	5,50	5,75	5,75	6,00	6,00
Вместимость — номинальная при коэффициенте заполнения 110%	м³	4,60	4,60	4,80	4,80	5,10	5,10
	ярд³	6,00	6,00	6,25	6,25	6,75	6,75
Ширина	мм	3220	3271	3220	3271	3220	3271
	футы/дюймы	10 футов 6 дюймов	10 футов 8 дюймов	10 футов 6 дюймов	10 футов 8 дюймов	10 футов 6 дюймов	10 футов 8 дюймов
16† Высота разгрузки при максимальном подъеме и угле разгрузки 45°	мм	3535	3382	3541	3387	3498	3343
	футы/дюймы	11 футов 7 дюймов	11 футов 1 дюйм	11 футов 7 дюймов	11 футов 1 дюйм	11 футов 5 дюймов	10 футов 11 дюймов
17† Вылет при максимальном подъеме и угле разгрузки 45°	мм	1352	1490	1347	1485	1383	1520
	футы/дюймы	4 фута 5 дюймов	4 фута 10 дюймов	4 фута 5 дюймов	4 фута 10 дюймов	4 фута 6 дюймов	4 фута 11 дюймов
Вылет при горизонтальном расположении стрелы и ковша	мм	3236	3441	3229	3434	3286	3491
	футы/дюймы	10 футов 7 дюймов	11 футов 3 дюйма	10 футов 7 дюймов	11 футов 3 дюйма	10 футов 9 дюймов	11 футов 5 дюймов
A† Глубина копания	мм	93	93	93	93	93	93
	дюймы	3,6 дюйма	3,6 дюйма	3,6 дюйма	3,6 дюйма	3,6 дюйма	3,6 дюйма
12† Габаритная длина	мм	9556	9778	9549	9771	9606	9827
	футы/дюймы	31 фут 5 дюймов	32 фута 1 дюйм	31 фут 4 дюйма	32 фута 1 дюйм	31 фут 7 дюймов	32 фута 3 дюйма
B† Габаритная высота при максимальном подъеме ковша	мм	6377	6377	6546	6546	6551	6551
	футы/дюймы	21 фут 0 дюймов	21 фут 0 дюймов	21 фут 6 дюймов	21 фут 6 дюймов	21 фут 6 дюймов	21 фут 6 дюймов
Радиус поворота погрузчика с ковшом в транспортном положении	мм	7774	7873	7772	7871	7790	7890
	футы/дюймы	25 футов 7 дюймов	25 футов 10 дюймов	25 футов 6 дюймов	25 футов 10 дюймов	25 футов 7 дюймов	25 футов 11 дюймов
Статическая опрокидывающая нагрузка в прямом положении (с деформацией шин)	кг	16 667	16 489	16 673	16 495	16 551	16 372
	фунты	36 734	36 342	36 747	36 355	36 479	36 085
Статическая опрокидывающая нагрузка в прямом положении (без деформации шин)	кг	17 675	17 495	17 691	17 510	17 570	17 389
	фунты	38 957	38 560	38 992	38 594	38 726	38 326
Статическая опрокидывающая нагрузка при повороте (с деформацией шин)	кг	14 459	14 281	14 459	14 280	14 343	14 164
	фунты	31 868	31 476	31 867	31 474	31 613	31 219
Статическая опрокидывающая нагрузка при повороте (без деформации шин)	кг	15 483	15 303	15 492	15 311	15 378	15 196
	фунты	34 126	33 728	34 145	33 747	33 893	33 493
Вырывное усилие (§)	кН	197	194	197	195	189	187
	фунт-сила	44 294	43 717	44 461	43 883	42 664	42 095
Эксплуатационная масса*	кг	25 278	25 416	25 320	25 458	25 379	25 517
	фунты	55 713	56 017	55 805	56 109	55 934	56 238

* Статические опрокидывающие нагрузки и эксплуатационная масса приведены для машины в конфигурации с радиальными шинами Bridgestone 26.5R25 VJT L3, полной заправкой жидкостями, оператором, стандартным противовесом, системой плавного хода, устройством облегчения холодного пуска, крыльями для движения по дороге, Product Link™, мостами с ручной разблокировкой дифференциала (передний/задний), кожухом силовой передачи, вспомогательным рулевым управлением и шумоизоляцией.

† Изображено на рисунке к таблице с размерами.

***Характеристики скальных ковшей даны для машин с радиальными шинами Bridgestone 26.5R25 VSDL L5.

(§) Измерено на расстоянии 100 мм (4 дюйма) от края режущей кромки с шарнирной осью ковша в качестве точки поворота в соответствии с ISO 14397-2:2007.

(С деформацией шин) Полное соответствие требованиям разделов 1–6 стандарта ISO 14397-1:2007, согласно которым расхождение между расчетными и экспериментальными данными не должно превышать 2%.

(Без деформации шин) Соответствие требованиям разделов 1–5 стандарта ISO 14397-1:2007.

В разных регионах доступны разные ковши и предложения. Для получения дополнительной информации обратитесь к местному дилеру Cat.

Эксплуатационные характеристики — ковши *(продолжение)*

Рычажный механизм		Рычажный механизм высокого подъема			
Тип ковша		Общее назначение — крепление крюками — Fusion			
Тип режущей кромки		Режущие кромки с болтовым креплением	Зубья и сегменты	Режущие кромки с болтовым креплением	Зубья и сегменты
Номинальная вместимость	м³	4,80	4,80	5,00	5,00
	ярд³	6,25	6,25	6,50	6,50
Вместимость — номинальная при коэффициенте заполнения 110%	м³	5,30	5,30	5,50	5,50
	ярд³	7,00	7,00	7,25	7,25
Ширина	мм	3220	3271	3220	3271
	футы/дюймы	10 футов 6 дюймов	10 футов 8 дюймов	10 футов 6 дюймов	10 футов 8 дюймов
16† Высота разгрузки при максимальном подъеме и угле разгрузки 45°	мм	3471	3316	3447	3292
	футы/дюймы	11 футов 4 дюйма	10 футов 10 дюймов	11 футов 3 дюйма	10 футов 9 дюймов
17† Вылет при максимальном подъеме и угле разгрузки 45°	мм	1404	1541	1425	1561
	футы/дюймы	4 фута 7 дюймов	5 футов 0 дюймов	4 фута 8 дюймов	5 футов 1 дюйм
Вылет при горизонтальном расположении стрелы и ковша	мм	3321	3526	3353	3558
	футы/дюймы	10 футов 10 дюймов	11 футов 6 дюймов	11 футов 0 дюймов	11 футов 8 дюймов
A† Глубина копания	мм	93	93	93	93
	дюймы	3,6 дюйма	3,6 дюйма	3,6 дюйма	3,6 дюйма
12† Габаритная длина	мм	9641	9862	9673	9895
	футы/дюймы	31 фут 8 дюймов	32 фута 5 дюймов	31 фут 9 дюймов	32 фута 6 дюймов
B† Габаритная высота при максимальном подъеме ковша	мм	6611	6611	6636	6636
	футы/дюймы	21 фут 9 дюймов	21 фут 9 дюймов	21 фут 10 дюймов	21 фут 10 дюймов
Радиус поворота погрузчика с ковшом в транспортном положении	мм	7801	7901	7812	7912
	футы/дюймы	25 футов 8 дюймов	26 футов 0 дюймов	25 футов 8 дюймов	26 футов 0 дюймов
Статическая опрокидывающая нагрузка в прямом положении (с деформацией шин)	кг	16 558	16 378	16 452	16 271
	фунты	36 494	36 097	36 261	35 863
Статическая опрокидывающая нагрузка в прямом положении (без деформации шин)	кг	17 584	17 401	17 481	17 298
	фунты	38 755	38 353	38 529	38 126
Статическая опрокидывающая нагрузка при повороте (с деформацией шин)	кг	14 349	14 169	14 243	14 063
	фунты	31 626	31 229	31 393	30 995
Статическая опрокидывающая нагрузка при повороте (без деформации шин)	кг	15 390	15 208	15 287	15 104
	фунты	33 920	33 518	33 694	33 291
Вырывное усилие (§)	кН	185	182	180	178
	фунт-сила	41 649	41 086	40 658	40 101
Эксплуатационная масса*	кг	25 374	25 512	25 465	25 602
	фунты	55 924	56 228	56 123	56 427

* Статические опрокидывающие нагрузки и эксплуатационная масса приведены для машины в конфигурации с радиальными шинами Bridgestone 26.5R25 VJT L3, полной заправкой жидкостями, оператором, стандартным противовесом, системой плавного хода, устройством облегчения холодного пуска, крыльями для движения по дороге, Product Link™, мостами с ручной разблокировкой дифференциала (передний/задний), кожухом силовой передачи, вспомогательным рулевым управлением и шумоизоляцией.

† Изображено на рисунке к таблице с размерами.

***Характеристики скальных ковшей даны для машин с радиальными шинами Bridgestone 26.5R25 VSDL L5.

(§) Измерено на расстоянии 100 мм (4 дюйма) от края режущей кромки с шарнирной осью ковша в качестве точки поворота в соответствии с ISO 14397-2:2007.

(С деформацией шин) Полное соответствие требованиям разделов 1–6 стандарта ISO 14397-1:2007, согласно которым расхождение между расчетными и экспериментальными данными не должно превышать 2%.

(Без деформации шин) Соответствие требованиям разделов 1–5 стандарта ISO 14397-1:2007.

В разных регионах доступны разные ковши и предложения. Для получения дополнительной информации обратитесь к местному дилеру Cat.

Эксплуатационные характеристики — ковши *(продолжение)*

Рычажный механизм		Рычажный механизм высокого подъема					
Тип ковша		С плоским днищем — шарнирное крепление					
Тип режущей кромки		Режущие кромки с болтовым креплением	Зубья и сегменты	Режущие кромки с болтовым креплением	Зубья и сегменты	Режущие кромки с болтовым креплением	Зубья и сегменты
Номинальная вместимость	м³	4,40	4,40	4,60	4,60	4,80	4,80
	ярд³	5,75	5,75	6,00	6,00	6,25	6,25
Вместимость — номинальная при коэффициенте заполнения 110%	м³	4,80	4,80	5,10	5,10	5,30	5,30
	ярд³	6,25	6,25	6,75	6,75	7,00	7,00
Ширина	мм	3220	3271,4	3220	3271	3220	3271
	футы/дюймы	10 футов 6 дюймов	10 футов 8 дюймов	10 футов 6 дюймов	10 футов 8 дюймов	10 футов 6 дюймов	10 футов 8 дюймов
16† Высота разгрузки при максимальном подъеме и угле разгрузки 45°	мм	3485	3323	3461	3298	3439	3277
	футы/дюймы	11 футов 5 дюймов	10 футов 10 дюймов	11 футов 4 дюйма	10 футов 9 дюймов	11 футов 3 дюйма	10 футов 9 дюймов
17† Вылет при максимальном подъеме и угле разгрузки 45°	мм	1246	1373	1271	1398	1292	1419
	футы/дюймы	4 фута 1 дюйм	4 фута 6 дюймов	4 фута 2 дюйма	4 фута 7 дюймов	4 фута 2 дюйма	4 фута 7 дюймов
Вылет при горизонтальном расположении стрелы и ковша	мм	3215	3420	3250	3455	3280	3485
	футы/дюймы	10 футов 6 дюймов	11 футов 2 дюйма	10 футов 7 дюймов	11 футов 4 дюйма	10 футов 9 дюймов	11 футов 5 дюймов
A† Глубина копания	мм	93	93	93	93	93	93
	дюймы	3,6 дюйма	3,6 дюйма	3,6 дюйма	3,6 дюйма	3,6 дюйма	3,6 дюйма
12† Габаритная длина	мм	9535	9756	9570	9791	9600	9821
	футы/дюймы	31 фут 4 дюйма	32 фута 1 дюйм	31 фут 5 дюймов	32 фута 2 дюйма	31 фут 6 дюймов	32 фута 3 дюйма
B† Габаритная высота при максимальном подъеме ковша	мм	6496	6496	6499	6503	6534	6534
	футы/дюймы	21 фут 4 дюйма	21 фут 4 дюйма	21 фут 4 дюйма	21 фут 4 дюйма	21 фут 6 дюймов	21 фут 6 дюймов
Радиус поворота погрузчика с ковшом в транспортном положении	мм	7749	7843	7759	7854	7768	7863
	футы/дюймы	25 футов 6 дюймов	25 футов 9 дюймов	25 футов 6 дюймов	25 футов 10 дюймов	25 футов 6 дюймов	25 футов 10 дюймов
Статическая опрокидывающая нагрузка в прямом положении (с деформацией шин)	кг	16 852	16 676	16 936	16 827	16 970	16 790
	фунты	37 143	36 754	37 328	37 088	37 402	37 007
Статическая опрокидывающая нагрузка в прямом положении (без деформации шин)	кг	17 842	17 663	17 941	17 834	17 985	17 803
	фунты	39 324	38 931	39 543	39 307	39 640	39 239
Статическая опрокидывающая нагрузка при повороте (с деформацией шин)	кг	14 659	14 482	14 730	14 615	14 757	14 577
	фунты	32 309	31 920	32 466	32 211	32 525	32 129
Статическая опрокидывающая нагрузка при повороте (без деформации шин)	кг	15 665	15 487	15 751	15 638	15 788	15 606
	фунты	34 527	34 133	34 716	34 466	34 797	34 396
Вырывное усилие (§)	кН	200	197	195	192	191	188
	фунт-сила	44 957	44 376	43 861	43 303	42 934	42 364
Эксплуатационная масса*	кг	24 961	25 099	24 956	25 076	24 972	25 110
	фунты	55 013	55 317	55 003	55 267	55 039	55 342

* Статические опрокидывающие нагрузки и эксплуатационная масса приведены для машины в конфигурации с радиальными шинами Bridgestone 26.5R25 VJT L3, полной заправкой жидкостями, оператором, стандартным противовесом, системой плавного хода, устройством облегчения холодного пуска, крыльями для движения по дороге, Product Link™, мостами с ручной разблокировкой дифференциала (передний/задний), кожухом силовой передачи, вспомогательным рулевым управлением и шумоизоляцией.

† Изображено на рисунке к таблице с размерами.

***Характеристики скальных ковшей даны для машин с радиальными шинами Bridgestone 26.5R25 VSDL L5.

(§) Измерено на расстоянии 100 мм (4 дюйма) от края режущей кромки с шарнирной осью ковша в качестве точки поворота в соответствии с ISO 14397-2:2007.

(С деформацией шин) Полное соответствие требованиям разделов 1–6 стандарта ISO 14397-1:2007, согласно которым расхождение между расчетными и экспериментальными данными не должно превышать 2%.

(Без деформации шин) Соответствие требованиям разделов 1–5 стандарта ISO 14397-1:2007.

В разных регионах доступны разные ковши и предложения. Для получения дополнительной информации обратитесь к местному дилеру Cat.

Эксплуатационные характеристики — ковши *(продолжение)*

Рычажный механизм			Рычажный механизм высокого подъема			
Тип ковша			С плоским днищем — шарнирное крепление			
Тип режущей кромки			Режущие кромки с болтовым креплением	Зубья и сегменты	Режущие кромки с болтовым креплением	Зубья и сегменты
	Номинальная вместимость	м³	5,00	5,00	5,20	5,20
		ярд³	6,50	6,50	6,75	6,75
	Вместимость — номинальная при коэффициенте заполнения 110%	м³	5,50	5,50	5,70	5,70
		ярд³	7,25	7,25	7,50	7,50
	Ширина	мм	3220	3271	3220	3271
		футы/дюймы	10 футов 6 дюймов	10 футов 8 дюймов	10 футов 6 дюймов	10 футов 8 дюймов
16†	Высота разгрузки при максимальном подъеме и угле разгрузки 45°	мм	3411	3248	3390	3227
		футы/дюймы	11 футов 2 дюйма	10 футов 7 дюймов	11 футов 1 дюйм	10 футов 7 дюймов
17†	Вылет при максимальном подъеме и угле разгрузки 45°	мм	1320	1447	1342	1468
		футы/дюймы	4 фута 4 дюйма	4 фута 8 дюймов	4 фута 4 дюйма	4 фута 9 дюймов
	Вылет при горизонтальном расположении стрелы и ковша	мм	3320	3525	3350	3555
		футы/дюймы	10 футов 10 дюймов	11 футов 6 дюймов	10 футов 11 дюймов	11 футов 7 дюймов
A†	Глубина копания	мм	93	93	93	93
		дюймы	3,6 дюйма	3,6 дюйма	3,6 дюйма	3,6 дюйма
12†	Габаритная длина	мм	9640	9861	9670	9891
		футы/дюймы	31 фут 8 дюймов	32 фута 5 дюймов	31 фут 9 дюймов	32 фута 6 дюймов
B†	Габаритная высота при максимальном подъеме ковша	мм	6563	6563	6605	6605
		футы/дюймы	21 фут 7 дюймов	21 фут 7 дюймов	21 фут 9 дюймов	21 фут 9 дюймов
	Радиус поворота погрузчика с ковшом в транспортном положении	мм	7780	7876	7789	7885
		футы/дюймы	25 футов 7 дюймов	25 футов 11 дюймов	25 футов 7 дюймов	25 футов 11 дюймов
	Статическая опрокидывающая нагрузка в прямом положении (с деформацией шин)	кг	16 916	16 736	16 878	16 697
		фунты	37 283	36 886	37 200	36 802
	Статическая опрокидывающая нагрузка в прямом положении (без деформации шин)	кг	17 939	17 757	17 908	17 724
		фунты	39 539	39 136	39 469	39 065
	Статическая опрокидывающая нагрузка при повороте (с деформацией шин)	кг	14 702	14 522	14 664	14 483
		фунты	32 405	32 007	32 321	31 922
	Статическая опрокидывающая нагрузка при повороте (без деформации шин)	кг	15 741	15 558	15 709	15 525
		фунты	34 694	34 291	34 623	34 219
	Вырывное усилие (§)	кН	185	183	181	179
		фунт-сила	41 718	41 156	40 848	40 290
	Эксплуатационная масса*	кг	25 022	25 160	25 057	25 195
		фунты	55 148	55 452	55 225	55 529

* Статические опрокидывающие нагрузки и эксплуатационная масса приведены для машины в конфигурации с радиальными шинами Bridgestone 26.5R25 VJT L3, полной заправкой жидкостями, оператором, стандартным противовесом, системой плавного хода, устройством облегчения холодного пуска, крыльями для движения по дороге, Product Link™, мостами с ручной разблокировкой дифференциала (передний/задний), кожухом силовой передачи, вспомогательным рулевым управлением и шумоизоляцией.

† Изображено на рисунке к таблице с размерами.

***Характеристики скальных ковшей даны для машин с радиальными шинами Bridgestone 26.5R25 VSDL L5.

(§) Измерено на расстоянии 100 мм (4 дюйма) от края режущей кромки с шарнирной осью ковша в качестве точки поворота в соответствии с ISO 14397-2:2007.

(С деформацией шин) Полное соответствие требованиям разделов 1–6 стандарта ISO 14397-1:2007, согласно которым расхождение между расчетными и экспериментальными данными не должно превышать 2%.

(Без деформации шин) Соответствие требованиям разделов 1–5 стандарта ISO 14397-1:2007.

В разных регионах доступны разные ковши и предложения. Для получения дополнительной информации обратитесь к местному дилеру Cat.

Эксплуатационные характеристики — ковши *(продолжение)*

	Рычажный механизм		Рычажный механизм высокого подъема			
	Тип ковша		С плоским днищем — шарнирное крепление — устойчивый к абразивному износу			
	Тип режущей кромки		Режущие кромки с болтовым креплением	Зубья и сегменты	Режущие кромки с болтовым креплением	Зубья и сегменты
	Номинальная вместимость	м³	4,60	4,60	4,80	4,80
		ярд³	6,00	6,00	6,25	6,25
	Вместимость — номинальная при коэффициенте заполнения 110%	м³	5,10	5,10	5,30	5,30
		ярд³	6,75	6,75	7,00	7,00
	Ширина	мм	3220	3271	3220	3271
		футы/дюймы	10 футов 6 дюймов	10 футов 8 дюймов	10 футов 6 дюймов	10 футов 8 дюймов
16†	Высота разгрузки при максимальном подъеме и угле разгрузки 45°	мм	3461	3298	3439	3277
		футы/дюймы	11 футов 4 дюйма	10 футов 9 дюймов	11 футов 3 дюйма	10 футов 9 дюймов
17†	Вылет при максимальном подъеме и угле разгрузки 45°	мм	1271	1398	1292	1419
		футы/дюймы	4 фута 2 дюйма	4 фута 7 дюймов	4 фута 2 дюйма	4 фута 7 дюймов
	Вылет при горизонтальном расположении стрелы и ковша	мм	3250	3455	3280	3485
		футы/дюймы	10 футов 7 дюймов	11 футов 4 дюйма	10 футов 9 дюймов	11 футов 5 дюймов
A†	Глубина копания	мм	93	93	93	93
		дюймы	3,6 дюйма	3,6 дюйма	3,6 дюйма	3,6 дюйма
12†	Габаритная длина	мм	9570	9791	9600	9821
		футы/дюймы	31 фут 5 дюймов	32 фута 2 дюйма	31 фут 6 дюймов	32 фута 3 дюйма
B†	Габаритная высота при максимальном подъеме ковша	мм	6503	6503	6534	6534
		футы/дюймы	21 фут 4 дюйма	21 фут 4 дюйма	21 фут 6 дюймов	21 фут 6 дюймов
	Радиус поворота погрузчика с ковшом в транспортном положении	мм	7759	7854	7768	7863
		футы/дюймы	25 футов 6 дюймов	25 футов 10 дюймов	25 футов 6 дюймов	25 футов 10 дюймов
	Статическая опрокидывающая нагрузка в прямом положении (с деформацией шин)	кг	16 861	16 683	16 821	16 642
		фунты	37 163	36 769	37 074	36 679
	Статическая опрокидывающая нагрузка в прямом положении (без деформации шин)	кг	17 869	17 688	17 834	17 653
		фунты	39 384	38 985	39 308	38 907
	Статическая опрокидывающая нагрузка при повороте (с деформацией шин)	кг	14 649	14 470	14 608	14 428
		фунты	32 287	31 893	32 196	31 800
	Статическая опрокидывающая нагрузка при повороте (без деформации шин)	кг	15 672	15 491	15 637	15 455
		фунты	34 543	34 144	34 464	34 064
	Вырывное усилие (§)	кН	194	192	190	187
		фунт-сила	43 747	43 172	42 796	42 227
	Эксплуатационная масса*	кг	25 079	25 217	25 116	25 254
		фунты	55 274	55 578	55 356	55 660

*Статические опрокидывающие нагрузки и эксплуатационная масса приведены для машины в конфигурации с радиальными шинами Bridgestone 26.5R25 VJT L3, полной заправкой жидкостями, оператором, стандартным противовесом, системой плавного хода, устройством облегчения холодного пуска, крыльями для движения по дороге, Product Link™, мостами с ручной разблокировкой дифференциала (передний/задний), кожухом силовой передачи, вспомогательным рулевым управлением и шумоизоляцией.

†Изображено на рисунке к таблице с размерами.

***Характеристики скальных ковшей даны для машин с радиальными шинами Bridgestone 26.5R25 VSDL L5.

(§) Измерено на расстоянии 100 мм (4 дюйма) от края режущей кромки с шарнирной осью ковша в качестве точки поворота в соответствии с ISO 14397-2:2007.

(С деформацией шин) Полное соответствие требованиям разделов 1–6 стандарта ISO 14397-1:2007, согласно которым расхождение между расчетными и экспериментальными данными не должно превышать 2%.

(Без деформации шин) Соответствие требованиям разделов 1–5 стандарта ISO 14397-1:2007.

В разных регионах доступны разные ковши и предложения. Для получения дополнительной информации обратитесь к местному дилеру Cat.

Эксплуатационные характеристики — ковши *(продолжение)*

Рычажный механизм		Рычажный механизм высокого подъема				
Тип ковша		С плоским днищем — шарнирное крепление — устойчивый к абразивному износу				С плоским днищем — шарнирное крепление — легкий материал
Тип режущей кромки		Режущие кромки с болтовым креплением	Зубья и сегменты	Режущие кромки с болтовым креплением	Зубья и сегменты	Режущие кромки с болтовым креплением
Номинальная вместимость	м³	5,00	5,00	5,20	5,20	10,00
	ярд³	6,50	6,50	6,75	6,75	13,00
Вместимость — номинальная при коэффициенте заполнения 110%	м³	5,50	5,50	5,70	5,70	10,90
	ярд³	7,25	7,25	7,50	7,50	14,25
Ширина	мм	3220	3271	3220	3271	3943
	футы/дюймы	10 футов 6 дюймов	10 футов 8 дюймов	10 футов 6 дюймов	10 футов 8 дюймов	12 футов 11 дюймов
16† Высота разгрузки при максимальном подъеме и угле разгрузки 45°	мм	3411	3248	3390	3227	3153
	футы/дюймы	11 футов 2 дюйма	10 футов 7 дюймов	11 футов 1 дюйм	10 футов 7 дюймов	10 футов 4 дюйма
17† Вылет при максимальном подъеме и угле разгрузки 45°	мм	1320	1447	1342	1468	1548
	футы/дюймы	4 фута 4 дюйма	4 фута 8 дюймов	4 фута 4 дюйма	4 фута 9 дюймов	5 футов 0 дюймов
Вылет при горизонтальном расположении стрелы и ковша	мм	3320	3525	3350	3555	3663
	футы/дюймы	10 футов 10 дюймов	11 футов 6 дюймов	10 футов 11 дюймов	11 футов 7 дюймов	12 футов 0 дюймов
A† Глубина копания	мм	93	93	93	93	114
	дюймы	3,6 дюйма	3,6 дюйма	3,6 дюйма	3,6 дюйма	4,5 дюйма
12† Габаритная длина	мм	9640	9861	9670	9891	9997
	футы/дюймы	31 фут 8 дюймов	32 фута 5 дюймов	31 фут 9 дюймов	32 фута 6 дюймов	32 фута 10 дюймов
B† Габаритная высота при максимальном подъеме ковша	мм	6574	6574	6605	6605	7026
	футы/дюймы	21 фут 7 дюймов	21 фут 7 дюймов	21 фут 9 дюймов	21 фут 9 дюймов	23 фута 1 дюйм
Радиус поворота погрузчика с ковшом в транспортном положении	мм	7780	7876	7789	7885	8213
	футы/дюймы	25 футов 7 дюймов	25 футов 11 дюймов	25 футов 7 дюймов	25 футов 11 дюймов	27 футов 0 дюймов
Статическая опрокидывающая нагрузка в прямом положении (с деформацией шин)	кг	16 759	16 579	16 717	16 536	17 000
	фунты	36 938	36 541	36 845	36 447	37 469
Статическая опрокидывающая нагрузка в прямом положении (без деформации шин)	кг	17 780	17 598	17 744	17 561	18 146
	фунты	39 189	38 786	39 109	38 705	39 994
Статическая опрокидывающая нагрузка при повороте (с деформацией шин)	кг	14 546	14 365	14 503	14 322	14 767
	фунты	32 059	31 662	31 965	31 566	32 547
Статическая опрокидывающая нагрузка при повороте (без деформации шин)	кг	15 582	15 400	15 545	15 362	15 924
	фунты	34 344	33 941	34 263	33 858	35 097
Вырывное усилие (§)	кН	185	182	181	178	148
	фунт-сила	41 574	41 012	40 700	40 142	33 358
Эксплуатационная масса*	кг	25 172	25 310	25 211	25 349	24 984
	фунты	55 479	55 783	55 564	55 868	55 064

* Статические опрокидывающие нагрузки и эксплуатационная масса приведены для машины в конфигурации с радиальными шинами Bridgestone 26.5R25 VJT L3, полной заправкой жидкостями, оператором, стандартным противовесом, системой плавного хода, устройством облегчения холодного пуска, крыльями для движения по дороге, Product Link™, мостами с ручной разблокировкой дифференциала (передний/задний), кожухом силовой передачи, вспомогательным рулевым управлением и шумоизоляцией.

† Изображено на рисунке к таблице с размерами.

***Характеристики скальных ковшей даны для машин с радиальными шинами Bridgestone 26.5R25 VSDL L5.

(§) Измерено на расстоянии 100 мм (4 дюйма) от края режущей кромки с шарнирной осью ковша в качестве точки поворота в соответствии с ISO 14397-2:2007.

(С деформацией шин) Полное соответствие требованиям разделов 1–6 стандарта ISO 14397-1:2007, согласно которым расхождение между расчетными и экспериментальными данными не должно превышать 2%.

(Без деформации шин) Соответствие требованиям разделов 1–5 стандарта ISO 14397-1:2007.

В разных регионах доступны разные ковши и предложения. Для получения дополнительной информации обратитесь к местному дилеру Cat.

Эксплуатационные характеристики — ковши *(продолжение)*

Рычажный механизм		Рычажный механизм высокого подъема			
Тип ковша		С плоским днищем — крепление крюками — Fusion			
Тип режущей кромки		Режущие кромки с болтовым креплением	Зубья и сегменты	Режущие кромки с болтовым креплением	Зубья и сегменты
Номинальная вместимость	м³	4,40	4,40	4,60	4,60
	ярд³	5,75	5,75	6,00	6,00
Вместимость — номинальная при коэффициенте заполнения 110%	м³	4,80	4,80	5,10	5,10
	ярд³	6,25	6,25	6,75	6,75
Ширина	мм	3220	3271	3220	3271
	футы/дюймы	10 футов 6 дюймов	10 футов 8 дюймов	10 футов 6 дюймов	10 футов 8 дюймов
16† Высота разгрузки при максимальном подъеме и угле разгрузки 45°	мм	3436	3273	3410	3247
	футы/дюймы	11 футов 3 дюйма	10 футов 8 дюймов	11 футов 2 дюйма	10 футов 7 дюймов
17† Вылет при максимальном подъеме и угле разгрузки 45°	мм	1296	1423	1321	1448
	футы/дюймы	4 фута 3 дюйма	4 фута 8 дюймов	4 фута 4 дюйма	4 фута 9 дюймов
Вылет при горизонтальном расположении стрелы и ковша	мм	3285	3490	3321	3526
	футы/дюймы	10 футов 9 дюймов	11 футов 5 дюймов	10 футов 10 дюймов	11 футов 6 дюймов
A† Глубина копания	мм	93	93	93	93
	дюймы	3,6 дюйма	3,6 дюйма	3,6 дюйма	3,6 дюйма
12† Габаритная длина	мм	9605	9826	9641	9862
	футы/дюймы	31 фут 7 дюймов	32 фута 3 дюйма	31 фут 8 дюймов	32 фута 5 дюймов
B† Габаритная высота при максимальном подъеме ковша	мм	6537	6537	6540	6540
	футы/дюймы	21 фут 6 дюймов	21 фут 6 дюймов	21 фут 6 дюймов	21 фут 6 дюймов
Радиус поворота погрузчика с ковшом в транспортном положении	мм	7789	7889	7801	7901
	футы/дюймы	25 футов 7 дюймов	25 футов 11 дюймов	25 футов 8 дюймов	26 футов 0 дюймов
Статическая опрокидывающая нагрузка в прямом положении (с деформацией шин)	кг	16 234	16 058	16 398	16 220
	фунты	35 779	35 392	36 142	35 750
Статическая опрокидывающая нагрузка в прямом положении (без деформации шин)	кг	17 215	17 037	17 398	17 218
	фунты	37 943	37 551	38 346	37 949
Статическая опрокидывающая нагрузка при повороте (с деформацией шин)	кг	14 065	13 889	14 211	14 033
	фунты	30 999	30 611	31 323	30 930
Статическая опрокидывающая нагрузка при повороте (без деформации шин)	кг	15 063	14 885	15 227	15 046
	фунты	33 199	32 807	33 561	33 163
Вырывное усилие (§)	кН	189	187	186	183
	фунт-сила	42 647	42 079	41 848	41 286
Эксплуатационная масса*	кг	25 421	25 559	25 403	25 541
	фунты	56 027	56 331	55 988	56 292

* Статические опрокидывающие нагрузки и эксплуатационная масса приведены для машины в конфигурации с радиальными шинами Bridgestone 26.5R25 VJT L3, полной заправкой жидкостями, оператором, стандартным противовесом, системой плавного хода, устройством облегчения холодного пуска, крыльями для движения по дороге, Product Link™, мостами с ручной разблокировкой дифференциала (передний/задний), кожухом силовой передачи, вспомогательным рулевым управлением и шумоизоляцией.

† Изображено на рисунке к таблице с размерами.

***Характеристики скальных ковшей даны для машин с радиальными шинами Bridgestone 26.5R25 VSDL L5.

(§) Измерено на расстоянии 100 мм (4 дюйма) от края режущей кромки с шарнирной осью ковша в качестве точки поворота в соответствии с ISO 14397-2:2007.

(С деформацией шин) Полное соответствие требованиям разделов 1–6 стандарта ISO 14397-1:2007, согласно которым расхождение между расчетными и экспериментальными данными не должно превышать 2%.

(Без деформации шин) Соответствие требованиям разделов 1–5 стандарта ISO 14397-1:2007.

В разных регионах доступны разные ковши и предложения. Для получения дополнительной информации обратитесь к местному дилеру Cat.

Эксплуатационные характеристики — ковши *(продолжение)*

Рычажный механизм		Рычажный механизм высокого подъема			
Тип ковша		С плоским днищем — крепление крюками — Fusion			
Тип режущей кромки		Режущие кромки с болтовым креплением	Зубья и сегменты	Режущие кромки с болтовым креплением	Зубья и сегменты
Номинальная вместимость	м³	4,80	4,80	5,20	5,20
	ярд³	6,25	6,25	6,75	6,75
Вместимость — номинальная при коэффициенте заполнения 110%	м³	5,30	5,30	5,70	5,70
	ярд³	7,00	7,00	7,50	7,50
Ширина	мм	3220	3271	3220	3271
	футы/дюймы	10 футов 6 дюймов	10 футов 8 дюймов	10 футов 6 дюймов	10 футов 8 дюймов
16† Высота разгрузки при максимальном подъеме и угле разгрузки 45°	мм	3389	3226	3340	3177
	футы/дюймы	11 футов 1 дюйм	10 футов 7 дюймов	10 футов 11 дюймов	10 футов 5 дюймов
17† Вылет при максимальном подъеме и угле разгрузки 45°	мм	1342	1469	1392	1519
	футы/дюймы	4 фута 4 дюйма	4 фута 9 дюймов	4 фута 6 дюймов	4 фута 11 дюймов
Вылет при горизонтальном расположении стрелы и ковша	мм	3351	3556	3421	3626
	футы/дюймы	10 футов 11 дюймов	11 футов 8 дюймов	11 футов 2 дюйма	11 футов 10 дюймов
A† Глубина копания	мм	93	93	93	93
	дюймы	3,6 дюйма	3,6 дюйма	3,6 дюйма	3,6 дюйма
12† Габаритная длина	мм	9671	9892	9741	9962
	футы/дюймы	31 фут 9 дюймов	32 фута 6 дюймов	32 фута 0 дюймов	32 фута 9 дюймов
B† Габаритная высота при максимальном подъеме ковша	мм	6571	6571	6643	6643
	футы/дюймы	21 фут 7 дюймов	21 фут 7 дюймов	21 фут 10 дюймов	21 фут 10 дюймов
Радиус поворота погрузчика с ковшом в транспортном положении	мм	7811	7911	7834	7935
	футы/дюймы	25 футов 8 дюймов	26 футов 0 дюймов	25 футов 9 дюймов	26 футов 1 дюйм
Статическая опрокидывающая нагрузка в прямом положении (с деформацией шин)	кг	16 360	16 182	16 265	16 085
	фунты	36 059	35 665	35 849	35 451
Статическая опрокидывающая нагрузка в прямом положении (без деформации шин)	кг	17 366	17 185	17 283	17 101
	фунты	38 275	37 875	38 093	37 690
Статическая опрокидывающая нагрузка при повороте (с деформацией шин)	кг	14 173	13 994	14 077	13 896
	фунты	31 238	30 843	31 025	30 627
Статическая опрокидывающая нагрузка при повороте (без деформации шин)	кг	15 194	15 013	15 110	14 927
	фунты	33 488	33 088	33 303	32 900
Вырывное усилие (§)	кН	182	179	173	171
	фунт-сила	40 979	40 422	39 059	38 512
Эксплуатационная масса*	кг	25 438	25 576	25 527	25 665
	фунты	56 064	56 368	56 260	56 564

* Статические опрокидывающие нагрузки и эксплуатационная масса приведены для машины в конфигурации с радиальными шинами Bridgestone 26.5R25 VJT L3, полной заправкой жидкостями, оператором, стандартным противовесом, системой плавного хода, устройством облегчения холодного пуска, крыльями для движения по дороге, Product Link™, мостами с ручной разблокировкой дифференциала (передний/задний), кожухом силовой передачи, вспомогательным рулевым управлением и шумоизоляцией.

† Изображено на рисунке к таблице с размерами.

***Характеристики скальных ковшей даны для машин с радиальными шинами Bridgestone 26.5R25 VSDL L5.

(§) Измерено на расстоянии 100 мм (4 дюйма) от края режущей кромки с шарнирной осью ковша в качестве точки поворота в соответствии с ISO 14397-2:2007.

(С деформацией шин) Полное соответствие требованиям разделов 1–6 стандарта ISO 14397-1:2007, согласно которым расхождение между расчетными и экспериментальными данными не должно превышать 2%.

(Без деформации шин) Соответствие требованиям разделов 1–5 стандарта ISO 14397-1:2007.

В разных регионах доступны разные ковши и предложения. Для получения дополнительной информации обратитесь к местному дилеру Cat.

Эксплуатационные характеристики — ковши *(продолжение)*

Рычажный механизм		Рычажный механизм высокого подъема		
Тип ковша		С увеличенной высотой разгрузки — крепление на пальцах		
Тип режущей кромки		Режущие кромки с болтовым креплением	Режущие кромки с болтовым креплением	Режущие кромки с болтовым креплением
Номинальная вместимость	м³	7,60	9,20	11,10
	ярд³	10,00	12,00	14,50
Вместимость — номинальная при коэффициенте заполнения 110%	м³	8,40	10,10	12,20
	ярд³	11,00	13,25	16,00
Ширина	мм	3350	3656	3656
	футы/дюймы	10 футов 11 дюймов	11 футов 11 дюймов	11 футов 11 дюймов
16† Высота разгрузки при максимальном подъеме и выдвижении ковша с увеличенной высотой разгрузки (34˚)	мм	5658	5614	5474
	футы/дюймы	18 футов 6 дюймов	18 футов 4 дюйма	17 футов 10 дюймов
17† Вылет при максимальном подъеме и выдвижении ковша с увеличенной высотой разгрузки (34˚)	мм	1511	1577	1789
	футы/дюймы	4 фута 10 дюймов	5 футов 2 дюйма	5 футов 9 дюймов
Вылет при горизонтальном расположении стрелы и ковша	мм	3929	4009	4229
	футы/дюймы	12 футов 10 дюймов	13 футов 1 дюйм	13 футов 10 дюймов
A† Глубина копания	мм	63	63	63
	дюймы	2,5 дюйма	2,5 дюйма	2,5 дюйма
12† Габаритная длина	мм	10 249	10 329	10 549
	футы/дюймы	33 фута 8 дюймов	33 фута 11 дюймов	34 фута 8 дюймов
B† Максимальная высота при максимальном подъеме и выдвижении ковша с увеличенной высотой разгрузки (34˚)	мм	7944	8004	8193
	футы/дюймы	26 футов 1 дюйм	26 футов 3 дюйма	26 футов 9 дюймов
Радиус поворота погрузчика с ковшом в транспортном положении	мм	8063	8223	8300
	футы/дюймы	26 футов 6 дюймов	27 футов 0 дюймов	27 футов 3 дюйма
Статическая опрокидывающая нагрузка в прямом положении (с деформацией шин)	кг	15 128	14 881	14 596
	фунты	33 343	32 798	32 170
Статическая опрокидывающая нагрузка в прямом положении (без деформации шин)	кг	16 197	15 959	15 701
	фунты	35 699	35 173	34 605
Статическая опрокидывающая нагрузка при повороте (с деформацией шин)	кг	12 995	12 749	12 468
	фунты	28 641	28 099	27 480
Статическая опрокидывающая нагрузка при повороте (без деформации шин)	кг	14 078	13 840	13 586
	фунты	31 027	30 504	29 944
Вырывное усилие (§)	кН	131	125	111
	фунт-сила	29 570	28 104	25 006
Эксплуатационная масса*	кг	26 014	26 230	26 437
	фунты	57 335	57 811	58 267

* Статические опрокидывающие нагрузки и эксплуатационная масса приведены для машины в конфигурации с радиальными шинами Bridgestone 26.5R25 VJT L3, полной заправкой жидкостями, оператором, стандартным противовесом, системой плавного хода, устройством облегчения холодного пуска, крыльями для движения по дороге, Product Link™, мостами с ручной разблокировкой дифференциала (передний/задний), кожухом силовой передачи, вспомогательным рулевым управлением и шумоизоляцией.

† Изображено на рисунке к таблице с размерами.

***Характеристики скальных ковшей даны для машин с радиальными шинами Bridgestone 26.5R25 VSDL L5.

(§) Измерено на расстоянии 100 мм (4 дюйма) от края режущей кромки с шарнирной осью ковша в качестве точки поворота в соответствии с ISO 14397-2:2007.

(С деформацией шин) Полное соответствие требованиям разделов 1–6 стандарта ISO 14397-1:2007, согласно которым расхождение между расчетными и экспериментальными данными не должно превышать 2%.

(Без деформации шин) Соответствие требованиям разделов 1–5 стандарта ISO 14397-1:2007.

В разных регионах доступны разные ковши и предложения. Для получения дополнительной информации обратитесь к местному дилеру Cat.

Эксплуатационные характеристики — ковши *(продолжение)*

Рычажный механизм			Рычажный механизм высокого подъема		
Тип ковша			С увеличенной высотой разгрузки — крепление крюками — Fusion		
Тип режущей кромки			Режущие кромки с болтовым креплением	Режущие кромки с болтовым креплением	Режущие кромки с болтовым креплением
	Номинальная вместимость	м³	7,60	9,20	11,10
		ярд³	10,00	12,00	14,50
	Вместимость — номинальная при коэффициенте заполнения 110%	м³	8,40	10,10	12,20
		ярд³	11,00	13,25	16,00
	Ширина	мм	3350	3656	3656
		футы/дюймы	10 футов 11 дюймов	11 футов 11 дюймов	11 футов 11 дюймов
16†	Высота разгрузки при максимальном подъеме и выдвижении ковша с увеличенной высотой разгрузки (34˚)	мм	5678	5732	5492
		футы/дюймы	18 футов 6 дюймов	18 футов 8 дюймов	18 футов 0 дюймов
17†	Вылет при максимальном подъеме и выдвижении ковша с увеличенной высотой разгрузки (34˚)	мм	1519	1613	1795
		футы/дюймы	4 фута 10 дюймов	5 футов 3 дюйма	5 футов 9 дюймов
	Вылет при горизонтальном расположении стрелы и ковша	мм	3949	4029	4249
		футы/дюймы	12 футов 11 дюймов	13 футов 2 дюйма	13 футов 11 дюймов
A†	Глубина копания	мм	63	63	63
		дюймы	2,5 дюйма	2,5 дюйма	2,5 дюйма
12†	Габаритная длина	мм	10 269	10 349	10 569
		футы/дюймы	33 фута 9 дюймов	34 фута 0 дюймов	34 фута 9 дюймов
B†	Максимальная высота при максимальном подъеме и выдвижении ковша с увеличенной высотой разгрузки (34˚)	мм	7963	8023	8212
		футы/дюймы	26 футов 1 дюйм	26 футов 3 дюйма	26 футов 9 дюймов
	Радиус поворота погрузчика с ковшом в транспортном положении	мм	8071	8232	8310
		футы/дюймы	26 футов 6 дюймов	27 футов 1 дюйм	27 футов 4 дюйма
	Статическая опрокидывающая нагрузка в прямом положении (с деформацией шин)	кг	14 674	14 426	14 144
		фунты	32 343	31 795	31 173
	Статическая опрокидывающая нагрузка в прямом положении (без деформации шин)	кг	15 732	15 492	15 236
		фунты	34 675	34 144	33 581
	Статическая опрокидывающая нагрузка при повороте (с деформацией шин)	кг	12 548	12 301	12 023
		фунты	27 656	27 111	26 500
	Статическая опрокидывающая нагрузка при повороте (без деформации шин)	кг	13 619	13 380	13 128
		фунты	30 018	29 490	28 934
	Вырывное усилие (§)	кН	130	123	110
		фунт-сила	29 224	27 779	24 732
	Эксплуатационная масса*	кг	26 493	26 709	26 916
		фунты	58 390	58 866	59 322

* Статические опрокидывающие нагрузки и эксплуатационная масса приведены для машины в конфигурации с радиальными шинами Bridgestone 26.5R25 VJT L3, полной заправкой жидкостями, оператором, стандартным противовесом, системой плавного хода, устройством облегчения холодного пуска, крыльями для движения по дороге, Product Link™, мостами с ручной разблокировкой дифференциала (передний/задний), кожухом силовой передачи, вспомогательным рулевым управлением и шумоизоляцией.

† Изображено на рисунке к таблице с размерами.

***Характеристики скальных ковшей даны для машин с радиальными шинами Bridgestone 26.5R25 VSDL L5.

(§) Измерено на расстоянии 100 мм (4 дюйма) от края режущей кромки с шарнирной осью ковша в качестве точки поворота в соответствии с ISO 14397-2:2007.

(С деформацией шин) Полное соответствие требованиям разделов 1–6 стандарта ISO 14397-1:2007, согласно которым расхождение между расчетными и экспериментальными данными не должно превышать 2%.

(Без деформации шин) Соответствие требованиям разделов 1–5 стандарта ISO 14397-1:2007.

В разных регионах доступны разные ковши и предложения. Для получения дополнительной информации обратитесь к местному дилеру Cat.

Эксплуатационные характеристики — ковши *(продолжение)*

Рычажный механизм			Рычажный механизм высокого подъема	
	Тип ковша		С боковой разгрузкой — крепление на пальцах	С боковой разгрузкой — крепление крюками — Fusion
	Тип режущей кромки		Режущие кромки с болтовым креплением	Режущие кромки с болтовым креплением
	Номинальная вместимость	м³	3,60	3,60
		ярд³	4,75	4,75
	Вместимость — номинальная при коэффициенте заполнения 110%	м³	4,00	4,00
		ярд³	5,25	5,25
	Ширина	мм	3677	3677
		футы/дюймы	12 футов 0 дюймов	12 футов 0 дюймов
16†	Высота разгрузки при максимальном подъеме и угле разгрузки 45°	мм	3453	3406
		футы/дюймы	11 футов 3 дюйма	11 футов 2 дюйма
17†	Вылет при максимальном подъеме и угле разгрузки 45°	мм	1270	1345
		футы/дюймы	4 фута 2 дюйма	4 фута 4 дюйма
	Вылет при горизонтальном расположении стрелы и ковша	мм	3255	3341
		футы/дюймы	10 футов 8 дюймов	10 футов 11 дюймов
A†	Глубина копания	мм	99	79
		дюймы	3,9 дюйма	3,1 дюйма
12†	Габаритная длина	мм	9578	9651
		футы/дюймы	31 фут 6 дюймов	31 фут 8 дюймов
B†	Габаритная высота при максимальном подъеме ковша	мм	6340	6409
		футы/дюймы	20 футов 10 дюймов	21 фут 1 дюйм
	Радиус поворота погрузчика с ковшом в транспортном положении	мм	7268	8075
		футы/дюймы	23 фута 11 дюймов	26 футов 6 дюймов
	Статическая опрокидывающая нагрузка в прямом положении (с деформацией шин)	кг	15 893	14 243
		фунты	35 028	31 392
	Статическая опрокидывающая нагрузка в прямом положении (без деформации шин)	кг	16 851	15 054
		фунты	37 140	33 179
	Статическая опрокидывающая нагрузка при повороте (с деформацией шин)	кг	13 773	12 277
		фунты	30 355	27 059
	Статическая опрокидывающая нагрузка при повороте (без деформации шин)	кг	14 748	13 107
		фунты	32 505	28 888
	Вырывное усилие (§)	кН	192	203
		фунт-сила	43 206	45 779
	Эксплуатационная масса*	кг	25 349	25 886
		фунты	55 869	57 052

* Статические опрокидывающие нагрузки и эксплуатационная масса приведены для машины в конфигурации с радиальными шинами Bridgestone 26.5R25 VJT L3, полной заправкой жидкостями, оператором, стандартным противовесом, системой плавного хода, устройством облегчения холодного пуска, крыльями для движения по дороге, Product Link™, мостами с ручной разблокировкой дифференциала (передний/задний), кожухом силовой передачи, вспомогательным рулевым управлением и шумоизоляцией.

† Изображено на рисунке к таблице с размерами.

***Характеристики скальных ковшей даны для машин с радиальными шинами Bridgestone 26.5R25 VSDL L5.

(§) Измерено на расстоянии 100 мм (4 дюйма) от края режущей кромки с шарнирной осью ковша в качестве точки поворота в соответствии с ISO 14397-2:2007.

(С деформацией шин) Полное соответствие требованиям разделов 1–6 стандарта ISO 14397-1:2007, согласно которым расхождение между расчетными и экспериментальными данными не должно превышать 2%.

(Без деформации шин) Соответствие требованиям разделов 1–5 стандарта ISO 14397-1:2007.

В разных регионах доступны разные ковши и предложения. Для получения дополнительной информации обратитесь к местному дилеру Cat.

Эксплуатационные характеристики — ковши *(продолжение)*

Рычажный механизм		Рычажный механизм для обработчика нерудных материалов					
Тип ковша		**Общего назначения — крепление на пальцах**					
Тип режущей кромки		**Режущие кромки с болтовым креплением**	**Зубья и сегменты**	**Режущие кромки с болтовым креплением**	**Зубья и сегменты**	**Режущие кромки с болтовым креплением**	**Зубья и сегменты**
Номинальная вместимость	м³	4,20	4,20	4,60	4,60	4,80	4,80
	ярд³	5,50	5,50	6,00	6,00	6,25	6,25
Вместимость — номинальная при коэффициенте заполнения 110%	м³	4,60	4,60	5,10	5,10	5,30	5,30
	ярд³	6,00	6,00	6,75	6,75	7,00	7,00
Ширина	мм	3220	3271	3220	3271	3220	3271
	футы/дюймы	10 футов 6 дюймов	10 футов 8 дюймов	10 футов 6 дюймов	10 футов 8 дюймов	10 футов 6 дюймов	10 футов 8 дюймов
16† Высота разгрузки при максимальном подъеме и угле разгрузки 45°	мм	3230	3076	3192	3038	3159	3004
	футы/дюймы	10 футов 7 дюймов	10 футов 1 дюйм	10 футов 5 дюймов	9 футов 11 дюймов	10 футов 4 дюйма	9 футов 10 дюймов
17† Вылет при максимальном подъеме и угле разгрузки 45°	мм	1294	1432	1325	1462	1354	1490
	футы/дюймы	4 фута 2 дюйма	4 фута 8 дюймов	4 фута 4 дюйма	4 фута 9 дюймов	4 фута 5 дюймов	4 фута 10 дюймов
Вылет при горизонтальном расположении стрелы и ковша	мм	2917	3122	2966	3171	3011	3216
	футы/дюймы	9 футов 6 дюймов	10 футов 2 дюйма	9 футов 8 дюймов	10 футов 4 дюйма	9 футов 10 дюймов	10 футов 6 дюймов
A† Глубина копания	мм	98	98	98	98	98	98
	дюймы	3,8 дюйма	3,8 дюйма	3,8 дюйма	3,8 дюйма	3,8 дюйма	3,8 дюйма
12† Габаритная длина	мм	9167	9391	9216	9440	9261	9485
	футы/дюймы	30 футов 1 дюйм	30 футов 10 дюймов	30 футов 3 дюйма	31 фут 0 дюймов	30 футов 5 дюймов	31 фут 2 дюйма
B† Габаритная высота при максимальном подъеме ковша	мм	5942	5942	6200	6200	6036	6036
	футы/дюймы	19 футов 6 дюймов	19 футов 6 дюймов	20 футов 5 дюймов	20 футов 5 дюймов	19 футов 10 дюймов	19 футов 10 дюймов
Радиус поворота погрузчика с ковшом в транспортном положении	мм	7583	7671	7596	7685	7608	7697
	футы/дюймы	24 фута 11 дюймов	25 футов 2 дюйма	25 футов 0 дюймов	25 футов 3 дюйма	25 футов 0 дюймов	25 футов 4 дюйма
Статическая опрокидывающая нагрузка в прямом положении (с деформацией шин)	кг	19 975	19 791	19 860	19 675	19 884	19 698
	фунты	44 026	43 621	43 772	43 364	43 824	43 414
Статическая опрокидывающая нагрузка в прямом положении (без деформации шин)	кг	21 244	21 058	21 139	20 952	21 169	20 981
	фунты	46 823	46 413	46 591	46 179	46 657	46 242
Статическая опрокидывающая нагрузка при повороте (с деформацией шин)	кг	17 401	17 217	17 290	17 105	17 317	17 131
	фунты	38 352	37 947	38 109	37 701	38 167	37 757
Статическая опрокидывающая нагрузка при повороте (без деформации шин)	кг	18 694	18 508	18 593	18 406	18 626	18 438
	фунты	41 202	40 792	40 980	40 568	41 052	40 637
Вырывное усилие (§)	кН	210	208	202	201	196	194
	фунт-сила	47 186	46 879	45 479	45 172	44 072	43 765
Эксплуатационная масса*	кг	25 451	25 589	25 511	25 649	25 439	25 577
	фунты	56 093	56 397	56 227	56 531	56 068	56 372

* Статические опрокидывающие нагрузки и эксплуатационная масса приведены для машины в конфигурации с радиальными шинами Bridgestone 26.5R25 VJT L3, полной заправкой жидкостями, оператором, стандартным противовесом, системой плавного хода, устройством облегчения холодного пуска, крыльями для движения по дороге, Product Link™, мостами с ручной разблокировкой дифференциала (передний/задний), кожухом силовой передачи, вспомогательным рулевым управлением и шумоизоляцией.

† Изображено на рисунке к таблице с размерами.

**Конфигурация погрузчика сыпучих материалов несовместима с ковшами для скальных пород и высоким подъемом.

(§) Измерено на расстоянии 100 мм (4 дюйма) от края режущей кромки с шарнирной осью ковша в качестве точки поворота в соответствии с ISO 14397-2:2007.

(С деформацией шин) Полное соответствие требованиям разделов 1–6 стандарта ISO 14397-1:2007, согласно которым расхождение между расчетными и экспериментальными данными не должно превышать 2%.

(Без деформации шин) Соответствие требованиям разделов 1–5 стандарта ISO 14397-1:2007.

В разных регионах доступны разные ковши и предложения. Для получения дополнительной информации обратитесь к местному дилеру Cat.

Эксплуатационные характеристики — ковши *(продолжение)*

Рычажный механизм			Рычажный механизм для обработчика нерудных материалов		
Тип ковша			Общее назначение — с шарнирным креплением — устойчивый к абразивному износу		
Тип режущей кромки			Режущие кромки с болтовым креплением	Режущие кромки с болтовым креплением	Режущие кромки с болтовым креплением
	Номинальная вместимость	м³	5,10	5,30	5,50
		ярд³	6,75	7,00	7,25
	Вместимость — номинальная при коэффициенте заполнения 110%	м³	5,60	5,80	6,10
		ярд³	7,25	7,50	8,00
	Ширина	мм	3357	3357	3357
		футы/дюймы	11 футов 0 дюймов	11 футов 0 дюймов	11 футов 0 дюймов
16†	Высота разгрузки при максимальном подъеме и угле разгрузки 45°	мм	3132	3105	3077
		футы/дюймы	10 футов 3 дюйма	10 футов 2 дюйма	10 футов 1 дюйм
17†	Вылет при максимальном подъеме и угле разгрузки 45°	мм	1372	1396	1421
		футы/дюймы	4 фута 6 дюймов	4 фута 6 дюймов	4 фута 7 дюймов
	Вылет при горизонтальном расположении стрелы и ковша	мм	3043	3080	3118
		футы/дюймы	9 футов 11 дюймов	10 футов 1 дюйм	10 футов 2 дюйма
A†	Глубина копания	мм	103	103	103
		дюймы	4 дюйма	4 дюйма	4 дюйма
12†	Габаритная длина	мм	9297	9334	9372
		футы/дюймы	30 футов 6 дюймов	30 футов 8 дюймов	30 футов 9 дюймов
B†	Габаритная высота при максимальном подъеме ковша	мм	6240	6277	6298
		футы/дюймы	20 футов 6 дюймов	20 футов 8 дюймов	20 футов 8 дюймов
	Радиус поворота погрузчика с ковшом в транспортном положении	мм	7681	7691	7701
		футы/дюймы	25 футов 3 дюйма	25 футов 3 дюйма	25 футов 4 дюйма
	Статическая опрокидывающая нагрузка в прямом положении (с деформацией шин)	кг	19 498	19 423	19 353
		фунты	42 974	42 809	42 655
	Статическая опрокидывающая нагрузка в прямом положении (без деформации шин)	кг	20 778	20 708	20 645
		фунты	45 794	45 641	45 501
	Статическая опрокидывающая нагрузка при повороте (с деформацией шин)	кг	16 937	16 864	16 796
		фунты	37 329	37 169	37 019
	Статическая опрокидывающая нагрузка при повороте (без деформации шин)	кг	18 240	18 173	18 112
		фунты	40 203	40 055	39 919
	Вырывное усилие (§)	кН	190	185	180
		фунт-сила	42 753	41 648	40 570
	Эксплуатационная масса*	кг	25 748	25 790	25 828
		фунты	56 749	56 841	56 925

* Статические опрокидывающие нагрузки и эксплуатационная масса приведены для машины в конфигурации с радиальными шинами Bridgestone 26.5R25 VJT L3, полной заправкой жидкостями, оператором, стандартным противовесом, системой плавного хода, устройством облегчения холодного пуска, крыльями для движения по дороге, Product Link™, мостами с ручной разблокировкой дифференциала (передний/задний), кожухом силовой передачи, вспомогательным рулевым управлением и шумоизоляцией.

† Изображено на рисунке к таблице с размерами.

**Конфигурация погрузчика сыпучих материалов несовместима с ковшами для скальных пород и высоким подъемом.

(§) Измерено на расстоянии 100 мм (4 дюйма) от края режущей кромки с шарнирной осью ковша в качестве точки поворота в соответствии с ISO 14397-2:2007.

(С деформацией шин) Полное соответствие требованиям разделов 1–6 стандарта ISO 14397-1:2007, согласно которым расхождение между расчетными и экспериментальными данными не должно превышать 2%.

(Без деформации шин) Соответствие требованиям разделов 1–5 стандарта ISO 14397-1:2007.

В разных регионах доступны разные ковши и предложения. Для получения дополнительной информации обратитесь к местному дилеру Cat.

Эксплуатационные характеристики — ковши *(продолжение)*

Рычажный механизм		Рычажный механизм для обработчика нерудных материалов					
Тип ковша		Общее назначение — крепление крюками — Fusion					
Тип режущей кромки		Режущие кромки с болтовым креплением	Зубья и сегменты	Режущие кромки с болтовым креплением	Зубья и сегменты	Режущие кромки с болтовым креплением	Зубья и сегменты
Номинальная вместимость	м³	4,20	4,20	4,40	4,40	4,60	4,60
	ярд³	5,50	5,50	5,75	5,75	6,00	6,00
Вместимость — номинальная при коэффициенте заполнения 110%	м³	4,60	4,60	4,80	4,80	5,10	5,10
	ярд³	6,00	6,00	6,25	6,25	6,75	6,75
Ширина	мм	3220	3271	3220	3271,4	3220	3271
	футы/дюймы	10 футов 6 дюймов	10 футов 8 дюймов	10 футов 6 дюймов	10 футов 8 дюймов	10 футов 6 дюймов	10 футов 8 дюймов
16† Высота разгрузки при максимальном подъеме и угле разгрузки 45°	мм	3200	3046	3205	3052	3162	3008
	футы/дюймы	10 футов 5 дюймов	9 футов 11 дюймов	10 футов 6 дюймов	10 футов 0 дюймов	10 футов 4 дюйма	9 футов 10 дюймов
17† Вылет при максимальном подъеме и угле разгрузки 45°	мм	1329	1466	1324	1462	1359	1497
	футы/дюймы	4 фута 4 дюйма	4 фута 9 дюймов	4 фута 4 дюйма	4 фута 9 дюймов	4 фута 5 дюймов	4 фута 10 дюймов
Вылет при горизонтальном расположении стрелы и ковша	мм	2962	3167	2955	3160	3012	3217
	футы/дюймы	9 футов 8 дюймов	10 футов 4 дюйма	9 футов 8 дюймов	10 футов 4 дюйма	9 футов 10 дюймов	10 футов 6 дюймов
A† Глубина копания	мм	98	98	98	98	98	98
	дюймы	3,8 дюйма	3,8 дюйма	3,8 дюйма	3,8 дюйма	3,8 дюйма	3,8 дюйма
12† Габаритная длина	мм	9212	9436	9205	9429	9262	9486
	футы/дюймы	30 футов 3 дюйма	31 фут 0 дюймов	30 футов 3 дюйма	31 фут 0 дюймов	30 футов 5 дюймов	31 фут 2 дюйма
B† Габаритная высота при максимальном подъеме ковша	мм	6041	6041	6210	6210	6216	6216
	футы/дюймы	19 футов 10 дюймов	19 футов 10 дюймов	20 футов 5 дюймов	20 футов 5 дюймов	20 футов 5 дюймов	20 футов 5 дюймов
Радиус поворота погрузчика с ковшом в транспортном положении	мм	7611	7705	7609	7702	7626	7719
	футы/дюймы	25 футов 0 дюймов	25 футов 4 дюйма	25 футов 0 дюймов	25 футов 4 дюйма	25 футов 1 дюйм	25 футов 4 дюйма
Статическая опрокидывающая нагрузка в прямом положении (с деформацией шин)	кг	19 450	19 267	19 456	19 273	19 299	19 115
	фунты	42 868	42 464	42 882	42 478	42 536	42 130
Статическая опрокидывающая нагрузка в прямом положении (без деформации шин)	кг	20 708	20 523	20 726	20 541	20 567	20 381
	фунты	45 641	45 233	45 682	45 273	45 331	44 920
Статическая опрокидывающая нагрузка при повороте (с деформацией шин)	кг	16 900	16 717	16 900	16 716	16 753	16 569
	фунты	37 249	36 845	37 248	36 844	36 925	36 518
Статическая опрокидывающая нагрузка при повороте (без деформации шин)	кг	18 183	17 998	18 194	18 009	18 046	17 859
	фунты	40 076	39 667	40 101	39 692	39 774	39 363
Вырывное усилие (§)	кН	203	201	203	202	195	194
	фунт-сила	45 612	45 305	45 785	45 478	43 938	43 631
Эксплуатационная масса*	кг	25 825	25 963	25 867	26 005	25 926	26 064
	фунты	56 918	57 222	57 011	57 315	57 140	57 444

* Статические опрокидывающие нагрузки и эксплуатационная масса приведены для машины в конфигурации с радиальными шинами Bridgestone 26.5R25 VJT L3, полной заправкой жидкостями, оператором, стандартным противовесом, системой плавного хода, устройством облегчения холодного пуска, крыльями для движения по дороге, Product Link™, мостами с ручной разблокировкой дифференциала (передний/задний), кожухом силовой передачи, вспомогательным рулевым управлением и шумоизоляцией.

† Изображено на рисунке к таблице с размерами.

**Конфигурация погрузчика сыпучих материалов несовместима с ковшами для скальных пород и высоким подъемом.

(§) Измерено на расстоянии 100 мм (4 дюйма) от края режущей кромки с шарнирной осью ковша в качестве точки поворота в соответствии с ISO 14397-2:2007.

(С деформацией шин) Полное соответствие требованиям разделов 1–6 стандарта ISO 14397-1:2007, согласно которым расхождение между расчетными и экспериментальными данными не должно превышать 2%.

(Без деформации шин) Соответствие требованиям разделов 1–5 стандарта ISO 14397-1:2007.

В разных регионах доступны разные ковши и предложения. Для получения дополнительной информации обратитесь к местному дилеру Cat.

Эксплуатационные характеристики — ковши *(продолжение)*

	Рычажный механизм		Рычажный механизм для обработчика нерудных материалов			
	Тип ковша		Общее назначение — крепление крюками — Fusion			
	Тип режущей кромки		Режущие кромки с болтовым креплением	Зубья и сегменты	Режущие кромки с болтовым креплением	Зубья и сегменты
	Номинальная вместимость	м³	4,80	4,80	5,00	5,00
		ярд³	6,25	6,25	6,50	6,50
	Вместимость — номинальная при коэффициенте заполнения 110%	м³	5,30	5,30	5,50	5,50
		ярд³	7,00	7,00	7,25	7,25
	Ширина	мм	3220	3271	3220	3271
		футы/дюймы	10 футов 6 дюймов	10 футов 8 дюймов	10 футов 6 дюймов	10 футов 8 дюймов
16†	Высота разгрузки при максимальном подъеме и угле разгрузки 45°	мм	3135	2980	3111	2956
		футы/дюймы	10 футов 3 дюйма	9 футов 9 дюймов	10 футов 2 дюйма	9 футов 8 дюймов
17†	Вылет при максимальном подъеме и угле разгрузки 45°	мм	1381	1517	1402	1538
		футы/дюймы	4 фута 6 дюймов	4 фута 11 дюймов	4 фута 7 дюймов	5 футов 0 дюймов
	Вылет при горизонтальном расположении стрелы и ковша	мм	3047	3252	3079	3284
		футы/дюймы	9 футов 11 дюймов	10 футов 8 дюймов	10 футов 1 дюйм	10 футов 9 дюймов
A†	Глубина копания	мм	98	98	98	98
		дюймы	3,8 дюйма	3,8 дюйма	3,8 дюйма	3,8 дюйма
12†	Габаритная длина	мм	9297	9521	9329	9553
		футы/дюймы	30 футов 6 дюймов	31 фут 3 дюйма	30 футов 8 дюймов	31 фут 5 дюймов
B†	Габаритная высота при максимальном подъеме ковша	мм	6275	6275	6301	6301
		футы/дюймы	20 футов 8 дюймов	20 футов 8 дюймов	20 футов 9 дюймов	20 футов 9 дюймов
	Радиус поворота погрузчика с ковшом в транспортном положении	мм	7636	7730	7646	7740
		футы/дюймы	25 футов 1 дюйм	25 футов 5 дюймов	25 футов 1 дюйм	25 футов 5 дюймов
	Статическая опрокидывающая нагрузка в прямом положении (с деформацией шин)	кг	19 291	19 105	19 170	18 984
		фунты	42 517	42 109	42 251	41 841
	Статическая опрокидывающая нагрузка в прямом положении (без деформации шин)	кг	20 565	20 377	20 447	20 259
		фунты	45 325	44 912	45 067	44 651
	Статическая опрокидывающая нагрузка при повороте (с деформацией шин)	кг	16 746	16 560	16 627	16 440
		фунты	36 908	36 499	36 645	36 235
	Статическая опрокидывающая нагрузка при повороте (без деформации шин)	кг	18 044	17 857	17 928	17 740
		фунты	39 770	39 356	39 514	39 099
	Вырывное усилие (§)	кН	190	189	186	185
		фунт-сила	42 894	42 587	41 878	41 571
	Эксплуатационная масса*	кг	25 921	26 059	26 012	26 150
		фунты	57 129	57 433	57 329	57 633

* Статические опрокидывающие нагрузки и эксплуатационная масса приведены для машины в конфигурации с радиальными шинами Bridgestone 26.5R25 VJT L3, полной заправкой жидкостями, оператором, стандартным противовесом, системой плавного хода, устройством облегчения холодного пуска, крыльями для движения по дороге, Product Link™, мостами с ручной разблокировкой дифференциала (передний/задний), кожухом силовой передачи, вспомогательным рулевым управлением и шумоизоляцией.

† Изображено на рисунке к таблице с размерами.

**Конфигурация погрузчика сыпучих материалов несовместима с ковшами для скальных пород и высоким подъемом.

(§) Измерено на расстоянии 100 мм (4 дюйма) от края режущей кромки с шарнирной осью ковша в качестве точки поворота в соответствии с ISO 14397-2:2007.

(С деформацией шин) Полное соответствие требованиям разделов 1–6 стандарта ISO 14397-1:2007, согласно которым расхождение между расчетными и экспериментальными данными не должно превышать 2%.

(Без деформации шин) Соответствие требованиям разделов 1–5 стандарта ISO 14397-1:2007.

В разных регионах доступны разные ковши и предложения. Для получения дополнительной информации обратитесь к местному дилеру Cat.

Эксплуатационные характеристики — ковши *(продолжение)*

Рычажный механизм		Рычажный механизм для обработчика нерудных материалов					
Тип ковша		С плоским днищем — шарнирное крепление					
Тип режущей кромки		Режущие кромки с болтовым креплением	Зубья и сегменты	Режущие кромки с болтовым креплением	Зубья и сегменты	Режущие кромки с болтовым креплением	Зубья и сегменты
Номинальная вместимость	м³	4,40	4,40	4,60	4,60	4,80	4,80
	ярд³	5,75	5,75	6,00	6,00	6,25	6,25
Вместимость — номинальная при коэффициенте заполнения 110%	м³	4,80	4,80	5,10	5,10	5,30	5,30
	ярд³	6,25	6,25	6,75	6,75	7,00	7,00
Ширина	мм	3220	3271,4	3220	3271	3220	3271
	футы/дюймы	10 футов 6 дюймов	10 футов 8 дюймов	10 футов 6 дюймов	10 футов 8 дюймов	10 футов 6 дюймов	10 футов 8 дюймов
16† Высота разгрузки при максимальном подъеме и угле разгрузки 45°	мм	3150	2987	3125	2962	3104	2941
	футы/дюймы	10 футов 4 дюйма	9 футов 9 дюймов	10 футов 3 дюйма	9 футов 8 дюймов	10 футов 2 дюйма	9 футов 7 дюймов
17† Вылет при максимальном подъеме и угле разгрузки 45°	мм	1223	1350	1248	1375	1269	1396
	футы/дюймы	4 фута 0 дюймов	4 фута 5 дюймов	4 фута 1 дюйм	4 фута 6 дюймов	4 фута 1 дюйм	4 фута 6 дюймов
Вылет при горизонтальном расположении стрелы и ковша	мм	2941	3146	2976	3181	3006	3211
	футы/дюймы	9 футов 7 дюймов	10 футов 3 дюйма	9 футов 9 дюймов	10 футов 5 дюймов	9 футов 10 дюймов	10 футов 6 дюймов
A† Глубина копания	мм	98	98	98	98	98	98
	дюймы	3,8 дюйма	3,8 дюйма	3,8 дюйма	3,8 дюйма	3,8 дюйма	3,8 дюйма
12† Габаритная длина	мм	9191	9415	9226	9450	9256	9480
	футы/дюймы	30 футов 2 дюйма	30 футов 11 дюймов	30 футов 4 дюйма	31 фут 1 дюйм	30 футов 5 дюймов	31 фут 2 дюйма
B† Габаритная высота при максимальном подъеме ковша	мм	6160	6160	6164	6167	6198	6198
	футы/дюймы	20 футов 3 дюйма	20 футов 3 дюйма	20 футов 3 дюйма	20 футов 3 дюйма	20 футов 5 дюймов	20 футов 5 дюймов
Радиус поворота погрузчика с ковшом в транспортном положении	мм	7589	7678	7599	7687	7607	7696
	футы/дюймы	24 фута 11 дюймов	25 футов 3 дюйма	25 футов 0 дюймов	25 футов 3 дюйма	25 футов 0 дюймов	25 футов 3 дюйма
Статическая опрокидывающая нагрузка в прямом положении (с деформацией шин)	кг	19 630	19 449	19 722	19 624	19 756	19 571
	фунты	43 266	42 865	43 467	43 253	43 543	43 135
Статическая опрокидывающая нагрузка в прямом положении (без деформации шин)	кг	20 862	20 679	20 973	20 881	21 020	20 833
	фунты	45 981	45 577	46 225	46 022	46 329	45 917
Статическая опрокидывающая нагрузка при повороте (с деформацией шин)	кг	17 095	16 913	17 172	17 066	17 199	17 014
	фунты	37 678	37 277	37 849	37 614	37 908	37 499
Статическая опрокидывающая нагрузка при повороте (без деформации шин)	кг	18 352	18 169	18 448	18 347	18 488	18 301
	фунты	40 449	40 044	40 661	40 437	40 747	40 335
Вырывное усилие (§)	кН	206	204	201	199	196	195
	фунт-сила	46 294	45 987	45 166	44 876	44 213	43 906
Эксплуатационная масса*	кг	25 508	25 646	25 503	25 623	25 519	25 657
	фунты	56 219	56 523	56 209	56 472	56 244	56 548

* Статические опрокидывающие нагрузки и эксплуатационная масса приведены для машины в конфигурации с радиальными шинами Bridgestone 26.5R25 VJT L3, полной заправкой жидкостями, оператором, стандартным противовесом, системой плавного хода, устройством облегчения холодного пуска, крыльями для движения по дороге, Product Link™, мостами с ручной разблокировкой дифференциала (передний/задний), кожухом силовой передачи, вспомогательным рулевым управлением и шумоизоляцией.

† Изображено на рисунке к таблице с размерами.

**Конфигурация погрузчика сыпучих материалов несовместима с ковшами для скальных пород и высоким подъемом.

(§) Измерено на расстоянии 100 мм (4 дюйма) от края режущей кромки с шарнирной осью ковша в качестве точки поворота в соответствии с ISO 14397-2:2007.

(С деформацией шин) Полное соответствие требованиям разделов 1–6 стандарта ISO 14397-1:2007, согласно которым расхождение между расчетными и экспериментальными данными не должно превышать 2%.

(Без деформации шин) Соответствие требованиям разделов 1–5 стандарта ISO 14397-1:2007.

В разных регионах доступны разные ковши и предложения. Для получения дополнительной информации обратитесь к местному дилеру Cat.

Эксплуатационные характеристики — ковши *(продолжение)*

	Рычажный механизм		Рычажный механизм для обработчика нерудных материалов			
	Тип ковша		С плоским днищем — шарнирное крепление			
	Тип режущей кромки		Режущие кромки с болтовым креплением	Зубья и сегменты	Режущие кромки с болтовым креплением	Зубья и сегменты
	Номинальная вместимость	м³	5,00	5,00	5,20	5,20
		ярд³	6,50	6,50	6,75	6,75
	Вместимость — номинальная при коэффициенте заполнения 110%	м³	5,50	5,50	5,70	5,70
		ярд³	7,25	7,25	7,50	7,50
	Ширина	мм	3220	3271	3220	3271
		футы/дюймы	10 футов 6 дюймов	10 футов 8 дюймов	10 футов 6 дюймов	10 футов 8 дюймов
16†	Высота разгрузки при максимальном подъеме и угле разгрузки 45°	мм	3075	2913	3054	2891
		футы/дюймы	10 футов 1 дюйм	9 футов 6 дюймов	10 футов 0 дюймов	9 футов 5 дюймов
17†	Вылет при максимальном подъеме и угле разгрузки 45°	мм	1297	1424	1318	1445
		футы/дюймы	4 фута 3 дюйма	4 фута 8 дюймов	4 фута 3 дюйма	4 фута 8 дюймов
	Вылет при горизонтальном расположении стрелы и ковша	мм	3046	3251	3076	3281
		футы/дюймы	9 футов 11 дюймов	10 футов 8 дюймов	10 футов 1 дюйм	10 футов 9 дюймов
A†	Глубина копания	мм	98	98	98	98
		дюймы	3,8 дюйма	3,8 дюйма	3,8 дюйма	3,8 дюйма
12†	Габаритная длина	мм	9296	9520	9326	9550
		футы/дюймы	30 футов 6 дюймов	31 фут 3 дюйма	30 футов 8 дюймов	31 фут 4 дюйма
B†	Габаритная высота при максимальном подъеме ковша	мм	6228	6228	6270	6270
		футы/дюймы	20 футов 6 дюймов	20 футов 6 дюймов	20 футов 7 дюймов	20 футов 7 дюймов
	Радиус поворота погрузчика с ковшом в транспортном положении	мм	7618	7707	7626	7715
		футы/дюймы	25 футов 0 дюймов	25 футов 4 дюйма	25 футов 1 дюйм	25 футов 4 дюйма
	Статическая опрокидывающая нагрузка в прямом положении (с деформацией шин)	кг	19 680	19 494	19 626	19 439
		фунты	43 376	42 966	43 257	42 845
	Статическая опрокидывающая нагрузка в прямом положении (без деформации шин)	кг	20 952	20 764	20 904	20 715
		фунты	46 179	45 764	46 072	45 655
	Статическая опрокидывающая нагрузка при повороте (с деформацией шин)	кг	17 125	16 939	17 072	16 885
		фунты	37 744	37 334	37 628	37 215
	Статическая опрокидывающая нагрузка при повороте (без деформации шин)	кг	18 421	18 233	18 374	18 185
		фунты	40 601	40 186	40 497	40 080
	Вырывное усилие (§)	кН	191	189	187	185
		фунт-сила	42 965	42 658	42 071	41 764
	Эксплуатационная масса*	кг	25 569	25 707	25 604	25 742
		фунты	56 354	56 658	56 431	56 735

* Статические опрокидывающие нагрузки и эксплуатационная масса приведены для машины в конфигурации с радиальными шинами Bridgestone 26.5R25 VJT L3, полной заправкой жидкостями, оператором, стандартным противовесом, системой плавного хода, устройством облегчения холодного пуска, крыльями для движения по дороге, Product Link™, мостами с ручной разблокировкой дифференциала (передний/задний), кожухом силовой передачи, вспомогательным рулевым управлением и шумоизоляцией.

† Изображено на рисунке к таблице с размерами.

**Конфигурация погрузчика сыпучих материалов несовместима с ковшами для скальных пород и высоким подъемом.

(§) Измерено на расстоянии 100 мм (4 дюйма) от края режущей кромки с шарнирной осью ковша в качестве точки поворота в соответствии с ISO 14397-2:2007.

(С деформацией шин) Полное соответствие требованиям разделов 1–6 стандарта ISO 14397-1:2007, согласно которым расхождение между расчетными и экспериментальными данными не должно превышать 2%.

(Без деформации шин) Соответствие требованиям разделов 1–5 стандарта ISO 14397-1:2007.

В разных регионах доступны разные ковши и предложения. Для получения дополнительной информации обратитесь к местному дилеру Cat.

Эксплуатационные характеристики — ковши *(продолжение)*

Рычажный механизм		Рычажный механизм для обработчика нерудных материалов			
Тип ковша		С плоским днищем — шарнирное крепление — устойчивый к абразивному износу			
Тип режущей кромки		Режущие кромки с болтовым креплением	Зубья и сегменты	Режущие кромки с болтовым креплением	Зубья и сегменты
Номинальная вместимость	м³	4,60	4,60	4,80	4,80
	ярд³	6,00	6,00	6,25	6,25
Вместимость — номинальная при коэффициенте заполнения 110%	м³	5,10	5,10	5,30	5,30
	ярд³	6,75	6,75	7,00	7,00
Ширина	мм	3220	3271	3220	3271
	футы/дюймы	10 футов 6 дюймов	10 футов 8 дюймов	10 футов 6 дюймов	10 футов 8 дюймов
16† Высота разгрузки при максимальном подъеме и угле разгрузки 45°	мм	3125	2962	3104	2941
	футы/дюймы	10 футов 3 дюйма	9 футов 8 дюймов	10 футов 2 дюйма	9 футов 7 дюймов
17† Вылет при максимальном подъеме и угле разгрузки 45°	мм	1248	1375	1269	1396
	футы/дюймы	4 фута 1 дюйм	4 фута 6 дюймов	4 фута 1 дюйм	4 фута 6 дюймов
Вылет при горизонтальном расположении стрелы и ковша	мм	2976	3181	3006	3211
	футы/дюймы	9 футов 9 дюймов	10 футов 5 дюймов	9 футов 10 дюймов	10 футов 6 дюймов
A† Глубина копания	мм	98	98	98	98
	дюймы	3,8 дюйма	3,8 дюйма	3,8 дюйма	3,8 дюйма
12† Габаритная длина	мм	9226	9450	9256	9480
	футы/дюймы	30 футов 4 дюйма	31 фут 1 дюйм	30 футов 5 дюймов	31 фут 2 дюйма
B† Габаритная высота при максимальном подъеме ковша	мм	6167	6167	6198	6198
	футы/дюймы	20 футов 3 дюйма	20 футов 3 дюйма	20 футов 5 дюймов	20 футов 5 дюймов
Радиус поворота погрузчика с ковшом в транспортном положении	мм	7599	7687	7607	7696
	футы/дюймы	25 футов 0 дюймов	25 футов 3 дюйма	25 футов 0 дюймов	25 футов 3 дюйма
Статическая опрокидывающая нагрузка в прямом положении (с деформацией шин)	кг	19 665	19 480	19 608	19 423
	фунты	43 342	42 935	43 217	42 809
Статическая опрокидывающая нагрузка в прямом положении (без деформации шин)	кг	20 922	20 736	20 871	20 684
	фунты	46 114	45 703	46 001	45 589
Статическая опрокидывающая нагрузка при повороте (с деформацией шин)	кг	17 107	16 922	17 051	16 866
	фунты	37 704	37 297	37 581	37 172
Статическая опрокидывающая нагрузка при повороте (без деформации шин)	кг	18 389	18 202	18 339	18 151
	фунты	40 529	40 119	40 419	40 006
Вырывное усилие (§)	кН	200	199	196	194
	фунт-сила	45 052	44 745	44 075	43 768
Эксплуатационная масса*	кг	25 626	25 764	25 663	25 801
	фунты	56 480	56 783	56 562	56 866

* Статические опрокидывающие нагрузки и эксплуатационная масса приведены для машины в конфигурации с радиальными шинами Bridgestone 26.5R25 VJT L3, полной заправкой жидкостями, оператором, стандартным противовесом, системой плавного хода, устройством облегчения холодного пуска, крыльями для движения по дороге, Product Link™, мостами с ручной разблокировкой дифференциала (передний/задний), кожухом силовой передачи, вспомогательным рулевым управлением и шумоизоляцией.

† Изображено на рисунке к таблице с размерами.

**Конфигурация погрузчика сыпучих материалов несовместима с ковшами для скальных пород и высоким подъемом.

(§) Измерено на расстоянии 100 мм (4 дюйма) от края режущей кромки с шарнирной осью ковша в качестве точки поворота в соответствии с ISO 14397-2:2007.

(С деформацией шин) Полное соответствие требованиям разделов 1–6 стандарта ISO 14397-1:2007, согласно которым расхождение между расчетными и экспериментальными данными не должно превышать 2%.

(Без деформации шин) Соответствие требованиям разделов 1–5 стандарта ISO 14397-1:2007.

В разных регионах доступны разные ковши и предложения. Для получения дополнительной информации обратитесь к местному дилеру Cat.

Эксплуатационные характеристики — ковши *(продолжение)*

Рычажный механизм		Рычажный механизм для обработчика нерудных материалов				
Тип ковша		С плоским днищем — шарнирное крепление — устойчивый к абразивному износу				С плоским днищем — шарнирное крепление — легкий материал
Тип режущей кромки		Режущие кромки с болтовым креплением	Зубья и сегменты	Режущие кромки с болтовым креплением	Зубья и сегменты	Режущие кромки с болтовым креплением
Номинальная вместимость	м³	5,00	5,00	5,20	5,20	10,00
	ярд³	6,50	6,50	6,75	6,75	13,00
Вместимость — номинальная при коэффициенте заполнения 110%	м³	5,50	5,50	5,70	5,70	10,90
	ярд³	7,25	7,25	7,50	7,50	14,25
Ширина	мм	3220	3271	3220	3271	3943
	футы/дюймы	10 футов 6 дюймов	10 футов 8 дюймов	10 футов 6 дюймов	10 футов 8 дюймов	12 футов 11 дюймов
16† Высота разгрузки при максимальном подъеме и угле разгрузки 45°	мм	3075	2913	3054	2891	2818
	футы/дюймы	10 футов 1 дюйм	9 футов 6 дюймов	10 футов 0 дюймов	9 футов 5 дюймов	9 футов 2 дюйма
17† Вылет при максимальном подъеме и угле разгрузки 45°	мм	1297	1424	1318	1445	1525
	футы/дюймы	4 фута 3 дюйма	4 фута 8 дюймов	4 фута 3 дюйма	4 фута 8 дюймов	5 футов 0 дюймов
Вылет при горизонтальном расположении стрелы и ковша	мм	3046	3251	3076	3281	3389
	футы/дюймы	9 футов 11 дюймов	10 футов 8 дюймов	10 футов 1 дюйм	10 футов 9 дюймов	11 футов 1 дюйм
A† Глубина копания	мм	98	98	98	98	119
	дюймы	3,8 дюйма	3,8 дюйма	3,8 дюйма	3,8 дюйма	4,7 дюйма
12† Габаритная длина	мм	9296	9520	9326	9550	9655
	футы/дюймы	30 футов 6 дюймов	31 фут 3 дюйма	30 футов 8 дюймов	31 фут 4 дюйма	31 фут 9 дюймов
B† Габаритная высота при максимальном подъеме ковша	мм	6239	6239	6270	6270	6690
	футы/дюймы	20 футов 6 дюймов	20 футов 6 дюймов	20 футов 7 дюймов	20 футов 7 дюймов	22 фута 0 дюймов
Радиус поворота погрузчика с ковшом в транспортном положении	мм	7618	7707	7626	7715	8046
	футы/дюймы	25 футов 0 дюймов	25 футов 4 дюйма	25 футов 1 дюйм	25 футов 4 дюйма	26 футов 5 дюймов
Статическая опрокидывающая нагрузка в прямом положении (с деформацией шин)	кг	19 524	19 338	19 466	19 279	19 503
	фунты	43 032	42 622	42 903	42 491	42 985
Статическая опрокидывающая нагрузка в прямом положении (без деформации шин)	кг	20 795	20 606	20 742	20 553	20 887
	фунты	45 832	45 417	45 715	45 299	46 036
Статическая опрокидывающая нагрузка при повороте (с деформацией шин)	кг	16 969	16 782	16 912	16 724	16 955
	фунты	37 400	36 989	37 274	36 861	37 368
Статическая опрокидывающая нагрузка при повороте (без деформации шин)	кг	18 264	18 076	18 212	18 023	18 362
	фунты	40 254	39 839	40 140	39 723	40 471
Вырывное усилие (§)	кН	190	189	186	185	153
	фунт-сила	42 821	42 514	41 923	41 616	34 556
Эксплуатационная масса*	кг	25 719	25 857	25 758	25 896	25 531
	фунты	56 684	56 988	56 770	57 074	56 270

* Статические опрокидывающие нагрузки и эксплуатационная масса приведены для машины в конфигурации с радиальными шинами Bridgestone 26.5R25 VJT L3, полной заправкой жидкостями, оператором, стандартным противовесом, системой плавного хода, устройством облегчения холодного пуска, крыльями для движения по дороге, Product Link™, мостами с ручной разблокировкой дифференциала (передний/задний), кожухом силовой передачи, вспомогательным рулевым управлением и шумоизоляцией.

† Изображено на рисунке к таблице с размерами.

**Конфигурация погрузчика сыпучих материалов несовместима с ковшами для скальных пород и высоким подъемом.

(§) Измерено на расстоянии 100 мм (4 дюйма) от края режущей кромки с шарнирной осью ковша в качестве точки поворота в соответствии с ISO 14397-2:2007.

(С деформацией шин) Полное соответствие требованиям разделов 1–6 стандарта ISO 14397-1:2007, согласно которым расхождение между расчетными и экспериментальными данными не должно превышать 2%.

(Без деформации шин) Соответствие требованиям разделов 1–5 стандарта ISO 14397-1:2007.

В разных регионах доступны разные ковши и предложения. Для получения дополнительной информации обратитесь к местному дилеру Cat.

Эксплуатационные характеристики — ковши *(продолжение)*

Рычажный механизм		Рычажный механизм для обработчика нерудных материалов			
Тип ковша		С плоским днищем — крепление крюками — Fusion			
Тип режущей кромки		Режущие кромки с болтовым креплением	Зубья и сегменты	Режущие кромки с болтовым креплением	Зубья и сегменты
Номинальная вместимость	м³	4,40	4,40	4,60	4,60
	ярд³	5,75	5,75	6,00	6,00
Вместимость — номинальная при коэффициенте заполнения 110%	м³	4,80	4,80	5,10	5,10
	ярд³	6,25	6,25	6,75	6,75
Ширина	мм	3220	3271	3220	3271
	футы/дюймы	10 футов 6 дюймов	10 футов 8 дюймов	10 футов 6 дюймов	10 футов 8 дюймов
16† Высота разгрузки при максимальном подъеме и угле разгрузки 45°	мм	3100	2937	3074	2912
	футы/дюймы	10 футов 2 дюйма	9 футов 7 дюймов	10 футов 1 дюйм	9 футов 6 дюймов
17† Вылет при максимальном подъеме и угле разгрузки 45°	мм	1272	1399	1298	1425
	футы/дюймы	4 фута 2 дюйма	4 фута 7 дюймов	4 фута 3 дюйма	4 фута 8 дюймов
Вылет при горизонтальном расположении стрелы и ковша	мм	3011	3216	3047	3252
	футы/дюймы	9 футов 10 дюймов	10 футов 6 дюймов	9 футов 11 дюймов	10 футов 8 дюймов
A† Глубина копания	мм	98	98	98	98
	дюймы	3,8 дюйма	3,8 дюйма	3,8 дюйма	3,8 дюйма
12† Габаритная длина	мм	9261	9485	9297	9521
	футы/дюймы	30 футов 5 дюймов	31 фут 2 дюйма	30 футов 7 дюймов	31 фут 3 дюйма
B† Габаритная высота при максимальном подъеме ковша	мм	6201	6201	6204	6204
	футы/дюймы	20 футов 5 дюймов	20 футов 5 дюймов	20 футов 5 дюймов	20 футов 5 дюймов
Радиус поворота погрузчика с ковшом в транспортном положении	мм	7625	7719	7636	7730
	футы/дюймы	25 футов 1 дюйм	25 футов 4 дюйма	25 футов 1 дюйм	25 футов 5 дюймов
Статическая опрокидывающая нагрузка в прямом положении (с деформацией шин)	кг	18 924	18 743	19 118	18 934
	фунты	41 709	41 310	42 136	41 731
Статическая опрокидывающая нагрузка в прямом положении (без деформации шин)	кг	20 141	19 958	20 359	20 173
	фунты	44 391	43 988	44 872	44 463
Статическая опрокидывающая нагрузка при повороте (с деформацией шин)	кг	16 425	16 244	16 597	16 413
	фунты	36 201	35 802	36 581	36 176
Статическая опрокидывающая нагрузка при повороте (без деформации шин)	кг	17 668	17 485	17 864	17 678
	фунты	38 940	38 537	39 372	38 963
Вырывное усилие (§)	кН	195	194	191	190
	фунт-сила	43 922	43 615	43 094	42 787
Эксплуатационная масса*	кг	25 968	26 106	25 950	26 088
	фунты	57 233	57 537	57 194	57 498

* Статические опрокидывающие нагрузки и эксплуатационная масса приведены для машины в конфигурации с радиальными шинами Bridgestone 26.5R25 VJT L3, полной заправкой жидкостями, оператором, стандартным противовесом, системой плавного хода, устройством облегчения холодного пуска, крыльями для движения по дороге, Product Link™, мостами с ручной разблокировкой дифференциала (передний/задний), кожухом силовой передачи, вспомогательным рулевым управлением и шумоизоляцией.

† Изображено на рисунке к таблице с размерами.

**Конфигурация погрузчика сыпучих материалов несовместима с ковшами для скальных пород и высоким подъемом.

(§) Измерено на расстоянии 100 мм (4 дюйма) от края режущей кромки с шарнирной осью ковша в качестве точки поворота в соответствии с ISO 14397-2:2007.

(С деформацией шин) Полное соответствие требованиям разделов 1–6 стандарта ISO 14397-1:2007, согласно которым расхождение между расчетными и экспериментальными данными не должно превышать 2%.

(Без деформации шин) Соответствие требованиям разделов 1–5 стандарта ISO 14397-1:2007.

В разных регионах доступны разные ковши и предложения. Для получения дополнительной информации обратитесь к местному дилеру Cat.

Эксплуатационные характеристики — ковши *(продолжение)*

Рычажный механизм		Рычажный механизм для обработчика нерудных материалов			
Тип ковша		С плоским днищем — крепление крюками — Fusion			
Тип режущей кромки		Режущие кромки с болтовым креплением	Зубья и сегменты	Режущие кромки с болтовым креплением	Зубья и сегменты
Номинальная вместимость	м³	4,80	4,80	5,20	5,20
	ярд³	6,25	6,25	6,75	6,75
Вместимость — номинальная при коэффициенте заполнения 110%	м³	5,30	5,30	5,70	5,70
	ярд³	7,00	7,00	7,50	7,50
Ширина	мм	3220	3271	3220	3271
	футы/дюймы	10 футов 6 дюймов	10 футов 8 дюймов	10 футов 6 дюймов	10 футов 8 дюймов
16† Высота разгрузки при максимальном подъеме и угле разгрузки 45°	мм	3053	2890	3004	2841
	футы/дюймы	10 футов 0 дюймов	9 футов 5 дюймов	9 футов 10 дюймов	9 футов 3 дюйма
17† Вылет при максимальном подъеме и угле разгрузки 45°	мм	1319	1446	1369	1496
	футы/дюймы	4 фута 3 дюйма	4 фута 8 дюймов	4 фута 5 дюймов	4 фута 10 дюймов
Вылет при горизонтальном расположении стрелы и ковша	мм	3077	3282	3147	3352
	футы/дюймы	10 футов 1 дюйм	10 футов 9 дюймов	10 футов 3 дюйма	10 футов 11 дюймов
A† Глубина копания	мм	98	98	98	98
	дюймы	3,8 дюйма	3,8 дюйма	3,8 дюйма	3,8 дюйма
12† Габаритная длина	мм	9327	9551	9397	9621
	футы/дюймы	30 футов 8 дюймов	31 фут 5 дюймов	30 футов 10 дюймов	31 фут 7 дюймов
B† Габаритная высота при максимальном подъеме ковша	мм	6236	6236	6307	6307
	футы/дюймы	20 футов 6 дюймов	20 футов 6 дюймов	20 футов 9 дюймов	20 футов 9 дюймов
Радиус поворота погрузчика с ковшом в транспортном положении	мм	7645	7739	7666	7760
	футы/дюймы	25 футов 1 дюйм	25 футов 5 дюймов	25 футов 2 дюйма	25 футов 6 дюймов
Статическая опрокидывающая нагрузка в прямом положении (с деформацией шин)	кг	19 064	18 879	18 932	18 746
	фунты	42 017	41 611	41 727	41 317
Статическая опрокидывающая нагрузка в прямом положении (без деформации шин)	кг	20 311	20 124	20 191	20 003
	фунты	44 765	44 354	44 502	44 087
Статическая опрокидывающая нагрузка при повороте (с деформацией шин)	кг	16 545	16 360	16 416	16 230
	фунты	36 466	36 059	36 181	35 770
Статическая опрокидывающая нагрузка при повороте (без деформации шин)	кг	17 816	17 630	17 700	17 511
	фунты	39 268	38 857	39 011	38 596
Вырывное усилие (§)	кН	187	186	179	177
	фунт-сила	42 201	41 894	40 229	39 922
Эксплуатационная масса*	кг	25 985	26 123	26 074	26 212
	фунты	57 270	57 574	57 466	57 770

* Статические опрокидывающие нагрузки и эксплуатационная масса приведены для машины в конфигурации с радиальными шинами Bridgestone 26.5R25 VJT L3, полной заправкой жидкостями, оператором, стандартным противовесом, системой плавного хода, устройством облегчения холодного пуска, крыльями для движения по дороге, Product Link™, мостами с ручной разблокировкой дифференциала (передний/задний), кожухом силовой передачи, вспомогательным рулевым управлением и шумоизоляцией.

† Изображено на рисунке к таблице с размерами.

**Конфигурация погрузчика сыпучих материалов несовместима с ковшами для скальных пород и высоким подъемом.

(§) Измерено на расстоянии 100 мм (4 дюйма) от края режущей кромки с шарнирной осью ковша в качестве точки поворота в соответствии с ISO 14397-2:2007.

(С деформацией шин) Полное соответствие требованиям разделов 1–6 стандарта ISO 14397-1:2007, согласно которым расхождение между расчетными и экспериментальными данными не должно превышать 2%.

(Без деформации шин) Соответствие требованиям разделов 1–5 стандарта ISO 14397-1:2007.

В разных регионах доступны разные ковши и предложения. Для получения дополнительной информации обратитесь к местному дилеру Cat.

Эксплуатационные характеристики — ковши *(продолжение)*

	Рычажный механизм		Рычажный механизм для обработчика нерудных материалов		
	Тип ковша		С увеличенной высотой разгрузки — крепление на пальцах		
	Тип режущей кромки		Режущие кромки с болтовым креплением	Режущие кромки с болтовым креплением	Режущие кромки с болтовым креплением
	Номинальная вместимость	м³	7,60	9,20	11,10
		ярд³	10,00	12,00	14,50
	Вместимость — номинальная при коэффициенте заполнения 110%	м³	8,40	10,10	12,20
		ярд³	11,00	13,25	16,00
	Ширина	мм	3350	3656	3656
		футы/дюймы	10 футов 11 дюймов	11 футов 11 дюймов	11 футов 11 дюймов
16†	Высота разгрузки при максимальном подъеме и выдвижении ковша с увеличенной высотой разгрузки (49˚)	мм	4987	4927	4735
		футы/дюймы	16 футов 4 дюйма	16 футов 2 дюйма	15 футов 5 дюймов
17†	Вылет при максимальном подъеме и выдвижении ковша с увеличенной высотой разгрузки (49˚)	мм	1676	1728	1894
		футы/дюймы	5 футов 5 дюймов	5 футов 7 дюймов	6 футов 2 дюйма
	Вылет при горизонтальном расположении стрелы и ковша	мм	3655	3735	3955
		футы/дюймы	11 футов 11 дюймов	12 футов 3 дюйма	12 футов 11 дюймов
A†	Глубина копания	мм	68	68	68
		дюймы	2,6 дюйма	2,6 дюйма	2,6 дюйма
12†	Габаритная длина	мм	9905	9985	10 205
		футы/дюймы	32 фута 6 дюймов	32 фута 10 дюймов	33 фута 6 дюймов
B†	Максимальная высота при максимальном подъеме и выдвижении ковша с увеличенной высотой разгрузки (49˚)	мм	7391	7451	7639
		футы/дюймы	24 фута 2 дюйма	24 фута 4 дюйма	25 футов 1 дюйм
	Радиус поворота погрузчика с ковшом в транспортном положении	мм	7880	8041	8112
		футы/дюймы	25 футов 11 дюймов	26 футов 5 дюймов	26 футов 8 дюймов
	Статическая опрокидывающая нагрузка в прямом положении (с деформацией шин)	кг	17 362	17 072	16 675
		фунты	38 266	37 628	36 753
	Статическая опрокидывающая нагрузка в прямом положении (без деформации шин)	кг	18 635	18 354	17 977
		фунты	41 073	40 452	39 622
	Статическая опрокидывающая нагрузка при повороте (с деформацией шин)	кг	14 948	14 664	14 285
		фунты	32 945	32 320	31 484
	Статическая опрокидывающая нагрузка при повороте (без деформации шин)	кг	16 249	15 974	15 615
		фунты	35 814	35 207	34 416
	Вырывное усилие (§)	кН	135	129	114
		фунт-сила	30 510	29 009	25 826
	Эксплуатационная масса*	кг	26 561	26 777	26 984
		фунты	58 540	59 016	59 473

* Статические опрокидывающие нагрузки и эксплуатационная масса приведены для машины в конфигурации с радиальными шинами Bridgestone 26.5R25 VJT L3, полной заправкой жидкостями, оператором, стандартным противовесом, системой плавного хода, устройством облегчения холодного пуска, крыльями для движения по дороге, Product Link™, мостами с ручной разблокировкой дифференциала (передний/задний), кожухом силовой передачи, вспомогательным рулевым управлением и шумоизоляцией.

† Изображено на рисунке к таблице с размерами.

**Конфигурация погрузчика сыпучих материалов несовместима с ковшами для скальных пород и высоким подъемом.

(§) Измерено на расстоянии 100 мм (4 дюйма) от края режущей кромки с шарнирной осью ковша в качестве точки поворота в соответствии с ISO 14397-2:2007.

(С деформацией шин) Полное соответствие требованиям разделов 1–6 стандарта ISO 14397-1:2007, согласно которым расхождение между расчетными и экспериментальными данными не должно превышать 2%.

(Без деформации шин) Соответствие требованиям разделов 1–5 стандарта ISO 14397-1:2007.

В разных регионах доступны разные ковши и предложения. Для получения дополнительной информации обратитесь к местному дилеру Cat.

Эксплуатационные характеристики — ковши *(продолжение)*

Рычажный механизм			Рычажный механизм для обработчика нерудных материалов		
Тип ковша			С увеличенной высотой разгрузки — крепление крюками — Fusion		
Тип режущей кромки			Режущие кромки с болтовым креплением	Режущие кромки с болтовым креплением	Режущие кромки с болтовым креплением
	Номинальная вместимость	м³	7,60	9,20	11,10
		ярд³	10,00	12,00	14,50
	Вместимость — номинальная при коэффициенте заполнения 110%	м³	8,40	10,10	12,20
		ярд³	11,00	13,25	16,00
	Ширина	мм	3350	3656	3656
		футы/дюймы	10 футов 11 дюймов	11 футов 11 дюймов	11 футов 11 дюймов
16†	Высота разгрузки при максимальном подъеме и выдвижении ковша с увеличенной высотой разгрузки (49˚)	мм	5004	5031	4752
		футы/дюймы	16 футов 4 дюйма	16 футов 5 дюймов	15 футов 6 дюймов
17†	Вылет при максимальном подъеме и выдвижении ковша с увеличенной высотой разгрузки (49˚)	мм	1688	1793	1905
		футы/дюймы	5 футов 5 дюймов	5 футов 9 дюймов	6 футов 3 дюйма
	Вылет при горизонтальном расположении стрелы и ковша	мм	3675	3755	3975
		футы/дюймы	12 футов 0 дюймов	12 футов 3 дюйма	13 футов 0 дюймов
A†	Глубина копания	мм	68	68	68
		дюймы	2,6 дюйма	2,6 дюйма	2,6 дюйма
12†	Габаритная длина	мм	9925	10 005	10 225
		футы/дюймы	32 фута 7 дюймов	32 фута 10 дюймов	33 фута 7 дюймов
B†	Максимальная высота при максимальном подъеме и выдвижении ковша с увеличенной высотой разгрузки (49˚)	мм	4707	7467	7656
		футы/дюймы	15 футов 4 дюйма	24 фута 5 дюймов	25 футов 1 дюйм
	Радиус поворота погрузчика с ковшом в транспортном положении	мм	7888	8049	8121
		футы/дюймы	25 футов 11 дюймов	26 футов 5 дюймов	26 футов 8 дюймов
	Статическая опрокидывающая нагрузка в прямом положении (с деформацией шин)	кг	16 907	16 617	16 227
		фунты	37 264	36 625	35 764
	Статическая опрокидывающая нагрузка в прямом положении (без деформации шин)	кг	18 173	17 890	17 519
		фунты	40 054	39 431	38 613
	Статическая опрокидывающая нагрузка при повороте (с деформацией шин)	кг	14 503	14 219	13 845
		фунты	31 965	31 340	30 516
	Статическая опрокидывающая нагрузка при повороте (без деформации шин)	кг	15 797	15 520	15 166
		фунты	34 816	34 207	33 427
	Вырывное усилие (§)	кН	134	127	113
		фунт-сила	30 153	28 675	25 545
	Эксплуатационная масса*	кг	27 040	27 256	27 463
		фунты	59 596	60 072	60 528

* Статические опрокидывающие нагрузки и эксплуатационная масса приведены для машины в конфигурации с радиальными шинами Bridgestone 26.5R25 VJT L3, полной заправкой жидкостями, оператором, стандартным противовесом, системой плавного хода, устройством облегчения холодного пуска, крыльями для движения по дороге, Product Link™, мостами с ручной разблокировкой дифференциала (передний/задний), кожухом силовой передачи, вспомогательным рулевым управлением и шумоизоляцией.

† Изображено на рисунке к таблице с размерами.

**Конфигурация погрузчика сыпучих материалов несовместима с ковшами для скальных пород и высоким подъемом.

(§) Измерено на расстоянии 100 мм (4 дюйма) от края режущей кромки с шарнирной осью ковша в качестве точки поворота в соответствии с ISO 14397-2:2007.

(С деформацией шин) Полное соответствие требованиям разделов 1–6 стандарта ISO 14397-1:2007, согласно которым расхождение между расчетными и экспериментальными данными не должно превышать 2%.

(Без деформации шин) Соответствие требованиям разделов 1–5 стандарта ISO 14397-1:2007.

В разных регионах доступны разные ковши и предложения. Для получения дополнительной информации обратитесь к местному дилеру Cat.

Технические характеристики колесного погрузчика 972

Технические характеристики вил

Технические характеристики вил

1	Длина зубьев вил	мм дюймы	1524 60,0
2	Центр груза	мм дюймы	762 30,0
	Статическая опрокидывающая нагрузка при движении прямо (на уровне вил)	кг фунты	14 052 30 971
	Статическая опрокидывающая нагрузка при повороте (на уровне вил)	кг фунты	12 370 27 263
	Номинальная грузоподъемность (SAE J1197 — 50% FTSTL)	кг фунты	6185 13 631
	Номинальная грузоподъемность (CEN EN 474-3 на пересеченной местности — 60% FTSTL)	кг фунты	7422 16 358
	Номинальная грузоподъемность (CEN EN 474-3 на твердой ровной поверхности — 80% FTSTL)	кг фунты	9896 21 810
3	Максимальная габаритная длина	мм дюймы	9689 381,5
4	Вылет вил на уровне земли	мм дюймы	1288 50,7
5	*Расстояние от опорной поверхности до верхней части зубьев при минимальной высоте и горизонтальных вилах	мм дюймы	–150 –5,9
6	Вылет при горизонтальном расположении стрел и вил	мм дюймы	1824 71,8
7	Вылет вил на максимальной высоте	мм дюймы	779 30,7
8	Размер зубца от земли до верхней точки при горизонтальном положении стрел и вил	мм дюймы	1862 73,3
9	Размер зубца от земли до верхней точки при максимальной высоте и горизонтальном положении вил	мм дюймы	4167 164,1
10	Габаритная высота вил при полном подъеме (расстояние от опорной поверхности до каретки)	мм дюймы	4942 194,6
11	Расстояние до опорной поверхности при полном подъеме и максимальном угле разгрузки	мм дюймы	2871 113,0
12	Максимальный угол разгрузки (от горизонтали)	градусы	43
13	Габаритная ширина каретки	мм дюймы	2217 87,3
14	Габаритная высота каретки	мм дюймы	840 33,1
15	Ширина по внешним сторонам зубцов (при максимальном раскрытии зубцов)	мм дюймы	2070 81,5
16	Ширина по внешним сторонам зубцов (при минимальном раскрытии зубцов)	мм дюймы	470 18,5
	Ширина зубца (одного)	мм дюймы	150,0 5,9
	Толщина зубьев	мм дюймы	65,0 2,6
	Допустимая нагрузка для зубьев	кг фунты	6300 13 885
	Эксплуатационная масса	кг фунты	23 937 52 756

*Отрицательные значения указывают отметки ниже уровня земли.

972 STD

	Каретка	Зубья
	87 дюймов	60 дюймов
Вилочный захват для поддона, FUSION	530–1861	548–3265

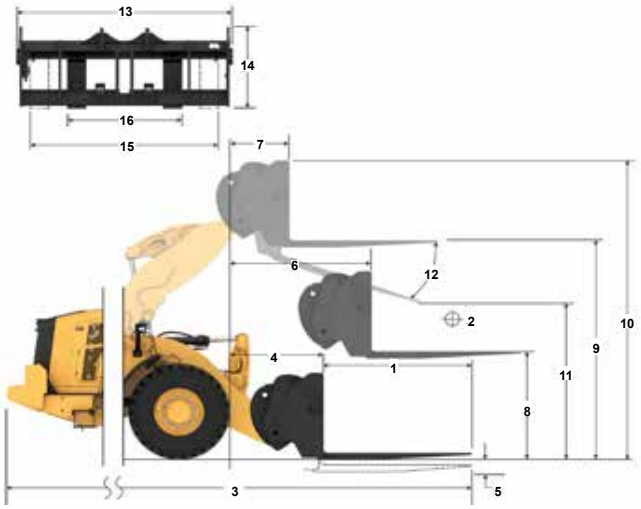

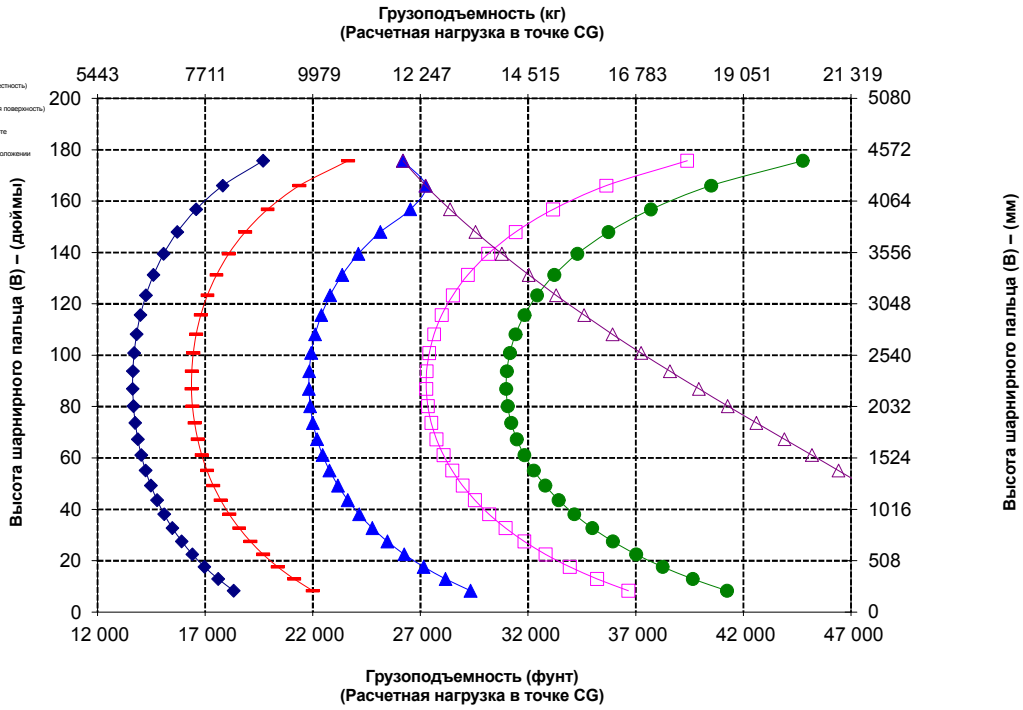

ПРИМЕЧАНИЕ. Статические опрокидывающие нагрузки и эксплуатационная масса приведены для следующей конфигурации погрузчика: шины Bridgestone VJT L3, система кондиционирования воздуха, система плавного хода, защита трансмиссии, полный комплект жидкостей, топливный бак, охлаждающая жидкость, смазочные материалы и оператор.

Технические характеристики и номинальные показатели соответствуют следующим стандартам: SAE* J1197, ISO 14397-1, CEN** EN 474-3.

Номинальная эксплуатационная нагрузка погрузчиков, оборудованных вилами для поддонов, определяется следующим образом:
SAE J1197: 50% статической опрокидывающей нагрузки при полном повороте или по ограничениям гидросистемы.
CEN EN 474-3: 60% статической опрокидывающей нагрузки при полном повороте на пересеченной местности или по ограничениям гидросистемы.
CEN EN 474-3: 80% статической опрокидывающей нагрузки при полном повороте на твердой ровной поверхности или по ограничениям гидросистемы.

*SAE — Общество автомобильных инженеров
**CEN — Европейский комитет по стандартизации

ВНИМАНИЕ! Не превышайте допустимую нагрузку на зубья. Допустимая нагрузка для отдельных зубьев указана на боковой стороне каждого зуба.

Технические характеристики вил

Технические характеристики вил

1	Длина зубьев вил	мм дюймы	1830 72,0
2	Центр груза	мм дюймы	915 36,0
	Статическая опрокидывающая нагрузка при движении прямо (на уровне вил)	кг фунты	13 419 29 576
	Статическая опрокидывающая нагрузка при повороте (на уровне вил)	кг фунты	11 807 26 023
	Номинальная грузоподъемность (SAE J1197 — 50% FTSTL)	кг фунты	5904 13 012
	Номинальная грузоподъемность (CEN EN 474-3 на пересеченной местности — 60% FTSTL)	кг фунты	7084 15 614
	Номинальная грузоподъемность (CEN EN 474-3 на твердой ровной поверхности — 80% FTSTL)	кг фунты	9446 20 818
3	Максимальная габаритная длина	мм дюймы	9995 393,5
4	Вылет вил на уровне земли	мм дюймы	1288 50,7
5	*Расстояние от опорной поверхности до верхней части зубьев при минимальной высоте и горизонтальных вилах	мм дюймы	–150 –5,9
6	Вылет при горизонтальном расположении стрел и вил	мм дюймы	1824 71,8
7	Вылет вил на максимальной высоте	мм дюймы	779 30,7
8	Размер зубца от земли до верхней точки при горизонтальном положении стрел и вил	мм дюймы	1862 73,3
9	Размер зубца от земли до верхней точки при максимальной высоте и горизонтальном положении вил	мм дюймы	4167 164,1
10	Габаритная высота вил при полном подъеме (расстояние от опорной поверхности до каретки)	мм дюймы	4942 194,6
11	Расстояние до опорной поверхности при полном подъеме и максимальном угле разгрузки	мм дюймы	2663 104,9
12	Максимальный угол разгрузки (от горизонтали)	градусы	43
13	Габаритная ширина каретки	мм дюймы	2217 87,3
14	Габаритная высота каретки	мм дюймы	840 33,1
15	Ширина по внешним сторонам зубцов (при максимальном раскрытии зубцов)	мм дюймы	2070 81,5
16	Ширина по внешним сторонам зубцов (при минимальном раскрытии зубцов)	мм дюймы	470 18,5
	Ширина зубца (одного)	мм дюймы	150,0 5,9
	Толщина зубьев	мм дюймы	65,0 2,6
	Допустимая нагрузка для зубьев	кг фунты	5246 11 562
	Эксплуатационная масса	кг фунты	23 984 52 860

*Отрицательные значения указывают отметки ниже уровня земли.

972 STD	Каретка 87 дюймов	Зубья 72 дюйма
Вилочный захват для поддона, FUSION	530–1861	530–1869

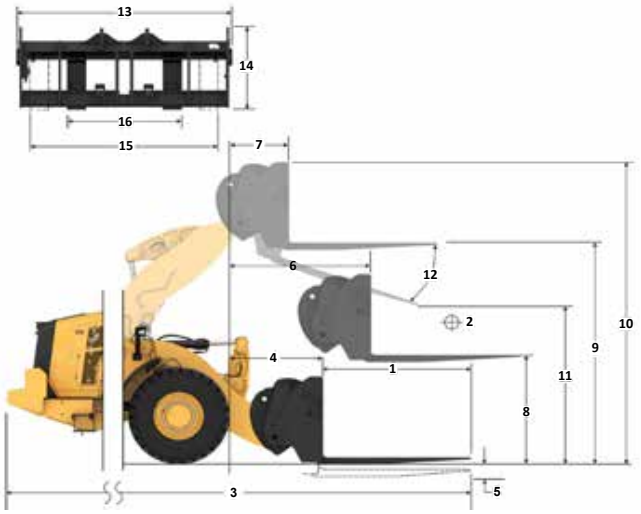

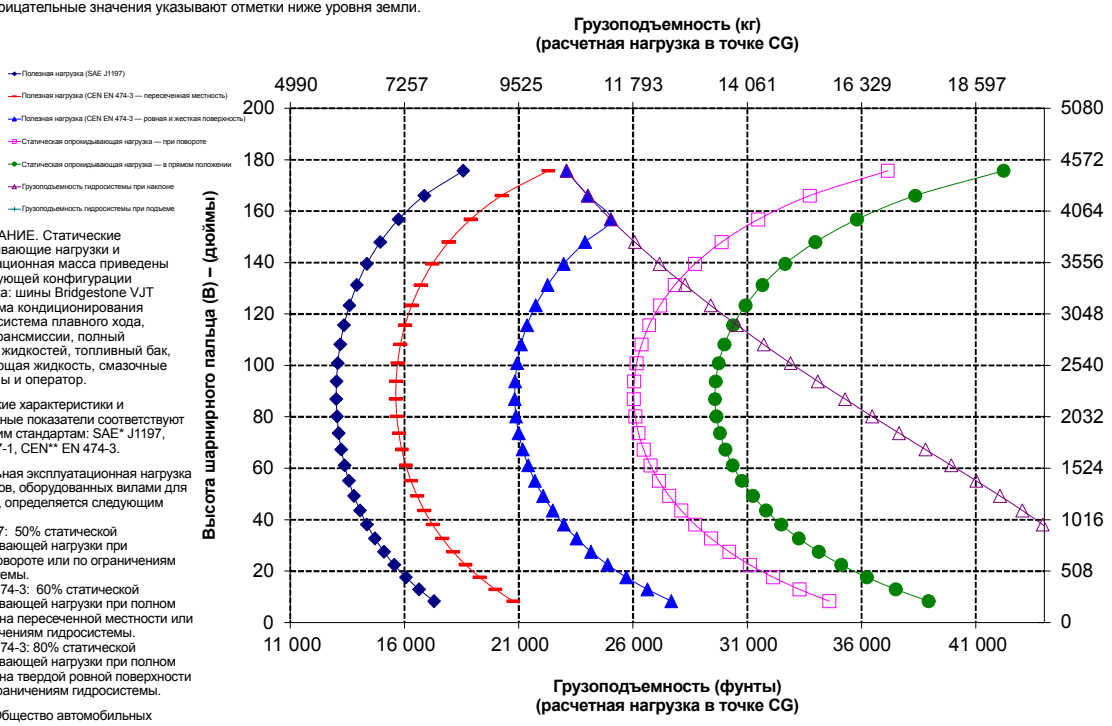

ПРИМЕЧАНИЕ. Статические опрокидывающие нагрузки и эксплуатационная масса приведены для следующей конфигурации погрузчика: шины Bridgestone VJT L3, система кондиционирования воздуха, система плавного хода, защита трансмиссии, полный комплект жидкостей, топливный бак, охлаждающая жидкость, смазочные материалы и оператор.

Технические характеристики и номинальные показатели соответствуют следующим стандартам: SAE* J1197, ISO 14397-1, CEN** EN 474-3.

Номинальная эксплуатационная нагрузка погрузчиков, оборудованных вилами для поддонов, определяется следующим образом:
SAE J1197: 50% статической опрокидывающей нагрузки при полном повороте или по ограничениям гидросистемы.
CEN EN 474-3: 60% статической опрокидывающей нагрузки при полном повороте на пересеченной местности или по ограничениям гидросистемы.
CEN EN 474-3: 80% статической опрокидывающей нагрузки при полном повороте на твердой ровной поверхности или по ограничениям гидросистемы.

*SAE — Общество автомобильных инженеров
**CEN — Европейский комитет по стандартизации

ВНИМАНИЕ! Не превышайте допустимую нагрузку на зубья. Допустимая нагрузка для отдельных зубьев указана на боковой стороне каждого зуба.

Технические характеристики вил

Технические характеристики вил

1	Длина зубьев вил	мм дюймы	1829 72,0
2	Центр груза	мм дюймы	915 36,0
	Статическая опрокидывающая нагрузка при движении прямо (на уровне вил)	кг фунты	13 152 28 987
	Статическая опрокидывающая нагрузка при повороте (на уровне вил)	кг фунты	11 535 25 423
	Номинальная грузоподъемность (SAE J1197 — 50% FTSTL)	кг фунты	5768 12 712
	Номинальная грузоподъемность (CEN EN 474-3 на пересеченной местности — 60% FTSTL)	кг фунты	6921 15 254
	Номинальная грузоподъемность (CEN EN 474-3 на твердой ровной поверхности — 80% FTSTL)	кг фунты	9228 20 339
3	Максимальная габаритная длина	мм дюймы	9948 391,6
4	Вылет вил на уровне земли	мм дюймы	1242 48,9
5	*Расстояние от опорной поверхности до верхней части зубьев при минимальной высоте и горизонтальных вилах	мм дюймы	–71 –2,8
6	Вылет при горизонтальном расположении стрел и вил	мм дюймы	1816 71,5
7	Вылет вил на максимальной высоте	мм дюймы	770 30,3
8	Размер зубца от земли до верхней точки при горизонтальном положении стрел и вил	мм дюймы	1966 77,4
9	Размер зубца от земли до верхней точки при максимальной высоте и горизонтальном положении вил	мм дюймы	4271 168,2
10	Габаритная высота вил при полном подъеме (расстояние от опорной поверхности до каретки)	мм дюймы	5312 209,1
11	Расстояние до опорной поверхности при полном подъеме и максимальном угле разгрузки	мм дюймы	2578 101,5
12	Максимальный угол разгрузки (от горизонтали)	градусы	49
13	Габаритная ширина каретки	мм дюймы	2528 99,5
14	Габаритная высота каретки	мм дюймы	1130 44,5
15	Ширина по внешним сторонам зубцов (при максимальном раскрытии зубцов)	мм дюймы	2178 85,7
16	Ширина по внешним сторонам зубцов (при минимальном раскрытии зубцов)	мм дюймы	576 22,7
	Ширина зубца (одного)	мм дюймы	180,0 7,1
	Толщина зубьев	мм дюймы	90,0 3,51
	Допустимая нагрузка для зубьев	кг фунты	14 800 32 619
	Эксплуатационная масса	кг фунты	24 373 53 717

*Отрицательные значения указывают отметки ниже уровня земли.

972 STD	Каретка 96 дюймов	Зубья 72 дюйма
Вилы для строительных работ, Fusion	520–7957	520–7979

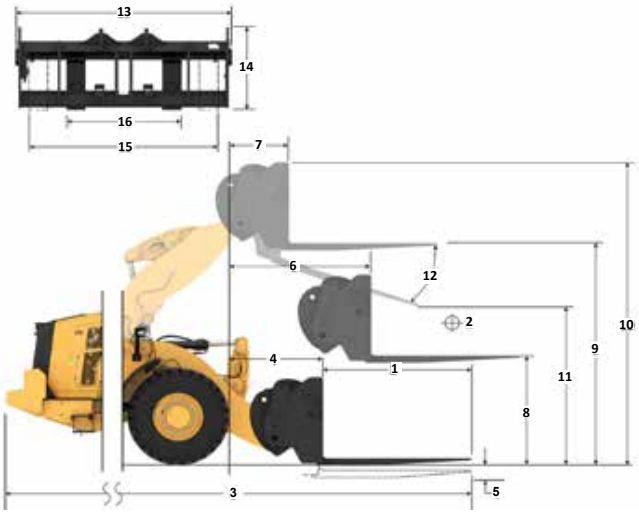

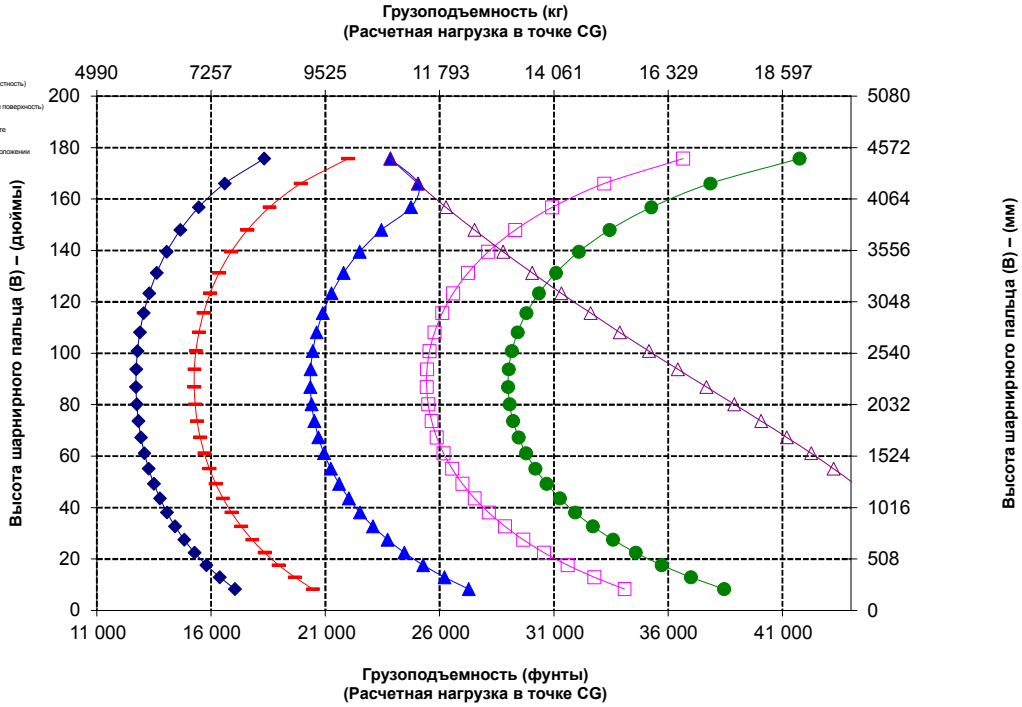

ПРИМЕЧАНИЕ. Статические опрокидывающие нагрузки и эксплуатационная масса приведены для следующей конфигурации погрузчика: шины Bridgestone VJT L3, система кондиционирования воздуха, система плавного хода, защита трансмиссии, полный комплект жидкостей, топливный бак, охлаждающая жидкость, смазочные материалы и оператор.

Технические характеристики и номинальные показатели соответствуют следующим стандартам: SAE* J1197, ISO 14397-1, CEN** EN 474-3.

Номинальная эксплуатационная нагрузка погрузчиков, оборудованных вилами для поддонов, определяется следующим образом:
SAE J1197: 50% статической опрокидывающей нагрузки при полном повороте или по ограничениям гидросистемы.
CEN EN 474-3: 60% статической опрокидывающей нагрузки при полном повороте на пересеченной местности или по ограничениям гидросистемы.
CEN EN 474-3: 80% статической опрокидывающей нагрузки при полном повороте на твердой ровной поверхности или по ограничениям гидросистемы.

*SAE — Общество автомобильных инженеров
**CEN — Европейский комитет по стандартизации

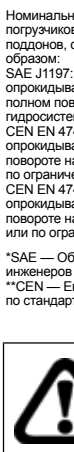

ВНИМАНИЕ! Не превышайте допустимую нагрузку на зубья. Допустимая нагрузка для отдельных зубьев указана на боковой стороне каждого зуба.

Технические характеристики вил

Технические характеристики вил

1	Длина зубьев вил	мм дюймы	2438 96,0
2	Центр груза	мм дюймы	1219 48,0
	Статическая опрокидывающая нагрузка при движении прямо (на уровне вил)	кг фунты	12 006 26 462
	Статическая опрокидывающая нагрузка при повороте (на уровне вил)	кг фунты	10 514 23 173
	Номинальная грузоподъемность (SAE J1197 — 50% FTSTL)	кг фунты	5257 11 587
	Номинальная грузоподъемность (CEN EN 474-3 на пересеченной местности — 60% FTSTL)	кг фунты	6308 13 904
	Номинальная грузоподъемность (CEN EN 474-3 на твердой ровной поверхности — 80% FTSTL)	кг фунты	8411 18 539
3	Максимальная габаритная длина	мм дюймы	10 557 415,6
4	Вылет вил на уровне земли	мм дюймы	1242 48,9
5	*Расстояние от опорной поверхности до верхней части зубьев при минимальной высоте и горизонтальных вилах	мм дюймы	–71 –2,8
6	Вылет при горизонтальном расположении стрел и вил	мм дюймы	1816 71,5
7	Вылет вил на максимальной высоте	мм дюймы	770 30,3
8	Размер зубца от земли до верхней точки при горизонтальном положении стрел и вил	мм дюймы	1966 77,4
9	Размер зубца от земли до верхней точки при максимальной высоте и горизонтальном положении вил	мм дюймы	4271 168,2
10	Габаритная высота вил при полном подъеме (расстояние от опорной поверхности до каретки)	мм дюймы	5312 209,1
11	Расстояние до опорной поверхности при полном подъеме и максимальном угле разгрузки	мм дюймы	2118 83,4
12	Максимальный угол разгрузки (от горизонтали)	градусы	49
13	Габаритная ширина каретки	мм дюймы	2528 99,5
14	Габаритная высота каретки	мм дюймы	1130 44,5
15	Ширина по внешним сторонам зубцов (при максимальном раскрытии зубцов)	мм дюймы	2178 85,7
16	Ширина по внешним сторонам зубцов (при минимальном раскрытии зубцов)	мм дюймы	576 22,7
	Ширина зубца (одного)	мм дюймы	180,0 7,1
	Толщина зубьев	мм дюймы	90,0 3,51
	Допустимая нагрузка для зубьев	кг фунты	11 300 24 905
	Эксплуатационная масса	кг фунты	24 498 53 993

*Отрицательные значения указывают отметки ниже уровня земли.

972 STD	Каретка 96 дюймов	Зубья 96 дюймов
Вилы для строительных работ, Fusion	520–7957	520–7981

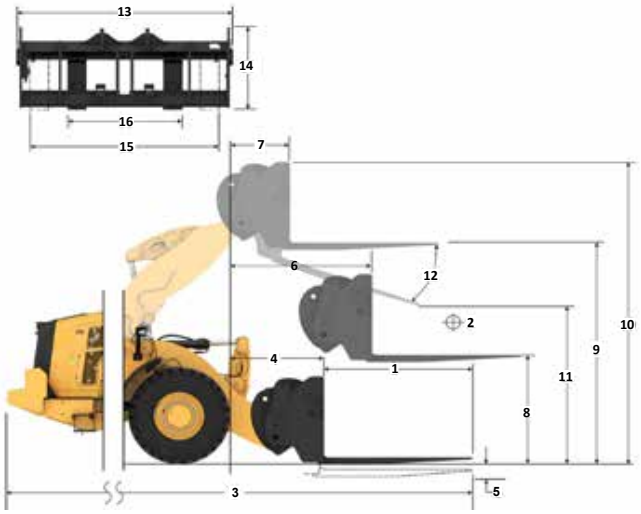

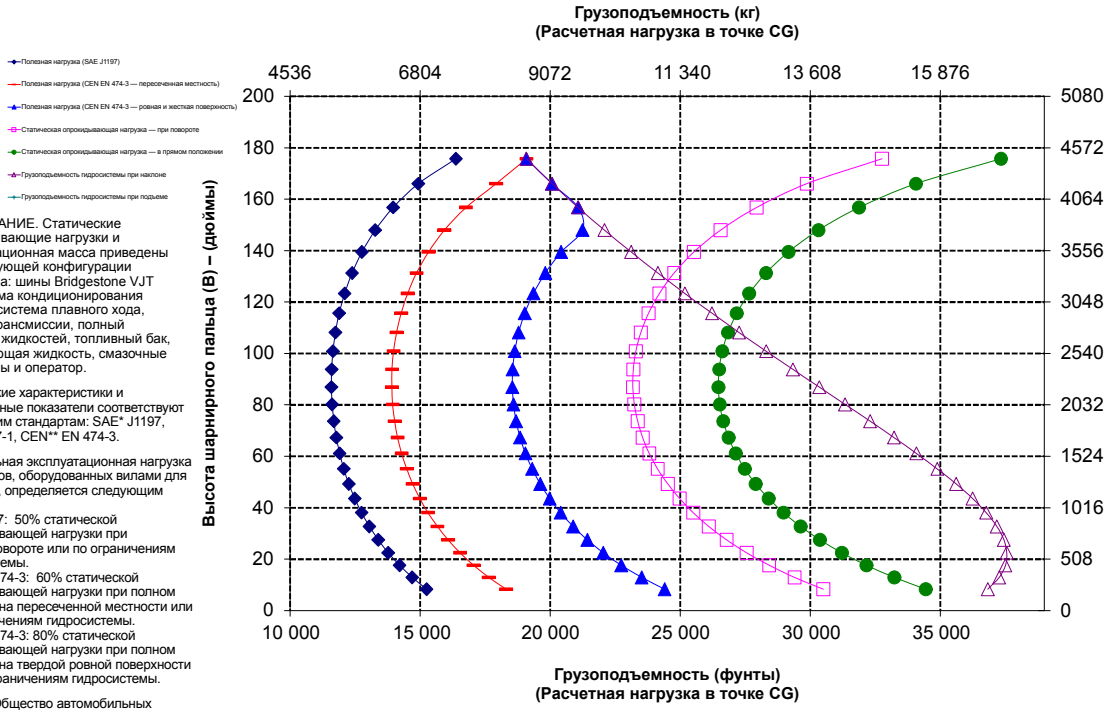

ПРИМЕЧАНИЕ. Статические опрокидывающие нагрузки и эксплуатационная масса приведены для следующей конфигурации погрузчика: шины Bridgestone VJT L3, система кондиционирования воздуха, система плавного хода, защита трансмиссии, полный комплект жидкостей, топливный бак, охлаждающая жидкость, смазочные материалы и оператор.

Технические характеристики и номинальные показатели соответствуют следующим стандартам: SAE* J1197, ISO 14397-1, CEN** EN 474-3.

Номинальная эксплуатационная нагрузка погрузчиков, оборудованных вилами для поддонов, определяется следующим образом:
SAE J1197: 50% статической опрокидывающей нагрузки при полном повороте или по ограничениям гидросистемы.
CEN EN 474-3: 60% статической опрокидывающей нагрузки при полном повороте на пересеченной местности или по ограничениям гидросистемы.
CEN EN 474-3: 80% статической опрокидывающей нагрузки при полном повороте на твердой ровной поверхности или по ограничениям гидросистемы.

*SAE — Общество автомобильных инженеров
**CEN — Европейский комитет по стандартизации

ВНИМАНИЕ! Не превышайте допустимую нагрузку на зубья. Допустимая нагрузка для отдельных зубьев указана на боковой стороне каждого зуба.

Технические характеристики вил

Технические характеристики вил

1	Длина зубьев вил	мм дюймы	1524 60,0
2	Центр груза	мм дюймы	762 30,0
	Статическая опрокидывающая нагрузка при движении прямо (на уровне вил)	кг фунты	12 773 28 153
	Статическая опрокидывающая нагрузка при повороте (на уровне вил)	кг фунты	11 214 24 715
	Номинальная грузоподъемность (SAE J1197 — 50% FTSTL)	кг фунты	5607 12 357
	Номинальная грузоподъемность (CEN EN 474-3 на пересеченной местности — 60% FTSTL)	кг фунты	6728 14 829
	Номинальная грузоподъемность (CEN EN 474-3 на твердой ровной поверхности — 80% FTSTL)	кг фунты	7254 15 988
3	Максимальная габаритная длина	мм дюймы	10 015 394,3
4	Вылет вил на уровне земли	мм дюймы	1614 63,5
5	*Расстояние от опорной поверхности до верхней части зубьев при минимальной высоте и горизонтальных вилах	мм дюймы	–145 –5,7
6	Вылет при горизонтальном расположении стрел и вил	мм дюймы	2098 82,6
7	Вылет вил на максимальной высоте	мм дюймы	802 31,6
8	Размер зубца от земли до верхней точки при горизонтальном положении стрел и вил	мм дюймы	1862 73,3
9	Размер зубца от земли до верхней точки при максимальной высоте и горизонтальном положении вил	мм дюймы	4503 177,3
10	Габаритная высота вил при полном подъеме (расстояние от опорной поверхности до каретки)	мм дюймы	5278 207,8
11	Расстояние до опорной поверхности при полном подъеме и максимальном угле разгрузки	мм дюймы	3185 125,4
12	Максимальный угол разгрузки (от горизонтали)	градусы	44
13	Габаритная ширина каретки	мм дюймы	2217 87,3
14	Габаритная высота каретки	мм дюймы	840 33,1
15	Ширина по внешним сторонам зубцов (при максимальном раскрытии зубцов)	мм дюймы	2070 81,5
16	Ширина по внешним сторонам зубцов (при минимальном раскрытии зубцов)	мм дюймы	470 18,5
	Ширина зубца (одного)	мм дюймы	150,0 5,9
	Толщина зубьев	мм дюймы	65,0 2,6
	Допустимая нагрузка для зубьев	кг фунты	6300 13 885
	Эксплуатационная масса	кг фунты	23 939 52 761

*Отрицательные значения указывают отметки ниже уровня земли.

972 HL

	Каретка 87 дюймов	Зубья 60 дюймов
Вилочный захват для поддона, FUSION	530–1861	548–3265

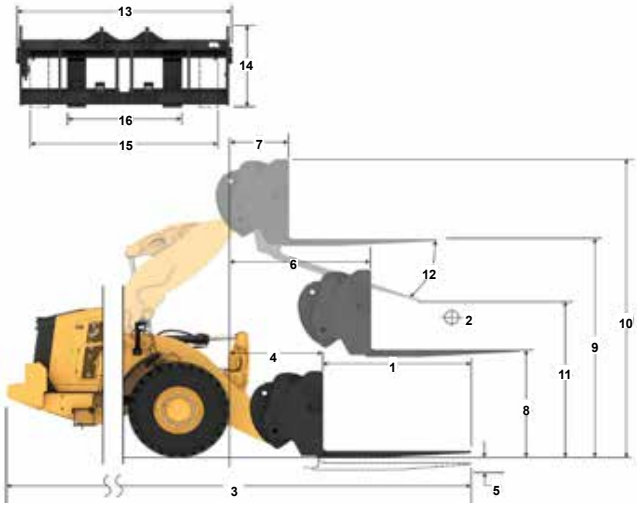

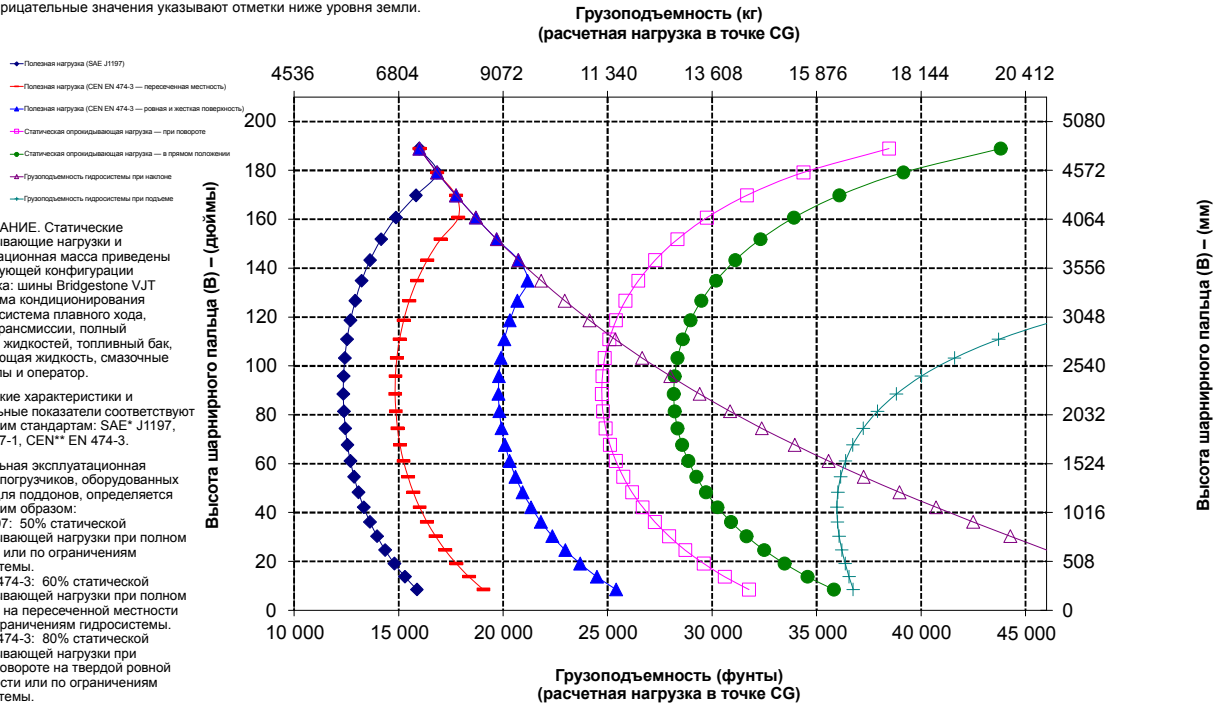

ПРИМЕЧАНИЕ. Статические опрокидывающие нагрузки и эксплуатационная масса приведены для следующей конфигурации погрузчика: шины Bridgestone VJT L3, система кондиционирования воздуха, система плавного хода, защита трансмиссии, полный комплект жидкостей, топливный бак, охлаждающая жидкость, смазочные материалы и оператор.

Технические характеристики и номинальные показатели соответствуют следующим стандартам: SAE* J1197, ISO 14397-1, CEN** EN 474-3.

Номинальная эксплуатационная нагрузка погрузчиков, оборудованных вилами для поддонов, определяется следующим образом:
SAE J1197: 50% статической опрокидывающей нагрузки при полном повороте или по ограничениям гидросистемы.
CEN EN 474-3: 60% статической опрокидывающей нагрузки при полном повороте на пересеченной местности или по ограничениям гидросистемы.
CEN EN 474-3: 80% статической опрокидывающей нагрузки при полном повороте на твердой ровной поверхности или по ограничениям гидросистемы.

*SAE — Общество автомобильных инженеров
**CEN — Европейский комитет по стандартизации

ВНИМАНИЕ! Не превышайте допустимую нагрузку на зубья. Допустимая нагрузка отдельных зубьев обозначена на боковой части каждого зуба.

Технические характеристики вил

Технические характеристики вил

1	Длина зубьев вил	мм дюймы	1830 72,0
2	Центр груза	мм дюймы	915 36,0
	Статическая опрокидывающая нагрузка при движении прямо (на уровне вил)	кг фунты	12 230 26 954
	Статическая опрокидывающая нагрузка при повороте (на уровне вил)	кг фунты	10 731 23 651
	Номинальная грузоподъемность (SAE J1197 — 50% FTSTL)	кг фунты	5365 11 825
	Номинальная грузоподъемность (CEN EN 474-3 на пересеченной местности — 60% FTSTL)	кг фунты	6376 14 052
	Номинальная грузоподъемность (CEN EN 474-3 на твердой ровной поверхности — 80% FTSTL)	кг фунты	6376 14 052
3	Максимальная габаритная длина	мм дюймы	10 321 406,3
4	Вылет вил на уровне земли	мм дюймы	1614 63,5
5	*Расстояние от опорной поверхности до верхней части зубьев при минимальной высоте и горизонтальных вилах	мм дюймы	–145 –5,7
6	Вылет при горизонтальном расположении стрел и вил	мм дюймы	2098 82,6
7	Вылет вил на максимальной высоте	мм дюймы	802 31,6
8	Размер зубца от земли до верхней точки при горизонтальном положении стрел и вил	мм дюймы	1862 73,3
9	Размер зубца от земли до верхней точки при максимальной высоте и горизонтальном положении вил	мм дюймы	4503 177,3
10	Габаритная высота вил при полном подъеме (расстояние от опорной поверхности до каретки)	мм дюймы	5278 207,8
11	Расстояние до опорной поверхности при полном подъеме и максимальном угле разгрузки	мм дюймы	2973 117,1
12	Максимальный угол разгрузки (от горизонтали)	градусы	44
13	Габаритная ширина каретки	мм дюймы	2217 87,3
14	Габаритная высота каретки	мм дюймы	840 33,1
15	Ширина по внешним сторонам зубцов (при максимальном раскрытии зубцов)	мм дюймы	2070 81,5
16	Ширина по внешним сторонам зубцов (при минимальном раскрытии зубцов)	мм дюймы	470 18,5
	Ширина зубца (одного)	мм дюймы	150,0 5,9
	Толщина зубьев	мм дюймы	65,0 2,6
	Допустимая нагрузка для зубьев	кг фунты	5246 11 562
	Эксплуатационная масса	кг фунты	23 986 52 864

*Отрицательные значения указывают отметки ниже уровня земли.

972 HL	Каретка 87 дюймов	Зубья 72 дюйма
Вилочный захват для поддона, FUSION	530–1861	530–1869

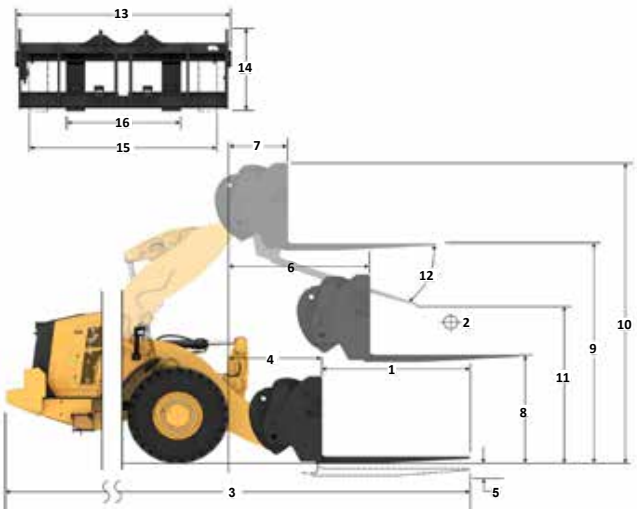

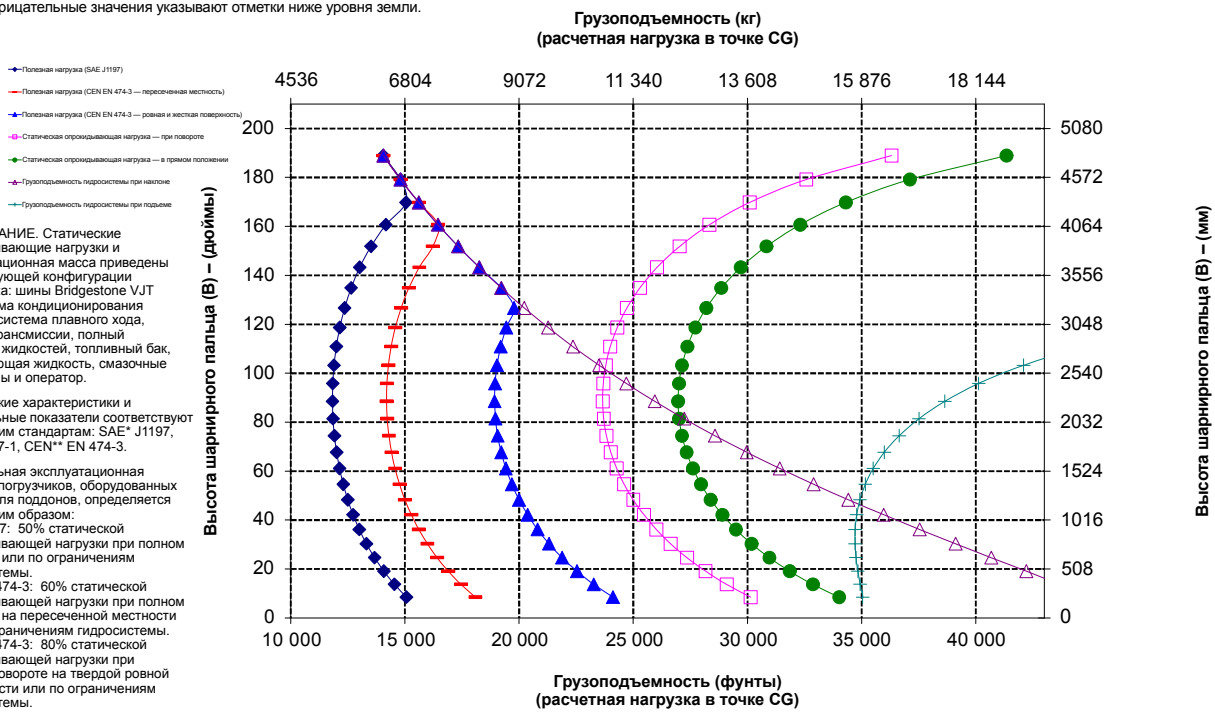

ПРИМЕЧАНИЕ. Статические опрокидывающие нагрузки и эксплуатационная масса приведены для следующей конфигурации погрузчика: шины Bridgestone VJT L3, система кондиционирования воздуха, система плавного хода, защита трансмиссии, полный комплект жидкостей, топливный бак, охлаждающая жидкость, смазочные материалы и оператор.

Технические характеристики и номинальные показатели соответствуют следующим стандартам: SAE* J1197, ISO 14397-1, CEN** EN 474-3.

Номинальная эксплуатационная нагрузка погрузчиков, оборудованных вилами для поддонов, определяется следующим образом:
SAE J1197: 50% статической опрокидывающей нагрузки при полном повороте или по ограничениям гидросистемы.
CEN EN 474-3: 60% статической опрокидывающей нагрузки при полном повороте на пересеченной местности или по ограничениям гидросистемы.
CEN EN 474-3: 80% статической опрокидывающей нагрузки при полном повороте на твердой ровной поверхности или по ограничениям гидросистемы.

*SAE — Общество автомобильных инженеров
**CEN — Европейский комитет по стандартизации

ВНИМАНИЕ! Не превышайте допустимую нагрузку на зубья. Допустимая нагрузка отдельных зубьев обозначена на боковой части каждого зуба.

Технические характеристики вил

Технические характеристики вил

1	Длина зубьев вил	мм дюймы	1829 72,0
2	Центр груза	мм дюймы	915 36,0
	Статическая опрокидывающая нагрузка при движении прямо (на уровне вил)	кг фунты	11 951 26 341
	Статическая опрокидывающая нагрузка при повороте (на уровне вил)	кг фунты	10 448 23 028
	Номинальная грузоподъемность (SAE J1197 — 50% FTSTL)	кг фунты	5224 11 514
	Номинальная грузоподъемность (CEN EN 474-3 на пересеченной местности — 60% FTSTL)	кг фунты	6269 13 817
	Номинальная грузоподъемность (CEN EN 474-3 на твердой ровной поверхности — 80% FTSTL)	кг фунты	6639 14 633
3	Максимальная габаритная длина	мм дюймы	10 278 404,6
4	Вылет вил на уровне земли	мм дюймы	1572 61,9
5	*Расстояние от опорной поверхности до верхней части зубьев при минимальной высоте и горизонтальных вилах	мм дюймы	–66 –2,6
6	Вылет при горизонтальном расположении стрел и вил	мм дюймы	2090 82,3
7	Вылет вил на максимальной высоте	мм дюймы	793 31,2
8	Размер зубца от земли до верхней точки при горизонтальном положении стрел и вил	мм дюймы	1966 77,4
9	Размер зубца от земли до верхней точки при максимальной высоте и горизонтальном положении вил	мм дюймы	4607 181,4
10	Габаритная высота вил при полном подъеме (расстояние от опорной поверхности до каретки)	мм дюймы	5647 222,3
11	Расстояние до опорной поверхности при полном подъеме и максимальном угле разгрузки	мм дюймы	2891 113,8
12	Максимальный угол разгрузки (от горизонтали)	градусы	50
13	Габаритная ширина каретки	мм дюймы	2528 99,5
14	Габаритная высота каретки	мм дюймы	1130 44,5
15	Ширина по внешним сторонам зубцов (при максимальном раскрытии зубцов)	мм дюймы	2178 85,7
16	Ширина по внешним сторонам зубцов (при минимальном раскрытии зубцов)	мм дюймы	576 22,7
	Ширина зубца (одного)	мм дюймы	180,0 7,1
	Толщина зубьев	мм дюймы	90,0 3,51
	Допустимая нагрузка для зубьев	кг фунты	14 800 32 619
	Эксплуатационная масса	кг фунты	24 375 53 722

*Отрицательные значения указывают отметки ниже уровня земли.

972 HL	Каретка 96 дюймов	Зубья 72 дюйма
Вилы для строительных работ, Fusion	520–7957	520–7979

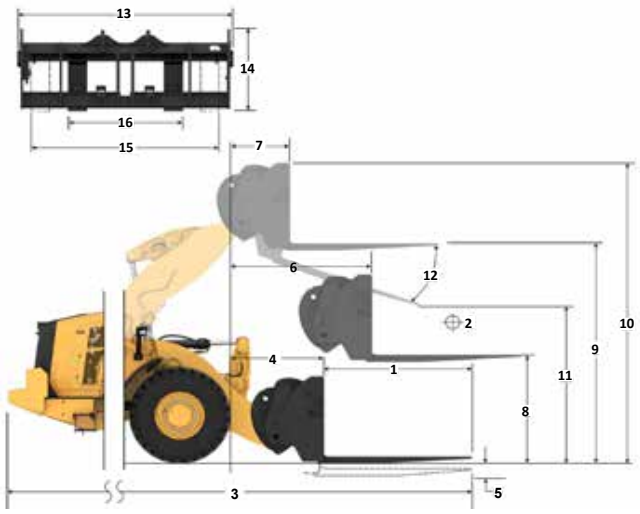

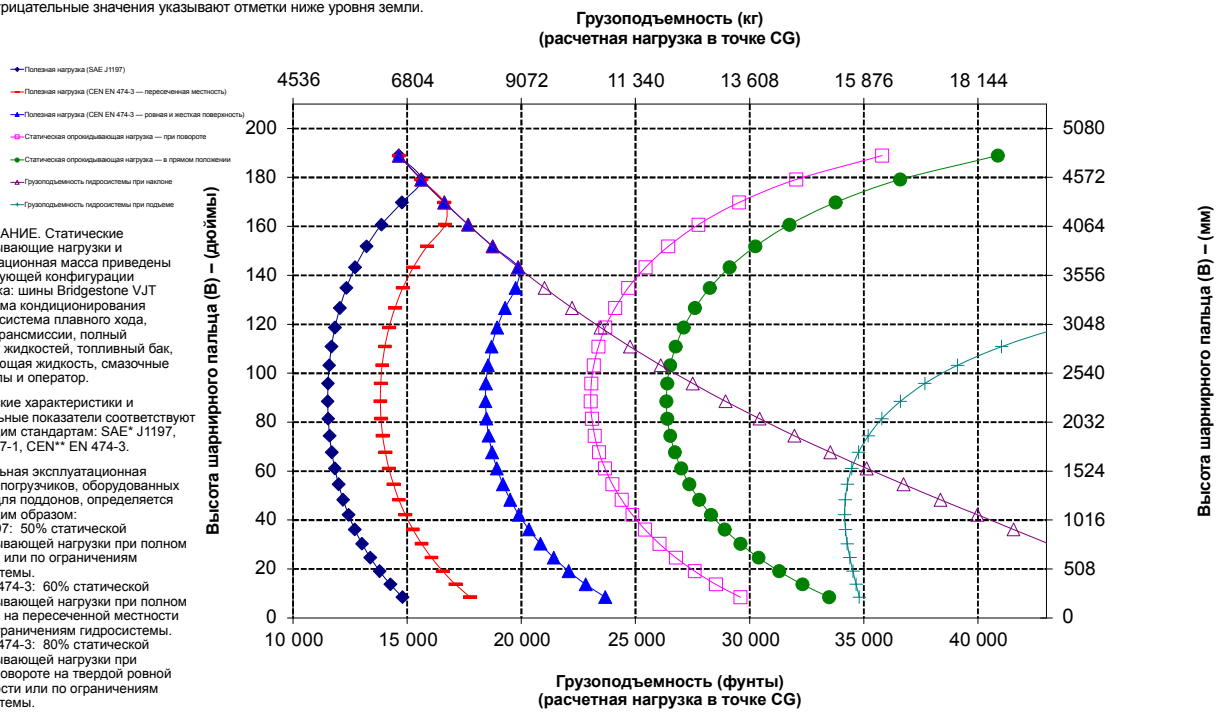

ПРИМЕЧАНИЕ. Статические опрокидывающие нагрузки и эксплуатационная масса приведены для следующей конфигурации погрузчика: шины Bridgestone VJT L3, система кондиционирования воздуха, система плавного хода, защита трансмиссии, полный комплект жидкостей, топливный бак, охлаждающая жидкость, смазочные материалы и оператор.

Технические характеристики и номинальные показатели соответствуют следующим стандартам: SAE* J1197, ISO 14397-1, CEN** EN 474-3.

Номинальная эксплуатационная нагрузка погрузчиков, оборудованных вилами для поддонов, определяется следующим образом:
SAE J1197: 50% статической опрокидывающей нагрузки при полном повороте или по ограничениям гидросистемы.
CEN EN 474-3: 60% статической опрокидывающей нагрузки при полном повороте на пересеченной местности или по ограничениям гидросистемы.
CEN EN 474-3: 80% статической опрокидывающей нагрузки при полном повороте на твердой ровной поверхности или по ограничениям гидросистемы.

*SAE — Общество автомобильных инженеров
**CEN — Европейский комитет по стандартизации

ВНИМАНИЕ! Не превышайте допустимую нагрузку на зубья. Допустимая нагрузка отдельных зубьев обозначена на боковой части каждого зуба.

Технические характеристики вил

Технические характеристики вил

1	Длина зубьев вил	мм дюймы	2438 96,0
2	Центр груза	мм дюймы	1219 48,0
	Статическая опрокидывающая нагрузка при движении прямо (на уровне вил)	кг фунты	10 957 24 148
	Статическая опрокидывающая нагрузка при повороте (на уровне вил)	кг фунты	9562 21 075
	Номинальная грузоподъемность (SAE J1197 — 50% FTSTL)	кг фунты	4781 10 537
	Номинальная грузоподъемность (CEN EN 474-3 на пересеченной местности — 60% FTSTL)	кг фунты	5257 11 586
	Номинальная грузоподъемность (CEN EN 474-3 на твердой ровной поверхности — 80% FTSTL)	кг фунты	5257 11 586
3	Максимальная габаритная длина	мм дюймы	10 887 428,6
4	Вылет вил на уровне земли	мм дюймы	1572 61,9
5	*Расстояние от опорной поверхности до верхней части зубьев при минимальной высоте и горизонтальных вилах	мм дюймы	–66 –2,6
6	Вылет при горизонтальном расположении стрел и вил	мм дюймы	2090 82,3
7	Вылет вил на максимальной высоте	мм дюймы	793 31,2
8	Размер зубца от земли до верхней точки при горизонтальном положении стрел и вил	мм дюймы	1966 77,4
9	Размер зубца от земли до верхней точки при максимальной высоте и горизонтальном положении вил	мм дюймы	4607 181,4
10	Габаритная высота вил при полном подъеме (расстояние от опорной поверхности до каретки)	мм дюймы	5647 222,3
11	Расстояние до опорной поверхности при полном подъеме и максимальном угле разгрузки	мм дюймы	2423 95,4
12	Максимальный угол разгрузки (от горизонтали)	градусы	50
13	Габаритная ширина каретки	мм дюймы	2528 99,5
14	Габаритная высота каретки	мм дюймы	1130 44,5
15	Ширина по внешним сторонам зубцов (при максимальном раскрытии зубцов)	мм дюймы	2178 85,7
16	Ширина по внешним сторонам зубцов (при минимальном раскрытии зубцов)	мм дюймы	576 22,7
	Ширина зубца (одного)	мм дюймы	180,0 7,1
	Толщина зубьев	мм дюймы	90,0 3,51
	Допустимая нагрузка для зубьев	кг фунты	11 300 24 905
	Эксплуатационная масса	кг фунты	24 500 53 997

*Отрицательные значения указывают отметки ниже уровня земли.

972 HL	Каретка 96 дюймов	Зубья 96 дюймов
Вилы для строительных работ, Fusion	520–7957	520–7981

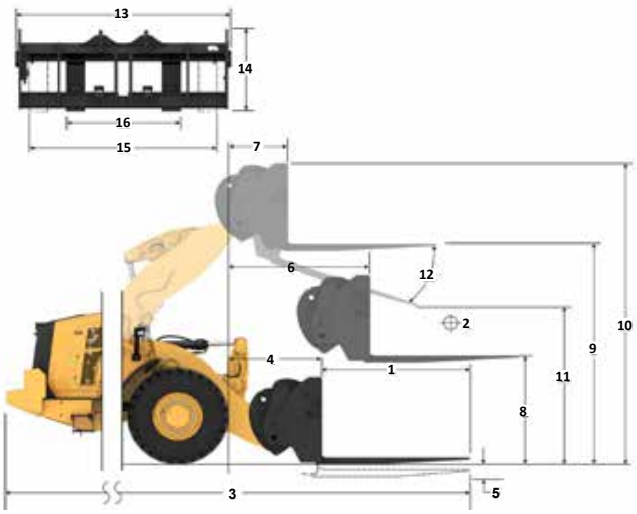

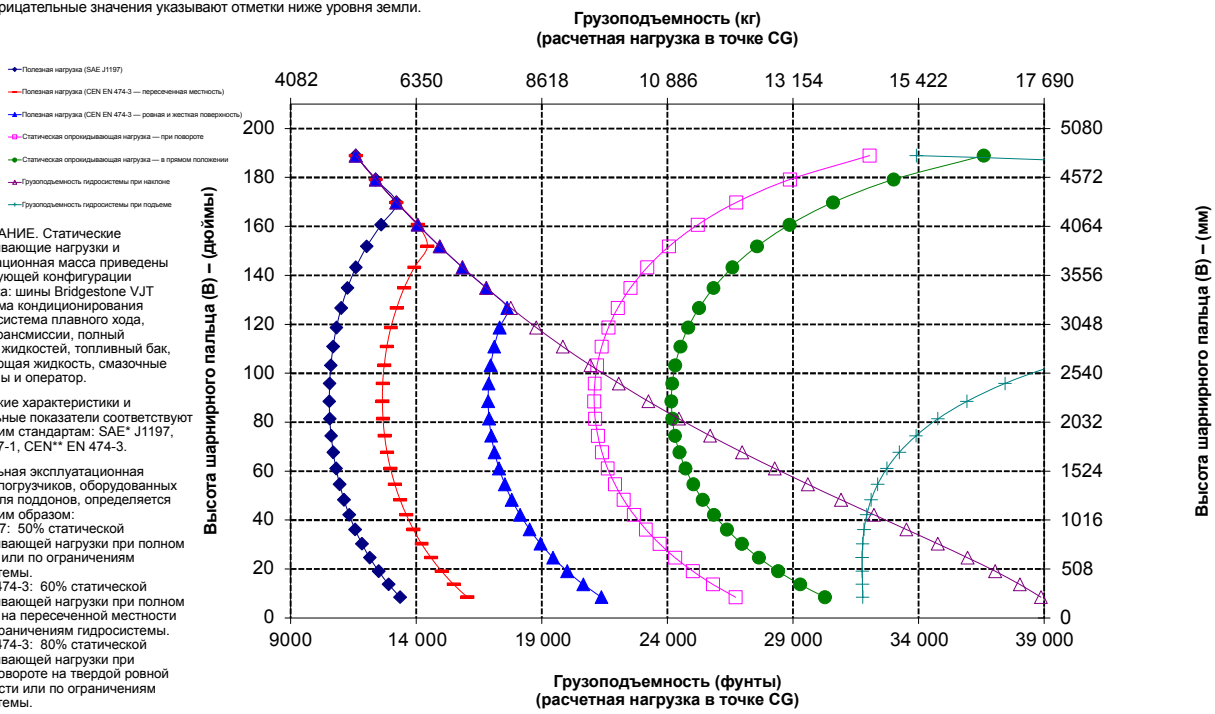

ПРИМЕЧАНИЕ. Статические опрокидывающие нагрузки и эксплуатационная масса приведены для следующей конфигурации погрузчика: шины Bridgestone VJT L3, система кондиционирования воздуха, система плавного хода, защита трансмиссии, полный комплект жидкостей, топливный бак, охлаждающая жидкость, смазочные материалы и оператор.

Технические характеристики и номинальные показатели соответствуют следующим стандартам: SAE* J1197, ISO 14397-1, CEN** EN 474-3.

Номинальная эксплуатационная нагрузка погрузчиков, оборудованных вилами для поддонов, определяется следующим образом:
SAE J1197: 50% статической опрокидывающей нагрузки при полном повороте или по ограничениям гидросистемы.
CEN EN 474-3: 60% статической опрокидывающей нагрузки при полном повороте на пересеченной местности или по ограничениям гидросистемы.
CEN EN 474-3: 80% статической опрокидывающей нагрузки при полном повороте на твердой ровной поверхности или по ограничениям гидросистемы.

*SAE — Общество автомобильных инженеров
**CEN — Европейский комитет по стандартизации

ВНИМАНИЕ! Не превышайте допустимую нагрузку на зубья. Допустимая нагрузка отдельных зубьев обозначена на боковой части каждого зуба.

Технические характеристики колесного погрузчика 972

Технические характеристики вил

Технические характеристики вил

1	Длина зубьев вил	мм дюймы	1524 60,0
2	Центр груза	мм дюймы	762 30,0
	Статическая опрокидывающая нагрузка при движении прямо (на уровне вил)	кг фунты	14 928 32 901
	Статическая опрокидывающая нагрузка при повороте (на уровне вил)	кг фунты	13 114 28 902
	Номинальная грузоподъемность (SAE J1197 — 50% FTSTL)	кг фунты	8557 14 451
	Номинальная грузоподъемность (CEN EN 474-3 на пересеченной местности — 60% FTSTL)	кг фунты	7868 17 341
	Номинальная грузоподъемность (CEN EN 474-3 на твердой ровной поверхности — 80% FTSTL)	кг фунты	10 491 23 122
3	Максимальная габаритная длина	мм дюймы	9681 381,1
4	Вылет вил на уровне земли	мм дюймы	1288 50,7
5	*Расстояние от опорной поверхности до верхней части зубьев при минимальной высоте и горизонтальных вилах	мм дюймы	–150 –5,9
6	Вылет при горизонтальном расположении стрел и вил	мм дюймы	1824 71,8
7	Вылет вил на максимальной высоте	мм дюймы	779 30,7
8	Размер зубца от земли до верхней точки при горизонтальном положении стрел и вил	мм дюймы	1862 73,3
9	Размер зубца от земли до верхней точки при максимальной высоте и горизонтальном положении вил	мм дюймы	4167 164,1
10	Габаритная высота вил при полном подъеме (расстояние от опорной поверхности до каретки)	мм дюймы	4942 194,6
11	Расстояние до опорной поверхности при полном подъеме и максимальном угле разгрузки	мм дюймы	2871 113,0
12	Максимальный угол разгрузки (от горизонтали)	градусы	43
13	Габаритная ширина каретки	мм дюймы	2217 87,3
14	Габаритная высота каретки	мм дюймы	840 33,1
15	Ширина по внешним сторонам зубцов (при максимальном раскрытии зубцов)	мм дюймы	2070 81,5
16	Ширина по внешним сторонам зубцов (при минимальном раскрытии зубцов)	мм дюймы	470 18,5
	Ширина зубца (одного)	мм дюймы	150,0 5,9
	Толщина зубьев	мм дюймы	65,0 2,6
	Допустимая нагрузка для зубьев	кг фунты	6300 13 885
	Эксплуатационная масса	кг фунты	24 486 53 967

*Отрицательные значения указывают отметки ниже уровня земли.

972 AGG	Каретка 87 дюймов	Зубья 60 дюймов
Вилочный захват для поддона, FUSION	530–1861	548–3265

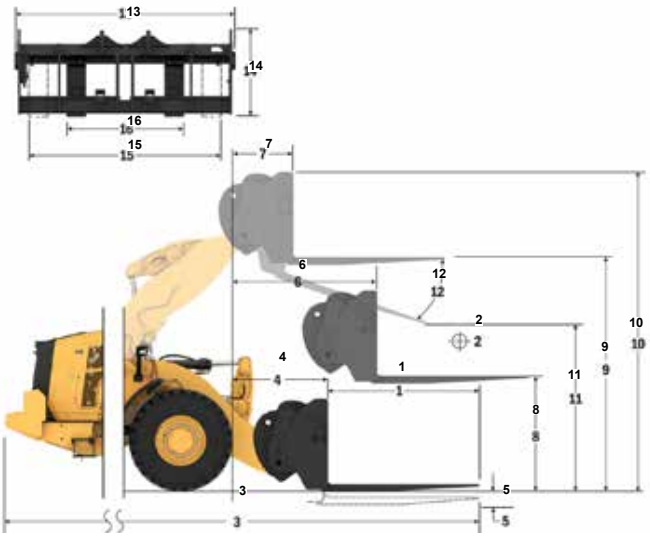

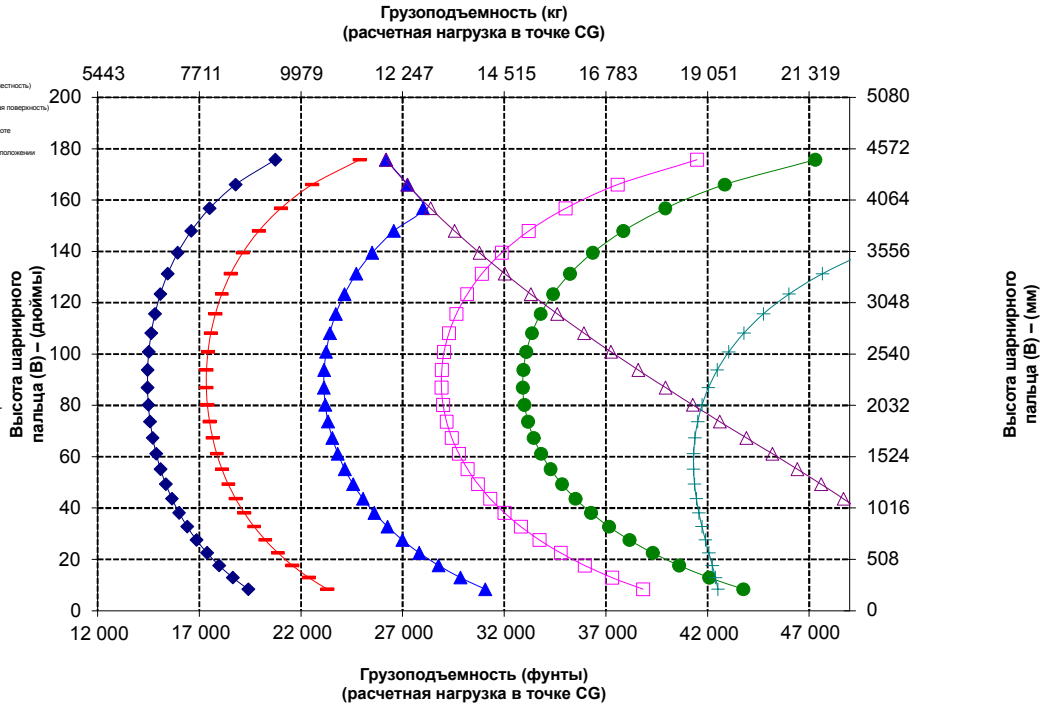

ПРИМЕЧАНИЕ. Статические опрокидывающие нагрузки и эксплуатационная масса приведены для следующей конфигурации погрузчика: шины Bridgestone VJT L3, система кондиционирования воздуха, система плавного хода, защита трансмиссии, полный комплект жидкостей, топливный бак, охлаждающая жидкость, смазочные материалы и оператор.

Технические характеристики и номинальные показатели соответствуют следующим стандартам: SAE* J1197, ISO 14397-1, CEN** EN 474-3.

Номинальная эксплуатационная нагрузка погрузчиков, оборудованных вилами для поддонов, определяется следующим образом:
SAE J1197: 50% статической опрокидывающей нагрузки при полном повороте или по ограничениям гидросистемы.
CEN EN 474-3: 60% статической опрокидывающей нагрузки при полном повороте на пересеченной местности или по ограничениям гидросистемы.
CEN EN 474-3: 80% статической опрокидывающей нагрузки при полном повороте на твердой ровной поверхности или по ограничениям гидросистемы.

*SAE — Общество автомобильных инженеров
**CEN — Европейский комитет по стандартизации

ВНИМАНИЕ! Не превышайте допустимую нагрузку на зубья.Допустимая нагрузка отдельных зубьев обозначена на боковой части каждого зуба.

Технические характеристики вил

Технические характеристики вил

1	Длина зубьев вил	мм дюймы	1830 72,0
2	Центр груза	мм дюймы	915 36,0
	Статическая опрокидывающая нагрузка при движении прямо (на уровне вил)	кг фунты	14 259 31 426
	Статическая опрокидывающая нагрузка при повороте (на уровне вил)	кг фунты	12 521 27 596
	Номинальная грузоподъемность (SAE J1197 — 50% FTSTL)	кг фунты	6260 13 798
	Номинальная грузоподъемность (CEN EN 474-3 на пересеченной местности — 60% FTSTL)	кг фунты	7513 16 558
	Номинальная грузоподъемность (CEN EN 474-3 на твердой ровной поверхности — 80% FTSTL)	кг фунты	10 017 22 077
3	Максимальная габаритная длина	мм дюймы	9987 393,2
4	Вылет вил на уровне земли	мм дюймы	1288 50,7
5	*Расстояние от опорной поверхности до верхней части зубьев при минимальной высоте и горизонтальных вилах	мм дюймы	–150 –5,9
6	Вылет при горизонтальном расположении стрел и вил	мм дюймы	1824 71,8
7	Вылет вил на максимальной высоте	мм дюймы	779 30,7
8	Размер зубца от земли до верхней точки при горизонтальном положении стрел и вил	мм дюймы	1862 73,3
9	Размер зубца от земли до верхней точки при максимальной высоте и горизонтальном положении вил	мм дюймы	4167 164,1
10	Габаритная высота вил при полном подъеме (расстояние от опорной поверхности до каретки)	мм дюймы	4942 194,6
11	Расстояние до опорной поверхности при полном подъеме и максимальном угле разгрузки	мм дюймы	2663 104,9
12	Максимальный угол разгрузки (от горизонтали)	градусы	43
13	Габаритная ширина каретки	мм дюймы	2217 87,3
14	Габаритная высота каретки	мм дюймы	840 33,1
15	Ширина по внешним сторонам зубцов (при максимальном раскрытии зубцов)	мм дюймы	2070 81,5
16	Ширина по внешним сторонам зубцов (при минимальном раскрытии зубцов)	мм дюймы	470 18,5
	Ширина зубца (одного)	мм дюймы	150,0 5,9
	Толщина зубьев	мм дюймы	65,0 2,6
	Допустимая нагрузка для зубьев	кг фунты	5246 11 562
	Эксплуатационная масса	кг фунты	24 533 54 070

*Отрицательные значения указывают отметки ниже уровня земли.

972 AGG	Каретка 87 дюймов	Зубья 72 дюйма
Вилочный захват для поддона, FUSION	530–1861	530–1869

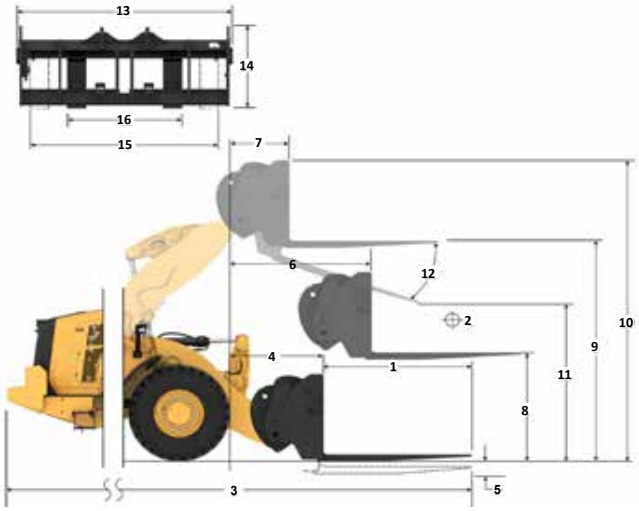

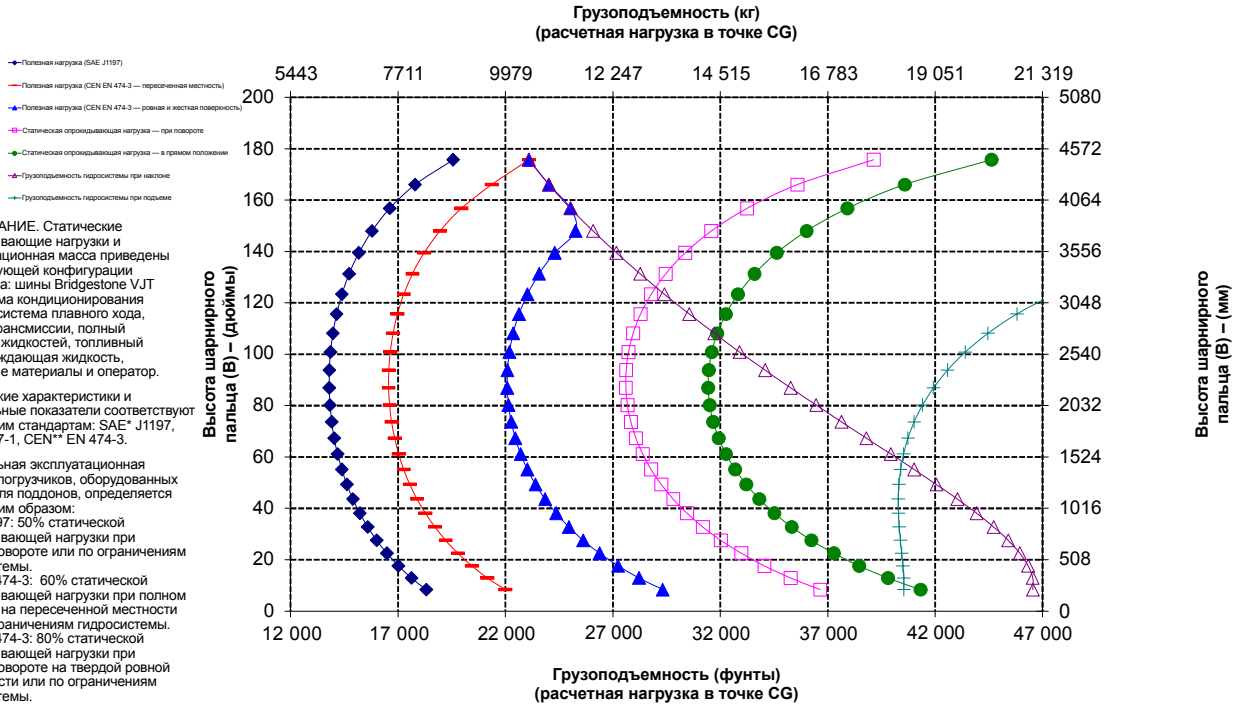

ПРИМЕЧАНИЕ. Статические опрокидывающие нагрузки и эксплуатационная масса приведены для следующей конфигурации погрузчика: шины Bridgestone VJT L3, система кондиционирования воздуха, система плавного хода, защита трансмиссии, полный комплект жидкостей, топливный бак, охлаждающая жидкость, смазочные материалы и оператор.

Технические характеристики и номинальные показатели соответствуют следующим стандартам: SAE* J1197, ISO 14397-1, CEN** EN 474-3.

Номинальная эксплуатационная нагрузка погрузчиков, оборудованных вилами для поддонов, определяется следующим образом:
SAE J1197: 50% статической опрокидывающей нагрузки при полном повороте или по ограничениям гидросистемы.
CEN EN 474-3: 60% статической опрокидывающей нагрузки при полном повороте на пересеченной местности или по ограничениям гидросистемы.
CEN EN 474-3: 80% статической опрокидывающей нагрузки при полном повороте на твердой ровной поверхности или по ограничениям гидросистемы.

*SAE — Общество автомобильных инженеров
**CEN — Европейский комитет по стандартизации

ВНИМАНИЕ! Не превышайте допустимую нагрузку на зубья.Допустимая нагрузка отдельных зубьев обозначена на боковой части каждого зуба.

Технические характеристики колесного погрузчика 972

Технические характеристики вил

Технические характеристики вил

1	Длина зубьев вил	мм дюймы	1829 72,0
2	Центр груза	мм дюймы	915 36,0
	Статическая опрокидывающая нагрузка при движении прямо (на уровне вил)	кг фунты	13 993 30 842
	Статическая опрокидывающая нагрузка при повороте (на уровне вил)	кг фунты	12 250 26 999
	Номинальная грузоподъемность (SAE J1197 — 50% FTSTL)	кг фунты	6125 13 500
	Номинальная грузоподъемность (CEN EN 474-3 на пересеченной местности — 60% FTSTL)	кг фунты	7350 16 200
	Номинальная грузоподъемность (CEN EN 474-3 на твердой ровной поверхности — 80% FTSTL)	кг фунты	9800 21 600
3	Максимальная габаритная длина	мм дюймы	9940 391,3
4	Вылет вил на уровне земли	мм дюймы	1242 48,9
5	*Расстояние от опорной поверхности до верхней части зубьев при минимальной высоте и горизонтальных вилах	мм дюймы	–71 –2,8
6	Вылет при горизонтальном расположении стрел и вил	мм дюймы	1816 71,5
7	Вылет вил на максимальной высоте	мм дюймы	770 30,3
8	Размер зубца от земли до верхней точки при горизонтальном положении стрел и вил	мм дюймы	1966 77,4
9	Размер зубца от земли до верхней точки при максимальной высоте и горизонтальном положении вил	мм дюймы	4271 168,2
10	Габаритная высота вил при полном подъеме (расстояние от опорной поверхности до каретки)	мм дюймы	5312 209,1
11	Расстояние до опорной поверхности при полном подъеме и максимальном угле разгрузки	мм дюймы	2578 101,5
12	Максимальный угол разгрузки (от горизонтали)	градусы	49
13	Габаритная ширина каретки	мм дюймы	2528 99,5
14	Габаритная высота каретки	мм дюймы	1130 44,5
15	Ширина по внешним сторонам зубцов (при максимальном раскрытии зубцов)	мм дюймы	2178 85,7
16	Ширина по внешним сторонам зубцов (при минимальном раскрытии зубцов)	мм дюймы	576 22,7
	Ширина зубца (одного)	мм дюймы	180,0 7,1
	Толщина зубьев	мм дюймы	90,0 3,51
	Допустимая нагрузка для зубьев	кг фунты	14 800 32 619
	Эксплуатационная масса	кг фунты	24 922 54 928

*Отрицательные значения указывают отметки ниже уровня земли.

972 AGG	Каретка 96 дюймов	Зубья 72 дюйма
Вилы для строительных работ, Fusion	520–7957	520–7979

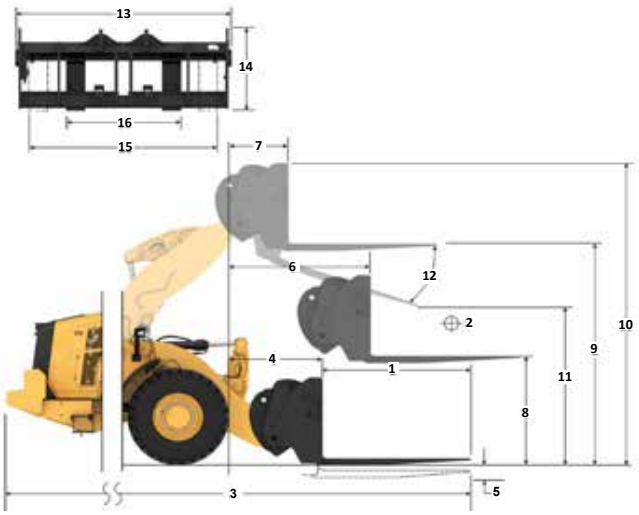

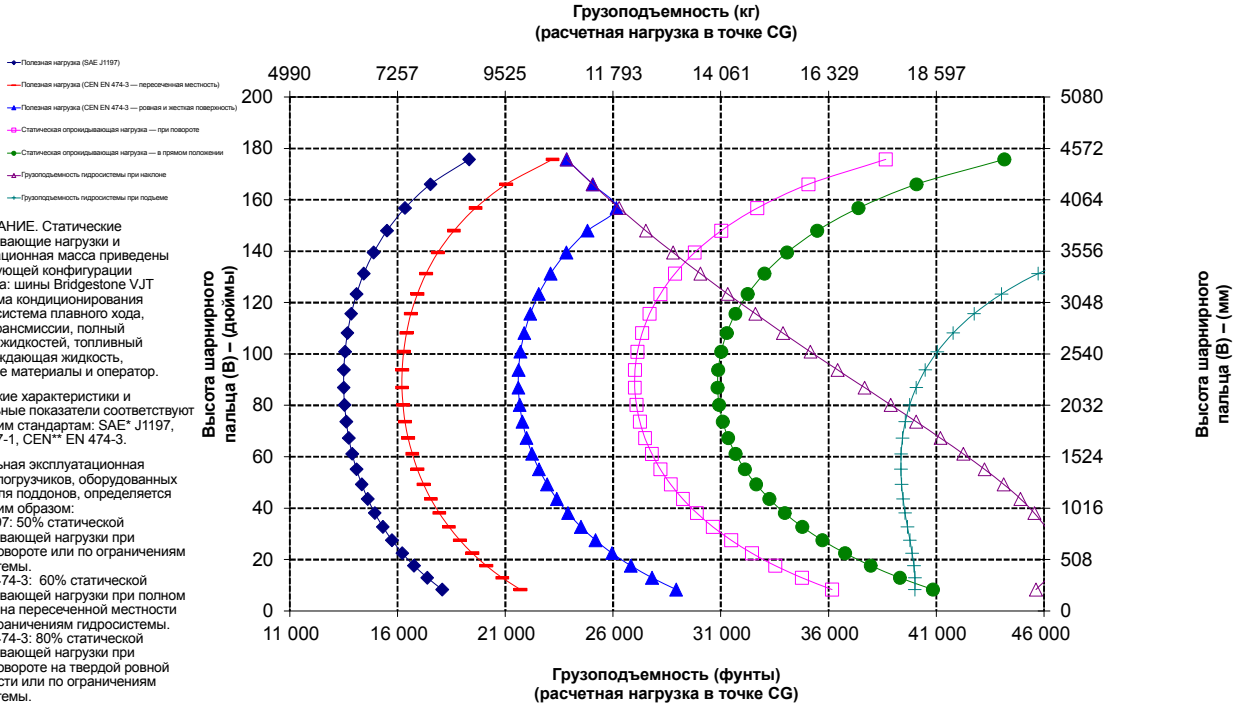

ПРИМЕЧАНИЕ. Статические опрокидывающие нагрузки и эксплуатационная масса приведены для следующей конфигурации погрузчика: шины Bridgestone VJT L3, система кондиционирования воздуха, система плавного хода, защита трансмиссии, полный комплект жидкостей, топливный бак, охлаждающая жидкость, смазочные материалы и оператор.

Технические характеристики и номинальные показатели соответствуют следующим стандартам: SAE* J1197, ISO 14397-1, CEN** EN 474-3.

Номинальная эксплуатационная нагрузка погрузчиков, оборудованных вилами для поддонов, определяется следующим образом:
SAE J1197: 50% статической опрокидывающей нагрузки при полном повороте или по ограничениям гидросистемы.
CEN EN 474-3: 60% статической опрокидывающей нагрузки при полном повороте на пересеченной местности или по ограничениям гидросистемы.
CEN EN 474-3: 80% статической опрокидывающей нагрузки при полном повороте на твердой ровной поверхности или по ограничениям гидросистемы.

*SAE — Общество автомобильных инженеров
**CEN — Европейский комитет по стандартизации

ВНИМАНИЕ! Не превышайте допустимую нагрузку на зубья.Допустимая нагрузка отдельных зубьев обозначена на боковой части каждого зуба.

Технические характеристики вил

Технические характеристики вил

1	Длина зубьев вил	мм дюймы	2438 96,0
2	Центр груза	мм дюймы	1219 48,0
	Статическая опрокидывающая нагрузка при движении прямо (на уровне вил)	кг фунты	12 784 28 176
	Статическая опрокидывающая нагрузка при повороте (на уровне вил)	кг фунты	11 176 24 631
	Номинальная грузоподъемность (SAE J1197 — 50% FTSTL)	кг фунты	5588 12 315
	Номинальная грузоподъемность (CEN EN 474-3 на пересеченной местности — 60% FTSTL)	кг фунты	6705 14 779
	Номинальная грузоподъемность (CEN EN 474-3 на твердой ровной поверхности — 80% FTSTL)	кг фунты	8658 19 082
3	Максимальная габаритная длина	мм дюймы	10 549 415,3
4	Вылет вил на уровне земли	мм дюймы	1242 48,9
5	*Расстояние от опорной поверхности до верхней части зубьев при минимальной высоте и горизонтальных вилах	мм дюймы	–71 –2,8
6	Вылет при горизонтальном расположении стрел и вил	мм дюймы	1816 71,5
7	Вылет вил на максимальной высоте	мм дюймы	770 30,3
8	Размер зубца от земли до верхней точки при горизонтальном положении стрел и вил	мм дюймы	1966 77,4
9	Размер зубца от земли до верхней точки при максимальной высоте и горизонтальном положении вил	мм дюймы	4271 168,2
10	Габаритная высота вил при полном подъеме (расстояние от опорной поверхности до каретки)	мм дюймы	5312 209,1
11	Расстояние до опорной поверхности при полном подъеме и максимальном угле разгрузки	мм дюймы	2118 83,4
12	Максимальный угол разгрузки (от горизонтали)	градусы	49
13	Габаритная ширина каретки	мм дюймы	2528 99,5
14	Габаритная высота каретки	мм дюймы	1130 44,5
15	Ширина по внешним сторонам зубцов (при максимальном раскрытии зубцов)	мм дюймы	2178 85,7
16	Ширина по внешним сторонам зубцов (при минимальном раскрытии зубцов)	мм дюймы	576 22,7
	Ширина зубца (одного)	мм дюймы	180,0 7,1
	Толщина зубьев	мм дюймы	90,0 3,51
	Допустимая нагрузка для зубьев	кг фунты	11 300 24 905
	Эксплуатационная масса	кг фунты	25 047 55 203

*Отрицательные значения указывают отметки ниже уровня земли.

972 AGG	Каретка 96 дюймов	Зубья 96 дюймов
Вилы для строительных работ, Fusion	520–7957	520–7981

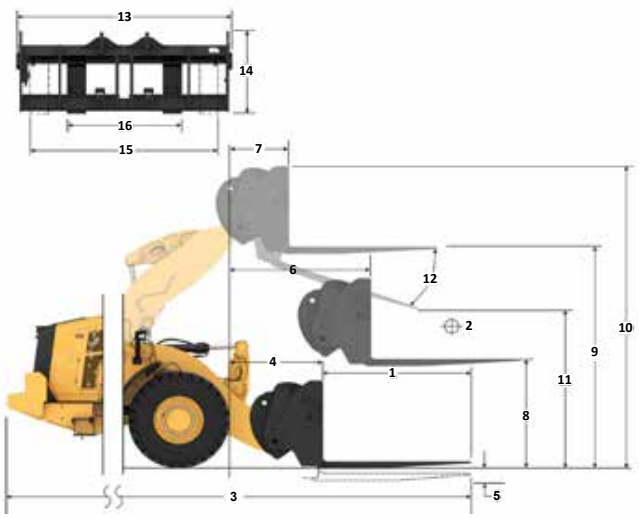

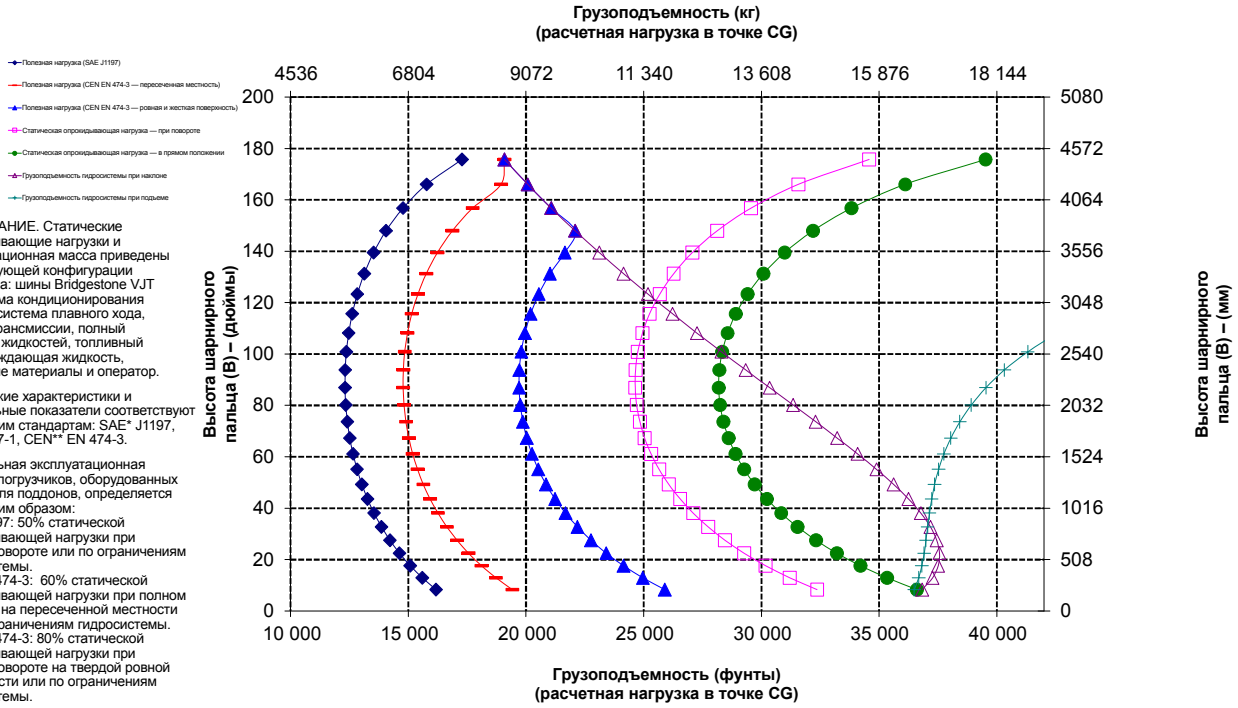

ПРИМЕЧАНИЕ. Статические опрокидывающие нагрузки и эксплуатационная масса приведены для следующей конфигурации погрузчика: шины Bridgestone VJT L3, система кондиционирования воздуха, система плавного хода, защита трансмиссии, полный комплект жидкостей, топливный бак, охлаждающая жидкость, смазочные материалы и оператор.

Технические характеристики и номинальные показатели соответствуют следующим стандартам: SAE* J1197, ISO 14397-1, CEN** EN 474-3.

Номинальная эксплуатационная нагрузка погрузчиков, оборудованных вилами для поддонов, определяется следующим образом:
SAE J1197: 50% статической опрокидывающей нагрузки при полном повороте или по ограничениям гидросистемы.
CEN EN 474-3: 60% статической опрокидывающей нагрузки при полном повороте на пересеченной местности или по ограничениям гидросистемы.
CEN EN 474-3: 80% статической опрокидывающей нагрузки при полном повороте на твердой ровной поверхности или по ограничениям гидросистемы.

*SAE — Общество автомобильных инженеров
**CEN — Европейский комитет по стандартизации

ВНИМАНИЕ! Не превышайте допустимую нагрузку на зубья.Допустимая нагрузка отдельных зубьев обозначена на боковой части каждого зуба.

Технические характеристики стрелы для погрузки и разгрузки материалов

972 STD

Технические характеристики стрелы Fusion для погрузки и разгрузки материалов **6Pos**

Технические характеристики стрелы для погрузки и разгрузки материалов		Втянута	Выдвижение 1	Выдвижение 2	Выдвижение 3	Выдвижение 4	Полностью выдвинута
Вылет крюка при максимальном подъеме (1, 2, 3, 4, 5, 6)	мм	2064	2204	2344	2485	2625	2766
	футы, дюймы	6 футов 9 дюймов	7 футов 2 дюйма	7 футов 8 дюймов	8 футов 1 дюйм	8 футов 7 дюймов	9 футов 0 дюймов
Высота крюка при максимальном подъеме (7, 8, 9, 10, 11, 12)	мм	7280	7550	7821	8091	8362	8632
	футы, дюймы	23 фута 10 дюймов	24 фута 9 дюймов	25 футов 7 дюймов	26 футов 6 дюймов	27 футов 5 дюймов	28 футов 3 дюйма
Вылет крюка при горизонтальном положении стрелы (13, 14, 15, 16, 17, 18)	мм	4683	4988	5293	5597	5902	6207
	футы, дюймы	15 футов 4 дюйма	16 футов 4 дюйма	17 футов 4 дюйма	18 футов 4 дюйма	19 футов 4 дюйма	20 футов 4 дюйма
Высота крюка при горизонтальном положении стрелы (19)	мм	1933	1933	1933	1933	1933	1933
	футы, дюймы	6 футов 4 дюйма	6 футов 4 дюйма	6 футов 4 дюйма	6 футов 4 дюйма	6 футов 4 дюйма	6 футов 4 дюйма
Вылет крюка при минимальном подъеме (20, 21, 22, 23, 24, 25)	мм	1887	2017	2146	2275	2404	2534
	футы, дюймы	6 футов 2 дюйма	6 футов 7 дюймов	7 футов 0 дюймов	7 футов 5 дюймов	7 футов 10 дюймов	8 футов 3 дюйма
Высота крюка при минимальном подъеме (26, 27, 28, 29, 30, 31)	мм	(2863)	(3139)	(3415)	(3691)	(3967)	(4243)
	футы, дюймы	–9 футов 7 дюймов	–10 футов 8 дюймов	–11 футов 9 дюймов	–12 футов 10 дюймов	–13 футов 11 дюймов	–13 футов 0 дюймов
Статическая опрокидывающая нагрузка в прямом положении	кг	8860	8395	7975	7594	7247	6930
	фунт	19 528	18 502	17 576	16 737	15 973	15 273
Статическая опрокидывающая нагрузка при повороте	кг	7817	7405	7034	6698	6391	6111
	фунт	17 228	16 321	15 504	14 762	14 087	13 468
Эксплуатационная масса	кг	23 698	23 698	23 698	23 698	23 698	23 698
	фунт	52 230	52 230	52 230	52 230	52 230	52 230

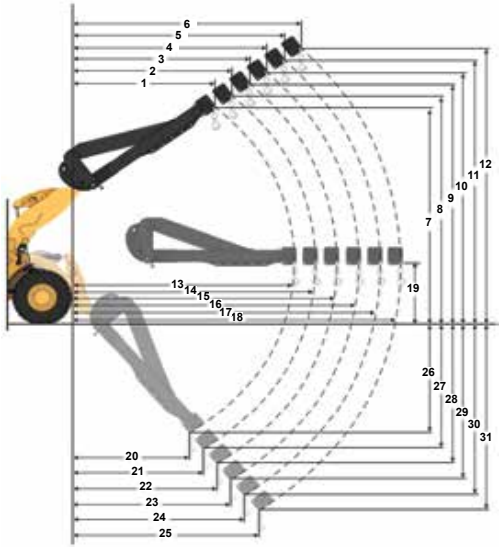

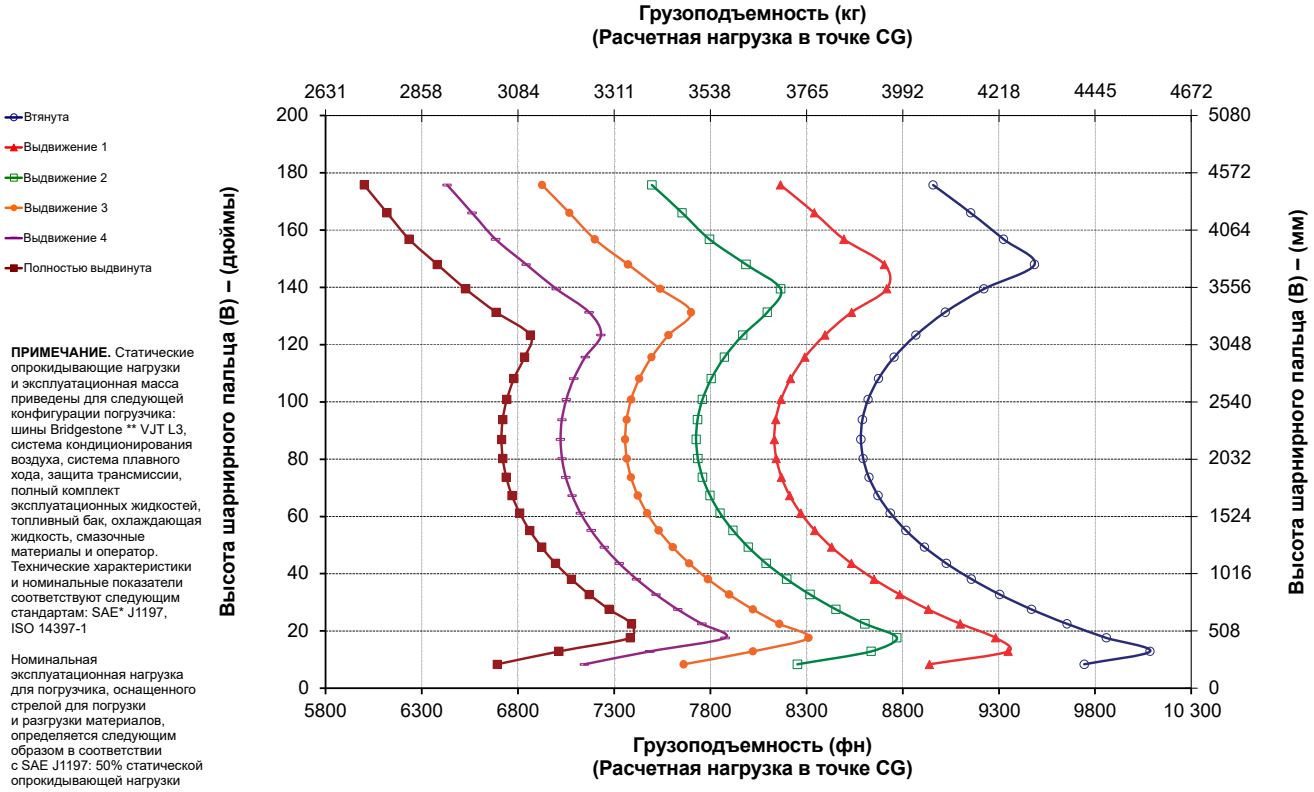

ПРИМЕЧАНИЕ. Статические опрокидывающие нагрузки и эксплуатационная масса приведены для следующей конфигурации погрузчика: шины Bridgestone ** VJT L3, система кондиционирования воздуха, система плавного хода, защита трансмиссии, полный комплект эксплуатационных жидкостей, топливный бак, охлаждающая жидкость, смазочные материалы и оператор. Технические характеристики и номинальные показатели соответствуют следующим стандартам: SAE* J1197, ISO 14397-1

Номинальная эксплуатационная нагрузка для погрузчика, оснащенного стрелой для погрузки и разгрузки материалов, определяется следующим образом в соответствии с SAE J1197: 50% статической опрокидывающей нагрузки при полном повороте или по ограничениям гидросистемы.

*SAE — Общество автомобильных инженеров

Технические характеристики стрелы для погрузки и разгрузки материалов

972 **HL (высокий подъем)**

Технические характеристики стрелы Fusion для погрузки и разгрузки материалов **6Pos**

Технические характеристики стрелы для погрузки и разгрузки материалов		Втянута	Выдвижение 1	Выдвижение 2	Выдвижение 3	Выдвижение 4	Полностью выдвинута
Вылет крюка при максимальном подъеме (1, 2, 3, 4, 5, 6)	мм	1273	1336	1399	1462	1525	1589
	футы, дюймы	4 фута 2 дюйма	4 фута 4 дюйма	4 фута 7 дюймов	4 фута 9 дюймов	5 футов 0 дюймов	5 футов 2 дюйма
Высота крюка при максимальном подъеме (7, 8, 9, 10, 11, 12)	мм	7971	8269	8568	8866	9164	9462
	футы, дюймы	26 футов 1 дюйм	27 футов 1 дюйм	28 футов 1 дюйм	29 футов 1 дюйм	30 футов 0 дюймов	31 фут 0 дюймов
Вылет крюка при горизонтальном положении стрелы (13, 14, 15, 16, 17, 18)	мм	4957	5262	5567	5871	6176	6481
	футы, дюймы	16 футов 3 дюйма	17 футов 3 дюйма	18 футов 3 дюйма	19 футов 3 дюйма	20 футов 3 дюйма	21 фут 3 дюйма
Высота крюка при горизонтальном положении стрелы (19)	мм	1933	1933	1933	1933	1933	1933
	футы, дюймы	6 футов 4 дюйма	6 футов 4 дюйма	6 футов 4 дюйма	6 футов 4 дюйма	6 футов 4 дюйма	6 футов 4 дюйма
Вылет крюка при минимальном подъеме (20, 21, 22, 23, 24, 25)	мм	(413)	(529)	(645)	(761)	(877)	(993)
	футы, дюймы	–1 фут 7 дюймов	–1 фут 3 дюйма	–2 фута 10 дюймов	–2 фута 6 дюймов	–2 фута 1 дюйм	–3 фута 8 дюймов
Высота крюка при минимальном подъеме (26, 27, 28, 29, 30, 31)	мм	(2741)	(3023)	(3305)	(3587)	(3868)	(4150)
	футы, дюймы	−8 футов 0 дюймов	−9 футов 0 дюймов	−10 футов 1 дюйм	–11 футов 2 дюйма	–12 футов 3 дюйма	−13 футов 4 дюйма
Статическая опрокидывающая нагрузка в прямом положении	кг	8285	7868	7490	7147	6832	6544
	фунт	18 259	17 341	16 509	15 751	15 059	14 423
Статическая опрокидывающая нагрузка при повороте	кг	7290	6923	6590	6287	6010	5756
	фунт	16 068	15 258	14 525	13 857	13 246	12 685
Эксплуатационная масса	кг	23 700	23 700	23 700	23 700	23 700	23 700
	фунт	52 234	52 234	52 234	52 234	52 234	52 234

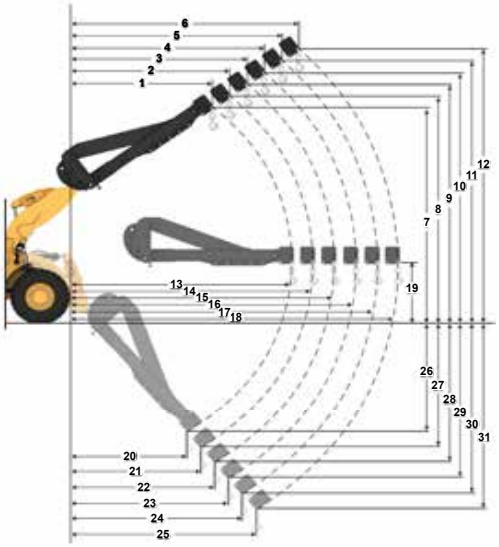

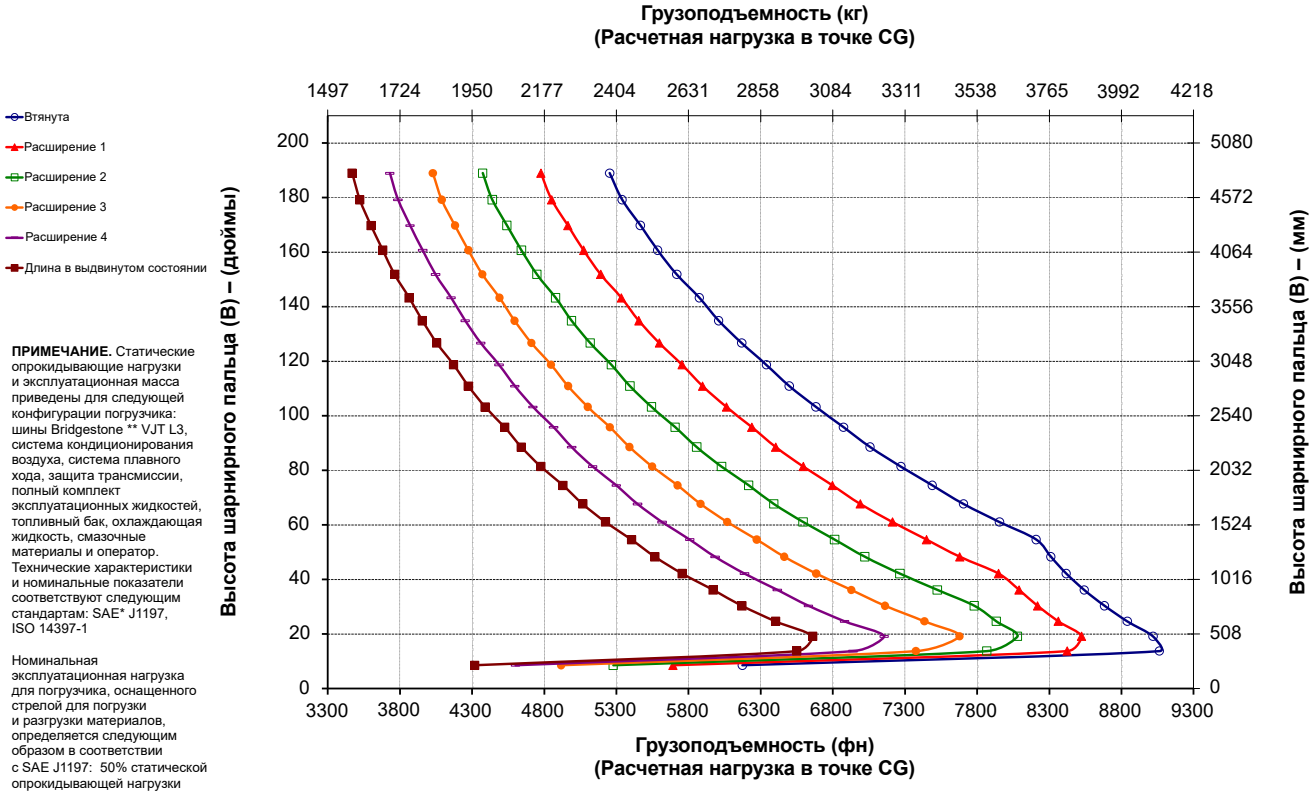

ПРИМЕЧАНИЕ. Статические опрокидывающие нагрузки и эксплуатационная масса приведены для следующей конфигурации погрузчика: шины Bridgestone ** VJT L3, система кондиционирования воздуха, система плавного хода, защита трансмиссии, полный комплект эксплуатационных жидкостей, топливный бак, охлаждающая жидкость, смазочные материалы и оператор. Технические характеристики и номинальные показатели соответствуют следующим стандартам: SAE* J1197, ISO 14397-1

Номинальная эксплуатационная нагрузка для погрузчика, оснащенного стрелой для погрузки и разгрузки материалов, определяется следующим образом в соответствии с SAE J1197: 50% статической опрокидывающей нагрузки при полном повороте или по ограничениям гидросистемы.

*SAE — Общество автомобильных инженеров

Технические характеристики стрелы для погрузки и разгрузки материалов

972 AGG

Технические характеристики стрелы Fusion для погрузки и разгрузки материалов **6Pos**

Технические характеристики стрелы для погрузки и разгрузки материалов		Втянута	Выдвижение 1	Выдвижение 2	Выдвижение 3	Выдвижение 4	Полностью выдвинута
Вылет крюка при максимальном подъеме (1, 2, 3, 4, 5, 6)	мм	2064	2204	2344	2485	2625	2766
	футы, дюймы	6 футов 9 дюймов	7 футов 2 дюйма	7 футов 8 дюймов	8 футов 1 дюйм	8 футов 7 дюймов	9 футов 0 дюймов
Высота крюка при максимальном подъеме (7, 8, 9, 10, 11, 12)	мм	7280	7550	7821	8091	8362	8632
	футы, дюймы	23 фута 10 дюймов	24 фута 9 дюймов	25 футов 7 дюймов	26 футов 6 дюймов	27 футов 5 дюймов	28 футов 3 дюйма
Вылет крюка при горизонтальном положении стрелы (13, 14, 15, 16, 17, 18)	мм	4683	4988	5293	5597	5902	6207
	футы, дюймы	15 футов 4 дюйма	16 футов 4 дюйма	17 футов 4 дюйма	18 футов 4 дюйма	19 футов 4 дюйма	20 футов 4 дюйма
Высота крюка при горизонтальном положении стрелы (19)	мм	1933	1933	1933	1933	1933	1933
	футы, дюймы	6 футов 4 дюйма	6 футов 4 дюйма	6 футов 4 дюйма	6 футов 4 дюйма	6 футов 4 дюйма	6 футов 4 дюйма
Вылет крюка при минимальном подъеме (20, 21, 22, 23, 24, 25)	мм	1887	2017	2146	2275	2404	2534
	футы, дюймы	6 футов 2 дюйма	6 футов 7 дюймов	7 футов 0 дюймов	7 футов 5 дюймов	7 футов 10 дюймов	8 футов 3 дюйма
Высота крюка при минимальном подъеме (26, 27, 28, 29, 30, 31)	мм	(2863)	(3139)	(3415)	(3691)	(3967)	(4243)
	футы, дюймы	–9 футов 7 дюймов	–10 футов 8 дюймов	–11 футов 9 дюймов	–12 футов 10 дюймов	–13 футов 11 дюймов	–13 футов 0 дюймов
Статическая опрокидывающая нагрузка в прямом положении	кг	9416	8922	8477	8072	7704	7368
	фунт	20 754	19 665	18 682	17 792	16 980	16 238
Статическая опрокидывающая нагрузка при повороте	кг	8292	7857	7464	7107	6782	6485
	фунт	18 276	17 316	16 450	15 664	14 949	14 294
Эксплуатационная масса	кг	24 247	24 247	24 247	24 247	24 247	24 247
	фунт	53 440	53 440	53 440	53 440	53 440	53 440

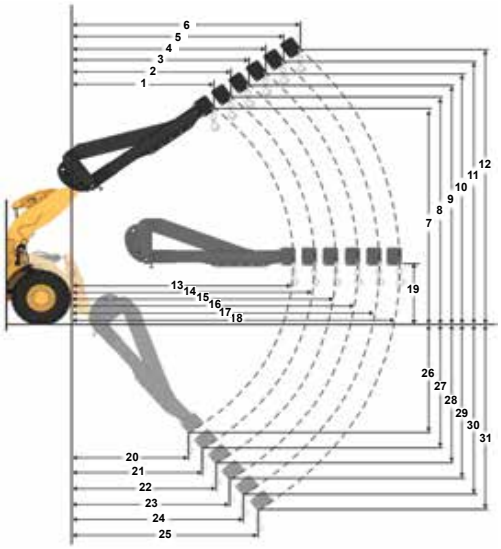

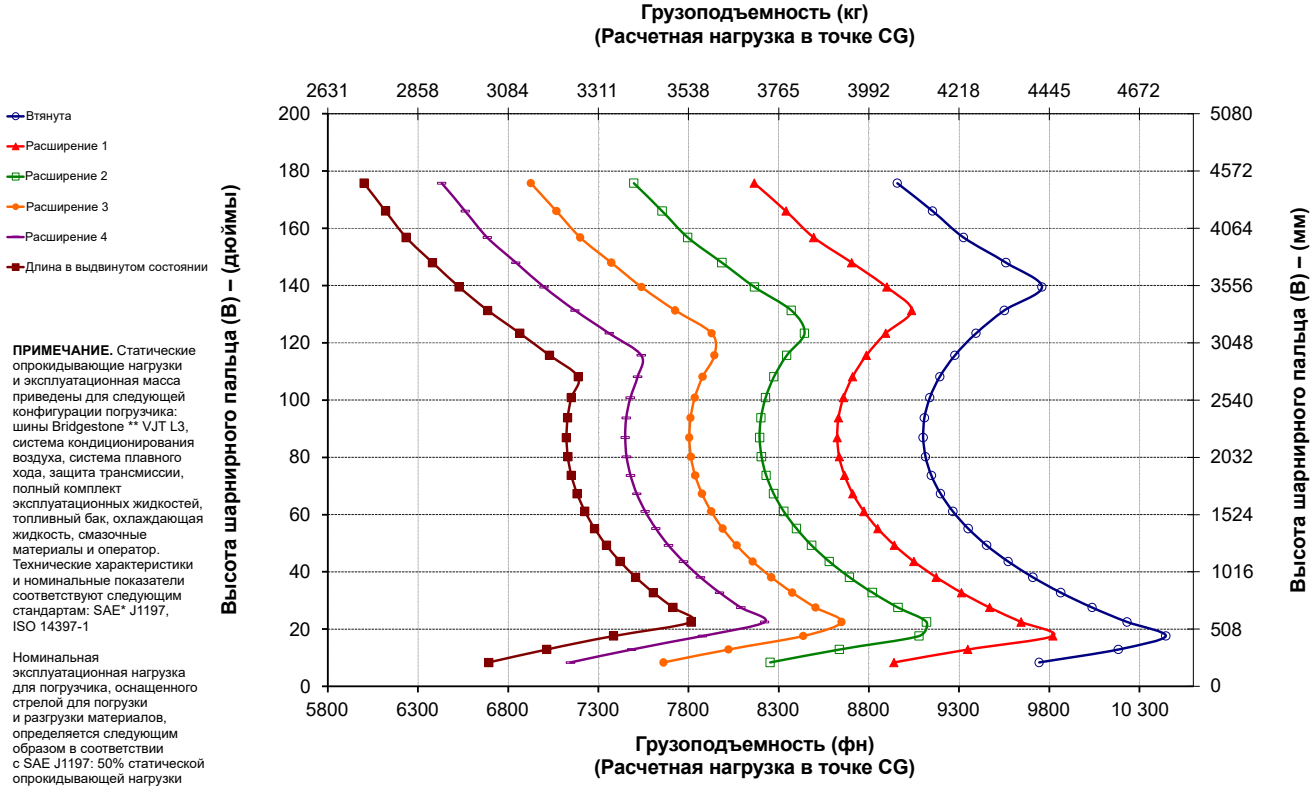

ПРИМЕЧАНИЕ. Статические опрокидывающие нагрузки и эксплуатационная масса приведены для следующей конфигурации погрузчика: шины Bridgestone ** VJT L3, система кондиционирования воздуха, система плавного хода, защита трансмиссии, полный комплект эксплуатационных жидкостей, топливный бак, охлаждающая жидкость, смазочные материалы и оператор. Технические характеристики и номинальные показатели соответствуют следующим стандартам: SAE* J1197, ISO 14397-1

Номинальная эксплуатационная нагрузка для погрузчика, оснащенного стрелой для погрузки и разгрузки материалов, определяется следующим образом в соответствии с SAE J1197: 50% статической опрокидывающей нагрузки при полном повороте или по ограничениям гидросистемы.

*SAE — Общество автомобильных инженеров

Стандартное и дополнительное оборудование

Перечни стандартного и дополнительного оборудования могут различаться. Подробнее можно узнать у дилера Cat.

	Стандарт	Дополнительно
КАБИНА ОПЕРАТОРА		
Кабина с избыточным давлением и шумоизоляцией	✓	
Система удаленного открытия двери		✓
Электрогидравлические органы управления навесным оборудованием, стояночный тормоз	✓	
Подножка		✓
Рулевое колесо с гидромеханическим блоком	✓	
Рулевое управление, джойстик		✓
Джойстик управления навесным оборудованием (только 2 B и 3 B)		✓
Радиоприемник (FM, AM, USB, BT)		✓
Радиоприемник (DAB+)		✓
Комплект для подключения CB-радиостанции		✓
Ремень безопасности, с контролем	✓	
Сиденье с тканевой обивкой и пневматической подвеской	✓	
Сиденье, замша/ткань, пневмоподвеска, с подогревом		✓
Сиденье, кожа/ткань, пневмоподвеска, с подогревом/охлаждением		✓
Дисплей с сенсорным экраном	✓	
Клавиатура, программируемые кнопки	✓	
Зеркала, с подогревом		✓
Система кондиционирования, отопитель, обогреватель стекол (автоматическая регулировка температуры, вентилятор)	✓	
Солнцезащитный козырек, передний, выдвижной	✓	
Противосолнечный козырек, задний, складной		✓
Окна, передние, ламинированные	✓	
Окна, передние, для тяжелых условий эксплуатации		✓
Полное защитное ограждение окна кабины		✓
ВСТРОЕННЫЕ ТЕХНОЛОГИИ		
Autodig с автоустановкой шин	✓	
Идентификация оператора и безопасность машины	✓	
Профили применения	✓	
Вспомогательные материалы	✓	
Справка по органам управления и электронное руководство по эксплуатации и техническому обслуживанию*	✓	
Весы Cat Payload	✓	
Технология Cat Advanced Payload		✓
Cat Payload for Trade****		✓
Принтер Cat Payload с электронным билетом		✓
Информация о ключевых функциях	✓	
Виджет отображения перемещения ковша	✓	
Функция Remote Flash	✓	

* Доступно не на всех языках.
** Стандартные, где это предписано.
*** Несовместимо с вариантами оборудования для движения по дорогам.
**** Доступно в Европе, Турции, Австралии и Новой Зеландии. Сертификаты в разных странах отличаются. Для получения дополнительной информации обратитесь к дилеру Cat.

	Стандарт	Дополнительно
ГИДРАВЛИЧЕСКАЯ СИСТЕМА		
Система навесного оборудования, регулирование по нагрузке со поршневым насосом с переменным рабочим объемом	✓	
Система рулевого управления, регулирование по нагрузке со специальным поршневым насосом с переменным рабочим объемом	✓	
Система гидравлического подрессоривания фронтального рабочего оборудования, двойные аккумуляторы		✓
3-я и 4-я вспомогательная функция с системой плавного хода		✓
Клапаны для отбора проб масла, шланги Cat XT™	✓	
Управление устройством для быстрой смены навесного оборудования		✓
СИЛОВАЯ ПЕРЕДАЧА		
Двигатель Cat C9.3B	✓	
Электрический топливоподкачивающий насос	✓	
Топливный фильтр грубой очистки со встроенным водоотделителем и фильтр тонкой очистки	✓	
Двигатель, предварительный очиститель воздуха	✓	
Турбина, фильтр предварительной очистки воздуха		✓
Радиатор для работы в условиях повышенной загрязненности		✓
Реверсивный вентилятор охлаждения		✓
Мосты, открытые/открытые дифференциалы	✓	
Мосты, автоматическая блокировка переднего дифференциала	✓	
Мосты, автоматическая блокировка переднего и заднего дифференциалов		✓
Мосты, ручная передняя блокировка		✓
Мосты, экологически безопасные сливные краны, комплект для подключения AOC, уплотнения для работы при экстремальных температурах		✓
Мосты, маслоохладитель		✓
Коробка передач, планетарная, с автоматическим переключением под нагрузкой	✓	
Гидротрансформатор с блокировкой	✓	
Рабочие тормоза, гидравлические, полностью закрытые дисковые тормоза мокрого типа, индикаторы износа	✓	
Объединенная тормозная система (IBS)	✓	
Стояночный тормоз, суппорт на передних осях, пружинное включение, клапан сброса давления	✓	
Механизм переведения педали тормоза в нейтральное положение с функцией замедления	✓	
ЭЛЕКТРИКА		
Система пуска и зарядки, 24B	✓	
Стартер электрический увеличенной мощности	✓	
Холодный пуск, 120 B или 240 B		✓
Освещение: галогенные, 4 фонаря рабочего освещения, 2 передних башенных фонаря, 2 фонаря заднего вида	✓	
Освещение: движение по дороге с указателями поворота		✓
Фары: светодиодные		✓

(продолжение на следующей странице)

Стандартное и дополнительное оборудование *(продолжение)*

Перечни стандартного и дополнительного оборудования могут различаться. Подробнее можно узнать у дилера Cat.

	Стандарт	Дополнительно
СИСТЕМА КОНТРОЛЯ		
Передняя приборная панель с аналоговыми манометрами, ЖК-дисплеем и лампами аварийной сигнализации	✓	
Основной монитор с сенсорным экраном (Cat Payload, квадратные экраны, настройки машины и сообщения)	✓	
Контроль давления в шинах		✓
Напоминания о техническом обслуживании	✓	
РЫЧАЖНЫЙ МЕХАНИЗМ		
Стандартный подъем, Z-образный профиль	✓	
Высокий подъемник, Z-образная штанга		✓
Ограничители: подъем и наклон	✓	
ДОПОЛНИТЕЛЬНОЕ ОБОРУДОВАНИЕ		
Автоматическая смазочная система Cat		✓
Крылья с удлинителями или для движения по дорогам		✓
Защита: силовой передачи, картера, кабина, гидроцилиндров, задняя		✓
Биоразлагаемое гидравлическое масло		✓
Система быстрой замены масла		✓
Доступ к задней части кабины		✓
Ящик для инструментов		✓

	Стандарт	Дополнительно
ТЕХНИКА БЕЗОПАСНОСТИ		
Задняя радиолокационная система Cat Detect		✓
Специальный экран заднего вида		✓
Обзор: зеркала, камера заднего вида	✓	
Многоракурсная (360°) система технического зрения		✓
Платформа для очистки стекол, передних	✓	
Натяжитель 4-точечного ремня безопасности		✓
Проблесковые маячки заднего хода***		✓
Маячок для контроля ремня безопасности оператора		✓
Система вспомогательного рулевого управления с электроприводом**		✓
Стопорные башмаки под колеса		✓
Предупредительный маячок		✓
Система предупреждения о столкновении с функцией блокировки движения и обнаружения людей		✓
Дистанционное управление		✓
СПЕЦИАЛЬНЫЕ КОНФИГУРАЦИИ		
Погрузчик сыпучих материалов		✓
Отходы и промышленные материалы		✓
Сталелитейное производство		✓
Стойкость к коррозии		✓

* Доступно не на всех языках.
** Стандартные, где это предписано.
*** Несовместимо с вариантами оборудования для движения по дорогам.
**** Доступно в Европе, Турции, Австралии и Новой Зеландии. Сертификаты в разных странах отличаются. Для получения дополнительной информации обратитесь к дилеру Cat.

Следующая информация применима к машине в момент окончательной сборки в конфигурации для продажи в регионах, описанной в настоящем документе. Содержимое данного документа действительно на дату его выпуска, при этом сведения, относящиеся к особенностям и техническим характеристикам машины, могут быть изменены без предварительного уведомления. Для получения дополнительной информации см. руководство по эксплуатации и техническому обслуживанию машины.

Для получения дополнительной информации о текущем устойчивом развитии и наших успехах посетите страницу https://www.caterpillar.com/en/company/sustainability.html.

Двигатель

- Двигатель Cat® C9.3B соответствует стандартам на выбросы загрязняющих веществ MAR-1 (Бразилия), эквивалентным стандартам Tier 3 EPA США, Stage IIIA EC и Stage III для внедорожной техники (Китай).
- Двигатели Cat могут работать на дизельном топливе, смешанном в приведенной далее пропорции со следующими видами топлива с низким содержанием углерода**:
  - ✓ 100% дизельного биотоплива FAME (метиловые эфиры жирных кислот);*
  - ✓ 100% возобновляемого дизельного топлива, HVO (гидрогенизированное растительное масло) и СЖТ (синтетическое жидкое топливо).

  Следуйте рекомендациям для успешной эксплуатации. Подробности уточняйте у дилера Cat или в документе "Рекомендации по эксплуатационным жидкостям для машин компании Caterpillar" (SEBU6250).

  * Двигатели без системы доочистки отработавших газов могут использовать смеси с более высоким содержанием дизельного биотоплива (вплоть до 100%).

  **Выбросы парниковых газов при использовании топлива со сниженной углеродоемкостью по сути аналогичны выбросам при использовании традиционных видов топлива.

Система кондиционирования воздуха

Система кондиционирования воздуха этих машин содержит хладагент с фторированными парниковыми газами R134a (потенциал глобального потепления = 1430). Система содержит 1,6 кг (3,5 фунта) хладагента, что соответствует 2288 метр. тонны (2522 амер. тонны) CO_2.

Покраска

- С учетом доступной информации максимально допустимая концентрация, измеряемая в частях на миллион (ppm), следующих тяжелых металлов в краске составляет:
  – барий <0,01%;
  – кадмий <0,01%;
  – хром <0,01%;
  – свинец <0,01%.

Шумоизоляция

Уровень звукового давления, действующего на оператора (ISO 6396:2008)	72 дБ(A)
Внешний уровень звуковой мощности (ISO 6395:2008)	109 дБ(A)
Уровень звукового давления, действующего на оператора (ISO 6396:2008)*	69 дБ(A)
Внешний уровень звуковой мощности (ISO 6395:2008)**	108 дБ(A)

*Включая страны, в которых действуют Директивы ЕС и Великобритании.

**Директива ЕС в отношении уровня шума 2000/14/EC и Директива Великобритании в отношении уровня шума 2001 № 1701

Масла и жидкости

- Охлаждающая жидкость на основе этиленгликоля заливается на заводе компании Caterpillar. Антифриз / охлаждающую жидкость для дизельных двигателей Cat (DEAC) и охлаждающую жидкость Cat с увеличенным сроком службы (ELC) можно перерабатывать. Более подробную информацию можно получить у дилера Cat.
- Cat Bio HYDO™ Advanced — это биоразлагаемое гидравлическое масло, имеющее сертификат EU Ecolabel.
- По-видимому, присутствуют дополнительные жидкости. Для получения рекомендаций по всем жидкостям и интервалам технического обслуживания обратитесь к руководству по эксплуатации и техническому обслуживанию или руководству по применению и установке.

Функции и технологии

- Следующие функции и технологии могут способствовать экономии топлива и/или сокращению выбросов углерода. Особенности могут быть разными. Подробнее можно узнать у дилера Cat.
  – Система Autodig с функцией автоматической настройки шин для стабильно высоких коэффициентов заполнения ковша обеспечивает повышение производительности до 10%.
  – Коробка передач с переключением под нагрузкой с блокирующим сцеплением повышает топливную эффективность, обеспечивая при этом оптимальную производительность.
  – Система автоматического отключения двигателя на холостом ходу сокращает время работы в режиме холостого хода.
  – Увеличенные интервалы технического обслуживания сокращают потребление жидкостей и фильтров.
  – Дистанционная промывка и дистанционный поиск и устранение неисправностей.

Переработка

- Материалы, используемые в машинах, классифицируются, как показано ниже, с приблизительным процентным содержанием по весу. Из-за различий в комплектации машин следующие значения в таблице могут отличаться.

Тип материала	Процент веса
Сталь	64,37%
Железо	18,45%
Цветные металлы	2,25%
Смешанные металлы	0,25%
Смешанные металлы и неметаллические материалы	0,50%
Пластмассы	1,05%
Резина	6,88%
Смешанные неметаллические материалы	0,26%
Жидкость	1,92%
Прочее	3,35%
Без категории	0,72%
Всего	100%

- Машина с высоким коэффициентом вторичной переработки обеспечивает эффективное использование ценных природных ресурсов и имеет более высокую ценность в конце срока службы. В соответствии со стандартом ISO 16714 "Машины землеройные. Пригодность к переработке для повторного использования и восстанавливаемость. Термины, определения и метод расчета" степень пригодности к переработке определяется как выраженное в процентах отношение массы (массовая доля в процентах) составных частей и материалов, подлежащих повторному использованию и/или восстановлению, к массе новой машины.

  Все детали в спецификации материалов сначала оцениваются по типу компонента на основе списка компонентов, определенного стандартом ISO16714 и Японской ассоциации производителей строительного оборудования (CEMA). Оставшиеся детали дополнительно оцениваются на возможность вторичной переработки в зависимости от типа материала.

  Из-за различий в конфигурации машин следующее значение в таблице может отличаться.

Восстанавливаемость — 98%

972

Бульдозер для работы с отходами

В комплект поставки колесного погрузчика-бульдозера для работы с отходами Cat® 972 входят защита и усиление, необходимые для работы на перегрузочных станциях, складах вторсырья, складах металлолома и местах сноса зданий.

Надежность, проверенная на практике

- Двигатель Cat C9.3B обеспечивает высокую удельную мощность благодаря сочетанию проверенной электроники, топливной и воздушной систем.
- Оснащен электрическим топливоподкачивающим насосом, водоотделителем топливной системы и топливным фильтром тонкой очистки.
- Тщательный выбор и надежность компонентов, а также всесторонние испытания машины позволили обеспечить ее непревзойденную надежность и бесперебойную работу.

Прочность

- В пакет погрузчика отходов добавляются дополнительные стальные ограждения по всему периметру машины для защиты ваших инвестиций и предотвращения попадания мусора в клапаны орудия и моторный отсек.
- Нижние ступени из сверхпрочного стального троса выдерживают самые суровые условия эксплуатации.
- Трансмиссия и мосты, рассчитанные на тяжелые условия эксплуатации, предназначены для работы с отходами и ломом.
- Автоматическая планетарная коробка передач с переключением под нагрузкой (4 передачи переднего или 4 передачи заднего хода) оснащена прочными компонентами с длительным сроком службы.

Превосходная топливная эффективность и производительность

- Опциональный рычажный механизм с высоким подъемом обеспечивает дополнительный клиренс при разгрузке.
- Опциональная гидравлика с 3-м и 4-м клапанами для навесного оборудования, требующего дополнительных функций.
- Дополнительный вентилятор с переменным шагом и охлаждающие сердечники для работы в условиях повышенной запыленности обеспечивают защиту сердечников от мусора.
- Коробка передач с переключением под нагрузкой с блокирующим сцеплением повышает топливную эффективность, обеспечивая при этом оптимальную производительность.
- Одинарное сцепление и переключение передач от блокировки к блокировке для более быстрого разгона и повышения скорости на уклонах.
- Система автоматического выключения двигателя на холостом ходу значительно сокращает время простоя, общее количество рабочих часов и расход топлива.
- Глубоко интегрированные двигатель, силовая передача и гидравлические системы обеспечивают непревзойденную производительность и топливную эффективность.

Средства обеспечения безопасности

- Камера заднего вида улучшает видимость позади машины, помогая работать безопасно и уверенно.
- Опциональная многоракурсная система технического зрения (360°) помогает оператору постоянно контролировать обстановку вокруг машины.
- Дополнительная радиолокационная технология Cat Detect повышает информированность, наблюдая за рабочей средой и предупреждая операторов об опасностях.
- Доступ к кабине благодаря широкой двери, возможности дистанционного открывания двери и ступеньки обеспечивают превосходную устойчивость.
- Ветровое стекло от пола до потолка кабины, большие зеркала со встроенными точечными зеркалами и камера заднего вида обеспечивают лучший в отрасли круговой обзор.

Сокращение затрат и времени технического обслуживания

- Увеличенные интервалы замены жидкостей и фильтров снижают затраты на техническое обслуживание до 20%.
- Дополнительный предварительный очиститель воздуха турбинного двигателя увеличивает срок службы воздушного фильтра.
- Функция Remote Troubleshoot позволяет подключить машину к сервисной службе дилера для быстрой диагностики проблем, чтобы вы могли вернуться к работе.
- Функция дистанционной перепрошивки Remote Flash обновляет программное обеспечение вашей машины для оптимальной производительности, не мешая вашей работе.
- Приложение Cat App помогает вам управлять местоположением парка, часами работы и графиками технического обслуживания; оно также предупреждает вас о необходимом техническом обслуживании и позволяет запросить обслуживание у местного дилера компании Cat.
- Цельный откидывающийся капот обеспечивает быстрый и легкий доступ к моторному отсеку.

Работайте с комфортом в абсолютно новой кабине

- Угольный воздушный фильтр кабины уменьшает неприятные запахи в кабине.
- Дополнительный приводной очиститель кабины фильтрует поступающий воздух и создает давление в кабине.
- Легко регулируемое сиденье и подвеска нового поколения для повышения удобства работы оператора. Поставляется в трех комплектациях и может оборудоваться 4-точечным жгутом проводов.
- Новая приборная панель в кабине и сенсорные дисплеи высокого разрешения просты в использовании, интуитивно понятны и удобны.
- Шумоизоляция, уплотнения и упругие крепления кабины уменьшают шумы и вибрацию, что обеспечивает более тихие рабочие условия.
- Система рулевого управления с электрогидравлическим джойстиком, расположенная на сиденье, обеспечивает точное управление и уменьшает усталость рук, что гарантирует исключительный комфорт и точность работы. Также предлагается рулевое колесо HMU.

Особенности бульдозера для работы с отходами 972

1. Приобретаемая дополнительно защита окон, обеспечивающая устойчивость стекла к ударам.
2. Добавлены стальные ограждения картера, силовой передачи, передней рамы, сцепного устройства, рулевого цилиндра, сервисного центра, кабины, платформы, крышки клапанного механизма навесного оборудования и гидроцилиндра наклона.
3. Угольный воздушный фильтр кабины удаляет резкие запахи.
4. Дополнительное устройство предварительной очистки кабины с приводом помогает увеличить срок службы фильтра кабины и поддерживает давление в кабине.
5. Доступны 3-й и 4-й гидравлические клапаны для управления большим количеством навесного оборудования.
6. Большой ассортимент инструментов Cat для работы с отходами и ломом.

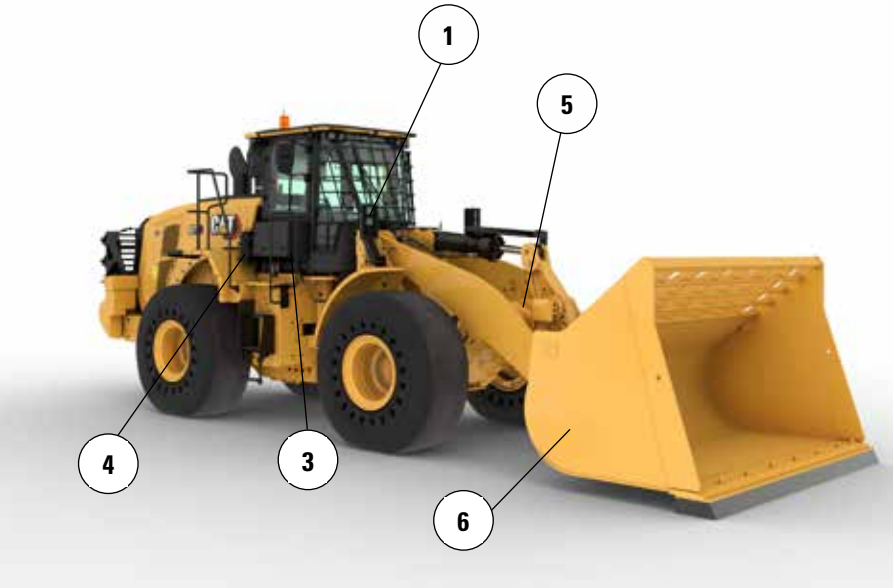

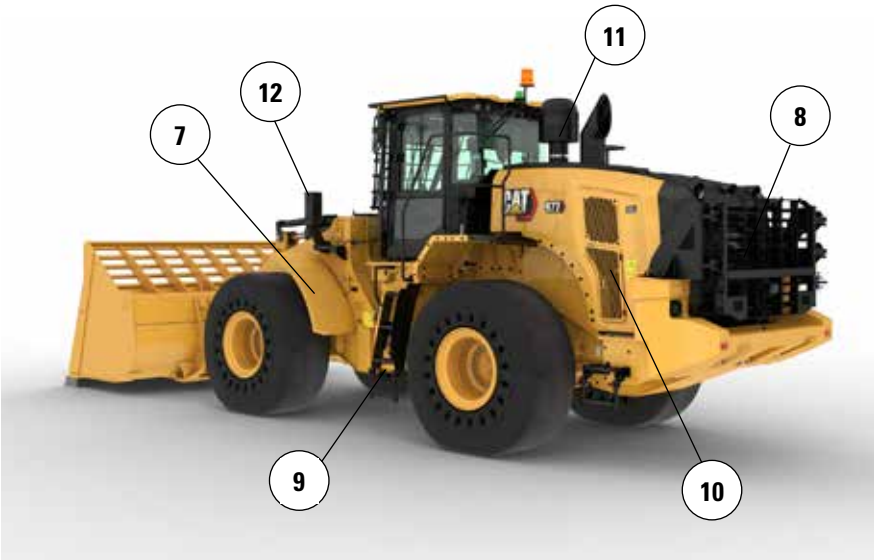

7. Узкие передние стальные крылья помогают сохранить ветровое стекло чистым; установлены за внешним краем шины для дополнительной защиты.
8. Дополнительная задняя защита защищает заднюю решетку и охлаждающий пакет от ударов.
9. Нижние ступени из сверхпрочного стального троса выдерживают самые суровые условия эксплуатации.
10. Дополнительный вентилятор с переменным шагом и охлаждающие сердечники для работы в условиях повышенной запыленности помогают поддерживать чистоту охлаждающего пакета.
11. Дополнительный предварительный очиститель воздуха турбинного двигателя с сеткой для мусора помогает продлить срок службы воздушного фильтра двигателя.
12. Передние фары защищены и расположены близко к раме для дополнительной защиты.

13. Нижняя передняя защита рамы защищает жизненно важные компоненты трансмиссии и предотвращает попадание мусора в отсек передней рамы.
14. Кожух силовой передачи защищает трансмиссию и помогает предотвратить попадание мусора в моторный отсек.
15. Нижний кожух гидравлического сервисного центра защищает фильтр трансмиссии и не допускает попадания мусора в центр обслуживания.
16. Заднее ограждение картера и платформы не пропускает мусор и отходы.

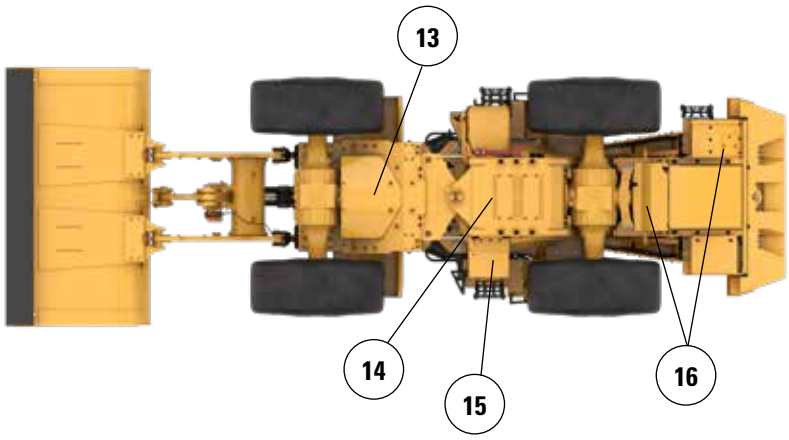

Технические характеристики бульдозера для работы с отходами 972

Варианты шин

Марка шин	BRAWLER HPS, ПЛАВНЫЙ ХОД	BRAWLER HPS, СЦЕПЛЕНИЕ	BRIDGESTONE	MICHELIN	MAXAM
Размер шин	**26.5R25**	**26.5R25**	**26.5R25**	**26.5R25**	**26.5R25**
Тип протектора	**Неприменимо**	**Неприменимо**	**L3**	**L3**	**L3**
Рисунок протектора	**ГЛАДКИЕ**	**ХОДОВЫЕ**	**VJT**	**XHA2**	**MS302**
Прочность корпуса	**Неприменимо**	**Неприменимо**	*	**	**
Максимальная габаритная ширина по шинам (без груза)*	2959 мм 9 футов 9 дюймов	2959 мм 9 футов 9 дюймов	2988 мм 9 футов 10 дюймов	2997 мм 9 футов 10 дюймов	2964 мм 9 футов 9 дюймов
Максимальная габаритная ширина по шинам (с грузом)*	2968 мм 9 футов 9 дюймов	2968 мм 9 футов 9 дюймов	3011 мм 9 футов 11 дюймов	3020 мм 9 футов 11 дюймов	2942 мм 9 футов 8 дюймов
Изменение вертикальных размеров (в среднем, спереди и сзади)		–3 мм –0,1 дюйма	–40 мм –1,6 дюйма	–54 мм –2,1 дюйма	–26 мм –1 дюйм
Изменение горизонтального вылета		0 мм 0 дюймов	–11 мм –0,4 дюйма	–8 мм –0,3 дюйма	–18 мм –0,7 дюйма
Изменение радиуса поворота к наружной стороне шины		0 мм 0 дюймов	43 мм 1,7 дюйма	52 мм 2,1 дюйма	–27 мм –1 дюйм
Изменение радиуса поворота к внутренней стороне шины		0 мм 0 дюймов	–43 мм –1,7 дюйма	–52 мм –2,1 дюйма	27 мм 1 дюйм
Изменение эксплуатационной массы (без балласта)		–224 кг –494 фунта	–4300 кг –9482 фунта	–4464 кг –9843 фунта	–4316 кг –9517 фунтов
Изменение статической опрокидывающей нагрузки — прямое положение		–153 кг –338 фунтов	–2946 кг –6495 фунтов	–3058 кг –6743 фунта	–2956 кг –6519 фунтов
Изменение статической опрокидывающей нагрузки — положение поворота		–136 кг –299 фунтов	–2602 кг –5736 фунтов	–2701 кг –5955 фунтов	–2611 кг –5758 фунтов
Угол качания заднего моста	±8 градусов	±8 градусов	±13 градусов	±13 градусов	±13 градусов
Вертикальный ход колеса	310 мм 1 фут 1 дюйм	310 мм 1 фут 1 дюйм	502 мм 1 фут 8 дюймов	502 мм 1 фут 8 дюймов	502 мм 1 фут 8 дюймов

*Указана ширина по выступам шин с учетом расширения шин.

Эксплуатационные характеристики — ковши *(продолжение)*

Рычажный механизм		Стандартный рычажный механизм					
Тип ковша		Общего назначения — крепление на пальцах					
Тип режущей кромки		Режущие кромки с болтовым креплением	Зубья и сегменты	Наконечники	Режущие кромки с болтовым креплением	Зубья и сегменты	Наконечники
Номинальная вместимость	м³	4,20	4,20	4,00	4,80	4,80	4,60
	ярд³	5,50	5,50	5,25	6,25	6,25	6,00
Вместимость — номинальная при коэффициенте заполнения 110%	м³	4,60	4,60	4,40	5,30	5,30	5,10
	ярд³	6,00	6,00	5,75	7,00	7,00	6,75
Ширина	мм	3220	3271	3271	3220	3271	3271
	футы/дюймы	10 футов 6 дюймов	10 футов 8 дюймов	10 футов 8 дюймов	10 футов 6 дюймов	10 футов 8 дюймов	10 футов 8 дюймов
16† Высота разгрузки при максимальном подъеме и угле разгрузки 45°	мм	3262	3108	3108	3191	3036	3036
	футы/дюймы	10 футов 8 дюймов	10 футов 2 дюйма	10 футов 2 дюйма	10 футов 5 дюймов	9 футов 11 дюймов	9 футов 11 дюймов
17† Вылет при максимальном подъеме и угле разгрузки 45°	мм	1305	1443	1443	1365	1501	1501
	футы/дюймы	4 фута 3 дюйма	4 фута 8 дюймов	4 фута 8 дюймов	4 фута 5 дюймов	4 фута 11 дюймов	4 фута 11 дюймов
Вылет при горизонтальном расположении стрелы и ковша	мм	2928	3133	3133	3022	3227	3227
	футы/дюймы	9 футов 7 дюймов	10 футов 3 дюйма	10 футов 3 дюйма	9 футов 10 дюймов	10 футов 7 дюймов	10 футов 7 дюймов
A† Глубина копания	мм	66	66	36	66	66	36
	дюймы	2,6 дюйма	2,6 дюйма	1,4 дюйма	2,6 дюйма	2,6 дюйма	1,4 дюйма
12† Габаритная длина	мм	8873	9097	9097	8967	9191	9191
	футы/дюймы	29 футов 2 дюйма	29 футов 11 дюймов	29 футов 11 дюймов	29 футов 6 дюймов	30 футов 2 дюйма	30 футов 2 дюйма
B† Габаритная высота при максимальном подъеме ковша	мм	5974	5974	5974	6068	6068	6068
	футы/дюймы	19 футов 8 дюймов	19 футов 8 дюймов	19 футов 8 дюймов	19 футов 11 дюймов	19 футов 11 дюймов	19 футов 11 дюймов
Радиус поворота погрузчика с ковшом в транспортном положении	мм	7583	7672	7672	7608	7697	7697
	футы/дюймы	24 фута 11 дюймов	25 футов 3 дюйма	25 футов 3 дюйма	25 футов 0 дюймов	25 футов 4 дюйма	25 футов 4 дюйма
Статическая опрокидывающая нагрузка в прямом положении (с деформацией шин)	кг	18 905	18 721	18 974	18 817	18 631	20 898
	фунты	41 685	41 280	41 838	41 491	41 081	46 079
Статическая опрокидывающая нагрузка в прямом положении (без деформации шин)	кг	20 180	19 994	20 251	20 108	19 920	22 590
	фунты	44 477	44 068	44 633	44 318	43 903	49 788
Статическая опрокидывающая нагрузка при повороте (с деформацией шин)	кг	17 194	17 010	17 252	17 111	16 926	18 987
	фунты	37 913	37 508	38 040	37 730	37 321	41 867
Статическая опрокидывающая нагрузка при повороте (без деформации шин)	кг	18 472	18 287	18 530	18 405	18 217	20 669
	фунты	40 714	40 304	40 841	40 566	40 151	45 554
Вырывное усилие (§)	кН	209	208	223	196	194	207
	фунт-сила	47 155	46 862	50 119	44 044	43 750	46 637
Эксплуатационная масса*	кг	28 499	28 637	28 474	28 488	28 626	28 462
	фунты	62 812	63 115	62 756	62 786	63 090	62 730

* Статические опрокидывающие нагрузки и эксплуатационная масса приведены для машины в конфигурации с цельнолитыми шинами Brawler 26.5X25 Smooth, полной заправкой жидкостями, оператором, системой предварительной очистки кабины, противовесом с задней защитой (1300 кг), плоским оконным стеклом с передней защитой, промышленным пакетом, системой плавного хода, устройством стандартного пуска, узкими крыльями, системой предварительной очистки газотурбинного двигателя, системой Product Link, мостами с автоматичесой разблокировкой дифференциала (передний/задний), кожухом силовой передачи, стандартным рулевым управлением, промышленной шумоизоляцией и вентилятором переменной частоты вращения.

† Изображено на рисунке к таблице с размерами.

(§) Измерено на расстоянии 100 мм (4 дюйма) от края режущей кромки с шарнирной осью ковша в качестве точки поворота в соответствии с ISO 14397-2:2007.

(С деформацией шин) Полное соответствие требованиям разделов 1–6 стандарта ISO 14397-1:2007, согласно которым расхождение между расчетными и экспериментальными данными не должно превышать 2%.

(Без деформации шин) Соответствие требованиям разделов 1–5 стандарта ISO 14397-1:2007.

В разных регионах доступны разные ковши и предложения. Для получения дополнительной информации обратитесь к местному дилеру Cat.

Технические характеристики бульдозера для работы с отходами 972

Эксплуатационные характеристики — ковши *(продолжение)*

Рычажный механизм		Стандартный рычажный механизм					
Тип ковша		Общего назначения — крепление на пальцах					
Тип режущей кромки		Режущие кромки с болтовым креплением	Зубья и сегменты	Наконечники	Режущие кромки с болтовым креплением	Зубья и сегменты	Наконечники
Номинальная вместимость	м³	4,60	4,60	4,40	5,00	5,00	4,80
	ярд³	6,00	6,00	5,75	6,50	6,50	6,25
Вместимость — номинальная при коэффициенте заполнения 110%	м³	5,10	5,10	4,80	5,50	5,50	5,30
	ярд³	6,75	6,75	6,25	7,25	7,25	7,00
Ширина	мм	3220	3271	3271	3220	3271	3271
	футы/дюймы	10 футов 6 дюймов	10 футов 8 дюймов	10 футов 8 дюймов	10 футов 6 дюймов	10 футов 8 дюймов	10 футов 8 дюймов
16† Высота разгрузки при максимальном подъеме и угле разгрузки 45°	мм	3224	3070	3070	3174	3019	3019
	футы/дюймы	10 футов 6 дюймов	10 футов 0 дюймов	10 футов 0 дюймов	10 футов 4 дюйма	9 футов 10 дюймов	9 футов 10 дюймов
17† Вылет при максимальном подъеме и угле разгрузки 45°	мм	1336	1473	1473	1380	1516	1516
	футы/дюймы	4 фута 4 дюйма	4 фута 9 дюймов	4 фута 9 дюймов	4 фута 6 дюймов	4 фута 11 дюймов	4 фута 11 дюймов
Вылет при горизонтальном расположении стрелы и ковша	мм	2977	3182	3182	3045	3250	3250
	футы/дюймы	9 футов 9 дюймов	10 футов 5 дюймов	10 футов 5 дюймов	9 футов 11 дюймов	10 футов 7 дюймов	10 футов 7 дюймов
A† Глубина копания	мм	66	66	36	66	66	36
	дюймы	2,6 дюйма	2,6 дюйма	1,4 дюйма	2,6 дюйма	2,6 дюйма	1,4 дюйма
12† Габаритная длина	мм	8922	9146	9146	8990	9214	9214
	футы/дюймы	29 футов 4 дюйма	30 футов 1 дюйм	30 футов 1 дюйм	29 футов 6 дюймов	30 футов 3 дюйма	30 футов 3 дюйма
B† Габаритная высота при максимальном подъеме ковша	мм	6232	6232	6232	6321	6321	6321
	футы/дюймы	20 футов 6 дюймов	20 футов 6 дюймов	20 футов 6 дюймов	20 футов 9 дюймов	20 футов 9 дюймов	20 футов 9 дюймов
Радиус поворота погрузчика с ковшом в транспортном положении	мм	7596	7685	7685	7615	7704	7704
	футы/дюймы	25 футов 0 дюймов	25 футов 3 дюйма	25 футов 3 дюйма	25 футов 0 дюймов	25 футов 4 дюйма	25 футов 4 дюйма
Статическая опрокидывающая нагрузка в прямом положении (с деформацией шин)	кг	18 792	18 607	18 867	18 916	18 729	18 969
	фунты	41 436	41 029	41 601	41 710	41 298	41 826
Статическая опрокидывающая нагрузка в прямом положении (без деформации шин)	кг	20 077	19 890	20 152	20 209	20 020	20 261
	фунты	44 250	43 838	44 415	44 541	44 124	44 656
Статическая опрокидывающая нагрузка при повороте (с деформацией шин)	кг	17 084	16 900	17 146	17 210	17 024	17 251
	фунты	37 671	37 264	37 807	37 949	37 538	38 039
Статическая опрокидывающая нагрузка при повороте (без деформации шин)	кг	18 372	18 186	18 433	18 506	18 317	18 545
	фунты	40 494	40 082	40 627	40 787	40 371	40 874
Вырывное усилие (§)	кН	202	200	214	198	197	210
	фунт-сила	45 450	45 156	48 209	44 603	44 309	47 188
Эксплуатационная масса*	кг	28 560	28 698	28 534	28 601	28 739	28 575
	фунты	62 945	63 249	62 889	63 035	63 339	62 979

* Статические опрокидывающие нагрузки и эксплуатационная масса приведены для машины в конфигурации с цельнолитыми шинами Brawler 26.5X25 Smooth, полной заправкой жидкостями, оператором, системой предварительной очистки кабины, противовесом с задней защитой (1300 кг), плоским оконным стеклом с передней защитой, промышленным пакетом, системой плавного хода, устройством стандартного пуска, узкими крыльями, системой предварительной очистки газотурбинного двигателя, системой Product Link, мостами с автоматической разблокировкой дифференциала (передний/задний), кожухом силовой передачи, стандартным рулевым управлением, промышленной шумоизоляцией и вентилятором переменной частоты вращения.

† Изображено на рисунке к таблице с размерами.

(§) Измерено на расстоянии 100 мм (4 дюйма) от края режущей кромки с шарнирной осью ковша в качестве точки поворота в соответствии с ISO 14397-2:2007.

(С деформацией шин) Полное соответствие требованиям разделов 1–6 стандарта ISO 14397-1:2007, согласно которым расхождение между расчетными и экспериментальными данными не должно превышать 2%.

(Без деформации шин) Соответствие требованиям разделов 1–5 стандарта ISO 14397-1:2007.

В разных регионах доступны разные ковши и предложения. Для получения дополнительной информации обратитесь к местному дилеру Cat.

Эксплуатационные характеристики — ковши *(продолжение)*

Рычажный механизм		Стандартный рычажный механизм					
Тип ковша		Общего назначения — крепление на пальцах			Общего назначения — крепление крюками — Fusion		
Тип режущей кромки		Режущие кромки с болтовым креплением	Зубья и сегменты	Наконечники	Режущие кромки с болтовым креплением	Зубья и сегменты	Наконечники
Номинальная вместимость	м³	4,40	4,40	4,20	4,20	4,20	4,00
	ярд³	5,75	5,75	5,50	5,50	5,50	5,25
Вместимость — номинальная при коэффициенте заполнения 110%	м³	4,80	4,80	4,60	4,60	4,60	4,40
	ярд³	6,25	6,25	6,00	6,00	6,00	5,75
Ширина	мм	3220	3271	3271	3220	3271	3271
	футы/дюймы	10 футов 6 дюймов	10 футов 8 дюймов	10 футов 8 дюймов	10 футов 6 дюймов	10 футов 8 дюймов	10 футов 8 дюймов
16† Высота разгрузки при максимальном подъеме и угле разгрузки 45°	мм	3266	3113	3113	3232	3078	3078
	футы/дюймы	10 футов 8 дюймов	10 футов 2 дюйма	10 футов 2 дюйма	10 футов 7 дюймов	10 футов 1 дюйм	10 футов 1 дюйм
17† Вылет при максимальном подъеме и угле разгрузки 45°	мм	1300	1438	1438	1340	1477	1477
	футы/дюймы	4 фута 3 дюйма	4 фута 8 дюймов	4 фута 8 дюймов	4 фута 4 дюйма	4 фута 10 дюймов	4 фута 10 дюймов
Вылет при горизонтальном расположении стрелы и ковша	мм	2921	3126	3126	2973	3178	3178
	футы/дюймы	9 футов 7 дюймов	10 футов 3 дюйма	10 футов 3 дюйма	9 футов 9 дюймов	10 футов 5 дюймов	10 футов 5 дюймов
A† Глубина копания	мм	66	66	36	66	66	36
	дюймы	2,6 дюйма	2,6 дюйма	1,4 дюйма	2,6 дюйма	2,6 дюйма	1,4 дюйма
12† Габаритная длина	мм	8866	9090	9090	8918	9143	9143
	футы/дюймы	29 футов 2 дюйма	29 футов 10 дюймов	29 футов 10 дюймов	29 футов 4 дюйма	30 футов 0 дюймов	30 футов 0 дюймов
B† Габаритная высота при максимальном подъеме ковша	мм	6267	6267	6267	6073	6073	6073
	футы/дюймы	20 футов 7 дюймов	20 футов 7 дюймов	20 футов 7 дюймов	20 футов 0 дюймов	20 футов 0 дюймов	20 футов 0 дюймов
Радиус поворота погрузчика с ковшом в транспортном положении	мм	7581	7670	7670	7612	7705	7705
	футы/дюймы	24 фута 11 дюймов	25 футов 2 дюйма	25 футов 2 дюйма	25 футов 0 дюймов	25 футов 4 дюйма	25 футов 4 дюйма
Статическая опрокидывающая нагрузка в прямом положении (с деформацией шин)	кг	18 953	18 769	19 021	18 390	18 207	18 564
	фунты	41 791	41 386	41 941	40 550	40 147	40 933
Статическая опрокидывающая нагрузка в прямом положении (без деформации шин)	кг	20 241	20 055	20 310	19 654	19 469	19 840
	фунты	44 611	44 201	44 763	43 319	42 910	43 728
Статическая опрокидывающая нагрузка при повороте (с деформацией шин)	кг	17 238	17 054	17 293	16 697	16 513	16 857
	фунты	38 009	37 603	38 130	36 816	36 412	37 170
Статическая опрокидывающая нагрузка при повороте (без деформации шин)	кг	18 528	18 342	18 583	17 964	17 779	18 136
	фунты	40 836	40 426	40 959	39 593	39 184	39 973
Вырывное усилие (§)	кН	210	209	224	202	201	215
	фунт-сила	47 385	47 092	50 378	45 582	45 289	48 356
Эксплуатационная масса*	кг	28 505	28 643	28 479	28 874	29 011	28 848
	фунты	62 824	63 128	62 768	63 637	63 941	63 581

* Статические опрокидывающие нагрузки и эксплуатационная масса приведены для машины в конфигурации с цельнолитыми шинами Brawler 26.5X25 Smooth, полной заправкой жидкостями, оператором, системой предварительной очистки кабины, противовесом с задней защитой (1300 кг), плоским оконным стеклом с передней защитой, промышленным пакетом, системой плавного хода, устройством стандартного пуска, узкими крыльями, системой предварительной очистки газотурбинного двигателя, системой Product Link, мостами с автоматичесой разблокировкой дифференциала (передний/задний), кожухом силовой передачи, стандартным рулевым управлением, промышленной шумоизоляцией и вентилятором переменной частоты вращения.

† Изображено на рисунке к таблице с размерами.

(§) Измерено на расстоянии 100 мм (4 дюйма) от края режущей кромки с шарнирной осью ковша в качестве точки поворота в соответствии с ISO 14397-2:2007.

(С деформацией шин) Полное соответствие требованиям разделов 1–6 стандарта ISO 14397-1:2007, согласно которым расхождение между расчетными и экспериментальными данными не должно превышать 2%.

(Без деформации шин) Соответствие требованиям разделов 1–5 стандарта ISO 14397-1:2007.

В разных регионах доступны разные ковши и предложения. Для получения дополнительной информации обратитесь к местному дилеру Cat.

Технические характеристики бульдозера для работы с отходами 972

Эксплуатационные характеристики — ковши *(продолжение)*

Рычажный механизм		Стандартный рычажный механизм					
Тип ковша		Общего назначения — крепление крюками — Fusion					
Тип режущей кромки		Режущие кромки с болтовым креплением	Зубья и сегменты	Наконечники	Режущие кромки с болтовым креплением	Зубья и сегменты	Наконечники
Номинальная вместимость	м³	4,60	4,60	4,40	4,80	4,80	4,60
	ярд³	6,00	6,00	5,75	6,25	6,25	6,00
Вместимость — номинальная при коэффициенте заполнения 110%	м³	5,10	5,10	4,80	5,30	5,30	5,10
	ярд³	6,75	6,75	6,25	7,00	7,00	6,75
Ширина	мм	3220	3271	3271	3220	3271	3271
	футы/дюймы	10 футов 6 дюймов	10 футов 8 дюймов	10 футов 8 дюймов	10 футов 6 дюймов	10 футов 8 дюймов	10 футов 8 дюймов
16† Высота разгрузки при максимальном подъеме и угле разгрузки 45°	мм	3194	3040	3040	3167	3012	3012
	футы/дюймы	10 футов 5 дюймов	9 футов 11 дюймов	9 футов 11 дюймов	10 футов 4 дюйма	9 футов 10 дюймов	9 футов 10 дюймов
17† Вылет при максимальном подъеме и угле разгрузки 45°	мм	1370	1508	1508	1392	1528	1528
	футы/дюймы	4 фута 5 дюймов	4 фута 11 дюймов	4 фута 11 дюймов	4 фута 6 дюймов	5 футов 0 дюймов	5 футов 0 дюймов
Вылет при горизонтальном расположении стрелы и ковша	мм	3023	3228	3228	3058	3263	3263
	футы/дюймы	9 футов 11 дюймов	10 футов 7 дюймов	10 футов 7 дюймов	10 футов 0 дюймов	10 футов 8 дюймов	10 футов 8 дюймов
A† Глубина копания	мм	66	66	36	66	66	36
	дюймы	2,6 дюйма	2,6 дюйма	1,4 дюйма	2,6 дюйма	2,6 дюйма	1,4 дюйма
12† Габаритная длина	мм	8968	9192	9192	9003	9227	9227
	футы/дюймы	29 футов 6 дюймов	30 футов 2 дюйма	30 футов 2 дюйма	29 футов 7 дюймов	30 футов 4 дюйма	30 футов 4 дюйма
B† Габаритная высота при максимальном подъеме ковша	мм	6248	6248	6248	6307	6307	6307
	футы/дюймы	20 футов 6 дюймов	20 футов 6 дюймов	20 футов 6 дюймов	20 футов 9 дюймов	20 футов 9 дюймов	20 футов 9 дюймов
Радиус поворота погрузчика с ковшом в транспортном положении	мм	7626	7720	7720	7636	7730	7730
	футы/дюймы	25 футов 1 дюйм	25 футов 4 дюйма	25 футов 4 дюйма	25 футов 1 дюйм	25 футов 5 дюймов	25 футов 5 дюймов
Статическая опрокидывающая нагрузка в прямом положении (с деформацией шин)	кг	18 242	18 057	18 414	18 234	18 048	18 403
	фунты	40 223	39 816	40 602	40 205	39 796	40 579
Статическая опрокидывающая нагрузка в прямом положении (без деформации шин)	кг	19 515	19 329	19 699	19 513	19 325	19 695
	фунты	43 012	42 601	43 418	43 007	42 594	43 409
Статическая опрокидывающая нагрузка при повороте (с деформацией шин)	кг	16 551	16 366	16 710	16 543	16 358	16 700
	фунты	36 494	36 088	36 845	36 477	36 069	36 824
Статическая опрокидывающая нагрузка при повороте (без деформации шин)	кг	17 827	17 641	17 998	17 825	17 638	17 995
	фунты	39 291	38 880	39 669	39 288	38 874	39 661
Вырывное усилие (§)	кН	195	194	206	190	189	201
	фунт-сила	43 909	43 615	46 493	42 866	42 572	45 331
Эксплуатационная масса*	кг	28 974	29 112	28 949	28 969	29 107	28 944
	фунты	63 858	64 162	63 803	63 848	64 152	63 792

* Статические опрокидывающие нагрузки и эксплуатационная масса приведены для машины в конфигурации с цельнолитыми шинами Brawler 26.5X25 Smooth, полной заправкой жидкостями, оператором, системой предварительной очистки кабины, противовесом с задней защитой (1300 кг), плоским оконным стеклом с передней защитой, промышленным пакетом, системой плавного хода, устройством стандартного пуска, узкими крыльями, системой предварительной очистки газотурбинного двигателя, системой Product Link, мостами с автоматичесой разблокировкой дифференциала (передний/задний), кожухом силовой передачи, стандартным рулевым управлением, промышленной шумоизоляцией и вентилятором переменной частоты вращения.

† Изображено на рисунке к таблице с размерами.

(§) Измерено на расстоянии 100 мм (4 дюйма) от края режущей кромки с шарнирной осью ковша в качестве точки поворота в соответствии с ISO 14397-2:2007.

(С деформацией шин) Полное соответствие требованиям разделов 1–6 стандарта ISO 14397-1:2007, согласно которым расхождение между расчетными и экспериментальными данными не должно превышать 2%.

(Без деформации шин) Соответствие требованиям разделов 1–5 стандарта ISO 14397-1:2007.

В разных регионах доступны разные ковши и предложения. Для получения дополнительной информации обратитесь к местному дилеру Cat.

Эксплуатационные характеристики — ковши *(продолжение)*

Рычажный механизм		Стандартный рычажный механизм					
Тип ковша		Общего назначения — крепление крюками — Fusion					
Тип режущей кромки		Режущие кромки с болтовым креплением	Зубья и сегменты	Наконечники	Режущие кромки с болтовым креплением	Зубья и сегменты	Наконечники
Номинальная вместимость	м³	5,00	5,00	4,80	4,40	4,40	4,20
	ярд³	6,50	6,50	6,25	5,75	5,75	5,50
Вместимость — номинальная при коэффициенте заполнения 110%	м³	5,50	5,50	5,30	4,80	4,80	4,60
	ярд³	7,25	7,25	7,00	6,25	6,25	6,00
Ширина	мм	3220	3271	3271	3220	3271	3271
	футы/дюймы	10 футов 6 дюймов	10 футов 8 дюймов	10 футов 8 дюймов	10 футов 6 дюймов	10 футов 8 дюймов	10 футов 8 дюймов
16† Высота разгрузки при максимальном подъеме и угле разгрузки 45°	мм	3143	2988	2988	3237	3084	3084
	футы/дюймы	10 футов 3 дюйма	9 футов 9 дюймов	9 футов 9 дюймов	10 футов 7 дюймов	10 футов 1 дюйм	10 футов 1 дюйм
17† Вылет при максимальном подъеме и угле разгрузки 45°	мм	1413	1549	1549	1335	1473	1473
	футы/дюймы	4 фута 7 дюймов	5 футов 1 дюйм	5 футов 1 дюйм	4 фута 4 дюйма	4 фута 10 дюймов	4 фута 10 дюймов
Вылет при горизонтальном расположении стрелы и ковша	мм	3090	3295	3295	2966	3171	3171
	футы/дюймы	10 футов 1 дюйм	10 футов 9 дюймов	10 футов 9 дюймов	9 футов 8 дюймов	10 футов 4 дюйма	10 футов 4 дюйма
A† Глубина копания	мм	66	66	36	66	66	36
	дюймы	2,6 дюйма	2,6 дюйма	1,4 дюйма	2,6 дюйма	2,6 дюйма	1,4 дюйма
12† Габаритная длина	мм	9035	9260	9260	8911	9136	9136
	футы/дюймы	29 футов 8 дюймов	30 футов 5 дюймов	30 футов 5 дюймов	29 футов 3 дюйма	30 футов 0 дюймов	30 футов 0 дюймов
B† Габаритная высота при максимальном подъеме ковша	мм	6333	6333	6333	6242	6242	6242
	футы/дюймы	20 футов 10 дюймов	20 футов 10 дюймов	20 футов 10 дюймов	20 футов 6 дюймов	20 футов 6 дюймов	20 футов 6 дюймов
Радиус поворота погрузчика с ковшом в транспортном положении	мм	7646	7740	7740	7610	7703	7703
	футы/дюймы	25 футов 2 дюйма	25 футов 5 дюймов	25 футов 5 дюймов	25 футов 0 дюймов	25 футов 4 дюйма	25 футов 4 дюйма
Статическая опрокидывающая нагрузка в прямом положении (с деформацией шин)	кг	18 114	17 928	18 281	18 394	18 211	18 573
	фунты	39 941	39 531	40 310	40 559	40 155	40 954
Статическая опрокидывающая нагрузка в прямом положении (без деформации шин)	кг	19 396	19 208	19 576	19 670	19 484	19 862
	фунты	42 750	42 335	43 145	43 353	42 944	43 777
Статическая опрокидывающая нагрузка при повороте (с деформацией шин)	кг	16 424	16 239	16 579	16 696	16 512	16 862
	фунты	36 215	35 806	36 557	36 814	36 410	37 180
Статическая опрокидывающая нагрузка при повороте (без деформации шин)	кг	17 710	17 521	17 876	17 975	17 789	18 153
	фунты	39 033	38 618	39 400	39 617	39 207	40 010
Вырывное усилие (§)	кН	186	184	196	203	202	216
	фунт-сила	41 851	41 556	44 208	45 755	45 462	48 554
Эксплуатационная масса*	кг	29 060	29 198	29 035	28 915	29 053	28 890
	фунты	64 047	64 351	63 992	63 729	64 033	63 673

* Статические опрокидывающие нагрузки и эксплуатационная масса приведены для машины в конфигурации с цельнолитыми шинами Brawler 26.5X25 Smooth, полной заправкой жидкостями, оператором, системой предварительной очистки кабины, противовесом с задней защитой (1300 кг), плоским оконным стеклом с передней защитой, промышленным пакетом, системой плавного хода, устройством стандартного пуска, узкими крыльями, системой предварительной очистки газотурбинного двигателя, системой Product Link, мостами с автоматичесой разблокировкой дифференциала (передний/задний), кожухом силовой передачи, стандартным рулевым управлением, промышленной шумоизоляцией и вентилятором переменной частоты вращения.

† Изображено на рисунке к таблице с размерами.

(§) Измерено на расстоянии 100 мм (4 дюйма) от края режущей кромки с шарнирной осью ковша в качестве точки поворота в соответствии с ISO 14397-2:2007.

(С деформацией шин) Полное соответствие требованиям разделов 1–6 стандарта ISO 14397-1:2007, согласно которым расхождение между расчетными и экспериментальными данными не должно превышать 2%.

(Без деформации шин) Соответствие требованиям разделов 1–5 стандарта ISO 14397-1:2007.

В разных регионах доступны разные ковши и предложения. Для получения дополнительной информации обратитесь к местному дилеру Cat.

Эксплуатационные характеристики — ковши *(продолжение)*

Рычажный механизм		Стандартный рычажный механизм		
Тип ковша		Для отходов, бульдозерных работ — крепление на пальцах	Для отходов, погрузка и перевозка — крепление на пальцах	Для отходов, с верхним зажимом — крепление на пальцах
Тип режущей кромки		Стальные режущие кромки с болтовым креплением	Стальные режущие кромки с болтовым креплением	Стальные режущие кромки с болтовым креплением
Номинальная вместимость	м³	7,40	6,50	5,00
	ярд³	9,75	8,50	6,50
Вместимость — номинальная при коэффициенте заполнения 110%	м³	8,10	7,20	5,50
	ярд³	10,50	9,50	7,25
Ширина	мм	3357	3357	3357
	футы/дюймы	11 футов 0 дюймов	11 футов 0 дюймов	11 футов 0 дюймов
16† Высота разгрузки при максимальном подъеме и угле разгрузки 45°	мм	2893	3173	2679
	футы/дюймы	9 футов 5 дюймов	10 футов 4 дюйма	8 футов 9 дюймов
17† Вылет при максимальном подъеме и угле разгрузки 45°	мм	1478	1198	1692
	футы/дюймы	4 фута 10 дюймов	3 фута 11 дюймов	5 футов 6 дюймов
Вылет при горизонтальном расположении стрелы и ковша	мм	3329	2932	3631
	футы/дюймы	10 футов 11 дюймов	9 футов 7 дюймов	11 футов 10 дюймов
A† Глубина копания	мм	57	97	57
	дюймы	2,2 дюйма	3,8 дюйма	2,2 дюйма
12† Габаритная длина	мм	9298	8901	9600
	футы/дюймы	30 футов 7 дюймов	29 футов 3 дюйма	31 фут 6 дюймов
B† Габаритная высота при максимальном подъеме ковша	мм	6599	6822	5739
	футы/дюймы	21 фут 8 дюймов	22 фута 5 дюймов	18 футов 10 дюймов
Радиус поворота погрузчика с ковшом в транспортном положении	мм	7767	7659	7853
	футы/дюймы	25 футов 6 дюймов	25 футов 2 дюйма	25 футов 10 дюймов
Статическая опрокидывающая нагрузка в прямом положении (с деформацией шин)	кг	17 164	18 767	15 102
	фунты	37 846	41 381	33 299
Статическая опрокидывающая нагрузка в прямом положении (без деформации шин)	кг	18 451	20 236	16 187
	фунты	40 666	44 600	35 678
Статическая опрокидывающая нагрузка при повороте (с деформацией шин)	кг	15 511	17 001	13 559
	фунты	34 202	37 487	29 898
Статическая опрокидывающая нагрузка при повороте (без деформации шин)	кг	16 802	18 468	14 654
	фунты	37 032	40 704	32 297
Вырывное усилие (§)	кН	165	204	135
	фунт-сила	37 096	45 954	30 551
Эксплуатационная масса*	кг	29 426	29 203	30 352
	фунты	64 855	64 362	66 896

* Статические опрокидывающие нагрузки и эксплуатационная масса приведены для машины в конфигурации с цельнолитыми шинами Brawler 26.5X25 Smooth, полной заправкой жидкостями, оператором, системой предварительной очистки кабины, противовесом с задней защитой (1300 кг), плоским оконным стеклом с передней защитой, промышленным пакетом, системой плавного хода, устройством стандартного пуска, узкими крыльями, системой предварительной очистки газотурбинного двигателя, системой Product Link, мостами с автоматичесой разблокировкой дифференциала (передний/задний), кожухом силовой передачи, стандартным рулевым управлением, промышленной шумоизоляцией и вентилятором переменной частоты вращения.

† Изображено на рисунке к таблице с размерами.

(§) Измерено на расстоянии 100 мм (4 дюйма) от края режущей кромки с шарнирной осью ковша в качестве точки поворота в соответствии с ISO 14397-2:2007.

(С деформацией шин) Полное соответствие требованиям разделов 1–6 стандарта ISO 14397-1:2007, согласно которым расхождение между расчетными и экспериментальными данными не должно превышать 2%.

(Без деформации шин) Соответствие требованиям разделов 1–5 стандарта ISO 14397-1:2007.

В разных регионах доступны разные ковши и предложения. Для получения дополнительной информации обратитесь к местному дилеру Cat.

Эксплуатационные характеристики — ковши *(продолжение)*

Рычажный механизм		Рычажный механизм высокого подъема					
Тип ковша		Общего назначения — крепление на пальцах					
Тип режущей кромки		Режущие кромки с болтовым креплением	Зубья и сегменты	Наконечники	Режущие кромки с болтовым креплением	Зубья и сегменты	Наконечники
Номинальная вместимость	м³	4,20	4,20	4,00	4,80	4,80	4,60
	ярд³	5,50	5,50	5,25	6,25	6,25	6,00
Вместимость — номинальная при коэффициенте заполнения 110%	м³	4,60	4,60	4,40	5,30	5,30	5,10
	ярд³	6,00	6,00	5,75	7,00	7,00	6,75
Ширина	мм	3220	3271	3271	3220	3271	3271
	футы/дюймы	10 футов 6 дюймов	10 футов 8 дюймов	10 футов 8 дюймов	10 футов 6 дюймов	10 футов 8 дюймов	10 футов 8 дюймов
16† Высота разгрузки при максимальном подъеме и угле разгрузки 45°	мм	3262	3108	3108	3191	3036	3036
	футы/дюймы	10 футов 8 дюймов	10 футов 2 дюйма	10 футов 2 дюйма	10 футов 5 дюймов	9 футов 11 дюймов	9 футов 11 дюймов
17† Вылет при максимальном подъеме и угле разгрузки 45°	мм	1305	1443	1443	1365	1501	1501
	футы/дюймы	4 фута 3 дюйма	4 фута 8 дюймов	4 фута 8 дюймов	4 фута 5 дюймов	4 фута 11 дюймов	4 фута 11 дюймов
Вылет при горизонтальном расположении стрелы и ковша	мм	2928	3133	3133	3022	3227	3227
	футы/дюймы	9 футов 7 дюймов	10 футов 3 дюйма	10 футов 3 дюйма	9 футов 10 дюймов	10 футов 7 дюймов	10 футов 7 дюймов
A† Глубина копания	мм	66	66	36	66	66	36
	дюймы	2,6 дюйма	2,6 дюйма	1,4 дюйма	2,6 дюйма	2,6 дюйма	1,4 дюйма
12† Габаритная длина	мм	8873	9097	9097	8967	9191	9191
	футы/дюймы	29 футов 2 дюйма	29 футов 11 дюймов	29 футов 11 дюймов	29 футов 6 дюймов	30 футов 2 дюйма	30 футов 2 дюйма
B† Габаритная высота при максимальном подъеме ковша	мм	5974	5974	5974	6068	6068	6068
	футы/дюймы	19 футов 8 дюймов	19 футов 8 дюймов	19 футов 8 дюймов	19 футов 11 дюймов	19 футов 11 дюймов	19 футов 11 дюймов
Радиус поворота погрузчика с ковшом в транспортном положении	мм	7583	7672	7672	7608	7697	7697
	футы/дюймы	24 фута 11 дюймов	25 футов 3 дюйма	25 футов 3 дюйма	25 футов 0 дюймов	25 футов 4 дюйма	25 футов 4 дюйма
Статическая опрокидывающая нагрузка в прямом положении (с деформацией шин)	кг	18 905	18 721	18 974	18 817	18 631	20 898
	фунты	41 685	41 280	41 838	41 491	41 081	46 079
Статическая опрокидывающая нагрузка в прямом положении (без деформации шин)	кг	20 180	19 994	20 251	20 108	19 920	22 590
	фунты	44 477	44 068	44 633	44 318	43 903	49 788
Статическая опрокидывающая нагрузка при повороте (с деформацией шин)	кг	17 194	17 010	17 252	17 111	16 926	18 987
	фунты	37 913	37 508	38 040	37 730	37 321	41 867
Статическая опрокидывающая нагрузка при повороте (без деформации шин)	кг	18 472	18 287	18 530	18 405	18 217	20 669
	фунты	40 714	40 304	40 841	40 566	40 151	45 554
Вырывное усилие (§)	кН	209	208	223	196	194	207
	фунт-сила	47 155	46 862	50 119	44 044	43 750	46 637
Эксплуатационная масса*	кг	28 499	28 637	28 474	28 488	28 626	28 462
	фунты	62 812	63 115	62 756	62 786	63 090	62 730

* Статические опрокидывающие нагрузки и эксплуатационная масса приведены для машины в конфигурации с цельнолитыми шинами Brawler 26.5X25 Smooth, полной заправкой жидкостями, оператором, системой предварительной очистки кабины, противовесом с задней защитой (1300 кг), плоским оконным стеклом с передней защитой, промышленным пакетом, системой плавного хода, устройством стандартного пуска, узкими крыльями, системой предварительной очистки газотурбинного двигателя, системой Product Link, мостами с автоматичесой разблокировкой дифференциала (передний/задний), кожухом силовой передачи, стандартным рулевым управлением, промышленной шумоизоляцией и вентилятором переменной частоты вращения.

† Изображено на рисунке к таблице с размерами.

(§) Измерено на расстоянии 100 мм (4 дюйма) от края режущей кромки с шарнирной осью ковша в качестве точки поворота в соответствии с ISO 14397-2:2007.

(С деформацией шин) Полное соответствие требованиям разделов 1–6 стандарта ISO 14397-1:2007, согласно которым расхождение между расчетными и экспериментальными данными не должно превышать 2%.

(Без деформации шин) Соответствие требованиям разделов 1–5 стандарта ISO 14397-1:2007.

В разных регионах доступны разные ковши и предложения. Для получения дополнительной информации обратитесь к местному дилеру Cat.

Технические характеристики бульдозера для работы с отходами 972

Эксплуатационные характеристики — ковши *(продолжение)*

Рычажный механизм		Рычажный механизм высокого подъема					
Тип ковша		Общего назначения — крепление на пальцах					
Тип режущей кромки		Режущие кромки с болтовым креплением	Зубья и сегменты	Наконечники	Режущие кромки с болтовым креплением	Зубья и сегменты	Наконечники
Номинальная вместимость	м³	4,60	4,60	4,40	5,00	5,00	4,80
	ярд³	6,00	6,00	5,75	6,50	6,50	6,25
Вместимость — номинальная при коэффициенте заполнения 110%	м³	5,10	5,10	4,80	5,50	5,50	5,30
	ярд³	6,75	6,75	6,25	7,25	7,25	7,00
Ширина	мм	3220	3271	3271	3220	3271	3271
	футы/дюймы	10 футов 6 дюймов	10 футов 8 дюймов	10 футов 8 дюймов	10 футов 6 дюймов	10 футов 8 дюймов	10 футов 8 дюймов
16† Высота разгрузки при максимальном подъеме и угле разгрузки 45°	мм	3224	3070	3070	3174	3019	3019
	футы/дюймы	10 футов 6 дюймов	10 футов 0 дюймов	10 футов 0 дюймов	10 футов 4 дюйма	9 футов 10 дюймов	9 футов 10 дюймов
17† Вылет при максимальном подъеме и угле разгрузки 45°	мм	1336	1473	1473	1380	1516	1516
	футы/дюймы	4 фута 4 дюйма	4 фута 9 дюймов	4 фута 9 дюймов	4 фута 6 дюймов	4 фута 11 дюймов	4 фута 11 дюймов
Вылет при горизонтальном расположении стрелы и ковша	мм	2977	3182	3182	3045	3250	3250
	футы/дюймы	9 футов 9 дюймов	10 футов 5 дюймов	10 футов 5 дюймов	9 футов 11 дюймов	10 футов 7 дюймов	10 футов 7 дюймов
A† Глубина копания	мм	66	66	36	66	66	36
	дюймы	2,6 дюйма	2,6 дюйма	1,4 дюйма	2,6 дюйма	2,6 дюйма	1,4 дюйма
12† Габаритная длина	мм	8922	9146	9146	8990	9214	9214
	футы/дюймы	29 футов 4 дюйма	30 футов 1 дюйм	30 футов 1 дюйм	29 футов 6 дюймов	30 футов 3 дюйма	30 футов 3 дюйма
B† Габаритная высота при максимальном подъеме ковша	мм	6232	6232	6232	6321	6321	6321
	футы/дюймы	20 футов 6 дюймов	20 футов 6 дюймов	20 футов 6 дюймов	20 футов 9 дюймов	20 футов 9 дюймов	20 футов 9 дюймов
Радиус поворота погрузчика с ковшом в транспортном положении	мм	7596	7685	7685	7615	7704	7704
	футы/дюймы	25 футов 0 дюймов	25 футов 3 дюйма	25 футов 3 дюйма	25 футов 0 дюймов	25 футов 4 дюйма	25 футов 4 дюйма
Статическая опрокидывающая нагрузка в прямом положении (с деформацией шин)	кг	18 792	18 607	18 867	18 916	18 729	18 969
	фунты	41 436	41 029	41 601	41 710	41 298	41 826
Статическая опрокидывающая нагрузка в прямом положении (без деформации шин)	кг	20 077	19 890	20 152	20 209	20 020	20 261
	фунты	44 250	43 838	44 415	44 541	44 124	44 656
Статическая опрокидывающая нагрузка при повороте (с деформацией шин)	кг	17 084	16 900	17 146	17 210	17 024	17 251
	фунты	37 671	37 264	37 807	37 949	37 538	38 039
Статическая опрокидывающая нагрузка при повороте (без деформации шин)	кг	18 372	18 186	18 433	18 506	18 317	18 545
	фунты	40 494	40 082	40 627	40 787	40 371	40 874
Вырывное усилие (§)	кН	202	200	214	198	197	210
	фунт-сила	45 450	45 156	48 209	44 603	44 309	47 188
Эксплуатационная масса*	кг	28 560	28 698	28 534	28 601	28 739	28 575
	фунты	62 945	63 249	62 889	63 035	63 339	62 979

* Статические опрокидывающие нагрузки и эксплуатационная масса приведены для машины в конфигурации с цельнолитыми шинами Brawler 26.5X25 Smooth, полной заправкой жидкостями, оператором, системой предварительной очистки кабины, противовесом с задней защитой (1300 кг), плоским оконным стеклом с передней защитой, промышленным пакетом, системой плавного хода, устройством стандартного пуска, узкими крыльями, системой предварительной очистки газотурбинного двигателя, системой Product Link, мостами с автоматической разблокировкой дифференциала (передний/задний), кожухом силовой передачи, стандартным рулевым управлением, промышленной шумоизоляцией и вентилятором переменной частоты вращения.

† Изображено на рисунке к таблице с размерами.

(§) Измерено на расстоянии 100 мм (4 дюйма) от края режущей кромки с шарнирной осью ковша в качестве точки поворота в соответствии с ISO 14397-2:2007.

(С деформацией шин) Полное соответствие требованиям разделов 1–6 стандарта ISO 14397-1:2007, согласно которым расхождение между расчетными и экспериментальными данными не должно превышать 2%.

(Без деформации шин) Соответствие требованиям разделов 1–5 стандарта ISO 14397-1:2007.

В разных регионах доступны разные ковши и предложения. Для получения дополнительной информации обратитесь к местному дилеру Cat.

Эксплуатационные характеристики — ковши *(продолжение)*

Рычажный механизм		Рычажный механизм высокого подъема					
Тип ковша		Общего назначения — крепление на пальцах			Общего назначения — крепление крюками — Fusion		
Тип режущей кромки		Режущие кромки с болтовым креплением	Зубья и сегменты	Наконечники	Режущие кромки с болтовым креплением	Зубья и сегменты	Наконечники
Номинальная вместимость	м³	4,40	4,40	4,20	4,20	4,20	4,00
	ярд³	5,75	5,75	5,50	5,50	5,50	5,25
Вместимость — номинальная при коэффициенте заполнения 110%	м³	4,80	4,80	4,60	4,60	4,60	4,40
	ярд³	6,25	6,25	6,00	6,00	6,00	5,75
Ширина	мм	3220	3271	3271	3220	3271	3271
	футы/дюймы	10 футов 6 дюймов	10 футов 8 дюймов	10 футов 8 дюймов	10 футов 6 дюймов	10 футов 8 дюймов	10 футов 8 дюймов
16† Высота разгрузки при максимальном подъеме и угле разгрузки 45°	мм	3266	3113	3113	3232	3078	3078
	футы/дюймы	10 футов 8 дюймов	10 футов 2 дюйма	10 футов 2 дюйма	10 футов 7 дюймов	10 футов 1 дюйм	10 футов 1 дюйм
17† Вылет при максимальном подъеме и угле разгрузки 45°	мм	1300	1438	1438	1340	1477	1477
	футы/дюймы	4 фута 3 дюйма	4 фута 8 дюймов	4 фута 8 дюймов	4 фута 4 дюйма	4 фута 10 дюймов	4 фута 10 дюймов
Вылет при горизонтальном расположении стрелы и ковша	мм	2921	3126	3126	2973	3178	3178
	футы/дюймы	9 футов 7 дюймов	10 футов 3 дюйма	10 футов 3 дюйма	9 футов 9 дюймов	10 футов 5 дюймов	10 футов 5 дюймов
A† Глубина копания	мм	66	66	36	66	66	36
	дюймы	2,6 дюйма	2,6 дюйма	1,4 дюйма	2,6 дюйма	2,6 дюйма	1,4 дюйма
12† Габаритная длина	мм	8866	9090	9090	8918	9143	9143
	футы/дюймы	29 футов 2 дюйма	29 футов 10 дюймов	29 футов 10 дюймов	29 футов 4 дюйма	30 футов 0 дюймов	30 футов 0 дюймов
B† Габаритная высота при максимальном подъеме ковша	мм	6267	6267	6267	6073	6073	6073
	футы/дюймы	20 футов 7 дюймов	20 футов 7 дюймов	20 футов 7 дюймов	20 футов 0 дюймов	20 футов 0 дюймов	20 футов 0 дюймов
Радиус поворота погрузчика с ковшом в транспортном положении	мм	7581	7670	7670	7612	7705	7705
	футы/дюймы	24 фута 11 дюймов	25 футов 2 дюйма	25 футов 2 дюйма	25 футов 0 дюймов	25 футов 4 дюйма	25 футов 4 дюйма
Статическая опрокидывающая нагрузка в прямом положении (с деформацией шин)	кг	18 953	18 769	19 021	18 390	18 207	18 564
	фунты	41 791	41 386	41 941	40 550	40 147	40 933
Статическая опрокидывающая нагрузка в прямом положении (без деформации шин)	кг	20 241	20 055	20 310	19 654	19 469	19 840
	фунты	44 611	44 201	44 763	43 319	42 910	43 728
Статическая опрокидывающая нагрузка при повороте (с деформацией шин)	кг	17 238	17 054	17 293	16 697	16 513	16 857
	фунты	38 009	37 603	38 130	36 816	36 412	37 170
Статическая опрокидывающая нагрузка при повороте (без деформации шин)	кг	18 528	18 342	18 583	17 964	17 779	18 136
	фунты	40 836	40 426	40 959	39 593	39 184	39 973
Вырывное усилие (§)	кН	210	209	224	202	201	215
	фунт-сила	47 385	47 092	50 378	45 582	45 289	48 356
Эксплуатационная масса*	кг	28 505	28 643	28 479	28 874	29 011	28 848
	фунты	62 824	63 128	62 768	63 637	63 941	63 581

* Статические опрокидывающие нагрузки и эксплуатационная масса приведены для машины в конфигурации с цельнолитыми шинами Brawler 26.5X25 Smooth, полной заправкой жидкостями, оператором, системой предварительной очистки кабины, противовесом с задней защитой (1300 кг), плоским оконным стеклом с передней защитой, промышленным пакетом, системой плавного хода, устройством стандартного пуска, узкими крыльями, системой предварительной очистки газотурбинного двигателя, системой Product Link, мостами с автоматичесой разблокировкой дифференциала (передний/задний), кожухом силовой передачи, стандартным рулевым управлением, промышленной шумоизоляцией и вентилятором переменной частоты вращения.

† Изображено на рисунке к таблице с размерами.

(§) Измерено на расстоянии 100 мм (4 дюйма) от края режущей кромки с шарнирной осью ковша в качестве точки поворота в соответствии с ISO 14397-2:2007.

(С деформацией шин) Полное соответствие требованиям разделов 1–6 стандарта ISO 14397-1:2007, согласно которым расхождение между расчетными и экспериментальными данными не должно превышать 2%.

(Без деформации шин) Соответствие требованиям разделов 1–5 стандарта ISO 14397-1:2007.

В разных регионах доступны разные ковши и предложения. Для получения дополнительной информации обратитесь к местному дилеру Cat.

Технические характеристики бульдозера для работы с отходами 972

Эксплуатационные характеристики — ковши *(продолжение)*

Рычажный механизм		Рычажный механизм высокого подъема					
Тип ковша		Общего назначения — крепление крюками — Fusion					
Тип режущей кромки		Режущие кромки с болтовым креплением	Зубья и сегменты	Наконечники	Режущие кромки с болтовым креплением	Зубья и сегменты	Наконечники
Номинальная вместимость	м³	4,60	4,60	4,40	4,80	4,80	4,60
	ярд³	6,00	6,00	5,75	6,25	6,25	6,00
Вместимость — номинальная при коэффициенте заполнения 110%	м³	5,10	5,10	4,80	5,30	5,30	5,10
	ярд³	6,75	6,75	6,25	7,00	7,00	6,75
Ширина	мм	3220	3271	3271	3220	3271	3271
	футы/дюймы	10 футов 6 дюймов	10 футов 8 дюймов	10 футов 8 дюймов	10 футов 6 дюймов	10 футов 8 дюймов	10 футов 8 дюймов
16† Высота разгрузки при максимальном подъеме и угле разгрузки 45°	мм	3194	3040	3040	3167	3012	3012
	футы/дюймы	10 футов 5 дюймов	9 футов 11 дюймов	9 футов 11 дюймов	10 футов 4 дюйма	9 футов 10 дюймов	9 футов 10 дюймов
17† Вылет при максимальном подъеме и угле разгрузки 45°	мм	1370	1508	1508	1392	1528	1528
	футы/дюймы	4 фута 5 дюймов	4 фута 11 дюймов	4 фута 11 дюймов	4 фута 6 дюймов	5 футов 0 дюймов	5 футов 0 дюймов
Вылет при горизонтальном расположении стрелы и ковша	мм	3023	3228	3228	3058	3263	3263
	футы/дюймы	9 футов 11 дюймов	10 футов 7 дюймов	10 футов 7 дюймов	10 футов 0 дюймов	10 футов 8 дюймов	10 футов 8 дюймов
A† Глубина копания	мм	66	66	36	66	66	36
	дюймы	2,6 дюйма	2,6 дюйма	1,4 дюйма	2,6 дюйма	2,6 дюйма	1,4 дюйма
12† Габаритная длина	мм	8968	9192	9192	9003	9227	9227
	футы/дюймы	29 футов 6 дюймов	30 футов 2 дюйма	30 футов 2 дюйма	29 футов 7 дюймов	30 футов 4 дюйма	30 футов 4 дюйма
B† Габаритная высота при максимальном подъеме ковша	мм	6248	6248	6248	6307	6307	6307
	футы/дюймы	20 футов 6 дюймов	20 футов 6 дюймов	20 футов 6 дюймов	20 футов 9 дюймов	20 футов 9 дюймов	20 футов 9 дюймов
Радиус поворота погрузчика с ковшом в транспортном положении	мм	7626	7720	7720	7636	7730	7730
	футы/дюймы	25 футов 1 дюйм	25 футов 4 дюйма	25 футов 4 дюйма	25 футов 1 дюйм	25 футов 5 дюймов	25 футов 5 дюймов
Статическая опрокидывающая нагрузка в прямом положении (с деформацией шин)	кг	18 242	18 057	18 414	18 234	18 048	18 403
	фунты	40 223	39 816	40 602	40 205	39 796	40 579
Статическая опрокидывающая нагрузка в прямом положении (без деформации шин)	кг	19 515	19 329	19 699	19 513	19 325	19 695
	фунты	43 012	42 601	43 418	43 007	42 594	43 409
Статическая опрокидывающая нагрузка при повороте (с деформацией шин)	кг	16 551	16 366	16 710	16 543	16 358	16 700
	фунты	36 494	36 088	36 845	36 477	36 069	36 824
Статическая опрокидывающая нагрузка при повороте (без деформации шин)	кг	17 827	17 641	17 998	17 825	17 638	17 995
	фунты	39 291	38 880	39 669	39 288	38 874	39 661
Вырывное усилие (§)	кН	195	194	206	190	189	201
	фунт-сила	43 909	43 615	46 493	42 866	42 572	45 331
Эксплуатационная масса*	кг	28 974	29 112	28 949	28 969	29 107	28 944
	фунты	63 858	64 162	63 803	63 848	64 152	63 792

* Статические опрокидывающие нагрузки и эксплуатационная масса приведены для машины в конфигурации с цельнолитыми шинами Brawler 26.5X25 Smooth, полной заправкой жидкостями, оператором, системой предварительной очистки кабины, противовесом с задней защитой (1300 кг), плоским оконным стеклом с передней защитой, промышленным пакетом, системой плавного хода, устройством стандартного пуска, узкими крыльями, системой предварительной очистки газотурбинного двигателя, системой Product Link, мостами с автоматичесой разблокировкой дифференциала (передний/задний), кожухом силовой передачи, стандартным рулевым управлением, промышленной шумоизоляцией и вентилятором переменной частоты вращения.

† Изображено на рисунке к таблице с размерами.

(§) Измерено на расстоянии 100 мм (4 дюйма) от края режущей кромки с шарнирной осью ковша в качестве точки поворота в соответствии с ISO 14397-2:2007.

(С деформацией шин) Полное соответствие требованиям разделов 1–6 стандарта ISO 14397-1:2007, согласно которым расхождение между расчетными и экспериментальными данными не должно превышать 2%.

(Без деформации шин) Соответствие требованиям разделов 1–5 стандарта ISO 14397-1:2007.

В разных регионах доступны разные ковши и предложения. Для получения дополнительной информации обратитесь к местному дилеру Cat.

Эксплуатационные характеристики — ковши *(продолжение)*

Рычажный механизм		Рычажный механизм высокого подъема					
Тип ковша		Общего назначения — крепление крюками — Fusion					
Тип режущей кромки		Режущие кромки с болтовым креплением	Зубья и сегменты	Наконечники	Режущие кромки с болтовым креплением	Зубья и сегменты	Наконечники
Номинальная вместимость	м³	5,00	5,00	4,80	4,40	4,40	4,20
	ярд³	6,50	6,50	6,25	5,75	5,75	5,50
Вместимость — номинальная при коэффициенте заполнения 110%	м³	5,50	5,50	5,30	4,80	4,80	4,60
	ярд³	7,25	7,25	7,00	6,25	6,25	6,00
Ширина	мм	3220	3271	3271	3220	3271	3271
	футы/дюймы	10 футов 6 дюймов	10 футов 8 дюймов	10 футов 8 дюймов	10 футов 6 дюймов	10 футов 8 дюймов	10 футов 8 дюймов
16† Высота разгрузки при максимальном подъеме и угле разгрузки 45°	мм	3143	2988	2988	3237	3084	3084
	футы/дюймы	10 футов 3 дюйма	9 футов 9 дюймов	9 футов 9 дюймов	10 футов 7 дюймов	10 футов 1 дюйм	10 футов 1 дюйм
17† Вылет при максимальном подъеме и угле разгрузки 45°	мм	1413	1549	1549	1335	1473	1473
	футы/дюймы	4 фута 7 дюймов	5 футов 1 дюйм	5 футов 1 дюйм	4 фута 4 дюйма	4 фута 10 дюймов	4 фута 10 дюймов
Вылет при горизонтальном расположении стрелы и ковша	мм	3090	3295	3295	2966	3171	3171
	футы/дюймы	10 футов 1 дюйм	10 футов 9 дюймов	10 футов 9 дюймов	9 футов 8 дюймов	10 футов 4 дюйма	10 футов 4 дюйма
A† Глубина копания	мм	66	66	36	66	66	36
	дюймы	2,6 дюйма	2,6 дюйма	1,4 дюйма	2,6 дюйма	2,6 дюйма	1,4 дюйма
12† Габаритная длина	мм	9035	9260	9260	8911	9136	9136
	футы/дюймы	29 футов 8 дюймов	30 футов 5 дюймов	30 футов 5 дюймов	29 футов 3 дюйма	30 футов 0 дюймов	30 футов 0 дюймов
B† Габаритная высота при максимальном подъеме ковша	мм	6333	6333	6333	6242	6242	6242
	футы/дюймы	20 футов 10 дюймов	20 футов 10 дюймов	20 футов 10 дюймов	20 футов 6 дюймов	20 футов 6 дюймов	20 футов 6 дюймов
Радиус поворота погрузчика с ковшом в транспортном положении	мм	7646	7740	7740	7610	7703	7703
	футы/дюймы	25 футов 2 дюйма	25 футов 5 дюймов	25 футов 5 дюймов	25 футов 0 дюймов	25 футов 4 дюйма	25 футов 4 дюйма
Статическая опрокидывающая нагрузка в прямом положении (с деформацией шин)	кг	18 114	17 928	18 281	18 394	18 211	18 573
	фунты	39 941	39 531	40 310	40 559	40 155	40 954
Статическая опрокидывающая нагрузка в прямом положении (без деформации шин)	кг	19 396	19 208	19 576	19 670	19 484	19 862
	фунты	42 750	42 335	43 145	43 353	42 944	43 777
Статическая опрокидывающая нагрузка при повороте (с деформацией шин)	кг	16 424	16 239	16 579	16 696	16 512	16 862
	фунты	36 215	35 806	36 557	36 814	36 410	37 180
Статическая опрокидывающая нагрузка при повороте (без деформации шин)	кг	17 710	17 521	17 876	17 975	17 789	18 153
	фунты	39 033	38 618	39 400	39 617	39 207	40 010
Вырывное усилие (§)	кН	186	184	196	203	202	216
	фунт-сила	41 851	41 556	44 208	45 755	45 462	48 554
Эксплуатационная масса*	кг	29 060	29 198	29 035	28 915	29 053	28 890
	фунты	64 047	64 351	63 992	63 729	64 033	63 673

* Статические опрокидывающие нагрузки и эксплуатационная масса приведены для машины в конфигурации с цельнолитыми шинами Brawler 26.5X25 Smooth, полной заправкой жидкостями, оператором, системой предварительной очистки кабины, противовесом с задней защитой (1300 кг), плоским оконным стеклом с передней защитой, промышленным пакетом, системой плавного хода, устройством стандартного пуска, узкими крыльями, системой предварительной очистки газотурбинного двигателя, системой Product Link, мостами с автоматичесой разблокировкой дифференциала (передний/задний), кожухом силовой передачи, стандартным рулевым управлением, промышленной шумоизоляцией и вентилятором переменной частоты вращения.

† Изображено на рисунке к таблице с размерами.

(§) Измерено на расстоянии 100 мм (4 дюйма) от края режущей кромки с шарнирной осью ковша в качестве точки поворота в соответствии с ISO 14397-2:2007.

(С деформацией шин) Полное соответствие требованиям разделов 1–6 стандарта ISO 14397-1:2007, согласно которым расхождение между расчетными и экспериментальными данными не должно превышать 2%.

(Без деформации шин) Соответствие требованиям разделов 1–5 стандарта ISO 14397-1:2007.

В разных регионах доступны разные ковши и предложения. Для получения дополнительной информации обратитесь к местному дилеру Cat.

Технические характеристики бульдозера для работы с отходами 972

Эксплуатационные характеристики — ковши *(продолжение)*

Рычажный механизм		Рычажный механизм высокого подъема		
Тип ковша		Для отходов, бульдозерных работ — крепление на пальцах	Для отходов, погрузка и перевозка — крепление на пальцах	Для отходов, с верхним зажимом — крепление на пальцах
Тип режущей кромки		Стальные режущие кромки с болтовым креплением	Стальные режущие кромки с болтовым креплением	Стальные режущие кромки с болтовым креплением
Номинальная вместимость	м³	6,50	7,40	5,00
	ярд³	8,50	9,75	6,50
Вместимость — номинальная при коэффициенте заполнения 110%	м³	7,20	8,10	5,50
	ярд³	9,50	10,50	7,25
Ширина	мм	3357	3357	3357
	футы/дюймы	11 футов 0 дюймов	11 футов 0 дюймов	11 футов 0 дюймов
16† Высота разгрузки при максимальном подъеме и угле разгрузки 45°	мм	3173	2893	2679
	футы/дюймы	10 футов 4 дюйма	9 футов 5 дюймов	8 футов 9 дюймов
17† Вылет при максимальном подъеме и угле разгрузки 45°	мм	1198	1478	1692
	футы/дюймы	3 фута 11 дюймов	4 фута 10 дюймов	5 футов 6 дюймов
Вылет при горизонтальном расположении стрелы и ковша	мм	2932	3329	3631
	футы/дюймы	9 футов 7 дюймов	10 футов 11 дюймов	11 футов 10 дюймов
A† Глубина копания	мм	97	57	57
	дюймы	3,8 дюйма	2,2 дюйма	2,2 дюйма
12† Габаритная длина	мм	8901	9298	9600
	футы/дюймы	29 футов 3 дюйма	30 футов 7 дюймов	31 фут 6 дюймов
B† Габаритная высота при максимальном подъеме ковша	мм	6822	6599	5739
	футы/дюймы	22 фута 5 дюймов	21 фут 8 дюймов	18 футов 10 дюймов
Радиус поворота погрузчика с ковшом в транспортном положении	мм	7659	7767	7853
	футы/дюймы	25 футов 2 дюйма	25 футов 6 дюймов	25 футов 10 дюймов
Статическая опрокидывающая нагрузка в прямом положении (с деформацией шин)	кг	18 767	17 164	15 102
	фунты	41 381	37 846	33 299
Статическая опрокидывающая нагрузка в прямом положении (без деформации шин)	кг	20 236	18 451	16 187
	фунты	44 600	40 666	35 678
Статическая опрокидывающая нагрузка при повороте (с деформацией шин)	кг	17 001	15 511	13 559
	фунты	37 487	34 202	29 898
Статическая опрокидывающая нагрузка при повороте (без деформации шин)	кг	18 468	16 802	14 654
	фунты	40 704	37 032	32 297
Вырывное усилие (§)	кН	204	165	135
	фунт-сила	45 954	37 096	30 551
Эксплуатационная масса*	кг	29 203	29 426	30 352
	фунты	64 362	64 855	66 896

* Статические опрокидывающие нагрузки и эксплуатационная масса приведены для машины в конфигурации с цельнолитыми шинами Brawler 26.5X25 Smooth, полной заправкой жидкостями, оператором, системой предварительной очистки кабины, противовесом с задней защитой (1300 кг), плоским оконным стеклом с передней защитой, промышленным пакетом, системой плавного хода, устройством стандартного пуска, узкими крыльями, системой предварительной очистки газотурбинного двигателя, системой Product Link, мостами с автоматичесой разблокировкой дифференциала (передний/задний), кожухом силовой передачи, стандартным рулевым управлением, промышленной шумоизоляцией и вентилятором переменной частоты вращения.

† Изображено на рисунке к таблице с размерами.

(§) Измерено на расстоянии 100 мм (4 дюйма) от края режущей кромки с шарнирной осью ковша в качестве точки поворота в соответствии с ISO 14397-2:2007.

(С деформацией шин) Полное соответствие требованиям разделов 1–6 стандарта ISO 14397-1:2007, согласно которым расхождение между расчетными и экспериментальными данными не должно превышать 2%.

(Без деформации шин) Соответствие требованиям разделов 1–5 стандарта ISO 14397-1:2007.

В разных регионах доступны разные ковши и предложения. Для получения дополнительной информации обратитесь к местному дилеру Cat.

972

Сталелитейное производство

Комплект колесного погрузчика Cat 972 для сталелитейного производства предназначен для работы в сложных условиях сталеплавильных цехов, а также для перемещения шлака и отличается повышенным уровнем безопасности.

Надежность, проверенная на практике

- Двигатель Cat C9.3B обеспечивает высокую удельную мощность благодаря сочетанию проверенной электроники, топливной и воздушной систем.
- Оснащен электрическим топливоподкачивающим насосом, водоотделителем топливной системы и топливным фильтром тонкой очистки.
- Тщательный выбор и надежность компонентов, а также всесторонние испытания машины позволили обеспечить ее непревзойденную надежность и бесперебойную работу.

Прочность

- В пакет для сталелитейных производств добавляются дополнительные стальные ограждения по всему периметру машины для защиты ваших инвестиций.
- Гидравлические шланги и жгуты проводов, находящиеся за пределами рамы, изолированы и обернуты в оплетку из нержавеющей стали.
- Сверхпрочные оси шарниров с перекрестной конструкцией и высокотемпературные втулки изготавливаются по спецзаказу.
- Нижние ступени из сверхпрочного стального троса выдерживают самые суровые условия эксплуатации.
- Сверхпрочные оси предназначены для работы в экстремальных условиях.

Превосходная топливная эффективность и производительность

- Коробка передач с переключением под нагрузкой с блокирующим сцеплением повышает топливную эффективность, обеспечивая при этом оптимальную производительность.
- Одинарное сцепление и переключение передач от блокировки к блокировке для более быстрого разгона и повышения скорости на уклонах.
- Система автоматического выключения двигателя на холостом ходу значительно сокращает время простоя, общее количество рабочих часов и расход топлива.
- Глубоко интегрированные двигатель, силовая передача и гидравлические системы обеспечивают непревзойденную производительность и топливную эффективность.
- Находящиеся в кабине элементы блокировки стояночного тормоза и коробки передач обеспечивают дополнительный уровень защиты машины для работы на сталелитейных производствах.

Средства обеспечения безопасности

- Доступная с уровня земли блокировка стояночного тормоза и выключатели двигателя для останова машины в экстренных ситуациях.
- Дополнительная задняя лестница для выхода позволяет оператору покидать машину с другой стороны.
- Камера заднего вида улучшает видимость позади машины, помогая работать безопасно и уверенно.
- Доступ к кабине благодаря широкой двери, возможности дистанционного открывания двери и ступеньки обеспечивают превосходную устойчивость.
- Ветровое стекло от пола до потолка кабины, большие зеркала со встроенными точечными зеркалами и камера заднего вида обеспечивают лучший в отрасли круговой обзор.

Сокращение затрат и времени технического обслуживания

- Увеличенные интервалы замены жидкостей и фильтров снижают затраты на техническое обслуживание до 20%.
- Функция Remote Troubleshoot позволяет подключить машину к сервисной службе дилера для быстрой диагностики проблем, чтобы вы могли вернуться к работе.
- Функция дистанционной перепрошивки Remote Flash обновляет программное обеспечение вашей машины для оптимальной производительности, не мешая вашей работе.
- Приложение Cat App помогает вам управлять местоположением парка, часами работы и графиками технического обслуживания; оно также предупреждает вас о необходимом техническом обслуживании и позволяет запросить обслуживание у местного дилера компании Cat.
- Цельный откидывающийся капот обеспечивает быстрый и легкий доступ к моторному отсеку.

Работайте с комфортом в абсолютно новой кабине

- Дополнительный приводной очиститель кабины фильтрует поступающий воздух и создает давление в кабине.
- Легко регулируемое сиденье и подвеска нового поколения для повышения удобства работы оператора. Поставляется в трех комплектациях и может оборудоваться 4-точечным жгутом проводов.
- Новая приборная панель в кабине и сенсорные дисплеи высокого разрешения просты в использовании, интуитивно понятны и удобны.
- Шумоизоляция, уплотнения и упругие крепления кабины уменьшают шумы и вибрацию, что обеспечивает более тихие рабочие условия.
- Система рулевого управления с электрогидравлическим джойстиком, расположенная на сиденье, обеспечивает точное управление и уменьшает усталость рук, что гарантирует исключительный комфорт и точность работы.

Технические характеристики конфигурации для сталелитейного производства 972

Особенности конфигурации для сталелитейного производства 972

1. Гидравлические шланги и жгуты проводов обернуты в термокожух.
2. Шланги и жгуты, находящиеся за пределами рамы, находятся в дополнительном кожухе из нержавеющей стали.
3. Добавлены стальные ограждения картера, силовой передачи, передней рамы, сцепного устройства, цилиндра системы рулевого управления, центра обслуживания, кабины, платформы, крышки клапанного механизма навесного оборудования и гидроцилиндра наклона.
4. Сверхпрочные оси шарниров с перекрестной конструкцией и высокотемпературные втулки изготавливаются по спецзаказу.
5. Передние фары защищены и расположены близко к раме для дополнительной защиты.

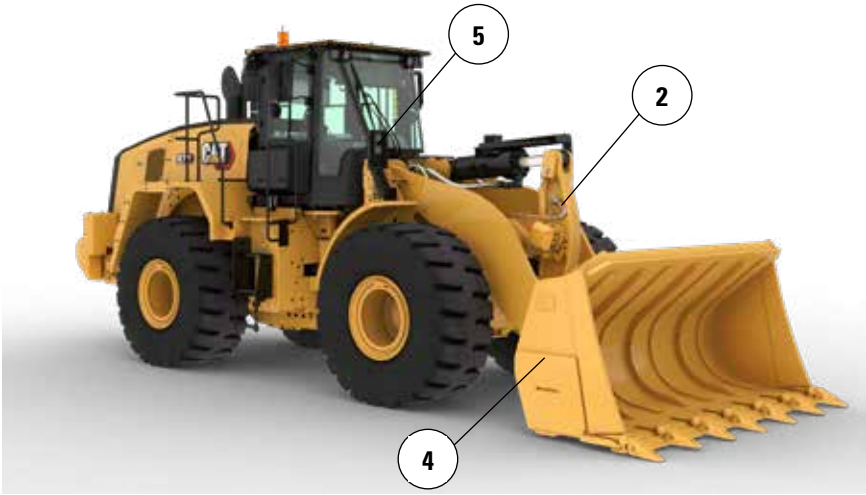

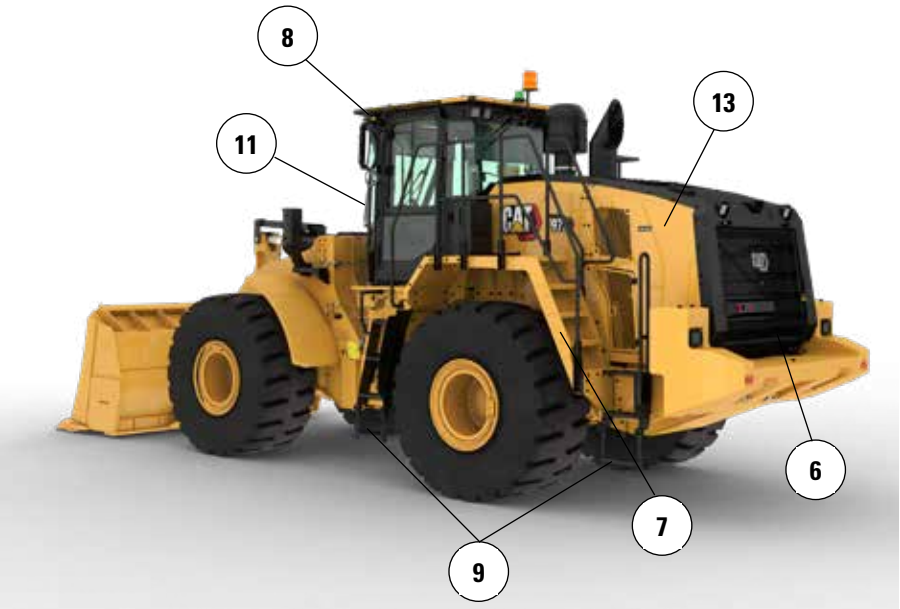

6. Доступный с уровня земли стояночный тормоз переопределяет выключатели двигателя для останова машины в экстренных ситуациях.
7. Можно дополнительно приобрести заднюю лестницу для выхода с креплением огнетушителя с левой стороны.
8. Кабина со стальной крышей и зеркалами.
9. В кабине установлены органы управления стояночным тормозом и коробкой передач.
10. Вспомогательный орган запуска двигателя в кабине.
11. Немногослойное плоское переднее стекло кабины легко заменяется.
12. Экологически безопасная гидравлическая жидкость FR46 доступна с завода.
13. Дополнительно приобретаемый стальной капот.
14. Сверхпрочные ступени из стального троса.

Варианты шин

Марка шин	BRIDGESTONE	BRAWLER HPS, ПЛАВНЫЙ ХОД	BRAWLER HPS, СЦЕПЛЕНИЕ	MICHELIN	MAXAM
Размер шин	**26.5R25**	**26.5R25**	**26.5R25**	**26.5R25**	**26.5R25**
Тип протектора	**L3**	**Неприменимо**	**Неприменимо**	**L3**	**L3**
Рисунок протектора	**VJT**	**ГЛАДКИЕ**	**ХОДОВЫЕ**	**XHA2**	**MS302**
Прочность корпуса	*	**Неприменимо**	**Неприменимо**	**	**
Максимальная габаритная ширина по шинам (без груза)*	2988 мм 9 футов 10 дюймов	2959 мм 9 футов 9 дюймов	2959 мм 9 футов 9 дюймов	2997 мм 9 футов 10 дюймов	2964 мм 9 футов 9 дюймов
Максимальная габаритная ширина по шинам (с грузом)*	3011 мм 9 футов 11 дюймов	2968 мм 9 футов 9 дюймов	2968 мм 9 футов 9 дюймов	3020 мм 9 футов 11 дюймов	2942 мм 9 футов 8 дюймов
Изменение вертикальных размеров (в среднем, спереди и сзади)		40 мм 1,6 дюйма	37 мм 1,5 дюйма	–14 мм –0,5 дюйма	15 мм 0,6 дюйма
Изменение горизонтального вылета		11 мм 0,4 дюйма	11 мм 0,4 дюйма	3 мм 0,1 дюйма	–7 мм –0,3 дюйма
Изменение радиуса поворота к наружной стороне шины		–43 мм –1,7 дюйма	–43 мм –1,7 дюйма	9 мм 0,4 дюйма	–70 мм –2,7 дюйма
Изменение радиуса поворота к внутренней стороне шины		43 мм 1,7 дюйма	43 мм 1,7 дюйма	–9 мм –0,4 дюйма	70 мм 2,7 дюйма
Изменение эксплуатационной массы (без балласта)		4300 кг 9482 фунта	4076 кг 8988 фунтов	–164 кг –362 фунта	–16 кг –35 фунтов
Изменение статической опрокидывающей нагрузки — прямое положение		2946 кг 6495 фунтов	2792 кг 6156 фунтов	–112 кг –248 фунтов	–11 кг –24 фунта
Изменение статической опрокидывающей нагрузки — положение поворота		2602 кг 5736 фунтов	2466 кг 5437 фунтов	–99 кг –219 фунтов	–10 кг –21 фунт
Угол качания заднего моста	±13 градусов	±8 градусов	±8 градусов	±13 градусов	±13 градусов
Вертикальный ход колеса	502 мм 1 фут 8 дюймов	310 мм 1 фут 1 дюйм	310 мм 1 фут 1 дюйм	502 мм 1 фут 8 дюймов	502 мм 1 фут 8 дюймов

*Указана ширина по выступам шин с учетом расширения шин.

Технические характеристики конфигурации для сталелитейного производства 972

Эксплуатационные характеристики — ковши

Рычажный механизм			**Стандартный рычажный механизм**
Тип ковша			**Для погрузки шлака**
Тип режущей кромки			**Зубья и сегменты**
	Номинальная вместимость	$м^3$	3,40
		$ярд^3$	4,50
	Вместимость — номинальная при коэффициенте заполнения 110%	$м^3$	3,80
		$ярд^3$	5,00
	Ширина	мм	3250
		футы/дюймы	10 футов 7 дюймов
16†	Высота разгрузки при максимальном подъеме и угле разгрузки 45°	мм	3269
		футы/дюймы	10 футов 8 дюймов
17†	Вылет при максимальном подъеме и угле разгрузки 45°	мм	1333
		футы/дюймы	4 фута 4 дюйма
	Вылет при горизонтальном расположении стрелы и ковша	мм	2899
		футы/дюймы	9 футов 6 дюймов
A†	Глубина копания	мм	97
		дюймы	3,8 дюйма
12†	Габаритная длина	мм	8916
		футы/дюймы	29 футов 3 дюйма
B†	Габаритная высота при максимальном подъеме ковша	мм	5888
		футы/дюймы	19 футов 4 дюйма
	Радиус поворота погрузчика с ковшом в транспортном положении	мм	7611
		футы/дюймы	25 футов 0 дюймов
	Статическая опрокидывающая нагрузка в прямом положении (с деформацией шин)	кг	14 433
		фунты	31 810
	Статическая опрокидывающая нагрузка в прямом положении (без деформации шин)	кг	15 411
		фунты	33 967
	Статическая опрокидывающая нагрузка при повороте (с деформацией шин)	кг	12 462
		фунты	27 467
	Статическая опрокидывающая нагрузка при повороте (без деформации шин)	кг	13 449
		фунты	29 641
	Вырывное усилие (§)	кН	252
		фунт-сила	56 665
	Эксплуатационная масса*	кг	26 069
		фунты	57 455

* Статические опрокидывающие нагрузки и эксплуатационная масса приведены для машины в конфигурации с цельнолитыми шинами Brawler 26.5X25 Smooth, полной заправкой жидкостями, оператором, системой предварительной очистки кабины, противовесом с задней защитой (1300 кг), плоским оконным стеклом с передней защитой, промышленным пакетом, системой плавного хода, устройством стандартного пуска, узкими крыльями, системой предварительной очистки газотурбинного двигателя, системой Product Link, мостами с автоматичесой разблокировкой дифференциала (передний/задний), кожухом силовой передачи, стандартным рулевым управлением, промышленной шумоизоляцией и вентилятором переменной частоты вращения.

† Изображено на рисунке к таблице с размерами.

(§) Измерено на расстоянии 100 мм (4 дюйма) от края режущей кромки с шарнирной осью ковша в качестве точки поворота в соответствии с ISO 14397-2:2007.

(С деформацией шин) Полное соответствие требованиям разделов 1–6 стандарта ISO 14397-1:2007, согласно которым расхождение между расчетными и экспериментальными данными не должно превышать 2%.

(Без деформации шин) Соответствие требованиям разделов 1–5 стандарта ISO 14397-1:2007.

В разных регионах доступны разные ковши и предложения. Для получения дополнительной информации обратитесь к местному дилеру Cat.

972

Высокая устойчивость к коррозии

Комплект для защиты от коррозии колесного погрузчика Cat 972 добавляет реальную ценность в защиту инвестиций в машину. Уникальная для отрасли заводская обработка обеспечивает повышенную защиту всех компонентов машины, которые могут подвергаться воздействию коррозионных материалов. Он предназначен для повышения надежности и долговечности в сложных коррозионных средах, таких как заводы по производству удобрений, химическая промышленность, сельское хозяйство, порты с соленой водой и другие.

Надежность, проверенная на практике

- Двигатель Cat C9.3B обеспечивает высокую удельную мощность благодаря сочетанию проверенной электроники, топливной и воздушной систем.
- Оснащен электрическим топливоподкачивающим насосом, водоотделителем топливной системы и топливным фильтром тонкой очистки.
- Тщательный выбор и надежность компонентов, а также всесторонние испытания машины позволили обеспечить ее непревзойденную надежность и бесперебойную работу.

Прочность

- Комплект для защиты от коррозии предусматривает нанесение силиконовой защиты на все электрические клеммы: генератор, стартер двигателя, кабель заземления двигателя и кабели аккумулятора, чтобы максимально продлить срок службы компонентов.
- Открытые электрические разъемы защищаются термоусадочной трубкой.
- Для повышения долговечности используется сверхмощный бесщеточный генератор переменного тока.
- Дополнительная защита окраской, толщина которой более чем в два раза превышает толщину стандартной окраски. Перед нанесением окончательного полиуретанового покрытия наносятся дополнительные грунтовочные слои.

Превосходная топливная эффективность и производительность

- Коробка передач с переключением под нагрузкой с блокирующим сцеплением повышает топливную эффективность, обеспечивая при этом оптимальную производительность.
- Одинарное сцепление и переключение передач от блокировки к блокировке для более быстрого разгона и повышения скорости на уклонах.
- Система автоматического выключения двигателя на холостом ходу значительно сокращает время простоя, общее количество рабочих часов и расход топлива.
- Глубоко интегрированные двигатель, силовая передача и гидравлические системы обеспечивают непревзойденную производительность и топливную эффективность.

Средства обеспечения безопасности

- Камера заднего вида улучшает видимость позади машины, помогая работать безопасно и уверенно.
- Доступ к кабине благодаря широкой двери, возможности дистанционного открывания двери и ступеньки обеспечивают превосходную устойчивость.
- Ветровое стекло от пола до потолка кабины, большие зеркала со встроенными точечными зеркалами и камера заднего вида обеспечивают лучший в отрасли круговой обзор.

Сокращение затрат и времени технического обслуживания

- Увеличенные интервалы замены жидкостей и фильтров снижают затраты на техническое обслуживание до 20%.
- Функция Remote Troubleshoot позволяет подключить машину к сервисной службе дилера для быстрой диагностики проблем, чтобы вы могли вернуться к работе.
- Функция дистанционной перепрошивки Remote Flash обновляет программное обеспечение вашей машины для оптимальной производительности, не мешая вашей работе.
- Приложение Cat App помогает вам управлять местоположением парка, часами работы и графиками технического обслуживания; оно также предупреждает вас о необходимом техническом обслуживании и позволяет запросить обслуживание у местного дилера компании Cat.
- Цельный откидывающийся капот обеспечивает быстрый и легкий доступ к моторному отсеку.

Работайте с комфортом в абсолютно новой кабине

- Дополнительный приводной очиститель кабины фильтрует поступающий воздух и создает давление в кабине.
- Легко регулируемое сиденье и подвеска нового поколения для повышения удобства работы оператора. Поставляется в трех комплектациях и может оборудоваться 4-точечным жгутом проводов.
- Новая приборная панель в кабине и сенсорные дисплеи высокого разрешения просты в использовании, интуитивно понятны и удобны.
- Шумоизоляция, уплотнения и упругие крепления кабины уменьшают шумы и вибрацию, что обеспечивает более тихие рабочие условия.
- Система рулевого управления с электрогидравлическим джойстиком, расположенная на сиденье, обеспечивает точное управление и уменьшает усталость рук, что гарантирует исключительный комфорт и точность работы.

Технические характеристики конфигурации с высокой устойчивостью к коррозии 972

Особенности конфигурации с высокой устойчивостью к коррозии 972

1. Силиконовая защита на всех электрических клеммах.
2. Термоусадочная трубка на открытых электрических разъемах.
3. Капсулы с паром Zerust в электрических отсеках.
4. Места смазки на шарнирных штифтах капота.
5. Дополнительный комплект для защиты от коррозии системы охлаждения: охлаждающие сердечники с покрытием E, защелка для тяжелых условий эксплуатации и смазываемые петли.
6. Дополнительная защита гидравлической системы, включающая силиконовый герметик и термоусадочную трубку над муфтами.

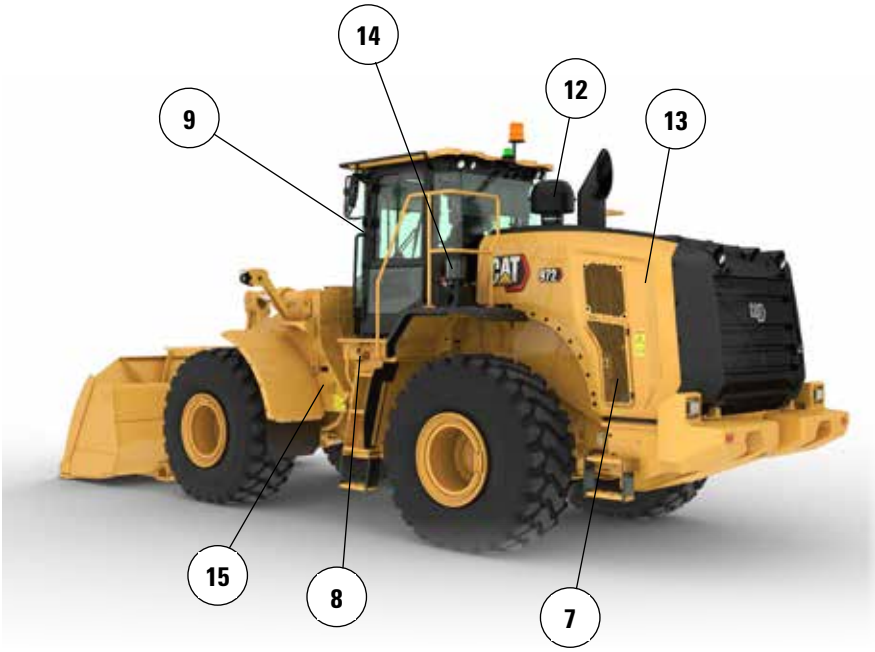

7. Сверхмощный бесщеточный генератор переменного тока.
8. Изолированный выключатель "массы".
9. Места смазки на петлях двери кабины.
10. Дополнительные слои краски. Перед нанесением окончательного полиуретанового покрытия наносятся дополнительные грунтовочные слои.
11. Защитный лак нанесен на детали под капотом.
12. Дополнительный фильтр предварительной очистки впускного воздуха турбины.
13. Дополнительный вентилятор с переменным шагом.
14. Дополнительная система автосмазки.
15. Антикоррозийная крышка заливной горловины трансмиссии.

Чтобы получить более подробную информацию о продукции Cat, услугах, предоставляемых дилерами, и продуктах для промышленного использования, посетите наш веб-сайт **www.cat.com**.

Материалы и технические характеристики могут быть изменены без предварительного уведомления. На фотографиях могут быть представлены машины, оснащенные дополнительным оборудованием. Информацию об оборудовании, устанавливаемом по заказу, вы можете получить у своего дилера Cat.

© 2025 Caterpillar. Все права защищены. Надписи "CAT", "CATERPILLAR", "LET'S DO THE WORK", соответствующие логотипы, "XT", "Product Link", "Fusion", "Caterpillar Corporate Yellow", маркировки техники "Power Edge" и "Cat Modern Hex", а также корпоративный стиль и стиль продукции, используемые в этом документе, являются товарными знаками Caterpillar и не могут использоваться без разрешения.

ARXQ3859-01 (1-2025)
Заменяет публикацию ARXQ3859-00
Текущая версия документа: 14B
(Afr-ME, Eurasia, S Am
[excluding Chile and Colombia],
Aus-NZ, SE Asia, Indonesia)