980
휠 로더

기술 사양

지역에 따라 사용할 수 없는 어탯치먼트도 있습니다. 해당 지역에서 특정 구성을 사용할 수 있는지는 Cat® 특약점에 문의하십시오.

목차

사양 2
- 엔진 2
- 버킷 2
- 무게 2
- 작동 사양 2
- 변속기 2
- 유압 계통 3
- 브레이크 3
- 차축 3
- 서비스 보충 용량 3
- 운전실 3
- 소음 성능 3
- 에어컨 계통 3
- 치수 4
- 타이어 선택사양 5
- 버킷 채움 계수와 선택 가이드 7
- 작동 사양 - 버킷 9
- 포크 사양 25
- 표준 및 선택사양 장비 53

980 환경 선언 55

980 폐기물 및 폐품 처리기 구성 56
- 주요 특징 및 이점 56
- 타이어 선택사양 58
- 작동 사양 - 버킷 60
- 포크 사양 68

980 임업 장비 구성 80
- 주요 특징 및 이점 80
- 타이어 선택사양 82
- 포크 사양 83

980 제철소 구성 87
- 주요 특징 및 이점 87
- 타이어 선택사양 89
- 작동 사양 - 버킷 91

980 블록 처리기 구성 92
- 주요 특징 및 이점 92
- 타이어 선택사양 94
- 포크 사양 95

980 휠 로더 사양

엔진

엔진 모델	Cat® C13	
1,700rpm에서의 엔진 출력 ISO 14396:2002	313 KW 426hp(미터법)	420hp
총 출력 @ 1,700 rpm SAE J1995:2014	317 KW 431hp(미터법)	425hp
1,700rpm에서의 정미 출력 ISO 9249:2007, SAE J1349:2011	293 KW 398hp(미터법)	393hp
엔진 토크(1,200rpm) ISO 14396:2002	2,185N·m	1,612lbf-ft
총 토크(1,200rpm) SAE J1995:2014	2,206N·m	1,627lbf-ft
정미 토크(1,100rpm) ISO 9249:2007, SAE J1349:2011	2,086N·m	1,539lbf-ft
보어	130mm	5.12 in
행정	157mm	6.18 in
배기량	12.5L	763세제곱인치

- Cat 엔진은 미국 EPA Tier 4 Final, EU Stage V, 대한민국 Stage V, 중국 비도로용 Stage IV, 일본 2014 배기가스 배출 표준을 충족합니다.
- 공시된 정미 출력은 엔진에 팬, 교류 발전기, 에어클리너 및 후처리 장치가 장착된 상태에서 플라이휠에서 사용할 수 있는 출력을 나타냅니다.
- Cat 디젤 엔진은 ULSD(황 15ppm 이하의 초저유황 디젤 연료) 또는 다음 저카본 강도 연료**를 최대 다음 비율로 혼합한 ULSD를 사용해야 합니다.
  - 20% 바이오디젤 FAME(지방산 메틸에스테르)*
  - 100% 재생 가능한 디젤, HVO(수소화 식물성 오일) 및 GTL (기체-액체) 연료

  올바른 사용 방법은 지침을 참조하십시오. 자세한 내용은 Cat 지점으로 문의하거나 'Caterpillar 장비 연료 권장사항(SEBU6250)'을 참고하십시오.

  * 후처리 장치가 없는 엔진은 최대 100%까지 더 높은 비율로 바이오디젤을 혼합하여 사용할 수 있습니다.

  ** 저카본 강도 연료의 배기관 온실가스 배출은 기본적으로 기존 연료와 동일합니다.

버킷

버킷 용량	4.0-14.5m³	5.25-19.0yd³

무게

작동 무게	30,344kg	66,877lb

- 중량은 Bridgestone 29.5R25 VSNT L4 레이디얼 타이어, 연료 완충, 작업자, 표준 카운터웨이트, 승차 제어 냉간 시동, 주행용 흙받이, Product Link™, 개방 축(전방/후방), 2차 조향장치, 소음 억제 및 BOCE를 포함하는 5.4m³(7.1yd³) 범용 버킷 구성을 기준으로 합니다.

작동 사양

정적 팁핑 하중 - 완전 40° 회전		
타이어 편향 있음	19,706kg	43,432lb
타이어 편향 없음	20,965kg	46,208lb
돌파력	227 kN	51,008 lbf

- "중량" 항목에 정의된 장비 구성의 경우
- ISO 14397-1:2007 섹션 1-6을 완벽히 준수, 계산과 시험 간에 2% 확인이 필요.

변속기

전진 1	6.9km/h	4.3mph
전진 2단	13.3km/h	8.3mph
전진 3단	23.5km/h	14.6mph
전진 4단	39.5km/h	24.5mph
후진 1단	7.8km/h	4.8mph
후진 2단	15.2km/h	9.4mph
후진 3단	26.9km/h	16.7mph
후진 4단	39.5km/h	24.5mph

- 빈 버킷과 회전 반경 787mm(31in)의 표준 L4 타이어를 갖춘 표준 차량의 최고 이동 속도

유압 계통

작동기구 펌프 유형	가변 용량형 피스톤, 부하 감지	
작동기구 계통:		
최대 펌프 출력(2,250rpm)	449L/min	119gal/min
최대 작동 압력	34,300kPa	4,975psi
선택 사항인 작업 툴에서의 3차 기능 최대 흐름	240 L/min	63 gal/min
선택 사항인 작업 툴에서의 3차 기능 최대 압력	20,684kPa	3,000psi
정격 탑재하중에서의 유압 사이클 시간:		
운송 위치로부터 상승	5.3초	
덤프, 최대 상승에서	1.7초	
하강, 비적재, 하향 부양	3.1초	
총계	10.1초	

브레이크

브레이크	브레이크는 ISO 3450:2011 표준을 준수

차축

전방	고정식
후방	진동식

서비스 보충 용량

연료 탱크	426L	112.5gal
DEF 탱크	21L	5.5gal
냉각 계통	52L	13.7gal
크랭크케이스	37L	9.8gal
변속기	77L	20.3gal
차동장치 및 최종 드라이브 - 전방	84L	22.2gal
차동장치 및 최종 드라이브 - 후방	84L	22.2gal
유압 탱크	153L	40.4gal

운전실

ROPS/FOPS	ROPS/FOPS는 ISO 3471:2008 및 ISO 3449:2005 레벨 2 표준을 준수

소음 성능

운전자 음압 수준(ISO 6396:2008)	72dB(A)
외부 음압 수준(ISO 6395:2008)	112dB(A)
운전자 음압 수준(ISO 6396:2008)*	72dB(A)
외부 음압 수준(ISO 6395:2008)**	109dB(A)

*EU 및 UK 지침을 채택하는 국가 포함
**EU 소음 지침 2000/14/EC 및 UK 소음 규정 2001 No. 1701

에어컨 계통

- 이 장비의 에어컨 계통에는 불소화 온실가스 냉매 R134a(지구 온난화 지수 = 1,430)가 포함되어 있습니다. 이 계통에는 2,288미터톤(2,522톤)의 CO_2에 해당하는 1.6kg(3.52lb)의 냉매가 들어 있습니다.

980 휠 로더 사양

치수

모든 치수는 근사치입니다.

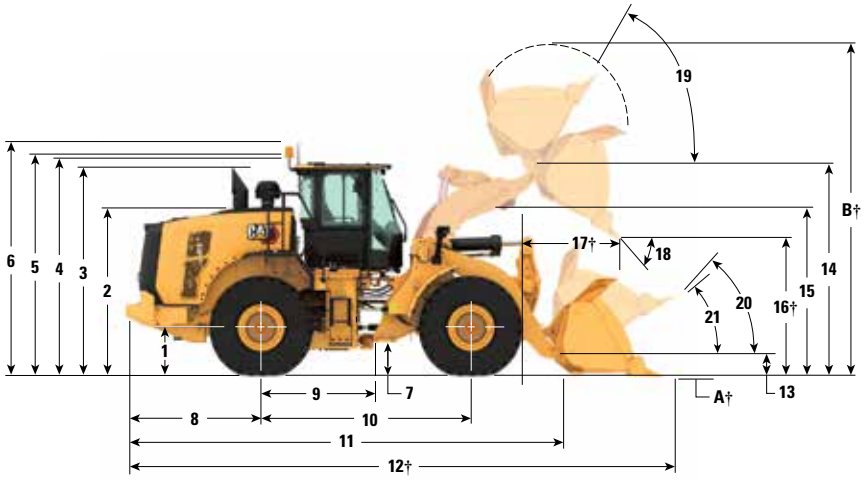

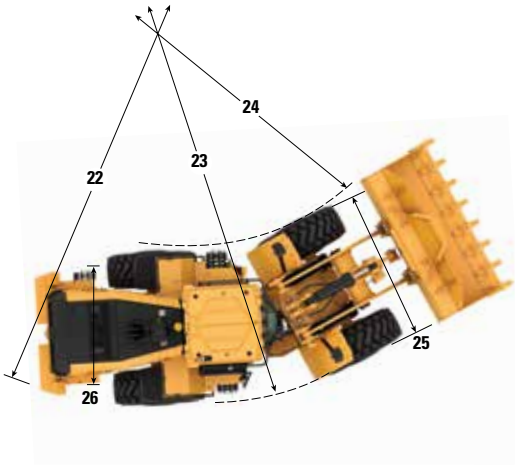

		표준 리프트		하이 리프트	
1	차축 중심선에서의 높이	899mm	2'11"	899mm	2'11"
2	후드 상단까지의 높이	3,064mm	10'1"	3,064mm	10'1"
3	배기 파이프 상단까지의 높이	3,764mm	12'5"	3,764mm	12'5"
4	ROPS 상단까지의 높이	3,829mm	12'7"	3,829mm	12'7"
5	Product Link 안테나 상단까지의 높이	3,835mm	12'7"	3,835mm	12'7"
6	경광등 상단까지의 높이	4,108mm	13'6"	4,108mm	13'6"
7	지상고	456mm	1'5"	456mm	1'5"
8	카운터웨이트의 엣지 측 후방 차축의 중앙 라인	2,661mm	8'9"	2,661mm	8'9"
9	히치 측 후방 차축의 중앙 라인	1,900mm	6'3"	1,900mm	6'3"
10	휠 베이스	3,800mm	12'6"	3,800mm	12'6"
11	전체 길이(버킷 제외)	8,155mm	26'10"	8,355mm	27'5"
12	선적 길이(버킷 지면 접지 상태)*†	9,673mm	31'9"	9,875mm	32'5"
13	운송 높이에서의 힌지 핀 높이	632mm	2'0"	682mm	2'2"
14	최대 리프트에서의 힌지 핀 높이	4,554mm	14'11"	4,775mm	15'7"
15	최대 리프트에서의 리프트 암 간극	3,881mm	12'8"	4,125mm	13'6"
16	최대 리프트와 45° 토출 시의 덤프 간극*†	3,287mm	10'9"	3,508mm	11'6"
17	최대 리프트와 45° 토출에서 도달 거리*†	1,481mm	4'10"	1,484mm	4'10"
18	최대 리프트에서의 덤프 각도(정지 시)*	52도		55도	
19	최대 리프트에서의 랙 백*	61도		61도	
20	운송 높이에서의 랙 백*	48도		50 도	
21	지면에서의 랙 백*	40도		40도	
22	카운터웨이트로의 간극 궤도(직경)	13,692mm	45'0"	13,692mm	45'0"
23	타이어 바깥으로의 간극 궤도(직경)	13,700mm	45'0"	13,700mm	45'0"
24	타이어 안쪽으로의 간극 궤도(직경)	7,180mm	23'7"	7,180mm	23'7"
25	타이어 위쪽 폭(미적재 시)	3,240mm	10'8"	3,240mm	10'8"
	타이어 위쪽 폭(적재 시)	3,260mm	10'9"	3,260mm	10'9"
26	트레드 폭	2,440mm	8'0"	2,440mm	8'0"

†치수는 작동 사양 표에 나열되어 있습니다.

모든 높이 및 타이어 관련 치수는 Bridgestone 29.5R25 VSNT L4 레이디얼 타이어 장착 시 기준입니다(기타 타이어용 타이어 차트 참조). "타이어 위쪽 폭"은 돌출 부위와 부푼 상태를 포함합니다.

- 모든 치수는 대략적인 수치로, BOCE 및 Bridgestone 29.5R25 VSNT L4 레이디얼 타이어와 5.4m³(7.1yd³) 범용 버킷을 장착한 장비 기준입니다. (다른 버킷의 경우에는 작동 사양을 참조하십시오.)

타이어 선택사양

타이어 브랜드	Bridgestone	Michelin	Michelin	Michelin	Bridgestone	Michelin
타이어 크기	**29.5R25**	**29.5R25**	**29.5R25**	**29.5R25**	**29.5R25**	**29.5R25**
트레드 유형	**L-4**	**L-4**	**L-5**	**L-5**	**L-3**	**L-3**
트레드 패턴	**VSNT**	**XLDD1**	**XLDD2**	**XMINED2**	**VJT**	**XHA2**
타이어 위쪽 폭 - 최대(비적재)*	3,240mm 10'8"	3,258mm 10'9"	3,256mm 10'9"	3,275mm 10'9"	3,263mm 10'9"	3,270mm 10'9"
타이어 위쪽 폭 - 최대(적재 시)*	3,260mm 10'9"	3,302mm 10'10"	3,296mm 10'10"	3,294mm 10'10"	3,289mm 10'10"	3,296mm 10'10"
수직 치수 변화(전방 및 후방 평균)		–7mm –0.3"	–6mm –0.2"	5mm 0.2"	–23mm –0.9"	–40mm –1.6"
수평 도달 거리 변화		–1mm 0"	3mm 0.1"	3mm 0.1"	20mm 0.8"	23mm 0.9"
타이어 바깥으로의 간극 궤도 변화		42mm 1.7"	36mm 1.4"	34mm 1.3"	29mm 1.1"	36mm 1.4"
타이어 안쪽으로의 간극 궤도 변화		–42mm –1.7"	–36mm –1.4"	–34mm –1.3"	–29mm –1.1"	–36mm –1.4"
작동 무게 변화(밸러스트 미포함)		–156kg –344lb	208kg 459lb	532kg 1,173lb	–684kg –1,508lb	–700kg –1,544lb
정적 팁핑 하중 변화 - 직선		–119kg –262lb	158kg 349lb	405kg 892lb	–520kg –1,147lb	–532kg –1,174lb
정적 팁핑 하중 변화 - 굴절식		–103kg –228lb	138kg 304lb	352kg 777lb	–453kg –998lb	–463kg –1,022lb
후방 차축 진동 각도	±13도	±13도	±13도	±13도	±13도	±13도
최대 단일 휠 상승 및 하강	549mm 1'10"	549mm 1'10"	549mm 1'10"	549mm 1'10"	549mm 1'10"	549mm 1'10"

*팽창으로 인한 타이어 증가 폭 포함

타이어 브랜드	Bridgestone	Bridgestone	Maxam	Maxam	Maxam	Brawler
타이어 크기	**29.5R25**	**29.5R25**	**29.5R25**	**29.5R25**	**29.5R25**	**29.5-25**
트레드 유형	**L-5**	**L-5**	**L-3**	**L-4**	**L-5**	**솔리드**
트레드 패턴	**VSDT**	**VSDL**	**MS302**	**MS405DX**	**MS503**	**견인력/평활**
타이어 위쪽 폭 - 최대(비적재)*	3,272mm 10'9"	3,250mm 10'8"	3,270mm 10'9"	3,256mm 10'9"	3,268mm 10'9"	3,227mm 10'8"
타이어 위쪽 폭 - 최대(적재 시)*	3,301mm 10'10"	3,275mm 10'9"	3,290mm 10'10"	3,282mm 10'10"	3,304mm 10'11"	3,230mm 10'8"
수직 치수 변화(전방 및 후방 평균)	4mm 0.1"	20mm 0.8"	–19mm –0.8"	–33mm –1.3"	–6mm –0.2"	9mm 0.4"
수평 도달 거리 변화	0mm 0"	–10mm –0.4"	6mm 0.2"	19mm 0.7"	–3mm –0.1"	30mm 1.2"
타이어 바깥으로의 간극 궤도 변화	41mm 1.6"	15mm 0.6"	30mm 1.2"	22mm 0.9"	44mm 1.7"	–30mm –1.2"
타이어 안쪽으로의 간극 궤도 변화	–41mm –1.6"	–15mm -0.6"	–30mm –1.2"	–22mm –0.9"	–44mm –1.7"	30mm 1.2"
작동 무게 변화(밸러스트 미포함)	500kg 1,103lb	708kg 1,561lb	–528kg –1,164lb	–388kg –856lb	252kg 556lb	5,772kg 12,727lb
정적 팁핑 하중 변화 - 직선	380kg 838lb	538kg 1,187lb	–402kg –885lb	–295kg –651lb	192kg 423lb	4,390kg 9,679lb
정적 팁핑 하중 변화 - 굴절식	331kg 730lb	469kg 1,033lb	–350kg –771lb	–257kg –566lb	167kg 368lb	3,821kg 8,425lb
후방 차축 진동 각도	±13도	±13도	±13도	±13도	±13도	±8도
최대 단일 휠 상승 및 하강	549mm 1'10"	549mm 1'10"	549mm 1'10"	549mm 1'10"	549mm 1'10"	340mm 1'1"

*팽창으로 인한 타이어 증가 폭 포함

타이어 선택사양

타이어 브랜드	Michelin	Bridgestone	Bridgestone	Maxam
타이어 크기	**875/65R29**	**875/65R29**	**875/65R29**	**875/65R29**
트레드 유형	**L-3**	**L-3**	**L-4**	**L-4**
트레드 패턴	**XHA2**	**VTS**	**VLTS**	**MS405DX**
타이어 위쪽 폭 - 최대(비적재)*	3,373mm 11'1"	3,341mm 11'0"	3,344mm 11'0"	3,357mm 11'1"
타이어 위쪽 폭 - 최대(적재 시)*	3,384mm 11'2"	3,359mm 11'1"	3,366mm 11'1"	3,382mm 11'2"
수직 치수 변화(전방 및 후방 평균)	–25mm –1"	–19mm –0.8"	–16mm –0.6"	–34mm –1.3"
수평 도달 거리 변화	18mm 0.7"	20mm 0.8"	19mm 0.7"	19mm 0.7"
타이어 바깥으로의 간극 궤도 변화	124mm 4.9"	99mm 3.9"	106mm 4.2"	122mm 4.8"
타이어 안쪽으로의 간극 궤도 변화	–124mm –4.9"	–99mm –3.9"	–106mm –4.2"	–122mm –4.8"
작동 무게 변화(밸러스트 미포함)	–40kg –88lb	240kg 529lb	316kg 697lb	308kg 679lb
정적 팁핑 하중 변화 - 직선	–30kg –67lb	183kg 402lb	240kg 530lb	234kg 516lb
정적 팁핑 하중 변화 - 굴절식	–26kg –58lb	159kg 350lb	209kg 461lb	204kg 450lb
후방 차축 진동 각도	±8도	±8도	±8도	±8도
최대 단일 휠 상승 및 하강	340mm 1'1"	340mm 1'1"	340mm 1'1"	340mm 1'1"

*팽창으로 인한 타이어 증가 폭 포함

버킷 채움 계수와 선택 가이드

버킷 크기는 반드시 자재의 밀도와 예상되는 채움 계수를 기준으로 선택해야 합니다. Cat Performance 시리즈 버킷은 길어진 바닥, 확장된 버킷 개구부, 늘어난 저장소 각도, 곡선형 측면 보드 및 통합형 유출물 보호대 등을 갖추어 채움 계수가 이전 세대의 장비나 비 Cat 버킷보다 대폭 높아졌습니다. 따라서 장비가 처리할 수 있는 실제 부피는 정격 용량보다 종종 커집니다.

느슨한 자재		채움 계수(%)*	자재 밀도
토공/점토		115	1.5-1.7
모래 및 자갈		115	1.5-1.7
골재:	25 - 76mm(1 - 3 in)	110	1.6-1.7
	19mm(0.75 in) 이하	105	1.8
암반:	76mm(3 in) 이상	100	1.6

*ISO 7546:1983 정격 용량의 %로 표시함.
주: 달성된 채움 계수는 제품 세척 여부에 따라서도 다릅니다.

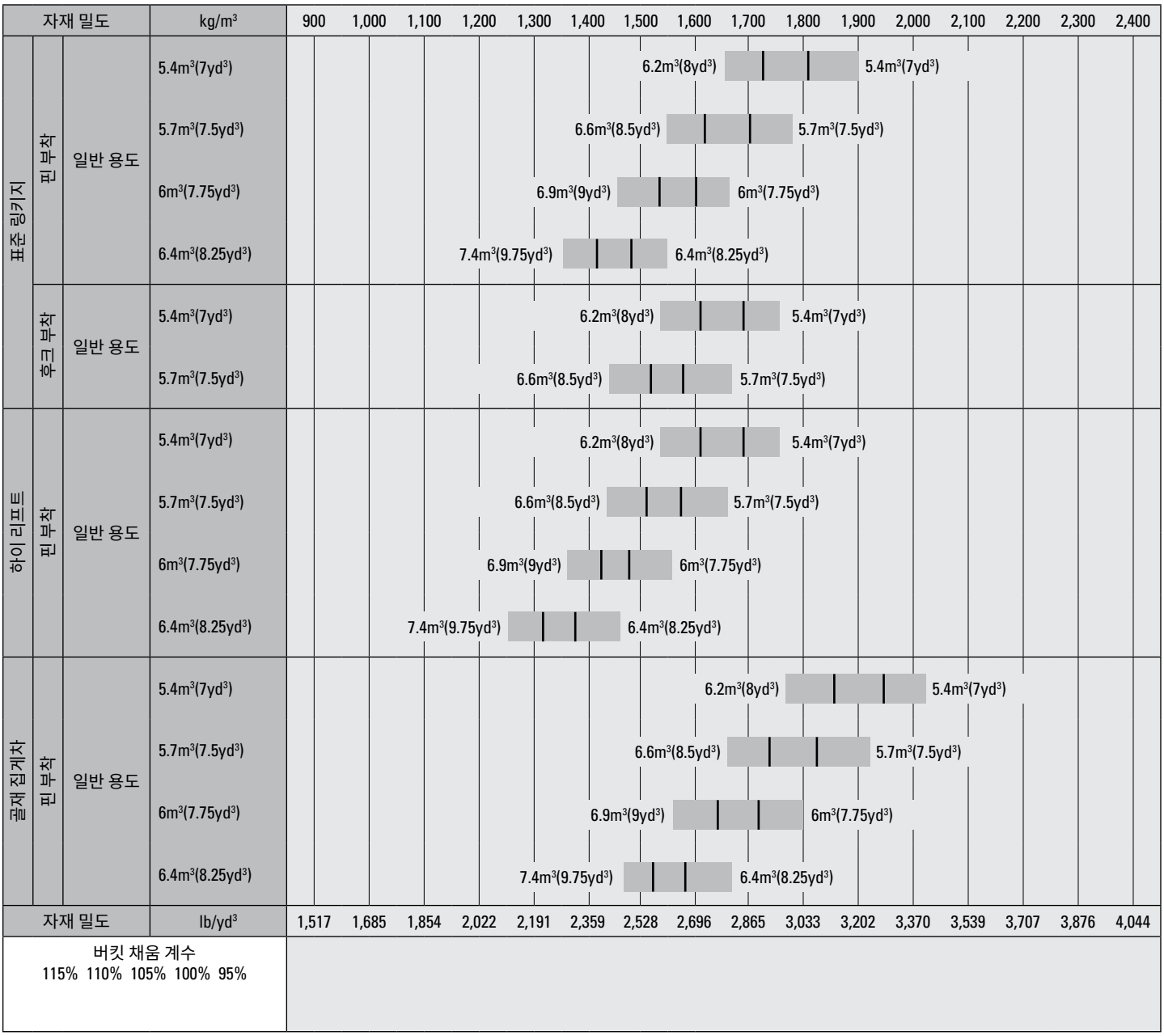

주: 별도의 표시가 없으면 모든 버킷은 볼트 연결 엣지를 보여주고 있습니다.

버킷 채움 계수와 선택 가이드

버킷 크기는 반드시 자재의 밀도와 예상되는 채움 계수를 기준으로 선택해야 합니다. Cat Performance 시리즈 버킷은 길어진 바닥, 확장된 버킷 개구부, 늘어난 저장소 각도, 곡선형 측면 보드 및 통합형 유출물 보호대 등을 갖추어 채움 계수가 이전 세대의 장비나 비 Cat 버킷보다 대폭 높아졌습니다. 따라서 장비가 처리할 수 있는 실제 부피는 정격 용량보다 종종 커집니다.

느슨한 자재		채움 계수(%)*	자재 밀도
토공/점토		115	1.5-1.7
모래 및 자갈		115	1.5-1.7
골재:	25 - 76mm(1 - 3 in)	110	1.6-1.7
	19mm(0.75 in) 이하	105	1.8
암반:	76mm(3 in) 이상	100	1.6

*ISO 7546:1983 정격 용량의 %로 표시함.
주: 달성된 채움 계수는 제품 세척 여부에 따라서도 다릅니다.

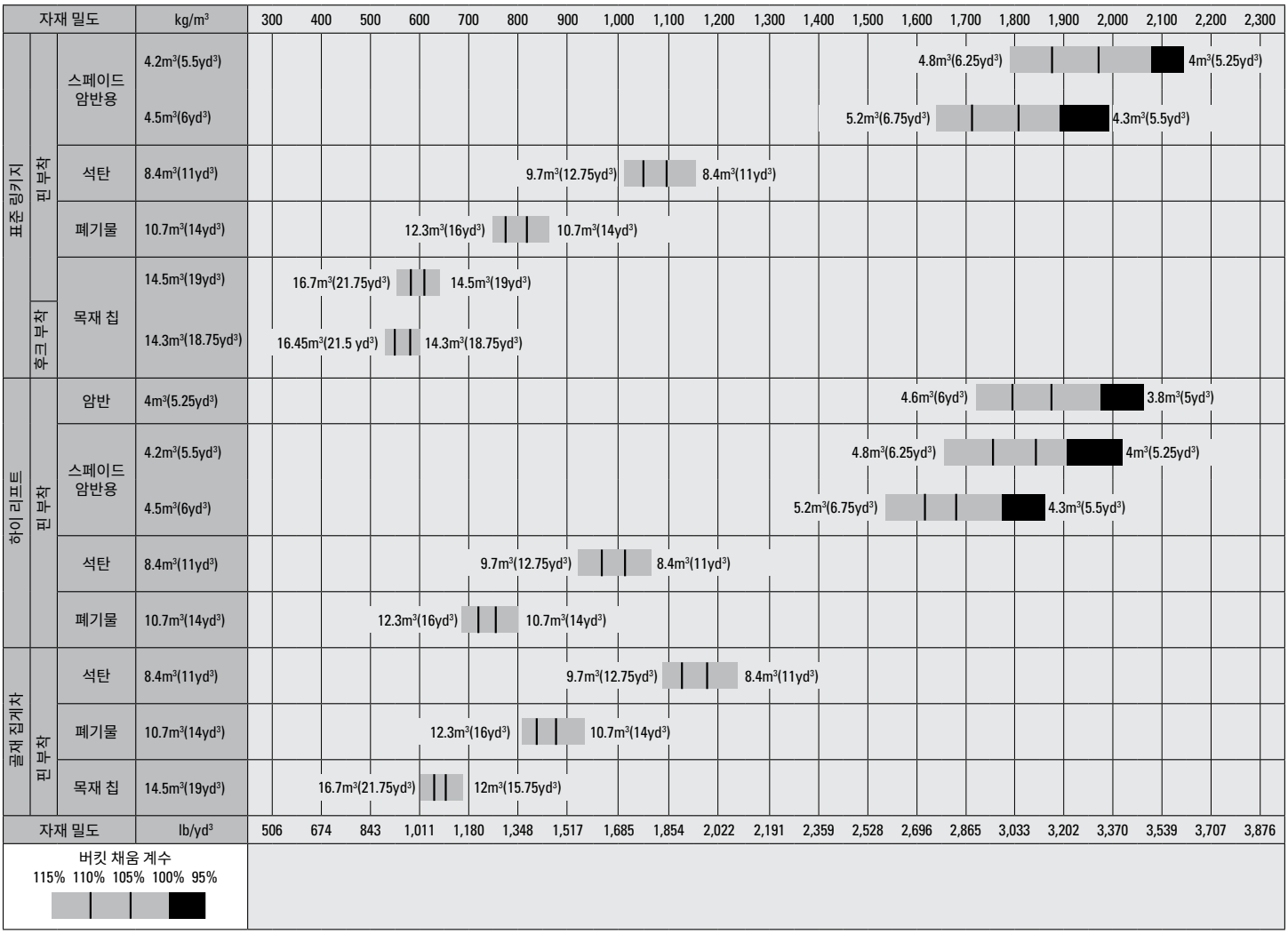

주: 별도의 표시가 없으면 모든 버킷은 볼트 연결 엣지를 보여주고 있습니다.

작동 사양 – 버킷

링키지		표준 링키지			
버킷 종류		범용 - 핀 부착			
엣지 유형		볼트 연결식 커팅 엣지	이빨 및 세그먼트	볼트 연결식 커팅 엣지	이빨 및 세그먼트
용량 - 정격	m^3	5.40	5.40	5.70	5.70
	yd^3	7.00	7.00	7.50	7.50
용량 - 110% 채움 계수에서 정격	m^3	5.90	5.90	6.30	6.30
	yd^3	7.75	7.75	8.25	8.25
폭	mm	3,447	3,535	3,447	3,535
	ft/in	11'3"	11'7"	11'3"	11'7"
16† 최대 리프트와 45° 토출에서 덤프 간극	mm	3,287	3,121	3,219	3,051
	ft/in	10'9"	10'2"	10'6"	10'0"
17† 최대 리프트와 45도 배출 시 도달 거리	mm	1,481	1,618	1,529	1,664
	ft/in	4'10"	5'3"	5'0"	5'5"
편평 리프트 암과 버킷 수준에서의 도달 거리	mm	2,966	3,177	3,050	3,261
	ft/in	9'8"	10'5"	10'0"	10'8"
A† 굴착 깊이	mm	88	88	88	88
	in	3.4"	3.4"	3.4"	3.4"
12† 전체 길이	mm	9,673	9,915	9,757	9,999
	ft/in	31'9"	32'7"	32'1"	32'10"
B† 최대 리프트에서 버킷을 포함한 전체 높이	mm	6,435	6,435	6,258	6,258
	ft/in	21'2"	21'2"	20'7"	20'7"
운송 위치에서 버킷을 포함한 로더 간극 궤도 반경	mm	7,612	7,725	7,635	7,749
	ft/in	25'0"	25'5"	25'1"	25'6"
정적 팁핑 하중, 직선(ISO)*	kg	22,809	22,623	22,564	22,377
	lb	50,271	49,861	49,732	49,321
정적 팁핑 하중, 직선(단단한 타이어)*	kg	24,219	24,032	23,977	23,788
	lb	53,380	52,967	52,845	52,429
정적 팁핑 하중, 굴절식(ISO)*	kg	19,706	19,520	19,478	19,291
	lb	43,432	43,022	42,931	42,518
정적 팁핑 하중, 굴절식(단단한 타이어)*	kg	20,965	20,777	20,740	20,552
	lb	46,208	45,794	45,713	45,296
돌파력(§)	kN	227	224	214	211
	lbf	51,008	50,477	48,132	47,613
작동 무게*	kg	30,344	30,482	30,427	30,565
	lb	66,877	67,182	67,060	67,365

* 표시된 정적 팁핑 하중과 작동 무게는 Bridgestone 29.5R25 VSNT L4 레이디얼 타이어, 가득 찬 연료, 운전자, 카운터웨이트, 승차 제어, 냉간 시동, 주행용 흙받이, 동력전달장치 보호대, 2차 조향장치, 소음 억제 등의 장비 구성을 기준으로 합니다.

† 치수 차트에 제시된 그림

***암반용 버킷 사양은 Bridgestone 29.5R25 VSDT L5 레이디얼 타이어에서 제공됩니다.

(§) SAE J732C에 따라 피벗 지점으로 버킷 힌지 핀을 포함한 커팅 엣지의 핏 뒤에서 측정한 102mm(4").

(§) 사양과 등급은 SAE 표준 J732C에 따라 정해진 로더 등급을 포함하여 SAE(Society of Automotive Engineers)에서 권장하는 모든 관련 표준을 준수합니다.

(ISO) ISO 14397-1:2007 섹션 1-6을 완벽히 준수, 계산과 시험 간에 2% 확인이 필요.

(단단한 타이어) ISO 14397-1:2007 섹션 1-5 준수.

제공되는 버킷은 지역에 따라 다를 수 있습니다. 자세한 내용은 가까운 Cat 특약점에 문의하십시오.

작동 사양 – 버킷

링키지		표준 링키지			
버킷 종류		범용 - 핀 부착			
엣지 유형		볼트 연결식 커팅 엣지	이빨 및 세그먼트	볼트 연결식 커팅 엣지	이빨 및 세그먼트
용량 - 정격	m^3	6.00	6.00	6.40	6.40
	yd^3	7.75	7.75	8.25	8.25
용량 - 110% 채움 계수에서 정격	m^3	6.60	6.60	7.00	7.00
	yd^3	8.75	8.75	9.25	9.25
폭	mm	3,447	3,535	3,447	3,535
	ft/in	11'3"	11'7"	11'3"	11'7"
16† 최대 리프트와 45° 토출에서 덤프 간극	mm	3,201	3,034	3,145	2,977
	ft/in	10'6"	9'11"	10'3"	9'9"
17† 최대 리프트와 45도 배출 시 도달 거리	mm	1,551	1,686	1,603	1,737
	ft/in	5'1"	5'6"	5'3"	5'8"
편평 리프트 암과 버킷 수준에서의 도달 거리	mm	3,078	3,289	3,155	3,366
	ft/in	10'1"	10'9"	10'4"	11'0"
A† 굴착 깊이	mm	88	88	88	88
	in	3.4"	3.4"	3.4"	3.4"
12† 전체 길이	mm	9,785	10,027	9,862	10,104
	ft/in	32'2"	32'11"	32'5"	33'2"
B† 최대 리프트에서 버킷을 포함한 전체 높이	mm	6,284	6,284	6,604	6,604
	ft/in	20'8"	20'8"	21'8"	21'8"
운송 위치에서 버킷을 포함한 로더 간극 궤도 반경	mm	7,643	7,757	7,664	7,779
	ft/in	25'1"	25'6"	25'2"	25'7"
정적 팁핑 하중, 직선(ISO)*	kg	22,424	22,237	22,253	22,064
	lb	49,423	49,011	49,046	48,631
정적 팁핑 하중, 직선(단단한 타이어)*	kg	23,839	23,649	23,676	23,485
	lb	52,541	52,124	52,182	51,762
정적 팁핑 하중, 굴절식(ISO)*	kg	19,343	19,155	19,183	18,994
	lb	42,632	42,219	42,280	41,864
정적 팁핑 하중, 굴절식(단단한 타이어)*	kg	20,608	20,418	20,457	20,266
	lb	45,420	45,002	45,087	44,667
돌파력(§)	kN	210	207	199	197
	lbf	47,182	46,666	44,880	44,374
작동 무게*	kg	30,523	30,661	30,585	30,723
	lb	67,272	67,577	67,408	67,713

* 표시된 정적 팁핑 하중과 작동 무게는 Bridgestone 29.5R25 VSNT L4 레이디얼 타이어, 가득 찬 연료, 운전자, 카운터웨이트, 승차 제어, 냉간 시동, 주행용 흙받이, 동력전달장치 보호대, 2차 조향장치, 소음 억제 등의 장비 구성을 기준으로 합니다.

† 치수 차트에 제시된 그림

***암반용 버킷 사양은 Bridgestone 29.5R25 VSDT L5 레이디얼 타이어에서 제공됩니다.

(§) SAE J732C에 따라 피벗 지점으로 버킷 힌지 핀을 포함한 커팅 엣지의 핏 뒤에서 측정한 102mm(4").

(§) 사양과 등급은 SAE 표준 J732C에 따라 정해진 로더 등급을 포함하여 SAE(Society of Automotive Engineers)에서 권장하는 모든 관련 표준을 준수합니다.

(ISO) ISO 14397-1:2007 섹션 1-6을 완벽히 준수, 계산과 시험 간에 2% 확인이 필요.

(단단한 타이어) ISO 14397-1:2007 섹션 1-5 준수.

제공되는 버킷은 지역에 따라 다를 수 있습니다. 자세한 내용은 가까운 Cat 특약점에 문의하십시오.

작동 사양 – 버킷*(계속)*

링키지		표준 링키지			
버킷 종류		범용 - 핀 부착 - 마모			
엣지 유형		볼트 연결식 커팅 엣지	이빨 및 세그먼트	볼트 연결식 커팅 엣지	이빨 및 세그먼트
용량 - 정격	m^3	5.70	5.70	6.00	6.00
	yd^3	7.50	7.50	7.75	7.75
용량 - 110% 채움 계수에서 정격	m^3	6.30	6.30	6.60	6.60
	yd^3	8.25	8.25	8.75	8.75
폭	mm	3,447	3,535	3,447	3,546
	ft/in	11'3"	11'7"	11'3"	11'7"
16† 최대 리프트와 45° 토출에서 덤프 간극	mm	3,219	3,051	3,201	3,037
	ft/in	10'6"	10'0"	10'6"	9'11"
17† 최대 리프트와 45도 배출 시 도달 거리	mm	1,529	1,664	1,550	1,685
	ft/in	5'0"	5'5"	5'1"	5'6"
편평 리프트 암과 버킷 수준에서의 도달 거리	mm	3,050	3,261	3,077	3,286
	ft/in	10'0"	10'8"	10'1"	10'9"
A† 굴착 깊이	mm	88	88	88	88
	in	3.4"	3.4"	3.4"	3.4"
12† 전체 길이	mm	9,757	9,999	9,784	10,021
	ft/in	32'1"	32'10"	32'2"	32'11"
B† 최대 리프트에서 버킷을 포함한 전체 높이	mm	6,258	6,258	6,524	6,524
	ft/in	20'7"	20'7"	21'5"	21'5"
운송 위치에서 버킷을 포함한 로더 간극 궤도 반경	mm	7,635	7,749	7,642	7,760
	ft/in	25'1"	25'6"	25'1"	25'6"
정적 팁핑 하중, 직선(ISO)*	kg	22,405	22,218	22,350	22,189
	lb	49,381	48,969	49,259	48,906
정적 팁핑 하중, 직선(단단한 타이어)*	kg	23,815	23,626	23,754	23,592
	lb	52,489	52,073	52,355	51,998
정적 팁핑 하중, 굴절식(ISO)*	kg	19,319	19,132	19,279	19,118
	lb	42,580	42,167	42,491	42,137
정적 팁핑 하중, 굴절식(단단한 타이어)*	kg	20,579	20,390	20,535	20,373
	lb	45,357	44,941	45,259	44,903
돌파력(§)	kN	213	211	210	208
	lbf	48,005	47,485	47,198	46,738
작동 무게*	kg	30,573	30,711	30,522	30,639
	lb	67,382	67,687	67,269	67,528

* 표시된 정적 팁핑 하중과 작동 무게는 Bridgestone 29.5R25 VSNT L4 레이디얼 타이어, 가득 찬 연료, 운전자, 카운터웨이트, 승차 제어, 냉간 시동, 주행용 흙받이, 동력전달장치 보호대, 2차 조향장치, 소음 억제 등의 장비 구성을 기준으로 합니다.

† 치수 차트에 제시된 그림

***암반용 버킷 사양은 Bridgestone 29.5R25 VSDT L5 레이디얼 타이어에서 제공됩니다.

(§) SAE J732C에 따라 피벗 지점으로 버킷 힌지 핀을 포함한 커팅 엣지의 핏 뒤에서 측정한 102mm(4").

(§) 사양과 등급은 SAE 표준 J732C에 따라 정해진 로더 등급을 포함하여 SAE(Society of Automotive Engineers)에서 권장하는 모든 관련 표준을 준수합니다.

(ISO) ISO 14397-1:2007 섹션 1-6을 완벽히 준수, 계산과 시험 간에 2% 확인이 필요.

(단단한 타이어) ISO14397-1:2007 섹션 1-5 준수.

제공되는 버킷은 지역에 따라 다를 수 있습니다. 자세한 내용은 가까운 Cat 특약점에 문의하십시오.

작동 사양 - 버킷 *(계속)*

링키지		표준 링키지		
버킷 종류		평탄 바닥 – 핀 부착		평탄 바닥 – 핀 부착 – 경량재(석탄)
엣지 유형		볼트 연결식 커팅 엣지	이빨 및 세그먼트	볼트 연결식 커팅 엣지
용량 - 정격	m^3	5.70	5.70	8.40
	yd^3	7.50	7.50	11.00
용량 - 110% 채움 계수에서 정격	m^3	6.30	6.30	9.20
	yd^3	8.25	8.25	12.00
폭	mm	3,447	3,535	3,638
	ft/in	11'3"	11'7"	11'11"
16† 최대 리프트와 45° 토출에서 덤프 간극	mm	3,120	2,943	2,936
	ft/in	10'2"	9'7"	9'7"
17† 최대 리프트와 45도 배출 시 도달 거리	mm	1,444	1,566	1,628
	ft/in	4'8"	5'1"	5'4"
편평 리프트 암과 버킷 수준에서의 도달 거리	mm	3,075	3,286	3,335
	ft/in	10'1"	10'9"	10'11"
A† 굴착 깊이	mm	88	88	88
	in	3.4"	3.4"	3.4"
12† 전체 길이	mm	9,782	10,024	10,042
	ft/in	32'2"	32'11"	33'0"
B† 최대 리프트에서 버킷을 포함한 전체 높이	mm	6,257	6,257	6,781
	ft/in	20'7"	20'7"	22'3"
운송 위치에서 버킷을 포함한 로더 간극 궤도 반경	mm	7,642	7,756	7,802
	ft/in	25'1"	25'6"	25'8"
정적 팁핑 하중, 직선(ISO)*	kg	22,062	21,878	21,915
	lb	48,626	48,220	48,314
정적 팁핑 하중, 직선(단단한 타이어)*	kg	23,432	23,246	23,387
	lb	51,644	51,234	51,559
정적 팁핑 하중, 굴절식(ISO)*	kg	19,030	18,846	18,842
	lb	41,943	41,536	41,540
정적 팁핑 하중, 굴절식(단단한 타이어)*	kg	20,254	20,068	20,164
	lb	44,640	44,230	44,454
돌파력(§)	kN	210	208	178
	lbf	47,288	46,772	40,069
작동 무게*	kg	30,552	30,690	30,851
	lb	67,336	67,641	68,013

* 표시된 정적 팁핑 하중과 작동 무게는 Bridgestone 29.5R25 VSNT L4 레이디얼 타이어, 가득 찬 연료, 운전자, 카운터웨이트, 승차 제어, 냉간 시동, 주행용 흙받이, 동력전달장치 보호대, 2차 조향장치, 소음 억제 등의 장비 구성을 기준으로 합니다.

† 치수 차트에 제시된 그림

***암반용 버킷 사양은 Bridgestone 29.5R25 VSDT L5 레이디얼 타이어에서 제공됩니다.

(§) SAE J732C에 따라 피벗 지점으로 버킷 힌지 핀을 포함한 커팅 엣지의 핏 뒤에서 측정한 102mm(4").

(§) 사양과 등급은 SAE 표준 J732C에 따라 정해진 로더 등급을 포함하여 SAE(Society of Automotive Engineers)에서 권장하는 모든 관련 표준을 준수합니다.

(ISO) ISO 14397-1:2007 섹션 1-6을 완벽히 준수, 계산과 시험 간에 2% 확인이 필요.

(단단한 타이어) ISO 14397-1:2007 섹션 1-5 준수.

제공되는 버킷은 지역에 따라 다를 수 있습니다. 자세한 내용은 가까운 Cat 특약점에 문의하십시오.

작동 사양 - 버킷 *(계속)*

링키지		표준 링키지	
버킷 종류		암석, 스페이드*** – 핀 부착	
엣지 유형		이빨 및 세그먼트	이빨 및 세그먼트
용량 - 정격	m^3	4.40	4.50
	yd^3	5.75	6.00
용량 - 110% 채움 계수에서 정격	m^3	4.80	5.00
	yd^3	6.25	6.50
폭	mm	3,524	3,524
	ft/in	11'6"	11'6"
16† 최대 리프트와 45° 토출에서 덤프 간극	mm	3,134	3,134
	ft/in	10'3"	10'3"
17† 최대 리프트와 45도 배출 시 도달 거리	mm	1,768	1,768
	ft/in	5'9"	5'9"
편평 리프트 암과 버킷 수준에서의 도달 거리	mm	3,278	3,278
	ft/in	10'9"	10'9"
A† 굴착 깊이	mm	83	83
	in	3.2"	3.2"
12† 전체 길이	mm	9,990	9,990
	ft/in	32'10"	32'10"
B† 최대 리프트에서 버킷을 포함한 전체 높이	mm	6,209	6,209
	ft/in	20'5"	20'5"
운송 위치에서 버킷을 포함한 로더 간극 궤도 반경	mm	7,738	7,738
	ft/in	25'5"	25'5"
정적 팁핑 하중, 직선(ISO)*	kg	23,435	23,076
	lb	51,651	50,874
정적 팁핑 하중, 직선(단단한 타이어)*	kg	24,871	24,523
	lb	54,817	54,064
정적 팁핑 하중, 굴절식(ISO)*	kg	20,232	19,867
	lb	44,593	43,801
정적 팁핑 하중, 굴절식(단단한 타이어)*	kg	21,513	21,158
	lb	47,415	46,646
돌파력(§)	kN	213	211
	lbf	47,885	47,563
작동 무게*	kg	31,030	31,455
	lb	68,390	69,345

* 표시된 정적 팁핑 하중과 작동 무게는 Bridgestone 29.5R25 VSNT L4 레이디얼 타이어, 가득 찬 연료, 운전자, 카운터웨이트, 승차 제어, 냉간 시동, 주행용 흙받이, 동력전달장치 보호대, 2차 조향장치, 소음 억제 등의 장비 구성을 기준으로 합니다.

† 치수 차트에 제시된 그림

***암반용 버킷 사양은 Bridgestone 29.5R25 VSDT L5 레이디얼 타이어에서 제공됩니다.

(§) SAE J732C에 따라 피벗 지점으로 버킷 힌지 핀을 포함한 커팅 엣지의 핏 뒤에서 측정한 102mm(4").

(§) 사양과 등급은 SAE 표준 J732C에 따라 정해진 로더 등급을 포함하여 SAE(Society of Automotive Engineers)에서 권장하는 모든 관련 표준을 준수합니다.

(ISO) ISO 14397-1:2007 섹션 1-6을 완벽히 준수, 계산과 시험 간에 2% 확인이 필요.

(단단한 타이어) ISO 14397-1:2007 섹션 1-5 준수.

제공되는 버킷은 지역에 따라 다를 수 있습니다. 자세한 내용은 가까운 Cat 특약점에 문의하십시오.

작동 사양 - 버킷 *(계속)*

링키지		표준 링키지			
버킷 종류		범용 – 후크 부착 – Fusion™			
엣지 유형		볼트 연결식 커팅 엣지	이빨 및 세그먼트	볼트 연결식 커팅 엣지	이빨 및 세그먼트
용량 - 정격	m^3	5.40	5.40	5.70	5.70
	yd^3	7.00	7.00	7.50	7.50
용량 - 110% 채움 계수에서 정격	m^3	5.90	5.90	6.30	6.30
	yd^3	7.75	7.75	8.25	8.25
폭	mm	3,447	3,535	3,447	3,535
	ft/in	11'3"	11'7"	11'3"	11'7"
16† 최대 리프트와 45° 토출에서 덤프 간극	mm	3,183	3,017	3,117	2,950
	ft/in	10'5"	9'10"	10'2"	9'8"
17† 최대 리프트와 45도 배출 시 도달 거리	mm	1,588	1,724	1,640	1,775
	ft/in	5'2"	5'7"	5'4"	5'9"
편평 리프트 암과 버킷 수준에서의 도달 거리	mm	3,116	3,327	3,200	3,411
	ft/in	10'2"	10'11"	10'6"	11'2"
A† 굴착 깊이	mm	93	93	93	93
	in	3.6"	3.6"	3.6"	3.6"
12† 전체 길이	mm	9,827	10,069	9,911	10,153
	ft/in	32'3"	33'1"	32'7"	33'4"
B† 최대 리프트에서 버킷을 포함한 전체 높이	mm	6,532	6,532	6,599	6,599
	ft/in	21'6"	21'6"	21'8"	21'8"
운송 위치에서 버킷을 포함한 로더 간극 궤도 반경	mm	7,694	7,817	7,721	7,845
	ft/in	25'3"	25'8"	25'4"	25'9"
정적 팁핑 하중, 직선(ISO)*	kg	21,361	21,177	21,136	20,950
	lb	47,080	46,674	46,584	46,175
정적 팁핑 하중, 직선(단단한 타이어)*	kg	22,728	22,542	22,511	22,324
	lb	50,092	49,682	49,615	49,202
정적 팁핑 하중, 굴절식(ISO)*	kg	18,354	18,169	18,140	17,954
	lb	40,452	40,046	39,981	39,572
정적 팁핑 하중, 굴절식(단단한 타이어)*	kg	19,576	19,390	19,372	19,185
	lb	43,147	42,737	42,697	42,284
돌파력(§)	kN	203	201	193	190
	lbf	45,829	45,315	43,399	42,894
작동 무게*	kg	31,086	31,224	31,196	31,334
	lb	68,513	68,817	68,755	69,060

* 표시된 정적 팁핑 하중과 작동 무게는 Bridgestone 29.5R25 VSNT L4 레이디얼 타이어, 가득 찬 연료, 운전자, 카운터웨이트, 승차 제어, 냉간 시동, 주행용 흙받이, 동력전달장치 보호대, 2차 조향장치, 소음 억제 등의 장비 구성을 기준으로 합니다.

† 치수 차트에 제시된 그림

***암반용 버킷 사양은 Bridgestone 29.5R25 VSDT L5 레이디얼 타이어에서 제공됩니다.

(§) SAE J732C에 따라 피벗 지점으로 버킷 힌지 핀을 포함한 커팅 엣지의 핏 뒤에서 측정한 102mm(4").

(§) 사양과 등급은 SAE 표준 J732C에 따라 정해진 로더 등급을 포함하여 SAE(Society of Automotive Engineers)에서 권장하는 모든 관련 표준을 준수합니다.

(ISO) ISO 14397-1:2007 섹션 1-6을 완벽히 준수, 계산과 시험 간에 2% 확인이 필요.

(단단한 타이어) ISO 14397-1:2007 섹션 1-5 준수.

제공되는 버킷은 지역에 따라 다를 수 있습니다. 자세한 내용은 가까운 Cat 특약점에 문의하십시오.

작동 사양 - 버킷 *(계속)*

링키지		하이 리프트 링키지			
버킷 종류		범용 - 핀 부착			
엣지 유형		볼트 연결식 커팅 엣지	이빨 및 세그먼트	볼트 연결식 커팅 엣지	이빨 및 세그먼트
용량 - 정격	m^3	5.40	5.40	5.70	5.70
	yd^3	7.00	7.00	7.50	7.50
용량 - 110% 채움 계수에서 정격	m^3	5.90	5.90	6.30	6.30
	yd^3	7.75	7.75	8.25	8.25
폭	mm	3,447	3,535	3,447	3,535
	ft/in	11'3"	11'7"	11'3"	11'7"
16† 최대 리프트와 45° 토출에서 덤프 간극	mm	3,508	3,342	3,439	3,272
	ft/in	11'6"	10'11"	11'3"	10'8"
17† 최대 리프트와 45도 배출 시 도달 거리	mm	1,484	1,621	1,532	1,667
	ft/in	4'10"	5'3"	5'0"	5'5"
편평 리프트 암과 버킷 수준에서의 도달 거리	mm	3,126	3,337	3,210	3,421
	ft/in	10'3"	10'11"	10'6"	11'2"
A† 굴착 깊이	mm	86	86	86	86
	in	3.4"	3.4"	3.4"	3.4"
12† 전체 길이	mm	9,875	10,114	9,959	10,198
	ft/in	32'5"	33'3"	32'9"	33'6"
B† 최대 리프트에서 버킷을 포함한 전체 높이	mm	6,656	6,656	6,478	6,478
	ft/in	21'11"	21'11"	21'4"	21'4"
운송 위치에서 버킷을 포함한 로더 간극 궤도 반경	mm	8,114	8,226	8,137	8,250
	ft/in	26'8"	27'0"	26'9"	27'1"
정적 팁핑 하중, 직선(ISO)*	kg	20,833	20,650	20,603	20,419
	lb	45,917	45,513	45,410	45,004
정적 팁핑 하중, 직선(단단한 타이어)*	kg	22,033	21,849	21,805	21,619
	lb	48,562	48,156	48,058	47,649
정적 팁핑 하중, 굴절식(ISO)*	kg	18,354	18,171	18,137	17,953
	lb	40,453	40,049	39,975	39,569
정적 팁핑 하중, 굴절식(단단한 타이어)*	kg	19,430	19,245	19,215	19,029
	lb	42,823	42,416	42,351	41,941
돌파력(§)	kN	230	228	217	215
	lbf	51,775	51,273	48,860	48,369
작동 무게*	kg	30,477	30,616	30,560	30,699
	lb	67,171	67,476	67,354	67,659

* 표시된 정적 팁핑 하중과 작동 무게는 Bridgestone 29.5R25 VSNT L4 레이디얼 타이어, 가득 찬 연료, 운전자, 카운터웨이트, 승차 제어, 냉간 시동, 주행용 흙받이, 동력전달장치 보호대, 2차 조향장치, 소음 억제 등의 장비 구성을 기준으로 합니다.

† 치수 차트에 제시된 그림

***암반용 버킷 사양은 Bridgestone 29.5R25 VSDT L5 레이디얼 타이어에서 제공됩니다.

(§) SAE J732C에 따라 피벗 지점으로 버킷 힌지 핀을 포함한 커팅 엣지의 핏 뒤에서 측정한 102mm(4").

(§) 사양과 등급은 SAE 표준 J732C에 따라 정해진 로더 등급을 포함하여 SAE(Society of Automotive Engineers)에서 권장하는 모든 관련 표준을 준수합니다.

(ISO) ISO 14397-1:2007 섹션 1-6을 완벽히 준수, 계산과 시험 간에 2% 확인이 필요.

(단단한 타이어) ISO 14397-1:2007 섹션 1-5 준수.

제공되는 버킷은 지역에 따라 다를 수 있습니다. 자세한 내용은 가까운 Cat 특약점에 문의하십시오.

작동 사양 - 버킷 *(계속)*

링키지		하이 리프트 링키지			
버킷 종류		범용 - 핀 부착			
엣지 유형		볼트 연결식 커팅 엣지	이빨 및 세그먼트	볼트 연결식 커팅 엣지	이빨 및 세그먼트
용량 - 정격	m^3	6.00	6.00	6.40	6.40
	yd^3	7.75	7.75	8.25	8.25
용량 - 110% 채움 계수에서 정격	m^3	6.60	6.60	7.00	7.00
	yd^3	8.75	8.75	9.25	9.25
폭	mm	3,447	3,535	3,447	3,535
	ft/in	11'3"	11'7"	11'3"	11'7"
16† 최대 리프트와 45° 토출에서 덤프 간극	mm	3,421	3,254	3,366	3,198
	ft/in	11'2"	10'8"	11'0"	10'5"
17† 최대 리프트와 45도 배출 시 도달 거리	mm	1,554	1,688	1,606	1,740
	ft/in	5'1"	5'6"	5'3"	5'8"
편평 리프트 암과 버킷 수준에서의 도달 거리	mm	3,238	3,449	3,315	3,526
	ft/in	10'7"	11'3"	10'10"	11'6"
A† 굴착 깊이	mm	86	86	86	86
	in	3.4"	3.4"	3.4"	3.4"
12† 전체 길이	mm	9,987	10,226	10,064	10,303
	ft/in	32'10"	33'7"	33'1"	33'10"
B† 최대 리프트에서 버킷을 포함한 전체 높이	mm	6,504	6,504	6,824	6,824
	ft/in	21'5"	21'5"	22'5"	22'5"
운송 위치에서 버킷을 포함한 로더 간극 궤도 반경	mm	8,144	8,258	8,166	8,279
	ft/in	26'9"	27'2"	26'10"	27'2"
정적 팁핑 하중, 직선(ISO)*	kg	20,466	20,282	20,302	20,117
	lb	45,108	44,702	44,747	44,338
정적 팁핑 하중, 직선(단단한 타이어)*	kg	21,669	21,483	21,512	21,324
	lb	47,760	47,350	47,413	47,000
정적 팁핑 하중, 굴절식(ISO)*	kg	18,004	17,820	17,850	17,664
	lb	39,682	39,275	39,342	38,932
정적 팁핑 하중, 굴절식(단단한 타이어)*	kg	19,084	18,898	18,937	18,749
	lb	42,062	41,651	41,737	41,323
돌파력(§)	kN	213	211	202	200
	lbf	47,897	47,409	45,564	45,084
작동 무게*	kg	30,656	30,795	30,718	30,857
	lb	67,566	67,871	67,703	68,007

* 표시된 정적 팁핑 하중과 작동 무게는 Bridgestone 29.5R25 VSNT L4 레이디얼 타이어, 가득 찬 연료, 운전자, 카운터웨이트, 승차 제어, 냉간 시동, 주행용 흙받이, 동력전달장치 보호대, 2차 조향장치, 소음 억제 등의 장비 구성을 기준으로 합니다.

† 치수 차트에 제시된 그림

***암반용 버킷 사양은 Bridgestone 29.5R25 VSDT L5 레이디얼 타이어에서 제공됩니다.

(§) SAE J732C에 따라 피벗 지점으로 버킷 힌지 핀을 포함한 커팅 엣지의 핏 뒤에서 측정한 102mm(4").

(§) 사양과 등급은 SAE 표준 J732C에 따라 정해진 로더 등급을 포함하여 SAE(Society of Automotive Engineers)에서 권장하는 모든 관련 표준을 준수합니다.

(ISO) ISO 14397-1:2007 섹션 1-6을 완벽히 준수, 계산과 시험 간에 2% 확인이 필요.

(단단한 타이어) ISO 14397-1:2007 섹션 1-5 준수.

제공되는 버킷은 지역에 따라 다를 수 있습니다. 자세한 내용은 가까운 Cat 특약점에 문의하십시오.

작동 사양 - 버킷 *(계속)*

링키지		하이 리프트 링키지			
버킷 종류		범용 - 핀 부착 - 마모			
엣지 유형		볼트 연결식 커팅 엣지	이빨 및 세그먼트	볼트 연결식 커팅 엣지	이빨 및 세그먼트
용량 - 정격	m^3	5.70	5.70	6.00	6.00
	yd^3	7.50	7.50	7.75	7.75
용량 - 110% 채움 계수에서 정격	m^3	6.30	6.30	6.60	6.60
	yd^3	8.25	8.25	8.75	8.75
폭	mm	3,447	3,535	3,447	3,546
	ft/in	11'3"	11'7"	11'3"	11'7"
16† 최대 리프트와 45° 토출에서 덤프 간극	mm	3,439	3,272	3,422	3,258
	ft/in	11'3"	10'8"	11'2"	10'8"
17† 최대 리프트와 45도 배출 시 도달 거리	mm	1,532	1,667	1,553	1,688
	ft/in	5'0"	5'5"	5'1"	5'6"
편평 리프트 암과 버킷 수준에서의 도달 거리	mm	3,210	3,421	3,237	3,446
	ft/in	10'6"	11'2"	10'7"	11'3"
A† 굴착 깊이	mm	86	86	86	86
	in	3.4"	3.4"	3.4"	3.4"
12† 전체 길이	mm	9,959	10,198	9,986	10,221
	ft/in	32'9"	33'6"	32'10"	33'7"
B† 최대 리프트에서 버킷을 포함한 전체 높이	mm	6,478	6,478	6,744	6,744
	ft/in	21'4"	21'4"	22'2"	22'2"
운송 위치에서 버킷을 포함한 로더 간극 궤도 반경	mm	8,137	8,250	8,144	8,261
	ft/in	26'9"	27'1"	26'9"	27' 2"
정적 팁핑 하중, 직선(ISO)*	kg	20,445	20,261	20,403	20,245
	lb	45,062	44,656	44,968	44,621
정적 팁핑 하중, 직선(단단한 타이어)*	kg	21,645	21,459	21,598	21,439
	lb	47,706	47,296	47,604	47,253
정적 팁핑 하중, 굴절식(ISO)*	kg	17,980	17,795	17,949	17,791
	lb	39,628	39,222	39,560	39,212
정적 팁핑 하중, 굴절식(단단한 타이어)*	kg	19,055	18,870	19,022	18,862
	lb	41,999	41,589	41,924	41,573
돌파력(§)	kN	216	214	213	211
	lbf	48,733	48,241	47,914	47,479
작동 무게*	kg	30,707	30,845	30,655	30,773
	lb	67,677	67,981	67,563	67,822

* 표시된 정적 팁핑 하중과 작동 무게는 Bridgestone 29.5R25 VSNT L4 레이디얼 타이어, 가득 찬 연료, 운전자, 카운터웨이트, 승차 제어, 냉간 시동, 주행용 흙받이, 동력전달장치 보호대, 2차 조향장치, 소음 억제 등의 장비 구성을 기준으로 합니다.

† 치수 차트에 제시된 그림

***암반용 버킷 사양은 Bridgestone 29.5R25 VSDT L5 레이디얼 타이어에서 제공됩니다.

(§) SAE J732C에 따라 피벗 지점으로 버킷 힌지 핀을 포함한 커팅 엣지의 핏 뒤에서 측정한 102mm(4").

(§) 사양과 등급은 SAE 표준 J732C에 따라 정해진 로더 등급을 포함하여 SAE(Society of Automotive Engineers)에서 권장하는 모든 관련 표준을 준수합니다.

(ISO) ISO 14397-1:2007 섹션 1-6을 완벽히 준수, 계산과 시험 간에 2% 확인이 필요.

(단단한 타이어) ISO 14397-1:2007 섹션 1-5 준수.

제공되는 버킷은 지역에 따라 다를 수 있습니다. 자세한 내용은 가까운 Cat 특약점에 문의하십시오.

작동 사양 - 버킷 *(계속)*

링키지		하이 리프트 링키지		
버킷 종류		평탄 바닥 – 핀 부착		평탄 바닥 – 핀 부착 – 경량재 (석탄)
엣지 유형		볼트 연결식 커팅 엣지	이빨 및 세그먼트	볼트 연결식 커팅 엣지
용량 - 정격	m^3	5.70	5.70	8.40
	yd^3	7.50	7.50	11.00
용량 - 110% 채움 계수에서 정격	m^3	6.30	6.30	9.20
	yd^3	8.25	8.25	12.00
폭	mm	3,447	3,535	3,638
	ft/in	11'3"	11'7"	11'11"
16† 최대 리프트와 45° 토출에서 덤프 간극	mm	3,340	3,163	3,156
	ft/in	10'11"	10'4"	10'4"
17† 최대 리프트와 45도 배출 시 도달 거리	mm	1,447	1,569	1,631
	ft/in	4'8"	5'1"	5'4"
편평 리프트 암과 버킷 수준에서의 도달 거리	mm	3,235	3,446	3,495
	ft/in	10'7"	11'3"	11'5"
A† 굴착 깊이	mm	86	86	88
	in	3.4"	3.4"	3.4"
12† 전체 길이	mm	9,984	10,223	10,244
	ft/in	32'10"	33'7"	33'8"
B† 최대 리프트에서 버킷을 포함한 전체 높이	mm	6,477	6,477	7,001
	ft/in	21'3"	21'3"	23'0"
운송 위치에서 버킷을 포함한 로더 간극 궤도 반경	mm	8,143	8,257	8,303
	ft/in	26'9"	27'2"	27'3"
정적 팁핑 하중, 직선(ISO)*	kg	20,155	19,973	19,951
	lb	44,423	44,022	43,985
정적 팁핑 하중, 직선(단단한 타이어)*	kg	21,323	21,140	21,198
	lb	46,996	46,592	46,735
정적 팁핑 하중, 굴절식(ISO)*	kg	17,730	17,548	17,498
	lb	39,077	38,677	38,578
정적 팁핑 하중, 굴절식(단단한 타이어)*	kg	18,777	18,594	18,623
	lb	41,386	40,982	41,057
돌파력(§)	kN	213	211	181
	lbf	48,005	47,516	40,689
작동 무게*	kg	30,685	30,824	30,984
	lb	67,630	67,935	68,307

* 표시된 정적 팁핑 하중과 작동 무게는 Bridgestone 29.5R25 VSNT L4 레이디얼 타이어, 가득 찬 연료, 운전자, 카운터웨이트, 승차 제어, 냉간 시동, 주행용 흙받이, 동력전달장치 보호대, 2차 조향장치, 소음 억제 등의 장비 구성을 기준으로 합니다.

† 치수 차트에 제시된 그림

***암반용 버킷 사양은 Bridgestone 29.5R25 VSDT L5 레이디얼 타이어에서 제공됩니다.

(§) SAE J732C에 따라 피벗 지점으로 버킷 힌지 핀을 포함한 커팅 엣지의 핏 뒤에서 측정한 102mm(4").

(§) 사양과 등급은 SAE 표준 J732C에 따라 정해진 로더 등급을 포함하여 SAE(Society of Automotive Engineers)에서 권장하는 모든 관련 표준을 준수합니다.

(ISO) ISO 14397-1:2007 섹션 1-6을 완벽히 준수, 계산과 시험 간에 2% 확인이 필요.

(단단한 타이어) ISO 14397-1:2007 섹션 1-5 준수.

제공되는 버킷은 지역에 따라 다를 수 있습니다. 자세한 내용은 가까운 Cat 특약점에 문의하십시오.

작동 사양 - 버킷 *(계속)*

링키지		하이 리프트 링키지	
버킷 종류		암석, 스페이드*** – 핀 부착	
엣지 유형		이빨 및 세그먼트	이빨 및 세그먼트
용량 - 정격	m^3	4.40	4.50
	yd^3	5.75	6.00
용량 - 110% 채움 계수에서 정격	m^3	4.80	5.00
	yd^3	6.25	6.50
폭	mm	3,524	3,524
	ft/in	11'6"	11'6"
16† 최대 리프트와 45° 토출에서 덤프 간극	mm	3,355	3,355
	ft/in	11'0"	11'0"
17† 최대 리프트와 45도 배출 시 도달 거리	mm	1,771	1,771
	ft/in	5'9"	5'9"
편평 리프트 암과 버킷 수준에서의 도달 거리	mm	3,438	3,438
	ft/in	11'3"	11'3"
A† 굴착 깊이	mm	81	81
	in	3.2"	3.2"
12† 전체 길이	mm	10,192	10,192
	ft/in	33'6"	33'6"
B† 최대 리프트에서 버킷을 포함한 전체 높이	mm	6,422	6,429
	ft/in	21'1"	21'2"
운송 위치에서 버킷을 포함한 로더 간극 궤도 반경	mm	8,239	8,239
	ft/in	27'1"	27'1"
정적 팁핑 하중, 직선(ISO)*	kg	21,403	21,035
	lb	47,172	46,375
정적 팁핑 하중, 직선(단단한 타이어)*	kg	22,626	22,266
	lb	49,867	49,089
정적 팁핑 하중, 굴절식(ISO)*	kg	18,844	18,472
	lb	41,533	40,725
정적 팁핑 하중, 굴절식(단단한 타이어)*	kg	19,938	19,574
	lb	43,944	43,154
돌파력(§)	kN	216	214
	lbf	48,615	48,291
작동 무게*	kg	31,164	31,588
	lb	68,685	69,639

* 표시된 정적 팁핑 하중과 작동 무게는 Bridgestone 29.5R25 VSNT L4 레이디얼 타이어, 가득 찬 연료, 운전자, 카운터웨이트, 승차 제어, 냉간 시동, 주행용 흙받이, 동력전달장치 보호대, 2차 조향장치, 소음 억제 등의 장비 구성을 기준으로 합니다.

† 치수 차트에 제시된 그림

***암반용 버킷 사양은 Bridgestone 29.5R25 VSDT L5 레이디얼 타이어에서 제공됩니다.

(§) SAE J732C에 따라 피벗 지점으로 버킷 힌지 핀을 포함한 커팅 엣지의 핏 뒤에서 측정한 102mm(4").

(§) 사양과 등급은 SAE 표준 J732C에 따라 정해진 로더 등급을 포함하여 SAE(Society of Automotive Engineers)에서 권장하는 모든 관련 표준을 준수합니다.

(ISO) ISO 14397-1:2007 섹션 1-6을 완벽히 준수, 계산과 시험 간에 2% 확인이 필요.

(단단한 타이어) ISO 14397-1:2007 섹션 1-5 준수.

제공되는 버킷은 지역에 따라 다를 수 있습니다. 자세한 내용은 가까운 Cat 특약점에 문의하십시오.

작동 사양 - 버킷 *(계속)*

링키지		하이 리프트 링키지			
버킷 종류		범용 – 후크 부착 – Fusion			
엣지 유형		볼트 연결식 커팅 엣지	이빨 및 세그먼트	볼트 연결식 커팅 엣지	이빨 및 세그먼트
용량 - 정격	m^3	5.40	5.40	5.70	5.70
	yd^3	7.00	7.00	7.50	7.50
용량 - 110% 채움 계수에서 정격	m^3	5.90	5.90	6.30	6.30
	yd^3	7.75	7.75	8.25	8.25
폭	mm	3,447	3,535	3,481	3,546
	ft/in	11'3"	11'7"	11'5"	11'7"
16† 최대 리프트와 45° 토출에서 덤프 간극	mm	3,403	3,237	3,339	3,175
	ft/in	11'2"	10'7"	10'11"	10'5"
17† 최대 리프트와 45도 배출 시 도달 거리	mm	1,591	1,727	1,641	1,776
	ft/in	5'2"	5'8"	5'4"	5'9"
편평 리프트 암과 버킷 수준에서의 도달 거리	mm	3,276	3,487	3,358	3,567
	ft/in	10'8"	11'5"	11'0"	11'8"
A† 굴착 깊이	mm	91	91	91	91
	in	3.6"	3.6"	3.6"	3.6"
12† 전체 길이	mm	10,028	10,268	10,110	10,345
	ft/in	32'11"	33'9"	33'3"	34'0"
B† 최대 리프트에서 버킷을 포함한 전체 높이	mm	6,752	6,752	6,820	6,820
	ft/in	22'2"	22'2"	22'5"	22'5"
운송 위치에서 버킷을 포함한 로더 간극 궤도 반경	mm	8,199	8,321	8,240	8,351
	ft/in	26'11"	27'4"	27'1"	27'5"
정적 팁핑 하중, 직선(ISO)*	kg	19,474	19,292	19,237	19,081
	lb	42,920	42,521	42,400	42,054
정적 팁핑 하중, 직선(단단한 타이어)*	kg	20,638	20,455	20,406	20,248
	lb	45,488	45,084	44,975	44,626
정적 팁핑 하중, 굴절식(ISO)*	kg	17,068	16,887	16,842	16,685
	lb	37,619	37,219	37,121	36,775
정적 팁핑 하중, 굴절식(단단한 타이어)*	kg	18,114	17,931	17,892	17,734
	lb	39,923	39,520	39,435	39,086
돌파력(§)	kN	207	204	196	194
	lbf	46,533	46,045	44,095	43,669
작동 무게*	kg	31,219	31,358	31,342	31,460
	lb	68,807	69,112	69,077	69,336

* 표시된 정적 팁핑 하중과 작동 무게는 Bridgestone 29.5R25 VSNT L4 레이디얼 타이어, 가득 찬 연료, 운전자, 카운터웨이트, 승차 제어, 냉간 시동, 주행용 흙받이, 동력전달장치 보호대, 2차 조향장치, 소음 억제 등의 장비 구성을 기준으로 합니다.

† 치수 차트에 제시된 그림

***암반용 버킷 사양은 Bridgestone 29.5R25 VSDT L5 레이디얼 타이어에서 제공됩니다.

(§) SAE J732C에 따라 피벗 지점으로 버킷 힌지 핀을 포함한 커팅 엣지의 핏 뒤에서 측정한 102mm(4").

(§) 사양과 등급은 SAE 표준 J732C에 따라 정해진 로더 등급을 포함하여 SAE(Society of Automotive Engineers)에서 권장하는 모든 관련 표준을 준수합니다.

(ISO) ISO 14397-1:2007 섹션 1-6을 완벽히 준수, 계산과 시험 간에 2% 확인이 필요.

(단단한 타이어) ISO 14397-1:2007 섹션 1-5 준수.

제공되는 버킷은 지역에 따라 다를 수 있습니다. 자세한 내용은 가까운 Cat 특약점에 문의하십시오.

작동 사양 - 버킷 *(계속)*

링키지		골재 집게차 링키지			
버킷 종류		범용 - 핀 부착			
엣지 유형		볼트 연결식 커팅 엣지	이빨 및 세그먼트	볼트 연결식 커팅 엣지	이빨 및 세그먼트
용량 - 정격	m^3	5.40	5.40	5.70	5.70
	yd^3	7.00	7.00	7.50	7.50
용량 - 110% 채움 계수에서 정격	m^3	5.90	5.90	6.30	6.30
	yd^3	7.75	7.75	8.25	8.25
폭	mm	3,447	3,535	3,447	3,535
	ft/in	11'3"	11'7"	11'3"	11'7"
16† 최대 리프트와 45° 토출에서 덤프 간극	mm	3,287	3,121	3,219	3,051
	ft/in	10'9"	10'2"	10'6"	10'0"
17† 최대 리프트와 45도 배출 시 도달 거리	mm	1,481	1,618	1,529	1,664
	ft/in	4'10"	5'3"	5'0"	5'5"
편평 리프트 암과 버킷 수준에서의 도달 거리	mm	2,966	3,177	3,050	3,261
	ft/in	9'8"	10'5"	10'0"	10'8"
A† 굴착 깊이	mm	88	88	88	88
	in	3.4"	3.4"	3.4"	3.4"
12† 전체 길이	mm	9,677	9,919	9,761	10,003
	ft/in	31'9"	32'7"	32'1"	32'10"
B† 최대 리프트에서 버킷을 포함한 전체 높이	mm	6,435	6,435	6,258	6,258
	ft/in	21'2"	21'2"	20'7"	20'7"
운송 위치에서 버킷을 포함한 로더 간극 궤도 반경	mm	7,612	7,725	7,635	7,749
	ft/in	25'0"	25'5"	25'1"	25'6"
정적 팁핑 하중, 직선(ISO)*	kg	24,404	24,218	24,149	23,963
	lb	53,786	53,377	53,226	52,814
정적 팁핑 하중, 직선(단단한 타이어)*	kg	25,939	25,752	25,687	25,498
	lb	57,171	56,758	56,615	56,199
정적 팁핑 하중, 굴절식(ISO)*	kg	21,012	20,826	20,776	20,589
	lb	46,312	45,902	45,792	45,380
정적 팁핑 하중, 굴절식(단단한 타이어)*	kg	22,406	22,218	22,173	21,984
	lb	49,383	48,969	48,870	48,454
돌파력(§)	kN	227	224	214	211
	lbf	51,008	50,477	48,132	47,613
작동 무게*	kg	30,985	31,123	31,068	31,206
	lb	68,290	68,595	68,473	68,778

* 표시된 정적 팁핑 하중과 작동 무게는 Bridgestone 29.5R25 VSNT L4 레이디얼 타이어, 가득 찬 연료, 운전자, 카운터웨이트, 승차 제어, 냉간 시동, 주행용 흙받이, 동력전달장치 보호대, 2차 조향장치, 소음 억제 등의 장비 구성을 기준으로 합니다.

** 골재 집게차 구성은 암반용 버킷 및 하이 리프트와 호환되지 않습니다.

† 치수 차트에 제시된 그림

(§) SAE J732C에 따라 피벗 지점으로 버킷 힌지 핀을 포함한 커팅 엣지의 핏 뒤에서 측정한 102mm(4").

(§) 사양과 등급은 SAE 표준 J732C에 따라 정해진 로더 등급을 포함하여 SAE(Society of Automotive Engineers)에서 권장하는 모든 관련 표준을 준수합니다.

(ISO) ISO 14397-1:2007 섹션 1-6을 완벽히 준수, 계산과 시험 간에 2% 확인이 필요.

(단단한 타이어) ISO 14397-1:2007 섹션 1-5 준수.

제공되는 버킷은 지역에 따라 다를 수 있습니다. 자세한 내용은 가까운 Cat 특약점에 문의하십시오.

작동 사양 - 버킷 *(계속)*

링키지		골재 집게차 링키지			
버킷 종류		범용 - 핀 부착			
엣지 유형		볼트 연결식 커팅 엣지	이빨 및 세그먼트	볼트 연결식 커팅 엣지	이빨 및 세그먼트
용량 - 정격	m^3	6.00	6.00	6.40	6.40
	yd^3	7.75	7.75	8.25	8.25
용량 - 110% 채움 계수에서 정격	m^3	6.60	6.60	7.00	7.00
	yd^3	8.75	8.75	9.25	9.25
폭	mm	3,447	3,535	3,447	3,535
	ft/in	11'3"	11'7"	11'3"	11'7"
16† 최대 리프트와 45° 토출에서 덤프 간극	mm	3,201	3,034	3,145	2,977
	ft/in	10'6"	9'11"	10'3"	9'9"
17† 최대 리프트와 45도 배출 시 도달 거리	mm	1,551	1,686	1,603	1,737
	ft/in	5'1"	5'6"	5'3"	5'8"
편평 리프트 암과 버킷 수준에서의 도달 거리	mm	3,078	3,289	3,155	3,366
	ft/in	10'1"	10'9"	10'4"	11'0"
A† 굴착 깊이	mm	88	88	88	88
	in	3.4"	3.4"	3.4"	3.4"
12† 전체 길이	mm	9,789	10,031	9,866	10,108
	ft/in	32'2"	32'11"	32'5"	33'2"
B† 최대 리프트에서 버킷을 포함한 전체 높이	mm	6,284	6,284	6,604	6,604
	ft/in	20'8"	20'8"	21'8"	21'8"
운송 위치에서 버킷을 포함한 로더 간극 궤도 반경	mm	7,643	7,757	7,664	7,779
	ft/in	25'1"	25'6"	25'2"	25'7"
정적 팁핑 하중, 직선(ISO)*	kg	24,006	23,819	23,828	23,639
	lb	52,910	52,498	52,517	52,102
정적 팁핑 하중, 직선(단단한 타이어)*	kg	25,547	25,357	25,377	25,186
	lb	56,305	55,888	55,932	55,512
정적 팁핑 하중, 굴절식(ISO)*	kg	20,638	20,451	20,472	20,283
	lb	45,488	45,074	45,121	44,705
정적 팁핑 하중, 굴절식(단단한 타이어)*	kg	22,038	21,849	21,882	21,691
	lb	48,572	48,155	48,228	47,807
돌파력(§)	kN	210	207	199	197
	lbf	47,182	46,666	44,880	44,374
작동 무게*	kg	31,164	31,302	31,226	31,364
	lb	68,685	68,990	68,822	69,126

* 표시된 정적 팁핑 하중과 작동 무게는 Bridgestone 29.5R25 VSNT L4 레이디얼 타이어, 가득 찬 연료, 운전자, 카운터웨이트, 승차 제어, 냉간 시동, 주행용 흙받이, 동력전달장치 보호대, 2차 조향장치, 소음 억제 등의 장비 구성을 기준으로 합니다.

** 골재 집게차 구성은 암반용 버킷 및 하이 리프트와 호환되지 않습니다.

† 치수 차트에 제시된 그림

(§) SAE J732C에 따라 피벗 지점으로 버킷 힌지 핀을 포함한 커팅 엣지의 핏 뒤에서 측정한 102mm(4").

(§) 사양과 등급은 SAE 표준 J732C에 따라 정해진 로더 등급을 포함하여 SAE(Society of Automotive Engineers)에서 권장하는 모든 관련 표준을 준수합니다.

(ISO) ISO 14397-1:2007 섹션 1-6을 완벽히 준수, 계산과 시험 간에 2% 확인이 필요.

(단단한 타이어) ISO 14397-1:2007 섹션 1-5 준수.

제공되는 버킷은 지역에 따라 다를 수 있습니다. 자세한 내용은 가까운 Cat 특약점에 문의하십시오.

작동 사양 - 버킷 *(계속)*

링키지		골재 집게차 링키지		
버킷 종류		평탄 바닥 – 핀 부착		평탄 바닥 – 핀 부착 – 경량재 (석탄)
엣지 유형		볼트 연결식 커팅 엣지	이빨 및 세그먼트	볼트 연결식 커팅 엣지
용량 - 정격	m^3	5.70	5.70	8.40
	yd^3	7.50	7.50	11.00
용량 - 110% 채움 계수에서 정격	m^3	6.30	6.30	9.20
	yd^3	8.25	8.25	12.00
폭	mm	3,447	3,535	3,638
	ft/in	11'3"	11'7"	11'11"
16† 최대 리프트와 45° 토출에서 덤프 간극	mm	3,120	2,943	2,936
	ft/in	10'2"	9'7"	9'7"
17† 최대 리프트와 45도 배출 시 도달 거리	mm	1,444	1,566	1,628
	ft/in	4'8"	5'1"	5'4"
편평 리프트 암과 버킷 수준에서의 도달 거리	mm	3,075	3,286	3,335
	ft/in	10'1"	10'9"	10'11"
A† 굴착 깊이	mm	88	88	88
	in	3.4"	3.4"	3.4"
12† 전체 길이	mm	9,786	10,028	10,046
	ft/in	32'2"	32'11"	33'0"
B† 최대 리프트에서 버킷을 포함한 전체 높이	mm	6,257	6,257	6,781
	ft/in	20'7"	20'7"	22'3"
운송 위치에서 버킷을 포함한 로더 간극 궤도 반경	mm	7,642	7,756	7,802
	ft/in	25'1"	25'6"	25'8"
정적 팁핑 하중, 직선(ISO)*	kg	23,621	23,437	23,486
	lb	52,061	51,655	51,778
정적 팁핑 하중, 직선(단단한 타이어)*	kg	25,111	24,925	25,090
	lb	55,346	54,936	55,314
정적 팁핑 하중, 굴절식(ISO)*	kg	20,307	20,122	20,127
	lb	44,757	44,350	44,373
정적 팁핑 하중, 굴절식(단단한 타이어)*	kg	21,661	21,475	21,590
	lb	47,741	47,330	47,599
돌파력(§)	kN	210	208	178
	lbf	47,288	46,772	40,069
작동 무게*	kg	31,193	31,331	31,492
	lb	68,749	69,054	69,427

* 표시된 정적 팁핑 하중과 작동 무게는 Bridgestone 29.5R25 VSNT L4 레이디얼 타이어, 가득 찬 연료, 운전자, 카운터웨이트, 승차 제어, 냉간 시동, 주행용 흙받이, 동력전달장치 보호대, 2차 조향장치, 소음 억제 등의 장비 구성을 기준으로 합니다.

** 골재 집게차 구성은 암반용 버킷 및 하이 리프트와 호환되지 않습니다.

† 치수 차트에 제시된 그림

(§) SAE J732C에 따라 피벗 지점으로 버킷 힌지 핀을 포함한 커팅 엣지의 핏 뒤에서 측정한 102mm(4").

(§) 사양과 등급은 SAE 표준 J732C에 따라 정해진 로더 등급을 포함하여 SAE(Society of Automotive Engineers)에서 권장하는 모든 관련 표준을 준수합니다.

(ISO) ISO 14397-1:2007 섹션 1-6을 완벽히 준수, 계산과 시험 간에 2% 확인이 필요.

(단단한 타이어) ISO 14397-1:2007 섹션 1-5 준수.

제공되는 버킷은 지역에 따라 다를 수 있습니다. 자세한 내용은 가까운 Cat 특약점에 문의하십시오.

작동 사양 - 버킷 *(계속)*

링키지		골재 집게차 링키지			
버킷 종류		범용 - 후크 부착 - Fusion			
엣지 유형		볼트 연결식 커팅 엣지	이빨 및 세그먼트	볼트 연결식 커팅 엣지	이빨 및 세그먼트
용량 - 정격	m^3	5.40	5.40	5.70	5.70
	yd^3	7.00	7.00	7.50	7.50
용량 - 110% 채움 계수에서 정격	m^3	5.90	5.90	6.30	6.30
	yd^3	7.75	7.75	8.25	8.25
폭	mm	3,447	3,535	3,447	3,535
	ft/in	11'3"	11'7"	11'3"	11'7"
16† 최대 리프트와 45° 토출에서 덤프 간극	mm	3,183	3,017	3,117	2,950
	ft/in	10'5"	9'10"	10'2"	9'8"
17† 최대 리프트와 45도 배출 시 도달 거리	mm	1,588	1,724	1,640	1,775
	ft/in	5'2"	5'7"	5'4"	5'9"
편평 리프트 암과 버킷 수준에서의 도달 거리	mm	3,116	3,327	3,200	3,411
	ft/in	10'2"	10'11"	10'6"	11'2"
A† 굴착 깊이	mm	93	93	93	93
	in	3.6"	3.6"	3.6"	3.6"
12† 전체 길이	mm	9,831	10,072	9,915	10,156
	ft/in	32'4"	33'1"	32'7"	33'4"
B† 최대 리프트에서 버킷을 포함한 전체 높이	mm	6,532	6,532	6,599	6,599
	ft/in	21'6"	21'6"	21'8"	21'8"
운송 위치에서 버킷을 포함한 로더 간극 궤도 반경	mm	7,694	7,817	7,721	7,845
	ft/in	25'3"	25'8"	25'4"	25'9"
정적 팁핑 하중, 직선(ISO)*	kg	22,905	22,721	22,672	22,487
	lb	50,483	50,078	49,970	49,561
정적 팁핑 하중, 직선(단단한 타이어)*	kg	24,393	24,207	24,170	23,983
	lb	53,763	53,353	53,271	52,858
정적 팁핑 하중, 굴절식(ISO)*	kg	19,618	19,434	19,398	19,212
	lb	43,239	42,833	42,753	42,344
정적 팁핑 하중, 굴절식(단단한 타이어)*	kg	20,971	20,785	20,762	20,574
	lb	46,221	45,812	45,759	45,346
돌파력(§)	kN	203	201	193	190
	lbf	45,829	45,315	43,399	42,894
작동 무게*	kg	31,727	31,865	31,837	31,975
	lb	69,926	70,231	70,168	70,473

* 표시된 정적 팁핑 하중과 작동 무게는 Bridgestone 29.5R25 VSNT L4 레이디얼 타이어, 가득 찬 연료, 운전자, 카운터웨이트, 승차 제어, 냉간 시동, 주행용 흙받이, 동력전달장치 보호대, 2차 조향장치, 소음 억제 등의 장비 구성을 기준으로 합니다.

** 골재 집게차 구성은 암반용 버킷 및 하이 리프트와 호환되지 않습니다.

† 치수 차트에 제시된 그림

(§) SAE J732C에 따라 피벗 지점으로 버킷 힌지 핀을 포함한 커팅 엣지의 핏 뒤에서 측정한 102mm(4").

(§) 사양과 등급은 SAE 표준 J732C에 따라 정해진 로더 등급을 포함하여 SAE(Society of Automotive Engineers)에서 권장하는 모든 관련 표준을 준수합니다.

(ISO) ISO 14397-1:2007 섹션 1-6을 완벽히 준수, 계산과 시험 간에 2% 확인이 필요.

(단단한 타이어) ISO 14397-1:2007 섹션 1-5 준수.

제공되는 버킷은 지역에 따라 다를 수 있습니다. 자세한 내용은 가까운 Cat 특약점에 문의하십시오.

포크 사양

포크 사양

1	갈래 길이	mm in	1,830 72.0
2	부하 중심	mm in	915 36.0
	정적 팁핑 하중 변화 - 직선(포크 높이)	kg lbs	15,570 34,316
	정적 팁핑 하중 - 굴절식(포크 높이)	kg lbs	13,586 29,943
	정격 부하(SAE J1197 - 50% FTSTL)	kg lbs	6,793 14,971
	정격 부하(CEN EN 474-3 험한 지형 - 60% FTSTL)	kg lbs	8,151 17,966
	정격 부하(CEN EN 474-3 단단하고 평평한 바닥 - 80% FTSTL)	kg lbs	8,327 18,352
3	최대 전장	mm in	10,442 411.1
4	지면에서의 포크 도달 거리	mm in	1,199 47.2
5	*최소 높이와 포크 높이에서의 지면으로부터 포크 갈래 하단까지의 거리	mm in	151 -5.9
6	수평 암 및 포크 높이에서의 도달 거리	mm in	1,809 71.2
7	최대 높이에서의 포크 도달 거리	mm in	883 34.7
8	수평 암 및 포크 높이에서의 지면으로부터 포크 갈래 끝까지의 거리	mm in	2,024 79.7
9	최대 높이와 포크 높이에서의 지면으로부터 포크 갈래 끝까지의 거리	mm in	4,292 169.0
10	풀 리프트 시 포크의 전체 높이(캐리지 상단에서 지면까지)	mm in	5,067 199.5
11	풀 리프트 및 최대 덤프에서 간극	mm in	2,676 105.4
12	수평에서 최대 배출 각도	도	45
13	전체 캐리지 폭	mm in	2,217 87.3
14	전체 캐리지 높이	mm in	840 33.1
15	외부 갈래 폭(최대 스프레드)	mm in	2,070 81.5
16	외부 갈래 폭(최소 스프레드)	mm in	470 18.5
	갈래 폭(단일 갈래)	mm in	150.0 5.9
	갈래 두께	mm in	65.0 2.6
	갈래 용량	kg lbs	5,246 11,562
	작동 무게	kg lbs	29,081 64,093

*음의 값은 경사면 아래를 의미합니다.

980 STD

팰릿 포크, FUSION	87" 캐리지	72" 갈래
	530-1861	530-1869

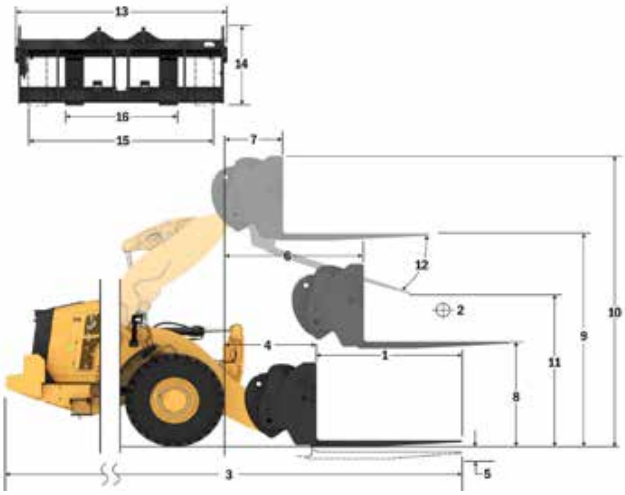

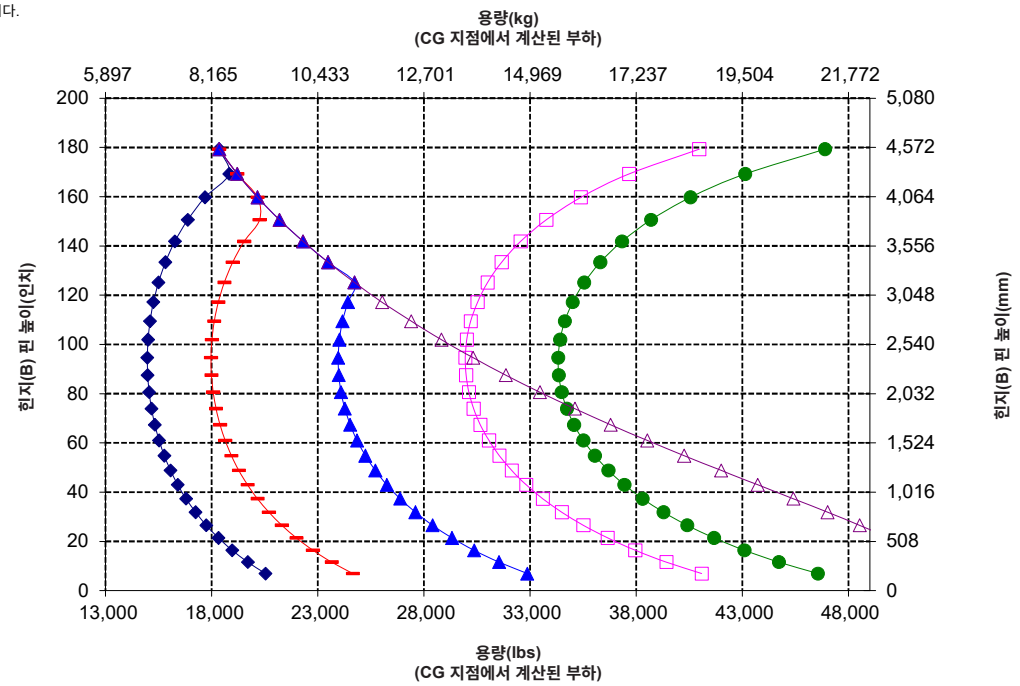

주: 정적 팁핑 하중과 작동 무게는 다음 로더 구성을 기준으로 합니다. Bridgestone * VSNT L4 타이어, 에어컨, 승차 제어장치, 동력전달 장치 보호대, 가득 채운 유체, 연료 탱크, 냉각수, 윤활유 및 운전자.

사양과 등급은 다음 표준을 준수합니다. SAE* J1197, ISO 14397-1, CEN** EN 474-3.

팔레트 포크가 장착된 로더의 정격 작동 부하는 다음과 같이 결정됩니다.
SAE J1197: 완전 회전 정적 팁핑 하중의 50% 또는 유압 한계.
CEN EN 474-3:
거친 지형에서 완전 회전 정적 팁핑 하중의 60% 또는 유압 한계.
CEN EN 474-3: 단단하고 평평한 바닥에서의 완전 회전 정적 팁핑 하중의 80% 또는 유압 한계.

*SAE - 자동차 기술 협회
**CEN - 유럽 표준화 기구

경고: 갈래 부하 용량을 초과하지 않아야 합니다.
개별 갈래 용량은 각 갈래 측면에 표시됩니다.

포크 사양

포크 사양

1	갈래 길이	mm in	1,829 72.0
2	부하 중심	mm in	915 36.0
	정적 팁핑 하중 변화 - 직선(포크 높이)	kg lbs	15,292 33,703
	정적 팁핑 하중 - 굴절식(포크 높이)	kg lbs	13,299 29,312
	정격 부하(SAE J1197 - 50% FTSTL)	kg lbs	6,650 14,656
	정격 부하(CEN EN 474-3 험한 지형 - 60% FTSTL)	kg lbs	7,980 17,587
	정격 부하(CEN EN 474-3 단단하고 평평한 바닥 - 80% FTSTL)	kg lbs	8,691 19,155
3	최대 전장	mm in	10,383 408.8
4	지면에서의 포크 도달 거리	mm in	1,141 44.9
5	*최소 높이와 포크 높이에서의 지면으로부터 포크 갈래 하단까지의 거리	mm in	-65 -2.5
6	수평 암 및 포크 높이에서의 도달 거리	mm in	1,797 70.7
7	최대 높이에서의 포크 도달 거리	mm in	870 34.2
8	수평 암 및 포크 높이에서의 지면으로부터 포크 갈래 끝까지의 거리	mm in	2,135 84.0
9	최대 높이와 포크 높이에서의 지면으로부터 포크 갈래 끝까지의 거리	mm in	4,403 173.4
10	풀 리프트 시 포크의 전체 높이(캐리지 상단에서 지면까지)	mm in	5,443 214.3
11	풀 리프트 및 최대 덤프에서 간극	mm in	2,597 102.3
12	수평에서 최대 배출 각도	도	51
13	전체 캐리지 폭	mm in	2,833 111.5
14	전체 캐리지 높이	mm in	1,130 44.5
15	외부 갈래 폭(최대 스프레드)	mm in	2,483 97.8
16	외부 갈래 폭(최소 스프레드)	mm in	590 23.2
	갈래 폭(단일 갈래)	mm in	180.0 7.1
	갈래 두께	mm in	90.0 3.5
	갈래 용량	kg lbs	14,800 32,619
	작동 무게	kg lbs	29,520 65,061

*음의 값은 경사면 아래를 의미합니다.

980 STD

건설용 포크, FUSION	108" 캐리지	72" 갈래
	520-7968	520-7979

*빌드 14A
*병렬 Z바 링키지
*표준 리프트 구성

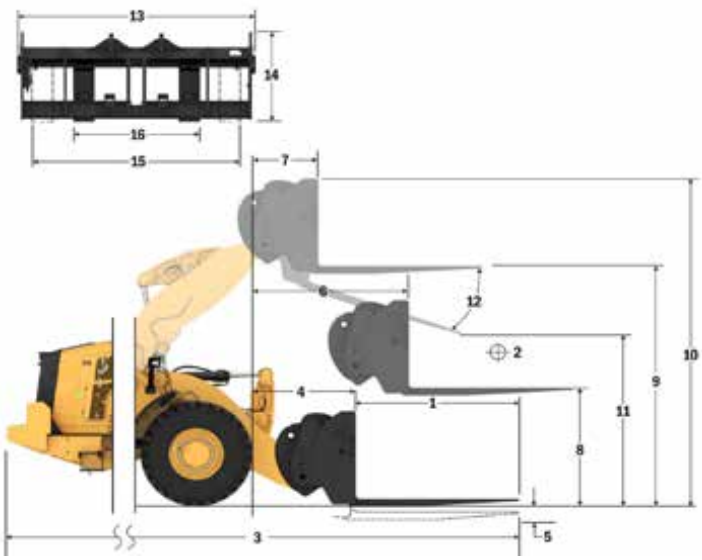

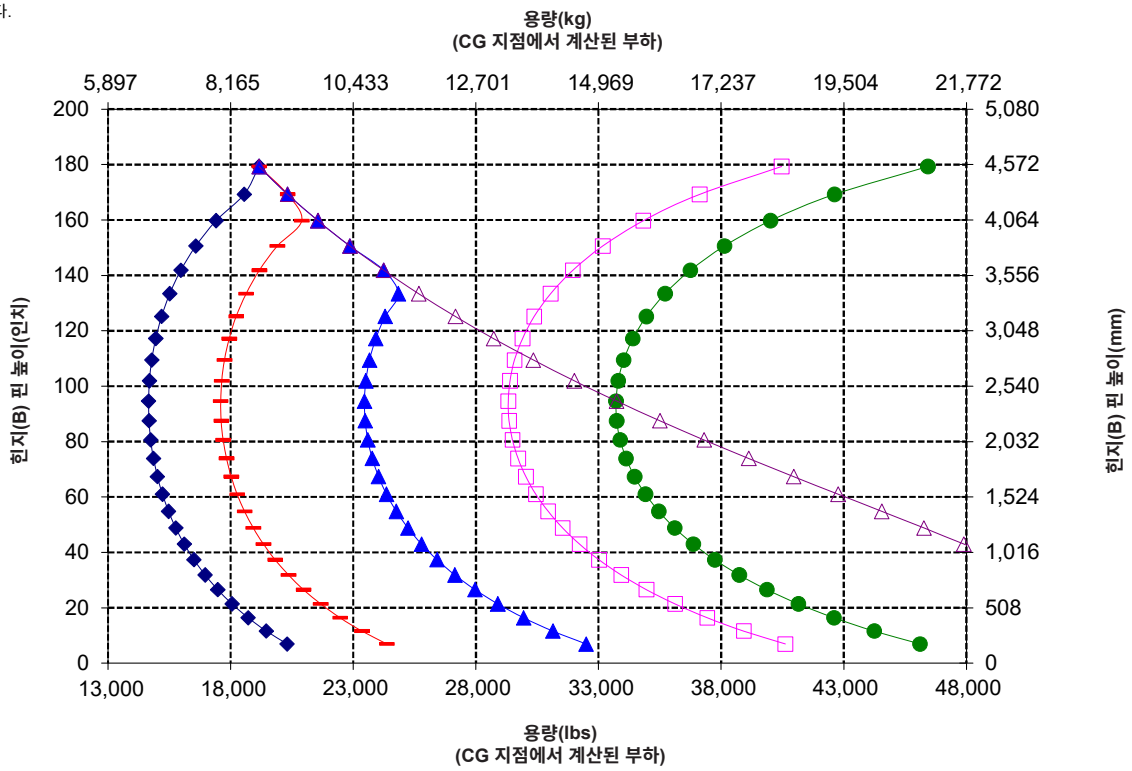

주: 정적 팁핑 하중과 작동 무게는 다음 로더 구성을 기준으로 합니다. Bridgestone * VSNT L4 타이어, 에어컨, 승차 제어장치, 동력전달 장치 보호대, 가득 채운 유체, 연료 탱크, 냉각수, 윤활유 및 운전자.

사양과 등급은 다음 표준을 준수합니다. SAE* J1197, ISO 14397-1, CEN** EN 474-3.

팔레트 포크가 장착된 로더의 정격 작동 부하는 다음과 같이 결정됩니다.
SAE J1197: 완전 회전 정적 팁핑 하중의 50% 또는 유압 한계.
CEN EN 474-3:
거친 지형에서 완전 회전 정적 팁핑 하중의 60% 또는 유압 한계.
CEN EN 474-3: 단단하고 평평한 바닥에서의 완전 회전 정적 팁핑 하중의 80% 또는 유압 한계.

*SAE - 자동차 기술 협회
**CEN - 유럽 표준화 기구

포크 사양

포크 사양

1	갈래 길이	mm in	2,134 84.0
2	부하 중심	mm in	1,067 42.0
	정적 팁핑 하중 변화 - 직선(포크 높이)	kg lbs	14,622 32,227
	정적 팁핑 하중 - 굴절식(포크 높이)	kg lbs	12,709 28,010
	정격 부하(SAE J1197 - 50% FTSTL)	kg lbs	6,354 14,005
	정격 부하(CEN EN 474-3 험한 지형 - 60% FTSTL)	kg lbs	7,625 16,806
	정격 부하(CEN EN 474-3 단단하고 평평한 바닥 - 80% FTSTL)	kg lbs	7,759 17,102
3	최대 전장	mm in	10,688 420.8
4	지면에서의 포크 도달 거리	mm in	1,141 44.9
5	*최소 높이와 포크 높이에서의 지면으로부터 포크 갈래 하단까지의 거리	mm in	-65 -2.5
6	수평 암 및 포크 높이에서의 도달 거리	mm in	1,797 70.7
7	최대 높이에서의 포크 도달 거리	mm in	870 34.2
8	수평 암 및 포크 높이에서의 지면으로부터 포크 갈래 끝까지의 거리	mm in	2,135 84.0
9	최대 높이와 포크 높이에서의 지면으로부터 포크 갈래 끝까지의 거리	mm in	4,403 173.4
10	풀 리프트 시 포크의 전체 높이(캐리지 상단에서 지면까지)	mm in	5,443 214.3
11	풀 리프트 및 최대 덤프에서 간극	mm in	2,359 92.9
12	수평에서 최대 배출 각도	도	51
13	전체 캐리지 폭	mm in	2,833 111.5
14	전체 캐리지 높이	mm in	1,130 44.5
15	외부 갈래 폭(최대 스프레드)	mm in	2,483 97.8
16	외부 갈래 폭(최소 스프레드)	mm in	590 23.2
	갈래 폭(단일 갈래)	mm in	180.0 7.1
	갈래 두께	mm in	90.0 3.5
	갈래 용량	kg lbs	12,700 27,991
	작동 무게	kg lbs	29,582 65,198

*음의 값은 경사면 아래를 의미합니다.

980 STD

건설용 포크, FUSION	108" 캐리지	84" 갈래
	520-7968	520-7986

*빌드 14A
*병렬 Z바 링키지
*표준 리프트 구성

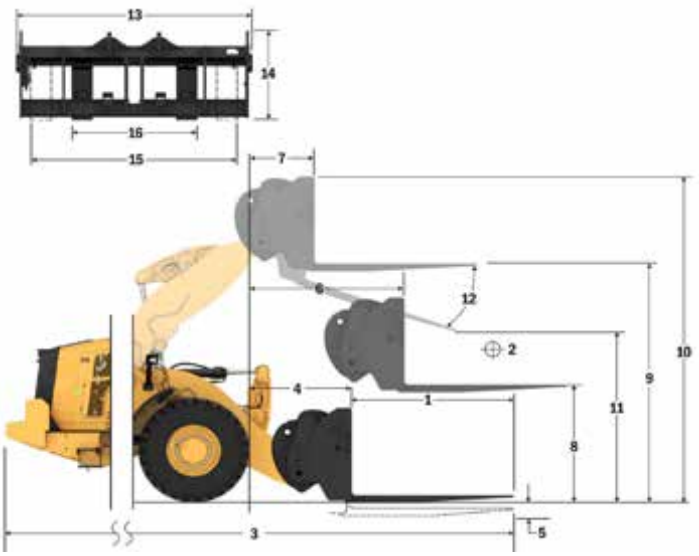

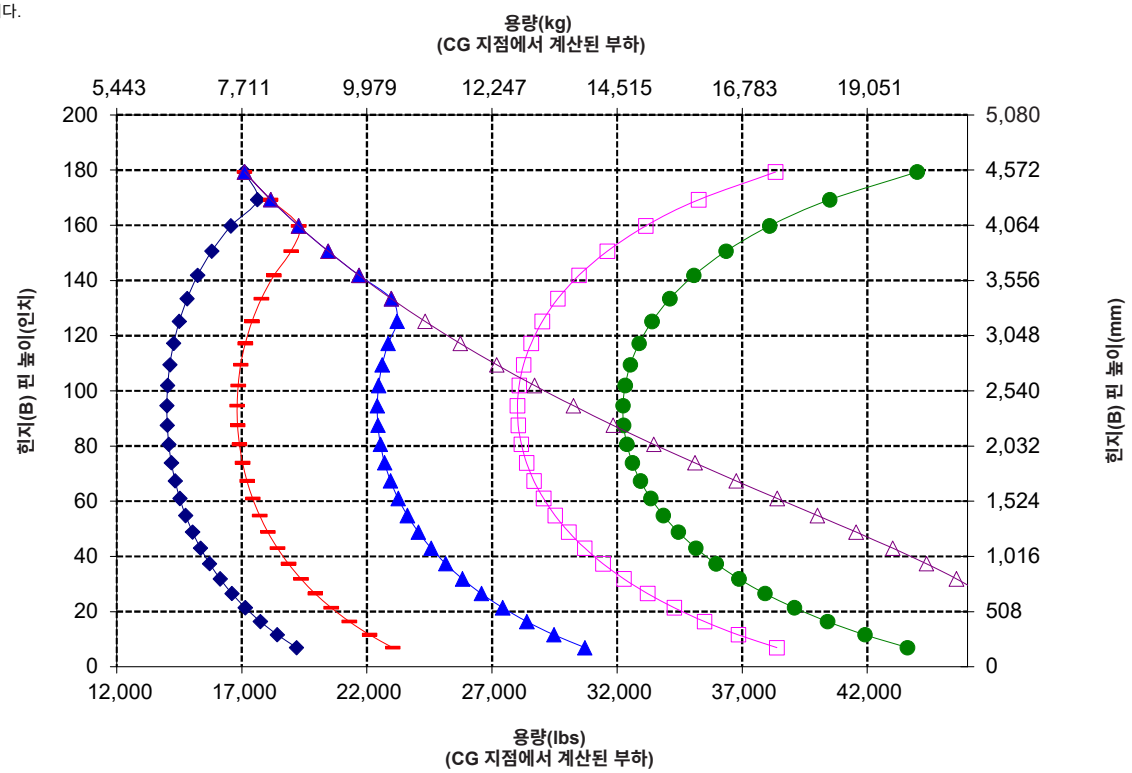

주: 정적 팁핑 하중과 작동 무게는 다음 로더 구성을 기준으로 합니다. Bridgestone * VSNT L4 타이어, 에어컨, 승차 제어장치, 동력전달 장치 보호대, 가득 채운 유체, 연료 탱크, 냉각수, 윤활유 및 운전자.

사양과 등급은 다음 표준을 준수합니다. SAE* J1197, ISO 14397-1, CEN** EN 474-3.

팔레트 포크가 장착된 로더의 정격 작동 부하는 다음과 같이 결정됩니다.
SAE J1197: 완전 회전 정적 팁핑 하중의 50% 또는 유압 한계.
CEN EN 474-3:
거친 지형에서 완전 회전 정적 팁핑 하중의 60% 또는 유압 한계.
CEN EN 474-3: 단단하고 평평한 바닥에서의 완전 회전 정적 팁핑 하중의 80% 또는 유압 한계.

*SAE - 자동차 기술 협회
**CEN - 유럽 표준화 기구

포크 사양

포크 사양

1	갈래 길이	mm in	2,438 96.0
2	부하 중심	mm in	1,219 48.0
	정적 팁핑 하중 변화 - 직선(포크 높이)	kg lbs	13,999 30,855
	정적 팁핑 하중 - 굴절식(포크 높이)	kg lbs	12,159 26,799
	정격 부하(SAE J1197 - 50% FTSTL)	kg lbs	6,080 13,399
	정격 부하(CEN EN 474-3 험한 지형 - 60% FTSTL)	kg lbs	6,988 15,401
	정격 부하(CEN EN 474-3 단단하고 평평한 바닥 - 80% FTSTL)	kg lbs	6,988 15,401
3	최대 전장	mm in	10,992 432.8
4	지면에서의 포크 도달 거리	mm in	1,141 44.9
5	*최소 높이와 포크 높이에서의 지면으로부터 포크 갈래 하단까지의 거리	mm in	-65 -2.5
6	수평 암 및 포크 높이에서의 도달 거리	mm in	1,797 70.7
7	최대 높이에서의 포크 도달 거리	mm in	870 34.2
8	수평 암 및 포크 높이에서의 지면으로부터 포크 갈래 끝까지의 거리	mm in	2,135 84.0
9	최대 높이와 포크 높이에서의 지면으로부터 포크 갈래 끝까지의 거리	mm in	4,403 173.4
10	풀 리프트 시 포크의 전체 높이(캐리지 상단에서 지면까지)	mm in	5,443 214.3
11	풀 리프트 및 최대 덤프에서 간극	mm in	2,122 83.5
12	수평에서 최대 배출 각도	도	51
13	전체 캐리지 폭	mm in	2,833 111.5
14	전체 캐리지 높이	mm in	1,130 44.5
15	외부 갈래 폭(최대 스프레드)	mm in	2,483 97.8
16	외부 갈래 폭(최소 스프레드)	mm in	590 23.2
	갈래 폭(단일 갈래)	mm in	180.0 7.1
	갈래 두께	mm in	90.0 3.5
	갈래 용량	kg lbs	11,300 24,905
	작동 무게	kg lbs	29,645 65,336

*음의 값은 경사면 아래를 의미합니다.

980 STD

건설용 포크, FUSION	108" 캐리지	96" 갈래
	520-7968	520-7981

*빌드 14A
*병렬 Z바 링키지
*표준 리프트 구성

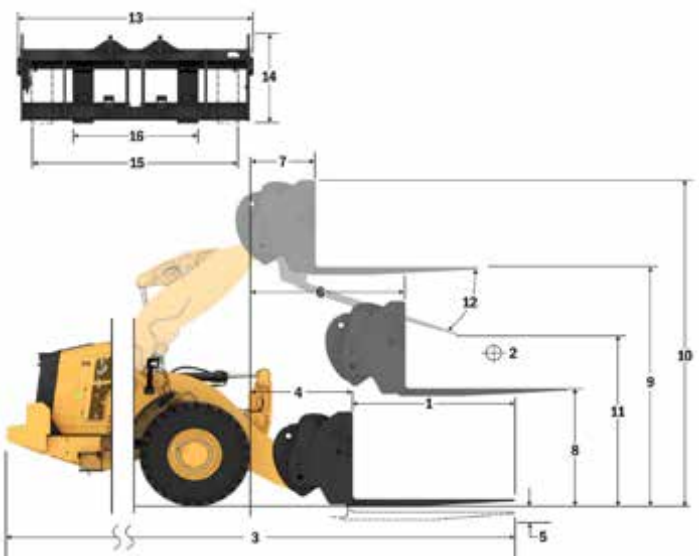

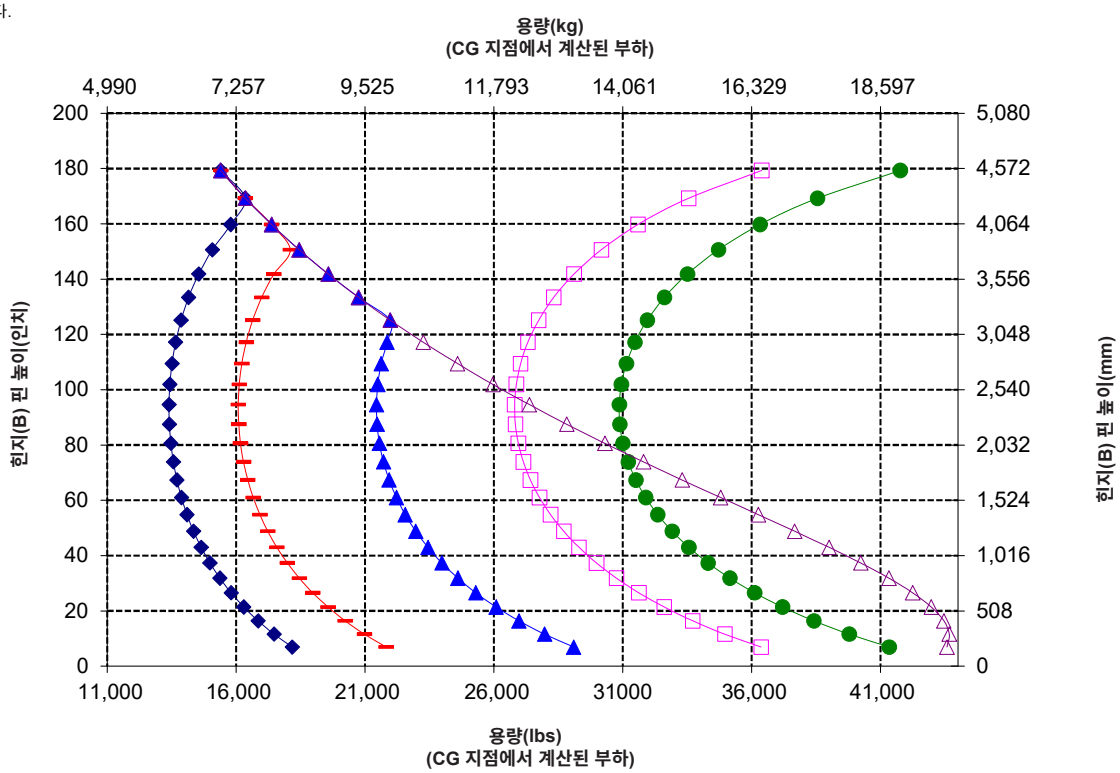

주: 정적 팁핑 하중과 작동 무게는 다음 로더 구성을 기준으로 합니다. Bridgestone * VSNT L4 타이어, 에어컨, 승차 제어장치, 동력전달 장치 보호대, 가득 채운 유체, 연료 탱크, 냉각수, 윤활유 및 운전자.

사양과 등급은 다음 표준을 준수합니다. SAE* J1197, ISO 14397-1, CEN** EN 474-3.

팔레트 포크가 장착된 로더의 정격 작동 부하는 다음과 같이 결정됩니다.
SAE J1197: 완전 회전 정적 팁핑 하중의 50% 또는 유압 한계.
CEN EN 474-3:
거친 지형에서 완전 회전 정적 팁핑 하중의 60% 또는 유압 한계.
CEN EN 474-3: 단단하고 평평한 바닥에서의 완전 회전 정적 팁핑 하중의 80% 또는 유압 한계.

*SAE - 자동차 기술 협회
**CEN - 유럽 표준화 기구

포크 사양

포크 사양

1	갈래 길이	mm in	1,829 72.0
2	부하 중심	mm in	914 36.0
	정적 팁핑 하중 변화 - 직선(포크 높이)	kg lbs	14,965 32,984
	정적 팁핑 하중 - 굴절식(포크 높이)	kg lbs	12,974 28,595
	정격 부하(SAE J1197 - 50% FTSTL)	kg lbs	6,487 14,298
	정격 부하(CEN EN 474-3 험한 지형 - 60% FTSTL)	kg lbs	7,785 17,157
	정격 부하(CEN EN 474-3 단단하고 평평한 바닥 - 80% FTSTL)	kg lbs	8,905 19,627
3	최대 전장	mm in	10,404 409.6
4	지면에서의 포크 도달 거리	mm in	1,162 45.8
5	*최소 높이와 포크 높이에서의 지면으로부터 포크 갈래 하단까지의 거리	mm in	-99 -3.9
6	수평 암 및 포크 높이에서의 도달 거리	mm in	1,796 70.7
7	최대 높이에서의 포크 도달 거리	mm in	869 34.2
8	수평 암 및 포크 높이에서의 지면으로부터 포크 갈래 끝까지의 거리	mm in	2,095 82.5
9	최대 높이와 포크 높이에서의 지면으로부터 포크 갈래 끝까지의 거리	mm in	4,364 171.8
10	풀 리프트 시 포크의 전체 높이(캐리지 상단에서 지면까지)	mm in	5,407 212.9
11	풀 리프트 및 최대 덤프에서 간극	mm in	2,498 98.3
12	수평에서 최대 배출 각도	도	55
13	전체 캐리지 폭	mm in	2,821 111.1
14	전체 캐리지 높이	mm in	1,129 44.4
15	외부 갈래 폭(최대 스프레드)	mm in	2,627 103.4
16	외부 갈래 폭(최소 스프레드)	mm in	747 29.4
	갈래 폭(단일 갈래)	mm in	250.0 9.8
	갈래 두께	mm in	85.0 3.3
	갈래 용량	kg lbs	18,700 41,215
	작동 무게	kg lbs	29,958 66,026

*음의 값은 경사면 아래를 의미합니다.

980 STD

건설용 포크, HD, FUSION	108" 캐리지	72" 갈래
	523-4199	523-4200

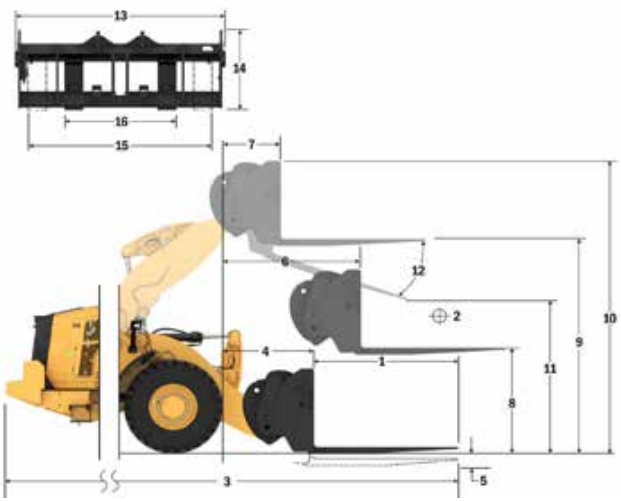

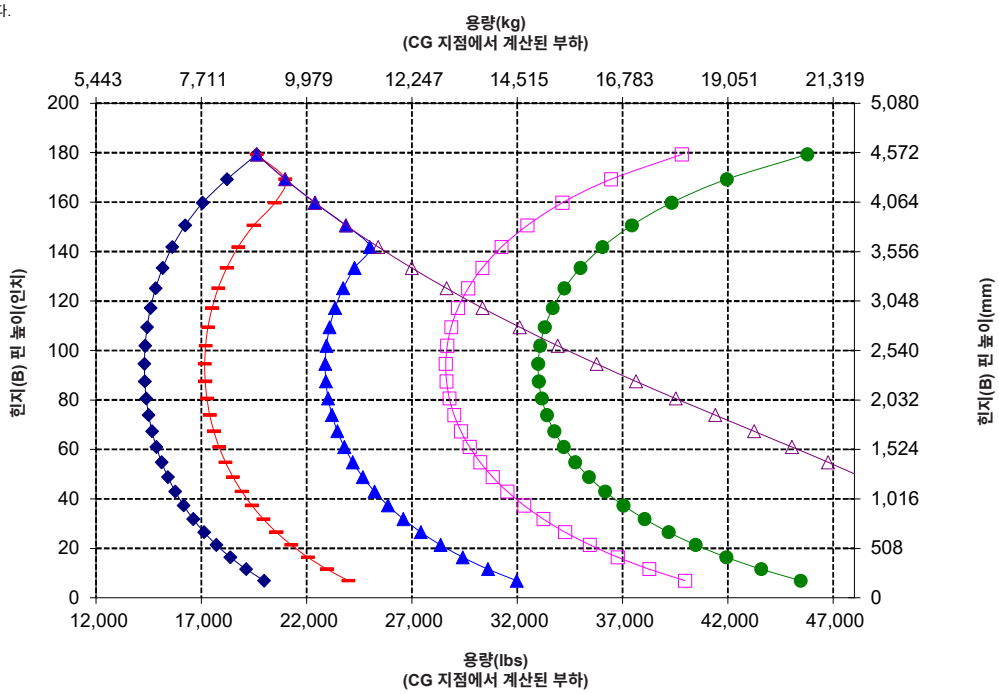

주: 정적 팁핑 하중과 작동 무게는 다음 로더 구성을 기준으로 합니다. Bridgestone * VSNT L4 타이어, 에어컨, 승차 제어장치, 동력전달 장치 보호대, 가득 채운 유체, 연료 탱크, 냉각수, 윤활유 및 운전자.

사양과 등급은 다음 표준을 준수합니다. SAE* J1197, ISO 14397-1, CEN** EN 474-3.

팔레트 포크가 장착된 로더의 정격 작동 부하는 다음과 같이 결정됩니다. SAE J1197: 완전 회전 정적 팁핑 하중의 50% 또는 유압 한계. CEN EN 474-3: 거친 지형에서 완전 회전 정적 팁핑 하중의 60% 또는 유압 한계. CEN EN 474-3: 단단하고 평평한 바닥에서의 완전 회전 정적 팁핑 하중의 80% 또는 유압 한계.

*SAE - 자동차 기술 협회
**CEN - 유럽 표준화 기구

경고: 갈래 부하 용량을 초과하지 않아야 합니다.
개별 갈래 용량은 각 갈래 측면에 표시됩니다.

포크 사양

980 STD

건설용 포크, HD, FUSION	108" 캐리지	84" 갈래
	523-4199	523-4201

포크 사양

1	갈래 길이	mm in	2,134 84.0
2	부하 중심	mm in	1,067 42.0
	정적 팁핑 하중 변화 - 직선(포크 높이)	kg lbs	14,267 31,445
	정적 팁핑 하중 - 굴절식(포크 높이)	kg lbs	12,355 27,231
	정격 부하(SAE J1197 - 50% FTSTL)	kg lbs	6,178 13,615
	정격 부하(CEN EN 474-3 험한 지형 - 60% FTSTL)	kg lbs	7,413 16,338
	정격 부하(CEN EN 474-3 단단하고 평평한 바닥 - 80% FTSTL)	kg lbs	7,914 17,442
3	최대 전장	mm in	10,713 421.8
4	지면에서의 포크 도달 거리	mm in	1,166 45.9
5	*최소 높이와 포크 높이에서의 지면으로부터 포크 갈래 하단까지의 거리	mm in	-99 -3.9
6	수평 암 및 포크 높이에서의 도달 거리	mm in	1,796 70.7
7	최대 높이에서의 포크 도달 거리	mm in	869 34.2
8	수평 암 및 포크 높이에서의 지면으로부터 포크 갈래 끝까지의 거리	mm in	2,100 82.7
9	최대 높이와 포크 높이에서의 지면으로부터 포크 갈래 끝까지의 거리	mm in	4,369 172.0
10	풀 리프트 시 포크의 전체 높이(캐리지 상단에서 지면까지)	mm in	5,407 212.9
11	풀 리프트 및 최대 덤프에서 간극	mm in	2,247 88.5
12	수평에서 최대 배출 각도	도	55
13	전체 캐리지 폭	mm in	2,821 111.1
14	전체 캐리지 높이	mm in	1,129 44.4
15	외부 갈래 폭(최대 스프레드)	mm in	2,627 103.4
16	외부 갈래 폭(최소 스프레드)	mm in	747 29.4
	갈래 폭(단일 갈래)	mm in	250.0 9.8
	갈래 두께	mm in	90.0 3.5
	갈래 용량	kg lbs	17,729 39,075
	작동 무게	kg lbs	30,060 66,251

*음의 값은 경사면 아래를 의미합니다.

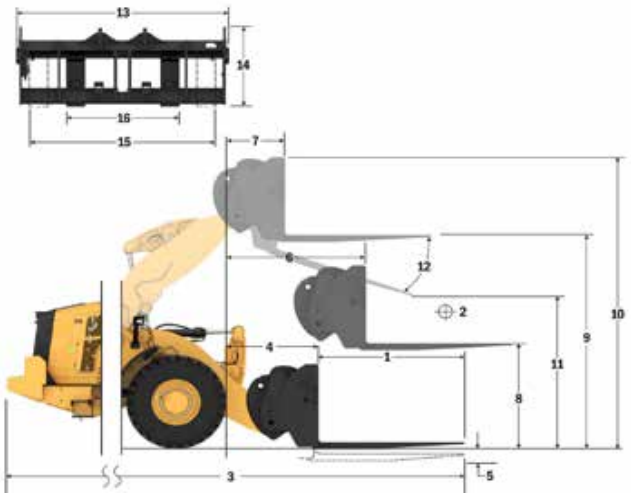

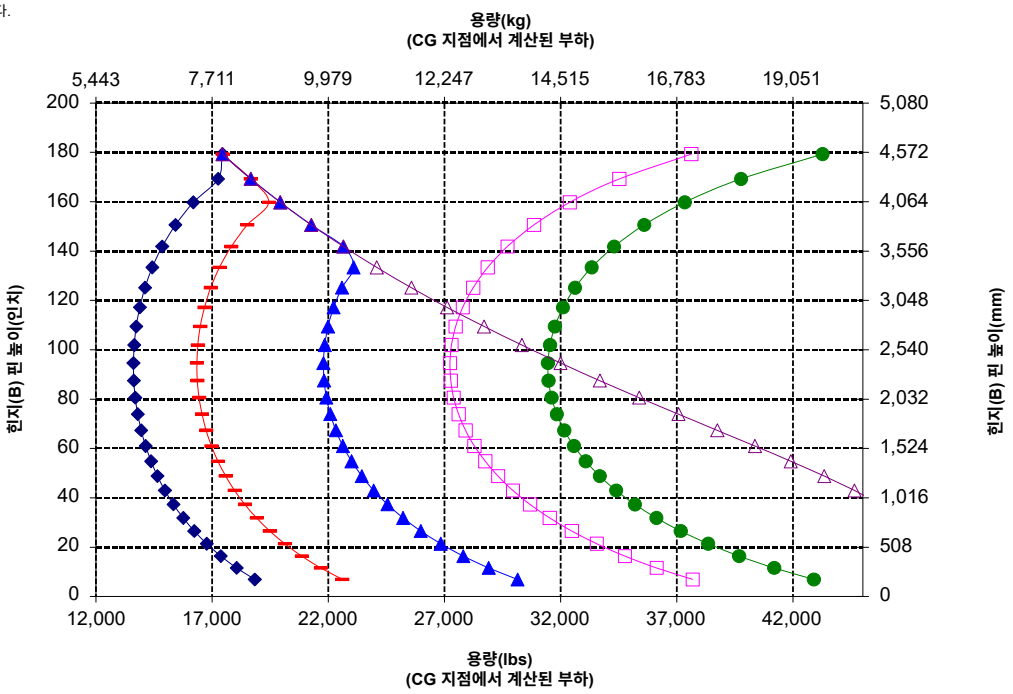

주: 정적 팁핑 하중과 작동 무게는 다음 로더 구성을 기준으로 합니다. Bridgestone * VSNT L4 타이어, 에어컨, 승차 제어장치, 동력전달 장치 보호대, 가득 채운 유체, 연료 탱크, 냉각수, 윤활유 및 운전자.

사양과 등급은 다음 표준을 준수합니다. SAE* J1197, ISO 14397-1, CEN** EN 474-3.

팔레트 포크가 장착된 로더의 정격 작동 부하는 다음과 같이 결정됩니다.
SAE J1197: 완전 회전 정적 팁핑 하중의 50% 또는 유압 한계.
CEN EN 474-3:
거친 지형에서 완전 회전 정적 팁핑 하중의 60% 또는 유압 한계.
CEN EN 474-3: 단단하고 평평한 바닥에서의 완전 회전 정적 팁핑 하중의 80% 또는 유압 한계.

*SAE - 자동차 기술 협회
**CEN - 유럽 표준화 기구

경고: 갈래 부하 용량을 초과하지 않아야 합니다.
개별 갈래 용량은 각 갈래 측면에 표시됩니다.

포크 사양

포크 사양

1	갈래 길이	mm in	2,438 96.0
2	부하 중심	mm in	1,219 48.0
	정적 팁핑 하중 변화 - 직선(포크 높이)	kg lbs	13,562 29,890
	정적 팁핑 하중 - 굴절식(포크 높이)	kg lbs	11,724 25,839
	정격 부하(SAE J1197 - 50% FTSTL)	kg lbs	5,862 12,920
	정격 부하(CEN EN 474-3 협한 지형 - 60% FTSTL)	kg lbs	7,034 15,504
	정격 부하(CEN EN 474-3 단단하고 평평한 바닥 - 80% FTSTL)	kg lbs	7,041 15,518
3	최대 전장	mm in	11,021 433.9
4	지면에서의 포크 도달 거리	mm in	1,170 46.1
5	*최소 높이와 포크 높이에서의 지면으로부터 포크 갈래 하단까지의 거리	mm in	-98 -3.8
6	수평 암 및 포크 높이에서의 도달 거리	mm in	1,801 70.9
7	최대 높이에서의 포크 도달 거리	mm in	874 34.4
8	수평 암 및 포크 높이에서의 지면으로부터 포크 갈래 끝까지의 거리	mm in	2,102 82.7
9	최대 높이와 포크 높이에서의 지면으로부터 포크 갈래 끝까지의 거리	mm in	4,370 172.1
10	풀 리프트 시 포크의 전체 높이(캐리지 상단에서 지면까지)	mm in	5,407 212.9
11	풀 리프트 및 최대 덤프에서 간극	mm in	1,994 78.5
12	수평에서 최대 배출 각도	도	55
13	전체 캐리지 폭	mm in	2,821 111.1
14	전체 캐리지 높이	mm in	1,127 44.4
15	외부 갈래 폭(최대 스프레드)	mm in	2,629 103.5
16	외부 갈래 폭(최소 스프레드)	mm in	747 29.4
	갈래 폭(단일 갈래)	mm in	250.0 9.8
	갈래 두께	mm in	90.0 3.5
	갈래 용량	kg lbs	15,750 34,713
	작동 무게	kg lbs	30,211 66,584

*음의 값은 경사면 아래를 의미합니다.

980 STD

건설용 포크, HD, FUSION	108" 캐리지	96" 갈래
	523-4199	523-4202

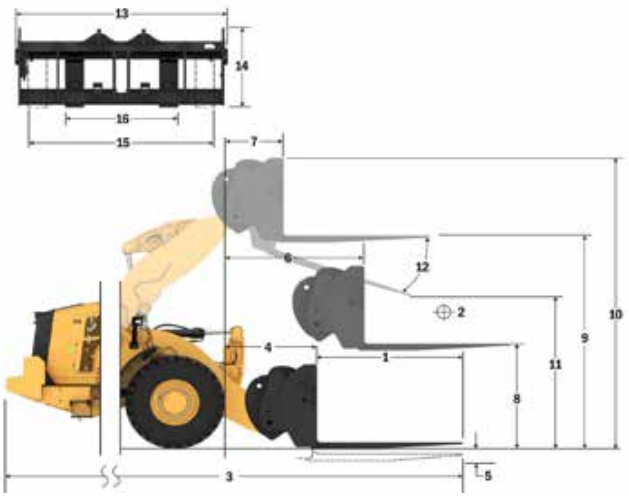

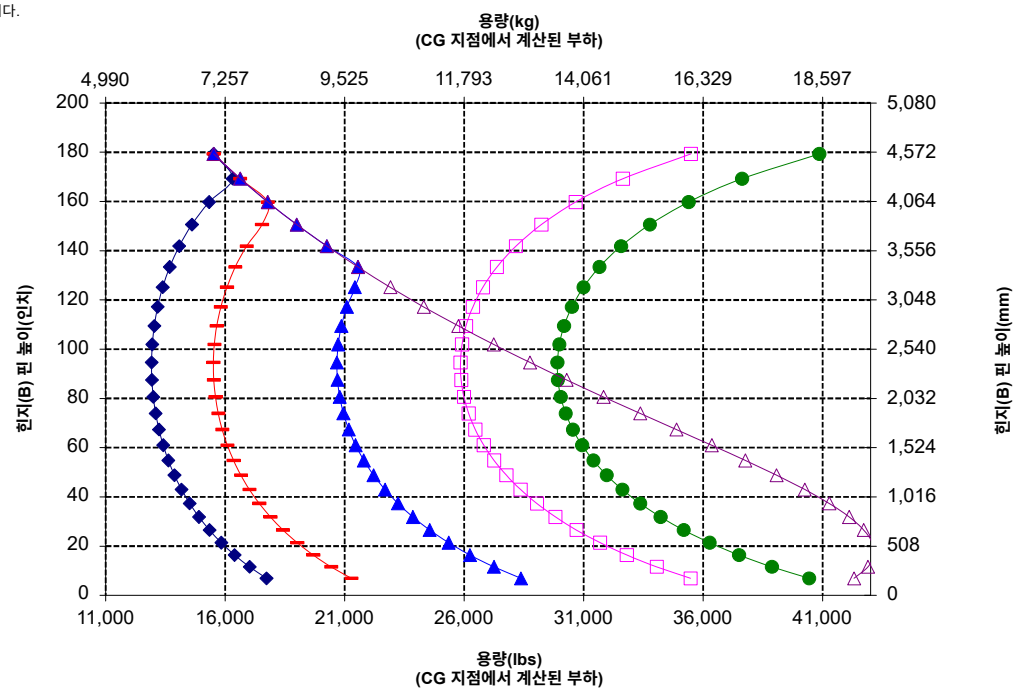

주: 정적 팁핑 하중과 작동 무게는 다음 로더 구성을 기준으로 합니다. Bridgestone * VSNT L4 타이어, 에어컨, 승차 제어장치, 동력전달 장치 보호대, 가득 채운 유체, 연료 탱크, 냉각수, 윤활유 및 운전자.

사양과 등급은 다음 표준을 준수합니다. SAE* J1197, ISO 14397-1, CEN** EN 474-3.

팔레트 포크가 장착된 로더의 정격 작동 부하는 다음과 같이 결정됩니다.
SAE J1197: 완전 회전 정적 팁핑 하중의 50% 또는 유압 한계.
CEN EN 474-3:
거친 지형에서 완전 회전 정적 팁핑 하중의 60% 또는 유압 한계.
CEN EN 474-3: 단단하고 평평한 바닥에서의 완전 회전 정적 팁핑 하중의 80% 또는 유압 한계.

*SAE - 자동차 기술 협회
**CEN - 유럽 표준화 기구

경고: 갈래 부하 용량을 초과하지 않아야 합니다.
개별 갈래 용량은 각 갈래 측면에 표시됩니다.

포크 사양

포크 사양

1	갈래 길이	mm in	1,830 72.0
2	부하 중심	mm in	915 36.0
	정적 팁핑 하중 변화 - 직선(포크 높이)	kg lbs	14,666 32,325
	정적 팁핑 하중 - 굴절식(포크 높이)	kg lbs	13,039 28,737
	정격 부하(SAE J1197 - 50% FTSTL)	kg lbs	6,519 14,369
	정격 부하(CEN EN 474-3 험한 지형 - 60% FTSTL)	kg lbs	7,823 17,242
	정격 부하(CEN EN 474-3 단단하고 평평한 바닥 - 80% FTSTL)	kg lbs	7,970 17,566
3	최대 전장	mm in	10,650 419.3
4	지면에서의 포크 도달 거리	mm in	1,407 55.4
5	*최소 높이와 포크 높이에서의 지면으로부터 포크 갈래 하단까지의 거리	mm in	-149 -5.9
6	수평 암 및 포크 높이에서의 도달 거리	mm in	1,982 78.0
7	최대 높이에서의 포크 도달 거리	mm in	898 35.4
8	수평 암 및 포크 높이에서의 지면으로부터 포크 갈래 끝까지의 거리	mm in	2,023 79.6
9	최대 높이와 포크 높이에서의 지면으로부터 포크 갈래 끝까지의 거리	mm in	4,512 177.7
10	풀 리프트 시 포크의 전체 높이(캐리지 상단에서 지면까지)	mm in	5,287 208.2
11	풀 리프트 및 최대 덤프에서 간극	mm in	2,842 111.9
12	수평에서 최대 배출 각도	도	47
13	전체 캐리지 폭	mm in	2,217 87.3
14	전체 캐리지 높이	mm in	840 33.1
15	외부 갈래 폭(최대 스프레드)	mm in	2,070 81.5
16	외부 갈래 폭(최소 스프레드)	mm in	470 18.5
	갈래 폭(단일 갈래)	mm in	150.0 5.9
	갈래 두께	mm in	65.0 2.6
	갈래 용량	kg lbs	5,246 11,562
	작동 무게	kg lbs	29,218 64,396

*음의 값은 경사면 아래를 의미합니다.

980 HL

팰릿 포크, FUSION	87" 캐리지	72" 갈래
	530-1861	530-1869

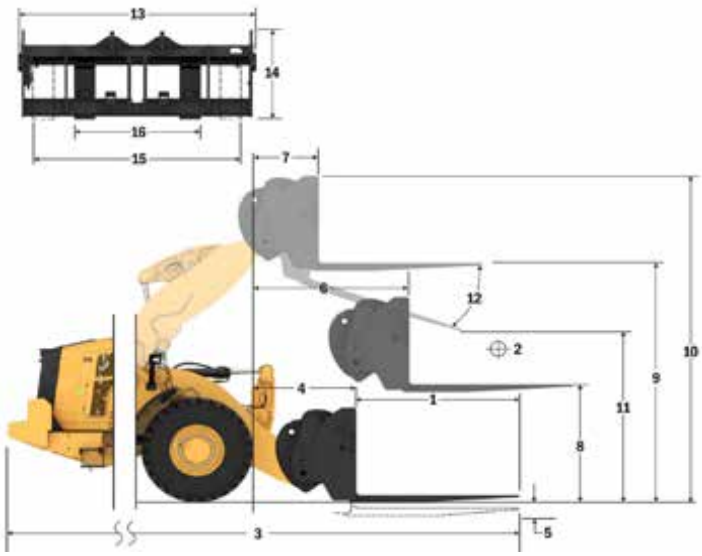

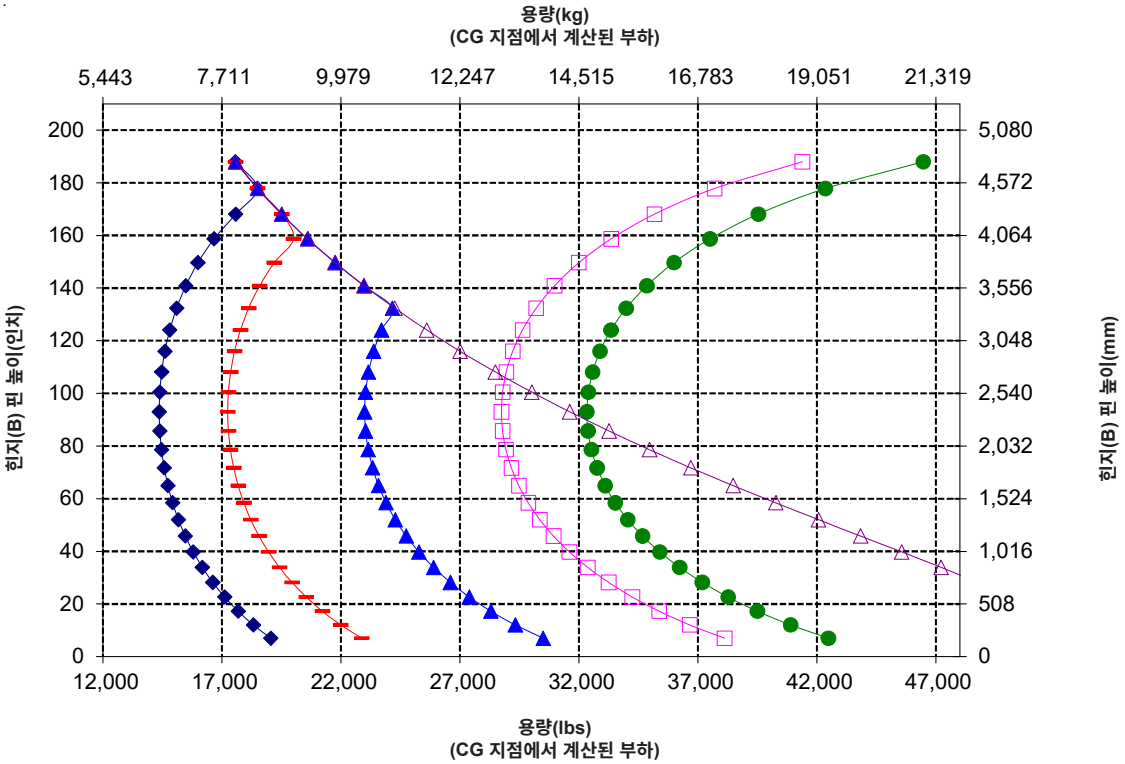

주: 정적 팁핑 하중과 작동 무게는 다음 로더 구성을 기준으로 합니다. Bridgestone * VSNT L4 타이어, 에어컨, 승차 제어장치, 동력전달 장치 보호대, 가득 채운 유체, 연료 탱크, 냉각수, 윤활유 및 운전자.

사양과 등급은 다음 표준을 준수합니다. SAE* J1197, ISO 14397-1, CEN** EN 474-3.

팰릿 포크를 장착한 로더의 정격 작동 부하는 다음을 기준으로 결정됩니다. SAE J1197: 완전 회전 정적 팁핑 하중의 50% 또는 유압 한계. CEN EN 474-3: 거친 지형에서 완전 회전 정적 팁핑 하중의 60% 또는 유압 한계. CEN EN 474-3: 단단하고 평평한 바닥에서의 완전 회전 정적 팁핑 하중의 80% 또는 유압 한계.

*SAE - 자동차 기술 협회
**CEN - 유럽 표준화 기구

포크 사양

포크 사양

1	갈래 길이	mm in	1,829 72.0
2	부하 중심	mm in	915 36.0
	정적 팁핑 하중 변화 - 직선(포크 높이)	kg lbs	14,378 31,689
	정적 팁핑 하중 - 굴절식(포크 높이)	kg lbs	12,744 28,088
	정격 부하(SAE J1197 - 50% FTSTL)	kg lbs	6,372 14,044
	정격 부하(CEN EN 474-3 험한 지형 - 60% FTSTL)	kg lbs	7,646 16,853
	정격 부하(CEN EN 474-3 단단하고 평평한 바닥 - 80% FTSTL)	kg lbs	8,359 18,422
3	최대 전장	mm in	10,593 417.1
4	지면에서의 포크 도달 거리	mm in	1,351 53.2
5	*최소 높이와 포크 높이에서의 지면으로부터 포크 갈래 하단까지의 거리	mm in	-62 -2.4
6	수평 암 및 포크 높이에서의 도달 거리	mm in	1,970 77.5
7	최대 높이에서의 포크 도달 거리	mm in	886 34.9
8	수평 암 및 포크 높이에서의 지면으로부터 포크 갈래 끝까지의 거리	mm in	2,135 84.1
9	최대 높이와 포크 높이에서의 지면으로부터 포크 갈래 끝까지의 거리	mm in	4,625 182.1
10	풀 리프트 시 포크의 전체 높이(캐리지 상단에서 지면까지)	mm in	5,665 223.0
11	풀 리프트 및 최대 덤프에서 간극	mm in	2,768 109.0
12	수평에서 최대 배출 각도	도	53
13	전체 캐리지 폭	mm in	2,833 111.5
14	전체 캐리지 높이	mm in	1,130 44.5
15	외부 갈래 폭(최대 스프레드)	mm in	2,483 97.8
16	외부 갈래 폭(최소 스프레드)	mm in	590 23.2
	갈래 폭(단일 갈래)	mm in	180.0 7.1
	갈래 두께	mm in	90.0 3.5
	갈래 용량	kg lbs	14,800 32,619
	작동 무게	kg lbs	29,657 65,364

*음의 값은 경사면 아래를 의미합니다.

980 HL

건설용 포크, FUSION	108" 캐리지	72" 갈래
	520-7968	520-7979

*빌드 14A
*병렬 Z바 링키지
*고 리프트 구성

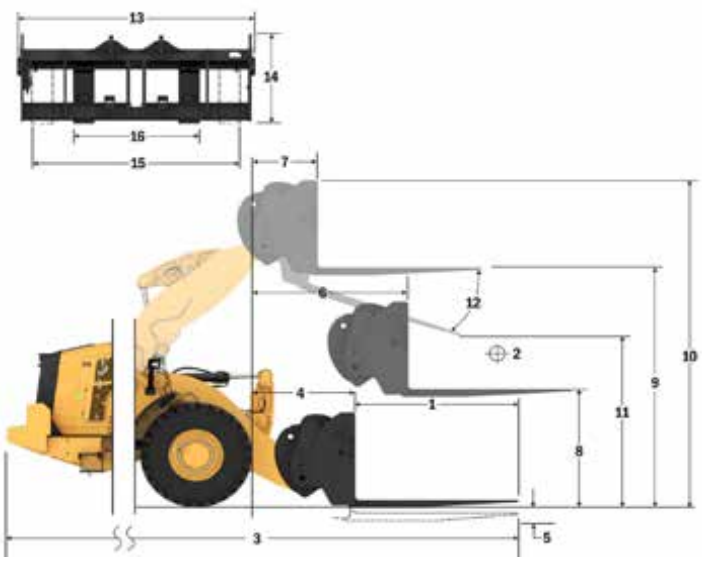

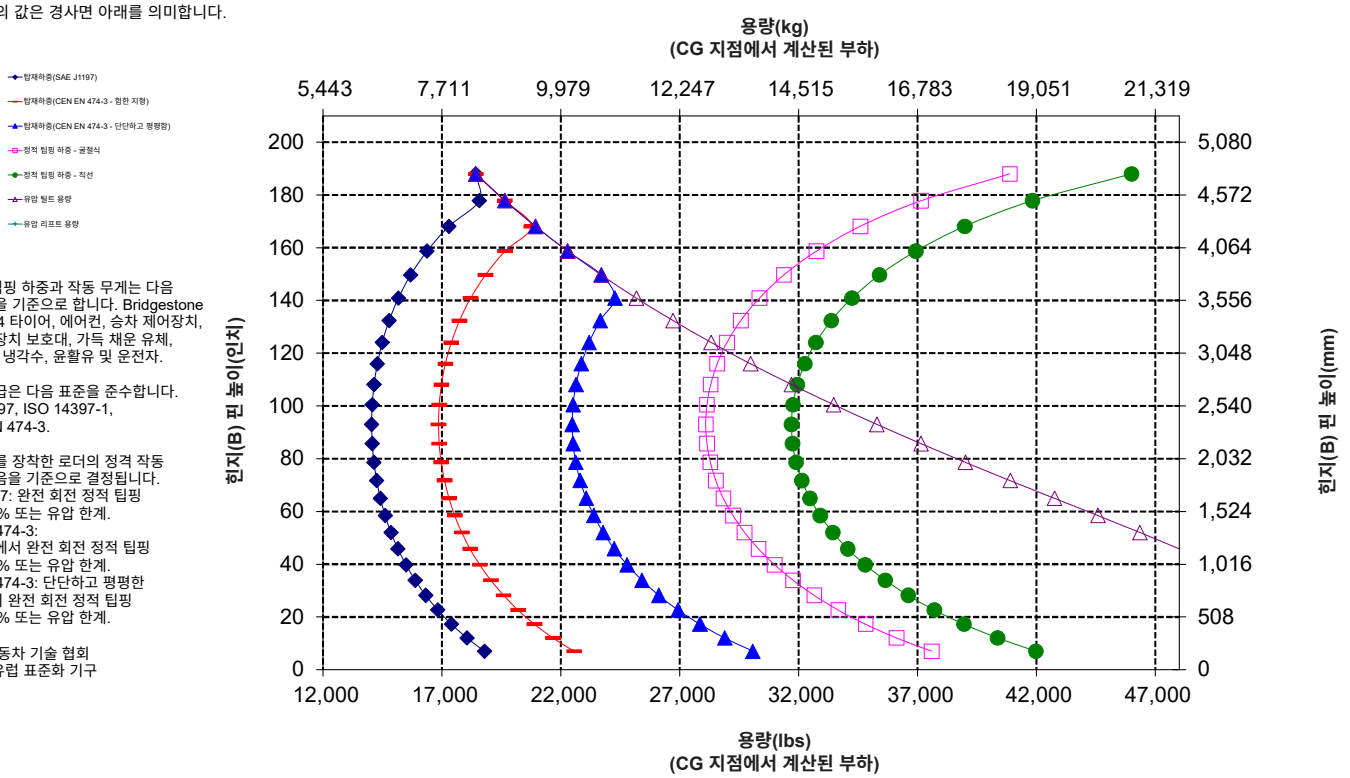

주: 정적 팁핑 하중과 작동 무게는 다음 로더 구성을 기준으로 합니다. Bridgestone * VSNT L4 타이어, 에어컨, 승차 제어장치, 동력전달 장치 보호대, 가득 채운 유체, 연료 탱크, 냉각수, 윤활유 및 운전자.

사양과 등급은 다음 표준을 준수합니다. SAE* J1197, ISO 14397-1, CEN** EN 474-3.

팰릿 포크를 장착한 로더의 정격 작동 부하는 다음을 기준으로 결정됩니다.
SAE J1197: 완전 회전 정적 팁핑 하중의 50% 또는 유압 한계.
CEN EN 474-3:
거친 지형에서 완전 회전 정적 팁핑 하중의 60% 또는 유압 한계.
CEN EN 474-3: 단단하고 평평한 바닥에서의 완전 회전 정적 팁핑 하중의 80% 또는 유압 한계.

*SAE - 자동차 기술 협회
**CEN - 유럽 표준화 기구

포크 사양

980 HL

건설용 포크, FUSION	108" 캐리지	84" 갈래
	520-7968	520-7986

*빌드 14A
*병렬 Z바 링키지
*고 리프트 구성

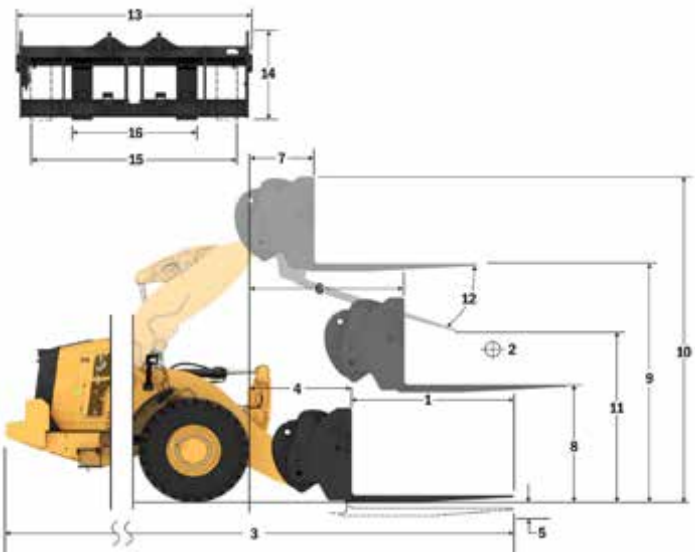

포크 사양

1	갈래 길이	mm in	2,134 84.0
2	부하 중심	mm in	1,067 42.0
	정적 팁핑 하중 변화 - 직선(포크 높이)	kg lbs	13,768 30,345
	정적 팁핑 하중 - 굴절식(포크 높이)	kg lbs	12,196 26,880
	정격 부하(SAE J1197 - 50% FTSTL)	kg lbs	6,098 13,440
	정격 부하(CEN EN 474-3 험한 지형 - 60% FTSTL)	kg lbs	7,318 16,128
	정격 부하(CEN EN 474-3 단단하고 평평한 바닥 - 80% FTSTL)	kg lbs	7,467 16,457
3	최대 전장	mm in	10,898 429.1
4	지면에서의 포크 도달 거리	mm in	1,351 53.2
5	*최소 높이와 포크 높이에서의 지면으로부터 포크 갈래 하단까지의 거리	mm in	-62 -2.4
6	수평 암 및 포크 높이에서의 도달 거리	mm in	1,970 77.5
7	최대 높이에서의 포크 도달 거리	mm in	886 34.9
8	수평 암 및 포크 높이에서의 지면으로부터 포크 갈래 끝까지의 거리	mm in	2,135 84.1
9	최대 높이와 포크 높이에서의 지면으로부터 포크 갈래 끝까지의 거리	mm in	4,625 182.1
10	풀 리프트 시 포크의 전체 높이(캐리지 상단에서 지면까지)	mm in	5,665 223.0
11	풀 리프트 및 최대 덤프에서 간극	mm in	2,524 99.4
12	수평에서 최대 배출 각도	도	53
13	전체 캐리지 폭	mm in	2,833 111.5
14	전체 캐리지 높이	mm in	1,130 44.5
15	외부 갈래 폭(최대 스프레드)	mm in	2,483 97.8
16	외부 갈래 폭(최소 스프레드)	mm in	590 23.2
	갈래 폭(단일 갈래)	mm in	180.0 7.1
	갈래 두께	mm in	90.0 3.5
	갈래 용량	kg lbs	12,700 27,991
	작동 무게	kg lbs	29,719 65,501

*음의 값은 경사면 아래를 의미합니다.

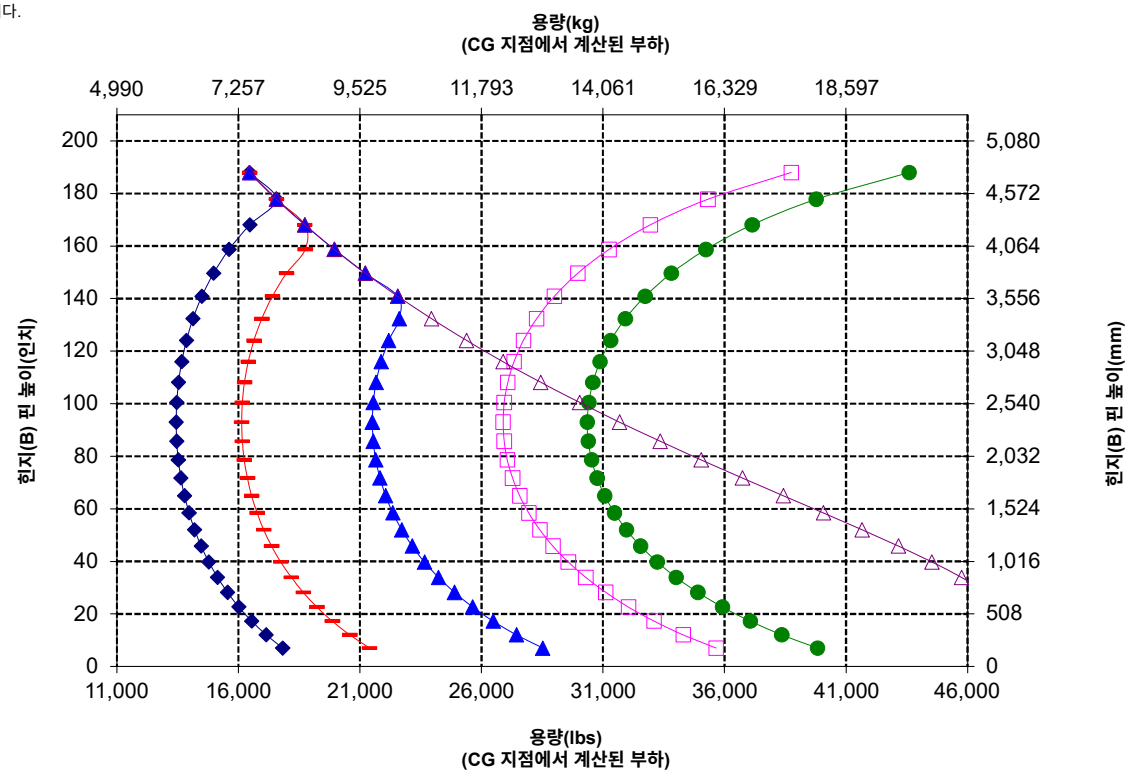

주: 정적 팁핑 하중과 작동 무게는 다음 로더 구성을 기준으로 합니다. Bridgestone * VSNT L4 타이어, 에어컨, 승차 제어장치, 동력전달 장치 보호대, 가득 채운 유체, 연료 탱크, 냉각수, 윤활유 및 운전자.

사양과 등급은 다음 표준을 준수합니다. SAE* J1197, ISO 14397-1, CEN** EN 474-3.

팰릿 포크를 장착한 로더의 정격 작동 부하는 다음을 기준으로 결정됩니다. SAE J1197: 완전 회전 정적 팁핑 하중의 50% 또는 유압 한계. CEN EN 474-3: 거친 지형에서 완전 회전 정적 팁핑 하중의 60% 또는 유압 한계. CEN EN 474-3: 단단하고 평평한 바닥에서의 완전 회전 정적 팁핑 하중의 80% 또는 유압 한계.

*SAE - 자동차 기술 협회
**CEN - 유럽 표준화 기구

포크 사양

포크 사양

1	갈래 길이	mm in	2,438 96.0
2	부하 중심	mm in	1,219 48.0
	정적 팁핑 하중 변화 - 직선(포크 높이)	kg lbs	13,199 29,091
	정적 팁핑 하중 - 굴절식(포크 높이)	kg lbs	11,685 25,753
	정격 부하(SAE J1197 - 50% FTSTL)	kg lbs	5,842 12,876
	정격 부하(CEN EN 474-3 험한 지형 - 60% FTSTL)	kg lbs	6,727 14,826
	정격 부하(CEN EN 474-3 단단하고 평평한 바닥 - 80% FTSTL)	kg lbs	6,727 14,826
3	최대 전장	mm in	11,202 441.0
4	지면에서의 포크 도달 거리	mm in	1,351 53.2
5	*최소 높이와 포크 높이에서의 지면으로부터 포크 갈래 하단까지의 거리	mm in	-62 -2.4
6	수평 암 및 포크 높이에서의 도달 거리	mm in	1,970 77.5
7	최대 높이에서의 포크 도달 거리	mm in	886 34.9
8	수평 암 및 포크 높이에서의 지면으로부터 포크 갈래 끝까지의 거리	mm in	2,135 84.1
9	최대 높이와 포크 높이에서의 지면으로부터 포크 갈래 끝까지의 거리	mm in	4,625 182.1
10	풀 리프트 시 포크의 전체 높이(캐리지 상단에서 지면까지)	mm in	5,665 223.0
11	풀 리프트 및 최대 덤프에서 간극	mm in	2,280 89.8
12	수평에서 최대 배출 각도	도	53
13	전체 캐리지 폭	mm in	2,833 111.5
14	전체 캐리지 높이	mm in	1,130 44.5
15	외부 갈래 폭(최대 스프레드)	mm in	2,483 97.8
16	외부 갈래 폭(최소 스프레드)	mm in	590 23.2
	갈래 폭(단일 갈래)	mm in	180.0 7.1
	갈래 두께	mm in	90.0 3.5
	갈래 용량	kg lbs	11,300 24,905
	작동 무게	kg lbs	29,782 65,640

*음의 값은 경사면 아래를 의미합니다.

980 HL

건설용 포크, FUSION	108" 캐리지	96" 갈래
	520-7968	520-7981

*빌드 14A
*병렬 Z바 링키지
*고 리프트 구성

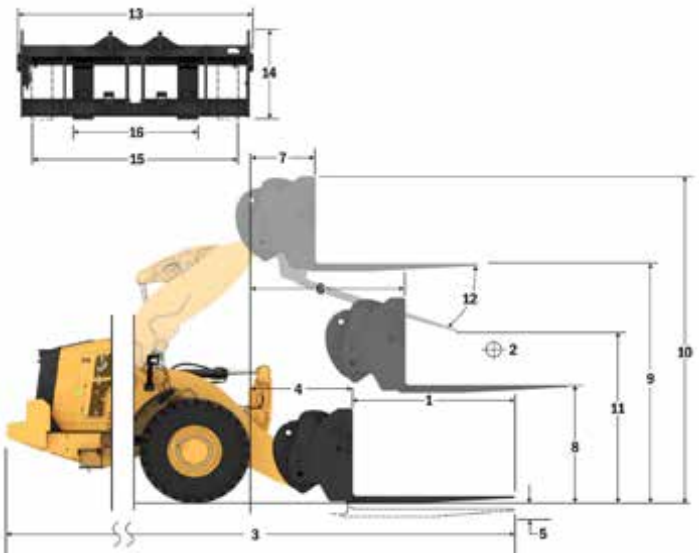

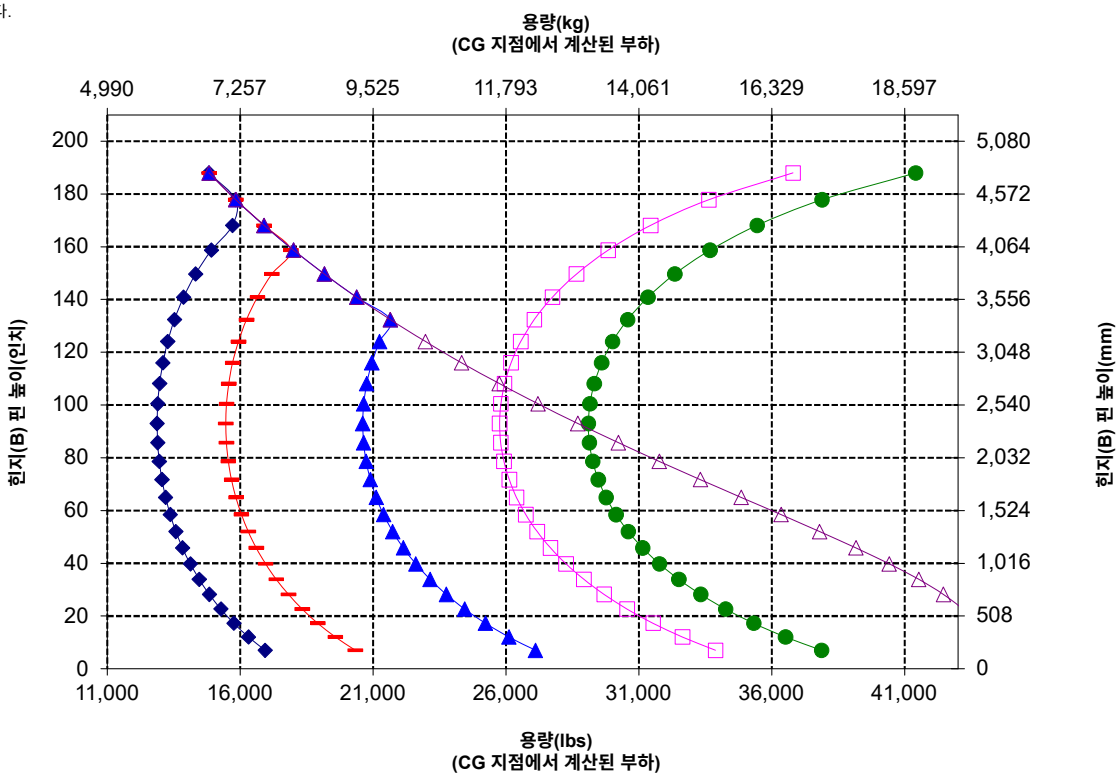

주: 정적 팁핑 하중과 작동 무게는 다음 로더 구성을 기준으로 합니다. Bridgestone * VSNT L4 타이어, 에어컨, 승차 제어장치, 동력전달 장치 보호대, 가득 채운 유체, 연료 탱크, 냉각수, 윤활유 및 운전자.

사양과 등급은 다음 표준을 준수합니다. SAE* J1197, ISO 14397-1, CEN** EN 474-3.

팰릿 포크를 장착한 로더의 정격 작동 부하는 다음을 기준으로 결정됩니다.
SAE J1197: 완전 회전 정적 팁핑 하중의 50% 또는 유압 한계.
CEN EN 474-3:
거친 지형에서 완전 회전 정적 팁핑 하중의 60% 또는 유압 한계.
CEN EN 474-3: 단단하고 평평한 바닥에서의 완전 회전 정적 팁핑 하중의 80% 또는 유압 한계.

*SAE - 자동차 기술 협회
**CEN - 유럽 표준화 기구

포크 사양

980 HL

건설용 포크, HD, FUSION	108" 캐리지	72" 갈래
	523-4199	523-4200

포크 사양

1	갈래 길이	mm in	1,829 72.0
2	부하 중심	mm in	914 36.0
	정적 팁핑 하중 변화 - 직선(포크 높이)	kg lbs	14,048 30,961
	정적 팁핑 하중 - 굴절식(포크 높이)	kg lbs	12,414 27,362
	정격 부하(SAE J1197 - 50% FTSTL)	kg lbs	6,207 13,681
	정격 부하(CEN EN 474-3 험한 지형 - 60% FTSTL)	kg lbs	7,449 16,417
	정격 부하(CEN EN 474-3 단단하고 평평한 바닥 - 80% FTSTL)	kg lbs	8,586 18,924
3	최대 전장	mm in	10,612 417.8
4	지면에서의 포크 도달 거리	mm in	1,371 54.0
5	*최소 높이와 포크 높이에서의 지면으로부터 포크 갈래 하단까지의 거리	mm in	-96 -3.8
6	수평 암 및 포크 높이에서의 도달 거리	mm in	1,969 77.5
7	최대 높이에서의 포크 도달 거리	mm in	885 34.8
8	수평 암 및 포크 높이에서의 지면으로부터 포크 갈래 끝까지의 거리	mm in	2,097 82.5
9	최대 높이와 포크 높이에서의 지면으로부터 포크 갈래 끝까지의 거리	mm in	4,586 180.5
10	풀 리프트 시 포크의 전체 높이(캐리지 상단에서 지면까지)	mm in	5,630 221.6
11	풀 리프트 및 최대 덤프에서 간극	mm in	2,674 105.3
12	수평에서 최대 배출 각도	도	57
13	전체 캐리지 폭	mm in	2,821 111.1
14	전체 캐리지 높이	mm in	1,129 44.4
15	외부 갈래 폭(최대 스프레드)	mm in	2,627 103.4
16	외부 갈래 폭(최소 스프레드)	mm in	747 29.4
	갈래 폭(단일 갈래)	mm in	250.0 9.8
	갈래 두께	mm in	85.0 3.3
	갈래 용량	kg lbs	18,700 41,215
	작동 무게	kg lbs	30,095 66,329

*음의 값은 경사면 아래를 의미합니다.

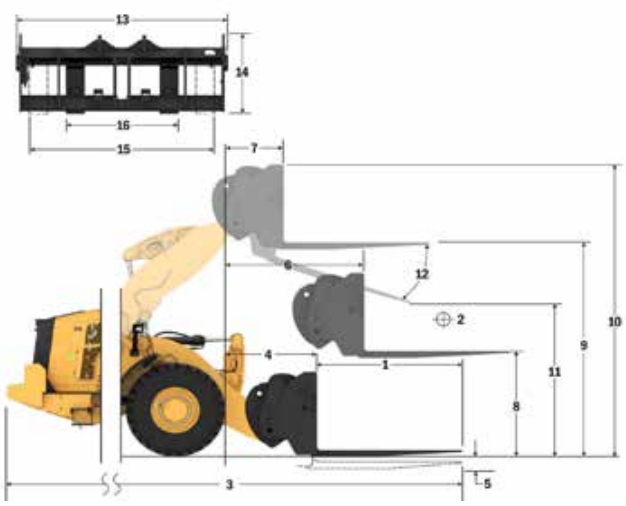

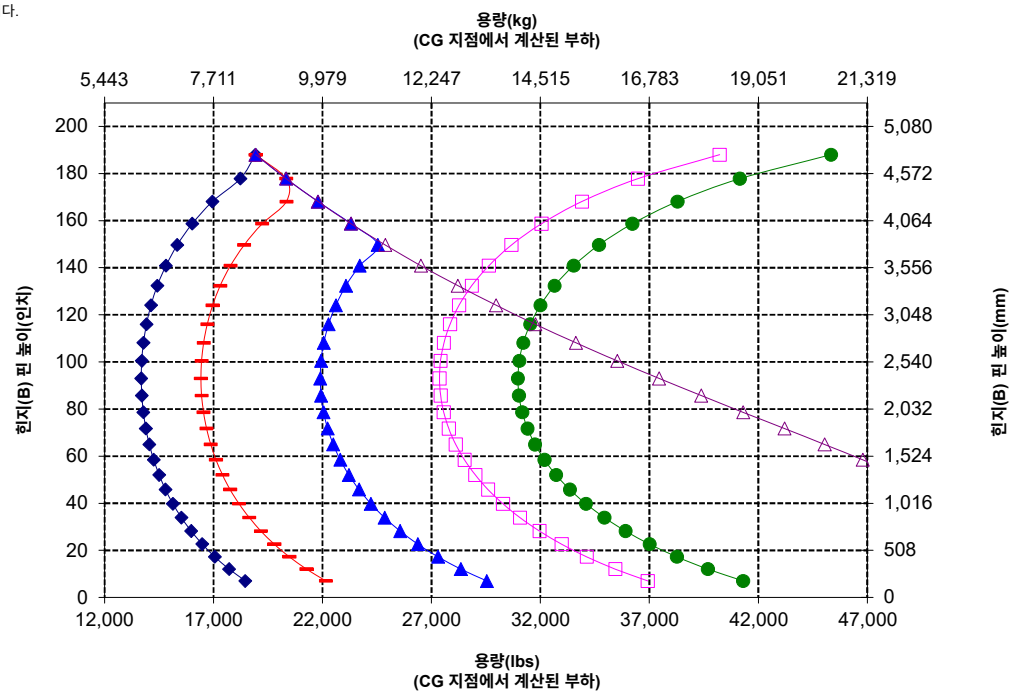

주: 정적 팁핑 하중과 작동 무게는 다음 로더 구성을 기준으로 합니다. Bridgestone * VSNT L4 타이어, 에어컨, 승차 제어장치, 동력전달 장치 보호대, 가득 채운 유체, 연료 탱크, 냉각수, 윤활유 및 운전자.

사양과 등급은 다음 표준을 준수합니다. SAE* J1197, ISO 14397-1, CEN** EN 474-3.

팔레트 포크가 장착된 로더의 정격 작동 부하는 다음과 같이 결정됩니다.
SAE J1197: 완전 회전 정적 팁핑 하중의 50% 또는 유압 한계.
CEN EN 474-3:
거친 지형에서 완전 회전 정적 팁핑 하중의 60% 또는 유압 한계.
CEN EN 474-3: 단단하고 평평한 바닥에서의 완전 회전 정적 팁핑 하중의 80% 또는 유압 한계.

*SAE - 자동차 기술 협회
**CEN - 유럽 표준화 기구

경고: 갈래 부하 용량을 초과하지 않아야 합니다.
개별 갈래 용량은 각 갈래 측면에 표시됩니다.

포크 사양

포크 사양

1	갈래 길이	mm in	2,134 84.0
2	부하 중심	mm in	1,067 42.0
	정적 팁핑 하중 변화 - 직선(포크 높이)	kg lbs	13,409 29,553
	정적 팁핑 하중 - 굴절식(포크 높이)	kg lbs	11,838 26,090
	정격 부하(SAE J1197 - 50% FTSTL)	kg lbs	5,919 13,045
	정격 부하(CEN EN 474-3 험한 지형 - 60% FTSTL)	kg lbs	7,103 15,654
	정격 부하(CEN EN 474-3 단단하고 평평한 바닥 - 80% FTSTL)	kg lbs	7,633 16,824
3	최대 전장	mm in	10,921 429.9
4	지면에서의 포크 도달 거리	mm in	1,374 54.1
5	*최소 높이와 포크 높이에서의 지면으로부터 포크 갈래 하단까지의 거리	mm in	-96 -3.8
6	수평 암 및 포크 높이에서의 도달 거리	mm in	1,969 77.5
7	최대 높이에서의 포크 도달 거리	mm in	885 34.8
8	수평 암 및 포크 높이에서의 지면으로부터 포크 갈래 끝까지의 거리	mm in	2,102 82.7
9	최대 높이와 포크 높이에서의 지면으로부터 포크 갈래 끝까지의 거리	mm in	4,591 180.7
10	풀 리프트 시 포크의 전체 높이(캐리지 상단에서 지면까지)	mm in	5,630 221.6
11	풀 리프트 및 최대 덤프에서 간극	mm in	2,418 95.2
12	수평에서 최대 배출 각도	도	57
13	전체 캐리지 폭	mm in	2,821 111.1
14	전체 캐리지 높이	mm in	1,129 44.4
15	외부 갈래 폭(최대 스프레드)	mm in	2,627 103.4
16	외부 갈래 폭(최소 스프레드)	mm in	747 29.4
	갈래 폭(단일 갈래)	mm in	250.0 9.8
	갈래 두께	mm in	90.0 3.5
	갈래 용량	kg lbs	17,729 39,075
	작동 무게	kg lbs	30,197 66,554

*음의 값은 경사면 아래를 의미합니다.

980 HL

건설용 포크, HD, FUSION	108" 캐리지	84" 갈래
	523-4199	523-4201

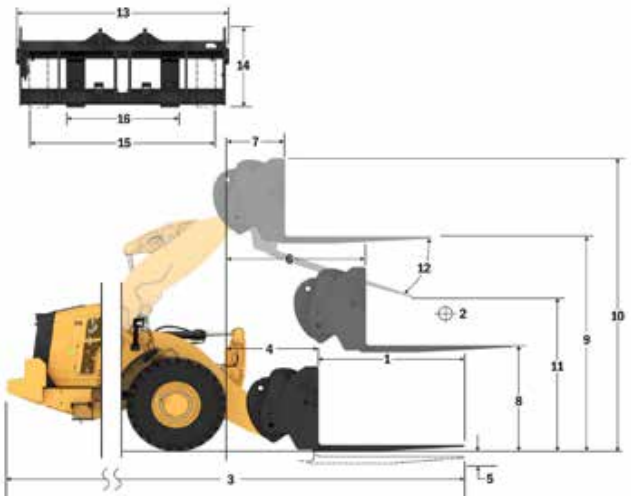

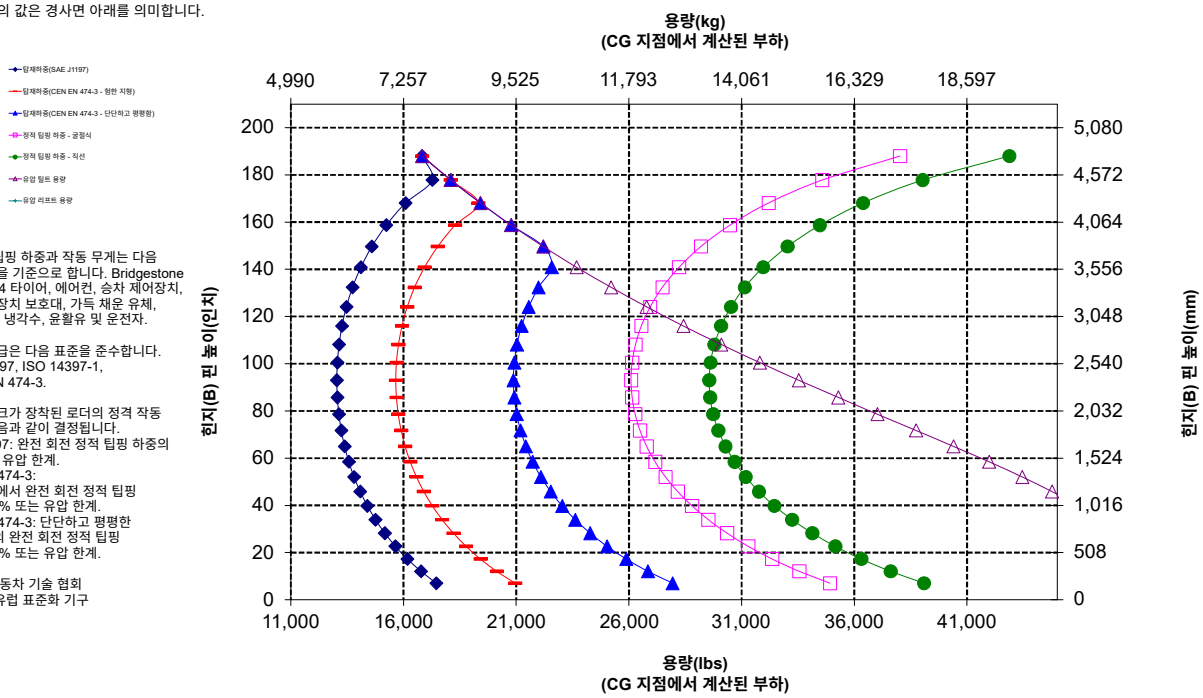

주: 정적 팁핑 하중과 작동 무게는 다음 로더 구성을 기준으로 합니다. Bridgestone * VSNT L4 타이어, 에어컨, 승차 제어장치, 동력전달 장치 보호대, 가득 채운 유체, 연료 탱크, 냉각수, 윤활유 및 운전자.

사양과 등급은 다음 표준을 준수합니다. SAE* J1197, ISO 14397-1, CEN** EN 474-3.

팔레트 포크가 장착된 로더의 정격 작동 부하는 다음과 같이 결정됩니다.
SAE J1197: 완전 회전 정적 팁핑 하중의 50% 또는 유압 한계.
CEN EN 474-3:
거친 지형에서 완전 회전 정적 팁핑 하중의 60% 또는 유압 한계.
CEN EN 474-3: 단단하고 평평한 바닥에서의 완전 회전 정적 팁핑 하중의 80% 또는 유압 한계.

*SAE - 자동차 기술 협회
**CEN - 유럽 표준화 기구

경고: 갈래 부하 용량을 초과하지 않아야 합니다.
개별 갈래 용량은 각 갈래 측면에 표시됩니다.

포크 사양

포크 사양

1	갈래 길이	mm in	2,438 96.0
2	부하 중심	mm in	1,219 48.0
	정적 팁핑 하중 변화 - 직선(포크 높이)	kg lbs	12,757 28,117
	정적 팁핑 하중 - 굴절식(포크 높이)	kg lbs	11,245 24,783
	정격 부하(SAE J1197 - 50% FTSTL)	kg lbs	5,622 12,392
	정격 부하(CEN EN 474-3 험한 지형 - 60% FTSTL)	kg lbs	6,747 14,870
	정격 부하(CEN EN 474-3 단단하고 평평한 바닥 - 80% FTSTL)	kg lbs	6,791 14,967
3	최대 전장	mm in	11,229 442.1
4	지면에서의 포크 도달 거리	mm in	1,378 54.2
5	*최소 높이와 포크 높이에서의 지면으로부터 포크 갈래 하단까지의 거리	mm in	-94 -3.7
6	수평 암 및 포크 높이에서의 도달 거리	mm in	1,974 77.7
7	최대 높이에서의 포크 도달 거리	mm in	890 35.0
8	수평 암 및 포크 높이에서의 지면으로부터 포크 갈래 끝까지의 거리	mm in	2,103 82.8
9	최대 높이와 포크 높이에서의 지면으로부터 포크 갈래 끝까지의 거리	mm in	4,593 180.8
10	풀 리프트 시 포크의 전체 높이(캐리지 상단에서 지면까지)	mm in	5,630 221.6
11	풀 리프트 및 최대 덤프에서 간극	mm in	2,159 85.0
12	수평에서 최대 배출 각도	도	57
13	전체 캐리지 폭	mm in	2,821 111.1
14	전체 캐리지 높이	mm in	1,127 44.4
15	외부 갈래 폭(최대 스프레드)	mm in	2,629 103.5
16	외부 갈래 폭(최소 스프레드)	mm in	747 29.4
	갈래 폭(단일 갈래)	mm in	250.0 9.8
	갈래 두께	mm in	90.0 3.5
	갈래 용량	kg lbs	15,750 34,713
	작동 무게	kg lbs	30,348 66,887

*음의 값은 경사면 아래를 의미합니다.

980 HL

건설용 포크, HD, FUSION	108" 캐리지	96" 갈래
	523-4199	523-4202

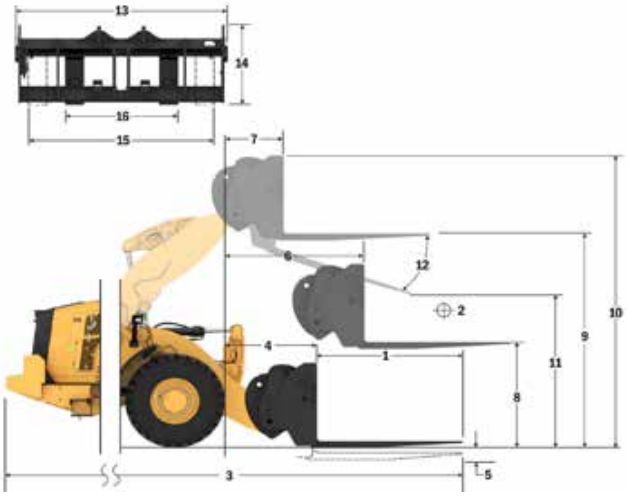

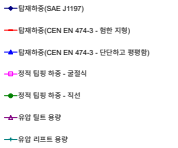

주: 정적 팁핑 하중과 작동 무게는 다음 로더 구성을 기준으로 합니다. Bridgestone * VSNT L4 타이어, 에어컨, 승차 제어장치, 동력전달 장치 보호대, 가득 채운 유체, 연료 탱크, 냉각수, 윤활유 및 운전자.

사양과 등급은 다음 표준을 준수합니다. SAE* J1197, ISO 14397-1, CEN** EN 474-3.

팔레트 포크가 장착된 로더의 정격 작동 부하는 다음과 같이 결정됩니다.
SAE J1197: 완전 회전 정적 팁핑 하중의 50% 또는 유압 한계.
CEN EN 474-3:
거친 지형에서 완전 회전 정적 팁핑 하중의 60% 또는 유압 한계.
CEN EN 474-3: 단단하고 평평한 바닥에서의 완전 회전 정적 팁핑 하중의 80% 또는 유압 한계.

*SAE - 자동차 기술 협회
**CEN - 유럽 표준화 기구

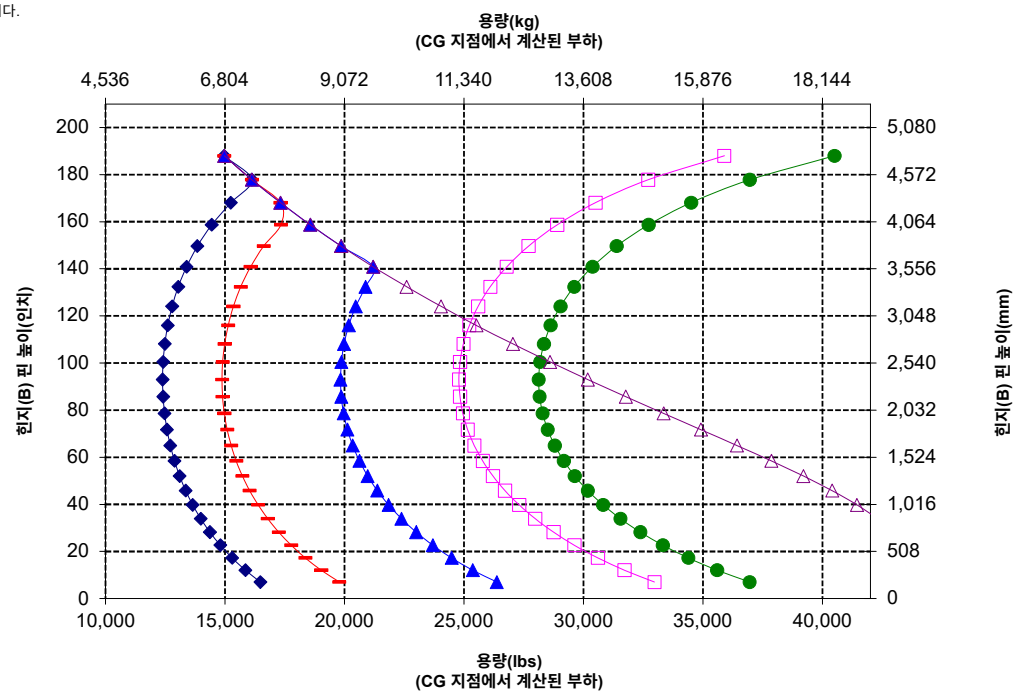

경고: 갈래 부하 용량을 초과하지 않아야 합니다.
개별 갈래 용량은 각 갈래 측면에 표시됩니다.

포크 사양

포크 사양

1	갈래 길이	mm in	1,830 72.0
2	부하 중심	mm in	915 36.0
	정적 팁핑 하중 변화 - 직선(포크 높이)	kg lbs	16,622 36,635
	정적 팁핑 하중 - 굴절식(포크 높이)	kg lbs	14,453 31,855
	정격 부하(SAE J1197 - 50% FTSTL)	kg lbs	7,227 15,928
	정격 부하(CEN EN 474-3 험한 지형 - 60% FTSTL)	kg lbs	8,327 18,352
	정격 부하(CEN EN 474-3 단단하고 평평한 바닥 - 80% FTSTL)	kg lbs	8,327 18,352
3	최대 전장	mm in	10,445 411.2
4	지면에서의 포크 도달 거리	mm in	1,199 47.2
5	*최소 높이와 포크 높이에서의 지면으로부터 포크 갈래 하단까지의 거리	mm in	151 -5.9
6	수평 암 및 포크 높이에서의 도달 거리	mm in	1,809 71.2
7	최대 높이에서의 포크 도달 거리	mm in	883 34.7
8	수평 암 및 포크 높이에서의 지면으로부터 포크 갈래 끝까지의 거리	mm in	2,024 79.7
9	최대 높이와 포크 높이에서의 지면으로부터 포크 갈래 끝까지의 거리	mm in	4,292 169.0
10	풀 리프트 시 포크의 전체 높이(캐리지 상단에서 지면까지)	mm in	5,067 199.5
11	풀 리프트 및 최대 덤프에서 간극	mm in	2,676 105.4
12	수평에서 최대 배출 각도	도	45
13	전체 캐리지 폭	mm in	2,217 87.3
14	전체 캐리지 높이	mm in	840 33.1
15	외부 갈래 폭(최대 스프레드)	mm in	2,070 81.5
16	외부 갈래 폭(최소 스프레드)	mm in	470 18.5
	갈래 폭(단일 갈래)	mm in	150.0 5.9
	갈래 두께	mm in	65.0 2.6
	갈래 용량	kg lbs	5,246 11,562
	작동 무게	kg lbs	29,722 65,507

*음의 값은 경사면 아래를 의미합니다.

980 AGG

팰릿 포크, FUSION

2x 130mm HE 틸트 실린더	
87" 캐리지	72" 갈래
530-1861	530-1869

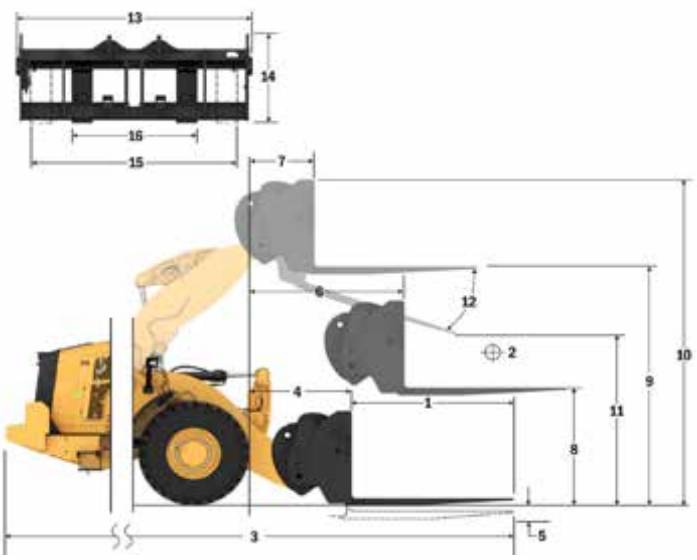

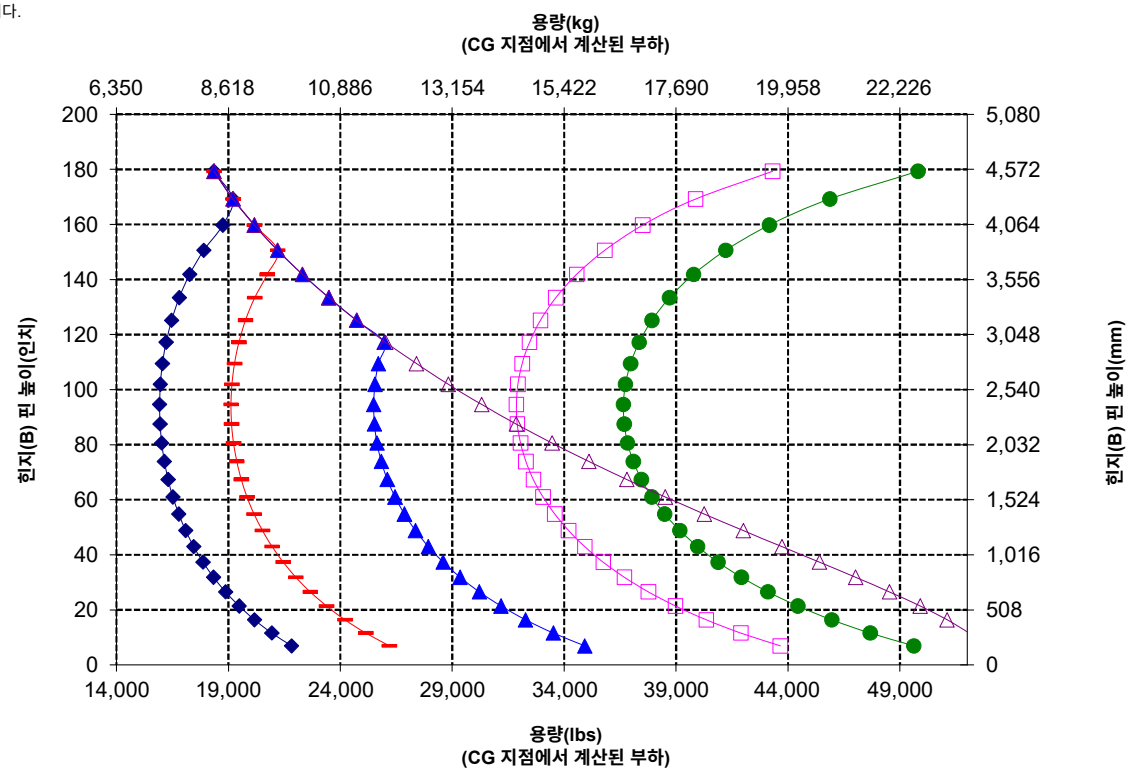

주: 정적 팁핑 하중과 작동 무게는 다음 로더 구성을 기준으로 합니다. Bridgestone * VSNT L4 타이어, 에어컨, 승차 제어장치, 동력전달 장치 보호대, 가득 채운 유체, 연료 탱크, 냉각수, 윤활유 및 운전자.

사양과 등급은 다음 표준을 준수합니다. SAE* J1197, ISO 14397-1, CEN** EN 474-3.

팔레트 포크가 장착된 로더의 정격 작동 부하는 다음과 같이 결정됩니다.
SAE J1197: 완전 회전 정적 팁핑 하중의 50% 또는 유압 한계.
CEN EN 474-3:
거친 지형에서 완전 회전 정적 팁핑 하중의 60% 또는 유압 한계.
CEN EN 474-3: 단단하고 평평한 바닥에서의 완전 회전 정적 팁핑 하중의 80% 또는 유압 한계.

*SAE - 자동차 기술 협회
**CEN - 유럽 표준화 기구

포크 사양

포크 사양

1	갈래 길이	mm in	1,829 72.0
2	부하 중심	mm in	915 36.0
	정적 팁핑 하중 변화 - 직선(포크 높이)	kg lbs	16,347 36,029
	정적 팁핑 하중 - 굴절식(포크 높이)	kg lbs	14,170 31,231
	정격 부하(SAE J1197 - 50% FTSTL)	kg lbs	7,085 15,615
	정격 부하(CEN EN 474-3 험한 지형 - 60% FTSTL)	kg lbs	8,502 18,738
	정격 부하(CEN EN 474-3 단단하고 평평한 바닥 - 80% FTSTL)	kg lbs	8,691 19,155
3	최대 전장	mm in	10,387 408.9
4	지면에서의 포크 도달 거리	mm in	1,141 44.9
5	*최소 높이와 포크 높이에서의 지면으로부터 포크 갈래 하단까지의 거리	mm in	-65 -2.5
6	수평 암 및 포크 높이에서의 도달 거리	mm in	1,797 70.7
7	최대 높이에서의 포크 도달 거리	mm in	870 34.2
8	수평 암 및 포크 높이에서의 지면으로부터 포크 갈래 끝까지의 거리	mm in	2,135 84.0
9	최대 높이와 포크 높이에서의 지면으로부터 포크 갈래 끝까지의 거리	mm in	4,403 173.4
10	풀 리프트 시 포크의 전체 높이(캐리지 상단에서 지면까지)	mm in	5,443 214.3
11	풀 리프트 및 최대 덤프에서 간극	mm in	2,597 102.3
12	수평에서 최대 배출 각도	도	51
13	전체 캐리지 폭	mm in	2,833 111.5
14	전체 캐리지 높이	mm in	1,130 44.5
15	외부 갈래 폭(최대 스프레드)	mm in	2,483 97.8
16	외부 갈래 폭(최소 스프레드)	mm in	590 23.2
	갈래 폭(단일 갈래)	mm in	180.0 7.1
	갈래 두께	mm in	90.0 3.5
	갈래 용량	kg lbs	14,800 32,619
	작동 무게	kg lbs	30,161 66,474

*음의 값은 경사면 아래를 의미합니다.

980 AGG

건설용 포크, FUSION	108" 캐리지	72" 갈래
	520-7968	520-7979

*빌드 14A
*병렬 2바 링키지
*골재 처리 구성

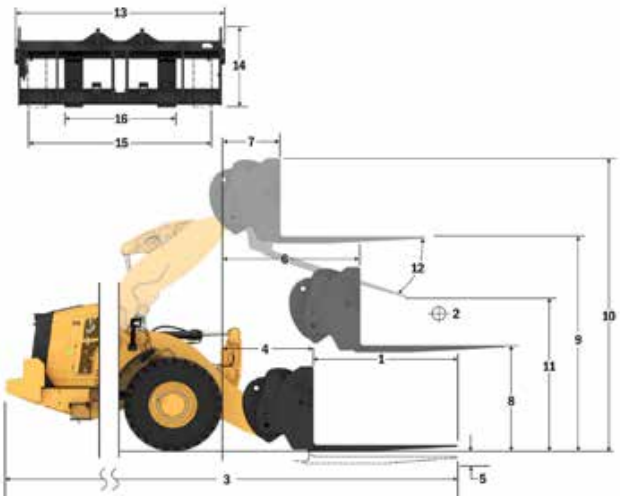

주: 정적 팁핑 하중과 작동 무게는 다음 로더 구성을 기준으로 합니다. Bridgestone * VSNT L4 타이어, 에어컨, 승차 제어장치, 동력전달 장치 보호대, 가득 채운 유체, 연료 탱크, 냉각수, 윤활유 및 운전자.

사양과 등급은 다음 표준을 준수합니다. SAE* J1197, ISO 14397-1, CEN** EN 474-3.

팔레트 포크가 장착된 로더의 정격 작동 부하는 다음과 같이 결정됩니다. SAE J1197: 완전 회전 정적 팁핑 하중의 50% 또는 유압 한계. CEN EN 474-3: 거친 지형에서 완전 회전 정적 팁핑 하중의 60% 또는 유압 한계. CEN EN 474-3: 단단하고 평평한 바닥에서의 완전 회전 정적 팁핑 하중의 80% 또는 유압 한계.

*SAE - 자동차 기술 협회
**CEN - 유럽 표준화 기구

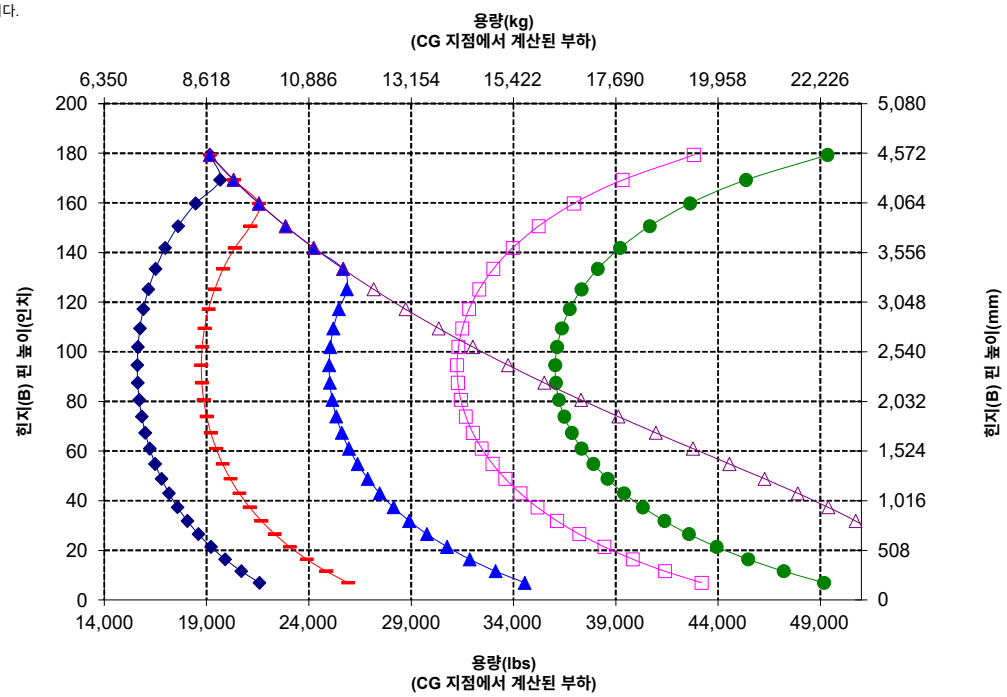

경고: 갈래 부하 용량을 초과하지 않아야 합니다.
개별 갈래 용량은 각 갈래 측면에 표시됩니다.

포크 사양

포크 사양

1	갈래 길이	mm in	2,134 84.0
2	부하 중심	mm in	1,067 42.0
	정적 팁핑 하중 변화 - 직선(포크 높이)	kg lbs	15,637 34,463
	정적 팁핑 하중 - 굴절식(포크 높이)	kg lbs	13,546 29,855
	정격 부하(SAE J1197 - 50% FTSTL)	kg lbs	6,773 14,927
	정격 부하(CEN EN 474-3 험한 지형 - 60% FTSTL)	kg lbs	7,759 17,102
	정격 부하(CEN EN 474-3 단단하고 평평한 바닥 - 80% FTSTL)	kg lbs	7,759 17,102
3	최대 전장	mm in	10,692 420.9
4	지면에서의 포크 도달 거리	mm in	1,141 44.9
5	*최소 높이와 포크 높이에서의 지면으로부터 포크 갈래 하단까지의 거리	mm in	-65 -2.5
6	수평 암 및 포크 높이에서의 도달 거리	mm in	1,797 70.7
7	최대 높이에서의 포크 도달 거리	mm in	870 34.2
8	수평 암 및 포크 높이에서의 지면으로부터 포크 갈래 끝까지의 거리	mm in	2,135 84.0
9	최대 높이와 포크 높이에서의 지면으로부터 포크 갈래 끝까지의 거리	mm in	4,403 173.4
10	풀 리프트 시 포크의 전체 높이(캐리지 상단에서 지면까지)	mm in	5,443 214.3
11	풀 리프트 및 최대 덤프에서 간극	mm in	2,359 92.9
12	수평에서 최대 배출 각도	도	51
13	전체 캐리지 폭	mm in	2,833 111.5
14	전체 캐리지 높이	mm in	1,130 44.5
15	외부 갈래 폭(최대 스프레드)	mm in	2,483 97.8
16	외부 갈래 폭(최소 스프레드)	mm in	590 23.2
	갈래 폭(단일 갈래)	mm in	180.0 7.1
	갈래 두께	mm in	90.0 3.5
	갈래 용량	kg lbs	12,700 27,991
	작동 무게	kg lbs	30,223 66,611

*음의 값은 경사면 아래를 의미합니다.

980 AGG

건설용 포크, FUSION	108" 캐리지	84" 갈래
	520-7968	520-7986

*빌드 14A
*병렬 Z바 링키지
*골재 처리 구성

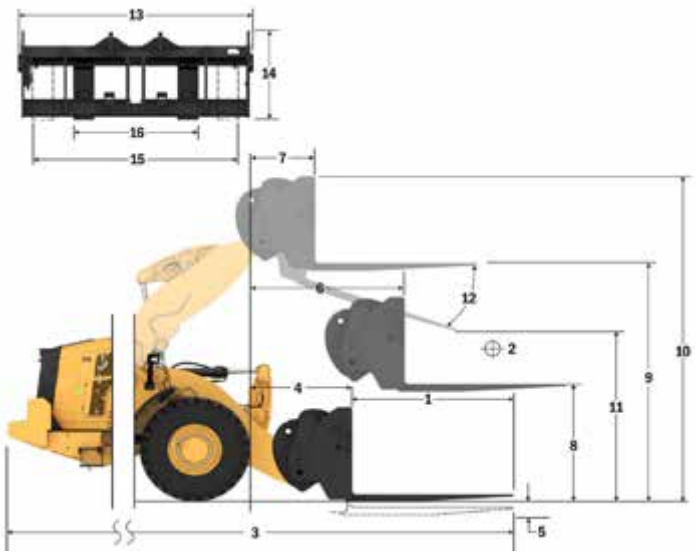

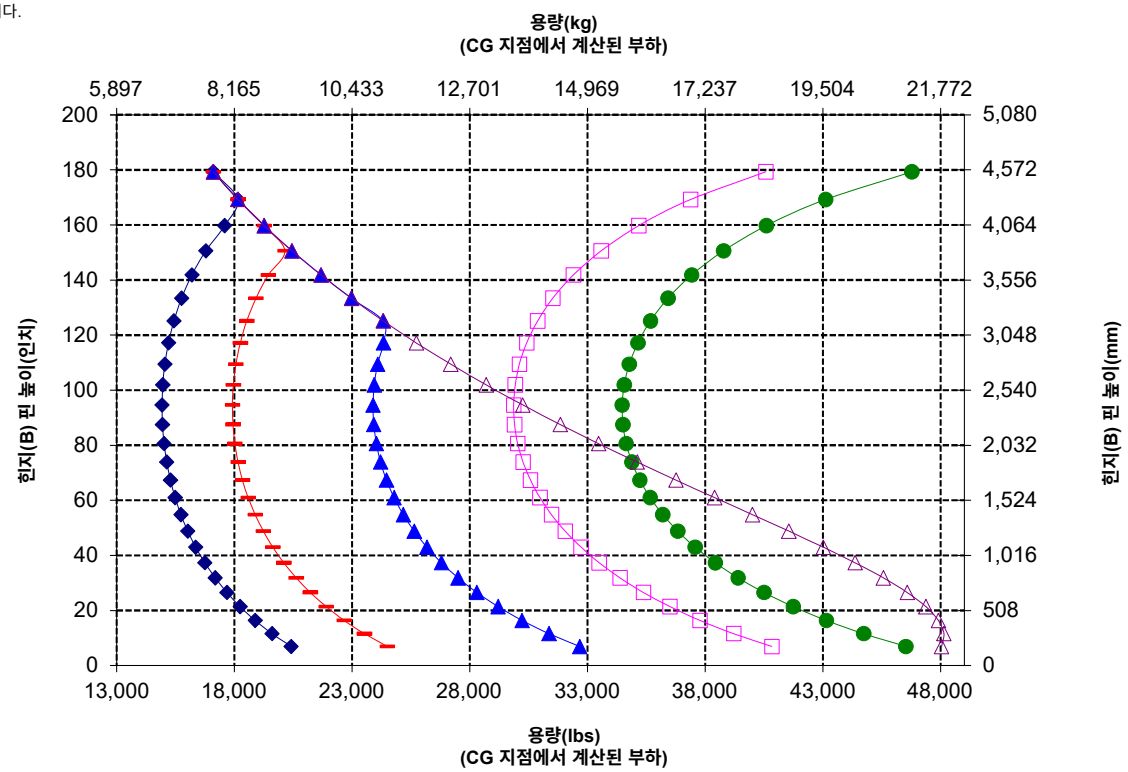

주: 정적 팁핑 하중과 작동 무게는 다음 로더 구성을 기준으로 합니다. Bridgestone * VSNT L4 타이어, 에어컨, 승차 제어장치, 동력전달 장치 보호대, 가득 채운 유체, 연료 탱크, 냉각수, 윤활유 및 운전자.

사양과 등급은 다음 표준을 준수합니다. SAE* J1197, ISO 14397-1, CEN** EN 474-3.

팔레트 포크가 장착된 로더의 정격 작동 부하는 다음과 같이 결정됩니다. SAE J1197: 완전 회전 정적 팁핑 하중의 50% 또는 유압 한계. CEN EN 474-3: 거친 지형에서 완전 회전 정적 팁핑 하중의 60% 또는 유압 한계. CEN EN 474-3: 단단하고 평평한 바닥에서의 완전 회전 정적 팁핑 하중의 80% 또는 유압 한계.

*SAE - 자동차 기술 협회
**CEN - 유럽 표준화 기구

포크 사양

포크 사양

1	갈래 길이	mm in	2,438 96.0
2	부하 중심	mm in	1,219 48.0
	정적 팁핑 하중 변화 - 직선(포크 높이)	kg lbs	14,976 33,008
	정적 팁핑 하중 - 굴절식(포크 높이)	kg lbs	12,965 28,575
	정격 부하(SAE J1197 - 50% FTSTL)	kg lbs	6,483 14,288
	정격 부하(CEN EN 474-3 험한 지형 - 60% FTSTL)	kg lbs	6,988 15,401
	정격 부하(CEN EN 474-3 단단하고 평평한 바닥 - 80% FTSTL)	kg lbs	6,988 15,401
3	최대 전장	mm in	10,996 432.9
4	지면에서의 포크 도달 거리	mm in	1,141 44.9
5	*최소 높이와 포크 높이에서의 지면으로부터 포크 갈래 하단까지의 거리	mm in	-65 -2.5
6	수평 암 및 포크 높이에서의 도달 거리	mm in	1,797 70.7
7	최대 높이에서의 포크 도달 거리	mm in	870 34.2
8	수평 암 및 포크 높이에서의 지면으로부터 포크 갈래 끝까지의 거리	mm in	2,135 84.0
9	최대 높이와 포크 높이에서의 지면으로부터 포크 갈래 끝까지의 거리	mm in	4,403 173.4
10	풀 리프트 시 포크의 전체 높이(캐리지 상단에서 지면까지)	mm in	5,443 214.3
11	풀 리프트 및 최대 덤프에서 간극	mm in	2,122 83.5
12	수평에서 최대 배출 각도	도	51
13	전체 캐리지 폭	mm in	2,833 111.5
14	전체 캐리지 높이	mm in	1,130 44.5
15	외부 갈래 폭(최대 스프레드)	mm in	2,483 97.8
16	외부 갈래 폭(최소 스프레드)	mm in	590 23.2
	갈래 폭(단일 갈래)	mm in	180.0 7.1
	갈래 두께	mm in	90.0 3.5
	갈래 용량	kg lbs	11,300 24,905
	작동 무게	kg lbs	30,286 66,750

*음의 값은 경사면 아래를 의미합니다.

980 AGG

건설용 포크, FUSION	108" 캐리지	96" 갈래
	520-7968	520-7981

*빌트 14A
*병렬 Z바 링키지
*골재 처리 구성

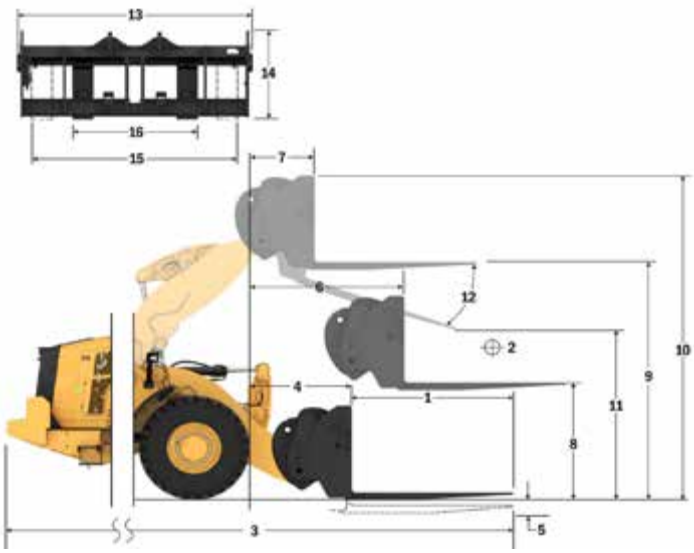

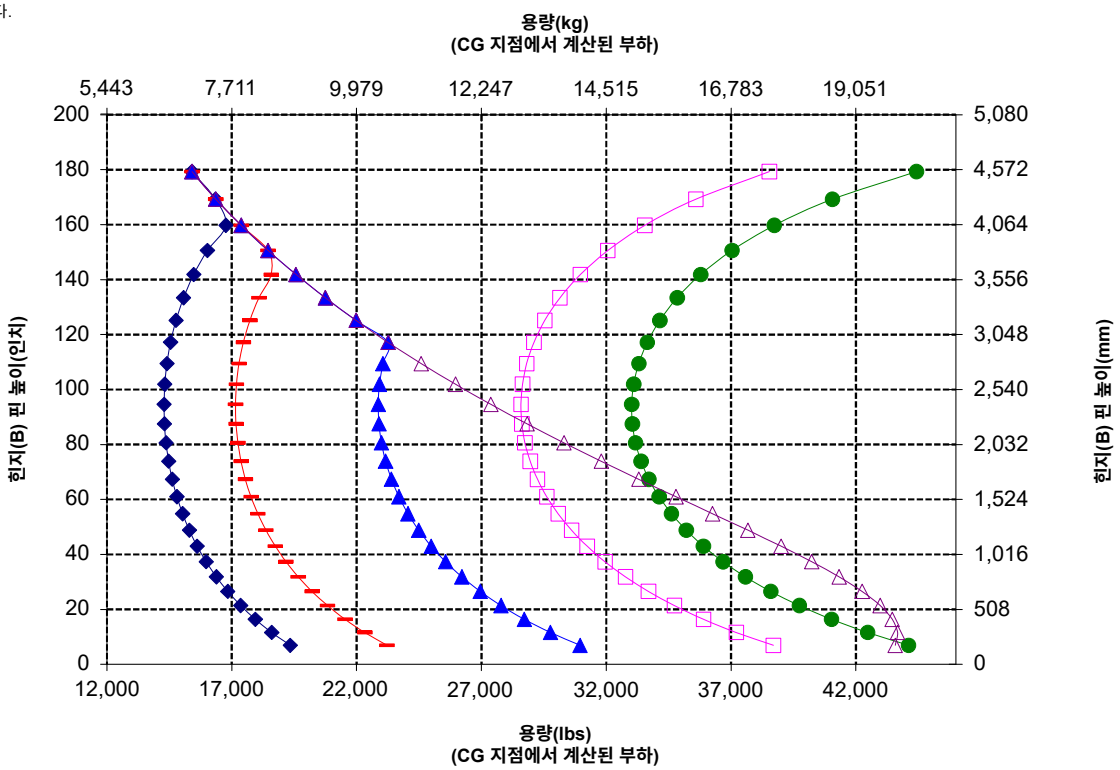

주: 정적 팁핑 하중과 작동 무게는 다음 로더 구성을 기준으로 합니다. Bridgestone * VSNT L4 타이어, 에어컨, 승차 제어장치, 동력전달 장치 보호대, 가득 채운 유체, 연료 탱크, 냉각수, 윤활유 및 운전자.

사양과 등급은 다음 표준을 준수합니다. SAE* J1197, ISO 14397-1, CEN** EN 474-3.

팔레트 포크가 장착된 로더의 정격 작동 부하는 다음과 같이 결정됩니다.
SAE J1197: 완전 회전 정적 팁핑 하중의 50% 또는 유압 한계. CEN EN 474-3: 거친 지형에서 완전 회전 정적 팁핑 하중의 60% 또는 유압 한계.
CEN EN 474-3: 단단하고 평평한 바닥에서의 완전 회전 정적 팁핑 하중의 80% 또는 유압 한계.

*SAE - 자동차 기술 협회
**CEN - 유럽 표준화 기구

포크 사양

980 AGG

건설용 포크, HD, FUSION

2x 130mm HE 틸트 실린더

108" 캐리지	72" 갈래
523-4199	523-4200

포크 사양

1	갈래 길이	mm in	1,829 72.0
2	부하 중심	mm in	914 36.0
	정적 팁핑 하중 변화 - 직선(포크 높이)	kg lbs	16,020 35,309
	정적 팁핑 하중 - 굴절식(포크 높이)	kg lbs	13,844 30,513
	정격 부하(SAE J1197 - 50% FTSTL)	kg lbs	6,922 15,256
	정격 부하(CEN EN 474-3 험한 지형 - 60% FTSTL)	kg lbs	8,307 18,308
	정격 부하(CEN EN 474-3 단단하고 평평한 바닥 - 80% FTSTL)	kg lbs	8,905 19,627
3	최대 전장	mm in	10,408 409.8
4	지면에서의 포크 도달 거리	mm in	1,162 45.8
5	*최소 높이와 포크 높이에서의 지면으로부터 포크 갈래 하단까지의 거리	mm in	-99 -3.9
6	수평 암 및 포크 높이에서의 도달 거리	mm in	1,796 70.7
7	최대 높이에서의 포크 도달 거리	mm in	869 34.2
8	수평 암 및 포크 높이에서의 지면으로부터 포크 갈래 끝까지의 거리	mm in	2,095 82.5
9	최대 높이와 포크 높이에서의 지면으로부터 포크 갈래 끝까지의 거리	mm in	4,364 171.8
10	풀 리프트 시 포크의 전체 높이(캐리지 상단에서 지면까지)	mm in	5,407 212.9
11	풀 리프트 및 최대 덤프에서 간극	mm in	2,498 98.3
12	수평에서 최대 배출 각도	도	55
13	전체 캐리지 폭	mm in	2,821 111.1
14	전체 캐리지 높이	mm in	1,129 44.4
15	외부 갈래 폭(최대 스프레드)	mm in	2,627 103.4
16	외부 갈래 폭(최소 스프레드)	mm in	747 29.4
	갈래 폭(단일 갈래)	mm in	250.0 9.8
	갈래 두께	mm in	85.0 3.3
	갈래 용량	kg lbs	18,700 41,215
	작동 무게	kg lbs	30,599 67,440

*음의 값은 경사면 아래를 의미합니다.

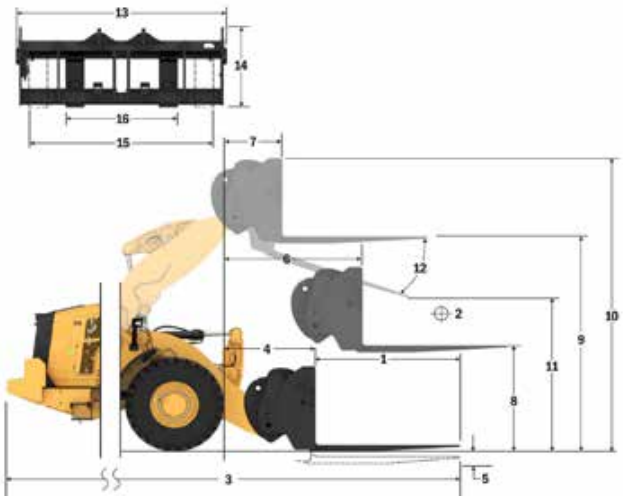

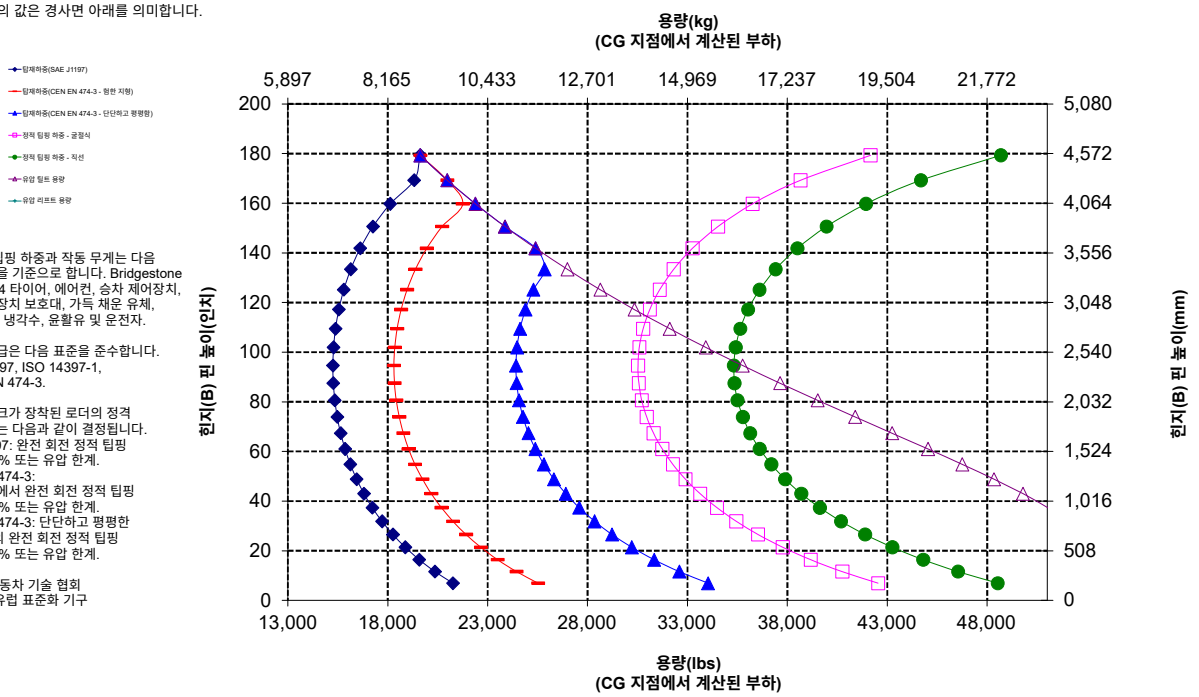

주: 정적 팁핑 하중과 작동 무게는 다음 로더 구성을 기준으로 합니다. Bridgestone * VSNT L4 타이어, 에어컨, 승차 제어장치, 동력전달 장치 보호대, 가득 채운 유체, 연료 탱크, 냉각수, 윤활유 및 운전자.

사양과 등급은 다음 표준을 준수합니다. SAE* J1197, ISO 14397-1, CEN** EN 474-3.

팔레트 포크가 장착된 로더의 정격 작동 부하는 다음과 같이 결정됩니다.
SAE J1197: 완전 회전 정적 팁핑 하중의 50% 또는 유압 한계.
CEN EN 474-3:
거친 지형에서 완전 회전 정적 팁핑 하중의 60% 또는 유압 한계.
CEN EN 474-3: 단단하고 평평한 바닥에서의 완전 회전 정적 팁핑 하중의 80% 또는 유압 한계.

*SAE - 자동차 기술 협회
**CEN - 유럽 표준화 기구

경고: 갈래 부하 용량을 초과하지 않아야 합니다.
개별 갈래 용량은 각 갈래 측면에 표시됩니다.

포크 사양

980 AGG

건설용 포크, HD, FUSION

2x 130mm HE 틸트 실린더

108" 캐리지	84" 갈래
523-4199	523-4201

포크 사양

1	갈래 길이	mm in	2,134 84.0
2	부하 중심	mm in	1,067 42.0
	정적 팁핑 하중 변화 - 직선(포크 높이)	kg lbs	15,281 33,680
	정적 팁핑 하중 - 굴절식(포크 높이)	kg lbs	13,192 29,075
	정격 부하(SAE J1197 - 50% FTSTL)	kg lbs	6,596 14,537
	정격 부하(CEN EN 474-3 험한 지형 - 60% FTSTL)	kg lbs	7,914 17,442
	정격 부하(CEN EN 474-3 단단하고 평평한 바닥 - 80% FTSTL)	kg lbs	7,914 17,442
3	최대 전장	mm in	10,717 421.9
4	지면에서의 포크 도달 거리	mm in	1,166 45.9
5	*최소 높이와 포크 높이에서의 지면으로부터 포크 갈래 하단까지의 거리	mm in	-99 -3.9
6	수평 암 및 포크 높이에서의 도달 거리	mm in	1,796 70.7
7	최대 높이에서의 포크 도달 거리	mm in	869 34.2
8	수평 암 및 포크 높이에서의 지면으로부터 포크 갈래 끝까지의 거리	mm in	2,100 82.7
9	최대 높이와 포크 높이에서의 지면으로부터 포크 갈래 끝까지의 거리	mm in	4,369 172.0
10	풀 리프트 시 포크의 전체 높이(캐리지 상단에서 지면까지)	mm in	5,407 212.9
11	풀 리프트 및 최대 덤프에서 간극	mm in	2,247 88.5
12	수평에서 최대 배출 각도	도	55
13	전체 캐리지 폭	mm in	2,821 111.1
14	전체 캐리지 높이	mm in	1,129 44.4
15	외부 갈래 폭(최대 스프레드)	mm in	2,627 103.4
16	외부 갈래 폭(최소 스프레드)	mm in	747 29.4
	갈래 폭(단일 갈래)	mm in	250.0 9.8
	갈래 두께	mm in	90.0 3.5
	갈래 용량	kg lbs	17,729 39,075
	작동 무게	kg lbs	30,701 67,664

*음의 값은 경사면 아래를 의미합니다.

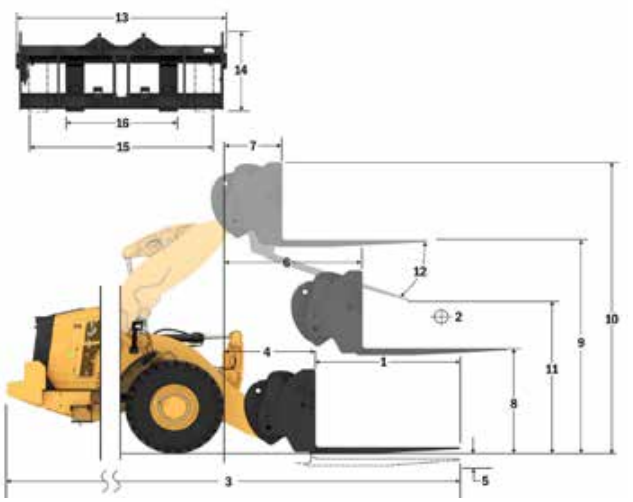

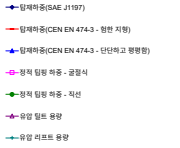

주: 정적 팁핑 하중과 작동 무게는 다음 로더 구성을 기준으로 합니다. Bridgestone * VSNT L4 타이어, 에어컨, 승차 제어장치, 동력전달 장치 보호대, 가득 채운 유체, 연료 탱크, 냉각수, 윤활유 및 운전자.

사양과 등급은 다음 표준을 준수합니다. SAE* J1197, ISO 14397-1, CEN** EN 474-3.

팔레트 포크가 장착된 로더의 정격 작동 부하는 다음과 같이 결정됩니다.
SAE J1197: 완전 회전 정적 팁핑 하중의 50% 또는 유압 한계.
CEN EN 474-3:
거친 지형에서 완전 회전 정적 팁핑 하중의 60% 또는 유압 한계.
CEN EN 474-3: 단단하고 평평한 바닥에서의 완전 회전 정적 팁핑 하중의 80% 또는 유압 한계.

*SAE - 자동차 기술 협회
**CEN - 유럽 표준화 기구

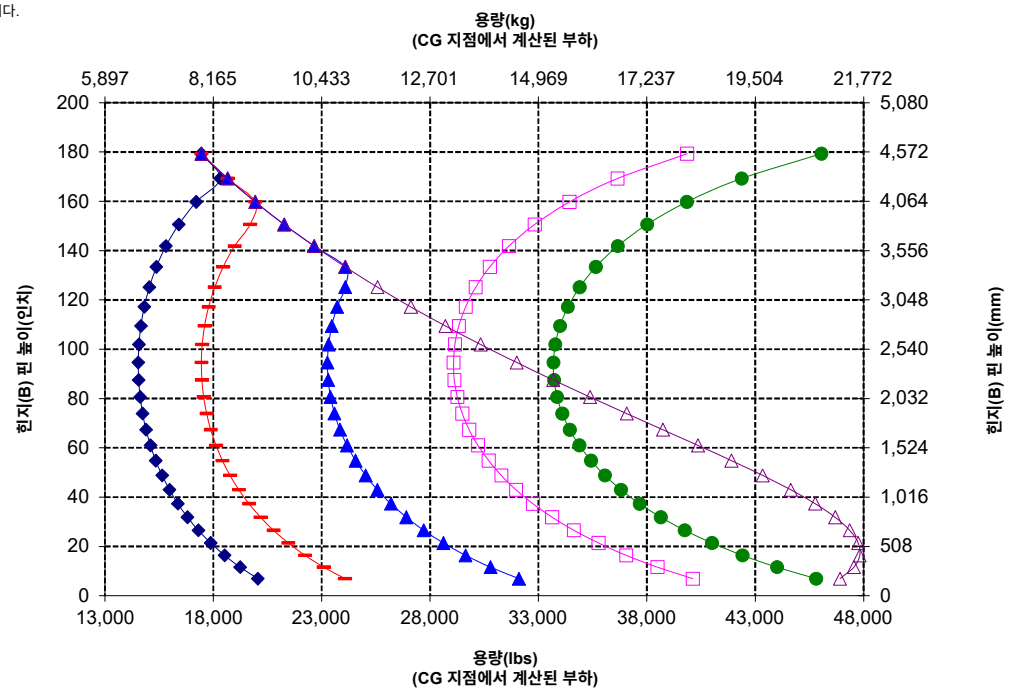

경고: 갈래 부하 용량을 초과하지 않아야 합니다.
개별 갈래 용량은 각 갈래 측면에 표시됩니다.

포크 사양

포크 사양

1	갈래 길이	mm in	2,438 96.0
2	부하 중심	mm in	1,219 48.0
	정적 팁핑 하중 변화 - 직선(포크 높이)	kg lbs	14,537 32,041
	정적 팁핑 하중 - 굴절식(포크 높이)	kg lbs	12,529 27,614
	정격 부하(SAE J1197 - 50% FTSTL)	kg lbs	6,265 13,807
	정격 부하(CEN EN 474-3 험한 지형 - 60% FTSTL)	kg lbs	7,041 15,518
	정격 부하(CEN EN 474-3 단단하고 평평한 바닥 - 80% FTSTL)	kg lbs	7,041 15,518
3	최대 전장	mm in	11,025 434.1
4	지면에서의 포크 도달 거리	mm in	1,170 46.1
5	*최소 높이와 포크 높이에서의 지면으로부터 포크 갈래 하단까지의 거리	mm in	-98 -3.8
6	수평 암 및 포크 높이에서의 도달 거리	mm in	1,801 70.9
7	최대 높이에서의 포크 도달 거리	mm in	874 34.4
8	수평 암 및 포크 높이에서의 지면으로부터 포크 갈래 끝까지의 거리	mm in	2,102 82.7
9	최대 높이와 포크 높이에서의 지면으로부터 포크 갈래 끝까지의 거리	mm in	4,370 172.1
10	풀 리프트 시 포크의 전체 높이(캐리지 상단에서 지면까지)	mm in	5,407 212.9
11	풀 리프트 및 최대 덤프에서 간극	mm in	1,994 78.5
12	수평에서 최대 배출 각도	도	55
13	전체 캐리지 폭	mm in	2,821 111.1
14	전체 캐리지 높이	mm in	1,127 44.4
15	외부 갈래 폭(최대 스프레드)	mm in	2,629 103.5
16	외부 갈래 폭(최소 스프레드)	mm in	747 29.4
	갈래 폭(단일 갈래)	mm in	250.0 9.8
	갈래 두께	mm in	90.0 3.5
	갈래 용량	kg lbs	15,750 34,713
	작동 무게	kg lbs	30,852 67,997

*음의 값은 경사면 아래를 의미합니다.

980 AGG

건설용 포크, HD, FUSION

2x 130mm HE 틸트 실린더

108" 캐리지	96" 갈래
523-4199	523-4202

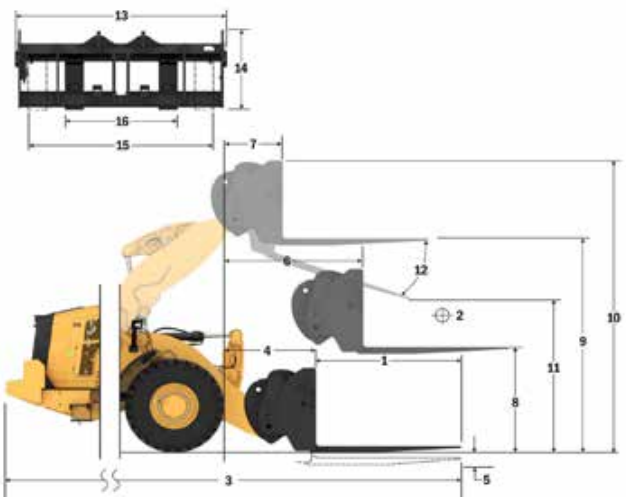

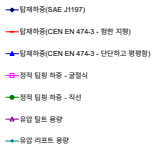

주: 정적 팁핑 하중과 작동 무게는 다음 로더 구성을 기준으로 합니다. Bridgestone * VSNT L4 타이어, 에어컨, 승차 제어장치, 동력전달 장치 보호대, 가득 채운 유체, 연료 탱크, 냉각수, 윤활유 및 운전자.

사양과 등급은 다음 표준을 준수합니다. SAE* J1197, ISO 14397-1, CEN** EN 474-3.

팔레트 포크가 장착된 로더의 정격 작동 부하는 다음과 같이 결정됩니다.
SAE J1197: 완전 회전 정적 팁핑 하중의 50% 또는 유압 한계.
CEN EN 474-3:
거친 지형에서 완전 회전 정적 팁핑 하중의 60% 또는 유압 한계.
CEN EN 474-3: 단단하고 평평한 바닥에서의 완전 회전 정적 팁핑 하중의 80% 또는 유압 한계.

*SAE - 자동차 기술 협회
**CEN - 유럽 표준화 기구

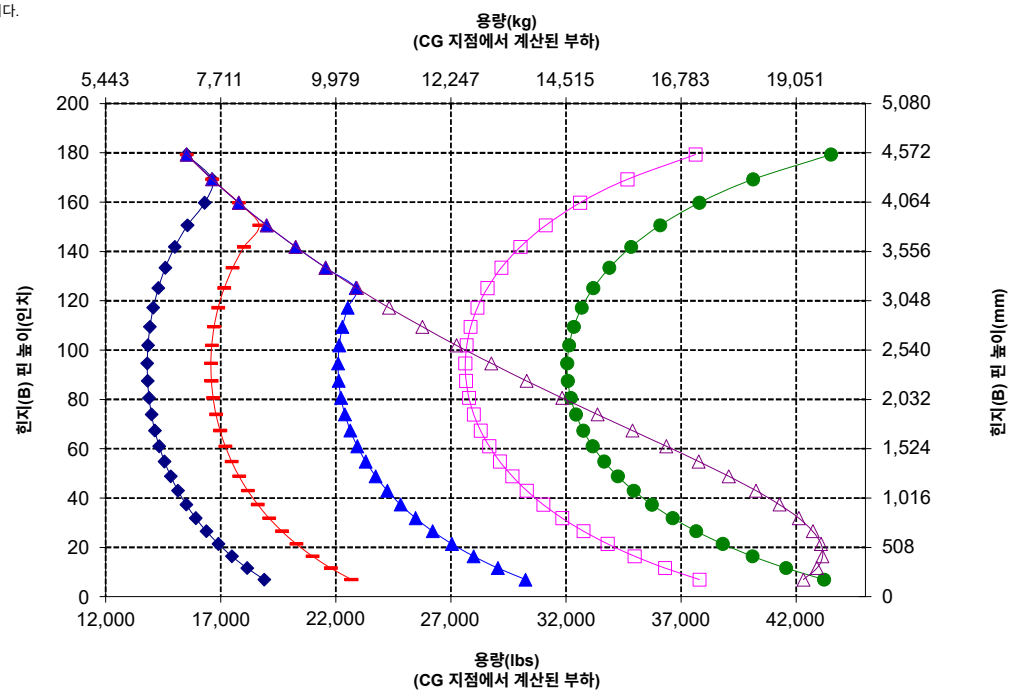

경고: 갈래 부하 용량을 초과하지 않아야 합니다.
개별 갈래 용량은 각 갈래 측면에 표시됩니다.

포크 사양

포크 사양

1	갈래 길이	mm in	1,830 72.0
2	부하 중심	mm in	915 36.0
	정적 팁핑 하중 변화 - 직선(포크 높이)	kg lbs	16,621 36,633
	정적 팁핑 하중 - 굴절식(포크 높이)	kg lbs	14,453 31,854
	정격 부하(SAE J1197 - 50% FTSTL)	kg lbs	7,226 15,927
	정격 부하(CEN EN 474-3 험한 지형 - 60% FTSTL)	kg lbs	8,672 19,112
	정격 부하(CEN EN 474-3 단단하고 평평한 바닥 - 80% FTSTL)	kg lbs	11,207 24,701
3	최대 전장	mm in	10,445 411.2
4	지면에서의 포크 도달 거리	mm in	1,199 47.2
5	*최소 높이와 포크 높이에서의 지면으로부터 포크 갈래 하단까지의 거리	mm in	151 -5.9
6	수평 암 및 포크 높이에서의 도달 거리	mm in	1,809 71.2
7	최대 높이에서의 포크 도달 거리	mm in	883 34.7
8	수평 암 및 포크 높이에서의 지면으로부터 포크 갈래 끝까지의 거리	mm in	2,024 79.7
9	최대 높이와 포크 높이에서의 지면으로부터 포크 갈래 끝까지의 거리	mm in	4,292 169.0
10	풀 리프트 시 포크의 전체 높이(캐리지 상단에서 지면까지)	mm in	5,067 199.5
11	풀 리프트 및 최대 덤프에서 간극	mm in	2,676 105.4
12	수평에서 최대 배출 각도	도	45
13	전체 캐리지 폭	mm in	2,217 87.3
14	전체 캐리지 높이	mm in	840 33.1
15	외부 갈래 폭(최대 스프레드)	mm in	2,070 81.5
16	외부 갈래 폭(최소 스프레드)	mm in	470 18.5
	갈래 폭(단일 갈래)	mm in	150.0 5.9
	갈래 두께	mm in	65.0 2.6
	갈래 용량	kg lbs	5,246 11,562
	작동 무게	kg lbs	29,772 65,617

*음의 값은 경사면 아래를 의미합니다.

980 AGG QC

팰릿 포크, FUSION

2x 150mm HE 틸트 실린더	
87" 캐리지	72" 갈래
530-1861	530-1869

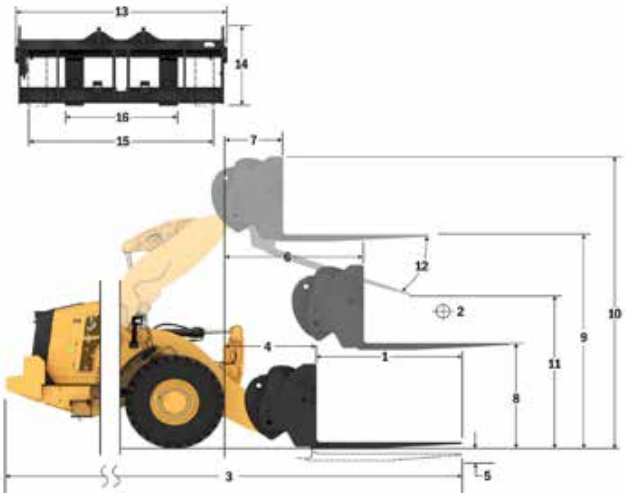

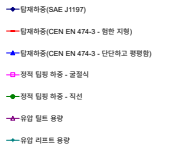

주: 정적 팁핑 하중과 작동 무게는 다음 로더 구성을 기준으로 합니다. Bridgestone * VSNT L4 타이어, 에어컨, 승차 제어장치, 동력전달 장치 보호대, 가득 채운 유체, 연료 탱크, 냉각수, 윤활유 및 운전자.

사양과 등급은 다음 표준을 준수합니다. SAE* J1197, ISO 14397-1, CEN** EN 474-3.

팔레트 포크가 장착된 로더의 정격 작동 부하는 다음과 같이 결정됩니다.
SAE J1197: 완전 회전 정적 팁핑 하중의 50% 또는 유압 한계.
CEN EN 474-3:
거친 지형에서 완전 회전 정적 팁핑 하중의 60% 또는 유압 한계.
CEN EN 474-3: 단단하고 평평한 바닥에서의 완전 회전 정적 팁핑 하중의 80% 또는 유압 한계.

*SAE - 자동차 기술 협회
**CEN - 유럽 표준화 기구

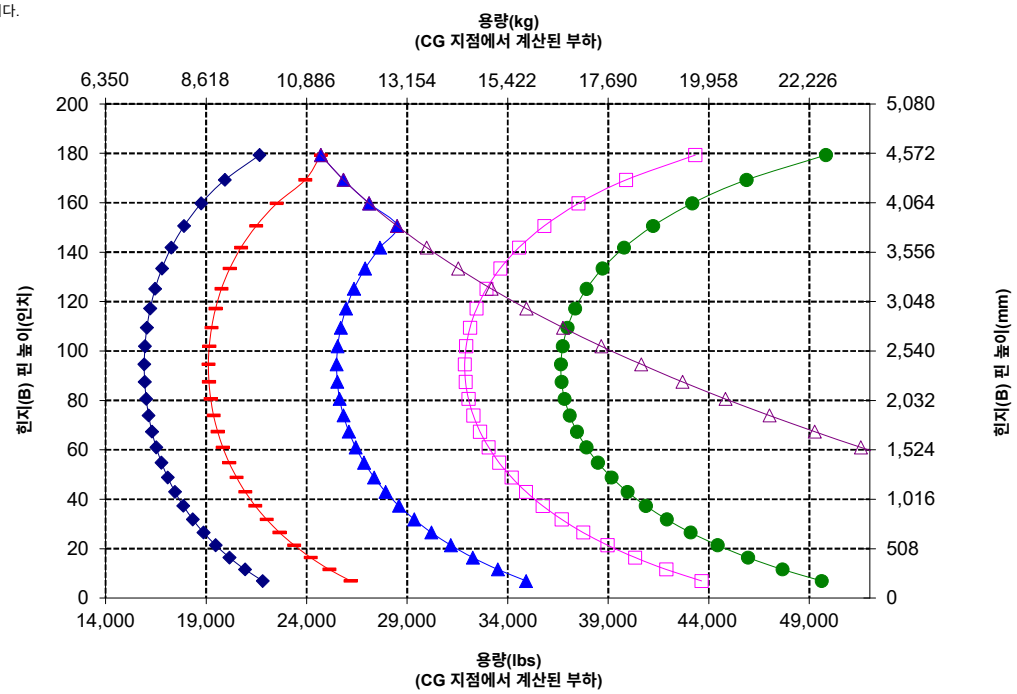

경고: 갈래 부하 용량을 초과하지 않아야 합니다.
개별 갈래 용량은 각 갈래 측면에 표시됩니다.

포크 사양

포크 사양

1	갈래 길이	mm in	1,829 72.0
2	부하 중심	mm in	915 36.0
	정적 팁핑 하중 변화 - 직선(포크 높이)	kg lbs	16,347 36,028
	정적 팁핑 하중 - 굴절식(포크 높이)	kg lbs	14,169 31,229
	정격 부하(SAE J1197 - 50% FTSTL)	kg lbs	7,085 15,614
	정격 부하(CEN EN 474-3 험한 지형 - 60% FTSTL)	kg lbs	8,501 18,737
	정격 부하(CEN EN 474-3 단단하고 평평한 바닥 - 80% FTSTL)	kg lbs	11,335 24,983
3	최대 전장	mm in	10,387 408.9
4	지면에서의 포크 도달 거리	mm in	1,141 44.9
5	*최소 높이와 포크 높이에서의 지면으로부터 포크 갈래 하단까지의 거리	mm in	-65 -2.5
6	수평 암 및 포크 높이에서의 도달 거리	mm in	1,797 70.7
7	최대 높이에서의 포크 도달 거리	mm in	870 34.2
8	수평 암 및 포크 높이에서의 지면으로부터 포크 갈래 끝까지의 거리	mm in	2,135 84.0
9	최대 높이와 포크 높이에서의 지면으로부터 포크 갈래 끝까지의 거리	mm in	4,403 173.4
10	풀 리프트 시 포크의 전체 높이(캐리지 상단에서 지면까지)	mm in	5,443 214.3
11	풀 리프트 및 최대 덤프에서 간극	mm in	2,597 102.3
12	수평에서 최대 배출 각도	도	51
13	전체 캐리지 폭	mm in	2,833 111.5
14	전체 캐리지 높이	mm in	1,130 44.5
15	외부 갈래 폭(최대 스프레드)	mm in	2,483 97.8
16	외부 갈래 폭(최소 스프레드)	mm in	590 23.2
	갈래 폭(단일 갈래)	mm in	180.0 7.1
	갈래 두께	mm in	90.0 3.5
	갈래 용량	kg lbs	14,800 32,619
	작동 무게	kg lbs	30,211 66,585

*음의 값은 경사면 아래를 의미합니다.

980 AGG QC

	108" 캐리지	72" 갈래
건설용 포크, FUSION	520-7968	520-7979

*빌드 14A
*병렬 Z바 링키지
*150mm HE 틸트 실린더, FUSION 전용

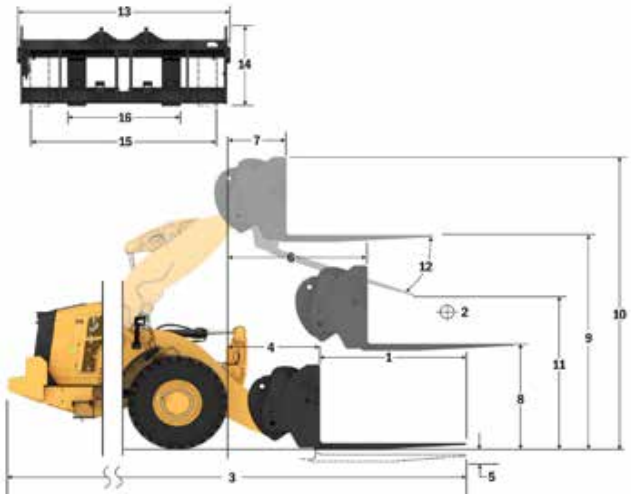

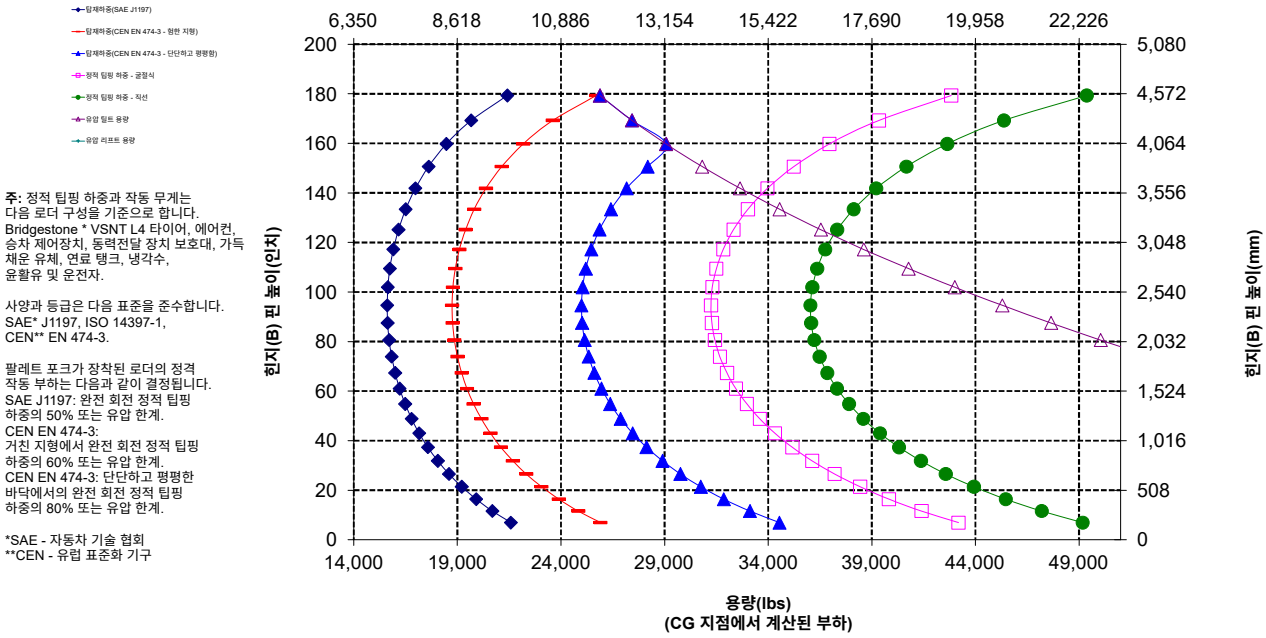

주: 정적 팁핑 하중과 작동 무게는 다음 로더 구성을 기준으로 합니다. Bridgestone * VSNT L4 타이어, 에어컨, 승차 제어장치, 동력전달 장치 보호대, 가득 채운 유체, 연료 탱크, 냉각수, 윤활유 및 운전자.

사양과 등급은 다음 표준을 준수합니다. SAE* J1197, ISO 14397-1, CEN** EN 474-3.

팔레트 포크가 장착된 로더의 정격 작동 부하는 다음과 같이 결정됩니다.
SAE J1197: 완전 회전 정적 팁핑 하중의 50% 또는 유압 한계.
CEN EN 474-3: 거친 지형에서 완전 회전 정적 팁핑 하중의 60% 또는 유압 한계.
CEN EN 474-3: 단단하고 평평한 바닥에서의 완전 회전 정적 팁핑 하중의 80% 또는 유압 한계.

*SAE - 자동차 기술 협회
**CEN - 유럽 표준화 기구

경고: 갈래 부하 용량을 초과하지 않아야 합니다.
개별 갈래 용량은 각 갈래 측면에 표시됩니다.

포크 사양

포크 사양

1	갈래 길이	mm in	2,134 84.0
2	부하 중심	mm in	1,067 42.0
	정적 팁핑 하중 변화 - 직선(포크 높이)	kg lbs	15,636 34,462
	정적 팁핑 하중 - 굴절식(포크 높이)	kg lbs	13,545 29,853
	정격 부하(SAE J1197 - 50% FTSTL)	kg lbs	6,773 14,927
	정격 부하(CEN EN 474-3 험한 지형 - 60% FTSTL)	kg lbs	8,127 17,912
	정격 부하(CEN EN 474-3 단단하고 평평한 바닥 - 80% FTSTL)	kg lbs	10,508 23,160
3	최대 전장	mm in	10,692 420.9
4	지면에서의 포크 도달 거리	mm in	1,141 44.9
5	*최소 높이와 포크 높이에서의 지면으로부터 포크 갈래 하단까지의 거리	mm in	-65 -2.5
6	수평 암 및 포크 높이에서의 도달 거리	mm in	1,797 70.7
7	최대 높이에서의 포크 도달 거리	mm in	870 34.2
8	수평 암 및 포크 높이에서의 지면으로부터 포크 갈래 끝까지의 거리	mm in	2,135 84.0
9	최대 높이와 포크 높이에서의 지면으로부터 포크 갈래 끝까지의 거리	mm in	4,403 173.4
10	풀 리프트 시 포크의 전체 높이(캐리지 상단에서 지면까지)	mm in	5,443 214.3
11	풀 리프트 및 최대 덤프에서 간극	mm in	2,359 92.9
12	수평에서 최대 배출 각도	도	51
13	전체 캐리지 폭	mm in	2,833 111.5
14	전체 캐리지 높이	mm in	1,130 44.5
15	외부 갈래 폭(최대 스프레드)	mm in	2,483 97.8
16	외부 갈래 폭(최소 스프레드)	mm in	590 23.2
	갈래 폭(단일 갈래)	mm in	180.0 7.1
	갈래 두께	mm in	90.0 3.5
	갈래 용량	kg lbs	12,700 27,991
	작동 무게	kg lbs	30,273 66,721

*음의 값은 경사면 아래를 의미합니다.

980 AGG QC

건설용 포크, FUSION	108" 캐리지	84" 갈래
	520-7968	520-7986

*빌드 14A
*병렬 Z바 링키지
*150mm HE 틸트 실린더, FUSION 전용

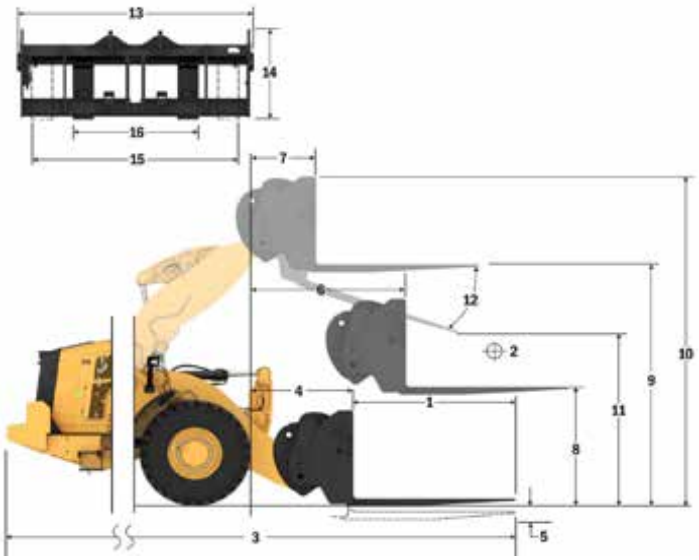

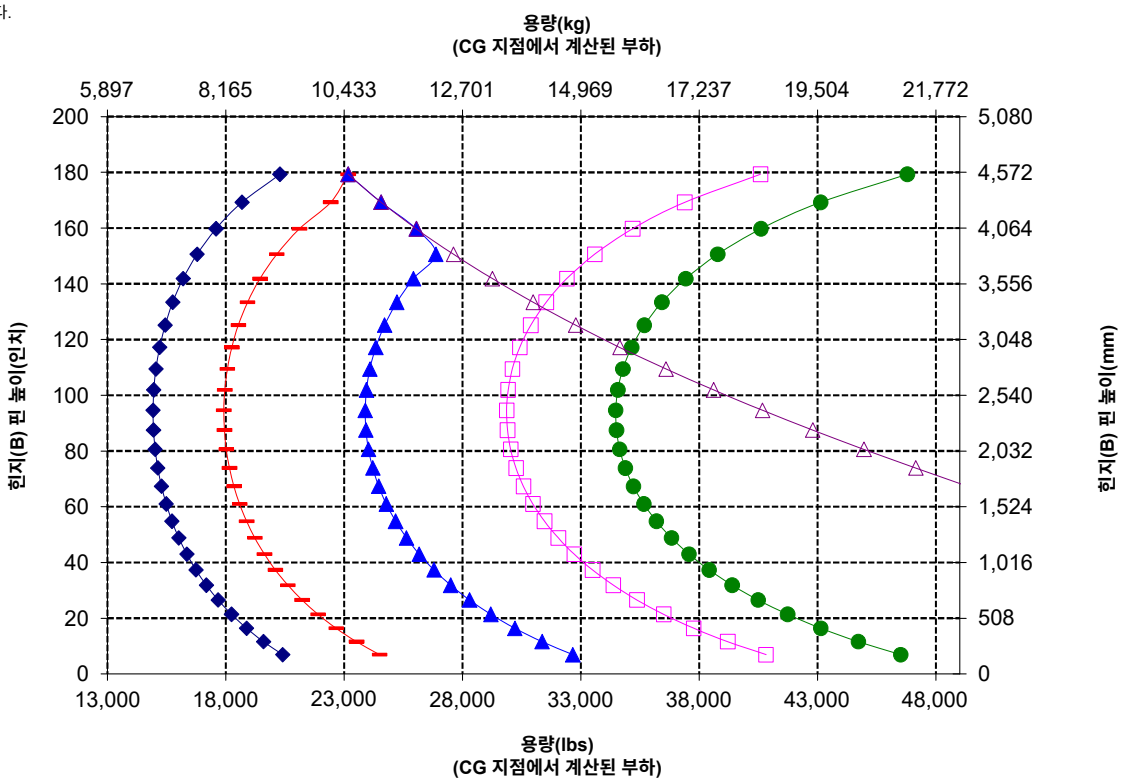

주: 정적 팁핑 하중과 작동 무게는 다음 로더 구성을 기준으로 합니다. Bridgestone * VSNT L4 타이어, 에어컨, 승차 제어장치, 동력전달 장치 보호대, 가득 채운 유체, 연료 탱크, 냉각수, 윤활유 및 운전자.

사양과 등급은 다음 표준을 준수합니다. SAE* J1197, ISO 14397-1, CEN** EN 474-3.

팔레트 포크가 장착된 로더의 정격 작동 부하는 다음과 같이 결정됩니다.
SAE J1197: 완전 회전 정적 팁핑 하중의 50% 또는 유압 한계.
CEN EN 474-3:
거친 지형에서 완전 회전 정적 팁핑 하중의 60% 또는 유압 한계.
CEN EN 474-3: 단단하고 평평한 바닥에서의 완전 회전 정적 팁핑 하중의 80% 또는 유압 한계.

*SAE - 자동차 기술 협회
**CEN - 유럽 표준화 기구

포크 사양

포크 사양

1	갈래 길이	mm in	2,438 96.0
2	부하 중심	mm in	1,219 48.0
	정적 팁핑 하중 변화 - 직선(포크 높이)	kg lbs	14,976 33,007
	정적 팁핑 하중 - 굴절식(포크 높이)	kg lbs	12,965 28,574
	정격 부하(SAE J1197 - 50% FTSTL)	kg lbs	6,482 14,287
	정격 부하(CEN EN 474-3 험한 지형 - 60% FTSTL)	kg lbs	7,779 17,144
	정격 부하(CEN EN 474-3 단단하고 평평한 바닥 - 80% FTSTL)	kg lbs	9,491 20,919
3	최대 전장	mm in	10,996 432.9
4	지면에서의 포크 도달 거리	mm in	1,141 44.9
5	*최소 높이와 포크 높이에서의 지면으로부터 포크 갈래 하단까지의 거리	mm in	-65 -2.5
6	수평 암 및 포크 높이에서의 도달 거리	mm in	1,797 70.7
7	최대 높이에서의 포크 도달 거리	mm in	870 34.2
8	수평 암 및 포크 높이에서의 지면으로부터 포크 갈래 끝까지의 거리	mm in	2,135 84.0
9	최대 높이와 포크 높이에서의 지면으로부터 포크 갈래 끝까지의 거리	mm in	4,403 173.4
10	풀 리프트 시 포크의 전체 높이(캐리지 상단에서 지면까지)	mm in	5,443 214.3
11	풀 리프트 및 최대 덤프에서 간극	mm in	2,122 83.5
12	수평에서 최대 배출 각도	도	51
13	전체 캐리지 폭	mm in	2,833 111.5
14	전체 캐리지 높이	mm in	1,130 44.5
15	외부 갈래 폭(최대 스프레드)	mm in	2,483 97.8
16	외부 갈래 폭(최소 스프레드)	mm in	590 23.2
	갈래 폭(단일 갈래)	mm in	180.0 7.1
	갈래 두께	mm in	90.0 3.5
	갈래 용량	kg lbs	11,300 24,905
	작동 무게	kg lbs	30,336 66,860

*음의 값은 경사면 아래를 의미합니다.

980 AGG QC

건설용 포크, FUSION	108" 캐리지	96" 갈래
	520-7968	520-7981

*빌드 14A
*병렬 Z바 링키지
*150mm HE 틸트 실린더, FUSION 전용

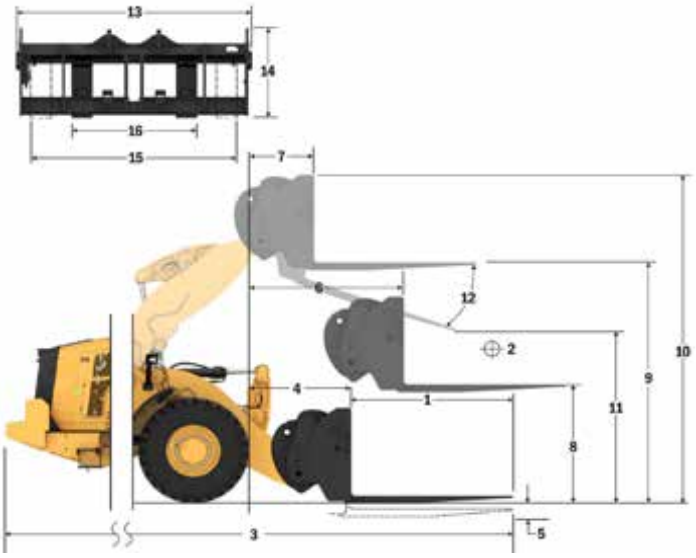

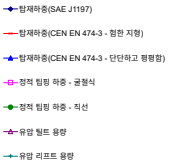

주: 정적 팁핑 하중과 작동 무게는 다음 로더 구성을 기준으로 합니다. Bridgestone * VSNT L4 타이어, 에어컨, 승차 제어장치, 동력전달 장치 보호대, 가득 채운 유체, 연료 탱크, 냉각수, 윤활유 및 운전자.

사양과 등급은 다음 표준을 준수합니다. SAE* J1197, ISO 14397-1, CEN** EN 474-3.

팔레트 포크가 장착된 로더의 정격 작동 부하는 다음과 같이 결정됩니다. SAE J1197: 완전 회전 정적 팁핑 하중의 50% 또는 유압 한계. CEN EN 474-3: 거친 지형에서 완전 회전 정적 팁핑 하중의 60% 또는 유압 한계. CEN EN 474-3: 단단하고 평평한 바닥에서의 완전 회전 정적 팁핑 하중의 80% 또는 유압 한계.

*SAE - 자동차 기술 협회
**CEN - 유럽 표준화 기구

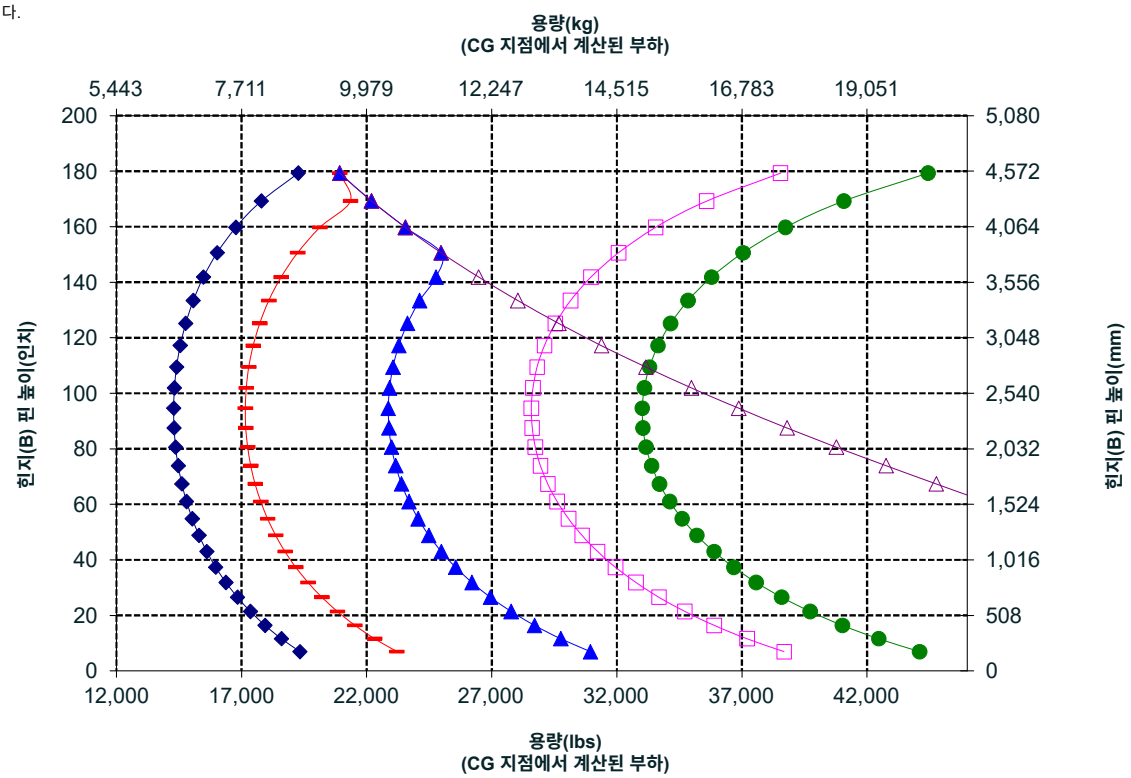

포크 사양

980 AGG QC

건설용 포크, HD, FUSION

2x 150mm HE 틸트 실린더

108" 캐리지	72" 갈래
523-4199	523-4200

포크 사양

1	갈래 길이	mm in	1,829 72.0
2	부하 중심	mm in	914 36.0
	정적 팁핑 하중 변화 - 직선(포크 높이)	kg lbs	16,020 35,307
	정적 팁핑 하중 - 굴절식(포크 높이)	kg lbs	13,843 30,511
	정격 부하(SAE J1197 - 50% FTSTL)	kg lbs	6,922 15,255
	정격 부하(CEN EN 474-3 험한 지형 - 60% FTSTL)	kg lbs	8,306 18,307
	정격 부하(CEN EN 474-3 단단하고 평평한 바닥 - 80% FTSTL)	kg lbs	11,075 24,409
3	최대 전장	mm in	10,408 409.8
4	지면에서의 포크 도달 거리	mm in	1,162 45.8
5	*최소 높이와 포크 높이에서의 지면으로부터 포크 갈래 하단까지의 거리	mm in	-99 -3.9
6	수평 암 및 포크 높이에서의 도달 거리	mm in	1,796 70.7
7	최대 높이에서의 포크 도달 거리	mm in	869 34.2
8	수평 암 및 포크 높이에서의 지면으로부터 포크 갈래 끝까지의 거리	mm in	2,095 82.5
9	최대 높이와 포크 높이에서의 지면으로부터 포크 갈래 끝까지의 거리	mm in	4,364 171.8
10	풀 리프트 시 포크의 전체 높이(캐리지 상단에서 지면까지)	mm in	5,407 212.9
11	풀 리프트 및 최대 덤프에서 간극	mm in	2,498 98.3
12	수평에서 최대 배출 각도	도	55
13	전체 캐리지 폭	mm in	2,821 111.1
14	전체 캐리지 높이	mm in	1,129 44.4
15	외부 갈래 폭(최대 스프레드)	mm in	2,627 103.4
16	외부 갈래 폭(최소 스프레드)	mm in	747 29.4
	갈래 폭(단일 갈래)	mm in	250.0 9.8
	갈래 두께	mm in	85.0 3.3
	갈래 용량	kg lbs	18,700 41,215
	작동 무게	kg lbs	30,649 67,550

*음의 값은 경사면 아래를 의미합니다.

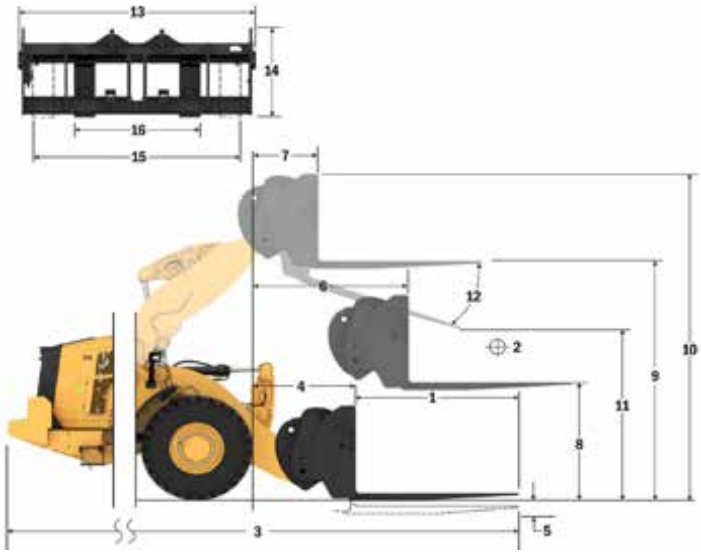

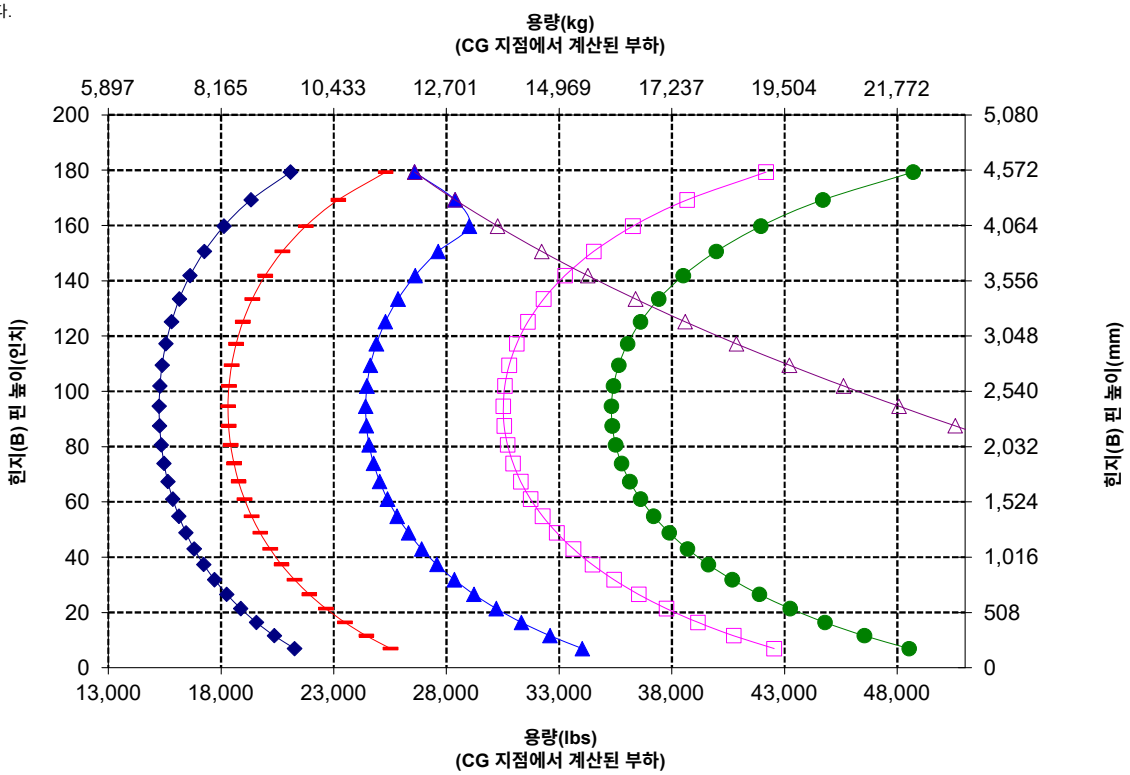

주: 정적 팁핑 하중과 작동 무게는 다음 로더 구성을 기준으로 합니다. Bridgestone * VSNT L4 타이어, 에어컨, 승차 제어장치, 동력전달 장치 보호대, 가득 채운 유체, 연료 탱크, 냉각수, 윤활유 및 운전자.

사양과 등급은 다음 표준을 준수합니다. SAE* J1197, ISO 14397-1, CEN** EN 474-3.

팔레트 포크가 장착된 로더의 정격 작동 부하는 다음과 같이 결정됩니다.
SAE J1197: 완전 회전 정적 팁핑 하중의 50% 또는 유압 한계.
CEN EN 474-3:
거친 지형에서 완전 회전 정적 팁핑 하중의 60% 또는 유압 한계.
CEN EN 474-3: 단단하고 평평한 바닥에서의 완전 회전 정적 팁핑 하중의 80% 또는 유압 한계.

*SAE - 자동차 기술 협회
**CEN - 유럽 표준화 기구

포크 사양

980 AGG QC

건설용 포크, HD, FUSION

2x 150mm HE 틸트 실린더

108" 캐리지	84" 갈래
523-4199	523-4201

포크 사양

1	갈래 길이	mm in	2,134 84.0
2	부하 중심	mm in	1,067 42.0
	정적 팁핑 하중 변화 - 직선(포크 높이)	kg lbs	15,281 33,678
	정적 팁핑 하중 - 굴절식(포크 높이)	kg lbs	13,191 29,073
	정격 부하(SAE J1197 - 50% FTSTL)	kg lbs	6,595 14,536
	정격 부하(CEN EN 474-3 험한 지형 - 60% FTSTL)	kg lbs	7,915 17,444
	정격 부하(CEN EN 474-3 단단하고 평평한 바닥 - 80% FTSTL)	kg lbs	10,553 23,258
3	최대 전장	mm in	10,717 421.9
4	지면에서의 포크 도달 거리	mm in	1,166 45.9
5	*최소 높이와 포크 높이에서의 지면으로부터 포크 갈래 하단까지의 거리	mm in	-99 -3.9
6	수평 암 및 포크 높이에서의 도달 거리	mm in	1,796 70.7
7	최대 높이에서의 포크 도달 거리	mm in	869 34.2
8	수평 암 및 포크 높이에서의 지면으로부터 포크 갈래 끝까지의 거리	mm in	2,100 82.7
9	최대 높이와 포크 높이에서의 지면으로부터 포크 갈래 끝까지의 거리	mm in	4,369 172.0
10	풀 리프트 시 포크의 전체 높이(캐리지 상단에서 지면까지)	mm in	5,407 212.9
11	풀 리프트 및 최대 덤프에서 간극	mm in	2,247 88.5
12	수평에서 최대 배출 각도	도	55
13	전체 캐리지 폭	mm in	2,821 111.1
14	전체 캐리지 높이	mm in	1,129 44.4
15	외부 갈래 폭(최대 스프레드)	mm in	2,627 103.4
16	외부 갈래 폭(최소 스프레드)	mm in	747 29.4
	갈래 폭(단일 갈래)	mm in	250.0 9.8
	갈래 두께	mm in	90.0 3.5
	갈래 용량	kg lbs	17,729 39,075
	작동 무게	kg lbs	30,751 67,775

*음의 값은 경사면 아래를 의미합니다.

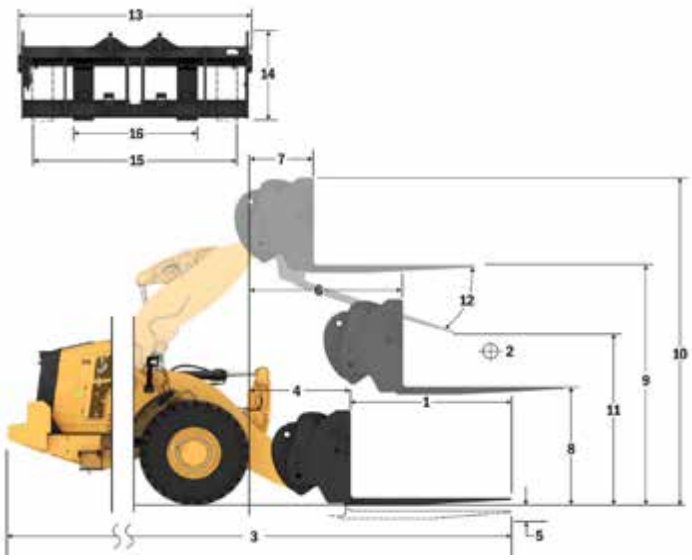

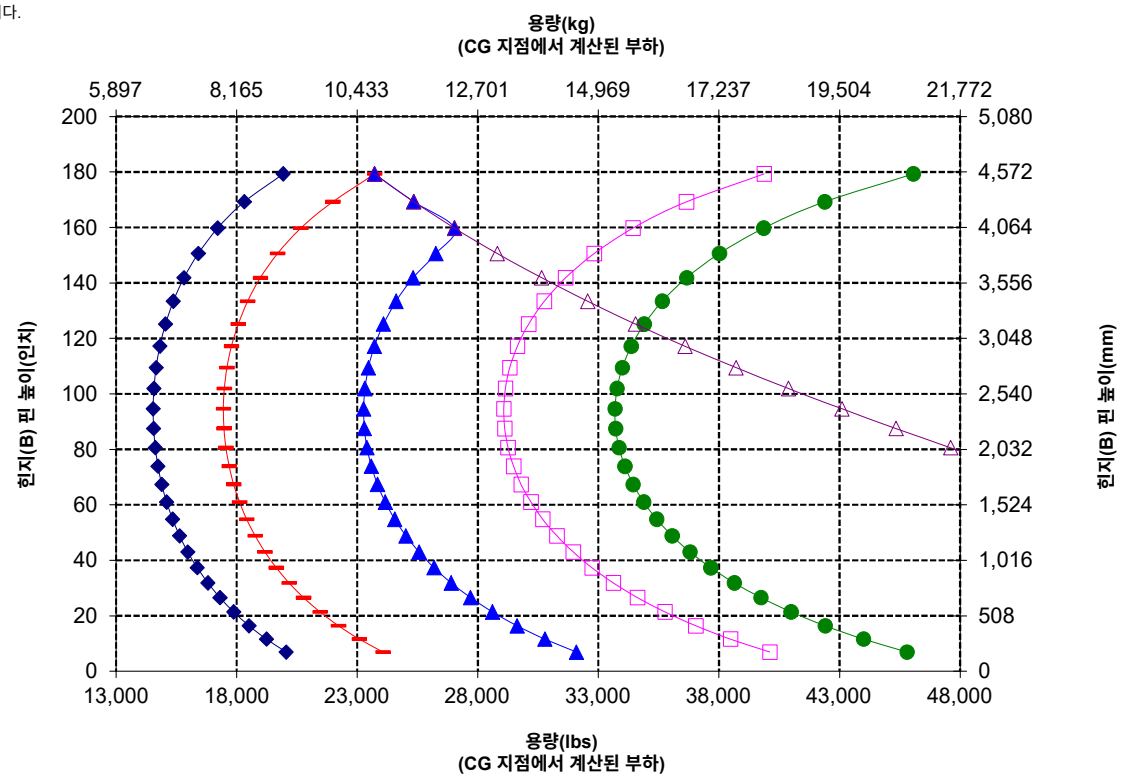

주: 정적 팁핑 하중과 작동 무게는 다음 로더 구성을 기준으로 합니다. Bridgestone * VSNT L4 타이어, 에어컨, 승차 제어장치, 동력전달 장치 보호대, 가득 채운 유체, 연료 탱크, 냉각수, 윤활유 및 운전자.

사양과 등급은 다음 표준을 준수합니다. SAE* J1197, ISO 14397-1, CEN** EN 474-3.

팔레트 포크가 장착된 로더의 정격 작동 부하는 다음과 같이 결정됩니다.
SAE J1197: 완전 회전 정적 팁핑 하중의 50% 또는 유압 한계.
CEN EN 474-3:
거친 지형에서 완전 회전 정적 팁핑 하중의 60% 또는 유압 한계.
CEN EN 474-3: 단단하고 평평한 바닥에서의 완전 회전 정적 팁핑 하중의 80% 또는 유압 한계.

*SAE - 자동차 기술 협회
**CEN - 유럽 표준화 기구

포크 사양

980 AGG QC

건설용 포크, HD, FUSION

2x 150mm HE 틸트 실린더

108" 캐리지	96" 갈래
523-4199	523-4202

포크 사양

1	갈래 길이	mm in	2,438 96.0
2	부하 중심	mm in	1,219 48.0
	정적 팁핑 하중 변화 - 직선(포크 높이)	kg lbs	14,537 32,039
	정적 팁핑 하중 - 굴절식(포크 높이)	kg lbs	12,528 27,612
	정격 부하(SAE J1197 - 50% FTSTL)	kg lbs	6,264 13,806
	정격 부하(CEN EN 474-3 험한 지형 - 60% FTSTL)	kg lbs	7,517 16,567
	정격 부하(CEN EN 474-3 단단하고 평평한 바닥 - 80% FTSTL)	kg lbs	9,628 21,221
3	최대 전장	mm in	11,025 434.1
4	지면에서의 포크 도달 거리	mm in	1,170 46.1
5	*최소 높이와 포크 높이에서의 지면으로부터 포크 갈래 하단까지의 거리	mm in	-98 -3.8
6	수평 암 및 포크 높이에서의 도달 거리	mm in	1,801 70.9
7	최대 높이에서의 포크 도달 거리	mm in	874 34.4
8	수평 암 및 포크 높이에서의 지면으로부터 포크 갈래 끝까지의 거리	mm in	2,102 82.7
9	최대 높이와 포크 높이에서의 지면으로부터 포크 갈래 끝까지의 거리	mm in	4,370 172.1
10	풀 리프트 시 포크의 전체 높이(캐리지 상단에서 지면까지)	mm in	5,407 212.9
11	풀 리프트 및 최대 덤프에서 간극	mm in	1,994 78.5
12	수평에서 최대 배출 각도	도	55
13	전체 캐리지 폭	mm in	2,821 111.1
14	전체 캐리지 높이	mm in	1,127 44.4
15	외부 갈래 폭(최대 스프레드)	mm in	2,629 103.5
16	외부 갈래 폭(최소 스프레드)	mm in	747 29.4
	갈래 폭(단일 갈래)	mm in	250.0 9.8
	갈래 두께	mm in	90.0 3.5
	갈래 용량	kg lbs	15,750 34,713
	작동 무게	kg lbs	30,902 68,108

*음의 값은 경사면 아래를 의미합니다.

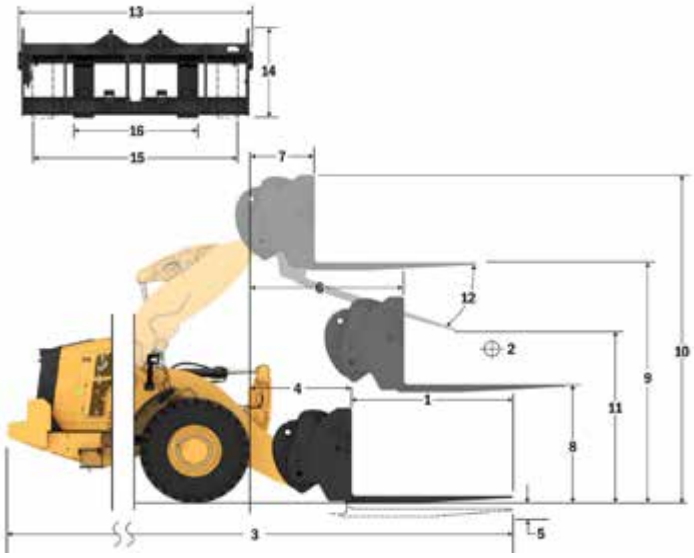

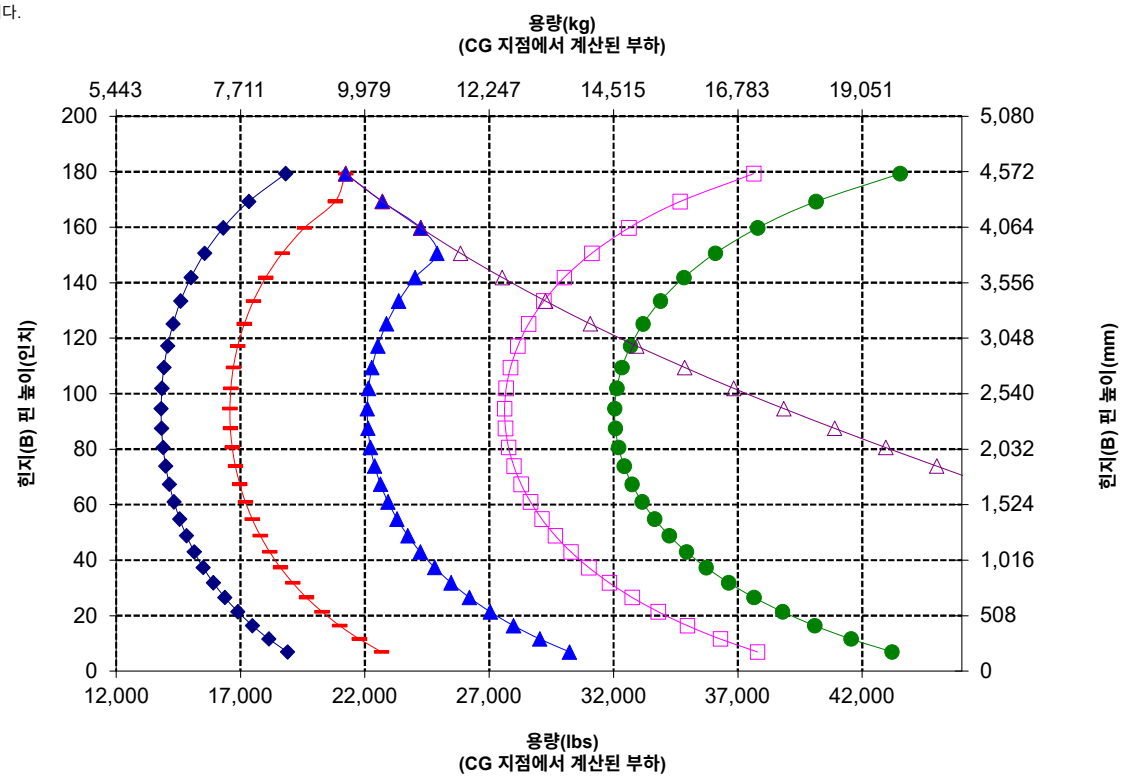

주: 정적 팁핑 하중과 작동 무게는 다음 로더 구성을 기준으로 합니다. Bridgestone * VSNT L4 타이어, 에어컨, 승차 제어장치, 동력전달 장치 보호대, 가득 채운 유체, 연료 탱크, 냉각수, 윤활유 및 운전자.

사양과 등급은 다음 표준을 준수합니다. SAE* J1197, ISO 14397-1, CEN** EN 474-3.

팔레트 포크가 장착된 로더의 정격 작동 부하는 다음과 같이 결정됩니다.
SAE J1197: 완전 회전 정적 팁핑 하중의 50% 또는 유압 한계.
CEN EN 474-3:
거친 지형에서 완전 회전 정적 팁핑 하중의 60% 또는 유압 한계.
CEN EN 474-3: 단단하고 평평한 바닥에서의 완전 회전 정적 팁핑 하중의 80% 또는 유압 한계.

*SAE - 자동차 기술 협회
**CEN - 유럽 표준화 기구

표준 및 선택사양 장비

표준 및 선택사양 장비는 달라질 수 있습니다. 자세한 내용은 Cat 특약점에 문의하십시오.

	표준	선택사양
운전자 환경		
운전실, 가압식 및 소음 억제형	✓	
출입문, 원격 개방 계통	✓	
EH 작동기구 제어, 주차 브레이크	✓	
발판		✓
HMU 조향 휠		✓
조향, 조이스틱	✓	
작동기구 조이스틱(2V, 3V 전용)		✓
모니터링된 안전벨트	✓	
엔터테인먼트 라디오(FM, AM, USB, Bluetooth®)		✓
엔터테인먼트용 라디오(DAB+)		✓
CB 라디오 지원		✓
시트, 직물, 에어 서스펜션	✓	
시트, 스웨이드/직물, 에어 서스펜션, 열선		✓
시트, 가죽/직물, 에어 서스펜션, 열선/냉풍		✓
터치스크린 디스플레이	✓	
키패드, 프로그램식	✓	
거울, 열선		✓
에어컨, 히터 및 성에 제거장치(자동 온도 및 팬)	✓	
선바이저, 전방, 접이식	✓	
선바이저, 후방, 접이식	✓	
창, 전방, 안전을 위한 라미네이트된 원형 유리	✓	
창, 전면, 중부하, 전체 보호		✓
내장 기술		
자동 세트 타이어를 이용한 자동 굴착	✓	
운전자 ID 및 장비 보안	✓	
작업 프로필	✓	
Job Aids	✓	
제어 보조 및 eOMM*	✓	
Cat Payload 스케일	✓	
Cat Advanced Payload		✓
Cat Payload for Trade****		✓
Cat Payload 프린터(전자 티켓 포함)		✓
주요 특징 설명	✓	
버킷 운반 표시장치 위젯	✓	
원격 플래시	✓	

	표준	선택사양
유압장치		
도입 시스템, 가변 용량형 피스톤 펌프가 있는 부하 감지 장치	✓	
조향 계통, 가변 용량형 피스톤 펌프가 있는 부하 감지 장치	✓	
승차 제어, 듀얼 축압기	✓	
승차 제어를 갖춘 3차 보조 기능		✓
오일 샘플 채취 밸브, Cat XT™ 호스	✓	
퀵 커플러 제어장치		✓
동력전달장치		
Cat C13 엔진	✓	
전기 연료 공급 펌프	✓	
연료 수분 분리기 및 2차 연료 필터	✓	
엔진, 공기 프리클리너	✓	
터빈, 공기 프리클리너		✓
라디에이터, 많은 이물질용		✓
쿨링 팬, 방향 교환 가능		✓
차축, 개방형 차동장치	✓	
차축, 제한 슬립 차동장치		✓
차축, 에콜로지 배출장치, AOC 준비, 극한 온도 실		✓
차축 오일 쿨러		✓
변속기, 유성기어, 자동 동력 변환	✓	
잠금 장치를 포함한 토크 컨버터	✓	
중부하 변속기		✓
서비스 브레이크, 유압, 완전 폐쇄형 습식 디스크, 마모 지시계	✓	
통합 브레이크 계통(IBS)	✓	
주차 브레이크, 전방 축 캘리퍼, 스프링 적용, 압력 해제	✓	
감속 기능이 있는 브레이크 페달 중립장치	✓	
전기		
시동 및 충전 계통, 24V	✓	
시동장치, 전기식, 중부하 작업용	✓	
냉간 시동, 120V/240V		✓
조명: 할로겐, 작업등 4개, 회전 신호를 안내하는 전방 주행등 2개, 후방등 2개	✓	
조명: LED		✓

(다음 페이지에 계속)

* 일부 언어에서는 사용할 수 없습니다.
** 규정된 지역에서는 표준입니다.
*** 주행 장비와 호환되지 않습니다.
**** 유럽, 튀르키예, 호주 및 뉴질랜드에서 사용할 수 있습니다. 국가 인증은 경우에 따라 다릅니다. 자세한 내용은 해당 Cat 특약점에 문의하십시오.

표준 및 선택사양 장비*(계속)*

표준 및 선택사양 장비는 달라질 수 있습니다. 자세한 내용은 Cat 특약점에 문의하십시오.

	표준	선택사양
모니터링 계통		
아날로그 게이지, LCD 디스플레이, 경고등이 장착된 전방 대시	✓	
터치스크린 주 모니터(Cat Payload, 쿼드 스크린, 장비 설정 및 메시지)	✓	
타이어 압력 모니터링		✓
정비 알림	✓	
링키지		
표준 리프트, Z바	✓	
하이리프트, Z바		✓
킥아웃: 리프트 및 틸트	✓	
추가 장비		
Cat 자동윤활 계통		✓
흙받이 연장부/주행		✓
가드: 동력전달장치, 크랭크케이스, 운전실, 실린더, 후방		✓
생물분해성 유압 오일		✓
고속 오일 교환 계통		✓
후방 운전실 액세스		✓
급속 보충 연료 탱크		✓
툴박스		✓

	표준	선택사양
안전		
Cat Detect 후방 레이더 시스템		✓
후방 시야 전용 스크린		✓
시야 확보: 미러, 후방 시야 카메라	✓	
멀티뷰(360°) 시야 시스템		✓
창문 청소 플랫폼, 전방	✓	
4점식 안전벨트 리트랙터		✓
역회전식 섬광***		✓
안전벨트 모니터링된 경광등		✓
2차 조향 계통, 전동식**		✓
휠 고임목		✓
경광등		✓
동작 금지 및 사람 감지 기능이 포함된 충돌 경고 계통		✓
원격 제어		✓
특별 구성		
골재 집게차		✓
폐기물 및 폐품		✓
임업		✓
제철소		✓
블록 처리기		✓

* 일부 언어에서는 사용할 수 없습니다.
** 규정된 지역에서는 표준입니다.
*** 주행 장비와 호환되지 않습니다.
**** 유럽, 튀르키예, 호주 및 뉴질랜드에서 사용할 수 있습니다. 국가 인증은 경우에 따라 다릅니다. 자세한 내용은 해당 Cat 특약점에 문의하십시오.

다음 정보는 본 문서에서 다루는 지역에서 판매를 위해 구성된 최종 제조 시점의 장비를 기준으로 합니다. 이 선언의 내용은 발행일로부터 유효하지만 장비 기능 및 사양과 관련된 내용은 예고 없이 변경될 수 있습니다. 자세한 내용은 장비의 작동 및 정비 매뉴얼을 참조하십시오.

친환경성과 진행 상황에 대한 자세한 내용은 다음을 참조하십시오. https://www.caterpillar.com/en/company/sustainability.html

엔진

- Cat® C13 엔진은 미국 EPA Tier 4 Final, EU Stage V, 대한민국 Stage V, 중국 비도로용 Stage IV, 일본 2014 배기가스 배출 표준을 충족합니다.
- Cat 디젤 엔진은 ULSD(황 15ppm 이하의 초저유황 디젤 연료) 또는 다음 저카본 강도 연료**를 최대 다음 비율로 혼합한 ULSD를 사용해야 합니다.
  - ✓ 20% 바이오디젤 FAME(지방산 메틸에스테르)*
  - ✓ 100% 재생 가능한 디젤, HVO(수소화 식물성 오일) 및 GTL(기체-액체) 연료

  성공적인 신청을 위한 지침을 참조하십시오. 자세한 내용은 Cat 특약점에 문의하거나 'Caterpillar 장비 연료 권장사항(SEBU6250)'을 참조하십시오.

* 후처리 장치가 없는 엔진은 최대 100%까지 더 높은 비율로 바이오디젤을 혼합하여 사용할 수 있습니다.

** 저카본 강도 연료의 배기관 온실가스 배출은 기본적으로 기존 연료와 동일합니다.

에어컨 계통

이 장비의 에어컨 계통에는 불소화 온실가스 냉매 R134a(지구 온난화 지수 = 1,430)가 포함되어 있습니다. 이 계통에는 2,288미터톤(2,522톤)의 CO_2에 해당하는 1.6kg(3.52lb)의 냉매가 들어 있습니다.

페인트

- 가장 잘 알려진 지식을 바탕으로 페인트에 포함된 중금속에 대한 최대 허용 농도(PPM)는 다음과 같습니다.
  - 바륨 0.01% 미만
  - 카드뮴 0.01% 미만
  - 크롬 0.01% 미만
  - 리드 0.01% 미만

소음 성능

운전자 음압 수준(ISO 6396:2008)	72dB(A)
외부 음압 수준(ISO 6395:2008)	112dB(A)
운전자 음압 수준(ISO 6396:2008)*	72dB(A)
외부 음압 수준(ISO 6395:2008)**	109dB(A)

*EU 및 UK 지침을 채택하는 국가 포함
**EU 소음 지침 2000/14/EC 및 UK 소음 규정 2001 No. 1701

오일 및 유체

- Caterpillar 공장에서는 에틸렌 글리콜 냉각수를 채워 출고합니다. Cat DEAC(Diesel Engine Antifreeze/Coolant, 디젤 엔진 부동액/냉각수) 및 Cat ELC(Extended Life Coolant, 수명 연장 냉각수)는 재활용이 가능합니다. 자세한 내용은 해당 Cat 특약점에 문의하십시오.
- Cat Bio HYDO™ Advanced는 EU Ecolabel 승인을 받은 생분해성 유압 오일입니다.
- 추가 유체가 존재할 수 있습니다. 전체 유체 권장사항 및 정비 간격은 작동 및 정비 매뉴얼 또는 작업 및 설치 가이드를 참조하십시오.

기능 및 기술

- 다음 기능 및 기술은 연료 절감 및/또는 카본 저감에 기여할 수 있습니다. 기능은 다를 수 있습니다. 자세한 내용은 Cat 특약점에 문의하십시오.
  - 일정한 고용량 버킷 채움 계수를 제공하는 Auto Set Tires를 갖춘 Autodig는 생산성을 10% 향상시킵니다.
  - 잠금 클러치가 장착된 동력 변환 변속기가 향상된 연료 효율로 최적의 성능을 구현합니다.
  - 자동 엔진 공회전 차단 계통으로 공회전 시간이 단축됩니다.
  - 정비 간격이 길어 유체 및 필터 소모가 감소
  - 원격 플래시 및 원격 고장진단

재활용

- 장비에 포함된 자재는 대략적인 중량 백분율로 아래와 같이 분류됩니다. 제품 구성의 차이로 인해 표의 다음 값이 달라질 수 있습니다.

자재 유형	중량 백분율
강철	64.23%
철	15.93%
비철금속	2.54%
혼합 금속	0.41%
혼합 금속 및 비금속	0.03%
소성	0.61%
고무	9.92%
혼합 비금속	0.02%
유체	1.74%
기타	3.77%
미분류	0.81%
총계	100%

- 더 높은 재활용률을 가진 장비는 귀중한 천연자원의 보다 효율적인 사용을 보장하고 제품의 수명 말기 가치를 향상시킬 것입니다. ISO 16714(토공 장비 – 재활용 가능성 및 회수 가능성 – 용어 및 계산 방법)에 따르면 재활용 가능률은 재활용, 재사용 또는 둘 다 가능한 새 장비의 질량 퍼센트(질량 백분율)로 정의됩니다.

  부품표의 모든 부품은 먼저 ISO 16714 및 일본 CEMA(건설 장비 제조업체 협회) 표준에 정의된 부품 목록을 기준으로 부품 유형별로 평가됩니다. 나머지 부품은 자재 유형에 따라 재활용 가능성에 대해 추가로 평가됩니다.

  제품 구성의 차이로 인해 표의 다음 값이 달라질 수 있습니다.

  재활용 가능성 – 98%

980
폐기물 및 폐품 처리기

폐기물 및 폐품 처리기 모델은 적환장, 재활용 분류장, 폐품 처리장 및 철거 현장에서의 작업에 필요한 보호 및 강화 효과를 제공합니다.

검증된 안정성

- Cat C13 엔진에 우수성이 입증된 전자식 연료 및 공기 시스템을 결합하여 출력 밀도를 높였습니다.
- 철저한 구성품 설계와 장비 검증 프로세스를 통해 최고의 안정성과 가동 시간을 보장합니다.

내구성

- 폐기물 및 폐품 패키지는 추가 강철 보호대를 장비 주위에 적용하여 투자 효과를 보호하고 이물질이 작동기구 밸브와 엔진실에 들어가지 못하게 합니다.
- 중부하 작업용 강철 케이블 하단 계단은 아무리 가혹한 조건도 견딜 수 있습니다.
- 중부하 변속기와 차축으로 극한 작업도 처리할 수 있습니다.
- 내구성이 좋고 수명이 긴 구성품이 장착된 자동 유성기어 동력 변환 (4F/4R) 변속기를 사용합니다.

우수한 연료 효율 및 생산성

- 선택 사항인 높은 리프트 링키지가 덤프 간극을 늘립니다.
- 선택 사항인 3차 밸브 유압장치는 상단 클램프가 있는 작업 툴용입니다.
- 선택 사항인 가변 피치 팬과 많은 이물질용 냉각 코어가 이물질이 코어에 들어가지 못하게 합니다.
- 잠금 클러치가 장착된 동력 변환 변속기가 향상된 연료 효율로 최적의 성능을 구현합니다.
- 단일 클러치와 락투락 변속으로 경사면에서도 가속력이 좋고 속도가 빠릅니다.
- 자동 공회전 엔진 차단 계통이 공회전 시간, 전체 작업 시간 및 연료 소비를 크게 줄여줍니다.
- 차동제한장치를 선택하면 견인력을 높이고 타이어 미끄러짐을 방지해 운영 비용을 낮출 수 있습니다.
- 엔진과 동력전달장치 및 유압 계통이 긴밀하게 통합되어 탁월한 생산성 및 연료 효율을 자랑합니다.

안전 특징

- 후방 시야 카메라로 장비 후방 시야를 개선하여 안전하고 확실하게 작업할 수 있습니다.
- 선택 사항인 멀티뷰(360°) 시야 시스템을 사용하면 운전자는 항상 장비 주변을 모니터링할 수 있습니다.
- 선택 사항인 Cat Detect 레이더 기술은 작업 환경을 모니터링하고 운전자에게 위험을 알려 인식 능력을 개선합니다.
- 넓은 도어, 원격 도어 개폐 기능(선택사양), 계단식 발판을 통해 운전실에 안정적으로 접근할 수 있습니다.
- 바닥부터 천장까지 이어진 전면 유리, 스팟 거울이 통합된 대형 거울, 후방 시야 카메라로 업계 최고의 전방향 시야를 구현했습니다.

정비 시간 및 비용 절감

- 유체 및 필터 교체 간격이 연장되어 정비 비용이 최대 20%까지 감소합니다.
- 선택 사항인 터빈 엔진 에어 프리클리너는 에어 필터의 수명을 연장합니다.
- 원격 고장진단으로 장비를 특약점 서비스 부서에 연결해 빠르게 문제를 진단하여 작업에 복귀할 수 있습니다.
- 원격 플래시는 일정을 따라 장비 소프트웨어가 최신 상태인지 확인하고 최적을 성능을 달성합니다.
- Cat 앱을 통해 장비 위치, 시간, 정비 일정을 관리하고 필요한 정비에 대한 알림을 받을 수 있으며 현지 Cat 특약점에 서비스를 요청할 수 있습니다.
- 원피스 틸팅 후드를 통해 엔진실에 빠르고 간편하게 접근할 수 있습니다.

신형 운전실에서 쾌적하게 작업

- 카본 운전실 에어 필터가 운전실의 악취를 제거합니다.
- 선택 사항인 전동식 운전실 프리클리너는 들어오는 공기를 정화하고 운전실에 압력을 가합니다.
- 조절이 쉬운 차세대 시트와 서스펜션으로 운전자를 더욱 편안하게 만들어 줍니다. 세 가지 트림 수준으로 제공되며, 4점식 하니스를 장착할 수 있습니다.
- 신형 운전실 대시보드와 고해상도 터치 디스플레이는 사용이 편리하고 직관적이며 사용자 친화적입니다.
- 소음을 억제하고 차단하는 운전실의 끈끈한 장착부가 소음과 진동을 줄여주어 조용하게 작업할 수 있습니다.
- 시트가 장착된 전기 유압식 조이스틱 조향 계통은 정밀 제어가 가능하며 팔의 피로를 크게 줄여주어 매우 편안합니다. HMU 조향 휠도 이용 가능합니다.

980 폐기물 및 폐품 처리기 사양

1. 충격으로부터 유리를 보호하는 창문 보호 장치(선택사양)
2. 추가된 강철 보호대에는 크랭크케이스, 동력전달장치, 전방 프레임, 히치, 조형 실린더, 서비스 센터, 운전실, 플랫폼, 작동기구 밸브 커버 및 틸트 실린더가 포함됩니다.
3. 카본 운전실 에어 필터가 악취를 제거합니다.
4. 선택 사항인 전동식 운전실 프리클리너를 사용하여 운전실 필터의 수명을 늘리고 운전실 압력을 유지할 수 있습니다.
5. 선택 사항인 3차 밸브 유압장치를 사용하면 상단 클램프가 있는 작업 툴을 제어할 수 있습니다.
6. 수많은 폐기물 및 폐품 작업 툴 제품군

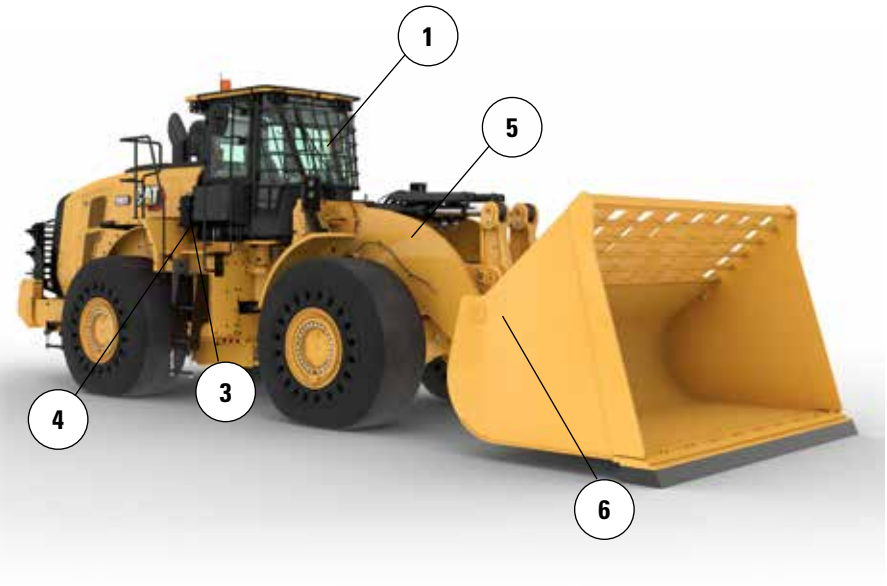

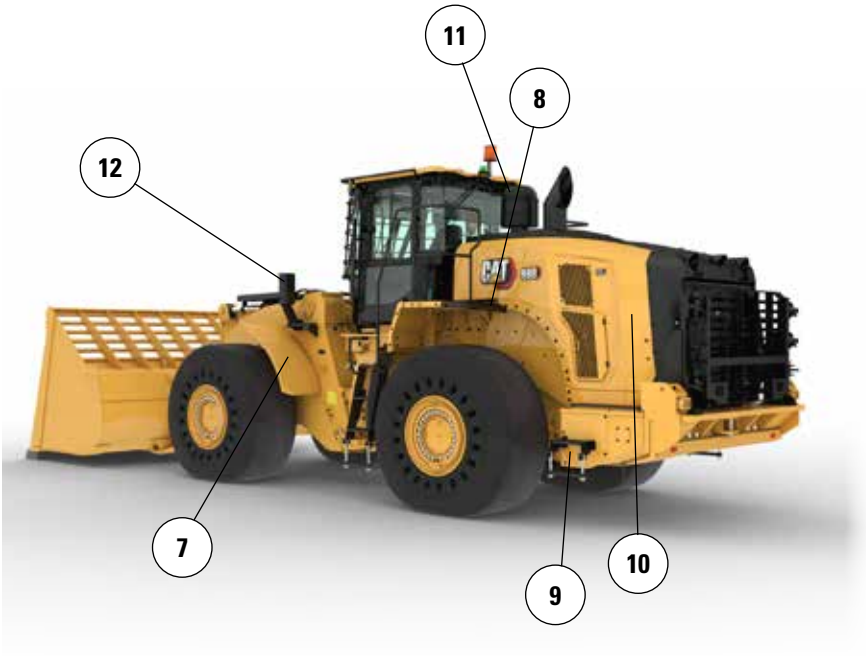

7. 좁은 전방 강철 흙받이가 적용되어 전면 유리가 깨끗함을 유지하며 타이어 외부 엣지의 인보드를 설정하여 보호력을 강화합니다.
8. 선택 사항인 후방 보호대는 후방 그릴과 냉각 패키지가 충격을 받지 않도록 보호합니다.
9. 중부하 작업용 강철 케이블 하단 계단은 아무리 가혹한 조건도 견딜 수 있습니다.
10. 선택 사항인 가변 피치 팬과 많은 이물질용 냉각 코어를 사용하면 냉각 패키지를 항상 깨끗하게 유지할 수 있습니다.
11. 쓰레기통 화면 옵션을 지원하는 선택 사항인 터빈 엔진 공기 프리클리너를 사용하면 엔진 에어 필터 수명을 늘릴 수 있습니다.
12. 전방등에 보호 장치를 적용하며 프레임 근처에 배치하여 보호력을 강화합니다.

타이어 선택사양

타이어 브랜드	Brawler	Michelin	Michelin	Michelin
타이어 크기	**29.5-25**	**29.5-25**	**29.5-25**	**29.5-25**
트레드 유형	**솔리드**	**L-4**	**L-5**	**L-5**
트레드 패턴	**견인력/평활**	**XLDD1**	**XLDD2**	**XMINED2**
타이어 위쪽 폭 - 최대(비적재)*	3,216mm 10'7"	3,258mm 10'9"	3,256mm 10'9"	3,275mm 10'9"
타이어 위쪽 폭 - 최대(적재 시)*	3,230mm 10'8"	3,302mm 10'10"	3,296mm 10'10"	3,294mm 10'10"
수직 치수 변화(전방 및 후방 평균)		–16mm –0.6"	–15mm –0.6"	–4mm -0.2"
수평 도달 거리 변화		–31mm –1.2"	–28mm –1.1"	–28mm –1.1"
타이어 바깥으로의 간극 궤도 변화		72mm 2.8"	67mm 2.6"	64mm 2.5"
타이어 안쪽으로의 간극 궤도 변화		–72mm -2.8"	–67mm –2.6"	–64mm –2.5"
작동 무게 변화(밸러스트 미포함)		–5,928kg –13,071lb	–5,564kg –12,269lb	–5,240kg –11,554lb
정적 팁핑 하중 변화 - 직선		–4,508kg –9,941lb	–4,231kg –9,330lb	–3,985kg –8,787lb
정적 팁핑 하중 변화 - 굴절식		–3,924kg –8,653lb	–3,683kg –8,122lb	–3,469kg –7,649lb
후방 차축 진동 각도	±8도	±13도	±13도	±13도
최대 단일 휠 상승 및 하강	340mm 1'1"	549mm 1'10"	549mm 1'10"	549mm 1'10"

*팽창으로 인한 타이어 증가 폭 포함

타이어 브랜드	Bridgestone	Bridgestone	Bridgestone	Bridgestone
타이어 크기	**29.5R25**	**29.5R25**	**29.5R25**	**29.5R25**
트레드 유형	**L-3**	**L-4**	**L-5**	**L-5**
트레드 패턴	**VJT**	**VSNT**	**VSDT**	**VSDL**
타이어 위쪽 폭 - 최대(비적재)*	3,263mm 10'9"	3,240mm 10'8"	3,272mm 10'9"	3,250mm 10'8"
타이어 위쪽 폭 - 최대(적재 시)*	3,289mm 10'10"	3,260mm 10'9"	3,301mm 10'10"	3,275mm 10'9"
수직 치수 변화(전방 및 후방 평균)	–32mm –1.3"	–9mm –0.4"	–5mm -0.2"	11mm 0.4"
수평 도달 거리 변화	–10mm –0.4"	–30mm –1.2"	–30mm –1.2"	–40mm –1.6"
타이어 바깥으로의 간극 궤도 변화	59mm 2.3"	30mm 1.2"	72mm 2.8"	45mm 1.8"
타이어 안쪽으로의 간극 궤도 변화	–59mm –2.3"	–30mm –1.2"	–72mm –2.8"	–45mm –1.8"
작동 무게 변화(밸러스트 미포함)	–6,456kg –14,235lb	–5,772kg –12,727lb	–5,272kg –11,625lb	–5,064kg –11,166lb
정적 팁핑 하중 변화 - 직선	–4,910kg –10,826lb	–4,390kg –9,679lb	–4,009kg –8,841lb	–3,851kg –8,492lb
정적 팁핑 하중 변화 - 굴절식	–4,274kg –9,424lb	–3,821kg –8,425lb	–3,490kg –7,696lb	–3,352kg –7,392lb
후방 차축 진동 각도	±13도	±13도	±13도	±13도
최대 단일 휠 상승 및 하강	549mm 1'10"	549mm 1'10"	549mm 1'10"	549mm 1'10"

*팽창으로 인한 타이어 증가 폭 포함

타이어 선택사양

타이어 브랜드	Maxam	Maxam	Maxam	Michelin
타이어 크기	29.5-25	29.5-25	29.5-25	29.5-25
트레드 유형	L-3	L-4	L-5	L-3
트레드 패턴	MS302	MS405DX	MS503	XHA2
타이어 위쪽 폭 - 최대(비적재)*	3,270mm 10'9"	3,256mm 10'9"	3,268mm 10'9"	3,270mm 10'9"
타이어 위쪽 폭 - 최대(적재 시)*	3,290mm 10'10"	3,282mm 10'10"	3,304mm 10'11"	3,296mm 10'10"
수직 치수 변화(전방 및 후방 평균)	–28mm –1.1"	–42mm –1.7"	–15mm -0.6"	–49mm –1.9"
수평 도달 거리 변화	–25mm –1"	–12mm –0.5"	–33mm –1.3"	–8mm –0.3"
타이어 바깥으로의 간극 궤도 변화	60mm 2.4"	52mm 2.1"	75mm 2.9"	66mm 2.6"
타이어 안쪽으로의 간극 궤도 변화	–60mm –2.4"	–52mm –2.1"	–75mm –2.9"	–66mm –2.6"
작동 무게 변화(밸러스트 미포함)	–6,300kg –13,892lb	–6,160kg –13,583lb	–5,520kg –12,172lb	–6,472kg –14,271lb
정적 팁핑 하중 변화 - 직선	–4,791kg –10,564lb	–4,685kg –10,330lb	–4,198kg –9,257lb	–4,922kg –10,853lb
정적 팁핑 하중 변화 - 굴절식	–4,171kg –9,196lb	–4,078kg –8,992lb	–3,654kg –8,058lb	–4,284kg –9,447lb
후방 차축 진동 각도	±13도	±13도	±13도	±13도
최대 단일 휠 상승 및 하강	549mm 1'10"	549mm 1'10"	549mm 1'10"	549mm 1'10"

*팽창으로 인한 타이어 증가 폭 포함

타이어 브랜드	Michelin	Bridgestone	Bridgestone	Maxam
타이어 크기	875/65R29	875/65R29	875/65R29	875/65R29
트레드 유형	L-3	L-3	L-4	L-4
트레드 패턴	XHA2	VTS	VLTS	MS405DX
타이어 위쪽 폭 - 최대(비적재)*	3,373mm 11'1"	3,341mm 11'0"	3,344mm 11'0"	3,357mm 11'1"
타이어 위쪽 폭 - 최대(적재 시)*	3,384mm 11'2"	3,359mm 11'1"	3,366mm 11'1"	3,382mm 11'2"
수직 치수 변화(전방 및 후방 평균)	–34mm –1.4"	–28mm –1.1"	–26mm –1"	–43mm –1.7"
수평 도달 거리 변화	-13mm -0.5"	–10mm –0.4"	–12mm –0.5"	–12mm 152mm
타이어 바깥으로의 간극 궤도 변화	155mm 6.1"	129mm 5.1"	136mm 5.4"	6" –152mm
타이어 안쪽으로의 간극 궤도 변화	–155mm –6.1"	–129mm –5.1"	–136mm –5.4"	-6" –5,464kg
작동 무게 변화(밸러스트 미포함)	–5,812kg –12,815lb	–5,532kg –12,198lb	–5,456kg –12,030lb	–12,048lb –4,155kg
정적 팁핑 하중 변화 - 직선	–4,420kg –9,746lb	–4,207kg –9,277lb	–4,149kg –9,149lb	–9,163lb –3,617kg
정적 팁핑 하중 변화 - 굴절식	–3,848kg –8,484lb	–3,662kg –8,075lb	–3,612kg –7,964lb	–7,976lb 8,425lb
후방 차축 진동 각도	±8도	±8도	±8도	±8도
최대 단일 휠 상승 및 하강	340mm 1'1"	340mm 1'1"	340mm 1'1"	340mm 1'1"

*팽창으로 인한 타이어 증가 폭 포함

작동 사양 – 버킷

링키지		표준 링키지	
버킷 종류		범용 – 핀 부착	범용 – 후크 부착 – Fusion
엣지 유형		볼트 연결식 커팅 엣지	볼트 연결식 커팅 엣지
용량 - 정격	m^3	5.40	5.40
	yd^3	7.00	7.00
용량 - 110% 채움 계수에서 정격	m^3	5.90	5.90
	yd^3	7.75	7.75
폭	mm	3,447	3,447
	ft/in	11'3"	11'3"
16† 최대 리프트와 45° 토출에서 덤프 간극	mm	3,292	3,187
	ft/in	10'9"	10'5"
17† 최대 리프트와 45도 배출 시 도달 거리	mm	1,510	1,618
	ft/in	4'11"	5'3"
편평 리프트 암과 버킷 수준에서의 도달 거리	mm	2,994	3,146
	ft/in	9'9"	10'3"
A† 굴착 깊이	mm	84	89
	in	3.3"	3.5"
12† 전체 길이	mm	9,613	9,769
	ft/in	31'7"	32'1"
B† 최대 리프트에서 버킷을 포함한 전체 높이	mm	6,432	6,536
	ft/in	21'2"	21'6"
운송 위치에서 버킷을 포함한 로더 간극 궤도 반경	mm	7,614	7,697
	ft/in	25'0"	25'4"
정적 팁핑 하중, 직선(타이어 편향 포함)	kg	해당 사항 없음	해당 사항 없음
	lb	해당 사항 없음	해당 사항 없음
정적 팁핑 하중, 직선(타이어 편향 없음)	kg	29,260	27,802
	lb	64,490	61,276
정적 팁핑 하중, 굴절식 (타이어 편향 포함)	kg	해당 사항 없음	해당 사항 없음
	lb	해당 사항 없음	해당 사항 없음
정적 팁핑 하중, 굴절식 (타이어 편향 없음)	kg	25,415	24,063
	lb	56,015	53,036
돌파력(§)	kN	226	204
	lbf	50,946	45,849
작동 무게*	kg	36,885	37,567
	lb	81,294	82,796

* 표시된 정적 팁핑 하중과 작동 무게는 Brawler 29.5X25 Smooth 솔리드 타이어, 가득 찬 유체, 운전자, 운전실 프리클리너, 후방 보호대가 있는 조립식 카운터웨이트, 전방 보호대가 있는 평면 유리창, 산업용 패키지, 승차 제어장치, 표준 시동, 좁은 흙받이, 터빈 엔진 프리클리너, Product Link, 전방 차동제한장치, 동력전달장치 보호대, 표준 조향, 산업용 소음 억제 및 가변 피치 팬을 기준으로 합니다.

† 치수 차트에 제시된 그림

(§) ISO 14397-2:2007에 따라 피벗 지점으로 버킷 힌지 핀을 포함한 커팅 엣지의 핏 뒤에서 측정한 100mm(4").

(타이어 편향 포함)ISO 14397-1:2007 섹션 1-6을 완벽히 준수, 계산과 시험 간에 2% 확인이 필요.

(타이어 편향 없음) ISO 14397-1:2007 섹션 1 - 5 준수.

제공되는 버킷은 지역에 따라 다를 수 있습니다. 자세한 내용은 가까운 Cat 특약점에 문의하십시오.

작동 사양 – 버킷

링키지		표준 링키지	
버킷 종류		범용 – 핀 부착	범용 – 후크 부착 – Fusion
엣지 유형		볼트 연결식 커팅 엣지	볼트 연결식 커팅 엣지
용량 - 정격	m^3	5.70	5.70
	yd^3	7.50	7.50
용량 - 110% 채움 계수에서 정격	m^3	6.30	6.30
	yd^3	8.25	8.25
폭	mm	3,481	3,481
	ft/in	11'5"	11'5"
16† 최대 리프트와 45° 토출에서 덤프 간극	mm	3,233	3,123
	ft/in	10'7"	10'2"
17† 최대 리프트와 45도 배출 시 도달 거리	mm	1,567	1,668
	ft/in	5'1"	5'5"
편평 리프트 암과 버킷 수준에서의 도달 거리	mm	3,079	3,228
	ft/in	10'1"	10'7"
A† 굴착 깊이	mm	72	89
	in	2.8"	3.5"
12† 전체 길이	mm	9,689	9,851
	ft/in	31'10"	32'4"
B† 최대 리프트에서 버킷을 포함한 전체 높이	mm	6,505	6,604
	ft/in	21'5"	21'8"
운송 위치에서 버킷을 포함한 로더 간극 궤도 반경	mm	7,648	7,739
	ft/in	25'2"	25'5"
정적 팁핑 하중, 직선(타이어 편향 포함)	kg	해당 사항 없음	해당 사항 없음
	lb	해당 사항 없음	해당 사항 없음
정적 팁핑 하중, 직선(타이어 편향 없음)	kg	28,232	27,540
	lb	62,225	60,698
정적 팁핑 하중, 굴절식 (타이어 편향 포함)	kg	해당 사항 없음	해당 사항 없음
	lb	해당 사항 없음	해당 사항 없음
정적 팁핑 하중, 굴절식 (타이어 편향 없음)	kg	24,387	23,817
	lb	53,749	52,494
돌파력(§)	kN	210	193
	lbf	47,341	43,442
작동 무게*	kg	37,820	37,689
	lb	83,354	83,067

* 표시된 정적 팁핑 하중과 작동 무게는 Brawler 29.5X25 Smooth 솔리드 타이어, 가득 찬 유체, 운전자, 운전실 프리클리너, 후방 보호대가 있는 조립식 카운터웨이트, 전방 보호대가 있는 평면 유리창, 산업용 패키지, 승차 제어장치, 표준 시동, 좁은 흙받이, 터빈 엔진 프리클리너, Product Link, 전방 차동제한장치, 동력전달장치 보호대, 표준 조향, 산업용 소음 억제 및 가변 피치 팬을 기준으로 합니다.

† 치수 차트에 제시된 그림

(§) ISO 14397-2:2007에 따라 피벗 지점으로 버킷 힌지 핀을 포함한 커팅 엣지의 핏 뒤에서 측정한 100mm(4").

(타이어 편향 포함)ISO 14397-1:2007 섹션 1-6을 완벽히 준수, 계산과 시험 간에 2% 확인이 필요.

(타이어 편향 없음) ISO 14397-1:2007 섹션 1 - 5 준수.

제공되는 버킷은 지역에 따라 다를 수 있습니다. 자세한 내용은 가까운 Cat 특약점에 문의하십시오.

작동 사양 – 버킷

링키지		표준 링키지	
버킷 종류		범용 – 핀 부착	
엣지 유형		볼트 연결식 커팅 엣지	볼트 연결식 커팅 엣지
용량 - 정격	m^3	6.00	6.40
	yd^3	7.75	8.25
용량 - 110% 채움 계수에서 정격	m^3	6.60	7.00
	yd^3	8.75	9.25
폭	mm	3,481	3,413
	ft/in	11'5"	11'2"
16† 최대 리프트와 45° 토출에서 덤프 간극	mm	3,205	3,150
	ft/in	10'6"	10'4"
17† 최대 리프트와 45도 배출 시 도달 거리	mm	1,580	1,633
	ft/in	5'2"	5'4"
편평 리프트 암과 버킷 수준에서의 도달 거리	mm	3,107	3,185
	ft/in	10'2"	10'5"
A† 굴착 깊이	mm	84	84
	in	3.3"	3.3"
12† 전체 길이	mm	9,726	9,804
	ft/in	31'11"	32'2"
B† 최대 리프트에서 버킷을 포함한 전체 높이	mm	6,528	6,608
	ft/in	21'5"	21'9"
운송 위치에서 버킷을 포함한 로더 간극 궤도 반경	mm	7,660	7,651
	ft/in	25'2"	25'2"
정적 팁핑 하중, 직선(타이어 편향 포함)	kg	해당 사항 없음	해당 사항 없음
	lb	해당 사항 없음	해당 사항 없음
정적 팁핑 하중, 직선(타이어 편향 없음)	kg	28,965	28,752
	lb	63,840	63,370
정적 팁핑 하중, 굴절식 (타이어 편향 포함)	kg	해당 사항 없음	해당 사항 없음
	lb	해당 사항 없음	해당 사항 없음
정적 팁핑 하중, 굴절식 (타이어 편향 없음)	kg	25,132	24,933
	lb	55,392	54,954
돌파력(§)	kN	209	199
	lbf	47,095	44,724
작동 무게*	kg	37,060	37,145
	lb	81,679	81,867

* 표시된 정적 팁핑 하중과 작동 무게는 Brawler 29.5X25 Smooth 솔리드 타이어, 가득 찬 유체, 운전자, 운전실 프리클리너, 후방 보호대가 있는 조립식 카운터웨이트, 전방 보호대가 있는 평면 유리창, 산업용 패키지, 승차 제어장치, 표준 시동, 좁은 흙받이, 터빈 엔진 프리클리너, Product Link, 전방 차동제한장치, 동력전달장치 보호대, 표준 조향, 산업용 소음 억제 및 가변 피치 팬을 기준으로 합니다.

† 치수 차트에 제시된 그림

(§) ISO 14397-2:2007에 따라 피벗 지점으로 버킷 힌지 핀을 포함한 커팅 엣지의 핏 뒤에서 측정한 100mm(4").

(타이어 편향 포함)ISO 14397-1:2007 섹션 1-6을 완벽히 준수, 계산과 시험 간에 2% 확인이 필요.

(타이어 편향 없음) ISO 14397-1:2007 섹션 1 - 5 준수.

제공되는 버킷은 지역에 따라 다를 수 있습니다. 자세한 내용은 가까운 Cat 특약점에 문의하십시오.

작동 사양 – 버킷

링키지		표준 링키지	
버킷 종류		폐기물, 도징 – 핀 부착	폐기물, 적재 및 운송 – 핀 부착
엣지 유형		볼트 연결식 커팅 엣지	고무 엣지
용량 - 정격	m^3	9.90	10.70
	yd^3	13.00	14.00
용량 - 110% 채움 계수에서 정격	m^3	10.90	11.80
	yd^3	14.25	15.50
폭	mm	3,882	3,882
	ft/in	12'8"	12'8"
16† 최대 리프트와 45° 토출에서 덤프 간극	mm	3,072	2,760
	ft/in	10'0"	9'0"
17† 최대 리프트와 45도 배출 시 도달 거리	mm	1,490	1,650
	ft/in	4'10"	5'4"
편평 리프트 암과 버킷 수준에서의 도달 거리	mm	3,153	3,487
	ft/in	10'4"	11'5"
A† 굴착 깊이	mm	110	70
	in	4.3"	2.7"
12† 전체 길이	mm	9,793	10,207
	ft/in	32'2"	33'6"
B† 최대 리프트에서 버킷을 포함한 전체 높이	mm	7,135	6,962
	ft/in	23'5"	22'11"
운송 위치에서 버킷을 포함한 로더 간극 궤도 반경	mm	7,865	7,996
	ft/in	25'10"	26'3"
정적 팁핑 하중, 직선(타이어 편향 포함)	kg	해당 사항 없음	해당 사항 없음
	lb	해당 사항 없음	해당 사항 없음
정적 팁핑 하중, 직선(타이어 편향 없음)	kg	30,342	27,596
	lb	66,875	60,822
정적 팁핑 하중, 굴절식 (타이어 편향 포함)	kg	해당 사항 없음	해당 사항 없음
	lb	해당 사항 없음	해당 사항 없음
정적 팁핑 하중, 굴절식 (타이어 편향 없음)	kg	26,227	23,791
	lb	57,804	52,437
돌파력(§)	kN	204	170
	lbf	46,014	38,403
작동 무게*	kg	38,062	38,214
	lb	83,889	84,223

* 표시된 정적 팁핑 하중과 작동 무게는 Brawler 29.5X25 Smooth 솔리드 타이어, 가득 찬 유체, 운전자, 운전실 프리클리너, 후방 보호대가 있는 조립식 카운터웨이트, 전방 보호대가 있는 평면 유리창, 산업용 패키지, 승차 제어장치, 표준 시동, 좁은 흙받이, 터빈 엔진 프리클리너, Product Link, 전방 차동제한장치, 동력전달장치 보호대, 표준 조향, 산업용 소음 억제 및 가변 피치 팬을 기준으로 합니다.

† 치수 차트에 제시된 그림

(§) ISO 14397-2:2007에 따라 피벗 지점으로 버킷 힌지 핀을 포함한 커팅 엣지의 핏 뒤에서 측정한 100mm(4").

(타이어 편향 포함)ISO 14397-1:2007 섹션 1-6을 완벽히 준수, 계산과 시험 간에 2% 확인이 필요.

(타이어 편향 없음) ISO 14397-1:2007 섹션 1 - 5 준수.

제공되는 버킷은 지역에 따라 다를 수 있습니다. 자세한 내용은 가까운 Cat 특약점에 문의하십시오.

작동 사양 – 버킷

링키지		하이 리프트 링키지	
버킷 종류		범용 – 핀 부착	범용 – 후크 부착 – Fusion
엣지 유형		볼트 연결식 커팅 엣지	볼트 연결식 커팅 엣지
용량 - 정격	m^3	5.40	5.40
	yd^3	7.00	7.00
용량 - 110% 채움 계수에서 정격	m^3	5.90	5.90
	yd^3	7.75	7.75
폭	mm	3,447	3,447
	ft/in	11'3"	11'3"
16† 최대 리프트와 45° 토출에서 덤프 간극	mm	3,513	3,408
	ft/in	11'6"	11'2"
17† 최대 리프트와 45도 배출 시 도달 거리	mm	1,513	1,621
	ft/in	4'11"	5'3"
편평 리프트 암과 버킷 수준에서의 도달 거리	mm	3,154	3,306
	ft/in	10'4"	10'10"
A† 굴착 깊이	mm	82	87
	in	3.2"	3.4"
12† 전체 길이	mm	9,815	9,971
	ft/in	32'3"	32'9"
B† 최대 리프트에서 버킷을 포함한 전체 높이	mm	6,653	6,757
	ft/in	21'10"	22'2"
운송 위치에서 버킷을 포함한 로더 간극 궤도 반경	mm	8,115	8,202
	ft/in	26'8"	26'11"
정적 팁핑 하중, 직선(타이어 편향 포함)	kg	해당 사항 없음	해당 사항 없음
	lb	해당 사항 없음	해당 사항 없음
정적 팁핑 하중, 직선(타이어 편향 없음)	kg	26,713	25,350
	lb	58,877	55,872
정적 팁핑 하중, 굴절식 (타이어 편향 포함)	kg	해당 사항 없음	해당 사항 없음
	lb	해당 사항 없음	해당 사항 없음
정적 팁핑 하중, 굴절식 (타이어 편향 없음)	kg	23,636	22,355
	lb	52,093	49,271
돌파력(§)	kN	230	207
	lbf	51,711	46,549
작동 무게*	kg	37,019	37,700
	lb	81,589	83,091

* 표시된 정적 팁핑 하중과 작동 무게는 Brawler 29.5X25 Smooth 솔리드 타이어, 가득 찬 유체, 운전자, 운전실 프리클리너, 후방 보호대가 있는 조립식 카운터웨이트, 전방 보호대가 있는 평면 유리창, 산업용 패키지, 승차 제어장치, 표준 시동, 좁은 흙받이, 터빈 엔진 프리클리너, Product Link, 전방 차동제한장치, 동력전달장치 보호대, 표준 조향, 산업용 소음 억제 및 가변 피치 팬을 기준으로 합니다.

† 치수 차트에 제시된 그림

(§) ISO 14397-2:2007에 따라 피벗 지점으로 버킷 힌지 핀을 포함한 커팅 엣지의 핏 뒤에서 측정한 100mm(4").

(타이어 편향 포함)ISO 14397-1:2007 섹션 1-6을 완벽히 준수, 계산과 시험 간에 2% 확인이 필요.

(타이어 편향 없음) ISO 14397-1:2007 섹션 1 - 5 준수.

제공되는 버킷은 지역에 따라 다를 수 있습니다. 자세한 내용은 가까운 Cat 특약점에 문의하십시오.

작동 사양 – 버킷

링키지		하이 리프트 링키지	
버킷 종류		범용 – 핀 부착	범용 – 후크 부착 – Fusion
엣지 유형		볼트 연결식 커팅 엣지	볼트 연결식 커팅 엣지
용량 - 정격	m^3	5.70	5.70
	yd^3	7.50	7.50
용량 - 110% 채움 계수에서 정격	m^3	6.30	6.30
	yd^3	8.25	8.25
폭	mm	3,481	3,481
	ft/in	11'5"	11'5"
16† 최대 리프트와 45° 토출에서 덤프 간극	mm	3,454	3,343
	ft/in	11'3"	10'11"
17† 최대 리프트와 45도 배출 시 도달 거리	mm	1,570	1,671
	ft/in	5'1"	5'5"
편평 리프트 암과 버킷 수준에서의 도달 거리	mm	3,239	3,388
	ft/in	10'7"	11'1"
A† 굴착 깊이	mm	70	87
	in	2.7"	3.4"
12† 전체 길이	mm	9,891	10,053
	ft/in	32'6"	33'0"
B† 최대 리프트에서 버킷을 포함한 전체 높이	mm	6,725	6,824
	ft/in	22'1"	22'5"
운송 위치에서 버킷을 포함한 로더 간극 궤도 반경	mm	8,149	8,243
	ft/in	26'9"	27'1"
정적 팁핑 하중, 직선(타이어 편향 포함)	kg	해당 사항 없음	해당 사항 없음
	lb	해당 사항 없음	해당 사항 없음
정적 팁핑 하중, 직선(타이어 편향 없음)	kg	25,683	25,097
	lb	56,606	55,315
정적 팁핑 하중, 굴절식 (타이어 편향 포함)	kg	해당 사항 없음	해당 사항 없음
	lb	해당 사항 없음	해당 사항 없음
정적 팁핑 하중, 굴절식 (타이어 편향 없음)	kg	22,606	22,115
	lb	49,825	48,742
돌파력(§)	kN	213	196
	lbf	48,058	44,110
작동 무게*	kg	37,953	37,823
	lb	83,648	83,361

* 표시된 정적 팁핑 하중과 작동 무게는 Brawler 29.5X25 Smooth 솔리드 타이어, 가득 찬 유체, 운전자, 운전실 프리클리너, 후방 보호대가 있는 조립식 카운터웨이트, 전방 보호대가 있는 평면 유리창, 산업용 패키지, 승차 제어장치, 표준 시동, 좁은 흙받이, 터빈 엔진 프리클리너, Product Link, 전방 차동제한장치, 동력전달장치 보호대, 표준 조향, 산업용 소음 억제 및 가변 피치 팬을 기준으로 합니다.

† 치수 차트에 제시된 그림

(§) ISO 14397-2:2007에 따라 피벗 지점으로 버킷 힌지 핀을 포함한 커팅 엣지의 핏 뒤에서 측정한 100mm(4").

(타이어 편향 포함)ISO 14397-1:2007 섹션 1-6을 완벽히 준수, 계산과 시험 간에 2% 확인이 필요.

(타이어 편향 없음) ISO 14397-1:2007 섹션 1 - 5 준수.

제공되는 버킷은 지역에 따라 다를 수 있습니다. 자세한 내용은 가까운 Cat 특약점에 문의하십시오.

작동 사양 – 버킷

링키지		하이 리프트 링키지	
버킷 종류		범용 – 핀 부착	
엣지 유형		볼트 연결식 커팅 엣지	볼트 연결식 커팅 엣지
용량 - 정격	m^3	6.00	6.40
	yd^3	7.75	8.25
용량 - 110% 채움 계수에서 정격	m^3	6.60	7.00
	yd^3	8.75	9.25
폭	mm	3,481	3,413
	ft/in	11'5"	11'2"
16† 최대 리프트와 45° 토출에서 덤프 간극	mm	3,426	3,370
	ft/in	11'2"	11'0"
17† 최대 리프트와 45도 배출 시 도달 거리	mm	1,583	1,636
	ft/in	5'2"	5'4"
편평 리프트 암과 버킷 수준에서의 도달 거리	mm	3,267	3,345
	ft/in	10'8"	10'11"
A† 굴착 깊이	mm	82	82
	in	3.2"	3.2"
12† 전체 길이	mm	9,928	10,006
	ft/in	32'7"	32'10"
B† 최대 리프트에서 버킷을 포함한 전체 높이	mm	6,749	6,829
	ft/in	22'2"	22'5"
운송 위치에서 버킷을 포함한 로더 간극 궤도 반경	mm	8,161	8,152
	ft/in	26'10"	26'9"
정적 팁핑 하중, 직선(타이어 편향 포함)	kg	해당 사항 없음	해당 사항 없음
	lb	해당 사항 없음	해당 사항 없음
정적 팁핑 하중, 직선(타이어 편향 없음)	kg	26,420	26,213
	lb	58,231	57,775
정적 팁핑 하중, 굴절식 (타이어 편향 포함)	kg	해당 사항 없음	해당 사항 없음
	lb	해당 사항 없음	해당 사항 없음
정적 팁핑 하중, 굴절식 (타이어 편향 없음)	kg	23,353	23,158
	lb	51,471	51,041
돌파력(§)	kN	212	202
	lbf	47,808	45,405
작동 무게*	kg	37,193	37,278
	lb	81,974	82,161

* 표시된 정적 팁핑 하중과 작동 무게는 Brawler 29.5X25 Smooth 솔리드 타이어, 가득 찬 유체, 운전자, 운전실 프리클리너, 후방 보호대가 있는 조립식 카운터웨이트, 전방 보호대가 있는 평면 유리창, 산업용 패키지, 승차 제어장치, 표준 시동, 좁은 흙받이, 터빈 엔진 프리클리너, Product Link, 전방 차동제한장치, 동력전달장치 보호대, 표준 조향, 산업용 소음 억제 및 가변 피치 팬을 기준으로 합니다.

† 치수 차트에 제시된 그림

(§) ISO 14397-2:2007에 따라 피벗 지점으로 버킷 힌지 핀을 포함한 커팅 엣지의 핏 뒤에서 측정한 100mm(4").

(타이어 편향 포함)ISO 14397-1:2007 섹션 1-6을 완벽히 준수, 계산과 시험 간에 2% 확인이 필요.

(타이어 편향 없음) ISO 14397-1:2007 섹션 1 - 5 준수.

제공되는 버킷은 지역에 따라 다를 수 있습니다. 자세한 내용은 가까운 Cat 특약점에 문의하십시오.

작동 사양 – 버킷

링키지		하이 리프트 링키지	
버킷 종류		폐기물, 도징 – 핀 부착	폐기물, 적재 및 운송 – 핀 부착
엣지 유형		볼트 연결식 커팅 엣지	고무 엣지
용량 - 정격	m^3	9.90	10.70
	yd^3	13.00	14.00
용량 - 110% 채움 계수에서 정격	m^3	10.90	11.80
	yd^3	14.25	15.50
폭	mm	3,882	3,882
	ft/in	12'8"	12'8"
16† 최대 리프트와 45° 토출에서 덤프 간극	mm	3,292	2,980
	ft/in	10'9"	9'9"
17† 최대 리프트와 45도 배출 시 도달 거리	mm	1,493	1,653
	ft/in	4'10"	5'5"
편평 리프트 암과 버킷 수준에서의 도달 거리	mm	3,313	3,647
	ft/in	10'10"	11'11"
A† 굴착 깊이	mm	108	68
	in	4.2"	2.6"
12† 전체 길이	mm	9,993	10,402
	ft/in	32'10"	34'2"
B† 최대 리프트에서 버킷을 포함한 전체 높이	mm	7,355	7,183
	ft/in	24'2"	23'7"
운송 위치에서 버킷을 포함한 로더 간극 궤도 반경	mm	8,366	8,494
	ft/in	27'6"	27'11"
정적 팁핑 하중, 직선(타이어 편향 포함)	kg	해당 사항 없음	해당 사항 없음
	lb	해당 사항 없음	해당 사항 없음
정적 팁핑 하중, 직선(타이어 편향 없음)	kg	27,373	25,011
	lb	60,331	55,124
정적 팁핑 하중, 굴절식 (타이어 편향 포함)	kg	해당 사항 없음	해당 사항 없음
	lb	해당 사항 없음	해당 사항 없음
정적 팁핑 하중, 굴절식 (타이어 편향 없음)	kg	24,107	21,973
	lb	53,132	48,430
돌파력(§)	kN	207	174
	lbf	46,725	39,103
작동 무게*	kg	38,196	38,347
	lb	84,183	84,517

* 표시된 정적 팁핑 하중과 작동 무게는 Brawler 29.5X25 Smooth 솔리드 타이어, 가득 찬 유체, 운전자, 운전실 프리클리너, 후방 보호대가 있는 조립식 카운터웨이트, 전방 보호대가 있는 평면 유리창, 산업용 패키지, 승차 제어장치, 표준 시동, 좁은 흙받이, 터빈 엔진 프리클리너, Product Link, 전방 차동제한장치, 동력전달장치 보호대, 표준 조향, 산업용 소음 억제 및 가변 피치 팬을 기준으로 합니다.

† 치수 차트에 제시된 그림

(§) ISO 14397-2:2007에 따라 피벗 지점으로 버킷 힌지 핀을 포함한 커팅 엣지의 핏 뒤에서 측정한 100mm(4").

(타이어 편향 포함)ISO 14397-1:2007 섹션 1-6을 완벽히 준수, 계산과 시험 간에 2% 확인이 필요.

(타이어 편향 없음) ISO 14397-1:2007 섹션 1 - 5 준수.

제공되는 버킷은 지역에 따라 다를 수 있습니다. 자세한 내용은 가까운 Cat 특약점에 문의하십시오.

포크 사양

포크 사양

1	갈래 길이	mm in	2,438 96.0
2	부하 중심	mm in	1,219 48.0
	정적 팁핑 하중 변화 - 직선(포크 높이)	kg lbs	16,418 36,184
	정적 팁핑 하중 - 굴절식(포크 높이)	kg lbs	14,249 31,405
	정격 부하(SAE J1197 - 50% FTSTL)	kg lbs	6,761 14,902
	정격 부하(CEN EN 474-3 험한 지형 - 60% FTSTL)	kg lbs	67,61 14,902
	정격 부하(CEN EN 474-3 단단하고 평평한 바닥 - 80% FTSTL)	kg lbs	6,761 14,902
3	최대 전장	mm in	11,113 437.5
4	지면에서의 포크 도달 거리	mm in	1,345 53.0
5	*최소 높이와 포크 높이에서의 지면으로부터 포크 갈래 하단까지의 거리	mm in	-138 -5.5
6	수평 암 및 포크 높이에서의 도달 거리	mm in	1,870 73.6
7	최대 높이에서의 포크 도달 거리	mm in	943 37.1
8	수평 암 및 포크 높이에서의 지면으로부터 포크 갈래 끝까지의 거리	mm in	2,174 85.6
9	최대 높이와 포크 높이에서의 지면으로부터 포크 갈래 끝까지의 거리	mm in	4,442 174.9
10	풀 리프트 시 포크의 전체 높이(캐리지 상단에서 지면까지)	mm in	5,814 228.9
11	풀 리프트 및 최대 덤프에서 간극	mm in	1,871 73.7
12	수평에서 최대 배출 각도	도	58
13	전체 캐리지 폭	mm in	2,751 108.3
14	전체 캐리지 높이	mm in	1,575 62.0
15	외부 갈래 폭(최대 스프레드)	mm in	2,671 105.1
16	외부 갈래 폭(최소 스프레드)	mm in	849 33.4
	갈래 폭(단일 갈래)	mm in	88.9 3.5
	갈래 두께	mm in	203.2 8.0
	갈래 용량	kg lbs	11,068 24,393
	작동 무게	kg lbs	36,462 80,363

*음의 값은 경사면 아래를 의미합니다.

980 IW STD

팰릿 포크, 핀 부착

96" 갈래
473-9104

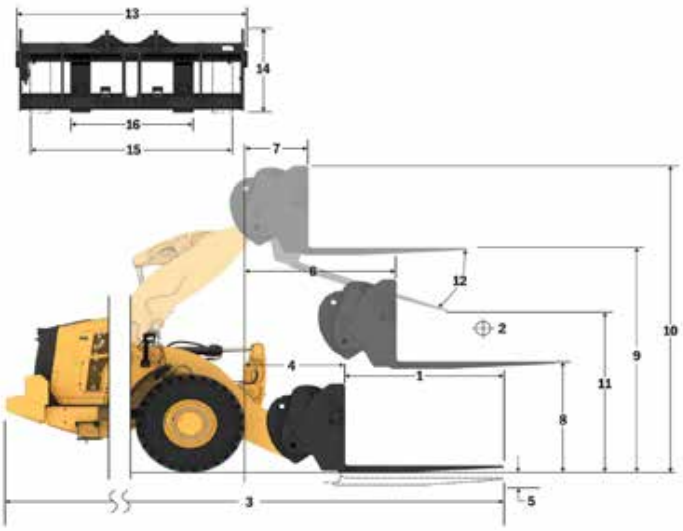

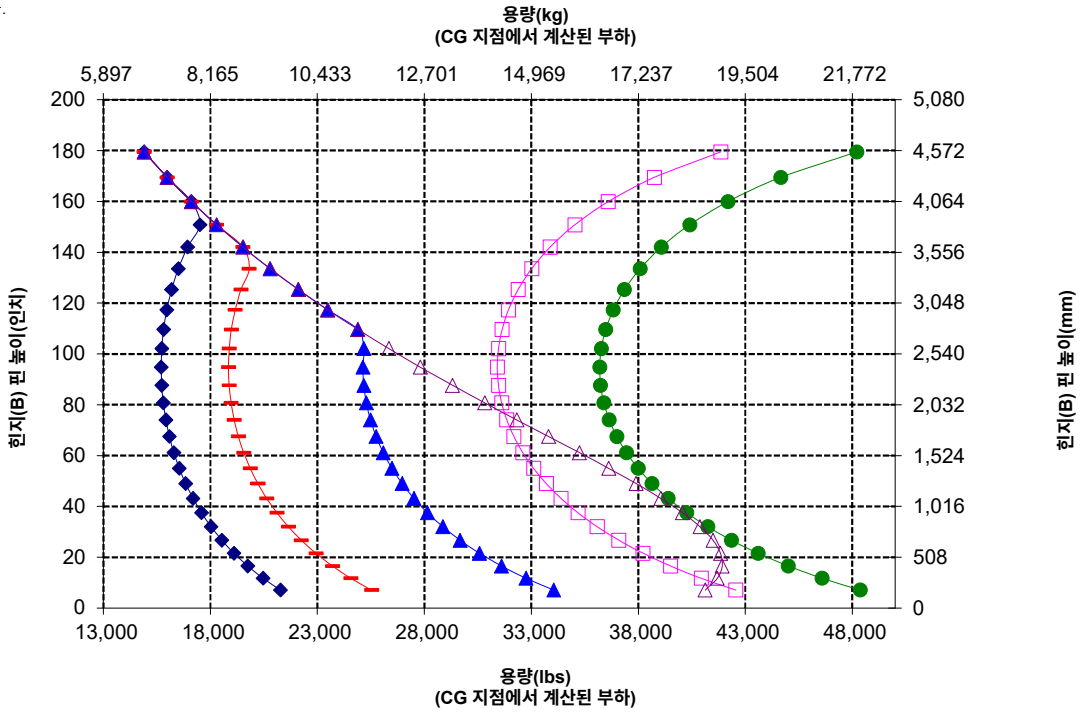

주: 정적 팁핑 하중과 작동 무게는 다음 로더 구성을 기준으로 합니다. Brawler Smooth Solid 타이어, 에어컨, 승차 제어장치, 동력전달장치 보호대, 가득 채운 유체, 연료 탱크, 냉각수, 윤활유 및 운전자.

사양과 등급은 다음 표준을 준수합니다. SAE* J1197, ISO 14397-1, CEN** EN 474-3.

팰릿 포크를 장착한 로더의 정격 작동 부하는 다음을 기준으로 결정됩니다.
SAE J1197: 완전 회전 정적 팁핑 하중의 50% 또는 유압 한계.
CEN EN 474-3: 거친 지형에서 완전 회전 정적 팁핑 하중의 60% 또는 유압 한계.
CEN EN 474-3: 단단하고 평평한 바닥에서의 완전 회전 정적 팁핑 하중의 80% 또는 유압 한계.

*SAE - 자동차 기술 협회
**CEN - 유럽 표준화 기구

경고: 갈래 부하 용량을 초과하지 않아야 합니다.
개별 갈래 용량은 각 갈래 측면에 표시됩니다.

포크 사양

포크 사양

1	갈래 길이	mm in	2,438 96.0
2	부하 중심	mm in	1,219 48.0
	정적 팁핑 하중 변화 - 직선(포크 높이)	kg lbs	15,574 34,326
	정적 팁핑 하중 - 굴절식(포크 높이)	kg lbs	13,783 30,378
	정격 부하(SAE J1197 - 50% FTSTL)	kg lbs	6,586 14,515
	정격 부하(CEN EN 474-3 험한 지형 - 60% FTSTL)	kg lbs	6,586 14,515
	정격 부하(CEN EN 474-3 단단하고 평평한 바닥 - 80% FTSTL)	kg lbs	6,586 14,515
3	최대 전장	mm in	11,302 444.9
4	지면에서의 포크 도달 거리	mm in	1,534 60.4
5	*최소 높이와 포크 높이에서의 지면으로부터 포크 갈래 하단까지의 거리	mm in	-137 -5.4
6	수평 암 및 포크 높이에서의 도달 거리	mm in	2,030 79.9
7	최대 높이에서의 포크 도달 거리	mm in	946 37.2
8	수평 암 및 포크 높이에서의 지면으로부터 포크 갈래 끝까지의 거리	mm in	2,174 85.6
9	최대 높이와 포크 높이에서의 지면으로부터 포크 갈래 끝까지의 거리	mm in	4,663 183.6
10	풀 리프트 시 포크의 전체 높이(캐리지 상단에서 지면까지)	mm in	6,035 237.6
11	풀 리프트 및 최대 덤프에서 간극	mm in	2,334 91.9
12	수평에서 최대 배출 각도	도	49
13	전체 캐리지 폭	mm in	2,751 108.3
14	전체 캐리지 높이	mm in	1,575 62.0
15	외부 갈래 폭(최대 스프레드)	mm in	2,671 105.1
16	외부 갈래 폭(최소 스프레드)	mm in	849 33.4
	갈래 폭(단일 갈래)	mm in	88.9 3.5
	갈래 두께	mm in	203.2 8.0
	갈래 용량	kg lbs	11,068 24,393
	작동 무게	kg lbs	36,596 80,657

*음의 값은 경사면 아래를 의미합니다.

980 IW HL

팰릿 포크, 핀 부착

96" 갈래
473-9104

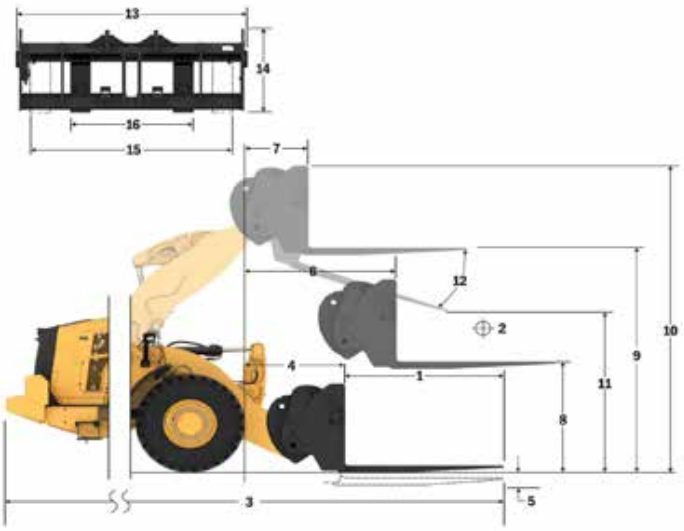

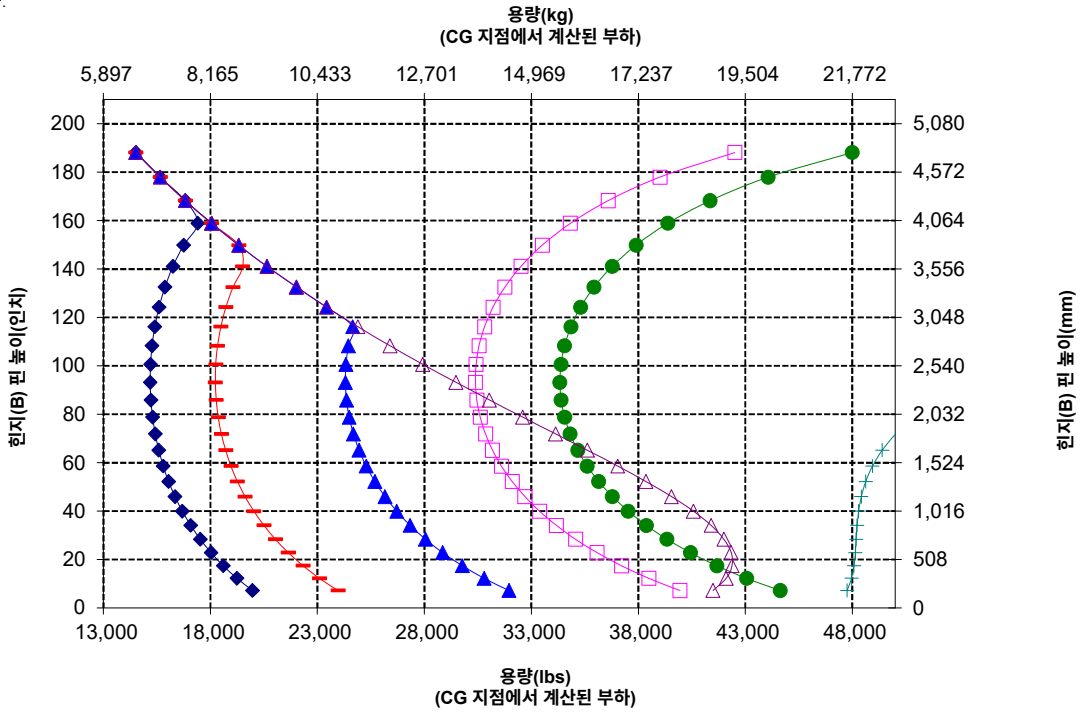

주: 정적 팁핑 하중과 작동 무게는 다음 로더 구성을 기준으로 합니다. Brawler Smooth Solid 타이어, 에어컨, 승차 제어장치, 동력전달장치 보호대, 가득 채운 유체, 연료 탱크, 냉각수, 윤활유 및 운전자.

사양과 등급은 다음 표준을 준수합니다. SAE* J1197, ISO 14397-1, CEN** EN 474-3.

팰릿 포크를 장착한 로더의 정격 작동 부하는 다음을 기준으로 결정됩니다.
SAE J1197: 완전 회전 정적 팁핑 하중의 50% 또는 유압 한계.
CEN EN 474-3: 거친 지형에서 완전 회전 정적 팁핑 하중의 60% 또는 유압 한계.
CEN EN 474-3: 단단하고 평평한 바닥에서의 완전 회전 정적 팁핑 하중의 80% 또는 유압 한계.

*SAE - 자동차 기술 협회
**CEN - 유럽 표준화 기구

경고: 갈래 부하 용량을 초과하지 않아야 합니다.
개별 갈래 용량은 각 갈래 측면에 표시됩니다.

포크 사양

포크 사양

1	갈래 길이	mm in	1,829 72.0
2	부하 중심	mm in	914 36.0
	정적 팁핑 하중 변화 - 직선(포크 높이)	kg lbs	18,021 39,719
	정적 팁핑 하중 - 굴절식(포크 높이)	kg lbs	15,675 34,548
	정격 부하(SAE J1197 - 50% FTSTL)	kg lbs	7,838 17,274
	정격 부하(CEN EN 474-3 험한 지형 - 60% FTSTL)	kg lbs	8,530 18,799
	정격 부하(CEN EN 474-3 단단하고 평평한 바닥 - 80% FTSTL)	kg lbs	8,530 18,799
3	최대 전장	mm in	10,507 413.7
4	지면에서의 포크 도달 거리	mm in	1,349 53.1
5	*최소 높이와 포크 높이에서의 지면으로부터 포크 갈래 하단까지의 거리	mm in	-145 -5.7
6	수평 암 및 포크 높이에서의 도달 거리	mm in	1,870 73.6
7	최대 높이에서의 포크 도달 거리	mm in	943 37.1
8	수평 암 및 포크 높이에서의 지면으로부터 포크 갈래 끝까지의 거리	mm in	2,167 85.3
9	최대 높이와 포크 높이에서의 지면으로부터 포크 갈래 끝까지의 거리	mm in	4,436 174.6
10	풀 리프트 시 포크의 전체 높이(캐리지 상단에서 지면까지)	mm in	5,814 228.9
11	풀 리프트 및 최대 덤프에서 간극	mm in	2,386 93.9
12	수평에서 최대 배출 각도	도	58
13	전체 캐리지 폭	mm in	2,751 108.3
14	전체 캐리지 높이	mm in	1,581 62.3
15	외부 갈래 폭(최대 스프레드)	mm in	2,671 105.1
16	외부 갈래 폭(최소 스프레드)	mm in	849 33.4
	갈래 폭(단일 갈래)	mm in	88.9 3.5
	갈래 두께	mm in	203.2 8.0
	갈래 용량	kg lbs	14,742 32,491
	작동 무게	kg lbs	36,230 79,852

*음의 값은 경사면 아래를 의미합니다.

980 IW STD

팰릿 포크, 핀 부착

72" 갈래
473-9106

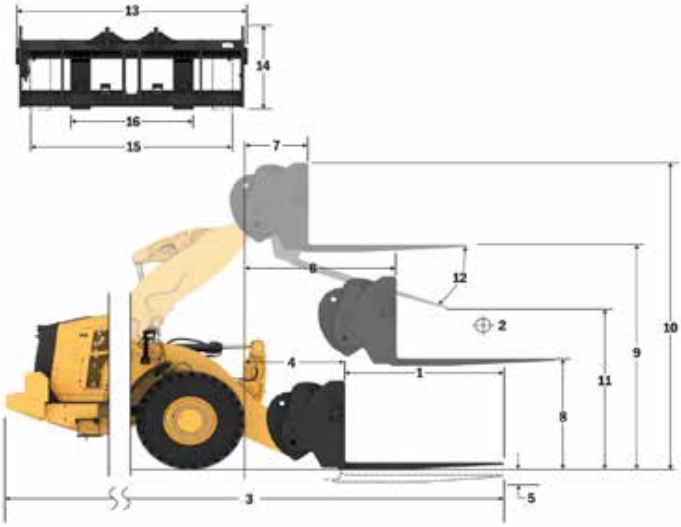

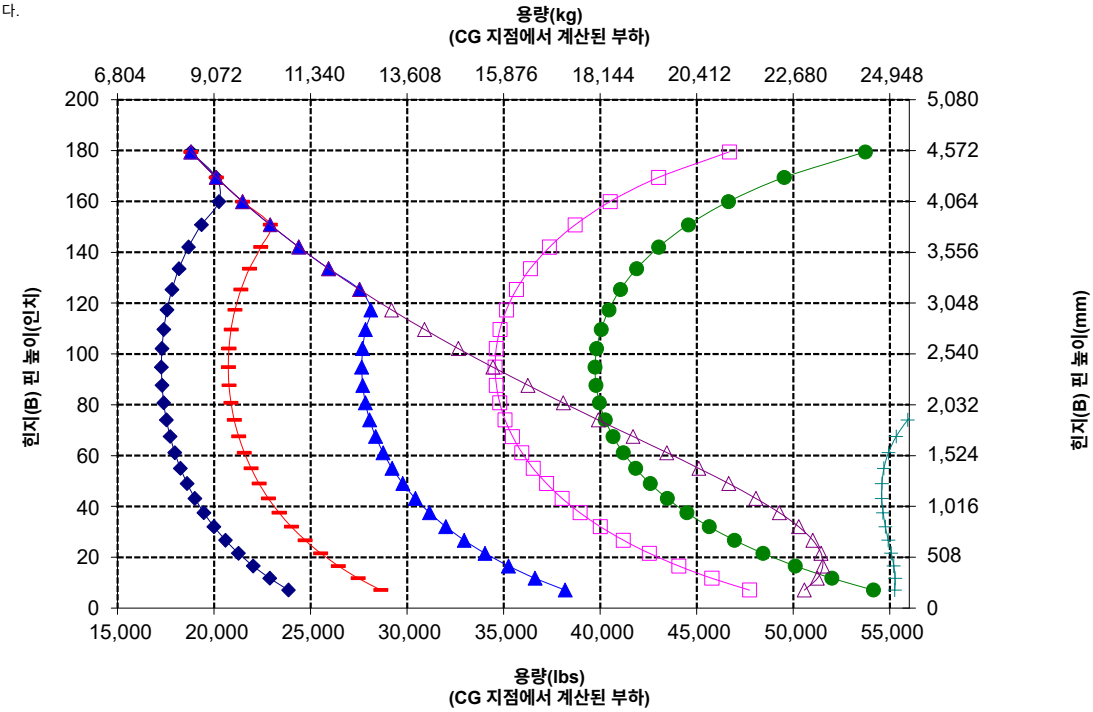

주: 정적 팁핑 하중과 작동 무게는 다음 로더 구성을 기준으로 합니다. Brawler Smooth Solid 타이어, 에어컨, 승차 제어장치, 동력전달장치 보호대, 가득 채운 유체, 연료 탱크, 냉각수, 윤활유 및 운전자.

사양과 등급은 다음 표준을 준수합니다. SAE* J1197, ISO 14397-1, CEN** EN 474-3.

팰릿 포크를 장착한 로더의 정격 작동 부하는 다음을 기준으로 결정됩니다.
SAE J1197: 완전 회전 정적 팁핑 하중의 50% 또는 유압 한계.
CEN EN 474-3: 거친 지형에서 완전 회전 정적 팁핑 하중의 60% 또는 유압 한계.
CEN EN 474-3: 단단하고 평평한 바닥에서의 완전 회전 정적 팁핑 하중의 80% 또는 유압 한계.

*SAE - 자동차 기술 협회
**CEN - 유럽 표준화 기구

경고: 갈래 부하 용량을 초과하지 않아야 합니다.
개별 갈래 용량은 각 갈래 측면에 표시됩니다.

포크 사양

포크 사양

1	갈래 길이	mm in	1,829 72.0
2	부하 중심	mm in	914 36.0
	정적 팁핑 하중 변화 - 직선(포크 높이)	kg lbs	17,059 37,597
	정적 팁핑 하중 - 굴절식(포크 높이)	kg lbs	15,127 33,339
	정격 부하(SAE J1197 - 50% FTSTL)	kg lbs	7,563 16,670
	정격 부하(CEN EN 474-3 험한 지형 - 60% FTSTL)	kg lbs	8,317 18,330
	정격 부하(CEN EN 474-3 단단하고 평평한 바닥 - 80% FTSTL)	kg lbs	8,317 18,330
3	최대 전장	mm in	10,696 421.1
4	지면에서의 포크 도달 거리	mm in	1,538 60.6
5	*최소 높이와 포크 높이에서의 지면으로부터 포크 갈래 하단까지의 거리	mm in	-143 -5.6
6	수평 암 및 포크 높이에서의 도달 거리	mm in	2,030 79.9
7	최대 높이에서의 포크 도달 거리	mm in	946 37.2
8	수평 암 및 포크 높이에서의 지면으로부터 포크 갈래 끝까지의 거리	mm in	2,167 85.3
9	최대 높이와 포크 높이에서의 지면으로부터 포크 갈래 끝까지의 거리	mm in	4,657 183.3
10	풀 리프트 시 포크의 전체 높이(캐리지 상단에서 지면까지)	mm in	6,035 237.6
11	풀 리프트 및 최대 덤프에서 간극	mm in	2,789 109.8
12	수평에서 최대 배출 각도	도	49
13	전체 캐리지 폭	mm in	2,751 108.3
14	전체 캐리지 높이	mm in	1,581 62.3
15	외부 갈래 폭(최대 스프레드)	mm in	2,671 105.1
16	외부 갈래 폭(최소 스프레드)	mm in	849 33.4
	갈래 폭(단일 갈래)	mm in	88.9 3.5
	갈래 두께	mm in	203.2 8.0
	갈래 용량	kg lbs	14,742 32,491
	작동 무게	kg lbs	36,364 80,146

*음의 값은 경사면 아래를 의미합니다.

980 IW HL

팰릿 포크, 핀 부착

72" 갈래
473-9106

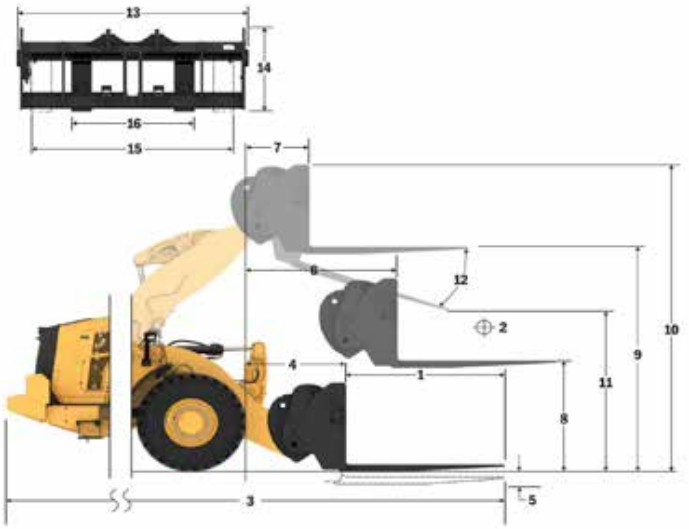

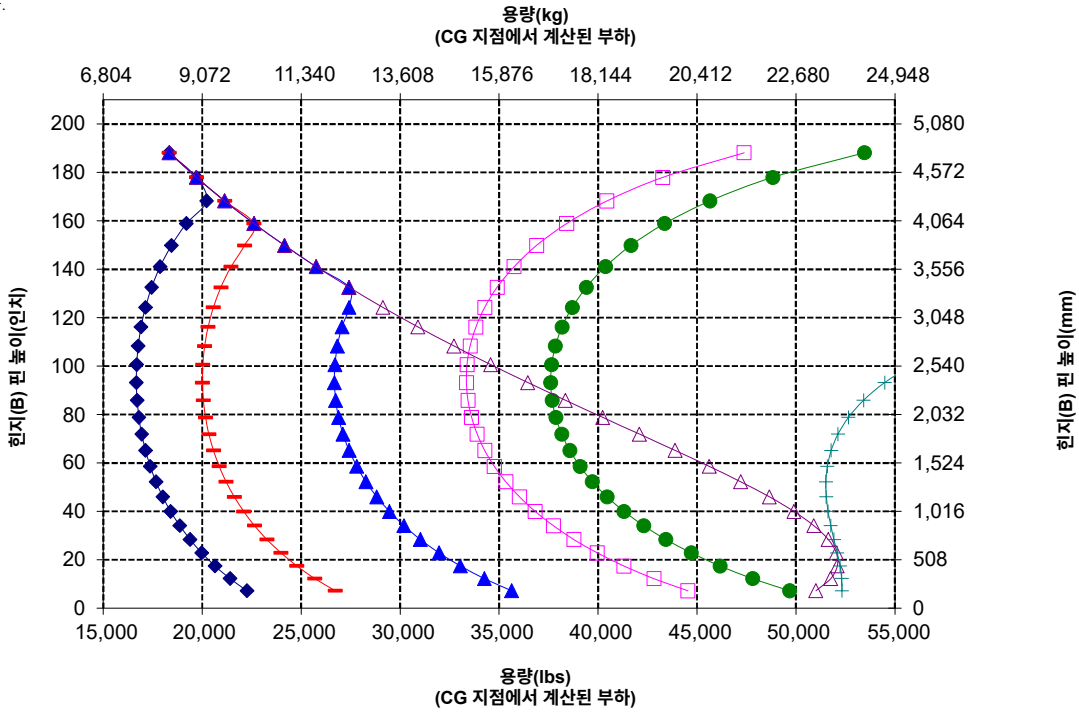

주: 정적 팁핑 하중과 작동 무게는 다음 로더 구성을 기준으로 합니다. Brawler Smooth Solid 타이어, 에어컨, 승차 제어장치, 동력전달장치 보호대, 가득 채운 유체, 연료 탱크, 냉각수, 윤활유 및 운전자.

사양과 등급은 다음 표준을 준수합니다. SAE* J1197, ISO 14397-1, CEN** EN 474-3.

팰릿 포크를 장착한 로더의 정격 작동 부하는 다음을 기준으로 결정됩니다.
SAE J1197: 완전 회전 정적 팁핑 하중의 50% 또는 유압 한계.
CEN EN 474-3: 거친 지형에서 완전 회전 정적 팁핑 하중의 60% 또는 유압 한계.
CEN EN 474-3: 단단하고 평평한 바닥에서의 완전 회전 정적 팁핑 하중의 80% 또는 유압 한계.

*SAE - 자동차 기술 협회
**CEN - 유럽 표준화 기구

경고: 갈래 부하 용량을 초과하지 않아야 합니다.
개별 갈래 용량은 각 갈래 측면에 표시됩니다.

포크 사양

포크 사양

1	갈래 길이	mm in	1,830 72.0
2	부하 중심	mm in	915 36.0
	정적 팁핑 하중 변화 - 직선(포크 높이)	kg lbs	18,732 41,286
	정적 팁핑 하중 - 굴절식(포크 높이)	kg lbs	16,368 36,075
	정격 부하(SAE J1197 - 50% FTSTL)	kg lbs	8,184 18,038
	정격 부하(CEN EN 474-3 험한 지형 - 60% FTSTL)	kg lbs	8,327 18,352
	정격 부하(CEN EN 474-3 단단하고 평평한 바닥 - 80% FTSTL)	kg lbs	8,327 18,352
3	최대 전장	mm in	10,384 408.8
4	지면에서의 포크 도달 거리	mm in	1,225 48.2
5	*최소 높이와 포크 높이에서의 지면으로부터 포크 갈래 하단까지의 거리	mm in	-146 -5.8
6	수평 암 및 포크 높이에서의 도달 거리	mm in	1,839 72.4
7	최대 높이에서의 포크 도달 거리	mm in	913 35.9
8	수평 암 및 포크 높이에서의 지면으로부터 포크 갈래 끝까지의 거리	mm in	2,028 79.8
9	최대 높이와 포크 높이에서의 지면으로부터 포크 갈래 끝까지의 거리	mm in	4,297 169.2
10	풀 리프트 시 포크의 전체 높이(캐리지 상단에서 지면까지)	mm in	5,072 199.7
11	풀 리프트 및 최대 덤프에서 간극	mm in	2,681 105.5
12	수평에서 최대 배출 각도	도	45
13	전체 캐리지 폭	mm in	2,217 87.3
14	전체 캐리지 높이	mm in	840 33.1
15	외부 갈래 폭(최대 스프레드)	mm in	2,070 81.5
16	외부 갈래 폭(최소 스프레드)	mm in	470 18.5
	갈래 폭(단일 갈래)	mm in	150.0 5.9
	갈래 두께	mm in	65.0 2.6
	갈래 용량	kg lbs	5,246 11,562
	작동 무게	kg lbs	35,561 78,377

*음의 값은 경사면 아래를 의미합니다.

980 IW STD

팰릿 포크, FUSION

87" 캐리지	72" 갈래
530-1861	530-1869

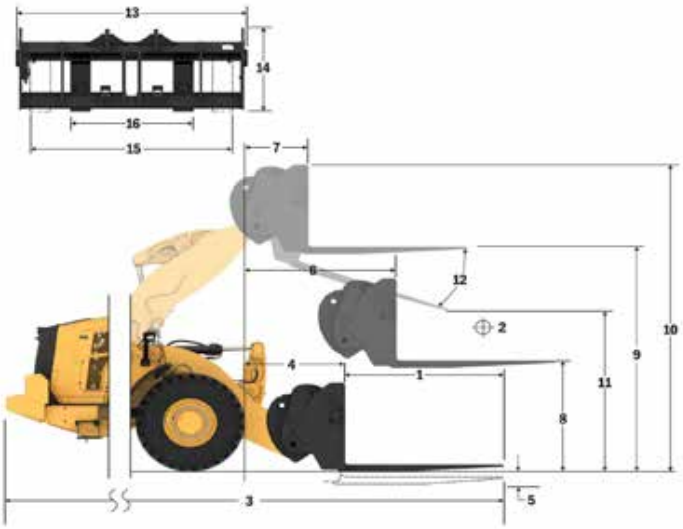

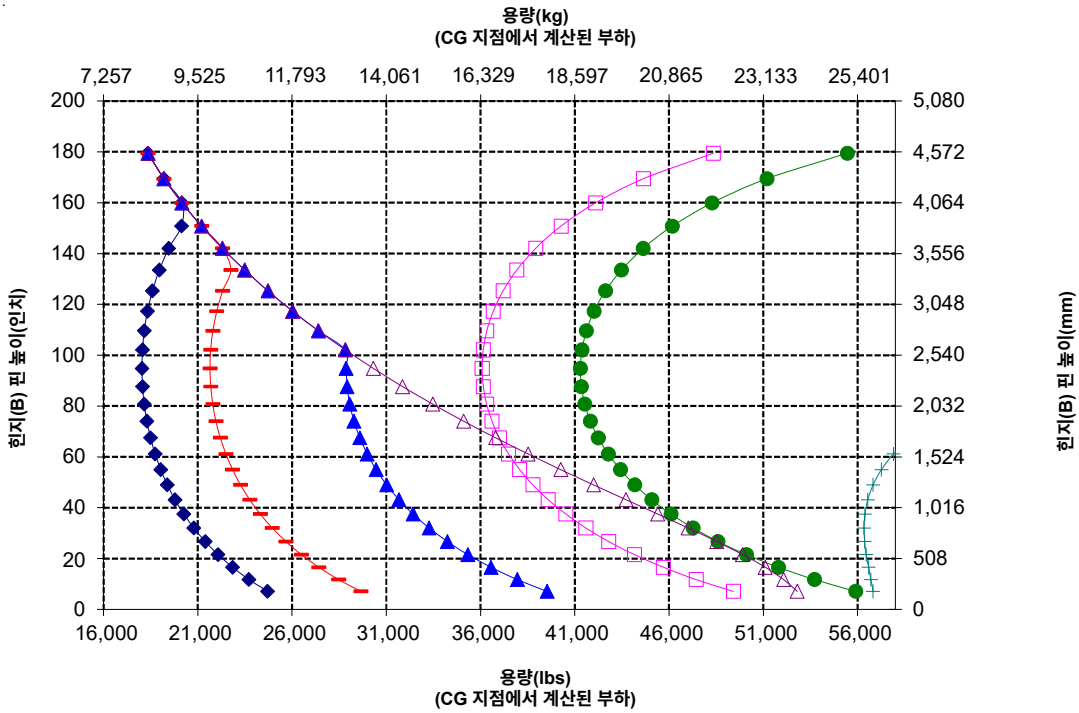

주: 정적 팁핑 하중과 작동 무게는 다음 로더 구성을 기준으로 합니다. Brawler Smooth Solid 타이어, 에어컨, 승차 제어장치, 동력전달장치 보호대, 가득 채운 유체, 연료 탱크, 냉각수, 윤활유 및 운전자.

사양과 등급은 다음 표준을 준수합니다. SAE* J1197, ISO 14397-1, CEN** EN 474-3.

팰릿 포크를 장착한 로더의 정격 작동 부하는 다음을 기준으로 결정됩니다.
SAE J1197: 완전 회전 정적 팁핑 하중의 50% 또는 유압 한계.
CEN EN 474-3: 거친 지형에서 완전 회전 정적 팁핑 하중의 60% 또는 유압 한계.
CEN EN 474-3: 단단하고 평평한 바닥에서의 완전 회전 정적 팁핑 하중의 80% 또는 유압 한계.

*SAE - 자동차 기술 협회
**CEN - 유럽 표준화 기구

경고: 갈래 부하 용량을 초과하지 않아야 합니다.
개별 갈래 용량은 각 갈래 측면에 표시됩니다.

포크 사양

포크 사양

1	갈래 길이	mm in	1,830 72.0
2	부하 중심	mm in	915 36.0
	정적 팁핑 하중 변화 - 직선(포크 높이)	kg lbs	17,694 38,998
	정적 팁핑 하중 - 굴절식(포크 높이)	kg lbs	15,754 34,723
	정격 부하(SAE J1197 - 50% FTSTL)	kg lbs	7,877 17,361
	정격 부하(CEN EN 474-3 험한 지형 - 60% FTSTL)	kg lbs	7,970 17,566
	정격 부하(CEN EN 474-3 단단하고 평평한 바닥 - 80% FTSTL)	kg lbs	7,970 17,566
3	최대 전장	mm in	10,593 417.0
4	지면에서의 포크 도달 거리	mm in	1,434 56.4
5	*최소 높이와 포크 높이에서의 지면으로부터 포크 갈래 하단까지의 거리	mm in	-145 -5.7
6	수평 암 및 포크 높이에서의 도달 거리	mm in	2,012 79.2
7	최대 높이에서의 포크 도달 거리	mm in	928 36.5
8	수평 암 및 포크 높이에서의 지면으로부터 포크 갈래 끝까지의 거리	mm in	2,028 79.8
9	최대 높이와 포크 높이에서의 지면으로부터 포크 갈래 끝까지의 거리	mm in	4,517 177.8
10	풀 리프트 시 포크의 전체 높이(캐리지 상단에서 지면까지)	mm in	5,292 208.3
11	풀 리프트 및 최대 덤프에서 간극	mm in	2,759 108.6
12	수평에서 최대 배출 각도	도	51
13	전체 캐리지 폭	mm in	2,217 87.3
14	전체 캐리지 높이	mm in	840 33.1
15	외부 갈래 폭(최대 스프레드)	mm in	2,070 81.5
16	외부 갈래 폭(최소 스프레드)	mm in	470 18.5
	갈래 폭(단일 갈래)	mm in	150.0 5.9
	갈래 두께	mm in	65.0 2.6
	갈래 용량	kg lbs	5,246 11,562
	작동 무게	kg lbs	35,699 78,680

*음의 값은 경사면 아래를 의미합니다.

980 IW HL

팰릿 포크, FUSION

87" 캐리지	72" 갈래
530-1861	530-1869

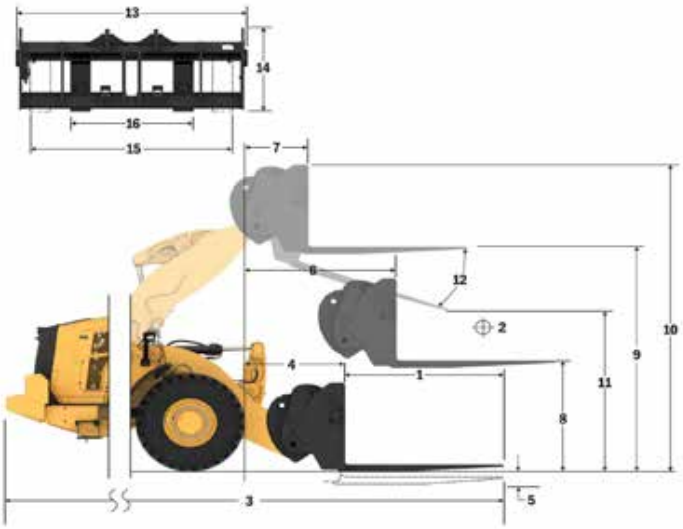

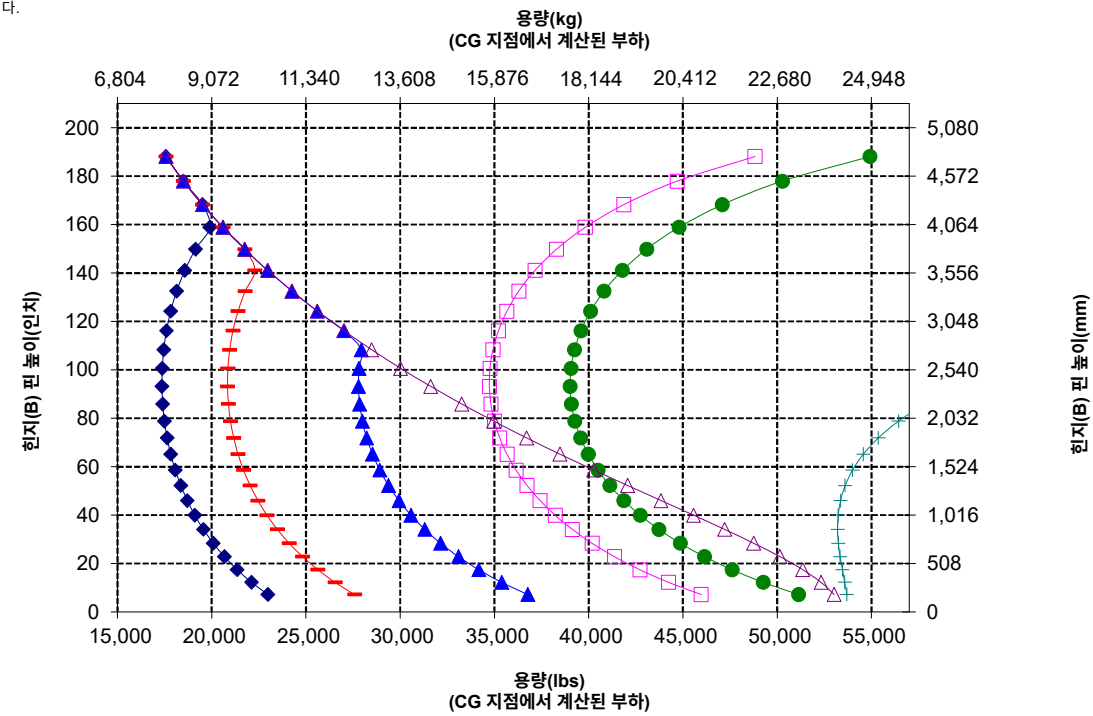

주: 정적 팁핑 하중과 작동 무게는 다음 로더 구성을 기준으로 합니다. Brawler Smooth Solid 타이어, 에어컨, 승차 제어장치, 동력전달장치 보호대, 가득 채운 유체, 연료 탱크, 냉각수, 윤활유 및 운전자.

사양과 등급은 다음 표준을 준수합니다. SAE* J1197, ISO 14397-1, CEN** EN 474-3.

팰릿 포크를 장착한 로더의 정격 작동 부하는 다음을 기준으로 결정됩니다.
SAE J1197: 완전 회전 정적 팁핑 하중의 50% 또는 유압 한계.
CEN EN 474-3: 거친 지형에서 완전 회전 정적 팁핑 하중의 60% 또는 유압 한계.
CEN EN 474-3: 단단하고 평평한 바닥에서의 완전 회전 정적 팁핑 하중의 80% 또는 유압 한계.

*SAE - 자동차 기술 협회
**CEN - 유럽 표준화 기구

경고: 갈래 부하 용량을 초과하지 않아야 합니다.
개별 갈래 용량은 각 갈래 측면에 표시됩니다.

포크 사양

포크 사양

1	갈래 길이	mm in	1,829 72.0
2	부하 중심	mm in	914 36.0
	정적 팁핑 하중 변화 - 직선(포크 높이)	kg lbs	18,136 39,972
	정적 팁핑 하중 - 굴절식(포크 높이)	kg lbs	15,764 34,743
	정격 부하(SAE J1197 - 50% FTSTL)	kg lbs	7,882 17,371
	정격 부하(CEN EN 474-3 험한 지형 - 60% FTSTL)	kg lbs	8,905 19,627
	정격 부하(CEN EN 474-3 단단하고 평평한 바닥 - 80% FTSTL)	kg lbs	8,905 19,627
3	최대 전장	mm in	10,347 407.4
4	지면에서의 포크 도달 거리	mm in	1,189 46.8
5	*최소 높이와 포크 높이에서의 지면으로부터 포크 갈래 하단까지의 거리	mm in	-95 -3.7
6	수평 암 및 포크 높이에서의 도달 거리	mm in	1,826 71.9
7	최대 높이에서의 포크 도달 거리	mm in	899 35.4
8	수평 암 및 포크 높이에서의 지면으로부터 포크 갈래 끝까지의 거리	mm in	2,099 82.6
9	최대 높이와 포크 높이에서의 지면으로부터 포크 갈래 끝까지의 거리	mm in	4,368 172.0
10	풀 리프트 시 포크의 전체 높이(캐리지 상단에서 지면까지)	mm in	5,412 213.1
11	풀 리프트 및 최대 덤프에서 간극	mm in	2,502 98.5
12	수평에서 최대 배출 각도	도	55
13	전체 캐리지 폭	mm in	2,821 111.1
14	전체 캐리지 높이	mm in	1,129 44.4
15	외부 갈래 폭(최대 스프레드)	mm in	2,627 103.4
16	외부 갈래 폭(최소 스프레드)	mm in	747 29.4
	갈래 폭(단일 갈래)	mm in	250.0 9.8
	갈래 두께	mm in	85.0 3.3
	갈래 용량	kg lbs	18,700 41,215
	작동 무게	kg lbs	36,438 80,310

*음의 값은 경사면 아래를 의미합니다.

980 IW STD

건설용 포크, FUSION

108" 캐리지	72" 갈래
523-4199	523-4200

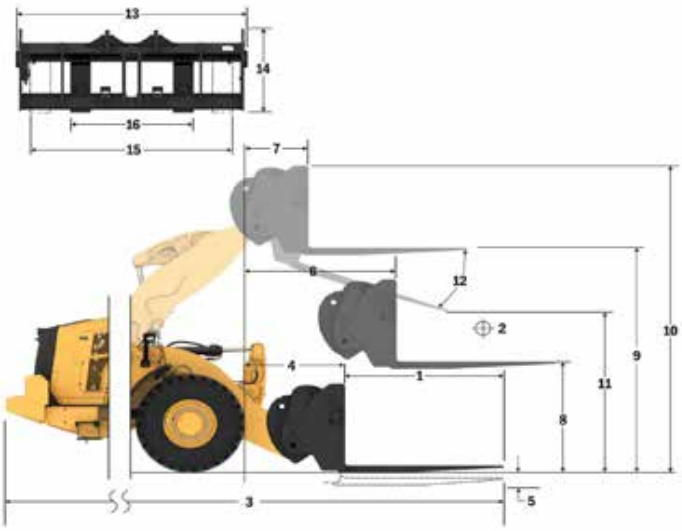

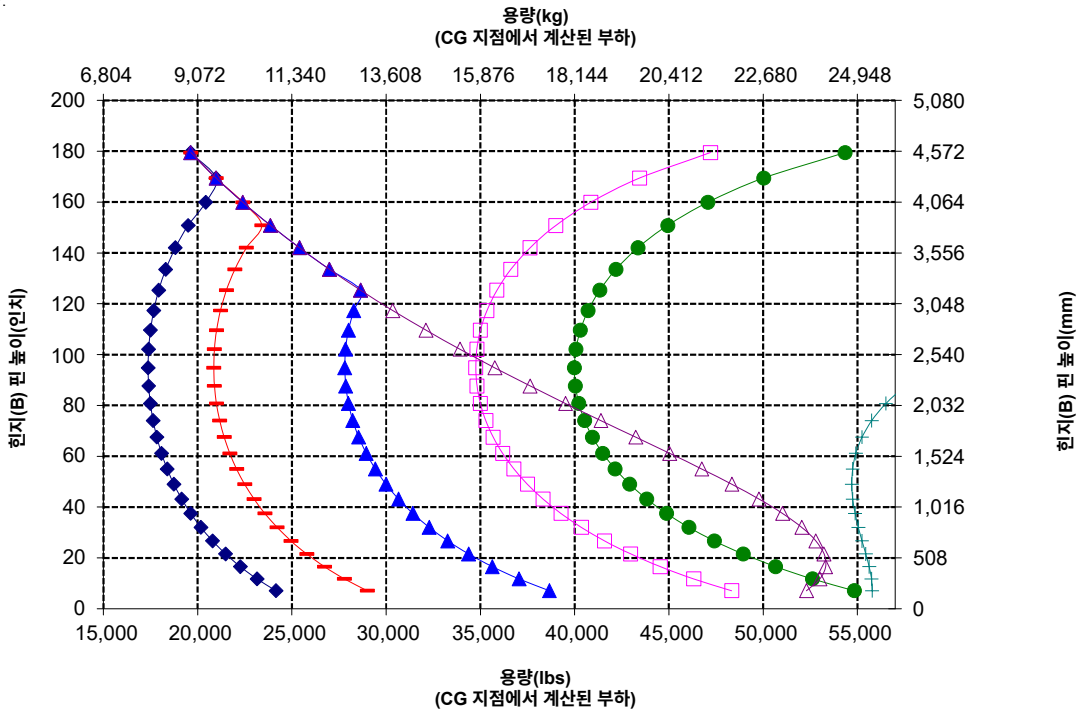

주: 정적 팁핑 하중과 작동 무게는 다음 로더 구성을 기준으로 합니다. Brawler Smooth Solid 타이어, 에어컨, 승차 제어장치, 동력전달장치 보호대, 가득 채운 유체, 연료 탱크, 냉각수, 윤활유 및 운전자.

사양과 등급은 다음 표준을 준수합니다. SAE* J1197, ISO 14397-1, CEN** EN 474-3.

팰릿 포크를 장착한 로더의 정격 작동 부하는 다음을 기준으로 결정됩니다.
SAE J1197: 완전 회전 정적 팁핑 하중의 50% 또는 유압 한계.
CEN EN 474-3: 거친 지형에서 완전 회전 정적 팁핑 하중의 60% 또는 유압 한계.
CEN EN 474-3: 단단하고 평평한 바닥에서의 완전 회전 정적 팁핑 하중의 80% 또는 유압 한계.

*SAE - 자동차 기술 협회
**CEN - 유럽 표준화 기구

경고: 갈래 부하 용량을 초과하지 않아야 합니다.
개별 갈래 용량은 각 갈래 측면에 표시됩니다.

포크 사양

포크 사양

1	갈래 길이	mm in	1,829 72.0
2	부하 중심	mm in	914 36.0
	정적 팁핑 하중 변화 - 직선(포크 높이)	kg lbs	17,083 37,651
	정적 팁핑 하중 - 굴절식(포크 높이)	kg lbs	15,137 33,362
	정격 부하(SAE J1197 - 50% FTSTL)	kg lbs	7,568 16,681
	정격 부하(CEN EN 474-3 험한 지형 - 60% FTSTL)	kg lbs	8,586 18,924
	정격 부하(CEN EN 474-3 단단하고 평평한 바닥 - 80% FTSTL)	kg lbs	8,586 18,924
3	최대 전장	mm in	10,555 415.6
4	지면에서의 포크 도달 거리	mm in	1,397 55.0
5	*최소 높이와 포크 높이에서의 지면으로부터 포크 갈래 하단까지의 거리	mm in	-91 -3.6
6	수평 암 및 포크 높이에서의 도달 거리	mm in	1,999 78.7
7	최대 높이에서의 포크 도달 거리	mm in	915 36.0
8	수평 암 및 포크 높이에서의 지면으로부터 포크 갈래 끝까지의 거리	mm in	2,101 82.7
9	최대 높이와 포크 높이에서의 지면으로부터 포크 갈래 끝까지의 거리	mm in	4,590 180.7
10	풀 리프트 시 포크의 전체 높이(캐리지 상단에서 지면까지)	mm in	5,634 221.8
11	풀 리프트 및 최대 덤프에서 간극	mm in	2,613 102.9
12	수평에서 최대 배출 각도	도	61
13	전체 캐리지 폭	mm in	2,821 111.1
14	전체 캐리지 높이	mm in	1,129 44.4
15	외부 갈래 폭(최대 스프레드)	mm in	2,627 103.4
16	외부 갈래 폭(최소 스프레드)	mm in	747 29.4
	갈래 폭(단일 갈래)	mm in	250.0 9.8
	갈래 두께	mm in	85.0 3.3
	갈래 용량	kg lbs	18,700 41,215
	작동 무게	kg lbs	36,576 80,613

*음의 값은 경사면 아래를 의미합니다.

980 IW HL

건설용 포크, FUSION

108" 캐리지	72" 갈래
523-4199	523-4200

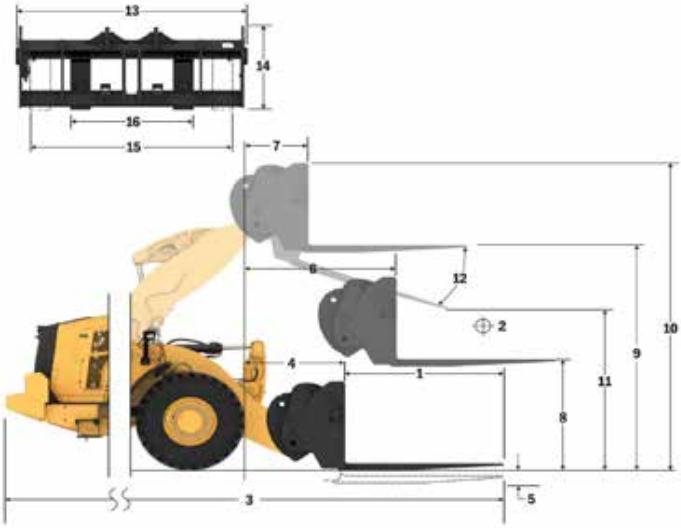

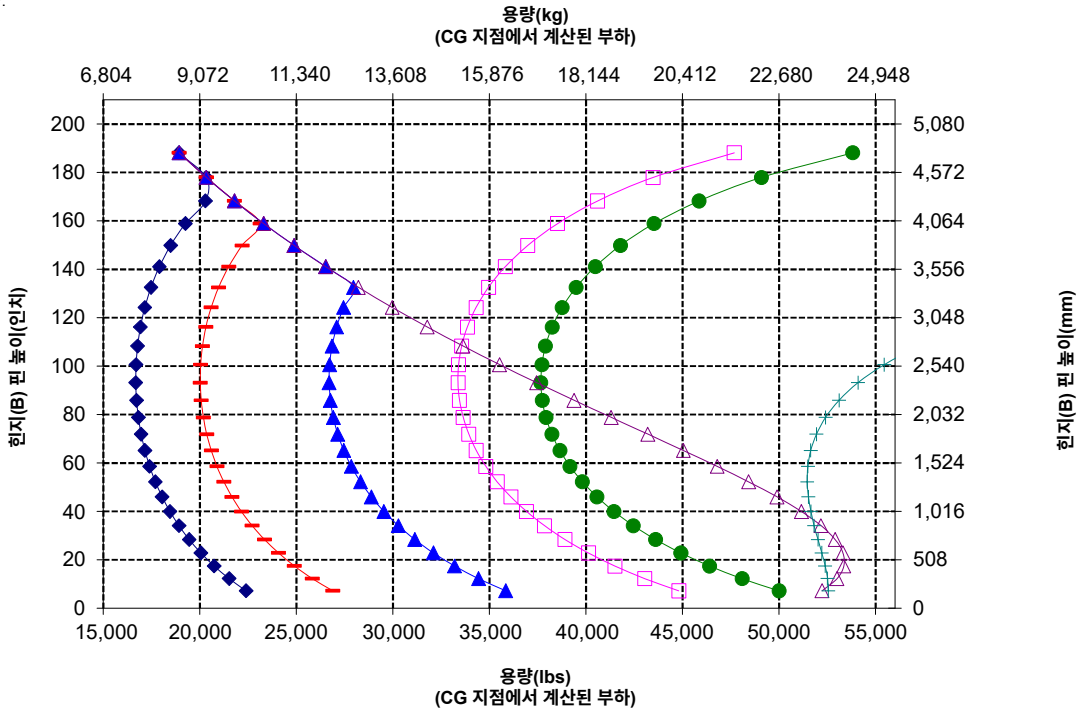

주: 정적 팁핑 하중과 작동 무게는 다음 로더 구성을 기준으로 합니다. Brawler Smooth Solid 타이어, 에어컨, 승차 제어장치, 동력전달장치 보호대, 가득 채운 유체, 연료 탱크, 냉각수, 윤활유 및 운전자.

사양과 등급은 다음 표준을 준수합니다. SAE* J1197, ISO 14397-1, CEN** EN 474-3.

팰릿 포크를 장착한 로더의 정격 작동 부하는 다음을 기준으로 결정됩니다.
SAE J1197: 완전 회전 정적 팁핑 하중의 50% 또는 유압 한계.
CEN EN 474-3: 거친 지형에서 완전 회전 정적 팁핑 하중의 60% 또는 유압 한계.
CEN EN 474-3: 단단하고 평평한 바닥에서의 완전 회전 정적 팁핑 하중의 80% 또는 유압 한계.

*SAE - 자동차 기술 협회
**CEN - 유럽 표준화 기구

경고: 갈래 부하 용량을 초과하지 않아야 합니다.
개별 갈래 용량은 각 갈래 측면에 표시됩니다.

포크 사양

포크 사양

1	갈래 길이	mm in	2,134 84.0
2	부하 중심	mm in	1,067 42.0
	정적 팁핑 하중 변화 - 직선(포크 높이)	kg lbs	17,316 38,165
	정적 팁핑 하중 - 굴절식(포크 높이)	kg lbs	15,038 33,144
	정격 부하(SAE J1197 - 50% FTSTL)	kg lbs	7,519 16,572
	정격 부하(CEN EN 474-3 험한 지형 - 60% FTSTL)	kg lbs	7,914 17,442
	정격 부하(CEN EN 474-3 단단하고 평평한 바닥 - 80% FTSTL)	kg lbs	7,914 17,442
3	최대 전장	mm in	10,655 419.5
4	지면에서의 포크 도달 거리	mm in	1,193 47.0
5	*최소 높이와 포크 높이에서의 지면으로부터 포크 갈래 하단까지의 거리	mm in	-95 -3.7
6	수평 암 및 포크 높이에서의 도달 거리	mm in	1,826 71.9
7	최대 높이에서의 포크 도달 거리	mm in	899 35.4
8	수평 암 및 포크 높이에서의 지면으로부터 포크 갈래 끝까지의 거리	mm in	2,104 82.8
9	최대 높이와 포크 높이에서의 지면으로부터 포크 갈래 끝까지의 거리	mm in	4,373 172.2
10	풀 리프트 시 포크의 전체 높이(캐리지 상단에서 지면까지)	mm in	5,412 213.1
11	풀 리프트 및 최대 덤프에서 간극	mm in	2,251 88.6
12	수평에서 최대 배출 각도	도	55
13	전체 캐리지 폭	mm in	2,821 111.1
14	전체 캐리지 높이	mm in	1,129 44.4
15	외부 갈래 폭(최대 스프레드)	mm in	2,627 103.4
16	외부 갈래 폭(최소 스프레드)	mm in	747 29.4
	갈래 폭(단일 갈래)	mm in	250.0 9.8
	갈래 두께	mm in	90.0 3.5
	갈래 용량	kg lbs	17,729 39,075
	작동 무게	kg lbs	36,540 80,535

*음의 값은 경사면 아래를 의미합니다.

980 IW STD

건설용 포크, FUSION

108" 캐리지	84" 갈래
523-4199	523-4201

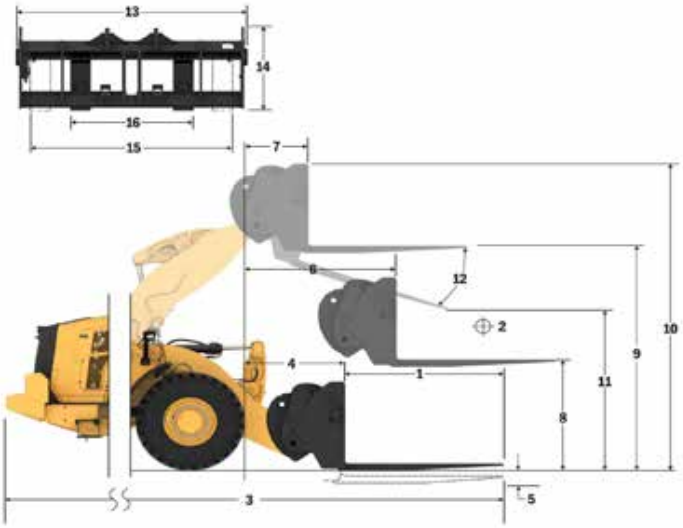

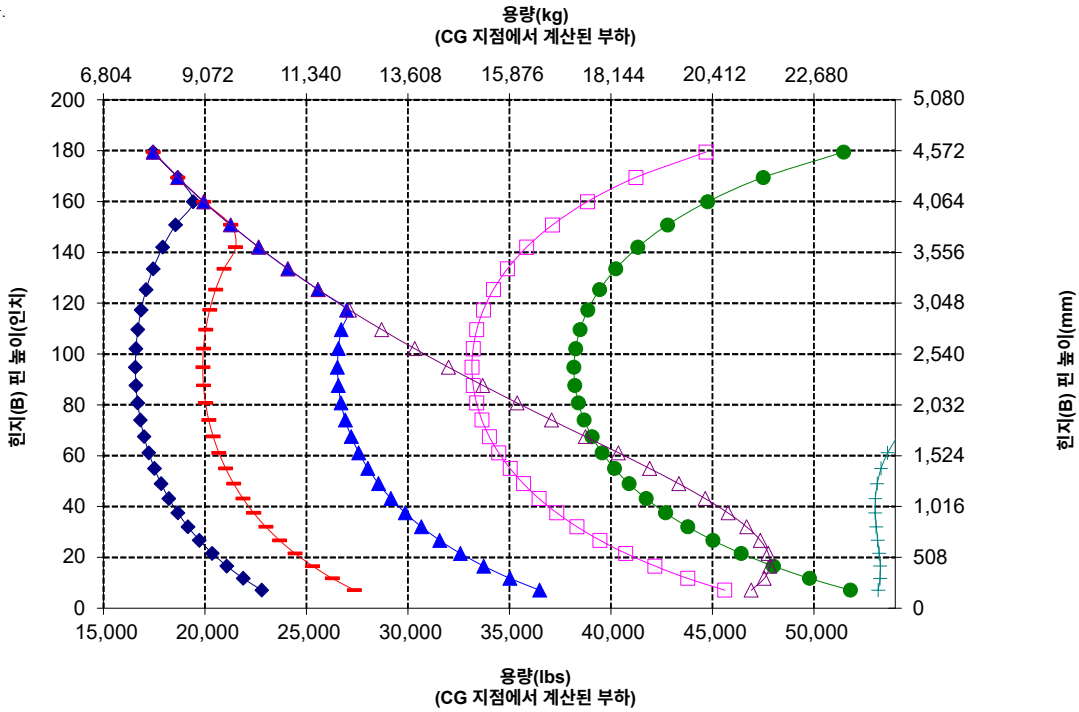

주: 정적 팁핑 하중과 작동 무게는 다음 로더 구성을 기준으로 합니다. Brawler Smooth Solid 타이어, 에어컨, 승차 제어장치, 동력전달장치 보호대, 가득 채운 유체, 연료 탱크, 냉각수, 윤활유 및 운전자.

사양과 등급은 다음 표준을 준수합니다. SAE* J1197, ISO 14397-1, CEN** EN 474-3.

팰릿 포크를 장착한 로더의 정격 작동 부하는 다음을 기준으로 결정됩니다.
SAE J1197: 완전 회전 정적 팁핑 하중의 50% 또는 유압 한계.
CEN EN 474-3: 거친 지형에서 완전 회전 정적 팁핑 하중의 60% 또는 유압 한계.
CEN EN 474-3: 단단하고 평평한 바닥에서의 완전 회전 정적 팁핑 하중의 80% 또는 유압 한계.

*SAE - 자동차 기술 협회
**CEN - 유럽 표준화 기구

경고: 갈래 부하 용량을 초과하지 않아야 합니다.
개별 갈래 용량은 각 갈래 측면에 표시됩니다.

포크 사양

포크 사양

1	갈래 길이	mm in	2,134 84.0
2	부하 중심	mm in	1,067 42.0
	정적 팁핑 하중 변화 - 직선(포크 높이)	kg lbs	16,333 35,997
	정적 팁핑 하중 - 굴절식(포크 높이)	kg lbs	14,461 31,871
	정격 부하(SAE J1197 - 50% FTSTL)	kg lbs	7,230 15,936
	정격 부하(CEN EN 474-3 험한 지형 - 60% FTSTL)	kg lbs	7,633 16,824
	정격 부하(CEN EN 474-3 단단하고 평평한 바닥 - 80% FTSTL)	kg lbs	7,633 16,824
3	최대 전장	mm in	10,863 427.7
4	지면에서의 포크 도달 거리	mm in	1,401 55.2
5	*최소 높이와 포크 높이에서의 지면으로부터 포크 갈래 하단까지의 거리	mm in	-91 -3.6
6	수평 암 및 포크 높이에서의 도달 거리	mm in	1,999 78.7
7	최대 높이에서의 포크 도달 거리	mm in	915 36.0
8	수평 암 및 포크 높이에서의 지면으로부터 포크 갈래 끝까지의 거리	mm in	2,106 82.9
9	최대 높이와 포크 높이에서의 지면으로부터 포크 갈래 끝까지의 거리	mm in	4,595 180.9
10	풀 리프트 시 포크의 전체 높이(캐리지 상단에서 지면까지)	mm in	5,634 221.8
11	풀 리프트 및 최대 덤프에서 간극	mm in	2,346 92.4
12	수평에서 최대 배출 각도	도	61
13	전체 캐리지 폭	mm in	2,821 111.1
14	전체 캐리지 높이	mm in	1,129 44.4
15	외부 갈래 폭(최대 스프레드)	mm in	2,627 103.4
16	외부 갈래 폭(최소 스프레드)	mm in	747 29.4
	갈래 폭(단일 갈래)	mm in	250.0 9.8
	갈래 두께	mm in	90.0 3.5
	갈래 용량	kg lbs	17,729 39,075
	작동 무게	kg lbs	36,678 80,838

*음의 값은 경사면 아래를 의미합니다.

980 IW HL

건설용 포크, FUSION

108" 캐리지	84" 갈래
523-4199	523-4201

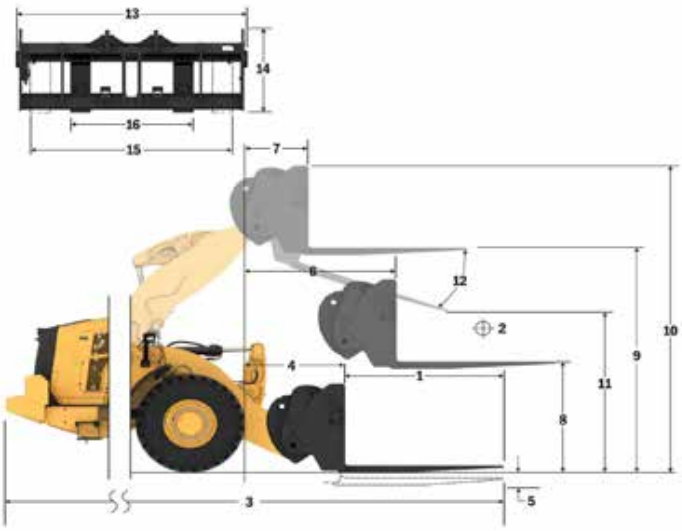

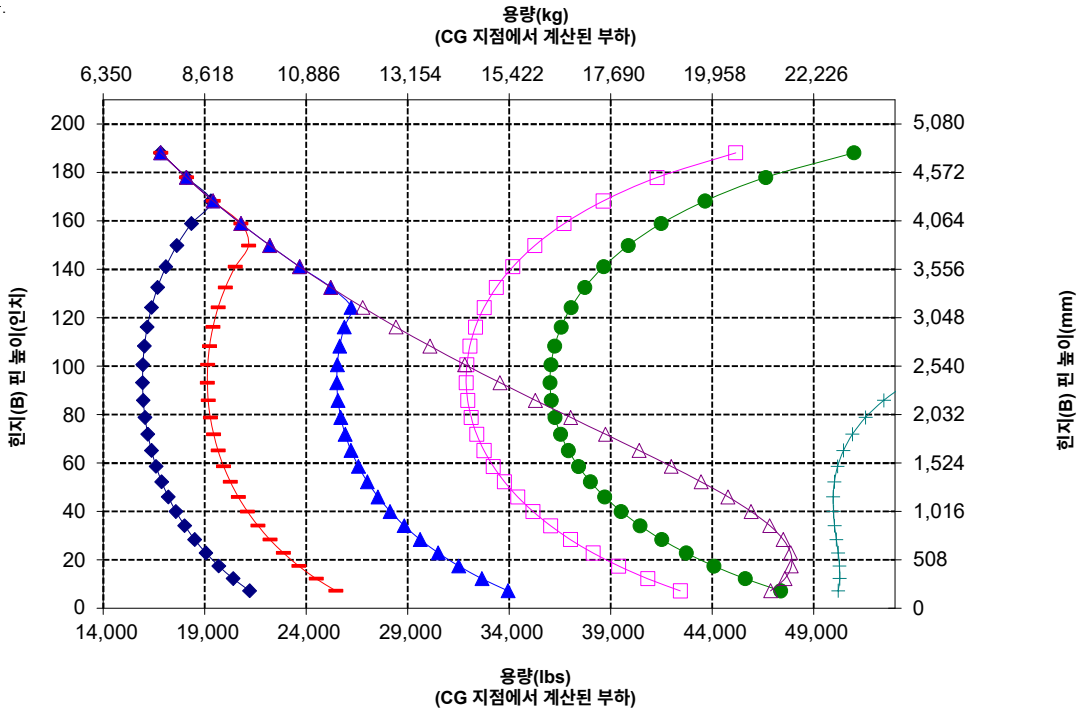

주: 정적 팁핑 하중과 작동 무게는 다음 로더 구성을 기준으로 합니다. Brawler Smooth Solid 타이어, 에어컨, 승차 제어장치, 동력전달장치 보호대, 가득 채운 유체, 연료 탱크, 냉각수, 윤활유 및 운전자.

사양과 등급은 다음 표준을 준수합니다. SAE* J1197, ISO 14397-1, CEN** EN 474-3.

팰릿 포크를 장착한 로더의 정격 작동 부하는 다음을 기준으로 결정됩니다.
SAE J1197: 완전 회전 정적 팁핑 하중의 50% 또는 유압 한계.
CEN EN 474-3: 거친 지형에서 완전 회전 정적 팁핑 하중의 60% 또는 유압 한계.
CEN EN 474-3: 단단하고 평평한 바닥에서의 완전 회전 정적 팁핑 하중의 80% 또는 유압 한계.

*SAE - 자동차 기술 협회
**CEN - 유럽 표준화 기구

경고: 갈래 부하 용량을 초과하지 않아야 합니다.
개별 갈래 용량은 각 갈래 측면에 표시됩니다.

포크 사양

980 IW STD

건설용 포크, FUSION

	108" 캐리지	96" 갈래
	523-4199	523-4202

포크 사양

1	갈래 길이	mm in	2,438 96.0
2	부하 중심	mm in	1,219 48.0
	정적 팁핑 하중 변화 - 직선(포크 높이)	kg lbs	16,496 36,358
	정적 팁핑 하중 - 굴절식(포크 높이)	kg lbs	14,307 31,532
	정격 부하(SAE J1197 - 50% FTSTL)	kg lbs	7,041 15,518
	정격 부하(CEN EN 474-3 험한 지형 - 60% FTSTL)	kg lbs	7,041 15,518
	정격 부하(CEN EN 474-3 단단하고 평평한 바닥 - 80% FTSTL)	kg lbs	7,041 15,518
3	최대 전장	mm in	10,964 431.7
4	지면에서의 포크 도달 거리	mm in	1,197 47.1
5	*최소 높이와 포크 높이에서의 지면으로부터 포크 갈래 하단까지의 거리	mm in	-93 -3.7
6	수평 암 및 포크 높이에서의 도달 거리	mm in	1,831 72.1
7	최대 높이에서의 포크 도달 거리	mm in	904 35.6
8	수평 암 및 포크 높이에서의 지면으로부터 포크 갈래 끝까지의 거리	mm in	2,106 82.9
9	최대 높이와 포크 높이에서의 지면으로부터 포크 갈래 끝까지의 거리	mm in	4,375 172.2
10	풀 리프트 시 포크의 전체 높이(캐리지 상단에서 지면까지)	mm in	5,412 213.1
11	풀 리프트 및 최대 덤프에서 간극	mm in	1,998 78.6
12	수평에서 최대 배출 각도	도	55
13	전체 캐리지 폭	mm in	2,821 111.1
14	전체 캐리지 높이	mm in	1,127 44.4
15	외부 갈래 폭(최대 스프레드)	mm in	2,629 103.5
16	외부 갈래 폭(최소 스프레드)	mm in	747 29.4
	갈래 폭(단일 갈래)	mm in	250.0 9.8
	갈래 두께	mm in	90.0 3.5
	갈래 용량	kg lbs	15,750 34,713
	작동 무게	kg lbs	36,691 80,868

*음의 값은 경사면 아래를 의미합니다.

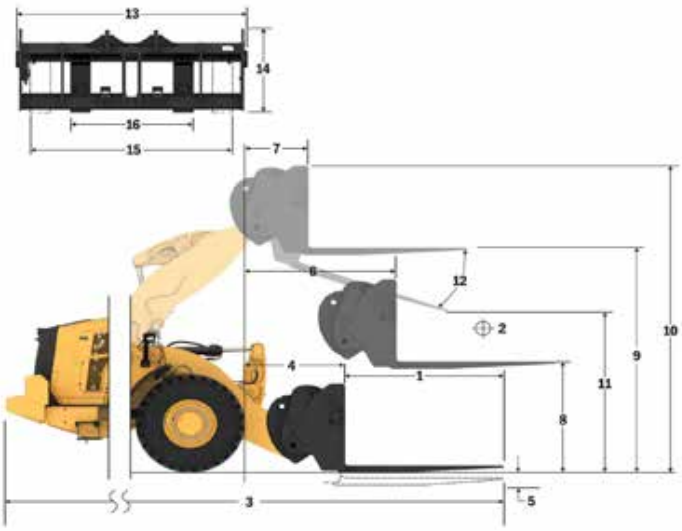

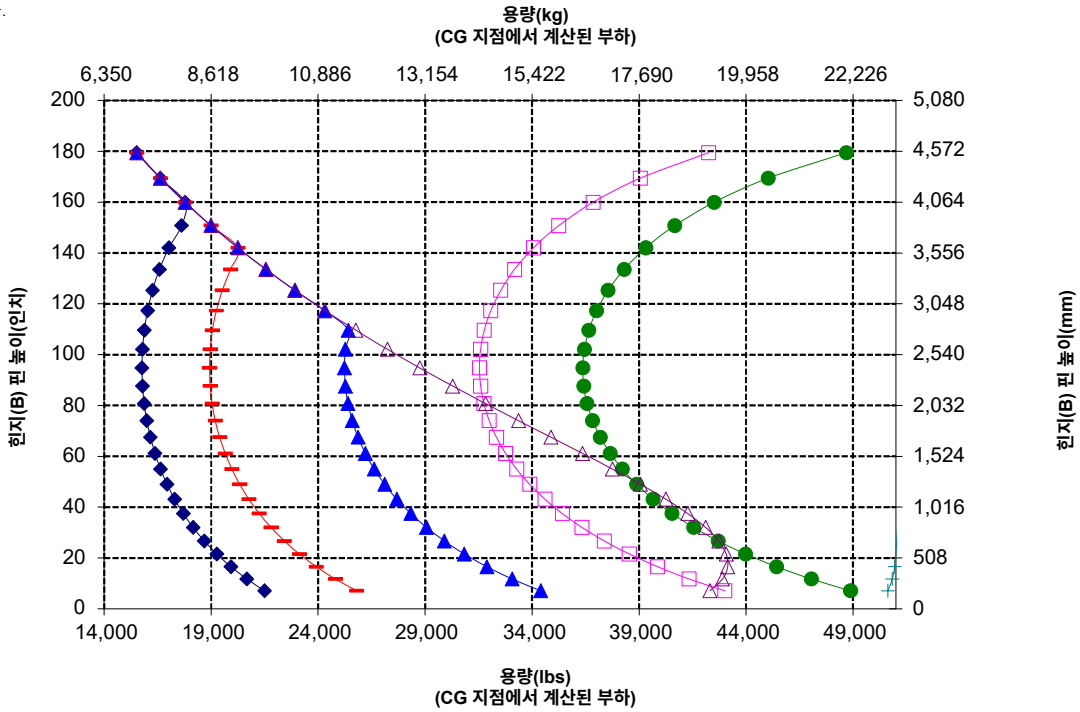

주: 팁핑 하중과 작동 무게는 다음 로더 구성을 기준으로 합니다. Brawler Smooth Solid 타이어, 에어컨, 승차 제어장치, 동력전달장치 보호대, 가득 채운 유체, 연료 탱크, 냉각수, 윤활유 및 운전자.

사양과 등급은 다음 표준을 준수합니다. SAE* J1197, ISO 14397-1, CEN** EN 474-3.

팰릿 포크를 장착한 로더의 정격 작동 부하는 다음을 기준으로 결정됩니다.
SAE J1197: 완전 회전 정적 팁핑 하중의 50% 또는 유압 한계.
CEN EN 474-3: 거친 지형에서 완전 회전 정적 팁핑 하중의 60% 또는 유압 한계.
CEN EN 474-3: 단단하고 평평한 바닥에서의 완전 회전 정적 팁핑 하중의 80% 또는 유압 한계.

*SAE - 자동차 기술 협회
**CEN - 유럽 표준화 기구

경고: 갈래 부하 용량을 초과하지 않아야 합니다.
개별 갈래 용량은 각 갈래 측면에 표시됩니다.

포크 사양

포크 사양

1	갈래 길이	mm in	2,438 96.0
2	부하 중심	mm in	1,219 48.0
	정적 팁핑 하중 변화 - 직선(포크 높이)	kg lbs	15,576 34,328
	정적 팁핑 하중 - 굴절식(포크 높이)	kg lbs	13,773 30,356
	정격 부하(SAE J1197 - 50% FTSTL)	kg lbs	6,791 14,967
	정격 부하(CEN EN 474-3 험한 지형 - 60% FTSTL)	kg lbs	6,791 14,967
	정격 부하(CEN EN 474-3 단단하고 평평한 바닥 - 80% FTSTL)	kg lbs	6,791 14,967
3	최대 전장	mm in	11,172 439.8
4	지면에서의 포크 도달 거리	mm in	1,405 55.3
5	*최소 높이와 포크 높이에서의 지면으로부터 포크 갈래 하단까지의 거리	mm in	-89 -3.5
6	수평 암 및 포크 높이에서의 도달 거리	mm in	2,004 78.9
7	최대 높이에서의 포크 도달 거리	mm in	920 36.2
8	수평 암 및 포크 높이에서의 지면으로부터 포크 갈래 끝까지의 거리	mm in	2,108 83.0
9	최대 높이와 포크 높이에서의 지면으로부터 포크 갈래 끝까지의 거리	mm in	4,597 181.0
10	풀 리프트 시 포크의 전체 높이(캐리지 상단에서 지면까지)	mm in	5,634 221.8
11	풀 리프트 및 최대 덤프에서 간극	mm in	2,076 81.7
12	수평에서 최대 배출 각도	도	61
13	전체 캐리지 폭	mm in	2,821 111.1
14	전체 캐리지 높이	mm in	1,127 44.4
15	외부 갈래 폭(최대 스프레드)	mm in	2,629 103.5
16	외부 갈래 폭(최소 스프레드)	mm in	747 29.4
	갈래 폭(단일 갈래)	mm in	250.0 9.8
	갈래 두께	mm in	90.0 3.5
	갈래 용량	kg lbs	15,750 34,713
	작동 무게	kg lbs	36,829 81,171

*음의 값은 경사면 아래를 의미합니다.

980 IW HL

건설용 포크, FUSION

108" 캐리지	96" 갈래
523-4199	523-4202

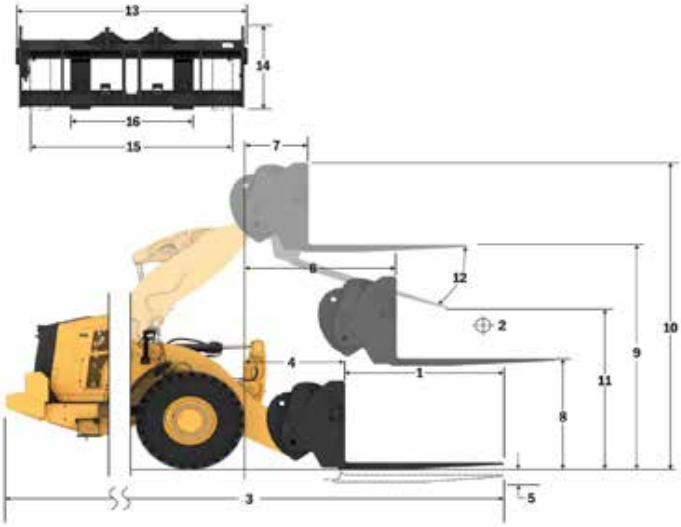

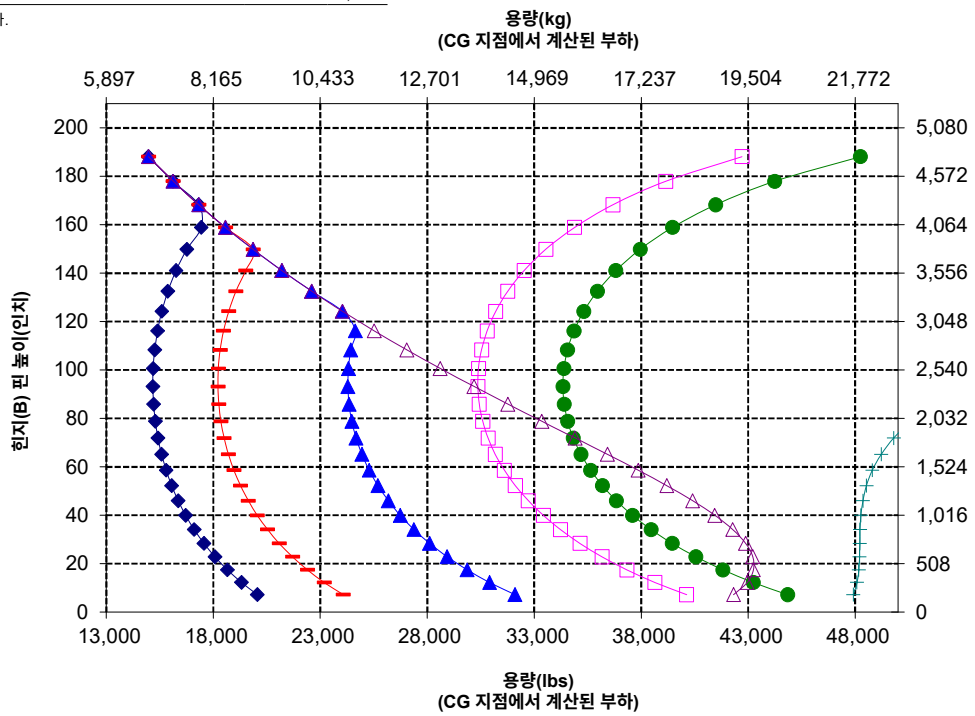

주: 정적 팁핑 하중과 작동 무게는 다음 로더 구성을 기준으로 합니다. Brawler Smooth Solid 타이어, 에어컨, 승차 제어장치, 동력전달장치 보호대, 가득 채운 유체, 연료 탱크, 냉각수, 윤활유 및 운전자.

사양과 등급은 다음 표준을 준수합니다. SAE* J1197, ISO 14397-1, CEN** EN 474-3.

팰릿 포크를 장착한 로더의 정격 작동 부하는 다음을 기준으로 결정됩니다.
SAE J1197: 완전 회전 정적 팁핑 하중의 50% 또는 유압 한계.
CEN EN 474-3: 거친 지형에서 완전 회전 정적 팁핑 하중의 60% 또는 유압 한계.
CEN EN 474-3: 단단하고 평평한 바닥에서의 완전 회전 정적 팁핑 하중의 80% 또는 유압 한계.

*SAE - 자동차 기술 협회
**CEN - 유럽 표준화 기구

경고: 갈래 부하 용량을 초과하지 않아야 합니다.
개별 갈래 용량은 각 갈래 측면에 표시됩니다.

980
임업용 장비

제재소 작업에는 임업 힐 로더가 제공하는 추가적인 성능, 생산성 및 안전성이 요구됩니다.

검증된 안정성

- Cat C13 엔진에 우수성이 입증된 전자식 연료 및 공기 시스템을 결합하여 출력 밀도를 높였습니다.
- 철저한 구성품 설계와 장비 검증 프로세스를 통해 최고의 안정성과 가동 시간을 보장합니다.

내구성

- 중부하 변속기와 차축으로 극한 작업도 처리할 수 있습니다.
- 내구성이 좋고 수명이 긴 구성품이 장착된 자동 유성기어 동력 변환(4F/4R) 변속기를 사용합니다.

우수한 연료 효율 및 생산성

- 임업 패키지에는 추가 카운터웨이트, 더 무거운 후방 프레임, 더 큰 틸트 실린더, 더 짧은 틸트 링크 및 극한 서비스 변속기가 포함되어 있어 기본 모델보다 장비 용량이 증가합니다.
- 선택 사항인 가변 피치 팬과 많은 이물질용 쿨러는 과열 가능성을 최소화하고 이물질이 많이 발생하는 작업에서 라디에이터 청소에 따른 가동 중지 시간을 줄입니다.
- 선택 사항인 3차 밸브 보조 유압장치는 추가 기능을 요구하는 작업 툴을 제어합니다.
- 잠금 클러치가 장착된 극한 서비스 동력 변환 변속기가 향상된 연료 효율로 최적의 성능을 구현합니다.
- 단일 클러치와 락투락 변속으로 경사면에서도 가속력이 좋고 속도가 빠릅니다.
- 자동 공회전 엔진 차단 계통이 공회전 시간, 전체 작업 시간 및 연료 소비를 크게 줄여줍니다.
- 차동제한장치를 선택하면 견인력을 높이고 타이어 미끄러짐을 방지해 운영 비용을 낮출 수 있습니다.
- 엔진과 동력전달장치 및 유압 계통이 긴밀하게 통합되어 탁월한 생산성 및 연료 효율을 자랑합니다.

안전 특징

- 후방 시야 카메라로 장비 후방 시야를 개선하여 안전하고 확실하게 작업할 수 있습니다.
- 선택 사항인 멀티뷰(360°) 시야 시스템을 사용하면 운전자는 항상 장비 주변을 모니터링할 수 있습니다.
- 선택 사항인 Cat Detect 레이더 기술은 작업 환경을 모니터링하고 운전자에게 위험을 알려 인식 능력을 개선합니다.
- 넓은 도어, 원격 도어 개폐 기능(선택사양), 계단식 발판을 통해 운전실에 안정적으로 접근할 수 있습니다.
- 바닥부터 천장까지 이어진 전면 유리, 스팟 거울이 통합된 대형 거울, 후방 시야 카메라로 업계 최고의 전방향 시야를 구현했습니다.
- 선택 사양인 접근 램프와 후드 밑 서비스 조명 시스템은 어두운 곳에서도 빛으로 장비 액세스 및 일상적인 점검을 할 수 있습니다.

정비 시간 및 비용 절감

- 유체 및 필터 교체 간격이 연장되어 정비 비용이 최대 20%까지 감소합니다.
- 원격 고장진단으로 장비를 특약점 서비스 부서에 연결해 빠르게 문제를 진단하여 작업에 복귀할 수 있습니다.
- 원격 플래시는 일정을 따라 장비 소프트웨어가 최신 상태인지 확인하고 최적을 성능을 달성합니다.
- Cat 앱을 통해 장비 위치, 시간, 정비 일정을 관리하고 필요한 정비에 대한 알림을 받을 수 있으며 현지 Cat 특약점에 서비스를 요청할 수 있습니다.
- 원피스 틸팅 후드를 통해 엔진실에 빠르고 간편하게 접근할 수 있습니다.

신형 운전실에서 쾌적하게 작업

- 조절이 쉬운 차세대 시트와 서스펜션으로 운전자를 더욱 편안하게 만들어 줍니다. 세 가지 트림 수준으로 제공되며, 4점식 하니스를 장착할 수 있습니다.
- 신형 운전실 대시보드와 고해상도 터치 디스플레이는 사용이 편리하고 직관적이며 사용자 친화적입니다.
- 소음을 억제하고 차단하는 운전실의 끈끈한 장착부가 소음과 진동을 줄여주어 조용하게 작업할 수 있습니다.
- 시트가 장착된 전기 유압식 조이스틱 조향 계통은 정밀 제어가 가능하며 팔의 피로를 크게 줄여주어 매우 편안합니다. HMU 조향 휠도 이용 가능합니다.

980 임업 장비 특징

1. 더 큰 틸트 실린더와 최적화된 틸트 링크로 포크 작업에서의 부하 제어력이 증가합니다.
2. 후방 프레임과 카운터웨이트가 무거워 분쇄 작업에서 팁핑 하중이 증가합니다.
3. 극한 서비스 변속기의 내구성이 유지됩니다.
4. 충격으로부터 유리를 보호하는 창문 보호 장치(선택사양)
5. 선택 사항인 3차 기능 유압은 분쇄나 기록 포크 같은 작업 툴에 대한 보조 유압 제어를 제공합니다.
6. 다양한 분쇄 작업 툴

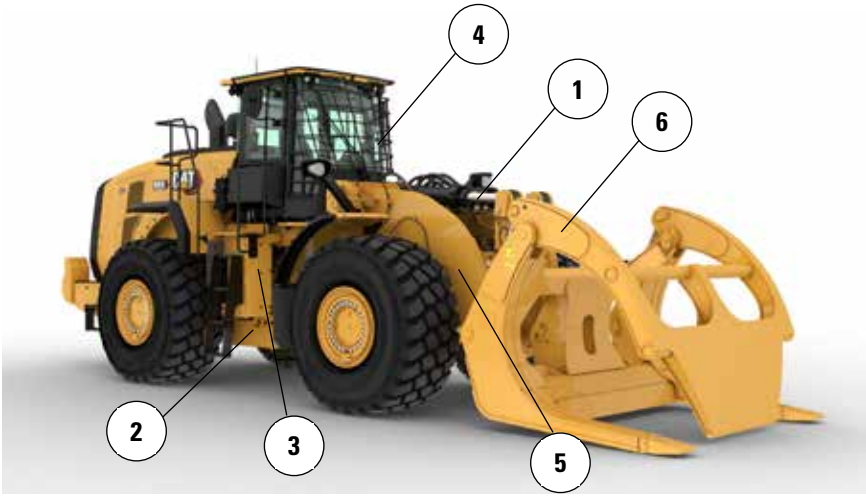

7. 선택 사항인 가변 피치 팬을 사용하면 이물질이 많이 발생하는 작업에서 후방 그릴 및 냉각 코어를 청결하게 유지할 수 있습니다.
8. 선택 사항인 많은 이물질/넓은 핀 간격 냉각 코어는 잘 막히지 않습니다.
9. 선택 사항인 차축 오일 쿨러는 고제동 작업에서 차축 오일 온도를 낮춥니다.
10. 선택 사항인 엔진 및 운전실 프리클리너는 이물질이 많이 발생하는 작업용입니다.

타이어 선택사양

타이어 브랜드	Bridgestone	Michelin	Bridgestone	Michelin	Maxam	Maxam
타이어 크기	29.5R25	29.5R25	29.5R25	29.5R25	29.5R25	29.5R25
트레드 유형	L-4	L-4	L-3	L-3	L-3	L-4
트레드 패턴	VSNT	XLDD1	VJT	XHA2	MS302	MS405DX
타이어 위쪽 폭 - 최대(비적재)*	3,240mm 10'8"	3,258mm 10'9"	3,263mm 10'9"	3,270mm 10'9"	3,270mm 10'9"	3,256mm 10'9"
타이어 위쪽 폭 - 최대(적재 시)*	3,260mm 10'9"	3,302mm 10'10"	3,289mm 10'10"	3,296mm 10'10"	3,290mm 10'10"	3,282mm 10'10"
수직 치수 변화(전방 및 후방 평균)		–7mm –0.3"	–23mm –0.9"	–40mm –1.6"	–19mm –0.8"	–33mm –1.3"
수평 도달 거리 변화		–1mm 0"	20mm 0.8"	23mm 0.9"	6mm 0.2"	19mm 0.7"
타이어 바깥으로의 간극 궤도 변화		42mm 1.7"	29mm 1.1"	36mm 1.4"	30mm 1.2"	22mm 0.9"
타이어 안쪽으로의 간극 궤도 변화		–42mm –1.7"	–29mm –1.1"	–36mm –1.4"	–30mm –1.2"	–22mm –0.9"
작동 무게 변화(밸러스트 미포함)		–156kg –344lb	–684kg –1,508lb	–700kg –1,544lb	–528kg –1,164lb	–388kg –856lb
정적 팁핑 하중 변화 - 직선		–119kg –262lb	–520kg –1,147lb	–532kg –1,174lb	–402kg –885lb	–295kg –651lb
정적 팁핑 하중 변화 - 굴절식		–103kg –228lb	–453kg –998lb	–463kg –1,022lb	–350kg –771lb	–257kg –566lb
후방 차축 진동 각도	±13도	±13도	±13도	±13도	±13도	±13도
최대 단일 휠 상승 및 하강	549mm 1'10"	549mm 1'10"	549mm 1'10"	549mm 1'10"	549mm 1'10"	549mm 1'10"

*팽창으로 인한 타이어 증가 폭 포함

타이어 브랜드	Michelin	Bridgestone	Bridgestone	Maxam
타이어 크기	875/65R29	875/65R29	875/65R29	875/65R29
트레드 유형	L-3	L-3	L-4	L-4
트레드 패턴	XHA2	VTS	VLTS	MS405DX
타이어 위쪽 폭 - 최대(비적재)*	3,373mm 11'1"	3,341mm 11'0"	3,344mm 11'0"	3,357mm 11'1"
타이어 위쪽 폭 - 최대(적재 시)*	3,384mm 11'2"	3,359mm 11'1"	3,366mm 11'1"	3,382mm 11'2"
수직 치수 변화(전방 및 후방 평균)	–25mm –1"	–19mm –0.8"	–16mm –0.6"	–34mm –1.3"
수평 도달 거리 변화	18mm 0.7"	20mm 0.8"	19mm 0.7"	19mm 0.7"
타이어 바깥으로의 간극 궤도 변화	124mm 4.9"	99mm 3.9"	106mm 4.2"	122mm 4.8"
타이어 안쪽으로의 간극 궤도 변화	–124mm –4.9"	–99mm –3.9"	–106mm –4.2"	–122mm –4.8"
작동 무게 변화(밸러스트 미포함)	–40kg –88lb	240kg 529lb	316kg 697lb	308kg 679lb
정적 팁핑 하중 변화 - 직선	–30kg –67lb	183kg 402lb	240kg 530lb	234kg 516lb
정적 팁핑 하중 변화 - 굴절식	–26kg –58lb	159kg 350lb	209kg 461lb	204kg 450lb
후방 차축 진동 각도	±8도	±8도	±8도	±8도
최대 단일 휠 상승 및 하강	340mm 1'1"	340mm 1'1"	340mm 1'1"	340mm 1'1"

*팽창으로 인한 타이어 증가 폭 포함

포크 사양

포크 사양

1	갈래 길이	mm in	2,438 96.0
2	부하 중심	mm in	1,219 48.0
	정적 팁핑 하중 변화 - 직선(포크 높이)	kg lbs	15,352 33,835
	정적 팁핑 하중 - 굴절식(포크 높이)	kg lbs	13,533 29,826
	정격 부하(SAE J1197 - 50% FTSTL)	kg lbs	6,766 1,4913
	정격 부하(CEN EN 474-3 험한 지형 - 60% FTSTL)	kg lbs	8,120 17,896
	정격 부하(CEN EN 474-3 단단하고 평평한 바닥 - 80% FTSTL)	kg lbs	10,826 23,861
3	최대 전장	mm in	11,174 439.9
4	지면에서의 포크 도달 거리	mm in	1,318 51.9
5	*최소 높이와 포크 높이에서의 지면으로부터 포크 갈래 하단까지의 거리	mm in	-143 -5.6
6	수평 암 및 포크 높이에서의 도달 거리	mm in	1,840 72.4
7	최대 높이에서의 포크 도달 거리	mm in	913 35.9
8	수평 암 및 포크 높이에서의 지면으로부터 포크 갈래 끝까지의 거리	mm in	2,169 85.4
9	최대 높이와 포크 높이에서의 지면으로부터 포크 갈래 끝까지의 거리	mm in	4,438 174.7
10	풀 리프트 시 포크의 전체 높이(캐리지 상단에서 지면까지)	mm in	5,810 228.7
11	풀 리프트 및 최대 덤프에서 간극	mm in	2,165 85.3
12	수평에서 최대 배출 각도	도	47
13	전체 캐리지 폭	mm in	2,751 108.3
14	전체 캐리지 높이	mm in	1,575 62.0
15	외부 갈래 폭(최대 스프레드)	mm in	2,671 105.1
16	외부 갈래 폭(최소 스프레드)	mm in	849 33.4
	갈래 폭(단일 갈래)	mm in	88.9 3.5
	갈래 두께	mm in	203.2 8.0
	갈래 용량	kg lbs	11,068 24,393
	작동 무게	kg lbs	31,500 69,426

*음의 값은 경사면 아래를 의미합니다.

980 LOG

팰릿, 핀 부착

96" 갈래
473-9104

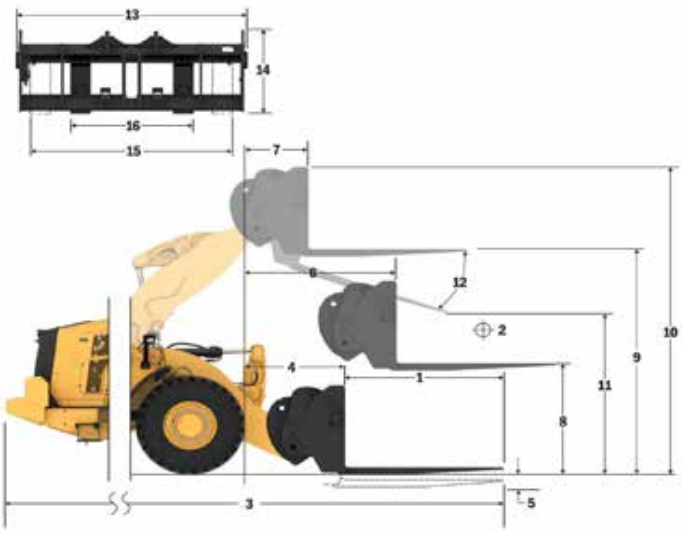

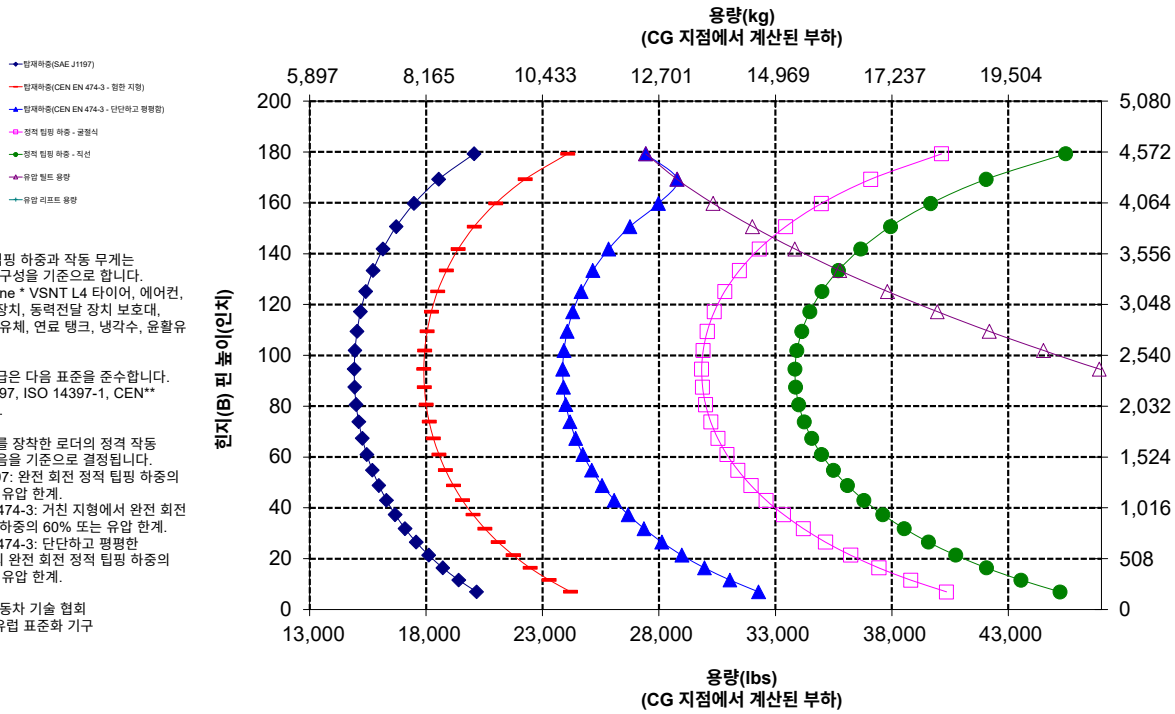

주: 정적 팁핑 하중과 작동 무게는 다음 로더 구성을 기준으로 합니다. Bridgestone * VSNT L4 타이어, 에어컨, 승차 제어장치, 동력전달 장치 보호대, 가득 채운 유체, 연료 탱크, 냉각수, 윤활유 및 운전자.

사양과 등급은 다음 표준을 준수합니다. SAE* J1197, ISO 14397-1, CEN** EN 474-3.

팰릿 포크를 장착한 로더의 정격 작동 부하는 다음을 기준으로 결정됩니다.
SAE J1197: 완전 회전 정적 팁핑 하중의 50% 또는 유압 한계.
CEN EN 474-3: 거친 지형에서 완전 회전 정적 팁핑 하중의 60% 또는 유압 한계.
CEN EN 474-3: 단단하고 평평한 바닥에서의 완전 회전 정적 팁핑 하중의 80% 또는 유압 한계.

*SAE - 자동차 기술 협회
**CEN - 유럽 표준화 기구

경고: 갈래 부하 용량을 초과하지 않아야 합니다.
개별 갈래 용량은 각 갈래 측면에 표시됩니다.

포크 사양

980 LOG

팰릿, 핀 부착

72" 갈래
473-9106

포크 사양

1	갈래 길이	mm in	1,829 72.0
2	부하 중심	mm in	914 36.0
	정적 팁핑 하중 변화 - 직선(포크 높이)	kg lbs	16,872 37,187
	정적 팁핑 하중 - 굴절식(포크 높이)	kg lbs	14,904 32,849
	정격 부하(SAE J1197 - 50% FTSTL)	kg lbs	7,452 16,424
	정격 부하(CEN EN 474-3 험한 지형 - 60% FTSTL)	kg lbs	8,943 19,709
	정격 부하(CEN EN 474-3 단단하고 평평한 바닥 - 80% FTSTL)	kg lbs	11,923 26,279
3	최대 전장	mm in	10,568 416.1
4	지면에서의 포크 도달 거리	mm in	1,322 52.1
5	*최소 높이와 포크 높이에서의 지면으로부터 포크 갈래 하단까지의 거리	mm in	-149 -5.9
6	수평 암 및 포크 높이에서의 도달 거리	mm in	1,840 72.4
7	최대 높이에서의 포크 도달 거리	mm in	913 35.9
8	수평 암 및 포크 높이에서의 지면으로부터 포크 갈래 끝까지의 거리	mm in	2,163 85.2
9	최대 높이와 포크 높이에서의 지면으로부터 포크 갈래 끝까지의 거리	mm in	4,432 174.5
10	풀 리프트 시 포크의 전체 높이(캐리지 상단에서 지면까지)	mm in	5,810 228.7
11	풀 리프트 및 최대 덤프에서 간극	mm in	2,607 102.7
12	수평에서 최대 배출 각도	도	47
13	전체 캐리지 폭	mm in	2,751 108.3
14	전체 캐리지 높이	mm in	1,581 62.3
15	외부 갈래 폭(최대 스프레드)	mm in	2,671 105.1
16	외부 갈래 폭(최소 스프레드)	mm in	849 33.4
	갈래 폭(단일 갈래)	mm in	88.9 3.5
	갈래 두께	mm in	203.2 8.0
	갈래 용량	kg lbs	14,742 32,491
	작동 무게	kg lbs	31,268 68,915

*음의 값은 경사면 아래를 의미합니다.

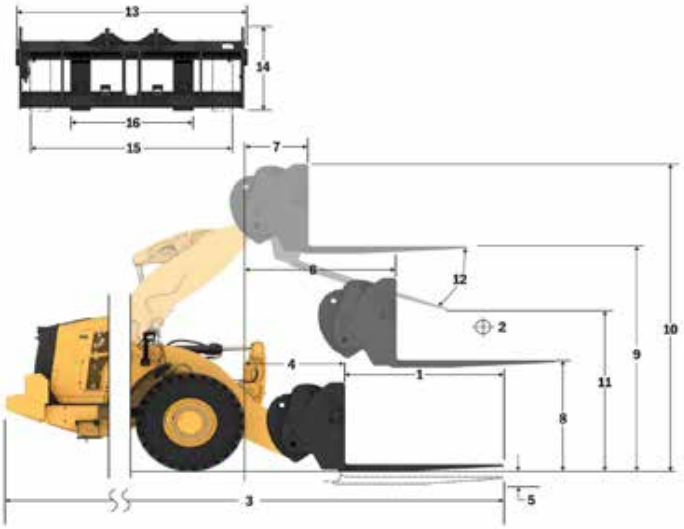

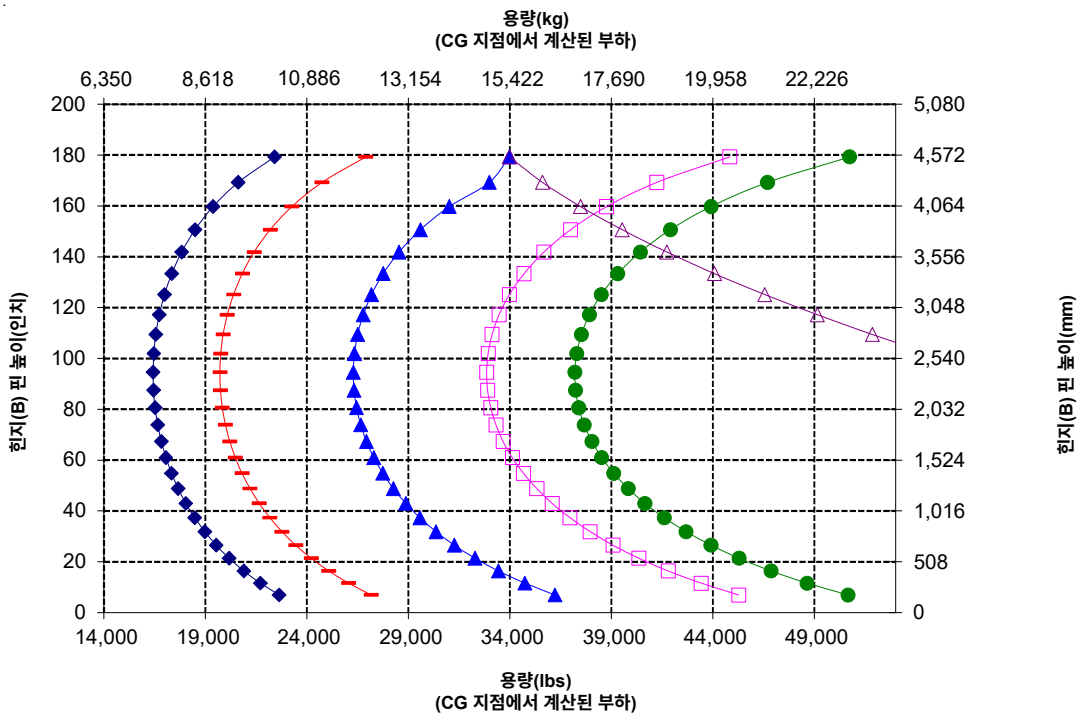

주: 정적 팁핑 하중과 작동 무게는 다음 로더 구성을 기준으로 합니다. Bridgestone * VSNT L4 타이어, 에어컨, 승차 제어장치, 동력전달 장치 보호대, 가득 채운 유체, 연료 탱크, 냉각수, 윤활유 및 운전자.

사양과 등급은 다음 표준을 준수합니다. SAE* J1197, ISO 14397-1, CEN** EN 474-3.

팰릿 포크를 장착한 로더의 정격 작동 부하는 다음을 기준으로 결정됩니다.
SAE J1197: 완전 회전 정적 팁핑 하중의 50% 또는 유압 한계.
CEN EN 474-3: 거친 지형에서 완전 회전 정적 팁핑 하중의 60% 또는 유압 한계.
CEN EN 474-3: 단단하고 평평한 바닥에서의 완전 회전 정적 팁핑 하중의 80% 또는 유압 한계.

*SAE - 자동차 기술 협회
**CEN - 유럽 표준화 기구

경고: 갈래 부하 용량을 초과하지 않아야 합니다.
개별 갈래 용량은 각 갈래 측면에 표시됩니다.

포크 사양

포크 사양

1	갈래 길이	mm in	1,829 72.0
2	포크 폭	mm in	2,777 109.3
	끝 영역	m2 ft2	1.69 18
3	내부 높이 (이중 상단 클램프에만 적용됨)	mm in	0 0
4	최소 개구부 (분쇄 포크에만 적용됨)	mm in	555 22
	작동 무게	kg lbs	32,765 72,234
5	갈래 팁 내부 거리	mm in	2,215 87
	정적 팁핑 하중, 굴절식 포크 높이	kg lbs	15,998 35268.4
	정적 팁핑 하중, 직선 포크 높이	kg lbs	18,310 40366.2
6	최대 포크 높이 (적용 가능한 경우 클램프 개방)	mm in	3,107 122.3
7	최대 리프트 및 45° 덤프에서의 간극 (최대 덤프 높이가 <> 45인 경우)	mm in	2,982 117.4
8	최대 리프트 포크 높이에서의 간극	mm in	4,301 169.3
9	최대 리프트 및 45° 덤프에서의 도달 거리 (최대 덤프 높이가 <> 45인 경우)	mm in	1,600 63.0
10	수평 리프트 암 및 포크 높이에서의 도달 거리	mm in	3,283 129.2
11	*최소 높이와 툴 수준에서의 지면으로부터 툴 하단까지의 거리	mm in	-77 -3.0
12	갈래 상부 폭	mm in	2,741 107.9
13	지면에서의 도달 거리	mm in	2,566 101
14	갈래와 클램프에서의 최대 개구부	mm in	2,926 115.2
15	최고 리프트 및 클램프 개방 상태에서의 전체 높이	mm in	7,408 291.7
16	전체 길이 갈래 끝에서 장비 후방까지	mm in	9,983 393.0
17	최대 리프트 및 최대 덤프에서의 간극 토출(<> 45인 경우)	mm in	2,939 115.7
18	수평 리프트 암과 포크 높이에서의 간극	mm in	2032.4 80.0
19	최대 리프트 및 포크 높이에서의 도달거리	mm in	2356.0 92.8
20	수평에서 최대 배출 각도	도 rad	47 0.8

*음의 값은 경사면 아래를 의미합니다.

980 LOG

72" 갈래

분쇄, 핀 부착 **507-6128**

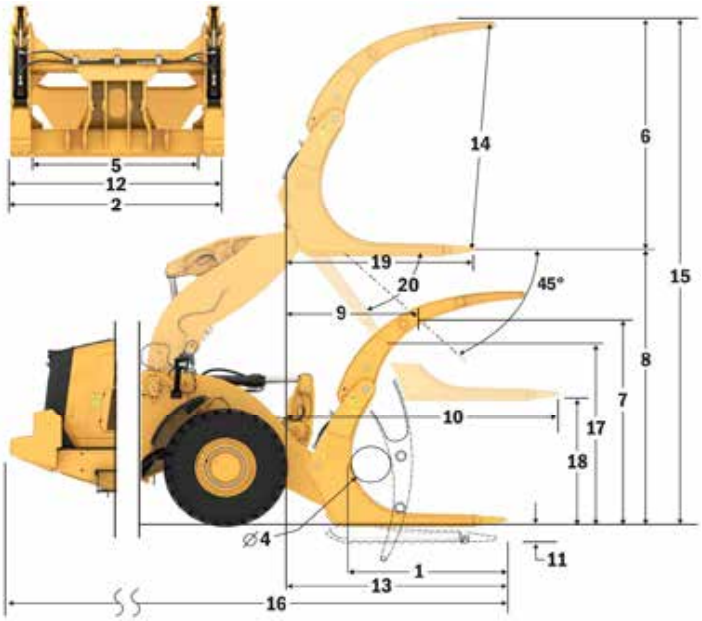

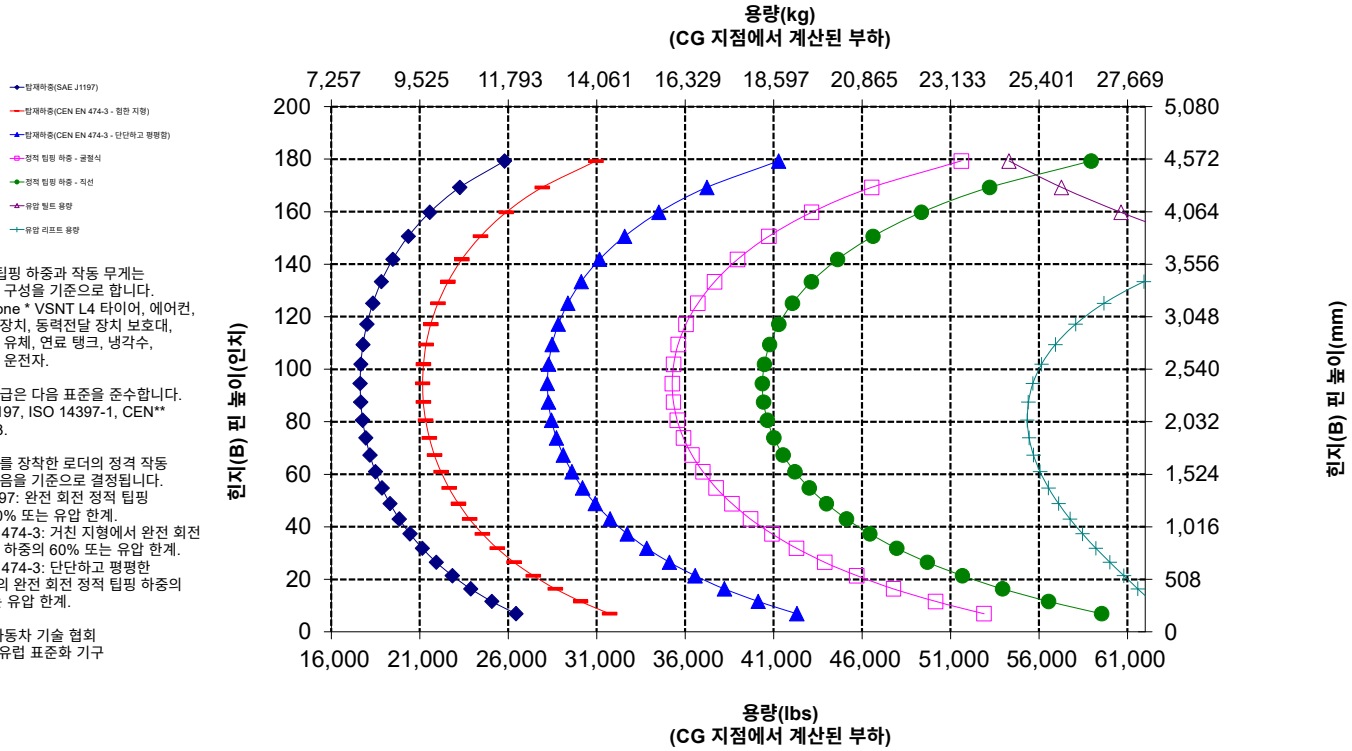

주: 정적 팁핑 하중과 작동 무게는 다음 로더 구성을 기준으로 합니다. Bridgestone * VSNT L4 타이어, 에어컨, 승차 제어장치, 동력전달 장치 보호대, 가득 채운 유체, 연료 탱크, 냉각수, 윤활유 및 운전자.

사양과 등급은 다음 표준을 준수합니다. SAE* J1197, ISO 14397-1, CEN** EN 474-3.

팰릿 포크를 장착한 로더의 정격 작동 부하는 다음을 기준으로 결정됩니다.
SAE J1197: 완전 회전 정적 팁핑 하중의 50% 또는 유압 한계.
CEN EN 474-3: 거친 지형에서 완전 회전 정적 팁핑 하중의 60% 또는 유압 한계.
CEN EN 474-3: 단단하고 평평한 바닥에서의 완전 회전 정적 팁핑 하중의 80% 또는 유압 한계.

*SAE - 자동차 기술 협회
**CEN - 유럽 표준화 기구

포크 사양

포크 사양

1	갈래 길이	mm in	1,826 71.9
2	포크 폭	mm in	2,802 110.3
	끝 영역	m2 ft2	2.43 26
3	내부 높이 (이중 상단 클램프에만 적용됨)	mm in	1,540 61
4	최소 개구부 (분쇄 포크에만 적용됨)	mm in	해당 사항 없음 해당 사항 없음
	작동 무게	kg lbs	31,970 70,481
5	갈래 팁 내부 거리	mm in	2,256 89
	정적 팁핑 하중, 굴절식 포크 높이	kg lbs	15,920 35097.5
	정적 팁핑 하중, 직선 포크 높이	kg lbs	18,102 39906.6
6	최대 포크 높이 (적용 가능한 경우 클램프 개방)	mm in	3,394 133.6
7	최대 리프트 및 45° 덤프에서의 간극 (최대 덤프 높이가 <> 45인 경우)	mm in	2,979 117.3
8	최대 리프트 포크 높이에서의 간극	mm in	4,301 169.3
9	최대 리프트 및 45° 덤프에서의 도달 거리 (최대 덤프 높이가 <> 45인 경우)	mm in	1,603 63.1
10	수평 리프트 암 및 포크 높이에서의 도달 거리	mm in	3,287 129.4
11	*최소 높이와 툴 수준에서의 지면으로부터 툴 하단까지의 거리	mm in	-77 -3.0
12	갈래 상부 폭	mm in	2,752 108.4
13	지면에서의 도달 거리	mm in	2,570 101
14	갈래와 클램프에서의 최대 개구부	mm in	2,936 115.6
15	최고 리프트 및 클램프 개방 상태에서의 전체 높이	mm in	7,695 303.0
16	전체 길이 갈래 끝에서 장비 후방까지	mm in	9,987 393.2
17	최대 리프트 및 최대 덤프에서의 간극 토출(<> 45인 경우)	mm in	2,936 115.6
18	수평 리프트 암과 포크 높이에서의 간극	mm in	2032.2 80.0
19	최대 리프트 및 포크 높이에서의 도달거리	mm in	2359.9 92.9
20	수평에서 최대 배출 각도	도 rad	47 0.8

*음의 값은 경사면 아래를 의미합니다.

980 LOG

기록, 핀 체결식

72" 갈래

383-1822

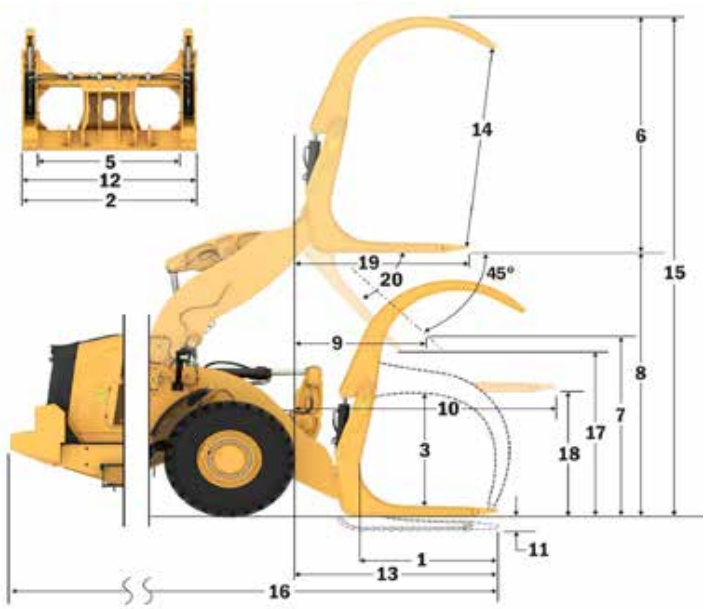

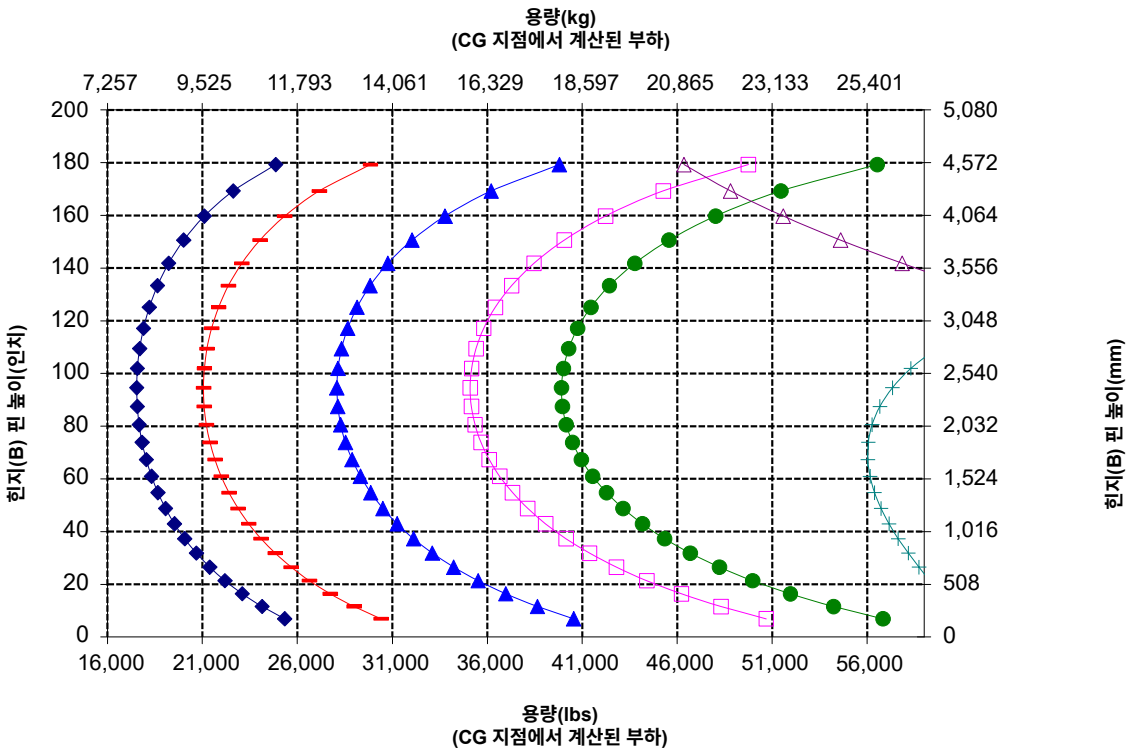

주: 정적 팁핑 하중과 작동 무게는 다음 로더 구성을 기준으로 합니다. Bridgestone * VSNT L4 타이어, 에어컨, 승차 제어장치, 동력전달 장치 보호대, 가득 채운 유체, 연료 탱크, 냉각수, 윤활유 및 운전자.

사양과 등급은 다음 표준을 준수합니다. SAE* J1197, ISO 14397-1, CEN** EN 474-3.

팰릿 포크를 장착한 로더의 정격 작동 부하는 다음을 기준으로 결정됩니다.
SAE J1197: 완전 회전 정적 팁핑 하중의 50% 또는 유압 한계.
CEN EN 474-3: 거친 지형에서 완전 회전 정적 팁핑 하중의 60% 또는 유압 한계.
CEN EN 474-3: 단단하고 평평한 바닥에서의 완전 회전 정적 팁핑 하중의 80% 또는 유압 한계.

*SAE - 자동차 기술 협회
**CEN - 유럽 표준화 기구

980
제철소

제철소 패키지는 제철소 및 슬래그 처리 애플리케이션의 까다로운 작업 환경을 위해 설계되었으며, 추가적인 안전 수준을 통합했습니다.

검증된 안정성

- Cat C13 엔진에 우수성이 입증된 전자식 연료 및 공기 시스템을 결합하여 출력 밀도를 높였습니다.
- 철저한 구성품 설계와 장비 검증 프로세스를 통해 최고의 안정성과 가동 시간을 보장합니다.

내구성

- 제철소 패키지는 장비의 모든 방향에 강철 보호대가 추가되어 투자 가치를 확실히 지켜드립니다.
- 프레임 외부의 유압 호스 및 전기 하니스는 절연되어 있으며 스테인레스 스틸 브레이드로 감싸여 있습니다.
- 크로스 해치 설계와 고온 부싱을 갖춘 중부하 힌지 핀이 특수 제작되었습니다.
- 중부하 작업용 강철 케이블 하단 계단은 아무리 가혹한 조건도 견딜 수 있습니다.
- 중부하 변속기와 차축으로 극한 작업도 처리할 수 있습니다.
- 내구성이 좋고 수명이 긴 구성품이 장착된 자동 유성기어 동력 변환(4F/4R) 변속기를 사용합니다.

우수한 연료 효율 및 생산성

- 잠금 클러치가 장착된 동력 변환 변속기가 향상된 연료 효율로 최적의 성능을 구현합니다.
- 단일 클러치와 락투락 변속으로 경사면에서도 가속력이 좋고 속도가 빠릅니다.
- 자동 공회전 엔진 차단 계통이 공회전 시간, 전체 작업 시간 및 연료 소비를 크게 줄여줍니다.
- 차동제한장치를 선택하면 견인력을 높이고 타이어 미끄러짐을 방지해 운영 비용을 낮출 수 있습니다.
- 엔진과 동력전달장치 및 유압 계통이 긴밀하게 통합되어 탁월한 생산성 및 연료 효율을 자랑합니다.

안전 특징

- 비상 장비 검색을 위한 지면 주차 브레이크 재설정 및 엔진 차단 스위치.
- 선택 사항인 후방 출구 계단을 사용하면 운전자가 다른 장비 출구를 사용할 수 있습니다.
- 차량 내 주차 브레이크 및 변속기 재설정 컨트롤은 제철소 용도에 대한 안전 수준을 한층 더 높여 줍니다.
- 후방 시야 카메라로 장비 후방 시야를 개선하여 안전하고 확실하게 작업할 수 있습니다.
- 넓은 도어, 원격 도어 개폐 기능(선택사양), 계단식 발판을 통해 운전실에 안정적으로 접근할 수 있습니다.
- 바닥부터 천장까지 이어진 전면 유리, 스팟 거울이 통합된 대형 거울, 후방 시야 카메라로 업계 최고의 전방향 시야를 구현했습니다.

정비 시간 및 비용 절감

- 유체 및 필터 교체 간격이 연장되어 정비 비용이 최대 20%까지 감소합니다.
- 원격 고장진단으로 장비를 특약점 서비스 부서에 연결해 빠르게 문제를 진단하여 작업에 복귀할 수 있습니다.
- 원격 플래시는 일정을 따라 장비 소프트웨어가 최신 상태인지 확인하고 최적을 성능을 달성합니다.
- Cat 앱을 통해 장비 위치, 시간, 정비 일정을 관리하고 필요한 정비에 대한 알림을 받을 수 있으며 현지 Cat 특약점에 서비스를 요청할 수 있습니다.
- 원피스 틸팅 후드를 통해 엔진실에 빠르고 간편하게 접근할 수 있습니다.

신형 운전실에서 쾌적하게 작업

- 조절이 쉬운 차세대 시트와 서스펜션으로 운전자를 더욱 편안하게 만들어 줍니다. 세 가지 트림 수준으로 제공되며, 4점식 하니스를 장착할 수 있습니다.
- 신형 운전실 대시보드와 고해상도 터치 디스플레이는 사용이 편리하고 직관적이며 사용자 친화적입니다.
- 소음을 억제하고 차단하는 운전실의 끈끈한 장착부가 소음과 진동을 줄여주어 조용하게 작업할 수 있습니다.
- 시트가 장착된 전기 유압식 조이스틱 조향 계통은 정밀 제어가 가능하며 팔의 피로를 크게 줄여주어 매우 편안합니다. HMU 조향 휠도 이용 가능합니다.

980 제철소 기능

1. 유압 호스 및 전기 하니스는 절연 슬리브로 감싸여 있습니다.
2. 프레임 외부의 호스 및 하니스에는 추가 스테인레스 스틸 슬리브가 적용됩니다.
3. 추가된 강철 보호대에는 크랭크케이스, 동력전달장치, 전방 프레임, 히치, 조형 실린더, 서비스 센터, 운전실, 플랫폼, 작동기구 밸브 커버 및 틸트 실린더가 포함됩니다.
4. 극한 서비스 변속기
5. 크로스 해치 설계와 고온 부싱을 갖춘 중부하 힌지 핀이 특수 제작되었습니다.
6. 전방등에 보호 장치를 적용하며 프레임 근처에 배치하여 보호력을 강화합니다.

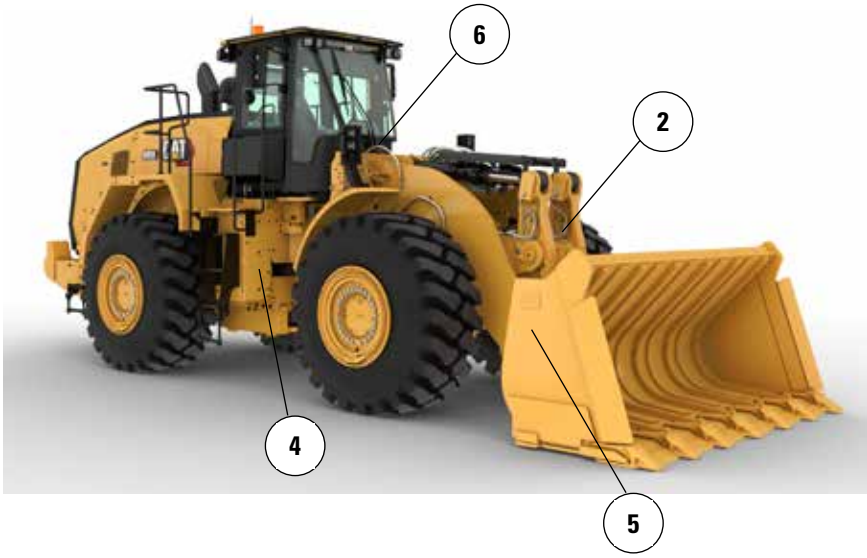

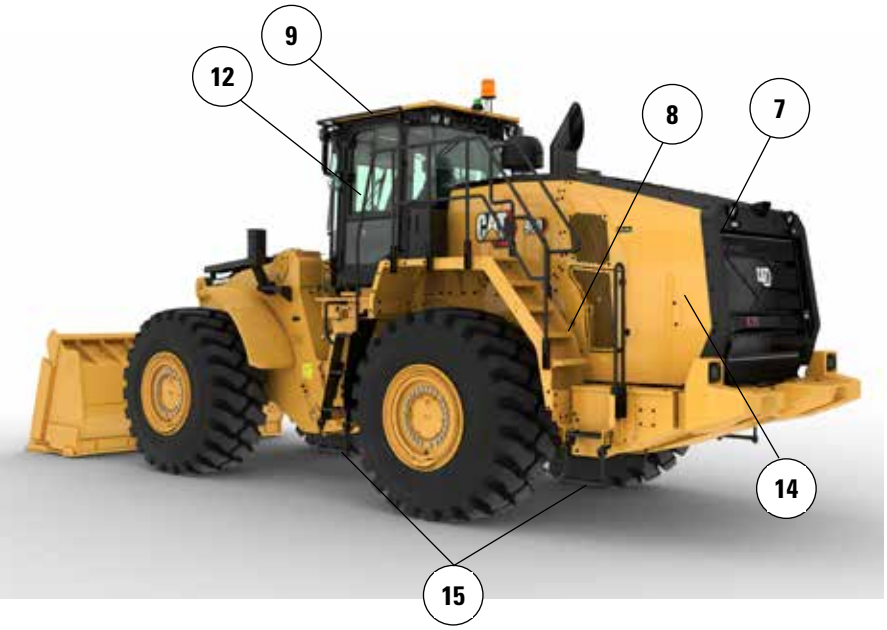

7. 지면 주차 브레이크 재설정 및 엔진 차단 스위치
8. 화재 진압 좌측 장착 지점이 있는 선택 사항인 후방 출구
9. 강철 지붕 운전실 및 운전실에 통합된 강철 미러
10. 운전실 내 주차 브레이크 및 변속기 재설정 컨트롤
11. 운전실 내 보조 엔진 시동
12. 쉽게 교체 가능한 비접합식 운전실 전방 평판유리
13. Eco-Safe FR46 유압 유체, 공장에서 충전 가능
14. 선택사양 강철 후드
15. 중부하 작업 강철 케이블 계단

타이어 선택사양

타이어 브랜드	Bridgestone	Michelin	Michelin	Michelin
타이어 크기	**29.5-25**	**29.5-25**	**29.5-25**	**29.5-25**
트레드 유형	**L-4**	**L-4**	**L-5**	**L-5**
트레드 패턴	**VSNT**	**XLDD1**	**XLDD2**	**XMINED2**
타이어 위쪽 폭 - 최대(비적재)*	3,240mm 10'8"	3,258mm 10'9"	3,256mm 10'9"	3,275mm 10'9"
타이어 위쪽 폭 - 최대(적재 시)*	3,260mm 10'9"	3,302mm 10'10"	3,296mm 10'10"	3,294mm 10'10"
수직 치수 변화(전방 및 후방 평균)		–7mm –0.3"	–6mm –0.2"	5mm 0.2"
수평 도달 거리 변화		–1mm 0"	3mm 0.1"	3mm 0.1"
타이어 바깥으로의 간극 궤도 변화		42mm 1.7"	36mm 1.4"	34mm 1.3"
타이어 안쪽으로의 간극 궤도 변화		–42mm –1.7"	–36mm –1.4"	–34mm –1.3"
작동 무게 변화(밸러스트 미포함)		–156kg –344lb	208kg 459lb	532kg 1,173 lb
정적 팁핑 하중 변화 - 직선		–119kg –262lb	158kg 349lb	405kg 892lb
정적 팁핑 하중 변화 - 굴절식		–103kg –228lb	138kg 304lb	352kg 777lb
후방 차축 진동 각도	±8도	±8도	±8도	±8도
최대 단일 휠 상승 및 하강	340mm 1'1"	340mm 1'1"	340mm 1'1"	340mm 1'1"

*팽창으로 인한 타이어 증가 폭 포함

타이어 브랜드	Bridgestone	Michelin	Bridgestone	Bridgestone
타이어 크기	**29.5R25**	**29.5R25**	**29.5R25**	**29.5R25**
트레드 유형	**L-3**	**L-4**	**L-5**	**L-5**
트레드 패턴	**VJT**	**VSNT**	**VSDT**	**VSDL**
타이어 위쪽 폭 - 최대(비적재)*	3,263mm 10'9"	3,270mm 10'9"	3,272mm 10'9"	3,250mm 10'8"
타이어 위쪽 폭 - 최대(적재 시)*	3,289mm 10'10"	3,296mm 10'10"	3,301mm 10'10"	3,275mm 10'9"
수직 치수 변화(전방 및 후방 평균)	–23mm –0.9"	–40mm –1.6"	4mm 0.1"	20mm 0.8"
수평 도달 거리 변화	20mm 0.8"	23mm 0.9"	0mm 0"	–10mm –0.4"
타이어 바깥으로의 간극 궤도 변화	29mm 1.1"	36mm 1.4"	41mm 1.6"	15mm 0.6"
타이어 안쪽으로의 간극 궤도 변화	–29mm –1.1"	–36mm –1.4"	–41mm –1.6"	–15mm –0.6"
작동 무게 변화(밸러스트 미포함)	–684kg –1,508 lb	–700kg –1,544lb	500kg 1,103lb	708kg 1,561lb
정적 팁핑 하중 변화 - 직선	–520kg –1,147 lb	–532kg –1,174lb	380kg 838lb	538kg 1,187lb
정적 팁핑 하중 변화 - 굴절식	–453kg –998lb	–463kg –1,022lb	331kg 730lb	469kg 1,033lb
후방 차축 진동 각도	±8도	±8도	±8도	±8도
최대 단일 휠 상승 및 하강	340mm 1'1"	340mm 1'1"	340mm 1'1"	340mm 1'1"

*팽창으로 인한 타이어 증가 폭 포함

타이어 선택사양

타이어 브랜드	Maxam	Maxam	Maxam	Brawler
타이어 크기	**29.5-25**	**29.5-25**	**29.5-25**	**29.5-25**
트레드 유형	**L-3**	**L-4**	**L-5**	**L-3**
트레드 패턴	**MS302**	**MS405DX**	**MS503**	**XHA2**
타이어 위쪽 폭 - 최대(비적재)*	3,270mm 10'9"	3,256mm 10'9"	3,268mm 10'9"	3,227mm 10'8"
타이어 위쪽 폭 - 최대(적재 시)*	3,290mm 10'10"	3,282mm 10'10"	3,304mm 10'11"	3,230mm 10'8"
수직 치수 변화(전방 및 후방 평균)	–19mm –0.8"	–33mm –1.3"	–6mm –0.2"	9mm 0.4"
수평 도달 거리 변화	6mm 0.2"	19mm 0.7"	–3mm –0.1"	30mm 1.2"
타이어 바깥으로의 간극 궤도 변화	30mm 1.2"	22mm 0.9"	44mm 1.7"	–30mm –1.2"
타이어 안쪽으로의 간극 궤도 변화	–30mm –1.2"	–22mm –0.9"	–44mm –1.7"	30mm 1.2"
작동 무게 변화(밸러스트 미포함)	–528kg –1,164lb	–388kg –856lb	252kg 556lb	5,772kg 12,727lb
정적 팁핑 하중 변화 - 직선	–402kg –885lb	–295kg –651lb	192kg 423lb	4,390kg 9,679lb
정적 팁핑 하중 변화 - 굴절식	–350kg –771lb	–257kg –566lb	167kg 368lb	3,821kg 8,425lb
후방 차축 진동 각도	±8도	±8도	±8도	±8도
최대 단일 휠 상승 및 하강	340mm 1'1"	340mm 1'1"	340mm 1'1"	340mm 1'1"

*팽창으로 인한 타이어 증가 폭 포함

타이어 브랜드	Michelin	Bridgestone	Bridgestone	Maxam
타이어 크기	**875/65R29**	**875/65R29**	**875/65R29**	**875/65R29**
트레드 유형	**L-3**	**L-3**	**L-4**	**L-4**
트레드 패턴	**XHA2**	**VTS**	**VLTS**	**MS405DX**
타이어 위쪽 폭 - 최대(비적재)*	3,373mm 11'1"	3,341mm 11'0"	3,344mm 11'0"	3,357mm 11'1"
타이어 위쪽 폭 - 최대(적재 시)*	3,384mm 11'2"	3,359mm 11'1"	3,366mm 11'1"	3,382mm 11'2"
수직 치수 변화(전방 및 후방 평균)	–25mm –1"	–19mm –0.8"	–16mm –0.6"	–34mm –1.3"
수평 도달 거리 변화	18mm 0.7"	20mm 0.8"	19mm 0.7"	19mm 0.7"
타이어 바깥으로의 간극 궤도 변화	124mm 4.9"	99mm 3.9"	106mm 4.2"	122mm 4.8"
타이어 안쪽으로의 간극 궤도 변화	–124mm –4.9"	–99mm –3.9"	–106mm –4.2"	–122mm –4.8"
작동 무게 변화(밸러스트 미포함)	–40kg –88lb	240kg 529lb	316kg 697lb	308kg 679lb
정적 팁핑 하중 변화 - 직선	–30kg –67lb	183kg 402lb	240kg 530lb	234kg 516lb
정적 팁핑 하중 변화 - 굴절식	–26kg –58lb	159kg 350lb	209kg 461lb	204kg 450lb
후방 차축 진동 각도	±8도	±8도	±8도	±8도
최대 단일 휠 상승 및 하강	340mm 1'1"	340mm 1'1"	340mm 1'1"	340mm 1'1"

*팽창으로 인한 타이어 증가 폭 포함

작동 사양 – 버킷

링키지		표준 링키지
버킷 종류		슬래그 – 핀 부착
엣지 유형		이빨 및 세그먼트
용량 - 정격	m^3	3.80
	yd^3	5.00
용량 - 110% 채움 계수에서 정격	m^3	4.20
	yd^3	5.50
폭	mm	3,394
	ft/in	11'1"
16† 최대 리프트와 45° 토출에서 덤프 간극	mm	3,206
	ft/in	10'6"
17† 최대 리프트와 45도 배출 시 도달 거리	mm	1,493
	ft/in	4'10"
편평 리프트 암과 버킷 수준에서의 도달 거리	mm	3,021
	ft/in	9'10"
A† 굴착 깊이	mm	114
	in	4.5"
12† 전체 길이	mm	9,793
	ft/in	32'2"
B† 최대 리프트에서 버킷을 포함한 전체 높이	mm	6,016
	ft/in	19'9"
운송 위치에서 버킷을 포함한 로더 간극 궤도 반경	mm	7,635
	ft/in	25'1"
정적 팁핑 하중, 직선(타이어 편향 포함)	kg	20,885
	lb	46,031
정적 팁핑 하중, 직선(타이어 편향 없음)	kg	22,305
	lb	49,161
정적 팁핑 하중, 굴절식 (타이어 편향 포함)	kg	17,710
	lb	39,033
정적 팁핑 하중, 굴절식 (타이어 편향 없음)	kg	18,982
	lb	41,836
돌파력(§)	kN	257
	lbf	57,919
작동 무게*	kg	33,895
	lb	74,704

* 표시된 정적 팁핑 하중과 작동 무게는 Bridgestone 29.5R25 VSNT L4 레이디얼 타이어, 가득 찬 연료, 운전자, 차축 오일 쿨러, 표준 카운터웨이트, 제철소 링키지, 평평한 창, 후방 출구 흙받이, 승차 제어, 강철 지붕 운전실, 표준 시동, 제철소 패키지, 터빈 엔진 프리클리너, Product Link, 개방형/개방 차동장치, 동력전달장치 보호대, 표준 조향장치 및 소음 억제 등의 장비 구성을 기준으로 합니다.

† 치수 차트에 제시된 그림

(§) ISO 14397-2:2007에 따라 피벗 지점으로 버킷 힌지 핀을 포함한 커팅 엣지의 핏 뒤에서 측정한 100mm(4").

(타이어 편향 포함)ISO 14397-1:2007 섹션 1-6을 완벽히 준수, 계산과 시험 간에 2% 확인이 필요.

(타이어 편향 없음) ISO 14397-1:2007 섹션 1 - 5 준수.

제공되는 버킷은 지역에 따라 다를 수 있습니다. 자세한 내용은 가까운 Cat 특약점에 문의하십시오.

980
블록 처리기

Cat 980 블록 처리기는 블록 처리 작업의 까다롭고 험난한 환경을 견디도록 설계되었습니다. 블록 처리기의 다양한 기능은 함께 작동하여 요구 사항을 충족하는 내구성과 안정성을 제공합니다.

검증된 안정성

- Cat C13 엔진에 우수성이 입증된 전자식 연료 및 공기 시스템을 결합하여 출력 밀도를 높였습니다.
- 철저한 구성품 설계와 장비 검증 프로세스를 통해 최고의 안정성과 가동 시간을 보장합니다.

내구성

- 중부하 작업용 림에는 블록 처리 작업에서 흔히 사용되는 추가 하중을 운반하도록 특별히 설계된 더 두꺼운 중앙 디스크와 림 섹션이 있음
- 잠금 클러치 토크 컨버터가 장착된 극한 서비스 변속기로 성능 및 내구성 향상

우수한 연료 효율 및 생산성

- 블록 처리기 패키지에는 부하 제어를 위한 더 큰 틸트 실린더와 카운터웨이트가 포함되어 있습니다.
- 의도치 않게 레버가 블록에 닿는 것을 방지하는 랙 제한 기능
- 가드가 통합된 블록 처리기 카운터웨이트는 블록 처리를 위한 더 높은 탑재하중 기능을 제공합니다.
- 잠금 클러치가 장착된 동력 변환 변속기가 향상된 연료 효율로 최적의 성능을 구현합니다.
- 단일 클러치와 락투락 변속으로 경사면에서도 가속력이 좋고 속도가 빠릅니다.
- 자동 공회전 엔진 차단 계통이 공회전 시간, 전체 작업 시간 및 연료 소비를 크게 줄여줍니다.
- 차동제한장치를 선택하면 견인력을 높이고 타이어 미끄러짐을 방지해 운영 비용을 낮출 수 있습니다.
- 엔진과 동력전달장치 및 유압 계통이 긴밀하게 통합되어 탁월한 생산성 및 연료 효율을 자랑합니다.

안전 특징

- 후방 시야 카메라로 장비 후방 시야를 개선하여 안전하고 확실하게 작업할 수 있습니다.
- 선택 사항인 멀티뷰(360°) 시야 시스템을 사용하면 운전자는 항상 장비 주변을 모니터링할 수 있습니다.
- 선택 사항인 Cat Detect 레이더 기술은 작업 환경을 모니터링하고 운전자에게 위험을 알려 인식 능력을 개선합니다.
- 넓은 도어, 원격 도어 개폐 기능(선택사양), 계단식 발판을 통해 운전실에 안정적으로 접근할 수 있습니다.
- 바닥부터 천장까지 이어진 전면 유리, 스팟 거울이 통합된 대형 거울, 후방 시야 카메라로 업계 최고의 전방향 시야를 구현했습니다.
- 선택 사양인 접근 램프와 후드 밑 서비스 조명 시스템은 어두운 곳에서도 빛으로 장비 액세스 및 일상적인 점검을 할 수 있습니다.

정비 시간 및 비용 절감

- 유체 및 필터 교체 간격이 연장되어 정비 비용이 최대 20%까지 감소합니다.
- 원격 고장진단으로 장비를 특약점 서비스 부서에 연결해 빠르게 문제를 진단하여 작업에 복귀할 수 있습니다.
- 원격 플래시는 일정을 따라 장비 소프트웨어가 최신 상태인지 확인하고 최적을 성능을 달성합니다.
- Cat 앱을 통해 장비 위치, 시간, 정비 일정을 관리하고 필요한 정비에 대한 알림을 받을 수 있으며 현지 Cat 특약점에 서비스를 요청할 수 있습니다.
- 원피스 틸팅 후드를 통해 엔진실에 빠르고 간편하게 접근할 수 있습니다.

신형 운전실에서 쾌적하게 작업

- 조절이 쉬운 차세대 시트와 서스펜션으로 운전자를 더욱 편안하게 만들어 줍니다. 세 가지 트림 수준으로 제공되며, 4점식 하니스를 장착할 수 있습니다.
- 신형 운전실 대시보드와 고해상도 터치 디스플레이는 사용이 편리하고 직관적이며 사용자 친화적입니다.
- 소음을 억제하고 차단하는 운전실의 끈끈한 장착부가 소음과 진동을 줄여주어 조용하게 작업할 수 있습니다.
- 시트가 장착된 전기 유압식 조이스틱 조향 계통은 정밀 제어가 가능하며 팔의 피로를 크게 줄여주어 매우 편안합니다. HMU 조향 휠도 이용 가능합니다.

980 블록 처리기 기능

1. 부하 제어장치를 위한 더 큰 틸트 실린더
2. 잠금 클러치 토크 컨버터가 장착된 극한 서비스 변속기로 성능 및 내구성 향상
3. 의도치 않게 레버가 블록에 닿는 것을 방지하는 랙 제한 기능
4. 중부하 작업용 림에는 블록 처리 작업에서 흔히 사용되는 추가 하중을 운반하도록 특별히 설계된 더 두꺼운 중앙 디스크와 림 섹션이 있음

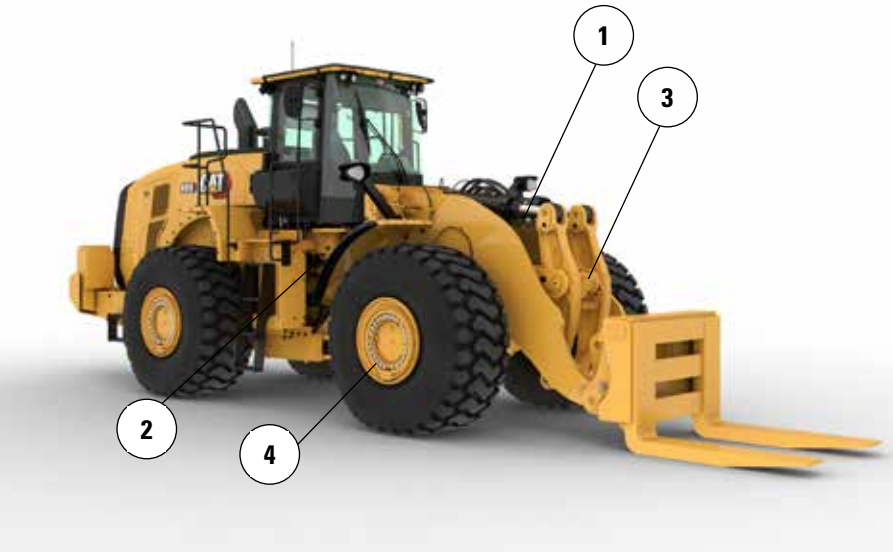

5. 카운터웨이트가 더 무거워 팁핑 하중이 더 높으며, 카운터웨이트 보호대가 기본 장착되어 카운터웨이트를 충격으로부터 보호합니다.
6. 후방 프레임이 강화되었으며 액슬 뒤쪽의 견고한 강철 프레임 레일이 특징입니다.
7. 선택 사항인 차축 오일 쿨러는 고제동 작업에서 차축 오일 온도를 낮춥니다.

타이어 선택사양

타이어 브랜드	BRIDGESTONE	GOODYEAR	BRIDGESTONE
타이어 크기	**29.5R25**	**29.5R25**	**29.5R25**
트레드 유형	**L-3**	**L3**	**L-5**
트레드 패턴	**VJT**	**RT-3B**	**VSDL**
케이싱 강도	**	**	**
타이어 위쪽 폭 - 최대(비적재)*	3,263mm 10'9"	3,270mm 10'9"	3,250mm 10'8"
타이어 위쪽 폭 - 최대(적재 시)*	3,289mm 10'10"	3,311mm 10'11"	3,275mm 10'9"
수직 치수 변화(전방 및 후방 평균)		–1mm 0"	43mm 1.7"
수평 도달 거리 변화		4mm 0.1"	–30mm –1.2"
타이어 바깥으로의 간극 궤도 변화		22mm 0.9"	–14mm –0.6"
타이어 안쪽으로의 간극 궤도 변화		–22mm –0.9"	14mm 0.6"
작동 무게 변화(밸러스트 미포함)		348kg 767lb	1,392kg 3,069lb
정적 팁핑 하중 변화 - 직선		265kg 584lb	1,059kg 2,334lb
정적 팁핑 하중 변화 - 굴절식		230kg 508lb	922kg 2,032lb
후방 차축 진동 각도	±8도	±8도	±8도
최대 단일 휠 상승 및 하강	340mm 1'1"	340mm 1'1"	340mm 1'1"

*팽창으로 인한 타이어 증가 폭 포함

포크 사양

포크 사양

1	갈래 길이	mm in	1,495 58.9
2	부하 중심	mm in	748 29.4
	정적 팁핑 하중 변화 - 직선(포크 높이)	kg lbs	21,931 48,335
	정적 팁핑 하중 - 굴절식(포크 높이)	kg lbs	19,180 42,273
	정격 부하(SAE J1197 - 50% FTSTL)	kg lbs	9,590 21,137
	정격 부하(CEN EN 474-3 험한 지형 - 60% FTSTL)	kg lbs	11,508 25,364
	정격 부하(CEN EN 474-3 단단하고 평평한 바닥 - 80% FTSTL)	kg lbs	15,344 33,819
3	최대 전장	mm in	10,365 408.1
4	지면에서의 포크 도달 거리	mm in	1,259 49.6
5	*최소 높이와 포크 높이에서의 지면으로부터 포크 갈래 하단까지의 거리	mm in	-254 -10.0
6	수평 암 및 포크 높이에서의 도달 거리	mm in	1,766 69.5
7	최대 높이에서의 포크 도달 거리	mm in	839 33.0
8	수평 암 및 포크 높이에서의 지면으로부터 포크 갈래 끝까지의 거리	mm in	1,971 77.6
9	최대 높이와 포크 높이에서의 지면으로부터 포크 갈래 끝까지의 거리	mm in	4,239 166.9
10	풀 리프트 시 포크의 전체 높이(캐리지 상단에서 지면까지)	mm in	5,284 208.0
11	풀 리프트 및 최대 덤프에서 간극	mm in	2,842 111.9
12	수평에서 최대 배출 각도	도	47
13	전체 캐리지 폭	mm in	1,504 59.2
14	전체 캐리지 높이	mm in	1,160 45.7
15	외부 갈래 폭(최대 스프레드)	mm in	1,454 57.2
16	외부 갈래 폭(최소 스프레드)	mm in	1,454 57.2
	갈래 폭(단일 갈래)	mm in	300.0 11.8
	갈래 두께	mm in	115.0 4.5
	갈래 용량	kg lbs	26,488 58,380
	작동 무게	kg lbs	33,601 74,056

*음의 값은 경사면 아래를 의미합니다.

980 BH

블록 처리기 포크

59" 갈래
453-9870

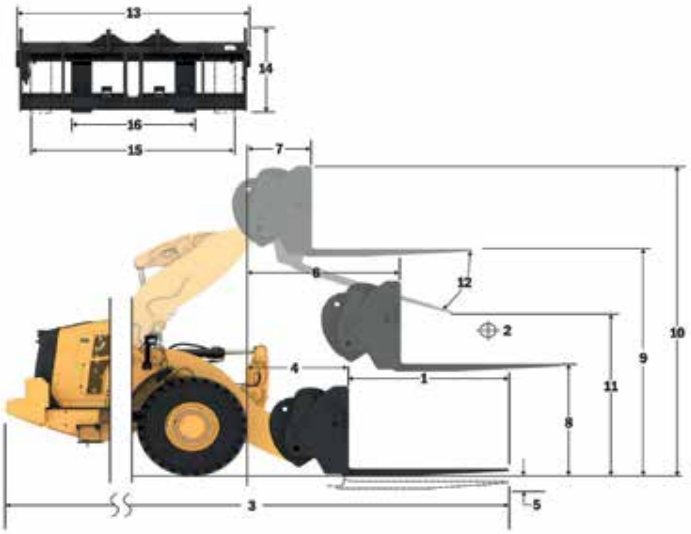

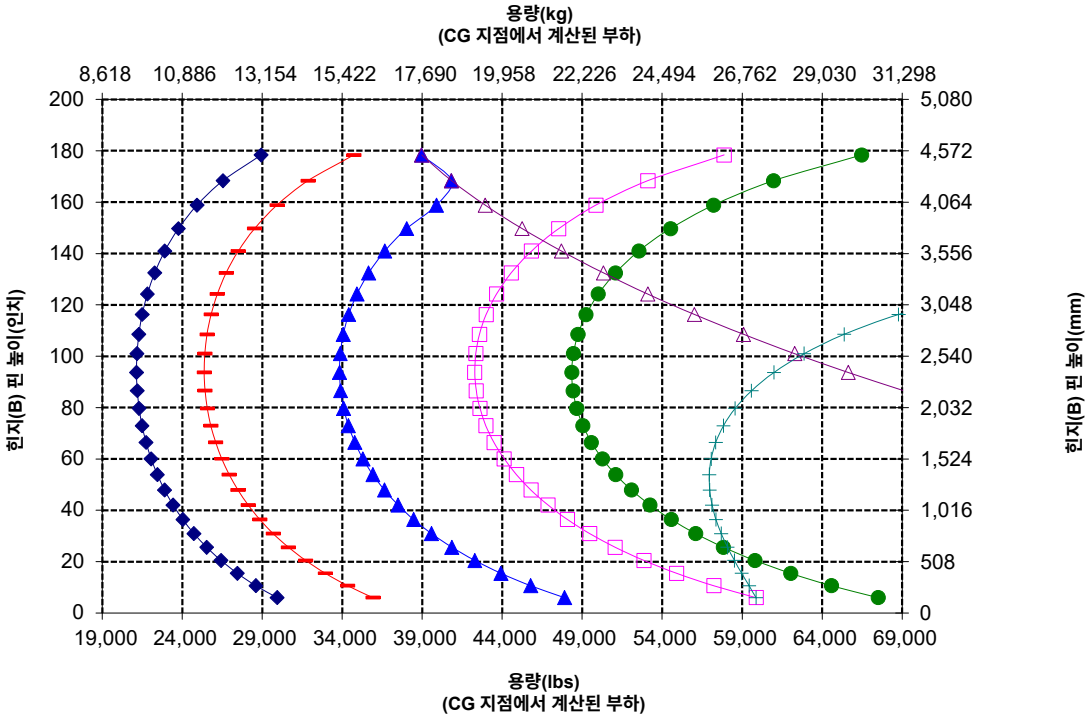

주: 정적 팁핑 부하와 작동 무게는 다음 로더 구성을 기준으로 합니다. Bridgestone ** VJT L3 타이어, 에어컨, 승차 제어장치, 동력전달장치 보호대, 가득 채운 유체, 연료 탱크, 냉각수, 윤활유 및 운전자.

사양과 등급은 다음 표준을 준수합니다. SAE* J1197, ISO 14397-1, CEN** EN 474-3.

팰릿 포크를 장착한 로더의 정격 작동 부하는 다음을 기준으로 결정됩니다.
SAE J1197: 완전 회전 정적 팁핑 하중의 50% 또는 유압 한계.
CEN EN 474-3: 거친 지형에서 완전 회전 정적 팁핑 하중의 60% 또는 유압 한계.
CEN EN 474-3: 단단하고 평평한 바닥에서의 완전 회전 정적 팁핑 하중의 80% 또는 유압 한계.

*SAE - 자동차 기술 협회
**CEN - 유럽 표준화 기구

경고: 갈래 부하 용량을 초과하지 않아야 합니다.
개별 갈래 용량은 각 갈래 측면에 표시됩니다.

オフロード法２０１４年
基準適合

Cat 제품, 특약점 서비스 및 업계 솔루션에 대한 자세한 내용은 웹 사이트 **www.cat.com** 을 참조하십시오.

자재 및 사양은 공지 없이 변경될 수 있습니다. 사진에 보이는 장비에는 추가 장비가 포함될 수 있습니다. 사용 가능한 선택사양에 대해서는 Cat 지점에 문의하십시오.

© 2025 Caterpillar. All Rights Reserved. 여기에서 사용된 기업 및 제품 이름을 포함한 CAT, CATERPILLAR, LET'S DO THE WORK, 각각의 로고, Product Link, Fusion, XT, "Caterpillar Corporate Yellow", "Power Edge" 및 Cat "Modern Hex" 상품 외장은 Caterpillar의 상표이며 허가 없이 사용할 수 없습니다.

AKXQ3862-01(1-2025)
AKXQ3862-00 빌드 번호:
14B를 대체합니다.
(N Am, Europe, Japan,
China, India, Korea, Türkiye,
Chile, Colombia)