966

اللودر بعجل

المواصفات الفنية

ليست كل الملحقات متوفرة في جميع المناطق. استشر وكيل ®Cat المحلي بشأن المواصفات المتاحة في منطقتك.

جدول المحتويات

المواصفات 2

المحرك 2
سعات الجرافات 2
الأوزان 2
مواصفات التشغيل 2
ناقل الحركة 2
النظام الهيدروليكي 3
الفرامل 3
المحاور 3
سعات إعادة التعبئة للخدمة 3
الكابينة 3
الصوت 3
نظام تكييف الهواء 3
الأبعاد 4
خيارات الإطار 5
دليل عوامل تعبئة الجرافة والاختيار 7
مواصفات التشغيل – الجرافات 13
مواصفات الشوكة 45
مواصفات ذراع مناولة المواد 59
المعدات القياسية والاختيارية 60

البيان البيئي للموديل 966 62

تكوين ماكينة مناولة النفايات والخردة للموديل 966 63

المزايا والخصائص الأساسية 63
ميزات ماكينة مناولة النفايات والخردة للموديل 966 64
خيارات الإطارات 65
مواصفات التشغيل – الجرافات 66

تكوين ماكينة الغابات للموديل 966 76

المزايا والخصائص الأساسية 76
مزايا ماكينة الغابات للموديل 966 77
خيارات الإطارات 78
مواصفات التشغيل – الجرافات 79
مواصفات الشوكة 80
مواصفات ذراع مناولة المواد 109

التكوين المقاوم للتآكل للموديل 966 110

المزايا والخصائص الأساسية 110
مزايا المقاومة للتآكل للموديل 966 111

CAT®

المحرك – (مكافئ لمعايير وكالة حماية البيئة (EPA) الأمريكية من المستوى 3/المرحلة IIIA)

موديل المحرك	Cat® C9,3B	
قدرة المحرك عند 1600 دورة في الدقيقة - وفقًا لمعايير ISO 14396:2002	239 كيلووات 325 hp (متري)	321 hp
إجمالي القدرة عند 1600 دورة في الدقيقة - SAE J1995:2014	242 كيلووات 329 hp (متري)	325 hp
صافي القدرة عند 1600 دورة في الدقيقة - وفقًا لمعايير ISO 9249:2007, SAE J1349:2011	226 كيلووات 307 hp (متري)	303 hp
عزم دوران المحرك عند 1200 دورة في الدقيقة - وفقًا للمعيار ISO 14396:2002	1781 نيوتن متر	1313 رطل من القوة لكل قدم
إجمالي عزم الدوران عند 1200 دورة في الدقيقة - وفقًا للمعيار SAE J1995:2014	1799 نيوتن متر	1327 رطل من القوة لكل قدم
صافي عزم الدوران عند 1200 دورة في الدقيقة – وفقًا للمعيار ISO 9249:2007، وSAE J1349:2011	1702 نيوتن متر	1255 رطل من القوة لكل قدم
التجويف	115 مم	
الشوط	149 مم	
الإزاحة	9,3 لتر	

- يفي المحرك بمعايير الانبعاثات البرازيلية م1-AR، والتي تكافئ معايير وكالة حماية البيئة الأمريكية (EPA) من المستوى 3، والمعايير الأوروبية للمرحلة IIIA، والمعايير الصينية لمحركات الطرق الوعرة من المرحلة III.
- صافي القدرة المعلن هو القدرة المتوفرة عند الحدافة عندما يكون المحرك مزوَّدًا بمروحة، ومولد تيار متردد، ومنظف هواء، وكاتم صوت.
- تتوافق محركات Cat مع وقود الديزل الممزوج بأنواع وقود منخفضة الكثافة الكربونية** حتى:
- 100% من الديزل الحيوي FAME (إسترات ميثيل أحماض دهنية)*
- وقود ديزل متجدد بنسبة 100%، ووقود الزيت النباتي المعالج بالهدرجة (HVO) ووقود الغاز إلى سائل (GTL). ارجع إلى الإرشادات لمعرفة الوقود المناسب. يرجى استشارة وكيل Cat الذي تتعامل معه أو مراجعة "توصيات Caterpillar لسوائل الماكينات" (SEBU6250) للحصول على تفاصيل.

*المحركات غير المزودة بأجهزة معالجة لاحقة يمكنها استخدام مخاليط أعلى، تصل إلى 100% من الديزل الحيوي.

**انبعاثات غازات الاحتباس الحراري الخارجة من أنبوب العادم من أنواع الوقود منخفضة الكثافة الكربونية هي بالأساس نفسها التي تخرج من أنواع الوقود التقليدية.

سعات اللودر

نطاق الجرافة	2,80-11,90 م³	3,75-15,50 ياردة³

الوزن

الوزن أثناء التشغيل	23196 كجم	51124 رطل

- يعتمد الوزن على مواصفات ماكينة بإطارات نصف قطرية Bridgestone 26.5R25 VJT L3، والسوائل الكاملة، والمشغل، وثقل الموازنة القياسي، والتحكم في القيادة، وميزة بدء التشغيل على البارد، ومصدات السير على الطريق، ونظام Product Link™، والمحاور التفاضلية/المفتوحة اليدوية الأمامية والخلفية، وواقي مجموعة نقل الحركة، ونظام التوجيه الثانوي، وميزة كتم الصوت، وجرافة الأغراض العامة سعة 4,2 م³ (5,5 ياردة³) مع حدود القطع المُثبَّتة بمسامير (BOCE).

مواصفات التشغيل

حمل القلب الثابت - الدوران الكامل		
الحد الأقصى لزاوية التحرك المفصلي (الدوران الكامل)		37 درجة
مع انحراف الإطارات	14849 كجم	32727 رطل
من دون انحراف الإطارات	15981 كجم	35224 رطل
قوة مقاومة اللف والرفع	174 كيلونيوتن	38999 رطل من القوة

- لتكوين الماكينة كما هو محدد في قسم "الوزن".
- التوافق التام مع معايير ISO 14397-1:2007 الأجزاء من 1 إلى 6، والتي تتطلب التحقق بنسبة 2% بين الحسابات والاختبارات.

ناقل الحركة

أمامي 1	6,7 كم في الساعة	4,2 ميل في الساعة
السرعة الأمامية الثانية	13,5 كم في الساعة	8,4 ميل في الساعة
السرعة الأمامية الثالثة	24,2 كم في الساعة	15,0 ميل في الساعة
السرعة الأمامية الرابعة	39,5 كم في الساعة	24,5 ميل في الساعة
السرعة الخلفية الأولى	7,3 كم في الساعة	4,5 ميل في الساعة
السرعة الخلفية الثانية	14,8 كم في الساعة	9,2 ميل في الساعة
السرعة الخلفية الثالثة	26,6 كم في الساعة	16,5 ميل في الساعة
السرعة الخلفية الرابعة	39,5 كم في الساعة	24,5 ميل في الساعة

- الحد الأقصى لسرعة السير للمركبة القياسية والجرافة فارغة بإطارات L3 القياسية ذات نصف قطر تدحرج يبلغ 849 مم (33 بوصة).

النظام الهيدروليكي

نوع مضخة المعدة	الكباس متغير الإزاحة، استشعار الحمل	
نظام المعدة:		
أقصى خرج للمضخة (عند 2275 دورة في الدقيقة)	373 لتر/دقيقة	99 جالون/دقيقة
أقصى ضغط للتشغيل	31000 كيلوباسكال	4496 رطل لكل بوصة مربعة
الحد الأقصى لتدفق الوظيفة الثالثة الاختيارية في أداة العمل	240 لتر/دقيقة	63 جالون/دقيقة
الحد الأقصى لضغط الوظيفة الثالثة الاختيارية في أداة العمل	20684 كيلوباسكال	3000 رطل لكل بوصة مربعة
الحد الأقصى لتدفق الوظيفة الرابعة الاختيارية في أداة العمل	240 لتر/دقيقة	63 جالون/دقيقة
الحد الأقصى لضغط الوظيفة الرابعة الاختيارية في أداة العمل	20684 كيلوباسكال	3000 رطل لكل بوصة مربعة
مدة الدورة الهيدروليكية مع الحمولة الصافية المقدرة:		
الرفع من موضع الحمل	6,1 ثانية	
التفريغ، عند الحد الأقصى للرفع	1,4 ثانية	
الخفض، والتفريغ، والطفو السفلي	2,6 ثانية	
الإجمالي	10,1 ثانية	

الفرامل

الفرامل	تفي الفرامل بمعايير ISO 3450:2011

المحاور

في الأمام	ثابت
في الخلف	متأرجح بزاوية 13± درجة

سعات إعادة التعبئة للخدمة

خزان الوقود	303 لتر	80,1 جالون
نظام التبريد	66 لتر	17,4 جالون
علبة المرافق	23 لتر	6,1 جالون
ناقل الحركة	58,5 لتر	15,5 جالون
التروس التفاضلية ومجموعات الإدارة النهائية ـ الأمامية	57 لتر	15,1 جالون
التروس التفاضلية ومجموعات الإدارة النهائية ـ الخلفية	57 لتر	15,1 جالون
الخزان الهيدروليكي	114 لتر	30,1 جالون

الكابينة

هيكل الحماية من الانقلاب (ROPS)/ هيكل الحماية من الأجسام المتساقطة (FOPS)	يفي هيكل الحماية من الانقلاب (ROPS)/هيكل الحماية من الأجسام المتساقطة (FOPS) بمعايير ISO 3471:2008 و ISO 3449:2005 من المستوى II

الأداء الصوتي

مستوى ضغط الصوت عند المشغل (ISO 6396:2008)	72 ديسيبل (A)
مستوى قوة الصوت الخارجي (ISO 6395:2008)	109 ديسيبل (A)
مستوى ضغط الصوت عند المشغل (ISO 6396:2008)*	69 ديسيبل (A)
مستوى قوة الصوت الخارجي (ISO 6395:2008)**	108 ديسيبل (A)

*بما في ذلك الدول التي تتبنى توجيهات الاتحاد الأوروبي والمملكة المتحدة
**توجيه الاتحاد الأوروبي بشأن الضوضاء EC/2000/14 ولائحة الضوضاء في المملكة المتحدة 2001 رقم 1701

نظام مكيف الهواء

- يحتوي نظام تكييف الهواء بهذه الماكينة على المبرد R134a المكون من غاز مفلور يؤدي للاحتباس الحراري (دليل الاحتباس الحراري = 1430). يحتوي النظام على 1,6 كجم (3,5 أرطال) من المبرد الذي يعادل 2288 طن متري (2522 طن) من غاز ثاني أكسيد الكربون CO_2.

الأبعاد

كل الأبعاد تقريبية.

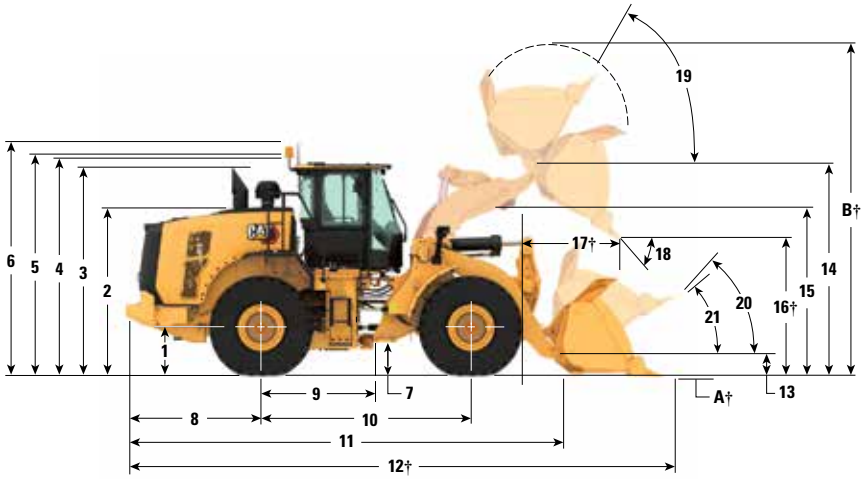

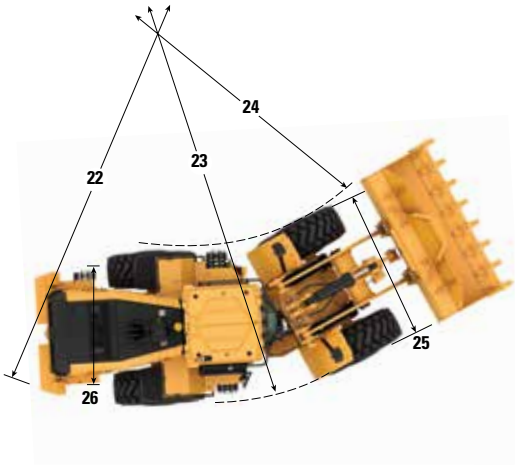

	الرفع القياسي		الرفع العالي	
1 الارتفاع حتى خط منتصف المحور	809 مم	قدمان و7 بوصة	809 مم	قدمان و7 بوصة
2 الارتفاع إلى قمة غطاء المحرك	2850 مم	9 قدم و5 بوصة	2850 مم	9 قدم و5 بوصة
3 الارتفاع إلى قمة أنبوب العادم	3531 مم	11 قدم و8 بوصة	3531 مم	11 قدم و8 بوصة
4 الارتفاع إلى قمة هيكل الحماية من الانقلاب (ROPS)	3593 مم	11 قدم و10 بوصة	3593 مم	11 قدم و10 بوصة
5 الارتفاع حتى قمة هوائي نظام Product Link™	3607 مم	11 قدم و11 بوصة	3607 مم	11 قدم و11 بوصة
6 الارتفاع حتى قمة مصباح التحذير	3871 مم	12 قدم و9 بوصة	3871 مم	12 قدم و9 بوصة
7 الخلوص الأرضي	424 مم	قدم واحدة و4 بوصة	424 مم	قدم واحدة و4 بوصة
8 من الخط المركزي للمحور الخلفي إلى حافة ثقل الموازنة	2290 مم	7 قدم و7 بوصة	2458 مم	8 قدم و1 بوصة
9 من الخط المركزي للمحور الخلفي إلى وصلة الجر	1775 مم	5 قدم و10 بوصة	1775 مم	5 قدم و10 بوصة
10 قاعدة العجلات	3550 مم	11 قدم و8 بوصة	3550 مم	11 قدم و8 بوصة
11 إجمالي الطول (من دون الجرافة)	7399 مم	24 قدم و4 بوصة	8069 مم	26 قدم و6 بوصة
12 طول الشحن (مع استواء الجرافة على الأرض)*†	8851 مم	29 قدم وبوصة	9521 مم	31 قدم و3 بوصة
13 ارتفاع مسمار المفصلة عند ارتفاع الحمل	635 مم	قدمان و0 بوصة	782 مم	2 قدم و6 بوصة
14 ارتفاع مسمار المفصلة عند الحد الأقصى للرفع	4245 مم	13 قدم و11 بوصة	4804 مم	15 قدم و9 بوصة
15 خلوص ذراع الرفع عند الحد الأقصى للرفع	3687 مم	12 قدم و1 بوصة	4183 مم	13 قدم و8 بوصة
16 خلوص التفريغ عند الحد الأقصى للرفع والتفريغ بزاوية 45 درجة*†	3001 مم	9 قدم و10 بوصة	3560 مم	11 قدم و8 بوصة
17 الوصول عند الحد الأقصى للرفع والتفريغ بزاوية 45 درجة*†	1350 مم	4 قدم و5 بوصة	1326 مم	4 قدم و4 بوصة
18 زاوية التفريغ عند الحد الأقصى للرفع والتفريغ (عند التوقف)*	49 درجة		48 درجة	
19 التحميل عند الحد الأقصى للرفع*	62 درجة		71 درجة	
20 التحميل عند ارتفاع الحمل*	50 درجة		49 درجة	
21 التحميل عند مستوى الأرض*	39 درجة		37 درجة	
22 دائرة الخلوص (القطر) إلى ثقل الموازنة	13588 مم	44 قدم و7 بوصة	13608 مم	44 قدم و8 بوصة
23 دائرة الخلوص (القطر) حتى خارج الإطارات	13621 مم	44 قدم و9 بوصة	13621 مم	44 قدم و9 بوصة
24 دائرة الخلوص (القطر) حتى داخل الإطارات	7598 مم	25 قدم	7598 مم	25 قدم
25 العرض فوق الإطارات (غير مُحمَّلة)	2978 مم	9 قدم و10 بوصة	2978 مم	9 قدم و10 بوصة
العرض فوق الإطارات (مُحمَّلة)	3012 مم	9 قدم و11 بوصة	3012 مم	9 قدم و11 بوصة
26 عرض المداس	2230 مم	7 قدم و3 بوصة	2230 مم	7 قدم و3 بوصة

†الأبعاد مدرجة في مخططات مواصفات التشغيل.

جميع الأبعاد الخاصة بالارتفاع والإطارات تعتمد على استخدام الإطارات نصف القطرية Bridgestone 26,5R25 VJT L3 (راجع مخطط خيارات الإطارات للإطارات الأخرى). تحسب أبعاد "العرض فوق الإطارات" حتى فوق النتوء وتشمل التمدد.

*جميع الأبعاد تقريبية وتستند إلى ماكينة مزوَّدة بجرافة الأغراض العامة 4,2 م^3 (5,5 ياردة^3) بحدود القطع المُثبَّتة بمسامير (BOCE).
(ارجع إلى "مواصفات التشغيل" للجرافات الأخرى)

خيارات الإطارات

ماركة الإطار	BRIDGESTONE	BRIDGESTONE	BRIDGESTONE	BRIDGESTONE	BRIDGESTONE	BRIDGESTONE
مقاس الإطار	26,5R25	26,5R25	26,5-25	26,5-25	26,5R25	775/65R29
نوع المداس	L3	L4	L5	L3	L4	L3
نمط المداس	VJT	VSNT	VSDL	VL2	RLS	VTS
قوة الغطاء	*	*	*	20PR	26PR	*
الحد الأقصى للعرض فوق الإطارات (فارغة)*	2978 مم 9 قدم و10 بوصة	2960 مم 9 قدم و9 بوصة	2959 مم 9 قدم و9 بوصة	2937 مم 9 قدم و8 بوصة	2942 مم 9 قدم و8 بوصة	3046 مم 10 قدم و0 بوصة
العرض فوق الإطارات - الحد الأقصى (مُحمَّلة)*	3012 مم 9 قدم و11 بوصة	2991 مم 9 قدم و10 بوصة	2983 مم 9 قدم و10 بوصة	2948 مم 9 قدم و9 بوصة	2960 مم 9 قدم و9 بوصة	3070 مم 10 قدم وبوصة واحدة
التغيير في الأبعاد الرأسية (متوسط الأمامية والخلفية)		26 مم 1 بوصة	43 مم 1,7 بوصة	-4 مم -0,1 بوصة	38 مم 1,5 بوصة	11 مم 0,4 بوصة
التغير في الوصول الأفقي		-21 مم -0,8 بوصة	-26 مم -1 بوصة	0 مم 0 بوصة	-24 مم -0,9 بوصة	-1 مم 0 بوصة
التغير في دائرة الخلوص حتى خارج الإطارات		-21 مم -0,8 بوصة	-29 مم -1,1 بوصة	-63 مم -2,5 بوصة	-52 مم -2 بوصة	58 مم 2,3 بوصة
التغير في دائرة الخلوص حتى داخل الإطارات		21 مم 0,8 بوصة	29 مم 1,1 بوصة	63 مم 2,5 بوصة	52 مم 2 بوصة	-58 مم -2,3 بوصة
التغير في الوزن أثناء التشغيل (من دون ثقل الموازنة)		460 كجم 1014 رطل	972 كجم 2143 رطل	-364 كجم -803 رطل	112 كجم 247 رطل	692 كجم 1525 رطل
التغير في حمل القلب الثابت - مستقيم		334 كجم 735 رطل	705 كجم 1554 رطل	-264 كجم -582 رطل	81 كجم 179 رطل	501 كجم 1106 رطل
التغير في حمل القلب الثابت - مفصلي		297 كجم 654 رطل	627 كجم 1382 رطل	-235 كجم -518 رطل	72 كجم 159 رطل	446 كجم 984 رطل
زاوية تأرجح المحور الخلفي	±13 درجة	±13 درجة	±8 درجة	±13 درجة	±13 درجة	±8 درجة
الحد الأقصى لارتفاع عجلة أحادية وسقوطها	502 مم 1 قدم و8 بوصة	502 مم 1 قدم و8 بوصة	310 مم قدم واحدة وبوصة واحدة	502 مم 1 قدم و8 بوصة	502 مم 1 قدم و8 بوصة	310 مم قدم واحدة وبوصة واحدة

ماركة الإطار	MICHELIN	MICHELIN	MICHELIN	مAXAم	مAXAم	مAXAم
مقاس الإطار	26,5R25	26,5R25	775/65R29	26,5R25	26,5R25	775/65R29
نوع المداس	L3	L5	L3	L3	L5	L3
نمط المداس	XHA2	XLDD2	XHA2	MS302	MS503	MS302
قوة الغطاء	**	*	*	**	**	**
الحد الأقصى للعرض فوق الإطارات (فارغة)*	2986 مم 9 قدم و10 بوصة	2970 مم 9 قدم و9 بوصة	3019 مم 9 قدم و11 بوصة	2972 مم 9 قدم و9 بوصة	2960 مم 9 قدم و9 بوصة	3038 مم 10 قدم و0 بوصة
العرض فوق الإطارات - الحد الأقصى (مُحمَّلة)*	3016 مم 9 قدم و11 بوصة	3005 مم 9 قدم و11 بوصة	3049 مم 10 قدم وبوصة واحدة	2947 مم 9 قدم و9 بوصة	2986 مم 9 قدم و10 بوصة	3063 مم 10 قدم وبوصة واحدة
التغيير في الأبعاد الرأسية (متوسط الأمامية والخلفية)	-11 مم -0,4 بوصة	39 مم 1,5 بوصة	4 مم 0,1 بوصة	14 مم 0,5 بوصة	47 مم 1,9 بوصة	38 مم 1,5 بوصة
التغير في الوصول الأفقي	3 مم 0,1 بوصة	-31 مم -1,2 بوصة	2 مم 0,1 بوصة	-7 مم -0,3 بوصة	-28 مم -1,1 بوصة	-23 مم -0,9 بوصة
التغير في دائرة الخلوص حتى خارج الإطارات	5 مم 0,2 بوصة	-7 مم -0,3 بوصة	38 مم 1,5 بوصة	-65 مم -2,6 بوصة	-26 مم -1 بوصة	52 مم 2 بوصة
التغير في دائرة الخلوص حتى داخل الإطارات	-5 مم -0,2 بوصة	7 مم 0,3 بوصة	-38 مم -1,5 بوصة	65 مم 2,6 بوصة	26 مم 1 بوصة	-52 مم -2 بوصة
التغير في الوزن أثناء التشغيل (من دون ثقل الموازنة)	-164 كجم -362 رطل	552 كجم 1217 رطل	504 كجم 1110 رطل	-16 كجم -35 رطل	692 كجم 1526 رطل	684 كجم 1507 رطل
التغير في حمل القلب الثابت - مستقيم	-119 كجم -262 رطل	400 كجم 882 رطل	365 كجم 805 رطل	-12 كجم -26 رطل	502 كجم 1106 رطل	496 كجم 1093 رطل
التغير في حمل القلب الثابت - مفصلي	-106 كجم -233 رطل	356 كجم 785 رطل	325 كجم 716 رطل	-10 كجم -23 رطل	446 كجم 984 رطل	441 كجم 972 رطل
زاوية تأرجح المحور الخلفي	±13 درجة	±8 درجة	±8 درجة	±13 درجة	±8 درجة	±8 درجة
الحد الأقصى لارتفاع عجلة أحادية وسقوطها	502 مم 1 قدم و8 بوصة	310 مم قدم واحدة وبوصة واحدة	310 مم قدم واحدة وبوصة واحدة	502 مم 1 قدم و8 بوصة	310 مم قدم واحدة وبوصة واحدة	310 مم قدم واحدة وبوصة واحدة

*العرض فوق نتوء الإطارات ويشمل زيادة الإطارات.

خيارات الإطارات

ماركة الإطار	مثلث الشكل	مثلث الشكل	GOODYEAR	GOODYEAR	GOODYEAR
مقاس الإطار	26,5R25	26,5-25	26,5R25	26,5R25	26,5R25
نوع المداس	L3	L3	L3	L4	L5
نمط المداس	TB516	TL612	RT3B	GP4D	RT5D
قوة الغطاء	**	20PR	**	**	**
الحد الأقصى للعرض فوق الإطارات (فارغة)*	2969 مم 9 قدم و9 بوصة	2948 مم 9 قدم و9 بوصة	2979 مم 9 قدم و10 بوصة	2985 مم 9 قدم و10 بوصة	2982 مم 9 قدم و10 بوصة
العرض فوق الإطارات - الحد الأقصى (مُحمَّلة)*	2991 مم 9 قدم و10 بوصة	2958 مم 9 قدم و9 بوصة	2994 مم 9 قدم و10 بوصة	3033 مم 10 قدم و0 بوصة	3013 مم 9 قدم و11 بوصة
التغيير في الأبعاد الرأسية (متوسط الأمامية والخلفية)	14 مم 0,5 بوصة	17 مم 0,7 بوصة	20 مم 0,8 بوصة	5 مم 0,2 بوصة	41 مم 1,6 بوصة
التغير في الوصول الأفقي	-6 مم -0,2 بوصة	-2 مم -0,1 بوصة	-2 مم -0,1 بوصة	-5 مم -0,2 بوصة	-26 مم -1 بوصة
التغير في دائرة الخلوص حتى خارج الإطارات	-21 مم -0,8 بوصة	-54 مم -2,1 بوصة	-17 مم -0,7 بوصة	22 مم 0,8 بوصة	1 مم 0 بوصة
التغير في دائرة الخلوص حتى داخل الإطارات	21 مم 0,8 بوصة	54 مم 2,1 بوصة	17 مم 0,7 بوصة	-22 مم -0,8 بوصة	-1 مم 0 بوصة
التغير في الوزن أثناء التشغيل (من دون ثقل الموازنة)	-64 كجم -141 رطل	-372 كجم -820 رطل	276 كجم 609 رطل	272 كجم 600 رطل	988 كجم 2179 رطل
التغير في حمل القلب الثابت - مستقيم	-46 كجم -102 رطل	-270 كجم -595 رطل	200 كجم 441 رطل	197 كجم 435 رطل	716 كجم 1579 رطل
التغير في حمل القلب الثابت - مفصلي	-41 كجم -91 رطل	-240 كجم -529 رطل	178 كجم 393 رطل	175 كجم 387 رطل	637 كجم 1405 رطل
زاوية تأرجح المحور الخلفي	±13 درجة	±13 درجة	±13 درجة	±13 درجة	±8 درجة
الحد الأقصى لارتفاع عجلة أحادية وسقوطها	502 مم 1 قدم و8 بوصة	502 مم 1 قدم و8 بوصة	502 مم 1 قدم و8 بوصة	502 مم 1 قدم و8 بوصة	310 مم قدم واحدة وبوصة واحدة

ماركة الإطار	GOODYEAR	GOODYEAR	BRAWLER HPS سلس	BRAWLER HPS للجر
مقاس الإطار	26,5R25	775/65R29	26,5R25	26,5R25
نوع المداس	L5	L4	لا توجد إجابة	لا توجد إجابة
نمط المداس	RL5K	GP4D	ملساء	السحب
قوة الغطاء	**	**	لا توجد إجابة	لا توجد إجابة
الحد الأقصى للعرض فوق الإطارات (فارغة)*	3046 مم 10 قدم و0 بوصة	3072 مم 10 قدم وبوصة واحدة	2959 مم 9 قدم و9 بوصة	2959 مم 9 قدم و9 بوصة
العرض فوق الإطارات - الحد الأقصى (مُحمَّلة)*	3171 مم 10 قدم و5 بوصة	3118 مم 10 قدم و3 بوصة	2968 مم 9 قدم و9 بوصة	2968 مم 9 قدم و9 بوصة
التغيير في الأبعاد الرأسية (متوسط الأمامية والخلفية)	45 مم 1,8 بوصة	13 مم 0,5 بوصة	37 مم 1,5 بوصة	34 مم 1,3 بوصة
التغير في الوصول الأفقي	-23 مم -0,9 بوصة	-6 مم -0,2 بوصة	11 مم 0,4 بوصة	11 مم 0,4 بوصة
التغير في دائرة الخلوص حتى خارج الإطارات	160 مم 6,3 بوصة	107 مم 4,2 بوصة	-44 مم -1,7 بوصة	-44 مم -1,7 بوصة
التغير في دائرة الخلوص حتى داخل الإطارات	-160 مم -6,3 بوصة	-107 مم -4,2 بوصة	44 مم 1,7 بوصة	44 مم 1,7 بوصة
التغير في الوزن أثناء التشغيل (من دون ثقل الموازنة)	896 كجم 1976 رطل	720 كجم 1587 رطل	4300 كجم 9482 رطل	4076 كجم 8988 رطل
التغير في حمل القلب الثابت - مستقيم	650 كجم 1432 رطل	522 كجم 1150 رطل	3118 كجم 6874 رطل	2955 كجم 6516 رطل
التغير في حمل القلب الثابت - مفصلي	578 كجم 1274 رطل	464 كجم 1023 رطل	2774 كجم 6116 رطل	2629 كجم 5797 رطل
زاوية تأرجح المحور الخلفي	±8 درجة	±8 درجة	±8 درجة	±8 درجة
الحد الأقصى لارتفاع عجلة أحادية وسقوطها	310 مم قدم واحدة وبوصة واحدة	310 مم قدم واحدة وبوصة واحدة	310 مم قدم واحدة وبوصة واحدة	310 مم قدم واحدة وبوصة واحدة

*العرض فوق نتوء الإطارات ويشمل زيادة الإطارات.

دليل عوامل تعبئة الجرافة والاختيار

يجب اختيار حجم الجرافة استنادًا إلى كثافة المواد وإلى عامل التعبئة المتوقع. تتميز جرافات الفئة performance من Cat بأرضيتها الأطول، وبفتحتها الأكبر، وزاوية مستودعها الأوسع، وألواحها الجانبية المستديرة، وباحتوائها على واقٍ من الانسكاب مدمج، كما أن عوامل تعبئتها أعلى من عوامل تعبئة جرافات الجيل السابق أو الجرافات الأخرى غير جرافات Cat بكثير. وبالتالي فإن الحجم الفعلي الذي تتعامل معه الماكينة غالبًا ما يكون أكبر من السعة المقدرة.

المواد الرخوة		عامل التعبئة (%)*	كثافة المواد
التربة/الوحل		115	1,5-1,7
الرمال والحصى		115	1,5-1,7
الركام:	25-76 مم (1 إلى 3 بوصة)	110	1,6-1,7
	19 مم (0,75 بوصة) وأصغر	105	1,8
الصخور:	76 مم (3 بوصة) وأكبر	100	1,6

*بالنسبة المئوية من القدرة المقدرة وفقًا لمعايير ISO 7546:1983.

ملاحظة: عوامل التعبئة التي يتم تحقيقها ستعتمد أيضًا على ما إذا تم غسل المنتج أم لا.

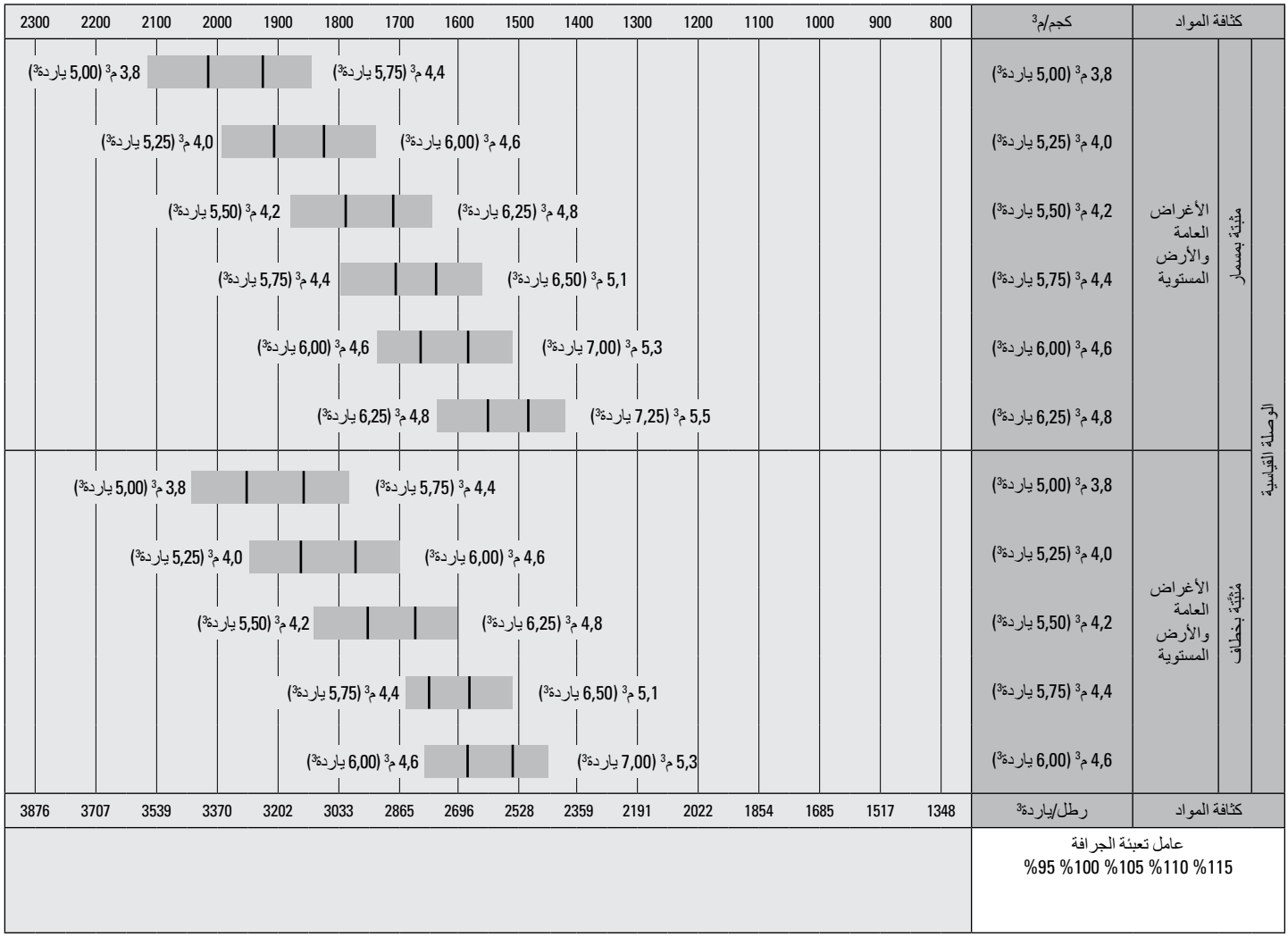

ملاحظة: تُظهر جميع الجرافات الحدود المُثبّتة بمسامير.

دليل عوامل تعبئة الجرافة والاختيار

يجب اختيار حجم الجرافة استنادًا إلى كثافة المواد وإلى عامل التعبئة المتوقع. تتميز جرافات الفئة performance من Cat بأرضيتها الأطول، وبفتحتها الأكبر، وزاوية مستودعها الأوسع، وألواحها الجانبية المستديرة، وباحتوائها على واقٍ من الانسكاب مدمج، كما أن عوامل تعبئتها أعلى من عوامل تعبئة جرافات الجيل السابق أو الجرافات الأخرى غير جرافات Cat بكثير. وبالتالي فإن الحجم الفعلي الذي تتعامل معه الماكينة غالبًا ما يكون أكبر من السعة المقدرة.

المواد الرخوة		عامل التعبئة (%)*	كثافة المواد
التربة/الوحل		115	1,5-1,7
الرمال والحصى		115	1,5-1,7
الركام:	25-76 مم (1 إلى 3 بوصة)	110	1,6-1,7
	19 مم (0,75 بوصة) وأصغر	105	1,8
الصخور:	76 مم (3 بوصة) وأكبر	100	1,6

*بالنسبة المئوية من القدرة المقدرة وفقًا لمعايير ISO 7546:1983.

ملاحظة: عوامل التعبئة التي يتم تحقيقها ستعتمد أيضًا على ما إذا تم غسل المنتج أم لا.

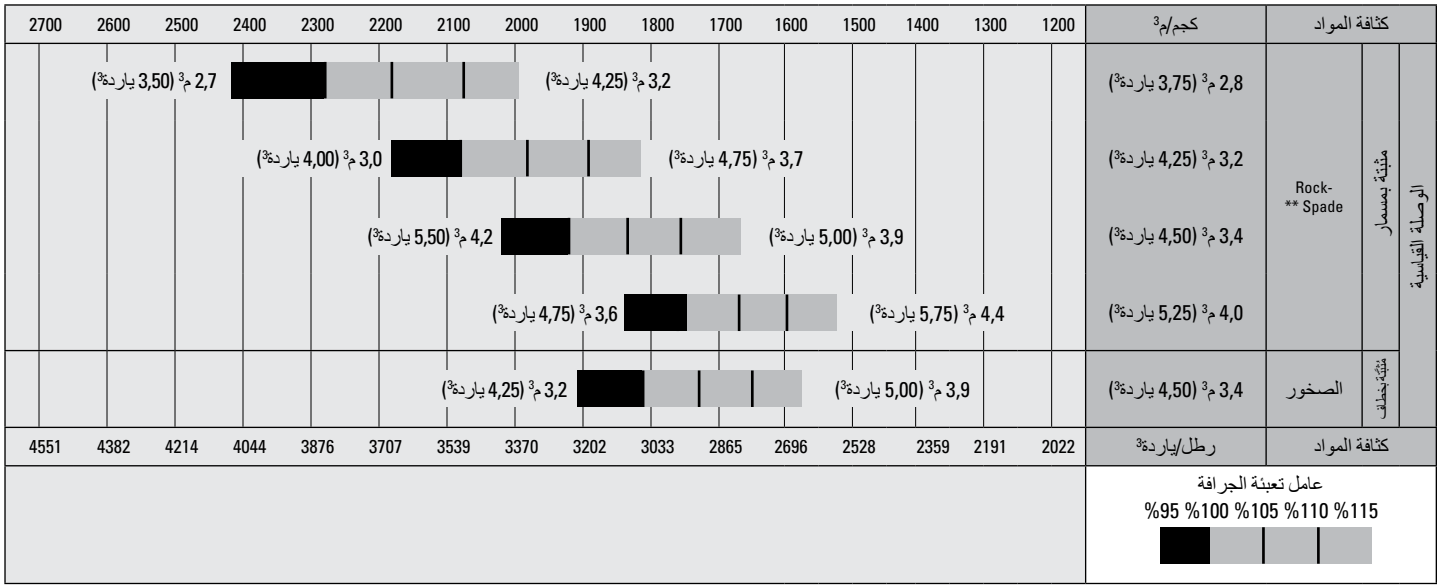

ملاحظة: تُظهر جميع الجرافات الحدود المُثبَّتة بمسامير.

دليل عوامل تعبئة الجرافة والاختيار

يجب اختيار حجم الجرافة استنادًا إلى كثافة المواد وإلى عامل التعبئة المتوقع. تتميز جرافات الفئة performance من Cat بأرضيتها الأطول، وبفتحتها الأكبر، وزاوية مستودعها الأوسع، وألواحها الجانبية المستديرة، وباحتوائها على واقٍ من الانسكاب مدمج، كما أن عوامل تعبئتها أعلى من عوامل تعبئة جرافات الجيل السابق أو الجرافات الأخرى غير جرافات Cat بكثير. وبالتالي فإن الحجم الفعلي الذي تتعامل معه الماكينة غالبًا ما يكون أكبر من السعة المقدرة.

المواد الرخوة		عامل التعبئة (%)*	كثافة المواد
التربة/الوحل		115	1,5-1,7
الرمال والحصى		115	1,5-1,7
الركام:	25-76 مم (1 إلى 3 بوصة)	110	1,6-1,7
	19 مم (0,75 بوصة) وأصغر	105	1,8
الصخور:	76 مم (3 بوصة) وأكبر	100	1,6

*بالنسبة المئوية من القدرة المقدرة وفقًا لمعايير ISO 7546:1983.

ملاحظة: عوامل التعبئة التي يتم تحقيقها ستعتمد أيضًا على ما إذا تم غسل المنتج أم لا.

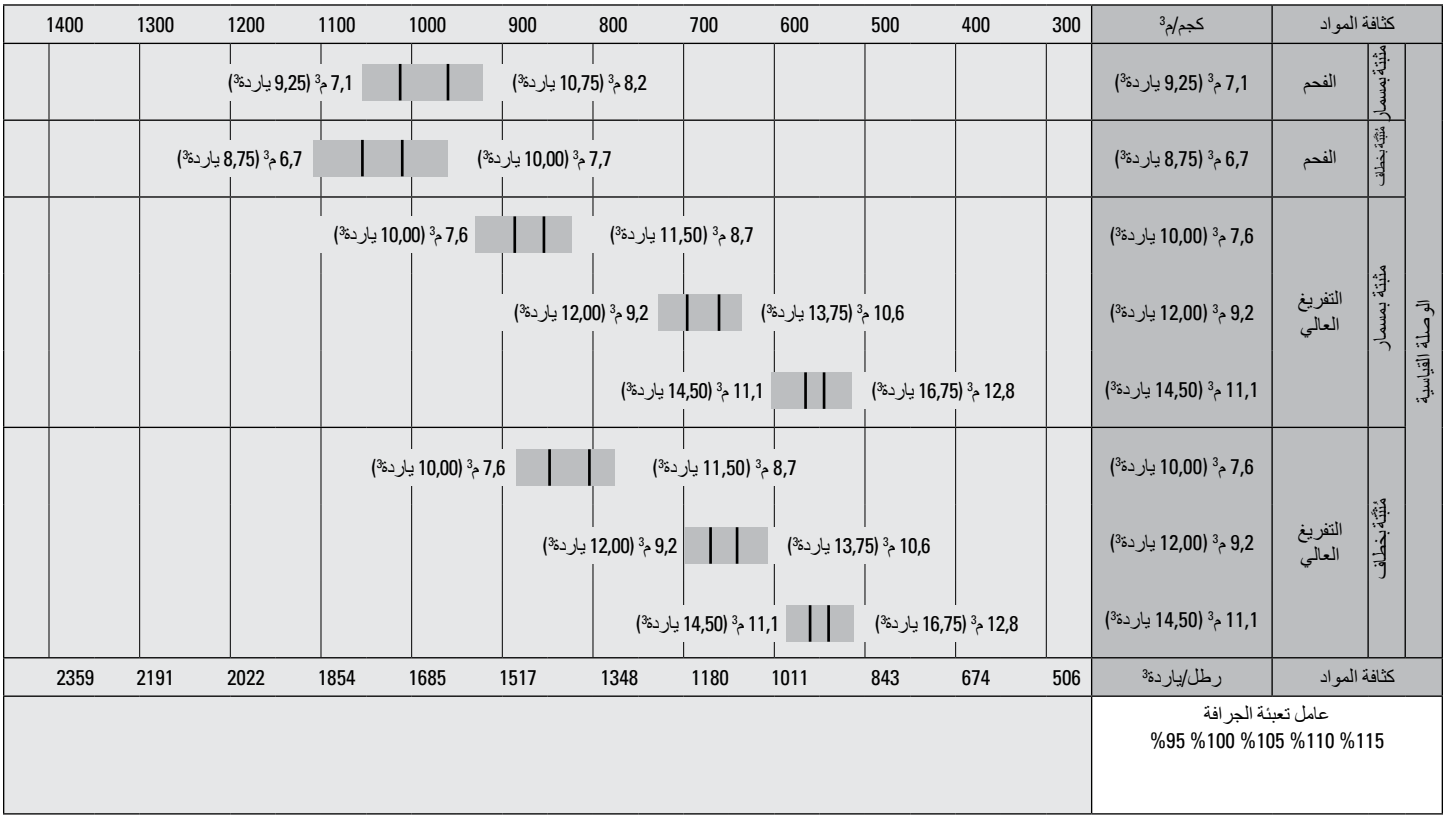

ملاحظة: تُظهر جميع الجرافات الحدود المُثبَّتة بمسامير.

دليل عوامل تعبئة الجرافة والاختيار

يجب اختيار حجم الجرافة استنادًا إلى كثافة المواد وإلى عامل التعبئة المتوقع. تتميز جرافات الفئة performance من Cat بأرضيتها الأطول، وبفتحتها الأكبر، وزاوية مستودعها الأوسع، وألواحها الجانبية المستديرة، وباحتوائها على واقٍ من الانسكاب مدمج، كما أن عوامل تعبئتها أعلى من عوامل تعبئة جرافات الجيل السابق أو الجرافات الأخرى غير جرافات Cat بكثير. وبالتالي فإن الحجم الفعلي الذي تتعامل معه الماكينة غالبًا ما يكون أكبر من السعة المقدرة.

المواد الرخوة		عامل التعبئة (%)*	كثافة المواد
التربة/الوحل		115	1,5-1,7
الرمال والحصى		115	1,5-1,7
الركام:	25-76 مم (1 إلى 3 بوصة)	110	1,6-1,7
	19 مم (0,75 بوصة) وأصغر	105	1,8
الصخور:	76 مم (3 بوصة) وأكبر	100	1,6

*بالنسبة المئوية من القدرة المقدرة وفقًا لمعايير ISO 7546:1983.

ملاحظة: عوامل التعبئة التي يتم تحقيقها ستعتمد أيضًا على ما إذا تم غسل المنتج أم لا.

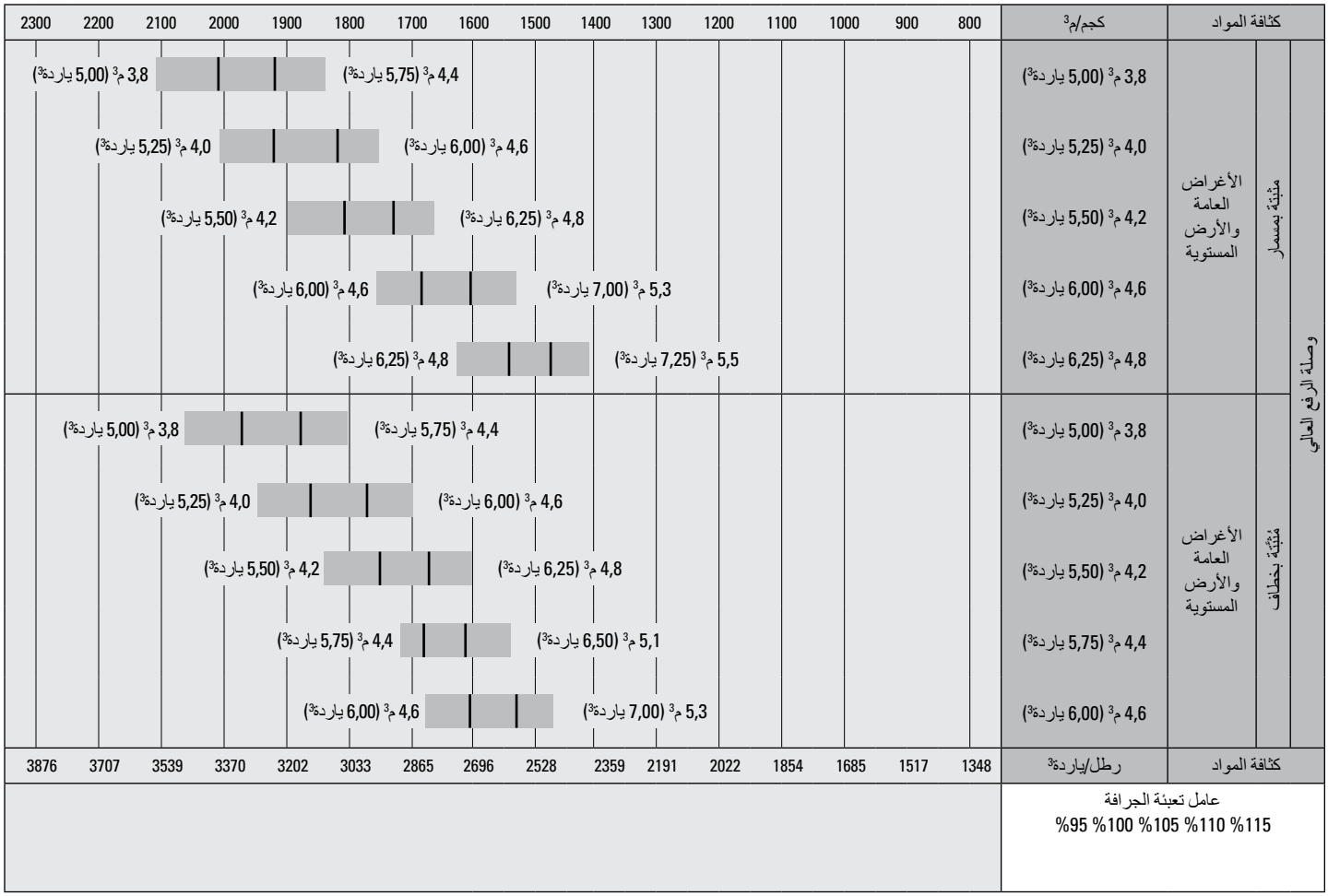

ملاحظة: تُظهر جميع الجرافات الحدود المُثبَّتة بمسامير.

دليل عوامل تعبئة الجرافة والاختيار

يجب اختيار حجم الجرافة استنادًا إلى كثافة المواد وإلى عامل التعبئة المتوقع. تتميز جرافات الفئة performance من Cat بأرضيتها الأطول، وبفتحتها الأكبر، وزاوية مستودعها الأوسع، وألواحها الجانبية المستديرة، وباحتوائها على واقٍ من الانسكاب مدمج، كما أن عوامل تعبئتها أعلى من عوامل تعبئة جرافات الجيل السابق أو الجرافات الأخرى غير جرافات Cat بكثير. وبالتالي فإن الحجم الفعلي الذي تتعامل معه الماكينة غالبًا ما يكون أكبر من السعة المقدرة.

المواد الرخوة		عامل التعبئة (%)*	كثافة المواد
التربة/الوحل		115	1,5-1,7
الرمال والحصى		115	1,5-1,7
الركام:	25-76 مم (1 إلى 3 بوصة)	110	1,6-1,7
	19 مم (0,75 بوصة) وأصغر	105	1,8
الصخور:	76 مم (3 بوصة) وأكبر	100	1,6

*بالنسبة المئوية من القدرة المقدرة وفقًا لمعايير ISO 7546:1983.

ملاحظة: عوامل التعبئة التي يتم تحقيقها ستعتمد أيضًا على ما إذا تم غسل المنتج أم لا.

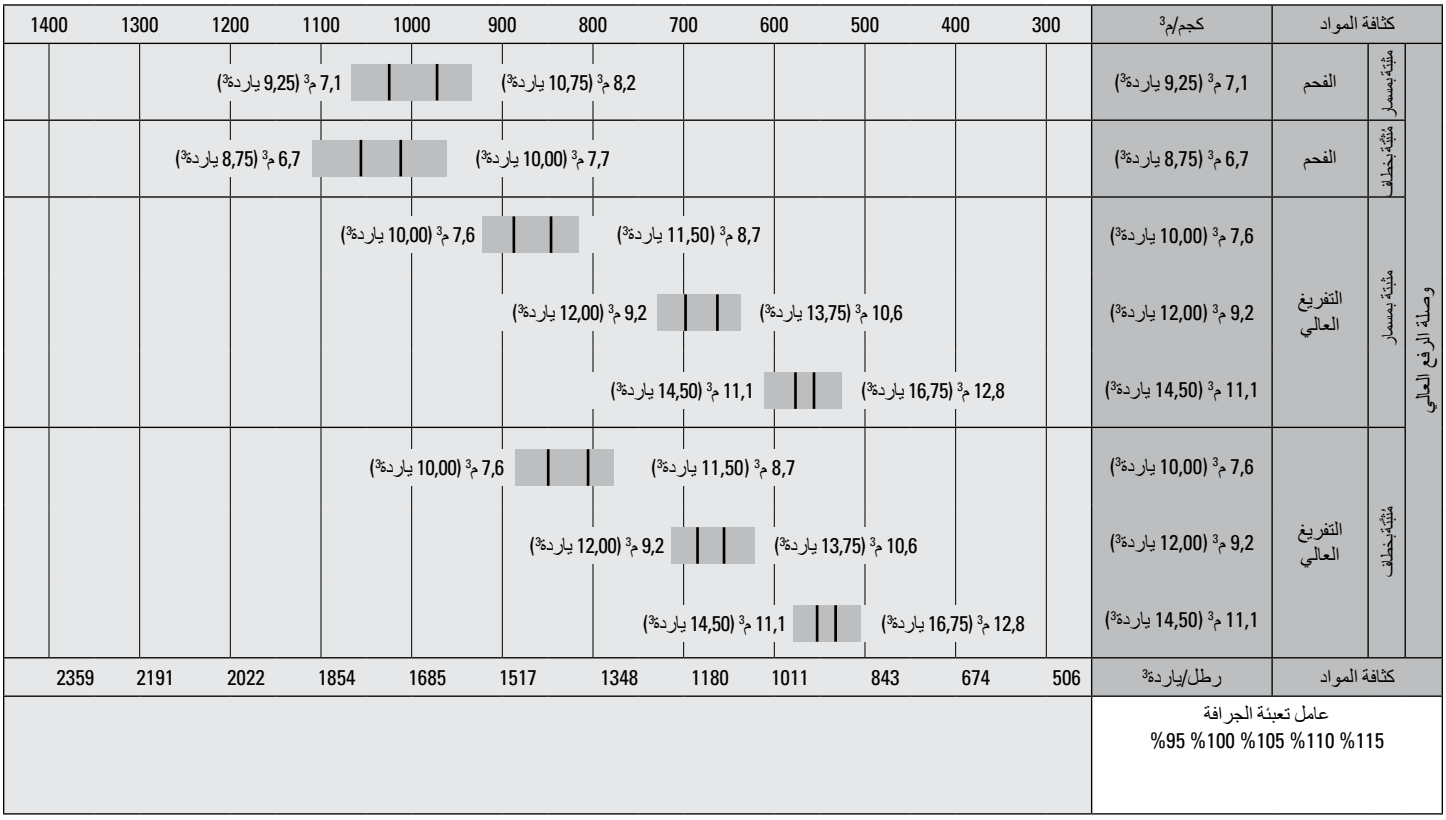

ملاحظة: تُظهر جميع الجرافات الحدود المُثبَّتة بمسامير.

دليل عوامل تعبئة الجرافة والاختيار

يجب اختيار حجم الجرافة استنادًا إلى كثافة المواد وإلى عامل التعبئة المتوقع. تتميز جرافات الفئة performance من Cat بأرضيتها الأطول، وبفتحتها الأكبر، وزاوية مستودعها الأوسع، وألواحها الجانبية المستديرة، وباحتوائها على واقٍ من الانسكاب مدمج، كما أن عوامل تعبئتها أعلى من عوامل تعبئة جرافات الجيل السابق أو الجرافات الأخرى غير جرافات Cat بكثير. وبالتالي فإن الحجم الفعلي الذي تتعامل معه الماكينة غالبًا ما يكون أكبر من السعة المقدرة.

المواد الرخوة		عامل التعبئة (%)*	كثافة المواد
التربة/الوحل		115	1,5-1,7
الرمال والحصى		115	1,5-1,7
الركام:	25-76 مم (1 إلى 3 بوصة)	110	1,6-1,7
	19 مم (0,75 بوصة) وأصغر	105	1,8
الصخور:	76 مم (3 بوصة) وأكبر	100	1,6

*بالنسبة المئوية من القدرة المقدرة وفقًا لمعايير ISO 7546:1983.

ملاحظة: عوامل التعبئة التي يتم تحقيقها ستعتمد أيضًا على ما إذا تم غسل المنتج أم لا.

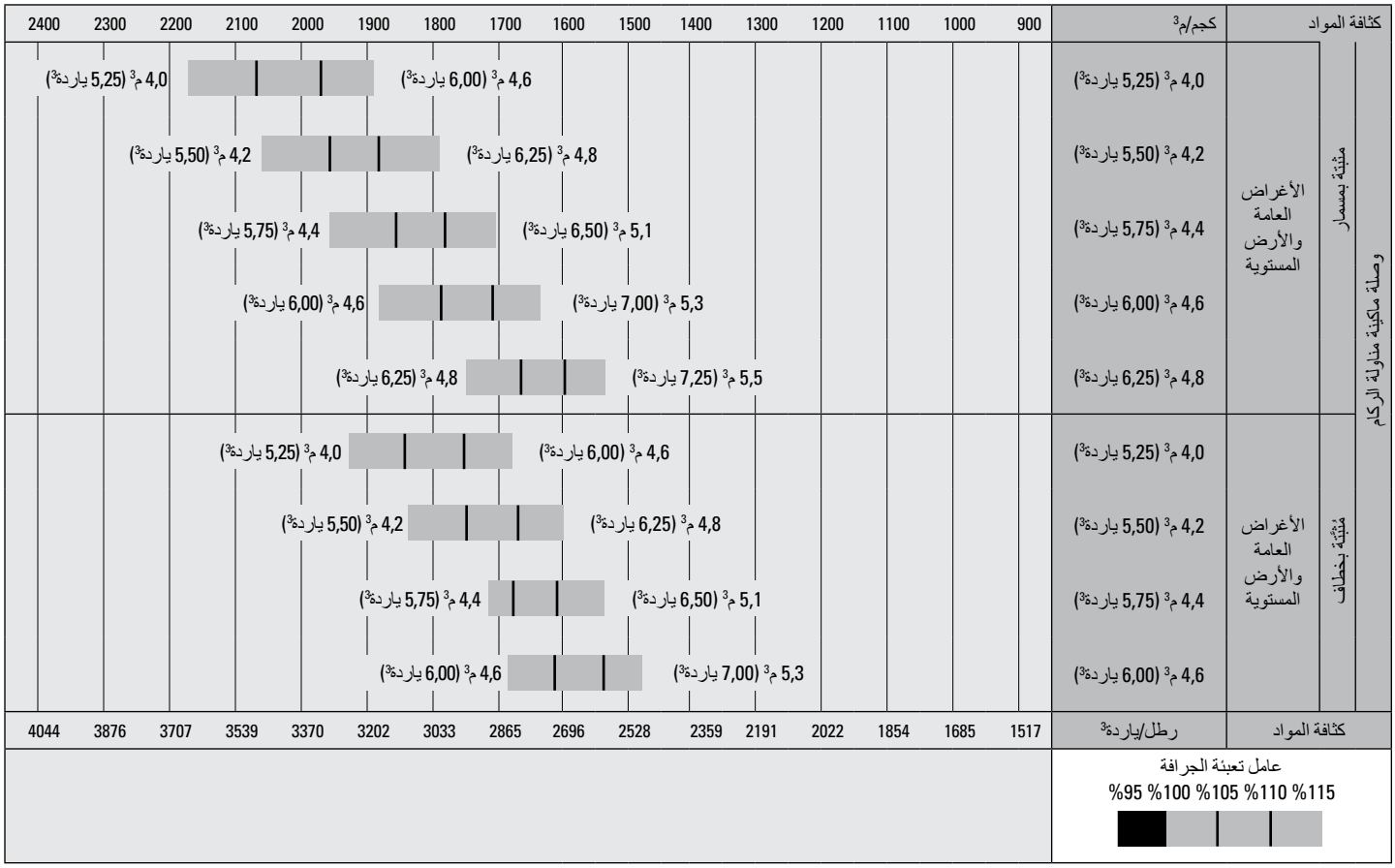

ملاحظة: تُظهر جميع الجرافات الحدود المُثبَّتة بمسامير.

مواصفات التشغيل – الجرافات

الوصلة		الوصلة القياسية			
نوع الجرافة		الأغراض العامة ـ مُثبَّتة بمسامير			
نوع الحد		حدود قطع مُثبَّتة بمسامير	الأسنان والمقاطع	حدود قطع مُثبَّتة بمسامير	الأسنان والمقاطع
السعة ـ مقدرة	م³	3,80	3,80	4,00	4,00
	ياردة³	5,00	5,00	5,25	5,25
السعة ـ المقدرة عند عامل تعبئة بنسبة 110%	م³	4,20	4,20	4,40	4,40
	ياردة³	5,50	5,50	5,75	5,75
العرض	مم	3220	3301	3220	3301
	قدم/بوصة	10 قدم و6 بوصة	10 قدم و9 بوصة	10 قدم و6 بوصة	10 قدم و9 بوصة
†16 خلوص التفريغ عند الحد الأقصى للرفع والتفريغ بزاوية 45 درجة	مم	3077	2901	3068	2892
	قدم/بوصة	10 قدم وبوصة واحدة	9 قدم و6 بوصة	10 قدم و0 بوصة	9 قدم و5 بوصة
†17 الوصول عند الحد الأقصى للرفع والتفريغ بزاوية 45 درجة	مم	1289	1422	1296	1427
	قدم/بوصة	4 قدم وبوصتان	4 قدم و7 بوصة	4 قدم و3 بوصة	4 قدم و8 بوصة
الوصول عند استواء ذراع الرفع واستواء الجرافة	مم	2701	2916	2712	2926
	قدم/بوصة	8 قدم و10 بوصة	9 قدم و6 بوصة	8 قدم و10 بوصة	9 قدم و7 بوصة
†أ عمق الحفر	مم	114	114	114	114
	بوصة	4,5 بوصة	4,5 بوصة	4,5 بوصة	4,5 بوصة
†12 الطول الإجمالي	مم	8753	9007	8765	9017
	قدم/بوصة	28 قدم و9 بوصة	29 قدم و7 بوصة	28 قدم و10 بوصة	29 قدم و7 بوصة
†ب إجمالي الارتفاع مع وجود الجرافة عند الحد الأقصى للرفع	مم	5787	5787	5898	5898
	قدم/بوصة	19 قدم و0 بوصة	19 قدم و0 بوصة	19 قدم و5 بوصة	19 قدم و5 بوصة
نصف قطر دائرة خلوص اللودر مع وجود الجرافة عند موضع الحمل	مم	7488	7597	7491	7600
	قدم/بوصة	24 قدم و7 بوصة	25 قدم	24 قدم و7 بوصة	25 قدم
حمل القلب الثابت، مستقيمة (مع انحراف الإطارات)	كجم	17116	16821	17098	16861
	رطل	37724	37074	37685	37163
حمل القلب الثابت، مستقيمة (دون انحراف الإطارات)	كجم	18240	17927	18232	17992
	رطل	40202	39513	40185	39654
حمل القلب الثابت، مفصلي (مع انحراف الإطارات)	كجم	15058	14770	15037	14799
	رطل	33189	32554	33142	32619
حمل القلب الثابت، مفصلي (دون انحراف الإطارات)	كجم	16189	15884	16177	15936
	رطل	35681	35008	35656	35124
قوة مقاومة اللف والرفع(§)	كيلونيوتن	187	185	185	183
	رطل قوة	42167	41580	41712	41134
الوزن أثناء التشغيل*	كجم	23088	23262	23140	23311
	رطل	50886	51269	51001	51377

**تستند أحمال القلب الثابتة والأوزان التشغيلية الموضحة إلى مواصفات الماكينة المزوَّدة بإطارات Bridgestone 23.5R25 VJT L3 نصف القطرية، والسوائل الكاملة، والمشغل، وثقل الموازنة الإضافي، ونظام التحكم في القيادة، وميزة بدء التشغيل على البارد، ومصدات السير على الطريق، ونظام Product Link™، ومحاور القفل/الفتح التفاضلية اليدوية (أمامية/خلفية)، وواقي مجموعة نقل الحركة، ونظام التوجيه الثانوي، وميزة كتم الصوت.

†يظهر الرسم التوضيحي بمخططات الأبعاد.

***يتم توفير مواصفات جرافة الصخور لإطارات Bridgestone 26,5R25 VSDL L5 نصف القطرية.

(§) تم قياسها على مسافة 100 مم (4 بوصة) خلف طرف حد القطع مع استخدام مسمار مفصلة الجرافة كنقطة محور ارتكاز وفقًا للمعيار ISO 14397-2:2007.

(مع انحراف الإطارات) التوافق التام مع معايير ISO 14397-1:2007 الأجزاء من 1 إلى 6، والتي تتطلب التحقق بنسبة 2% بين الحسابات والاختبارات.

(دون انحراف الإطارات) التوافق مع معايير ISO 14397-1:2007 الأجزاء من 1 إلى 5.

تتوفر جرافات أخرى وتختلف العروض حسب المنطقة. اتصل بوكيل Cat المحلي لمزيد من التفاصيل.

مواصفات التشغيل – الجرافات (يُتبَع)

الوصلة		الوصلة القياسية			
نوع الجرافة		الأغراض العامة ـ مُثبَّتة بمسامير			
نوع الحد		حدود قطع مُثبَّتة بمسامير	الأسنان والمقاطع	حدود قطع مُثبَّتة بمسامير	الأسنان والمقاطع
السعة ـ مقدرة	م³	4,20	4,20	4,60	4,60
	ياردة³	5,50	5,50	6,00	6,00
السعة ـ المقدرة عند عامل تعبئة بنسبة 110%	م³	4,60	4,60	5,10	5,10
	ياردة³	6,00	6,00	6,75	6,75
العرض	مم	3220	3301	3264	3301
	قدم/بوصة	10 قدم و6 بوصة	10 قدم و9 بوصة	10 قدم و8 بوصة	10 قدم و9 بوصة
†16 خلوص التفريغ عند الحد الأقصى للرفع والتفريغ بزاوية 45 درجة	مم	3001	2832	2987	2829
	قدم/بوصة	9 قدم و10 بوصة	9 قدم و3 بوصة	9 قدم و9 بوصة	9 قدم و3 بوصة
†17 الوصول عند الحد الأقصى للرفع والتفريغ بزاوية 45 درجة	مم	1350	1487	1361	1497
	قدم/بوصة	4 قدم و5 بوصة	4 قدم و10 بوصة	4 قدم و5 بوصة	4 قدم و10 بوصة
الوصول عند استواء ذراع الرفع واستواء الجرافة	مم	2800	3015	2818	3024
	قدم/بوصة	9 قدم و2 بوصة	9 قدم و10 بوصة	9 قدم و2 بوصة	9 قدم و11 بوصة
†أ عمق الحفر	مم	114	114	114	114
	بوصة	4,5 بوصة	4,5 بوصة	4,5 بوصة	4,5 بوصة
†12 الطول الإجمالي	مم	8852	9096	8870	9101
	قدم/بوصة	29 قدم وبوصة	29 قدم و11 بوصة	29 قدم و2 بوصة	29 قدم و11 بوصة
†ب إجمالي الارتفاع مع وجود الجرافة عند الحد الأقصى للرفع	مم	5898	5898	6021	6021
	قدم/بوصة	19 قدم و5 بوصة	19 قدم و5 بوصة	19 قدم و10 بوصة	19 قدم و10 بوصة
نصف قطر دائرة خلوص اللودر مع وجود الجرافة عند موضع الحمل	مم	7512	7618	7537	7618
	قدم/بوصة	24 قدم و8 بوصة	25 قدم	24 قدم و9 بوصة	25 قدم
حمل القلب الثابت، مستقيمة (مع انحراف الإطارات)	كجم	16896	16691	16885	16578
	رطل	37239	36787	37214	36538
حمل القلب الثابت، مستقيمة (دون انحراف الإطارات)	كجم	18022	17814	18037	17724
	رطل	39720	39262	39754	39065
حمل القلب الثابت، مفصلي (مع انحراف الإطارات)	كجم	14849	14643	14827	14520
	رطل	32727	32275	32679	32003
حمل القلب الثابت، مفصلي (دون انحراف الإطارات)	كجم	15981	15773	15985	15673
	رطل	35224	34764	35232	34544
قوة مقاومة اللف والرفع(§)	كيلونيوتن	173	171	170	167
	رطل قوة	38999	38523	38302	37614
الوزن أثناء التشغيل*	كجم	23196	23341	23279	23451
	رطل	51124	51443	51307	51686

**تستند أحمال القلب الثابتة والأوزان التشغيلية الموضحة إلى مواصفات الماكينة المزوَّدة بإطارات Bridgestone 23.5R25 VJT L3 نصف القطرية، والسوائل الكاملة، والمشغل، وثقل الموازنة الإضافي، ونظام التحكم في القيادة، وميزة بدء التشغيل على البارد، ومصدات السير على الطريق، ونظام Product Link™، ومحاور القفل/الفتح التفاضلية اليدوية (أمامية/خلفية)، وواقي مجموعة نقل الحركة، ونظام التوجيه الثانوي، وميزة كتم الصوت.

†يظهر الرسم التوضيحي بمخططات الأبعاد.

***يتم توفير مواصفات جرافة الصخور لإطارات Bridgestone 26,5R25 VSDL L5 نصف القطرية.

(§) تم قياسها على مسافة 100 مم (4 بوصة) خلف طرف حد القطع مع استخدام مسمار مفصلة الجرافة كنقطة محور ارتكاز وفقًا للمعيار ISO 14397-2:2007.

(مع انحراف الإطارات) التوافق التام مع معايير ISO 14397-1:2007 الأجزاء من 1 إلى 6، والتي تتطلب التحقق بنسبة 2% بين الحسابات والاختبارات.

(دون انحراف الإطارات) التوافق مع معايير ISO 14397-1:2007 الأجزاء من 1 إلى 5.

تتوفر جرافات أخرى وتختلف العروض حسب المنطقة. اتصل بوكيل Cat المحلي لمزيد من التفاصيل.

مواصفات التشغيل – الجرافات (يُتبَع)

الوصلة		الوصلة القياسية			
نوع الجرافة		الأغراض العامة – مثبتة بخطاف – Fusion™			
نوع الحد		حدود قطع مُثبَّتة بمسامير	الأسنان والمقاطع	حدود قطع مُثبَّتة بمسامير	الأسنان والمقاطع
السعة ـ مقدرة	م³	3,80	3,80	4,00	4,00
	ياردة³	5,00	5,00	5,25	5,25
السعة ـ المقدرة عند عامل تعبئة بنسبة 110%	م³	4,20	4,20	4,40	4,40
	ياردة³	5,50	5,50	5,75	5,75
العرض	مم	3220	3271	3201	3201
	قدم/بوصة	10 قدم و6 بوصة	10 قدم و8 بوصة	10 قدم و6 بوصة	10 قدم و6 بوصة
†16 خلوص التفريغ عند الحد الأقصى للرفع والتفريغ بزاوية 45 درجة	مم	3048	2896	3035	2880
	قدم/بوصة	10 قدم و0 بوصة	9 قدم و6 بوصة	9 قدم و11 بوصة	9 قدم و5 بوصة
†17 الوصول عند الحد الأقصى للرفع والتفريغ بزاوية 45 درجة	مم	1324	1463	1327	1468
	قدم/بوصة	4 قدم و4 بوصة	4 قدم و9 بوصة	4 قدم و4 بوصة	4 قدم و9 بوصة
الوصول عند استواء ذراع الرفع واستواء الجرافة	مم	2745	2950	2757	2965
	قدم/بوصة	9 قدم و0 بوصة	9 قدم و8 بوصة	9 قدم و0 بوصة	9 قدم و8 بوصة
†أ عمق الحفر	مم	114	114	84	84
	بوصة	4,5 بوصة	4,5 بوصة	3,3 بوصة	3,3 بوصة
†12 الطول الإجمالي	مم	8798	9023	8813	9042
	قدم/بوصة	28 قدم و11 بوصة	29 قدم و8 بوصة	28 قدم و11 بوصة	29 قدم و8 بوصة
†ب إجمالي الارتفاع مع وجود الجرافة عند الحد الأقصى للرفع	مم	5813	5813	5929	5929
	قدم/بوصة	19 قدم و1 بوصة	19 قدم و1 بوصة	19 قدم و6 بوصة	19 قدم و6 بوصة
نصف قطر دائرة خلوص اللودر مع وجود الجرافة عند موضع الحمل	مم	7512	7601	7508	7575
	قدم/بوصة	24 قدم و8 بوصة	25 قدم	24 قدم و8 بوصة	24 قدم و11 بوصة
حمل القلب الثابت، مستقيمة (مع انحراف الإطارات)	كجم	16536	16354	16488	16272
	رطل	36446	36045	36339	35865
حمل القلب الثابت، مستقيمة (دون انحراف الإطارات)	كجم	17637	17453	17601	17383
	رطل	38872	38466	38793	38313
حمل القلب الثابت، مفصلي (مع انحراف الإطارات)	كجم	14505	14322	14456	14241
	رطل	31969	31567	31862	31388
حمل القلب الثابت، مفصلي (دون انحراف الإطارات)	كجم	15613	15429	15576	15359
	رطل	34411	34005	34331	33851
قوة مقاومة اللف والرفع(§)	كيلونيوتن	180	179	190	188
	رطل قوة	40648	40284	42726	42275
الوزن أثناء التشغيل*	كجم	23503	23641	23551	23713
	رطل	51801	52105	51906	52263

**تستند أحمال القلب الثابتة والأوزان التشغيلية الموضحة إلى مواصفات الماكينة المزوَّدة بإطارات Bridgestone 23.5R25 VJT L3 نصف القطرية، والسوائل الكاملة، والمشغل، وثقل الموازنة الإضافي، ونظام التحكم في القيادة، وميزة بدء التشغيل على البارد، ومصدات السير على الطريق، ونظام Product Link™، ومحاور القفل/الفتح التفاضلية اليدوية (أمامية/خلفية)، وواقي مجموعة نقل الحركة، ونظام التوجيه الثانوي، وميزة كتم الصوت.

†يظهر الرسم التوضيحي بمخططات الأبعاد.

***يتم توفير مواصفات جرافة الصخور لإطارات Bridgestone 26,5R25 VSDL L5 نصف القطرية.

(§) تم قياسها على مسافة 100 مم (4 بوصة) خلف طرف حد القطع مع استخدام مسمار مفصلة الجرافة كنقطة محور ارتكاز وفقًا للمعيار ISO 14397-2:2007.

(مع انحراف الإطارات) التوافق التام مع معايير ISO 14397-1:2007 الأجزاء من 1 إلى 6، والتي تتطلب التحقق بنسبة 2% بين الحسابات والاختبارات.

(دون انحراف الإطارات) التوافق مع معايير ISO 14397-1:2007 الأجزاء من 1 إلى 5.

تتوفر جرافات أخرى وتختلف العروض حسب المنطقة. اتصل بوكيل Cat المحلي لمزيد من التفاصيل.

مواصفات التشغيل – الجرافات *(يُتبَع)*

الوصلة		الوصلة القياسية			
نوع الجرافة		الأغراض العامة – مثبتة بخطاف – Fusion			
نوع الحد		حدود قطع مُثبَّتة بمسامير	الأسنان والمقاطع	حدود قطع مُثبَّتة بمسامير	الأسنان والمقاطع
السعة ـ مقدرة	م³	4,20	4,20	4,60	4,60
	ياردة³	5,50	5,50	6,00	6,00
السعة ـ المقدرة عند عامل تعبئة بنسبة 110%	م³	4,60	4,60	5,10	5,10
	ياردة³	6,00	6,00	6,75	6,75
العرض	مم	3220	3271	3220	3271
	قدم/بوصة	10 قدم و6 بوصة	10 قدم و8 بوصة	10 قدم و6 بوصة	10 قدم و8 بوصة
†16 خلوص التفريغ عند الحد الأقصى للرفع والتفريغ بزاوية 45 درجة	مم	2970	2816	2957	2803
	قدم/بوصة	9 قدم و8 بوصة	9 قدم و2 بوصة	9 قدم و8 بوصة	9 قدم و2 بوصة
†17 الوصول عند الحد الأقصى للرفع والتفريغ بزاوية 45 درجة	مم	1395	1533	1398	1535
	قدم/بوصة	4 قدم و6 بوصة	5 قدم و0 بوصة	4 قدم و7 بوصة	5 قدم و0 بوصة
الوصول عند استواء ذراع الرفع واستواء الجرافة	مم	2855	3059	2865	3070
	قدم/بوصة	9 قدم و4 بوصة	10 قدم و0 بوصة	9 قدم و4 بوصة	10 قدم و0 بوصة
†أ عمق الحفر	مم	106	106	113	113
	بوصة	4,2 بوصة	4,2 بوصة	4,4 بوصة	4,4 بوصة
†12 الطول الإجمالي	مم	8900	9126	8916	9142
	قدم/بوصة	29 قدم و3 بوصة	30 قدم	29 قدم و4 بوصة	30 قدم
†ب إجمالي الارتفاع مع وجود الجرافة عند الحد الأقصى للرفع	مم	5970	5970	6048	6048
	قدم/بوصة	19 قدم و8 بوصة	19 قدم و8 بوصة	19 قدم و11 بوصة	19 قدم و11 بوصة
نصف قطر دائرة خلوص اللودر مع وجود الجرافة عند موضع الحمل	مم	7539	7629	7544	7634
	قدم/بوصة	24 قدم و9 بوصة	25 قدم و1 بوصة	24 قدم و9 بوصة	25 قدم و1 بوصة
حمل القلب الثابت، مستقيمة (مع انحراف الإطارات)	كجم	16266	16083	16391	16205
	رطل	35851	35448	36126	35716
حمل القلب الثابت، مستقيمة (دون انحراف الإطارات)	كجم	17366	17180	17532	17344
	رطل	38274	37866	38642	38226
حمل القلب الثابت، مفصلي (مع انحراف الإطارات)	كجم	14255	14072	14351	14165
	رطل	31419	31015	31630	31219
حمل القلب الثابت، مفصلي (دون انحراف الإطارات)	كجم	15362	15177	15499	15310
	رطل	33859	33451	34160	33744
قوة مقاومة اللف والرفع(§)	كيلونيوتن	166	164	164	163
	رطل قوة	37396	37040	37021	36663
الوزن أثناء التشغيل*	كجم	23567	23705	23681	23819
	رطل	51940	52244	52192	52496

**تستند أحمال القلب الثابتة والأوزان التشغيلية الموضحة إلى مواصفات الماكينة المزوَّدة بإطارات Bridgestone 23.5R25 VJT L3 نصف القطرية، والسوائل الكاملة، والمشغل، وثقل الموازنة الإضافي، ونظام التحكم في القيادة، وميزة بدء التشغيل على البارد، ومصدات السير على الطريق، ونظام Product Link™، ومحاور القفل/الفتح التفاضلية اليدوية (أمامية/خلفية)، وواقي مجموعة نقل الحركة، ونظام التوجيه الثانوي، وميزة كتم الصوت.

†يظهر الرسم التوضيحي بمخططات الأبعاد.

***يتم توفير مواصفات جرافة الصخور لإطارات Bridgestone 26,5R25 VSDL L5 نصف القطرية.

(§) تم قياسها على مسافة 100 مم (4 بوصة) خلف طرف حد القطع مع استخدام مسمار مفصلة الجرافة كنقطة محور ارتكاز وفقًا للمعيار ISO 14397-2:2007.

(مع انحراف الإطارات) التوافق التام مع معايير ISO 14397-1:2007 الأجزاء من 1 إلى 6، والتي تتطلب التحقق بنسبة 2% بين الحسابات والاختبارات.

(دون انحراف الإطارات) التوافق مع معايير ISO 14397-1:2007 الأجزاء من 1 إلى 5.

تتوفر جرافات أخرى وتختلف العروض حسب المنطقة. اتصل بوكيل Cat المحلي لمزيد من التفاصيل.

مواصفات التشغيل – الجرافات (يُتبَع)

الوصلة		الوصلة القياسية			
نوع الجرافة		أرضية مستوية – مثبَّتة بمسامير			
نوع الحد		حدود قطع مُثبَّتة بمسامير	الأسنان والمقاطع	حدود قطع مُثبَّتة بمسامير	الأسنان والمقاطع
السعة ـ مقدرة	م³	4,20	4,20	4,40	4,40
	ياردة³	5,50	5,50	5,75	5,75
السعة ـ المقدرة عند عامل تعبئة بنسبة 110%	م³	4,60	4,60	4,80	4,80
	ياردة³	6,00	6,00	6,25	6,25
العرض	مم	3220	3271	3220	3271
	قدم/بوصة	10 قدم و6 بوصة	10 قدم و8 بوصة	10 قدم و6 بوصة	10 قدم و8 بوصة
†16 خلوص التفريغ عند الحد الأقصى للرفع والتفريغ بزاوية 45 درجة	مم	2959	2797	2931	2768
	قدم/بوصة	9 قدم و8 بوصة	9 قدم و2 بوصة	9 قدم و7 بوصة	9 قدم و1 بوصة
†17 الوصول عند الحد الأقصى للرفع والتفريغ بزاوية 45 درجة	مم	1242	1369	1271	1398
	قدم/بوصة	4 قدم و0 بوصة	4 قدم و5 بوصة	4 قدم وبوصتان	4 قدم و7 بوصة
الوصول عند استواء ذراع الرفع واستواء الجرافة	مم	2771	2975	2811	3015
	قدم/بوصة	9 قدم و1 بوصة	9 قدم و9 بوصة	9 قدم و2 بوصة	9 قدم و10 بوصة
†أ عمق الحفر	مم	114	114	114	114
	بوصة	4,5 بوصة	4,5 بوصة	4,5 بوصة	4,5 بوصة
†12 الطول الإجمالي	مم	8823	9048	8863	9088
	قدم/بوصة	29 قدم و0 بوصة	29 قدم و9 بوصة	29 قدم وبوصة	29 قدم و10 بوصة
†ب إجمالي الارتفاع مع وجود الجرافة عند الحد الأقصى للرفع	مم	5911	5911	5941	5941
	قدم/بوصة	19 قدم و5 بوصة	19 قدم و5 بوصة	19 قدم و6 بوصة	19 قدم و6 بوصة
نصف قطر دائرة خلوص اللودر مع وجود الجرافة عند موضع الحمل	مم	7504	7589	7514	7599
	قدم/بوصة	24 قدم و8 بوصة	24 قدم و11 بوصة	24 قدم و8 بوصة	25 قدم
حمل القلب الثابت، مستقيمة (مع انحراف الإطارات)	كجم	16818	16635	16738	16554
	رطل	37067	36664	36891	36486
حمل القلب الثابت، مستقيمة (دون انحراف الإطارات)	كجم	17924	17739	17850	17663
	رطل	39504	39096	39341	38931
حمل القلب الثابت، مفصلي (مع انحراف الإطارات)	كجم	14785	14601	14706	14522
	رطل	32586	32182	32413	32008
حمل القلب الثابت، مفصلي (دون انحراف الإطارات)	كجم	15898	15713	15825	15639
	رطل	35039	34631	34880	34469
قوة مقاومة اللف والرفع(§)	كيلونيوتن	177	175	171	170
	رطل قوة	39850	39488	38633	38273
الوزن أثناء التشغيل*	كجم	23193	23331	23247	23385
	رطل	51118	51422	51235	51539

**تستند أحمال القلب الثابتة والأوزان التشغيلية الموضحة إلى مواصفات الماكينة المزوَّدة بإطارات Bridgestone 23.5R25 VJT L3 نصف القطرية، والسوائل الكاملة، والمشغل، وثقل الموازنة الإضافي، ونظام التحكم في القيادة، وميزة بدء التشغيل على البارد، ومصدات السير على الطريق، ونظام Product Link™، ومحاور القفل/الفتح التفاضلية اليدوية (أمامية/خلفية)، وواقي مجموعة نقل الحركة، ونظام التوجيه الثانوي، وميزة كتم الصوت.

†يظهر الرسم التوضيحي بمخططات الأبعاد.

***يتم توفير مواصفات جرافة الصخور لإطارات Bridgestone 26,5R25 VSDL L5 نصف القطرية.

(§) تم قياسها على مسافة 100 مم (4 بوصة) خلف طرف حد القطع مع استخدام مسمار مفصلة الجرافة كنقطة محور ارتكاز وفقًا للمعيار ISO 14397-2:2007.

(مع انحراف الإطارات) التوافق التام مع معايير ISO 14397-1:2007 الأجزاء من 1 إلى 6، والتي تتطلب التحقق بنسبة 2% بين الحسابات والاختبارات.

(دون انحراف الإطارات) التوافق مع معايير ISO 14397-1:2007 الأجزاء من 1 إلى 5.

تتوفر جرافات أخرى وتختلف العروض حسب المنطقة. اتصل بوكيل Cat المحلي لمزيد من التفاصيل.

مواصفات التشغيل – الجرافات *(يُتبَع)*

الوصلة		الوصلة القياسية			
نوع الجرافة		أرضية مستوية – مثبَّتة بمسامير			
نوع الحد		حدود قطع مُثبَّتة بمسامير	الأسنان والمقاطع	حدود قطع مُثبَّتة بمسامير	الأسنان والمقاطع
السعة ـ مقدرة	م³	4,60	4,60	4,80	4,80
	ياردة³	6,00	6,00	6,25	6,25
السعة ـ المقدرة عند عامل تعبئة بنسبة 110%	م³	5,10	5,10	5,30	5,30
	ياردة³	6,75	6,75	7,00	7,00
العرض	مم	3220	3271	3220	3271
	قدم/بوصة	10 قدم و6 بوصة	10 قدم و8 بوصة	10 قدم و6 بوصة	10 قدم و8 بوصة
†16 خلوص التفريغ عند الحد الأقصى للرفع والتفريغ بزاوية 45 درجة	مم	2903	2740	2875	2712
	قدم/بوصة	9 قدم و6 بوصة	8 قدم و11 بوصة	9 قدم و5 بوصة	10 قدم و8 بوصة
†17 الوصول عند الحد الأقصى للرفع والتفريغ بزاوية 45 درجة	مم	1299	1426	1327	1454
	قدم/بوصة	4 قدم و3 بوصة	4 قدم و8 بوصة	4 قدم و4 بوصة	4 قدم و9 بوصة
الوصول عند استواء ذراع الرفع واستواء الجرافة	مم	2851	3055	2891	3095
	قدم/بوصة	9 قدم و4 بوصة	10 قدم و0 بوصة	9 قدم و5 بوصة	10 قدم وبوصة واحدة
†أ عمق الحفر	مم	114	114	114	114
	بوصة	4,5 بوصة	4,5 بوصة	4,5 بوصة	4,5 بوصة
†12 الطول الإجمالي	مم	8903	9128	8943	9168
	قدم/بوصة	29 قدم و3 بوصة	30 قدم	29 قدم و5 بوصة	30 قدم و1 بوصة
†ب إجمالي الارتفاع مع وجود الجرافة عند الحد الأقصى للرفع	مم	5992	5992	6033	6033
	قدم/بوصة	19 قدم و8 بوصة	19 قدم و8 بوصة	19 قدم و10 بوصة	19 قدم و10 بوصة
نصف قطر دائرة خلوص اللودر مع وجود الجرافة عند موضع الحمل	مم	7524	7610	7534	7620
	قدم/بوصة	24 قدم و9 بوصة	25 قدم	24 قدم و9 بوصة	25 قدم
حمل القلب الثابت، مستقيمة (مع انحراف الإطارات)	كجم	16676	16491	16603	16417
	رطل	36754	36347	36594	36184
حمل القلب الثابت، مستقيمة (دون انحراف الإطارات)	كجم	17793	17606	17726	17538
	رطل	39217	38805	39070	38655
حمل القلب الثابت، مفصلي (مع انحراف الإطارات)	كجم	14646	14461	14575	14389
	رطل	32280	31873	32124	31714
حمل القلب الثابت، مفصلي (دون انحراف الإطارات)	كجم	15771	15584	15706	15518
	رطل	34760	34347	34616	34201
قوة مقاومة اللف والرفع(§)	كيلونيوتن	166	165	162	160
	رطل قوة	37495	37136	36405	36047
الوزن أثناء التشغيل*	كجم	23282	23419	23328	23466
	رطل	51312	51616	51413	51717

**تستند أحمال القلب الثابتة والأوزان التشغيلية الموضحة إلى مواصفات الماكينة المزوَّدة بإطارات Bridgestone 23.5R25 VJT L3 نصف القطرية، والسوائل الكاملة، والمشغل، وثقل الموازنة الإضافي، ونظام التحكم في القيادة، وميزة بدء التشغيل على البارد، ومصدات السير على الطريق، ونظام Product Link™، ومحاور القفل/الفتح التفاضلية اليدوية (أمامية/خلفية)، وواقي مجموعة نقل الحركة، ونظام التوجيه الثانوي، وميزة كتم الصوت.

†يظهر الرسم التوضيحي بمخططات الأبعاد.

***يتم توفير مواصفات جرافة الصخور لإطارات Bridgestone 26,5R25 VSDL L5 نصف القطرية.

(§) تم قياسها على مسافة 100 مم (4 بوصة) خلف طرف حد القطع مع استخدام مسمار مفصلة الجرافة كنقطة محور ارتكاز وفقًا للمعيار ISO 14397-2:2007.

(مع انحراف الإطارات) التوافق التام مع معايير ISO 14397-1:2007 الأجزاء من 1 إلى 6، والتي تتطلب التحقق بنسبة 2% بين الحسابات والاختبارات.

(دون انحراف الإطارات) التوافق مع معايير ISO 14397-1:2007 الأجزاء من 1 إلى 5.

تتوفر جرافات أخرى وتختلف العروض حسب المنطقة. اتصل بوكيل Cat المحلي لمزيد من التفاصيل.

مواصفات التشغيل – الجرافات (يُتبَع)

الوصلة	الوصلة القياسية				
نوع الجرافة	أرضية مستوية – مثبّتة بمسامير – تآكل				أرضية مستوية – مثبّتة بمسامير – مادة خفيفة
نوع الحد		حدود قطع مُثبّتة بمسامير	حدود قطع مُثبّتة بمسامير	حدود قطع مُثبّتة بمسامير	حدود قطع مُثبّتة بمسامير
السعة ـ مقدرة	م³	4,40	4,60	4,80	6,00
	ياردة³	5,75	6,00	6,25	7,75
السعة ـ المقدرة عند عامل تعبئة بنسبة 110%	م³	4,80	5,10	5,30	6,60
	ياردة³	6,25	6,75	7,00	8,75
العرض	مم	3220	3220	3230	3405
	قدم/بوصة	10 قدم و6 بوصة	10 قدم و6 بوصة	10 قدم و7 بوصة	11 قدم و2 بوصة
†16 خلوص التفريغ عند الحد الأقصى للرفع والتفريغ بزاوية 45 درجة	مم	2932	2903	2875	2753
	قدم/بوصة	9 قدم و7 بوصة	9 قدم و6 بوصة	9 قدم و5 بوصة	9 قدم و0 بوصة
†17 الوصول عند الحد الأقصى للرفع والتفريغ بزاوية 45 درجة	مم	1269	1299	1320	1428
	قدم/بوصة	4 قدم وبوصة واحدة	4 قدم و3 بوصة	4 قدم و3 بوصة	4 قدم و8 بوصة
الوصول عند استواء ذراع الرفع واستواء الجرافة	مم	2809	2851	2886	3048
	قدم/بوصة	9 قدم و2 بوصة	9 قدم و4 بوصة	9 قدم و5 بوصة	10 قدم و0 بوصة
†أ عمق الحفر	مم	114	114	119	89
	بوصة	4,5 بوصة	4,5 بوصة	4,7 بوصة	3,5 بوصة
†12 الطول الإجمالي	مم	8861	8903	8942	9112
	قدم/بوصة	29 قدم وبوصة	29 قدم و3 بوصة	29 قدم و5 بوصة	29 قدم و11 بوصة
†ب إجمالي الارتفاع مع وجود الجرافة عند الحد الأقصى للرفع	مم	5943	5984	6033	6505
	قدم/بوصة	19 قدم و6 بوصة	19 قدم و8 بوصة	19 قدم و10 بوصة	21 قدم و5 بوصة
نصف قطر دائرة خلوص اللودر مع وجود الجرافة عند موضع الحمل	مم	7513	7524	7539	7675
	قدم/بوصة	24 قدم و8 بوصة	24 قدم و9 بوصة	24 قدم و9 بوصة	25 قدم و3 بوصة
حمل القلب الثابت، مستقيمة (مع انحراف الإطارات)	كجم	16620	16569	16465	15994
	رطل	36631	36519	36290	35251
حمل القلب الثابت، مستقيمة (دون انحراف الإطارات)	كجم	17732	17673	17587	17134
	رطل	39082	38952	38761	37763
حمل القلب الثابت، مفصلي (مع انحراف الإطارات)	كجم	14587	14550	14437	13975
	رطل	32150	32070	31821	30800
حمل القلب الثابت، مفصلي (دون انحراف الإطارات)	كجم	15707	15662	15566	15122
	رطل	34618	34520	34308	33329
قوة مقاومة اللف والرفع(§)	كيلونيوتن	171	166	161	152
	رطل قوة	38560	37473	36323	34227
الوزن أثناء التشغيل*	كجم	23375	23299	23437	23762
	رطل	51518	51351	51655	52371

* *تستند أحمال القلب الثابتة والأوزان التشغيلية الموضحة إلى مواصفات الماكينة المزوّدة بإطارات Bridgestone 23.5R25 VJT L3 نصف القطرية، والسوائل الكاملة، والمشغل، وثقل الموازنة الإضافي، ونظام التحكم في القيادة، وميزة بدء التشغيل على البارد، ومصدات السير على الطريق، ونظام Product Link™، ومحاور القفل/الفتح التفاضلية اليدوية (أمامية/خلفية)، وواقي مجموعة نقل الحركة، ونظام التوجيه الثانوي، وميزة كتم الصوت.

†يظهر الرسم التوضيحي بمخططات الأبعاد.

***يتم توفير مواصفات جرافة الصخور لإطارات Bridgestone 26,5R25 VSDL L5 نصف القطرية.

(§) تم قياسها على مسافة 100 مم (4 بوصة) خلف طرف حد القطع مع استخدام مسمار مفصلة الجرافة كنقطة محور ارتكاز وفقًا للمعيار ISO 14397-2:2007.

(مع انحراف الإطارات) التوافق التام مع معايير ISO 14397-1:2007 الأجزاء من 1 إلى 6، والتي تتطلب التحقق بنسبة 2% بين الحسابات والاختبارات.

(دون انحراف الإطارات) التوافق مع معايير ISO 14397-1:2007 الأجزاء من 1 إلى 5.

تتوفر جرافات أخرى وتختلف العروض حسب المنطقة. اتصل بوكيل Cat المحلي لمزيد من التفاصيل.

مواصفات التشغيل – الجرافات (يُتبَع)

الوصلة		الوصلة القياسية			
نوع الجرافة		أرضية مستوية – مُثبَّتة بخطاف – Fusion			
نوع الحد		حدود قطع مُثبَّتة بمسامير	الأسنان والمقاطع	حدود قطع مُثبَّتة بمسامير	الأسنان والمقاطع
السعة ـ مقدرة	م³	4,20	4,20	4,40	4,40
	ياردة³	5,50	5,50	5,75	5,75
السعة ـ المقدرة عند عامل تعبئة بنسبة 110%	م³	4,60	4,60	4,80	4,80
	ياردة³	6,00	6,00	6,25	6,25
العرض	مم	3220	3271	3220	3271
	قدم/بوصة	10 قدم و6 بوصة	10 قدم و8 بوصة	10 قدم و6 بوصة	10 قدم و8 بوصة
16† خلوص التفريغ عند الحد الأقصى للرفع والتفريغ بزاوية 45 درجة	مم	2909	2746	2882	2719
	قدم/بوصة	9 قدم و6 بوصة	9 قدم و0 بوصة	9 قدم و5 بوصة	8 قدم و11 بوصة
17† الوصول عند الحد الأقصى للرفع والتفريغ بزاوية 45 درجة	مم	1293	1420	1320	1447
	قدم/بوصة	4 قدم وبوصتان	4 قدم و7 بوصة	4 قدم و3 بوصة	4 قدم و8 بوصة
الوصول عند استواء ذراع الرفع واستواء الجرافة	مم	2842	3047	2881	3085
	قدم/بوصة	9 قدم و3 بوصة	9 قدم و11 بوصة	9 قدم و5 بوصة	10 قدم وبوصة واحدة
أ† عمق الحفر	مم	114	114	114	114
	بوصة	4,5 بوصة	4,5 بوصة	4,5 بوصة	4,5 بوصة
12† الطول الإجمالي	مم	8894	9119	8933	9158
	قدم/بوصة	29 قدم و3 بوصة	30 قدم	29 قدم و4 بوصة	30 قدم و1 بوصة
ب† إجمالي الارتفاع مع وجود الجرافة عند الحد الأقصى للرفع	مم	5953	5953	5983	5983
	قدم/بوصة	19 قدم و7 بوصة	19 قدم و7 بوصة	19 قدم و8 بوصة	19 قدم و8 بوصة
نصف قطر دائرة خلوص اللودر مع وجود الجرافة عند موضع الحمل	مم	7538	7628	7549	7639
	قدم/بوصة	24 قدم و9 بوصة	25 قدم و1 بوصة	24 قدم و10 بوصة	25 قدم و1 بوصة
حمل القلب الثابت، مستقيمة (مع انحراف الإطارات)	كجم	16152	15970	16077	15894
	رطل	35600	35198	35434	35031
حمل القلب الثابت، مستقيمة (دون انحراف الإطارات)	كجم	17244	17060	17175	16989
	رطل	38007	37600	37854	37445
حمل القلب الثابت، مفصلي (مع انحراف الإطارات)	كجم	14148	13966	14074	13891
	رطل	31183	30781	31020	30616
حمل القلب الثابت، مفصلي (دون انحراف الإطارات)	كجم	15248	15064	15180	14995
	رطل	33608	33201	33457	33048
قوة مقاومة اللف والرفع(§)	كيلونيوتن	167	166	162	161
	رطل قوة	37690	37331	36614	36256
الوزن أثناء التشغيل*	كجم	23653	23790	23707	23845
	رطل	52130	52433	52249	52553

**تستند أحمال القلب الثابتة والأوزان التشغيلية الموضحة إلى مواصفات الماكينة المزوَّدة بإطارات Bridgestone 23.5R25 VJT L3 نصف القطرية، والسوائل الكاملة، والمشغل، وثقل الموازنة الإضافي، ونظام التحكم في القيادة، وميزة بدء التشغيل على البارد، ومصدات السير على الطريق، ونظام Product Link™، ومحاور القفل/الفتح التفاضلية اليدوية (أمامية/خلفية)، وواقي مجموعة نقل الحركة، ونظام التوجيه الثانوي، وميزة كتم الصوت.

†يظهر الرسم التوضيحي بمخططات الأبعاد.

***يتم توفير مواصفات جرافة الصخور لإطارات Bridgestone 26,5R25 VSDL L5 نصف القطرية.

(§) تم قياسها على مسافة 100 مم (4 بوصة) خلف طرف حد القطع مع استخدام مسمار مفصلة الجرافة كنقطة محور ارتكاز وفقًا للمعيار ISO 14397-2:2007.

(مع انحراف الإطارات) التوافق التام مع معايير ISO 14397-1:2007 الأجزاء من 1 إلى 6، والتي تتطلب التحقق بنسبة 2% بين الحسابات والاختبارات.

(دون انحراف الإطارات) التوافق مع معايير ISO 14397-1:2007 الأجزاء من 1 إلى 5.

تتوفر جرافات أخرى وتختلف العروض حسب المنطقة. اتصل بوكيل Cat المحلي لمزيد من التفاصيل.

مواصفات التشغيل – الجرافات (يُتبَع)

الوصلة		الوصلة القياسية			
نوع الجرافة		مجراف الصخور - مثبتة بمسامير		مجراف الصخور – مثبتة بخطاف – Fusion	خام الحديد، مجراف – تثبيت بمسامير
نوع الحد		الأسنان والمقاطع	الأسنان والمقاطع	الأسنان والمقاطع	حدود قطع مُثبَّتة بمسامير
السعة ـ مقدرة	م³ ياردة³	3,40 4,50	4,00 5,25	3,40 4,50	3,20 4,25
السعة ـ المقدرة عند عامل تعبئة بنسبة 110%	م³ ياردة³	3,70 4,75	4,40 5,75	3,70 4,75	3,50 4,50
العرض	مم قدم/ بوصة	3286 10 قدم و9 بوصة	3255 10 قدم و8 بوصة	3286 10 قدم و9 بوصة	3288 10 قدم و9 بوصة
†16 خلوص التفريغ عند الحد الأقصى للرفع والتفريغ بزاوية 45 درجة	مم قدم/ بوصة	2990 9 قدم و9 بوصة	2757 9 قدم و0 بوصة	2970 9 قدم و8 بوصة	3164 10 قدم و4 بوصة
†17 الوصول عند الحد الأقصى للرفع والتفريغ بزاوية 45 درجة	مم قدم/ بوصة	1538 5 قدم و0 بوصة	1660 5 قدم و5 بوصة	1577 5 قدم وبوصتان	1354 4 قدم و5 بوصة
الوصول عند استواء ذراع الرفع واستواء الجرافة	مم قدم/ بوصة	2947 9 قدم و8 بوصة	3211 10 قدم و6 بوصة	2991 9 قدم و9 بوصة	2696 8 قدم و10 بوصة
†أ عمق الحفر	مم بوصة	83 3,2 بوصة	83 3,2 بوصة	75 2,9 بوصة	78 3 بوصة
†12 الطول الإجمالي	مم قدم/ بوصة	9021 29 قدم و8 بوصة	9269 30 قدم و5 بوصة	9057 29 قدم و9 بوصة	8744 28 قدم و9 بوصة
†ب إجمالي الارتفاع مع وجود الجرافة عند الحد الأقصى للرفع	مم قدم/ بوصة	5827 19 قدم و2 بوصة	5827 19 قدم و2 بوصة	5633 18 قدم و6 بوصة	5953 19 قدم و7 بوصة
نصف قطر دائرة خلوص اللودر مع وجود الجرافة عند موضع الحمل	مم قدم/ بوصة	7597 25 قدم	7647 25 قدم و2 بوصة	7624 25 قدم و1 بوصة	7529 24 قدم و9 بوصة
حمل القلب الثابت، مستقيمة (مع انحراف الإطارات)	كجم رطل	17612 38817	17090 37666	17257 38036	17357 38256
حمل القلب الثابت، مستقيمة (دون انحراف الإطارات)	كجم رطل	18789 41412	18250 40224	18441 40645	18539 40861
حمل القلب الثابت، مفصلي (مع انحراف الإطارات)	كجم رطل	15464 34084	14979 33014	15115 33314	15201 33503
حمل القلب الثابت، مفصلي (دون انحراف الإطارات)	كجم رطل	16650 36696	16148 35591	16306 35940	16391 36125
قوة مقاومة اللف والرفع(§)	كيلونيوتن رطل قوة	184 41538	151 34117	179 40256	182 41055
الوزن أثناء التشغيل*	كجم رطل	24488 53971	24635 54295	24857 54784	24872 54817

**تستند أحمال القلب الثابتة والأوزان التشغيلية الموضحة إلى مواصفات الماكينة المزوَّدة بإطارات Bridgestone 23.5R25 VJT L3 نصف القطرية، والسوائل الكاملة، والمشغل، وثقل الموازنة الإضافي، ونظام التحكم في القيادة، وميزة بدء التشغيل على البارد، ومصدات السير على الطريق، ونظام Product Link™، ومحاور القفل/الفتح التفاضلية اليدوية (أمامية/خلفية)، وواقي مجموعة نقل الحركة، ونظام التوجيه الثانوي، وميزة كتم الصوت.

†يظهر الرسم التوضيحي بمخططات الأبعاد.

***يتم توفير مواصفات جرافة الصخور لإطارات Bridgestone 26,5R25 VSDL L5 نصف القطرية.

(§) تم قياسها على مسافة 100 مم (4 بوصة) خلف طرف حد القطع مع استخدام مسمار مفصلة الجرافة كنقطة محور ارتكاز وفقًا للمعيار ISO 14397-2:2007.

(مع انحراف الإطارات) التوافق التام مع معايير ISO 14397-1:2007 الأجزاء من 1 إلى 6، والتي تتطلب التحقق بنسبة 2% بين الحسابات والاختبارات.

(دون انحراف الإطارات) التوافق مع معايير ISO 14397-1:2007 الأجزاء من 1 إلى 5.

تتوفر جرافات أخرى وتختلف العروض حسب المنطقة. اتصل بوكيل Cat المحلي لمزيد من التفاصيل.

مواصفات التشغيل – الجرافات *(يُتبَع)*

الوصلة		الوصلة القياسية	
نوع الجرافة		التفريغ الجانبي – مُثبَّتة بمسامير	التفريغ الجانبي – خطافية – Fusion
نوع الحد		حدود قطع مُثبَّتة بمسامير	حدود قطع مُثبَّتة بمسامير
السعة ـ مقدرة	م³ ياردة³	3,60 4,75	3,60 4,75
السعة ـ المقدرة عند عامل تعبئة بنسبة 110%	م³ ياردة³	4,00 5,25	4,00 5,25
العرض	مم قدم/بوصة	3677 12 قدم و0 بوصة	3677 12 قدم و0 بوصة
†16 خلوص التفريغ عند الحد الأقصى للرفع والتفريغ بزاوية 45 درجة	مم قدم/بوصة	2899 9 قدم و6 بوصة	2852 9 قدم و4 بوصة
†17 الوصول عند الحد الأقصى للرفع والتفريغ بزاوية 45 درجة	مم قدم/بوصة	1294 4 قدم وبوصتان	1370 4 قدم و5 بوصة
الوصول عند استواء ذراع الرفع واستواء الجرافة	مم قدم/بوصة	2850 9 قدم و4 بوصة	2937 9 قدم و7 بوصة
†أ عمق الحفر	مم بوصة	120 4,7 بوصة	100 3,9 بوصة
†12 الطول الإجمالي	مم قدم/بوصة	8908 29 قدم و3 بوصة	8977 29 قدم و6 بوصة
†ب إجمالي الارتفاع مع وجود الجرافة عند الحد الأقصى للرفع	مم قدم/بوصة	5786 19 قدم و0 بوصة	5855 19 قدم و3 بوصة
نصف قطر دائرة خلوص اللودر مع وجود الجرافة عند موضع الحمل	مم قدم/بوصة	7722 25 قدم و4 بوصة	7832 25 قدم و9 بوصة
حمل القلب الثابت، مستقيمة (مع انحراف الإطارات)	كجم رطل	15656 34507	13905 30648
حمل القلب الثابت، مستقيمة (دون انحراف الإطارات)	كجم رطل	16713 36837	14780 32576
حمل القلب الثابت، مفصلي (مع انحراف الإطارات)	كجم رطل	13708 30212	12118 26708
حمل القلب الثابت، مفصلي (دون انحراف الإطارات)	كجم رطل	14775 32564	13006 28666
قوة مقاومة اللف والرفع(§)	كيلونيوتن رطل قوة	165 37103	155 34916
الوزن أثناء التشغيل*	كجم رطل	23635 52091	24172 53274

**تستند أحمال القلب الثابتة والأوزان التشغيلية الموضحة إلى مواصفات الماكينة المزوَّدة بإطارات Bridgestone 23.5R25 VJT L3 نصف القطرية، والسوائل الكاملة، والمشغل، وثقل الموازنة الإضافي، ونظام التحكم في القيادة، وميزة بدء التشغيل على البارد، ومصدات السير على الطريق، ونظام Product Link™، ومحاور القفل/الفتح التفاضلية اليدوية (أمامية/خلفية)، وواقي مجموعة نقل الحركة، ونظام التوجيه الثانوي، وميزة كتم الصوت.

†يظهر الرسم التوضيحي بمخططات الأبعاد.

***يتم توفير مواصفات جرافة الصخور لإطارات Bridgestone 26,5R25 VSDL L5 نصف القطرية.

(§) تم قياسها على مسافة 100 مم (4 بوصة) خلف طرف حد القطع مع استخدام مسمار مفصلة الجرافة كنقطة محور ارتكاز وفقًا للمعيار ISO 14397-2:2007.

(مع انحراف الإطارات) التوافق التام مع معايير ISO 14397-1:2007 الأجزاء من 1 إلى 6، والتي تتطلب التحقق بنسبة 2% بين الحسابات والاختبارات.

(دون انحراف الإطارات) التوافق مع معايير ISO 14397-1:2007 الأجزاء من 1 إلى 5.

تتوفر جرافات أخرى وتختلف العروض حسب المنطقة. اتصل بوكيل Cat المحلي لمزيد من التفاصيل.

مواصفات التشغيل – الجرافات (يُتبَع)

الوصلة		الوصلة القياسية				
نوع الجرافة		التفريغ العالي – مُثبَّتة بمسامير			التفريغ العالي – مثبتة بخطاف – Fusion	
نوع الحد		حدود قطع مُثبَّتة بمسامير	حدود قطع مُثبَّتة بمسامير	حدود قطع مُثبَّتة بمسامير	حدود قطع مُثبَّتة بمسامير	حدود قطع مُثبَّتة بمسامير
السعة ـ مقدرة	م³ ياردة³	7,60 10,00	9,20 12,00	11,10 14,50	7,60 10,00	9,20 12,00	11,10 14,50
السعة ـ المقدرة عند عامل تعبئة بنسبة 110%	م³ ياردة³	8,40 11,00	10,10 13,25	12,20 16,00	8,40 11,00	10,10 13,25	12,20 16,00
العرض	مم قدم/بوصة	3350 10 قدم و11 بوصة	3656 11 قدم و11 بوصة	3656 11 قدم و11 بوصة	3350 10 قدم و11 بوصة	3656 11 قدم و11 بوصة	3656 11 قدم و11 بوصة
†16 خلوص التفريغ عند أقصى ارتفاع وإدخال التفريغ العالي بالكامل (43 درجة)	مم قدم/بوصة	4898 16قدم و1 بوصة	4843 15 قدم و9 بوصة	4669 1.53	4916 16قدم و1 بوصة	4953 16 قدم و3 بوصة	4686 15 قدم و4 بوصة
†17 الوصول عند أقصى ارتفاع وإدخال التفريغ العالي بالكامل (43 درجة)	مم قدم/بوصة	1665 5 قدم و5 بوصة	1723 5 قدم و7 بوصة	1907 6 قدم و3 بوصة	1676 5 قدم و5 بوصة	1778 5 قدم و8 بوصة	1916 6 قدم و3 بوصة
الوصول عند استواء ذراع الرفع واستواء الجرافة	مم قدم/بوصة	3525 11 قدم و6 بوصة	3605 11 قدم و9 بوصة	3825 12 قدم و6 بوصة	3545 11 قدم و7 بوصة	3625 11 قدم و10 بوصة	3845 12 قدم و7 بوصة
†أ عمق الحفر	مم بوصة	84 3,3 بوصة	84 3,3 بوصة	84 3,3 بوصة	84 3,3 بوصة	84 3,3 بوصة	84 3,3 بوصة
†12 الطول الإجمالي	مم قدم/بوصة	9577 31 قدم و6 بوصة	9657 31 قدم و9 بوصة	9877 32 قدم و5 بوصة	9597 31 قدم و6 بوصة	9677 31 قدم و9 بوصة	9897 32 قدم و6 بوصة
†ب الارتفاع الإجمالي عند أقصى ارتفاع وإدخال التفريغ العالي بالكامل (43 درجة)	مم قدم/بوصة	7263 23 قدم و8 بوصة	7323 24 قدم	7512 24 قدم و6 بوصة	7281 23 قدم و9 بوصة	7341 24 قدم و1 بوصة	7529 24 قدم و7 بوصة
نصف قطر دائرة خلوص اللودر مع وجود الجرافة عند موضع الحمل	مم قدم/بوصة	7795 25 قدم و7 بوصة	7956 26 قدم و2 بوصة	8023 26 قدم و4 بوصة	7802 25 قدم و8 بوصة	7963 26 قدم و2 بوصة	8032 26 قدم و5 بوصة
حمل القلب الثابت، مستقيمة (مع انحراف الإطارات)	كجم رطل	14725 32454	14455 31859	14112 31103	14279 31471	14008 30874	13670 30128
حمل القلب الثابت، مستقيمة (دون انحراف الإطارات)	كجم رطل	15885 35010	15623 34433	15302 33725	15430 34009	15167 33428	14850 32729
حمل القلب الثابت، مفصلي (مع انحراف الإطارات)	كجم رطل	12780 28167	12513 27579	12180 26846	12341 27201	12074 26612	11746 25889
حمل القلب الثابت، مفصلي (دون انحراف الإطارات)	كجم رطل	13947 30740	13688 30170	13377 29485	13501 29756	13240 29182	12933 28505
قوة مقاومة اللف والرفع(§)	كيلونيوتن رطل قوة	111 25125	106 23825	94 21126	110 24821	104 23539	92 20884
الوزن أثناء التشغيل*	كجم رطل	24300 53557	24516 54033	24723 54489	24779 54612	24995 55089	25202 55545

**تستند أحمال القلب الثابتة والأوزان التشغيلية الموضحة إلى مواصفات الماكينة المزوَّدة بإطارات Bridgestone 23.5R25 VJT L3 نصف القطرية، والسوائل الكاملة، والمشغل، وثقل الموازنة الإضافي، ونظام التحكم في القيادة، وميزة بدء التشغيل على البارد، ومصدات السير على الطريق، ونظام Product Link™، ومحاور القفل/الفتح التفاضلية اليدوية (أمامية/خلفية)، وواقي مجموعة نقل الحركة، ونظام التوجيه الثانوي، وميزة كتم الصوت.

†يظهر الرسم التوضيحي بمخططات الأبعاد.

***يتم توفير مواصفات جرافة الصخور لإطارات Bridgestone 26,5R25 VSDL L5 نصف القطرية.

(§) تم قياسها على مسافة 100 مم (4 بوصة) خلف طرف حد القطع مع استخدام مسمار مفصلة الجرافة كنقطة محور ارتكاز وفقًا للمعيار ISO 14397-2:2007.

(مع انحراف الإطارات) التوافق التام مع معايير ISO 14397-1:2007 الأجزاء من 1 إلى 6، والتي تتطلب التحقق بنسبة 2% بين الحسابات والاختبارات.

(دون انحراف الإطارات) التوافق مع معايير ISO 14397-1:2007 الأجزاء من 1 إلى 5.

تتوفر جرافات أخرى وتختلف العروض حسب المنطقة. اتصل بوكيل Cat المحلي لمزيد من التفاصيل.

مواصفات التشغيل – الجرافات (يُتبَع)

الوصلة		وصلة الرفع العالي			
نوع الجرافة		الأغراض العامة ـ مُثبَّتة بمسامير			
نوع الحد		حدود قطع مُثبَّتة بمسامير	الأسنان والمقاطع	حدود قطع مُثبَّتة بمسامير	الأسنان والمقاطع
السعة ـ مقدرة	م³	3,80	3,80	4,00	4,00
	ياردة³	5,00	5,00	5,25	5,25
السعة ـ المقدرة عند عامل تعبئة بنسبة 110%	م³	4,20	4,20	4,40	4,40
	ياردة³	5,50	5,50	5,75	5,75
العرض	مم	3220	3301	3220	3301
	قدم/بوصة	10 قدم و6 بوصة	10 قدم و9 بوصة	10 قدم و6 بوصة	10 قدم و9 بوصة
†16 خلوص التفريغ عند الحد الأقصى للرفع والتفريغ بزاوية 45 درجة	مم	3635	3459	3626	3450
	قدم/بوصة	11 قدم و11 بوصة	11 قدم و4 بوصة	11 قدم و10 بوصة	11 قدم و3 بوصة
†17 الوصول عند الحد الأقصى للرفع والتفريغ بزاوية 45 درجة	مم	1265	1397	1272	1403
	قدم/بوصة	4 قدم وبوصة واحدة	4 قدم و7 بوصة	4 قدم وبوصتان	4 قدم و7 بوصة
الوصول عند استواء ذراع الرفع واستواء الجرافة	مم	3105	3320	3117	3330
	قدم/بوصة	10 قدم و2 بوصة	10 قدم و10 بوصة	10 قدم و2 بوصة	10 قدم و11 بوصة
†أ عمق الحفر	مم	89	89	89	89
	بوصة	3,5 بوصة	3,5 بوصة	3,5 بوصة	3,5 بوصة
†12 الطول الإجمالي	مم	9422	9669	9434	9679
	قدم/بوصة	30 قدم و11 بوصة	31 قدم و9 بوصة	31 قدم و0 بوصة	31 قدم و10 بوصة
†ب إجمالي الارتفاع مع وجود الجرافة عند الحد الأقصى للرفع	مم	6345	6345	6456	6456
	قدم/بوصة	20 قدم و10 بوصة	20 قدم و10 بوصة	21 قدم و3 بوصة	21 قدم و3 بوصة
نصف قطر دائرة خلوص اللودر مع وجود الجرافة عند موضع الحمل	مم	7717	7837	7721	7840
	قدم/بوصة	25 قدم و4 بوصة	25 قدم و9 بوصة	25 قدم و4 بوصة	25 قدم و9 بوصة
حمل القلب الثابت، مستقيمة (مع انحراف الإطارات)	كجم	17143	16859	17126	16899
	رطل	37784	37159	37747	37247
حمل القلب الثابت، مستقيمة (دون انحراف الإطارات)	كجم	18183	17883	18175	17944
	رطل	40077	39415	40059	39550
حمل القلب الثابت، مفصلي (مع انحراف الإطارات)	كجم	14919	14643	14898	14671
	رطل	32883	32273	32837	32335
حمل القلب الثابت، مفصلي (دون انحراف الإطارات)	كجم	15984	15691	15971	15740
	رطل	35229	34584	35202	34692
قوة مقاومة اللف والرفع(§)	كيلونيوتن	172	168	170	166
	رطل قوة	38838	37910	38411	37495
الوزن أثناء التشغيل*	كجم	24741	24915	24793	24964
	رطل	54528	54911	54643	55019

**تستند أحمال القلب الثابتة والأوزان التشغيلية الموضحة إلى مواصفات الماكينة المزوَّدة بإطارات Bridgestone 23.5R25 VJT L3 نصف القطرية، والسوائل الكاملة، والمشغل، وثقل الموازنة الإضافي، ونظام التحكم في القيادة، وميزة بدء التشغيل على البارد، ومصدات السير على الطريق، ونظام Product Link™، ومحاور القفل/الفتح التفاضلية اليدوية (أمامية/خلفية)، وواقي مجموعة نقل الحركة، ونظام التوجيه الثانوي، وميزة كتم الصوت.

†يظهر الرسم التوضيحي بمخططات الأبعاد.

***يتم توفير مواصفات جرافة الصخور لإطارات Bridgestone 26,5R25 VSDL L5 نصف القطرية.

(§) تم قياسها على مسافة 100 مم (4 بوصة) خلف طرف حد القطع مع استخدام مسمار مفصلة الجرافة كنقطة محور ارتكاز وفقًا للمعيار ISO 14397-2:2007.

(مع انحراف الإطارات) التوافق التام مع معايير ISO 14397-1:2007 الأجزاء من 1 إلى 6، والتي تتطلب التحقق بنسبة 2% بين الحسابات والاختبارات.

(دون انحراف الإطارات) التوافق مع معايير ISO 14397-1:2007 الأجزاء من 1 إلى 5.

تتوفر جرافات أخرى وتختلف العروض حسب المنطقة. اتصل بوكيل Cat المحلي لمزيد من التفاصيل.

مواصفات التشغيل – الجرافات (يُتبَع)

الوصلة		وصلة الرفع العالي			
نوع الجرافة		الأغراض العامة ـ مُثبَّتة بمسامير			
نوع الحد		حدود قطع مُثبَّتة بمسامير	الأسنان والمقاطع	حدود قطع مُثبَّتة بمسامير	الأسنان والمقاطع
السعة ـ مقدرة	م³	4,20	4,20	4,60	4,60
	ياردة³	5,50	5,50	6,00	6,00
السعة ـ المقدرة عند عامل تعبئة بنسبة 110%	م³	4,60	4,60	5,10	5,10
	ياردة³	6,00	6,00	6,75	6,75
العرض	مم	3220	3301	3264	3300
	قدم/بوصة	10 قدم و6 بوصة	10 قدم و9 بوصة	10 قدم و8 بوصة	10 قدم و9 بوصة
†16 خلوص التفريغ عند الحد الأقصى للرفع والتفريغ بزاوية 45 درجة	مم	3559	3390	3545	3387
	قدم/بوصة	11 قدم و8 بوصة	11 قدم و1 بوصة	11 قدم و7 بوصة	11 قدم و1 بوصة
†17 الوصول عند الحد الأقصى للرفع والتفريغ بزاوية 45 درجة	مم	1325	1462	1337	1472
	قدم/بوصة	4 قدم و4 بوصة	4 قدم و9 بوصة	4 قدم و4 بوصة	4 قدم و9 بوصة
الوصول عند استواء ذراع الرفع واستواء الجرافة	مم	3204	3419	3222	3428
	قدم/بوصة	10 قدم و6 بوصة	11 قدم و2 بوصة	10 قدم و6 بوصة	11 قدم و2 بوصة
†أ عمق الحفر	مم	89	89	89	89
	بوصة	3,5 بوصة	3,5 بوصة	3,5 بوصة	3,5 بوصة
†12 الطول الإجمالي	مم	9521	9760	9539	9766
	قدم/بوصة	31 قدم و3 بوصة	32 قدم وبوصة	31 قدم و4 بوصة	32 قدم وبوصة
†ب إجمالي الارتفاع مع وجود الجرافة عند الحد الأقصى للرفع	مم	6456	6456	6579	6579
	قدم/بوصة	21 قدم و3 بوصة	21 قدم و3 بوصة	21 قدم و8 بوصة	21 قدم و8 بوصة
نصف قطر دائرة خلوص اللودر مع وجود الجرافة عند موضع الحمل	مم	7747	7862	7772	7863
	قدم/بوصة	25 قدم و5 بوصة	25 قدم و10 بوصة	25 قدم و6 بوصة	25 قدم و10 بوصة
حمل القلب الثابت، مستقيمة (مع انحراف الإطارات)	كجم	16953	16757	16947	16663
	رطل	37364	36933	37352	36726
حمل القلب الثابت، مستقيمة (دون انحراف الإطارات)	كجم	17998	17799	18017	17729
	رطل	39668	39230	39711	39075
حمل القلب الثابت، مفصلي (مع انحراف الإطارات)	كجم	14737	14541	14719	14435
	رطل	32480	32048	32442	31816
حمل القلب الثابت، مفصلي (دون انحراف الإطارات)	كجم	15807	15607	15813	15525
	رطل	34838	34400	34852	34217
قوة مقاومة اللف والرفع(§)	كيلونيوتن	159	156	156	152
	رطل قوة	35899	35188	35240	34357
الوزن أثناء التشغيل*	كجم	24849	24994	24932	25104
	رطل	54766	55085	54949	55328

**تستند أحمال القلب الثابتة والأوزان التشغيلية الموضحة إلى مواصفات الماكينة المزوَّدة بإطارات Bridgestone 23.5R25 VJT L3 نصف القطرية، والسوائل الكاملة، والمشغل، وثقل الموازنة الإضافي، ونظام التحكم في القيادة، وميزة بدء التشغيل على البارد، ومصدات السير على الطريق، ونظام Product Link™، ومحاور القفل/الفتح التفاضلية اليدوية (أمامية/خلفية)، وواقي مجموعة نقل الحركة، ونظام التوجيه الثانوي، وميزة كتم الصوت.

†يظهر الرسم التوضيحي بمخططات الأبعاد.

***يتم توفير مواصفات جرافة الصخور لإطارات Bridgestone 26,5R25 VSDL L5 نصف القطرية.

(§) تم قياسها على مسافة 100 مم (4 بوصة) خلف طرف حد القطع مع استخدام مسمار مفصلة الجرافة كنقطة محور ارتكاز وفقًا للمعيار ISO 14397-2:2007.

(مع انحراف الإطارات) التوافق التام مع معايير ISO 14397-1:2007 الأجزاء من 1 إلى 6، والتي تتطلب التحقق بنسبة 2% بين الحسابات والاختبارات.

(دون انحراف الإطارات) التوافق مع معايير ISO 14397-1:2007 الأجزاء من 1 إلى 5.

تتوفر جرافات أخرى وتختلف العروض حسب المنطقة. اتصل بوكيل Cat المحلي لمزيد من التفاصيل.

مواصفات التشغيل – الجرافات (يُتبَع)

الوصلة		وصلة الرفع العالي			
نوع الجرافة		الأغراض العامة – مثبتة بخطاف – Fusion			
نوع الحد		حدود قطع مُثبَّتة بمسامير	الأسنان والمقاطع	حدود قطع مُثبَّتة بمسامير	الأسنان والمقاطع
السعة ـ مقدرة	م³	3,80	3,80	4,00	4,00
	ياردة³	5,00	5,00	5,25	5,25
السعة ـ المقدرة عند عامل تعبئة بنسبة 110%	م³	4,20	4,20	4,40	4,40
	ياردة³	5,50	5,50	5,75	5,75
العرض	مم	3220	3271	3201	3201
	قدم/بوصة	10 قدم و6 بوصة	10 قدم و8 بوصة	10 قدم و6 بوصة	10 قدم و6 بوصة
†16 خلوص التفريغ عند الحد الأقصى للرفع والتفريغ بزاوية 45 درجة	مم	3606	3454	3594	3439
	قدم/بوصة	11 قدم و10 بوصة	11 قدم و4 بوصة	11 قدم و9 بوصة	11 قدم و3 بوصة
†17 الوصول عند الحد الأقصى للرفع والتفريغ بزاوية 45 درجة	مم	1299	1439	1302	1444
	قدم/بوصة	4 قدم و3 بوصة	4 قدم و8 بوصة	4 قدم و3 بوصة	4 قدم و8 بوصة
الوصول عند استواء ذراع الرفع واستواء الجرافة	مم	3149	3354	3161	3369
	قدم/بوصة	10 قدم و4 بوصة	11 قدم و0 بوصة	10 قدم و4 بوصة	11 قدم و0 بوصة
†أ عمق الحفر	مم	89	89	59	59
	بوصة	3,5 بوصة	3,5 بوصة	2,3 بوصة	2,3 بوصة
†12 الطول الإجمالي	مم	9467	9688	9481	9706
	قدم/بوصة	31 قدم و1 بوصة	31 قدم و10 بوصة	31 قدم و2 بوصة	31 قدم و11 بوصة
†ب إجمالي الارتفاع مع وجود الجرافة عند الحد الأقصى للرفع	مم	6371	6371	6488	6488
	قدم/بوصة	20 قدم و11 بوصة	20 قدم و11 بوصة	21 قدم و4 بوصة	21 قدم و4 بوصة
نصف قطر دائرة خلوص اللودر مع وجود الجرافة عند موضع الحمل	مم	7746	7845	7743	7820
	قدم/بوصة	25 قدم و5 بوصة	25 قدم و9 بوصة	25 قدم و5 بوصة	25 قدم و8 بوصة
حمل القلب الثابت، مستقيمة (مع انحراف الإطارات)	كجم	16588	16413	16552	16346
	رطل	36561	36176	36481	36026
حمل القلب الثابت، مستقيمة (دون انحراف الإطارات)	كجم	17609	17432	17586	17377
	رطل	38812	38422	38761	38300
حمل القلب الثابت، مفصلي (مع انحراف الإطارات)	كجم	14388	14213	14350	14143
	رطل	31712	31326	31628	31173
حمل القلب الثابت، مفصلي (دون انحراف الإطارات)	كجم	15434	15257	15409	15200
	رطل	34017	33627	33962	33500
قوة مقاومة اللف والرفع(§)	كيلونيوتن	166	164	174	171
	رطل قوة	37426	36887	39256	38619
الوزن أثناء التشغيل*	كجم	25156	25294	25203	25365
	رطل	55443	55746	55548	55905

**تستند أحمال القلب الثابتة والأوزان التشغيلية الموضحة إلى مواصفات الماكينة المزوَّدة بإطارات Bridgestone 23.5R25 VJT L3 نصف القطرية، والسوائل الكاملة، والمشغل، وثقل الموازنة الإضافي، ونظام التحكم في القيادة، وميزة بدء التشغيل على البارد، ومصدات السير على الطريق، ونظام Product Link™، ومحاور القفل/الفتح التفاضلية اليدوية (أمامية/خلفية)، وواقي مجموعة نقل الحركة، ونظام التوجيه الثانوي، وميزة كتم الصوت.

†يظهر الرسم التوضيحي بمخططات الأبعاد.

***يتم توفير مواصفات جرافة الصخور لإطارات Bridgestone 26,5R25 VSDL L5 نصف القطرية.

(§) تم قياسها على مسافة 100 مم (4 بوصة) خلف طرف حد القطع مع استخدام مسمار مفصلة الجرافة كنقطة محور ارتكاز وفقًا للمعيار ISO 14397-2:2007.

(مع انحراف الإطارات) التوافق التام مع معايير ISO 14397-1:2007 الأجزاء من 1 إلى 6، والتي تتطلب التحقق بنسبة 2% بين الحسابات والاختبارات.

(دون انحراف الإطارات) التوافق مع معايير ISO 14397-1:2007 الأجزاء من 1 إلى 5.

تتوفر جرافات أخرى وتختلف العروض حسب المنطقة. اتصل بوكيل Cat المحلي لمزيد من التفاصيل.

مواصفات التشغيل – الجرافات (يُتبَع)

الوصلة		وصلة الرفع العالي			
نوع الجرافة		الأغراض العامة – مثبتة بخطاف – Fusion			
نوع الحد		حدود قطع مُثبَّتة بمسامير	الأسنان والمقاطع	حدود قطع مُثبَّتة بمسامير	الأسنان والمقاطع
السعة ـ مقدرة	م³	4,20	4,20	4,60	4,60
	ياردة³	5,50	5,50	6,00	6,00
السعة ـ المقدرة عند عامل تعبئة بنسبة 110%	م³	4,60	4,60	5,10	5,10
	ياردة³	6,00	6,00	6,75	6,75
العرض	مم	3220	3271	3220	3271
	قدم/بوصة	10 قدم و6 بوصة	10 قدم و8 بوصة	10 قدم و6 بوصة	10 قدم و8 بوصة
†16 خلوص التفريغ عند الحد الأقصى للرفع والتفريغ بزاوية 45 درجة	مم	3528	3374	3515	3361
	قدم/بوصة	11 قدم و6 بوصة	11 قدم و0 بوصة	11 قدم و6 بوصة	11 قدم و0 بوصة
†17 الوصول عند الحد الأقصى للرفع والتفريغ بزاوية 45 درجة	مم	1371	1508	1373	1511
	قدم/بوصة	4 قدم و5 بوصة	4 قدم و11 بوصة	4 قدم و6 بوصة	4 قدم و11 بوصة
الوصول عند استواء ذراع الرفع واستواء الجرافة	مم	3259	3464	3269	3474
	قدم/بوصة	10 قدم و8 بوصة	11 قدم و4 بوصة	10 قدم و8 بوصة	11 قدم و4 بوصة
†أ عمق الحفر	مم	81	81	88	88
	بوصة	3,2 بوصة	3,2 بوصة	3,4 بوصة	3,4 بوصة
†12 الطول الإجمالي	مم	9571	9792	9586	9807
	قدم/بوصة	31 قدم و5 بوصة	32 قدم وبوصتان	31 قدم و6 بوصة	32 قدم و3 بوصة
†ب إجمالي الارتفاع مع وجود الجرافة عند الحد الأقصى للرفع	مم	6528	6528	6606	6606
	قدم/بوصة	21 قدم و5 بوصة	21 قدم و5 بوصة	21 قدم و9 بوصة	21 قدم و9 بوصة
نصف قطر دائرة خلوص اللودر مع وجود الجرافة عند موضع الحمل	مم	7778	7877	7784	7883
	قدم/بوصة	25 قدم و7 بوصة	25 قدم و11 بوصة	25 قدم و7 بوصة	25 قدم و11 بوصة
حمل القلب الثابت، مستقيمة (مع انحراف الإطارات)	كجم	16368	16192	16472	16294
	رطل	36075	35689	36306	35913
حمل القلب الثابت، مستقيمة (دون انحراف الإطارات)	كجم	17395	17217	17535	17354
	رطل	38339	37947	38647	38249
حمل القلب الثابت، مفصلي (مع انحراف الإطارات)	كجم	14184	14008	14260	14081
	رطل	31261	30874	31429	31036
حمل القلب الثابت، مفصلي (دون انحراف الإطارات)	كجم	15235	15057	15346	15165
	رطل	33579	33187	33822	33424
قوة مقاومة اللف والرفع(§)	كيلونيوتن	153	151	151	149
	رطل قوة	34463	33942	34066	33546
الوزن أثناء التشغيل*	كجم	25219	25357	25333	25471
	رطل	55582	55886	55834	56138

**تستند أحمال القلب الثابتة والأوزان التشغيلية الموضحة إلى مواصفات الماكينة المزوَّدة بإطارات Bridgestone 23.5R25 VJT L3 نصف القطرية، والسوائل الكاملة، والمشغل، وثقل الموازنة الإضافي، ونظام التحكم في القيادة، وميزة بدء التشغيل على البارد، ومصدات السير على الطريق، ونظام Product Link™، ومحاور القفل/الفتح التفاضلية اليدوية (أمامية/خلفية)، وواقي مجموعة نقل الحركة، ونظام التوجيه الثانوي، وميزة كتم الصوت.

†يظهر الرسم التوضيحي بمخططات الأبعاد.

***يتم توفير مواصفات جرافة الصخور لإطارات Bridgestone 26,5R25 VSDL L5 نصف القطرية.

(§) تم قياسها على مسافة 100 مم (4 بوصة) خلف طرف حد القطع مع استخدام مسمار مفصلة الجرافة كنقطة محور ارتكاز وفقًا للمعيار ISO 14397-2:2007.

(مع انحراف الإطارات) التوافق التام مع معايير ISO 14397-1:2007 الأجزاء من 1 إلى 6، والتي تتطلب التحقق بنسبة 2% بين الحسابات والاختبارات.

(دون انحراف الإطارات) التوافق مع معايير ISO 14397-1:2007 الأجزاء من 1 إلى 5.

تتوفر جرافات أخرى وتختلف العروض حسب المنطقة. اتصل بوكيل Cat المحلي لمزيد من التفاصيل.

مواصفات التشغيل – الجرافات (يُتبَع)

الوصلة		وصلة الرفع العالي			
نوع الجرافة		أرضية مستوية – مثبَّتة بمسامير			
نوع الحد		حدود قطع مُثبَّتة بمسامير	الأسنان والمقاطع	حدود قطع مُثبَّتة بمسامير	الأسنان والمقاطع
السعة ـ مقدرة	م³	4,20	4,20	4,40	4,40
	ياردة³	5,50	5,50	5,75	5,75
السعة ـ المقدرة عند عامل تعبئة بنسبة 110%	م³	4,60	4,60	4,80	4,80
	ياردة³	6,00	6,00	6,25	6,25
العرض	مم	3220	3271	3220	3271
	قدم/بوصة	10 قدم و6 بوصة	10 قدم و8 بوصة	10 قدم و6 بوصة	10 قدم و8 بوصة
†16 خلوص التفريغ عند الحد الأقصى للرفع والتفريغ بزاوية 45 درجة	مم	3518	3355	3489	3327
	قدم/بوصة	11 قدم و6 بوصة	11 قدم و0 بوصة	11 قدم و5 بوصة	10 قدم و10 بوصة
†17 الوصول عند الحد الأقصى للرفع والتفريغ بزاوية 45 درجة	مم	1218	1345	1246	1373
	قدم/بوصة	3 قدم و11 بوصة	4 قدم و4 بوصة	4 قدم وبوصة واحدة	4 قدم و6 بوصة
الوصول عند استواء ذراع الرفع واستواء الجرافة	مم	3175	3380	3215	3420
	قدم/بوصة	10 قدم و5 بوصة	11 قدم و1 بوصة	10 قدم و6 بوصة	11 قدم و2 بوصة
†أ عمق الحفر	مم	89	89	89	89
	بوصة	3,5 بوصة	3,5 بوصة	3,5 بوصة	3,5 بوصة
†12 الطول الإجمالي	مم	9492	9714	9532	9754
	قدم/بوصة	31 قدم و2 بوصة	31 قدم و11 بوصة	31 قدم و4 بوصة	32 قدم و0 بوصة
†ب إجمالي الارتفاع مع وجود الجرافة عند الحد الأقصى للرفع	مم	6469	6469	6500	6500
	قدم/بوصة	21 قدم و3 بوصة	21 قدم و3 بوصة	21 قدم و4 بوصة	21 قدم و4 بوصة
نصف قطر دائرة خلوص اللودر مع وجود الجرافة عند موضع الحمل	مم	7737	7831	7749	7843
	قدم/بوصة	25 قدم و5 بوصة	25 قدم و9 بوصة	25 قدم و6 بوصة	25 قدم و9 بوصة
حمل القلب الثابت، مستقيمة (مع انحراف الإطارات)	كجم	16878	16703	16810	16634
	رطل	37200	36813	37050	36662
حمل القلب الثابت، مستقيمة (دون انحراف الإطارات)	كجم	17906	17728	17845	17666
	رطل	39465	39074	39331	38937
حمل القلب الثابت، مفصلي (مع انحراف الإطارات)	كجم	14676	14500	14609	14432
	رطل	32346	31959	32198	31809
حمل القلب الثابت، مفصلي (دون انحراف الإطارات)	كجم	15729	15551	15668	15489
	رطل	34666	34275	34533	34139
قوة مقاومة اللف والرفع(§)	كيلونيوتن	163	160	158	155
	رطل قوة	36686	36151	35557	35028
الوزن أثناء التشغيل*	كجم	24846	24984	24899	25037
	رطل	54760	55064	54877	55181

**تستند أحمال القلب الثابتة والأوزان التشغيلية الموضحة إلى مواصفات الماكينة المزوَّدة بإطارات Bridgestone 23.5R25 VJT L3 نصف القطرية، والسوائل الكاملة، والمشغل، وثقل الموازنة الإضافي، ونظام التحكم في القيادة، وميزة بدء التشغيل على البارد، ومصدات السير على الطريق، ونظام Product Link™، ومحاور القفل/الفتح التفاضلية اليدوية (أمامية/خلفية)، وواقي مجموعة نقل الحركة، ونظام التوجيه الثانوي، وميزة كتم الصوت.

†يظهر الرسم التوضيحي بمخططات الأبعاد.

***يتم توفير مواصفات جرافة الصخور لإطارات Bridgestone 26,5R25 VSDL L5 نصف القطرية.

(§) تم قياسها على مسافة 100 مم (4 بوصة) خلف طرف حد القطع مع استخدام مسمار مفصلة الجرافة كنقطة محور ارتكاز وفقًا للمعيار ISO 14397-2:2007.

(مع انحراف الإطارات) التوافق التام مع معايير ISO 14397-1:2007 الأجزاء من 1 إلى 6، والتي تتطلب التحقق بنسبة 2% بين الحسابات والاختبارات.

(دون انحراف الإطارات) التوافق مع معايير ISO 14397-1:2007 الأجزاء من 1 إلى 5.

تتوفر جرافات أخرى وتختلف العروض حسب المنطقة. اتصل بوكيل Cat المحلي لمزيد من التفاصيل.

مواصفات التشغيل – الجرافات (يُتبَع)

الوصلة		وصلة الرفع العالي			
نوع الجرافة		أرضية مستوية – مثبَّتة بمسامير			
نوع الحد		حدود قطع مُثبَّتة بمسامير	الأسنان والمقاطع	حدود قطع مُثبَّتة بمسامير	الأسنان والمقاطع
السعة ـ مقدرة	م³	4,60	4,60	4,80	4,80
	ياردة³	6,00	6,00	6,25	6,25
السعة ـ المقدرة عند عامل تعبئة بنسبة 110%	م³	5,10	5,10	5,30	5,30
	ياردة³	6,75	6,75	7,00	7,00
العرض	مم	3220	3271	3220	3271
	قدم/بوصة	10 قدم و6 بوصة	10 قدم و8 بوصة	10 قدم و6 بوصة	10 قدم و8 بوصة
†16 خلوص التفريغ عند الحد الأقصى للرفع والتفريغ بزاوية 45 درجة	مم	3461	3298	3433	3270
	قدم/بوصة	11 قدم و4 بوصة	10 قدم و9 بوصة	11 قدم و3 بوصة	10 قدم و8 بوصة
†17 الوصول عند الحد الأقصى للرفع والتفريغ بزاوية 45 درجة	مم	1274	1401	1303	1430
	قدم/بوصة	4 قدم وبوصتان	4 قدم و7 بوصة	4 قدم و3 بوصة	4 قدم و8 بوصة
الوصول عند استواء ذراع الرفع واستواء الجرافة	مم	3255	3460	3295	3500
	قدم/بوصة	10 قدم و8 بوصة	11 قدم و4 بوصة	10 قدم و9 بوصة	11 قدم و5 بوصة
†أ عمق الحفر	مم	89	89	89	89
	بوصة	3,5 بوصة	3,5 بوصة	3,5 بوصة	3,5 بوصة
†12 الطول الإجمالي	مم	9572	9794	9612	9834
	قدم/بوصة	31 قدم و5 بوصة	32 قدم وبوصتان	31 قدم و7 بوصة	32 قدم و4 بوصة
†ب إجمالي الارتفاع مع وجود الجرافة عند الحد الأقصى للرفع	مم	6550	6550	6591	6591
	قدم/بوصة	21 قدم و6 بوصة	21 قدم و6 بوصة	21 قدم و8 بوصة	21 قدم و8 بوصة
نصف قطر دائرة خلوص اللودر مع وجود الجرافة عند موضع الحمل	مم	7761	7856	7773	7868
	قدم/بوصة	25 قدم و6 بوصة	25 قدم و10 بوصة	25 قدم و6 بوصة	25 قدم و10 بوصة
حمل القلب الثابت، مستقيمة (مع انحراف الإطارات)	كجم	16760	16583	16699	16521
	رطل	36940	36550	36806	36414
حمل القلب الثابت، مستقيمة (دون انحراف الإطارات)	كجم	17802	17623	17748	17568
	رطل	39236	38841	39118	38720
حمل القلب الثابت، مفصلي (مع انحراف الإطارات)	كجم	14559	14382	14499	14321
	رطل	32089	31698	31956	31564
حمل القلب الثابت، مفصلي (دون انحراف الإطارات)	كجم	15626	15446	15572	15392
	رطل	34439	34044	34322	33924
قوة مقاومة اللف والرفع(§)	كيلونيوتن	153	151	149	146
	رطل قوة	34502	33979	33489	32973
الوزن أثناء التشغيل*	كجم	24934	25072	24980	25118
	رطل	54954	55258	55055	55359

**تستند أحمال القلب الثابتة والأوزان التشغيلية الموضحة إلى مواصفات الماكينة المزوَّدة بإطارات Bridgestone 23.5R25 VJT L3 نصف القطرية، والسوائل الكاملة، والمشغل، وثقل الموازنة الإضافي، ونظام التحكم في القيادة، وميزة بدء التشغيل على البارد، ومصدات السير على الطريق، ونظام Product Link™، ومحاور القفل/الفتح التفاضلية اليدوية (أمامية/خلفية)، وواقي مجموعة نقل الحركة، ونظام التوجيه الثانوي، وميزة كتم الصوت.

†يظهر الرسم التوضيحي بمخططات الأبعاد.

***يتم توفير مواصفات جرافة الصخور لإطارات Bridgestone 26,5R25 VSDL L5 نصف القطرية.

(§) تم قياسها على مسافة 100 مم (4 بوصة) خلف طرف حد القطع مع استخدام مسمار مفصلة الجرافة كنقطة محور ارتكاز وفقًا للمعيار ISO 14397-2:2007.

(مع انحراف الإطارات) التوافق التام مع معايير ISO 14397-1:2007 الأجزاء من 1 إلى 6، والتي تتطلب التحقق بنسبة 2% بين الحسابات والاختبارات.

(دون انحراف الإطارات) التوافق مع معايير ISO 14397-1:2007 الأجزاء من 1 إلى 5.

تتوفر جرافات أخرى وتختلف العروض حسب المنطقة. اتصل بوكيل Cat المحلي لمزيد من التفاصيل.

مواصفات التشغيل – الجرافات (يُتبَع)

الوصلة		وصلة الرفع العالي			
نوع الجرافة		أرضية مستوية – مثبّتة بمسامير – تآكل			أرضية مستوية – مثبّتة بمسامير – مادة خفيفة
نوع الحد		حدود قطع مُثبّتة بمسامير	حدود قطع مُثبّتة بمسامير	حدود قطع مُثبّتة بمسامير	حدود قطع مُثبّتة بمسامير
السعة ـ مقدرة	م³	4,40	4,60	4,80	6,00
	ياردة³	5,75	6,00	6,25	7,75
السعة ـ المقدرة عند عامل تعبئة بنسبة 110%	م³	4,80	5,10	5,30	6.60
	ياردة³	6,25	6,75	7,00	8,75
العرض	مم	3220	3220	3230	3405
	قدم/بوصة	10 قدم و6 بوصة	10 قدم و6 بوصة	10 قدم و7 بوصة	11 قدم و2 بوصة
†16 خلوص التفريغ عند الحد الأقصى للرفع والتفريغ بزاوية 45 درجة	مم	3491	3461	3433	3311
	قدم/بوصة	11 قدم و5 بوصة	11 قدم و4 بوصة	11 قدم و3 بوصة	10 قدم و10 بوصة
†17 الوصول عند الحد الأقصى للرفع والتفريغ بزاوية 45 درجة	مم	1245	1274	1296	1403
	قدم/بوصة	4 قدم وبوصة واحدة	4 قدم وبوصتان	4 قدم و3 بوصة	4 قدم و7 بوصة
الوصول عند استواء ذراع الرفع واستواء الجرافة	مم	3213	3255	3290	3452
	قدم/بوصة	10 قدم و6 بوصة	10 قدم و8 بوصة	10 قدم و9 بوصة	11 قدم و3 بوصة
†أ عمق الحفر	مم	89	89	94	64
	بوصة	3,5 بوصة	3,5 بوصة	3,7 بوصة	2,5 بوصة
†12 الطول الإجمالي	مم	9530	9572	9610	9779
	قدم/بوصة	31 قدم و4 بوصة	31 قدم و5 بوصة	31 قدم و7 بوصة	32 قدم وبوصة
†ب إجمالي الارتفاع مع وجود الجرافة عند الحد الأقصى للرفع	مم	6501	6550	6591	7063
	قدم/بوصة	21 قدم و4 بوصة	21 قدم و6 بوصة	21 قدم و8 بوصة	23 قدم و3 بوصة
نصف قطر دائرة خلوص اللودر مع وجود الجرافة عند موضع الحمل	مم	7748	7761	7778	7919
	قدم/بوصة	25 قدم و6 بوصة	25 قدم و6 بوصة	25 قدم و7 بوصة	26 قدم و0 بوصة
حمل القلب الثابت، مستقيمة (مع انحراف الإطارات)	كجم	16691	16612	16566	16147
	رطل	36787	36613	36512	35590
حمل القلب الثابت، مستقيمة (دون انحراف الإطارات)	كجم	17725	17652	17612	17217
	رطل	39066	38905	38818	37948
حمل القلب الثابت، مفصلي (مع انحراف الإطارات)	كجم	14488	14411	14366	13951
	رطل	31931	31762	31662	30748
حمل القلب الثابت، مفصلي (دون انحراف الإطارات)	كجم	15547	15475	15437	15045
	رطل	34266	34108	34023	33159
قوة مقاومة اللف والرفع(§)	كيلونيوتن	157	152	148	139
	رطل قوة	35479	34361	33366	31322
الوزن أثناء التشغيل*	كجم	25028	25080	25090	25415
	رطل	55160	55275	55297	56013

* *تستند أحمال القلب الثابتة والأوزان التشغيلية الموضحة إلى مواصفات الماكينة المزوّدة بإطارات Bridgestone 23.5R25 VJT L3 نصف القطرية، والسوائل الكاملة، والمشغل، وثقل الموازنة الإضافي، ونظام التحكم في القيادة، وميزة بدء التشغيل على البارد، ومصدات السير على الطريق، ونظام Product Link™، ومحاور القفل/الفتح التفاضلية اليدوية (أمامية/خلفية)، وواقي مجموعة نقل الحركة، ونظام التوجيه الثانوي، وميزة كتم الصوت.

†يظهر الرسم التوضيحي بمخططات الأبعاد.

***يتم توفير مواصفات جرافة الصخور لإطارات Bridgestone 26,5R25 VSDL L5 نصف القطرية.

(§) تم قياسها على مسافة 100 مم (4 بوصة) خلف طرف حد القطع مع استخدام مسمار مفصلة الجرافة كنقطة محور ارتكاز وفقًا للمعيار ISO 14397-2:2007.

(مع انحراف الإطارات) التوافق التام مع معايير ISO 14397-1:2007 الأجزاء من 1 إلى 6، والتي تتطلب التحقق بنسبة 2% بين الحسابات والاختبارات.

(دون انحراف الإطارات) التوافق مع معايير ISO 14397-1:2007 الأجزاء من 1 إلى 5.

تتوفر جرافات أخرى وتختلف العروض حسب المنطقة. اتصل بوكيل Cat المحلي لمزيد من التفاصيل.

مواصفات التشغيل – الجرافات (يُتبَع)

الوصلة		وصلة الرفع العالي			
نوع الجرافة		أرضية مستوية – مُثبَّتة بخطاف – Fusion			
نوع الحد		حدود قطع مُثبَّتة بمسامير	الأسنان والمقاطع	حدود قطع مُثبَّتة بمسامير	الأسنان والمقاطع
السعة ـ مقدرة	م³	4,20	4,20	4,40	4,40
	ياردة³	5,50	5,50	5,75	5,75
السعة ـ المقدرة عند عامل تعبئة بنسبة 110%	م³	4,60	4,60	4,80	4,80
	ياردة³	6,00	6,00	6,25	6,25
العرض	مم	3220	3271	3220	3271
	قدم/بوصة	10 قدم و6 بوصة	10 قدم و8 بوصة	10 قدم و6 بوصة	10 قدم و8 بوصة
†16 خلوص التفريغ عند الحد الأقصى للرفع والتفريغ بزاوية 45 درجة	مم	3467	3304	3440	3277
	قدم/بوصة	11 قدم و4 بوصة	10 قدم و10 بوصة	11 قدم و3 بوصة	10 قدم و9 بوصة
†17 الوصول عند الحد الأقصى للرفع والتفريغ بزاوية 45 درجة	مم	1268	1395	1296	1423
	قدم/بوصة	4 قدم وبوصة واحدة	4 قدم و6 بوصة	4 قدم و3 بوصة	4 قدم و8 بوصة
الوصول عند استواء ذراع الرفع واستواء الجرافة	مم	3246	3451	3285	3490
	قدم/بوصة	10 قدم و7 بوصة	11 قدم و3 بوصة	10 قدم و9 بوصة	11 قدم و5 بوصة
†أ عمق الحفر	مم	89	89	89	89
	بوصة	3,5 بوصة	3,5 بوصة	3,5 بوصة	3,5 بوصة
†12 الطول الإجمالي	مم	9563	9785	9602	9824
	قدم/بوصة	31 قدم و5 بوصة	32 قدم وبوصتان	31 قدم و7 بوصة	32 قدم و3 بوصة
†ب إجمالي الارتفاع مع وجود الجرافة عند الحد الأقصى للرفع	مم	6511	6511	6541	6541
	قدم/بوصة	21 قدم و5 بوصة	21 قدم و5 بوصة	21 قدم و6 بوصة	21 قدم و6 بوصة
نصف قطر دائرة خلوص اللودر مع وجود الجرافة عند موضع الحمل	مم	7777	7876	7789	7889
	قدم/بوصة	25 قدم و7 بوصة	25 قدم و11 بوصة	25 قدم و7 بوصة	25 قدم و11 بوصة
حمل القلب الثابت، مستقيمة (مع انحراف الإطارات)	كجم	16256	16081	16191	16016
	رطل	35829	35443	35687	35299
حمل القلب الثابت، مستقيمة (دون انحراف الإطارات)	كجم	17276	17099	17218	17040
	رطل	38078	37687	37950	37557
حمل القلب الثابت، مفصلي (مع انحراف الإطارات)	كجم	14079	13904	14014	13838
	رطل	31030	30644	30888	30500
حمل القلب الثابت، مفصلي (دون انحراف الإطارات)	كجم	15124	14947	15066	14888
	رطل	33334	32943	33206	32813
قوة مقاومة اللف والرفع(§)	كيلونيوتن	154	152	149	147
	رطل قوة	34679	34155	33680	33162
الوزن أثناء التشغيل*	كجم	25305	25443	25359	25497
	رطل	55771	56075	55891	56195

**تستند أحمال القلب الثابتة والأوزان التشغيلية الموضحة إلى مواصفات الماكينة المزوَّدة بإطارات Bridgestone 23.5R25 VJT L3 نصف القطرية، والسوائل الكاملة، والمشغل، وثقل الموازنة الإضافي، ونظام التحكم في القيادة، وميزة بدء التشغيل على البارد، ومصدات السير على الطريق، ونظام Product Link™، ومحاور القفل/الفتح التفاضلية اليدوية (أمامية/خلفية)، وواقي مجموعة نقل الحركة، ونظام التوجيه الثانوي، وميزة كتم الصوت.

†يظهر الرسم التوضيحي بمخططات الأبعاد.

***يتم توفير مواصفات جرافة الصخور لإطارات Bridgestone 26,5R25 VSDL L5 نصف القطرية.

(§) تم قياسها على مسافة 100 مم (4 بوصة) خلف طرف حد القطع مع استخدام مسمار مفصلة الجرافة كنقطة محور ارتكاز وفقًا للمعيار ISO 14397-2:2007.

(مع انحراف الإطارات) التوافق التام مع معايير ISO 14397-1:2007 الأجزاء من 1 إلى 6، والتي تتطلب التحقق بنسبة 2% بين الحسابات والاختبارات.

(دون انحراف الإطارات) التوافق مع معايير ISO 14397-1:2007 الأجزاء من 1 إلى 5.

تتوفر جرافات أخرى وتختلف العروض حسب المنطقة. اتصل بوكيل Cat المحلي لمزيد من التفاصيل.

مواصفات التشغيل – الجرافات (يُتبَع)

الوصلة		وصلة الرفع العالي			
نوع الجرافة		مجراف الصخور - مثبت بمسامير		مجراف الصخور – مثبتة بخطاف – Fusion	خام الحديد، مجراف – تثبيت بمسامير
نوع الحد		الأسنان والمقاطع	الأسنان والمقاطع	الأسنان والمقاطع	حدود قطع مُثبَّتة بمسامير
السعة ـ مقدرة	م³	3,40	4,00	3,40	3,20
	ياردة³	4,50	5,25	4,50	4,25
السعة ـ المقدرة عند عامل تعبئة بنسبة 110%	م³	3,70	4,40	3,70	3,50
	ياردة³	4,75	5,75	4,75	4,50
العرض	مم	3252	3255	3286	3288
	قدم/بوصة	10 قدم و8 بوصة	10 قدم و8 بوصة	10 قدم و9 بوصة	10 قدم و9 بوصة
†16 خلوص التفريغ عند الحد الأقصى للرفع والتفريغ بزاوية 45 درجة	مم	3565	3316	3529	3722
	قدم/بوصة	11 قدم و8 بوصة	10 قدم و10 بوصة	11 قدم و6 بوصة	12 قدم و2 بوصة
†17 الوصول عند الحد الأقصى للرفع والتفريغ بزاوية 45 درجة	مم	1522	1636	1553	1329
	قدم/بوصة	4 قدم و11 بوصة	5 قدم و4 بوصة	5 قدم و1 بوصة	4 قدم و4 بوصة
الوصول عند استواء ذراع الرفع واستواء الجرافة	مم	3348	3615	3395	3100
	قدم/بوصة	10 قدم و11 بوصة	11 قدم و10 بوصة	11 قدم و1 بوصة	10 قدم و2 بوصة
†أ عمق الحفر	مم	62	58	50	53
	بوصة	2,4 بوصة	2,3 بوصة	1,9 بوصة	2,1 بوصة
†12 الطول الإجمالي	مم	9674	9942	9729	9419
	قدم/بوصة	31 قدم و9 بوصة	32 قدم و8 بوصة	31 قدم و11 بوصة	30 قدم و11 بوصة
†ب إجمالي الارتفاع مع وجود الجرافة عند الحد الأقصى للرفع	مم	6385	6385	6191	6511
	قدم/بوصة	21 قدم و0 بوصة	21 قدم و0 بوصة	20 قدم و4 بوصة	21 قدم و5 بوصة
نصف قطر دائرة خلوص اللودر مع وجود الجرافة عند موضع الحمل	مم	7816	7902	7872	7760
	قدم/بوصة	25 قدم و8 بوصة	26 قدم و0 بوصة	25 قدم و10 بوصة	25 قدم و6 بوصة
حمل القلب الثابت، مستقيمة (مع انحراف الإطارات)	كجم	17472	17068	17165	17233
	رطل	38509	37618	37831	37981
حمل القلب الثابت، مستقيمة (دون انحراف الإطارات)	كجم	18541	18138	18245	18307
	رطل	40865	39976	40212	40348
حمل القلب الثابت، مفصلي (مع انحراف الإطارات)	كجم	15183	14799	14868	14926
	رطل	33465	32619	32771	32897
حمل القلب الثابت، مفصلي (دون انحراف الإطارات)	كجم	16279	15896	15976	16027
	رطل	35880	35036	35211	35323
قوة مقاومة اللف والرفع(§)	كيلونيوتن	171	140	165	169
	رطل قوة	38561	31506	37141	38047
الوزن أثناء التشغيل*	كجم	26122	26287	26509	26524
	رطل	57573	57937	58426	58459

* *تستند أحمال القلب الثابتة والأوزان التشغيلية الموضحة إلى مواصفات الماكينة المزوَّدة بإطارات Bridgestone 23.5R25 VJT L3 نصف القطرية، والسوائل الكاملة، والمشغل، وثقل الموازنة الإضافي، ونظام التحكم في القيادة، وميزة بدء التشغيل على البارد، ومصدات السير على الطريق، ونظام Product Link™، ومحاور القفل/الفتح التفاضلية اليدوية (أمامية/خلفية)، وواقي مجموعة نقل الحركة، ونظام التوجيه الثانوي، وميزة كتم الصوت.

† يظهر الرسم التوضيحي بمخططات الأبعاد.

***يتم توفير مواصفات جرافة الصخور لإطارات Bridgestone 26,5R25 VSDL L5 نصف القطرية.

(§) تم قياسها على مسافة 100 مم (4 بوصة) خلف طرف حد القطع مع استخدام مسمار مفصلة الجرافة كنقطة محور ارتكاز وفقًا للمعيار ISO 14397-2:2007.

(مع انحراف الإطارات) التوافق التام مع معايير ISO 14397-1:2007 الأجزاء من 1 إلى 6، والتي تتطلب التحقق بنسبة 2% بين الحسابات والاختبارات.

(دون انحراف الإطارات) التوافق مع معايير ISO 14397-1:2007 الأجزاء من 1 إلى 5.

تتوفر جرافات أخرى وتختلف العروض حسب المنطقة. اتصل بوكيل Cat المحلي لمزيد من التفاصيل.

مواصفات التشغيل – الجرافات (يُتبَع)

الوصلة		وصلة الرفع العالي	
نوع الجرافة		التفريغ الجانبي – مُثبَّتة بمسامير	التفريغ الجانبي – خطافية – Fusion
نوع الحد		حدود قطع مُثبَّتة بمسامير	حدود قطع مُثبَّتة بمسامير
السعة ـ مقدرة	م³ ياردة³	3,60 4,75	3,60 4,75
السعة ـ المقدرة عند عامل تعبئة بنسبة 110%	م³ ياردة³	4,00 5,25	4,00 5,25
العرض	مم قدم/بوصة	3677 12 قدم و0 بوصة	3677 12 قدم و0 بوصة
†16 خلوص التفريغ عند الحد الأقصى للرفع والتفريغ بزاوية 45 درجة	مم قدم/بوصة	3457 11 قدم و4 بوصة	3410 11 قدم و2 بوصة
†17 الوصول عند الحد الأقصى للرفع والتفريغ بزاوية 45 درجة	مم قدم/بوصة	1270 4 قدم وبوصتان	1345 4 قدم و4 بوصة
الوصول عند استواء ذراع الرفع واستواء الجرافة	مم قدم/بوصة	3255 10 قدم و8 بوصة	3341 10 قدم و11 بوصة
†أ عمق الحفر	مم بوصة	95 3,7 بوصة	75 2,9 بوصة
†12 الطول الإجمالي	مم قدم/بوصة	9576 31 قدم و5 بوصة	9649 31 قدم و8 بوصة
†ب إجمالي الارتفاع مع وجود الجرافة عند الحد الأقصى للرفع	مم قدم/بوصة	6344 20 قدم و10 بوصة	6413 21 قدم و1 بوصة
نصف قطر دائرة خلوص اللودر مع وجود الجرافة عند موضع الحمل	مم قدم/بوصة	7268 23 قدم و11 بوصة	8075 26 قدم و6 بوصة
حمل القلب الثابت، مستقيمة (مع انحراف الإطارات)	كجم رطل	15851 34937	14208 31315
حمل القلب الثابت، مستقيمة (دون انحراف الإطارات)	كجم رطل	16854 37146	15056 33184
حمل القلب الثابت، مفصلي (مع انحراف الإطارات)	كجم رطل	13723 30246	12235 26966
حمل القلب الثابت، مفصلي (دون انحراف الإطارات)	كجم رطل	14751 32511	13109 28894
قوة مقاومة اللف والرفع(§)	كيلونيوتن رطل قوة	151 34069	161 36329
الوزن أثناء التشغيل*	كجم رطل	25287 55733	25824 56916

**تستند أحمال القلب الثابتة والأوزان التشغيلية الموضحة إلى مواصفات الماكينة المزوَّدة بإطارات Bridgestone 23.5R25 VJT L3 نصف القطرية، والسوائل الكاملة، والمشغل، وثقل الموازنة الإضافي، ونظام التحكم في القيادة، وميزة بدء التشغيل على البارد، ومصدات السير على الطريق، ونظام Product Link™، ومحاور القفل/الفتح التفاضلية اليدوية (أمامية/خلفية)، وواقي مجموعة نقل الحركة، ونظام التوجيه الثانوي، وميزة كتم الصوت.

†يظهر الرسم التوضيحي بمخططات الأبعاد.

***يتم توفير مواصفات جرافة الصخور لإطارات Bridgestone 26,5R25 VSDL L5 نصف القطرية.

(§) تم قياسها على مسافة 100 مم (4 بوصة) خلف طرف حد القطع مع استخدام مسمار مفصلة الجرافة كنقطة محور ارتكاز وفقًا للمعيار ISO 14397-2:2007.

(مع انحراف الإطارات) التوافق التام مع معايير ISO 14397-1:2007 الأجزاء من 1 إلى 6، والتي تتطلب التحقق بنسبة 2% بين الحسابات والاختبارات.

(دون انحراف الإطارات) التوافق مع معايير ISO 14397-1:2007 الأجزاء من 1 إلى 5.

تتوفر جرافات أخرى وتختلف العروض حسب المنطقة. اتصل بوكيل Cat المحلي لمزيد من التفاصيل.

مواصفات التشغيل – الجرافات (يُتبَع)

الوصلة		وصلة الرفع العالي					
نوع الجرافة		التفريغ العالي – مُثبَّتة بمسامير			التفريغ العالي – مثبتة بخطاف – Fusion		
نوع الحد		حدود قطع مُثبَّتة بمسامير	حدود قطع مُثبَّتة بمسامير	حدود قطع مُثبَّتة بمسامير	حدود قطع مُثبَّتة بمسامير	حدود قطع مُثبَّتة بمسامير	حدود قطع مُثبَّتة بمسامير
السعة ـ مقدرة	م³ ياردة³	7,60 10,00	9,20 12,00	11,10 14,50	7,60 10,00	9,20 12,00	11,10 14,50
السعة ـ المقدرة عند عامل تعبئة بنسبة 110%	م³ ياردة³	8,40 11,00	10,10 13,25	12,20 16,00	8,40 11,00	10,10 13,25	12,20 16,00
العرض	مم قدم/بوصة	3350 10 قدم و11 بوصة	3656 11 قدم و11 بوصة	3656 11 قدم و11 بوصة	3350 10 قدم و11 بوصة	3656 11 قدم و11 بوصة	3656 11 قدم و11 بوصة
†16 خلوص التفريغ عند أقصى ارتفاع وإدخال التفريغ العالي بالكامل (34 درجة)	مم قدم/بوصة	5662 18 قدم و6 بوصة	5618 18 قدم و4 بوصة	5478 17 قدم و10 بوصة	5682 18 قدم و6 بوصة	5736 18 قدم و8 بوصة	5496 18 قدم و0 بوصة
†17 الوصول عند أقصى ارتفاع وإدخال التفريغ العالي بالكامل (34 درجة)	مم قدم/بوصة	1511 4 قدم و10 بوصة	1577 5 قدم وبوصتان	1789 5 قدم و9 بوصة	1519 4 قدم و10 بوصة	1613 5 قدم و3 بوصة	1795 5 قدم و9 بوصة
الوصول عند استواء ذراع الرفع واستواء الجرافة	مم قدم/بوصة	3929 12 قدم و10 بوصة	4009 13 قدم وبوصة واحدة	4229 13 قدم و10 بوصة	3949 12 قدم و11 بوصة	4029 13 قدم وبوصتان	4249 13 قدم و11 بوصة
†أ عمق الحفر	مم بوصة	59 2,3 بوصة	59 2,3 بوصة	59 2,3 بوصة	59 2,3 بوصة	59 2,3 بوصة	59 2,3 بوصة
†12 الطول الإجمالي	مم قدم/بوصة	10246 33 قدم و8 بوصة	10326 33 قدم و11 بوصة	10546 34 قدم و8 بوصة	10266 33 قدم و9 بوصة	10346 34 قدم	10566 34 قدم و8 بوصة
†ب الارتفاع الإجمالي عند أقصى ارتفاع وإدخال التفريغ العالي بالكامل (34 درجة)	مم قدم/بوصة	7948 26 قدم و1 بوصة	8008 26 قدم و3 بوصة	8197 26 قدم و9 بوصة	7967 26 قدم و1 بوصة	8027 26 قدم و3 بوصة	8216 26 قدم و10 بوصة
نصف قطر دائرة خلوص اللودر مع وجود الجرافة عند موضع الحمل	مم قدم/بوصة	8062 26 قدم و6 بوصة	8223 27 قدم و0 بوصة	8300 27 قدم و3 بوصة	8071 26 قدم و6 بوصة	8232 27 قدم و1 بوصة	8310 27 قدم و4 بوصة
حمل القلب الثابت، مستقيمة (مع انحراف الإطارات)	كجم رطل	15081 33239	14833 32693	14546 32061	14628 32240	14379 31691	14095 31067
حمل القلب الثابت، مستقيمة (دون انحراف الإطارات)	كجم رطل	16200 35705	15961 35180	15704 34612	15735 34681	15495 34151	15239 33588
حمل القلب الثابت، مفصلي (مع انحراف الإطارات)	كجم رطل	12939 28518	12692 27974	12410 27352	12492 27534	12245 26988	11966 26373
حمل القلب الثابت، مفصلي (دون انحراف الإطارات)	كجم رطل	14080 31034	13843 30510	13589 29950	13623 30025	13383 29497	13131 28941
قوة مقاومة اللف والرفع(§)	كيلونيوتن رطل قوة	102 22962	96 21744	85 19238	100 22679	95 21477	84 19012
الوزن أثناء التشغيل*	كجم رطل	25953 57199	26169 57675	26376 58131	26431 58254	26647 58730	26854 59187

**تستند أحمال القلب الثابتة والأوزان التشغيلية الموضحة إلى مواصفات الماكينة المزوَّدة بإطارات Bridgestone 23.5R25 VJT L3 نصف القطرية، والسوائل الكاملة، والمشغل، وثقل الموازنة الإضافي، ونظام التحكم في القيادة، وميزة بدء التشغيل على البارد، ومصدات السير على الطريق، ونظام Product Link™، ومحاور القفل/الفتح التفاضلية اليدوية (أمامية/خلفية)، وواقي مجموعة نقل الحركة، ونظام التوجيه الثانوي، وميزة كتم الصوت.

†يظهر الرسم التوضيحي بمخططات الأبعاد.

***يتم توفير مواصفات جرافة الصخور لإطارات Bridgestone 26,5R25 VSDL L5 نصف القطرية.

(§) تم قياسها على مسافة 100 مم (4 بوصة) خلف طرف حد القطع مع استخدام مسمار مفصلة الجرافة كنقطة محور ارتكاز وفقًا للمعيار ISO 14397-2:2007.

(مع انحراف الإطارات) التوافق التام مع معايير ISO 14397-1:2007 الأجزاء من 1 إلى 6، والتي تتطلب التحقق بنسبة 2% بين الحسابات والاختبارات.

(دون انحراف الإطارات) التوافق مع معايير ISO 14397-1:2007 الأجزاء من 1 إلى 5.

تتوفر جرافات أخرى وتختلف العروض حسب المنطقة. اتصل بوكيل Cat المحلي لمزيد من التفاصيل.

مواصفات التشغيل – الجرافات (يُتبَع)

الوصلة		وصلة ماكينة مناولة الركام			
نوع الجرافة		الأغراض العامة ـ مُثبَّتة بمسامير			
نوع الحد		حدود قطع مُثبَّتة بمسامير	الأسنان والمقاطع	حدود قطع مُثبَّتة بمسامير	الأسنان والمقاطع
السعة ـ مقدرة	م³	3,80	3,80	4,00	4,00
	ياردة³	5,00	5,00	5,25	5,25
السعة ـ المقدرة عند عامل تعبئة بنسبة 110%	م³	4,20	4,20	4,40	4,40
	ياردة³	5,50	5,50	5,75	5,75
العرض	مم	3220	3301	3220	3301
	قدم/بوصة	10 قدم و6 بوصة	10 قدم و9 بوصة	10 قدم و6 بوصة	10 قدم و9 بوصة
†16 خلوص التفريغ عند الحد الأقصى للرفع والتفريغ بزاوية 45 درجة	مم	3077	2901	3068	2892
	قدم/بوصة	10 قدم وبوصة واحدة	9 قدم و6 بوصة	10 قدم و0 بوصة	9 قدم و5 بوصة
†17 الوصول عند الحد الأقصى للرفع والتفريغ بزاوية 45 درجة	مم	1289	1422	1296	1427
	قدم/بوصة	4 قدم وبوصتان	4 قدم و7 بوصة	4 قدم و3 بوصة	4 قدم و8 بوصة
الوصول عند استواء ذراع الرفع واستواء الجرافة	مم	2701	2916	2712	2926
	قدم/بوصة	8 قدم و10 بوصة	9 قدم و6 بوصة	8 قدم و10 بوصة	9 قدم و7 بوصة
†أ عمق الحفر	مم	114	114	114	114
	بوصة	4,5 بوصة	4,5 بوصة	4,5 بوصة	4,5 بوصة
†12 الطول الإجمالي	مم	8919	9173	8931	9184
	قدم/بوصة	29 قدم و4 بوصة	30 قدم وبوصتان	29 قدم و4 بوصة	30 قدم وبوصتان
†ب إجمالي الارتفاع مع وجود الجرافة عند الحد الأقصى للرفع	مم	5787	5787	5898	5898
	قدم/بوصة	19 قدم و0 بوصة	19 قدم و0 بوصة	19 قدم و5 بوصة	19 قدم و5 بوصة
نصف قطر دائرة خلوص اللودر مع وجود الجرافة عند موضع الحمل	مم	7488	7597	7491	7600
	قدم/بوصة	24 قدم و7 بوصة	25 قدم	24 قدم و7 بوصة	25 قدم
حمل القلب الثابت، مستقيمة (مع انحراف الإطارات)	كجم	18678	18379	18662	18426
	رطل	41167	40509	41133	40612
حمل القلب الثابت، مستقيمة (دون انحراف الإطارات)	كجم	19935	19616	19930	19690
	رطل	43938	43235	43927	43398
حمل القلب الثابت، مفصلي (مع انحراف الإطارات)	كجم	16378	16086	16358	16121
	رطل	36097	35455	36054	35531
حمل القلب الثابت، مفصلي (دون انحراف الإطارات)	كجم	17647	17337	17638	17397
	رطل	38895	38210	38875	38344
قوة مقاومة اللف والرفع(§)	كيلونيوتن	187	185	185	183
	رطل قوة	42167	41580	41712	41134
الوزن أثناء التشغيل*	كجم	23739	23913	23791	23962
	رطل	52321	52704	52435	52812

**تستند أحمال القلب الثابتة والأوزان التشغيلية الموضحة إلى مواصفات الماكينة المزوَّدة بإطارات Bridgestone 23.5R25 VJT L3 نصف القطرية، والسوائل الكاملة، والمشغل، وثقل الموازنة الإضافي، ونظام التحكم في القيادة، وميزة بدء التشغيل على البارد، ومصدات السير على الطريق، ونظام Product Link™، ومحاور القفل/الفتح التفاضلية اليدوية (أمامية/خلفية)، وواقي مجموعة نقل الحركة، ونظام التوجيه الثانوي، وميزة كتم الصوت.

†يظهر الرسم التوضيحي بمخططات الأبعاد.

** لا تتوافق مواصفات ماكينة مناولة الركام مع جرافات الصخور، والرفع العالي.

(§) تم قياسها على مسافة 100 مم (4 بوصة) خلف طرف حد القطع مع استخدام مسمار مفصلة الجرافة كنقطة محور ارتكاز وفقًا للمعيار ISO 14397-2:2007.

(مع انحراف الإطارات) التوافق التام مع معايير ISO 14397-1:2007 الأجزاء من 1 إلى 6، والتي تتطلب التحقق بنسبة 2% بين الحسابات والاختبارات.

(دون انحراف الإطارات) التوافق مع معايير ISO 14397-1:2007 الأجزاء من 1 إلى 5.

تتوفر جرافات أخرى وتختلف العروض حسب المنطقة. اتصل بوكيل Cat المحلي لمزيد من التفاصيل.

مواصفات التشغيل – الجرافات (يُتبَع)

الوصلة		وصلة ماكينة مناولة الركام			
نوع الجرافة		الأغراض العامة ـ مُثبَّتة بمسامير			
نوع الحد		حدود قطع مُثبَّتة بمسامير	الأسنان والمقاطع	حدود قطع مُثبَّتة بمسامير	الأسنان والمقاطع
السعة ـ مقدرة	م³	4,20	4,20	4,60	4,60
	ياردة³	5,50	5,50	6,00	6,00
السعة ـ المقدرة عند عامل تعبئة بنسبة 110%	م³	4,60	4,60	5,10	5,10
	ياردة³	6,00	6,00	6,75	6,75
العرض	مم	3220	3301	3264	3301
	قدم/بوصة	10 قدم و6 بوصة	10 قدم و9 بوصة	10 قدم و8 بوصة	10 قدم و9 بوصة
†16 خلوص التفريغ عند الحد الأقصى للرفع والتفريغ بزاوية 45 درجة	مم	3001	2832	2987	2829
	قدم/بوصة	9 قدم و10 بوصة	9 قدم و3 بوصة	9 قدم و9 بوصة	9 قدم و3 بوصة
†17 الوصول عند الحد الأقصى للرفع والتفريغ بزاوية 45 درجة	مم	1350	1487	1361	1497
	قدم/بوصة	4 قدم و5 بوصة	4 قدم و10 بوصة	4 قدم و5 بوصة	4 قدم و10 بوصة
الوصول عند استواء ذراع الرفع واستواء الجرافة	مم	2800	3015	2818	3024
	قدم/بوصة	9 قدم و2 بوصة	9 قدم و10 بوصة	9 قدم و2 بوصة	9 قدم و11 بوصة
†أ عمق الحفر	مم	114	114	114	114
	بوصة	4,5 بوصة	4,5 بوصة	4,5 بوصة	4,5 بوصة
†12 الطول الإجمالي	مم	9018	9262	9037	9267
	قدم/بوصة	29 قدم و8 بوصة	30 قدم و5 بوصة	29 قدم و8 بوصة	30 قدم و5 بوصة
†ب إجمالي الارتفاع مع وجود الجرافة عند الحد الأقصى للرفع	مم	5898	5898	6021	6021
	قدم/بوصة	19 قدم و5 بوصة	19 قدم و5 بوصة	19 قدم و10 بوصة	19 قدم و10 بوصة
نصف قطر دائرة خلوص اللودر مع وجود الجرافة عند موضع الحمل	مم	7512	7618	7537	7618
	قدم/بوصة	24 قدم و8 بوصة	25 قدم	24 قدم و9 بوصة	25 قدم
حمل القلب الثابت، مستقيمة (مع انحراف الإطارات)	كجم	18449	18244	18444	18136
	رطل	40661	40211	40651	39972
حمل القلب الثابت، مستقيمة (دون انحراف الإطارات)	كجم	19708	19500	19733	19
	رطل	43436	42979	43491	42801
حمل القلب الثابت، مفصلي (مع انحراف الإطارات)	كجم	16160	15955	16143	15836
	رطل	35617	35165	35579	34903
حمل القلب الثابت، مفصلي (دون انحراف الإطارات)	كجم	17432	17224	17444	17131
	رطل	38420	37961	38447	37758
قوة مقاومة اللف والرفع(§)	كيلونيوتن	173	171	170	167
	رطل قوة	38999	38523	38302	37614
الوزن أثناء التشغيل*	كجم	23847	23992	23930	24102
	رطل	52559	52878	52741	53120

**تستند أحمال القلب الثابتة والأوزان التشغيلية الموضحة إلى مواصفات الماكينة المزوَّدة بإطارات Bridgestone 23.5R25 VJT L3 نصف القطرية، والسوائل الكاملة، والمشغل، وثقل الموازنة الإضافي، ونظام التحكم في القيادة، وميزة بدء التشغيل على البارد، ومصدات السير على الطريق، ونظام Product Link™، ومحاور القفل/الفتح التفاضلية اليدوية (أمامية/خلفية)، وواقي مجموعة نقل الحركة، ونظام التوجيه الثانوي، وميزة كتم الصوت.

† يظهر الرسم التوضيحي بمخططات الأبعاد.

** لا تتوافق مواصفات ماكينة مناولة الركام مع جرافات الصخور، والرفع العالي.

(§) تم قياسها على مسافة 100 مم (4 بوصة) خلف طرف حد القطع مع استخدام مسمار مفصلة الجرافة كنقطة محور ارتكاز وفقًا للمعيار ISO 14397-2:2007.

(مع انحراف الإطارات) التوافق التام مع معايير ISO 14397-1:2007 الأجزاء من 1 إلى 6، والتي تتطلب التحقق بنسبة 2% بين الحسابات والاختبارات.

(دون انحراف الإطارات) التوافق مع معايير ISO 14397-1:2007 الأجزاء من 1 إلى 5.

تتوفر جرافات أخرى وتختلف العروض حسب المنطقة. اتصل بوكيل Cat المحلي لمزيد من التفاصيل.

مواصفات التشغيل – الجرافات (يُتبَع)

الوصلة		وصلة ماكينة مناولة الركام			
نوع الجرافة		الأغراض العامة – مثبتة بخطاف – Fusion			
نوع الحد		حدود قطع مُثبَّتة بمسامير	الأسنان والمقاطع	حدود قطع مُثبَّتة بمسامير	الأسنان والمقاطع
السعة ـ مقدرة	م³	3,80	3,80	4,00	4,00
	ياردة³	5,00	5,00	5,25	5,25
السعة ـ المقدرة عند عامل تعبئة بنسبة 110%	م³	4,20	4,20	4,40	4,40
	ياردة³	5,50	5,50	5,75	5,75
العرض	مم	3220	3271	3201	3201
	قدم/بوصة	10 قدم و6 بوصة	10 قدم و8 بوصة	10 قدم و6 بوصة	10 قدم و6 بوصة
†16 خلوص التفريغ عند الحد الأقصى للرفع والتفريغ بزاوية 45 درجة	مم	3048	2896	3035	2880
	قدم/بوصة	10 قدم و0 بوصة	9 قدم و6 بوصة	9 قدم و11 بوصة	9 قدم و5 بوصة
†17 الوصول عند الحد الأقصى للرفع والتفريغ بزاوية 45 درجة	مم	1324	1463	1327	1468
	قدم/بوصة	4 قدم و4 بوصة	4 قدم و9 بوصة	4 قدم و4 بوصة	4 قدم و9 بوصة
الوصول عند استواء ذراع الرفع واستواء الجرافة	مم	2745	2950	2757	2965
	قدم/بوصة	9 قدم و0 بوصة	9 قدم و8 بوصة	9 قدم و0 بوصة	9 قدم و8 بوصة
†أ عمق الحفر	مم	114	114	84	84
	بوصة	4,5 بوصة	4,5 بوصة	3,3 بوصة	3,3 بوصة
†12 الطول الإجمالي	مم	8964	9189	8979	9208
	قدم/بوصة	29 قدم و5 بوصة	30 قدم وبوصتان	29 قدم و6 بوصة	30 قدم و3 بوصة
†ب إجمالي الارتفاع مع وجود الجرافة عند الحد الأقصى للرفع	مم	5813	5813	5929	5929
	قدم/بوصة	19 قدم و1 بوصة	19 قدم و1 بوصة	19 قدم و6 بوصة	19 قدم و6 بوصة
نصف قطر دائرة خلوص اللودر مع وجود الجرافة عند موضع الحمل	مم	7512	7601	7508	7575
	قدم/بوصة	24 قدم و8 بوصة	25 قدم	24 قدم و8 بوصة	24 قدم و11 بوصة
حمل القلب الثابت، مستقيمة (مع انحراف الإطارات)	كجم	18079	17897	18029	17814
	رطل	39846	39445	39736	39262
حمل القلب الثابت، مستقيمة (دون انحراف الإطارات)	كجم	19309	19125	19274	19056
	رطل	42559	42153	42480	41999
حمل القلب الثابت، مفصلي (مع انحراف الإطارات)	كجم	15807	15625	15757	15542
	رطل	34840	34438	34730	34256
حمل القلب الثابت، مفصلي (دون انحراف الإطارات)	كجم	17052	16867	17015	16798
	رطل	37582	37176	37503	37023
قوة مقاومة اللف والرفع(§)	كيلونيوتن	180	179	190	188
	رطل قوة	40648	40284	42726	42275
الوزن أثناء التشغيل*	كجم	24154	24292	24202	24364
	رطل	53235	53539	53341	53698

**تستند أحمال القلب الثابتة والأوزان التشغيلية الموضحة إلى مواصفات الماكينة المزوَّدة بإطارات Bridgestone 23.5R25 VJT L3 نصف القطرية، والسوائل الكاملة، والمشغل، وثقل الموازنة الإضافي، ونظام التحكم في القيادة، وميزة بدء التشغيل على البارد، ومصدات السير على الطريق، ونظام Product Link™، ومحاور القفل/الفتح التفاضلية اليدوية (أمامية/خلفية)، وواقي مجموعة نقل الحركة، ونظام التوجيه الثانوي، وميزة كتم الصوت.

†يظهر الرسم التوضيحي بمخططات الأبعاد.

** لا تتوافق مواصفات ماكينة مناولة الركام مع جرافات الصخور، والرفع العالي.

(§) تم قياسها على مسافة 100 مم (4 بوصة) خلف طرف حد القطع مع استخدام مسمار مفصلة الجرافة كنقطة محور ارتكاز وفقًا للمعيار ISO 14397-2:2007.

(مع انحراف الإطارات) التوافق التام مع معايير ISO 14397-1:2007 الأجزاء من 1 إلى 6، والتي تتطلب التحقق بنسبة 2% بين الحسابات والاختبارات.

(دون انحراف الإطارات) التوافق مع معايير ISO 14397-1:2007 الأجزاء من 1 إلى 5.

تتوفر جرافات أخرى وتختلف العروض حسب المنطقة. اتصل بوكيل Cat المحلي لمزيد من التفاصيل.

مواصفات التشغيل – الجرافات (يُتبَع)

الوصلة		وصلة ماكينة مناولة الركام			
نوع الجرافة		الأغراض العامة – مثبتة بخطاف – Fusion			
نوع الحد		حدود قطع مُثبَّتة بمسامير	الأسنان والمقاطع	حدود قطع مُثبَّتة بمسامير	الأسنان والمقاطع
السعة ـ مقدرة	م³	4,20	4,20	4,60	4,60
	ياردة³	5,50	5,50	6,00	6,00
السعة ـ المقدرة عند عامل تعبئة بنسبة 110%	م³	4,60	4,60	5,10	5,10
	ياردة³	6,00	6,00	6,75	6,75
العرض	مم	3220	3271	3220	3271
	قدم/بوصة	10 قدم و6 بوصة	10 قدم و8 بوصة	10 قدم و6 بوصة	10 قدم و8 بوصة
†16 خلوص التفريغ عند الحد الأقصى للرفع والتفريغ بزاوية 45 درجة	مم	2970	2816	2957	2803
	قدم/بوصة	9 قدم و8 بوصة	9 قدم و2 بوصة	9 قدم و8 بوصة	9 قدم و2 بوصة
†17 الوصول عند الحد الأقصى للرفع والتفريغ بزاوية 45 درجة	مم	1395	1533	1398	1535
	قدم/بوصة	4 قدم و6 بوصة	5 قدم و0 بوصة	4 قدم و7 بوصة	5 قدم و0 بوصة
الوصول عند استواء ذراع الرفع واستواء الجرافة	مم	2855	3059	2865	3070
	قدم/بوصة	9 قدم و4 بوصة	10 قدم و0 بوصة	9 قدم و4 بوصة	10 قدم و0 بوصة
†أ عمق الحفر	مم	106	106	113	113
	بوصة	4,2 بوصة	4,2 بوصة	4,4 بوصة	4,4 بوصة
†12 الطول الإجمالي	مم	9067	9292	9083	9308
	قدم/بوصة	29 قدم و9 بوصة	30 قدم و6 بوصة	29 قدم و10 بوصة	30 قدم و7 بوصة
†ب إجمالي الارتفاع مع وجود الجرافة عند الحد الأقصى للرفع	مم	5970	5970	6048	6048
	قدم/بوصة	19 قدم و8 بوصة	19 قدم و8 بوصة	19 قدم و11 بوصة	19 قدم و11 بوصة
نصف قطر دائرة خلوص اللودر مع وجود الجرافة عند موضع الحمل	مم	7539	7629	7544	7634
	قدم/بوصة	24 قدم و9 بوصة	25 قدم و1 بوصة	24 قدم و9 بوصة	25 قدم و1 بوصة
حمل القلب الثابت، مستقيمة (مع انحراف الإطارات)	كجم	17792	17609	17935	17749
	رطل	39214	38811	39530	39120
حمل القلب الثابت، مستقيمة (دون انحراف الإطارات)	كجم	19021	18836	19213	19024
	رطل	41923	41515	42346	41930
حمل القلب الثابت، مفصلي (مع انحراف الإطارات)	كجم	15543	15360	15655	15468
	رطل	34257	33854	34503	34093
حمل القلب الثابت، مفصلي (دون انحراف الإطارات)	كجم	16786	16601	16944	16756
	رطل	36998	36590	37346	36930
قوة مقاومة اللف والرفع(§)	كيلونيوتن	166	164	164	163
	رطل قوة	37396	37040	37021	36663
الوزن أثناء التشغيل*	كجم	24218	24355	24332	24470
	رطل	53375	53679	53627	53930

**تستند أحمال القلب الثابتة والأوزان التشغيلية الموضحة إلى مواصفات الماكينة المزوَّدة بإطارات Bridgestone 23.5R25 VJT L3 نصف القطرية، والسوائل الكاملة، والمشغل، وثقل الموازنة الإضافي، ونظام التحكم في القيادة، وميزة بدء التشغيل على البارد، ومصدات السير على الطريق، ونظام Product Link™، ومحاور القفل/الفتح التفاضلية اليدوية (أمامية/خلفية)، وواقي مجموعة نقل الحركة، ونظام التوجيه الثانوي، وميزة كتم الصوت.

† يظهر الرسم التوضيحي بمخططات الأبعاد.

** لا تتوافق مواصفات ماكينة مناولة الركام مع جرافات الصخور، والرفع العالي.

(§) تم قياسها على مسافة 100 مم (4 بوصة) خلف طرف حد القطع مع استخدام مسمار مفصلة الجرافة كنقطة محور ارتكاز وفقًا للمعيار ISO 14397-2:2007.

(مع انحراف الإطارات) التوافق التام مع معايير ISO 14397-1:2007 الأجزاء من 1 إلى 6، والتي تتطلب التحقق بنسبة 2% بين الحسابات والاختبارات.

(دون انحراف الإطارات) التوافق مع معايير ISO 14397-1:2007 الأجزاء من 1 إلى 5.

تتوفر جرافات أخرى وتختلف العروض حسب المنطقة. اتصل بوكيل Cat المحلي لمزيد من التفاصيل.

مواصفات التشغيل – الجرافات (يُتبَع)

الوصلة		وصلة ماكينة مناولة الركام			
نوع الجرافة		أرضية مستوية – مثبّتة بمسامير			
نوع الحد		حدود قطع مُثبّتة بمسامير	الأسنان والمقاطع	حدود قطع مُثبّتة بمسامير	الأسنان والمقاطع
السعة ـ مقدرة	م³	4,20	4,20	4,40	4,40
	ياردة³	5,50	5,50	5,75	5,75
السعة ـ المقدرة عند عامل تعبئة بنسبة 110%	م³	4,60	4,60	4,80	4,80
	ياردة³	6,00	6,00	6,25	6,25
العرض	مم	3220	3271,4	3220	3271,4
	قدم/بوصة	10 قدم و6 بوصة	10 قدم و8 بوصة	10 قدم و6 بوصة	10 قدم و8 بوصة
†16 خلوص التفريغ عند الحد الأقصى للرفع والتفريغ بزاوية 45 درجة	مم	2959	2797	2931	2768
	قدم/بوصة	9 قدم و8 بوصة	9 قدم و2 بوصة	9 قدم و7 بوصة	9 قدم و1 بوصة
†17 الوصول عند الحد الأقصى للرفع والتفريغ بزاوية 45 درجة	مم	1242	1369	1271	1398
	قدم/بوصة	4 قدم و0 بوصة	4 قدم و5 بوصة	4 قدم وبوصتان	4 قدم و7 بوصة
الوصول عند استواء ذراع الرفع واستواء الجرافة	مم	2771	2975	2811	3015
	قدم/بوصة	9 قدم و1 بوصة	9 قدم و9 بوصة	9 قدم و2 بوصة	9 قدم و10 بوصة
†أ عمق الحفر	مم	114	114	114	114
	بوصة	4,5 بوصة	4,5 بوصة	4,5 بوصة	4,5 بوصة
†12 الطول الإجمالي	مم	8989	9215	9029	9255
	قدم/بوصة	29 قدم و6 بوصة	30 قدم و3 بوصة	29 قدم و8 بوصة	30 قدم و5 بوصة
†ب إجمالي الارتفاع مع وجود الجرافة عند الحد الأقصى للرفع	مم	5911	5911	5941	5941
	قدم/بوصة	19 قدم و5 بوصة	19 قدم و5 بوصة	19 قدم و6 بوصة	19 قدم و6 بوصة
نصف قطر دائرة خلوص اللودر مع وجود الجرافة عند موضع الحمل	مم	7504	7589	7514	7599
	قدم/بوصة	24 قدم و8 بوصة	24 قدم و11 بوصة	24 قدم و8 بوصة	25 قدم
حمل القلب الثابت، مستقيمة (مع انحراف الإطارات)	كجم	18362	18179	18280	18096
	رطل	40470	40067	40289	39884
حمل القلب الثابت، مستقيمة (دون انحراف الإطارات)	كجم	19598	19413	19522	19336
	رطل	43194	42786	43028	42618
حمل القلب الثابت، مفصلي (مع انحراف الإطارات)	كجم	16088	15905	16008	15824
	رطل	35460	35056	35282	34877
حمل القلب الثابت، مفصلي (دون انحراف الإطارات)	كجم	17338	17153	17264	17078
	رطل	38213	37805	38051	37641
قوة مقاومة اللف والرفع(§)	كيلونيوتن	177	175	171	170
	رطل قوة	39850	39488	38633	38273
الوزن أثناء التشغيل*	كجم	23844	23982	23898	24036
	رطل	52552	52856	52670	52974

**تستند أحمال القلب الثابتة والأوزان التشغيلية الموضحة إلى مواصفات الماكينة المزوَّدة بإطارات Bridgestone 23.5R25 VJT L3 نصف القطرية، والسوائل الكاملة، والمشغل، وثقل الموازنة الإضافي، ونظام التحكم في القيادة، وميزة بدء التشغيل على البارد، ومصدات السير على الطريق، ونظام Product Link™، ومحاور القفل/الفتح التفاضلية اليدوية (أمامية/خلفية)، وواقي مجموعة نقل الحركة، ونظام التوجيه الثانوي، وميزة كتم الصوت.

†يظهر الرسم التوضيحي بمخططات الأبعاد.

** لا تتوافق مواصفات ماكينة مناولة الركام مع جرافات الصخور، والرفع العالي.

(§) تم قياسها على مسافة 100 مم (4 بوصة) خلف طرف حد القطع مع استخدام مسمار مفصلة الجرافة كنقطة محور ارتكاز وفقًا للمعيار ISO 14397-2:2007.

(مع انحراف الإطارات) التوافق التام مع معايير ISO 14397-1:2007 الأجزاء من 1 إلى 6، والتي تتطلب التحقق بنسبة 2% بين الحسابات والاختبارات.

(دون انحراف الإطارات) التوافق مع معايير ISO 14397-1:2007 الأجزاء من 1 إلى 5.

تتوفر جرافات أخرى وتختلف العروض حسب المنطقة. اتصل بوكيل Cat المحلي لمزيد من التفاصيل.

مواصفات التشغيل – الجرافات (يُتبَع)

الوصلة		وصلة ماكينة مناولة الركام			
نوع الجرافة		أرضية مستوية – مثبّتة بمسامير			
نوع الحد		حدود قطع مُثبّتة بمسامير	الأسنان والمقاطع	حدود قطع مُثبّتة بمسامير	الأسنان والمقاطع
السعة ـ مقدرة	م³	4,60	4,60	4,80	4,80
	ياردة³	6,00	6,00	6,25	6,25
السعة ـ المقدرة عند عامل تعبئة بنسبة 110%	م³	5,10	5,10	5,30	5,30
	ياردة³	6,75	6,75	7,00	7,00
العرض	مم	3220	3271,4	3220	3271,4
	قدم/بوصة	10 قدم و6 بوصة	10 قدم و8 بوصة	10 قدم و6 بوصة	10 قدم و8 بوصة
†16 خلوص التفريغ عند الحد الأقصى للرفع والتفريغ بزاوية 45 درجة	مم	2903	2740	2875	2712
	قدم/بوصة	9 قدم و6 بوصة	8 قدم و11 بوصة	9 قدم و5 بوصة	8 قدم و10 بوصة
†17 الوصول عند الحد الأقصى للرفع والتفريغ بزاوية 45 درجة	مم	1299	1426	1327	1454
	قدم/بوصة	4 قدم و3 بوصة	4 قدم و8 بوصة	4 قدم و4 بوصة	4 قدم و9 بوصة
الوصول عند استواء ذراع الرفع واستواء الجرافة	مم	2851	3055	2891	3095
	قدم/بوصة	9 قدم و4 بوصة	10 قدم و0 بوصة	9 قدم و5 بوصة	10 قدم وبوصة واحدة
†أ عمق الحفر	مم	114	114	114	114
	بوصة	4,5 بوصة	4,5 بوصة	4,5 بوصة	4,5 بوصة
†12 الطول الإجمالي	مم	9069	9295	9109	9335
	قدم/بوصة	29 قدم و10 بوصة	30 قدم و6 بوصة	29 قدم و11 بوصة	30 قدم و8 بوصة
†ب إجمالي الارتفاع مع وجود الجرافة عند الحد الأقصى للرفع	مم	5992	5992	6033	6033
	قدم/بوصة	19 قدم و8 بوصة	19 قدم و8 بوصة	19 قدم و10 بوصة	19 قدم و10 بوصة
نصف قطر دائرة خلوص اللودر مع وجود الجرافة عند موضع الحمل	مم	7524	7610	7534	7620
	قدم/بوصة	24 قدم و9 بوصة	25 قدم	24 قدم و9 بوصة	25 قدم
حمل القلب الثابت، مستقيمة (مع انحراف الإطارات)	كجم	18215	18030	18140	17954
	رطل	40147	39740	39981	39572
حمل القلب الثابت، مستقيمة (دون انحراف الإطارات)	كجم	19465	19278	19396	19208
	رطل	42901	42488	42750	42335
حمل القلب الثابت، مفصلي (مع انحراف الإطارات)	كجم	15946	15761	15873	15687
	رطل	35145	34737	34984	34574
حمل القلب الثابت، مفصلي (دون انحراف الإطارات)	كجم	17209	17021	17142	16954
	رطل	37928	37516	37782	37367
قوة مقاومة اللف والرفع(§)	كيلونيوتن	166	165	162	160
	رطل قوة	37495	37136	36405	36047
الوزن أثناء التشغيل*	كجم	23932	24070	23979	24116
	رطل	52746	53050	52848	53152

* *تستند أحمال القلب الثابتة والأوزان التشغيلية الموضحة إلى مواصفات الماكينة المزوّدة بإطارات Bridgestone 23.5R25 VJT L3 نصف القطرية، والسوائل الكاملة، والمشغل، وثقل الموازنة الإضافي، ونظام التحكم في القيادة، وميزة بدء التشغيل على البارد، ومصدات السير على الطريق، ونظام Product Link™، ومحاور القفل/الفتح التفاضلية اليدوية (أمامية/خلفية)، وواقي مجموعة نقل الحركة، ونظام التوجيه الثانوي، وميزة كتم الصوت.

† يظهر الرسم التوضيحي بمخططات الأبعاد.

** لا تتوافق مواصفات ماكينة مناولة الركام مع جرافات الصخور، والرفع العالي.

(§) تم قياسها على مسافة 100 مم (4 بوصة) خلف طرف حد القطع مع استخدام مسمار مفصلة الجرافة كنقطة محور ارتكاز وفقًا للمعيار ISO 14397-2:2007.

(مع انحراف الإطارات) التوافق التام مع معايير ISO 14397-1:2007 الأجزاء من 1 إلى 6، والتي تتطلب التحقق بنسبة 2% بين الحسابات والاختبارات.

(دون انحراف الإطارات) التوافق مع معايير ISO 14397-1:2007 الأجزاء من 1 إلى 5.

تتوفر جرافات أخرى وتختلف العروض حسب المنطقة. اتصل بوكيل Cat المحلي لمزيد من التفاصيل.

مواصفات التشغيل – الجرافات (يُتبَع)

الوصلة		وصلة ماكينة مناولة الركام			
نوع الجرافة		أرضية مستوية – مثبّتة بمسامير – تآكل			أرضية مستوية – مثبّتة بمسامير – مادة خفيفة
نوع الحد		حدود قطع مُثبّتة بمسامير	حدود قطع مُثبّتة بمسامير	حدود قطع مُثبّتة بمسامير	حدود قطع مُثبّتة بمسامير
السعة ـ مقدرة	م³	4,40	4,60	4,80	6,00
	ياردة³	5,75	6,00	6,25	7,75
السعة ـ المقدرة عند عامل تعبئة بنسبة 110%	م³	4,80	5,10	5,30	6.60
	ياردة³	6,25	6,75	7,00	8,75
العرض	مم	3220	3220	3230	3405
	قدم/بوصة	10 قدم و6 بوصة	10 قدم و6 بوصة	10 قدم و7 بوصة	11 قدم و2 بوصة
†16 خلوص التفريغ عند الحد الأقصى للرفع والتفريغ بزاوية 45 درجة	مم	2932	2903	2875	2753
	قدم/بوصة	9 قدم و7 بوصة	9 قدم و6 بوصة	9 قدم و5 بوصة	9 قدم و0 بوصة
†17 الوصول عند الحد الأقصى للرفع والتفريغ بزاوية 45 درجة	مم	1269	1299	1320	1428
	قدم/بوصة	4 قدم وبوصة واحدة	4 قدم و3 بوصة	4 قدم و3 بوصة	4 قدم و8 بوصة
الوصول عند استواء ذراع الرفع واستواء الجرافة	مم	2809	2851	2886	3048
	قدم/بوصة	9 قدم و2 بوصة	9 قدم و4 بوصة	9 قدم و5 بوصة	10 قدم و0 بوصة
†أ عمق الحفر	مم	114	114	119	89
	بوصة	4,5 بوصة	4,5 بوصة	4,7 بوصة	3,5 بوصة
†12 الطول الإجمالي	مم	9028	9069	9108	9278
	قدم/بوصة	29 قدم و8 بوصة	29 قدم و10 بوصة	29 قدم و11 بوصة	30 قدم و6 بوصة
†ب إجمالي الارتفاع مع وجود الجرافة عند الحد الأقصى للرفع	مم	5943	5992	6033	6505
	قدم/بوصة	19 قدم و6 بوصة	19 قدم و8 بوصة	19 قدم و10 بوصة	21 قدم و5 بوصة
نصف قطر دائرة خلوص اللودر مع وجود الجرافة عند موضع الحمل	مم	7513	7524	7539	7675
	قدم/بوصة	24 قدم و8 بوصة	24 قدم و9 بوصة	24 قدم و9 بوصة	25 قدم و3 بوصة
حمل القلب الثابت، مستقيمة (مع انحراف الإطارات)	كجم	18163	18067	18002	17521
	رطل	40031	39819	39678	38616
حمل القلب الثابت، مستقيمة (دون انحراف الإطارات)	كجم	19406	19315	19256	18796
	رطل	42772	42571	42441	41428
حمل القلب الثابت، مفصلي (مع انحراف الإطارات)	كجم	15890	15797	15735	15263
	رطل	35021	34817	34680	33639
حمل القلب الثابت، مفصلي (دون انحراف الإطارات)	كجم	17147	17059	17002	16552
	رطل	37792	37598	37474	36481
قوة مقاومة اللف والرفع(§)	كيلونيوتن	171	166	161	152
	رطل قوة	38560	37355	36323	34227
الوزن أثناء التشغيل*	كجم	24026	24078	24088	24413
	رطل	52953	53067	53089	53806

* *تستند أحمال القلب الثابتة والأوزان التشغيلية الموضحة إلى مواصفات الماكينة المزوّدة بإطارات Bridgestone 23.5R25 VJT L3 نصف القطرية، والسوائل الكاملة، والمشغل، وثقل الموازنة الإضافي، ونظام التحكم في القيادة، وميزة بدء التشغيل على البارد، ومصدات السير على الطريق، ونظام Product Link™، ومحاور القفل/الفتح التفاضلية اليدوية (أمامية/خلفية)، وواقي مجموعة نقل الحركة، ونظام التوجيه الثانوي، وميزة كتم الصوت.

† يظهر الرسم التوضيحي بمخططات الأبعاد.

** لا تتوافق مواصفات ماكينة مناولة الركام مع جرافات الصخور، والرفع العالي.

(§) تم قياسها على مسافة 100 مم (4 بوصة) خلف طرف حد القطع مع استخدام مسمار مفصلة الجرافة كنقطة محور ارتكاز وفقًا للمعيار ISO 14397-2:2007.

(مع انحراف الإطارات) التوافق التام مع معايير ISO 14397-1:2007 الأجزاء من 1 إلى 6، والتي تتطلب التحقق بنسبة 2% بين الحسابات والاختبارات.

(دون انحراف الإطارات) التوافق مع معايير ISO 14397-1:2007 الأجزاء من 1 إلى 5.

تتوفر جرافات أخرى وتختلف العروض حسب المنطقة. اتصل بوكيل Cat المحلي لمزيد من التفاصيل.

مواصفات التشغيل – الجرافات (يُتبَع)

الوصلة		وصلة ماكينة مناولة الركام			
نوع الجرافة		أرضية مستوية – مُثبَّتة بخطاف – Fusion			
نوع الحد		حدود قطع مُثبَّتة بمسامير	الأسنان والمقاطع	حدود قطع مُثبَّتة بمسامير	الأسنان والمقاطع
السعة ـ مقدرة	م³	4,20	4,20	4,40	4,40
	ياردة³	5,50	5,50	5,75	5,75
السعة ـ المقدرة عند عامل تعبئة بنسبة 110%	م³	4,60	4,60	4,80	4,80
	ياردة³	6,00	6,00	6,25	6,25
العرض	مم	3220	3271,4	3220	3271,4
	قدم/بوصة	10 قدم و6 بوصة	10 قدم و8 بوصة	10 قدم و6 بوصة	10 قدم و8 بوصة
†16 خلوص التفريغ عند الحد الأقصى للرفع والتفريغ بزاوية 45 درجة	مم	2909	2746	2882	2719
	قدم/بوصة	9 قدم و6 بوصة	9 قدم و0 بوصة	9 قدم و5 بوصة	8 قدم و11 بوصة
†17 الوصول عند الحد الأقصى للرفع والتفريغ بزاوية 45 درجة	مم	1293	1420	1320	1447
	قدم/بوصة	4 قدم وبوصتان	4 قدم و7 بوصة	4 قدم و3 بوصة	4 قدم و8 بوصة
الوصول عند استواء ذراع الرفع واستواء الجرافة	مم	2842	3047	2881	3085
	قدم/بوصة	9 قدم و3 بوصة	9 قدم و11 بوصة	9 قدم و5 بوصة	10 قدم وبوصة واحدة
†أ عمق الحفر	مم	114	114	114	114
	بوصة	4,5 بوصة	4,5 بوصة	4,5 بوصة	4,5 بوصة
†12 الطول الإجمالي	مم	9061	9286	9099	9325
	قدم/بوصة	29 قدم و9 بوصة	30 قدم و6 بوصة	29 قدم و11 بوصة	30 قدم و8 بوصة
†ب إجمالي الارتفاع مع وجود الجرافة عند الحد الأقصى للرفع	مم	5953	5953	5983	5983
	قدم/بوصة	19 قدم و7 بوصة	19 قدم و7 بوصة	19 قدم و8 بوصة	19 قدم و8 بوصة
نصف قطر دائرة خلوص اللودر مع وجود الجرافة عند موضع الحمل	مم	7538	7628	7549	7639
	قدم/بوصة	24 قدم و9 بوصة	25 قدم و1 بوصة	24 قدم و10 بوصة	25 قدم و1 بوصة
حمل القلب الثابت، مستقيمة (مع انحراف الإطارات)	كجم	17673	17490	17596	17412
	رطل	38951	38549	38781	38377
حمل القلب الثابت، مستقيمة (دون انحراف الإطارات)	كجم	18893	18709	18823	18638
	رطل	41642	41235	41486	41078
حمل القلب الثابت، مفصلي (مع انحراف الإطارات)	كجم	15432	15249	15356	15173
	رطل	34012	33610	33846	33441
حمل القلب الثابت، مفصلي (دون انحراف الإطارات)	كجم	16667	16483	16598	16412
	رطل	36735	36328	36582	36174
قوة مقاومة اللف والرفع(§)	كيلونيوتن	167	166	162	161
	رطل قوة	37690	37331	36614	36256
الوزن أثناء التشغيل*	كجم	24303	24441	24358	24496
	رطل	53564	53868	53684	53988

* *تستند أحمال القلب الثابتة والأوزان التشغيلية الموضحة إلى مواصفات الماكينة المزوَّدة بإطارات Bridgestone 23.5R25 VJT L3 نصف القطرية، والسوائل الكاملة، والمشغل، وثقل الموازنة الإضافي، ونظام التحكم في القيادة، وميزة بدء التشغيل على البارد، ومصدات السير على الطريق، ونظام Product Link™، ومحاور القفل/الفتح التفاضلية اليدوية (أمامية/خلفية)، وواقي مجموعة نقل الحركة، ونظام التوجيه الثانوي، وميزة كتم الصوت.

† يظهر الرسم التوضيحي بمخططات الأبعاد.

** لا تتوافق مواصفات ماكينة مناولة الركام مع جرافات الصخور، والرفع العالي.

(§) تم قياسها على مسافة 100 مم (4 بوصة) خلف طرف حد القطع مع استخدام مسمار مفصلة الجرافة كنقطة محور ارتكاز وفقًا للمعيار ISO 14397-2:2007.

(مع انحراف الإطارات) التوافق التام مع معايير ISO 14397-1:2007 الأجزاء من 1 إلى 6، والتي تتطلب التحقق بنسبة 2% بين الحسابات والاختبارات.

(دون انحراف الإطارات) التوافق مع معايير ISO 14397-1:2007 الأجزاء من 1 إلى 5.

تتوفر جرافات أخرى وتختلف العروض حسب المنطقة. اتصل بوكيل Cat المحلي لمزيد من التفاصيل.

مواصفات التشغيل – الجرافات (يُتبَع)

الوصلة		وصلة ماكينة مناولة الركام	
نوع الجرافة		التفريغ الجانبي – مُثبَّتة بمسامير	التفريغ الجانبي – خطافية – Fusion
نوع الحد		حدود قطع مُثبَّتة بمسامير	حدود قطع مُثبَّتة بمسامير
السعة ـ مقدرة	م³ ياردة³	3,63 4,75	3,63 4,75
السعة ـ المقدرة عند عامل تعبئة بنسبة 110%	م³ ياردة³	4,00 5,25	4,00 5,25
العرض	مم قدم/بوصة	3677 12 قدم و0 بوصة	3677 12 قدم و0 بوصة
†16 خلوص التفريغ عند الحد الأقصى للرفع والتفريغ بزاوية 45 درجة	مم قدم/بوصة	2899 9 قدم و6 بوصة	2852 9 قدم و4 بوصة
†17 الوصول عند الحد الأقصى للرفع والتفريغ بزاوية 45 درجة	مم قدم/بوصة	1294 4 قدم وبوصتان	1370 4 قدم و5 بوصة
الوصول عند استواء ذراع الرفع واستواء الجرافة	مم قدم/بوصة	2850 9 قدم و4 بوصة	2937 9 قدم و7 بوصة
†أ عمق الحفر	مم بوصة	120 4,7 بوصة	100 3,9 بوصة
†12 الطول الإجمالي	مم قدم/بوصة	9074 29 قدم و10 بوصة	9144 30 قدم
†ب إجمالي الارتفاع مع وجود الجرافة عند الحد الأقصى للرفع	مم قدم/بوصة	5786 19 قدم و0 بوصة	5855 19 قدم و3 بوصة
نصف قطر دائرة خلوص اللودر مع وجود الجرافة عند موضع الحمل	مم قدم/بوصة	7722 25 قدم و4 بوصة	7832 25 قدم و9 بوصة
حمل القلب الثابت، مستقيمة (مع انحراف الإطارات)	كجم رطل	17133 37763	15268 33651
حمل القلب الثابت، مستقيمة (دون انحراف الإطارات)	كجم رطل	18315 40368	16247 35808
حمل القلب الثابت، مفصلي (مع انحراف الإطارات)	كجم رطل	14955 32960	13269 29245
حمل القلب الثابت، مفصلي (دون انحراف الإطارات)	كجم رطل	16153 35602	14267 31446
قوة مقاومة اللف والرفع(§)	كيلونيوتن رطل قوة	165 37103	155 34916
الوزن أثناء التشغيل*	كجم رطل	24286 53525	24823 54709

**تستند أحمال القلب الثابتة والأوزان التشغيلية الموضحة إلى مواصفات الماكينة المزوَّدة بإطارات Bridgestone 23.5R25 VJT L3 نصف القطرية، والسوائل الكاملة، والمشغل، وثقل الموازنة الإضافي، ونظام التحكم في القيادة، وميزة بدء التشغيل على البارد، ومصدات السير على الطريق، ونظام Product Link™، ومحاور القفل/الفتح التفاضلية اليدوية (أمامية/خلفية)، وواقي مجموعة نقل الحركة، ونظام التوجيه الثانوي، وميزة كتم الصوت.

†يظهر الرسم التوضيحي بمخططات الأبعاد.

** لا تتوافق مواصفات ماكينة مناولة الركام مع جرافات الصخور، والرفع العالي.

(§) تم قياسها على مسافة 100 مم (4 بوصة) خلف طرف حد القطع مع استخدام مسمار مفصلة الجرافة كنقطة محور ارتكاز وفقًا للمعيار ISO 14397-2:2007.

(مع انحراف الإطارات) التوافق التام مع معايير ISO 14397-1:2007 الأجزاء من 1 إلى 6، والتي تتطلب التحقق بنسبة 2% بين الحسابات والاختبارات.

(دون انحراف الإطارات) التوافق مع معايير ISO 14397-1:2007 الأجزاء من 1 إلى 5.

تتوفر جرافات أخرى وتختلف العروض حسب المنطقة. اتصل بوكيل Cat المحلي لمزيد من التفاصيل.

مواصفات التشغيل – الجرافات (يُتبَع)

الوصلة		وصلة ماكينة مناولة الركام				
نوع الجرافة		التفريغ العالي – مُثبَّتة بمسامير			التفريغ العالي – مثبتة بخطاف – Fusion	
نوع الحد		حدود قطع مُثبَّتة بمسامير	حدود قطع مُثبَّتة بمسامير	حدود قطع مُثبَّتة بمسامير	حدود قطع مُثبَّتة بمسامير	حدود قطع مُثبَّتة بمسامير
السعة ـ مقدرة	م³	7,60	9,20	11,10	7,60	9,20
	ياردة³	10,00	12,00	14,50	10,00	12,00
السعة ـ المقدرة عند عامل تعبئة بنسبة 110%	م³	8,40	10,10	12,20	8,40	10,10
	ياردة³	11,00	13,25	16,00	11,00	13,25
العرض	مم	3350	3656	3656	3350	3656
	قدم/بوصة	10 قدم و11 بوصة	11 قدم و11 بوصة	11 قدم و11 بوصة	10 قدم و11 بوصة	11 قدم و11 بوصة
†16 خلوص التفريغ عند أقصى ارتفاع وإدخال التفريغ العالي بالكامل (43 درجة)	مم	4898	4843	4669	4916	4953
	قدم/بوصة	16قدم و1 بوصة	15 قدم و9 بوصة	1.53	16قدم و1 بوصة	16 قدم و3 بوصة
†17 الوصول عند أقصى ارتفاع وإدخال التفريغ العالي بالكامل (43 درجة)	مم	1723	1723	1907	1676	1778
	قدم/بوصة	5 قدم و7 بوصة	5 قدم و7 بوصة	6 قدم و3 بوصة	5 قدم و5 بوصة	5 قدم و8 بوصة
الوصول عند استواء ذراع الرفع واستواء الجرافة	مم	3525	3605	3825	3545	3625
	قدم/بوصة	11 قدم و6 بوصة	11 قدم و9 بوصة	12 قدم و6 بوصة	11 قدم و7 بوصة	11 قدم و10 بوصة
†أ عمق الحفر	مم	84	84	84	84	84
	بوصة	3,3 بوصة	3,3 بوصة	3,3 بوصة	3,3 بوصة	3,3 بوصة
†12 الطول الإجمالي	مم	9743	9823	10043	9763	9843
	قدم/بوصة	32 قدم و0 بوصة	32 قدم و3 بوصة	33 قدم و0 بوصة	32 قدم وبوصة	32 قدم و4 بوصة
†ب الارتفاع الإجمالي عند أقصى ارتفاع وإدخال التفريغ العالي بالكامل (43 درجة)	مم	7263	7323	7512	7281	7341
	قدم/بوصة	23 قدم و8 بوصة	24 قدم	24 قدم و6 بوصة	23 قدم و9 بوصة	24 قدم و1 بوصة
نصف قطر دائرة خلوص اللودر مع وجود الجرافة عند موضع الحمل	مم	7795	7956	8023	7802	7963
	قدم/بوصة	25 قدم و7 بوصة	26 قدم و2 بوصة	26 قدم و4 بوصة	25 قدم و8 بوصة	26 قدم و2 بوصة
حمل القلب الثابت، مستقيمة (مع انحراف الإطارات)	كجم	16185	15911	15556	15734	15458
	رطل	35673	35069	34286	34677	34071
حمل القلب الثابت، مستقيمة (دون انحراف الإطارات)	كجم	17486	17221	16892	17025	16758
	رطل	38539	37956	37230	37524	36936
حمل القلب الثابت، مفصلي (مع انحراف الإطارات)	كجم	14009	13739	13395	13566	13295
	رطل	30877	30281	29523	29901	29303
حمل القلب الثابت، مفصلي (دون انحراف الإطارات)	كجم	15325	15063	14745	14872	14610
	رطل	33776	33200	32499	32779	32200
قوة مقاومة اللف والرفع(§)	كيلونيوتن	111	106	94	110	104
	رطل قوة	25125	23825	21126	24821	23539
الوزن أثناء التشغيل*	كجم	24951	25167	25374	25430	25646
	رطل	54992	55468	55924	56047	56523

**تستند أحمال القلب الثابتة والأوزان التشغيلية الموضحة إلى مواصفات الماكينة المزوَّدة بإطارات Bridgestone 23.5R25 VJT L3 نصف القطرية، والسوائل الكاملة، والمشغل، وثقل الموازنة الإضافي، ونظام التحكم في القيادة، وميزة بدء التشغيل على البارد، ومصدات السير على الطريق، ونظام Product Link™، ومحاور القفل/الفتح التفاضلية اليدوية (أمامية/خلفية)، وواقي مجموعة نقل الحركة، ونظام التوجيه الثانوي، وميزة كتم الصوت.

† يظهر الرسم التوضيحي بمخططات الأبعاد.

** لا تتوافق مواصفات ماكينة مناولة الركام مع جرافات الصخور، والرفع العالي.

(§) تم قياسها على مسافة 100 مم (4 بوصة) خلف طرف حد القطع مع استخدام مسمار مفصلة الجرافة كنقطة محور ارتكاز وفقًا للمعيار ISO 14397-2:2007.

(مع انحراف الإطارات) التوافق التام مع معايير ISO 14397-1:2007 الأجزاء من 1 إلى 6، والتي تتطلب التحقق بنسبة 2% بين الحسابات والاختبارات.

(دون انحراف الإطارات) التوافق مع معايير ISO 14397-1:2007 الأجزاء من 1 إلى 5.

تتوفر جرافات أخرى وتختلف العروض حسب المنطقة. اتصل بوكيل Cat المحلي لمزيد من التفاصيل.

مواصفات الشوكة

STD 966

حامل 87 بوصة	سن 60 بوصة
530-1861	548-3265

شوكة المنصة، FUSION

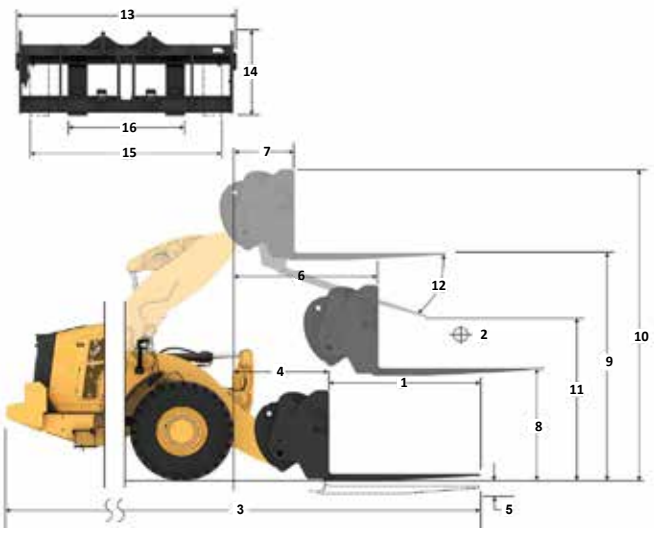

مواصفات الشوكة

1	طول السن	مم بوصة	1524 60,0
2	مركز الحمل	مم بوصة	762 30,0
	حمل القلب الثابت - الاستقامة (مستوى الشوكات)	كجم رطل	12382 27289
	حمل القلب الثابت - المفصلي (مستوى الشوكات)	كجم رطل	10976 24192
	الحمل المقدر (SAE J1197 - 50% FTSTL)	كجم رطل	5488 12096
	الحمل المقدر (CEN EN 474-3 الأرض الوعرة - 60% FTSTL)	كجم رطل	6586 14515
	الحمل المقدر (CEN EN 474-3 أرض ثابتة ومستوية - 80% FTSTL)	كجم رطل	8656 19078
3	الحد الأقصى لإجمالي الطول	مم بوصة	9359 368,5
4	الوصول بشوكات عند مستوى الأرض	مم بوصة	1126 44,3
5	*من سطح الأرض حتى أسفل سن الشوكة عند الحد الأدنى للارتفاع ومستوى الشوكة	مم بوصة	-166 -6,5
6	الوصول والأذرع أفقية والشوكات مستوية	مم بوصة	1694 66,7
7	الوصول بشوكة عند الحد الأقصى للارتفاع	مم بوصة	826 32,5
8	من سطح الأرض حتى قمة سن الشوكة مع امتداد الأذرع أفقيًا واستواء الشوكة	مم بوصة	1866 73,4
9	سطح الأرض حتى قمة سن الشوكة عند الحد الأقصى للارتفاع والشوكة مستوية	مم بوصة	3949 155,5
10	ارتفاع الشوكة بشكل عام عند الرفع الكامل (أعلى الحمولة إلى الأرض)	مم بوصة	4724 186,0
11	الخلوص عند الرفع الكامل والحد الأقصى للتفريغ	مم بوصة	2652 104,4
12	أقصى زاوية تفريغ من مستوى أفقي	درجة	43
13	إجمالي عرض الحمولة	مم بوصة	2217 87,3
14	إجمالي ارتفاع الحمولة	مم بوصة	840 33,1
15	عرض السن الخارجي (أقصى امتداد)	مم بوصة	2070 81,5
16	عرض السن الخارجي (أقصى امتداد)	مم بوصة	470 18,5
	عرض السن (السن الأحادي)	مم بوصة	150,0 5,9
	سمك السن	مم بوصة	65,0 2,6
	سعة السنون	كجم رطل	6300 13885
	الوزن أثناء التشغيل	كجم رطل	22225 48983

*توضح القيمة السالبة الدرجة السفلية

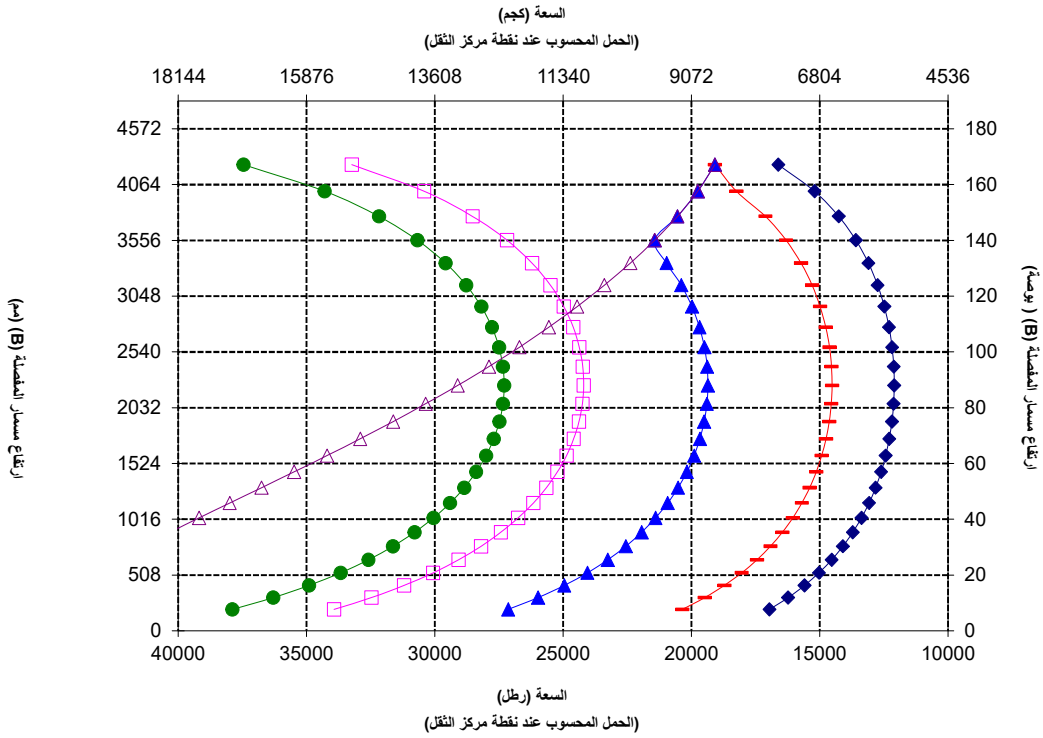

ملاحظة: تعتمد أحمال القلب الثابتة والأوزان التشغيلية على تكوين اللودر التالي: إطارات Bridgestone VJT L3، وتكييف الهواء، ونظام التحكم في القيادة، وواقي مجموعة نقل الحركة، والسوائل الكاملة، وخزان الوقود، وسوائل التبريد، والمشغل.

تتوافق المواصفات والتقديرات مع المعايير التالية: SAE* J1197، ISO 14397-1، CEN** EN 474-3.

يحدد حمل التشغيل المقدر للودر مزوّد بشوكة منصة وفقًا لـ:
SAE J1197: 50% من حمل القلب الثابت عند الدوران الكامل أو حد الرفع الهيدروليكي.
CEN EN 474-3: 60% من حمل القلب الثابت عند الدوران الكامل على الأراضي الوعرة أو الحد الهيدروليكي.
CEN EN 474-3: 80% من حمل القلب الثابت كامل الدورة على الأراضي الثابتة والمستوية أو حد الرفع الهيدروليكي.

*SAE - اتحاد مهندسي السيارات
**CEN - اللجنة الأوروبية للمعايير

تحذير: لا تتجاوز سعة حمل السنون.
يتم تمييز سعة كل سن على حدة بثقوب على جانب كل سن.

مواصفات الشوكة

AGG 966

حامل 87 بوصة	سن 72 بوصة
530-1861	530-1869

شوكة المنصة، FUSION

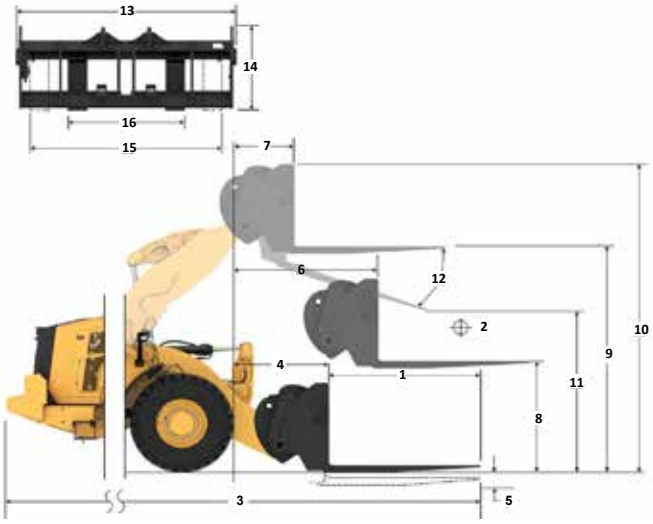

مواصفات الشوكة

1	طول السن	مم بوصة	1830 72,0
2	مركز الحمل	مم بوصة	915 36,0
	حمل القلب الثابت - الاستقامة (مستوى الشوكات)	كجم رطل	12847 28315
	حمل القلب الثابت - المفصلي (مستوى الشوكات)	كجم رطل	11344 25002
	الحمل المقدر (SAE J1197 - 50% FTSTL)	كجم رطل	5672 12501
	الحمل المقدر (CEN EN 474-3 الأرض الوعرة - 60% FTSTL)	كجم رطل	6806 15001
	الحمل المقدر (CEN EN 474-3 أرض ثابتة ومستوية - 80% FTSTL)	كجم رطل	7618 16790
3	الحد الأقصى لإجمالي الطول	مم بوصة	9832 387,1
4	الوصول بشوكات عند مستوى الأرض	مم بوصة	1126 44,3
5	*من سطح الأرض حتى أسفل سن الشوكة عند الحد الأدنى للارتفاع ومستوى الشوكة	مم بوصة	-166 -6,5
6	الوصول والأذرع أفقية والشوكات مستوية	مم بوصة	1694 66,7
7	الوصول بشوكة عند الحد الأقصى للارتفاع	مم بوصة	826 32,5
8	من سطح الأرض حتى قمة سن الشوكة مع امتداد الأذرع أفقيًا واستواء الشوكة	مم بوصة	1866 73,4
9	سطح الأرض حتى قمة سن الشوكة عند الحد الأقصى للارتفاع والشوكة مستوية	مم بوصة	3949 155,5
10	ارتفاع الشوكة بشكل عام عند الرفع الكامل (أعلى الحمولة إلى الأرض)	مم بوصة	4724 186,0
11	الخلوص عند الرفع الكامل والحد الأقصى للتفريغ	مم بوصة	2444 96,2
12	أقصى زاوية تفريغ من مستوى أفقي	درجة	43
13	إجمالي عرض الحمولة	مم بوصة	2217 87,3
14	إجمالي ارتفاع الحمولة	مم بوصة	840 33,1
15	عرض السن الخارجي (أقصى امتداد)	مم بوصة	2070 81,5
16	عرض السن الخارجي (أقصى امتداد)	مم بوصة	470 18,5
	عرض السن (السن الأحادي)	مم بوصة	150,0 5,9
	سمك السن	مم بوصة	65,0 2,6
	سعة السنون	كجم رطل	5246 11562
	الوزن أثناء التشغيل	كجم رطل	22923 50521

*توضح القيمة السالبة الدرجة السفلية

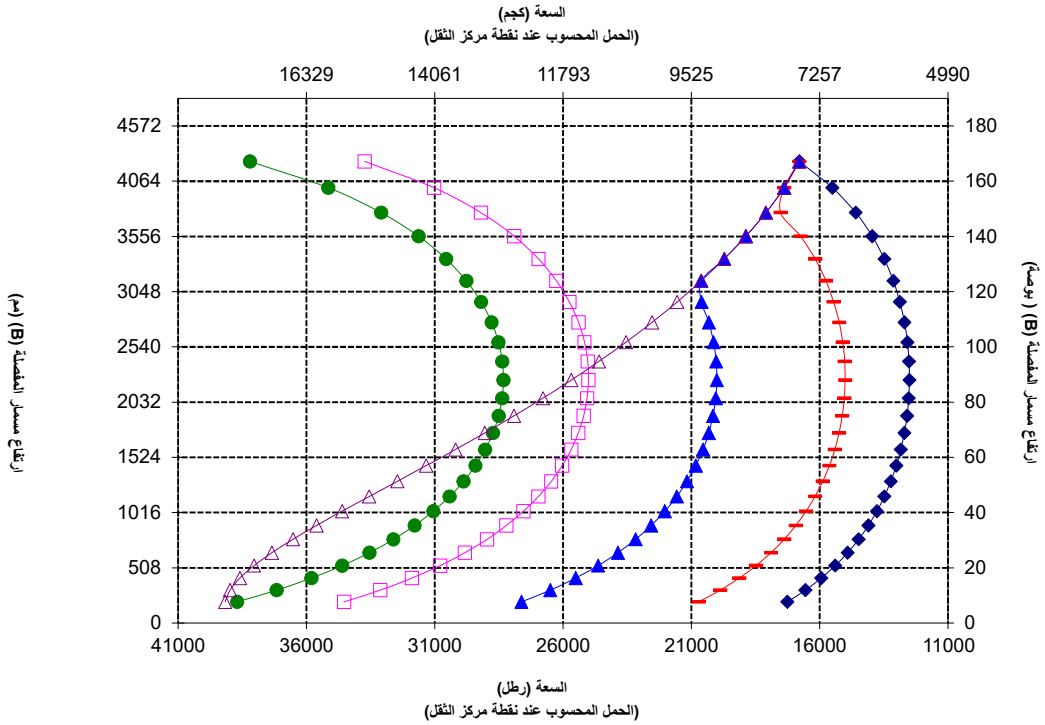

ملاحظة: تعتمد أحمال القلب الثابتة والأوزان التشغيلية على تكوين اللودر التالي: إطارات Bridgestone VJT L3، وتكييف الهواء، ونظام التحكم في القيادة، وواقي مجموعة نقل الحركة، والسوائل الكاملة، وخزان الوقود، وسوائل التبريد، والمشغل.

تتوافق المواصفات والتقديرات مع المعايير التالية: SAE* J1197، ISO 14397-1، CEN** EN 474-3.

يحدد حمل التشغيل المقدر للودر مزوّد بشوكة منصة وفقًا لـ: SAE J1197: 50% من حمل القلب الثابت عند الدوران الكامل أو حد الرفع الهيدروليكي. CEN EN 474-3: 60% من حمل القلب الثابت عند الدوران الكامل على الأراضي الوعرة أو الحد الهيدروليكي. CEN EN 474-3: 80% من حمل القلب الثابت كامل الدورة على الأراضي الثابتة والمستوية أو حد الرفع الهيدروليكي.

*SAE - اتحاد مهندسي السيارات
**CEN - اللجنة الأوروبية للمعايير

مواصفات الشوكة

STD 966

شوكة التشييد، Fusion

حامل 96 بوصة	سن 72 بوصة
520-7957	520-7979

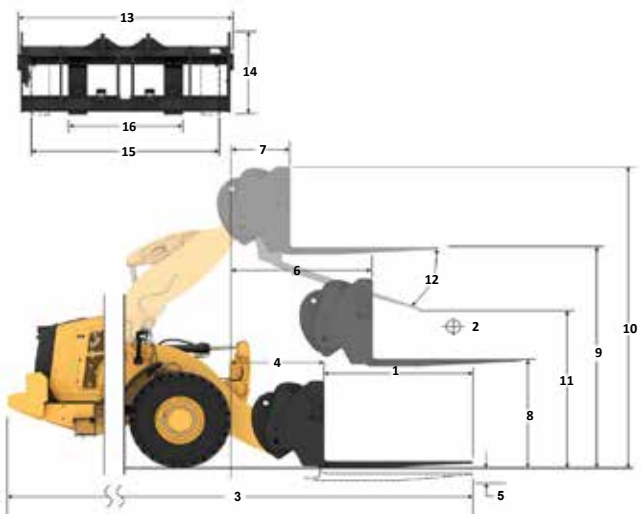

مواصفات الشوكة

1	طول السن	مم بوصة	1829 72,0
2	مركز الحمل	مم بوصة	915 36,0
	حمل القلب الثابت - الاستقامة (مستوى الشوكات)	كجم رطل	11532 25416
	حمل القلب الثابت - المفصلي (مستوى الشوكات)	كجم رطل	10184 22445
	الحمل المقدر (SAE J1197 - 50% FTSTL)	كجم رطل	5092 11222
	الحمل المقدر (CEN EN 474-3 الأرض الوعرة - 60% FTSTL)	كجم رطل	6110 13467
	الحمل المقدر (CEN EN 474-3 أرض ثابتة ومستوية - 80% FTSTL)	كجم رطل	7807 17206
3	الحد الأقصى لإجمالي الطول	مم بوصة	9615 378,5
4	الوصول بشوكات عند مستوى الأرض	مم بوصة	1077 42,4
5	*من سطح الأرض حتى أسفل سن الشوكة عند الحد الأدنى للارتفاع ومستوى الشوكة	مم بوصة	-87 -3,4
6	الوصول والأذرع أفقية والشوكات مستوية	مم بوصة	1685 66,4
7	الوصول بشوكة عند الحد الأقصى للارتفاع	مم بوصة	818 32,2
8	من سطح الأرض حتى قمة سن الشوكة مع امتداد الأذرع أفقيًا واستواء الشوكة	مم بوصة	1970 77,5
9	سطح الأرض حتى قمة سن الشوكة عند الحد الأقصى للارتفاع والشوكة مستوية	مم بوصة	4053 159,6
10	ارتفاع الشوكة بشكل عام عند الرفع الكامل (أعلى الحمولة إلى الأرض)	مم بوصة	5093 200,5
11	الخلوص عند الرفع الكامل والحد الأقصى للتفريغ	مم بوصة	2359 92,9
12	أقصى زاوية تفريغ من مستوى أفقي	درجة	49
13	إجمالي عرض الحمولة	مم بوصة	2528 99,5
14	إجمالي ارتفاع الحمولة	مم بوصة	1130 44,5
15	عرض السن الخارجي (أقصى امتداد)	مم بوصة	2178 85,7
16	عرض السن الخارجي (أقصى امتداد)	مم بوصة	576 22,7
	عرض السن (السن الأحادي)	مم بوصة	180,0 7,1
	سمك السن	مم بوصة	90,0 3,5
	سعة السنون	كجم رطل	14800 32619
	الوزن أثناء التشغيل	كجم رطل	22661 49944

*توضح القيمة السالبة الدرجة السفلية

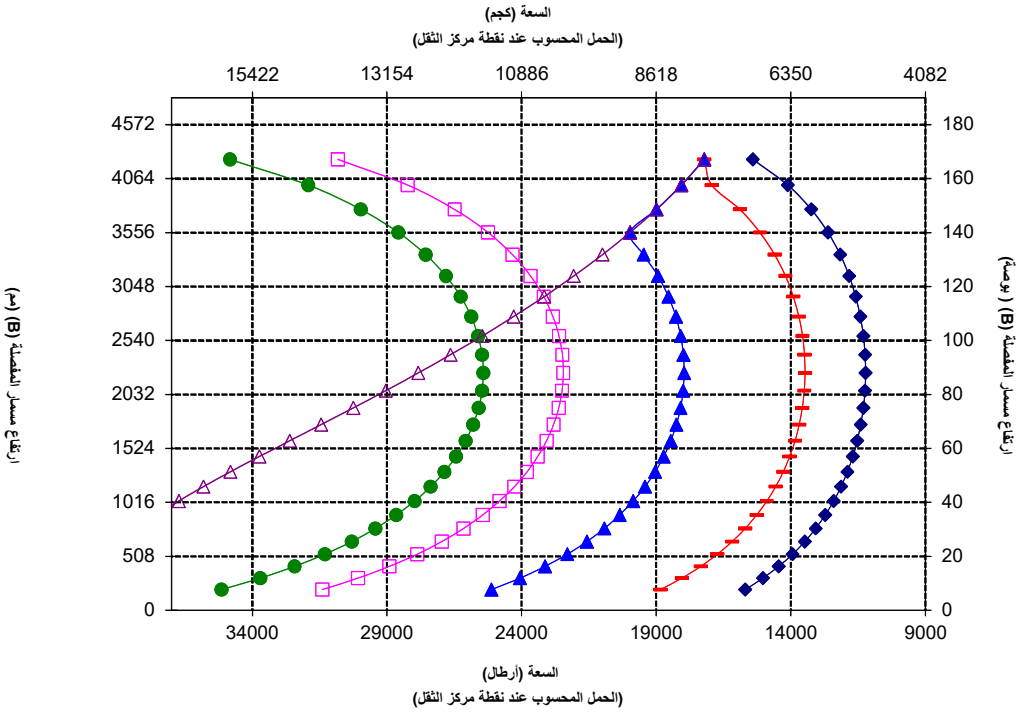

ملاحظة: تعتمد أحمال القلب الثابتة والأوزان التشغيلية على تكوين اللودر التالي: إطارات Bridgestone VJT L3، وتكييف الهواء، ونظام التحكم في القيادة، وواقي مجموعة نقل الحركة، والسوائل الكاملة، وخزان الوقود، وسوائل التبريد، والمشغل.

تتوافق المواصفات والتقديرات مع المعايير التالية: SAE* J1197، ISO 14397-1، CEN** EN 474-3.

يحدد حمل التشغيل المقدر للودر مزوّد بشوكة منصة وفقًا لـ:
SAE J1197: 50% من حمل القلب الثابت عند الدوران الكامل أو حد الرفع الهيدروليكي.
CEN EN 474-3: 60% من حمل القلب الثابت كامل الدورة على الأراضي الوعرة أو الحد الهيدروليكي.
CEN EN 474-3: 80% من حمل القلب الثابت كامل الدورة على الأراضي الثابتة والمستوية أو حد الرفع الهيدروليكي.

*SAE - اتحاد مهندسي السيارات
**CEN - اللجنة الأوروبية للمعايير

تحذير: لا تتجاوز سعة حمل السنون.
يتم تمييز سعة كل سن على حدة بثقوب على جانب كل سن.

مواصفات الشوكة

سن 96 بوصة	حامل 96 بوصة	STD 966
520-7981	520-7957	شوكة التشييد، Fusion

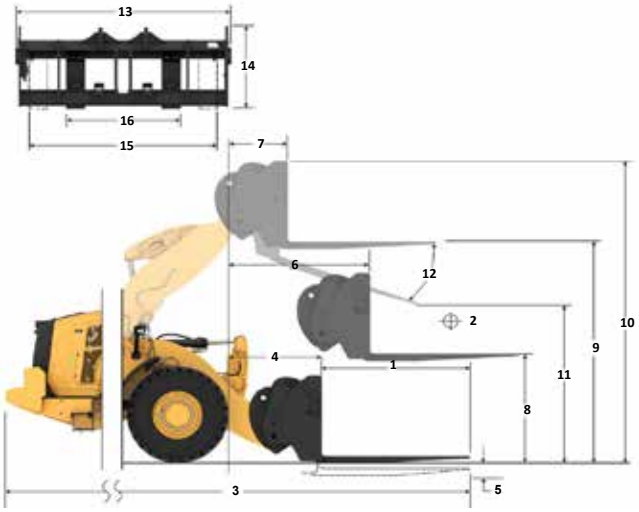

مواصفات الشوكة

1	طول السن	مم بوصة	2438 96,0
2	مركز الحمل	مم بوصة	1219 48,0
	حمل القلب الثابت - الاستقامة (مستوى الشوكات)	كجم رطل	10479 23096
	حمل القلب الثابت - المفصلي (مستوى الشوكات)	كجم رطل	9238 20361
	الحمل المقدر (SAE J1197 - 50% FTSTL)	كجم رطل	4619 10181
	الحمل المقدر (CEN EN 474-3 الأرض الوعرة - 60% FTSTL)	كجم رطل	5543 12217
	الحمل المقدر (CEN EN 474-3 أرض ثابتة ومستوية - 80% FTSTL)	كجم رطل	6207 13681
3	الحد الأقصى لإجمالي الطول	مم بوصة	10224 402,5
4	الوصول بشوكات عند مستوى الأرض	مم بوصة	1077 42,4
5	*من سطح الأرض حتى أسفل سن الشوكة عند الحد الأدنى للارتفاع ومستوى الشوكة	مم بوصة	-87 -3,4
6	الوصول والأذرع أفقية والشوكات مستوية	مم بوصة	1685 66,4
7	الوصول بشوكة عند الحد الأقصى للارتفاع	مم بوصة	818 32,2
8	من سطح الأرض حتى قمة سن الشوكة مع امتداد الأذرع أفقيًا واستواء الشوكة	مم بوصة	1970 77,5
9	سطح الأرض حتى قمة سن الشوكة عند الحد الأقصى للارتفاع والشوكة مستوية	مم بوصة	4053 159,6
10	ارتفاع الشوكة بشكل عام عند الرفع الكامل (أعلى الحمولة إلى الأرض)	مم بوصة	5093 200,5
11	الخلوص عند الرفع الكامل والحد الأقصى للتفريغ	مم بوصة	1899 74,7
12	أقصى زاوية تفريغ من مستوى أفقي	درجة	49
13	إجمالي عرض الحمولة	مم بوصة	2528 99,5
14	إجمالي ارتفاع الحمولة	مم بوصة	1130 44,5
15	عرض السن الخارجي (أقصى امتداد)	مم بوصة	2178 85,7
16	عرض السن الخارجي (أقصى امتداد)	مم بوصة	576 22,7
	عرض السن (السن الأحادي)	مم بوصة	180,0 7,1
	سمك السن	مم بوصة	90,0 3,5
	سعة السنون	كجم رطل	11300 24905
	الوزن أثناء التشغيل	كجم رطل	22786 50220

*توضح القيمة السالبة الدرجة السفلية

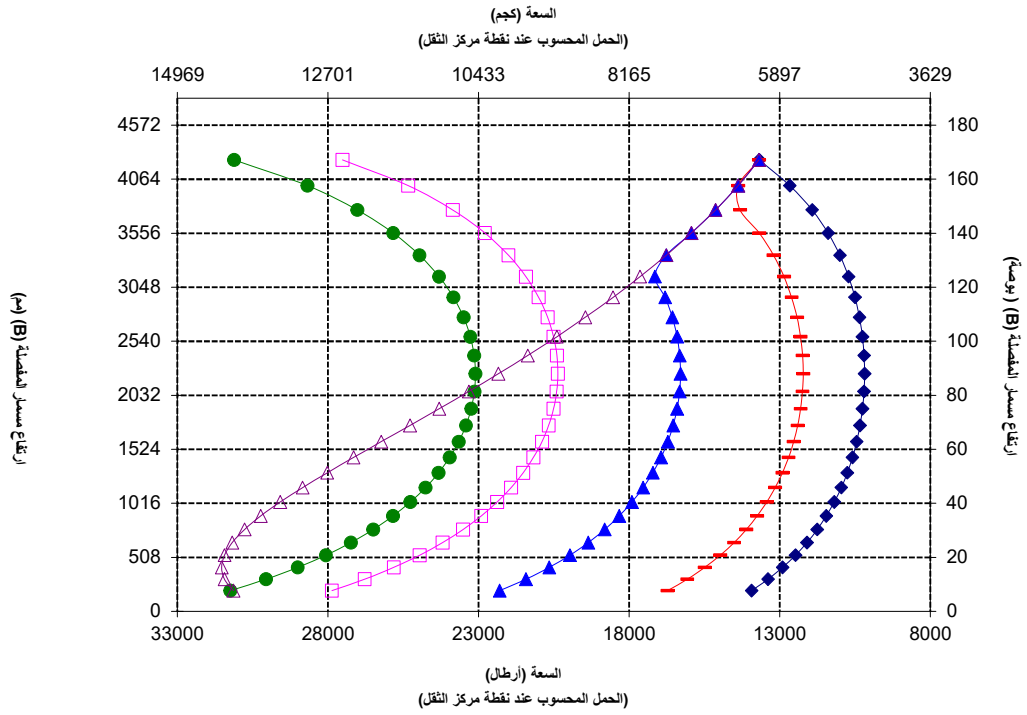

ملاحظة: تعتمد أحمال القلب الثابتة والأوزان التشغيلية على تكوين اللودر التالي: إطارات Bridgestone VJT L3، وتكييف الهواء، ونظام التحكم في القيادة، ووافي مجموعة نقل الحركة، والسوائل الكاملة، وخزان الوقود، وسوائل التبريد، والمشغل.

تتوافق المواصفات والتقديرات مع المعايير التالية: *SAE J1197، ISO 14397-1، CEN** EN 474-3.

يحدد حمل التشغيل المقدر للودر مزوّد بشوكة منصة وفقًا لـ:
SAE J1197: 50% من حمل القلب الثابت عند الدوران الكامل أو حد الرفع الهيدروليكي.
CEN EN 474-3: 60% من حمل القلب الثابت كامل الدورة على الأراضي الوعرة أو الحد الهيدروليكي.
CEN EN 474-3: 80% من حمل القلب الثابت كامل الدورة على الأراضي الثابتة والمستوية أو حد الرفع الهيدروليكي.

*SAE - اتحاد مهندسي السيارات
**CEN - اللجنة الأوروبية للمعايير

تحذير: لا تتجاوز سعة حمل السنون.
يتم تمييز سعة كل سن على حدة بثقوب على جانب كل سن.

مواصفات الشوكة

HL 966

	حامل 87 بوصة	سن 60 بوصة
شوكة المنصة، FUSION	530-1861	548-3265

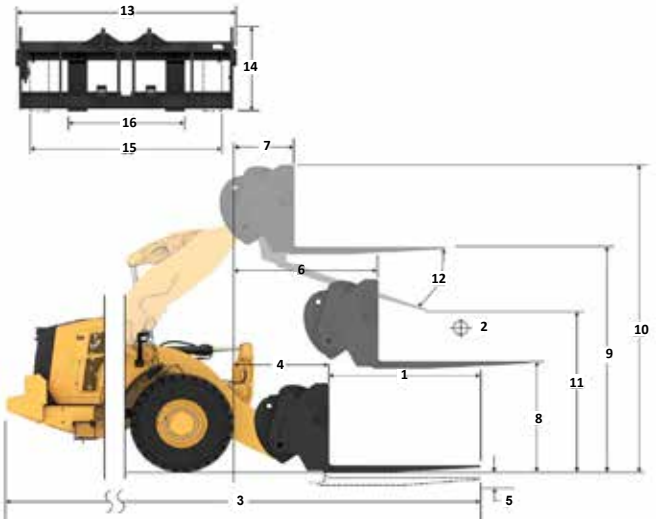

مواصفات الشوكة

1	طول السن	مم بوصة	1524 60,0
2	مركز الحمل	مم بوصة	762 30,0
	حمل القلب الثابت - الاستقامة (مستوى الشوكات)	كجم رطل	12757 28117
	حمل القلب الثابت - المفصلي (مستوى الشوكات)	كجم رطل	11191 24665
	الحمل المقدر (SAE J1197 - 50% FTSTL)	كجم رطل	5596 12333
	الحمل المقدر (CEN EN 474-3 الأرض الوعرة - 60% FTSTL)	كجم رطل	5754 12682
	الحمل المقدر (CEN EN 474-3 أرض ثابتة ومستوية - 80% FTSTL)	كجم رطل	5754 12682
3	الحد الأقصى لإجمالي الطول	مم بوصة	10012 394,2
4	الوصول بشوكات عند مستوى الأرض	مم بوصة	1612 63,5
5	*من سطح الأرض حتى أسفل سن الشوكة عند الحد الأدنى للارتفاع ومستوى الشوكة	مم بوصة	-141 -5,6
6	الوصول والأذرع أفقية والشوكات مستوية	مم بوصة	2098 82,6
7	الوصول بشوكة عند الحد الأقصى للارتفاع	مم بوصة	802 31,6
8	من سطح الأرض حتى قمة سن الشوكة مع امتداد الأذرع أفقيًا واستواء الشوكة	مم بوصة	1866 73,4
9	سطح الأرض حتى قمة سن الشوكة عند الحد الأقصى للارتفاع والشوكة مستوية	مم بوصة	4507 177,4
10	ارتفاع الشوكة بشكل عام عند الرفع الكامل (أعلى الحمولة إلى الأرض)	مم بوصة	5282 208,0
11	الخلوص عند الرفع الكامل والحد الأقصى للتفريغ	مم بوصة	3189 125,6
12	أقصى زاوية تفريغ من مستوى أفقي	درجة	44
13	إجمالي عرض الحمولة	مم بوصة	2217 87,3
14	إجمالي ارتفاع الحمولة	مم بوصة	840 33,1
15	عرض السن الخارجي (أقصى امتداد)	مم بوصة	2070 81,5
16	عرض السن الخارجي (أقصى امتداد)	مم بوصة	470 18,5
	عرض السن (السن الأحادي)	مم بوصة	150,0 5,9
	سمك السن	مم بوصة	65,0 2,6
	سعة السنون	كجم رطل	6300 13885
	الوزن أثناء التشغيل	كجم رطل	23877 52625

*توضح القيمة السالبة الدرجة السفلية

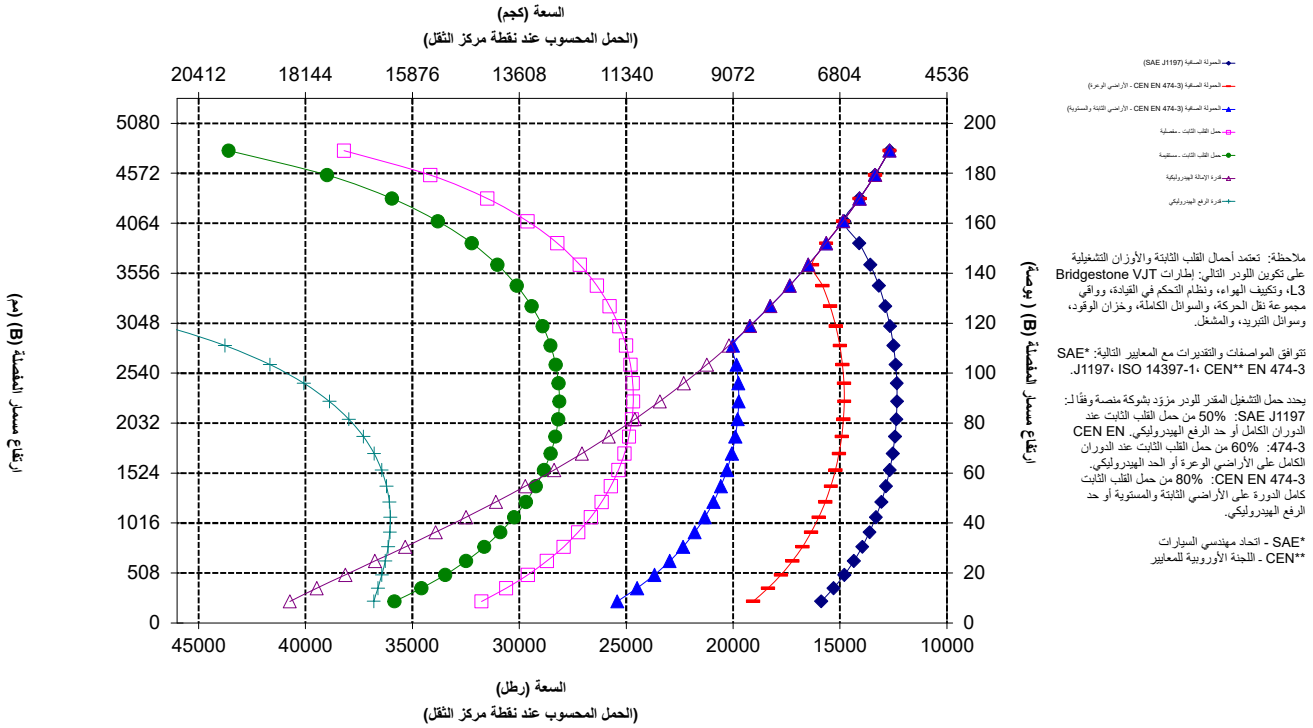

ملاحظة: تعتمد أحمال القلب الثابتة والأوزان التشغيلية على تكوين اللودر التالي: إطارات Bridgestone VJT L3، وتكييف الهواء، ونظام التحكم في القيادة، وواقي مجموعة نقل الحركة، والسوائل الكاملة، وخزان الوقود، وسوائل التبريد، والمشغل.

تتوافق المواصفات والتقديرات مع المعايير التالية: SAE* J1197، ISO 14397-1، CEN** EN 474-3.

يحدد حمل التشغيل المقدر للودر مزوّد بشوكة منصة وفقًا لـ:
SAE J1197: 50% من حمل القلب الثابت عند الدوران الكامل أو حد الرفع الهيدروليكي.
CEN EN 474-3: 60% من حمل القلب الثابت عند الدوران الكامل على الأراضي الوعرة أو الحد الهيدروليكي.
CEN EN 474-3: 80% من حمل القلب الثابت كامل الدورة على الأراضي الثابتة والمستوية أو حد الرفع الهيدروليكي.

*SAE - اتحاد مهندسي السيارات
**CEN - اللجنة الأوروبية للمعايير

تحذير: لا تتجاوز سعة حمل السنون.
يتم تمييز سعة كل سن على حدة بثقوب على جانب كل سن.

مواصفات الشوكة

HL 966

شوكة المنصة، FUSION	حامل 87 بوصة	سن 72 بوصة
	530-1861	530-1869

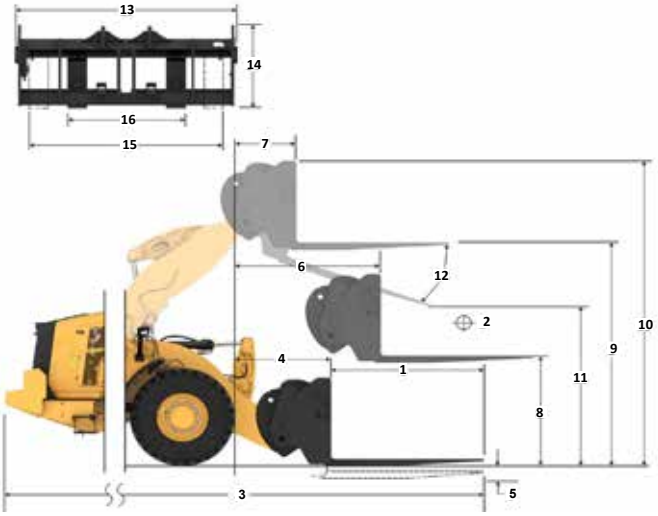

مواصفات الشوكة

1	طول السن	مم بوصة	1830 72,0
2	مركز الحمل	مم بوصة	915 36,0
	حمل القلب الثابت - الاستقامة (مستوى الشوكات)	كجم رطل	12215 26921
	حمل القلب الثابت - المفصلي (مستوى الشوكات)	كجم رطل	10710 23605
	الحمل المقدر (SAE J1197 - 50% FTSTL)	كجم رطل	5046 11121
	الحمل المقدر (CEN EN 474-3 الأرض الوعرة - 60% FTSTL)	كجم رطل	5046 11121
	الحمل المقدر (CEN EN 474-3 أرض ثابتة ومستوية - 80% FTSTL)	كجم رطل	5046 11121
3	الحد الأقصى لإجمالي الطول	مم بوصة	10318 406,2
4	الوصول بشوكات عند مستوى الأرض	مم بوصة	1612 63,5
5	*من سطح الأرض حتى أسفل سن الشوكة عند الحد الأدنى للارتفاع ومستوى الشوكة	مم بوصة	-141 -5,6
6	الوصول والأذرع أفقية والشوكات مستوية	مم بوصة	2098 82,6
7	الوصول بشوكة عند الحد الأقصى للارتفاع	مم بوصة	802 31,6
8	من سطح الأرض حتى قمة سن الشوكة مع امتداد الأذرع أفقيًا واستواء الشوكة	مم بوصة	1866 73,4
9	سطح الأرض حتى قمة سن الشوكة عند الحد الأقصى للارتفاع والشوكة مستوية	مم بوصة	4507 177,4
10	ارتفاع الشوكة بشكل عام عند الرفع الكامل (أعلى الحمولة إلى الأرض)	مم بوصة	5282 208,0
11	الخلوص عند الرفع الكامل والحد الأقصى للتفريغ	مم بوصة	2977 117,2
12	أقصى زاوية تفريغ من مستوى أفقي	درجة	44
13	إجمالي عرض الحمولة	مم بوصة	2217 87,3
14	إجمالي ارتفاع الحمولة	مم بوصة	840 33,1
15	عرض السن الخارجي (أقصى امتداد)	مم بوصة	2070 81,5
16	عرض السن الخارجي (أقصى امتداد)	مم بوصة	470 18,5
	عرض السن (السن الأحادي)	مم بوصة	150,0 5,9
	سمك السن	مم بوصة	65,0 2,6
	سعة السنون	كجم رطل	5246 11562
	الوزن أثناء التشغيل	كجم رطل	23924 52729

*توضح القيمة السالبة الدرجة السفلية

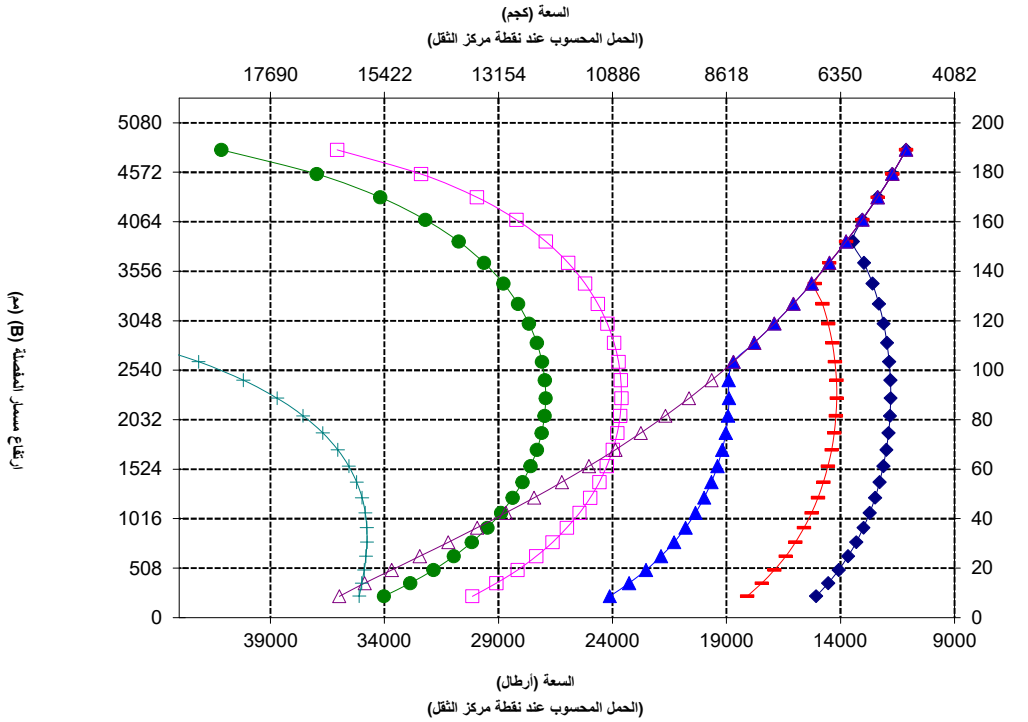

ملاحظة: تعتمد أحمال القلب الثابتة والأوزان التشغيلية على تكوين اللودر التالي: إطارات Bridgestone VJT L3، وتكييف الهواء، ونظام التحكم في القيادة، وواقي مجموعة نقل الحركة، والسوائل الكاملة، وخزان الوقود، وسوائل التبريد، والمشغل.

تتوافق المواصفات والتقديرات مع المعايير التالية: *SAE J1197، ISO 14397-1، CEN** EN 474-3.

يحدد حمل التشغيل المقدر للودر مزوّد بشوكة منصة وفقًا لـ: SAE J1197: 50% من حمل القلب الثابت عند الدوران الكامل أو حد الرفع الهيدروليكي. CEN EN 474-3: 60% من حمل القلب الثابت عند الدوران الكامل على الأراضي الوعرة أو الحد الهيدروليكي. CEN EN 474-3: 80% من حمل القلب الثابت كامل الدورة على الأراضي الثابتة والمستوية أو حد الرفع الهيدروليكي.

*SAE - اتحاد مهندسي السيارات
**CEN - اللجنة الأوروبية للمعايير

مواصفات الشوكة

مواصفات الشوكة

1	طول السن	مم بوصة	1829 72,0
2	مركز الحمل	مم بوصة	915 36,0
	حمل القلب الثابت - الاستقامة (مستوى الشوكات)	كجم رطل	11936 26307
	حمل القلب الثابت - المفصلي (مستوى الشوكات)	كجم رطل	10427 22981
	الحمل المقدر (SAE J1197 - 50% FTSTL)	كجم رطل	5214 11491
	الحمل المقدر (CEN EN 474-3 الأرض الوعرة - 60% FTSTL)	كجم رطل	5231 11530
	الحمل المقدر (CEN EN 474-3 أرض ثابتة ومستوية - 80% FTSTL)	كجم رطل	5231 11530
3	الحد الأقصى لإجمالي الطول	مم بوصة	10275 404,5
4	الوصول بشوكات عند مستوى الأرض	مم بوصة	1570 61,8
5	*من سطح الأرض حتى أسفل سن الشوكة عند الحد الأدنى للارتفاع ومستوى الشوكة	مم بوصة	-62 -2,4
6	الوصول والأذرع أفقية والشوكات مستوية	مم بوصة	2090 82,3
7	الوصول بشوكة عند الحد الأقصى للارتفاع	مم بوصة	793 31,2
8	من سطح الأرض حتى قمة سن الشوكة مع امتداد الأذرع أفقيًا واستواء الشوكة	مم بوصة	1970 77,5
9	سطح الأرض حتى قمة سن الشوكة عند الحد الأقصى للارتفاع والشوكة مستوية	مم بوصة	4611 181,5
10	ارتفاع الشوكة بشكل عام عند الرفع الكامل (أعلى الحمولة إلى الأرض)	مم بوصة	5651 222,5
11	الخلوص عند الرفع الكامل والحد الأقصى للتفريغ	مم بوصة	2895 114,0
12	أقصى زاوية تفريغ من مستوى أفقي	درجة	50
13	إجمالي عرض الحمولة	مم بوصة	2528 99,5
14	إجمالي ارتفاع الحمولة	مم بوصة	1130 44,5
15	عرض السن الخارجي (أقصى امتداد)	مم بوصة	2178 85,7
16	عرض السن الخارجي (أقصى امتداد)	مم بوصة	576 22,7
	عرض السن (السن الأحادي)	مم بوصة	180,0 7,1
	سمك السن	مم بوصة	90,0 3,5
	سعة السنون	كجم رطل	14800 32619
	الوزن أثناء التشغيل	كجم رطل	24313 53586

*توضح القيمة السالبة الدرجة السفلية

HL 966

شوكة التشييد، Fusion

حامل 96 بوصة	سن 72 بوصة
520-7957	520-7979

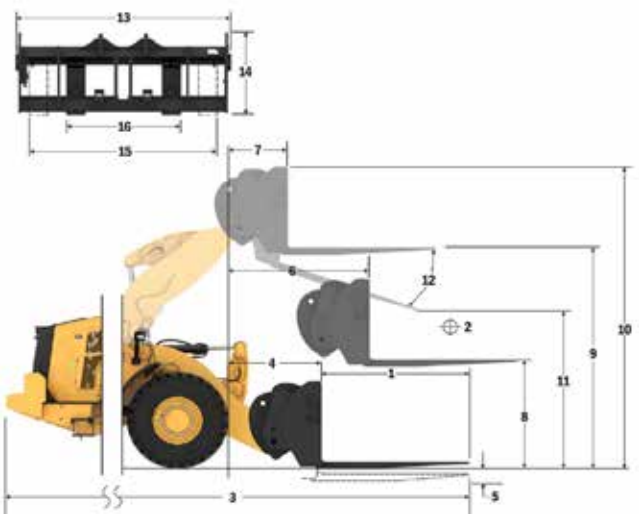

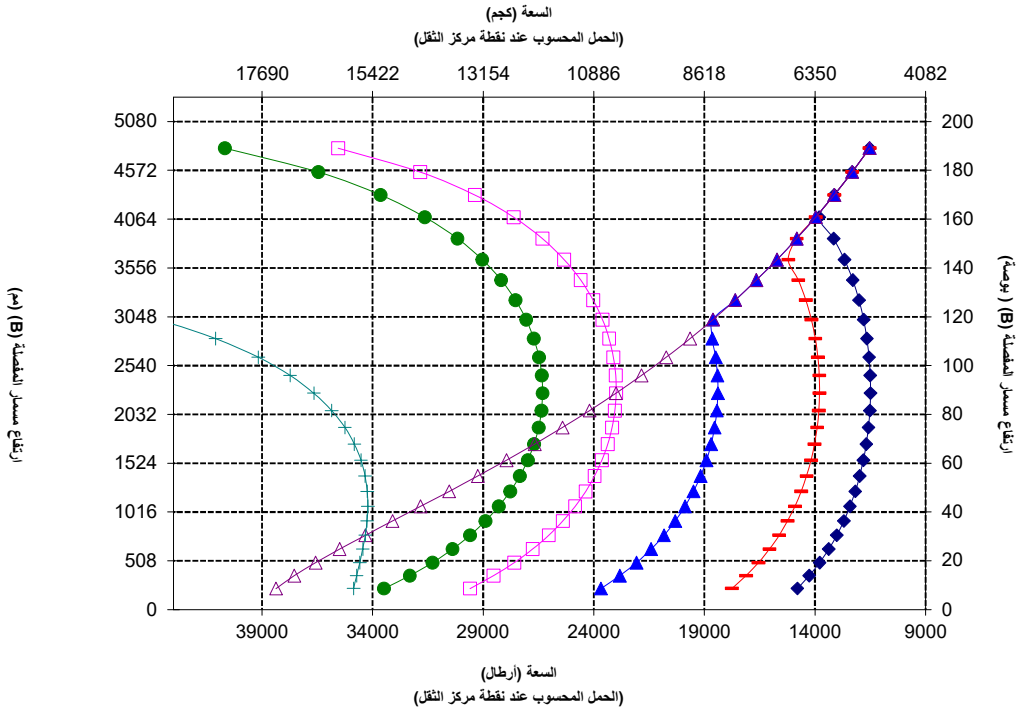

ملاحظة: تعتمد أحمال القلب الثابتة والأوزان التشغيلية على تكوين اللودر التالي: إطارات Bridgestone VJT L3، وتكييف الهواء، ونظام التحكم في القيادة، ووافي مجموعة نقل الحركة، والسوائل الكاملة، وخزان الوقود، وسوائل التبريد، والمشغل.

تتوافق المواصفات والتقديرات مع المعايير التالية: SAE* J1197، ISO 14397-1، CEN** EN 474-3.

يحدد حمل التشغيل المقدر للودر مزوّد بشوكة منصة وفقًا لـ:
SAE J1197: 50% من حمل القلب الثابت عند الدوران الكامل أو حد الرفع الهيدروليكي.
CEN EN 474-3: 60% من حمل القلب الثابت كامل الدورة على الأراضي الوعرة أو الحد الهيدروليكي.
CEN EN 474-3: 80% من حمل القلب الثابت كامل الدورة على الأراضي الثابتة والمستوية أو حد الرفع الهيدروليكي.

*SAE - اتحاد مهندسي السيارات
**CEN - اللجنة الأوروبية للمعايير

تحذير: لا تتجاوز سعة حمل السنون.
يتم تمييز سعة كل سن على حدة بثقوب على جانب كل سن.

مواصفات الشوكة

HL 966

شوكة التشييد، Fusion

حامل 96 بوصة	سن 96بوصة
520-7957	520-7981

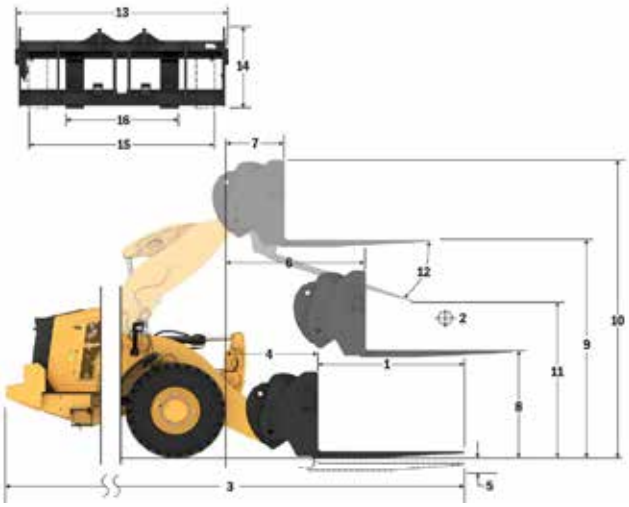

مواصفات الشوكة

1	طول السن	مم بوصة	2438 96,0
2	مركز الحمل	مم بوصة	1219 48,0
	حمل القلب الثابت - الاستقامة (مستوى الشوكات)	كجم رطل	10943 24119
	حمل القلب الثابت - المفصلي (مستوى الشوكات)	كجم رطل	9543 21033
	الحمل المقدر (SAE J1197 - 50% FTSTL)	كجم رطل	4110 9059
	الحمل المقدر (CEN EN 474-3 الأرض الوعرة - 60% FTSTL)	كجم رطل	4110 9059
	الحمل المقدر (CEN EN 474-3 أرض ثابتة ومستوية - 80% FTSTL)	كجم رطل	4110 9059
3	الحد الأقصى لإجمالي الطول	مم بوصة	10884 428,5
4	الوصول بشوكات عند مستوى الأرض	مم بوصة	1570 61,8
5	*من سطح الأرض حتى أسفل سن الشوكة عند الحد الأدنى للارتفاع ومستوى الشوكة	مم بوصة	-62 -2,4
6	الوصول والأذرع أفقية والشوكات مستوية	مم بوصة	2090 82,3
7	الوصول بشوكة عند الحد الأقصى للارتفاع	مم بوصة	793 31,2
8	من سطح الأرض حتى قمة سن الشوكة مع امتداد الأذرع أفقيًا واستواء الشوكة	مم بوصة	1970 77,5
9	سطح الأرض حتى قمة سن الشوكة عند الحد الأقصى للارتفاع والشوكة مستوية	مم بوصة	4611 181,5
10	ارتفاع الشوكة بشكل عام عند الرفع الكامل (أعلى الحمولة إلى الأرض)	مم بوصة	5651 222,5
11	الخلوص عند الرفع الكامل والحد الأقصى للتفريغ	مم بوصة	2427 95,6
12	أقصى زاوية تفريغ من مستوى أفقي	درجة	50
13	إجمالي عرض الحمولة	مم بوصة	2528 99,5
14	إجمالي ارتفاع الحمولة	مم بوصة	1130 44,5
15	عرض السن الخارجي (أقصى امتداد)	مم بوصة	2178 85,7
16	عرض السن الخارجي (أقصى امتداد)	مم بوصة	576 22,7
	عرض السن (السن الأحادي)	مم بوصة	180,0 7,1
	سمك السن	مم بوصة	90,0 3,5
	سعة السنون	كجم رطل	11300 24905
	الوزن أثناء التشغيل	كجم رطل	24438 53861

*توضح القيمة السالبة الدرجة السفلية

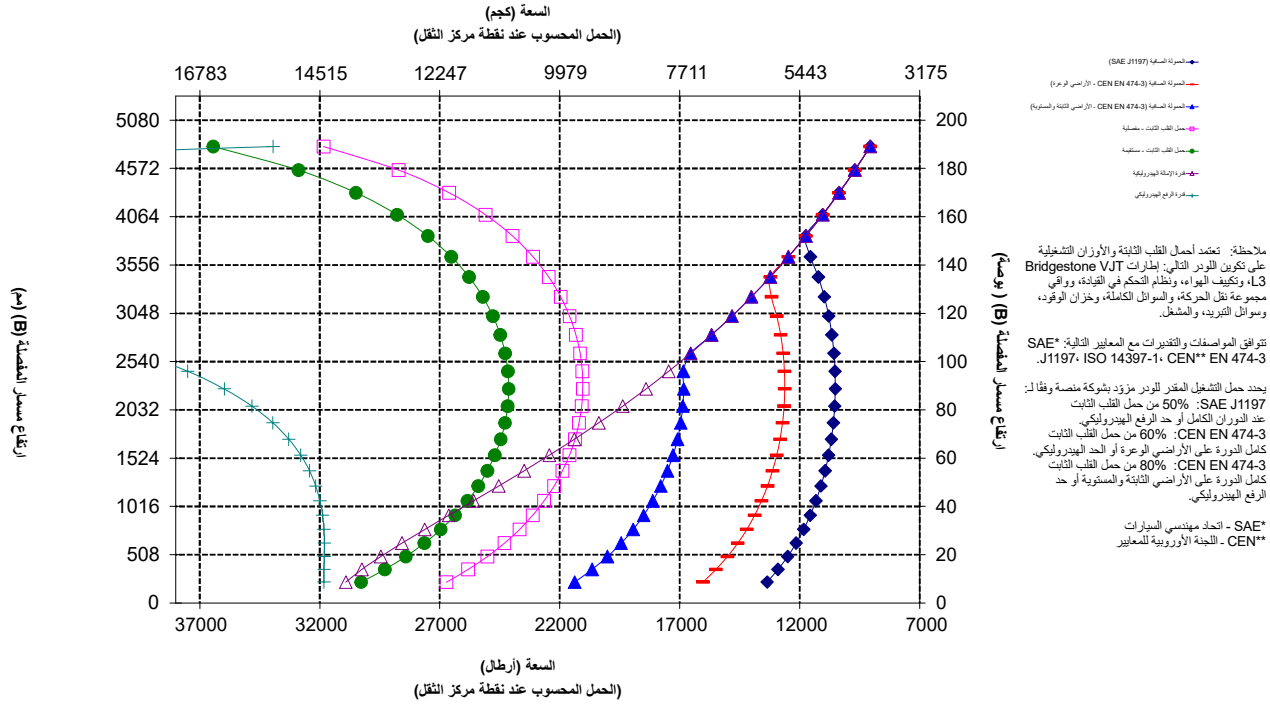

ملاحظة: تعتمد أحمال القلب الثابتة والأوزان التشغيلية على تكوين اللودر التالي: إطارات Bridgestone VJT L3، وتكييف الهواء، ونظام التحكم في القيادة، وواقي مجموعة نقل الحركة، والسوائل الكاملة، وخزان الوقود، وسوائل التبريد، والمشغل.

تتوافق المواصفات والتقديرات مع المعايير التالية: SAE* J1197، ISO 14397-1، CEN** EN 474-3.

يحدد حمل التشغيل المقدر للودر مزوّد بشوكة منصة وفقًا لـ:
SAE J1197: 50% من حمل القلب الثابت عند الدوران الكامل أو حد الرفع الهيدروليكي.
CEN EN 474-3: 60% من حمل القلب الثابت كامل الدورة على الأراضي الوعرة أو الحد الهيدروليكي.
CEN EN 474-3: 80% من حمل القلب الثابت كامل الدورة على الأراضي الثابتة والمستوية أو حد الرفع الهيدروليكي.

*SAE - اتحاد مهندسي السيارات
**CEN - اللجنة الأوروبية للمعايير

تحذير: لا تتجاوز سعة حمل السنون.
يتم تمييز سعة كل سن على حدة بثقوب على جانب كل سن.

مواصفات الشوكة

AGG 966

حامل 87 بوصة	سن 60 بوصة
530-1861	548-3265

شوكة المنصة، FUSION

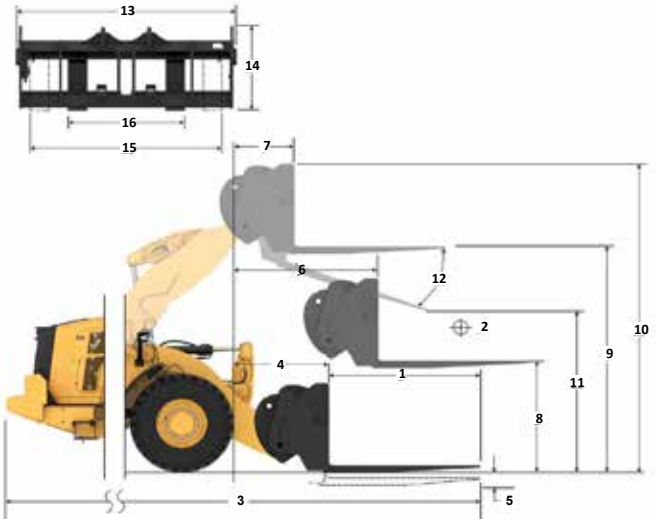

مواصفات الشوكة

1	طول السن	مم	1524
		بوصة	60,0
2	مركز الحمل	مم	762
		بوصة	30,0
	حمل القلب الثابت - الاستقامة (مستوى الشوكات)	كجم	13477
		رطل	29703
	حمل القلب الثابت - المفصلي (مستوى الشوكات)	كجم	11905
		رطل	26238
	الحمل المقدر (SAE J1197 - 50% FTSTL)	كجم	5952
		رطل	13119
	الحمل المقدر (CEN EN 474-3 الأرض الوعرة - 60% FTSTL)	كجم	7143
		رطل	15743
	الحمل المقدر (CEN EN 474-3 أرض ثابتة ومستوية - 80% FTSTL)	كجم	8656
		رطل	19078
3	الحد الأقصى لإجمالي الطول	مم	9526
		بوصة	375,0
4	الوصول بشوكات عند مستوى الأرض	مم	1126
		بوصة	44,3
5	*من سطح الأرض حتى أسفل سن الشوكة عند الحد الأدنى للارتفاع ومستوى الشوكة	مم	-166
		بوصة	-6,5
6	الوصول والأذرع أفقية والشوكات مستوية	مم	1694
		بوصة	66,7
7	الوصول بشوكة عند الحد الأقصى للارتفاع	مم	826
		بوصة	32,5
8	من سطح الأرض حتى قمة سن الشوكة مع امتداد الأذرع أفقيًا واستواء الشوكة	مم	1866
		بوصة	73,4
9	سطح الأرض حتى قمة سن الشوكة عند الحد الأقصى للارتفاع والشوكة مستوية	مم	3949
		بوصة	155,5
10	ارتفاع الشوكة بشكل عام عند الرفع الكامل (أعلى الحمولة إلى الأرض)	مم	4724
		بوصة	186,0
11	الخلوص عند الرفع الكامل والحد الأقصى للتفريغ	مم	2652
		بوصة	104,4
12	أقصى زاوية تفريغ من مستوى أفقي	درجة	43
13	إجمالي عرض الحمولة	مم	2217
		بوصة	87,3
14	إجمالي ارتفاع الحمولة	مم	840
		بوصة	33,1
15	عرض السن الخارجي (أقصى امتداد)	مم	2070
		بوصة	81,5
16	عرض السن الخارجي (أقصى امتداد)	مم	470
		بوصة	18,5
	عرض السن (السن الأحادي)	مم	150,0
		بوصة	5,9
	سمك السن	مم	65,0
		بوصة	2,6
	سعة السنون	كجم	6300
		رطل	13885
	الوزن أثناء التشغيل	كجم	22876
		رطل	50418

*توضح القيمة السالبة الدرجة السفلية

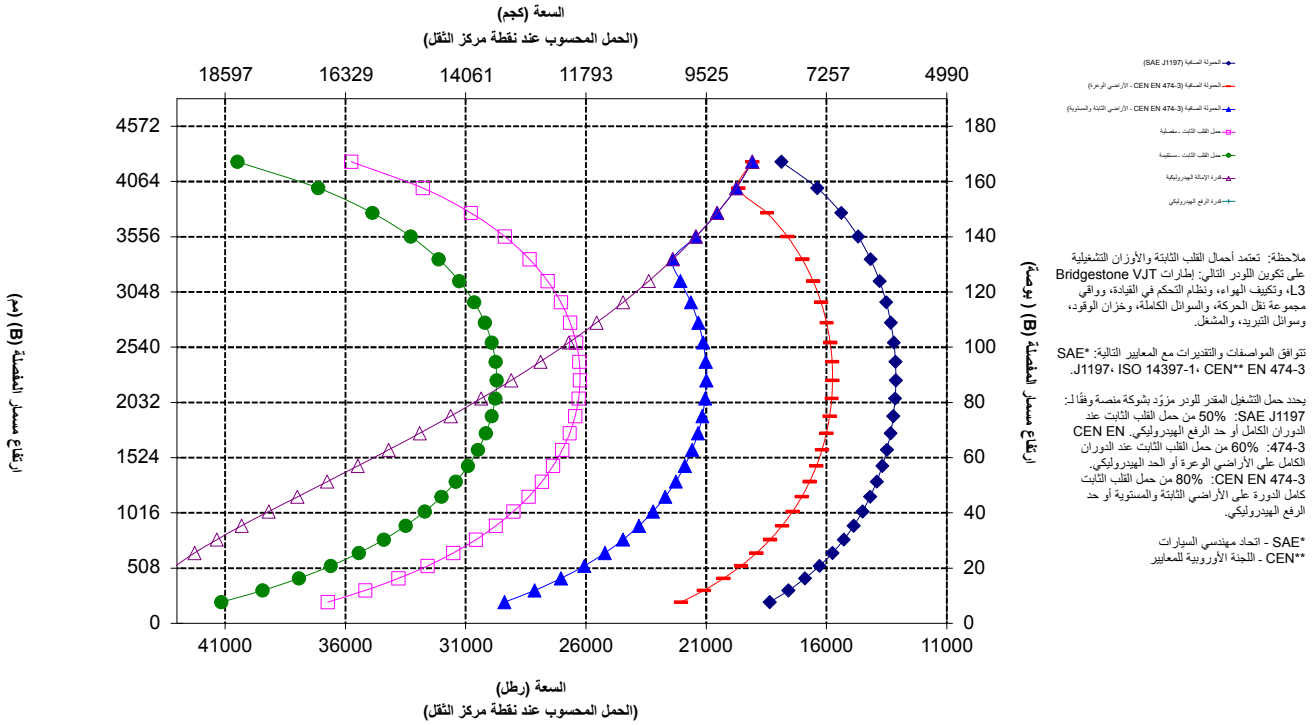

ملاحظة: تعتمد أحمال القلب الثابتة والأوزان التشغيلية على تكوين اللودر التالي: إطارات Bridgestone VJT L3، وتكييف الهواء، ونظام التحكم في القيادة، وواقي مجموعة نقل الحركة، والسوائل الكاملة، وخزان الوقود، وسوائل التبريد، والمشغل.

تتوافق المواصفات والتقديرات مع المعايير التالية: SAE* J1197، ISO 14397-1، CEN** EN 474-3.

يحدد حمل التشغيل المقدر للودر مزوّد بشوكة منصة وفقًا لـ:
SAE J1197: 50% من حمل القلب الثابت عند الدوران الكامل أو حد الرفع الهيدروليكي.
CEN EN 474-3: 60% من حمل القلب الثابت عند الدوران الكامل على الأراضي الوعرة أو الحد الهيدروليكي.
CEN EN 474-3: 80% من حمل القلب الثابت كامل الدورة على الأراضي الثابتة والمستوية أو حد الرفع الهيدروليكي.

*SAE - اتحاد مهندسي السيارات
**CEN - اللجنة الأوروبية للمعايير

تحذير: لا تتجاوز سعة حمل السنون.
يتم تمييز سعة كل سن على حدة بثقوب على جانب كل سن.

مواصفات الشوكة

AGG 966

حامل 87 بوصة	سن 72 بوصة
530-1861	530-1869

شوكة المنصة، FUSION

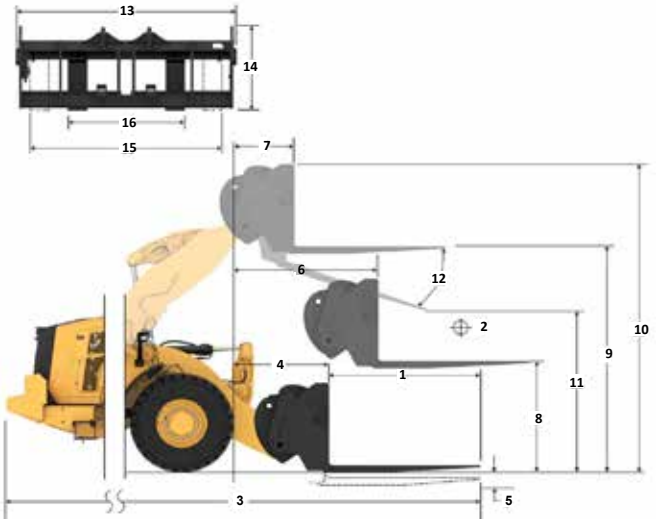

مواصفات الشوكة

1	طول السن	مم بوصة	1830 72,0
2	مركز الحمل	مم بوصة	915 36,0
	حمل القلب الثابت - الاستقامة (مستوى الشوكات)	كجم رطل	12847 28315
	حمل القلب الثابت - المفصلي (مستوى الشوكات)	كجم رطل	11344 25002
	الحمل المقدر (SAE J1197 - 50% FTSTL)	كجم رطل	5672 12501
	الحمل المقدر (CEN EN 474-3 الأرض الوعرة - 60% FTSTL)	كجم رطل	6806 15001
	الحمل المقدر (CEN EN 474-3 أرض ثابتة ومستوية - 80% FTSTL)	كجم رطل	7618 16790
3	الحد الأقصى لإجمالي الطول	مم بوصة	9832 387,1
4	الوصول بشوكات عند مستوى الأرض	مم بوصة	1126 44,3
5	*من سطح الأرض حتى أسفل سن الشوكة عند الحد الأدنى للارتفاع ومستوى الشوكة	مم بوصة	-166 -6,5
6	الوصول والأذرع أفقية والشوكات مستوية	مم بوصة	1694 66,7
7	الوصول بشوكة عند الحد الأقصى للارتفاع	مم بوصة	826 32,5
8	من سطح الأرض حتى قمة سن الشوكة مع امتداد الأذرع أفقيًا واستواء الشوكة	مم بوصة	1866 73,4
9	سطح الأرض حتى قمة سن الشوكة عند الحد الأقصى للارتفاع والشوكة مستوية	مم بوصة	3949 155,5
10	ارتفاع الشوكة بشكل عام عند الرفع الكامل (أعلى الحمولة إلى الأرض)	مم بوصة	4724 186,0
11	الخلوص عند الرفع الكامل والحد الأقصى للتفريغ	مم بوصة	2444 96,2
12	أقصى زاوية تفريغ من مستوى أفقي	درجة	43
13	إجمالي عرض الحمولة	مم بوصة	2217 87,3
14	إجمالي ارتفاع الحمولة	مم بوصة	840 33,1
15	عرض السن الخارجي (أقصى امتداد)	مم بوصة	2070 81,5
16	عرض السن الخارجي (أقصى امتداد)	مم بوصة	470 18,5
	عرض السن (السن الأحادي)	مم بوصة	150,0 5,9
	سمك السن	مم بوصة	65,0 2,6
	سعة السنون	كجم رطل	5246 11562
	الوزن أثناء التشغيل	كجم رطل	22923 50521

*توضح القيمة السالبة الدرجة السفلية

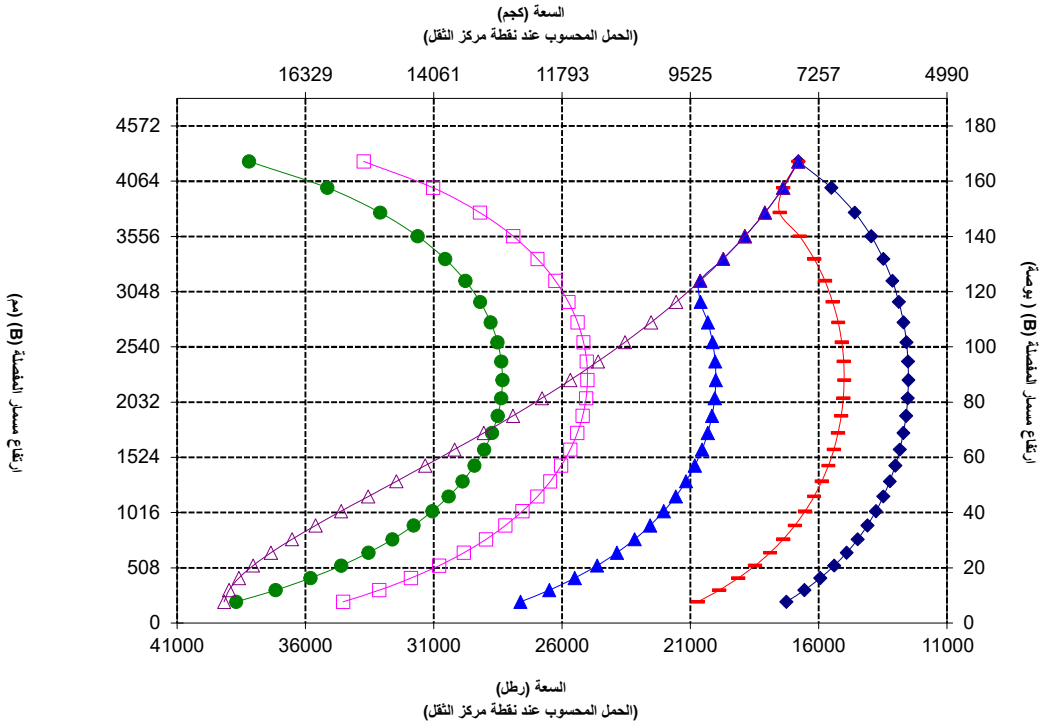

ملاحظة: تعتمد أحمال القلب الثابتة والأوزان التشغيلية على تكوين اللودر التالي: إطارات Bridgestone VJT L3، وتكييف الهواء، ونظام التحكم في القيادة، وواقي مجموعة نقل الحركة، والسوائل الكاملة، وخزان الوقود، وسوائل التبريد، والمشغل.

تتوافق المواصفات والتقديرات مع المعايير التالية: SAE* J1197، ISO 14397-1، CEN** EN 474-3.

يحدد حمل التشغيل المقدر للودر مزوّد بشوكة منصة وفقًا لـ: SAE J1197: 50% من حمل القلب الثابت عند الدوران الكامل أو حد الرفع الهيدروليكي. CEN EN 474-3: 60% من حمل القلب الثابت عند الدوران الكامل على الأراضي الوعرة أو الحد الهيدروليكي. CEN EN 474-3: 80% من حمل القلب الثابت كامل الدورة على الأراضي الثابتة والمستوية أو حد الرفع الهيدروليكي.

*SAE - اتحاد مهندسي السيارات
**CEN - اللجنة الأوروبية للمعايير

مواصفات الشوكة

مواصفات الشوكة

1	طول السن	مم بوصة	1829 72,0
2	مركز الحمل	مم بوصة	915 36,0
	حمل القلب الثابت - الاستقامة (مستوى الشوكات)	كجم رطل	12583 27733
	حمل القلب الثابت - المفصلي (مستوى الشوكات)	كجم رطل	11075 24409
	الحمل المقدر (SAE J1197 - 50% FTSTL)	كجم رطل	5537 12204
	الحمل المقدر (CEN EN 474-3 الأرض الوعرة - 60% FTSTL)	كجم رطل	6645 14645
	الحمل المقدر (CEN EN 474-3 أرض ثابتة ومستوية - 80% FTSTL)	كجم رطل	7807 17206
3	الحد الأقصى لإجمالي الطول	مم بوصة	9782 385,1
4	الوصول بشوكات عند مستوى الأرض	مم بوصة	1077 42,4
5	*من سطح الأرض حتى أسفل سن الشوكة عند الحد الأدنى للارتفاع ومستوى الشوكة	مم بوصة	-87 -3,4
6	الوصول والأذرع أفقية والشوكات مستوية	مم بوصة	1685 66,4
7	الوصول بشوكة عند الحد الأقصى للارتفاع	مم بوصة	818 32,2
8	من سطح الأرض حتى قمة سن الشوكة مع امتداد الأذرع أفقيًا واستواء الشوكة	مم بوصة	1970 77,5
9	سطح الأرض حتى قمة سن الشوكة عند الحد الأقصى للارتفاع والشوكة مستوية	مم بوصة	4053 159,6
10	ارتفاع الشوكة بشكل عام عند الرفع الكامل (أعلى الحمولة إلى الأرض)	مم بوصة	5093 200,5
11	الخلوص عند الرفع الكامل والحد الأقصى للتفريغ	مم بوصة	2359 92,9
12	أقصى زاوية تفريغ من مستوى أفقي	درجة	49
13	إجمالي عرض الحمولة	مم بوصة	2528 99,5
14	إجمالي ارتفاع الحمولة	مم بوصة	1130 44,5
15	عرض السن الخارجي (أقصى امتداد)	مم بوصة	2178 85,7
16	عرض السن الخارجي (أقصى امتداد)	مم بوصة	576 22,7
	عرض السن (السن الأحادي)	مم بوصة	180,0 7,1
	سمك السن	مم بوصة	90,0 3,5
	سعة السنون	كجم رطل	14800 32619
	الوزن أثناء التشغيل	كجم رطل	23312 51379

*توضح القيمة السالبة الدرجة السفلية

AGG 966

شوكة التشييد، Fusion

حامل 96 بوصة	سن 72 بوصة
520-7957	520-7979

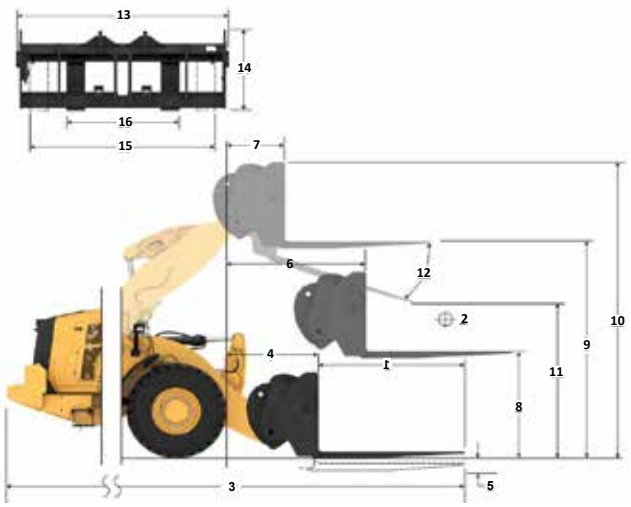

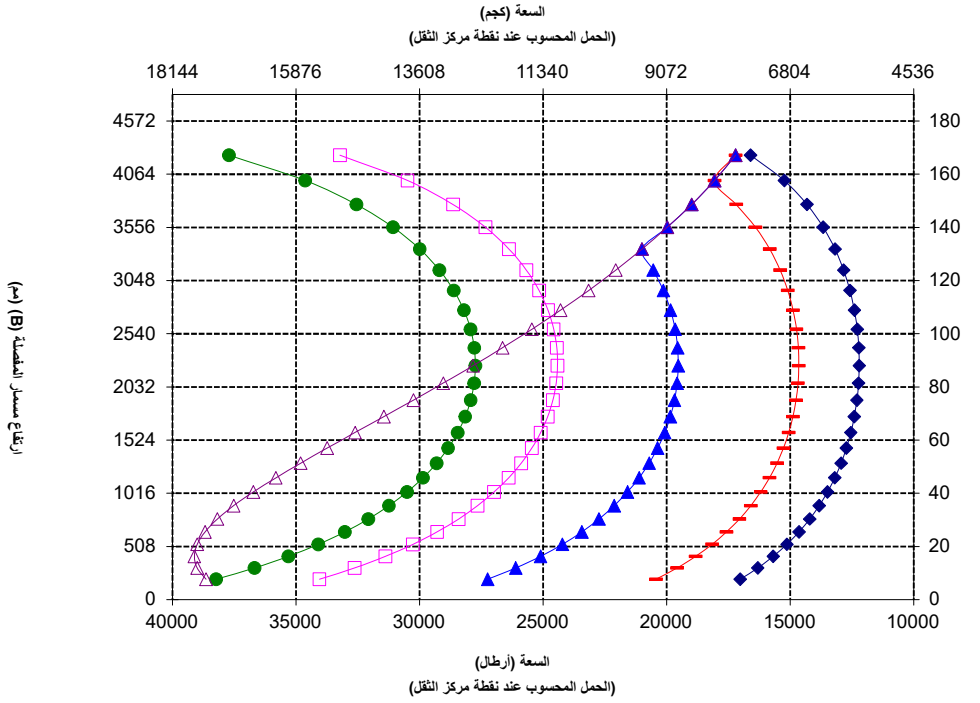

ملاحظة: تعتمد أحمال القلب الثابتة والأوزان التشغيلية على تكوين اللودر التالي: إطارات Bridgestone VJT L3، وتكييف الهواء، ونظام التحكم في القيادة، وواقي مجموعة نقل الحركة، والسوائل الكاملة، وخزان الوقود، وسوائل التبريد، والمشغل.

تتوافق المواصفات والتقديرات مع المعايير التالية: SAE* J1197، ISO 14397-1، CEN** EN 474-3.

يحدد حمل التشغيل المقدر للودر مزوّد بشوكة منصة وفقًا لـ: SAE J1197: 50% من حمل القلب الثابت عند الدوران الكامل أو حد الرفع الهيدروليكي. CEN EN 474-3: 60% من حمل القلب الثابت عند الدوران الكامل على الأراضي الوعرة أو الحد الهيدروليكي. CEN EN 474-3: 80% من حمل القلب الثابت كامل الدورة على الأراضي الثابتة والمستوية أو حد الرفع الهيدروليكي.

*SAE - اتحاد مهندسي السيارات
**CEN - اللجنة الأوروبية للمعايير

تحذير: لا تتجاوز سعة حمل السنون. يتم تمييز سعة كل سن على حدة بثقوب على جانب كل سن. .

مواصفات الشوكة

مواصفات الشوكة

1	طول السن	مم بوصة	2438 96,0
2	مركز الحمل	مم بوصة	1219 48,0
	حمل القلب الثابت - الاستقامة (مستوى الشوكات)	كجم رطل	11448 25232
	حمل القلب الثابت - المفصلي (مستوى الشوكات)	كجم رطل	10060 22173
	الحمل المقدر (SAE J1197 - 50% FTSTL)	كجم رطل	5030 11087
	الحمل المقدر (CEN EN 474-3 الأرض الوعرة - 60% FTSTL)	كجم رطل	6036 13304
	الحمل المقدر (CEN EN 474-3 أرض ثابتة ومستوية - 80% FTSTL)	كجم رطل	6207 13681
3	الحد الأقصى لإجمالي الطول	مم بوصة	10391 409,1
4	الوصول بشوكات عند مستوى الأرض	مم بوصة	1077 42,4
5	*من سطح الأرض حتى أسفل سن الشوكة عند الحد الأدنى للارتفاع ومستوى الشوكة	مم بوصة	-87 -3,4
6	الوصول والأذرع أفقية والشوكات مستوية	مم بوصة	1685 66,4
7	الوصول بشوكة عند الحد الأقصى للارتفاع	مم بوصة	818 32,2
8	من سطح الأرض حتى قمة سن الشوكة مع امتداد الأذرع أفقيًا واستواء الشوكة	مم بوصة	1970 77,5
9	سطح الأرض حتى قمة سن الشوكة عند الحد الأقصى للارتفاع والشوكة مستوية	مم بوصة	4053 159,6
10	ارتفاع الشوكة بشكل عام عند الرفع الكامل (أعلى الحمولة إلى الأرض)	مم بوصة	5093 200,5
11	الخلوص عند الرفع الكامل والحد الأقصى للتفريغ	مم بوصة	1899 74,7
12	أقصى زاوية تفريغ من مستوى أفقي	درجة	49
13	إجمالي عرض الحمولة	مم بوصة	2528 99,5
14	إجمالي ارتفاع الحمولة	مم بوصة	1130 44,5
15	عرض السن الخارجي (أقصى امتداد)	مم بوصة	2178 85,7
16	عرض السن الخارجي (أقصى امتداد)	مم بوصة	576 22,7
	عرض السن (السن الأحادي)	مم بوصة	180,0 7,1
	سمك السن	مم بوصة	90,0 3,5
	سعة السنون	كجم رطل	11300 24905
	الوزن أثناء التشغيل	كجم رطل	23437 51654

*توضح القيمة السالبة الدرجة السفلية

AGG 966

شوكة التشييد، Fusion

حامل 96 بوصة	سن 96بوصة
520-7957	520-7981

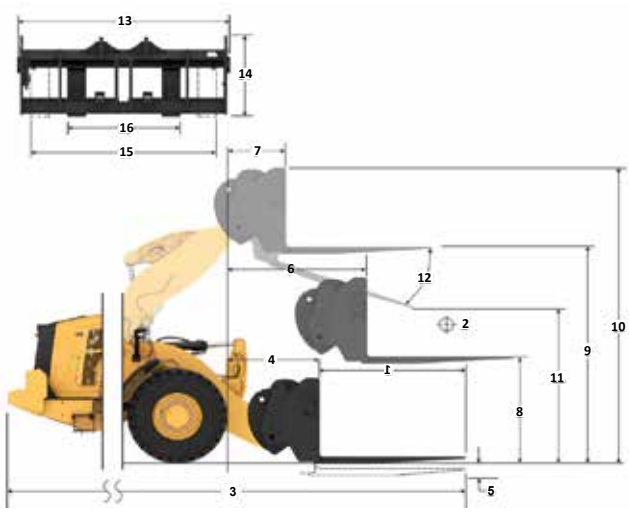

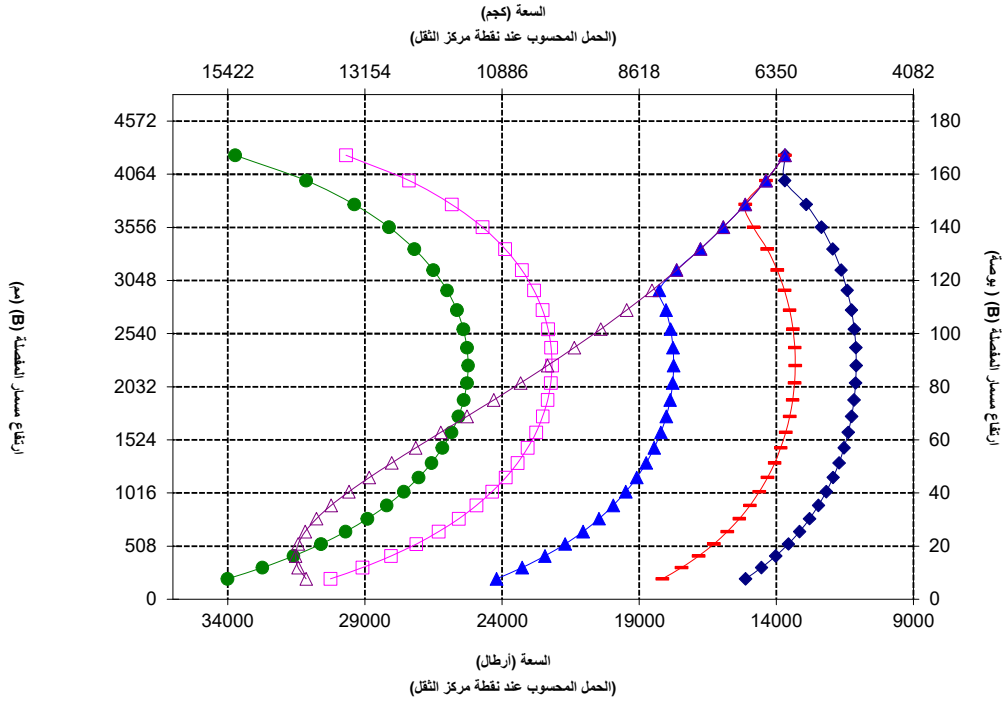

ملاحظة: تعتمد أحمال القلب الثابتة والأوزان التشغيلية على تكوين اللودر التالي: إطارات Bridgestone VJT L3، وتكييف الهواء، ونظام التحكم في القيادة، وواقي مجموعة نقل الحركة، والسوائل الكاملة، وخزان الوقود، وسوائل التبريد، والمشغل.

تتوافق المواصفات والتقديرات مع المعايير التالية: *SAE J1197، ISO 14397-1، **CEN EN 474-3.

يحدد حمل التشغيل المقدر للودر مزوّد بشوكة منصة وفقًا لـ: SAE J1197: 50% من حمل القلب الثابت عند الدوران الكامل أو حد الرفع الهيدروليكي. CEN EN 474-3: 60% من حمل القلب الثابت عند الدوران الكامل على الأراضي الوعرة أو الحد الهيدروليكي. CEN EN 474-3: 80% من حمل القلب الثابت كامل الدورة على الأراضي الثابتة والمستوية أو حد الرفع الهيدروليكي.

*SAE - اتحاد مهندسي السيارات
**CEN - اللجنة الأوروبية للمعايير

تحذير: لا تتجاوز سعة حمل السنون. يتم تمييز سعة كل سن على حدة بثقوب على جانب كل سن. .

مواصفات ذراع مناولة المواد

STD 966

ذراع مناولة مواد الانصهار — **6 مواضع**

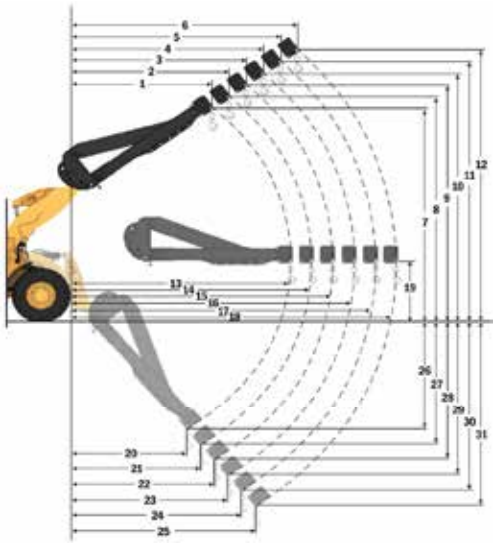

مواصفات الموديل MHA		مسحوب	توسيع 1	توسيع 2	توسيع 3	توسيع 4	ممتدة
الحد الأقصى للرفع - وصول الخطاف (1، 2، 3، 4، 5، 6)	مم	1823	1936	2049	2162	2275	2388
	قدم، بوصة	5 قدم و11 بوصة	6 قدم و4 بوصة	6 قدم و8 بوصة	7 قدم و1 بوصة	7 قدم و5 بوصة	7 قدم و10 بوصة
الحد الأقصى للرفع - ارتفاع الخطاف (7، 8، 9، 10، 11، 12)	مم	7218	7501	7784	8067	8350	8633
	قدم، بوصة	23 قدم و8 بوصة	24 قدم و7 بوصة	25 قدم و6 بوصة	26 قدم و5 بوصة	27 قدم و4 بوصة	28 قدم و3 بوصة
المستوى - وصول الخطاف (13، 14، 15، 16، 17، 18)	مم	4553	4858	5162	5467	5772	6077
	قدم، بوصة	14 قدم و11 بوصة	15 قدم و11 بوصة	16 قدم و11 بوصة	17 قدم و11 بوصة	18 قدم و11 بوصة	19 قدم و11 بوصة
المستوى - وصول الخطاف (19)	مم	1937	1937	1937	1937	1937	1937
	قدم، بوصة	6 قدم و4.2 بوصة	6 قدم و4.2 بوصة	6 قدم و4.2 بوصة	6 قدم و4.2 بوصة	6 قدم و4.2 بوصة	6 قدم و4.2 بوصة
الحد الأدنى للرفع - وصول الخطاف (20، 21، 22، 23، 24، 25)	مم	1720	1852	1983	2114	2245	2377
	قدم، بوصة	5 قدم و7 بوصة	6 قدم و0 بوصة	6 قدم و6 بوصة	6 قدم و11 بوصة	7 قدم و4 بوصة	7 قدم و9 بوصة
الحد الأدنى للرفع - ارتفاع الخطاف (26، 27، 28، 29، 30، 31)	مم	(2871)	(3146)	(3421)	(3696)	(3971)	(4246)
	قدم، بوصة	9- قدم و6 بوصة	10- قدم و8 بوصة	11- قدم و9 بوصة	12- قدم و10 بوصة	13- قدم و11 بوصة	13- قدم و0 بوصة
حمل القلب الثابت، مستقيم	كجم	7689	7275	6902	6564	6258	5977
	lb	16947	16033	15211	14468	13792	13174
حمل القلب الثابت، مفصلية	كجم	6830	6461	6129	5829	5556	5306
	lb	15053	14240	13509	12847	12245	11695
الوزن أثناء التشغيل	كجم	21986	21986	21986	21986	21986	21986
	lb	48456	48456	48456	48456	48,456	48,456

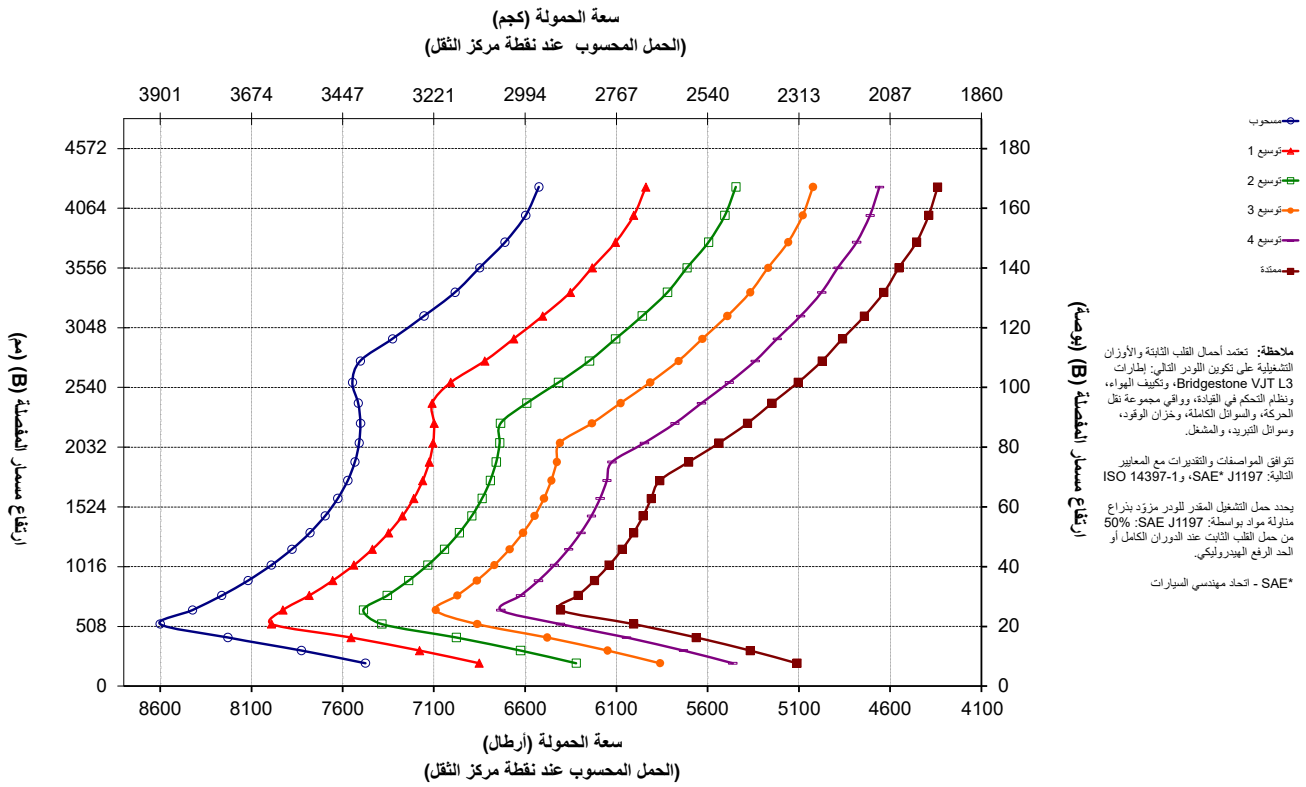

ملاحظة: تعتمد أحمال القلب الثابتة والأوزان التشغيلية على تكوين اللودر التالي: إطارات Bridgestone VJT L3، وتكييف الهواء، ونظام التحكم في القيادة، وواقي مجموعة نقل الحركة، والسوائل الكاملة، وخزان الوقود، وسوائل التبريد، والمشغل.

تتوافق المواصفات والتقديرات مع المعايير التالية: SAE* J1197، و ISO 14397-1

يحدد حمل التشغيل المقدر للودر مزوّد بذراع مناولة مواد بواسطة: SAE J1197: 50% من حمل القلب الثابت عند الدوران الكامل أو الحد الرفع الهيدروليكي.

*SAE - اتحاد مهندسي السيارات

مواصفات ذراع مناولة المواد

HL 966

ذراع مناولة مواد الانصهار — **6 مواضع**

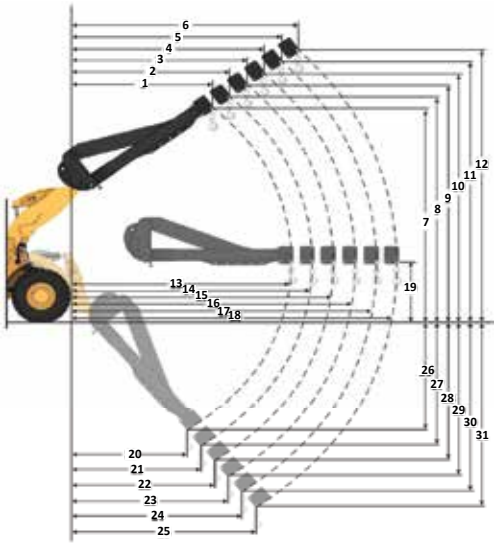

مواصفات الموديل MHA		مسحوب	توسيع 1	توسيع 2	توسيع 3	توسيع 4	ممتدة
الحد الأقصى للرفع - وصول الخطاف (1، 2، 3، 4، 5، 6)	مم	1273	1336	1399	1462	1525	1589
	قدم، بوصة	4 قدم و2 بوصة	4 قدم و4 بوصة	4 قدم و7 بوصة	4 قدم و9 بوصة	5 قدم و0 بوصة	5 قدم و2 بوصة
الحد الأقصى للرفع - ارتفاع الخطاف (7، 8، 9، 10، 11، 12)	مم	7975	8273	8572	8870	9168	9466
	قدم، بوصة	26 قدم و1 بوصة	27 قدم و1 بوصة	28 قدم و1 بوصة	29 قدم و1 بوصة	30 قدم و0 بوصة	31 قدم و0 بوصة
المستوى - وصول الخطاف (13، 14، 15، 16، 17، 18)	مم	4957	5262	5567	5871	6176	6481
	قدم، بوصة	16 قدم و3 بوصة	17 قدم و3 بوصة	18 قدم و3 بوصة	19 قدم و3 بوصة	20 قدم و3 بوصة	21 قدم و3 بوصة
المستوى - وصول الخطاف (19)	مم	1،937	1،937	1،937	1،937	1،937	1،937
	قدم، بوصة	6 قدم و4.2 بوصة	6 قدم و4.2 بوصة	6 قدم و4.2 بوصة	6 قدم و4.2 بوصة	6 قدم و4.2 بوصة	6 قدم و4.2 بوصة
الحد الأدنى للرفع - وصول الخطاف (20، 21، 22، 23، 24، 25)	مم	(413)	(529)	(645)	(761)	(877)	(993)
	قدم، بوصة	-1 قدم و7 بوصة	-1 قدم و3 بوصة	-2 قدم و10 بوصة	-2 قدم و6 بوصة	-2 قدم و1 بوصة	-3 قدم و8 بوصة
الحد الأدنى للرفع - ارتفاع الخطاف (26، 27، 28، 29، 30، 31)	مم	(2737)	(3019)	(3301)	(3583)	(3864)	(4146)
	قدم، بوصة	-8 قدم و0 بوصة	-9 قدم و1 بوصة	-10 قدم و2 بوصة	-11 قدم و2 بوصة	-12 قدم و3 بوصة	-13 قدم و4 بوصة
حمل القلب الثابت، مستقيم	كجم	8280	7864	7487	7143	6829	6541
	lb	18249	17332	16500	15744	15051	14416
حمل القلب الثابت، مفصلية	كجم	7283	6917	6584	6282	6005	5751
	lb	16053	15244	14512	13845	13235	12675
الوزن أثناء التشغيل	كجم	23638	23638	23638	23638	23638	23638
	lb	52098	52098	52098	52098	52098	52098

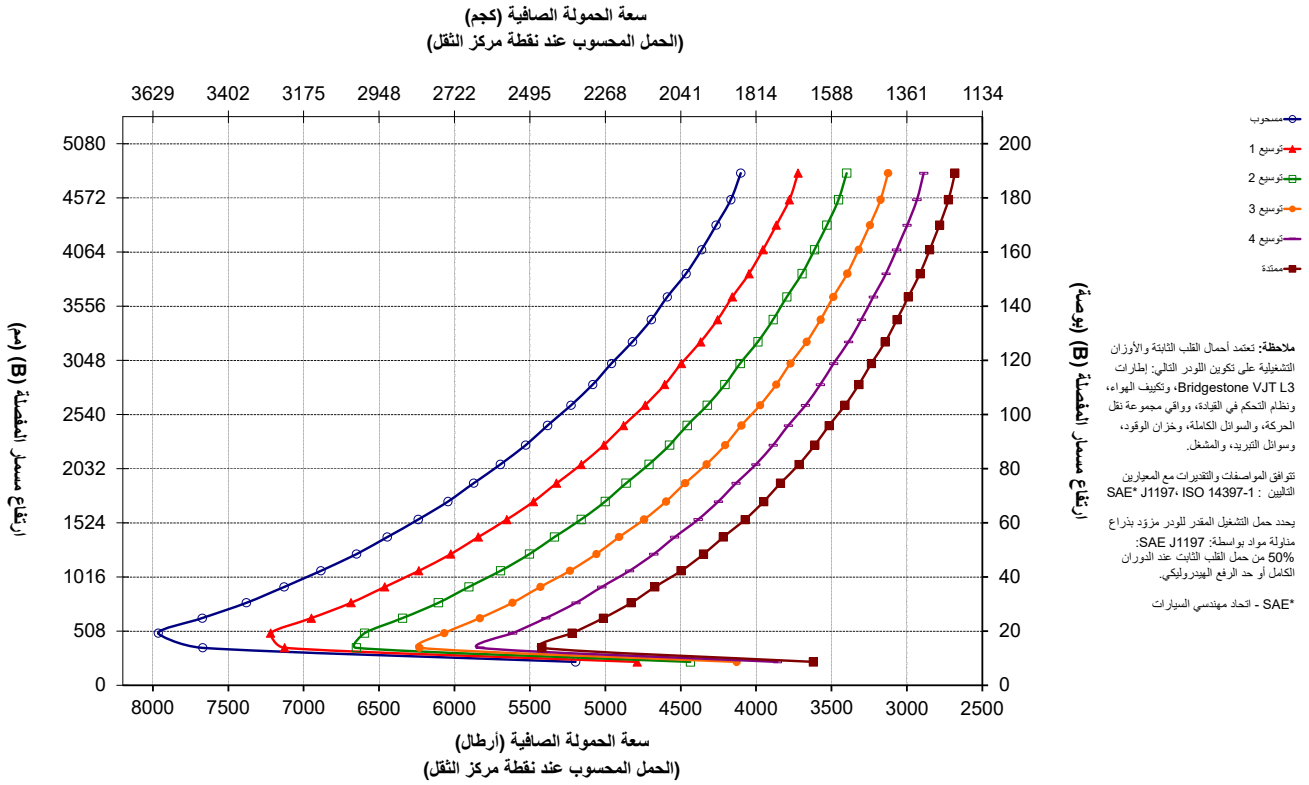

ملاحظة: تعتمد أحمال القلب الثابتة والأوزان التشغيلية على تكوين اللودر التالي: إطارات Bridgestone VJT L3، وتكييف الهواء، ونظام التحكم في القيادة، وواقي مجموعة نقل الحركة، والسوائل الكاملة، وخزان الوقود، وسوائل التبريد، والمشغل.

تتوافق المواصفات والتقديرات مع المعيارين التاليين : SAE* J1197، ISO 14397-1

يحدد حمل التشغيل المقدر للودر مزوّد بذراع مناولة مواد بواسطة: SAE J1197: 50% من حمل القلب الثابت عند الدوران الكامل أو حد الرفع الهيدروليكي.

*SAE - اتحاد مهندسي السيارات

مواصفات ذراع مناولة المواد

AGG 966

ذراع مناولة مواد الانصهار — **6 مواضع**

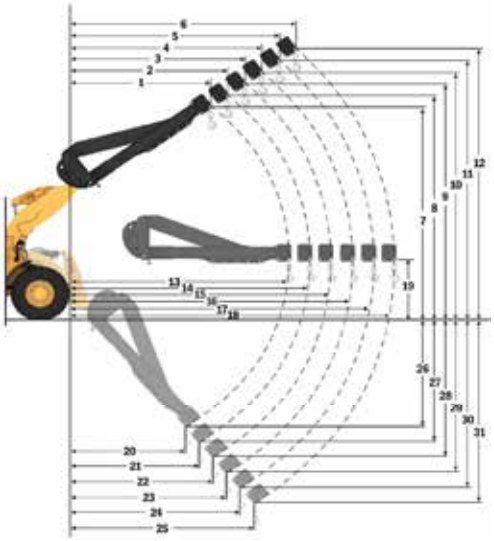

مواصفات ذراع مناولة المواد		مسحوب	توسيع 1	توسيع 2	توسيع 3	توسيع 4	ممتدة
الحد الأقصى للرفع - وصول الخطاف (1، 2، 3، 4، 5، 6)	مم	1،823	1،936	2،049	2،162	2275	2،388
	قدم، بوصة	5' 11"	6 أقدام 4 بوصات	6' 8"	7' 1"	7 أقدام و5 بوصات	7 أقدام و10 بوصات
الحد الأقصى للرفع - ارتفاع الخطاف (7، 8، 9، 10، 11، 12)	مم	7،218	7،501	7،784	8،067	8350	8،633
	قدم، بوصة	8' 23"	7' 24"	6' 25"	5' 26"	4' 27"	28 قدمًا و3 بوصات
المستوى - وصول الخطاف (13، 14، 15، 16، 17، 18)	مم	4،553	4،858	5،162	5،467	5،772	6،077
	قدم، بوصة	11' 14"	15 قدمًا و 11 بوصة	11' 16"	11' 17"	18 قدمًا، و11 بوصة	11' 19"
المستوى - وصول الخطاف (19)	مم	1،937	1،937	1،937	1،937	1،937	1،937
	قدم، بوصة	4.2' 6"	4.2' 6"	4.2' 6"	4.2' 6"	4.2' 6"	4.2' 6"
الحد الأدنى للرفع - وصول الخطاف - (20، 21، 22، 23، 24، 25)	مم	1،720	1،852	1،983	2،114	2،245	2،377
	قدم، بوصة	5 أقدام و7 بوصات	0' 6"	6 أقدام 6 بوصات	11' 6"	4' 7"	9' 7"
الحد الأدنى للرفع - ارتفاع الخطاف - (26، 27، 28، 29، 30، 31)	مم	(2،871)	(3،146)	(3،421)	(3،696)	(3،971)	(4،246)
	قدم، بوصة	9-' 6"	10- أقدام و8 بوصات	11- قدمًا و9 بوصات	12- قدمًا و10 بوصات	11 '-13"	13- قدمًا و0 بوصات
حمل القلب الثابت، مستقيم	كجم	8،375	7،925	7،519	7،153	6،819	6،515
	رطل	18،459	17،466	16،573	15،764	15،029	14،358
حمل القلب الثابت، مفصلية	كجم	7،415	7،016	6،656	6،331	6،035	5،765
	رطل	16،343	15،463	14،670	13،953	13،301	12،706
الوزن أثناء التشغيل	كجم	22،637	22،637	22،637	22،637	22،637	22،637
	رطل	49،891	49،891	49،891	49،891	49،891	49،891

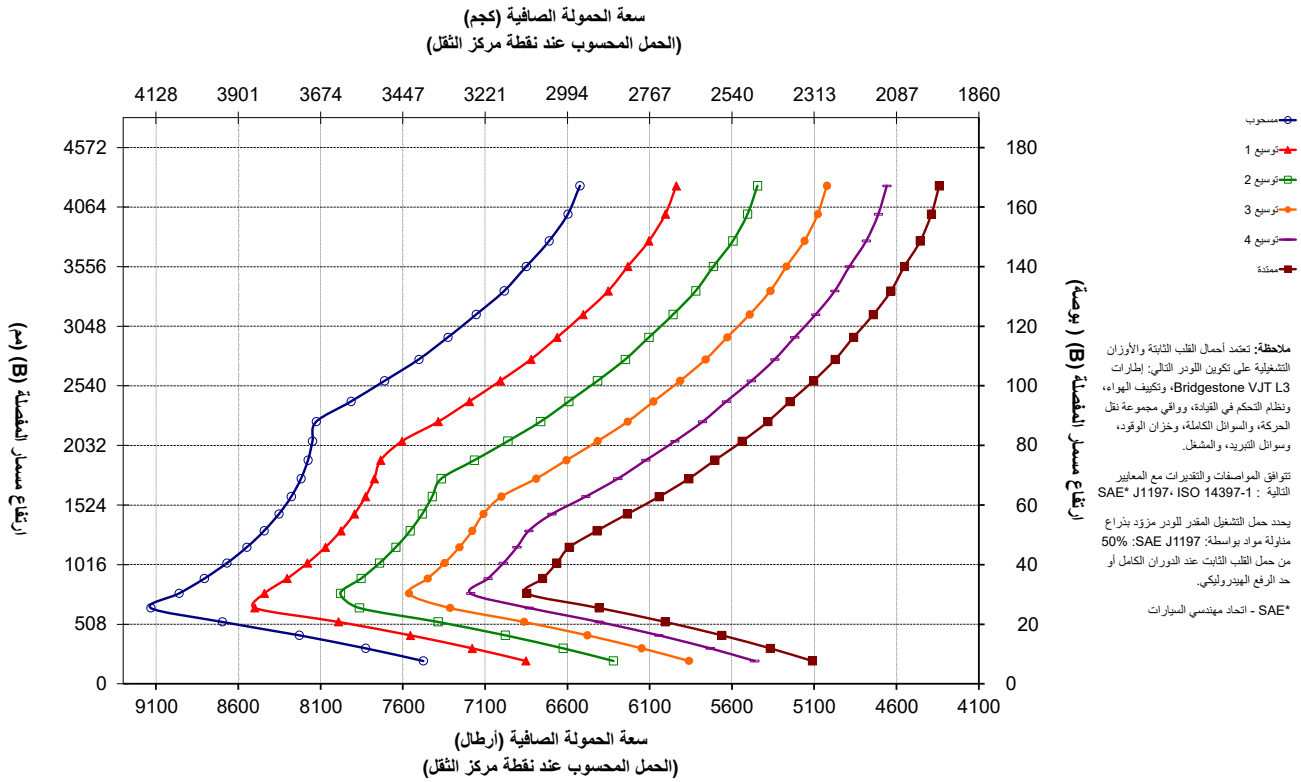

ملاحظة: تعتمد أحمال القلب الثابتة والأوزان التشغيلية على تكوين اللودر التالي: إطارات Bridgestone VJT L3، وتكييف الهواء، ونظام التحكم في القيادة، وواقي مجموعة نقل الحركة، والسوائل الكاملة، وخزان الوقود، وسوائل التبريد، والمشغل.

تتوافق المواصفات والتقديرات مع المعايير التالية : SAE* J1197، ISO 14397-1

يحدد حمل التشغيل المقدر للودر مزوّد بذراع مناولة مواد بواسطة: SAE J1197: 50% من حمل القلب الثابت عند الدوران الكامل أو حد الرفع الهيدروليكي.

*SAE - اتحاد مهندسي السيارات

المعدات القياسية والاختيارية

قد تختلف المعدات القياسية والاختيارية. يُرجى استشارة وكيل Cat الذي تتعامل معه لمعرفة التفاصيل.

	قياسي	اختياري
بيئة المشغل		
الكابينة، مضغوطة، معزولة الصوت	✓	
باب، نظام فتح عن بعد		✓
أدوات تحكم في المعدة EH، فرملة انتظار	✓	
مِسْنَد لِلقَدَمَين		✓
عجلة القيادة UمH	✓	
التوجيه، عصا تحكم		✓
استعمال عصا التحكم (2V, 3V فقط)		✓
راديو الترفيه (F؛ مA، BT، USB)		✓
راديو الترفيه (DAB+)		✓
جاهز لتجهيز راديو CB		✓
مراقبة حزام الأمان	✓	
مقعد، قماشي، تعليق هوائي	✓	
مقعد، قماشي/جلد مدبوغ، تعليق هوائي، تدفئة		✓
مقعد، قماشي/جلد، تعليق هوائي، بميزة تدفئة/تبريد		✓
شاشة عاملة باللمس	✓	
لوحة مفاتيح، أزرار قابلة للبرمجة	✓	
مرايا، مدفأة		✓
مكيف هواء، ومسخن، ومزيل ضباب (ضبط تلقائي لدرجة الحرارة، مروحة)	✓	
حاجب شمس، أمامي، قابل للسحب	✓	
حاجب شمس، خلفي، قابل للسحب		✓
نوافذ، أمامية، مصفحة	✓	
نوافذ، أمامية، للخدمة الشاقة		✓
وقاء كامل لنوافذ الكابينة		✓
التقنيات بالكابينة		
نظام Autodig مع إطارات ضبط تلقائي	✓	
معرف للمشغل وتأمين للمعدة	✓	
ملفات تعريف التطبيق	✓	
وسائل المساعدة على أداء المهام	✓	
مساعدة لأدوات تحكم ودليل تشغيل وصيانة إلكتروني	✓	
ميزان Cat Payload	✓	
نظام Cat Advanced Payload		✓
Cat Payload في الأنشطة التجارية****		✓
طابعة نظام Cat Payload لقياس الوزن مزودة بخاصية التذاكر الإلكترونية		✓
معلومات الميزات الرئيسية	✓	
أداة عرض حمل الجرافة	✓	
تحديث عن بُعد	✓	

	قياسي	اختياري
المكونات الهيدروليكية		
نظام معدة، مستشعر للحمل مع مضخة كباس متغيرة الإزاحة	✓	
نظام توجيه، مستشعر للحمل مع مضخة كباس مخصصة متغيرة الإزاحة	✓	
التحكم في القيادة، المراكم المزدوجة		✓
وظيفة ثالثة ورابعة إضافية مع التحكم في القيادة		✓
صمامات أخذ عينات الزيت، خراطيم Cat XT™	✓	
أداة تحكم في قارنة التوصيل السريع		✓
مجموعة نقل الحركة		
المحرك Cat C9,3B	✓	
مضخة تحضير وقود كهربائية	✓	
فاصل مياه ووقود وفلتر وقود ثانوي	✓	
المحرك، منظف هواء أولي	✓	
توربين، منظف هواء أولي		✓
راديأتير، حطام عالٍ		✓
مروحة تبريد، انعكاسية		✓
المحاور، مفتوحة/مجموعات تفاضلية مفتوحة	✓	
المحاور، قفل تفاضلي أمامي تلقائي	✓	
محاور، وأقفال مجموعات تفاضلية تلقائية في الأمام والخلف		✓
المحاور، قفل أمامي يدوي		✓
المحاور، مصارف غير آمنة، جاهزة لتجهيز AOC، موانع تسرب تناسب درجات الحرارة القاسية		✓
المحاور، مبرد زيت		✓
ناقل حركة، كوكبي الدوران، أوتوماتيكي	✓	
محول عزم الدوران بالقابض القفلي	✓	
فرامل خدمة، هيدروليكية، قرص رطب مغلق هيدروليكي بالكامل، مؤشرات تآكل	✓	
نظام الفرامل المتكامل (IBS)	✓	
فرملة انتظار، فك على المحاور الأمامية، تحرير بضغط نابضي	✓	
مُحيّد دواسة الفرامل بوظيفة خفض التسارع	✓	
الكهرباء		
نظام بدء التشغيل / الشحن	✓	
بادئ حركة، كهربائي، خدمة شاقة	✓	
بدء تشغيل على البارد، 120 فولت أو 240 فولت		✓
الأضواء: هالوجين، 4 مصابيح عمل، ومصباحان برجيان أماميان، ومصباحان للرؤية الخلفية	✓	
المصابيح: مصابيح السير مع إشارات الانعطاف		✓
الأضواء: LED		✓

(يُتبع في الصفحة التالية)

* غير متاح في بعض اللغات
** قياسي عند التوصية بذلك
*** غير متوافق مع ترتيبات تمهيد الطرق
**** متوفر في أوروبا وتركيا وأستراليا ونيوزيلندا. تختلف الشهادات بحسب البلد.
اتصل بوكيل Cat الذي تتعامل معه لمزيد من المعلومات.

المعدات القياسية والاختيارية *(يُتبع)*

قد تختلف المعدات القياسية والاختيارية. يُرجى استشارة وكيل Cat الذي تتعامل معه لمعرفة التفاصيل.

	قياسي	اختياري
نظام المراقبة		
لوحة قيادة أمامية مع مقاييس تناظرية، وشاشة LCD، ومصابيح تحذير	✓	
شاشة لمسية أساسية (Cat Payload، شاشات رباعية، إعدادات الماكينة والرسائل)	✓	
مراقبة ضغط الإطارات		✓
رسائل تذكير الصيانة الوقائية	✓	
الوصلة		
رافعة قياسية، قضيب Z	✓	
رفع عالٍ، قضيب على شكل Z		✓
مفاتيح تحرير: الرفع والإمالة	✓	
المعدات الإضافية		
نظام تشحيم تلقائي Cat		✓
الرفارف، امتدادات أو للسير على الطريق		✓
الوقاءات: مجموعة نقل الحركة، علبة المرافق، الكابينة، الأسطوانات، الجزء الخلفي		✓
زيت هيدروليكي قابل للتحلل البيولوجي		✓
نظام تغيير زيت عالي السرعة		✓
وصول للكابينة من الخلف		✓
صندوق أدوات		✓

	قياسي	اختياري
السلامة		
نظام رادار خلفي Cat Detect		✓
شاشة مخصصة للرؤية الخلفية		✓
الرؤية: المرايا، كاميرا الرؤية الخلفية	✓	
نظام رؤية (360 درجة) متعدد المناظر		✓
منصة تنظيف للنوافذ، أمامية	✓	
شداد حزام أمان مزود بأربع نقاط		✓
مصابيح وامضة للرجوع للخلف***		✓
مصباح تحذير مراقبة أحزمة المقاعد		✓
نظام توجيه ثانوي، كهربائي**		✓
حواجز للعجلات		✓
مصباح تحذير		✓
نظام التحذير من الاصطدام مع ميزة كشف الأفراد ومنع الحركة		✓
التحكم عن بُعد		✓
المواصفات الخاصة		
ماكينة مناولة الركام		✓
نفايات وصناعي		✓
الغابات		✓
مقاومة للتآكل		✓

* غير متاح في بعض اللغات
** قياسي عند التوصية بذلك
*** غير متوافق مع ترتيبات تمهيد الطرق
**** متوفر في أوروبا وتركيا وأستراليا ونيوزيلندا. تختلف الشهادات بحسب البلد.
اتصل بوكيل Cat الذي تتعامل معه لمزيد من المعلومات.

البيان البيئي للموديل 966

تنطبق المعلومات التالية على الماكينة في وقت التصنيع النهائي وفقًا لما تم تكوينه للبيع في المناطق التي يغطيها هذا المستند. محتوى هذا البيان ساري المفعول اعتبارًا من تاريخ إصداره؛ ومع ذلك، فإن المحتوى المتعلق بخصائص الماكينة ومواصفاتها عُرضة للتغيير بدون سابق إنذار. للحصول على معلومات إضافية، يرجى الاطلاع على دليل التشغيل والصيانة الخاص بالماكينة.

لمزيد من المعلومات عن الاستدامة في العمل والتقدم الذي أحرزناه، يرجى زيارة موقع الإنترنت https://www.caterpillar.com/en/company/sustainability.

محرك

- يفي محرك Cat® C9.3B بمعايير الانبعاثات البرازيلية MAR-1، والمكافئة لمعايير وكالة حماية البيئة (EPA) الأمريكية من المستوى 3، ومعايير الاتحاد الأوروبي من المرحلة IIIA، والمعايير الصينية لمحركات الطرق الوعرة من المرحلة III.
- يجب أن تستخدم محركات الديزل من Cat وقود ULSD (ديزل بنسبة كبريت منخفضة للغاية بنسبة 15 جزءًا في المليون من الكبريت أو أقل) أو وقود ULSD مخلوطًا مع أصناف الوقود التالية بتركيز كربون منخفض** حتى:
  - ✓100% من الديزل الحيوي FAME (إسترات ميثيل أحماض دهنية)*
  - ✓ 100% من أنواع وقود الديزل المتجدد، وHVO (الزيت النباتي المهدرج) و GTL (غاز إلى سائل)

  ارجع إلى الإرشادات لمعرفة الوقود المناسب. يرجى الرجوع إلى وكيل Cat أو "توصيات سوائل ماكينات Caterpillar" (SEBU6250) للحصول على التفاصيل.
  - * المحركات غير المزودة بأجهزة معالجة لاحقة يمكنها استخدام مخاليط أعلى، تصل إلى 100% من الديزل الحيوي.
  - ** انبعاثات غازات الاحتباس الحراري الخارجة من أنبوب العادم من أنواع الوقود منخفضة الكثافة الكربونية هي بالأساس نفسها التي تخرج من أنواع الوقود التقليدية.

نظام مكيف الهواء

يحتوي نظام تكييف الهواء بهذه الماكينة على المبرد R134a المكون من غاز مفلور يؤدي للاحتباس الحراري (دليل الاحتباس الحراري = 1430). يحتوي النظام على 1,6 كجم (3,5 أرطال) من المبرد الذي يعادل 2288 طن متري (2522 أطنان) من غاز ثاني أكسيد الكربون CO_2.

الطلاء

- بناءً على أفضل المعارف المتاحة، فإن أقصى تركيزات مسموح بها، مُقاسًا بالأجزاء في المليون (PPM)، للمعادن الثقيلة التالية في الطلاء هي:
  - – الباريوم < 0,01%
  - – الكادميوم < 0,01%
  - – الكروم < 0,01%
  - – الرصاص < 0,01%

الأداء الصوتي

مستوى ضغط الصوت عند المشغل (ISO 6396:2008)	72 ديسيبل (A)
مستوى قوة الصوت الخارجي (ISO 6395:2008)	109 ديسيبل (A)
مستوى ضغط الصوت عند المشغل (ISO 6396:2008)*	69 ديسيبل (A)
مستوى قوة الصوت الخارجي (ISO 6395:2008)**	108 ديسيبل (A)

*بما في ذلك الدول التي تتبنى توجيهات الاتحاد الأوروبي والمملكة المتحدة
**توجيه الاتحاد الأوروبي بشأن الضوضاء EC/2000/14 ولائحة الضوضاء في المملكة المتحدة 2001 رقم 1701

الزيوت والسوائل

- يملأ مصنع Caterpillar بسوائل التبريد المصنوعة من جلايكول الإيثيلين. يمكن إعادة تدوير مانع تجمد/سائل تبريد محرك الديزل (DEAC) من Cat وسائل التبريد طويل العمر (ELC) من Cat. استشر وكيل Cat الذي تتعامل معه لمزيد من المعلومات.
- Cat Bio HYDO™ Advanced هو زيت هيدروليكي قابل للتحلل البيولوجي معتمد من EU Ecolabel.
- من المحتمل وجود سوائل إضافية، يرجى الرجوع إلى دليل التشغيل والصيانة أو دليل الاستخدامات والتركيب للحصول على توصيات السوائل الكاملة ومواعيد الصيانة.

الميزات والتكنولوجيا

- قد تساهم الميزات والتكنولوجيا التالية في توفير الوقود و/أو تقليل انبعاثات الكربون. قد تختلف المزايا. تُرجى استشارة وكيل Cat الذي تتعامل معه لمعرفة التفاصيل.
  - – يوفر نظام Autodig الجديد مع إطارات الضبط التلقائي لعوامل التعبئة العالية المتسقة للجرافة إنتاجية أعلى بنسبة تصل إلى 10% مقارنة بطراز Cat السابق.

  يزيد ناقل حركة نقل القدرة مع القابض القفلي من كفاءة الوقود ويحقق الأداء الأمثل في الوقت نفسه.
  - – يقلل نظام الإيقاف التلقائي لتباطؤ المحرك من ساعات التباطؤ
  - – تقلل مواعيد الصيانة المتباعدة من استهلاك السوائل والفلاتر
  - – تحديث سريع عن بُعد واستكشاف الأعطال وإصلاحها عن بُعد

إعادة التدوير

- يتم تصنيف المواد الموجودة في الماكينات على النحو التالي مع النسبة المئوية التقريبية للوزن. وبسبب الاختلافات في مواصفات المنتجات، قد تختلف القيم التالية في الجدول.

نوع المواد	النسبة المئوية للوزن
فولاذ	68,70
الحديد	14,10
معدن غير حديدي	2,40
خليط معدني	0,27%
خليط: معدني وغير معدني	0,38%
بلاستيك	1,13%
مطاط	7,62
خليط غير معدني	0,02%
السائل	1,81%
أخرى	3,00%
غير مصنّف	0,57%
الإجمالي	100%

- تضمن الماكينة ذات معدل إعادة التدوير المرتفع نسبيًا استخدامًا أكثر كفاءة للموارد الطبيعية القيمة وتعزز قيمة المنتج عند نهاية العمر الافتراضي. ووفقًا لمعيار ISO 16714 (ماكينات نقل التربة - قابلية إعادة التدوير والاسترداد - المصطلحات وطريقة الحساب)، يتم تعريف معدل إعادة التدوير كنسبة حسب الكتلة (جزء الكتلة بالنسبة المئوية) للماكينة الجديدة التي يمكن إعادة تدويرها أو إعادة استخدامها أو كليهما.

  ويتم تقييم كل القطع في قائمة المواد أولاً حسب نوع المكون استنادًا إلى قائمة المكونات المحددة بواسطة معايير ISO 16714 واليابان CEMA (رابطة مصنعي معدات البناء). ويتم تقييم القطع المتبقية بشكل إضافي لإعادة التدوير حسب نوع المادة.

  وبسبب الاختلافات في مواصفات المنتجات، قد تختلف القيمة التالية في الجدول.

قابلية إعادة التدوير – 98%

966

ماكينة مناولة النفايات والخردة

تتميز مجموعة ماكينة مناولة النفايات والخردة في اللودر بعجل 966 من Cat بوجود الواقيات والدعم الضروري للعمل في محطات نقل النفايات، ومستودعات إعادة التدوير وساحات الخردة ومواقع الهدم.

موثوقية مؤكدة

- يتميز المحرك Cat C9,3B بزيادة كثافة قدرته العالية، كما أنه مزود بمجموعة مؤكدة الكفاءة من المكونات الإلكترونية، وأنظمة الوقود، والهواء.
- يتميز بمضخة تحضير وقود كهربائية، وفاصل وقود وماء ، ونظام فلترة ثانوي.
- العمليات الدقيقة للتحقق من تصميم المكونات والماكينة تؤدي إلى تحقيق مستويات لا مثيل لها من الموثوقية وزيادة وقت التشغيل.

المتانة

- تضيف مجموعة ماكينة مناولة النفايات والخردة واقيات فولاذية إضافية في جميع أنحاء الماكينة لحماية استثمارك ولإبقاء المخلفات بعيدًا عن صمام العدة وحجرات المحرك.
- تصمد الدرجات السفلية لكابل فولاذ الخدمة الشاقة في أصعب الظروف.
- ناقل حركة الخدمة الشاقة والمحاور مصممة للتعامل مع تطبيقات النفايات والخردة.
- يحتوي ناقل الحركة الأوتوماتيكي كوكبي الدوران (4F/4R) على مكونات متينة تدوم طويلاً.

إنتاجية فائقة وكفاءة عالية لاستهلاك الوقود

- توفر وصلة الرفع العالي الاختيارية خلوص تفريغ إضافي.
- تتوفر مكونات هيدروليكية اختيارية للصمامين الثالث والرابع ليتم استخدامها مع أدوات العمل التي تتطلب وظائف إضافية.
- تحافظ المروحة الاختيارية متغيرة الخطوات وقلوب التبريد الاختيارية المخصصة للتطبيقات التي يكثر فيها الحطام على القلوب خالية من الحطام.
- يزيد ناقل حركة نقل القدرة مع القابض القفلي من كفاءة الوقود ويحقق الأداء الأمثل في الوقت نفسه.
- قابض فردي وإمكانية تبديل من قفل إلى قفل لتحقيق تسارع وسرعة أكبر على المنحدرات.
- يعمل نظام الإيقاف التلقائي لتباطؤ المحرك على تقليل وقت التباطؤ، وساعات التشغيل الإجمالية، واستهلاك الوقود.
- كما أن المحرك المتكامل تمامًا، ومجموعة نقل الحركة، والأنظمة الهيدروليكية تقدم إنتاجية وكفاءة في الوقود لا مثيل لها.

خصائص الأمان

- تعزز كاميرا الرؤية الخلفية من الرؤية خلف الماكينة لمساعدتك على العمل بأمان وبثقة.
- يساعد نظام الرؤية متعدد العروض (360 درجة) المشغل في مراقبة الأشياء المحيطة بالماكينة طوال الوقت.
- تعمل تقنية رادار Cat Detect الاختيارية على تعزيز الوعي من خلال مراقبة بيئة العمل وتنبيه المشغلين إلى المخاطر.
- الوصول إلى الكابينة عبر باب واسع، وخاصية اختيارية لفتح الأبواب عن بعد، والسلم الذي يشبه الدرج كلها عناصر تزيد مستوى الأمان.
- يعمل الزجاج الأمامي من الأرضية إلى السقف، إلى جانب المرايا الكبيرة التي تتضمن مرايا موضعية مدمجة، وكاميرا الرؤية الخلفية على تحقيق مستوى من الرؤية في جميع الاتجاهات يعد الأفضل على مستوى الصناعة.

تقليل أوقات الصيانة والتكاليف

- تقلل الفواصل الزمنية الممتدة لتغيير الفلتر والزيت من تكاليف الصيانة بنسبة تصل إلى 15%.
- يحسن المنظف الأولي لهواء المحرك التوربيني الاختياري عمر فلتر الهواء.
- يمكن من خلال استكشاف الأعطال وإصلاحها عن بُعد توصيل الماكينة بقسم الخدمة لدى الوكيل للمساعدة في تشخيص المشاكل بسرعة كي تتمكن من استئناف العمل سريعًا.
- تعمل خدمة التحديث عن بُعد في نطاق جدولك الزمني لضمان تحديث البرامج بالماكينة لتحقيق الأداء الأفضل.
- يساعدك تطبيق Cat App على إدارة مواقع أسطول المعدات، وساعات التشغيل، والجداول الزمنية للصيانة؛ كما ينبهك بخصوص الصيانة اللازمة ويتيح لك كذلك طلب الخدمة من وكيل Cat المحلي.
- غطاء المحرك أحادي القطعة القابل للإمالة يتيح الوصول إلى المكونات بسرعة وسهولة.

يمكنك العمل بمنتهى الراحة بفضل الكابينة الجديدة تمامًا

- يقلل فلتر إزالة الكربون من هواء الكابينة الروائح الكريهة.
- يقوم المنظف الأولي لهواء الكابينة الذي يتم تشغيله كهربائيًا بفلترة الهواء القادم ويساعد في ضغط هواء الكابينة.
- مقعد وتعليق من الجيل التالي، يمكن ضبطهما بسهولة لزيادة راحة المشغل. يأتي في ثلاثة مستويات من التجهيزات ويمكن تجهيزة بأحزمة رباعية النقاط.
- لوحة معلومات جديدة داخل الكابينة وشاشة (شاشات) تعمل باللمس عالية الدقة تتسم بسهولة الاستخدام والبساطة.
- عناصر تخميد الصوت، وموانع التسرب، وقواعد الكابينة اللزجة تقلل الضوضاء والاهتزاز لتوفر بيئة عمل أكثر هدوءًا.
- توفر عجلة توجيه الوحدة الهيدروميكانيكية (UمH) إمكانية توجيه الماكينة بدقة وبأقل جهد. نظام توجيه اختياري بعصا تحكم كهروهيدروليكية مثبتة بالمقعد يوفر التحكم الدقيق ويقلل من كلال الذراع بدرجة هائلة، مما يؤدي إلى زيادة الراحة والدقة.

ميزات ماكينة مناولة النفايات والخردة 966

1. وقاء النافذة الاختياري لتوفير مقاومة صدمات للزجاج
2. تشمل واقيات الفولاذ الإضافية علبة المرافق ومجموعة نقل الحركة والإطار الأمامي والوصلة وأسطوانة التوجيه ومركز الخدمة والكابينة والمنصة وغطاء صمام المعدة وأسطوانة الإمالة
3. يزيل فلتر إزالة الكربون من هواء الكابينة الروائح الكريهة
4. يساعد المنظف الأولي لهواء الكابينة الذي يتم تشغيله كهربائيًا في تحسين عمر فلترة الكابينة ويساعد في ضغط هواء الكابينة
5. المكونات الهيدروليكية للصمامين الثالث والرابع المتوفرة للتحكم في مجموعة كبيرة من أدوات العمل
6. مجموعة كبيرة ومتنوعة من أدوات أعمال النفايات والخردة من Cat

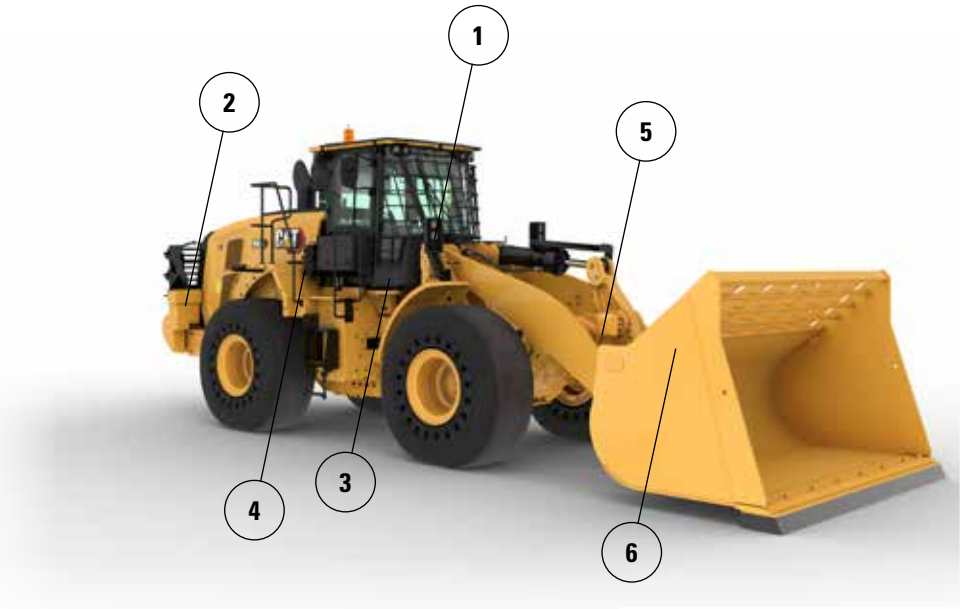

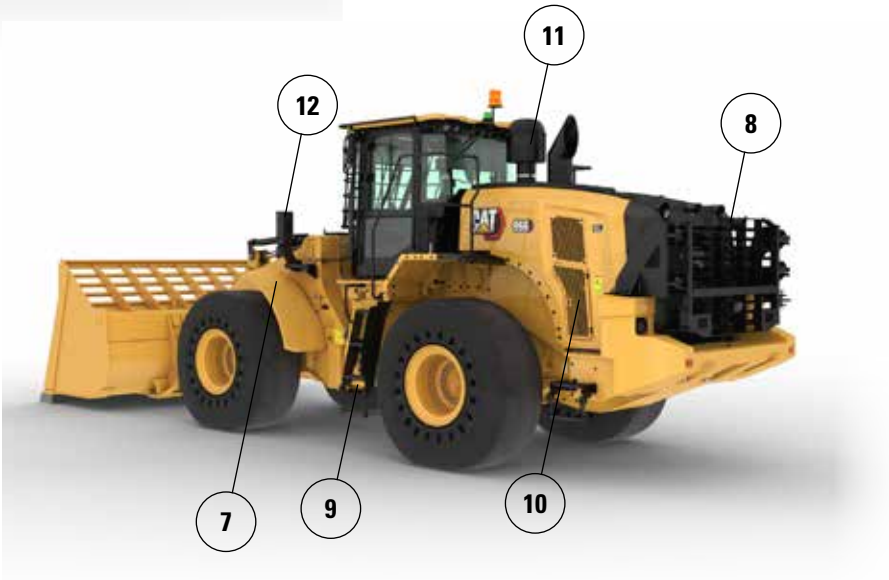

7. تساعد رفارف الفولاذ الأمامية الضيقة في إبقاء الزجاج الأمامي نظيفًا وهي مضبوطة للداخل من الحافة الخارجية للإطار لزيادة الحماية.
8. يحمي الواقي الخلفي الاختياري الشبكة الخلفية ومجموعة التبريد من التصادمات
9. تصمد الدرجات السفلية لكابل فولاذ الخدمة الشاقة في أصعب الظروف
10. تحافظ المروحة الاختيارية متغيرة الخطوات وقلوب التبريد الاختيارية المخصصة للتطبيقات التي يكثر فيها الحطام في إبقاء مجموعة التبريد نظيفة
11. يساعد منظف هواء المحرك التوربيني الأولي الاختياري المزود بمصفاة لحجز الحطام في زيادة عمر لفتر هواء المحرك
12. تتم حماية المصابيح الأمامية ووضعها بالقرب من الإطار لزيادة الحماية

13. يحمي واقي الإطار الأمامي السفلي مكونات مجموعة نقل الحركة الهامة ويحافظ على منع الحطام من دخول حجرة الإطار الأمامي
14. يحمي واقي مجموعة نقل الحركة ناقل الحركة ويساعد في إبقاء الحطام خارج حجرة المحرك
15. يحمي واقي مركز الخدمة الهيدروليكي السفلي فلتر ناقل الحركة ويساعد في إبقاء الحطام خارج مركز الخدمة
16. توفر واقيات علبة المرافق الخلفية والمنصة الحماية وتبقي الحطام في الخارج

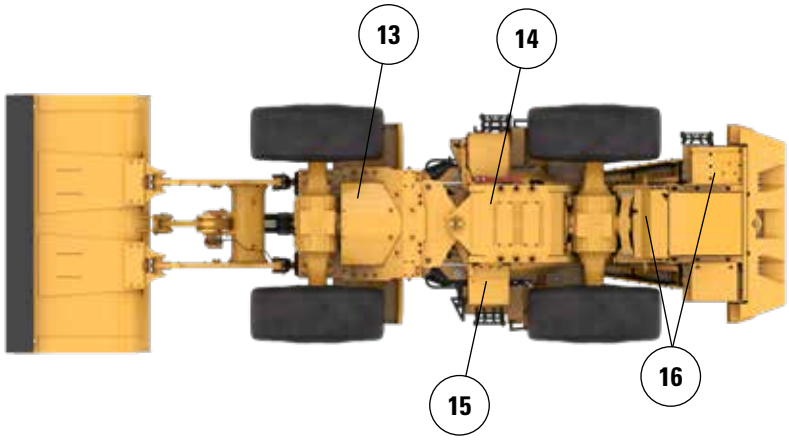

خيارات الإطارات

ماركة الإطار	BRAWLER HPS سلس	BRAWLER HPS للجر	BRIDGESTONE	MICHELIN	مAXA
مقاس الإطار	**26,5R25**	**26,5R25**	**26,5R25**	**26,5R25**	**26,5R25**
نوع المداس	**لا توجد إجابة**	**لا توجد إجابة**	**L3**	**L3**	**L3**
نمط المداس	**ملساء**	**السحب**	**VJT**	**XHA2**	**MS302**
قوة الغطاء	**لا توجد إجابة**	**لا توجد إجابة**	*	**	**
الحد الأقصى للعرض فوق الإطارات (فارغة)*	2959 مم 9 قدم و9 بوصة	2959 مم 9 قدم و9 بوصة	2978 مم 9 قدم و10 بوصة	2986 مم 9 قدم و10 بوصة	2972 مم 9 قدم و9 بوصة
العرض فوق الإطارات - الحد الأقصى (مُحمَّلة)*	2968 مم 9 قدم و9 بوصة	2968 مم 9 قدم و9 بوصة	3012 مم 9 قدم و11 بوصة	3016 مم 9 قدم و11 بوصة	2947 مم 9 قدم و9 بوصة
التغيير في الأبعاد الرأسية (متوسط الأمامية والخلفية)		-3 مم -0,1 بوصة	-37 مم -1,5 بوصة	-48 مم -1,9 بوصة	-23 مم -0,9 بوصة
التغير في الوصول الأفقي		0 مم 0 بوصة	-11 مم -0,4 بوصة	-8 مم -0,3 بوصة	-18 مم -0,7 بوصة
التغير في دائرة الخلوص حتى خارج الإطارات		0 مم 0 بوصة	44 مم 1,7 بوصة	48 مم 1,9 بوصة	-21 مم -0,8 بوصة
التغير في دائرة الخلوص حتى داخل الإطارات		0 مم 0 بوصة	-44 مم -1,7 بوصة	-48 مم -1,9 بوصة	21 مم 0,8 بوصة
التغير في الوزن أثناء التشغيل (من دون ثقل الموازنة)		-224 كجم -494 رطل	-4300 كجم -9482 رطل	-4464 كجم -9843 رطل	-4316 كجم -9517 رطل
التغير في حمل القلب الثابت - مستقيم		-162 كجم -358 رطل	-3118 كجم -6874 رطل	-3236 كجم -7136 رطل	-3129 كجم -6900 رطل
التغير في حمل القلب الثابت - مفصلي		-144 كجم -319 رطل	-2774 كجم -6116 رطل	-2879 كجم -6349 رطل	-2784 كجم -6138 رطل
زاوية تأرجح المحور الخلفي	±8 درجة	±8 درجة	±13 درجة	±13 درجة	±13 درجة
الحد الأقصى لارتفاع عجلة أحادية وسقوطها	310 مم قدم واحدة وبوصة واحدة	310 مم قدم واحدة وبوصة واحدة	502 مم 1 قدم و8 بوصة	502 مم 1 قدم و8 بوصة	502 مم 1 قدم و8 بوصة

*العرض فوق نتوء الإطارات ويشمل زيادة الإطارات.

مواصفات التشغيل – الجرافات

الوصلة		الوصلة القياسية		
نوع الجرافة		الأغراض العامة – مثبتة بخطاف – Fusion		
نوع الحد		حدود قطع مُثبَّتة بمسامير	الأسنان والمقاطع	الأطراف
السعة ـ مقدرة	م^3 ياردة^3	4,20 5,50	4,20 5,50	4,00 5,25
السعة ـ المقدرة عند عامل تعبئة بنسبة 110%	م^3 ياردة^3	4,60 6,00	4,60 6,00	4,40 5,75
العرض	مم قدم/بوصة	3220 10 قدم و6 بوصة	3271 10 قدم و8 بوصة	3271 10 قدم و8 بوصة
†16 خلوص التفريغ عند الحد الأقصى للرفع والتفريغ بزاوية 45 درجة	مم قدم/بوصة	2998 9 قدم و10 بوصة	2844 9 قدم و3 بوصة	2844 9 قدم و3 بوصة
†17 الوصول عند الحد الأقصى للرفع والتفريغ بزاوية 45 درجة	مم قدم/بوصة	1406 4 قدم و7 بوصة	1544 5 قدم و0 بوصة	1544 5 قدم و0 بوصة
الوصول عند استواء ذراع الرفع واستواء الجرافة	مم قدم/بوصة	2866 9 قدم و4 بوصة	3070 10 قدم و0 بوصة	3070 10 قدم و0 بوصة
†أ عمق الحفر	مم بوصة	78 3,0 بوصة	78 3,0 بوصة	48 1,9 بوصة
†12 الطول الإجمالي	مم قدم/بوصة	8767 28 قدم و10 بوصة	8993 29 قدم و7 بوصة	8993 29 قدم و7 بوصة
†ب إجمالي الارتفاع مع وجود الجرافة عند الحد الأقصى للرفع	مم قدم/بوصة	5998 19 قدم و9 بوصة	5998 19 قدم و9 بوصة	5998 19 قدم و9 بوصة
نصف قطر دائرة خلوص اللودر مع وجود الجرافة عند موضع الحمل	مم قدم/بوصة	7539 24 قدم و9 بوصة	7629 25 قدم و1 بوصة	7629 25 قدم و1 بوصة
حمل القلب الثابت، مستقيمة (مع انحراف الإطارات)	كجم رطل	19632 43280	19449 42877	19814 43682
حمل القلب الثابت، مستقيمة (دون انحراف الإطارات)	كجم رطل	21122 46554	20937 46146	21319 46988
حمل القلب الثابت، مفصلي (مع انحراف الإطارات)	كجم رطل	17832 39313	17649 38910	18001 39685
حمل القلب الثابت، مفصلي (دون انحراف الإطارات)	كجم رطل	19330 42604	19145 42196	19513 43007
قوة مقاومة اللف والرفع(§)	كيلونيوتن رطل قوة	166 37424	165 37081	176 39622
الوزن أثناء التشغيل*	كجم رطل	28578 62985	28716 63289	28553 62930

**تستند أحمال القلب الثابتة والأوزان التشغيلية الموضحة إلى مواصفات الماكينة المزوَّدة بإطارات Brawler 26,5X25 Smooth الصلبة، والسوائل الكاملة، والمشغل، والمنظف الأولي للكابينة، وثقل الموازنة المُصنَّع مع الواقي الخلفي (1300 كجم)، وزجاج النافذة المسطح مع الواقي الأمامي، والمجموعة الصناعية، والتحكم في القيادة، وبدء التشغيل القياسي، والرفارف الضيقة، والمنظف الأولي للمحرك التوربيني، ونظام Product Link، ومحاور القفل التفاضلي التلقائي (الأمامية/الخلفية)، وواقي مجموعة نقل الحركة، والتوجيه القياسي، وكتم الصوت الصناعي، والمروحة متغيرة الخطوات.

†يظهر الرسم التوضيحي بمخططات الأبعاد.

(§) تم قياسها على مسافة 100 مم (4 بوصة) خلف طرف حد القطع مع استخدام مسمار مفصلة الجرافة كنقطة محور ارتكاز وفقًا للمعيار ISO 14397-2:2007.

(مع انحراف الإطارات) التوافق التام مع معايير ISO 14397-1:2007 الأجزاء من 1 إلى 6، والتي تتطلب التحقق بنسبة 2% بين الحسابات والاختبارات.

(دون انحراف الإطارات) التوافق مع معايير ISO 14397-1:2007 الأجزاء من 1 إلى 5.

تتوفر جرافات أخرى وتختلف العروض حسب المنطقة. اتصل بوكيل Cat المحلي لمزيد من التفاصيل.

مواصفات التشغيل – الجرافات

الوصلة		الوصلة القياسية					
نوع الجرافة		الأغراض العامة – مثبتة بخطاف – Fusion					
نوع الحد		حدود قطع مُثبَّتة بمسامير	الأسنان والمقاطع	الأطراف	حدود قطع مُثبَّتة بمسامير	الأسنان والمقاطع	الأطراف
السعة ـ مقدرة	م³ ياردة³	3,80 5,00	3,80 5,00	3,60 4,75	4,60 6,00	4,60 6,00	4,40 5,75
السعة ـ المقدرة عند عامل تعبئة بنسبة 110%	م³ ياردة³	4,20 5,50	4,20 5,50	4,00 5,25	5,10 6,75	5,10 6,75	4,80 6,25
العرض	مم قدم/بوصة	3220 10 قدم و6 بوصة	3271 10 قدم و8 بوصة	3271 10 قدم و8 بوصة	3220 10 قدم و6 بوصة	3271 10 قدم و8 بوصة	3271 10 قدم و8 بوصة
†16 خلوص التفريغ عند الحد الأقصى للرفع والتفريغ بزاوية 45 درجة	مم قدم/بوصة	3076 10 قدم وبوصة واحدة	2924 9 قدم و7 بوصة	2924 9 قدم و7 بوصة	2985 9 قدم و9 بوصة	2831 9 قدم و3 بوصة	2831 9 قدم و3 بوصة
†17 الوصول عند الحد الأقصى للرفع والتفريغ بزاوية 45 درجة	مم قدم/بوصة	1335 4 قدم و4 بوصة	1474 4 قدم و10 بوصة	1474 4 قدم و10 بوصة	1409 4 قدم و7 بوصة	1546 5 قدم و0 بوصة	1546 5 قدم و0 بوصة
الوصول عند استواء ذراع الرفع واستواء الجرافة	مم قدم/بوصة	2756 9 قدم و0 بوصة	2961 9 قدم و8 بوصة	2961 9 قدم و8 بوصة	2876 9 قدم و5 بوصة	3081 10 قدم وبوصة واحدة	3081 10 قدم وبوصة واحدة
†أ عمق الحفر	مم بوصة	86 3,4 بوصة	86 3,4 بوصة	56 2,2 بوصة	85 3,3 بوصة	85 3,3 بوصة	55 2,1 بوصة
†12 الطول الإجمالي	مم قدم/بوصة	8664 28 قدم و6 بوصة	8890 29 قدم و2 بوصة	8890 29 قدم و2 بوصة	8783 28 قدم و10 بوصة	9009 29 قدم و7 بوصة	9009 29 قدم و7 بوصة
†ب إجمالي الارتفاع مع وجود الجرافة عند الحد الأقصى للرفع	مم قدم/بوصة	5841 19 قدم و2 بوصة	5841 19 قدم و2 بوصة	5841 19 قدم و2 بوصة	6076 20 قدم	6076 20 قدم	6076 20 قدم
نصف قطر دائرة خلوص اللودر مع وجود الجرافة عند موضع الحمل	مم قدم/بوصة	7513 24 قدم و8 بوصة	7602 25 قدم	7602 25 قدم	7545 24 قدم و10 بوصة	7635 25 قدم و1 بوصة	7635 25 قدم و1 بوصة
حمل القلب الثابت، مستقيمة (مع انحراف الإطارات)	كجم رطل	19940 43960	19758 43559	20132 44383	19767 43644	19611 43234	19971 44028
حمل القلب الثابت، مستقيمة (دون انحراف الإطارات)	كجم رطل	21432 47237	21248 46831	21639 47692	21345 47046	21157 46630	21536 47466
حمل القلب الثابت، مفصلي (مع انحراف الإطارات)	كجم رطل	18123 39954	17941 39553	18300 40345	17972 39621	17786 39212	18133 39976
حمل القلب الثابت، مفصلي (دون انحراف الإطارات)	كجم رطل	19622 43247	19437 42840	19813 43669	19526 43037	19338 42621	19704 43428
قوة مقاومة اللف والرفع(§)	كيلونيوتن رطل قوة	181 40682	179 40332	192 43265	164 37052	163 36706	174 39210
الوزن أثناء التشغيل*	كجم رطل	28515 62846	28653 63150	28489 62790	28692 63237	28830 63541	28667 63181

* *تستند أحمال القلب الثابتة والأوزان التشغيلية الموضحة إلى مواصفات الماكينة المزوّدة بإطارات Brawler 26,5X25 Smooth الصلبة، والسوائل الكاملة، والمشغل، والمنظف الأولي للكابينة، وثقل الموازنة المُصنَّع مع الواقي الخلفي (1300 كجم)، وزجاج النافذة المسطح مع الواقي الأمامي، والمجموعة الصناعية، والتحكم في القيادة، وبدء التشغيل القياسي، والرفارف الضيقة، والمنظف الأولي للمحرك التوربيني، ونظام Product Link، ومحاور القفل التفاضلي التلقائي (الأمامية/الخلفية)، وواقي مجموعة نقل الحركة، والتوجيه القياسي، وكتم الصوت الصناعي، والمروحة متغيرة الخطوات.

† يظهر الرسم التوضيحي بمخططات الأبعاد.

(§) تم قياسها على مسافة 100 مم (4 بوصة) خلف طرف حد القطع مع استخدام مسمار مفصلة الجرافة كنقطة محور ارتكاز وفقًا للمعيار ISO 14397-2:2007.

(مع انحراف الإطارات) التوافق التام مع معايير ISO 14397-1:2007 الأجزاء من 1 إلى 6، والتي تتطلب التحقق بنسبة 2% بين الحسابات والاختبارات.

(دون انحراف الإطارات) التوافق مع معايير ISO 14397-1:2007 الأجزاء من 1 إلى 5.

تتوفر جرافات أخرى وتختلف العروض حسب المنطقة. اتصل بوكيل Cat المحلي لمزيد من التفاصيل.

مواصفات التشغيل – الجرافات

الوصلة		الوصلة القياسية				
نوع الجرافة		الأغراض العامة - مُثبَّتة بمسامير				
نوع الحد		حدود قطع مُثبَّتة بمسامير	الأسنان والمقاطع	الأطراف	حدود قطع مُثبَّتة بمسامير	الأطراف
السعة - مقدرة	م³	4,60	4,60	4,40	3,80	3,60
	ياردة³	6,00	6,00	5,75	5,00	4,75
السعة - المقدرة عند عامل تعبئة بنسبة 110%	م³	5,10	5,10	4,80	4,20	4,00
	ياردة³	6,75	6,75	6,25	5,50	5,25
العرض	مم	3264	3301	3301	3220	3271
	قدم/بوصة	10 قدم و8 بوصة	10 قدم و9 بوصة	10 قدم و9 بوصة	10 قدم و6 بوصة	10 قدم و8 بوصة
†16 خلوص التفريغ عند الحد الأقصى للرفع والتفريغ بزاوية 45 درجة	مم	3015	2857	2857	3105	2953
	قدم/بوصة	9 قدم و10 بوصة	9 قدم و4 بوصة	9 قدم و4 بوصة	10 قدم و2 بوصة	9 قدم و8 بوصة
†17 الوصول عند الحد الأقصى للرفع والتفريغ بزاوية 45 درجة	مم	1372	1508	1508	1300	1440
	قدم/بوصة	4 قدم و6 بوصة	4 قدم و11 بوصة	4 قدم و11 بوصة	4 قدم و3 بوصة	4 قدم و8 بوصة
الوصول عند استواء ذراع الرفع واستواء الجرافة	مم	2829	3035	3035	2712	2916
	قدم/بوصة	9 قدم و3 بوصة	9 قدم و11 بوصة	9 قدم و11 بوصة	8 قدم و10 بوصة	9 قدم و6 بوصة
†أ عمق الحفر	مم	86	86	56	86	56
	بوصة	3,4 بوصة	3,4 بوصة	2,2 بوصة	3,4 بوصة	2,2 بوصة
†12 الطول الإجمالي	مم	8737	8968	8968	8620	8846
	قدم/بوصة	28 قدم و8 بوصة	29 قدم و6 بوصة	29 قدم و6 بوصة	28 قدم و4 بوصة	29 قدم وبوصة
†ب إجمالي الارتفاع مع وجود الجرافة عند الحد الأقصى للرفع	مم	6049	6049	6049	5815	5815
	قدم/بوصة	19 قدم و11 بوصة	19 قدم و11 بوصة	19 قدم و11 بوصة	19 قدم و1 بوصة	19 قدم و1 بوصة
نصف قطر دائرة خلوص اللودر مع وجود الجرافة عند موضع الحمل	مم	7538	7619	7619	7488	7573
	قدم/بوصة	24 قدم و9 بوصة	25 قدم	25 قدم	24 قدم و7 بوصة	24 قدم و11 بوصة
حمل القلب الثابت، مستقيمة (مع انحراف الإطارات)	كجم	20322	20014	20393	20562	20599
	رطل	44803	44123	44958	45332	45414
حمل القلب الثابت، مستقيمة (دون انحراف الإطارات)	كجم	21884	21570	21966	22086	22106
	رطل	48234	47541	48413	48678	48722
حمل القلب الثابت، مفصلي (مع انحراف الإطارات)	كجم	18481	18174	18537	18722	18751
	رطل	40743	40066	40868	41274	41339
حمل القلب الثابت، مفصلي (دون انحراف الإطارات)	كجم	20049	19735	20116	20251	20263
	رطل	44189	43498	44336	44635	44661
قوة مقاومة اللف والرفع(§)	كيلونيوتن	170	167	179	187	200
	رطل قوة	38334	37661	40281	42203	44976
الوزن أثناء التشغيل*	كجم	28291	28463	28302	28100	28074
	رطل	62352	62731	62376	61931	61875

**تستند أحمال القلب الثابتة والأوزان التشغيلية الموضحة إلى مواصفات الماكينة المزوَّدة بإطارات Brawler 26,5X25 Smooth الصلبة، والسوائل الكاملة، والمشغل، والمنظف الأولي للكابينة، وثقل الموازنة المُصنَّع مع الواقي الخلفي (1300 كجم)، وزجاج النافذة المسطح مع الواقي الأمامي، والمجموعة الصناعية، والتحكم في القيادة، وبدء التشغيل القياسي، والرفارف الضيقة، والمنظف الأولي للمحرك التوربيني، ونظام Product Link، ومحاور القفل التفاضلي التلقائي (الأمامية/الخلفية)، وواقي مجموعة نقل الحركة، والتوجيه القياسي، وكتم الصوت الصناعي، والمروحة متغيرة الخطوات.

†يظهر الرسم التوضيحي بمخططات الأبعاد.

(§) تم قياسها على مسافة 100 مم (4 بوصة) خلف طرف حد القطع مع استخدام مسمار مفصلة الجرافة كنقطة محور ارتكاز وفقًا للمعيار ISO 14397-2:2007.

(مع انحراف الإطارات) التوافق التام مع معايير ISO 14397-1:2007 الأجزاء من 1 إلى 6، والتي تتطلب التحقق بنسبة 2% بين الحسابات والاختبارات.

(دون انحراف الإطارات) التوافق مع معايير ISO 14397-1:2007 الأجزاء من 1 إلى 5.

تتوفر جرافات أخرى وتختلف العروض حسب المنطقة. اتصل بوكيل Cat المحلي لمزيد من التفاصيل.

مواصفات التشغيل – الجرافات

الوصلة		الوصلة القياسية			
نوع الجرافة		الأغراض العامة ـ مُثبَّتة بمسامير			
نوع الحد		حدود قطع مُثبَّتة بمسامير	الأطراف	حدود قطع مُثبَّتة بمسامير	الأطراف
السعة ـ مقدرة	م³	4,20	4,00	4,00	3,80
	ياردة³	5,50	5,25	5,25	5,00
السعة ـ المقدرة عند عامل تعبئة بنسبة 110%	م³	4,60	4,40	4,40	4,20
	ياردة³	6,00	5,75	5,75	5,50
العرض	مم	3220	3271	3220	3271
	قدم/بوصة	10 قدم و6 بوصة	10 قدم و8 بوصة	10 قدم و6 بوصة	10 قدم و8 بوصة
†16 خلوص التفريغ عند الحد الأقصى للرفع والتفريغ بزاوية 45 درجة	مم	3029	2875	3096	2943
	قدم/بوصة	9 قدم و11 بوصة	9 قدم و5 بوصة	10 قدم وبوصة واحدة	9 قدم و7 بوصة
†17 الوصول عند الحد الأقصى للرفع والتفريغ بزاوية 45 درجة	مم	1361	1498	1307	1446
	قدم/بوصة	4 قدم و5 بوصة	4 قدم و11 بوصة	4 قدم و3 بوصة	4 قدم و8 بوصة
الوصول عند استواء ذراع الرفع واستواء الجرافة	مم	2811	3016	2723	2928
	قدم/بوصة	9 قدم و2 بوصة	9 قدم و10 بوصة	8 قدم و11 بوصة	9 قدم و7 بوصة
†أ عمق الحفر	مم	86	56	86	56
	بوصة	3,4 بوصة	2,2 بوصة	3,4 بوصة	2,2 بوصة
†12 الطول الإجمالي	مم	8719	8945	8631	8857
	قدم/بوصة	28 قدم و8 بوصة	29 قدم و5 بوصة	28 قدم و4 بوصة	29 قدم وبوصة
†ب إجمالي الارتفاع مع وجود الجرافة عند الحد الأقصى للرفع	مم	5926	5926	5926	5926
	قدم/بوصة	19 قدم و6 بوصة	19 قدم و6 بوصة	19 قدم و6 بوصة	19 قدم و6 بوصة
نصف قطر دائرة خلوص اللودر مع وجود الجرافة عند موضع الحمل	مم	7513	7598	7491	7576
	قدم/بوصة	24 قدم و8 بوصة	25 قدم	24 قدم و7 بوصة	24 قدم و11 بوصة
حمل القلب الثابت، مستقيمة (مع انحراف الإطارات)	كجم	20321	20410	20549	20630
	رطل	44800	44996	45302	45482
حمل القلب الثابت، مستقيمة (دون انحراف الإطارات)	كجم	21847	21939	22085	22170
	رطل	48152	48354	48677	48863
حمل القلب الثابت، مفصلي (مع انحراف الإطارات)	كجم	18489	18565	18704	18772
	رطل	40762	40928	41236	41386
حمل القلب الثابت، مفصلي (دون انحراف الإطارات)	كجم	20022	20099	20247	20317
	رطل	44130	44298	44625	44778
قوة مقاومة اللف والرفع(§)	كيلونيوتن	173	184	185	197
	رطل قوة	39032	41412	41747	44465
الوزن أثناء التشغيل*	كجم	28208	28182	28152	28126
	رطل	62169	62113	62046	61990

**تستند أحمال القلب الثابتة والأوزان التشغيلية الموضحة إلى مواصفات الماكينة المزوَّدة بإطارات Brawler 26,5X25 Smooth الصلبة، والسوائل الكاملة، والمشغل، والمنظف الأولي للكابينة، وثقل الموازنة المُصنَّع مع الواقي الخلفي (1300 كجم)، وزجاج النافذة المسطح مع الواقي الأمامي، والمجموعة الصناعية، والتحكم في القيادة، وبدء التشغيل القياسي، والرفارف الضيقة، والمنظف الأولي للمحرك التوربيني، ونظام Product Link، ومحاور القفل التفاضلي التلقائي (الأمامية/الخلفية)، وواقي مجموعة نقل الحركة، والتوجيه القياسي، وكتم الصوت الصناعي، والمروحة متغيرة الخطوات.

†يظهر الرسم التوضيحي بمخططات الأبعاد.

(§) تم قياسها على مسافة 100 مم (4 بوصة) خلف طرف حد القطع مع استخدام مسمار مفصلة الجرافة كنقطة محور ارتكاز وفقًا للمعيار ISO 14397-2:2007.

(مع انحراف الإطارات) التوافق التام مع معايير ISO 14397-1:2007 الأجزاء من 1 إلى 6، والتي تتطلب التحقق بنسبة 2% بين الحسابات والاختبارات.

(دون انحراف الإطارات) التوافق مع معايير ISO 14397-1:2007 الأجزاء من 1 إلى 5.

تتوفر جرافات أخرى وتختلف العروض حسب المنطقة. اتصل بوكيل Cat المحلي لمزيد من التفاصيل.

مواصفات التشغيل – الجرافات

الوصلة		الوصلة القياسية	
نوع الجرافة		تجريف النفايات – مثبَّتة بمسامير	النفايات، التحميل والحمل – مثبَّتة بمسامير
نوع الحد		حدود قطع مُثبَّتة بمسامير فولاذية	حدود قطع مُثبَّتة بمسامير فولاذية
السعة ـ مقدرة	م^3 ياردة^3	6,50 8,50	7,40 9,75
السعة ـ المقدرة عند عامل تعبئة بنسبة 110%	م^3 ياردة^3	7,20 9,50	8,10 10,50
العرض	مم قدم/بوصة	3357 11 قدم و0 بوصة	3357 11 قدم و0 بوصة
†16 خلوص التفريغ عند الحد الأقصى للرفع والتفريغ بزاوية 45 درجة	مم قدم/بوصة	2951 9 قدم و8 بوصة	2670 8 قدم و9 بوصة
†17 الوصول عند الحد الأقصى للرفع والتفريغ بزاوية 45 درجة	مم قدم/بوصة	1245 4 قدم وبوصة واحدة	1526 5 قدم و0 بوصة
الوصول عند استواء ذراع الرفع واستواء الجرافة	مم قدم/بوصة	2802 9 قدم و2 بوصة	3199 10 قدم و5 بوصة
†أ عمق الحفر	مم بوصة	118 4,6 بوصة	78 3,0 بوصة
†12 الطول الإجمالي	مم قدم/بوصة	8736 28 قدم و8 بوصة	9133 30 قدم
†ب إجمالي الارتفاع مع وجود الجرافة عند الحد الأقصى للرفع	مم قدم/بوصة	6600 21 قدم و8 بوصة	6377 21 قدم و0 بوصة
نصف قطر دائرة خلوص اللودر مع وجود الجرافة عند موضع الحمل	مم قدم/بوصة	7584 24 قدم و11 بوصة	7686 25 قدم و3 بوصة
حمل القلب الثابت، مستقيمة (مع انحراف الإطارات)	كجم رطل	20566 45340	18761 41361
حمل القلب الثابت، مستقيمة (دون انحراف الإطارات)	كجم رطل	22389 49345	20344 44840
حمل القلب الثابت، مفصلي (مع انحراف الإطارات)	كجم رطل	18643 41101	16970 37412
حمل القلب الثابت، مفصلي (دون انحراف الإطارات)	كجم رطل	20465 45106	18559 40905
قوة مقاومة اللف والرفع(§)	كيلونيوتن رطل قوة	169 38181	136 30669
الوزن أثناء التشغيل*	كجم رطل	28905 63705	29129 64199

* *تستند أحمال القلب الثابتة والأوزان التشغيلية الموضحة إلى مواصفات الماكينة المزوَّدة بإطارات Brawler 26,5X25 Smooth الصلبة، والسوائل الكاملة، والمشغل، والمنظف الأولي للكابينة، وثقل الموازنة المُصنَّع مع الواقي الخلفي (1300 كجم)، وزجاج النافذة المسطح مع الواقي الأمامي، والمجموعة الصناعية، والتحكم في القيادة، وبدء التشغيل القياسي، والرفارف الضيقة، والمنظف الأولي للمحرك التوربيني، ونظام Product Link، ومحاور القفل التفاضلي التلقائي (الأمامية/الخلفية)، وواقي مجموعة نقل الحركة، والتوجيه القياسي، وكتم الصوت الصناعي، والمروحة متغيرة الخطوات.

†يظهر الرسم التوضيحي بمخططات الأبعاد.

(§) تم قياسها على مسافة 100 مم (4 بوصة) خلف طرف حد القطع مع استخدام مسمار مفصلة الجرافة كنقطة محور ارتكاز وفقًا للمعيار ISO 14397-2:2007.

(مع انحراف الإطارات) التوافق التام مع معايير ISO 14397-1:2007 الأجزاء من 1 إلى 6، والتي تتطلب التحقق بنسبة 2% بين الحسابات والاختبارات.

(دون انحراف الإطارات) التوافق مع معايير ISO 14397-1:2007 الأجزاء من 1 إلى 5.

تتوفر جرافات أخرى وتختلف العروض حسب المنطقة. اتصل بوكيل Cat المحلي لمزيد من التفاصيل.

مواصفات التشغيل – الجرافات

الوصلة		الوصلة القياسية
نوع الجرافة		جرافة النفايات بقامطة علوية – مثبَّتة بمسامير
نوع الحد		حدود قطع مُثبَّتة بمسامير فولاذية
السعة ـ مقدرة	م^3 ياردة^3	5,00 6,50
السعة ـ المقدرة عند عامل تعبئة بنسبة 110%	م^3 ياردة^3	5,50 7,25
العرض	مم قدم/بوصة	3357 11 قدم و0 بوصة
†16 خلوص التفريغ عند الحد الأقصى للرفع والتفريغ بزاوية 45 درجة	مم قدم/بوصة	2457 8 قدم و0 بوصة
†17 الوصول عند الحد الأقصى للرفع والتفريغ بزاوية 45 درجة	مم قدم/بوصة	1740 5 قدم و8 بوصة
الوصول عند استواء ذراع الرفع واستواء الجرافة	مم قدم/بوصة	3501 11 قدم و5 بوصة
†أ عمق الحفر	مم بوصة	78 3,0 بوصة
†12 الطول الإجمالي	مم قدم/بوصة	9435 31 قدم و0 بوصة
†ب إجمالي الارتفاع مع وجود الجرافة عند الحد الأقصى للرفع	مم قدم/بوصة	5516 18 قدم و2 بوصة
نصف قطر دائرة خلوص اللودر مع وجود الجرافة عند موضع الحمل	مم قدم/بوصة	7768 25 قدم و6 بوصة
حمل القلب الثابت، مستقيمة (مع انحراف الإطارات)	كجم رطل	16608 36615
حمل القلب الثابت، مستقيمة (دون انحراف الإطارات)	كجم رطل	17923 39503
حمل القلب الثابت، مفصلي (مع انحراف الإطارات)	كجم رطل	14949 32956
حمل القلب الثابت، مفصلي (دون انحراف الإطارات)	كجم رطل	16275 35872
قوة مقاومة اللف والرفع(§)	كيلونيوتن رطل قوة	112 25206
الوزن أثناء التشغيل*	كجم رطل	29916 65933

**تستند أحمال القلب الثابتة والأوزان التشغيلية الموضحة إلى مواصفات الماكينة المزوَّدة بإطارات Brawler 26,5X25 Smooth الصلبة، والسوائل الكاملة، والمشغل، والمنظف الأولي للكابينة، وثقل الموازنة المُصنَّع مع الواقي الخلفي (1300 كجم)، وزجاج النافذة المسطح مع الواقي الأمامي، والمجموعة الصناعية، والتحكم في القيادة، وبدء التشغيل القياسي، والرفارف الضيقة، والمنظف الأولي للمحرك التوربيني، ونظام Product Link، ومحاور القفل التفاضلي التلقائي (الأمامية/الخلفية)، وواقي مجموعة نقل الحركة، والتوجيه القياسي، وكتم الصوت الصناعي، والمروحة متغيرة الخطوات.

†يظهر الرسم التوضيحي بمخططات الأبعاد.

(§) تم قياسها على مسافة 100 مم (4 بوصة) خلف طرف حد القطع مع استخدام مسمار مفصلة الجرافة كنقطة محور ارتكاز وفقًا للمعيار ISO 14397-2:2007.

(مع انحراف الإطارات) التوافق التام مع معايير ISO 14397-1:2007 الأجزاء من 1 إلى 6، والتي تتطلب التحقق بنسبة 2% بين الحسابات والاختبارات.

(دون انحراف الإطارات) التوافق مع معايير ISO 14397-1:2007 الأجزاء من 1 إلى 5.

تتوفر جرافات أخرى وتختلف العروض حسب المنطقة. اتصل بوكيل Cat المحلي لمزيد من التفاصيل.

مواصفات التشغيل – الجرافات

الوصلة		وصلة الرفع العالي					
نوع الجرافة		الأغراض العامة – مثبتة بخطاف – Fusion					
نوع الحد		حدود قطع مُثبَّتة بمسامير	الأسنان والمقاطع	الأطراف	حدود قطع مُثبَّتة بمسامير	الأسنان والمقاطع	الأطراف
السعة ـ مقدرة	م³ ياردة³	4,20 5,50	4,20 5,50	4,00 5,25	3,80 5,00	3,80 5,00	3,60 4,75
السعة ـ المقدرة عند عامل تعبئة بنسبة 110%	م³ ياردة³	4,60 6,00	4,60 6,00	4,40 5,75	4,20 5,50	4,20 5,50	4,00 5,25
العرض	مم قدم/بوصة	3220 10 قدم و6 بوصة	3271 10 قدم و8 بوصة	3271 10 قدم و8 بوصة	3220 10 قدم و6 بوصة	3271 10 قدم و8 بوصة	3271 10 قدم و8 بوصة
†16 خلوص التفريغ عند الحد الأقصى للرفع والتفريغ بزاوية 45 درجة	مم قدم/بوصة	3556 11 قدم و8 بوصة	3402 11 قدم و1 بوصة	3402 11 قدم و1 بوصة	3634 11 قدم و11 بوصة	3482 11 قدم و5 بوصة	3482 11 قدم و5 بوصة
†17 الوصول عند الحد الأقصى للرفع والتفريغ بزاوية 45 درجة	مم قدم/بوصة	1382 4 قدم و6 بوصة	1519 4 قدم و11 بوصة	1519 4 قدم و11 بوصة	1310 4 قدم و3 بوصة	1450 4 قدم و9 بوصة	1450 4 قدم و9 بوصة
الوصول عند استواء ذراع الرفع واستواء الجرافة	مم قدم/بوصة	3270 10 قدم و8 بوصة	3475 11 قدم و4 بوصة	3475 11 قدم و4 بوصة	3160 10 قدم و4 بوصة	3365 11 قدم و0 بوصة	3365 11 قدم و0 بوصة
†أ عمق الحفر	مم بوصة	53 2,1 بوصة	53 2,1 بوصة	23 0,9 بوصة	61 2,4 بوصة	61 2,4 بوصة	31 1,2 بوصة
†12 الطول الإجمالي	مم قدم/بوصة	9274 30 قدم و6 بوصة	9496 31 قدم و2 بوصة	9496 31 قدم و2 بوصة	9170 30 قدم وبوصتان	9392 30 قدم و10 بوصة	9392 30 قدم و10 بوصة
†ب إجمالي الارتفاع مع وجود الجرافة عند الحد الأقصى للرفع	مم قدم/بوصة	6556 21 قدم و7 بوصة	6556 21 قدم و7 بوصة	6556 21 قدم و7 بوصة	6399 21 قدم و0 بوصة	6399 21 قدم و0 بوصة	6399 21 قدم و0 بوصة
نصف قطر دائرة خلوص اللودر مع وجود الجرافة عند موضع الحمل	مم قدم/بوصة	7778 25 قدم و7 بوصة	7878 25 قدم و11 بوصة	7878 25 قدم و11 بوصة	7747 25 قدم و5 بوصة	7845 25 قدم و9 بوصة	7845 25 قدم و9 بوصة
حمل القلب الثابت، مستقيمة (مع انحراف الإطارات)	كجم رطل	16503 36383	16328 35996	16638 36680	16725 36872	16550 36487	16865 37182
حمل القلب الثابت، مستقيمة (دون انحراف الإطارات)	كجم رطل	17608 38809	17431 38418	17750 39122	17825 39286	17648 38896	17972 39611
حمل القلب الثابت، مفصلي (مع انحراف الإطارات)	كجم رطل	14933 32921	14757 32534	15058 33197	15144 33386	14969 33000	15274 33674
حمل القلب الثابت، مفصلي (دون انحراف الإطارات)	كجم رطل	16053 35381	15875 34990	16185 35672	16258 35832	16081 35442	16395 36135
قوة مقاومة اللف والرفع(§)	كيلونيوتن رطل قوة	154 34684	152 34165	162 36535	167 37665	165 37129	177 39857
الوزن أثناء التشغيل*	كجم رطل	28813 63504	28951 63808	28788 63448	28750 63364	28888 63668	28725 63308

* *تستند أحمال القلب الثابتة والأوزان التشغيلية الموضحة إلى مواصفات الماكينة المزوَّدة بإطارات Brawler 26,5X25 Smooth الصلبة، والسوائل الكاملة، والمشغل، والمنظف الأولي للكابينة، وثقل الموازنة المُصنَّع مع الواقي الخلفي (1300 كجم)، وزجاج النافذة المسطح مع الواقي الأمامي، والمجموعة الصناعية، والتحكم في القيادة، وبدء التشغيل القياسي، والرفارف الضيقة، والمنظف الأولي للمحرك التوربيني، ونظام Product Link، ومحاور القفل التفاضلي التلقائي (الأمامية/الخلفية)، وواقي مجموعة نقل الحركة، والتوجيه القياسي، وكتم الصوت الصناعي، والمروحة متغيرة الخطوات.

†يظهر الرسم التوضيحي بمخططات الأبعاد.

(§) تم قياسها على مسافة 100 مم (4 بوصة) خلف طرف حد القطع مع استخدام مسمار مفصلة الجرافة كنقطة محور ارتكاز وفقًا للمعيار ISO 14397-2:2007.

(مع انحراف الإطارات) التوافق التام مع معايير ISO 14397-1:2007 الأجزاء من 1 إلى 6، والتي تتطلب التحقق بنسبة 2% بين الحسابات والاختبارات.

(دون انحراف الإطارات) التوافق مع معايير ISO 14397-1:2007 الأجزاء من 1 إلى 5.

تتوفر جرافات أخرى وتختلف العروض حسب المنطقة. اتصل بوكيل Cat المحلي لمزيد من التفاصيل.

مواصفات التشغيل – الجرافات

الوصلة		وصلة الرفع العالي					
نوع الجرافة		الأغراض العامة – مثبتة بخطاف – Fusion			الأغراض العامة ـ مُثبَّتة بمسامير		
نوع الحد		حدود قطع مُثبَّتة بمسامير	الأسنان والمقاطع	الأطراف	حدود قطع مُثبَّتة بمسامير	الأسنان والمقاطع	الأطراف
السعة ـ مقدرة	م³	4,60	4,60	4,40	4,60	4,60	4,40
	ياردة³	6,00	6,00	5,75	6,00	6,00	5,75
السعة ـ المقدرة عند عامل تعبئة بنسبة 110%	م³	5,10	5,10	4,80	5,10	5,10	4,80
	ياردة³	6,75	6,75	6,25	6,75	6,75	6,25
العرض	مم	3220	3271	3271	3264	3301	3301
	قدم/بوصة	10 قدم و6 بوصة	10 قدم و8 بوصة	10 قدم و8 بوصة	10 قدم و8 بوصة	10 قدم و9 بوصة	10 قدم و9 بوصة
†16 خلوص التفريغ عند الحد الأقصى للرفع والتفريغ بزاوية 45 درجة	مم	3543	3389	3389	3573	3415	3415
	قدم/بوصة	11 قدم و7 بوصة	11 قدم و1 بوصة	11 قدم و1 بوصة	11 قدم و8 بوصة	11 قدم و2 بوصة	11 قدم و2 بوصة
†17 الوصول عند الحد الأقصى للرفع والتفريغ بزاوية 45 درجة	مم	1384	1522	1522	1348	1483	1483
	قدم/بوصة	4 قدم و6 بوصة	4 قدم و11 بوصة	4 قدم و11 بوصة	4 قدم و5 بوصة	4 قدم و10 بوصة	4 قدم و10 بوصة
الوصول عند استواء ذراع الرفع واستواء الجرافة	مم	3280	3485	3485	3233	3439	3439
	قدم/بوصة	10 قدم و9 بوصة	11 قدم و5 بوصة	11 قدم و5 بوصة	10 قدم و7 بوصة	11 قدم و3 بوصة	11 قدم و3 بوصة
†أ عمق الحفر	مم	60	60	30	61	61	31
	بوصة	2,3 بوصة	2,3 بوصة	1,1 بوصة	2,4 بوصة	2,4 بوصة	1,2 بوصة
†12 الطول الإجمالي	مم	9289	9511	9511	9243	9469	9469
	قدم/بوصة	30 قدم و6 بوصة	31 قدم و3 بوصة	31 قدم و3 بوصة	30 قدم و4 بوصة	31 قدم و1 بوصة	31 قدم و1 بوصة
†ب إجمالي الارتفاع مع وجود الجرافة عند الحد الأقصى للرفع	مم	6634	6634	6634	6607	6607	6607
	قدم/بوصة	21 قدم و10 بوصة	21 قدم و10 بوصة	21 قدم و10 بوصة	21 قدم و9 بوصة	21 قدم و9 بوصة	21 قدم و9 بوصة
نصف قطر دائرة خلوص اللودر مع وجود الجرافة عند موضع الحمل	مم	7784	7884	7884	7772	7863	7863
	قدم/بوصة	25 قدم و7 بوصة	25 قدم و11 بوصة	25 قدم و11 بوصة	25 قدم و6 بوصة	25 قدم و10 بوصة	25 قدم و10 بوصة
حمل القلب الثابت، مستقيمة (مع انحراف الإطارات)	كجم	16608	16430	16739	17084	16800	17117
	رطل	36615	36222	36903	37664	37037	37737
حمل القلب الثابت، مستقيمة (دون انحراف الإطارات)	كجم	17751	17570	17891	18235	17947	18273
	رطل	39124	38726	39432	40191	39555	40274
حمل القلب الثابت، مفصلي (مع انحراف الإطارات)	كجم	15018	14840	15139	15482	15199	15506
	رطل	33108	32716	33376	34132	33507	34184
حمل القلب الثابت، مفصلي (دون انحراف الإطارات)	كجم	16174	15994	16305	16648	16359	16675
	رطل	35649	35251	35936	36692	36057	36753
قوة مقاومة اللف والرفع(§)	كيلونيوتن	152	150	160	157	153	164
	رطل قوة	34285	33768	36100	35467	34587	37021
الوزن أثناء التشغيل*	كجم	28927	29065	28902	28526	28698	28537
	رطل	63755	64059	63700	62870	63249	62894

**تستند أحمال القلب الثابتة والأوزان التشغيلية الموضحة إلى مواصفات الماكينة المزوَّدة بإطارات Brawler 26,5X25 Smooth الصلبة، والسوائل الكاملة، والمشغل، والمنظف الأولي للكابينة، وثقل الموازنة المُصنَّع مع الواقي الخلفي (1300 كجم)، وزجاج النافذة المسطح مع الواقي الأمامي، والمجموعة الصناعية، والتحكم في القيادة، وبدء التشغيل القياسي، والرفارف الضيقة، والمنظف الأولي للمحرك التوربيني، ونظام Product Link، ومحاور القفل التفاضلي التلقائي (الأمامية/الخلفية)، وواقي مجموعة نقل الحركة، والتوجيه القياسي، وكتم الصوت الصناعي، والمروحة متغيرة الخطوات.

†يظهر الرسم التوضيحي بمخططات الأبعاد.

(§) تم قياسها على مسافة 100 مم (4 بوصة) خلف طرف حد القطع مع استخدام مسمار مفصلة الجرافة كنقطة محور ارتكاز وفقًا للمعيار ISO 14397-2:2007.

(مع انحراف الإطارات) التوافق التام مع معايير ISO 14397-1:2007 الأجزاء من 1 إلى 6، والتي تتطلب التحقق بنسبة 2% بين الحسابات والاختبارات.

(دون انحراف الإطارات) التوافق مع معايير ISO 14397-1:2007 الأجزاء من 1 إلى 5.

تتوفر جرافات أخرى وتختلف العروض حسب المنطقة. اتصل بوكيل Cat المحلي لمزيد من التفاصيل.

مواصفات التشغيل – الجرافات

الوصلة		وصلة الرفع العالي			
نوع الجرافة		الأغراض العامة ـ مُثبَّتة بمسامير			
نوع الحد		حدود قطع مُثبَّتة بمسامير	الأطراف	حدود قطع مُثبَّتة بمسامير	الأطراف
السعة ـ مقدرة	م³	3,80	3,60	4,20	4,00
	ياردة³	5,00	4,75	5,50	5,25
السعة ـ المقدرة عند عامل تعبئة بنسبة 110%	م³	4,20	4,00	4,60	4,40
	ياردة³	5,50	5,25	6,00	5,75
العرض	مم	3220	3271	3220	3271
	قدم/بوصة	10 قدم و6 بوصة	10 قدم و8 بوصة	10 قدم و6 بوصة	10 قدم و8 بوصة
†16 خلوص التفريغ عند الحد الأقصى للرفع والتفريغ بزاوية 45 درجة	مم	3663	3511	3587	3433
	قدم/بوصة	12 قدم و0 بوصة	11 قدم و6 بوصة	11 قدم و9 بوصة	11 قدم و3 بوصة
†17 الوصول عند الحد الأقصى للرفع والتفريغ بزاوية 45 درجة	مم	1276	1415	1336	1474
	قدم/بوصة	4 قدم وبوصتان	4 قدم و7 بوصة	4 قدم و4 بوصة	4 قدم و10 بوصة
الوصول عند استواء ذراع الرفع واستواء الجرافة	مم	3116	3321	3215	3420
	قدم/بوصة	10 قدم و2 بوصة	10 قدم و10 بوصة	10 قدم و6 بوصة	11 قدم و2 بوصة
†أ عمق الحفر	مم	61	31	61	31
	بوصة	2,4 بوصة	1,2 بوصة	2,4 بوصة	1,2 بوصة
†12 الطول الإجمالي	مم	9125	9347	9225	9447
	قدم/بوصة	30 قدم	30 قدم و8 بوصة	30 قدم و4 بوصة	31 قدم و0 بوصة
†ب إجمالي الارتفاع مع وجود الجرافة عند الحد الأقصى للرفع	مم	6373	6373	6484	6484
	قدم/بوصة	20 قدم و11 بوصة	20 قدم و11 بوصة	21 قدم و4 بوصة	21 قدم و4 بوصة
نصف قطر دائرة خلوص اللودر مع وجود الجرافة عند موضع الحمل	مم	7718	7812	7747	7842
	قدم/بوصة	25 قدم و4 بوصة	25 قدم و8 بوصة	25 قدم و5 بوصة	25 قدم و9 بوصة
حمل القلب الثابت، مستقيمة (مع انحراف الإطارات)	كجم	17281	17283	17090	17135
	رطل	38098	38102	37676	37776
حمل القلب الثابت، مستقيمة (دون انحراف الإطارات)	كجم	18401	18387	18215	18258
	رطل	40556	40525	40146	40241
حمل القلب الثابت، مفصلي (مع انحراف الإطارات)	كجم	15682	15680	15497	15532
	رطل	34573	34569	34164	34243
حمل القلب الثابت، مفصلي (دون انحراف الإطارات)	كجم	16817	16798	16636	16669
	رطل	37065	37024	36667	36739
قوة مقاومة اللف والرفع(§)	كيلونيوتن	173	184	160	169
	رطل قوة	39085	41447	36129	38141
الوزن أثناء التشغيل*	كجم	28335	28310	28443	28418
	رطل	62450	62394	62688	62632

الوصلة		وصلة الرفع العالي	
نوع الجرافة		الأغراض العامة ـ مُثبَّتة بمسامير	
نوع الحد		حدود قطع مُثبَّتة بمسامير	الأطراف
السعة ـ مقدرة	م³	4,00	3,80
	ياردة³	5,25	5,00
السعة ـ المقدرة عند عامل تعبئة بنسبة 110%	م³	4,40	4,20
	ياردة³	5,75	5,50
العرض	مم	3220	3271
	قدم/بوصة	10 قدم و6 بوصة	10 قدم و8 بوصة
†16 خلوص التفريغ عند الحد الأقصى للرفع والتفريغ بزاوية 45 درجة	مم	3654	3501
	قدم/بوصة	11 قدم و11 بوصة	11 قدم و5 بوصة
†17 الوصول عند الحد الأقصى للرفع والتفريغ بزاوية 45 درجة	مم	1283	1422
	قدم/بوصة	4 قدم وبوصتان	4 قدم و7 بوصة
الوصول عند استواء ذراع الرفع واستواء الجرافة	مم	3128	3332
	قدم/بوصة	10 قدم و3 بوصة	10 قدم و11 بوصة
†أ عمق الحفر	مم	61	31
	بوصة	2,4 بوصة	1,2 بوصة
†12 الطول الإجمالي	مم	9137	9359
	قدم/بوصة	30 قدم	30 قدم و9 بوصة
†ب إجمالي الارتفاع مع وجود الجرافة عند الحد الأقصى للرفع	مم	6484	6484
	قدم/بوصة	21 قدم و4 بوصة	21 قدم و4 بوصة
نصف قطر دائرة خلوص اللودر مع وجود الجرافة عند موضع الحمل	مم	7721	7815
	قدم/بوصة	25 قدم و4 بوصة	25 قدم و8 بوصة
حمل القلب الثابت، مستقيمة (مع انحراف الإطارات)	كجم	17264	17304
	رطل	38061	38149
حمل القلب الثابت، مستقيمة (دون انحراف الإطارات)	كجم	18393	18431
	رطل	40539	40622
حمل القلب الثابت، مفصلي (مع انحراف الإطارات)	كجم	15662	15693
	رطل	34529	34597
حمل القلب الثابت، مفصلي (دون انحراف الإطارات)	كجم	16806	16833
	رطل	37041	37101
قوة مقاومة اللف والرفع(§)	كيلونيوتن	172	182
	رطل قوة	38656	40968
الوزن أثناء التشغيل*	كجم	28387	28362
	رطل	62564	62508

**تستند أحمال القلب الثابتة والأوزان التشغيلية الموضحة إلى مواصفات الماكينة المزوَّدة بإطارات Brawler 26,5X25 Smooth الصلبة، والسوائل الكاملة، والمشغل، والمنظف الأولي للكابينة، وثقل الموازنة المُصنَّع مع الواقي الخلفي (1300 كجم)، وزجاج النافذة المسطح مع الواقي الأمامي، والمجموعة الصناعية، والتحكم في القيادة، وبدء التشغيل القياسي، والرفارف الضيقة، والمنظف الأولي للمحرك التوربيني، ونظام Product Link، ومحاور القفل التفاضلي التلقائي (الأمامية/الخلفية)، وواقي مجموعة نقل الحركة، والتوجيه القياسي، وكتم الصوت الصناعي، والمروحة متغيرة الخطوات.

†يظهر الرسم التوضيحي بمخططات الأبعاد.

(§) تم قياسها على مسافة 100 مم (4 بوصة) خلف طرف حد القطع مع استخدام مسمار مفصلة الجرافة كنقطة محور ارتكاز وفقًا للمعيار ISO 14397-2:2007.

(مع انحراف الإطارات) التوافق التام مع معايير ISO 14397-1:2007 الأجزاء من 1 إلى 6، والتي تتطلب التحقق بنسبة 2% بين الحسابات والاختبارات.

(دون انحراف الإطارات) التوافق مع معايير ISO 14397-1:2007 الأجزاء من 1 إلى 5.

تتوفر جرافات أخرى وتختلف العروض حسب المنطقة. اتصل بوكيل Cat المحلي لمزيد من التفاصيل.

مواصفات التشغيل – الجرافات

الوصلة		وصلة الرفع العالي		
نوع الجرافة		تجريف النفايات – مثبّتة بمسامير	النفايات، التحميل والحمل – مثبّتة بمسامير	جرافة النفايات بقامطة علوية – مثبّتة بمسامير
نوع الحد		حدود قطع مُثبّتة بمسامير فولاذية	حدود قطع مُثبّتة بمسامير فولاذية	حدود قطع مُثبّتة بمسامير فولاذية
السعة ـ مقدرة	م³ ياردة³	6,50 8,50	7,40 9,75	5,00 6,50
السعة ـ المقدرة عند عامل تعبئة بنسبة 110%	م³ ياردة³	7,20 9,50	8,10 10,50	5,50 7,25
العرض	مم قدم/بوصة	3357 11 قدم و0 بوصة	3357 11 قدم و0 بوصة	3357 11 قدم و0 بوصة
†16 خلوص التفريغ عند الحد الأقصى للرفع والتفريغ بزاوية 45 درجة	مم قدم/بوصة	3509 11 قدم و6 بوصة	3228 10 قدم و7 بوصة	3015 9 قدم و10 بوصة
†17 الوصول عند الحد الأقصى للرفع والتفريغ بزاوية 45 درجة	مم قدم/بوصة	1221 4 قدم و0 بوصة	1501 4 قدم و11 بوصة	1715 5 قدم و7 بوصة
الوصول عند استواء ذراع الرفع واستواء الجرافة	مم قدم/بوصة	3206 10 قدم و6 بوصة	3603 11 قدم و9 بوصة	3905 12 قدم و9 بوصة
†أ عمق الحفر	مم بوصة	93 3,6 بوصة	53 2,0 بوصة	53 2,0 بوصة
†12 الطول الإجمالي	مم قدم/بوصة	9237 30 قدم و4 بوصة	9634 31 قدم و8 بوصة	9936 32 قدم و8 بوصة
†ب إجمالي الارتفاع مع وجود الجرافة عند الحد الأقصى للرفع	مم قدم/بوصة	7158 23 قدم و6 بوصة	6935 22 قدم و10 بوصة	6074 20 قدم
نصف قطر دائرة خلوص اللودر مع وجود الجرافة عند موضع الحمل	مم قدم/بوصة	7817 25 قدم و8 بوصة	7937 26 قدم و1 بوصة	8032 26 قدم و5 بوصة
حمل القلب الثابت، مستقيمة (مع انحراف الإطارات)	كجم رطل	17196 37911	15798 34828	13948 30750
حمل القلب الثابت، مستقيمة (دون انحراف الإطارات)	كجم رطل	18524 40827	16982 37428	14948 32947
حمل القلب الثابت، مفصلي (مع انحراف الإطارات)	كجم رطل	15524 34225	14225 31361	12481 27516
حمل القلب الثابت، مفصلي (دون انحراف الإطارات)	كجم رطل	16863 37166	15423 33993	13499 29752
قوة مقاومة اللف والرفع(§)	كيلونيوتن رطل قوة	155 35038	124 28070	102 22995
الوزن أثناء التشغيل*	كجم رطل	29140 64224	29364 64717	30151 66452

**تستند أحمال القلب الثابتة والأوزان التشغيلية الموضحة إلى مواصفات الماكينة المزوَّدة بإطارات Brawler 26,5X25 Smooth الصلبة، والسوائل الكاملة، والمشغل، والمنظف الأولي للكابينة، وثقل الموازنة المُصنَّع مع الواقي الخلفي (1300 كجم)، وزجاج النافذة المسطح مع الواقي الأمامي، والمجموعة الصناعية، والتحكم في القيادة، وبدء التشغيل القياسي، والرفارف الضيقة، والمنظف الأولي للمحرك التوربيني، ونظام Product Link، ومحاور القفل التفاضلي التلقائي (الأمامية/الخلفية)، وواقي مجموعة نقل الحركة، والتوجيه القياسي، وكتم الصوت الصناعي، والمروحة متغيرة الخطوات.

†يظهر الرسم التوضيحي بمخططات الأبعاد.

(§) تم قياسها على مسافة 100 مم (4 بوصة) خلف طرف حد القطع مع استخدام مسمار مفصلة الجرافة كنقطة محور ارتكاز وفقًا للمعيار ISO 14397-2:2007.

(مع انحراف الإطارات) التوافق التام مع معايير ISO 14397-1:2007 الأجزاء من 1 إلى 6، والتي تتطلب التحقق بنسبة 2% بين الحسابات والاختبارات.

(دون انحراف الإطارات) التوافق مع معايير ISO 14397-1:2007 الأجزاء من 1 إلى 5.

تتوفر جرافات أخرى وتختلف العروض حسب المنطقة. اتصل بوكيل Cat المحلي لمزيد من التفاصيل.

966

ماكينة الغابات

توفر مجموعة غابات اللودر بعجل 966 من ®Cat الأداء الإضافي والإنتاجية والسلامة المطلوبة في عمليات الغابات ومخازن الأخشاب.

موثوقية مؤكدة

- يتميز المحرك Cat C9,3B بزيادة كثافة قدرته العالية، كما أنه مزود بمجموعة مؤكدة الكفاءة من المكونات الإلكترونية، وأنظمة الوقود، والهواء.
- يتميز بمضخة تحضير وقود كهربائية، وفاصل وقود وماء ، ونظام فلترة ثانوي.
- العمليات الدقيقة للتحقق من تصميم المكونات والماكينة تؤدي إلى تحقيق مستويات لا مثيل لها من الموثوقية وزيادة وقت التشغيل.

المتانة

- تشمل مجموعة الغابات ناقل حركة خدمة قصوى وذراع رفع مزود بمعالجات لحام إضافية لزيادة المتانة
- محاور خدمة شاقة مصممة خصيصًا للأغراض القاسية.

إنتاجية فائقة وكفاءة عالية لاستهلاك الوقود

- تشمل مجموعة الغابات ثقل الموازنة الإضافي، وأسطوانة الإمالة الأكبر، وزيادة ضغط تصريف الإمالة لزيادة قدرة الماكينة عبر الموديل الأساسي.
- تقلل المروحة الاختيارية متغيرة الخطوات ومبردات الحطام الكثيف من إمكانية فرط السخونة وتقلل وقت التعطل لتنظيف الراديتير في التطبيقات التي يكثر فيها الحطام.
- تتوفر مكونات هيدروليكية مساعدة للصمامين الثالث والرابع للتحكم في أدوات العمل التي تتطلب وظيفة إضافية.
- يزيد ناقل حركة نقل القدرة مع القابض القفلي من كفاءة الوقود ويحقق الأداء الأمثل في الوقت نفسه.
- قابض فردي وإمكانية تبديل من قفل إلى قفل لتحقيق تسارع وسرعة أكبر على المنحدرات.
- يعمل نظام الإيقاف التلقائي لتباطؤ المحرك على تقليل وقت التباطؤ، وساعات التشغيل الإجمالية، واستهلاك الوقود.
- كما أن المحرك المتكامل تمامًا، ومجموعة نقل الحركة، والأنظمة الهيدروليكية تقدم إنتاجية وكفاءة في الوقود لا مثيل لها.

خصائص الأمان

- تعزز كاميرا الرؤية الخلفية من الرؤية خلف الماكينة لمساعدتك على العمل بأمان وبثقة.
- يساعد نظام الرؤية متعدد العروض (360 درجة) المشغل في مراقبة الأشياء المحيطة بالماكينة طوال الوقت.
- تعمل تقنية رادار Cat Detect الاختيارية على تعزيز الوعي من خلال مراقبة بيئة العمل وتنبيه المشغلين إلى المخاطر.
- الوصول إلى الكابينة عبر باب واسع، وخاصية اختيارية لفتح الأبواب عن بعد، والسلم الذي يشبه الدرج كلها عناصر تزيد مستوى الأمان.
- يعمل الزجاج الأمامي من الأرضية إلى السقف، إلى جانب المرايا الكبيرة التي تتضمن مرايا موضعية مدمجة، وكاميرا الرؤية الخلفية على تحقيق مستوى من الرؤية في جميع الاتجاهات يعد الأفضل على مستوى الصناعة.

تقليل أوقات الصيانة والتكاليف

- تقلل الفواصل الزمنية الممتدة لتغيير الفلتر والزيت من تكاليف الصيانة بنسبة تصل إلى 15%.
- يحسن المنظف الأولي لهواء المحرك التوربيني الاختياري عمر فلتر الهواء.
- يمكن من خلال استكشاف الأعطال وإصلاحها عن بُعد توصيل الماكينة بقسم الخدمة لدى الوكيل للمساعدة في تشخيص المشاكل بسرعة كي تتمكن من استئناف العمل سريعًا.
- تعمل خدمة التحديث عن بُعد في نطاق جدولك الزمني لضمان تحديث البرامج بالماكينة لتحقيق الأداء الأفضل.
- يساعدك تطبيق Cat App على إدارة مواقع أسطول المعدات، وساعات التشغيل، والجداول الزمنية للصيانة؛ كما ينبهك بخصوص الصيانة اللازمة ويتيح لك كذلك طلب الخدمة من وكيل Cat المحلي.
- غطاء المحرك أحادي القطعة القابل للإمالة يتيح الوصول إلى المكونات بسرعة وسهولة.

يمكنك العمل بمنتهى الراحة بفضل الكابينة الجديدة تمامًا

- يقوم المنظف الأولي لهواء الكابينة الذي يتم تشغيله كهربائيًا بفلترة الهواء القادم ويساعد في ضغط هواء الكابينة.
- مقعد وتعليق من الجيل التالي، يمكن ضبطهما بسهولة لزيادة راحة المشغل. يأتي في ثلاثة مستويات من التجهيزات ويمكن تجهيزة بأحزمة رباعية النقاط.
- لوحة معلومات جديدة داخل الكابينة وشاشة (شاشات) تعمل باللمس عالية الدقة تتسم بسهولة الاستخدام والبساطة.
- عناصر تخميد الصوت، وموانع التسرب، وقواعد الكابينة اللزجة تقلل الضوضاء والاهتزاز لتوفر بيئة عمل أكثر هدوءًا.
- توفر عجلة توجيه الوحدة الهيدروميكانيكية (UمH) إمكانية توجيه الماكينة بدقة وبأقل جهد. نظام توجيه اختياري بعصا تحكم كهروهيدروليكية مثبتة بالمقعد يوفر التحكم الدقيق ويقلل من كلال الذراع بدرجة هائلة، مما يؤدي إلى زيادة الراحة والدقة.

مزايا ماكينة الغابات 966

1. أسطوانة إمالة أكبر مع صمامات تصريف لزيادة التحكم بالحمل في تطبيقات الشوكة
2. يوفر ثقل الموازنة الأثقل زيادة أحمال قلب في تطبيقات مخازن الأخشاب
3. يحافظ ناقل حركة الخدمة القصوى على المتانة
4. وقاء النافذة الاختياري لتوفير مقاومة صدمات للزجاج
5. توفر المكونات الهيدروليكية ذات الوظائف الثالثة والرابعة الاختيارية التحكم الهيدروليكي المساعد لأدوات العمل مثل شوكات مخازن الأخشاب أو تقطيع الأشجار
6. مجموعة كبيرة من أدوات العمل في مخازن الأخشاب

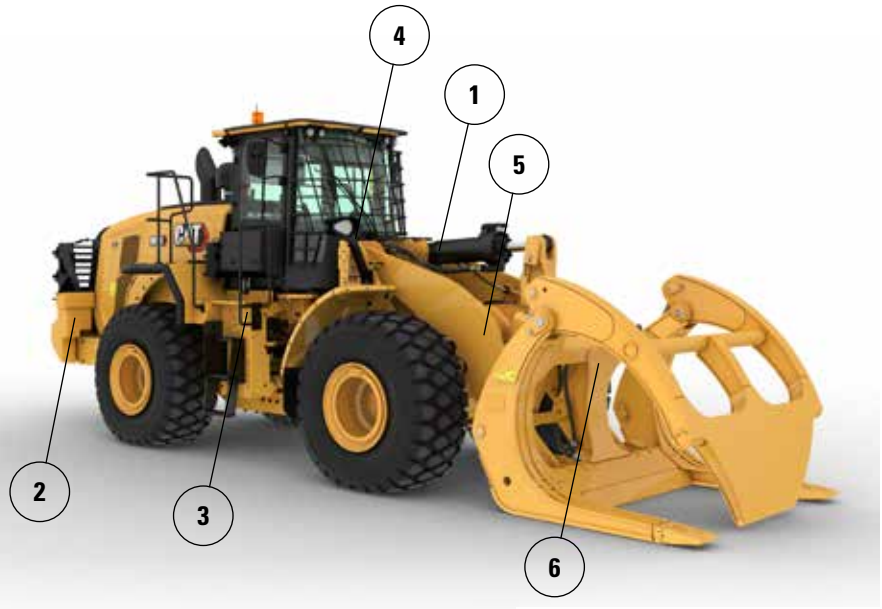

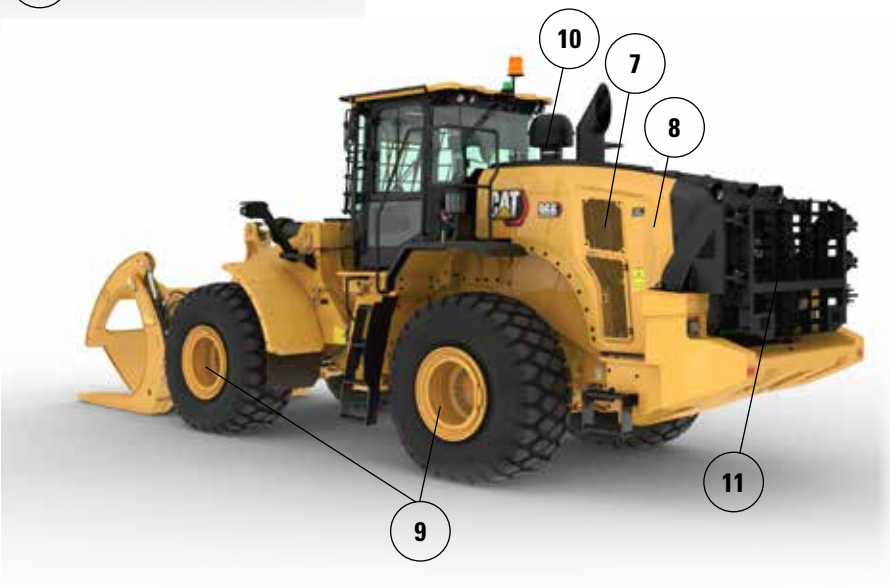

7. تساعد المروحة الاختيارية متغيرة الخطوات في الحفاظ على قلوب التبريد والشبكة الخلفية نظيفة في التطبيقات التي يكثر فيها الحطام
8. تكون قلوب تبريد الحطام العالي/مسافات الزعانف العريضة الاختيارية أقل عرضة للانسداد
9. يوفر مبرد زيت المحور الاختياري درجات حرارة زيت محور أقل في التطبيقات التي يكثر فيها استخدام الفرامل
10. المحرك الاختياري والمنظفات الأولية للكابينة للاستخدام في التطبيقات التي يكثر فيها الحطام
11. يحمي الواقي الخلفي الاختياري الشبكة الخلفية ومجموعة التبريد من التصادمات

خيارات الإطارات

ماركة الإطار	BRIDGE-STONE	BRIDGE-STONE	BRIDGE-STONE	MICHELIN	MICHELIN	مAXAم
مقاس الإطار	26,5R25	26,5R25	775/65R29	26,5R25	775/65R29	26,5R25
نوع المداس	L3	L4	L3	L3	L3	L3
نمط المداس	VJT	VSNT	VTS	XHA2	XHA2	MS302
قوة الغطاء	*	*	*	**	*	**
الحد الأقصى للعرض فوق الإطارات (فارغة)*	2978 مم 9 قدم و10 بوصة	2960 مم 9 قدم و9 بوصة	3046 مم 10 قدم و0 بوصة	2986 مم 9 قدم و10 بوصة	3019 مم 9 قدم و11 بوصة	2972 مم 9 قدم و9 بوصة
العرض فوق الإطارات - الحد الأقصى (مُحمَّلة)*	3012 مم 9 قدم و11 بوصة	2991 مم 9 قدم و10 بوصة	3070 مم 10 قدم وبوصة واحدة	3016 مم 9 قدم و11 بوصة	3049 مم 10 قدم وبوصة واحدة	2947 مم 9 قدم و9 بوصة
التغيير في الأبعاد الرأسية (متوسط الأمامية والخلفية)		26 مم 1,0 بوصة	11 مم 0,4 بوصة	-11 مم -0,4 بوصة	4 مم 0,1 بوصة	14 مم 0,5 بوصة
التغير في الوصول الأفقي		-21 مم -0,8 بوصة	-1 مم 0 بوصة	3 مم 0,1 بوصة	2 مم 0,1 بوصة	-7 مم -0,3 بوصة
التغير في دائرة الخلوص حتى خارج الإطارات		-21 مم -0,8 بوصة	58 مم 2,3 بوصة	5 مم 0,2 بوصة	38 مم 1,5 بوصة	-65 مم -2,6 بوصة
التغير في دائرة الخلوص حتى داخل الإطارات		21 مم 0,8 بوصة	-58 مم -2,3 بوصة	-5 مم -0,2 بوصة	-38 مم -1,5 بوصة	65 مم 2,6 بوصة
التغير في الوزن أثناء التشغيل (من دون ثقل الموازنة)		460 كجم 1014 رطل	692 رطل 1525 رطل	-164 كجم -362 رطل	504 كجم 1110 رطل	-16 كجم -35 رطل
التغير في حمل القلب الثابت - مستقيم		334 كجم 735 رطل	501 كجم 1106 رطل	-119 كجم -262 رطل	365 كجم 805 رطل	-12 كجم -26 رطل
التغير في حمل القلب الثابت - مفصلي		297 كجم 654 رطل	446 كجم 984 رطل	-106 كجم -233 رطل	325 كجم 716 رطل	-10 كجم -23 رطل
زاوية تأرجح المحور الخلفي	±13 درجة	±13 درجة	±8 درجة	±13 درجة	±8 درجة	±13 درجة
الحد الأقصى لارتفاع عجلة أحادية وسقوطها	502 مم 1 قدم و8 بوصة	502 مم 1 قدم و8 بوصة	310 مم قدم واحدة وبوصة واحدة	502 مم 1 قدم و8 بوصة	310 مم قدم واحدة وبوصة واحدة	502 مم 1 قدم و8 بوصة

*العرض فوق نتوء الإطارات ويشمل زيادة الإطارات.

مواصفات التشغيل – الجرافات

الوصلة		وصلة الغابات	
نوع الجرافة		الرقاقات الخشبية – خطافية – Fusion	الرقاقات الخشبية – مثبَّتة بمسامير
نوع الحد		حدود قطع مُثبَّتة بمسامير	حدود قطع مُثبَّتة بمسامير
السعة ـ مقدرة	م^3 ياردة^3	11,90 15,50	11,90 15,50
السعة ـ المقدرة عند عامل تعبئة بنسبة 110%	م^3 ياردة^3	13,10 17,25	13,10 17,25
العرض	مم قدم/بوصة	3943 12 قدم و11 بوصة	3943 12 قدم و11 بوصة
†16 خلوص التفريغ عند الحد الأقصى للرفع والتفريغ بزاوية 45 درجة	مم قدم/بوصة	2442 8 قدم و0 بوصة	2442 8 قدم و0 بوصة
†17 الوصول عند الحد الأقصى للرفع والتفريغ بزاوية 45 درجة	مم قدم/بوصة	1771 5 قدم و9 بوصة	1732 5 قدم و8 بوصة
الوصول عند استواء ذراع الرفع واستواء الجرافة	مم قدم/بوصة	3511 11 قدم و6 بوصة	3483 11 قدم و5 بوصة
†أ عمق الحفر	مم بوصة	106 4,2 بوصة	134 5,3 بوصة
†12 الطول الإجمالي	مم قدم/بوصة	9724 31 قدم و11 بوصة	9719 31 قدم و11 بوصة
†ب إجمالي الارتفاع مع وجود الجرافة عند الحد الأقصى للرفع	مم قدم/بوصة	6680 21 قدم و11 بوصة	6689 22 قدم
نصف قطر دائرة خلوص اللودر مع وجود الجرافة عند موضع الحمل	مم قدم/بوصة	8055 26 قدم و6 بوصة	8026 26 قدم و4 بوصة
حمل القلب الثابت، مستقيمة (مع انحراف الإطارات)	كجم رطل	18714 41245	18935 41732
حمل القلب الثابت، مستقيمة (دون انحراف الإطارات)	كجم رطل	20361 44876	20529 45245
حمل القلب الثابت، مفصلي (مع انحراف الإطارات)	كجم رطل	16151 35597	16399 36143
حمل القلب الثابت، مفصلي (دون انحراف الإطارات)	كجم رطل	17817 39269	18014 39703
قوة مقاومة اللف والرفع(§)	كيلونيوتن رطل قوة	139 31266	141 31780
الوزن أثناء التشغيل*	كجم رطل	26085 57490	25620 56465

*تستند أحمال القلب الثابتة والأوزان التشغيلية الموضحة إلى مواصفات الماكينة المزوَّدة بإطارات Bridgestone 23.5R25 VJT L3 النصف قطرية، والسوائل الكاملة، والمشغل، ومبرد زيت المحور، وثقل الموازنة المجمع، والتحكم في القيادة، وميزة بدء التشغيل على البارد، ومصدات السير على الطريق، ونظام Product Link، ومحاور القفل/الفتح التفاضلية اليدوية (أمامية/خلفية)، وواقي مجموعة نقل الحركة، ونظام التوجيه الثانوي، وميزة كتم الصوت.

†يظهر الرسم التوضيحي بمخططات الأبعاد.

(§) تم قياسها على مسافة 100 مم (4 بوصة) خلف طرف حد القطع مع استخدام مسمار مفصلة الجرافة كنقطة محور ارتكاز وفقًا للمعيار ISO 14397-2:2007.

(مع انحراف الإطارات) التوافق التام مع معايير ISO 14397-1:2007 الأجزاء من 1 إلى 6، والتي تتطلب التحقق بنسبة 2% بين الحسابات والاختبارات.

(دون انحراف الإطارات) التوافق مع معايير ISO 14397-1:2007 الأجزاء من 1 إلى 5.

تتوفر جرافات أخرى وتختلف العروض حسب المنطقة. اتصل بوكيل Cat المحلي لمزيد من التفاصيل.

مواصفات الشوكة

لودر قطع الأشجار 966

حامل 87 بوصة — سن 60 بوصة

شوكة المنصة، FUSION — 530-1861 — 548-3265

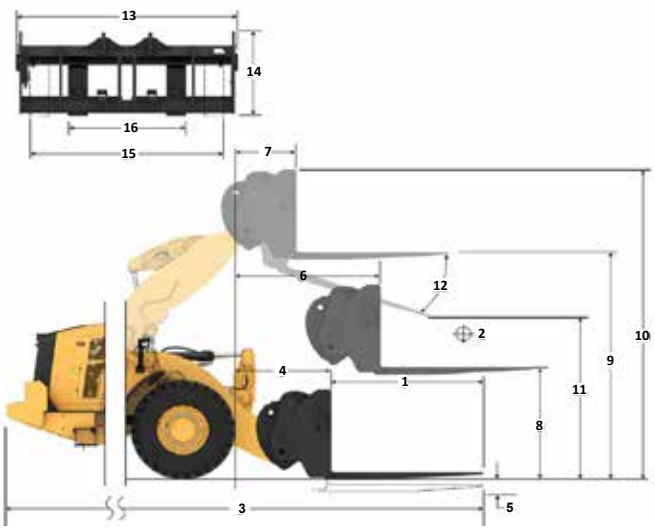

مواصفات الشوكة

1	طول السن	مم بوصة	1524 60,0
2	مركز الحمل	مم بوصة	762 30,0
	حمل القلب الثابت - الاستقامة (مستوى الشوكات)	كجم رطل	14730 32464
	حمل القلب الثابت - المفصلي (مستوى الشوكات)	كجم رطل	12970 28586
	الحمل المقدر (SAE J1197 - 50% FTSTL)	كجم رطل	6485 14293
	الحمل المقدر (CEN EN 474-3 الأرض الوعرة - 60% FTSTL)	كجم رطل	7782 17151
	الحمل المقدر (CEN EN 474-3 أرض ثابتة ومستوية - 80% FTSTL)	كجم رطل	10376 22868
3	الحد الأقصى لإجمالي الطول	مم بوصة	9527 375,1
4	الوصول بشوكات عند مستوى الأرض	مم بوصة	1126 44,3
5	*من سطح الأرض حتى أسفل سن الشوكة عند الحد الأدنى للارتفاع ومستوى الشوكة	مم بوصة	-166 -6,5
6	الوصول والأذرع أفقية والشوكات مستوية	مم بوصة	1694 66,7
7	الوصول بشوكة عند الحد الأقصى للارتفاع	مم بوصة	826 32,5
8	من سطح الأرض حتى قمة سن الشوكة مع امتداد الأذرع أفقيًا واستواء الشوكة	مم بوصة	1866 73,4
9	سطح الأرض حتى قمة سن الشوكة عند الحد الأقصى للارتفاع والشوكة مستوية	مم بوصة	3949 155,5
10	ارتفاع الشوكة بشكل عام عند الرفع الكامل ((أعلى الحمولة إلى الأرض)	مم بوصة	4724 186,0
11	الخلوص عند الرفع الكامل والحد الأقصى للتفريغ	مم بوصة	2652 104,4
12	أقصى زاوية تفريغ من مستوى أفقي	درجة	43
13	إجمالي عرض الحمولة	مم بوصة	2217 87,3
14	إجمالي ارتفاع الحمولة	مم بوصة	840 33,1
15	عرض السن الخارجي (أقصى امتداد)	مم بوصة	2070 81,5
16	عرض السن الخارجي (أقصى امتداد)	مم بوصة	470 18,5
	عرض السن (السن الأحادي)	مم بوصة	150,0 5,9
	سماك السن	مم بوصة	65,0 2,6
	سعة السنون	كجم رطل	6300 13885
	الوزن أثناء التشغيل	كجم رطل	23815 52488

*توضح القيمة السالبة الدرجة السفلية

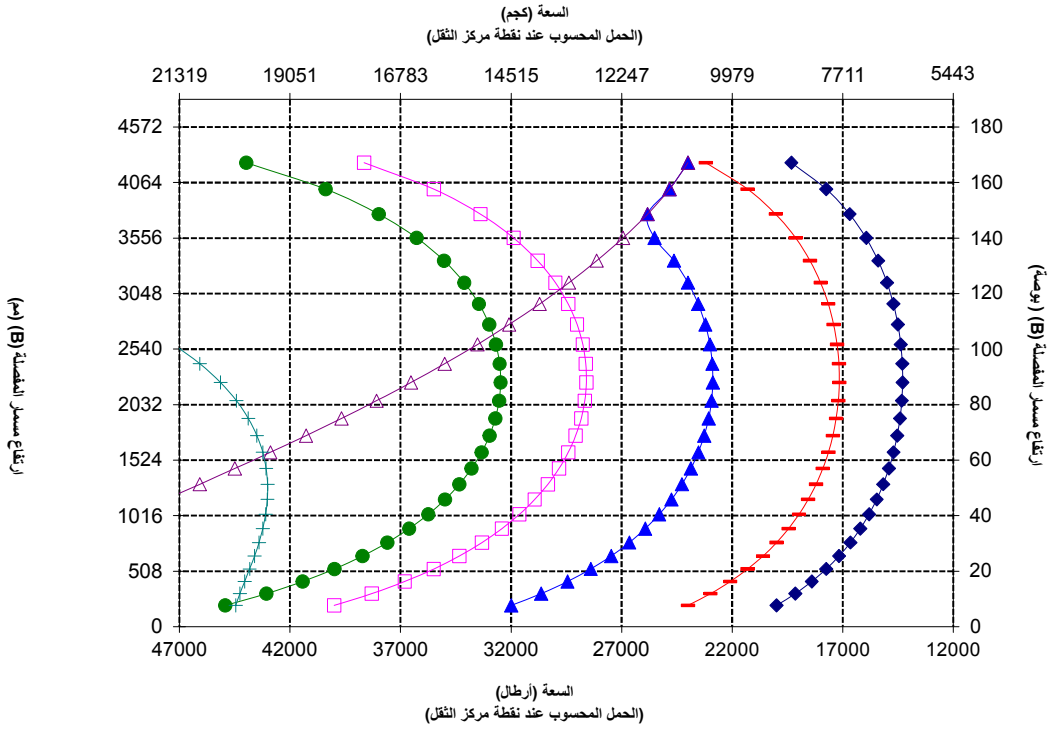

ملاحظة: تعتمد أحمال القلب الثابتة والأوزان التشغيلية على تكوين اللودر التالي: إطارات Bridgestone VJT L3، وتكييف الهواء، ونظام التحكم في القيادة، وواقي مجموعة نقل الحركة، والسوائل الكاملة، وخزان الوقود، وسوائل التبريد، والمشعل.

تتوافق المواصفات والتقديرات مع المعايير التالية : SAE* J1197، ISO 14397-1، CEN** EN 474-3.

يحدد حمل التشغيل المقدر للودر مزوّد بشوكة منصة وفقًا لـ: :
SAE J1197: 50% من حمل القلب الثابت عند الدوران الكامل أو حد الرفع الهيدروليكي.
CEN EN 474-3: 60% من حمل القلب الثابت كامل الدورة على الأراضي الوعرة أو الحد الهيدروليكي.
CEN EN 474-3: 80% من حمل القلب الثابت كامل الدورة على الأراضي الثابتة والمستوية أو حد الرفع الهيدروليكي.

SAE* - اتحاد مهندسي السيارات
CEN** - اللجنة الأوروبية للمعايير

تحذير: لا تتجاوز سعة حمل السنون. يتم تمييز سعة كل سن على حدة بثقوب على جانب كل سن. .

مواصفات الشوكة

لودر قطع الأشجار 966

شوكة التشييد، FUSION

حامل 87 بوصة	سن 72 بوصة
530-1861	530-1869

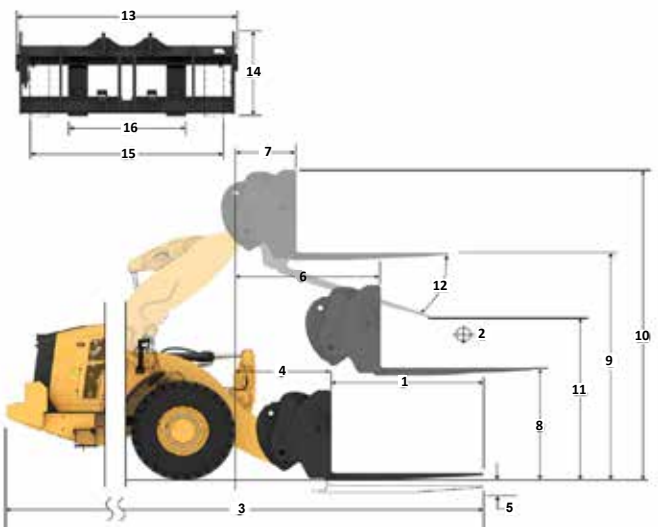

مواصفات الشوكة

1	طول السن	مم بوصة	1830 72,0
2	مركز الحمل	مم بوصة	915 36,0
	حمل القلب الثابت - الاستقامة (مستوى الشوكات)	كجم رطل	14047 30960
	حمل القلب الثابت - المفصلي (مستوى الشوكات)	كجم رطل	12364 27251
	الحمل المقدر (SAE J1197 - 50% FTSTL)	كجم رطل	6182 13625
	الحمل المقدر (CEN EN 474-3 الأرض الوعرة - 60% FTSTL)	كجم رطل	7418 16350
	الحمل المقدر (CEN EN 474-3 أرض ثابتة ومستوية - 80% FTSTL)	كجم رطل	9594 21146
3	الحد الأقصى لإجمالي الطول	مم بوصة	9833 387,1
4	الوصول بشوكات عند مستوى الأرض	مم بوصة	1126 44,3
5	*من سطح الأرض حتى أسفل سن الشوكة عند الحد الأدنى للارتفاع ومستوى الشوكة	مم بوصة	-166 -6,5
6	الوصول والأذرع أفقية والشوكات مستوية	مم بوصة	1694 66,7
7	الوصول بشوكة عند الحد الأقصى للارتفاع	مم بوصة	826 32,5
8	من سطح الأرض حتى قمة سن الشوكة مع امتداد الأذرع أفقيًا واستواء الشوكة	مم بوصة	1866 73,4
9	سطح الأرض حتى قمة سن الشوكة عند الحد الأقصى للارتفاع والشوكة مستوية	مم بوصة	3949 155,5
10	ارتفاع الشوكة بشكل عام عند الرفع الكامل ((أعلى الحمولة إلى الأرض)	مم بوصة	4724 186,0
11	الخلوص عند الرفع الكامل والحد الأقصى للتفريغ	مم بوصة	2444 96,2
12	أقصى زاوية تفريغ من مستوى أفقي	درجة	43
13	إجمالي عرض الحمولة	مم بوصة	2217 87,3
14	إجمالي ارتفاع الحمولة	مم بوصة	840 33,1
15	عرض السن الخارجي (أقصى امتداد)	مم بوصة	2070 81,5
16	عرض السن الخارجي (أقصى امتداد)	مم بوصة	470 18,5
	عرض السن (السن الأحادي)	مم بوصة	150,0 5,9
	سماك السن	مم بوصة	65,0 2,6
	سعة السنون	كجم رطل	5246 11562
	الوزن أثناء التشغيل	كجم رطل	23862 52592

*توضح القيمة السالبة الدرجة السفلية

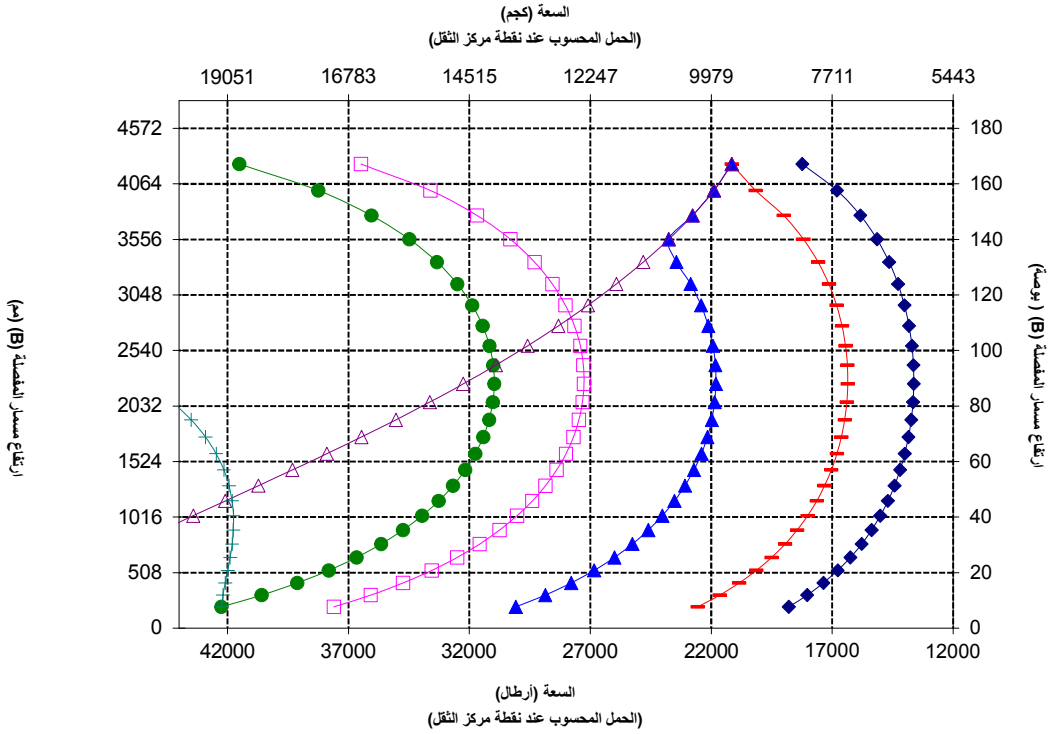

المسرولة السابقة (SAE J1197)

المسرولة السابقة (CEN EN 474-3 - الأراضي الوعرة)

المسرولة السابقة (CEN EN 474-3 - الأراضي الثابتة والمستوية)

حمل القلب الثابت - مفصلية

حمل القلب الثابت - مستقيمة

قدرة الإمالة الهيدروليكية

قدرة الرفع الهيدروليكي

ملاحظة:تعتمد أحمال القلب الثابتة والأوزان التشغيلية على تكوين اللودر التالي: إطارات Bridgestone VJT L3، وتكييف الهواء، ونظام التحكم في القيادة، وواقي مجموعة نقل الحركة، والسوائل الكاملة، وخزان الوقود، وسائل التبريد، والمشغل.

تتوافق المواصفات والتقديرات مع المعايير التالية: SAE* J1197، ISO 14397-1، CEN** EN 474-3.

يحدد حمل التشغيل المقدر للودر مزوّد بشوكة منصة وفقًا لـ:
SAE J1197: 50% من حمل القلب الثابت عند الدوران الكامل أو حد الرفع الهيدروليكي
CEN EN 474-3: 60% من حمل القلب الثابت عند الدوران الكامل على الأراضي الوعرة أو الحد الهيدروليكي.
CEN EN 474-3: 80% من حمل القلب الثابت كامل الدورة على الأراضي الثابتة والمستوية أو حد الرفع الهيدروليكي.

*SAE - اتحاد مهندسي السيارات
**CEN - اللجنة الأوروبية للمعايير

تحذير: لا تتجاوز سعة حمل السنون. يتم تمييز سعة كل سن على حدة بثقوب على جانب كل سن. .

مواصفات الشوكة

لودر قطع الأشجار 966

حامل 96 بوصة — سن 48 بوصة

شوكة التشييد، FUSION — 520-7957 — 520-7985

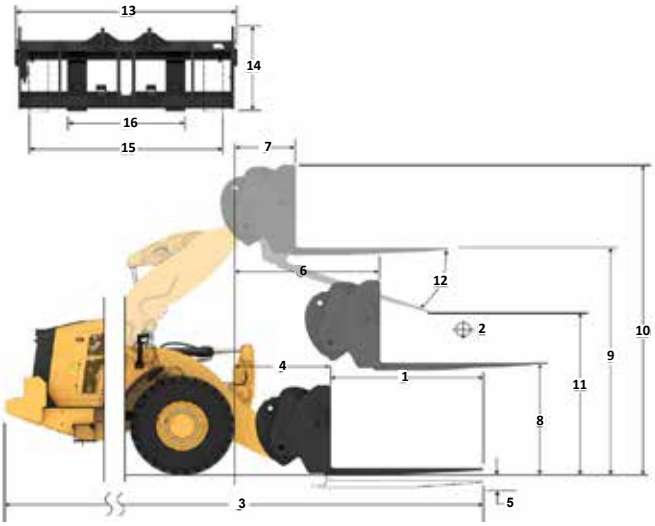

مواصفات الشوكة

1	طول السن	مم بوصة	1219 48,0
2	مركز الحمل	مم بوصة	610 24,0
	حمل القلب الثابت - الاستقامة (مستوى الشوكات)	كجم رطل	15225 33555
	حمل القلب الثابت - المفصلي (مستوى الشوكات)	كجم رطل	13376 29481
	الحمل المقدر (SAE J1197 - 50% FTSTL)	كجم رطل	6688 14741
	الحمل المقدر (CEN EN 474-3 الأرض الوعرة - 60% FTSTL)	كجم رطل	8026 17689
	الحمل المقدر (CEN EN 474-3 أرض ثابتة ومستوية - 80% FTSTL)	كجم رطل	10701 23585
3	الحد الأقصى لإجمالي الطول	مم بوصة	9173 361,1
4	الوصول بشوكات عند مستوى الأرض	مم بوصة	1077 42,4
5	*من سطح الأرض حتى أسفل سن الشوكة عند الحد الأدنى للارتفاع ومستوى الشوكة	مم بوصة	-87 -3,4
6	الوصول والأذرع أفقية والشوكات مستوية	مم بوصة	1685 66,3
7	الوصول بشوكة عند الحد الأقصى للارتفاع	مم بوصة	818 32,2
8	من سطح الأرض حتى قمة سن الشوكة مع امتداد الأذرع أفقيًا واستواء الشوكة	مم بوصة	1970 77,5
9	سطح الأرض حتى قمة سن الشوكة عند الحد الأقصى للارتفاع والشوكة مستوية	مم بوصة	4053 159,6
10	ارتفاع الشوكة بشكل عام عند الرفع الكامل (أعلى الحمولة إلى الأرض)	مم بوصة	5093 200,5
11	الخلوص عند الرفع الكامل والحد الأقصى للتفريغ	مم بوصة	2820 111,0
12	أقصى زاوية تفريغ من مستوى أفقي	درجة	49
13	إجمالي عرض الحمولة	مم بوصة	2528 99,5
14	إجمالي ارتفاع الحمولة	مم بوصة	1130 44,5
15	عرض السن الخارجي (أقصى امتداد)	مم بوصة	2178 85,7
16	عرض السن الخارجي (أقصى امتداد)	مم بوصة	576 22,7
	عرض السن (السن الأحادي)	مم بوصة	180,0 7,1
	سمك السن	مم بوصة	90,0 3,5
	سعة السنون	كجم رطل	22200 48929
	الوزن أثناء التشغيل	كجم رطل	24124 53170

*توضح القيمة السالبة الدرجة السفلية

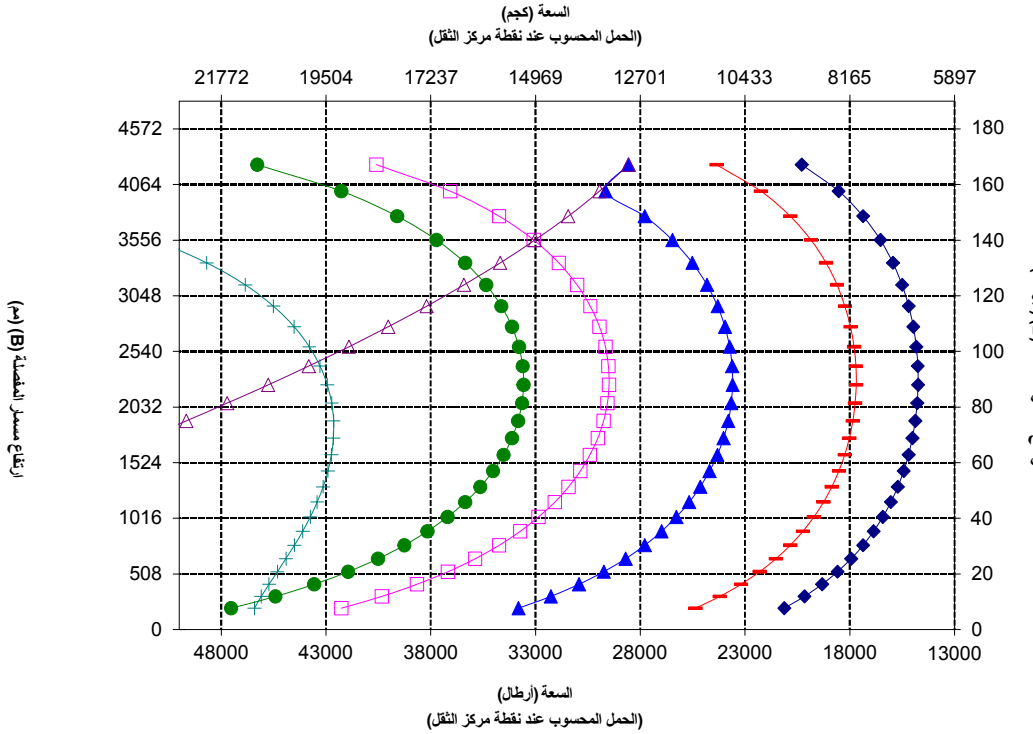

ملاحظة: تعتمد أحمال القلب الثابتة والأوزان التشغيلية على تكوين اللودر التالي: إطارات Bridgestone VJT L3، وتكييف الهواء، ونظام التحكم في القيادة، وواقي مجموعة نقل الحركة، والسوائل الكاملة، وخزان الوقود، وسوائل التبريد، والمشعل.

تتوافق المواصفات والتقديرات مع المعايير التالية: SAE* J1197، ISO 14397-1، CEN** EN 474-3.

يحدد حمل التشغيل المقدر للودر مزوّد بشوكة منصة وفقًا لـ:
SAE J1197: 50% من حمل القلب الثابت عند الدوران الكامل أو حد الرفع الهيدروليكي.
CEN EN 474-3: 60% من حمل القلب الثابت كامل الدورة على الأراضي الوعرة أو الحد الهيدروليكي.
CEN EN 474-3: 80% من حمل القلب الثابت كامل الدورة على الأراضي الثابتة والمستوية أو حد الرفع الهيدروليكي.

*SAE - اتحاد مهندسي السيارات
**CEN - اللجنة الأوروبية للمعايير

تحذير: لا تتجاوز سعة حمل السنون. يتم تمييز سعة كل سن على حدة بثقوب على جانب كل سن. .

مواصفات الشوكة

لودر قطع الأشجار 966

حامل 96 بوصة	سن 60 بوصة
520-7957	520-7980

شوكة التشييد، FUSION

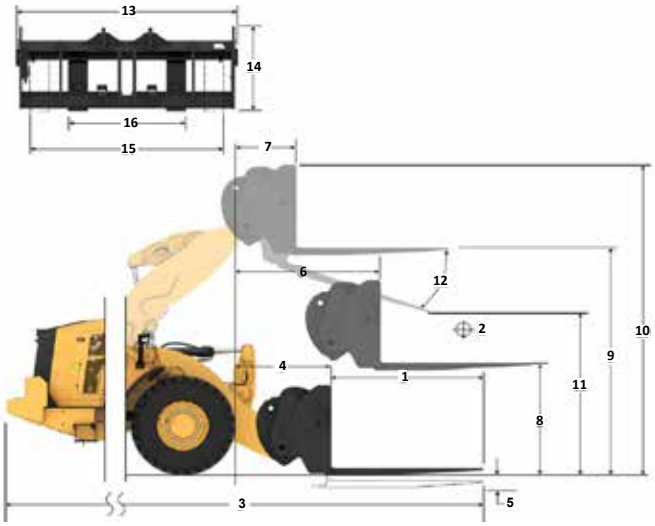

مواصفات الشوكة

1	طول السن	مم بوصة	1524 60,0
2	مركز الحمل	مم بوصة	762 30,0
	حمل القلب الثابت - الاستقامة (مستوى الشوكات)	كجم رطل	14474 31901
	حمل القلب الثابت - المفصلي (مستوى الشوكات)	كجم رطل	12709 28011
	الحمل المقدر (SAE J1197 - 50% FTSTL)	كجم رطل	6355 14005
	الحمل المقدر (CEN EN 474-3 الأرض الوعرة - 60% FTSTL)	كجم رطل	7625 16806
	الحمل المقدر (CEN EN 474-3 أرض ثابتة ومستوية - 80% FTSTL)	كجم رطل	10167 22409
3	الحد الأقصى لإجمالي الطول	مم بوصة	9478 373,1
4	الوصول بشوكات عند مستوى الأرض	مم بوصة	1077 42,4
5	*من سطح الأرض حتى أسفل سن الشوكة عند الحد الأدنى للارتفاع ومستوى الشوكة	مم بوصة	-87 -3,4
6	الوصول والأذرع أفقية والشوكات مستوية	مم بوصة	1685 66,4
7	الوصول بشوكة عند الحد الأقصى للارتفاع	مم بوصة	818 32,2
8	من سطح الأرض حتى قمة سن الشوكة مع امتداد الأذرع أفقيًا واستواء الشوكة	مم بوصة	1970 77,5
9	سطح الأرض حتى قمة سن الشوكة عند الحد الأقصى للارتفاع والشوكة مستوية	مم بوصة	4053 159,6
10	ارتفاع الشوكة بشكل عام عند الرفع الكامل (أعلى الحمولة إلى الأرض)	مم بوصة	5093 200,5
11	الخلوص عند الرفع الكامل والحد الأقصى للتفريغ	مم بوصة	2589 101,9
12	أقصى زاوية تفريغ من مستوى أفقي	درجة	49
13	إجمالي عرض الحمولة	مم بوصة	2528 99,5
14	إجمالي ارتفاع الحمولة	مم بوصة	1130 44,5
15	عرض السن الخارجي (أقصى امتداد)	مم بوصة	2178 85,7
16	عرض السن الخارجي (أقصى امتداد)	مم بوصة	576 22,7
	عرض السن (السن الأحادي)	مم بوصة	180,0 7,1
	سمك السن	مم بوصة	90,0 3,5
	سعة السنون	كجم رطل	17800 39231
	الوزن أثناء التشغيل	كجم رطل	24190 53315

*توضح القيمة السالبة الدرجة السفلية

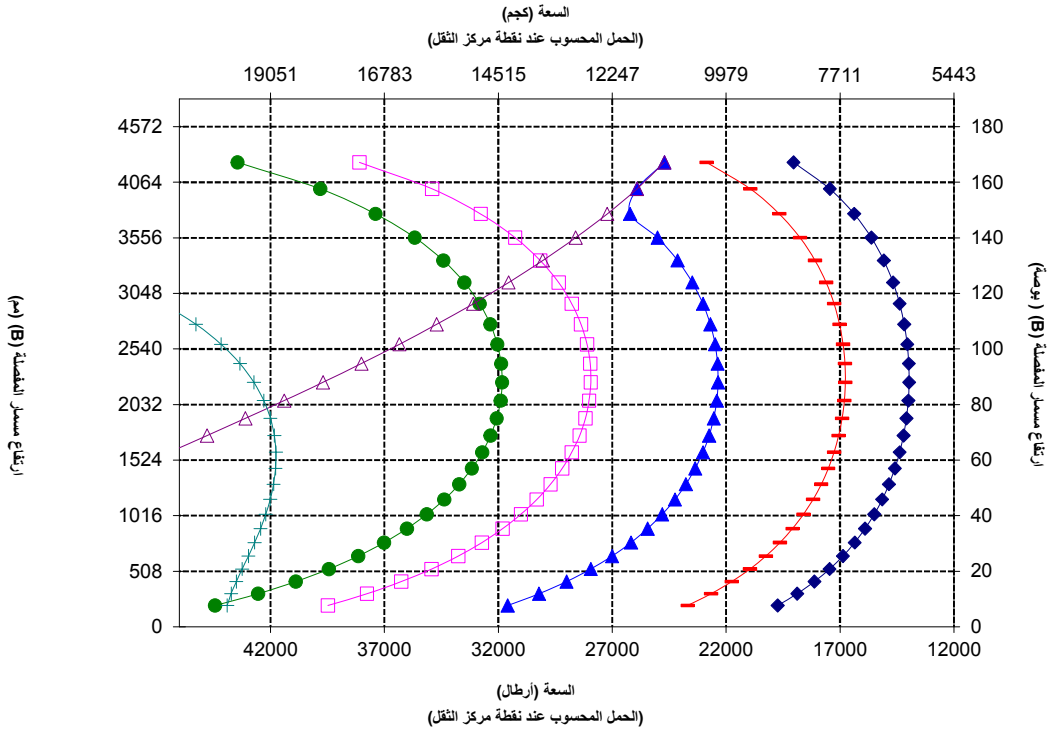

ملاحظة: تعتمد أحمال القلب الثابتة والأوزان التشغيلية على تكوين اللودر التالي: إطارات Bridgestone VJT L3، وتكييف الهواء، ونظام التحكم في القيادة، وواقي مجموعة نقل الحركة، والسوائل الكاملة، وخزان الوقود، وسوائل التبريد، والمشغل.

تتوافق المواصفات والتقديرات مع المعايير التالية: SAE* J1197، ISO 14397-1، CEN** EN 474-3.

يحدد حمل التشغيل المقدر للودر مزوّد بشوكة منصة وفقًا لـ: :

SAE J1197: 50% من حمل القلب الثابت عند الدوران الكامل أو حد الرفع الهيدروليكي.

CEN EN 474-3: 60% من حمل القلب الثابت كامل الدورة على الأراضي الوعرة أو الحد الهيدروليكي.

CEN EN 474-3: 80% من حمل القلب الثابت كامل الدورة على الأراضي الثابتة والمستوية أو حد الرفع الهيدروليكي.

*SAE - اتحاد مهندسي السيارات
**CEN - اللجنة الأوروبية للمعايير

تحذير: لا تتجاوز سعة حمل السنون. يتم تمييز سعة كل سن على حدة بثقوب على جانب كل سن. .

مواصفات الشوكة

لودر قطع الأشجار 966

حامل 96 بوصة 520-7957 | سن 72 بوصة 520-7979

شوكة التشييد، FUSION

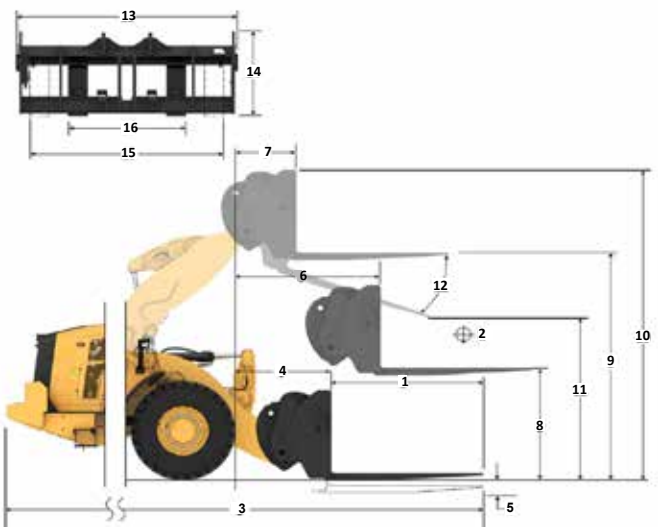

مواصفات الشوكة

1	طول السن	مم بوصة	1829 72,0
2	مركز الحمل	مم بوصة	915 36,0
	حمل القلب الثابت - الاستقامة (مستوى الشوكات)	كجم رطل	13786 30384
	حمل القلب الثابت - المفصلي (مستوى الشوكات)	كجم رطل	12097 26662
	الحمل المقدر (SAE J1197 - 50% FTSTL)	كجم رطل	6049 13331
	الحمل المقدر (CEN EN 474-3 الأرض الوعرة - 60% FTSTL)	كجم رطل	7258 15997
	الحمل المقدر (CEN EN 474-3 أرض ثابتة ومستوية - 80% FTSTL)	كجم رطل	9678 21330
3	الحد الأقصى لإجمالي الطول	مم بوصة	9783 385,1
4	الوصول بشوكات عند مستوى الأرض	مم بوصة	1077 42,4
5	*من سطح الأرض حتى أسفل سن الشوكة عند الحد الأدنى للارتفاع ومستوى الشوكة	مم بوصة	-87 -3,4
6	الوصول والأذرع أفقية والشوكات مستوية	مم بوصة	1685 66,4
7	الوصول بشوكة عند الحد الأقصى للارتفاع	مم بوصة	818 32,2
8	من سطح الأرض حتى قمة سن الشوكة مع امتداد الأذرع أفقيًا واستواء الشوكة	مم بوصة	1970 77,5
9	سطح الأرض حتى قمة سن الشوكة عند الحد الأقصى للارتفاع والشوكة مستوية	مم بوصة	4053 159,6
10	ارتفاع الشوكة بشكل عام عند الرفع الكامل (أعلى الحمولة إلى الأرض)	مم بوصة	5093 200,5
11	الخلوص عند الرفع الكامل والحد الأقصى للتفريغ	مم بوصة	2359 92,9
12	أقصى زاوية تفريغ من مستوى أفقي	درجة	49
13	إجمالي عرض الحمولة	مم بوصة	2528 99,5
14	إجمالي ارتفاع الحمولة	مم بوصة	1130 44,5
15	عرض السن الخارجي (أقصى امتداد)	مم بوصة	2178 85,7
16	عرض السن الخارجي (أقصى امتداد)	مم بوصة	576 22,7
	عرض السن (السن الأحادي)	مم بوصة	180,0 7,1
	سمك السن	مم بوصة	90,0 3,5
	سعة السنون	كجم رطل	14800 32619
	الوزن أثناء التشغيل	كجم رطل	24251 53449

*توضح القيمة السالبة الدرجة السفلية

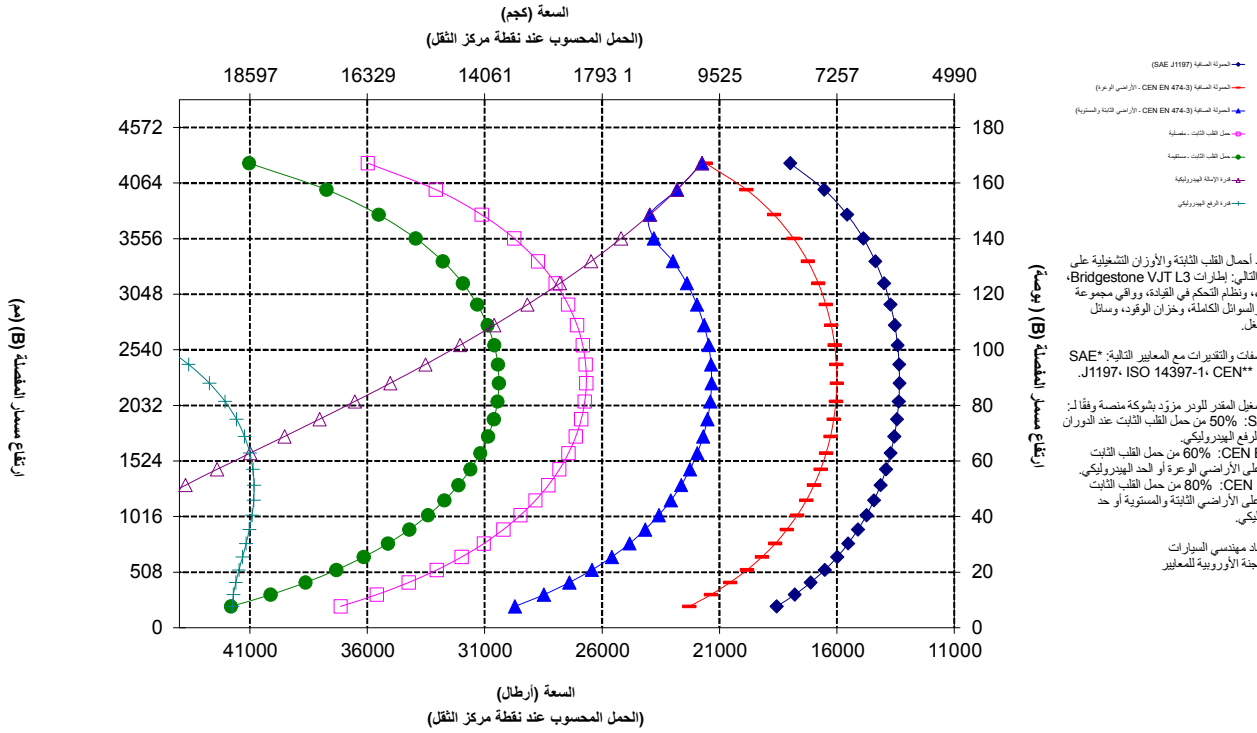

ملاحظة:تعتمد أحمال القلب الثابتة والأوزان التشغيلية على تكوين اللودر التالي: إطارات Bridgestone VJT L3، وتكييف الهواء، ونظام التحكم في القيادة، وواقي مجموعة نقل الحركة، والسوائل الكاملة، وخزان الوقود، وسائل التبريد، والمشغل.

تتوافق المواصفات والتقديرات مع المعايير التالية: SAE* J1197، ISO 14397-1، CEN** EN 474-3.

يحدد حمل التشغيل المقدر للودر مزوّد بشوكة منصة وفقًا لـ:
SAE J1197: 50% من حمل القلب الثابت عند الدوران الكامل أو حد الرفع الهيدروليكي.
CEN EN 474-3: 60% من حمل القلب الثابت كامل الدورة على الأراضي الوعرة أو الحد الهيدروليكي.
CEN EN 474-3: 80% من حمل القلب الثابت كامل الدورة على الأراضي الثابتة والمستوية أو حد الرفع الهيدروليكي.

*SAE - اتحاد مهندسي السيارات
**CEN - اللجنة الأوروبية للمعايير

تحذير: لا تتجاوز سعة حمل السنون. يتم تمييز سعة كل سن على حدة بثقوب على جانب كل سن. .

مواصفات الشوكة

لودر قطع الأشجار 966

حامل 96 بوصة	سن 84 بوصة
520-7957	520-7986

شوكة التشييد، FUSION

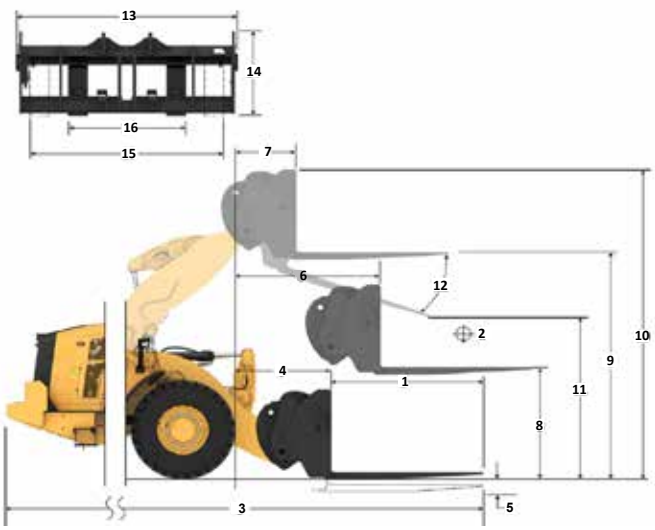

مواصفات الشوكة

1	طول السن	مم بوصة	2134 84,0
2	مركز الحمل	مم بوصة	1067 42,0
	حمل القلب الثابت - الاستقامة (مستوى الشوكات)	كجم رطل	13147 28976
	حمل القلب الثابت - المفصلي (مستوى الشوكات)	كجم رطل	11529 25410
	الحمل المقدر (SAE J1197 - 50% FTSTL)	كجم رطل	5764 12705
	الحمل المقدر (CEN EN 474-3 الأرض الوعرة - 60% FTSTL)	كجم رطل	6917 15246
	الحمل المقدر (CEN EN 474-3 أرض ثابتة ومستوية - 80% FTSTL)	كجم رطل	8773 19337
3	الحد الأقصى لإجمالي الطول	مم بوصة	10088 397,1
4	الوصول بشوكات عند مستوى الأرض	مم بوصة	1077 42,4
5	*من سطح الأرض حتى أسفل سن الشوكة عند الحد الأدنى للارتفاع ومستوى الشوكة	مم بوصة	-87 -3,4
6	الوصول والأذرع أفقية والشوكات مستوية	مم بوصة	1685 66,4
7	الوصول بشوكة عند الحد الأقصى للارتفاع	مم بوصة	818 32,2
8	من سطح الأرض حتى قمة سن الشوكة مع امتداد الأذرع أفقيًا واستواء الشوكة	مم بوصة	1970 77,5
9	سطح الأرض حتى قمة سن الشوكة عند الحد الأقصى للارتفاع والشوكة مستوية	مم بوصة	4053 159,6
10	ارتفاع الشوكة بشكل عام عند الرفع الكامل (أعلى الحمولة إلى الأرض)	مم بوصة	5093 200,5
11	الخلوص عند الرفع الكامل والحد الأقصى للتفريغ	مم بوصة	2128 83,8
12	أقصى زاوية تفريغ من مستوى أفقي	درجة	49
13	إجمالي عرض الحمولة	مم بوصة	2528 99,5
14	إجمالي ارتفاع الحمولة	مم بوصة	1130 44,5
15	عرض السن الخارجي (أقصى امتداد)	مم بوصة	2178 85,7
16	عرض السن الخارجي (أقصى امتداد)	مم بوصة	576 22,7
	عرض السن (السن الأحادي)	مم بوصة	180,0 7,1
	سمك السن	مم بوصة	90,0 3,5
	سعة السنون	كجم رطل	12700 27991
	الوزن أثناء التشغيل	كجم رطل	24314 53588

*توضح القيمة السالبة الدرجة السفلية

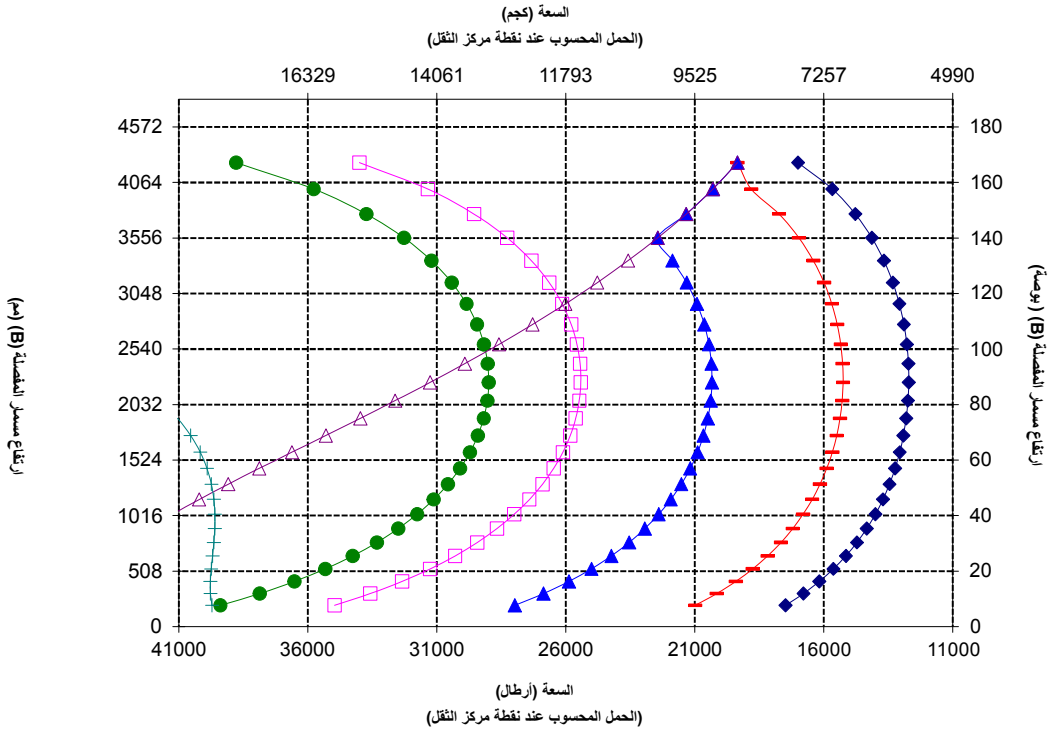

ملاحظة: تعتمد أحمال القلب الثابتة والأوزان التشغيلية على تكوين اللودر التالي: إطارات Bridgestone VJT L3، وتكييف الهواء، ونظام التحكم في القيادة، وواقي مجموعة نقل الحركة، والسوائل الكاملة، وخزان الوقود، وسوائل التبريد، والمشعل.

تتوافق المواصفات والتقديرات مع المعايير التالية : SAE* J1197، ISO 14397-1، CEN** EN 474-3.

يحدد حمل التشغيل المقدر للودر مزوّد بشوكة منصة وفقًا لـ: :
SAE J1197: 50% من حمل القلب الثابت عند الدوران الكامل أو حد الرفع الهيدروليكي.
CEN EN 474-3: 60% من حمل القلب الثابت كامل الدورة على الأراضي الوعرة أو الحد الهيدروليكي.
CEN EN 474-3: 80% من حمل القلب الثابت كامل الدورة على الأراضي الثابتة والمستوية أو حد الرفع الهيدروليكي.

*SAE - اتحاد مهندسي السيارات
**CEN - اللجنة الأوروبية للمعايير

تحذير: لا تتجاوز سعة حمل السنون. يتم تمييز سعة كل سن على حدة بثقوب على جانب كل سن. .

مواصفات الشوكة

لودر قطع الأشجار 966

حامل 96 بوصة	سن 96بوصة
520-7957	520-7981

شوكة التشييد، FUSION

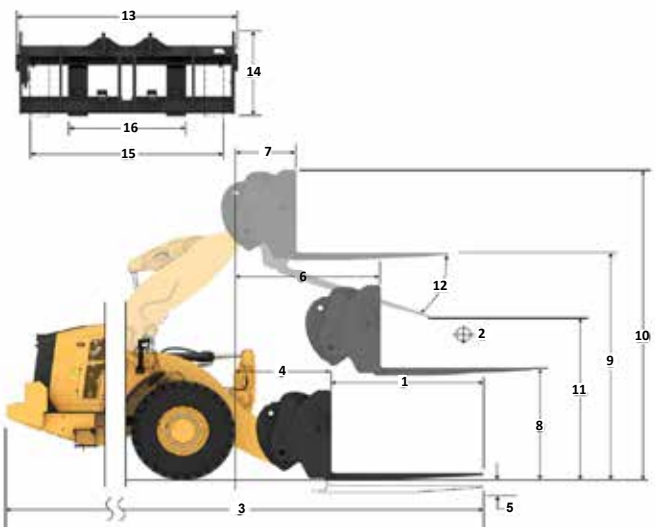

مواصفات الشوكة

1	طول السن	مم بوصة	2438 96,0
2	مركز الحمل	مم بوصة	1219 48,0
	حمل القلب الثابت - الاستقامة (مستوى الشوكات)	كجم رطل	12557 27677
	حمل القلب الثابت - المفصلي (مستوى الشوكات)	كجم رطل	11004 24252
	الحمل المقدر (SAE J1197 - 50% FTSTL)	كجم رطل	5502 12126
	الحمل المقدر (CEN EN 474-3 الأرض الوعرة - 60% FTSTL)	كجم رطل	6602 14551
	الحمل المقدر (CEN EN 474-3 أرض ثابتة ومستوية - 80% FTSTL)	كجم رطل	7882 17371
3	الحد الأقصى لإجمالي الطول	مم بوصة	10392 409,1
4	الوصول بشوكات عند مستوى الأرض	مم بوصة	1077 42,4
5	*من سطح الأرض حتى أسفل سن الشوكة عند الحد الأدنى للارتفاع ومستوى الشوكة	مم بوصة	-87 -3,4
6	الوصول والأذرع أفقية والشوكات مستوية	مم بوصة	1685 66,4
7	الوصول بشوكة عند الحد الأقصى للارتفاع	مم بوصة	818 32,2
8	من سطح الأرض حتى قمة سن الشوكة مع امتداد الأذرع أفقيًا واستواء الشوكة	مم بوصة	1970 77,5
9	سطح الأرض حتى قمة سن الشوكة عند الحد الأقصى للارتفاع والشوكة مستوية	مم بوصة	4053 159,6
10	ارتفاع الشوكة بشكل عام عند الرفع الكامل (أعلى الحمولة إلى الأرض)	مم بوصة	5093 200,5
11	الخلوص عند الرفع الكامل والحد الأقصى للتفريغ	مم بوصة	1899 74,7
12	أقصى زاوية تفريغ من مستوى أفقي	درجة	49
13	إجمالي عرض الحمولة	مم بوصة	2528 99,5
14	إجمالي ارتفاع الحمولة	مم بوصة	1130 44,5
15	عرض السن الخارجي (أقصى امتداد)	مم بوصة	2178 85,7
16	عرض السن الخارجي (أقصى امتداد)	مم بوصة	576 22,7
	عرض السن (السن الأحادي)	مم بوصة	180,0 7,1
	سمك السن	مم بوصة	90,0 3,5
	سعة السنون	كجم رطل	11300 24905
	الوزن أثناء التشغيل	كجم رطل	24376 53725

*توضح القيمة السالبة الدرجة السفلية

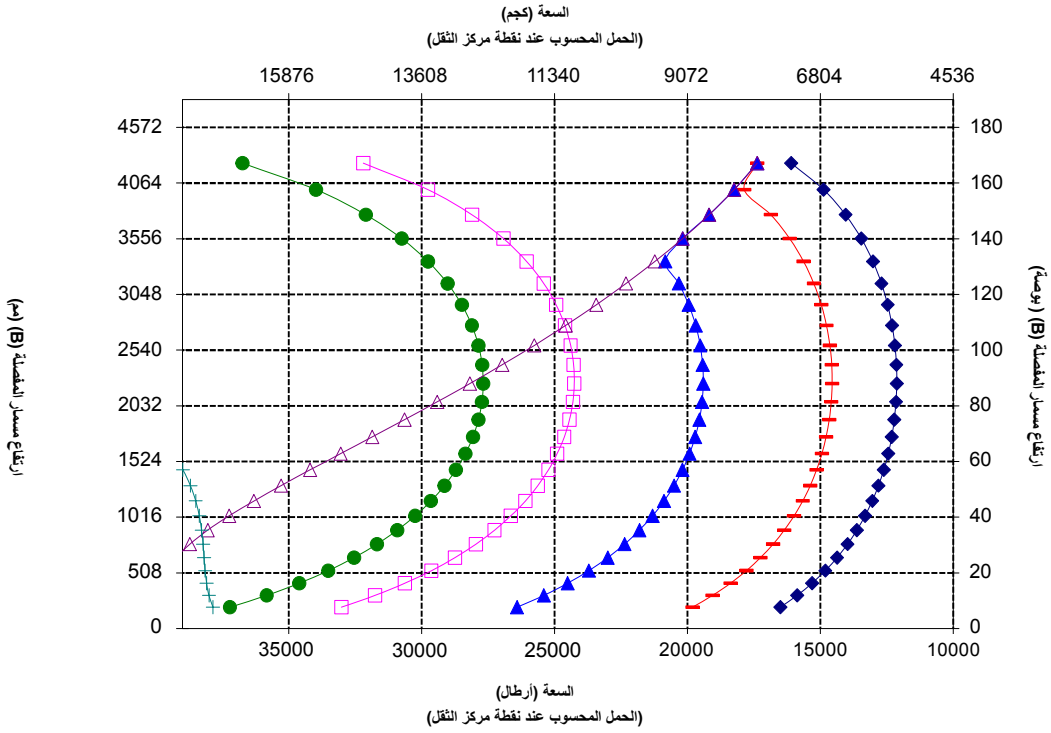

ملاحظة: تعتمد أحمال القلب الثابتة والأوزان التشغيلية على تكوين اللودر التالي: إطارات Bridgestone VJT L3، وتكييف الهواء، ونظام التحكم في القيادة، وواقي مجموعة نقل الحركة، والسوائل الكاملة، وخزان الوقود، وسوائل التبريد، والمشغل.

تتوافق المواصفات والتقديرات مع المعايير التالية : SAE* J1197، ISO 14397-1، CEN** EN 474-3.

يحدد حمل التشغيل المقدر للودر مزوّد بشوكة منصة وفقًا لـ: :
SAE J1197: 50% من حمل القلب الثابت عند الدوران الكامل أو حد الرفع الهيدروليكي.
CEN EN 474-3: 60% من حمل القلب الثابت كامل الدورة على الأراضي الوعرة أو الحد الهيدروليكي.
CEN EN 474-3: 80% من حمل القلب الثابت كامل الدورة على الأراضي الثابتة والمستوية أو حد الرفع الهيدروليكي.

*SAE - اتحاد مهندسي السيارات
**CEN - اللجنة الأوروبية للمعايير

تحذير: لا تتجاوز سعة حمل السنون. يتم تمييز سعة كل سن على حدة بثقوب على جانب كل سن. .

مواصفات الشوكة

لودر قطع الأشجار 966

شوكة التشييد، FUSION

حامل 108بوصة	سن 48 بوصة
520-7968	520-7985

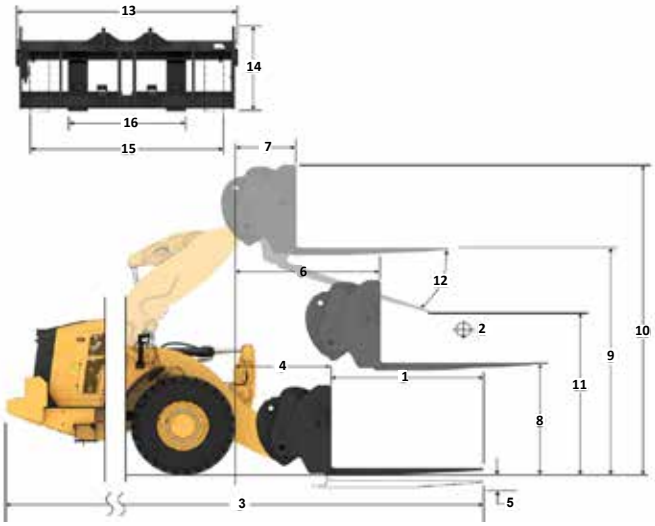

مواصفات الشوكة

1	طول السن	مم بوصة	1219 48,0
2	مركز الحمل	مم بوصة	610 24,0
	حمل القلب الثابت - الاستقامة (مستوى الشوكات)	كجم رطل	15184 33466
	حمل القلب الثابت - المفصلي (مستوى الشوكات)	كجم رطل	13336 29392
	الحمل المقدر (SAE J1197 - 50% FTSTL)	كجم رطل	6668 14696
	الحمل المقدر (CEN EN 474-3 الأرض الوعرة - 60% FTSTL)	كجم رطل	8001 17635
	الحمل المقدر (CEN EN 474-3 أرض ثابتة ومستوية - 80% FTSTL)	كجم رطل	10669 23513
3	الحد الأقصى لإجمالي الطول	مم بوصة	9173 361,1
4	الوصول بشوكات عند مستوى الأرض	مم بوصة	1077 42,4
5	*من سطح الأرض حتى أسفل سن الشوكة عند الحد الأدنى للارتفاع ومستوى الشوكة	مم بوصة	-87 -3,4
6	الوصول والأذرع أفقية والشوكات مستوية	مم بوصة	1685 66,3
7	الوصول بشوكة عند الحد الأقصى للارتفاع	مم بوصة	818 32,2
8	من سطح الأرض حتى قمة سن الشوكة مع امتداد الأذرع أفقيًا واستواء الشوكة	مم بوصة	1970 77,5
9	سطح الأرض حتى قمة سن الشوكة عند الحد الأقصى للارتفاع والشوكة مستوية	مم بوصة	4053 159,6
10	ارتفاع الشوكة بشكل عام عند الرفع الكامل (أعلى الحمولة إلى الأرض)	مم بوصة	5093 200,5
11	الخلوص عند الرفع الكامل والحد الأقصى للتفريغ	مم بوصة	2820 111,0
12	أقصى زاوية تفريغ من مستوى أفقي	درجة	49
13	إجمالي عرض الحمولة	مم بوصة	2833 111,5
14	إجمالي ارتفاع الحمولة	مم بوصة	1130 44,5
15	عرض السن الخارجي (أقصى امتداد)	مم بوصة	2493 98,1
16	عرض السن الخارجي (أقصى امتداد)	مم بوصة	590 23,2
	عرض السن (السن الأحادي)	مم بوصة	180,0 7,1
	سمك السن	مم بوصة	90,0 3,5
	سعة السنون	كجم رطل	22200 48929
	الوزن أثناء التشغيل	كجم رطل	24177 53286

*توضح القيمة السالبة الدرجة السفلية

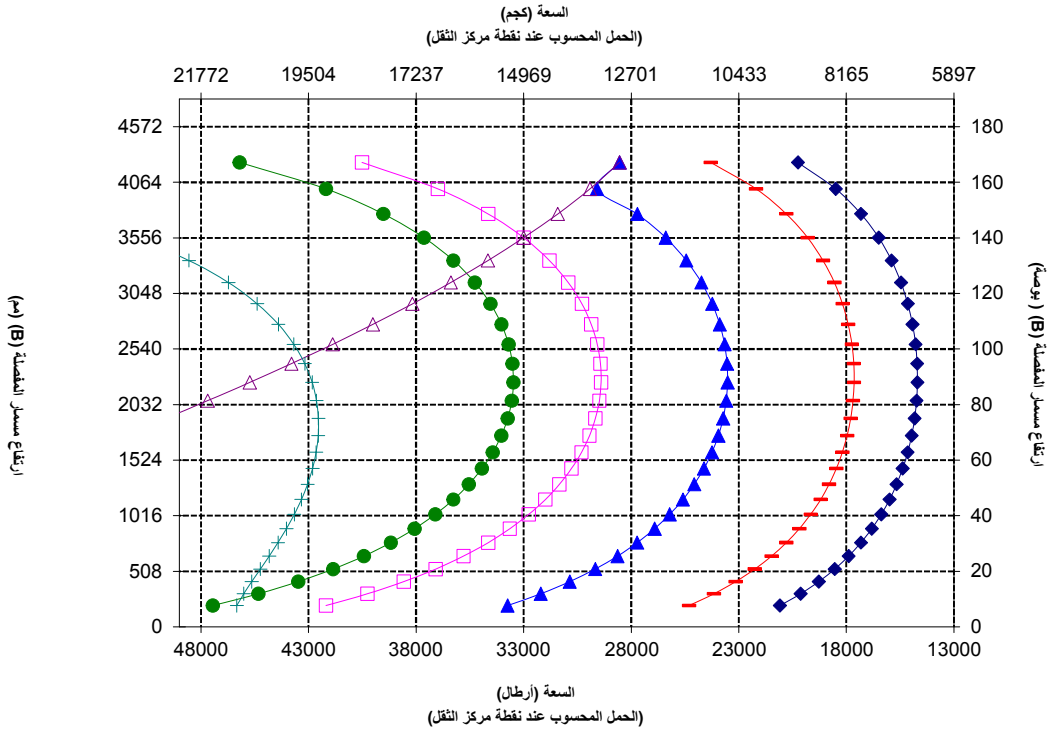

المحمولة المسافية (SAE J1197)

المحمولة المسافية (CEN EN 474-3 - الأراضي الوعرة)

المحمولة المسافية (CEN EN 474-3 - الأراضي الثابتة والمستوية)

حمل القلب الثابت - مفصلية

حمل القلب الثابت - مستقيمة

قدرة الإمالة الهيدروليكية

قدرة الرفع الهيدروليكي

ملاحظة: تعتمد أحمال القلب الثابتة والأوزان التشغيلية على تكوين اللودر التالي: إطارات Bridgestone VJT L3، وتكييف الهواء، ونظام التحكم في القيادة، وواقي مجموعة نقل الحركة، والسوائل الكاملة، وخزان الوقود، وسوائل التبريد، والمشغل.

تتوافق المواصفات والتقديرات مع المعايير التالية: SAE* J1197، ISO 14397-1، CEN** EN 474-3.

يحدد حمل التشغيل المقدر للودر مزوّد بشوكة منصة وفقًا لـ: :
SAE J1197: 50% من حمل القلب الثابت عند الدوران الكامل أو حد الرفع الهيدروليكي.
CEN EN 474-3: 60% من حمل القلب الثابت كامل الدورة على الأراضي الوعرة أو الحد الهيدروليكي.
CEN EN 474-3: 80% من حمل القلب الثابت كامل الدورة على الأراضي الثابتة والمستوية أو حد الرفع الهيدروليكي.

*SAE - اتحاد مهندسي السيارات
**CEN - اللجنة الأوروبية للمعايير

تحذير: لا تتجاوز سعة حمل السنون. يتم تمييز سعة كل سن على حدة بثقوب على جانب كل سن. .

مواصفات الشوكة

لودر قطع الأشجار 966

حامل 108بوصة	سن 60 بوصة
520-7968	520-7980

شوكة التشييد، FUSION

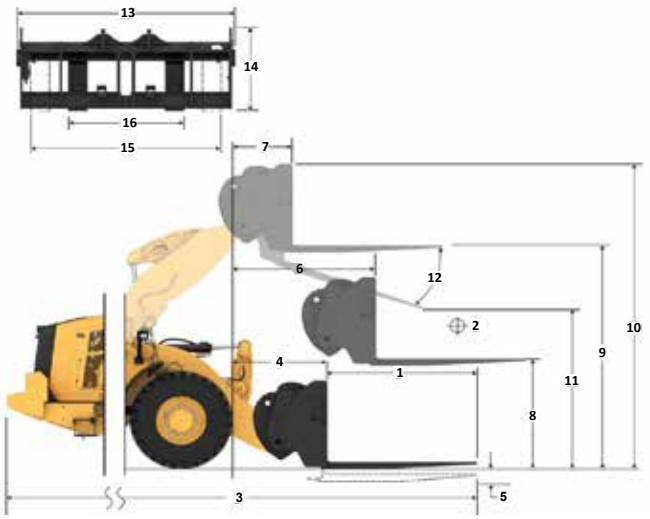

مواصفات الشوكة

1	طول السن	مم بوصة	1524 60,0
2	مركز الحمل	مم بوصة	762 30,0
	حمل القلب الثابت - الاستقامة (مستوى الشوكات)	كجم رطل	14439 31824
	حمل القلب الثابت - المفصلي (مستوى الشوكات)	كجم رطل	12674 27933
	الحمل المقدر (SAE J1197 - 50% FTSTL)	كجم رطل	6337 13967
	الحمل المقدر (CEN EN 474-3 الأرض الوعرة - 60% FTSTL)	كجم رطل	7604 16760
	الحمل المقدر (CEN EN 474-3 أرض ثابتة ومستوية - 80% FTSTL)	كجم رطل	10139 22347
3	الحد الأقصى لإجمالي الطول	مم بوصة	9478 373,1
4	الوصول بشوكات عند مستوى الأرض	مم بوصة	1077 42,4
5	*من سطح الأرض حتى أسفل سن الشوكة عند الحد الأدنى للارتفاع ومستوى الشوكة	مم بوصة	-87 -3,4
6	الوصول والأذرع أفقية والشوكات مستوية	مم بوصة	1685 66,4
7	الوصول بشوكة عند الحد الأقصى للارتفاع	مم بوصة	818 32,2
8	من سطح الأرض حتى قمة سن الشوكة مع امتداد الأذرع أفقيًا واستواء الشوكة	مم بوصة	1970 77,5
9	سطح الأرض حتى قمة سن الشوكة عند الحد الأقصى للارتفاع والشوكة مستوية	مم بوصة	4053 159,6
10	ارتفاع الشوكة بشكل عام عند الرفع الكامل (أعلى الحمولة إلى الأرض)	مم بوصة	5093 200,5
11	الخلوص عند الرفع الكامل والحد الأقصى للتفريغ	مم بوصة	2589 101,9
12	أقصى زاوية تفريغ من مستوى أفقي	درجة	49
13	إجمالي عرض الحمولة	مم بوصة	2833 111,5
14	إجمالي ارتفاع الحمولة	مم بوصة	1130 44,5
15	عرض السن الخارجي (أقصى امتداد)	مم بوصة	2483 97,8
16	عرض السن الخارجي (أقصى امتداد)	مم بوصة	590 23,2
	عرض السن (السن الأحادي)	مم بوصة	180,0 7,1
	سمك السن	مم بوصة	90,0 3,5
	سعة السنون	كجم رطل	17800 39231
	الوزن أثناء التشغيل	كجم رطل	24239 53423

*توضح القيمة السالبة الدرجة السفلية

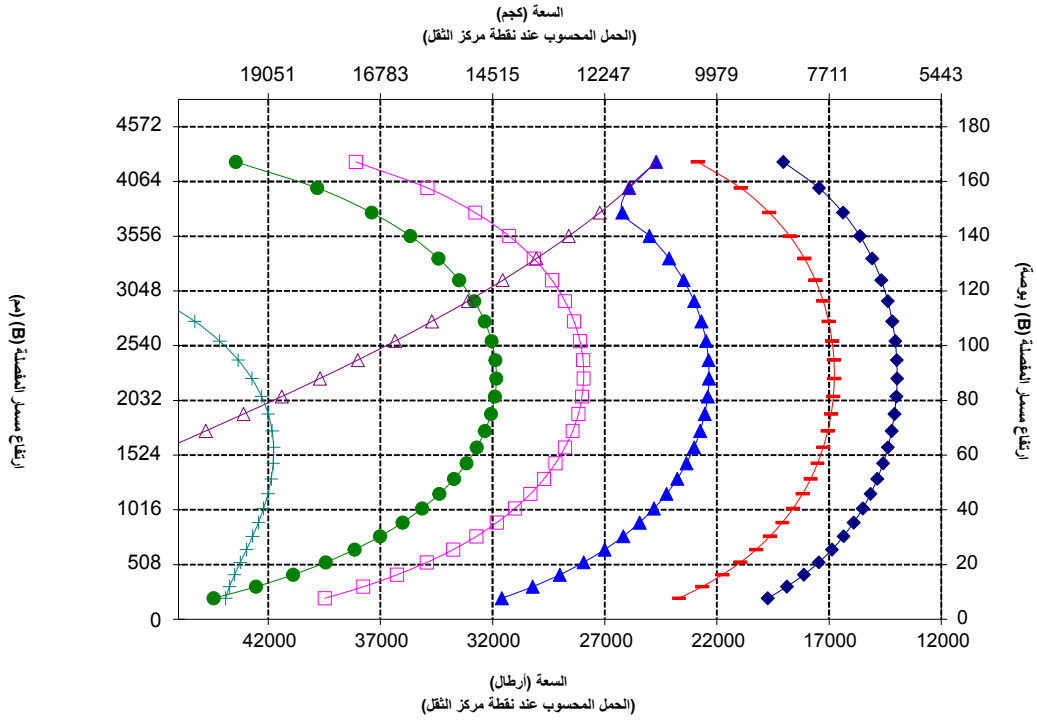

الحمولة المسافية (SAE J1197)
الحمولة المسافية (CEN EN 474-3 - الأراضي الوعرة)
الحمولة المسافية (CEN EN 474-3 - الأراضي الثابتة والمستوية)
حمل القلب الثابت - مفصلية
حمل القلب الثابت - مستقيمة
قدرة الإمالة الهيدروليكية
قدرة الرفع الهيدروليكي

ملاحظة: تعتمد أحمال القلب الثابتة والأوزان التشغيلية على تكوين اللودر التالي: إطارات Bridgestone VJT L3، وتكييف الهواء، ونظام التحكم في القيادة، وواقي مجموعة نقل الحركة، والسوائل الكاملة، وخزان الوقود، وسوائل التبريد، والمشغل.

تتوافق المواصفات والتقديرات مع المعايير التالية: SAE* J1197، ISO 14397-1، CEN** EN 474-3.

يحدد حمل التشغيل المقدر للودر مزوّد بشوكة منصة وفقًا لـ: :
SAE J1197: 50% من حمل القلب الثابت عند الدوران الكامل أو حد الرفع الهيدروليكي.
CEN EN 474-3: 60% من حمل القلب الثابت كامل الدورة على الأراضي الوعرة أو الحد الهيدروليكي.
CEN EN 474-3: 80% من حمل القلب الثابت كامل الدورة على الأراضي الثابتة والمستوية أو حد الرفع الهيدروليكي.

*SAE - اتحاد مهندسي السيارات
**CEN - اللجنة الأوروبية للمعايير

تحذير: لا تتجاوز سعة حمل السنون. يتم تمييز سعة كل سن على حدة بثقوب على جانب كل سن. .

مواصفات الشوكة

لودر قطع الأشجار 966

شوكة التشييد، FUSION	حامل 108بوصة	سن 72 بوصة
	520-7968	520-7979

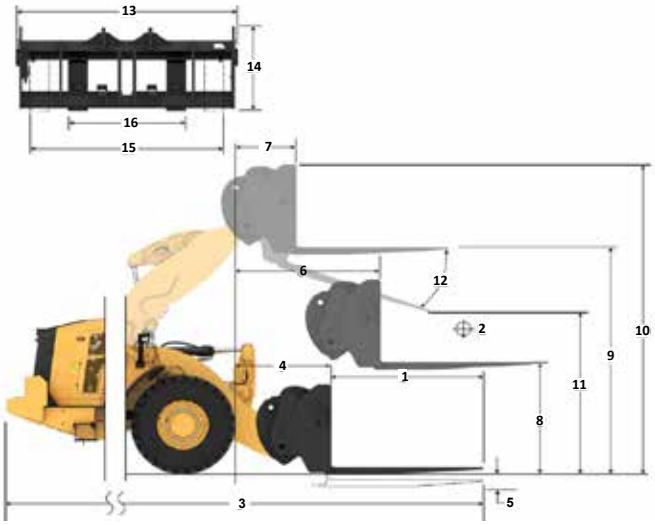

مواصفات الشوكة

1	طول السن	مم بوصة	1829 72,0
2	مركز الحمل	مم بوصة	915 36,0
	حمل القلب الثابت - الاستقامة (مستوى الشوكات)	كجم رطل	13751 30307
	حمل القلب الثابت - المفصلي (مستوى الشوكات)	كجم رطل	12062 26585
	الحمل المقدر (SAE J1197 - 50% FTSTL)	كجم رطل	6031 13293
	الحمل المقدر (CEN EN 474-3 الأرض الوعرة - 60% FTSTL)	كجم رطل	7237 15951
	الحمل المقدر (CEN EN 474-3 أرض ثابتة ومستوية - 80% FTSTL)	كجم رطل	9650 21268
3	الحد الأقصى لإجمالي الطول	مم بوصة	9783 385.1
4	الوصول بشوكات عند مستوى الأرض	مم بوصة	1077 42.4
5	*من سطح الأرض حتى أسفل سن الشوكة عند الحد الأدنى للارتفاع ومستوى الشوكة	مم بوصة	-87 -3.4
6	الوصول والأذرع أفقية والشوكات مستوية	مم بوصة	1685 66.4
7	الوصول بشوكة عند الحد الأقصى للارتفاع	مم بوصة	818 32.2
8	من سطح الأرض حتى قمة سن الشوكة مع امتداد الأذرع أفقيًا واستواء الشوكة	مم بوصة	1970 77.5
9	سطح الأرض حتى قمة سن الشوكة عند الحد الأقصى للارتفاع والشوكة مستوية	مم بوصة	4053 159.6
10	ارتفاع الشوكة بشكل عام عند الرفع الكامل ((أعلى الحمولة إلى الأرض)	مم بوصة	5093 200.5
11	الخلوص عند الرفع الكامل والحد الأقصى للتفريغ	مم بوصة	2359 92,9
12	أقصى زاوية تفريغ من مستوى أفقي	درجة	49
13	إجمالي عرض الحمولة	مم بوصة	2833 111.5
14	إجمالي ارتفاع الحمولة	مم بوصة	1130 44.5
15	عرض السن الخارجي (أقصى امتداد)	مم بوصة	2483 97.8
16	عرض السن الخارجي (أقصى امتداد)	مم بوصة	590 23.2
	عرض السن (السن الأحادي)	مم بوصة	180.0 7,1
	سمك السن	مم بوصة	90,0 3,5
	سعة السنون	كجم رطل	14800 32619
	الوزن أثناء التشغيل	كجم رطل	24301 53560

*توضح القيمة السالبة الدرجة السفلية

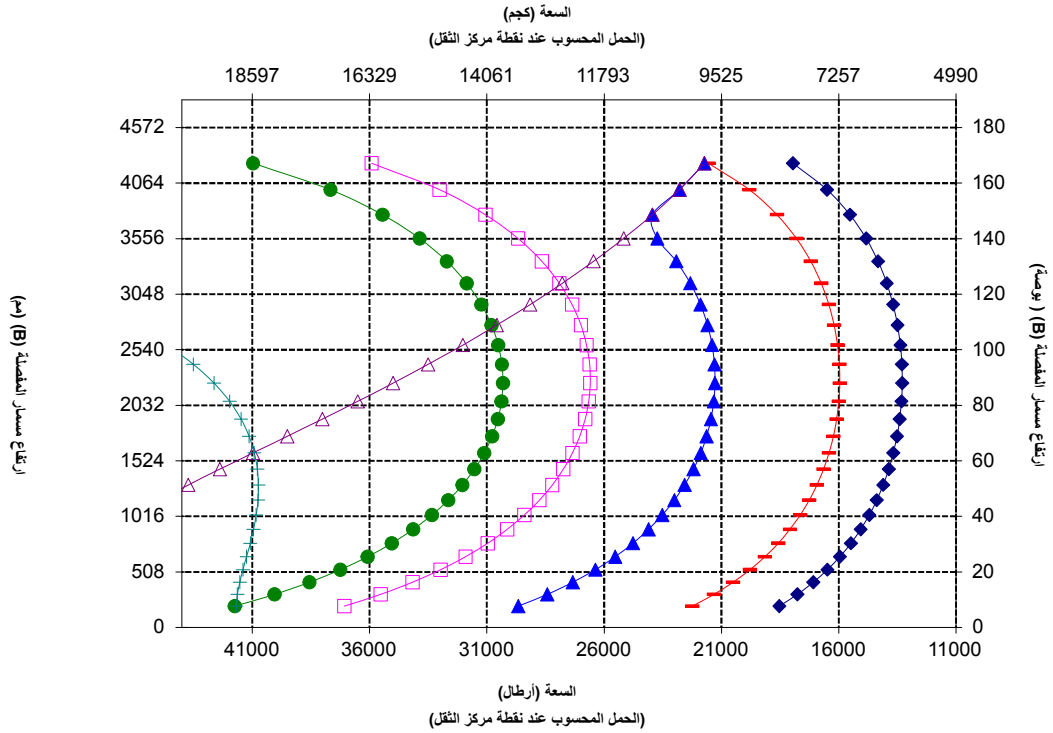

ملاحظة: تعتمد أحمال القلب الثابتة والأوزان التشغيلية على تكوين اللودر التالي: إطارات Bridgestone VJT L3، وتكييف الهواء، ونظام التحكم في القيادة، وواقي مجموعة نقل الحركة، والسوائل الكاملة، وخزان الوقود، وسوائل التبريد، والمشغل.

تتوافق المواصفات والتقديرات مع المعايير التالية: SAE* J1197، ISO 14397-1، CEN** EN 474-3.

يحدد حمل التشغيل المقدر للودر مزوّد بشوكة منصة وفقًا لـ :
SAE J1197: 50% من حمل القلب الثابت عند الدوران الكامل أو حد الرفع الهيدروليكي.
CEN EN 474-3: 60% من حمل القلب الثابت كامل الدورة على الأراضي الوعرة أو الحد الهيدروليكي.
CEN EN 474-3: 80% من حمل القلب الثابت كامل الدورة على الأراضي الثابتة والمستوية أو حد الرفع الهيدروليكي.

SAE* - اتحاد مهندسي السيارات
CEN** - اللجنة الأوروبية للمعايير

تحذير: لا تتجاوز سعة حمل السنون. يتم تمييز سعة كل سن على حدة بثقوب على جانب كل سن. .

مواصفات الشوكة

لودر قطع الأشجار 966

حامل 108بوصة سن 84بوصة

شوكة التشييد، FUSION 520-7968 520-7986

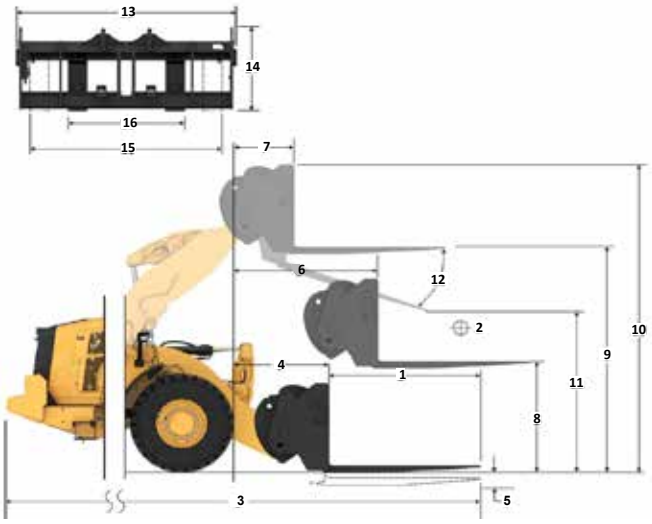

مواصفات الشوكة

1	طول السن	مم بوصة	2134 84,0
2	مركز الحمل	مم بوصة	1067 42,0
	حمل القلب الثابت - الاستقامة (مستوى الشوكات)	كجم رطل	13115 28905
	حمل القلب الثابت - المفصلي (مستوى الشوكات)	كجم رطل	11497 25338
	الحمل المقدر (SAE J1197 - 50% FTSTL)	كجم رطل	5748 12669
	الحمل المقدر (CEN EN 474-3 الأرض الوعرة - 60% FTSTL)	كجم رطل	6898 15203
	الحمل المقدر (CEN EN 474-3 أرض ثابتة ومستوية - 80% FTSTL)	كجم رطل	8767 19322
3	الحد الأقصى لإجمالي الطول	مم بوصة	10088 397,1
4	الوصول بشوكات عند مستوى الأرض	مم بوصة	1077 42,4
5	*من سطح الأرض حتى أسفل سن الشوكة عند الحد الأدنى للارتفاع ومستوى الشوكة	مم بوصة	-87 -3,4
6	الوصول والأذرع أفقية والشوكات مستوية	مم بوصة	1685 66,4
7	الوصول بشوكة عند الحد الأقصى للارتفاع	مم بوصة	818 32,2
8	من سطح الأرض حتى قمة سن الشوكة مع امتداد الأذرع أفقيًا واستواء الشوكة	مم بوصة	1970 77,5
9	سطح الأرض حتى قمة سن الشوكة عند الحد الأقصى للارتفاع والشوكة مستوية	مم بوصة	4053 159,6
10	ارتفاع الشوكة بشكل عام عند الرفع الكامل (أعلى الحمولة إلى الأرض)	مم بوصة	5093 200,5
11	الخلوص عند الرفع الكامل والحد الأقصى للتفريغ	مم بوصة	2128 83,8
12	أقصى زاوية تفريغ من مستوى أفقي	درجة	49
13	إجمالي عرض الحمولة	مم بوصة	2833 111,5
14	إجمالي ارتفاع الحمولة	مم بوصة	1130 44,5
15	عرض السن الخارجي (أقصى امتداد)	مم بوصة	2483 97,8
16	عرض السن الخارجي (أقصى امتداد)	مم بوصة	590 23,2
	عرض السن (السن الأحادي)	مم بوصة	180,0 7,1
	سمك السن	مم بوصة	90,0 3,5
	سعة السنون	كجم رطل	12700 27991
	الوزن أثناء التشغيل	كجم رطل	24363 53696

*توضح القيمة السالبة الدرجة السفلية

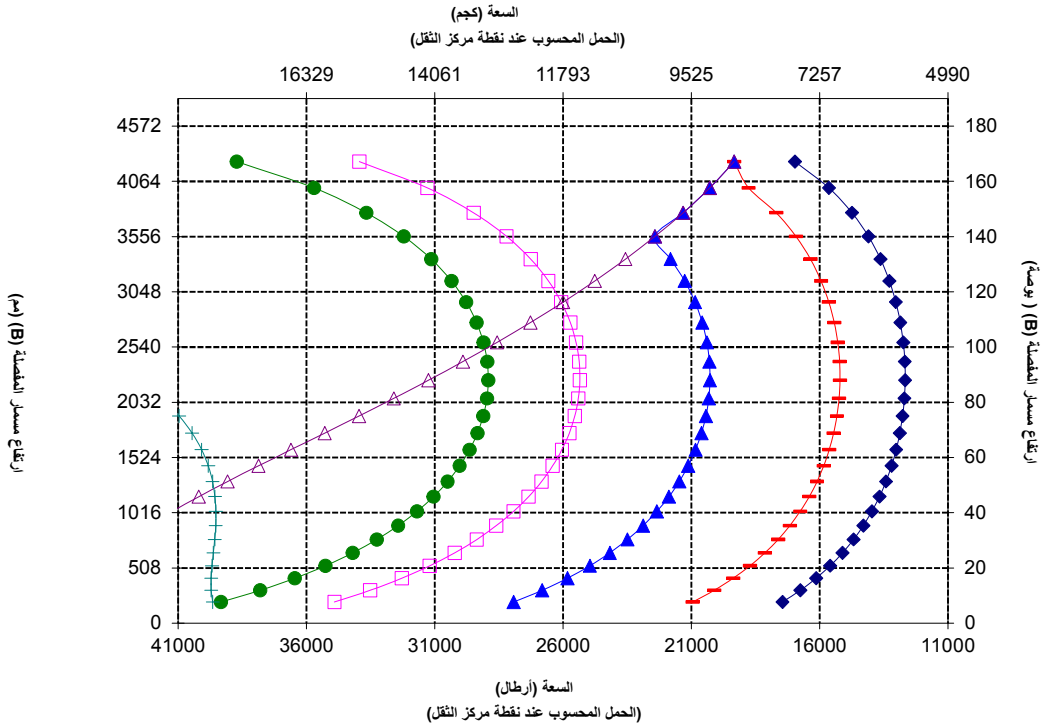

ملاحظة: تعتمد أحمال القلب الثابتة والأوزان التشغيلية على تكوين اللودر التالي: إطارات Bridgestone VJT L3، وتكييف الهواء، ونظام التحكم في القيادة، وواقي مجموعة نقل الحركة، والسوائل الكاملة، وخزان الوقود، وسوائل التبريد، والمشغل.

تتوافق المواصفات والتقديرات مع المعايير التالية: SAE* J1197، ISO 14397-1، CEN** EN 474-3.

يحدد حمل التشغيل المقدر للودر مزوّد بشوكة منصة وفقًا لـ: :

SAE J1197: 50% من حمل القلب الثابت عند الدوران الكامل أو حد الرفع الهيدروليكي.

CEN EN 474-3: 60% من حمل القلب الثابت كامل الدورة على الأراضي الوعرة أو الحد الهيدروليكي.

CEN EN 474-3: 80% من حمل القلب الثابت كامل الدورة على الأراضي الثابتة والمستوية أو حد الرفع الهيدروليكي.

*SAE - اتحاد مهندسي السيارات

**CEN - اللجنة الأوروبية للمعايير

تحذير: لا تتجاوز سعة حمل السنون. يتم تمييز سعة كل سن على حدة بثقوب على جانب كل سن. .

مواصفات الشوكة

لودر قطع الأشجار 966

حامل 108بوصة	سن 96بوصة
520-7968	520-7981

شوكة التشييد، FUSION

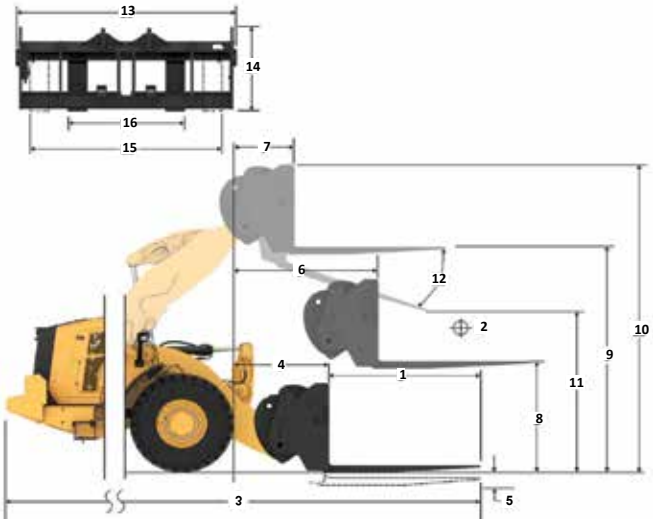

مواصفات الشوكة

1	طول السن	مم بوصة	2438 96,0
2	مركز الحمل	مم بوصة	1219 48,0
	حمل القلب الثابت - الاستقامة (مستوى الشوكات)	كجم رطل	12526 27606
	حمل القلب الثابت - المفصلي (مستوى الشوكات)	كجم رطل	10972 24182
	الحمل المقدر (SAE J1197 - 50% FTSTL)	كجم رطل	5486 12091
	الحمل المقدر (CEN EN 474-3 الأرض الوعرة - 60% FTSTL)	كجم رطل	6583 14509
	الحمل المقدر (CEN EN 474-3 أرض ثابتة ومستوية - 80% FTSTL)	كجم رطل	7875 17357
3	الحد الأقصى لإجمالي الطول	مم بوصة	10392 409,1
4	الوصول بشوكات عند مستوى الأرض	مم بوصة	1077 42,4
5	*من سطح الأرض حتى أسفل سن الشوكة عند الحد الأدنى للارتفاع ومستوى الشوكة	مم بوصة	-87 -3,4
6	الوصول والأذرع أفقية والشوكات مستوية	مم بوصة	1685 66,4
7	الوصول بشوكة عند الحد الأقصى للارتفاع	مم بوصة	818 32,2
8	من سطح الأرض حتى قمة سن الشوكة مع امتداد الأذرع أفقيًا واستواء الشوكة	مم بوصة	1970 77,5
9	سطح الأرض حتى قمة سن الشوكة عند الحد الأقصى للارتفاع والشوكة مستوية	مم بوصة	4053 159,6
10	ارتفاع الشوكة بشكل عام عند الرفع الكامل (أعلى الحمولة إلى الأرض)	مم بوصة	5093 200,5
11	الخلوص عند الرفع الكامل والحد الأقصى للتفريغ	مم بوصة	1899 74,7
12	أقصى زاوية تفريغ من مستوى أفقي	درجة	49
13	إجمالي عرض الحمولة	مم بوصة	2833 111,5
14	إجمالي ارتفاع الحمولة	مم بوصة	1130 44,5
15	عرض السن الخارجي (أقصى امتداد)	مم بوصة	2483 97,8
16	عرض السن الخارجي (أقصى امتداد)	مم بوصة	590 23,2
	عرض السن (السن الأحادي)	مم بوصة	180,0 7,1
	سمك السن	مم بوصة	90,0 3,5
	سعة السنون	كجم رطل	11300 24905
	الوزن أثناء التشغيل	كجم رطل	24426 53835

*توضح القيمة السالبة الدرجة السفلية

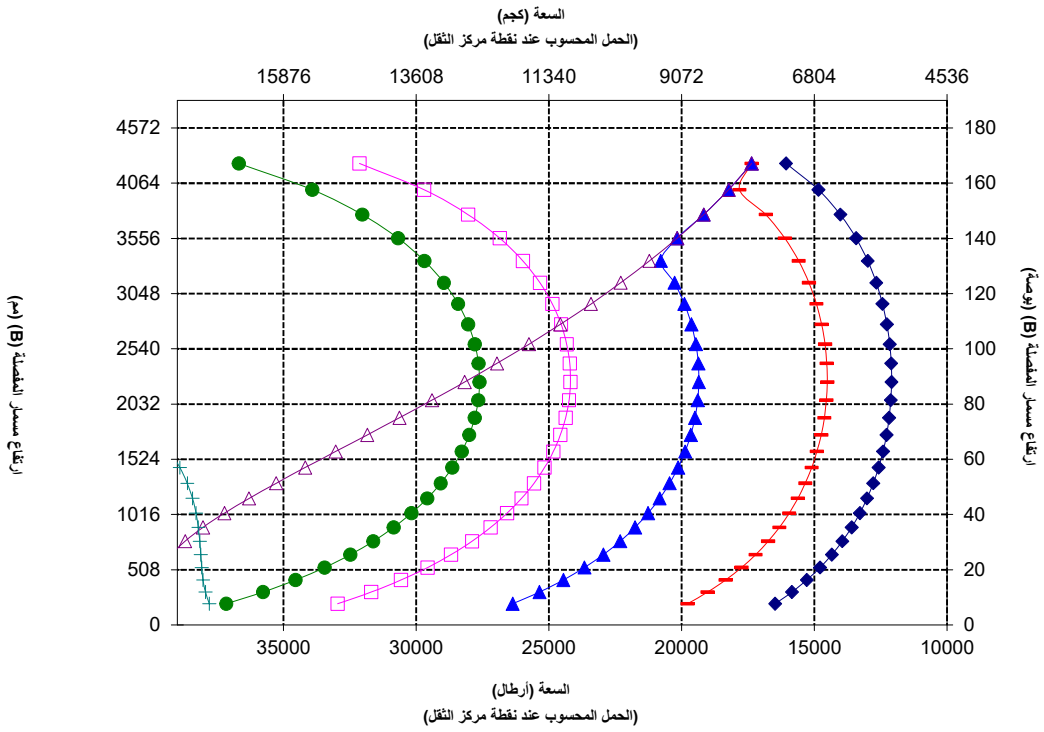

ملاحظة: تعتمد أحمال القلب الثابتة والأوزان التشغيلية على تكوين اللودر التالي: إطارات Bridgestone VJT L3، وتكييف الهواء، ونظام التحكم في القيادة، وواقي مجموعة نقل الحركة، والسوائل الكاملة، وخزان الوقود، وسوائل التبريد، والمشغل.

تتوافق المواصفات والتقديرات مع المعايير التالية: SAE* J1197، ISO 14397-1، CEN** EN 474-3.

يحدد حمل التشغيل المقدر للودر مزوّد بشوكة منصة وفقًا لـ:
SAE J1197: 50% من حمل القلب الثابت عند الدوران الكامل أو حد الرفع الهيدروليكي.
CEN EN 474-3: 60% من حمل القلب الثابت كامل الدورة على الأراضي الوعرة أو الحد الهيدروليكي.
CEN EN 474-3: 80% من حمل القلب الثابت كامل الدورة على الأراضي الثابتة والمستوية أو حد الرفع الهيدروليكي.

SAE* - اتحاد مهندسي السيارات
CEN** - اللجنة الأوروبية للمعايير

تحذير: لا تتجاوز سعة حمل السنون. يتم تمييز سعة كل سن على حدة بثقوب على جانب كل سن. .

مواصفات الشوكة

لودر قطع الأشجار 966

سن 72 بوصة

379-2199

ماكينة الأشجار والأخشاب بدون قامطة، FUSION

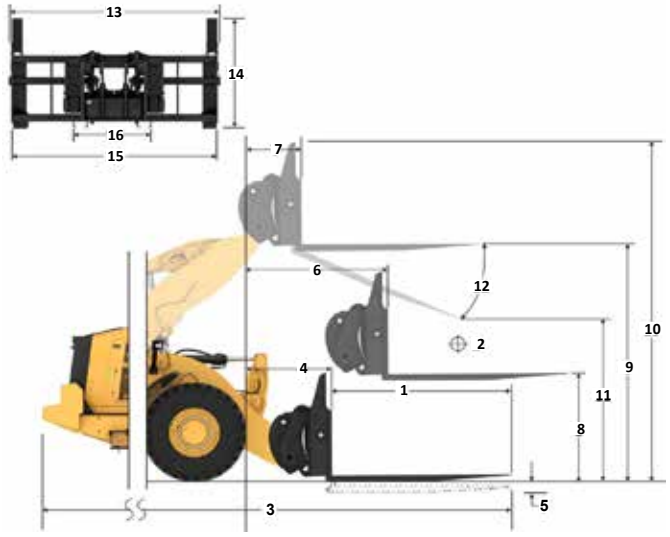

مواصفات الشوكة

1	طول السن	مم بوصة	1829 72,0
2	مركز الحمل	مم بوصة	915 36,0
	حمل القلب الثابت - الاستقامة (مستوى الشوكات)	كجم رطل	13665 30118
	حمل القلب الثابت - المفصلي (مستوى الشوكات)	كجم رطل	11994 26435
	الحمل المقدر (SAE J1197 - 50% FTSTL)	كجم رطل	5997 13217
	الحمل المقدر (CEN EN 474-3 الأرض الوعرة - 60% FTSTL)	كجم رطل	7196 15861
	الحمل المقدر (CEN EN 474-3 أرض ثابتة ومستوية - 80% FTSTL)	كجم رطل	9443 20812
3	الحد الأقصى لإجمالي الطول	مم بوصة	9826 386,8
4	الوصول بشوكات عند مستوى الأرض	مم بوصة	1120 44,1
5	*من سطح الأرض حتى أسفل سن الشوكة عند الحد الأدنى للارتفاع ومستوى الشوكة	مم بوصة	-88 -3,5
6	الوصول والأذرع أفقية والشوكات مستوية	مم بوصة	1728 68,0
7	الوصول بشوكة عند الحد الأقصى للارتفاع	مم بوصة	860 33,9
8	من سطح الأرض حتى قمة سن الشوكة مع امتداد الأذرع أفقيًا واستواء الشوكة	مم بوصة	1968 77,5
9	سطح الأرض حتى قمة سن الشوكة عند الحد الأقصى للارتفاع والشوكة مستوية	مم بوصة	4052 159,5
10	ارتفاع الشوكة بشكل عام عند الرفع الكامل (أعلى الحمولة إلى الأرض)	مم بوصة	5565 219,1
11	الخلوص عند الرفع الكامل والحد الأقصى للتفريغ	مم بوصة	2377 93,6
12	أقصى زاوية تفريغ من مستوى أفقي	درجة	47
13	إجمالي عرض الحمولة	مم بوصة	2470 97,3
14	إجمالي ارتفاع الحمولة	مم بوصة	1603 63,1
15	عرض السن الخارجي (أقصى امتداد)	مم بوصة	2366 93,1
16	عرض السن الخارجي (أقصى امتداد)	مم بوصة	1002 39,4
	عرض السن (السن الأحادي)	مم بوصة	180,0 7,1
	سمك السن	مم بوصة	90,0 3,5
	سعة السنون	كجم رطل	12600 27770
	الوزن أثناء التشغيل	كجم رطل	24202 53341

*توضح القيمة السالبة الدرجة السفلية

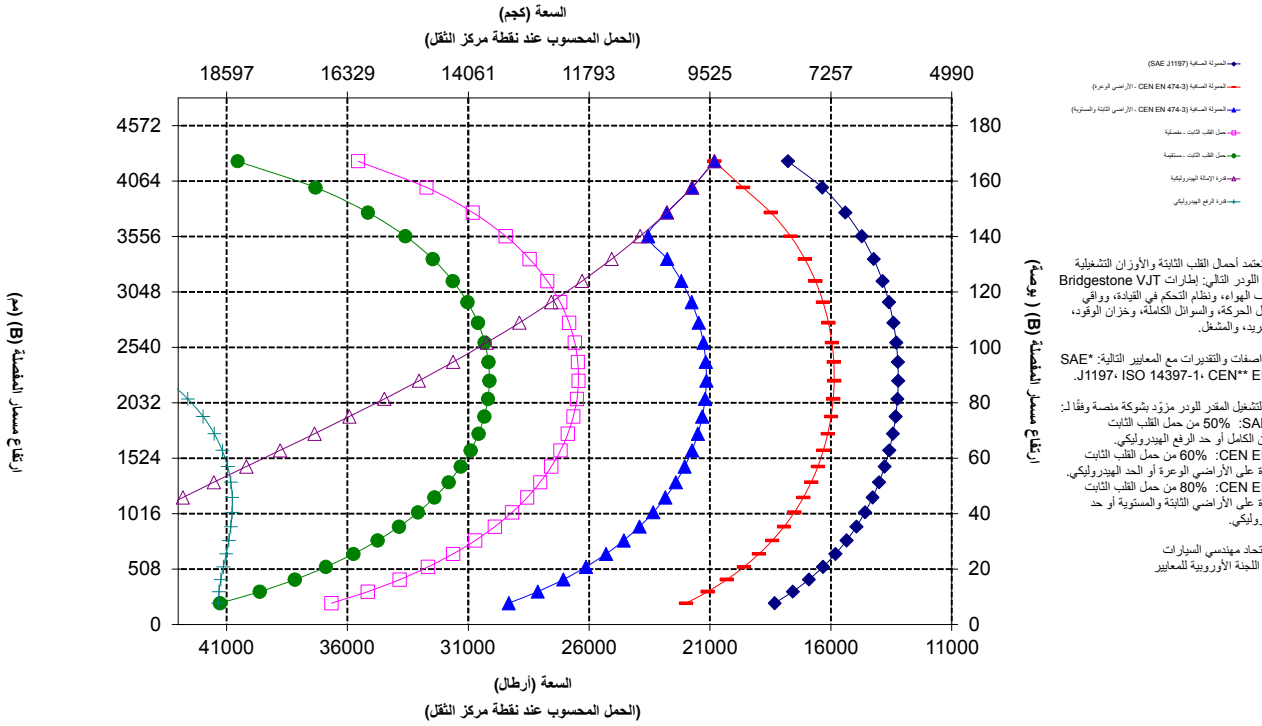

ملاحظة: تعتمد أحمال القلب الثابتة والأوزان التشغيلية على تكوين اللودر التالي: إطارات Bridgestone VJT L3، وتكييف الهواء، ونظام التحكم في القيادة، وواقي مجموعة نقل الحركة، والسوائل الكاملة، وخزان الوقود، وسوائل التبريد، والمشغل.

تتوافق المواصفات والتقديرات مع المعايير التالية: SAE* J1197، ISO 14397-1، CEN** EN 474-3.

يحدد حمل التشغيل المقدر للودر مزوّد بشوكة منصة وفقًا لـ:
SAE J1197: 50% من حمل القلب الثابت عند الدوران الكامل أو حد الرفع الهيدروليكي.
CEN EN 474-3: 60% من حمل القلب الثابت كامل الدورة على الأراضي الوعرة أو الحد الهيدروليكي.
CEN EN 474-3: 80% من حمل القلب الثابت كامل الدورة على الأراضي الثابتة والمستوية أو حد الرفع الهيدروليكي.

*SAE - اتحاد مهندسي السيارات
**CEN - اللجنة الأوروبية للمعايير

تحذير: لا تتجاوز سعة حمل السنون. يتم تمييز سعة كل سن على حدة بثقوب على جانب كل سن. .

مواصفات الشوكة

لودر قطع الأشجار 966

سن 96بوصة

ماكينة الأشجار والأخشاب بدون قامطة، FUSION

379-2321

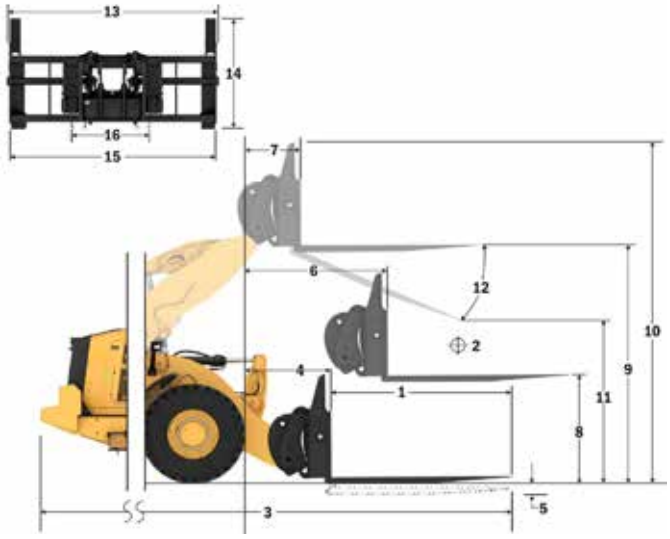

مواصفات الشوكة

1	طول السن	مم بوصة	2438 96,0
2	مركز الحمل	مم بوصة	1219 48,0
	حمل القلب الثابت - الاستقامة (مستوى الشوكات)	كجم رطل	12453 27445
	حمل القلب الثابت - المفصلي (مستوى الشوكات)	كجم رطل	10914 24055
	الحمل المقدر (SAE J1197 - 50% FTSTL)	كجم رطل	5457 12027
	الحمل المقدر (CEN EN 474-3 الأرض الوعرة - 60% FTSTL)	كجم رطل	6548 14433
	الحمل المقدر (CEN EN 474-3 أرض ثابتة ومستوية - 80% FTSTL)	كجم رطل	7575 16695
3	الحد الأقصى لإجمالي الطول	مم بوصة	10435 410,8
4	الوصول بشوكات عند مستوى الأرض	مم بوصة	1121 44,1
5	*من سطح الأرض حتى أسفل سن الشوكة عند الحد الأدنى للارتفاع ومستوى الشوكة	مم بوصة	-88 -3,5
6	الوصول والأذرع أفقية والشوكات مستوية	مم بوصة	1728 68,0
7	الوصول بشوكة عند الحد الأقصى للارتفاع	مم بوصة	861 33,9
8	من سطح الأرض حتى قمة سن الشوكة مع امتداد الأذرع أفقيًا واستواء الشوكة	مم بوصة	1968 77,5
9	سطح الأرض حتى قمة سن الشوكة عند الحد الأقصى للارتفاع والشوكة مستوية	مم بوصة	4052 159,5
10	ارتفاع الشوكة بشكل عام عند الرفع الكامل (أعلى الحمولة إلى الأرض)	مم بوصة	5565 219,1
11	الخلوص عند الرفع الكامل والحد الأقصى للتفريغ	مم بوصة	1932 76,1
12	أقصى زاوية تفريغ من مستوى أفقي	درجة	47
13	إجمالي عرض الحمولة	مم بوصة	2470 97,3
14	إجمالي ارتفاع الحمولة	مم بوصة	1603 63,1
15	عرض السن الخارجي (أقصى امتداد)	مم بوصة	2366 93,1
16	عرض السن الخارجي (أقصى امتداد)	مم بوصة	1002 39,4
	عرض السن (السن الأحادي)	مم بوصة	180,0 7,1
	سمك السن	مم بوصة	90,0 3,5
	سعة السنون	كجم رطل	10100 22260
	الوزن أثناء التشغيل	كجم رطل	24330 53624

*توضح القيمة السالبة الدرجة السفلية

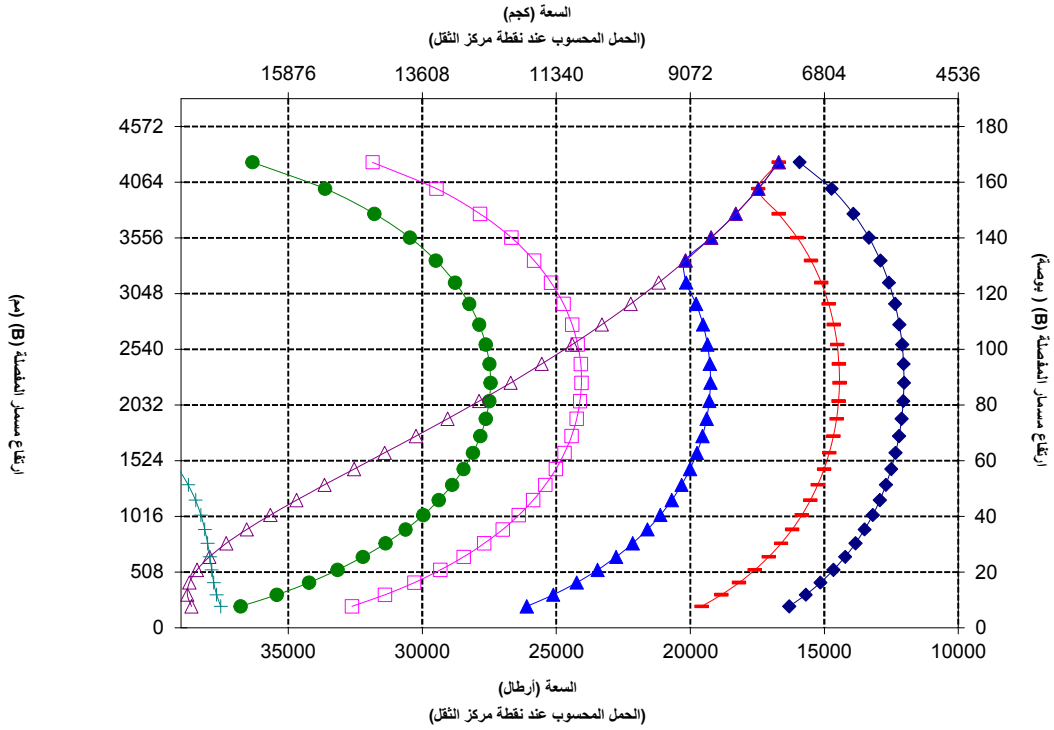

ملاحظة: ملاحظة: تعتمد أحمال القلب الثابتة والأوزان التشغيلية على تكوين اللودر التالي: إطارات Bridgestone VJT L3، وتكييف الهواء، ونظام التحكم في القيادة، وواقي مجموعة نقل الحركة، والسوائل الكاملة، وخزان الوقود، وسوائل التبريد، والمشغل.

تتوافق المواصفات والتقديرات مع المعايير التالية: *SAE J1197، ISO 14397-1، CEN** EN 474-3.

يحدد حمل التشغيل المقدر للودر مزوّد بشوكة منصة وفقًا لـ :
SAE J1197: 50% من حمل القلب الثابت عند الدوران الكامل أو حد الرفع الهيدروليكي.
CEN EN 474-3: 60% من حمل القلب الثابت كامل الدورة على الأراضي الوعرة أو الحد الهيدروليكي.
CEN EN 474-3: 80% من حمل القلب الثابت كامل الدورة على الأراضي الثابتة والمستوية أو حد الرفع الهيدروليكي.

*SAE - اتحاد مهندسي السيارات
**CEN - اللجنة الأوروبية للمعايير

تحذير: لا تتجاوز سعة حمل السنون. يتم تمييز سعة كل سن على حدة بثقوب على جانب كل سن. .

مواصفات الشوكة

لودر قطع الأشجار 966

سن 96بوصة

365-1318

صف الأنابيب والأقطاب 3 بوصات، FUSION

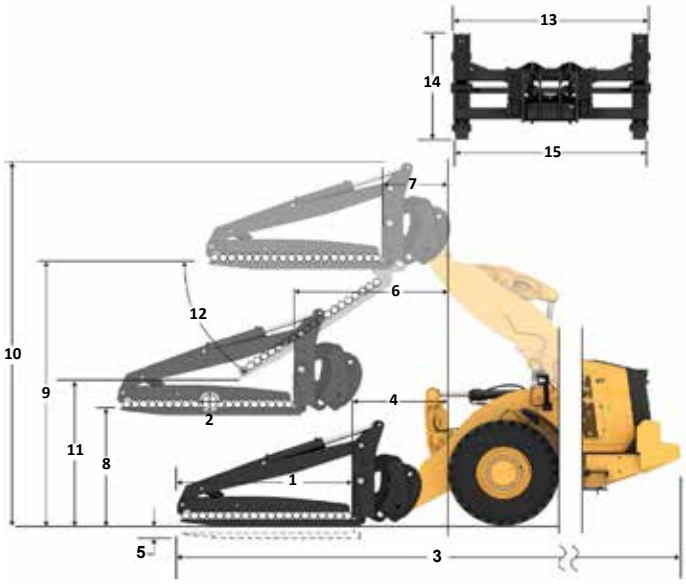

مواصفات الشوكة

1	طول السن	مم بوصة	2438 96,0
2	مركز الحمل	مم بوصة	1219 48,0
	حمل القلب الثابت - الاستقامة (مستوى الشوكات)	كجم رطل	10803 23810
	حمل القلب الثابت - المفصلي (مستوى الشوكات)	كجم رطل	9285 20465
	الحمل المقدر (SAE J1197 - 50% FTSTL)	كجم رطل	4643 10232
	الحمل المقدر (CEN EN 474-3 الأرض الوعرة - 60% FTSTL)	كجم رطل	5571 12279
	الحمل المقدر (CEN EN 474-3 أرض ثابتة ومستوية - 80% FTSTL)	كجم رطل	6276 13833
3	الحد الأقصى لإجمالي الطول	مم بوصة	10479 412,6
4	الوصول بشوكات عند مستوى الأرض	مم بوصة	1164 45,8
5	*من سطح الأرض حتى أسفل سن الشوكة عند الحد الأدنى للارتفاع ومستوى الشوكة	مم بوصة	-64 -2,5
6	الوصول والأذرع أفقية والشوكات مستوية	مم بوصة	1790 70,5
7	الوصول بشوكة عند الحد الأقصى للارتفاع	مم بوصة	923 36,3
8	من سطح الأرض حتى قمة سن الشوكة مع امتداد الأذرع أفقيًا واستواء الشوكة	مم بوصة	1993 78,5
9	سطح الأرض حتى قمة سن الشوكة عند الحد الأقصى للارتفاع والشوكة مستوية	مم بوصة	4076 160,5
10	ارتفاع الشوكة بشكل عام عند الرفع الكامل (أعلى الحمولة إلى الأرض)	مم بوصة	5539 218,1
11	الخلوص عند الرفع الكامل والحد الأقصى للتفريغ	مم بوصة	1774 69,9
12	أقصى زاوية تفريغ من مستوى أفقي	درجة	51
13	إجمالي عرض الحمولة	مم بوصة	3131 123,3
14	إجمالي ارتفاع الحمولة	مم بوصة	1553 61,1
15	عرض السن الخارجي (أقصى امتداد)	مم بوصة	2991 117,8
16	عرض السن الخارجي (أقصى امتداد)	مم بوصة	2991 117,8
	عرض السن (السن الأحادي)	مم بوصة	200,0 7,9
	سمك السن	مم بوصة	90,0 3,5
	الوزن أثناء التشغيل	كجم رطل	25869 57015
	قدرة الرفع بسن القامطة النشطة	كجم رطل	7621 16796
	سعة السنون	كجم رطل	12701 27993

*توضح القيمة السالبة الدرجة السفلية

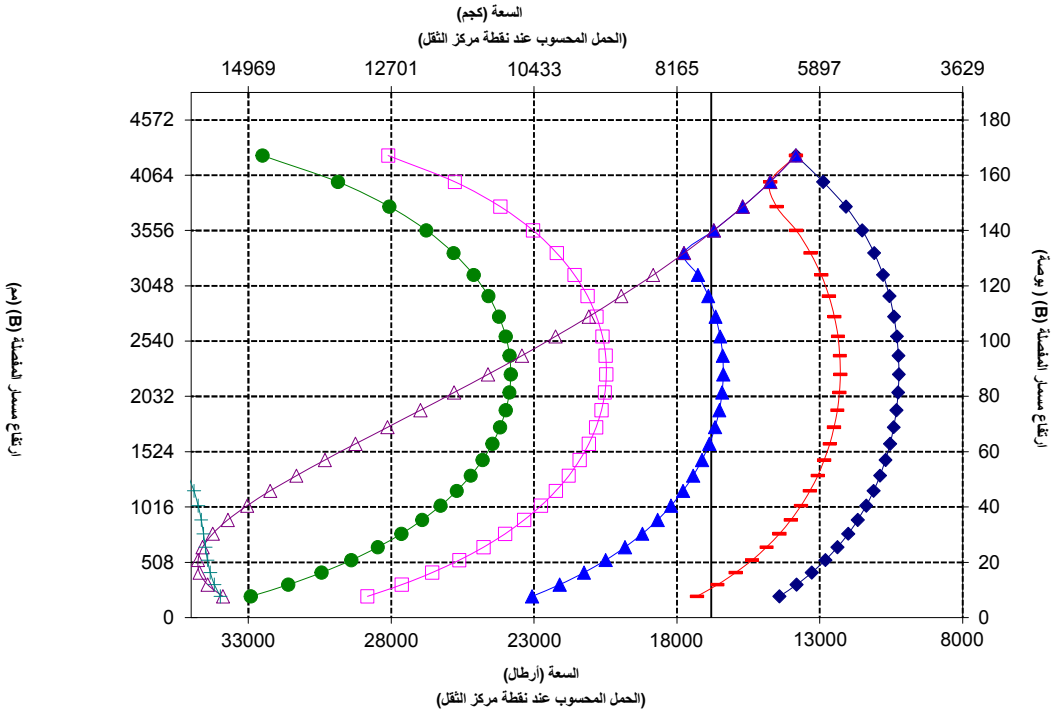

ملاحظة: تعتمد أحمال القلب الثابتة والأوزان التشغيلية على تكوين اللودر التالي: إطارات Bridgestone VJT L3، وتكييف الهواء، ونظام التحكم في القيادة، ووافي مجموعة نقل الحركة، والسوائل الكاملة، وخزان الوقود، وسوائل التبريد، والمشغل.

تتوافق المواصفات والتقديرات مع المعايير التالية: SAE* J1197، ISO 14397-1، CEN** EN 474-3.

يحدد حمل التشغيل المقدر للودر مزوّد بشوكة منصة وفقًا لـ: :
SAE J1197: 50% من حمل القلب الثابت عند الدوران الكامل أو حد الرفع الهيدروليكي.
CEN EN 474-3: 60% من حمل القلب الثابت كامل الدورة على الأراضي الوعرة أو الحد الهيدروليكي.
CEN EN 474-3: 80% من حمل القلب الثابت كامل الدورة على الأراضي الثابتة والمستوية أو حد الرفع الهيدروليكي.

*SAE - اتحاد مهندسي السيارات
**CEN - اللجنة الأوروبية للمعايير

تحذير: لا تتجاوز سعة حمل السنون. يتم تمييز سعة كل سن على حدة بثقوب على جانب كل سن. .

تحذير: عندما يتم تزويد القامطة بشكل مستمر بـ 15513 كيلو باسكال (2250 رطلاً لكل بوصة مربعة)، يكون تقدير السن هو 7621 كجم (16796 رطلاً) عند مركز الحمل 1219 مم (48 بوصة) لكل زوج.

مواصفات الشوكة

لودر قطع الأشجار 966

سن 96بوصة

365-1318

صف الأنابيب والأقطاب 30 بوصات، FUSION

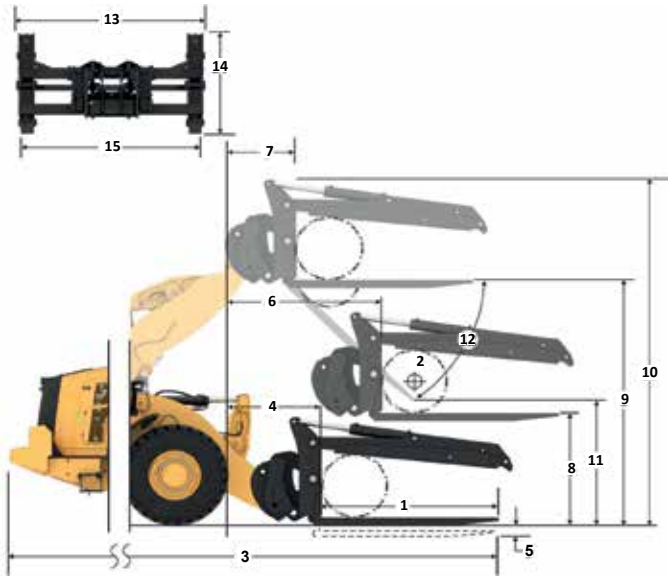

مواصفات الشوكة

1	طول السن	مم بوصة	2438 96,0
2	مركز الحمل	مم بوصة	1219 48,0
	حمل القلب الثابت - الاستقامة (مستوى الشوكات)	كجم رطل	13277 29262
	حمل القلب الثابت - المفصلي (مستوى الشوكات)	كجم رطل	11401 25128
	الحمل المقدر (SAE J1197 - 50% FTSTL)	كجم رطل	5701 12564
	الحمل المقدر (CEN EN 474-3 الأرض الوعرة - 60% FTSTL)	كجم رطل	6841 15077
	الحمل المقدر (CEN EN 474-3 أرض ثابتة ومستوية - 80% FTSTL)	كجم رطل	9121 20103
3	الحد الأقصى لإجمالي الطول	مم بوصة	10479 412,6
4	الوصول بشوكات عند مستوى الأرض	مم بوصة	1164 45,8
5	*من سطح الأرض حتى أسفل سن الشوكة عند الحد الأدنى للارتفاع ومستوى الشوكة	مم بوصة	-64 -2,5
6	الوصول والأذرع أفقية والشوكات مستوية	مم بوصة	1790 70,5
7	الوصول بشوكة عند الحد الأقصى للارتفاع	مم بوصة	923 36,3
8	من سطح الأرض حتى قمة سن الشوكة مع امتداد الأذرع أفقيًا واستواء الشوكة	مم بوصة	1993 78,5
9	سطح الأرض حتى قمة سن الشوكة عند الحد الأقصى للارتفاع والشوكة مستوية	مم بوصة	4076 160,5
10	ارتفاع الشوكة بشكل عام عند الرفع الكامل (أعلى الحمولة إلى الأرض)	مم بوصة	5539 218,1
11	الخلوص عند الرفع الكامل والحد الأقصى للتفريغ	مم بوصة	1774 69,9
12	أقصى زاوية تفريغ من مستوى أفقي	درجة	51
13	إجمالي عرض الحمولة	مم بوصة	3131 123,3
14	إجمالي ارتفاع الحمولة	مم بوصة	1553 61,1
15	عرض السن الخارجي (أقصى امتداد)	مم بوصة	2991 117,8
16	عرض السن الخارجي (أقصى امتداد)	مم بوصة	2991 117,8
	عرض السن (السن الأحادي)	مم بوصة	200,0 7,9
	سمك السن	مم بوصة	90,0 3,5
	الوزن أثناء التشغيل	كجم رطل	25869 57015
	قدرة الرفع بسن القامطة النشطة	كجم رطل	7621 16796
	سعة السنون	كجم رطل	12701 27993

*توضح القيمة السالبة الدرجة السفلية

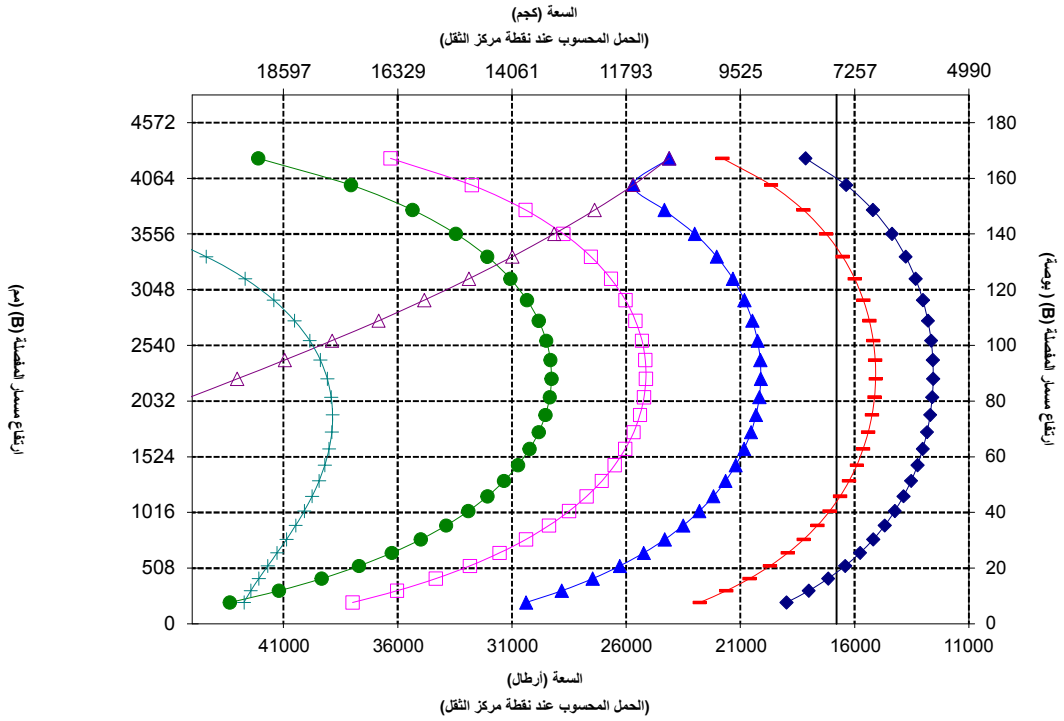

ملاحظة: تعتمد أحمال القلب الثابتة والأوزان التشغيلية على تكوين اللودر التالي: إطارات Bridgestone VJT L3، وتكييف الهواء، ونظام التحكم في القيادة، وواقي مجموعة نقل الحركة، والسوائل الكاملة، وخزان الوقود، وسوائل التبريد، والمشغل.

تتوافق المواصفات والتقديرات مع المعايير التالية: *SAE J1197، ISO 14397-1، **CEN EN 474-3.

يحدد حمل التشغيل المقدر للودر مزوّد بشوكة منصة وفقًا لـ:
SAE J1197: 50% من حمل القلب الثابت عند الدوران الكامل أو حد الرفع الهيدروليكي.
CEN EN 474-3: 60% من حمل القلب الثابت كامل الدورة على الأراضي الوعرة أو الحد الهيدروليكي.
CEN EN 474-3: 80% من حمل القلب الثابت كامل الدورة على الأراضي الثابتة والمستوية أو حد الرفع الهيدروليكي.

*SAE - اتحاد مهندسي السيارات
**CEN - اللجنة الأوروبية للمعايير

تحذير: لا تتجاوز سعة حمل السنون. يتم تمييز سعة كل سن على حدة بثقوب على جانب كل سن. .

تحذير: عندما يتم تزويد القامطة بشكل مستمر بـ 15513 كيلو باسكال (2250 رطلاً لكل بوصة مربعة)، يكون تقدير السن هو 7621 كجم (16796 رطلاً) عند مركز الحمل 1219 مم (48 بوصة) لكل زوج.

مواصفات الشوكة

لودر قطع الأشجار 966

سن 96بوصة

365-1318

قامطة الأنابيب والأقطاب المفتوحة، FUSION

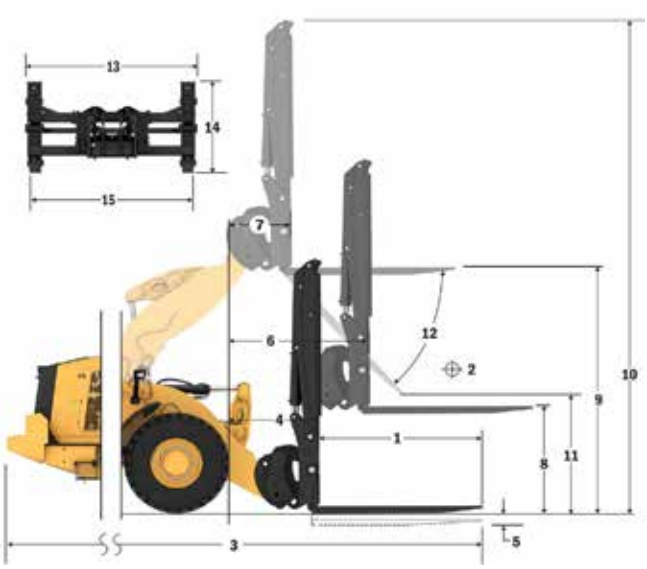

مواصفات الشوكة

1	طول السن	مم بوصة	2438 96,0
2	مركز الحمل	مم بوصة	1219 48,0
	حمل القلب الثابت - الاستقامة (مستوى الشوكات)	كجم رطل	11165 24608
	حمل القلب الثابت - المفصلي (مستوى الشوكات)	كجم رطل	9653 21275
	الحمل المقدر (SAE J1197 - 50% FTSTL)	كجم رطل	4826 10637
	الحمل المقدر (CEN EN 474-3 الأرض الوعرة - 60% FTSTL)	كجم رطل	5792 12765
	الحمل المقدر (CEN EN 474-3 أرض ثابتة ومستوية - 80% FTSTL)	كجم رطل	7055 15549
3	الحد الأقصى لإجمالي الطول	مم بوصة	10479 412,6
4	الوصول بشوكات عند مستوى الأرض	مم بوصة	1164 45,8
5	*من سطح الأرض حتى أسفل سن الشوكة عند الحد الأدنى للارتفاع ومستوى الشوكة	مم بوصة	-64 -2,5
6	الوصول والأذرع أفقية والشوكات مستوية	مم بوصة	1790 70,5
7	الوصول بشوكة عند الحد الأقصى للارتفاع	مم بوصة	923 36,3
8	من سطح الأرض حتى قمة سن الشوكة مع امتداد الأذرع أفقيًا واستواء الشوكة	مم بوصة	1993 78,5
9	سطح الأرض حتى قمة سن الشوكة عند الحد الأقصى للارتفاع والشوكة مستوية	مم بوصة	4076 160,5
10	ارتفاع الشوكة بشكل عام عند الرفع الكامل (أعلى الحمولة إلى الأرض)	مم بوصة	7074 278,5
11	الخلوص عند الرفع الكامل والحد الأقصى للتفريغ	مم بوصة	1774 69,9
12	أقصى زاوية تفريغ من مستوى أفقي	درجة	51
13	إجمالي عرض الحمولة	مم بوصة	3131 123,3
14	إجمالي ارتفاع الحمولة	مم بوصة	3088 121,6
15	عرض السن الخارجي (أقصى امتداد)	مم بوصة	2991 117,8
16	عرض السن الخارجي (أقصى امتداد)	مم بوصة	2991 117,8
	عرض السن (السن الأحادي)	مم بوصة	200,0 7,9
	سمك السن	مم بوصة	90,0 3,5
	الوزن أثناء التشغيل	كجم رطل	25869 57015
	سعة السنون	كجم رطل	12700 27991

*توضح القيمة السالبة الدرجة السفلية

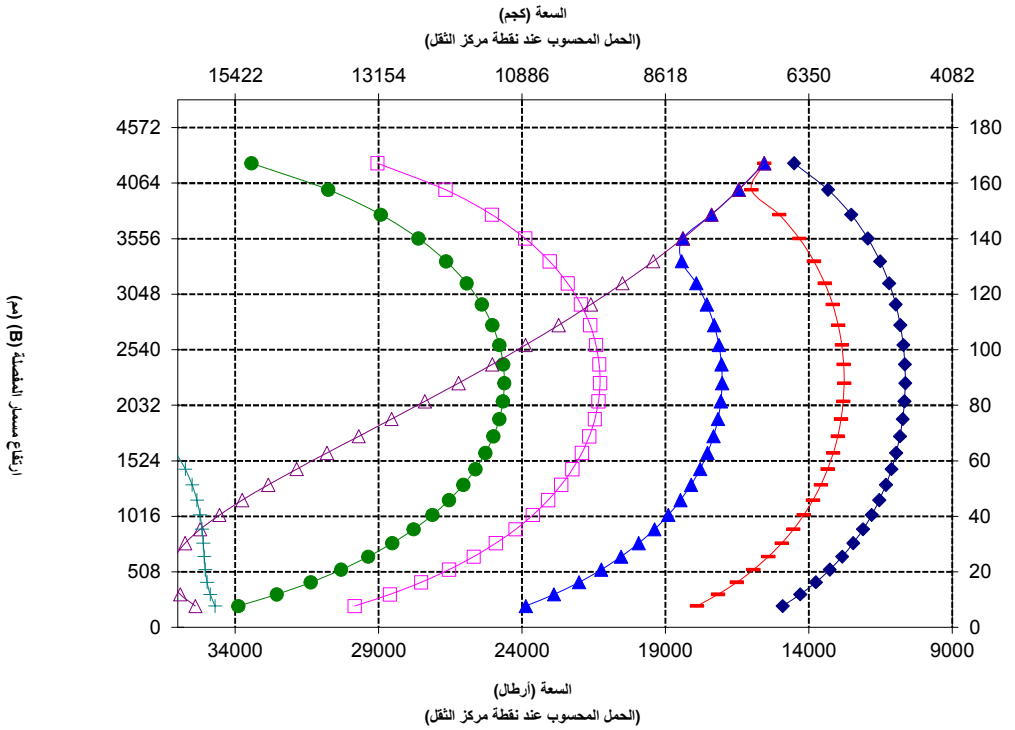

ملاحظة: ملاحظة: تعتمد أحمال القلب الثابتة والأوزان التشغيلية على تكوين اللودر التالي: إطارات Bridgestone VJT L3، وتكييف الهواء، ونظام التحكم في القيادة، وواقي مجموعة نقل الحركة، والسوائل الكاملة، وخزان الوقود، وسوائل التبريد، والمشغل.

تتوافق المواصفات والتقديرات مع المعايير التالية: SAE* J1197، ISO 14397-1، CEN** EN 474-3.

يحدد حمل التشغيل المقدر للودر مزوّد بشوكة منصة وفقًا لـ:
SAE J1197: 50% من حمل القلب الثابت عند الدوران الكامل أو حد الرفع الهيدروليكي.
CEN EN 474-3: 60% من حمل القلب الثابت كامل الدورة على الأراضي الوعرة أو الحد الهيدروليكي.
CEN EN 474-3: 80% من حمل القلب الثابت عند الدوران الكامل على الأراضي الثابتة والمستوية أو حد الرفع الهيدروليكي.

*SAE - اتحاد مهندسي السيارات
**CEN - اللجنة الأوروبية للمعايير

تحذير: لا تتجاوز سعة حمل السنون. يتم تمييز سعة كل سن على حدة بثقوب على جانب كل سن. .

مواصفات الشوكة

لودر قطع الأشجار 966

السن 63 بوصة

383-3523 شوكة مخازن الأخشاب، FUSION

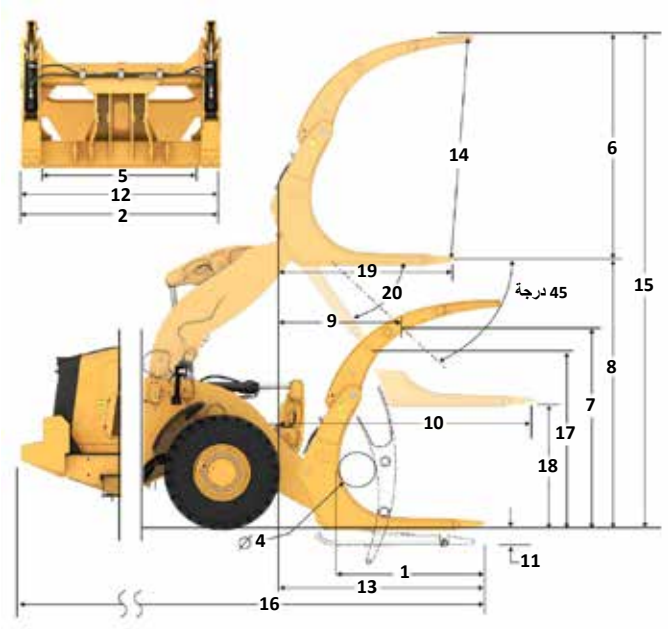

مواصفات الشوكة

1	طول السن	مم بوصة	1609 63,3
2	عرض الشوكة	مم بوصة	2324 91,5
	منطقة الطرف	م2 قد2	1.26 14
3	الارتفاع الداخلي (ينطبق على القامطة ذات الفتنين فقط)	مم بوصة	0 0
4	الحد الأدنى للفتحة (ينطبق فقط على شوكات مخازن الأخشاب)	مم بوصة	427 17
	الوزن أثناء التشغيل	كجم رطل	25632 56509
5	المسافة داخل حواف السنون	مم بوصة	1780 70
	حمل القلب الثابت، مستوى الشوكات المفصلية	كجم رطل	12603 27785,7
	حمل القلب الثابت، مستوى الشوكات المستقيمة	كجم رطل	14550 32077,8
6	أقصى ارتفاع للشوكة (مع فتح القامطة أن أمكن)	مم بوصة	2843 111,9
7	الخلوص مع الرفع الكامل، التفريغ بزاوية 45 درجة (إذا كان الحد الأقصى للتفريغ <> 45)	مم بوصة	2765 108,8
8	الخلوص عند مستوى شوكة الرفع الكامل	مم بوصة	3987 157,0
9	الوصول مع الرفع الكامل، التفريغ بزاوية 45 درجة (إذا كان الحد الأقصى للتفريغ <> 45)	مم بوصة	1511 59,5
10	الوصول الكلي وذراع الرفع أفقي والشوكة مستوية	مم بوصة	3099 122,0
11	*من سطح الأرض حتى أسفل الأداة عند الحد الأدنى للارتفاع ومستوى الأداة	مم بوصة	-63 -2,5
12	العرض فوق السنون	مم بوصة	2286 90,0
13	الوصول عند مستوى الأرض	مم بوصة	2398 94
14	الحد الأقصى للفتح عبر السن والقامطة	مم بوصة	2709 106,7
15	إجمالي ارتفاع الشوكة عند الرفع الكامل وفتح القامطة	مم بوصة	6830 268,9
16	الطول الكلي حافة السن إلى مؤخرة الماكينة	مم بوصة	9275 365,2
17	الخلوص عند الرفع الكامل والحد الأقصى للتفريغ التفريغ (إذا كان <> 45)	مم بوصة	2526 99,5
18	الخلوص مع أذرع الرفع الأفقي ومستوى الشوكة	مم بوصة	1903,2 74,9
19	الوصول عند الرفع الكامل والشوكة مستوية	مم بوصة	2231,4 87,8
20	أقصى زاوية تفريغ من مستوى أفقي	درجة راديان	60 1,0

*توضح القيمة السالبة الدرجة السفلية

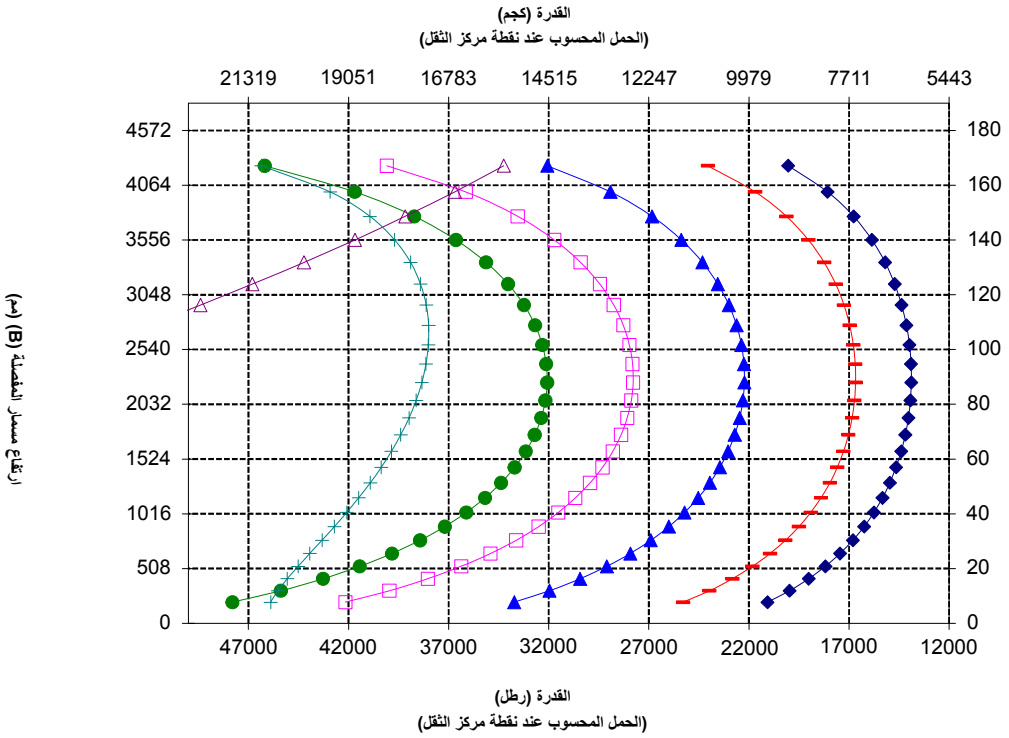

- الحمولة الصافية (SAE J1197)
- الحمولة الصافية (CEN EN 474-3: - الأراضي الوعرة)
- الحمولة الصافية (CEN EN 474-3: - الأراضي الثابتة والمستوية)
- حمل القلب الثابت - مفصلية
- حمل القلب الثابت - مستقيمة
- قدرة الإمالة الهيدروليكية
- قدرة الرفع الهيدروليكي

ملاحظة: تعتمد أحمال القلب الثابتة والأوزان التشغيلية على تكوين اللودر التالي: إطارات Bridgestone VJT L3، وتكييف الهواء، ونظام التحكم في القيادة، وواقي مجموعة نقل الحركة، والسوائل الكاملة، وخزان الوقود، وسوائل التبريد، والمشغل.

تتوافق المواصفات والتقديرات مع المعايير التالية: *SAE J1197، ISO 14397-1، CEN** EN 474-3.

يحدد حمل التشغيل المقدر للودر مزوّد بشوكة منصة وفقًا لـ:
SAE J1197: 50% من حمل القلب الثابت عند الدوران الكامل أو حد الرفع الهيدروليكي
CEN EN 474-3: 60% من حمل القلب الثابت عند الدوران الكامل على الأراضي الوعرة أو الحد الهيدروليكي.
CEN EN 474-3: 80% من حمل القلب الثابت كامل الدورة على الأراضي الثابتة والمستوية أو حد الرفع الهيدروليكي.

*SAE - اتحاد مهندسي السيارات
**CEN - اللجنة الأوروبية للمعايير

مواصفات الشوكة

مواصفات الشوكة

1	طول السن	مم بوصة	1609 63,4
2	عرض الشوكة	مم بوصة	2498 98,3
	منطقة الطرف	م2 قدم2	1,91 21
3	الارتفاع الداخلي (ينطبق على القامطة ذات القمتين فقط)	مم بوصة	1376 54
4	الحد الأدنى للفتحة (ينطبق فقط على شوكات مخازن الأخشاب)	مم بوصة	غير متاح لا توجد إجابة
	الوزن أثناء التشغيل	كجم رطل	24875 54840
5	المسافة داخل حواف السنون	مم بوصة	1892 74
	حمل القلب الثابت، مستوى الشوكات المفصلية	كجم رطل	13196 29092,2
	حمل القلب الثابت، مستوى الشوكات المستقيمة	كجم رطل	15125 33343,8
6	أقصى ارتفاع للشوكة (مع فتح القامطة أن أمكن)	مم بوصة	2943 115,9
7	الخلوص مع الرفع الكامل، التفريغ بزاوية 45 درجة (إذا كان الحد الأقصى للتفريغ <> 45)	مم بوصة	2859 112,5
8	الخلوص عند مستوى شوكة الرفع الكامل	مم بوصة	3981 156,7
9	الوصول مع الرفع الكامل، التفريغ بزاوية 45 درجة (إذا كان الحد الأقصى للتفريغ <> 45)	مم بوصة	1409 55,5
10	الوصول الكلي وذراع الرفع أفقي والشوكة مستوية	مم بوصة	2960 116,5
11	*من سطح الأرض حتى أسفل الأداة عند الحد الأدنى للارتفاع ومستوى الأداة	مم بوصة	-69 -2,7
12	العرض فوق السنون	مم بوصة	2414 95,0
13	الوصول عند مستوى الأرض	مم بوصة	2264 89
14	الحد الأقصى للفتح عبر السن والقامطة	مم بوصة	2542 100,1
15	إجمالي ارتفاع الشوكة عند الرفع الكامل وفتح القامطة	مم بوصة	6925 272,6
16	الطول الإجمالي من حافة السن إلى مؤخرة الماكينة	مم بوصة	9141 359,9
17	الخلوص عند الرفع الكامل والحد الأقصى للتفريغ التفريغ (إذا كان <> 45)	مم بوصة	2862 112,7
18	الخلوص وأذرع الرفع الأفقي مستوى الشوكة	مم بوصة	1897,7 74,7
19	الوصول عند الرفع الكامل والشوكة مستوية	مم بوصة	2092,8 82,4
20	أقصى زاوية تفريغ من مستوى أفقي	درجة راديان	45 0,8

*توضح القيمة السالبة الدرجة السفلية

لودر قطع الأشجار 966

السن 63 بوصة

شوكة تقطيع الأشجار، مثبّتة بمسامير **398-4960**

*تصنيع 14A
وصلة اللودر ذات القضيب على شكل Z
*تكوين تقطيع الأشجار

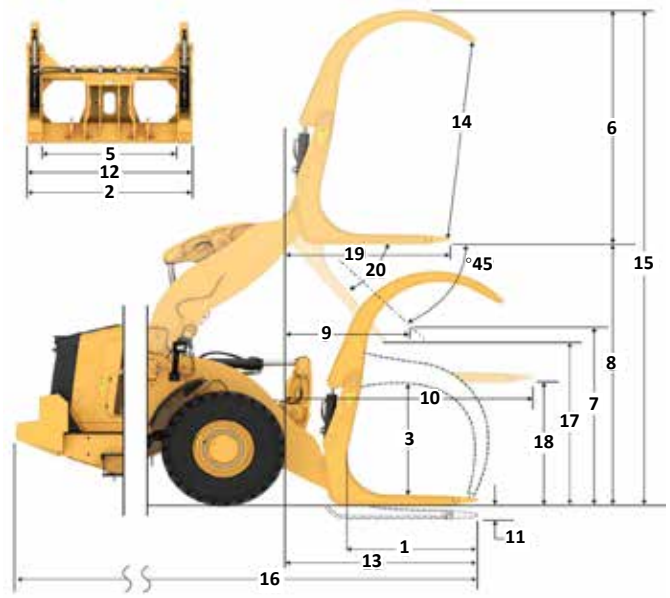

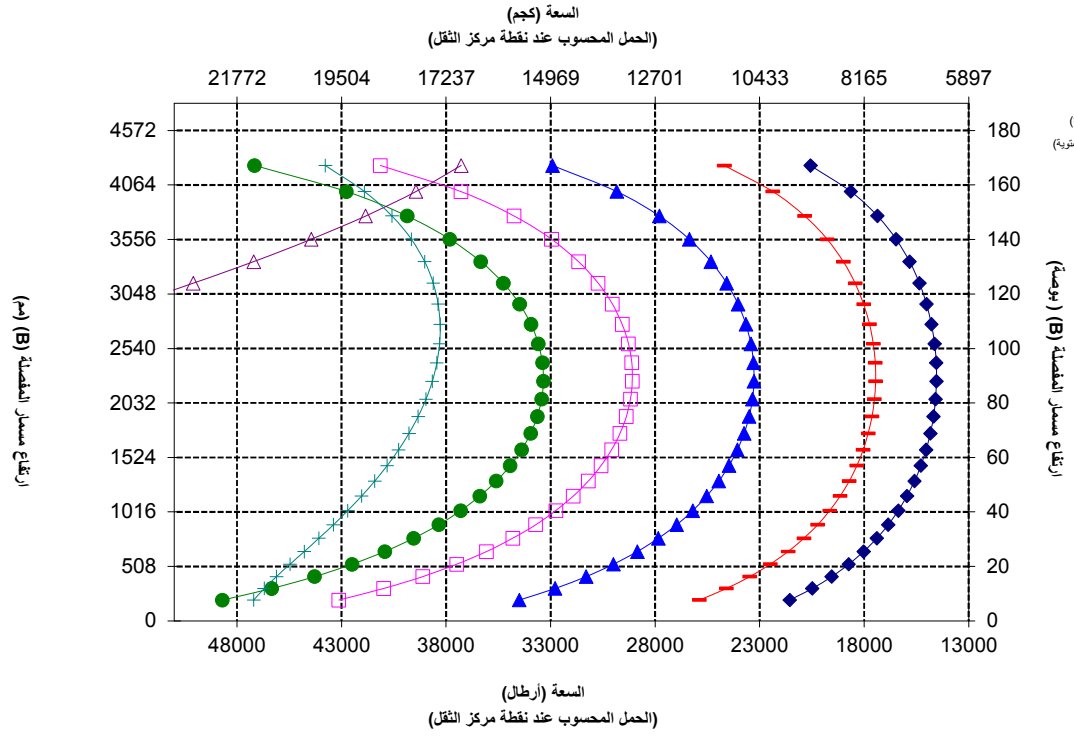

ملاحظة: تعتمد أحمال القلب الثابتة والأوزان التشغيلية على تكوين اللودر التالي: إطارات Bridgestone VJT L3، وتكييف الهواء، ونظام التحكم في القيادة، وواقي مجموعة نقل الحركة، والسوائل الكاملة، وخزان الوقود، وسوائل التبريد، والمشغل.

تتوافق المواصفات والتقديرات مع المعايير التالية: SAE* J1197، ISO 14397-1، CEN** EN 474-3.

يحدد حمل التشغيل المقدر للودر مزوّد بشوكة منصة وفقًا لـ:
SAE J1197: 50% من حمل القلب الثابت عند الدوران الكامل أو حد الرفع الهيدروليكي.
CEN EN 474-3: 60% من حمل القلب الثابت عند الدوران الكامل على الأراضي الوعرة أو الحد الهيدروليكي.
CEN EN 474-3: 80% من حمل القلب الثابت عند الدوران الكامل على الأراضي الثابتة والمستوية أو حد الرفع الهيدروليكي.

*SAE - اتحاد مهندسي السيارات
**CEN - اللجنة الأوروبية للمعايير

مواصفات الشوكة

مواصفات الشوكة

1	طول السن	مم بوصة	1524 60,0
2	مركز الحمل	مم بوصة	762 30,0
	حمل القلب الثابت - الاستقامة (مستوى الشوكات)	كجم رطل	14329 31582
	حمل القلب الثابت - المفصلي (مستوى الشوكات)	كجم رطل	12586 27740
	الحمل المقدر (SAE J1197 - 50% FTSTL)	كجم رطل	6293 13870
	الحمل المقدر (CEN EN 474-3 الأرض الوعرة - FTSTL 60%)	كجم رطل	7552 16644
	الحمل المقدر (CEN EN 474-3 أرض ثابتة ومستوية - FTSTL 80%)	كجم رطل	10069 22192
3	الحد الأقصى لإجمالي الطول	مم بوصة	9521 374,8
4	الوصول بشوكات عند مستوى الأرض	مم بوصة	1120 44,1
5	*من سطح الأرض حتى أسفل سن الشوكة عند الحد الأدنى للارتفاع ومستوى الشوكة	مم بوصة	-88 -3,5
6	الوصول والأذرع أفقية والشوكات مستوية	مم بوصة	1728 68,0
7	الوصول بشوكة عند الحد الأقصى للارتفاع	مم بوصة	860 33,9
8	من سطح الأرض حتى قمة سن الشوكة مع امتداد الأذرع أفقيًا واستواء الشوكة	مم بوصة	1968 77,5
9	سطح الأرض حتى قمة سن الشوكة عند الحد الأقصى للارتفاع والشوكة مستوية	مم بوصة	4052 159,5
10	ارتفاع الشوكة بشكل عام عند الرفع الكامل (أعلى الحمولة إلى الأرض)	مم بوصة	5562 219,0
11	الخلوص عند الرفع الكامل والحد الأقصى للتفريغ	مم بوصة	2600 102,4
12	أقصى زاوية تفريغ من مستوى أفقي	درجة	47
13	إجمالي عرض الحمولة	مم بوصة	2176 85,7
14	إجمالي ارتفاع الحمولة	مم بوصة	1601 63,0
15	عرض السن الخارجي (أقصى امتداد)	مم بوصة	2084 82,0
16	عرض السن الخارجي (أقصى امتداد)	مم بوصة	1002 39,4
	عرض السن (السن الأحادي)	مم بوصة	180,0 7,1
	سمك السن	مم بوصة	90,0 3,5
	سعة السنون	كجم رطل	15906 35057
	الوزن أثناء التشغيل	كجم رطل	24120 53161

*توضح القيمة السالبة الدرجة السفلية

لودر قطع الأشجار 966

ماكينة الأشجار والأخشاب بدون قامطة، FUSION

سن 60 بوصة

435-4634

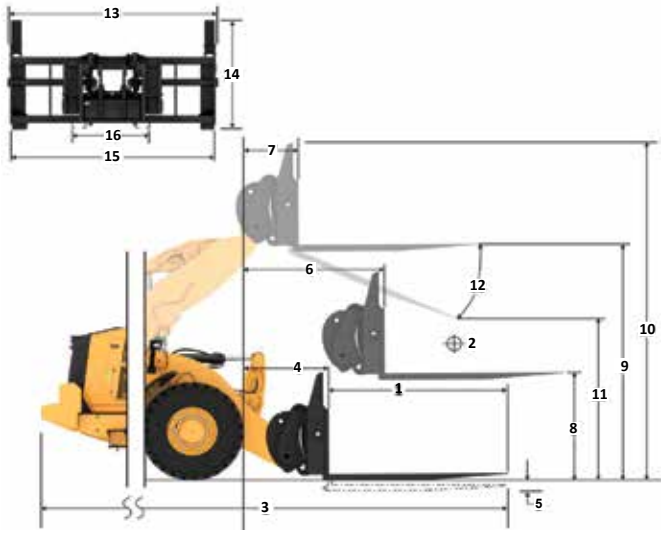

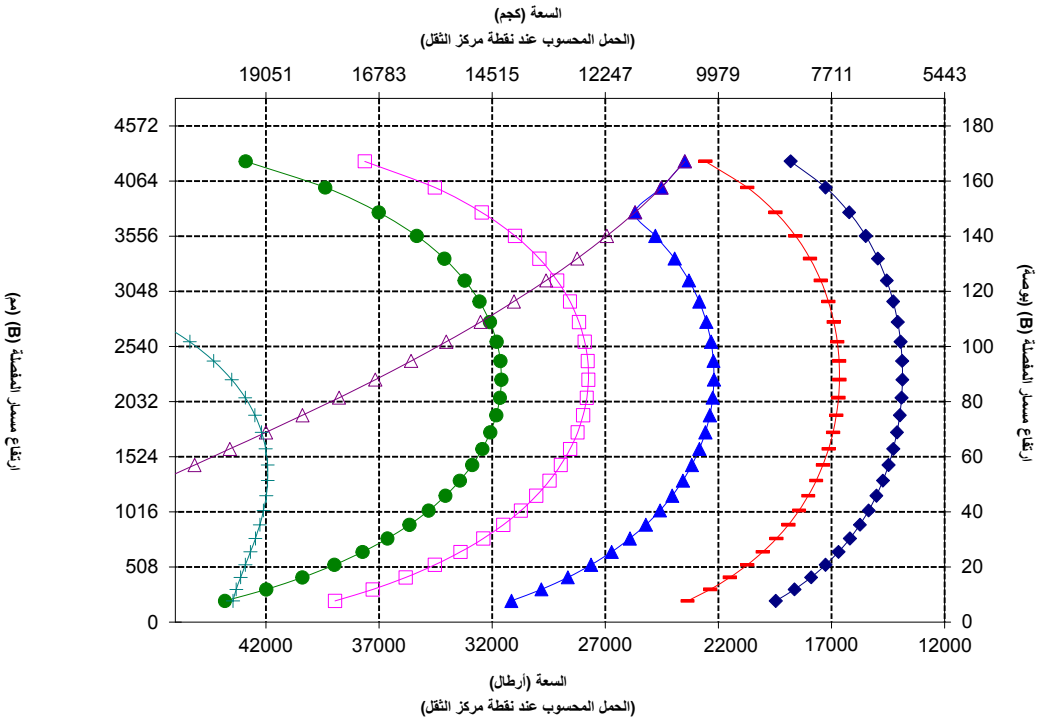

ملاحظة: تعتمد أحمال القلب الثابتة والأوزان التشغيلية على تكوين اللودر التالي: إطارات Bridgestone VJT L3، وتكييف الهواء، ونظام التحكم في القيادة، وواقي مجموعة نقل الحركة، والسوائل الكاملة، وخزان الوقود، وسوائل التبريد، والمشغل.

تتوافق المواصفات والتقديرات مع المعايير التالية: SAE* J1197، ISO 14397-1، CEN** EN 474-3.

يحدد حمل التشغيل المقدر للودر مزوّد بشوكة منصة وفقًا لـ:
SAE J1197: 50% من حمل القلب الثابت عند الدوران الكامل أو حد الرفع الهيدروليكي.
CEN EN 474-3: 60% من حمل القلب الثابت كامل الدورة على الأراضي الوعرة أو الحد الهيدروليكي.
CEN EN 474-3: 80% من حمل القلب الثابت كامل الدورة على الأراضي الثابتة والمستوية أو حد الرفع الهيدروليكي.

SAE* - اتحاد مهندسي السيارات
CEN** - اللجنة الأوروبية للمعايير

تحذير: لا تتجاوز سعة حمل السنون. يتم تمييز سعة كل سن على حدة بثقوب على جانب كل سن. .

مواصفات الشوكة

لودر قطع الأشجار 966

سن 72 بوصة

ماكينة الأشجار والأخشاب بدون قامطة، FUSION

435-4684

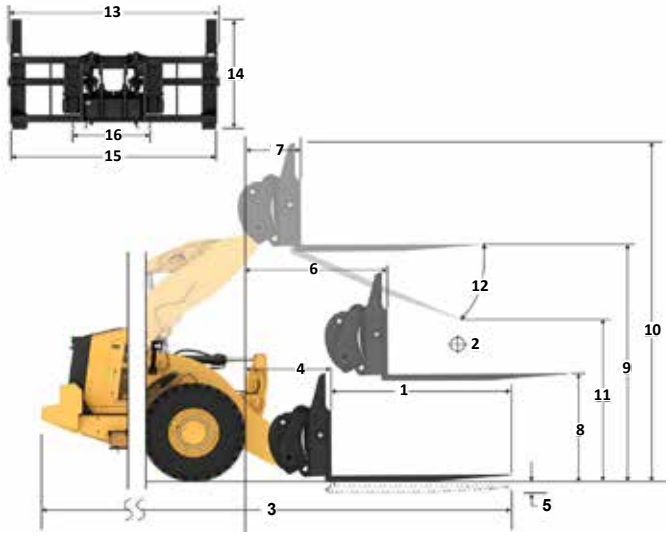

مواصفات الشوكة

1	طول السن	مم بوصة	1829 72,0
2	مركز الحمل	مم بوصة	915 36,0
	حمل القلب الثابت - الاستقامة (مستوى الشوكات)	كجم رطل	13653 30091
	حمل القلب الثابت - المفصلي (مستوى الشوكات)	كجم رطل	11985 26415
	الحمل المقدر (SAE J1197 - 50% FTSTL)	كجم رطل	5992 13207
	الحمل المقدر (CEN EN 474-3 الأرض الوعرة - 60% FTSTL)	كجم رطل	7191 15849
	الحمل المقدر (CEN EN 474-3 أرض ثابتة ومستوية - 80% FTSTL)	كجم رطل	9398 20714
3	الحد الأقصى لإجمالي الطول	مم بوصة	9826 386,8
4	الوصول بشوكات عند مستوى الأرض	مم بوصة	1120 44,1
5	*من سطح الأرض حتى أسفل سن الشوكة عند الحد الأدنى للارتفاع ومستوى الشوكة	مم بوصة	-88 -3,5
6	الوصول والأذرع أفقية والشوكات مستوية	مم بوصة	1728 68,0
7	الوصول بشوكة عند الحد الأقصى للارتفاع	مم بوصة	860 33,9
8	من سطح الأرض حتى قمة سن الشوكة مع امتداد الأذرع أفقيًا واستواء الشوكة	مم بوصة	1968 77,5
9	سطح الأرض حتى قمة سن الشوكة عند الحد الأقصى للارتفاع والشوكة مستوية	مم بوصة	4052 159,5
10	ارتفاع الشوكة بشكل عام عند الرفع الكامل (أعلى الحمولة إلى الأرض)	مم بوصة	5562 219,0
11	الخلوص عند الرفع الكامل والحد الأقصى للتفريغ	مم بوصة	2377 93,6
12	أقصى زاوية تفريغ من مستوى أفقي	درجة	47
13	إجمالي عرض الحمولة	مم بوصة	2176 85,7
14	إجمالي ارتفاع الحمولة	مم بوصة	1601 63,0
15	عرض السن الخارجي (أقصى امتداد)	مم بوصة	2084 82,0
16	عرض السن الخارجي (أقصى امتداد)	مم بوصة	1002 39,4
	عرض السن (السن الأحادي)	مم بوصة	180,0 7,1
	سمك السن	مم بوصة	90,0 3,5
	سعة السنون	كجم رطل	12600 27770
	الوزن أثناء التشغيل	كجم رطل	24182 53297

*توضح القيمة السالبة الدرجة السفلية

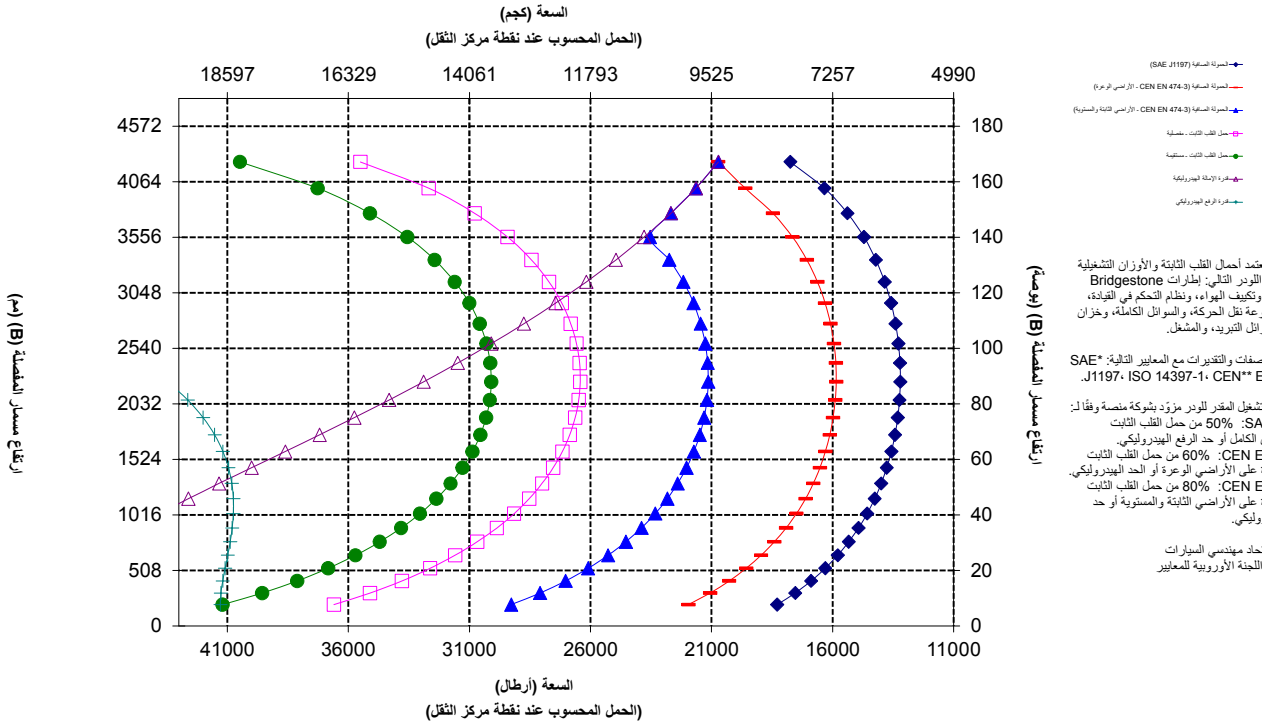

ملاحظة: تعتمد أحمال القلب الثابتة والأوزان التشغيلية على تكوين اللودر التالي: إطارات Bridgestone VJT L3، وتكييف الهواء، ونظام التحكم في القيادة، وواقي مجموعة نقل الحركة، والسوائل الكاملة، وخزان الوقود، وسوائل التبريد، والمشغل.

تتوافق المواصفات والتقديرات مع المعايير التالية: SAE* J1197، ISO 14397-1، CEN** EN 474-3.

يحدد حمل التشغيل المقدر للودر مزوّد بشوكة منصة وفقًا لـ:
SAE J1197: 50% من حمل القلب الثابت عند الدوران الكامل أو حد الرفع الهيدروليكي.
CEN EN 474-3: 60% من حمل القلب الثابت كامل الدورة على الأراضي الوعرة أو الحد الهيدروليكي.
CEN EN 474-3: 80% من حمل القلب الثابت كامل الدورة على الأراضي الثابتة والمستوية أو حد الرفع الهيدروليكي.

*SAE - اتحاد مهندسي السيارات
**CEN - اللجنة الأوروبية للمعايير

تحذير: لا تتجاوز سعة حمل السنون. يتم تمييز سعة كل سن على حدة بثقوب على جانب كل سن. .

مواصفات الشوكة

لودر قطع الأشجار 966

سن 96بوصة

ماكينة الأشجار والأخشاب بدون قامطة، FUSION

435-4686

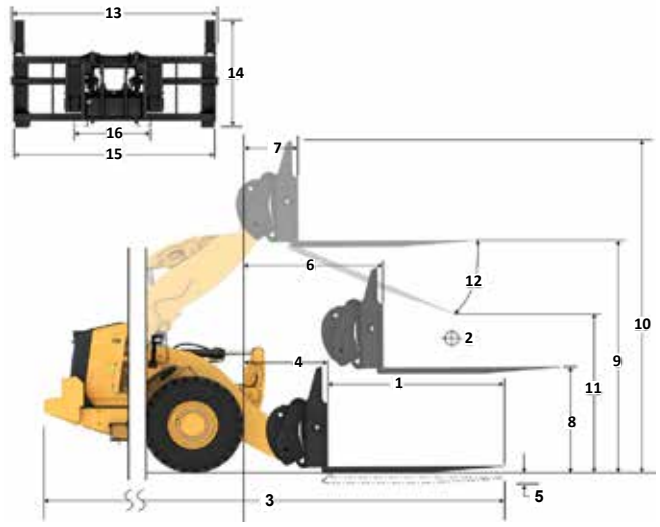

مواصفات الشوكة

1	طول السن	مم بوصة	2438 96,0
2	مركز الحمل	مم بوصة	1219 48,0
	حمل القلب الثابت - الاستقامة (مستوى الشوكات)	كجم رطل	12443 27425
	حمل القلب الثابت - المفصلي (مستوى الشوكات)	كجم رطل	10907 24040
	الحمل المقدر (SAE J1197 - 50% FTSTL)	كجم رطل	5454 12020
	الحمل المقدر (CEN EN 474-3 الأرض الوعرة - 60% FTSTL)	كجم رطل	6544 14424
	الحمل المقدر (CEN EN 474-3 أرض ثابتة ومستوية - 80% FTSTL)	كجم رطل	7545 16630
3	الحد الأقصى لإجمالي الطول	مم بوصة	10435 410,8
4	الوصول بشوكات عند مستوى الأرض	مم بوصة	1121 44,1
5	*من سطح الأرض حتى أسفل سن الشوكة عند الحد الأدنى للارتفاع ومستوى الشوكة	مم بوصة	-88 -3,5
6	الوصول والأذرع أفقية والشوكات مستوية	مم بوصة	1728 68,0
7	الوصول بشوكة عند الحد الأقصى للارتفاع	مم بوصة	861 33,9
8	من سطح الأرض حتى قمة سن الشوكة مع امتداد الأذرع أفقيًا واستواء الشوكة	مم بوصة	1968 77,5
9	سطح الأرض حتى قمة سن الشوكة عند الحد الأقصى للارتفاع والشوكة مستوية	مم بوصة	4052 159,5
10	ارتفاع الشوكة بشكل عام عند الرفع الكامل (أعلى الحمولة إلى الأرض)	مم بوصة	5562 219,0
11	الخلوص عند الرفع الكامل والحد الأقصى للتفريغ	مم بوصة	1932 76,1
12	أقصى زاوية تفريغ من مستوى أفقي	درجة	47
13	إجمالي عرض الحمولة	مم بوصة	2176 85,7
14	إجمالي ارتفاع الحمولة	مم بوصة	1601 63,0
15	عرض السن الخارجي (أقصى امتداد)	مم بوصة	2084 82,0
16	عرض السن الخارجي (أقصى امتداد)	مم بوصة	1002 39,4
	عرض السن (السن الأحادي)	مم بوصة	180,0 7,1
	سمك السن	مم بوصة	90,0 3,5
	سعة السنون	كجم رطل	10100 22260
	الوزن أثناء التشغيل	كجم رطل	24310 53579

*توضح القيمة السالبة الدرجة السفلية

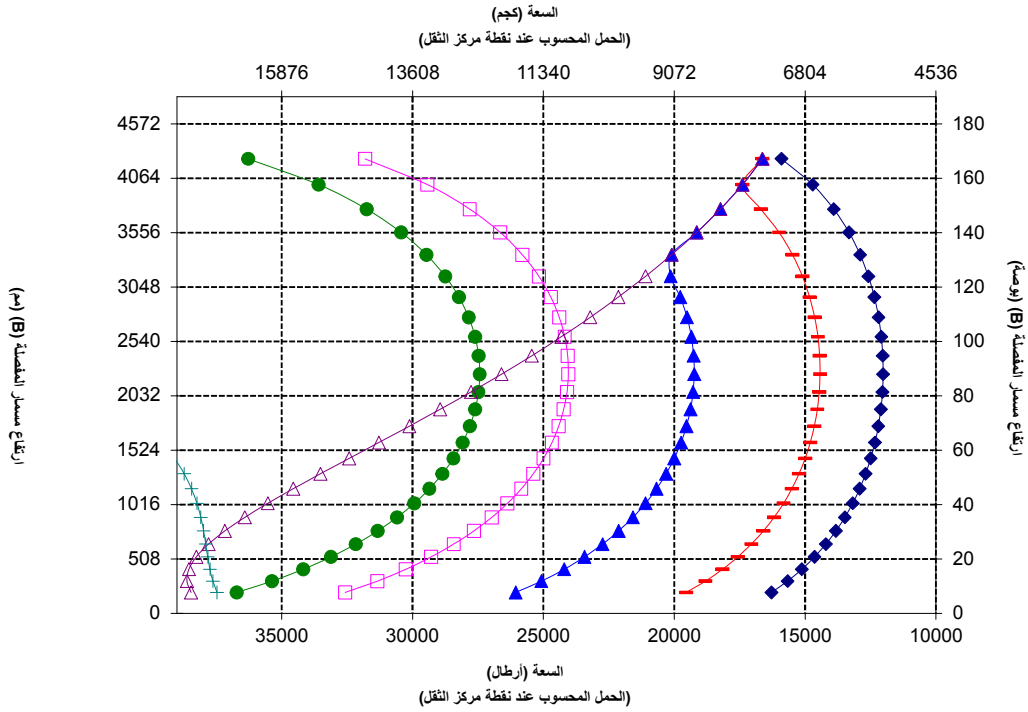

ملاحظة: تعتمد أحمال القلب الثابتة والأوزان التشغيلية على تكوين اللودر التالي: إطارات Bridgestone VJT L3، وتكييف الهواء، ونظام التحكم في القيادة، وواقي مجموعة نقل الحركة، والسوائل الكاملة، وخزان الوقود، وسوائل التبريد، والمشغل.

تتوافق المواصفات والتقديرات مع المعايير التالية: SAE* J1197، ISO 14397-1، CEN** EN 474-3.

يحدد حمل التشغيل المقدر للودر مزوّد بشوكة منصة وفقًا لـ: SAE J1197: 50% من حمل القلب الثابت عند الدوران الكامل أو حد الرفع الهيدروليكي CEN EN 474-3: 60% من حمل القلب الثابت عند الدوران الكامل على الأراضي الوعرة أو الحد الهيدروليكي. CEN EN 474-3: 80% من حمل القلب الثابت كامل الدورة على الأراضي الثابتة والمستوية أو حد الرفع الهيدروليكي.

*SAE - اتحاد مهندسي السيارات
**CEN - اللجنة الأوروبية للمعايير

تحذير: لا تتجاوز سعة حمل السنون. يتم تمييز سعة كل سن على حدة بثقوب على جانب كل سن. .

مواصفات الشوكة

لودر قطع الأشجار 966

سن 96بوصة

447-9939

صف الأنابيب والأقطاب 3 بوصة، مثبّت بمسامير

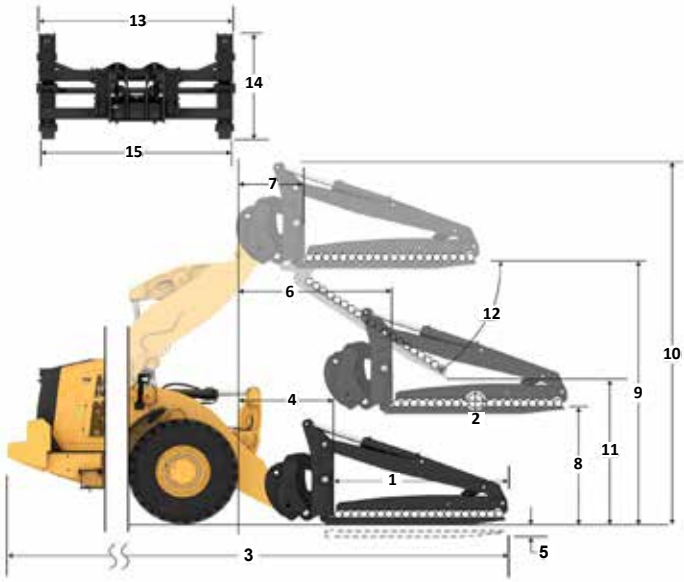

مواصفات الشوكة

1	طول السن	مم بوصة	2438 96,0
2	مركز الحمل	مم بوصة	1219 48,0
	حمل القلب الثابت - الاستقامة (مستوى الشوكات)	كجم رطل	11511 25370
	حمل القلب الثابت - المفصلي (مستوى الشوكات)	كجم رطل	9950 21930
	الحمل المقدر (SAE J1197 - 50% FTSTL)	كجم رطل	4975 10965
	الحمل المقدر (CEN EN 474-3 الأرض الوعرة - 60% FTSTL)	كجم رطل	5970 13158
	الحمل المقدر (CEN EN 474-3 أرض ثابتة ومستوية - 80% FTSTL)	كجم رطل	7960 17544
3	الحد الأقصى لإجمالي الطول	مم بوصة	10406 409,7
4	الوصول بشوكات عند مستوى الأرض	مم بوصة	1091 42,9
5	*من سطح الأرض حتى أسفل سن الشوكة عند الحد الأدنى للارتفاع ومستوى الشوكة	مم بوصة	-109 -4,3
6	الوصول والأذرع أفقية والشوكات مستوية	مم بوصة	1682 66,2
7	الوصول بشوكة عند الحد الأقصى للارتفاع	مم بوصة	815 32,1
8	من سطح الأرض حتى قمة سن الشوكة مع امتداد الأذرع أفقيًا واستواء الشوكة	مم بوصة	1947 76,7
9	سطح الأرض حتى قمة سن الشوكة عند الحد الأقصى للارتفاع والشوكة مستوية	مم بوصة	4031 158,7
10	ارتفاع الشوكة بشكل عام عند الرفع الكامل (أعلى الحمولة إلى الأرض)	مم بوصة	5493 216,3
11	الخلوص عند الرفع الكامل والحد الأقصى للتفريغ	مم بوصة	2016 79,4
12	أقصى زاوية تفريغ من مستوى أفقي	درجة	45
13	إجمالي عرض الحمولة	مم بوصة	3131 123,3
14	إجمالي ارتفاع الحمولة	مم بوصة	1553 61,1
15	عرض السن الخارجي (أقصى امتداد)	مم بوصة	2991 117,8
16	عرض السن الخارجي (أقصى امتداد)	مم بوصة	2991 117,8
	عرض السن (السن الأحادي)	مم بوصة	200,0 7,9
	سمك السن	مم بوصة	90,0 3,5
	الوزن أثناء التشغيل	كجم رطل	25315 55794
	قدرة الرفع بسن القامطة النشطة	كجم رطل	7621 16796
	سعة السنون	كجم رطل	12701 27993

*توضح القيمة السالبة الدرجة السفلية

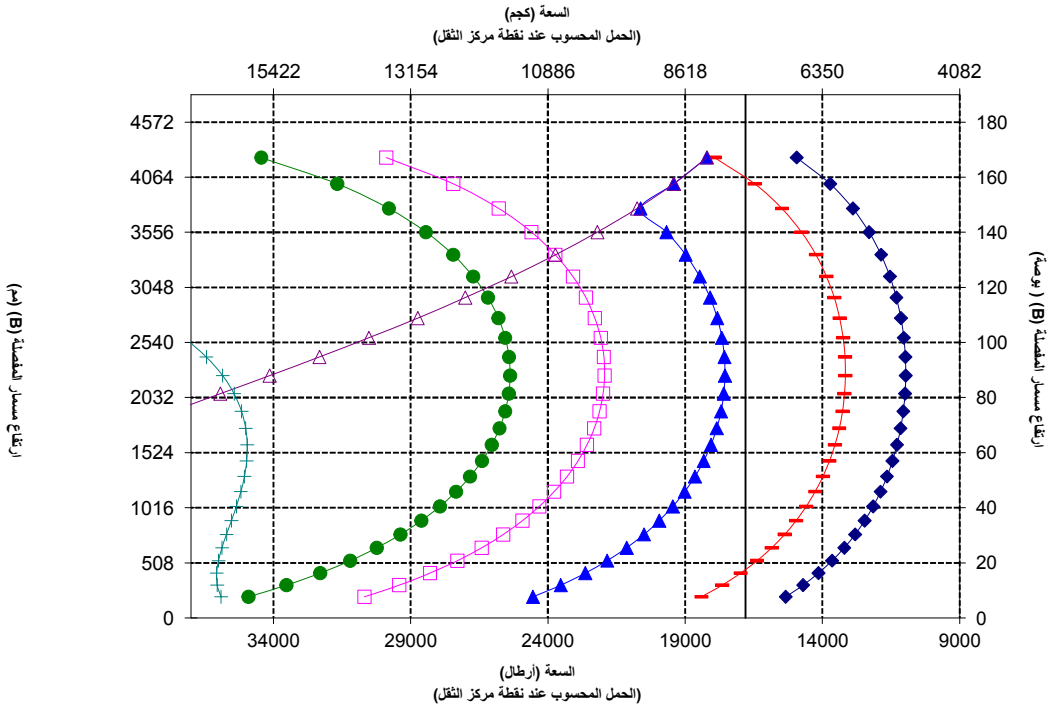

قدرة الرفع بسن القامطة النشطة
الحمولة المسافية (SAE J1197)
الحمولة المسافية (CEN EN 474-3 - الأراضي الوعرة)
الحمولة المسافية (CEN EN 474-3 - الأراضي الثابتة والمستوية)
حمل القلب الثابت - مفصلية
حمل القلب الثابت - مستقيمة
قدرة الإمالة الهيدروليكية
قدرة الرفع الهيدروليكي

ملاحظة: تعتمد أحمال القلب الثابتة والأوزان التشغيلية على تكوين اللودر التالي: إطارات Bridgestone VJT L3، وتكييف الهواء، ونظام التحكم في القيادة، وواقي مجموعة نقل الحركة، والسوائل الكاملة، وخزان الوقود، وسوائل التبريد، والمشغل.

تتوافق المواصفات والتقديرات مع المعايير التالية: SAE* J1197، ISO 14397-1، CEN** EN 474-3.

يحدد حمل التشغيل المقدر للودر مزوّد بشوكة منصة وفقًا لـ:

SAE J1197: 50% من حمل القلب الثابت عند الدوران الكامل أو حد الرفع الهيدروليكي.

CEN EN 474-3: 60% من حمل القلب الثابت كامل الدورة على الأراضي الوعرة أو الحد الهيدروليكي.

CEN EN 474-3: 80% من حمل القلب الثابت كامل الدورة على الأراضي الثابتة والمستوية أو حد الرفع الهيدروليكي.

*SAE - اتحاد مهندسي السيارات
**CEN - اللجنة الأوروبية للمعايير

تحذير: لا تتجاوز سعة حمل السنون. يتم تمييز سعة كل سن على حدة بثقوب على جانب كل سن. .

تحذير: عندما يتم تزويد القامطة بشكل مستمر بـ 15513 كيلو باسكال (2250 رطلاً لكل بوصة مربعة)، يكون تقدير السن هو 7621 كجم (16796 رطلاً) عند مركز الحمل 1219 مم (48 بوصة) لكل زوج.

مواصفات الشوكة

لودر قطع الأشجار 966

سن 96بوصة

صف الأنابيب والأقطاب 30 بوصة، مثبَّت بمسامير

447-9939

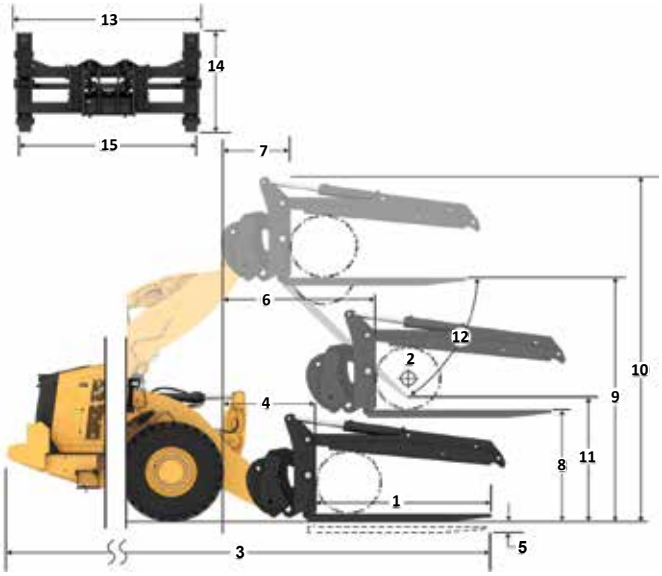

مواصفات الشوكة

1	طول السن	مم بوصة	2438 96,0
2	مركز الحمل	مم بوصة	1219 48,0
	حمل القلب الثابت - الاستقامة (مستوى الشوكات)	كجم رطل	14236 31377
	حمل القلب الثابت - المفصلي (مستوى الشوكات)	كجم رطل	12295 27098
	الحمل المقدر (SAE J1197 - 50% FTSTL)	كجم رطل	6147 13549
	الحمل المقدر (CEN EN 474-3 الأرض الوعرة - 60% FTSTL)	كجم رطل	7377 16259
	الحمل المقدر (CEN EN 474-3 أرض ثابتة ومستوية - 80% FTSTL)	كجم رطل	9836 21678
3	الحد الأقصى لإجمالي الطول	مم بوصة	10406 409,7
4	الوصول بشوكات عند مستوى الأرض	مم بوصة	1091 42,9
5	*من سطح الأرض حتى أسفل سن الشوكة عند الحد الأدنى للارتفاع ومستوى الشوكة	مم بوصة	-109 -4,3
6	الوصول والأذرع أفقية والشوكات مستوية	مم بوصة	1682 66,2
7	الوصول بشوكة عند الحد الأقصى للارتفاع	مم بوصة	815 32,1
8	من سطح الأرض حتى قمة سن الشوكة مع امتداد الأذرع أفقيًا واستواء الشوكة	مم بوصة	1947 76,7
9	سطح الأرض حتى قمة سن الشوكة عند الحد الأقصى للارتفاع والشوكة مستوية	مم بوصة	4031 158,7
10	ارتفاع الشوكة بشكل عام عند الرفع الكامل (أعلى الحمولة إلى الأرض)	مم بوصة	5493 216,3
11	الخلوص عند الرفع الكامل والحد الأقصى للتفريغ	مم بوصة	2016 79,4
12	أقصى زاوية تفريغ من مستوى أفقي	درجة	45
13	إجمالي عرض الحمولة	مم بوصة	3131 123,3
14	إجمالي ارتفاع الحمولة	مم بوصة	1553 61,1
15	عرض السن الخارجي (أقصى امتداد)	مم بوصة	2991 117,8
16	عرض السن الخارجي (أقصى امتداد)	مم بوصة	2991 117,8
	عرض السن (السن الأحادي)	مم بوصة	200,0 7,9
	سمك السن	مم بوصة	90,0 3,5
	الوزن أثناء التشغيل	كجم رطل	25315 55794
	قدرة الرفع بسن القامطة النشطة	كجم رطل	7621 16796
	سعة السنون	كجم رطل	12701 27993

*توضح القيمة السالبة الدرجة السفلية

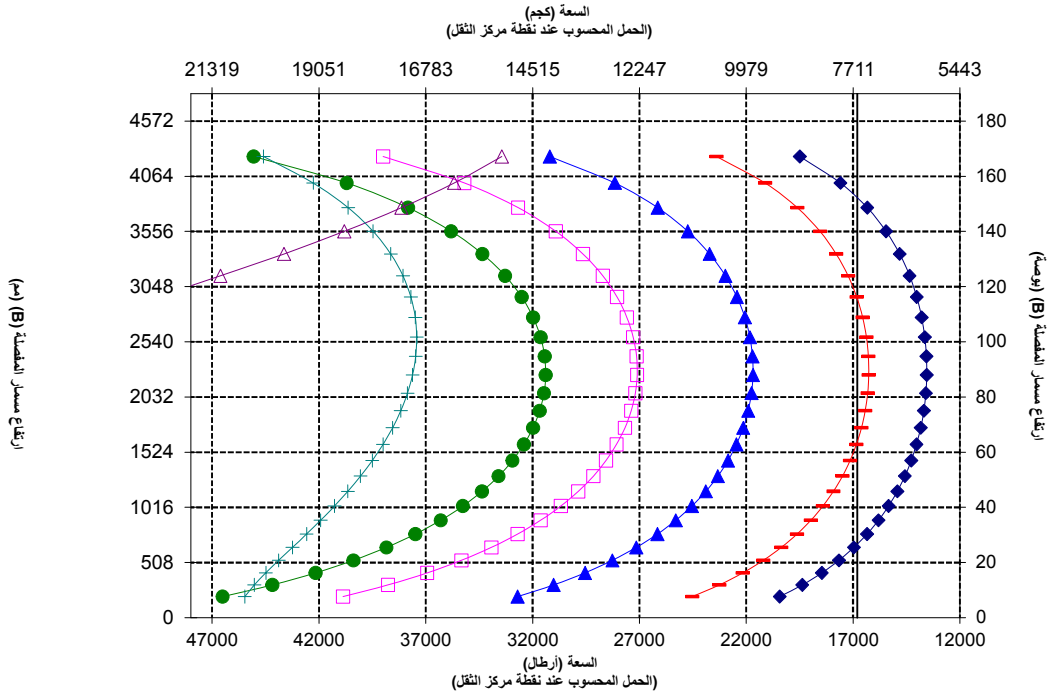

ملاحظة: تعتمد أحمال القلب الثابتة والأوزان التشغيلية على تكوين اللودر التالي: إطارات Bridgestone VJT L3، وتكييف الهواء، ونظام التحكم في القيادة، وواقي مجموعة نقل الحركة، والسوائل الكاملة، وخزان الوقود، وسوائل التبريد، والمشغل.

تتوافق المواصفات والتقديرات مع المعايير التالية : SAE* J1197، ISO 14397-1، CEN** EN 474-3.

يحدد حمل التشغيل المقدر للودر مزوّد بشوكة منصة وفقًا لـ: :

SAE J1197: 50% من حمل القلب الثابت عند الدوران الكامل أو حد الرفع الهيدروليكي.

CEN EN 474-3: 60% من حمل القلب الثابت كامل الدورة على الأراضي الوعرة أو الحد الهيدروليكي.

CEN EN 474-3: 80% من حمل القلب الثابت كامل الدورة على الأراضي الثابتة والمستوية أو حد الرفع الهيدروليكي.

*SAE - اتحاد مهندسي السيارات
**CEN - اللجنة الأوروبية للمعايير

تحذير: لا تتجاوز سعة حمل السنون. يتم تمييز سعة كل سن على حدة بثقوب على جانب كل سن. .

تحذير: عندما يتم تزويد القامطة بشكل مستمر بـ 15513 كيلو باسكال (2250 رطلاً لكل بوصة مربعة)، يكون تقدير السن هو 7621 كجم (16796 رطلاً) عند مركز الحمل 1219 مم (48 بوصة) لكل زوج.

مواصفات الشوكة

لودر قطع الأشجار 966

سن 96بوصة

قامطة الأنابيب والأقطاب المفتوحة، مثبّتة بمسامير

447-9939

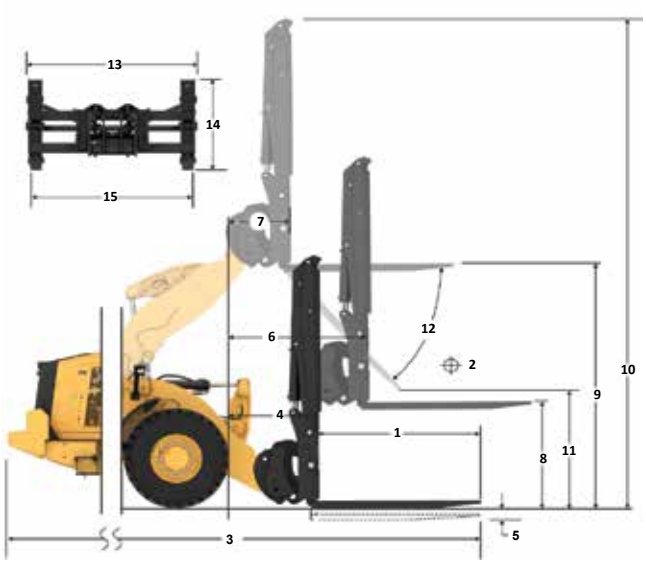

مواصفات الشوكة

1	طول السن	مم بوصة	2438 96,0
2	مركز الحمل	مم بوصة	1219 48,0
	حمل القلب الثابت - الاستقامة (مستوى الشوكات)	كجم رطل	11865 26151
	حمل القلب الثابت - المفصلي (مستوى الشوكات)	كجم رطل	10310 22724
	الحمل المقدر (SAE J1197 - 50% FTSTL)	كجم رطل	5155 11362
	الحمل المقدر (CEN EN 474-3 الأرض الوعرة - 60% FTSTL)	كجم رطل	6186 13634
	الحمل المقدر (CEN EN 474-3 أرض ثابتة ومستوية - 80% FTSTL)	كجم رطل	8248 18179
3	الحد الأقصى لإجمالي الطول	مم بوصة	10406 409,7
4	الوصول بشوكات عند مستوى الأرض	مم بوصة	1091 42,9
5	*من سطح الأرض حتى أسفل سن الشوكة عند الحد الأدنى للارتفاع ومستوى الشوكة	مم بوصة	-109 -4,3
6	الوصول والأذرع أفقية والشوكات مستوية	مم بوصة	1682 66,2
7	الوصول بشوكة عند الحد الأقصى للارتفاع	مم بوصة	815 32,1
8	من سطح الأرض حتى قمة سن الشوكة مع امتداد الأذرع أفقيًا واستواء الشوكة	مم بوصة	1947 76,7
9	سطح الأرض حتى قمة سن الشوكة عند الحد الأقصى للارتفاع والشوكة مستوية	مم بوصة	4031 158,7
10	ارتفاع الشوكة بشكل عام عند الرفع الكامل (أعلى الحمولة إلى الأرض)	مم بوصة	7103 279,7
11	الخلوص عند الرفع الكامل والحد الأقصى للتفريغ	مم بوصة	2016 79,4
12	أقصى زاوية تفريغ من مستوى أفقي	درجة	45
13	إجمالي عرض الحمولة	مم بوصة	3131 123,3
14	إجمالي ارتفاع الحمولة	مم بوصة	3163 124,5
15	عرض السن الخارجي (أقصى امتداد)	مم بوصة	2991 117,8
16	عرض السن الخارجي (أقصى امتداد)	مم بوصة	2991 117,8
	عرض السن (السن الأحادي)	مم بوصة	200,0 7,9
	سمك السن	مم بوصة	90,0 3,5
	الوزن أثناء التشغيل	كجم رطل	25315 55794
	سعة السنون	كجم رطل	12701 27993

*توضح القيمة السالبة الدرجة السفلية

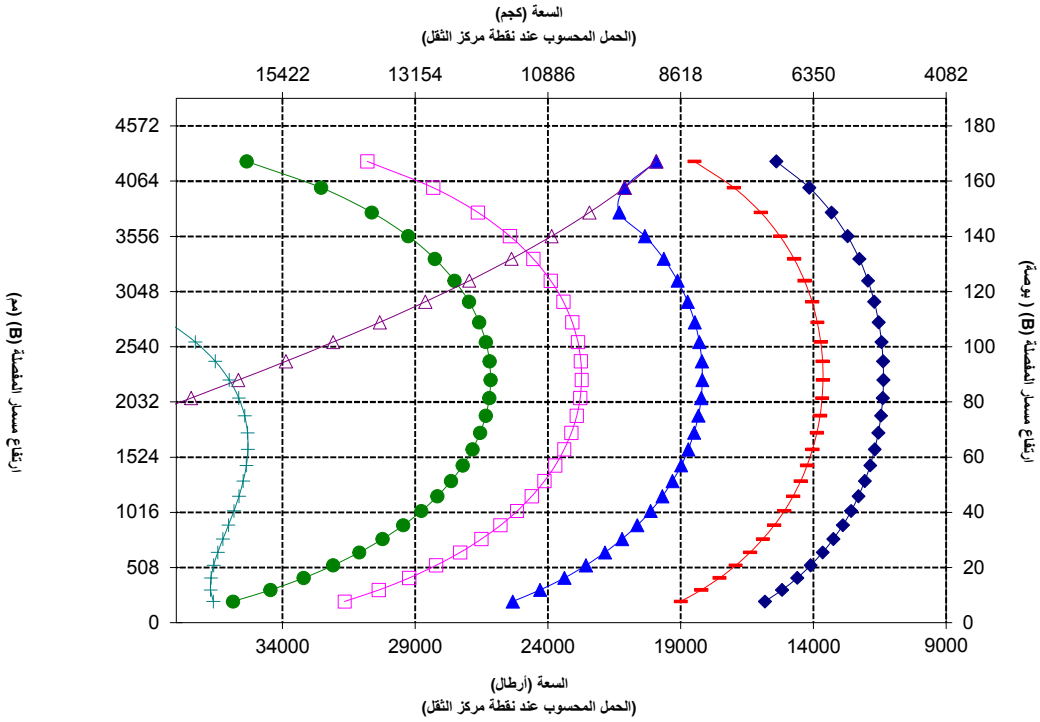

ملاحظة: تعتمد أحمال القلب الثابتة والأوزان التشغيلية على تكوين اللودر التالي: إطارات Bridgestone VJT L3، وتكييف الهواء، ونظام التحكم في القيادة، وواقي مجموعة نقل الحركة، والسوائل الكاملة، وخزان الوقود، وسوائل التبريد، والمشغل.

تتوافق المواصفات والتقديرات مع المعايير التالية: SAE* J1197، ISO 14397-1، CEN** EN 474-3.

يحدد حمل التشغيل المقدر للودر مزوّد بشوكة منصة وفقًا لـ: :
SAE J1 197: 50% من حمل القلب الثابت عند الدوران الكامل أو حد الرفع الهيدروليكي.
CEN EN 474-3: 60% من حمل القلب الثابت كامل الدورة على الأراضي الوعرة أو الحد الهيدروليكي.
CEN EN 474-3: 80% من حمل القلب الثابت كامل الدورة على الأراضي الثابتة والمستوية أو حد الرفع الهيدروليكي.

*SAE - اتحاد مهندسي السيارات
**CEN - اللجنة الأوروبية للمعايير

تحذير: لا تتجاوز سعة حمل السنون. يتم تمييز سعة كل سن على حدة بثقوب على جانب كل سن. .

مواصفات الشوكة

لودر قطع الأشجار 966

سن 48بوصة

كلاّب، مثبّت بمسامير 448-9058

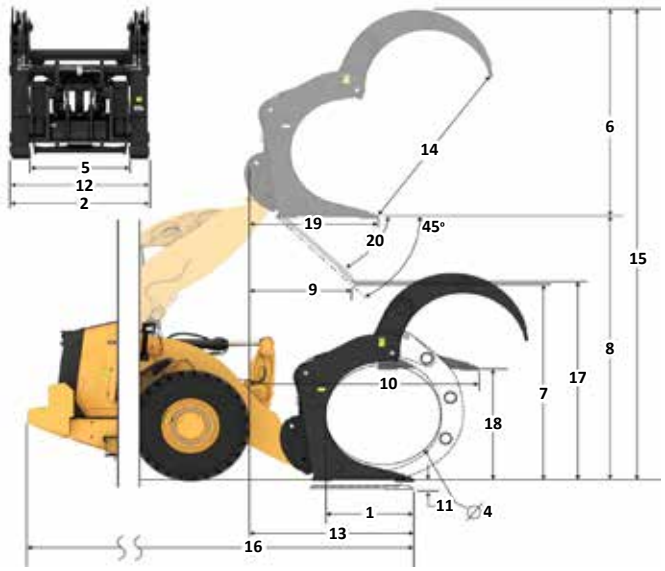

مواصفات الشوكة

1	طول السن	مم	1221
		بوصة	48,1
2	عرض الشوكة	مم	1943
		بوصة	76,5
	منطقة الطرف	م2	3,1
		قدم2	33
3	الارتفاع الداخلي (ينطبق على القامطة ذات القمتين فقط)	مم	0
		بوصة	0
4	الحد الأدنى للفتحة (ينطبق فقط على شوكات مخازن الأخشاب)	مم	1390
		بوصة	55
	الوزن أثناء التشغيل	كجم	24892
		رطل	54877
5	المسافة داخل حواف السنون	مم	1402
		بوصة	55
	حمل القلب الثابت، مفصلية مستوى الشوكة	كجم	12221
		رطل	26942,2
	حمل القلب الثابت، مستقيمة مستوى الشوكة	كجم	14033
		رطل	30937,5
6	أقصى ارتفاع للشوكة (مع فتح القامطة أن أمكن)	مم	3762
		بوصة	148,1
7	الخلوص مع الرفع الكامل، التفريغ بزاوية 45 درجة (إذا كان الحد الأقصى للتفريغ <> 45)	مم	3086
		بوصة	121,5
8	الخلوص عند مستوى شوكة الرفع الكامل	مم	3925
		بوصة	154,5
9	الوصول مع الرفع الكامل، التفريغ بزاوية 45 درجة (إذا كان الحد الأقصى للتفريغ <> 45)	مم	1103
		بوصة	43,4
10	الوصول الكلي وذراع الرفع أفقي والشوكة مستوية	مم	2584
		بوصة	101,7
11	*من سطح الأرض حتى أسفل الأداة عند الحد الأدنى للارتفاع ومستوى الأداة	مم	-125
		بوصة	-4,9
12	العرض فوق السنون	مم	1938
		بوصة	76,3
13	الوصول عند مستوى الأرض	مم	1934
		بوصة	76
14	الحد الأقصى للفتح عبر السن والقامطة	مم	3465
		بوصة	136,4
15	إجمالي ارتفاع الشوكة عند الرفع الكامل وفتح القامطة	مم	7687
		بوصة	302,7
16	الطول الكلي حافة السن إلى مؤخرة الماكينة	مم	8810
		بوصة	346,9
17	الخلوص عند الرفع الكامل والحد الأقصى للتفريغ التفريغ (إذا كان <> 45)	مم	3088
		بوصة	121,6
18	الخلوص وأذرع الرفع الأفقي مستوى الشوكة	مم	1842,0
		بوصة	72,5
19	الوصول عند الرفع الكامل والشوكة مستوية	مم	1716,2
		بوصة	67,6
20	أقصى زاوية تفريغ من مستوى أفقي	درجة	45
		راديان	0,8

*توضح القيمة السالبة الدرجة السفلية

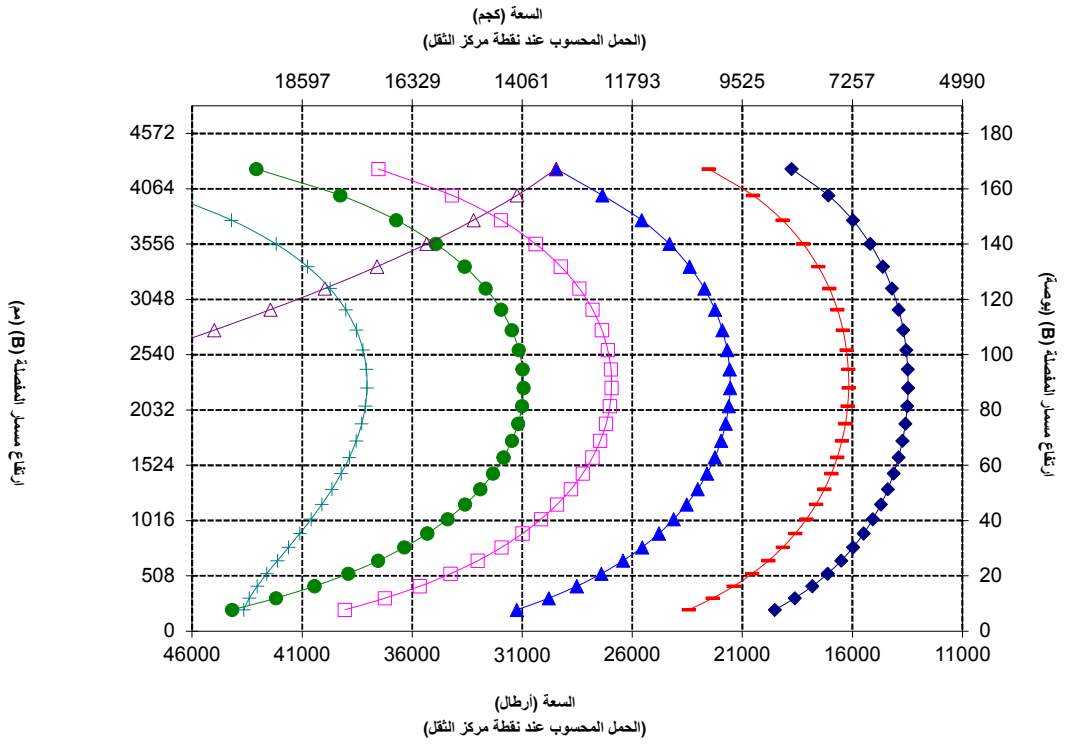

ملاحظة: تعتمد أحمال القلب الثابتة والأوزان التشغيلية على تكوين اللودر التالي: إطارات Bridgestone VJT L3، وتكييف الهواء، ونظام التحكم في القيادة، ووقاي مجموعة نقل الحركة، والسوائل الكاملة، وخزان الوقود، وسوائل التبريد، والمشغل.

تتوافق المواصفات والتقديرات مع المعايير التالية: SAE* J1197، ISO 14397-1، CEN** EN 474-3.

يحدد حمل التشغيل المقدر للودر مزوّد بشوكة منصة وفقًا لـ: SAE J1197: 50% من حمل القلب الثابت عند الدوران الكامل أو حد الرفع الهيدروليكي CEN EN 474-3: 60% من حمل القلب الثابت عند الدوران الكامل على الأراضي الوعرة أو الحد الهيدروليكي. CEN EN 474-3: 80% من حمل القلب الثابت كامل الدورة على الأراضي الثابتة والمستوية أو حد الرفع الهيدروليكي.

*SAE - اتحاد مهندسي السيارات
**CEN - اللجنة الأوروبية للمعايير

مواصفات الشوكة

لودر قطع الأشجار 966

السن 63 بوصة

شوكة تقطيع الأشجار، مثبّتة بمسامير

472-1174

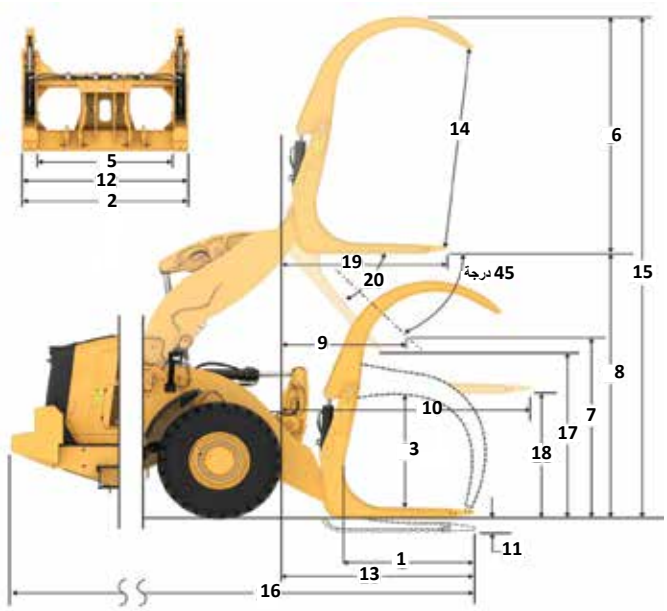

مواصفات الشوكة

1	طول السن	مم بوصة	1611 63.4
2	عرض الشوكة	مم بوصة	2500 98.4
	منطقة الطرف	م2 قدم2	1.42 15
3	الارتفاع الداخلي (ينطبق على القامطة ذات القمتين فقط)	مم بوصة	1259 50
4	الحد الأدنى للفتحة (ينطبق فقط على شوكات مخازن الأخشاب)	مم بوصة	غير متاح لا توجد إجابة
	الوزن أثناء التشغيل	كجم رطل	24840 54762
5	المسافة داخل حواف السنون	مم بوصة	1892 74
	حمل القلب الثابت، مستوى الشوكات المفصلية	كجم رطل	13809 30443.1
	حمل القلب الثابت، مستوى الشوكات المستقيمة	كجم رطل	15820 34876.0
6	أقصى ارتفاع للشوكة (مع فتح القامطة أن أمكن)	مم بوصة	2700 106.3
7	الخلوص مع الرفع الكامل، التفريغ بزاوية 45 درجة (إذا كان الحد الأقصى للتفريغ <> 45)	مم بوصة	2857 112.5
8	الخلوص عند مستوى شوكة الرفع الكامل	مم بوصة	3981 156.7
9	الوصول مع الرفع الكامل، التفريغ بزاوية 45 درجة (إذا كان الحد الأقصى للتفريغ <> 45)	مم بوصة	1410 55.5
10	الوصول الكلي وذراع الرفع أفقي والشوكة مستوية	مم بوصة	2962 116.6
11	*من سطح الأرض حتى أسفل الأداة عند الحد الأدنى للارتفاع ومستوى الأداة	مم بوصة	-69 -2.7
12	العرض فوق السنون	مم بوصة	2414 95.0
13	الوصول عند مستوى الأرض	مم بوصة	2267 89
14	الحد الأقصى للفتح عبر السن والقامطة	مم بوصة	2493 98.1
15	إجمالي ارتفاع الشوكة عند الرفع الكامل وفتح القامطة	مم بوصة	6680 263.0
16	الطول الكلي حافة السن إلى مؤخرة الماكينة	مم بوصة	9143 360.0
17	الخلوص عند الرفع الكامل والحد الأقصى للتفريغ التفريغ (إذا كان <> 45)	مم بوصة	2861 112.6
18	الخلوص مع أذرع الرفع الأفقي ومستوى الشوكة	مم بوصة	1897.5 74.7
19	الوصول عند الرفع الكامل والشوكة مستوية	مم بوصة	2094.8 82.5
20	أقصى زاوية تفريغ من مستوى أفقي	درجة راديان	45 0,8

*توضح القيمة السالبة الدرجة السفلية

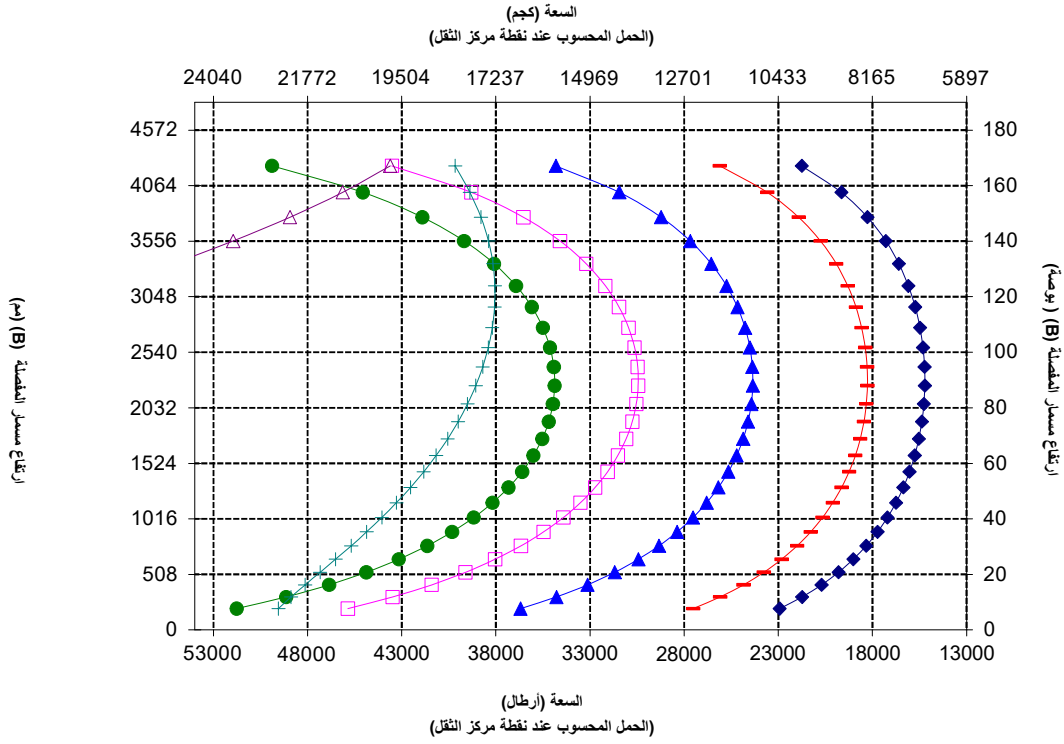

ملاحظة: تعتمد أحمال القلب الثابتة والأوزان التشغيلية على تكوين اللودر التالي: إطارات Bridgestone VJT L3، وتكييف الهواء، ونظام التحكم في القيادة، وواقي مجموعة نقل الحركة، والسوائل الكاملة، وخزان الوقود، وسوائل التبريد، والمشغل.

تتوافق المواصفات والتقديرات مع المعايير التالية: SAE* J1197، ISO 14397-1، CEN** EN 474-3.

يحدد حمل التشغيل المقدر للودر مزوّد بشوكة منصة وفقًا لـ: SAE J1 197: 50% من حمل القلب الثابت عند الدوران الكامل أو حد الرفع الهيدروليكي. CEN EN 474-3: 60% من حمل القلب الثابت عند الدوران الكامل على الأراضي الوعرة أو الحد الهيدروليكي. CEN EN 474-3: 80% من حمل القلب الثابت كامل الدورة على الأراضي الثابتة والمستوية أو حد الرفع الهيدروليكي.

*SAE - اتحاد مهندسي السيارات
**CEN - اللجنة الأوروبية للمعايير

مواصفات الشوكة

لودر قطع الأشجار 966

السن 63 بوصة

472-4662 شوكة تقطيع الأشجار، مثبّتة بمسامير

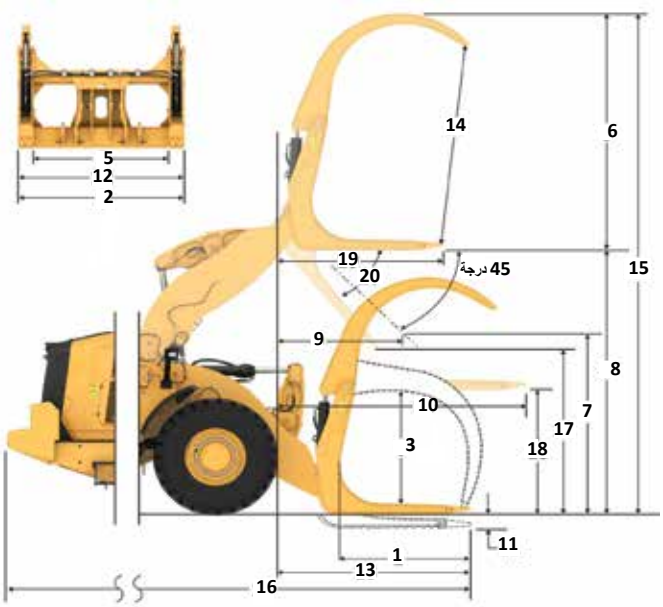

مواصفات الشوكة

1	طول السن	مم بوصة	1611 63.4
2	عرض الشوكة	مم بوصة	2500 98.4
	منطقة الطرف	م2 قدم2	1.42 15
3	الارتفاع الداخلي (ينطبق على القامطة ذات القمتين فقط)	مم بوصة	1259 50
4	الحد الأدنى للفتحة (ينطبق فقط على شوكات مخازن الأخشاب)	مم بوصة	غير متاح لا توجد إجابة
	الوزن أثناء التشغيل	كجم رطل	25114 55367
5	المسافة داخل حواف السنون	مم بوصة	1892 74
	حمل القلب الثابت، مفصلية مستوى الشوكة	كجم رطل	13562 29899.3
	حمل القلب الثابت، مستقيمة مستوى الشوكة	كجم رطل	15573 34332.4
6	أقصى ارتفاع للشوكة (مع فتح القامطة أن أمكن)	مم بوصة	2700 106.3
7	الخلوص مع الرفع الكامل، التفريغ بزاوية 45 درجة (إذا كان الحد الأقصى للتفريغ <> 45)	مم بوصة	2857 112.5
8	الخلوص عند مستوى شوكة الرفع الكامل	مم بوصة	3981 156.7
9	الوصول مع الرفع الكامل، التفريغ بزاوية 45 درجة (إذا كان الحد الأقصى للتفريغ <> 45)	مم بوصة	1410 55.5
10	الوصول الكلي وذراع الرفع أفقي والشوكة مستوية	مم بوصة	2962 116.6
11	*من سطح الأرض حتى أسفل الأداة عند الحد الأدنى للارتفاع ومستوى الأداة	مم بوصة	-69 -2.7
12	العرض فوق السنون	مم بوصة	2414 95.0
13	الوصول عند مستوى الأرض	مم بوصة	2267 89
14	الحد الأقصى للفتح عبر السن والقامطة	مم بوصة	2493 98.1
15	إجمالي ارتفاع الشوكة عند الرفع الكامل وفتح القامطة	مم بوصة	6680 263.0
16	الطول الكلي حافة السن إلى مؤخرة الماكينة	مم بوصة	9143 360.0
17	الخلوص عند الرفع الكامل والحد الأقصى للتفريغ التفريغ (إذا كان <> 45)	مم بوصة	2861 112.6
18	الخلوص وأذرع الرفع الأفقي مستوى الشوكة	مم بوصة	1897.5 74.7
19	الوصول عند الرفع الكامل والشوكة مستوية	مم بوصة	2094.8 82.5
20	أقصى زاوية تفريغ من مستوى أفقي	درجة راديان	45 0,8

*توضح القيمة السالبة الدرجة السفلية

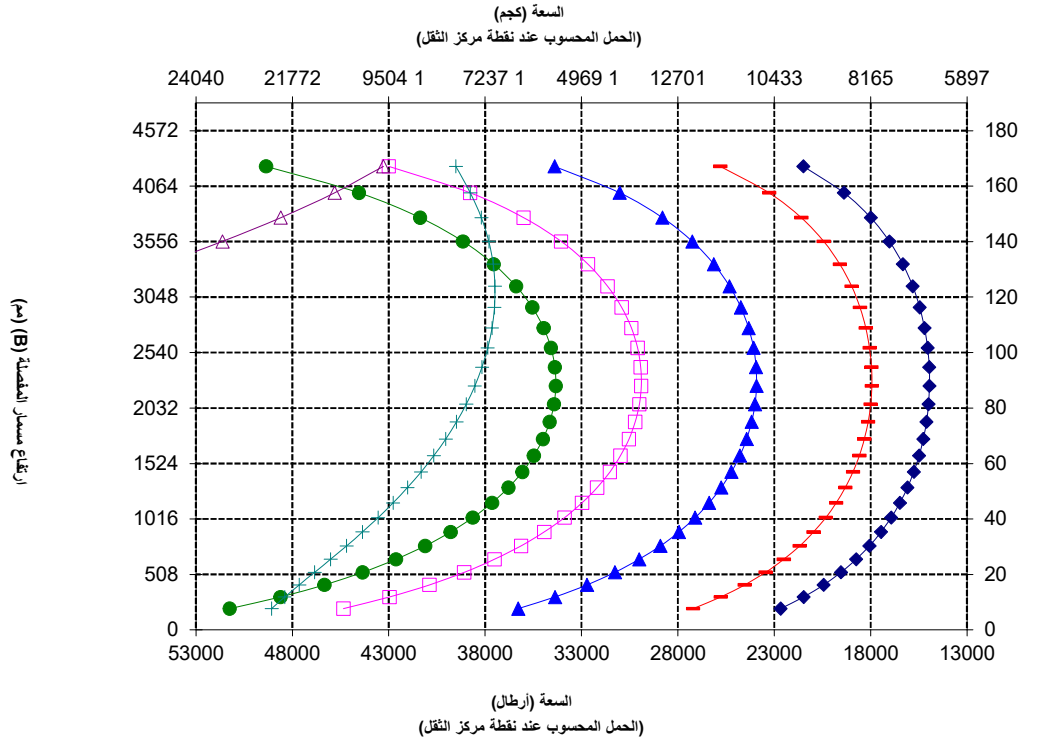

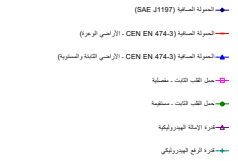

ملاحظة: تعتمد أحمال القلب الثابتة والأوزان التشغيلية على تكوين اللودر التالي: إطارات Bridgestone VJT L3، وتكييف الهواء، ونظام التحكم في القيادة، وواقي مجموعة نقل الحركة، والسوائل الكاملة، وخزان الوقود، وسوائل التبريد، والمشغل.

تتوافق المواصفات والتقديرات مع المعايير التالية: SAE* J1197، ISO 14397-1، CEN** EN 474-3.

يحدد حمل التشغيل المقدر للودر مزوّد بشوكة منصة وفقًا لـ:
SAE J1 197: 50% من حمل القلب الثابت عند الدوران الكامل أو حد الرفع الهيدروليكي.
CEN EN 474-3: 60% من حمل القلب الثابت كامل الدورة على الأراضي الوعرة أو الحد الهيدروليكي.
CEN EN 474-3: 80% من حمل القلب الثابت كامل الدورة على الأراضي الثابتة والمستوية أو حد الرفع الهيدروليكي.

*SAE - اتحاد مهندسي السيارات
**CEN - اللجنة الأوروبية للمعايير

مواصفات الشوكة

لودر قطع الأشجار 966

السن 63 بوصة

قطب مخازن الأخشاب، مثبَّت بمسامير

506-1946

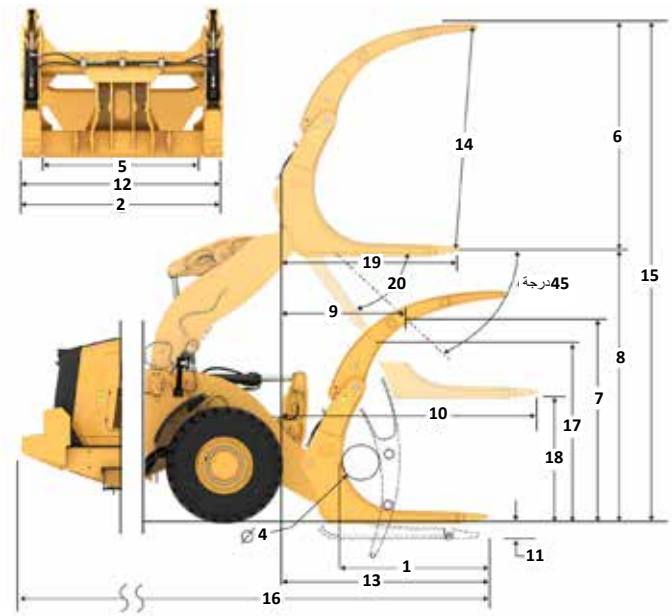

مواصفات الشوكة

1	طول السن	مم بوصة	1611 63.4
2	عرض الشوكة	مم بوصة	2508 98.8
	منطقة الطرف	م2 قدم2	1.59 17
3	الارتفاع الداخلي (ينطبق على القامطة ذات القمتين فقط)	مم بوصة	0 0
4	الحد الأدنى للفتحة (ينطبق فقط على شوكات مخازن الأخشاب)	مم بوصة	662 26
	الوزن أثناء التشغيل	كجم رطل	25144 55433
5	المسافة داخل حواف السنون	مم بوصة	1907 75
	حمل القلب الثابت، مفصلية مستوى الشوكة	كجم رطل	13212 29126.4
	حمل القلب الثابت، مستقيمة مستوى الشوكة	كجم رطل	15193 33495.2
6	أقصى ارتفاع للشوكة (مع فتح القامطة أن أمكن)	مم بوصة	2805 110.4
7	الخلوص مع الرفع الكامل، التفريغ بزاوية 45 درجة (إذا كان الحد الأقصى للتفريغ <> 45)	مم بوصة	2857 112.5
8	الخلوص عند مستوى شوكة الرفع الكامل	مم بوصة	3981 156.7
9	الوصول مع الرفع الكامل، التفريغ بزاوية 45 درجة (إذا كان الحد الأقصى للتفريغ <> 45)	مم بوصة	1410 55.5
10	الوصول الكلي وذراع الرفع أفقي والشوكة مستوية	مم بوصة	2962 116.6
11	*من سطح الأرض حتى أسفل الأداة عند الحد الأدنى للارتفاع ومستوى الأداة	مم بوصة	-69 -2.7
12	العرض فوق السنون	مم بوصة	2413 95.0
13	الوصول عند مستوى الأرض	مم بوصة	2267 89
14	الحد الأقصى للفتح عبر السن والقامطة	مم بوصة	2727 107.4
15	إجمالي ارتفاع الشوكة عند الرفع الكامل وفتح القامطة	مم بوصة	6786 267.2
16	الطول الكلي حافة السن إلى مؤخرة الماكينة	مم بوصة	9143 360.0
17	الخلوص عند الرفع الكامل والحد الأقصى للتفريغ التفريغ (إذا كان <> 45)	مم بوصة	2861 112.6
18	الخلوص وأذرع الرفع الأفقي مستوى الشوكة	مم بوصة	1897.8 74.7
19	الوصول عند الرفع الكامل والشوكة مستوية	مم بوصة	2095.0 82.5
20	أقصى زاوية تفريغ من مستوى أفقي	درجة راديان	45 0,8

*توضح القيمة السالبة الدرجة السفلية

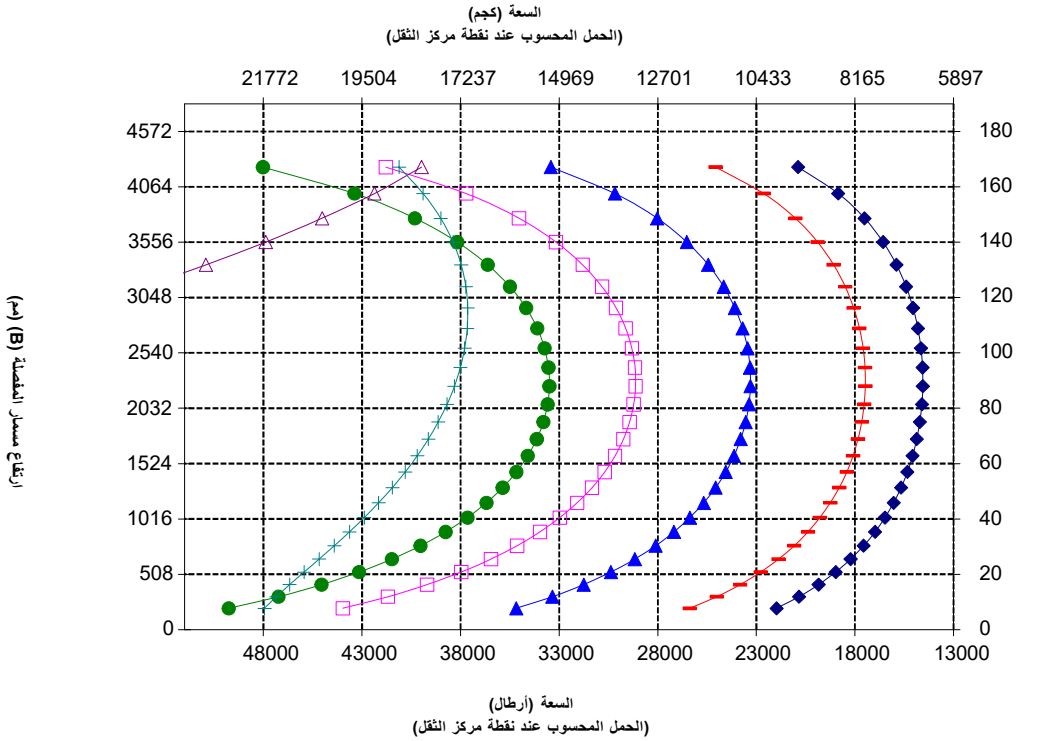

ملاحظة: تعتمد أحمال القلب الثابتة والأوزان التشغيلية على تكوين اللودر التالي: إطارات Bridgestone VJT L3، وتكييف الهواء، ونظام التحكم في القيادة، وواقي مجموعة نقل الحركة، والسوائل الكاملة، وخزان الوقود، وسوائل التبريد، والمشغل.

تتوافق المواصفات والتقديرات مع المعايير التالية: SAE* J1197، ISO 14397-1، CEN** EN 474-3.

يحدد حمل التشغيل المقدر للودر مزوّد بشوكة منصة وفقًا لـ: SAE J1 197: 50% من حمل القلب الثابت عند الدوران الكامل أو حد الرفع الهيدروليكي. CEN EN 474-3: 60% من حمل القلب الثابت عند الدوران الكامل على الأراضي الوعرة أو الحد الهيدروليكي. CEN EN 474-3: 80% من حمل القلب الثابت كامل الدورة على الأراضي الثابتة والمستوية أو حد الرفع الهيدروليكي.

*SAE - اتحاد مهندسي السيارات
**CEN - اللجنة الأوروبية للمعايير

مواصفات ذراع مناولة المواد

لودر تحميل الأخشاب 966

ذراع مناولة مواد الانصهار — **6 مواضع**

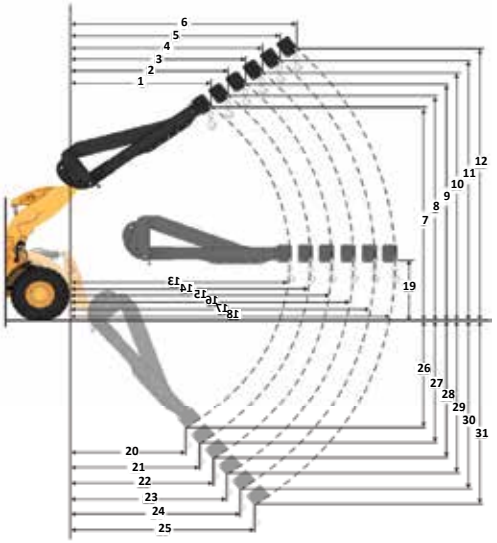

مواصفات ذراع مناولة المواد		مسحوب	توسيع 1	توسيع 2	توسيع 3	توسيع 4	ممتدة
الحد الأقصى للرفع - وصول الخطاف (1، 2، 3، 4، 5، 6)	مم	1823	1936	2049	2162	2275	2388
	قدم، بوصة	5 قدم و11 بوصة	6 قدم و4 بوصة	6 قدم و8 بوصة	7 قدم و1 بوصة	7 قدم و5 بوصة	7 قدم و10 بوصة
الحد الأقصى للرفع - ارتفاع الخطاف (7، 8، 9، 10، 11، 12)	مم	7218	7501	7784	8067	8350	8633
	قدم، بوصة	23 قدم و8 بوصة	24 قدم و7 بوصة	25 قدم و6 بوصة	26 قدم و5 بوصة	27 قدم و4 بوصة	28 قدمًا و3 بوصة
المستوى - وصول الخطاف (13، 14، 15، 16، 17، 18)	مم	4553	4858	5162	5467	5772	6077
	قدم، بوصة	14 قدم و11 بوصة	15 قدم و11 بوصة	16 قدم و11 بوصة	17 قدم و11 بوصة	18 قدم و11 بوصة	19 قدم و11 بوصة
المستوى - وصول الخطاف (19)	مم	1937	1937	1937	1937	1937	1937
	قدم، بوصة	6 قدم و4.2 بوصة	6 قدم و4.2 بوصة	6 قدم و4.2 بوصة	6 قدم و4.2 بوصة	6 قدم و4.2 بوصة	6 قدم و4.2 بوصة
الحد الأدنى للرفع - وصول الخطاف (20، 21، 22، 23، 24، 25)	مم	1720	1852	1983	2114	2245	2377
	قدم، بوصة	5 قدم و7 بوصة	6 قدم و0 بوصة	6 قدم 6 بوصة	6 قدم و11 بوصة	7 قدم و4 بوصة	7 قدم و9 بوصة
الحد الأدنى للرفع - ارتفاع الخطاف (26، 27، 28، 29، 30، 31)	مم	(2871)	(3146)	(3421)	(3696)	(3971)	(4246)
	قدم، بوصة	-9 قدم و6 بوصة	-10 قدم و8 بوصة	-11 قدمًا و9 بوصة	-12 قدمًا و10 بوصة	-13 قدمًا و11 بوصة	-13 قدمًا و0 بوصة
حمل القلب الثابت، مستقيم	كجم	9131	8641	8200	7801	7438	7107
	رطل	20125	19045	18073	17193	16394	15663
حمل القلب الثابت، مفصلية	كجم	8060	7627	7237	6885	6564	6271
	رطل	17765	16810	15951	15174	14467	13821
الوزن أثناء التشغيل	كجم	23488	23488	23488	23488	23488	23488
	رطل	51767	51767	51767	51767	51767	51767

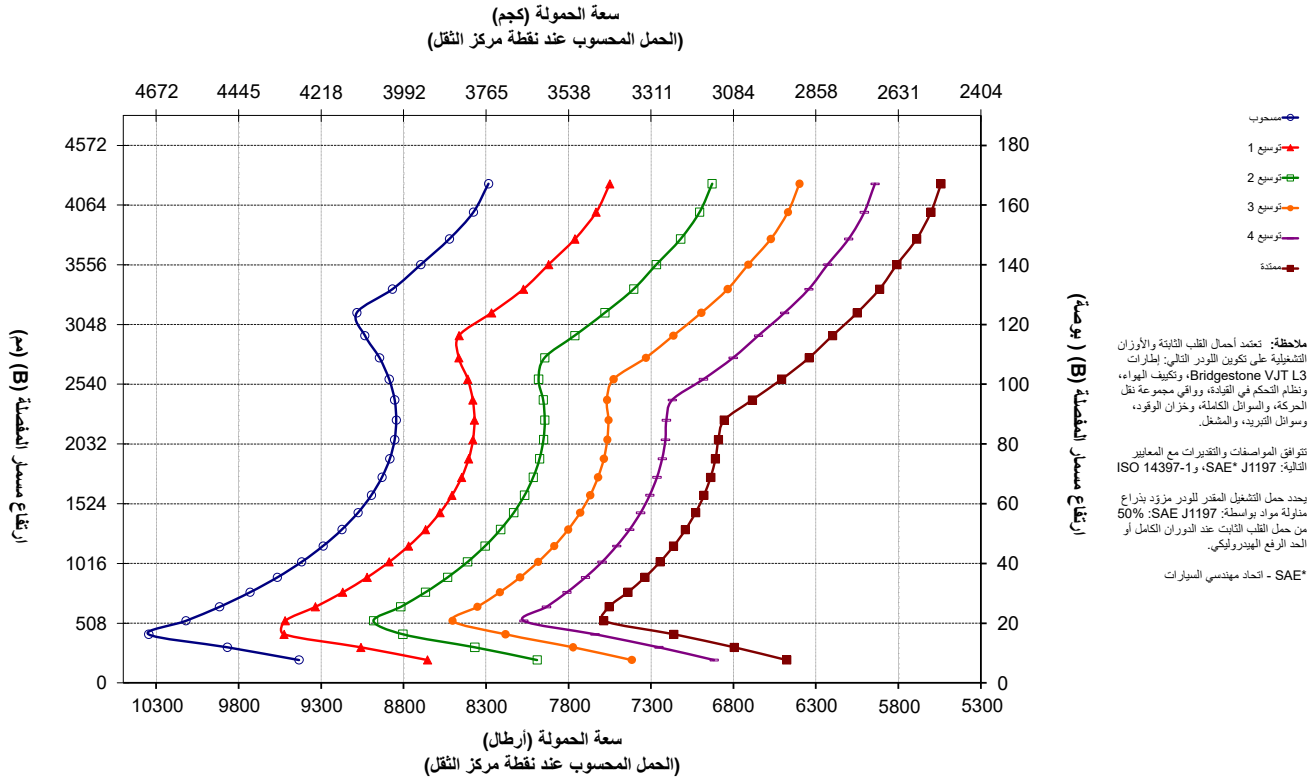

ملاحظة: تعتمد أحمال القلب الثابتة والأوزان التشغيلية على تكوين اللودر التالي: إطارات Bridgestone VJT L3، وتكييف الهواء، ونظام التحكم في القيادة، وواقي مجموعة نقل الحركة، والسوائل الكاملة، وخزان الوقود، وسوائل التبريد، والمشغل.

تتوافق المواصفات والتقديرات مع المعايير التالية: SAE* J1197، و ISO 14397-1

يحدد حمل التشغيل المقدر للودر مزود بذراع مناولة مواد بواسطة: SAE J1197: 50% من حمل القلب الثابت عند الدوران الكامل أو الحد الرفع الهيدروليكي.

*SAE - اتحاد مهندسي السيارات

966

ماكينة مقاومة للتآكل

تضيف المجموعة المقاومة للتآكل في اللودر بعجل 966 من Cat قيمة حقيقية في حماية استثمارك في الماكينة. توفر المعالجة في المصنع الفريدة في الصناعة حماية أكبر لجميع مكونات الماكينة التي يمكن أن تتأثر بالمواد المسببة للتآكل. وهو مصمم لتحسين الموثوقية والمتانة في البيئات المسببة للتآكل مثل مصانع الأسمدة والصناعات الكيماوية والزراعة وموانئ المياه المالحة وغيرها.

موثوقية مؤكدة

- يتميز المحرك Cat C9,3B بزيادة كثافة قدرته العالية، كما أنه مزود بمجموعة مؤكدة الكفاءة من المكونات الإلكترونية، وأنظمة الوقود، والهواء.
- يتميز بمضخة تحضير وقود كهربائية، وفاصل وقود وماء ، ونظام فلترة ثانوي.
- العمليات الدقيقة للتحقق من تصميم المكونات والماكينة تؤدي إلى تحقيق مستويات لا مثيلها من الموثوقية وزيادة وقت التشغيل.

المتانة

- تشمل المجموعة المقاومة للتآكل جزء حماية مصنوع من السيليكون موضوع على جميع الأطراف الكهربائية: مولد التيار المتردد، وبادئ حركة المحرك، وكابل أرضي المحرك، وكابلات البطارية لزيادة عمر المكونات لأقصى درجة.
- تتم معالجة الموصلات الكهربائية المكشوفة من خلال أنبوب حراري قابل للانكماش.
- يتم استخدام مولد التيار المتردد للخدمة الشاقة بدون فرشاة لزيادة المتانة.
- حماية اختيارية من الطلاء تكون بسمك يزيد على ضعفي الطلاء القياسي. طبقات طلاء إضافية يتم وضعها قبل الطبقة العلوية من البولي يوريثان النهائية.

إنتاجية فائقة وكفاءة عالية لاستهلاك الوقود

- يزيد ناقل حركة نقل القدرة مع القابض القفلي من كفاءة الوقود ويحقق الأداء الأمثل في الوقت نفسه.
- قابض فردي وإمكانية تبديل من قفل إلى قفل لتحقيق تسارع وسرعة أكبر على المنحدرات.
- يعمل نظام الإيقاف التلقائي لتباطؤ المحرك على تقليل وقت التباطؤ، وساعات التشغيل الإجمالية، واستهلاك الوقود.
- كما أن المحرك المتكامل تمامًا، ومجموعة نقل الحركة، والأنظمة الهيدروليكية تقدم إنتاجية وكفاءة في الوقود لا مثيل لها.

خصائص الأمان

- تعزز كاميرا الرؤية الخلفية من الرؤية خلف الماكينة لمساعدتك على العمل بأمان وبثقة.
- الوصول إلى الكابينة عبر باب واسع، وخاصية اختيارية لفتح الأبواب عن بعد، والسلم الذي يشبه الدرج كلها عناصر تزيد مستوى الأمان.
- يعمل الزجاج الأمامي من الأرضية إلى السقف، إلى جانب المرايا الكبيرة التي تتضمن مرايا موضعية مدمجة، وكاميرا الرؤية الخلفية على تحقيق مستوى من الرؤية في جميع الاتجاهات يعد الأفضل على مستوى الصناعة.

تقليل أوقات الصيانة والتكاليف

- تقلل الفواصل الزمنية الممتدة لتغيير الفلتر والزيت من تكاليف الصيانة بنسبة تصل إلى 15%.
- يمكن من خلال استكشاف الأعطال وإصلاحها عن بُعد توصيل الماكينة بقسم الخدمة لدى الوكيل للمساعدة في تشخيص المشاكل بسرعة كي تتمكن من استئناف العمل سريعًا.
- تعمل خدمة التحديث عن بُعد في نطاق جدولك الزمني لضمان تحديث البرامج بالماكينة لتحقيق الأداء الأفضل.
- يساعدك تطبيق Cat App على إدارة مواقع أسطول المعدات، وساعات التشغيل، والجداول الزمنية للصيانة؛ كما ينبهك بخصوص الصيانة اللازمة ويتيح لك كذلك طلب الخدمة من وكيل Cat المحلي.
- غطاء المحرك أحادي القطعة القابل للإمالة يتيح الوصول إلى المكونات بسرعة وسهولة.

يمكنك العمل بمنتهى الراحة بفضل الكابينة الجديدة تمامًا

- يقوم المنظف الأولي لهواء الكابينة الذي يتم تشغيله كهربائيًا بفلترة الهواء القادم ويساعد في ضغط هواء الكابينة.
- مقعد وتعليق من الجيل التالي، يمكن ضبطهما بسهولة لزيادة راحة المشغل. يأتي في ثلاثة مستويات من التجهيزات ويمكن تجهيزة بأحزمة رباعية النقاط.
- لوحة معلومات جديدة داخل الكابينة وشاشة (شاشات) تعمل باللمس عالية الدقة تتسم بسهولة الاستخدام والبساطة.
- عناصر تخميد الصوت، وموانع التسرب، وقواعد الكابينة اللزجة تقلل الضوضاء والاهتزاز لتوفر بيئة عمل أكثر هدوءًا.
- توفر عجلة توجيه الوحدة الهيدروميكانيكية (UمH) إمكانية توجيه الماكينة بدقة وبأقل جهد. نظام توجيه اختياري بعصا تحكم كهروهيدروليكية مثبتة بالمقعد يوفر التحكم الدقيق ويقلل من كلال الذراع بدرجة هائلة، مما يؤدي إلى زيادة الراحة والدقة.

مزايا المقاومة للتآكل في 966

1. حماية السيليكون المطبقة على جميع الأطراف الكهربائية
2. أنبوب حراري قابل للانكماش على الموصلات الكهربائية المكشوفة
3. كبسولات بخار Zerust في الحجرات الكهربائية
4. نقاط تشحيم على مسامير التحرك المفصلي لغطاء المحرك
5. مجموعة تبريد مقاومة للتآكل اختيارية: قلوب تبريد ذات طلاء كهربي، وخطاف الخدمة الشاقة، ومفاصل قابلة للتشحيم
6. حماية النظام الهيدروليكي الاختيارية التي تشمل مانع التسرب المصنوع من السيليكون والأنابيب الحرارية فوق القارنات

7. مولد تيار متردد للخدمة الشاقة بدون فرشاة
8. مفتاح فصل محكم الغلق
9. نقاط تشحيم على جميع مفصلات أبواب الكابينة
10. طبقات طلاء إضافية. طبقات طلاء إضافية يتم وضعها قبل الطبقة العلوية من البولي يوريثان النهائية
11. حماية من الورنيش يتم وضعها أسفل مكونات غطاء المحرك
12. المنظف الأولي التوربيني الاختياري
13. المروحة الاختيارية متغيرة الخطوات
14. نظام التشحيم التلقائي الاختياري
15. غطاء فتحة تعبئة ناقل الحركة المقاوم للتآكل

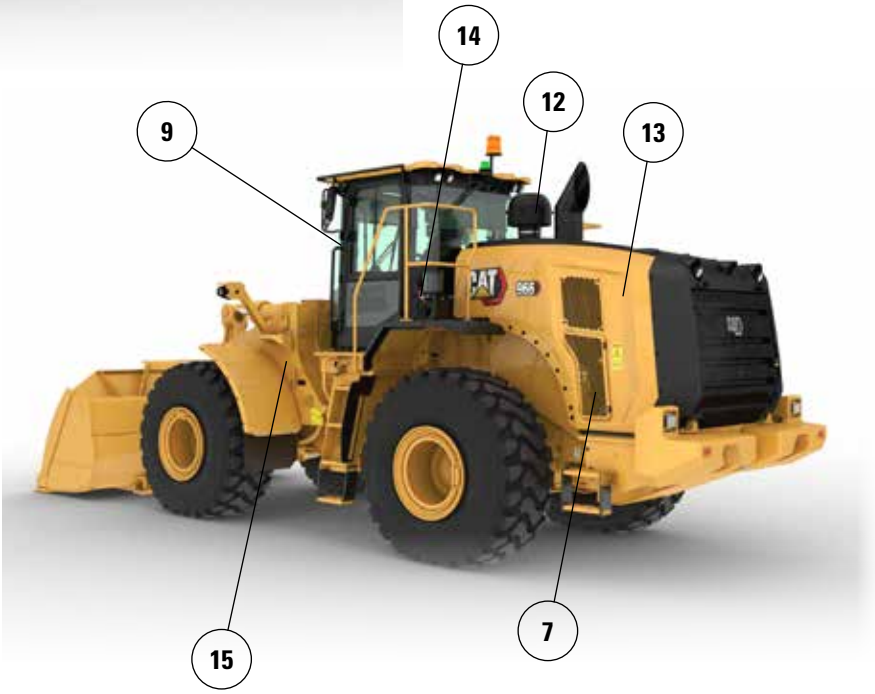

ملاحظة: للحصول على بيانات أداء الماكينة، يرجى مراجعة الصفحة 7.

لمزيد من المعلومات الكاملة حول منتجات Cat، وخدمات الوكلاء، وحلول الصناعة، تفضل بزيارتنا على شبكة الويب على الموقع **www.cat.com.**

تخضع المواد والمواصفات للتغيير من دون سابق إخطار. قد تتضمن الماكينات المعروضة في الصور معدات إضافية. راجع وكيل Cat الذي تتعامل معه بخصوص الخيارات المتوفرة.

حقوق النشر © لعام 2025 لصالح شركة Caterpillar. جميع الحقوق محفوظة. إن CAT، وCATERPILLAR، وLET'S DO THE WORK، والشعارات الخاصة بها، وProduct Link، وFusion، وعلامة "Caterpillar Corporate Yellow"، و"Power Edge" و"الشكل السداسي الحديث" لعلامة Cat التجارية، بالإضافة إلى علامة تعريف الشركة والمنتج المستخدمة هنا، هي علامات تجارية خاصة بشركة Caterpillar ولا يجوز استخدامها من دون تصريح.

AAXQ3856-01 (1-2025)
يحل محل AAXQ3856-00
رقم التصنيع: 14B
(Afr-ME, Eurasia, S Am
[excluding Chile and Colombia],
Aus-NZ, SE Asia, Indonesia)