Pala de ruedas

980

Especificaciones técnicas

No todos los accesorios están disponibles en todas las regiones. Consulte a su distribuidor Cat® para conocer las configuraciones específicas disponibles en su región.

Índice general

Especificaciones . . . 2

Motor . . . 2
Cucharones . . . 2
Pesos . . . 2
Especificaciones de funcionamiento . . . 2
Transmisión . . . 2
Sistema hidráulico . . . 3
Frenos . . . 3
Ejes . . . 3
Capacidades de llenado de servicio . . . 3
Cabina . . . 3
Niveles de ruido . . . 3
Sistema de aire acondicionado . . . 3
Dimensiones . . . 4
Opciones de neumáticos . . . 5
Factores de llenado y guía de selección de cucharones . . . 7
Especificaciones de funcionamiento – Cucharones . . . 9
Especificaciones de la horquilla . . . 25
Equipos estándar y opcionales . . . 53

Declaración medioambiental de la 980 . . . 55

Configuración del manipulador de chatarra y residuos para 980 . . . 56

Características y ventajas principales . . . 56
Opciones de neumáticos . . . 58
Especificaciones de funcionamiento – Cucharones . . . 60
Especificaciones de la horquilla . . . 68

Configuración de máquina para aplicaciones forestales para 980 . . . 80

Características y ventajas principales . . . 80
Opciones de neumáticos . . . 82
Especificaciones de la horquilla . . . 83

Configuración de acerías para 980 . . . 87

Características y ventajas principales . . . 87
Opciones de neumáticos . . . 89
Especificaciones de funcionamiento – Cucharones . . . 91

Configuración del manipulador de bloques 980 . . . 92

Características y ventajas principales . . . 92
Opciones de neumáticos . . . 94
Especificaciones de la horquilla . . . 95

Especificaciones de la pala de ruedas 980

Motor

Modelo de motor	Cat® C13	
Potencia del motor a 1700 rev/min ISO 14396:2002	313 kW 426 hp (sistema métrico)	420 hp
Potencia bruta a 1700 rev/min SAE J1995:2014	317 kW 431 hp (sistema métrico)	425 hp
Potencia neta: 1700 rev/min ISO 9249:2007, SAE J1349:2011	293 kW 398 hp (sistema métrico)	393 hp
Par motor (1200 rpm) ISO 14396:2002	2.185 N·m	1.612 lbf-pie
Par bruto (1200 rpm) SAE J1995:2014	2.206 N·m	1.627 lbf-pie
Par neto (1100 rpm) ISO 9249:2007, SAE J1349:2011	2.086 N·m	1.539 lbf-pie
Calibre	130 mm	5,12 pulg
Carrera	157 mm	6,18 pulg
Cilindrada	12.5 L	763 pulg^3

- El motor Cat cumple los estándares de emisiones Tier 4 Final de la EPA de EE. UU., Stage V de la UE, Stage V de Corea, Stage IV de China para motores extraviales y Japón 2014.
- La potencia neta anunciada es la potencia disponible al volante cuando el motor está equipado con ventilador, alternador, filtro de aire y sistema de postratamiento.
- Los motores diésel Cat deben utilizar ULSD (combustible diésel con contenido muy bajo en azufre con 15 ppm de azufre o menos) o ULSD mezclado con los siguientes combustibles con menor intensidad de carbono** hasta:
  - 20 % de biodiésel FAME (éster metílico de ácidos grasos)*
  - Diésel 100 % renovable, HVO (aceite vegetal hidrotratado) y combustibles GTL (gas a líquido)

  Consulte las directrices para una aplicación satisfactoria. Consulte a su distribuidor Cat o las “Recomendaciones de fluidos para máquinas de Caterpillar” (SEBU6250) para obtener más información.

  * Los motores sin dispositivos de postratamiento pueden usar mezclas más altas, hasta un 100 % de biodiésel.

  ** Las emisiones de gases de efecto invernadero en el tubo de escape de los combustibles con menor intensidad de carbono son esencialmente las mismas que las de los combustibles tradicionales.

Cucharones

Capacidades de los cucharones	4,0-14,5 m^3	5,25-19.0 yd^3

Peso

Peso de funcionamiento	30.344 kg	66.877 lb

- El peso se basa en la configuración de una máquina con neumáticos radiales Bridgestone 29.5R25 VSNT L4, todos los fluidos, operador, contrapeso estándar, control de amortiguación, arranque en frío, guardabarros, Product Link™, ejes con diferenciales abiertos (delanteros/traseros), dirección secundaria, insonorización y cucharón de uso general de 5,4 m³ (7,1 yd³) con cuchilla empernable.

Especificaciones de funcionamiento

Carga límite de equilibrio estático a giro pleno de 40°		
Con desviación de neumáticos	19.706 kg	43.432 lb
Sin desviación de neumáticos	20.965 kg	46.208 lb
Fuerza de arranque	227 kN	51.008 lb-pie

- Para la configuración de la máquina que se indica en el apartado "Peso".
- Cumple plenamente las secciones 1 a 6 de la norma ISO 14397-1:2007, que requieren una verificación del 2 % entre cálculos y comprobación.

Transmisión

Avance 1	6,9 km/h	4,3 mph
2.ª marcha de avance	13,3 km/h	8,3 mph
3.ª marcha de avance	23,5 km/h	14,6 mph
4.ª marcha de avance	39,5 km/h	24,5 mph
1.ª marcha atrás	7,8 km/h	4,8 mph
2.ª marcha atrás	15,2 km/h	9,4 mph
3.ª marcha atrás	26,9 km/h	16,7 mph
4.ª marcha atrás	39,5 km/h	24,5 mph

- Velocidad de desplazamiento máxima en un vehículo estándar con cucharón vacío y neumáticos L4 estándar con 935 mm (37 pulg) de radio de giro.

Sistema hidráulico

Tipo de bomba de implemento	Pistón de caudal variable, detección de carga	
Sistema de implementos:		
Caudal máximo de la bomba (2.250 rev/min)	449 L/min	119 gal/min
Presión de funcionamiento máxima	34.300 kPa	4.975 lb/pulg²
Caudal máximo de la 3ª función	240 L/min	63 gal/min
Presión máxima de la 3ª función opcional en el implemento	20.684 kPa	3.000 lb/pulg²
Tiempo de ciclo hidráulico con carga útil nominal:		
Elevación desde la posición de transporte	5,3 segundos	
Descarga en elevación máxima	1,7 segundos	
Bajada en vacío, flotación hacia abajo	3,1 segundos	
Total	10,1 segundos	

Frenos

Frenos	Los frenos cumplen las normativas ISO 3450:2011

Ejes

Delantero	Fijo
Trasero	Oscilante

Capacidades de llenado de servicio

Depósito de combustible	426 L	112,5 gal
Depósito de DEF	21 L	5,5 gal
Sistema de refrigeración	52 L	13,7 gal
Cárter	37 L	9,8 gal
Transmisión	77 L	20,3 gal
Diferenciales y mandos finales: delanteros	84 L	22,2 gal
Diferenciales y mandos finales: traseros	84 L	22,2 gal
Depósito hidráulico	153 L	40,4 gal

Cabina

ROPS/FOPS	ROPS/FOPS cumple las normativas ISO 3471:2008 e ISO 3449:2005 de nivel II

Niveles de ruido

Nivel de presión acústica en los oídos del operador (ISO 6396:2008)	72 dB(A)
Nivel de potencia acústica exterior (ISO 6395:2008)	112 dB(A)
Nivel de presión acústica en los oídos del operador (ISO 6396:2008)*	72 dB(A)
Nivel de potencia acústica exterior (ISO 6395:2008)**	109 dB(A)

*Incluidos los países que adoptan las directivas de la UE y el Reino Unido

**Directiva sobre el ruido de la UE 2000/14/CE y normativa sobre el ruido del Reino Unido 2001 n.º 1701

Sistema de aire acondicionado

- El sistema de aire acondicionado de esta máquina contiene el refrigerante con gas fluorado de efecto invernadero R134a (potencial de calentamiento global = 1.430). El sistema contiene 1,6 kg (3,52 lb) de refrigerante, equivalente a 2.288 toneladas métricas (2.522 toneladas) de CO_2.

Especificaciones de la pala de ruedas 980

Dimensiones

Todas las dimensiones son aproximadas.

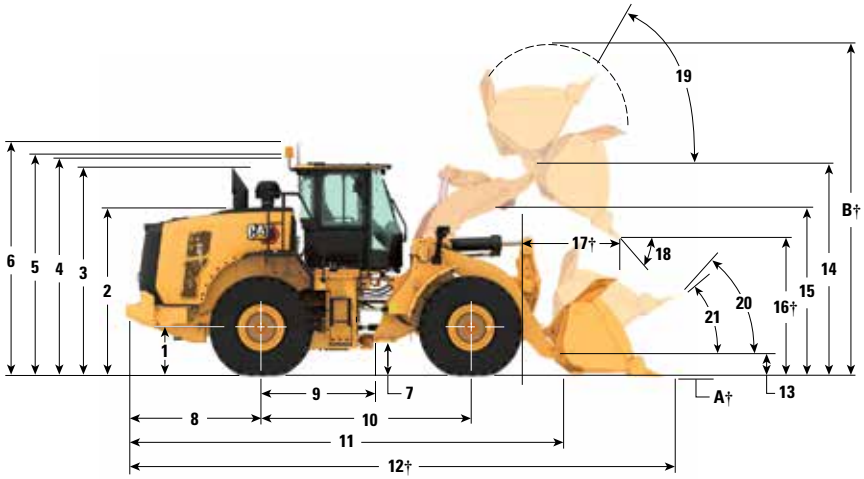

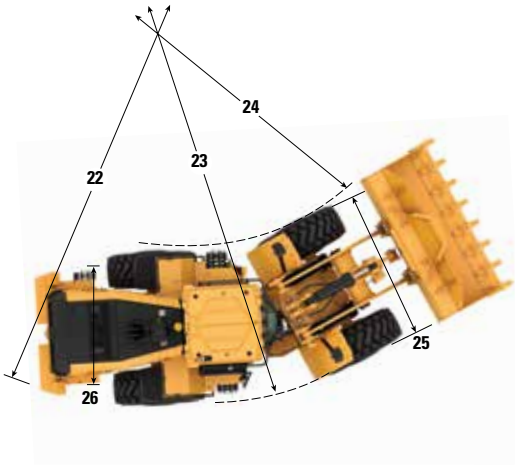

		Elevación estándar		Elevación alta	
1	Altura hasta la línea central del eje	899 mm	2'11"	899 mm	2'11"
2	Altura hasta la parte superior del capó	3.064 mm	10'1"	3.064 mm	10'1"
3	Altura hasta la parte superior del tubo de escape	3.764 mm	12'5"	3.764 mm	12'5"
4	Altura hasta la parte superior de la estructura ROPS	3.829 mm	12'7"	3.829 mm	12'7"
5	Altura hasta la parte superior de la antena de Product Link	3.835 mm	12'7"	3.835 mm	12'7"
6	Altura hasta la parte superior de la baliza de advertencia	4.108 mm	13'6"	4.108 mm	13'6"
7	Altura libre sobre el suelo	456 mm	1'5"	456 mm	1'5"
8	Distancia desde la línea central del eje trasero hasta el borde del contrapeso	2.661 mm	8'9"	2.661 mm	8'9"
9	Distancia desde el eje trasero hasta el enganche	1.900 mm	6'3"	1.900 mm	6'3"
10	Distancia entre ejes	3.800 mm	12' 6"	3.800 mm	12' 6"
11	Longitud total (sin cucharón)	8.155 mm	26'10"	8.355 mm	27'5"
12	Longitud de embarque (con el cucharón a nivel del suelo)*†	9.673 mm	31'9"	9.875 mm	32'5"
13	Altura del bulón de giro en la altura de transporte	632 mm	2'0"	682 mm	2'2"
14	Altura del bulón de giro en la posición de máxima elevación	4.554 mm	14'11"	4.775 mm	15'7"
15	Espacio libre de los brazos de elevación en la posición de máxima elevación	3.881 mm	12'8"	4.125 mm	13'6"
16	Espacio libre de descarga en posición de máxima elevación y ángulo de descarga de 45°*†	3.287 mm	10'9"	3.508 mm	11'6"
17	Alcance a máxima elevación y ángulo de descarga de 45°*†	1.481 mm	4'10"	1.484 mm	4'10"
18	Ángulo de descarga con elevación máxima y descarga (en las paradas)*	52 grados		55 grados	
19	Ángulo de recogida del cucharón en la posición de máxima elevación*	61 grados		61 grados	
20	Ángulo de recogida del cucharón en la altura de transporte*	48 grados		50 grados	
21	Ángulo de recogida del cucharón sobre el suelo*	40 grados		40 grados	
22	Círculo de espacio libre (diámetro) hasta el contrapeso	13.692 mm	45'0"	13.692 mm	45'0"
23	Círculo de espacio libre (diámetro) hasta el borde exterior de los neumáticos	13.700 mm	45'0"	13.700 mm	45'0"
24	Círculo de espacio libre (diámetro) hasta el borde interior de los neumáticos	7.180 mm	23'7"	7.180 mm	23'7"
25	Anchura sobre los neumáticos (sin carga)	3.240 mm	10'8"	3.240 mm	10'8"
	Anchura sobre los neumáticos (con carga)	3.260 mm	10'9"	3.260 mm	10'9"
26	Distancia entre ruedas del mismo eje	2.440 mm	8'0"	2.440 mm	8'0"

†Las dimensiones se indican en las tablas de especificaciones de funcionamiento.

Todas las dimensiones relacionadas con los neumáticos y la altura están calculadas con neumáticos radiales Bridgestone 29.5R25 VSNT L4 (consulte el cuadro de selección de neumáticos para ver otras opciones de neumático). La anchura sobre los neumáticos se calcula sobre el saliente e incluye su expansión.

- Todas las dimensiones son aproximadas y están basadas en una máquina equipada con un cucharón con bulón de uso general de 5,4 m^3 (7,1 yd^3) con cuchilla empernable y neumáticos radiales Bridgestone 29.5R25 VSNT L4.
  (consulte las especificaciones de funcionamiento para otros cucharones)

Opciones de neumáticos

Marca de neumáticos	Bridgestone	Michelin	Michelin	Michelin	Bridgestone	Michelin
Tamaño de neumático	**29.5R25**	**29.5R25**	**29.5R25**	**29.5R25**	**29.5R25**	**29.5R25**
Tipo de banda de rodadura	**L–4**	**L–4**	**L–5**	**L–5**	**L–3**	**L–3**
Diseño de la banda de rodadura	**VSNT**	**XLDD1**	**XLDD2**	**XMINED2**	**VJT**	**XHA2**
Anchura sobre los neumáticos: máxima (sin carga)*	3.240 mm 10'8"	3.258 mm 10'9"	3.256 mm 10'9"	3.275 mm 10'9"	3.263 mm 10'9"	3.270 mm 10'9"
Anchura sobre los neumáticos: máxima (con carga)*	3.260 mm 10'9"	3.302 mm 10'10"	3.296 mm 10'10"	3.294 mm 10'10"	3.289 mm 10'10"	3.296 mm 10'10"
Cambio en las dimensiones verticales (promedio de la parte delantera y trasera)		–7 mm –0,3"	–6 mm –0,2"	5 mm 0,2"	–23 mm –0,9"	–40 mm –1,6"
Cambio en el alcance horizontal		–1 mm 0"	3 mm 0,1"	3 mm 0,1"	20 mm 0,8"	23 mm 0,9"
Cambio en el círculo de espacio libre hasta el borde exterior de los neumáticos		42 mm 1,7"	36 mm 1,4"	34 mm 1,3"	29 mm 1,1"	36 mm 1,4"
Cambio en el círculo de espacio libre hasta el borde interior de los neumáticos		–42 mm –1,7"	–36 mm –1,4"	–34 mm –1,3"	–29 mm –1,1"	–36 mm –1,4"
Cambio en el peso de funcionamiento (sin lastre)		–156 kg –344 lb	208 kg 459 lb	532 kg 1.173 lb	–684 kg –1.508 lb	–700 kg –1.544 lb
Cambio en la carga de equilibrio estático: recta		–119 kg –262 lb	158 kg 349 lb	405 kg 892 lb	–520 kg –1.147 lb	–532 kg –1.174 lb
Cambio en la carga de equilibrio estático: articulada		–103 kg –228 lb	138 kg 304 lb	352 kg 777 lb	–453 kg –998 lb	–463 kg –1.022 lb
Ángulo oscilación del eje trasero	±13 grados	±13 grados	±13 grados	±13 grados	±13 grados	±13 grados
Subida y bajada máximas de una sola rueda	549 mm 1'10"	549 mm 1'10"	549 mm 1'10"	549 mm 1'10"	549 mm 1'10"	549 mm 1'10"

*Anchura sobre el saliente del neumático, que incluye la expansión del neumático.

Marca de neumáticos	Bridgestone	Bridgestone	Maxam	Maxam	Maxam	Brawler
Tamaño de neumático	**29.5R25**	**29.5R25**	**29.5R25**	**29.5R25**	**29.5R25**	**29,5-25**
Tipo de banda de rodadura	**L–5**	**L–5**	**L–3**	**L–4**	**L–5**	**Fijo**
Diseño de la banda de rodadura	**VSDT**	**VSDL**	**MS302**	**MS405DX**	**MS503**	**Tracción/Liso**
Anchura sobre los neumáticos: máxima (sin carga)*	3.272 mm 10'9"	3.250 mm 10'8"	3.270 mm 10'9"	3.256 mm 10'9"	3.268 mm 10'9"	3.227 mm 10'8"
Anchura sobre los neumáticos: máxima (con carga)*	3.301 mm 10'10"	3.275 mm 10'9"	3.290 mm 10'10"	3.282 mm 10'10"	3.304 mm 10'11"	3.230 mm 10'8"
Cambio en las dimensiones verticales (promedio de la parte delantera y trasera)	4 mm 0,1"	20 mm 0,8"	–19 mm –0,8"	–33 mm –1,3"	–6 mm –0,2"	9 mm 0,4"
Cambio en el alcance horizontal	0 mm 0"	–10 mm –0,4"	6 mm 0,2"	19 mm 0,7"	–3 mm – 0,1"	30 mm 1,2"
Cambio en el círculo de espacio libre hasta el borde exterior de los neumáticos	41 mm 1,6"	15 mm 0,6"	30 mm 1,2"	22 mm 0,9"	44 mm 1,7"	–30 mm –1,2"
Cambio en el círculo de espacio libre hasta el borde interior de los neumáticos	–41 mm –1,6"	–15 mm –0,6"	–30 mm –1,2"	–22 mm –0,9"	–44 mm –1,7"	30 mm 1,2"
Cambio en el peso de funcionamiento (sin lastre)	500 kg 1.103 lb	708 kg 1.561 lb	–528 kg –1.164 lb	–388 kg –856 lb	252 kg 556 lb	5.772 kg 12.727 lb
Cambio en la carga de equilibrio estático: recta	380 kg 838 lb	538 kg 1.187 lb	–402 kg –885 lb	–295 kg –651 lb	192 kg 423 lb	4.390 kg 9.679 lb
Cambio en la carga de equilibrio estático: articulada	331 kg 730 lb	469 kg 1.033 lb	–350 kg –771 lb	–257 kg –566 lb	167 kg 368 lb	3.821 kg 8.425 lb
Ángulo oscilación del eje trasero	±13 grados	±13 grados	±13 grados	±13 grados	±13 grados	±8 grados
Subida y bajada máximas de una sola rueda	549 mm 1'10"	549 mm 1'10"	549 mm 1'10"	549 mm 1'10"	549 mm 1'10"	340 mm 1'1"

*Anchura sobre el saliente del neumático, que incluye la expansión del neumático.

Especificaciones de la pala de ruedas 980

Opciones de neumáticos

Marca de neumáticos	Michelin	Bridgestone	Bridgestone	Maxam
Tamaño de neumático	**875/65R29**	**875/65R29**	**875/65R29**	**875/65R29**
Tipo de banda de rodadura	**L–3**	**L–3**	**L–4**	**L–4**
Diseño de la banda de rodadura	**XHA2**	**VTS**	**VLTS**	**MS405DX**
Anchura sobre los neumáticos: máxima (sin carga)*	3.373 mm 11' 1"	3.341 mm 11'0"	3.344 mm 11'0"	3.357 mm 11' 1"
Anchura sobre los neumáticos: máxima (con carga)*	3.384 mm 11'2"	3.359 mm 11' 1"	3.366 mm 11' 1"	3.382 mm 11'2"
Cambio en las dimensiones verticales (promedio de la parte delantera y trasera)	–25 mm –1"	–19 mm –0,8"	–16 mm –0,6"	–34 mm –1,3"
Cambio en el alcance horizontal	18 mm 0,7"	20 mm 0,8"	19 mm 0,7"	19 mm 0,7"
Cambio en el círculo de espacio libre hasta el borde exterior de los neumáticos	124 mm 4,9"	99 mm 3,9"	106 mm 4,2"	122 mm 4,8"
Cambio en el círculo de espacio libre hasta el borde interior de los neumáticos	–124 mm –4,9"	–99 mm –3,9"	–106 mm –4,2"	–122 mm –4,8"
Cambio en el peso de funcionamiento (sin lastre)	–40 kg –88 lb	240 kg 529 lb	316 kg 697 lb	308 kg 679 lb
Cambio en la carga de equilibrio estático: recta	–30 kg –67 lb	183 kg 402 lb	240 kg 530 lb	234 kg 516 lb
Cambio en la carga de equilibrio estático: articulada	–26 kg –58 lb	159 kg 350 lb	209 kg 461 lb	204 kg 450 lb
Ángulo oscilación del eje trasero	±8 grados	±8 grados	±8 grados	±8 grados
Subida y bajada máximas de una sola rueda	340 mm 1'1"	340 mm 1'1"	340 mm 1'1"	340 mm 1'1"

*Anchura sobre el saliente del neumático, que incluye la expansión del neumático.

Factores de llenado y guía de selección de cucharones

La selección del tamaño del cucharón debe basarse en la densidad del material y en el factor de llenado esperado. Los cucharones Cat Performance Series, con una base más larga, mayor apertura del cucharón, un ángulo de depósito aumentado, paneles laterales redondeados y un protector antiderrame integrado, muestran factores de llenado significativamente superiores que los de la generación anterior o los de cucharones de otras marcas. El volumen real que puede manipular la máquina suele ser, por tanto, mayor que la capacidad nominal.

Material suelto		Factor de llenado (%)*	Densidad del material
Tierra/arcilla		115	1,5-1,7
Arena y grava		115	1,5-1,7
Áridos:	25-76 mm (1 a 3 pulg)	110	1,6-1,7
	19 mm (0,75 pulg) y menor	105	1,8
Roca:	76 mm (3 pulg) y mayor	100	1,6

*Como porcentaje de la capacidad nominal ISO 7546:1983.
Nota: Los factores de llenado conseguidos también dependerán de si el producto se ha lavado o no.

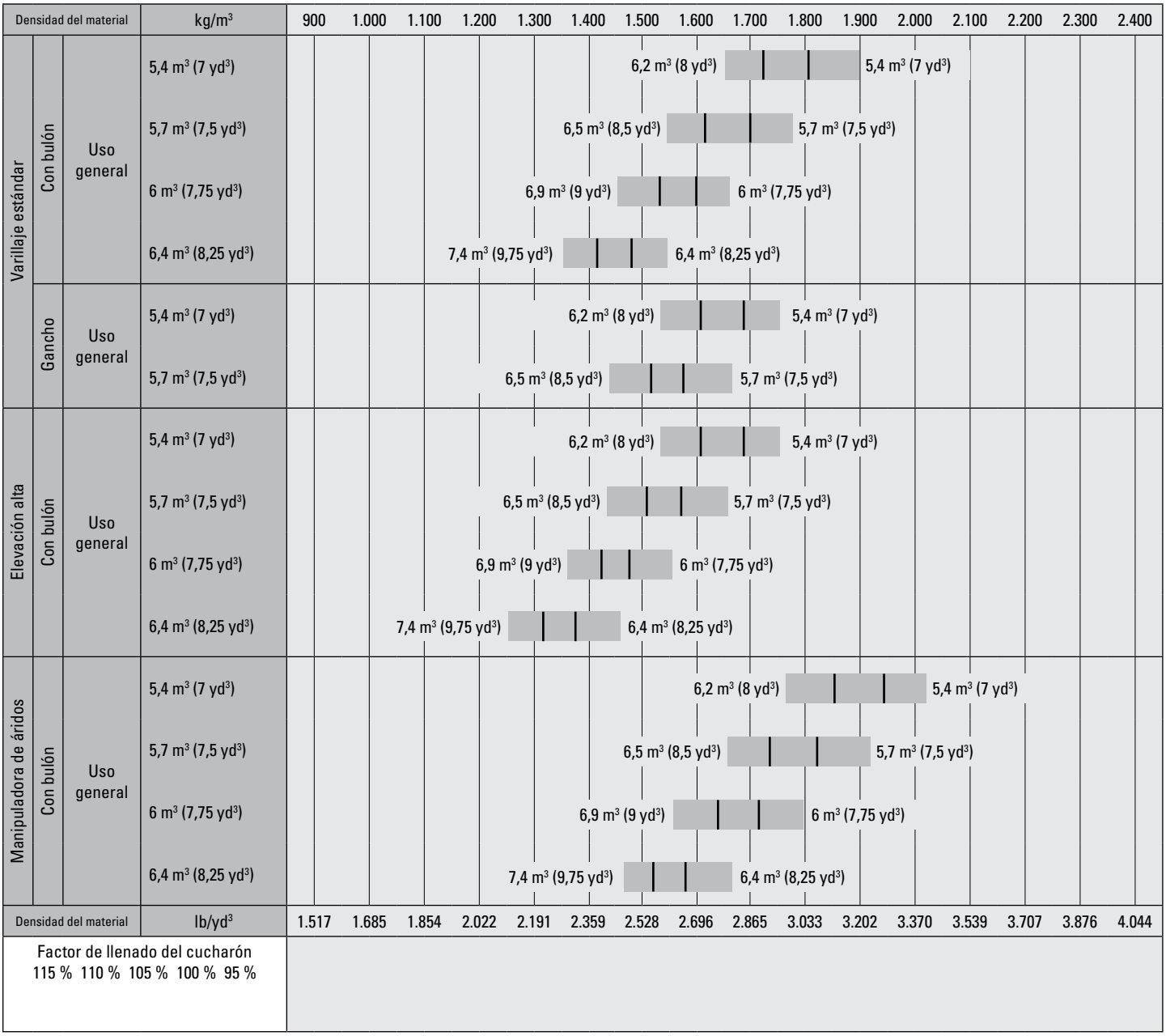

Nota: Todos los cucharones muestran cuchillas empernables.

Especificaciones de la pala de ruedas 980

Factores de llenado y guía de selección de cucharones

La selección del tamaño del cucharón debe basarse en la densidad del material y en el factor de llenado esperado. Los cucharones Cat Performance Series, con una base más larga, mayor apertura del cucharón, un ángulo de depósito aumentado, paneles laterales redondeados y un protector antiderrame integrado, muestran factores de llenado significativamente superiores que los de la generación anterior o los de cucharones de otras marcas. El volumen real que puede manipular la máquina suele ser, por tanto, mayor que la capacidad nominal.

Material suelto		Factor de llenado (%)*	Densidad del material
Tierra/arcilla		115	1,5-1,7
Arena y grava		115	1,5-1,7
Áridos:	25-76 mm (1 a 3 pulg)	110	1,6-1,7
	19 mm (0,75 pulg) y menor	105	1,8
Roca:	76 mm (3 pulg) y mayor	100	1,6

*Como porcentaje de la capacidad nominal ISO 7546:1983.
Nota: Los factores de llenado conseguidos también dependerán de si el producto se ha lavado o no.

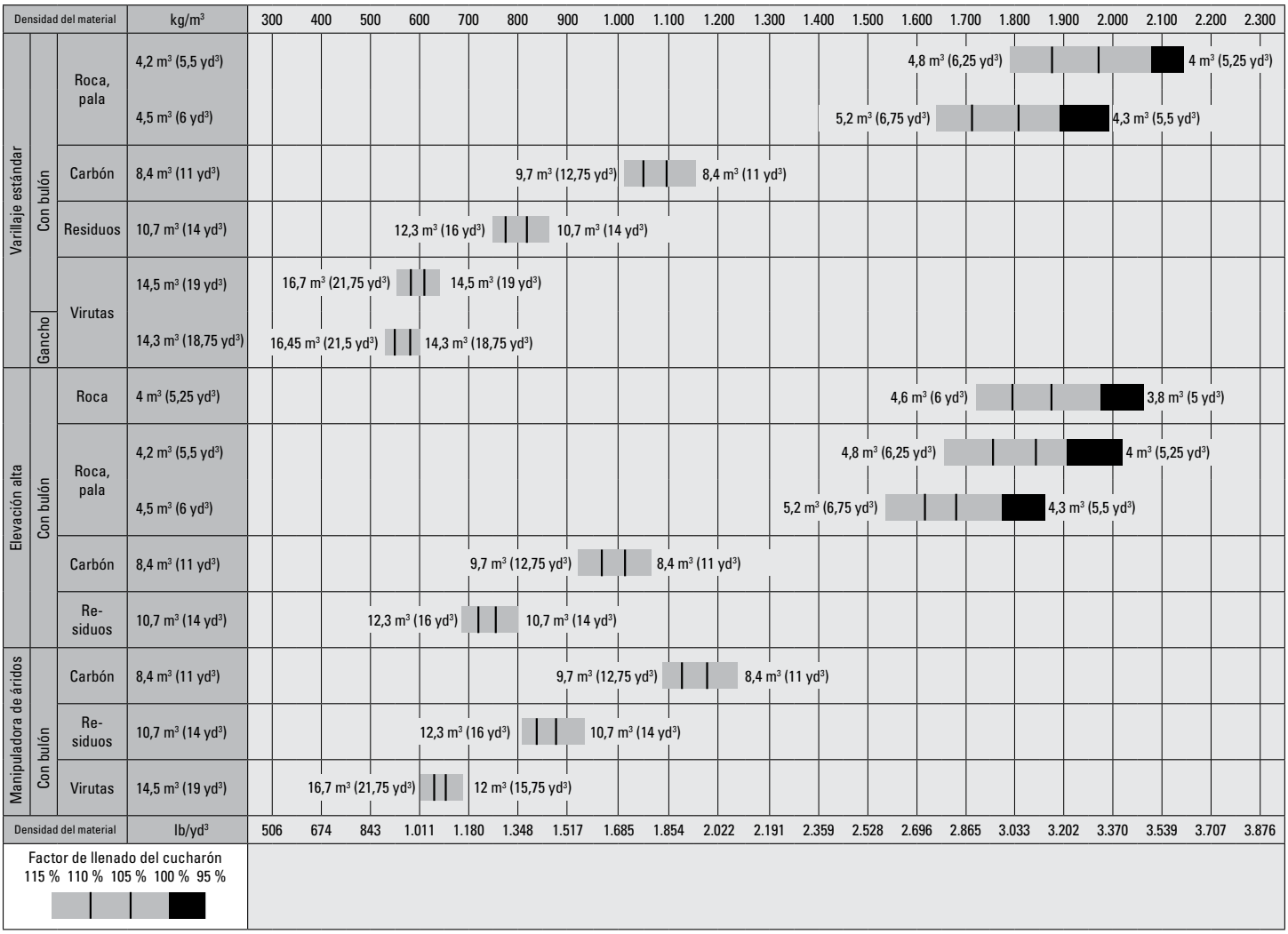

Nota: Todos los cucharones muestran cuchillas empernables.

Especificaciones de funcionamiento – Cucharones

Varillaje			Varillaje estándar			
Tipo de cucharón			Uso general – Empernable			
Tipo de cuchilla			Cuchillas empernables	Dientes y segmentos	Cuchillas empernables	Dientes y segmentos
	Capacidad: nominal	m^3	5,40	5,40	5,70	5,70
		yd^3	7,00	7,00	7,50	7,50
	Capacidad: nominal con factor de llenado del 110 %	m^3	5,90	5,90	6,30	6,30
		yd^3	7,75	7,75	8,25	8,25
	Anchura	mm	3.447	3.535	3.447	3.535
		pies/pulg	11' 3"	11'7"	11' 3"	11'7"
16†	Espacio libre de descarga en posición de máxima elevación y ángulo de descarga de 45°	mm	3.287	3.121	3.219	3.051
		pies/pulg	10'9"	10'2"	10'6"	10'0"
17†	Alcance a máxima elevación y ángulo de descarga de 45°	mm	1.481	1.618	1.529	1.664
		pies/pulg	4'10"	5'3"	5'0"	5'5"
	Alcance con el brazo de elevación y el cucharón horizontales	mm	2.966	3.177	3.050	3.261
		pies/pulg	9'8"	10'5"	10'0"	10'8"
A†	Profundidad de excavación	mm	88	88	88	88
		pulg	3,4"	3,4"	3,4"	3,4"
12†	Carcasa estandarizada	mm	9.673	9.915	9.757	9.999
		pies/pulg	31'9"	32'7"	32'1"	32'10"
B†	Altura total con el cucharón en la posición de máxima elevación	mm	6.435	6.435	6.258	6.258
		pies/pulg	21' 2"	21' 2"	20'7"	20'7"
	Radio de círculo de espacio libre de la pala con el cucharón en la posición de transporte	mm	7.612	7.725	7.635	7.749
		pies/pulg	25'0"	25'5"	25'1"	25'6"
	Carga límite de equilibrio estático, máquina recta (ISO)*	kg	22.809	22.623	22.564	22.377
		lb	50.271	49.861	49.732	49.321
	Carga límite de equilibrio estático, máquina recta (neumático rígido)*	kg	24.219	24.032	23.977	23.788
		lb	53.380	52.967	52.845	52.429
	Carga límite de equilibrio estático, máquina articulada (ISO)*	kg	19.706	19.520	19.478	19.291
		lb	43.432	43.022	42.931	42.518
	Carga límite de equilibrio estático, máquina articulada (neumático rígido)*	kg	20.965	20.777	20.740	20.552
		lb	46.208	45.794	45.713	45.296
	Fuerza de arranque (§)	kN	227	224	214	211
		lbf	51.008	50.477	48.132	47.613
	Peso en orden de trabajo*	kg	30.344	30.482	30.427	30.565
		lb	66.877	67.182	67.060	67.365

* Las cargas límite de equilibrio estático y los pesos de funcionamiento que se muestran se basan en la configuración de una máquina con neumáticos radiales Bridgestone 29.5R25 VSNT L4, todos los fluidos, operador, contrapeso estándar, control de amortiguación, arranque en frío, guardabarros para circulación por carretera, protector del tren de potencia, dirección secundaria e insonorización.

† Se muestra la ilustración con las tablas de las dimensiones.

***Las especificaciones de los cucharones para roca se aplican a neumáticos radiales Bridgestone 29.5R25 VSDT L5.

(§)Medida 102 mm (4") detrás de la punta de la cuchilla con el bulón de articulación del cucharón como punto de giro, de acuerdo con la norma SAE J732C.

(§)Las especificaciones y los valores se ajustan a todas las normativas aplicables recomendadas por la Sociedad de Ingenieros de Automoción (SAE), incluida la normativa SAE J732C que rige los valores de la pala.

(ISO) Pleno cumplimiento de la norma ISO 14397-1:2007, secciones 1 a 6, que requiere una verificación del 2 % entre cálculos y comprobación.

(Neumático rígido) Cumplimiento de la norma ISO 14397-1:2007 secciones 1 a 5.

Los cucharones y ofertas disponibles varían según la región. Consulte a su distribuidor Cat local para obtener más detalles.

Especificaciones de la pala de ruedas 980

Especificaciones de funcionamiento – Cucharones

Varillaje			Varillaje estándar			
Tipo de cucharón			Uso general – Empernable			
Tipo de cuchilla			Cuchillas empernables	Dientes y segmentos	Cuchillas empernables	Dientes y segmentos
	Capacidad: nominal	m^3	6,00	6,00	6,40	6,40
		yd^3	7,75	7,75	8,25	8,25
	Capacidad: nominal con factor de llenado del 110 %	m^3	6,60	6,60	7,00	7,00
		yd^3	8,75	8,75	9,25	9,25
	Anchura	mm	3.447	3.535	3.447	3.535
		pies/pulg	11' 3"	11'7"	11' 3"	11'7"
16†	Espacio libre de descarga en posición de máxima elevación y ángulo de descarga de 45°	mm	3.201	3.034	3.145	2.977
		pies/pulg	10'6"	9'11"	10'3"	9'9"
17†	Alcance a máxima elevación y ángulo de descarga de 45°	mm	1.551	1.686	1.603	1.737
		pies/pulg	5'1"	5'6"	5'3"	5'8"
	Alcance con el brazo de elevación y el cucharón horizontales	mm	3.078	3.289	3.155	3.366
		pies/pulg	10'1"	10'9"	10'4"	11'0"
A†	Profundidad de excavación	mm	88	88	88	88
		pulg	3,4"	3,4"	3,4"	3,4"
12†	Carcasa estandarizada	mm	9.785	10.027	9.862	10.104
		pies/pulg	32'2"	32'11"	32'5"	33'2"
B†	Altura total con el cucharón en la posición de máxima elevación	mm	6.284	6.284	6.604	6.604
		pies/pulg	20'8"	20'8"	21'8"	21'8"
	Radio de círculo de espacio libre de la pala con el cucharón en la posición de transporte	mm	7.643	7.757	7.664	7.779
		pies/pulg	25'1"	25'6"	25'2"	25'7"
	Carga límite de equilibrio estático, máquina recta (ISO)*	kg	22.424	22.237	22.253	22.064
		lb	49.423	49.011	49.046	48.631
	Carga límite de equilibrio estático, máquina recta (neumático rígido)*	kg	23.839	23.649	23.676	23.485
		lb	52.541	52.124	52.182	51.762
	Carga límite de equilibrio estático, máquina articulada (ISO)*	kg	19.343	19.155	19.183	18.994
		lb	42.632	42.219	42.280	41.864
	Carga límite de equilibrio estático, máquina articulada (neumático rígido)*	kg	20.608	20.418	20.457	20.266
		lb	45.420	45.002	45.087	44.667
	Fuerza de arranque (§)	kN	210	207	199	197
		lbf	47.182	46.666	44.880	44.374
	Peso en orden de trabajo*	kg	30.523	30.661	30.585	30.723
		lb	67.272	67.577	67.408	67.713

* Las cargas límite de equilibrio estático y los pesos de funcionamiento que se muestran se basan en la configuración de una máquina con neumáticos radiales Bridgestone 29.5R25 VSNT L4, todos los fluidos, operador, contrapeso estándar, control de amortiguación, arranque en frío, guardabarros para circulación por carretera, protector del tren de potencia, dirección secundaria e insonorización.

† Se muestra la ilustración con las tablas de las dimensiones.

***Las especificaciones de los cucharones para roca se aplican a neumáticos radiales Bridgestone 29.5R25 VSDT L5.

(§)Medida 102 mm (4") detrás de la punta de la cuchilla con el bulón de articulación del cucharón como punto de giro, de acuerdo con la norma SAE J732C.

(§)Las especificaciones y los valores se ajustan a todas las normativas aplicables recomendadas por la Sociedad de Ingenieros de Automoción (SAE), incluida la normativa SAE J732C que rige los valores de la pala.

(ISO) Pleno cumplimiento de la norma ISO 14397-1:2007, secciones 1 a 6, que requiere una verificación del 2 % entre cálculos y comprobación.

(Neumático rígido) Cumplimiento de la norma ISO 14397-1:2007 secciones 1 a 5.

Los cucharones y ofertas disponibles varían según la región. Consulte a su distribuidor Cat local para obtener más detalles.

Especificaciones de funcionamiento – Cucharones *(continuación)*

Varillaje			Varillaje estándar			
Tipo de cucharón			Uso general – Con bulón – Abrasión			
Tipo de cuchilla			Cuchillas empernables	Dientes y segmentos	Cuchillas empernables	Dientes y segmentos
	Capacidad: nominal	m^3	5,70	5,70	6,00	6,00
		yd^3	7,50	7,50	7,75	7,75
	Capacidad: nominal con factor de llenado del 110 %	m^3	6,30	6,30	6,60	6,60
		yd^3	8,25	8,25	8,75	8,75
	Anchura	mm	3.447	3.535	3.447	3.546
		pies/pulg	11' 3"	11'7"	11' 3"	11'7"
16†	Espacio libre de descarga en posición de máxima elevación y ángulo de descarga de 45°	mm	3.219	3.051	3.201	3.037
		pies/pulg	10'6"	10'0"	10'6"	9'11"
17†	Alcance a máxima elevación y ángulo de descarga de 45°	mm	1.529	1.664	1.550	1.685
		pies/pulg	5'0"	5'5"	5'1"	5'6"
	Alcance con el brazo de elevación y el cucharón horizontales	mm	3.050	3.261	3.077	3.286
		pies/pulg	10'0"	10'8"	10'1"	10'9"
A†	Profundidad de excavación	mm	88	88	88	88
		pulg	3,4"	3,4"	3,4"	3,4"
12†	Carcasa estandarizada	mm	9.757	9.999	9.784	10.021
		pies/pulg	32'1"	32'10"	32'2"	32'11"
B†	Altura total con el cucharón en la posición de máxima elevación	mm	6.258	6.258	6.524	6.524
		pies/pulg	20'7"	20'7"	21'5"	21'5"
	Radio de círculo de espacio libre de la pala con el cucharón en la posición de transporte	mm	7.635	7.749	7.642	7.760
		pies/pulg	25'1"	25'6"	25'1"	25'6"
	Carga límite de equilibrio estático, máquina recta (ISO)*	kg	22.405	22.218	22.350	22.189
		lb	49.381	48.969	49.259	48.906
	Carga límite de equilibrio estático, máquina recta (neumático rígido)*	kg	23.815	23.626	23.754	23.592
		lb	52.489	52.073	52.355	51.998
	Carga límite de equilibrio estático, máquina articulada (ISO)*	kg	19.319	19.132	19.279	19.118
		lb	42.580	42.167	42.491	42.137
	Carga límite de equilibrio estático, máquina articulada (neumático rígido)*	kg	20.579	20.390	20.535	20.373
		lb	45.357	44.941	45.259	44.903
	Fuerza de arranque (§)	kN	213	211	210	208
		lbf	48.005	47.485	47.198	46.738
	Peso en orden de trabajo*	kg	30.573	30.711	30.522	30.639
		lb	67.382	67.687	67.269	67.528

* Las cargas límite de equilibrio estático y los pesos de funcionamiento que se muestran se basan en la configuración de una máquina con neumáticos radiales Bridgestone 29.5R25 VSNT L4, todos los fluidos, operador, contrapeso estándar, control de amortiguación, arranque en frío, guardabarros para circulación por carretera, protector del tren de potencia, dirección secundaria e insonorización.

† Se muestra la ilustración con las tablas de las dimensiones.

***Las especificaciones de los cucharones para roca se aplican a neumáticos radiales Bridgestone 29.5R25 VSDT L5.

(§)Medida 102 mm (4") detrás de la punta de la cuchilla con el bulón de articulación del cucharón como punto de giro, de acuerdo con la norma SAE J732C.

(§)Las especificaciones y los valores se ajustan a todas las normativas aplicables recomendadas por la Sociedad de Ingenieros de Automoción (SAE), incluida la normativa SAE J732C que rige los valores de la pala.

(ISO) Pleno cumplimiento de la norma ISO 14397-1:2007, secciones 1 a 6, que requiere una verificación del 2 % entre cálculos y comprobación.

(Neumático rígido) Cumplimiento de la norma ISO14397-1:2007, secciones 1 a 5.

Los cucharones y ofertas disponibles varían según la región. Consulte a su distribuidor Cat local para obtener más detalles.

Especificaciones de la pala de ruedas 980

Especificaciones de funcionamiento – Cucharones *(continuación)*

Varillaje			Varillaje estándar		
Tipo de cucharón			Fondo liso – Con bulón		Fondo liso – Con bulón – Material liviano (carbón)
Tipo de cuchilla			Cuchillas empernables	Dientes y segmentos	Cuchillas empernables
	Capacidad: nominal	m^3	5,70	5,70	8,40
		yd^3	7,50	7,50	11,00
	Capacidad: nominal con factor de llenado del 110 %	m^3	6,30	6,30	9,20
		yd^3	8,25	8,25	12,00
	Anchura	mm	3.447	3.535	3.638
		pies/pulg	11' 3"	11'7"	11'11"
16†	Espacio libre de descarga en posición de máxima elevación y ángulo de descarga de 45°	mm	3.120	2.943	2.936
		pies/pulg	10'2"	9'7"	9'7"
17†	Alcance a máxima elevación y ángulo de descarga de 45°	mm	1.444	1.566	1.628
		pies/pulg	4'8"	5'1"	5'4"
	Alcance con el brazo de elevación y el cucharón horizontales	mm	3.075	3.286	3.335
		pies/pulg	10'1"	10'9"	10'11"
A†	Profundidad de excavación	mm	88	88	88
		pulg	3,4"	3,4"	3,4"
12†	Carcasa estandarizada	mm	9.782	10.024	10.042
		pies/pulg	32'2"	32'11"	33'0"
B†	Altura total con el cucharón en la posición de máxima elevación	mm	6.257	6.257	6.781
		pies/pulg	20'7"	20'7"	22'3"
	Radio de círculo de espacio libre de la pala con el cucharón en la posición de transporte	mm	7.642	7.756	7.802
		pies/pulg	25'1"	25'6"	25'8"
	Carga límite de equilibrio estático, máquina recta (ISO)*	kg	22.062	21.878	21.915
		lb	48.626	48.220	48.314
	Carga límite de equilibrio estático, máquina recta (neumático rígido)*	kg	23.432	23.246	23.387
		lb	51.644	51 234	51.559
	Carga límite de equilibrio estático, máquina articulada (ISO)*	kg	19.030	18.846	18.842
		lb	41.943	41.536	41.540
	Carga límite de equilibrio estático, máquina articulada (neumático rígido)*	kg	20.254	20.068	20.164
		lb	44.640	44.230	44.454
	Fuerza de arranque (§)	kN	210	208	178
		lbf	47.288	46.772	40.069
	Peso en orden de trabajo*	kg	30.552	30.690	30.851
		lb	67.336	67.641	68.013

* Las cargas límite de equilibrio estático y los pesos de funcionamiento que se muestran se basan en la configuración de una máquina con neumáticos radiales Bridgestone 29.5R25 VSNT L4, todos los fluidos, operador, contrapeso estándar, control de amortiguación, arranque en frío, guardabarros para circulación por carretera, protector del tren de potencia, dirección secundaria e insonorización.

† Se muestra la ilustración con las tablas de las dimensiones.

***Las especificaciones de los cucharones para roca se aplican a neumáticos radiales Bridgestone 29.5R25 VSDT L5.

(§)Medida 102 mm (4") detrás de la punta de la cuchilla con el bulón de articulación del cucharón como punto de giro, de acuerdo con la norma SAE J732C.

(§)Las especificaciones y los valores se ajustan a todas las normativas aplicables recomendadas por la Sociedad de Ingenieros de Automoción (SAE), incluida la normativa SAE J732C que rige los valores de la pala.

(ISO) Pleno cumplimiento de la norma ISO 14397-1:2007, secciones 1 a 6, que requiere una verificación del 2 % entre cálculos y comprobación.

(Neumático rígido) Cumplimiento de la norma ISO 14397-1:2007 secciones 1 a 5.

Los cucharones y ofertas disponibles varían según la región. Consulte a su distribuidor Cat local para obtener más detalles.

Especificaciones de funcionamiento – Cucharones *(continuación)*

Varillaje			Varillaje estándar	
Tipo de cucharón			Roca, pala*** – Con bulón	
Tipo de cuchilla			Dientes y segmentos	Dientes y segmentos
	Capacidad: nominal	m^3	4,40	4,50
		yd^3	5,75	6,00
	Capacidad: nominal con factor de llenado del 110 %	m^3	4,80	5,00
		yd^3	6,25	6,50
	Anchura	mm	3.524	3.524
		pies/pulg	11'6"	11'6"
16†	Espacio libre de descarga en posición de máxima elevación y ángulo de descarga de 45°	mm	3.134	3.134
		pies/pulg	10'3"	10'3"
17†	Alcance a máxima elevación y ángulo de descarga de 45°	mm	1.768	1.768
		pies/pulg	5'9"	5'9"
	Alcance con el brazo de elevación y el cucharón horizontales	mm	3.278	3.278
		pies/pulg	10'9"	10'9"
A†	Profundidad de excavación	mm	83	83
		pulg	3,2"	3,2"
12†	Carcasa estandarizada	mm	9.990	9.990
		pies/pulg	32'10"	32'10"
B†	Altura total con el cucharón en la posición de máxima elevación	mm	6.209	6.209
		pies/pulg	20'5"	20'5"
	Radio de círculo de espacio libre de la pala con el cucharón en la posición de transporte	mm	7.738	7.738
		pies/pulg	25'5"	25'5"
	Carga límite de equilibrio estático, máquina recta (ISO)*	kg	23.435	23.076
		lb	51.651	50.874
	Carga límite de equilibrio estático, máquina recta (neumático rígido)*	kg	24.871	24.523
		lb	54.817	54.064
	Carga límite de equilibrio estático, máquina articulada (ISO)*	kg	20.232	19.867
		lb	44.593	43.801
	Carga límite de equilibrio estático, máquina articulada (neumático rígido)*	kg	21.513	21.158
		lb	47.415	46.646
	Fuerza de arranque (§)	kN	213	211
		lbf	47.885	47.563
	Peso en orden de trabajo*	kg	31.030	31.455
		lb	68.390	69.345

* Las cargas límite de equilibrio estático y los pesos de funcionamiento que se muestran se basan en la configuración de una máquina con neumáticos radiales Bridgestone 29.5R25 VSNT L4, todos los fluidos, operador, contrapeso estándar, control de amortiguación, arranque en frío, guardabarros para circulación por carretera, protector del tren de potencia, dirección secundaria e insonorización.

† Se muestra la ilustración con las tablas de las dimensiones.

*** Las especificaciones de los cucharones para roca se aplican a neumáticos radiales Bridgestone 29.5R25 VSDT L5.

(§) Medida 102 mm (4") detrás de la punta de la cuchilla con el bulón de articulación del cucharón como punto de giro, de acuerdo con la norma SAE J732C.

(§) Las especificaciones y los valores se ajustan a todas las normativas aplicables recomendadas por la Sociedad de Ingenieros de Automoción (SAE), incluida la normativa SAE J732C que rige los valores de la pala.

(ISO) Pleno cumplimiento de la norma ISO 14397-1:2007, secciones 1 a 6, que requiere una verificación del 2 % entre cálculos y comprobación.

(Neumático rígido) Cumplimiento de la norma ISO 14397-1:2007 secciones 1 a 5.

Los cucharones y ofertas disponibles varían según la región. Consulte a su distribuidor Cat local para obtener más detalles.

Especificaciones de la pala de ruedas 980

Especificaciones de funcionamiento – Cucharones *(continuación)*

Varillaje			Varillaje estándar			
Tipo de cucharón			Uso general – Con gancho – Fusion™			
Tipo de cuchilla			Cuchillas empernables	Dientes y segmentos	Cuchillas empernables	Dientes y segmentos
	Capacidad: nominal	m^3	5,40	5,40	5,70	5,70
		yd^3	7,00	7,00	7,50	7,50
	Capacidad: nominal con factor de llenado del 110 %	m^3	5,90	5,90	6,30	6,30
		yd^3	7,75	7,75	8,25	8,25
	Anchura	mm	3.447	3.535	3.447	3.535
		pies/pulg	11' 3"	11'7"	11' 3"	11'7"
16†	Espacio libre de descarga en posición de máxima elevación y ángulo de descarga de 45°	mm	3.183	3.017	3.117	2.950
		pies/pulg	10'5"	9'10"	10'2"	9'8"
17†	Alcance a máxima elevación y ángulo de descarga de 45°	mm	1.588	1.724	1.640	1.775
		pies/pulg	5'2"	5'7"	5'4"	5'9"
	Alcance con el brazo de elevación y el cucharón horizontales	mm	3.116	3.327	3.200	3.411
		pies/pulg	10'2"	10'11"	10'6"	11'2"
A†	Profundidad de excavación	mm	93	93	93	93
		pulg	3,6"	3,6"	3,6"	3,6"
12†	Carcasa estandarizada	mm	9.827	10.069	9.911	10.153
		pies/pulg	32'3"	33'1"	32'7"	33'4"
B†	Altura total con el cucharón en la posición de máxima elevación	mm	6.532	6.532	6.599	6.599
		pies/pulg	21'6"	21'6"	21'8"	21'8"
	Radio de círculo de espacio libre de la pala con el cucharón en la posición de transporte	mm	7.694	7.817	7.721	7.845
		pies/pulg	25'3"	25'8"	25'4"	25'9"
	Carga límite de equilibrio estático, máquina recta (ISO)*	kg	21.361	21.177	21.136	20.950
		lb	47.080	46.674	46.584	46.175
	Carga límite de equilibrio estático, máquina recta (neumático rígido)*	kg	22.728	22.542	22.511	22.324
		lb	50.092	49.682	49.615	49.202
	Carga límite de equilibrio estático, máquina articulada (ISO)*	kg	18.354	18.169	18.140	17.954
		lb	40.452	40.046	39.981	39.572
	Carga límite de equilibrio estático, máquina articulada (neumático rígido)*	kg	19.576	19.390	19.372	19.185
		lb	43.147	42.737	42.697	42.284
	Fuerza de arranque (§)	kN	203	201	193	190
		lbf	45.829	45.315	43.399	42.894
	Peso en orden de trabajo*	kg	31.086	31.224	31.196	31.334
		lb	68.513	68.817	68.755	69.060

* Las cargas límite de equilibrio estático y los pesos de funcionamiento que se muestran se basan en la configuración de una máquina con neumáticos radiales Bridgestone 29.5R25 VSNT L4, todos los fluidos, operador, contrapeso estándar, control de amortiguación, arranque en frío, guardabarros para circulación por carretera, protector del tren de potencia, dirección secundaria e insonorización.

† Se muestra la ilustración con las tablas de las dimensiones.

***Las especificaciones de los cucharones para roca se aplican a neumáticos radiales Bridgestone 29.5R25 VSDT L5.

(§)Medida 102 mm (4") detrás de la punta de la cuchilla con el bulón de articulación del cucharón como punto de giro, de acuerdo con la norma SAE J732C.

(§)Las especificaciones y los valores se ajustan a todas las normativas aplicables recomendadas por la Sociedad de Ingenieros de Automoción (SAE), incluida la normativa SAE J732C que rige los valores de la pala.

(ISO) Pleno cumplimiento de la norma ISO 14397-1:2007, secciones 1 a 6, que requiere una verificación del 2 % entre cálculos y comprobación.

(Neumático rígido) Cumplimiento de la norma ISO 14397-1:2007 secciones 1 a 5.

Los cucharones y ofertas disponibles varían según la región. Consulte a su distribuidor Cat local para obtener más detalles.

Especificaciones de funcionamiento – Cucharones *(continuación)*

Varillaje			Varillaje de elevación alta			
Tipo de cucharón			Uso general – Empernable			
Tipo de cuchilla			Cuchillas empernables	Dientes y segmentos	Cuchillas empernables	Dientes y segmentos
	Capacidad: nominal	m^3	5,40	5,40	5,70	5,70
		yd^3	7,00	7,00	7,50	7,50
	Capacidad: nominal con factor de llenado del 110 %	m^3	5,90	5,90	6,30	6,30
		yd^3	7,75	7,75	8,25	8,25
	Anchura	mm	3.447	3.535	3.447	3.535
		pies/pulg	11' 3"	11'7"	11' 3"	11'7"
16†	Espacio libre de descarga en posición de máxima elevación y ángulo de descarga de 45°	mm	3.508	3.342	3.439	3.272
		pies/pulg	11'6"	10'11"	11' 3"	10'8"
17†	Alcance a máxima elevación y ángulo de descarga de 45°	mm	1.484	1.621	1.532	1.667
		pies/pulg	4'10"	5'3"	5'0"	5'5"
	Alcance con el brazo de elevación y el cucharón horizontales	mm	3.126	3.337	3.210	3.421
		pies/pulg	10'3"	10'11"	10'6"	11'2"
A†	Profundidad de excavación	mm	86	86	86	86
		pulg	3,4"	3,4"	3,4"	3,4"
12†	Carcasa estandarizada	mm	9.875	10.114	9.959	10.198
		pies/pulg	32'5"	33'3"	32'9"	33'6"
B†	Altura total con el cucharón en la posición de máxima elevación	mm	6.656	6.656	6.478	6.478
		pies/pulg	21'11"	21'11"	21'4"	21'4"
	Radio de círculo de espacio libre de la pala con el cucharón en la posición de transporte	mm	8.114	8.226	8.137	8.250
		pies/pulg	26'8"	27'0"	26'9"	27'1"
	Carga límite de equilibrio estático, máquina recta (ISO)*	kg	20.833	20.650	20.603	20.419
		lb	45.917	45.513	45.410	45.004
	Carga límite de equilibrio estático, máquina recta (neumático rígido)*	kg	22.033	21.849	21.805	21.619
		lb	48.562	48.156	48.058	47.649
	Carga límite de equilibrio estático, máquina articulada (ISO)*	kg	18.354	18.171	18.137	17.953
		lb	40.453	40.049	39.975	39.569
	Carga límite de equilibrio estático, máquina articulada (neumático rígido)*	kg	19.430	19.245	19.215	19.029
		lb	42.823	42.416	42.351	41.941
	Fuerza de arranque (§)	kN	230	228	217	215
		lbf	51.775	51.273	48.860	48.369
	Peso en orden de trabajo*	kg	30.477	30.616	30.560	30.699
		lb	67.171	67.476	67.354	67.659

* Las cargas límite de equilibrio estático y los pesos de funcionamiento que se muestran se basan en la configuración de una máquina con neumáticos radiales Bridgestone 29.5R25 VSNT L4, todos los fluidos, operador, contrapeso estándar, control de amortiguación, arranque en frío, guardabarros para circulación por carretera, protector del tren de potencia, dirección secundaria e insonorización.

† Se muestra la ilustración con las tablas de las dimensiones.

***Las especificaciones de los cucharones para roca se aplican a neumáticos radiales Bridgestone 29.5R25 VSDT L5.

(§)Medida 102 mm (4") detrás de la punta de la cuchilla con el bulón de articulación del cucharón como punto de giro, de acuerdo con la norma SAE J732C.

(§)Las especificaciones y los valores se ajustan a todas las normativas aplicables recomendadas por la Sociedad de Ingenieros de Automoción (SAE), incluida la normativa SAE J732C que rige los valores de la pala.

(ISO) Pleno cumplimiento de la norma ISO 14397-1:2007, secciones 1 a 6, que requiere una verificación del 2 % entre cálculos y comprobación.

(Neumático rígido) Cumplimiento de la norma ISO 14397-1:2007 secciones 1 a 5.

Los cucharones y ofertas disponibles varían según la región. Consulte a su distribuidor Cat local para obtener más detalles.

Especificaciones de la pala de ruedas 980

Especificaciones de funcionamiento – Cucharones *(continuación)*

Varillaje			Varillaje de elevación alta			
Tipo de cucharón			Uso general – Empernable			
	Tipo de cuchilla		Cuchillas empernables	Dientes y segmentos	Cuchillas empernables	Dientes y segmentos
	Capacidad: nominal	m^3	6,00	6,00	6,40	6,40
		yd^3	7,75	7,75	8,25	8,25
	Capacidad: nominal con factor de llenado del 110 %	m^3	6,60	6,60	7,00	7,00
		yd^3	8,75	8,75	9,25	9,25
	Anchura	mm	3.447	3.535	3.447	3.535
		pies/pulg	11' 3"	11'7"	11' 3"	11'7"
16†	Espacio libre de descarga en posición de máxima elevación y ángulo de descarga de 45°	mm	3.421	3.254	3.366	3.198
		pies/pulg	11'2"	10'8"	11'0"	10'5"
17†	Alcance a máxima elevación y ángulo de descarga de 45°	mm	1.554	1.688	1.606	1.740
		pies/pulg	5'1"	5'6"	5'3"	5'8"
	Alcance con el brazo de elevación y el cucharón horizontales	mm	3.238	3.449	3.315	3.526
		pies/pulg	10'7"	11' 3"	10'10"	11'6"
A†	Profundidad de excavación	mm	86	86	86	86
		pulg	3,4"	3,4"	3,4"	3,4"
12†	Carcasa estandarizada	mm	9.987	10.226	10.064	10.303
		pies/pulg	32'10"	33'7"	33'1"	33'10"
B†	Altura total con el cucharón en la posición de máxima elevación	mm	6.504	6.504	6.824	6.824
		pies/pulg	21'5"	21'5"	22'5"	22'5"
	Radio de círculo de espacio libre de la pala con el cucharón en la posición de transporte	mm	8.144	8.258	8.166	8.279
		pies/pulg	26'9"	27'2"	26'10"	27'2"
	Carga límite de equilibrio estático, máquina recta (ISO)*	kg	20.466	20.282	20.302	20.117
		lb	45.108	44.702	44.747	44.338
	Carga límite de equilibrio estático, máquina recta (neumático rígido)*	kg	21.669	21 483	21.512	21.324
		lb	47.760	47.350	47.413	47.000
	Carga límite de equilibrio estático, máquina articulada (ISO)*	kg	18.004	17.820	17.850	17.664
		lb	39.682	39.275	39.342	38.932
	Carga límite de equilibrio estático, máquina articulada (neumático rígido)*	kg	19.084	18.898	18.937	18.749
		lb	42.062	41.651	41.737	41.323
	Fuerza de arranque (§)	kN	213	211	202	200
		lbf	47.897	47.409	45.564	45.084
	Peso en orden de trabajo*	kg	30.656	30.795	30.718	30.857
		lb	67.566	67.871	67.703	68.007

* Las cargas límite de equilibrio estático y los pesos de funcionamiento que se muestran se basan en la configuración de una máquina con neumáticos radiales Bridgestone 29.5R25 VSNT L4, todos los fluidos, operador, contrapeso estándar, control de amortiguación, arranque en frío, guardabarros para circulación por carretera, protector del tren de potencia, dirección secundaria e insonorización.

† Se muestra la ilustración con las tablas de las dimensiones.

***Las especificaciones de los cucharones para roca se aplican a neumáticos radiales Bridgestone 29.5R25 VSDT L5.

(§)Medida 102 mm (4") detrás de la punta de la cuchilla con el bulón de articulación del cucharón como punto de giro, de acuerdo con la norma SAE J732C.

(§)Las especificaciones y los valores se ajustan a todas las normativas aplicables recomendadas por la Sociedad de Ingenieros de Automoción (SAE), incluida la normativa SAE J732C que rige los valores de la pala.

(ISO) Pleno cumplimiento de la norma ISO 14397-1:2007, secciones 1 a 6, que requiere una verificación del 2 % entre cálculos y comprobación.

(Neumático rígido) Cumplimiento de la norma ISO 14397-1:2007 secciones 1 a 5.

Los cucharones y ofertas disponibles varían según la región. Consulte a su distribuidor Cat local para obtener más detalles.

Especificaciones de funcionamiento – Cucharones *(continuación)*

Varillaje			Varillaje de elevación alta			
Tipo de cucharón			Uso general – Con bulón – Abrasión			
Tipo de cuchilla			Cuchillas empernables	Dientes y segmentos	Cuchillas empernables	Dientes y segmentos
	Capacidad: nominal	m^3	5,70	5,70	6,00	6,00
		yd^3	7,50	7,50	7,75	7,75
	Capacidad: nominal con factor de llenado del 110 %	m^3	6,30	6,30	6,60	6,60
		yd^3	8,25	8,25	8,75	8,75
	Anchura	mm	3.447	3.535	3.447	3.546
		pies/pulg	11' 3"	11'7"	11' 3"	11'7"
16†	Espacio libre de descarga en posición de máxima elevación y ángulo de descarga de 45°	mm	3.439	3.272	3.422	3.258
		pies/pulg	11' 3"	10'8"	11'2"	10'8"
17†	Alcance a máxima elevación y ángulo de descarga de 45°	mm	1.532	1.667	1.553	1.688
		pies/pulg	5'0"	5'5"	5'1"	5'6"
	Alcance con el brazo de elevación y el cucharón horizontales	mm	3.210	3.421	3.237	3.446
		pies/pulg	10'6"	11'2"	10'7"	11' 3"
A†	Profundidad de excavación	mm	86	86	86	86
		pulg	3,4"	3,4"	3,4"	3,4"
12†	Carcasa estandarizada	mm	9.959	10.198	9.986	10.221
		pies/pulg	32'9"	33'6"	32'10"	33'7"
B†	Altura total con el cucharón en la posición de máxima elevación	mm	6.478	6.478	6.744	6.744
		pies/pulg	21'4"	21'4"	22'2"	22'2"
	Radio de círculo de espacio libre de la pala con el cucharón en la posición de transporte	mm	8.137	8.250	8.144	8.261
		pies/pulg	26'9"	27'1"	26'9"	27' 2"
	Carga límite de equilibrio estático, máquina recta (ISO)*	kg	20.445	20.261	20.403	20.245
		lb	45.062	44.656	44.968	44.621
	Carga límite de equilibrio estático, máquina recta (neumático rígido)*	kg	21.645	21.459	21.598	21.439
		lb	47.706	47.296	47.604	47.253
	Carga límite de equilibrio estático, máquina articulada (ISO)*	kg	17.980	17.795	17.949	17.791
		lb	39.628	39.222	39.560	39.212
	Carga límite de equilibrio estático, máquina articulada (neumático rígido)*	kg	19.055	18.870	19.022	18.862
		lb	41.999	41.589	41.924	41.573
	Fuerza de arranque (§)	kN	216	214	213	211
		lbf	48.733	48.241	47.914	47.479
	Peso en orden de trabajo*	kg	30.707	30.845	30.655	30.773
		lb	67.677	67.981	67.563	67.822

* Las cargas límite de equilibrio estático y los pesos de funcionamiento que se muestran se basan en la configuración de una máquina con neumáticos radiales Bridgestone 29.5R25 VSNT L4, todos los fluidos, operador, contrapeso estándar, control de amortiguación, arranque en frío, guardabarros para circulación por carretera, protector del tren de potencia, dirección secundaria e insonorización.

† Se muestra la ilustración con las tablas de las dimensiones.

***Las especificaciones de los cucharones para roca se aplican a neumáticos radiales Bridgestone 29.5R25 VSDT L5.

(§)Medida 102 mm (4") detrás de la punta de la cuchilla con el bulón de articulación del cucharón como punto de giro, de acuerdo con la norma SAE J732C.

(§)Las especificaciones y los valores se ajustan a todas las normativas aplicables recomendadas por la Sociedad de Ingenieros de Automoción (SAE), incluida la normativa SAE J732C que rige los valores de la pala.

(ISO) Pleno cumplimiento de la norma ISO 14397-1:2007, secciones 1 a 6, que requiere una verificación del 2 % entre cálculos y comprobación.

(Neumático rígido) Cumplimiento de la norma ISO 14397-1:2007 secciones 1 a 5.

Los cucharones y ofertas disponibles varían según la región. Consulte a su distribuidor Cat local para obtener más detalles.

Especificaciones de la pala de ruedas 980

Especificaciones de funcionamiento – Cucharones *(continuación)*

Varillaje			Varillaje de elevación alta		
Tipo de cucharón			Fondo liso – Con bulón		Fondo liso – Con bulón – Material liviano (carbón)
Tipo de cuchilla			Cuchillas empernables	Dientes y segmentos	Cuchillas empernables
	Capacidad: nominal	m^3	5,70	5,70	8,40
		yd^3	7,50	7,50	11,00
	Capacidad: nominal con factor de llenado del 110 %	m^3	6,30	6,30	9,20
		yd^3	8,25	8,25	12,00
	Anchura	mm	3.447	3.535	3.638
		pies/pulg	11' 3"	11'7"	11'11"
16†	Espacio libre de descarga en posición de máxima elevación y ángulo de descarga de 45°	mm	3.340	3.163	3.156
		pies/pulg	10'11"	10'4"	10'4"
17†	Alcance a máxima elevación y ángulo de descarga de 45°	mm	1.447	1.569	1.631
		pies/pulg	4'8"	5'1"	5'4"
	Alcance con el brazo de elevación y el cucharón horizontales	mm	3.235	3.446	3.495
		pies/pulg	10'7"	11' 3"	11'5"
A†	Profundidad de excavación	mm	86	86	88
		pulg	3,4"	3,4"	3,4"
12†	Carcasa estandarizada	mm	9.984	10.223	10.244
		pies/pulg	32'10"	33'7"	33'8"
B†	Altura total con el cucharón en la posición de máxima elevación	mm	6.477	6.477	7.001
		pies/pulg	21'3"	21'3"	23'0"
	Radio de círculo de espacio libre de la pala con el cucharón en la posición de transporte	mm	8.143	8.257	8.303
		pies/pulg	26'9"	27'2"	27'3"
	Carga límite de equilibrio estático, máquina recta (ISO)*	kg	20.155	19.973	19.951
		lb	44.423	44.022	43.985
	Carga límite de equilibrio estático, máquina recta (neumático rígido)*	kg	21.323	21.140	21.198
		lb	46.996	46.592	46.735
	Carga límite de equilibrio estático, máquina articulada (ISO)*	kg	17.730	17.548	17.498
		lb	39.077	38.677	38.578
	Carga límite de equilibrio estático, máquina articulada (neumático rígido)*	kg	18.777	18.594	18.623
		lb	41.386	40.982	41.057
	Fuerza de arranque (§)	kN	213	211	181
		lbf	48.005	47.516	40.689
	Peso en orden de trabajo*	kg	30.685	30.824	30.984
		lb	67.630	67.935	68.307

* Las cargas límite de equilibrio estático y los pesos de funcionamiento que se muestran se basan en la configuración de una máquina con neumáticos radiales Bridgestone 29.5R25 VSNT L4, todos los fluidos, operador, contrapeso estándar, control de amortiguación, arranque en frío, guardabarros para circulación por carretera, protector del tren de potencia, dirección secundaria e insonorización.

† Se muestra la ilustración con las tablas de las dimensiones.

***Las especificaciones de los cucharones para roca se aplican a neumáticos radiales Bridgestone 29.5R25 VSDT L5.

(§)Medida 102 mm (4") detrás de la punta de la cuchilla con el bulón de articulación del cucharón como punto de giro, de acuerdo con la norma SAE J732C.

(§)Las especificaciones y los valores se ajustan a todas las normativas aplicables recomendadas por la Sociedad de Ingenieros de Automoción (SAE), incluida la normativa SAE J732C que rige los valores de la pala.

(ISO) Pleno cumplimiento de la norma ISO 14397-1:2007, secciones 1 a 6, que requiere una verificación del 2 % entre cálculos y comprobación.

(Neumático rígido) Cumplimiento de la norma ISO 14397-1:2007 secciones 1 a 5.

Los cucharones y ofertas disponibles varían según la región. Consulte a su distribuidor Cat local para obtener más detalles.

Especificaciones de funcionamiento – Cucharones *(continuación)*

Varillaje			Varillaje de elevación alta	
Tipo de cucharón			Roca, pala*** – Con bulón	
Tipo de cuchilla			Dientes y segmentos	Dientes y segmentos
	Capacidad: nominal	m^3	4,40	4,50
		yd^3	5,75	6,00
	Capacidad: nominal con factor de llenado del 110 %	m^3	4,80	5,00
		yd^3	6,25	6,50
	Anchura	mm	3.524	3.524
		pies/pulg	11'6"	11'6"
16†	Espacio libre de descarga en posición de máxima elevación y ángulo de descarga de 45°	mm	3.355	3.355
		pies/pulg	11'0"	11'0"
17†	Alcance a máxima elevación y ángulo de descarga de 45°	mm	1.771	1.771
		pies/pulg	5'9"	5'9"
	Alcance con el brazo de elevación y el cucharón horizontales	mm	3.438	3.438
		pies/pulg	11' 3"	11' 3"
A†	Profundidad de excavación	mm	81	81
		pulg	3,2"	3,2"
12†	Carcasa estandarizada	mm	10.192	10.192
		pies/pulg	33'6"	33'6"
B†	Altura total con el cucharón en la posición de máxima elevación	mm	6.422	6.429
		pies/pulg	21'1"	21' 2"
	Radio de círculo de espacio libre de la pala con el cucharón en la posición de transporte	mm	8.239	8.239
		pies/pulg	27'1"	27'1"
	Carga límite de equilibrio estático, máquina recta (ISO)*	kg	21.403	21.035
		lb	47.172	46.375
	Carga límite de equilibrio estático, máquina recta (neumático rígido)*	kg	22.626	22.266
		lb	49.867	49.089
	Carga límite de equilibrio estático, máquina articulada (ISO)*	kg	18.844	18.472
		lb	41.533	40.725
	Carga límite de equilibrio estático, máquina articulada (neumático rígido)*	kg	19.938	19.574
		lb	43.944	43.154
	Fuerza de arranque (§)	kN	216	214
		lbf	48.615	48.291
	Peso en orden de trabajo*	kg	31.164	31.588
		lb	68.685	69.639

* Las cargas límite de equilibrio estático y los pesos de funcionamiento que se muestran se basan en la configuración de una máquina con neumáticos radiales Bridgestone 29.5R25 VSNT L4, todos los fluidos, operador, contrapeso estándar, control de amortiguación, arranque en frío, guardabarros para circulación por carretera, protector del tren de potencia, dirección secundaria e insonorización.

† Se muestra la ilustración con las tablas de las dimensiones.

*** Las especificaciones de los cucharones para roca se aplican a neumáticos radiales Bridgestone 29.5R25 VSDT L5.

(§) Medida 102 mm (4") detrás de la punta de la cuchilla con el bulón de articulación del cucharón como punto de giro, de acuerdo con la norma SAE J732C.

(§) Las especificaciones y los valores se ajustan a todas las normativas aplicables recomendadas por la Sociedad de Ingenieros de Automoción (SAE), incluida la normativa SAE J732C que rige los valores de la pala.

(ISO) Pleno cumplimiento de la norma ISO 14397-1:2007, secciones 1 a 6, que requiere una verificación del 2 % entre cálculos y comprobación.

(Neumático rígido) Cumplimiento de la norma ISO 14397-1:2007 secciones 1 a 5.

Los cucharones y ofertas disponibles varían según la región. Consulte a su distribuidor Cat local para obtener más detalles.

Especificaciones de funcionamiento – Cucharones *(continuación)*

Varillaje			Varillaje de elevación alta			
Tipo de cucharón			Uso general – Con gancho – Fusion			
	Tipo de cuchilla		Cuchillas empernables	Dientes y segmentos	Cuchillas empernables	Dientes y segmentos
	Capacidad: nominal	m^3	5,40	5,40	5,70	5,70
		yd^3	7,00	7,00	7,50	7,50
	Capacidad: nominal con factor de llenado del 110 %	m^3	5,90	5,90	6,30	6,30
		yd^3	7,75	7,75	8,25	8,25
	Anchura	mm	3.447	3.535	3.481	3.546
		pies/pulg	11' 3"	11'7"	11'5"	11'7"
16†	Espacio libre de descarga en posición de máxima elevación y ángulo de descarga de 45°	mm	3.403	3.237	3.339	3.175
		pies/pulg	11'2"	10'7"	10'11"	10'5"
17†	Alcance a máxima elevación y ángulo de descarga de 45°	mm	1.591	1.727	1.641	1.776
		pies/pulg	5'2"	5'8"	5'4"	5'9"
	Alcance con el brazo de elevación y el cucharón horizontales	mm	3.276	3.487	3.358	3.567
		pies/pulg	10'8"	11'5"	11'0"	11'8"
A†	Profundidad de excavación	mm	91	91	91	91
		pulg	3,6"	3,6"	3,6"	3,6"
12†	Carcasa estandarizada	mm	10.028	10.268	10.110	10.345
		pies/pulg	32'11"	33'9"	33'3"	34'0"
B†	Altura total con el cucharón en la posición de máxima elevación	mm	6.752	6.752	6.820	6.820
		pies/pulg	22'2"	22'2"	22'5"	22'5"
	Radio de círculo de espacio libre de la pala con el cucharón en la posición de transporte	mm	8.199	8.321	8.240	8.351
		pies/pulg	26'11"	27'4"	27'1"	27'5"
	Carga límite de equilibrio estático, máquina recta (ISO)*	kg	19.474	19.292	19.237	19.081
		lb	42.920	42.521	42.400	42.054
	Carga límite de equilibrio estático, máquina recta (neumático rígido)*	kg	20.638	20.455	20.406	20.248
		lb	45.488	45.084	44.975	44.626
	Carga límite de equilibrio estático, máquina articulada (ISO)*	kg	17.068	16.887	16.842	16.685
		lb	37.619	37.219	37.121	36.775
	Carga límite de equilibrio estático, máquina articulada (neumático rígido)*	kg	18.114	17.931	17.892	17.734
		lb	39.923	39.520	39.435	39.086
	Fuerza de arranque (§)	kN	207	204	196	194
		lbf	46.533	46.045	44.095	43.669
	Peso en orden de trabajo*	kg	31.219	31.358	31.342	31.460
		lb	68.807	69.112	69.077	69.336

* Las cargas límite de equilibrio estático y los pesos de funcionamiento que se muestran se basan en la configuración de una máquina con neumáticos radiales Bridgestone 29.5R25 VSNT L4, todos los fluidos, operador, contrapeso estándar, control de amortiguación, arranque en frío, guardabarros para circulación por carretera, protector del tren de potencia, dirección secundaria e insonorización.

† Se muestra la ilustración con las tablas de las dimensiones.

***Las especificaciones de los cucharones para roca se aplican a neumáticos radiales Bridgestone 29.5R25 VSDT L5.

(§)Medida 102 mm (4") detrás de la punta de la cuchilla con el bulón de articulación del cucharón como punto de giro, de acuerdo con la norma SAE J732C.

(§)Las especificaciones y los valores se ajustan a todas las normativas aplicables recomendadas por la Sociedad de Ingenieros de Automoción (SAE), incluida la normativa SAE J732C que rige los valores de la pala.

(ISO) Pleno cumplimiento de la norma ISO 14397-1:2007, secciones 1 a 6, que requiere una verificación del 2 % entre cálculos y comprobación.

(Neumático rígido) Cumplimiento de la norma ISO 14397-1:2007 secciones 1 a 5.

Los cucharones y ofertas disponibles varían según la región. Consulte a su distribuidor Cat local para obtener más detalles.

Especificaciones de funcionamiento – Cucharones *(continuación)*

Varillaje			Varillaje de manipulador de áridos			
Tipo de cucharón			Uso general – Empernable			
Tipo de cuchilla			Cuchillas empernables	Dientes y segmentos	Cuchillas empernables	Dientes y segmentos
	Capacidad: nominal	m^3	5,40	5,40	5,70	5,70
		yd^3	7,00	7,00	7,50	7,50
	Capacidad: nominal con factor de llenado del 110 %	m^3	5,90	5,90	6,30	6,30
		yd^3	7,75	7,75	8,25	8,25
	Anchura	mm	3.447	3.535	3.447	3.535
		pies/pulg	11' 3"	11'7"	11' 3"	11'7"
16†	Espacio libre de descarga en posición de máxima elevación y ángulo de descarga de 45°	mm	3.287	3.121	3.219	3.051
		pies/pulg	10'9"	10'2"	10'6"	10'0"
17†	Alcance a máxima elevación y ángulo de descarga de 45°	mm	1.481	1.618	1.529	1.664
		pies/pulg	4'10"	5'3"	5'0"	5'5"
	Alcance con el brazo de elevación y el cucharón horizontales	mm	2.966	3.177	3.050	3.261
		pies/pulg	9'8"	10'5"	10'0"	10'8"
A†	Profundidad de excavación	mm	88	88	88	88
		pulg	3,4"	3,4"	3,4"	3,4"
12†	Carcasa estandarizada	mm	9.677	9.919	9.761	10.003
		pies/pulg	31'9"	32'7"	32'1"	32'10"
B†	Altura total con el cucharón en la posición de máxima elevación	mm	6.435	6.435	6.258	6.258
		pies/pulg	21' 2"	21' 2"	20'7"	20'7"
	Radio de círculo de espacio libre de la pala con el cucharón en la posición de transporte	mm	7.612	7.725	7.635	7.749
		pies/pulg	25'0"	25'5"	25'1"	25'6"
	Carga límite de equilibrio estático, máquina recta (ISO)*	kg	24.404	24.218	24.149	23.963
		lb	53.786	53.377	53.226	52.814
	Carga límite de equilibrio estático, máquina recta (neumático rígido)*	kg	25.939	25.752	25.687	25.498
		lb	57.171	56.758	56.615	56.199
	Carga límite de equilibrio estático, máquina articulada (ISO)*	kg	21.012	20.826	20.776	20.589
		lb	46.312	45.902	45.792	45.380
	Carga límite de equilibrio estático, máquina articulada (neumático rígido)*	kg	22.406	22.218	22.173	21.984
		lb	49.383	48.969	48.870	48.454
	Fuerza de arranque (§)	kN	227	224	214	211
		lbf	51.008	50.477	48.132	47.613
	Peso en orden de trabajo*	kg	30.985	31.123	31.068	31.206
		lb	68.290	68.595	68.473	68.778

* Las cargas límite de equilibrio estático y los pesos de funcionamiento que se muestran se basan en la configuración de una máquina con neumáticos radiales Bridgestone 29.5R25 VSNT L4, todos los fluidos, operador, contrapeso, control de amortiguación, arranque en frío, guardabarros para circulación por carretera, protector del tren de potencia, dirección secundaria e insonorización.

** La configuración de manipulador de áridos no es compatible con cucharones para roca y alta elevación.

† Se muestra la ilustración con las tablas de las dimensiones.

(§)Medida 102 mm (4") detrás de la punta de la cuchilla con el bulón de articulación del cucharón como punto de giro, de acuerdo con la norma SAE J732C.

(§)Las especificaciones y los valores se ajustan a todas las normativas aplicables recomendadas por la Sociedad de Ingenieros de Automoción (SAE), incluida la normativa SAE J732C que rige los valores de la pala.

(ISO) Pleno cumplimiento de la norma ISO 14397-1:2007, secciones 1 a 6, que requiere una verificación del 2 % entre cálculos y comprobación.

(Neumático rígido) Cumplimiento de la norma ISO 14397-1:2007 secciones 1 a 5.

Los cucharones y ofertas disponibles varían según la región. Consulte a su distribuidor Cat local para obtener más detalles.

Especificaciones de funcionamiento – Cucharones *(continuación)*

Varillaje			Varillaje de manipulador de áridos			
Tipo de cucharón			Uso general – Empernable			
	Tipo de cuchilla		Cuchillas empernables	Dientes y segmentos	Cuchillas empernables	Dientes y segmentos
	Capacidad: nominal	m^3	6,00	6,00	6,40	6,40
		yd^3	7,75	7,75	8,25	8,25
	Capacidad: nominal con factor de llenado del 110 %	m^3	6,60	6,60	7,00	7,00
		yd^3	8,75	8,75	9,25	9,25
	Anchura	mm	3.447	3.535	3.447	3.535
		pies/pulg	11' 3"	11'7"	11' 3"	11'7"
16†	Espacio libre de descarga en posición de máxima elevación y ángulo de descarga de 45°	mm	3.201	3.034	3.145	2.977
		pies/pulg	10'6"	9'11"	10'3"	9'9"
17†	Alcance a máxima elevación y ángulo de descarga de 45°	mm	1.551	1.686	1.603	1.737
		pies/pulg	5'1"	5'6"	5'3"	5'8"
	Alcance con el brazo de elevación y el cucharón horizontales	mm	3.078	3.289	3.155	3.366
		pies/pulg	10'1"	10'9"	10'4"	11'0"
A†	Profundidad de excavación	mm	88	88	88	88
		pulg	3,4"	3,4"	3,4"	3,4"
12†	Carcasa estandarizada	mm	9.789	10.031	9.866	10.108
		pies/pulg	32'2"	32'11"	32'5"	33'2"
B†	Altura total con el cucharón en la posición de máxima elevación	mm	6.284	6.284	6.604	6.604
		pies/pulg	20'8"	20'8"	21'8"	21'8"
	Radio de círculo de espacio libre de la pala con el cucharón en la posición de transporte	mm	7.643	7.757	7.664	7.779
		pies/pulg	25'1"	25'6"	25'2"	25'7"
	Carga límite de equilibrio estático, máquina recta (ISO)*	kg	24.006	23.819	23.828	23.639
		lb	52.910	52.498	52.517	52.102
	Carga límite de equilibrio estático, máquina recta (neumático rígido)*	kg	25.547	25.357	25.377	25.186
		lb	56.305	55.888	55.932	55.512
	Carga límite de equilibrio estático, máquina articulada (ISO)*	kg	20.638	20.451	20.472	20.283
		lb	45.488	45.074	45.121	44.705
	Carga límite de equilibrio estático, máquina articulada (neumático rígido)*	kg	22.038	21.849	21.882	21.691
		lb	48.572	48.155	48.228	47.807
	Fuerza de arranque (§)	kN	210	207	199	197
		lbf	47.182	46.666	44.880	44.374
	Peso en orden de trabajo*	kg	31.164	31.302	31.226	31.364
		lb	68.685	68.990	68.822	69.126

* Las cargas límite de equilibrio estático y los pesos de funcionamiento que se muestran se basan en la configuración de una máquina con neumáticos radiales Bridgestone 29.5R25 VSNT L4, todos los fluidos, operador, contrapeso, control de amortiguación, arranque en frío, guardabarros para circulación por carretera, protector del tren de potencia, dirección secundaria e insonorización.

** La configuración de manipulador de áridos no es compatible con cucharones para roca y alta elevación.

† Se muestra la ilustración con las tablas de las dimensiones.

(§)Medida 102 mm (4") detrás de la punta de la cuchilla con el bulón de articulación del cucharón como punto de giro, de acuerdo con la norma SAE J732C.

(§)Las especificaciones y los valores se ajustan a todas las normativas aplicables recomendadas por la Sociedad de Ingenieros de Automoción (SAE), incluida la normativa SAE J732C que rige los valores de la pala.

(ISO) Pleno cumplimiento de la norma ISO 14397-1:2007, secciones 1 a 6, que requiere una verificación del 2 % entre cálculos y comprobación.

(Neumático rígido) Cumplimiento de la norma ISO 14397-1:2007 secciones 1 a 5.

Los cucharones y ofertas disponibles varían según la región. Consulte a su distribuidor Cat local para obtener más detalles.

Especificaciones de funcionamiento – Cucharones *(continuación)*

Varillaje			Varillaje de manipulador de áridos		
Tipo de cucharón			Fondo liso – Con bulón		Fondo liso – Con bulón – Material liviano (carbón)
Tipo de cuchilla			Cuchillas empernables	Dientes y segmentos	Cuchillas empernables
	Capacidad: nominal	m^3	5,70	5,70	8,40
		yd^3	7,50	7,50	11,00
	Capacidad: nominal con factor de llenado del 110 %	m^3	6,30	6,30	9,20
		yd^3	8,25	8,25	12,00
	Anchura	mm	3.447	3.535	3.638
		pies/pulg	11' 3"	11'7"	11'11"
16†	Espacio libre de descarga en posición de máxima elevación y ángulo de descarga de 45°	mm	3.120	2.943	2.936
		pies/pulg	10'2"	9'7"	9'7"
17†	Alcance a máxima elevación y ángulo de descarga de 45°	mm	1.444	1.566	1.628
		pies/pulg	4'8"	5'1"	5'4"
	Alcance con el brazo de elevación y el cucharón horizontales	mm	3.075	3.286	3.335
		pies/pulg	10'1"	10'9"	10'11"
A†	Profundidad de excavación	mm	88	88	88
		pulg	3,4"	3,4"	3,4"
12†	Carcasa estandarizada	mm	9.786	10.028	10.046
		pies/pulg	32'2"	32'11"	33'0"
B†	Altura total con el cucharón en la posición de máxima elevación	mm	6.257	6.257	6.781
		pies/pulg	20'7"	20'7"	22'3"
	Radio de círculo de espacio libre de la pala con el cucharón en la posición de transporte	mm	7.642	7.756	7.802
		pies/pulg	25'1"	25'6"	25'8"
	Carga límite de equilibrio estático, máquina recta (ISO)*	kg	23.621	23.437	23.486
		lb	52.061	51.655	51.778
	Carga límite de equilibrio estático, máquina recta (neumático rígido)*	kg	25.111	24.925	25.090
		lb	55.346	54.936	55.314
	Carga límite de equilibrio estático, máquina articulada (ISO)*	kg	20.307	20.122	20.127
		lb	44.757	44.350	44.373
	Carga límite de equilibrio estático, máquina articulada (neumático rígido)*	kg	21.661	21.475	21.590
		lb	47.741	47.330	47.599
	Fuerza de arranque (§)	kN	210	208	178
		lbf	47.288	46.772	40.069
	Peso en orden de trabajo*	kg	31.193	31.331	31.492
		lb	68.749	69.054	69.427

* Las cargas límite de equilibrio estático y los pesos de funcionamiento que se muestran se basan en la configuración de una máquina con neumáticos radiales Bridgestone 29.5R25 VSNT L4, todos los fluidos, operador, contrapeso, control de amortiguación, arranque en frío, guardabarros para circulación por carretera, protector del tren de potencia, dirección secundaria e insonorización.

** La configuración de manipulador de áridos no es compatible con cucharones para roca y alta elevación.

† Se muestra la ilustración con las tablas de las dimensiones.

(§)Medida 102 mm (4") detrás de la punta de la cuchilla con el bulón de articulación del cucharón como punto de giro, de acuerdo con la norma SAE J732C.

(§)Las especificaciones y los valores se ajustan a todas las normativas aplicables recomendadas por la Sociedad de Ingenieros de Automoción (SAE), incluida la normativa SAE J732C que rige los valores de la pala.

(ISO) Pleno cumplimiento de la norma ISO 14397-1:2007, secciones 1 a 6, que requiere una verificación del 2 % entre cálculos y comprobación.

(Neumático rígido) Cumplimiento de la norma ISO 14397-1:2007 secciones 1 a 5.

Los cucharones y ofertas disponibles varían según la región. Consulte a su distribuidor Cat local para obtener más detalles.

Especificaciones de funcionamiento – Cucharones *(continuación)*

Varillaje			Varillaje de manipulador de áridos			
Tipo de cucharón			Uso general – Con gancho – Fusion			
	Tipo de cuchilla		Cuchillas empernables	Dientes y segmentos	Cuchillas empernables	Dientes y segmentos
	Capacidad: nominal	m^3	5,40	5,40	5,70	5,70
		yd^3	7,00	7,00	7,50	7,50
	Capacidad: nominal con factor de llenado del 110 %	m^3	5,90	5,90	6,30	6,30
		yd^3	7,75	7,75	8,25	8,25
	Anchura	mm	3.447	3.535	3.447	3.535
		pies/pulg	11' 3"	11'7"	11' 3"	11'7"
16†	Espacio libre de descarga en posición de máxima elevación y ángulo de descarga de 45°	mm	3.183	3.017	3.117	2.950
		pies/pulg	10'5"	9'10"	10'2"	9'8"
17†	Alcance a máxima elevación y ángulo de descarga de 45°	mm	1.588	1.724	1.640	1.775
		pies/pulg	5'2"	5'7"	5'4"	5'9"
	Alcance con el brazo de elevación y el cucharón horizontales	mm	3.116	3.327	3.200	3.411
		pies/pulg	10'2"	10'11"	10'6"	11'2"
A†	Profundidad de excavación	mm	93	93	93	93
		pulg	3,6"	3,6"	3,6"	3,6"
12†	Carcasa estandarizada	mm	9.831	10.072	9.915	10.156
		pies/pulg	32'4"	33'1"	32'7"	33'4"
B†	Altura total con el cucharón en la posición de máxima elevación	mm	6.532	6.532	6.599	6.599
		pies/pulg	21'6"	21'6"	21'8"	21'8"
	Radio de círculo de espacio libre de la pala con el cucharón en la posición de transporte	mm	7.694	7.817	7.721	7.845
		pies/pulg	25'3"	25'8"	25'4"	25'9"
	Carga límite de equilibrio estático, máquina recta (ISO)*	kg	22.905	22.721	22.672	22.487
		lb	50.483	50.078	49 970	49.561
	Carga límite de equilibrio estático, máquina recta (neumático rígido)*	kg	24.393	24.207	24.170	23.983
		lb	53.763	53.353	53.271	52.858
	Carga límite de equilibrio estático, máquina articulada (ISO)*	kg	19.618	19.434	19.398	19.212
		lb	43.239	42 833	42.753	42.344
	Carga límite de equilibrio estático, máquina articulada (neumático rígido)*	kg	20.971	20.785	20.762	20.574
		lb	46.221	45.812	45.759	45.346
	Fuerza de arranque (§)	kN	203	201	193	190
		lbf	45.829	45.315	43.399	42.894
	Peso en orden de trabajo*	kg	31.727	31.865	31.837	31.975
		lb	69.926	70.231	70.168	70.473

* Las cargas límite de equilibrio estático y los pesos de funcionamiento que se muestran se basan en la configuración de una máquina con neumáticos radiales Bridgestone 29.5R25 VSNT L4, todos los fluidos, operador, contrapeso, control de amortiguación, arranque en frío, guardabarros para circulación por carretera, protector del tren de potencia, dirección secundaria e insonorización.

** La configuración de manipulador de áridos no es compatible con cucharones para roca y alta elevación.

† Se muestra la ilustración con las tablas de las dimensiones.

(§)Medida 102 mm (4") detrás de la punta de la cuchilla con el bulón de articulación del cucharón como punto de giro, de acuerdo con la norma SAE J732C.

(§)Las especificaciones y los valores se ajustan a todas las normativas aplicables recomendadas por la Sociedad de Ingenieros de Automoción (SAE), incluida la normativa SAE J732C que rige los valores de la pala.

(ISO) Pleno cumplimiento de la norma ISO 14397-1:2007, secciones 1 a 6, que requiere una verificación del 2 % entre cálculos y comprobación.

(Neumático rígido) Cumplimiento de la norma ISO 14397-1:2007 secciones 1 a 5.

Los cucharones y ofertas disponibles varían según la región. Consulte a su distribuidor Cat local para obtener más detalles.

Especificaciones de la horquilla

Especificaciones de la horquilla

1	Longitud de punta	mm pulg	1.830 72,0
2	Centro de carga	mm pulg	915 36,0
	Carga límite de equilibrio estático: máquina recta (nivel de horquilla)	kg lb	15.570 34.316
	Carga límite de equilibrio estático: máquina articulada (nivel de horquilla)	kg lb	13.586 29.943
	Carga nominal (SAE J1197: 50 % de FTSTL)	kg lb	6.793 14971
	Carga nominal (CEN EN 474-3 terreno irregular: 60 % de FTSTL)	kg lb	8.151 17.966
	Carga nominal (CEN EN 474-3 terreno firme y nivelado: 80 % de FTSTL)	kg lb	8.327 18.352
3	Longitud total máxima	mm pulg	10.442 411.1
4	Alcance con horquillas a nivel del suelo	mm pulg	1.199 47.2
5	*Del suelo a la parte inferior de la punta a la mínima altura y a la altura de la horquilla	mm pulg	-151 -5,9
6	Alcance con los brazos horizontales y al nivel de la horquilla	mm pulg	1.809 71,2
7	Alcance con la horquilla a la máxima altura	mm pulg	883 34,7
8	Del suelo a la parte superior de la punta con los brazos horizontales y al nivel de la horquilla	mm pulg	2.024 79,7
9	Del suelo a la parte superior de la punta a la máxima altura y al nivel de la horquilla	mm pulg	4.292 169,0
10	Altura total de la horquilla a elevación máxima (de la parte superior del portahorquillas al suelo)	mm pulg	5.067 199,5
11	Espacio libre en levantamiento pleno y descarga máxima	mm pulg	2.676 105,4
12	Ángulo de descarga máximo con respecto a la posición horizontal	grados	45
13	Anchura total del portahorquillas	mm pulg	2.217 87,3
14	Altura total del portahorquillas	mm pulg	840 33,1
15	Anchura de punta exterior (separación máxima)	mm pulg	2.070 81,5
16	Anchura de punta exterior (separación mínima)	mm pulg	470 18,5
	Anchura de punta (punta individual)	mm pulg	150,0 5,9
	Grosor de punta	mm pulg	65,0 2,6
	Capacidad de la punta	kg lb	5.246 11.562
	Peso de funcionamiento	kg lb	29.081 64.093

*Los valores negativos indican por debajo de la pendiente

980 STD	Portahorquillas de 87"	Punta de 72"
Horquillas de palés, FUSION	530-1861	530-1869

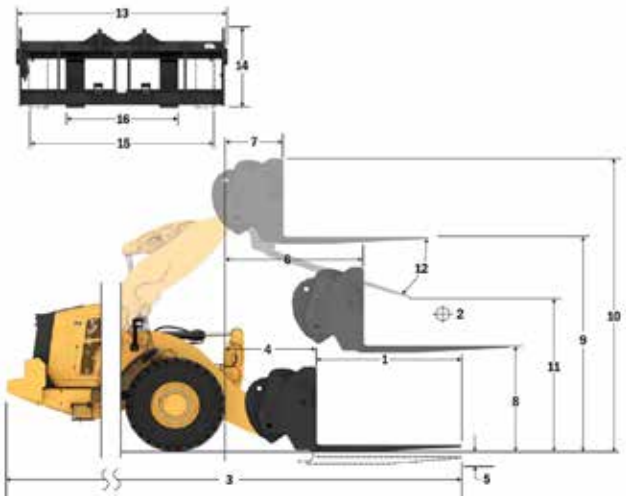

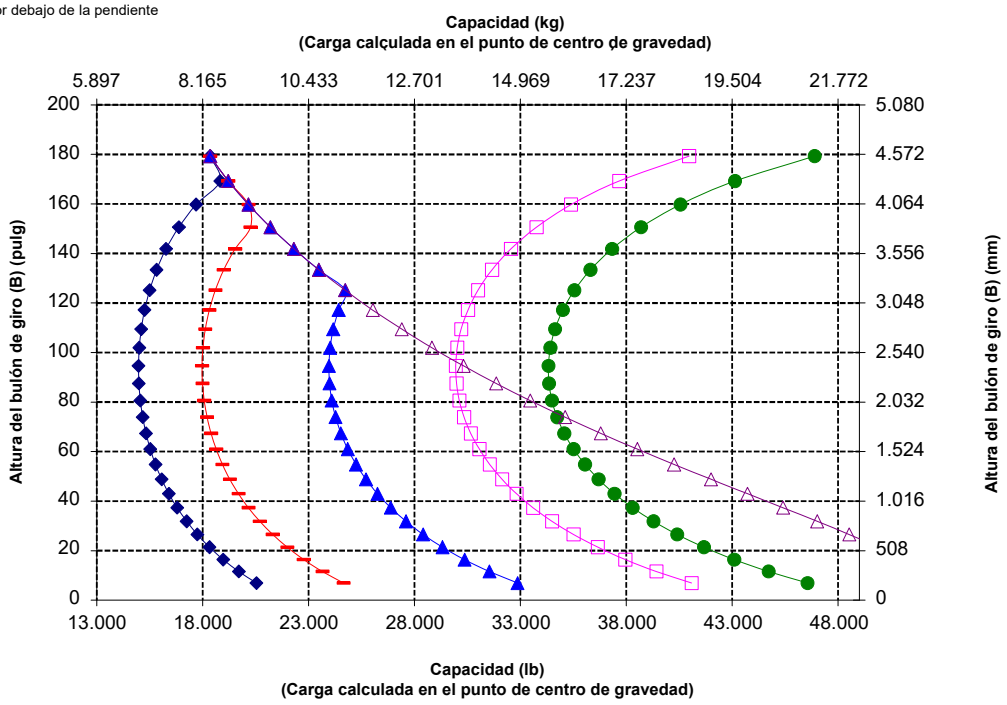

NOTA: Las cargas límite de equilibrio estático y el peso de funcionamiento se basan en la siguiente configuración de pala: neumáticos Bridgestone * VSNT L4, aire acondicionado, control de amortiguación, protector del tren de potencia, todos los líquidos, depósito de combustible, refrigerante, lubricantes y operador.

Las especificaciones y los valores se ajustan a las siguientes normas: SAE* J1197, ISO 14397-1, CEN** EN 474-3.

La carga nominal de operación para una pala equipada con una horquilla para palés se calcula a partir de los siguientes valores:
SAE J1197: 50 % de carga límite de equilibrio estático a giro pleno o límite hidráulico. CEN EN 474-3: 60 % de la carga límite de equilibrio estáticoa giro pleno enterreno desigual o límite hidráulico.
CEN EN 474-3: 80 % de carga límite de equilibrio estático a giro pleno en terreno firme y nivelado o límite hidráulico.

*SAE: Sociedad de Ingenieros de Automoción**CEN: Comité Europeo de Normalización

ADVERTENCIA: No sobrepase la capacidad de carga de las puntas.
La capacidad de una punta individual está estampada en el lateral de cada una.

Especificaciones de la pala de ruedas 980

Especificaciones de la horquilla

Especificaciones de la horquilla

1	Longitud de punta	mm pulg	1.829 72,0
2	Centro de carga	mm pulg	915 36,0
	Carga límite de equilibrio estático: máquina recta (nivel de horquilla)	kg lb	15.292 33.703
	Carga límite de equilibrio estático: máquina articulada (nivel de horquilla)	kg lb	13.299 29.312
	Carga nominal (SAE J1197: 50 % de FTSTL)	kg lb	6.650 14.656
	Carga nominal (CEN EN 474-3 terreno irregular: 60 % de FTSTL)	kg lb	7.980 17.587
	Carga nominal (CEN EN 474-3 terreno firme y nivelado: 80 % de FTSTL)	kg lb	8.691 19.155
3	Longitud total máxima	mm pulg	10.383 408,8
4	Alcance con horquillas a nivel del suelo	mm pulg	1.141 44,9
5	*Del suelo a la parte inferior de la punta a la mínima altura y a la altura de la horquilla	mm pulg	-65 -2,5
6	Alcance con los brazos horizontales y al nivel de la horquilla	mm pulg	1.797 70,7
7	Alcance con la horquilla a la máxima altura	mm pulg	870 34,2
8	Del suelo a la parte superior de la punta con los brazos horizontales y al nivel de la horquilla	mm pulg	2.135 84,0
9	Del suelo a la parte superior de la punta a la máxima altura y al nivel de la horquilla	mm pulg	4.403 173,4
10	Altura total de la horquilla a elevación máxima (de la parte superior del portahorquillas al suelo)	mm pulg	5.443 214,3
11	Espacio libre en levantamiento pleno y descarga máxima	mm pulg	2.597 102,3
12	Ángulo de descarga máximo con respecto a la posición horizontal	grados	51
13	Anchura total del portahorquillas	mm pulg	2.833 111,5
14	Altura total del portahorquillas	mm pulg	1.130 44,5
15	Anchura de punta exterior (separación máxima)	mm pulg	2.483 97,8
16	Anchura de punta exterior (separación mínima)	mm pulg	590 23,2
	Anchura de punta (punta individual)	mm pulg	180,0 7,1
	Grosor de punta	mm pulg	90,0 3,5
	Capacidad de la punta	kg lb	14.800 32.619
	Peso de funcionamiento	kg lb	29.520 65.061

*Los valores negativos indican por debajo de la pendiente

980 STD	Portahorquillas de 108"	Punta de 72"
Horquilla de construcción, FUSION	520-7968	520-7979

*Versión 14A
*Varillaje de barra en Z en paralelo
*Configuración de elevación estándar

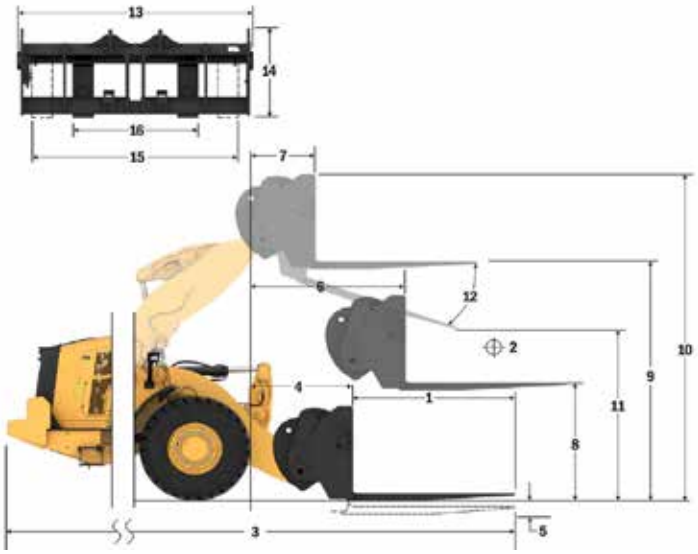

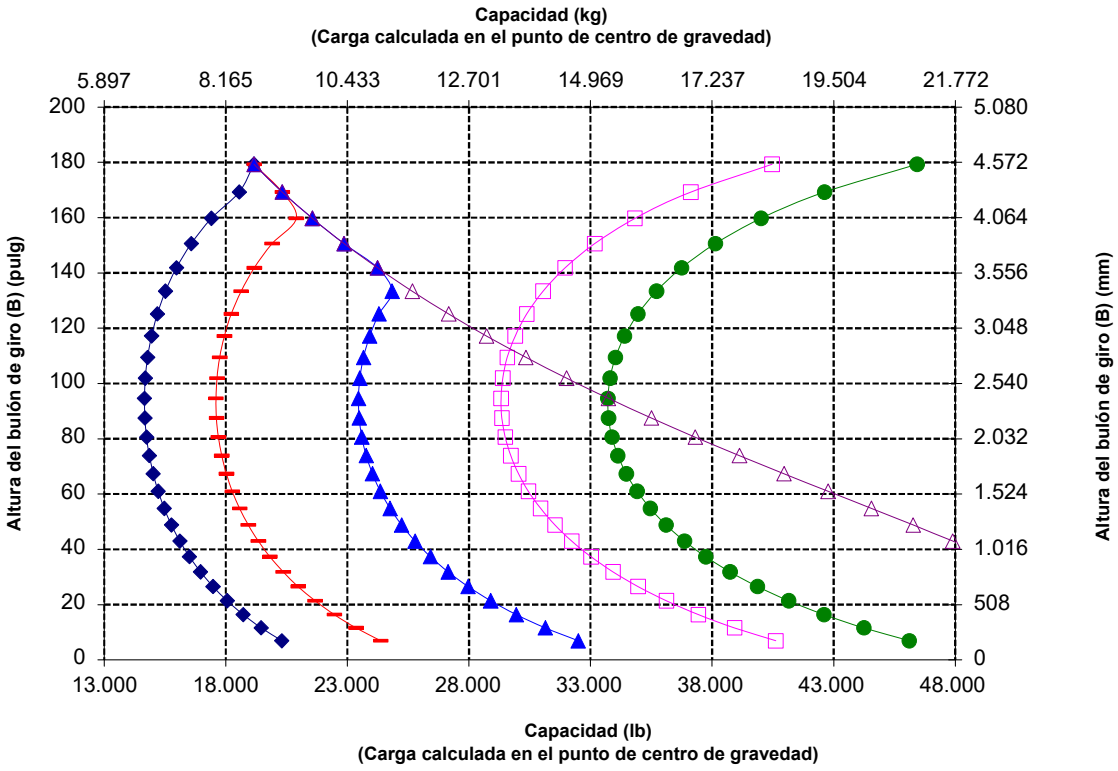

NOTA: Las cargas límite de equilibrio estático y el peso de funcionamiento se basan en la siguiente configuración de pala: neumáticos Bridgestone * VSNT L4, aire acondicionado, control de amortiguación, protector del tren de potencia, todos los líquidos, depósito de combustible, refrigerante, lubricantes y operador.

Las especificaciones y los valores se ajustan a las siguientes normas: SAE* J1197, ISO 14397-1, CEN** EN 474-3.

La carga nominal de operación para una pala equipada con una horquilla para palés se calcula a partir de los siguientes valores:
SAE J1197: 50 % de carga límite de equilibrio estático a giro pleno o límite hidráulico. CEN EN 474-3: 60 % de la carga límite de equilibrio estáticoa giro pleno enterreno desigual o límite hidráulico.
CEN EN 474-3: 80 % de carga límite de equilibrio estático a giro pleno en terreno firme y nivelado o límite hidráulico.

*SAE: Sociedad de Ingenieros de Automoción**CEN: Comité Europeo de Normalización

Especificaciones de la horquilla

Especificaciones de la horquilla

1	Longitud de punta	mm pulg	2.134 84,0
2	Centro de carga	mm pulg	1.067 42
	Carga límite de equilibrio estático: máquina recta (nivel de horquilla)	kg lb	14.622 32.227
	Carga límite de equilibrio estático: máquina articulada (nivel de horquilla)	kg lb	12.709 28.010
	Carga nominal (SAE J1197: 50 % de FTSTL)	kg lb	6.354 14.005
	Carga nominal (CEN EN 474-3 terreno irregular: 60 % de FTSTL)	kg lb	7.625 16.806
	Carga nominal (CEN EN 474-3 terreno firme y nivelado: 80 % de FTSTL)	kg lb	7.759 17.102
3	Longitud total máxima	mm pulg	10.688 420,8
4	Alcance con horquillas a nivel del suelo	mm pulg	1.141 44,9
5	*Del suelo a la parte inferior de la punta a la mínima altura y a la altura de la horquilla	mm pulg	-65 -2,5
6	Alcance con los brazos horizontales y al nivel de la horquilla	mm pulg	1.797 70,7
7	Alcance con la horquilla a la máxima altura	mm pulg	870 34,2
8	Del suelo a la parte superior de la punta con los brazos horizontales y al nivel de la horquilla	mm pulg	2.135 84,0
9	Del suelo a la parte superior de la punta a la máxima altura y al nivel de la horquilla	mm pulg	4.403 173,4
10	Altura total de la horquilla a elevación máxima (de la parte superior del portahorquillas al suelo)	mm pulg	5.443 214,3
11	Espacio libre en levantamiento pleno y descarga máxima	mm pulg	2.359 92,9
12	Ángulo de descarga máximo con respecto a la posición horizontal	grados	51
13	Anchura total del portahorquillas	mm pulg	2.833 111,5
14	Altura total del portahorquillas	mm pulg	1.130 44,5
15	Anchura de punta exterior (separación máxima)	mm pulg	2.483 97,8
16	Anchura de punta exterior (separación mínima)	mm pulg	590 23,2
	Anchura de punta (punta individual)	mm pulg	180,0 7,1
	Grosor de punta	mm pulg	90,0 3,5
	Capacidad de la punta	kg lb	12.700 27.991
	Peso de funcionamiento	kg lb	29.582 65.198

*Los valores negativos indican por debajo de la pendiente

980 STD	Portahorquillas de 108"	Punta de 84"
Horquilla de construcción, FUSION	520-7968	520-7986

*Versión 14A
*Varillaje de barra en Z en paralelo
*Configuración de elevación estándar

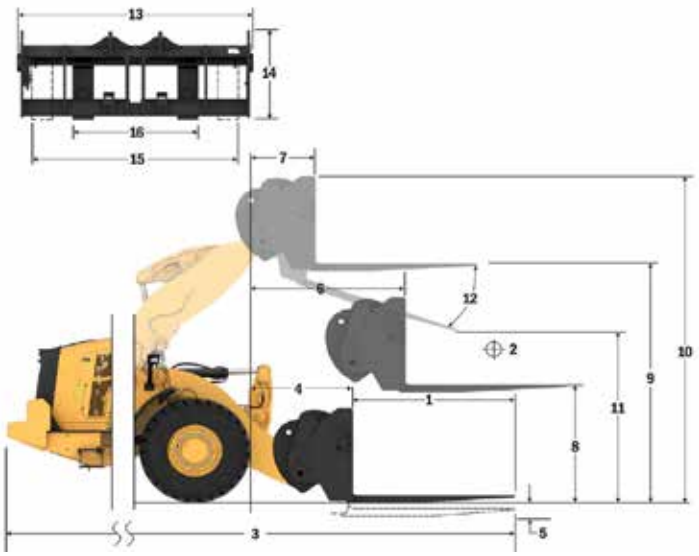

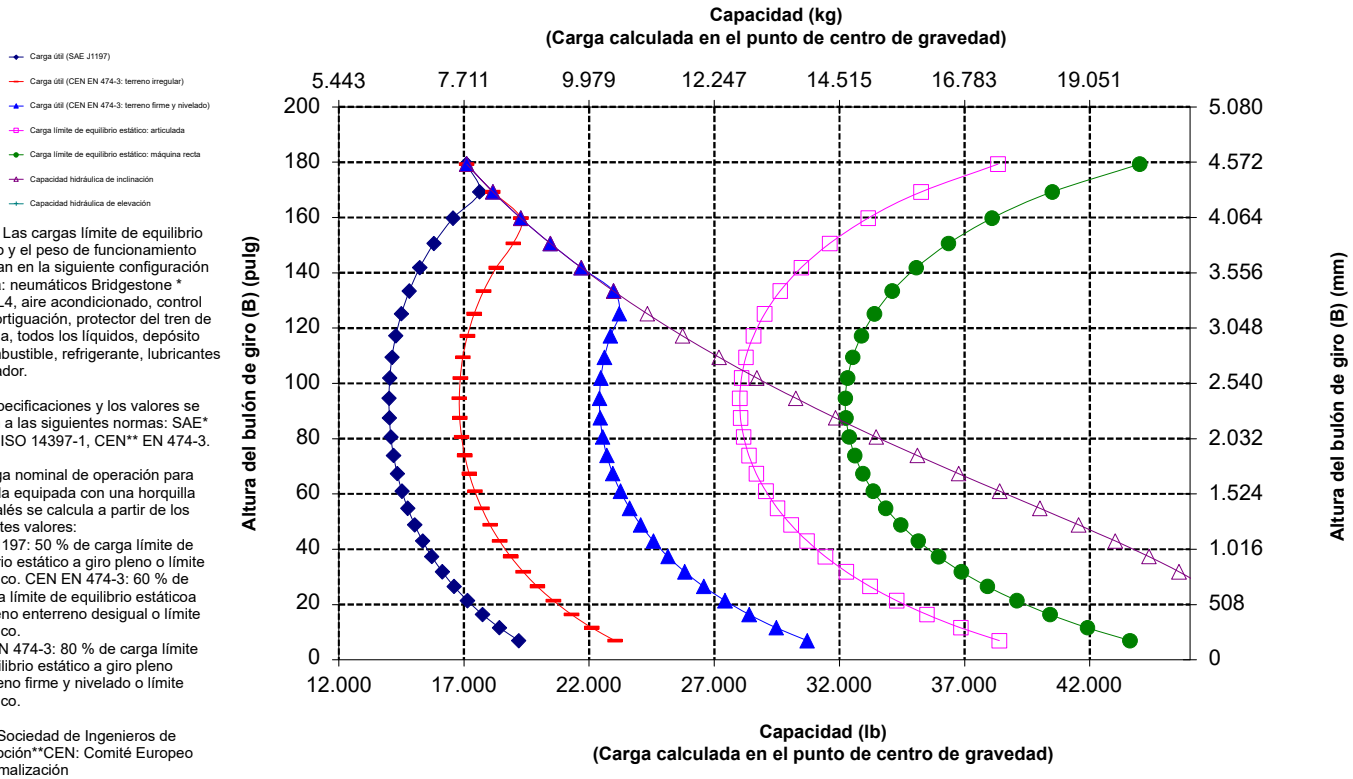

NOTA: Las cargas límite de equilibrio estático y el peso de funcionamiento se basan en la siguiente configuración de pala: neumáticos Bridgestone * VSNT L4, aire acondicionado, control de amortiguación, protector del tren de potencia, todos los líquidos, depósito de combustible, refrigerante, lubricantes y operador.

Las especificaciones y los valores se ajustan a las siguientes normas: SAE* J1197, ISO 14397-1, CEN** EN 474-3.

La carga nominal de operación para una pala equipada con una horquilla para palés se calcula a partir de los siguientes valores:
SAE J1197: 50 % de carga límite de equilibrio estático a giro pleno o límite hidráulico. CEN EN 474-3: 60 % de la carga límite de equilibrio estáticoa giro pleno enterreno desigual o límite hidráulico.
CEN EN 474-3: 80 % de carga límite de equilibrio estático a giro pleno en terreno firme y nivelado o límite hidráulico.

*SAE: Sociedad de Ingenieros de Automoción**CEN: Comité Europeo de Normalización

Especificaciones de la pala de ruedas 980

Especificaciones de la horquilla

Especificaciones de la horquilla

1	Longitud de punta	mm pulg	2.438 96,0
2	Centro de carga	mm pulg	1.219 48,0
	Carga límite de equilibrio estático: máquina recta (nivel de horquilla)	kg lb	13.999 30.855
	Carga límite de equilibrio estático: máquina articulada (nivel de horquilla)	kg lb	12.159 26.799
	Carga nominal (SAE J1197: 50 % de FTSTL)	kg lb	6.080 13.399
	Carga nominal (CEN EN 474-3 terreno irregular: 60 % de FTSTL)	kg lb	6.988 15.401
	Carga nominal (CEN EN 474-3 terreno firme y nivelado: 80 % de FTSTL)	kg lb	6.988 15.401
3	Longitud total máxima	mm pulg	10.992 432,8
4	Alcance con horquillas a nivel del suelo	mm pulg	1.141 44,9
5	*Del suelo a la parte inferior de la punta a la mínima altura y a la altura de la horquilla	mm pulg	-65 -2,5
6	Alcance con los brazos horizontales y al nivel de la horquilla	mm pulg	1.797 70,7
7	Alcance con la horquilla a la máxima altura	mm pulg	870 34,2
8	Del suelo a la parte superior de la punta con los brazos horizontales y al nivel de la horquilla	mm pulg	2.135 84,0
9	Del suelo a la parte superior de la punta a la máxima altura y al nivel de la horquilla	mm pulg	4.403 173,4
10	Altura total de la horquilla a elevación máxima (de la parte superior del portahorquillas al suelo)	mm pulg	5.443 214,3
11	Espacio libre en levantamiento pleno y descarga máxima	mm pulg	2.122 83,5
12	Ángulo de descarga máximo con respecto a la posición horizontal	grados	51
13	Anchura total del portahorquillas	mm pulg	2.833 111,5
14	Altura total del portahorquillas	mm pulg	1.130 44,5
15	Anchura de punta exterior (separación máxima)	mm pulg	2.483 97,8
16	Anchura de punta exterior (separación mínima)	mm pulg	590 23,2
	Anchura de punta (punta individual)	mm pulg	180,0 7,1
	Grosor de punta	mm pulg	90,0 3,5
	Capacidad de la punta	kg lb	11.300 24.905
	Peso de funcionamiento	kg lb	29.645 65.336

*Los valores negativos indican por debajo de la pendiente

980 STD	Portahorquillas de 108"	Punta de 96"
Horquilla de construcción, FUSION	520-7968	520-7981

*Versión 14A
*Varillaje de barra en Z en paralelo
*Configuración de elevación estándar

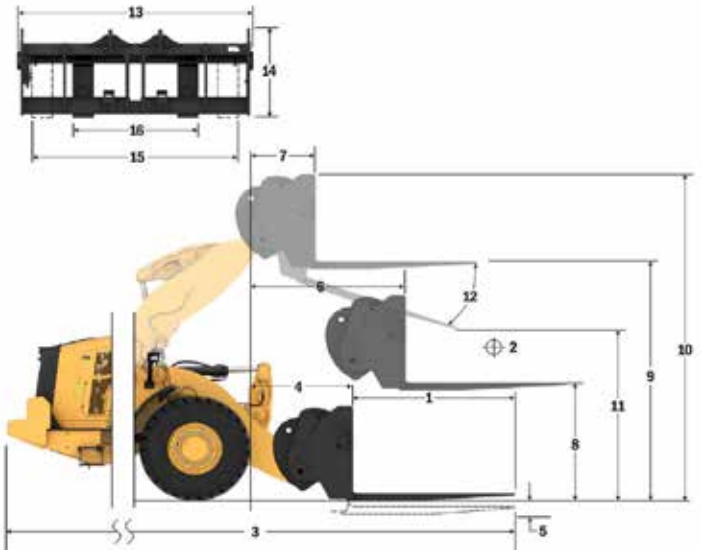

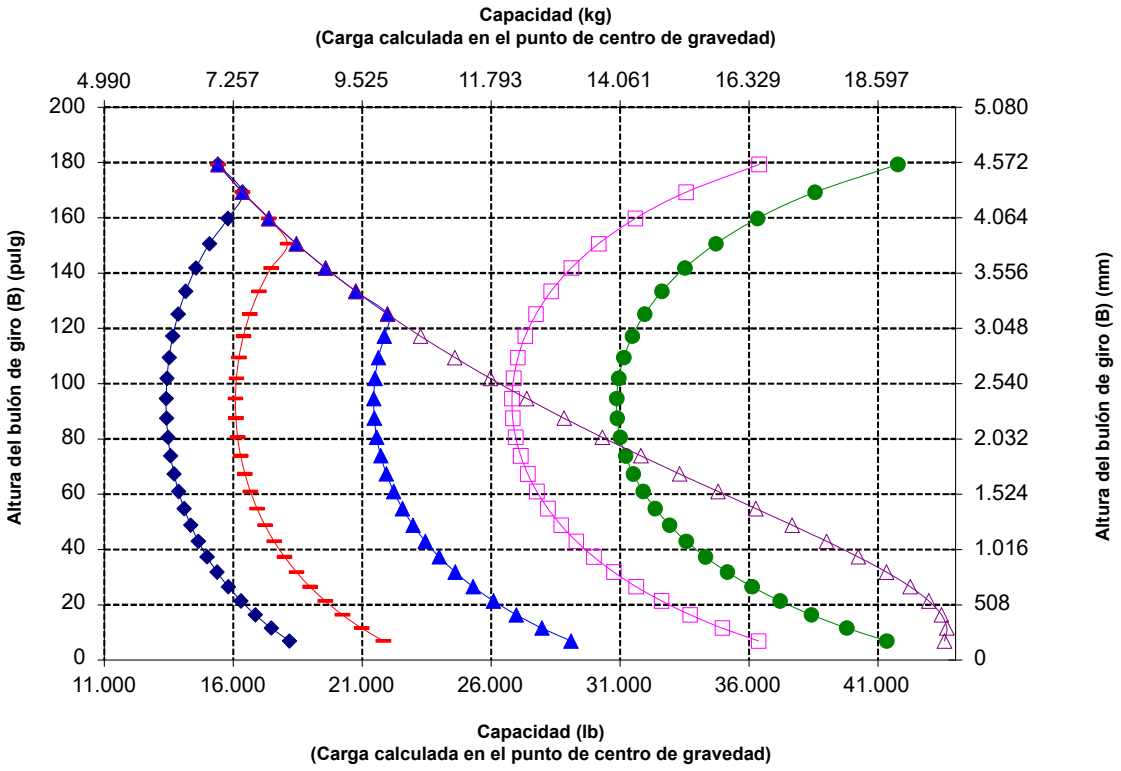

NOTA: Las cargas límite de equilibrio estático y el peso de funcionamiento se basan en la siguiente configuración de pala: neumáticos Bridgestone * VSNT L4, aire acondicionado, control de amortiguación, protector del tren de potencia, todos los líquidos, depósito de combustible, refrigerante, lubricantes y operador.

Las especificaciones y los valores se ajustan a las siguientes normas: SAE* J1197, ISO 14397-1, CEN** EN 474-3.

La carga nominal de operación para una pala equipada con una horquilla para palés se calcula a partir de los siguientes valores:
SAE J1197: 50 % de carga límite de equilibrio estático a giro pleno o límite hidráulico. CEN EN 474-3: 60 % de la carga límite de equilibrio estáticoa giro pleno enterreno desigual o límite hidráulico.
CEN EN 474-3: 80 % de carga límite de equilibrio estático a giro pleno en terreno firme y nivelado o límite hidráulico.

*SAE: Sociedad de Ingenieros de Automoción**CEN: Comité Europeo de Normalización

Especificaciones de la horquilla

Especificaciones de la horquilla

1	Longitud de punta	mm pulg	1.829 72,0
2	Centro de carga	mm pulg	914 36,0
	Carga límite de equilibrio estático: máquina recta (nivel de horquilla)	kg lb	14.965 32.984
	Carga límite de equilibrio estático: máquina articulada (nivel de horquilla)	kg lb	12.974 28.595
	Carga nominal (SAE J1197: 50 % de FTSTL)	kg lb	6.487 14.298
	Carga nominal (CEN EN 474-3 terreno irregular: 60 % de FTSTL)	kg lb	7.785 17.157
	Carga nominal (CEN EN 474-3 terreno firme y nivelado: 80 % de FTSTL)	kg lb	8.905 19.627
3	Longitud total máxima	mm pulg	10.404 409,6
4	Alcance con horquillas a nivel del suelo	mm pulg	1.162 45,8
5	*Del suelo a la parte inferior de la punta a la mínima altura y a la altura de la horquilla	mm pulg	-99 -3,9
6	Alcance con los brazos horizontales y al nivel de la horquilla	mm pulg	1.796 70,7
7	Alcance con la horquilla a la máxima altura	mm pulg	869 34,2
8	Del suelo a la parte superior de la punta con los brazos horizontales y al nivel de la horquilla	mm pulg	2.095 82,5
9	Del suelo a la parte superior de la punta a la máxima altura y al nivel de la horquilla	mm pulg	4.364 171,8
10	Altura total de la horquilla a elevación máxima (de la parte superior del portahorquillas al suelo)	mm pulg	5.407 212,9
11	Espacio libre en levantamiento pleno y descarga máxima	mm pulg	2.498 98,3
12	Ángulo de descarga máximo con respecto a la posición horizontal	grados	55
13	Anchura total del portahorquillas	mm pulg	2.821 111,1
14	Altura total del portahorquillas	mm pulg	1.129 44,4
15	Anchura de punta exterior (separación máxima)	mm pulg	2.627 103,4
16	Anchura de punta exterior (separación mínima)	mm pulg	747 29,4
	Anchura de punta (punta individual)	mm pulg	250,0 9,8
	Grosor de punta	mm pulg	85 3,3
	Capacidad de la punta	kg lb	18.700 41.215
	Peso de funcionamiento	kg lb	29.958 66.026

*Los valores negativos indican por debajo de la pendiente

980 STD	Portahorquillas de 108"	Punta de 72"
Horquilla de construcción, FUSION	523-4199	523-4200

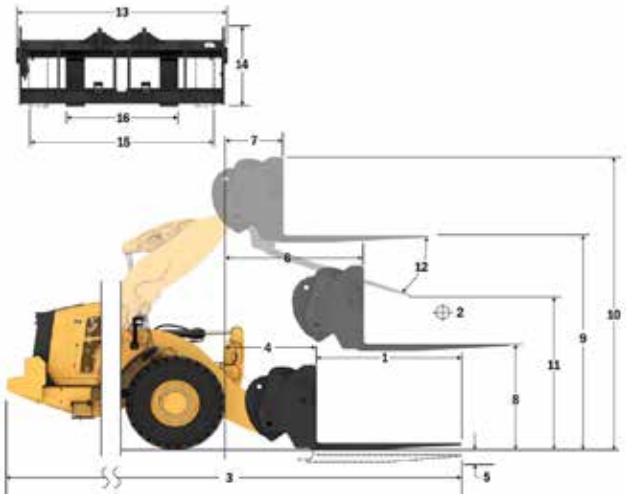

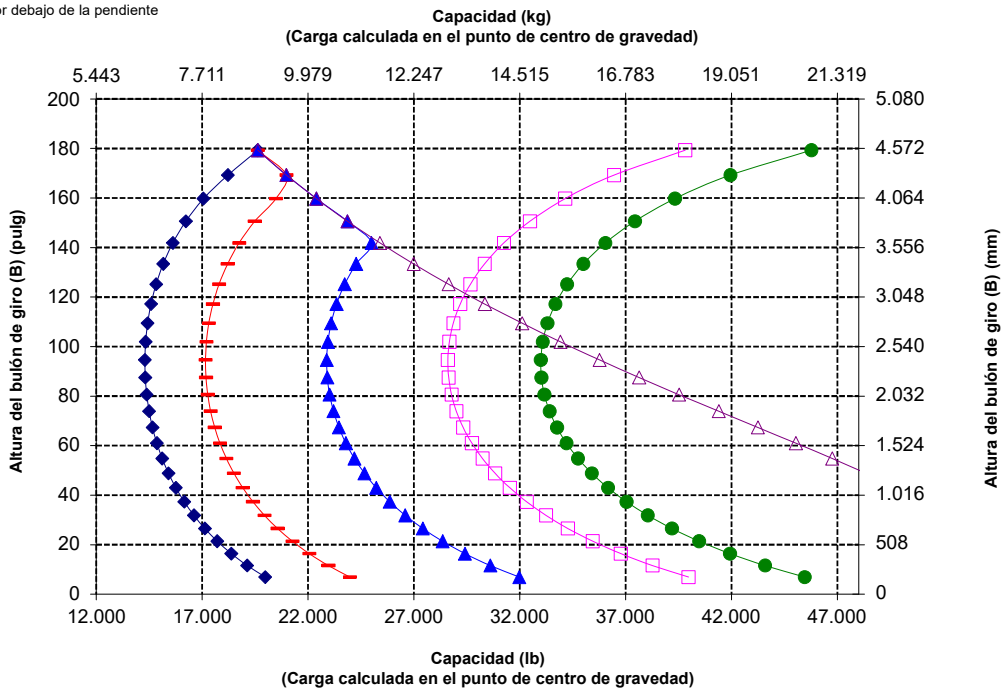

NOTA: Las cargas límite de equilibrio estático y el peso de funcionamiento se basan en la siguiente configuración de pala: neumáticos Bridgestone * VSNT L4, aire acondicionado, control de amortiguación, protector del tren de potencia, todos los líquidos, depósito de combustible, refrigerante, lubricantes y operador.

Las especificaciones y los valores se ajustan a las siguientes normas: SAE* J1197, ISO 14397-1, CEN** EN 474-3.

La carga nominal de operación para una pala equipada con una horquilla para palés se calcula a partir de los siguientes valores:
SAE J1197: 50 % de carga límite de equilibrio estático a giro pleno o límite hidráulico. CEN EN 474-3: 60 % de la carga límite de equilibrio estáticoa giro pleno enterreno desigual o límite hidráulico.
CEN EN 474-3: 80 % de carga límite de equilibrio estático a giro pleno en terreno firme y nivelado o límite hidráulico.

*SAE: Sociedad de Ingenieros de Automoción**CEN: Comité Europeo de Normalización

ADVERTENCIA: No sobrepase la capacidad de carga de las puntas.
La capacidad de una punta individual está estampada en el lateral de cada una.

Especificaciones de la pala de ruedas 980

Especificaciones de la horquilla

Especificaciones de la horquilla

1	Longitud de punta	mm pulg	2.134 84,0
2	Centro de carga	mm pulg	1.067 42
	Carga límite de equilibrio estático: máquina recta (nivel de horquilla)	kg lb	14.267 31.445
	Carga límite de equilibrio estático: máquina articulada (nivel de horquilla)	kg lb	12.355 27.231
	Carga nominal (SAE J1197: 50 % de FTSTL)	kg lb	6.178 13.615
	Carga nominal (CEN EN 474-3 terreno irregular: 60 % de FTSTL)	kg lb	7.413 16.338
	Carga nominal (CEN EN 474-3 terreno firme y nivelado: 80 % de FTSTL)	kg lb	7.914 17.442
3	Longitud total máxima	mm pulg	10.713 421,8
4	Alcance con horquillas a nivel del suelo	mm pulg	1.166 45,9
5	*Del suelo a la parte inferior de la punta a la mínima altura y a la altura de la horquilla	mm pulg	-99 -3,9
6	Alcance con los brazos horizontales y al nivel de la horquilla	mm pulg	1.796 70,7
7	Alcance con la horquilla a la máxima altura	mm pulg	869 34,2
8	Del suelo a la parte superior de la punta con los brazos horizontales y al nivel de la horquilla	mm pulg	2.100 82,7
9	Del suelo a la parte superior de la punta a la máxima altura y al nivel de la horquilla	mm pulg	4.369 172,0
10	Altura total de la horquilla a elevación máxima (de la parte superior del portahorquillas al suelo)	mm pulg	5.407 212,9
11	Espacio libre en levantamiento pleno y descarga máxima	mm pulg	2.247 88,5
12	Ángulo de descarga máximo con respecto a la posición horizontal	grados	55
13	Anchura total del portahorquillas	mm pulg	2.821 111,1
14	Altura total del portahorquillas	mm pulg	1.129 44,4
15	Anchura de punta exterior (separación máxima)	mm pulg	2.627 103,4
16	Anchura de punta exterior (separación mínima)	mm pulg	747 29,4
	Anchura de punta (punta individual)	mm pulg	250,0 9,8
	Grosor de punta	mm pulg	90,0 3,5
	Capacidad de la punta	kg lb	17.729 39.075
	Peso de funcionamiento	kg lb	30.060 66.251

*Los valores negativos indican por debajo de la pendiente

980 STD	Portahorquillas de 108"	Punta de 84"
Horquilla de construcción, FUSION	523-4199	523-4201

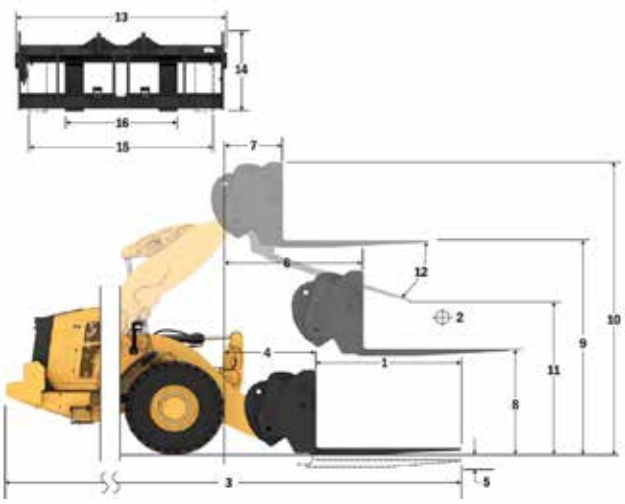

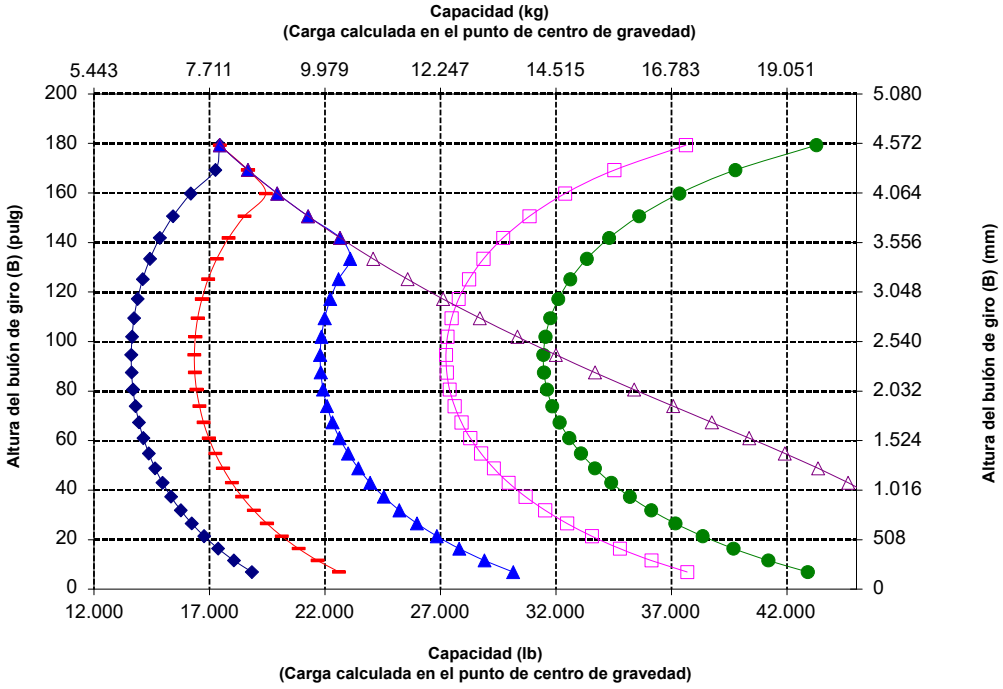

NOTA: Las cargas límite de equilibrio estático y el peso de funcionamiento se basan en la siguiente configuración de pala: neumáticos Bridgestone * VSNT L4, aire acondicionado, control de amortiguación, protector del tren de potencia, todos los líquidos, depósito de combustible, refrigerante, lubricantes y operador.

Las especificaciones y los valores se ajustan a las siguientes normas: SAE* J1197, ISO 14397-1, CEN** EN 474-3.

La carga nominal de operación para una pala equipada con una horquilla para palés se calcula a partir de los siguientes valores:
SAE J1197: 50 % de carga límite de equilibrio estático a giro pleno o límite hidráulico. CEN EN 474-3: 60 % de la carga límite de equilibrio estáticoa giro pleno enterreno desigual o límite hidráulico.
CEN EN 474-3: 80 % de carga límite de equilibrio estático a giro pleno en terreno firme y nivelado o límite hidráulico.

*SAE: Sociedad de Ingenieros de Automoción**CEN: Comité Europeo de Normalización

ADVERTENCIA: No sobrepase la capacidad de carga de las puntas.
La capacidad de una punta individual está estampada en el lateral de cada una.

Especificaciones de la horquilla

Especificaciones de la horquilla

1	Longitud de punta	mm pulg	2.438 96,0
2	Centro de carga	mm pulg	1.219 48,0
	Carga límite de equilibrio estático: máquina recta (nivel de horquilla)	kg lb	13.562 29.890
	Carga límite de equilibrio estático: máquina articulada (nivel de horquilla)	kg lb	11.724 25.839
	Carga nominal (SAE J1197: 50 % de FTSTL)	kg lb	5.862 12.920
	Carga nominal (CEN EN 474-3 terreno irregular: 60 % de FTSTL)	kg lb	7.034 15.504
	Carga nominal (CEN EN 474-3 terreno firme y nivelado: 80 % de FTSTL)	kg lb	7.041 15.518
3	Longitud total máxima	mm pulg	11.021 433,9
4	Alcance con horquillas a nivel del suelo	mm pulg	1.170 46,1
5	*Del suelo a la parte inferior de la punta a la mínima altura y a la altura de la horquilla	mm pulg	-98 -3,8
6	Alcance con los brazos horizontales y al nivel de la horquilla	mm pulg	1.801 70,9
7	Alcance con la horquilla a la máxima altura	mm pulg	874 34,4
8	Del suelo a la parte superior de la punta con los brazos horizontales y al nivel de la horquilla	mm pulg	2.102 82,7
9	Del suelo a la parte superior de la punta a la máxima altura y al nivel de la horquilla	mm pulg	4.370 172,1
10	Altura total de la horquilla a elevación máxima (de la parte superior del portahorquillas al suelo)	mm pulg	5.407 212,9
11	Espacio libre en levantamiento pleno y descarga máxima	mm pulg	1.994 78,5
12	Ángulo de descarga máximo con respecto a la posición horizontal	grados	55
13	Anchura total del portahorquillas	mm pulg	2.821 111,1
14	Altura total del portahorquillas	mm pulg	1.127 44,4
15	Anchura de punta exterior (separación máxima)	mm pulg	2.629 103,5
16	Anchura de punta exterior (separación mínima)	mm pulg	747 29,4
	Anchura de punta (punta individual)	mm pulg	250,0 9,8
	Grosor de punta	mm pulg	90,0 3,5
	Capacidad de la punta	kg lb	15.750 34.713
	Peso de funcionamiento	kg lb	30.211 66.584

*Los valores negativos indican por debajo de la pendiente

980 STD	Portahorquillas de 108"	Punta de 96"
Horquilla de construcción, FUSION	523-4199	523-4202

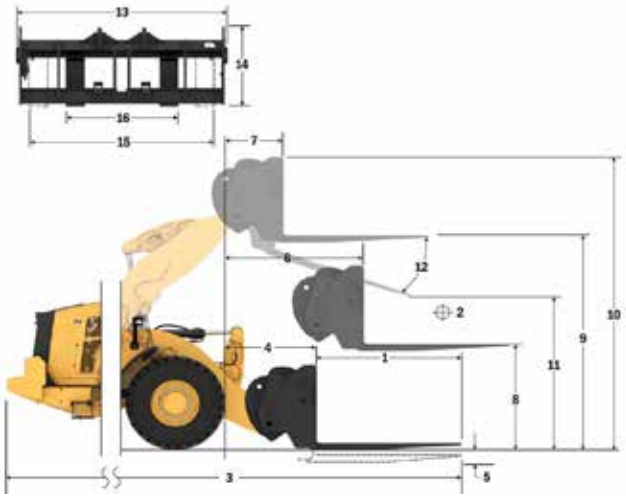

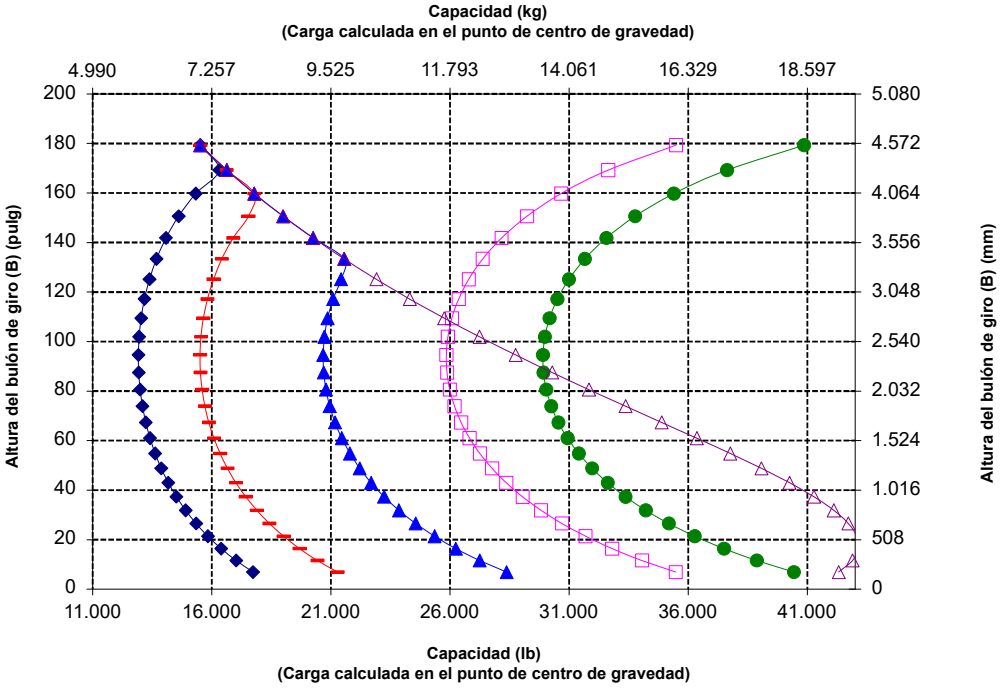

Carga útil (SAE J1197)
Carga útil (CEN EN 474-3: terreno irregular)
Carga útil (CEN EN 474-3: terreno firme y nivelado)
Carga límite de equilibrio estático: articulada
Carga límite de equilibrio estático: máquina recta
Capacidad hidráulica de inclinación
Capacidad hidráulica de elevación

NOTA: Las cargas límite de equilibrio estático y el peso de funcionamiento se basan en la siguiente configuración de pala: neumáticos Bridgestone * VSNT L4, aire acondicionado, control de amortiguación, protector del tren de potencia, todos los líquidos, depósito de combustible, refrigerante, lubricantes y operador.

Las especificaciones y los valores se ajustan a las siguientes normas: SAE* J1197, ISO 14397-1, CEN** EN 474-3.

La carga nominal de operación para una pala equipada con una horquilla para palés se calcula a partir de los siguientes valores:
SAE J1197: 50 % de carga límite de equilibrio estático a giro pleno o límite hidráulico. CEN EN 474-3: 60 % de la carga límite de equilibrio estáticoa giro pleno enterreno desigual o límite hidráulico.
CEN EN 474-3: 80 % de carga límite de equilibrio estático a giro pleno en terreno firme y nivelado o límite hidráulico.

*SAE: Sociedad de Ingenieros de Automoción**CEN: Comité Europeo de Normalización

ADVERTENCIA: No sobrepase la capacidad de carga de las puntas.
La capacidad de una punta individual está estampada en el lateral de cada una.

Especificaciones de la pala de ruedas 980

Especificaciones de la horquilla

Especificaciones de la horquilla

1	Longitud de punta	mm pulg	1.830 72,0
2	Centro de carga	mm pulg	915 36,0
	Carga límite de equilibrio estático: máquina recta (nivel de horquilla)	kg lb	14.666 32.325
	Carga límite de equilibrio estático: máquina articulada (nivel de horquilla)	kg lb	13.039 28.737
	Carga nominal (SAE J1197: 50 % de FTSTL)	kg lb	6.519 14.369
	Carga nominal (CEN EN 474-3 terreno irregular: 60 % de FTSTL)	kg lb	7.823 17.242
	Carga nominal (CEN EN 474-3 terreno firme y nivelado: 80 % de FTSTL)	kg lb	7.970 17.566
3	Longitud total máxima	mm pulg	10.650 419,3
4	Alcance con horquillas a nivel del suelo	mm pulg	1.407 55,4
5	*Del suelo a la parte inferior de la punta a la mínima altura y a la altura de la horquilla	mm pulg	-149 -5,9
6	Alcance con los brazos horizontales y al nivel de la horquilla	mm pulg	1.982 78,0
7	Alcance con la horquilla a la máxima altura	mm pulg	898 35,4
8	Del suelo a la parte superior de la punta con los brazos horizontales y al nivel de la horquilla	mm pulg	2.023 79,6
9	Del suelo a la parte superior de la punta a la máxima altura y al nivel de la horquilla	mm pulg	4.512 177,7
10	Altura total de la horquilla a elevación máxima (de la parte superior del portahorquillas al suelo)	mm pulg	5.287 208,2
11	Espacio libre en levantamiento pleno y descarga máxima	mm pulg	2.842 111,9
12	Ángulo de descarga máximo con respecto a la posición horizontal	grados	47
13	Anchura total del portahorquillas	mm pulg	2.217 87,3
14	Altura total del portahorquillas	mm pulg	840 33,1
15	Anchura de punta exterior (separación máxima)	mm pulg	2.070 81,5
16	Anchura de punta exterior (separación mínima)	mm pulg	470 18,5
	Anchura de punta (punta individual)	mm pulg	150,0 5,9
	Grosor de punta	mm pulg	65,0 2,6
	Capacidad de la punta	kg lb	5.246 11.562
	Peso de funcionamiento	kg lb	29.218 64.396

*Los valores negativos indican por debajo de la pendiente

980 HL	Portahorquillas de 87"	Punta de 72"
Horquillas de palés, FUSION	530-1861	530-1869

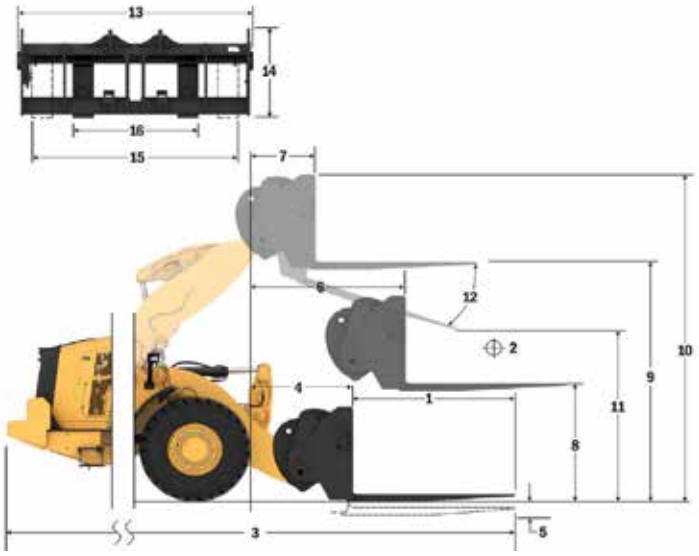

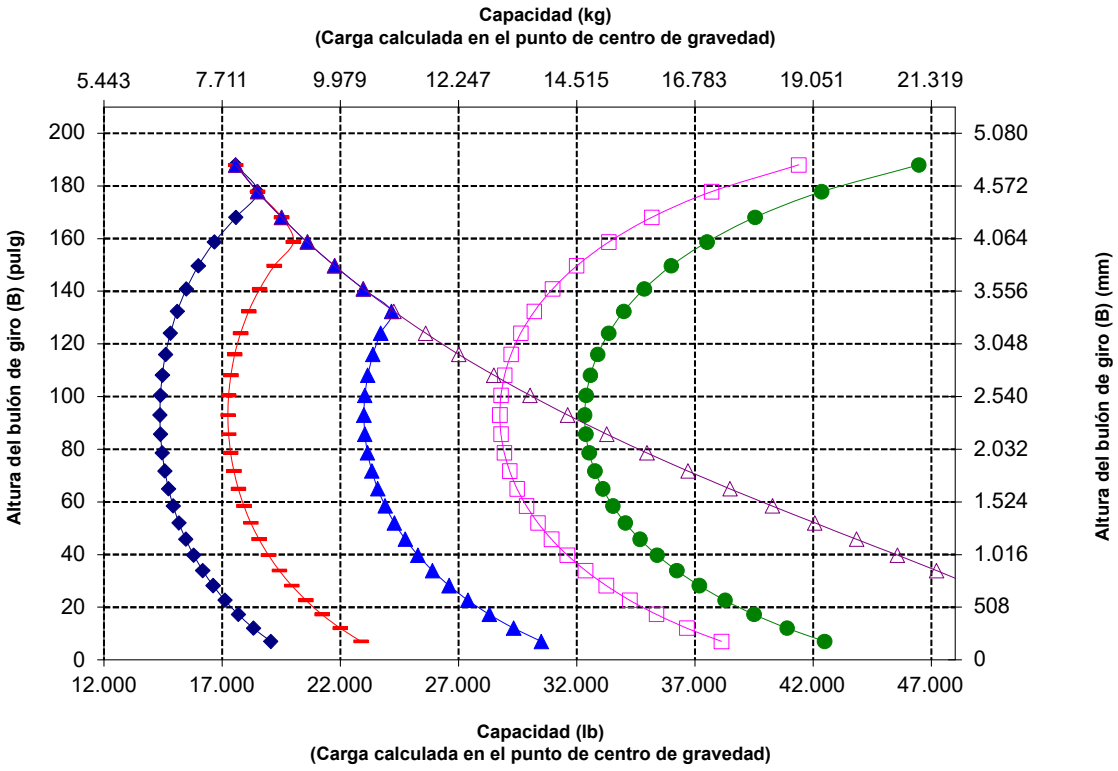

NOTA: Las cargas límite de equilibrio estático y el peso de funcionamiento se basan en la siguiente configuración de pala: neumáticos Bridgestone * VSNT L4, aire acondicionado, control de amortiguación, protector del tren de potencia, todos los líquidos, depósito de combustible, refrigerante, lubricantes y operador.

Las especificaciones y los valores se ajustan a las siguientes normas: SAE* J1197, ISO 14397-1, CEN** EN 474-3.

La carga nominal de operación para una pala equipada con una horquilla para palés se calcula a partir de los siguientes valores:
SAE J1197: 50 % de carga límite de equilibrio estático a giro pleno o límite hidráulico. CEN EN 474-3: 60 % de la carga límite de equilibrio estáticoa giro pleno enterreno desigual o límite hidráulico.
CEN EN 474-3: 80 % de carga límite de equilibrio estático a giro pleno en terreno firme y nivelado o límite hidráulico.

*SAE: Sociedad de Ingenieros de Automoción**CEN: Comité Europeo de Normalización

Especificaciones de la horquilla

Especificaciones de la horquilla

1	Longitud de punta	mm pulg	1.829 72,0
2	Centro de carga	mm pulg	915 36,0
	Carga límite de equilibrio estático: máquina recta (nivel de horquilla)	kg lb	14.378 31.689
	Carga límite de equilibrio estático: máquina articulada (nivel de horquilla)	kg lb	12.744 28.088
	Carga nominal (SAE J1197: 50 % de FTSTL)	kg lb	6.372 14.044
	Carga nominal (CEN EN 474-3 terreno irregular: 60 % de FTSTL)	kg lb	7.646 16.853
	Carga nominal (CEN EN 474-3 terreno firme y nivelado: 80 % de FTSTL)	kg lb	8.359 18.422
3	Longitud total máxima	mm pulg	10.593 417,1
4	Alcance con horquillas a nivel del suelo	mm pulg	1.351 53,2
5	*Del suelo a la parte inferior de la punta a la mínima altura y a la altura de la horquilla	mm pulg	-62 -2,4
6	Alcance con los brazos horizontales y al nivel de la horquilla	mm pulg	1.970 77,5
7	Alcance con la horquilla a la máxima altura	mm pulg	886 34,9
8	Del suelo a la parte superior de la punta con los brazos horizontales y al nivel de la horquilla	mm pulg	2.135 84,1
9	Del suelo a la parte superior de la punta a la máxima altura y al nivel de la horquilla	mm pulg	4.625 182,1
10	Altura total de la horquilla a elevación máxima (de la parte superior del portahorquillas al suelo)	mm pulg	5.665 223,0
11	Espacio libre en levantamiento pleno y descarga máxima	mm pulg	2.768 109,0
12	Ángulo de descarga máximo con respecto a la posición horizontal	grados	53
13	Anchura total del portahorquillas	mm pulg	2.833 111,5
14	Altura total del portahorquillas	mm pulg	1.130 44,5
15	Anchura de punta exterior (separación máxima)	mm pulg	2.483 97,8
16	Anchura de punta exterior (separación mínima)	mm pulg	590 23,2
	Anchura de punta (punta individual)	mm pulg	180,0 7,1
	Grosor de punta	mm pulg	90,0 3,5
	Capacidad de la punta	kg lb	14.800 32.619
	Peso de funcionamiento	kg lb	29.657 65.364

*Los valores negativos indican por debajo de la pendiente

980 HL	Portahorquillas de 108"	Punta de 72"
Horquilla de construcción, FUSION	520-7968	520-7979

*Versión 14A
*Varillaje de barra en Z en paralelo
*Configuración de elevación alta

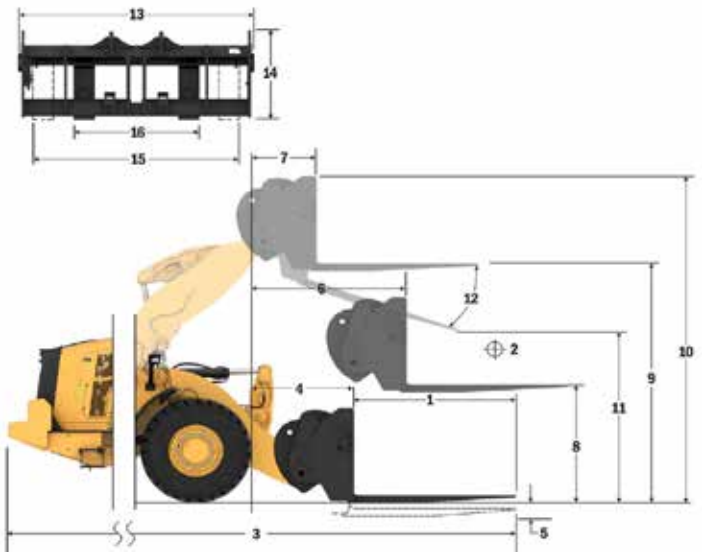

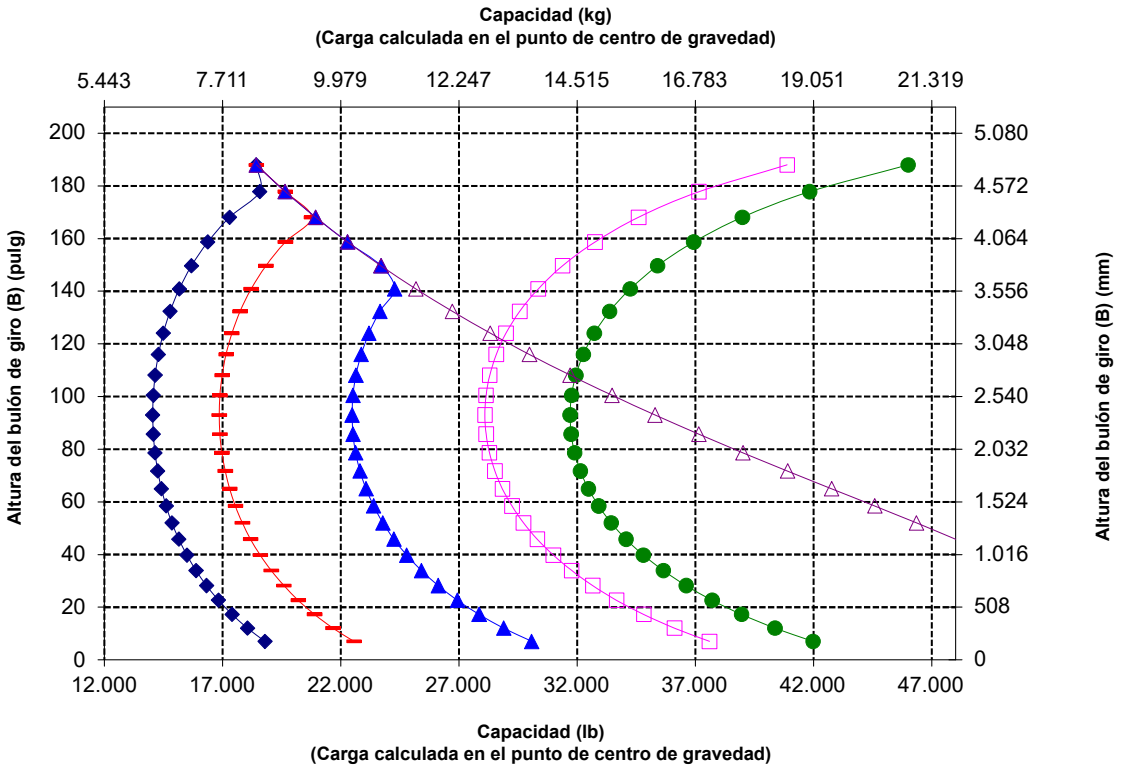

NOTA: Las cargas límite de equilibrio estático y el peso de funcionamiento se basan en la siguiente configuración de pala: neumáticos Bridgestone * VSNT L4, aire acondicionado, control de amortiguación, protector del tren de potencia, todos los líquidos, depósito de combustible, refrigerante, lubricantes y operador.

Las especificaciones y los valores se ajustan a las siguientes normas: SAE* J1197, ISO 14397-1, CEN** EN 474-3.

La carga nominal de operación para una pala equipada con una horquilla para palés se calcula a partir de los siguientes valores:
SAE J1197: 50 % de carga límite de equilibrio estático a giro pleno o límite hidráulico. CEN EN 474-3: 60 % de la carga límite de equilibrio estáticoa giro pleno enterreno desigual o límite hidráulico.
CEN EN 474-3: 80 % de carga límite de equilibrio estático a giro pleno en terreno firme y nivelado o límite hidráulico.

*SAE: Sociedad de Ingenieros de Automoción**CEN: Comité Europeo de Normalización

Especificaciones de la pala de ruedas 980

Especificaciones de la horquilla

Especificaciones de la horquilla

1	Longitud de punta	mm pulg	2.134 84,0
2	Centro de carga	mm pulg	1.067 42
	Carga límite de equilibrio estático: máquina recta (nivel de horquilla)	kg lb	13.768 30.345
	Carga límite de equilibrio estático: máquina articulada (nivel de horquilla)	kg lb	12.196 26.880
	Carga nominal (SAE J1197: 50 % de FTSTL)	kg lb	6.098 13.440
	Carga nominal (CEN EN 474-3 terreno irregular: 60 % de FTSTL)	kg lb	7.318 16.128
	Carga nominal (CEN EN 474-3 terreno firme y nivelado: 80 % de FTSTL)	kg lb	7.467 16.457
3	Longitud total máxima	mm pulg	10.898 429,1
4	Alcance con horquillas a nivel del suelo	mm pulg	1.351 53,2
5	*Del suelo a la parte inferior de la punta a la mínima altura y a la altura de la horquilla	mm pulg	-62 -2,4
6	Alcance con los brazos horizontales y al nivel de la horquilla	mm pulg	1.970 77,5
7	Alcance con la horquilla a la máxima altura	mm pulg	886 34,9
8	Del suelo a la parte superior de la punta con los brazos horizontales y al nivel de la horquilla	mm pulg	2.135 84,1
9	Del suelo a la parte superior de la punta a la máxima altura y al nivel de la horquilla	mm pulg	4.625 182,1
10	Altura total de la horquilla a elevación máxima (de la parte superior del portahorquillas al suelo)	mm pulg	5.665 223,0
11	Espacio libre en levantamiento pleno y descarga máxima	mm pulg	2.524 99,4
12	Ángulo de descarga máximo con respecto a la posición horizontal	grados	53
13	Anchura total del portahorquillas	mm pulg	2.833 111,5
14	Altura total del portahorquillas	mm pulg	1.130 44,5
15	Anchura de punta exterior (separación máxima)	mm pulg	2.483 97,8
16	Anchura de punta exterior (separación mínima)	mm pulg	590 23,2
	Anchura de punta (punta individual)	mm pulg	180,0 7,1
	Grosor de punta	mm pulg	90,0 3,5
	Capacidad de la punta	kg lb	12.700 27.991
	Peso de funcionamiento	kg lb	29.719 65.501

*Los valores negativos indican por debajo de la pendiente

980 HL	Portahorquillas de 108"	Punta de 84"
Horquilla de construcción, FUSION	520-7968	520-7986

*Versión 14A
*Varillaje de barra en Z en paralelo
*Configuración de elevación alta

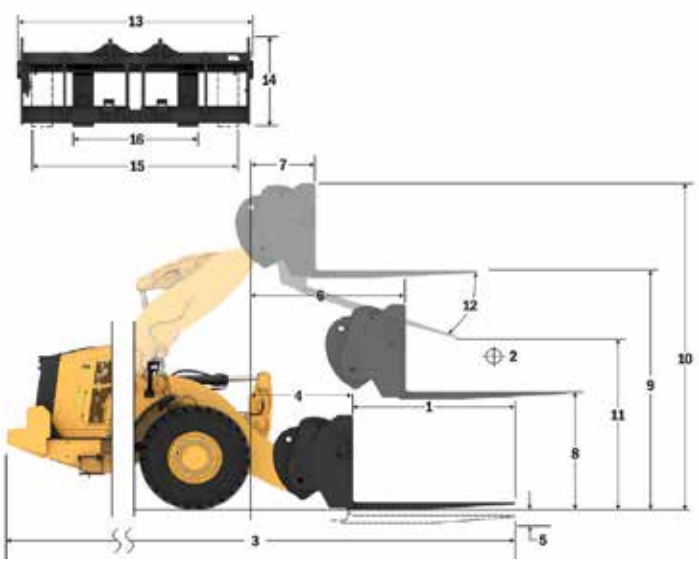

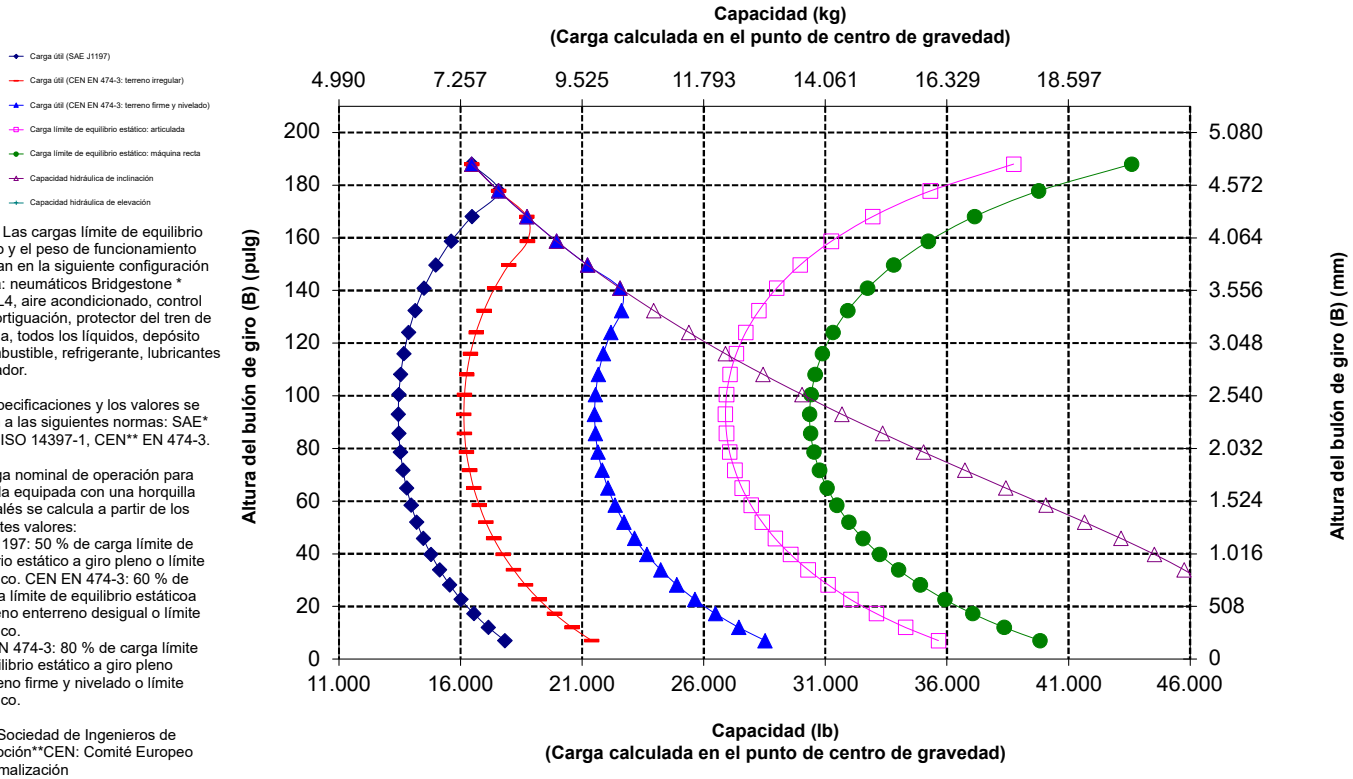

NOTA: Las cargas límite de equilibrio estático y el peso de funcionamiento se basan en la siguiente configuración de pala: neumáticos Bridgestone * VSNT L4, aire acondicionado, control de amortiguación, protector del tren de potencia, todos los líquidos, depósito de combustible, refrigerante, lubricantes y operador.

Las especificaciones y los valores se ajustan a las siguientes normas: SAE* J1197, ISO 14397-1, CEN** EN 474-3.

La carga nominal de operación para una pala equipada con una horquilla para palés se calcula a partir de los siguientes valores:
SAE J1197: 50 % de carga límite de equilibrio estático a giro pleno o límite hidráulico. CEN EN 474-3: 60 % de la carga límite de equilibrio estáticoa giro pleno enterreno desigual o límite hidráulico.
CEN EN 474-3: 80 % de carga límite de equilibrio estático a giro pleno en terreno firme y nivelado o límite hidráulico.

*SAE: Sociedad de Ingenieros de Automoción**CEN: Comité Europeo de Normalización

Especificaciones de la horquilla

Especificaciones de la horquilla

1	Longitud de punta	mm pulg	2.438 96,0
2	Centro de carga	mm pulg	1.219 48,0
	Carga límite de equilibrio estático: máquina recta (nivel de horquilla)	kg lb	13.199 29.091
	Carga límite de equilibrio estático: máquina articulada (nivel de horquilla)	kg lb	11.685 25.753
	Carga nominal (SAE J1197: 50 % de FTSTL)	kg lb	5.842 12.876
	Carga nominal (CEN EN 474-3 terreno irregular: 60 % de FTSTL)	kg lb	6.727 14.826
	Carga nominal (CEN EN 474-3 terreno firme y nivelado: 80 % de FTSTL)	kg lb	6.727 14.826
3	Longitud total máxima	mm pulg	11.202 441,0
4	Alcance con horquillas a nivel del suelo	mm pulg	1.351 53,2
5	*Del suelo a la parte inferior de la punta a la mínima altura y a la altura de la horquilla	mm pulg	-62 -2,4
6	Alcance con los brazos horizontales y al nivel de la horquilla	mm pulg	1.970 77,5
7	Alcance con la horquilla a la máxima altura	mm pulg	886 34,9
8	Del suelo a la parte superior de la punta con los brazos horizontales y al nivel de la horquilla	mm pulg	2.135 84,1
9	Del suelo a la parte superior de la punta a la máxima altura y al nivel de la horquilla	mm pulg	4.625 182.1
10	Altura total de la horquilla a elevación máxima (de la parte superior del portahorquillas al suelo)	mm pulg	5.665 223,0
11	Espacio libre en levantamiento pleno y descarga máxima	mm pulg	2.280 89,8
12	Ángulo de descarga máximo con respecto a la posición horizontal	grados	53
13	Anchura total del portahorquillas	mm pulg	2.833 111,5
14	Altura total del portahorquillas	mm pulg	1.130 44,5
15	Anchura de punta exterior (separación máxima)	mm pulg	2.483 97,8
16	Anchura de punta exterior (separación mínima)	mm pulg	590 23,2
	Anchura de punta (punta individual)	mm pulg	180,0 7,1
	Grosor de punta	mm pulg	90,0 3,5
	Capacidad de la punta	kg lb	11.300 24.905
	Peso de funcionamiento	kg lb	29.782 65.640

*Los valores negativos indican por debajo de la pendiente

980 HL	Portahorquillas de 108"	Punta de 96"
Horquilla de construcción, FUSION	520-7968	520-7981

*Versión 14A
*Varillaje de barra en Z en paralelo
*Configuración de elevación alta

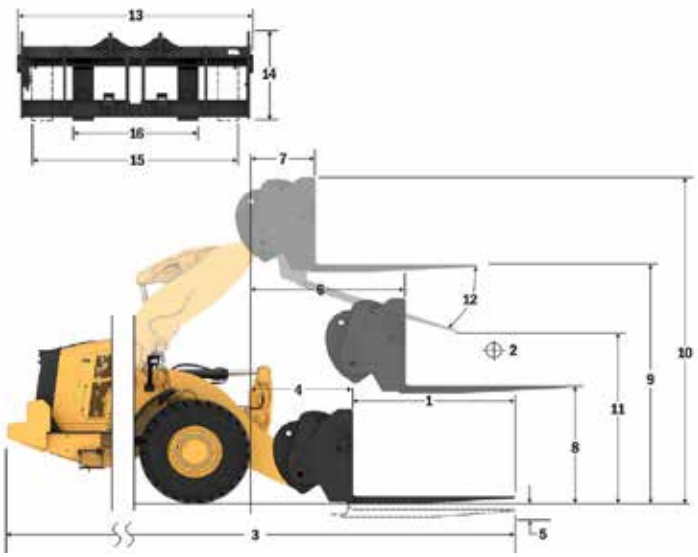

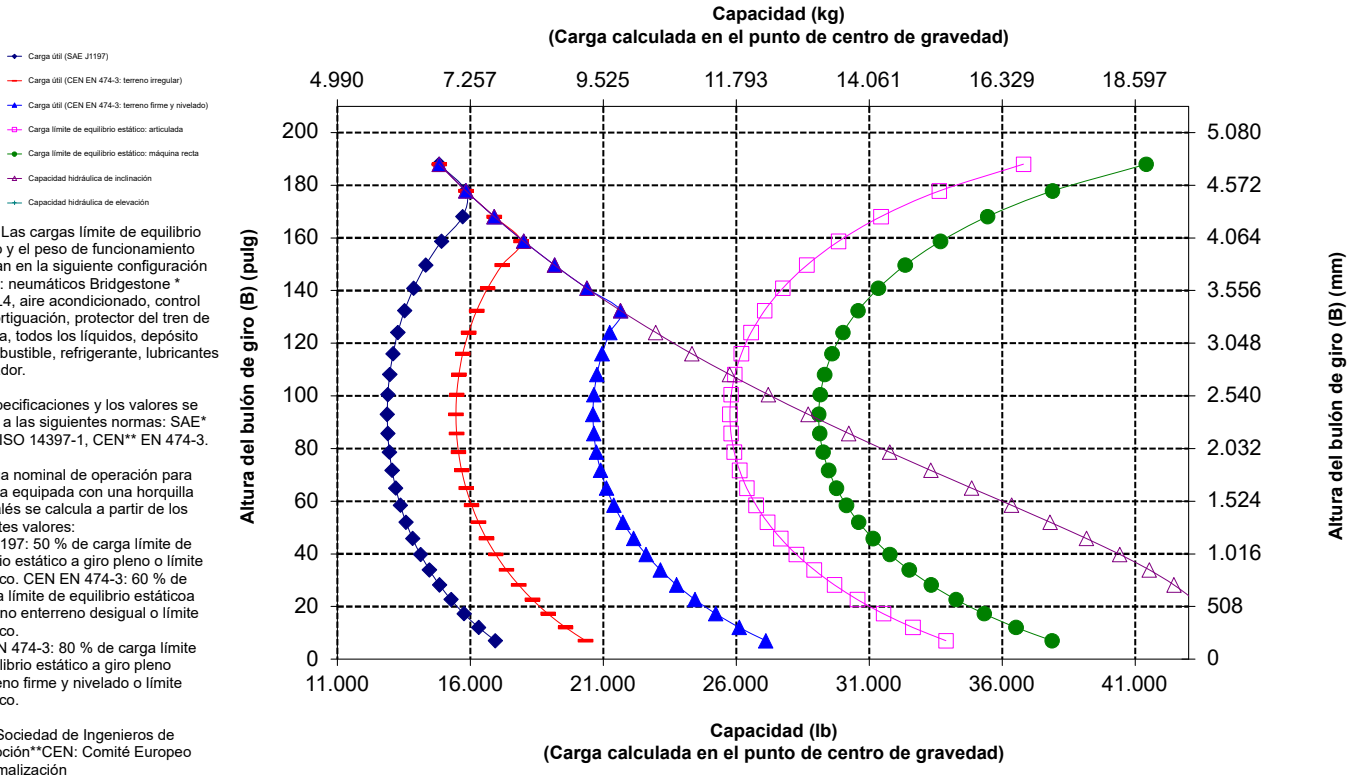

NOTA: Las cargas límite de equilibrio estático y el peso de funcionamiento se basan en la siguiente configuración de pala: neumáticos Bridgestone * VSNT L4, aire acondicionado, control de amortiguación, protector del tren de potencia, todos los líquidos, depósito de combustible, refrigerante, lubricantes y operador.

Las especificaciones y los valores se ajustan a las siguientes normas: SAE* J1197, ISO 14397-1, CEN** EN 474-3.

La carga nominal de operación para una pala equipada con una horquilla para palés se calcula a partir de los siguientes valores:
SAE J1197: 50 % de carga límite de equilibrio estático a giro pleno o límite hidráulico. CEN EN 474-3: 60 % de la carga límite de equilibrio estáticoa giro pleno enterreno desigual o límite hidráulico.
CEN EN 474-3: 80 % de carga límite de equilibrio estático a giro pleno en terreno firme y nivelado o límite hidráulico.

*SAE: Sociedad de Ingenieros de Automoción**CEN: Comité Europeo de Normalización

Especificaciones de la pala de ruedas 980

Especificaciones de la horquilla

Especificaciones de la horquilla

1	Longitud de punta	mm pulg	1.829 72,0
2	Centro de carga	mm pulg	914 36,0
	Carga límite de equilibrio estático: máquina recta (nivel de horquilla)	kg lb	14.048 30.961
	Carga límite de equilibrio estático: máquina articulada (nivel de horquilla)	kg lb	12.414 27.362
	Carga nominal (SAE J1197: 50 % de FTSTL)	kg lb	6.207 13.681
	Carga nominal (CEN EN 474-3 terreno irregular: 60 % de FTSTL)	kg lb	7.449 16.417
	Carga nominal (CEN EN 474-3 terreno firme y nivelado: 80 % de FTSTL)	kg lb	8.586 18.924
3	Longitud total máxima	mm pulg	10.612 417,8
4	Alcance con horquillas a nivel del suelo	mm pulg	1.371 54,0
5	*Del suelo a la parte inferior de la punta a la mínima altura y a la altura de la horquilla	mm pulg	-96 -3,8
6	Alcance con los brazos horizontales y al nivel de la horquilla	mm pulg	1.969 77,5
7	Alcance con la horquilla a la máxima altura	mm pulg	885 34,8
8	Del suelo a la parte superior de la punta con los brazos horizontales y al nivel de la horquilla	mm pulg	2.097 82,5
9	Del suelo a la parte superior de la punta a la máxima altura y al nivel de la horquilla	mm pulg	4.586 180,5
10	Altura total de la horquilla a elevación máxima (de la parte superior del portahorquillas al suelo)	mm pulg	5.630 221,6
11	Espacio libre en levantamiento pleno y descarga máxima	mm pulg	2.674 105,3
12	Ángulo de descarga máximo con respecto a la posición horizontal	grados	57
13	Anchura total del portahorquillas	mm pulg	2.821 111,1
14	Altura total del portahorquillas	mm pulg	1.129 44,4
15	Anchura de punta exterior (separación máxima)	mm pulg	2.627 103,4
16	Anchura de punta exterior (separación mínima)	mm pulg	747 29,4
	Anchura de punta (punta individual)	mm pulg	250,0 9,8
	Grosor de punta	mm pulg	85 3,3
	Capacidad de la punta	kg lb	18.700 41.215
	Peso de funcionamiento	kg lb	30.095 66.329

*Los valores negativos indican por debajo de la pendiente

980 HL	Portahorquillas de 108"	Punta de 72"
Horquilla de construcción, FUSION	523-4199	523-4200

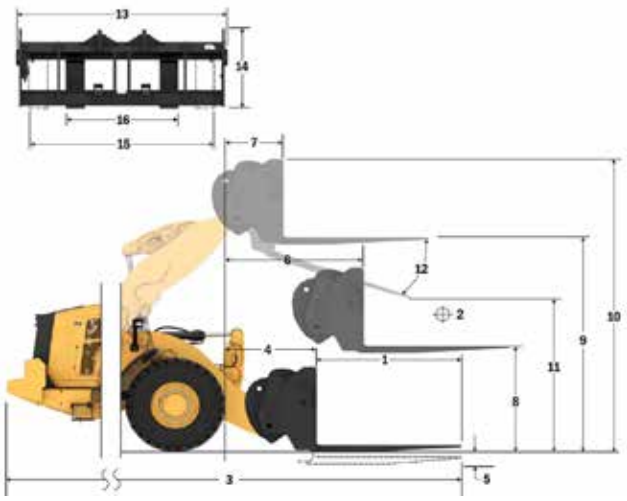

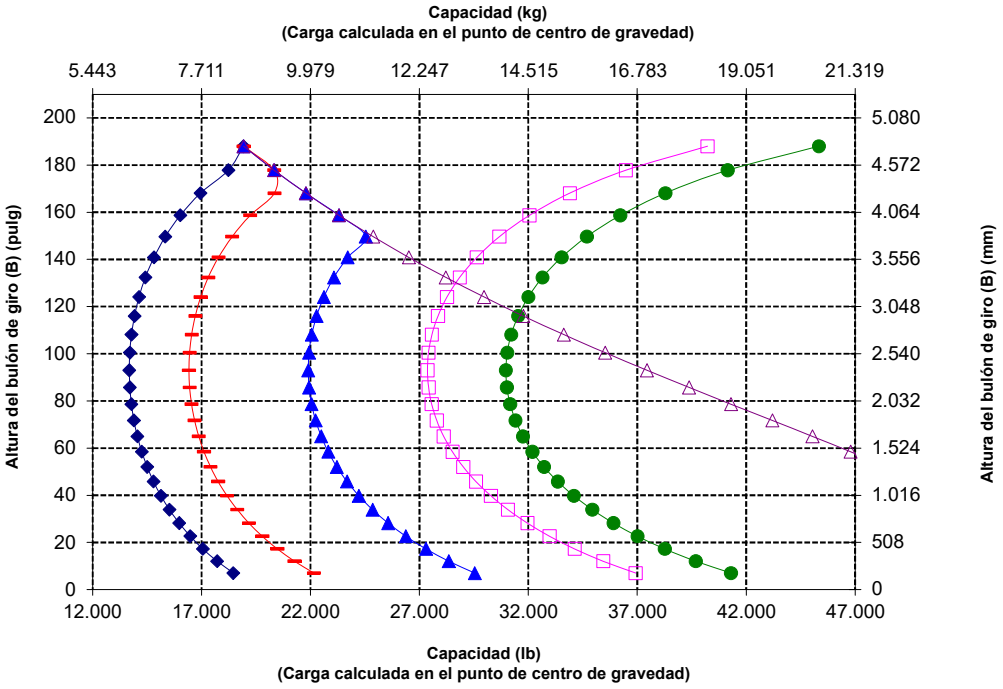

Carga útil (SAE J1197)
Carga útil (CEN EN 474-3: terreno irregular)
Carga útil (CEN EN 474-3: terreno firme y nivelado)
Carga límite de equilibrio estático: articulada
Carga límite de equilibrio estático: máquina recta
Capacidad hidráulica de inclinación
Capacidad hidráulica de elevación

NOTA: Las cargas límite de equilibrio estático y el peso de funcionamiento se basan en la siguiente configuración de pala: neumáticos Bridgestone * VSNT L4, aire acondicionado, control de amortiguación, protector del tren de potencia, todos los líquidos, depósito de combustible, refrigerante, lubricantes y operador.

Las especificaciones y los valores se ajustan a las siguientes normas: SAE* J1197, ISO 14397-1, CEN** EN 474-3.

La carga nominal de operación para una pala equipada con una horquilla para palés se calcula a partir de los siguientes valores:
SAE J1197: 50 % de carga límite de equilibrio estático a giro pleno o límite hidráulico. CEN EN 474-3: 60 % de la carga límite de equilibrio estáticoa giro pleno enterreno desigual o límite hidráulico.
CEN EN 474-3: 80 % de carga límite de equilibrio estático a giro pleno en terreno firme y nivelado o límite hidráulico.

*SAE: Sociedad de Ingenieros de Automoción**CEN: Comité Europeo de Normalización

ADVERTENCIA: No sobrepase la capacidad de carga de las puntas.
La capacidad de una punta individual está estampada en el lateral de cada una.

Especificaciones de la horquilla

Especificaciones de la horquilla

1	Longitud de punta	mm pulg	2.134 84,0
2	Centro de carga	mm pulg	1.067 42
	Carga límite de equilibrio estático: máquina recta (nivel de horquilla)	kg lb	13.409 29.553
	Carga límite de equilibrio estático: máquina articulada (nivel de horquilla)	kg lb	11.838 26.090
	Carga nominal (SAE J1197: 50 % de FTSTL)	kg lb	5.919 13.045
	Carga nominal (CEN EN 474-3 terreno irregular: 60 % de FTSTL)	kg lb	7.103 15654
	Carga nominal (CEN EN 474-3 terreno firme y nivelado: 80 % de FTSTL)	kg lb	7.633 16.824
3	Longitud total máxima	mm pulg	10.921 429,9
4	Alcance con horquillas a nivel del suelo	mm pulg	1.374 54,1
5	*Del suelo a la parte inferior de la punta a la mínima altura y a la altura de la horquilla	mm pulg	-96 -3,8
6	Alcance con los brazos horizontales y al nivel de la horquilla	mm pulg	1.969 77,5
7	Alcance con la horquilla a la máxima altura	mm pulg	885 34,8
8	Del suelo a la parte superior de la punta con los brazos horizontales y al nivel de la horquilla	mm pulg	2.102 82,7
9	Del suelo a la parte superior de la punta a la máxima altura y al nivel de la horquilla	mm pulg	4.591 180,7
10	Altura total de la horquilla a elevación máxima (de la parte superior del portahorquillas al suelo)	mm pulg	5.630 221,6
11	Espacio libre en levantamiento pleno y descarga máxima	mm pulg	2.418 95,2
12	Ángulo de descarga máximo con respecto a la posición horizontal	grados	57
13	Anchura total del portahorquillas	mm pulg	2.821 111,1
14	Altura total del portahorquillas	mm pulg	1.129 44,4
15	Anchura de punta exterior (separación máxima)	mm pulg	2.627 103,4
16	Anchura de punta exterior (separación mínima)	mm pulg	747 29,4
	Anchura de punta (punta individual)	mm pulg	250,0 9,8
	Grosor de punta	mm pulg	90,0 3,5
	Capacidad de la punta	kg lb	17.729 39.075
	Peso de funcionamiento	kg lb	30.197 66.554

*Los valores negativos indican por debajo de la pendiente

980 HL	Portahorquillas de 108"	Punta de 84"
Horquilla de construcción, FUSION	523-4199	523-4201

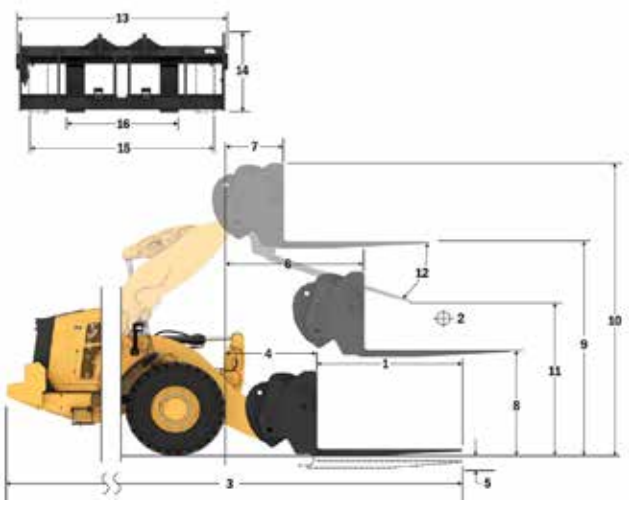

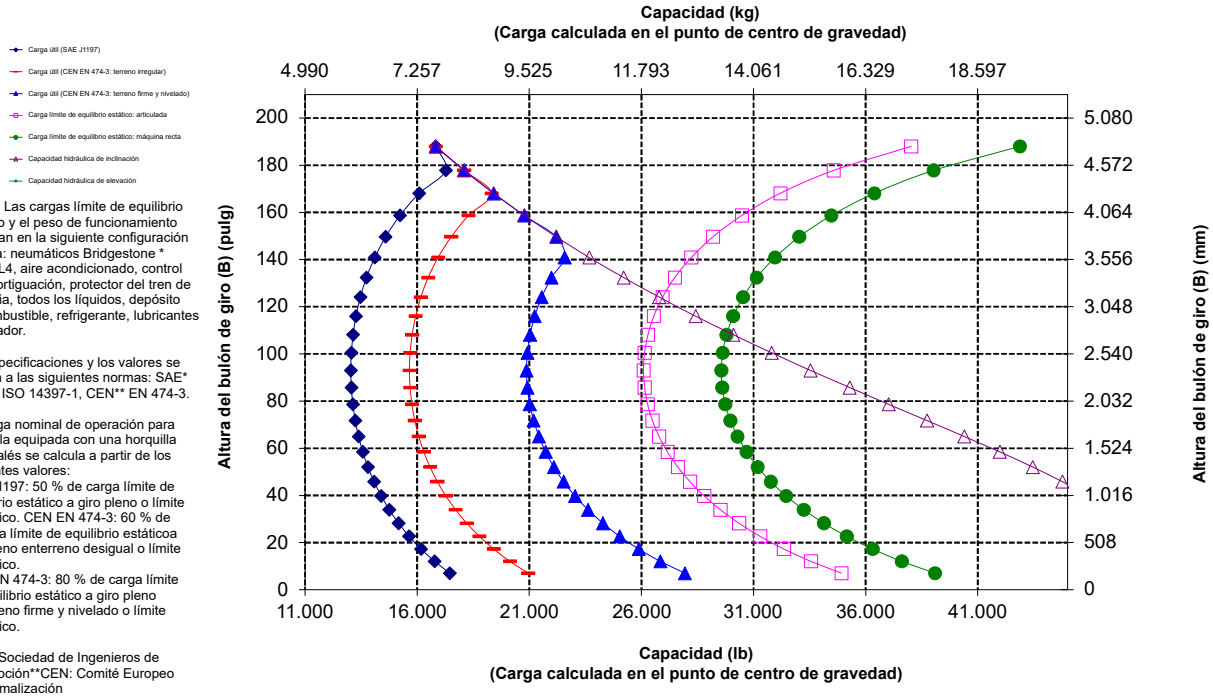

NOTA: Las cargas límite de equilibrio estático y el peso de funcionamiento se basan en la siguiente configuración de pala: neumáticos Bridgestone * VSNT L4, aire acondicionado, control de amortiguación, protector del tren de potencia, todos los líquidos, depósito de combustible, refrigerante, lubricantes y operador.

Las especificaciones y los valores se ajustan a las siguientes normas: SAE* J1197, ISO 14397-1, CEN** EN 474-3.

La carga nominal de operación para una pala equipada con una horquilla para palés se calcula a partir de los siguientes valores:
SAE J1197: 50 % de carga límite de equilibrio estático a giro pleno o límite hidráulico. CEN EN 474-3: 60 % de la carga límite de equilibrio estáticoa giro pleno enterreno desigual o límite hidráulico.
CEN EN 474-3: 80 % de carga límite de equilibrio estático a giro pleno en terreno firme y nivelado o límite hidráulico.

*SAE: Sociedad de Ingenieros de Automoción**CEN: Comité Europeo de Normalización

ADVERTENCIA: No sobrepase la capacidad de carga de las puntas.
La capacidad de una punta individual está estampada en el lateral de cada una.

Especificaciones de la pala de ruedas 980

Especificaciones de la horquilla

Especificaciones de la horquilla

1	Longitud de punta	mm pulg	2.438 96,0
2	Centro de carga	mm pulg	1.219 48,0
	Carga límite de equilibrio estático: máquina recta (nivel de horquilla)	kg lb	12.757 28.117
	Carga límite de equilibrio estático: máquina articulada (nivel de horquilla)	kg lb	11.245 24.783
	Carga nominal (SAE J1197: 50 % de FTSTL)	kg lb	56.22 12.392
	Carga nominal (CEN EN 474-3 terreno irregular: 60 % de FTSTL)	kg lb	6.747 14.870
	Carga nominal (CEN EN 474-3 terreno firme y nivelado: 80 % de FTSTL)	kg lb	6.791 14.967
3	Longitud total máxima	mm pulg	11.229 442,1
4	Alcance con horquillas a nivel del suelo	mm pulg	1.378 54,2
5	*Del suelo a la parte inferior de la punta a la mínima altura y a la altura de la horquilla	mm pulg	-94 -3,7
6	Alcance con los brazos horizontales y al nivel de la horquilla	mm pulg	1.974 77,7
7	Alcance con la horquilla a la máxima altura	mm pulg	890 35
8	Del suelo a la parte superior de la punta con los brazos horizontales y al nivel de la horquilla	mm pulg	2.103 82,8
9	Del suelo a la parte superior de la punta a la máxima altura y al nivel de la horquilla	mm pulg	4.593 180,8
10	Altura total de la horquilla a elevación máxima (de la parte superior del portahorquillas al suelo)	mm pulg	5.630 221,6
11	Espacio libre en levantamiento pleno y descarga máxima	mm pulg	2.159 85
12	Ángulo de descarga máximo con respecto a la posición horizontal	grados	57
13	Anchura total del portahorquillas	mm pulg	2.821 111,1
14	Altura total del portahorquillas	mm pulg	1.127 44,4
15	Anchura de punta exterior (separación máxima)	mm pulg	2.629 103,5
16	Anchura de punta exterior (separación mínima)	mm pulg	747 29,4
	Anchura de punta (punta individual)	mm pulg	250,0 9,8
	Grosor de punta	mm pulg	90,0 3,5
	Capacidad de la punta	kg lb	15.750 34.713
	Peso de funcionamiento	kg lb	30.348 66.887

*Los valores negativos indican por debajo de la pendiente

980 HL	Portahorquillas de 108"	Punta de 96"
Horquilla de construcción, FUSION	523-4199	523-4202

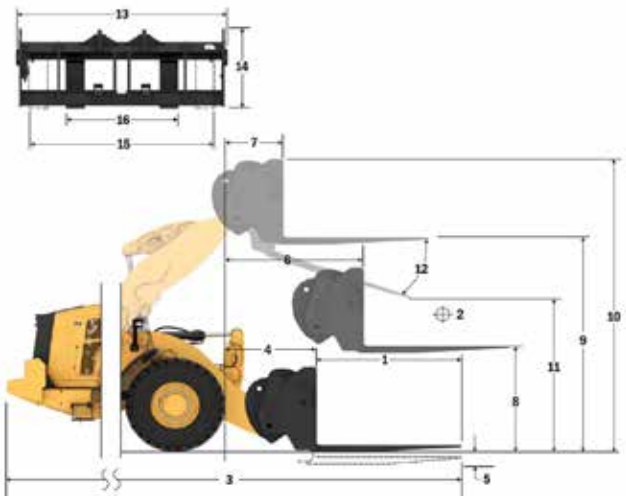

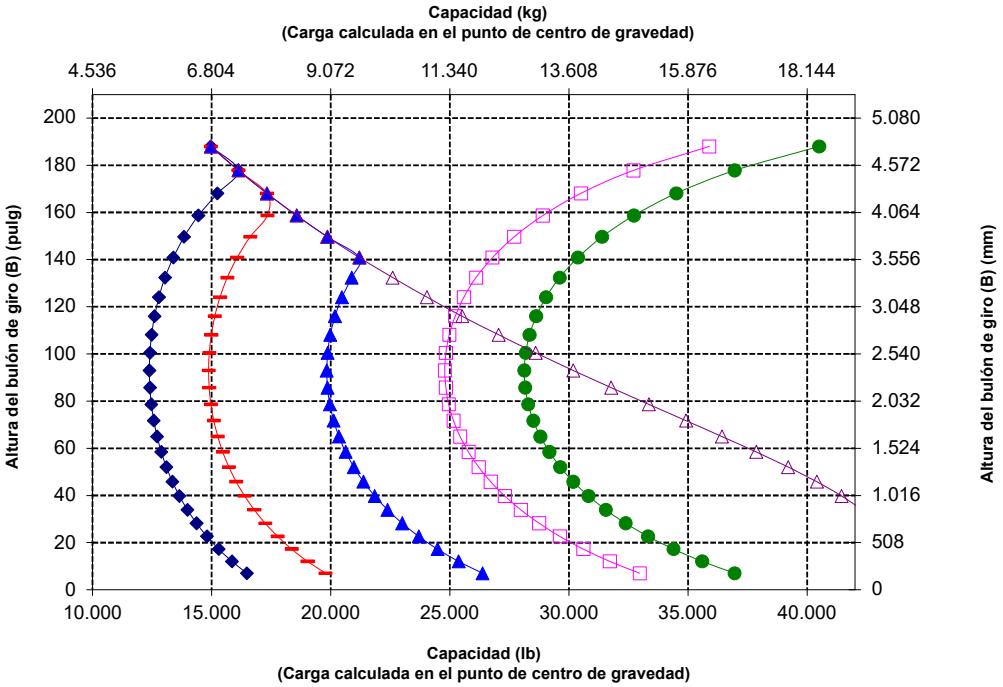

NOTA: Las cargas límite de equilibrio estático y el peso de funcionamiento se basan en la siguiente configuración de pala: neumáticos Bridgestone * VSNT L4, aire acondicionado, control de amortiguación, protector del tren de potencia, todos los líquidos, depósito de combustible, refrigerante, lubricantes y operador.

Las especificaciones y los valores se ajustan a las siguientes normas: SAE* J1197, ISO 14397-1, CEN** EN 474-3.

La carga nominal de operación para una pala equipada con una horquilla para palés se calcula a partir de los siguientes valores:
SAE J1197: 50 % de carga límite de equilibrio estático a giro pleno o límite hidráulico. CEN EN 474-3: 60 % de la carga límite de equilibrio estáticoa giro pleno enterreno desigual o límite hidráulico.
CEN EN 474-3: 80 % de carga límite de equilibrio estático a giro pleno en terreno firme y nivelado o límite hidráulico.

*SAE: Sociedad de Ingenieros de Automoción**CEN: Comité Europeo de Normalización

ADVERTENCIA: No sobrepase la capacidad de carga de las puntas.
La capacidad de una punta individual está estampada en el lateral de cada una.

Especificaciones de la horquilla

Especificaciones de la horquilla

1	Longitud de punta	mm pulg	1.830 72,0
2	Centro de carga	mm pulg	915 36,0
	Carga límite de equilibrio estático: máquina recta (nivel de horquilla)	kg lb	16.622 36.635
	Carga límite de equilibrio estático: máquina articulada (nivel de horquilla)	kg lb	14.453 31.855
	Carga nominal (SAE J1197: 50 % de FTSTL)	kg lb	7.227 15.928
	Carga nominal (CEN EN 474-3 terreno irregular: 60 % de FTSTL)	kg lb	8.327 18.352
	Carga nominal (CEN EN 474-3 terreno firme y nivelado: 80 % de FTSTL)	kg lb	8.327 18.352
3	Longitud total máxima	mm pulg	10.445 411,2
4	Alcance con horquillas a nivel del suelo	mm pulg	1.199 47,2
5	*Del suelo a la parte inferior de la punta a la mínima altura y a la altura de la horquilla	mm pulg	-151 -5,9
6	Alcance con los brazos horizontales y al nivel de la horquilla	mm pulg	1.809 71,2
7	Alcance con la horquilla a la máxima altura	mm pulg	883 34,7
8	Del suelo a la parte superior de la punta con los brazos horizontales y al nivel de la horquilla	mm pulg	2.024 79,7
9	Del suelo a la parte superior de la punta a la máxima altura y al nivel de la horquilla	mm pulg	4.292 169,0
10	Altura total de la horquilla a elevación máxima (de la parte superior del portahorquillas al suelo)	mm pulg	5.067 199,5
11	Espacio libre en levantamiento pleno y descarga máxima	mm pulg	2.676 105,4
12	Ángulo de descarga máximo con respecto a la posición horizontal	grados	45
13	Anchura total del portahorquillas	mm pulg	2.217 87,3
14	Altura total del portahorquillas	mm pulg	840 33,1
15	Anchura de punta exterior (separación máxima)	mm pulg	2.070 81,5
16	Anchura de punta exterior (separación mínima)	mm pulg	470 18,5
	Anchura de punta (punta individual)	mm pulg	150,0 5,9
	Grosor de punta	mm pulg	65,0 2,6
	Capacidad de la punta	kg lb	5.246 11.562
	Peso de funcionamiento	kg lb	29.722 65.507

*Los valores negativos indican por debajo de la pendiente

980 AGG	2 cilindros de inclinación HE de 130 mm Portahorquillas de 87"	Punta de 72"
Horquillas de palés, FUSION	530-1861	530-1869

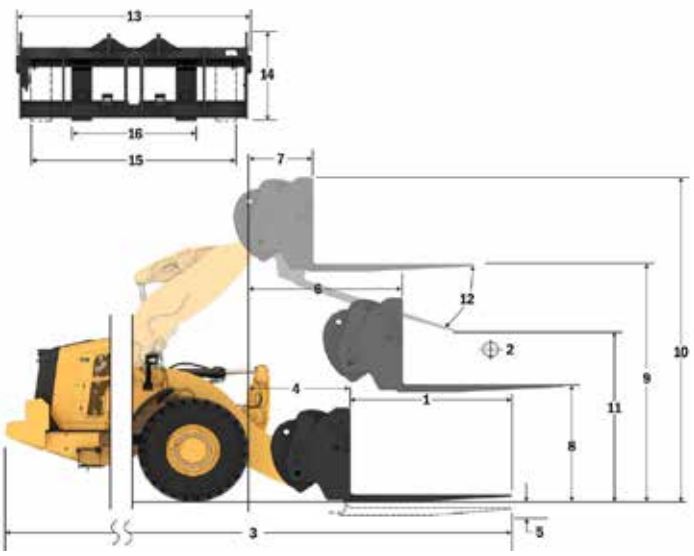

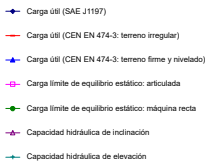

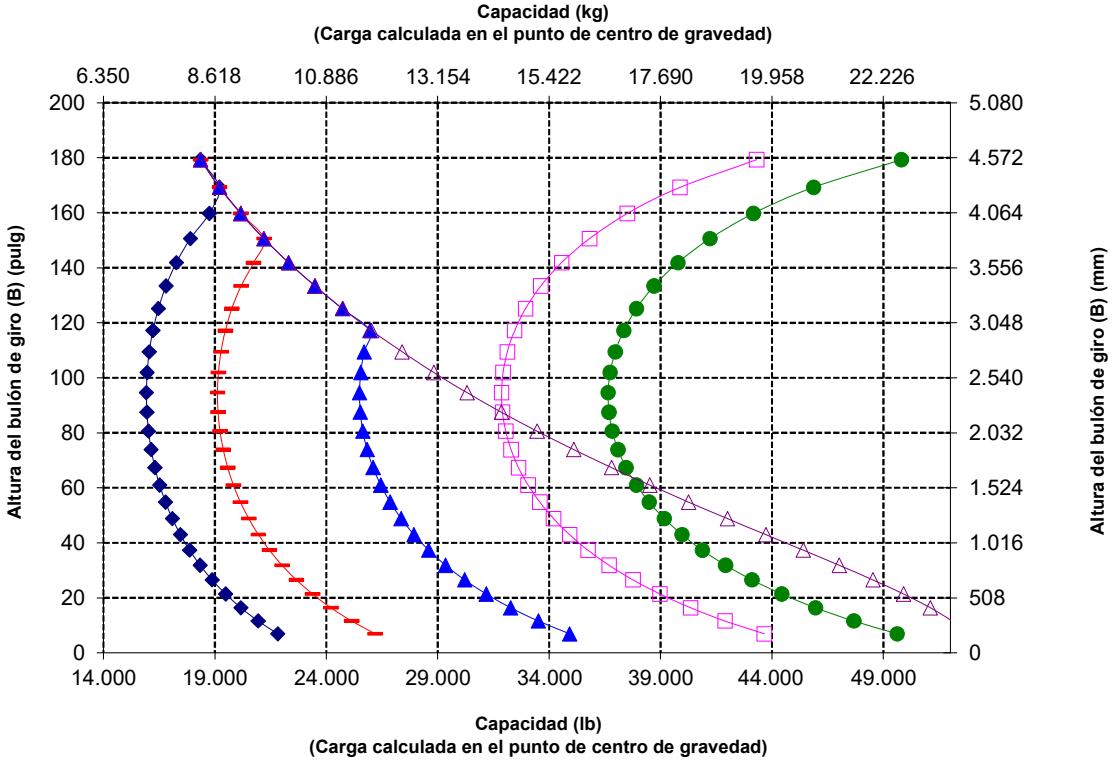

NOTA: Las cargas límite de equilibrio estático y el peso de funcionamiento se basan en la siguiente configuración de pala: neumáticos Bridgestone * VSNT L4, aire acondicionado, control de amortiguación, protector del tren de potencia, todos los líquidos, depósito de combustible, refrigerante, lubricantes y operador.

Las especificaciones y los valores se ajustan a las siguientes normas: SAE* J1197, ISO 14397-1, CEN** EN 474-3.

La carga nominal de operación para una pala equipada con una horquilla para palés se calcula a partir de los siguientes valores:
SAE J1197: 50 % de carga límite de equilibrio estático a giro pleno o límite hidráulico. CEN EN 474-3: 60 % de la carga límite de equilibrio estáticoa giro pleno enterreno desigual o límite hidráulico.
CEN EN 474-3: 80 % de carga límite de equilibrio estático a giro pleno en terreno firme y nivelado o límite hidráulico.

*SAE: Sociedad de Ingenieros de Automoción**CEN: Comité Europeo de Normalización

Especificaciones de la pala de ruedas 980

Especificaciones de la horquilla

Especificaciones de la horquilla

1	Longitud de punta	mm pulg	1.829 72,0
2	Centro de carga	mm pulg	915 36,0
	Carga límite de equilibrio estático: máquina recta (nivel de horquilla)	kg lb	16.347 36.029
	Carga límite de equilibrio estático: máquina articulada (nivel de horquilla)	kg lb	14.170 31.231
	Carga nominal (SAE J1197: 50 % de FTSTL)	kg lb	7.085 15.615
	Carga nominal (CEN EN 474-3 terreno irregular: 60 % de FTSTL)	kg lb	8.502 18.738
	Carga nominal (CEN EN 474-3 terreno firme y nivelado: 80 % de FTSTL)	kg lb	8.691 19.155
3	Longitud total máxima	mm pulg	10.387 408,9
4	Alcance con horquillas a nivel del suelo	mm pulg	1.141 44,9
5	*Del suelo a la parte inferior de la punta a la mínima altura y a la altura de la horquilla	mm pulg	-65 -2,5
6	Alcance con los brazos horizontales y al nivel de la horquilla	mm pulg	1.797 70,7
7	Alcance con la horquilla a la máxima altura	mm pulg	870 34,2
8	Del suelo a la parte superior de la punta con los brazos horizontales y al nivel de la horquilla	mm pulg	2.135 84,0
9	Del suelo a la parte superior de la punta a la máxima altura y al nivel de la horquilla	mm pulg	4.403 173,4
10	Altura total de la horquilla a elevación máxima (de la parte superior del portahorquillas al suelo)	mm pulg	5.443 214,3
11	Espacio libre en levantamiento pleno y descarga máxima	mm pulg	2.597 102,3
12	Ángulo de descarga máximo con respecto a la posición horizontal	grados	51
13	Anchura total del portahorquillas	mm pulg	2.833 111,5
14	Altura total del portahorquillas	mm pulg	1.130 44,5
15	Anchura de punta exterior (separación máxima)	mm pulg	2.483 97,8
16	Anchura de punta exterior (separación mínima)	mm pulg	590 23,2
	Anchura de punta (punta individual)	mm pulg	180,0 7,1
	Grosor de punta	mm pulg	90,0 3,5
	Capacidad de la punta	kg lb	14.800 32.619
	Peso de funcionamiento	kg lb	30.161 66.474

*Los valores negativos indican por debajo de la pendiente

980 AGG	Portahorquillas de 108"	Punta de 72"
Horquilla de construcción, FUSION	520-7968	520-7979

*Versión 14A
*Varillaje de barra en Z en paralelo
*Configuración de manipulación de áridos

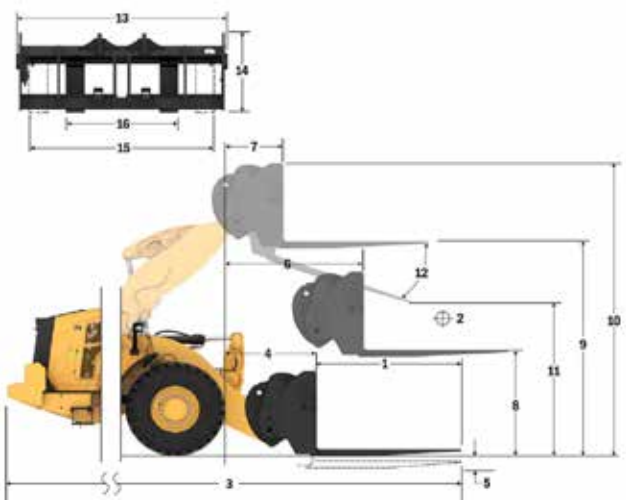

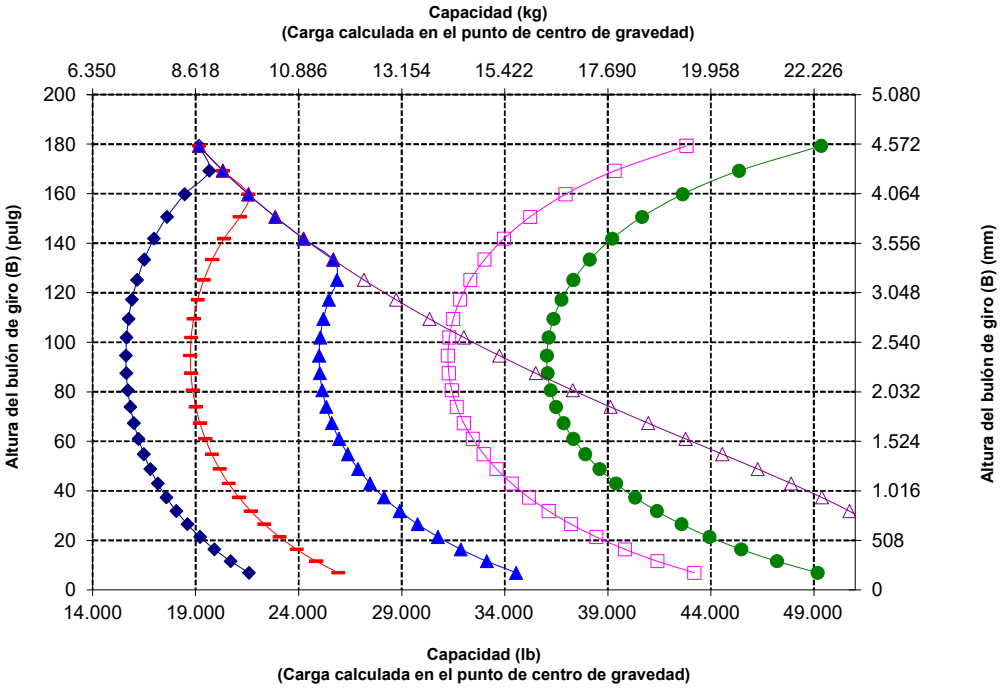

NOTA: Las cargas límite de equilibrio estático y el peso de funcionamiento se basan en la siguiente configuración de pala: neumáticos Bridgestone * VSNT L4, aire acondicionado, control de amortiguación, protector del tren de potencia, todos los líquidos, depósito de combustible, refrigerante, lubricantes y operador.

Las especificaciones y los valores se ajustan a las siguientes normas: SAE* J1197, ISO 14397-1, CEN** EN 474-3.

La carga nominal de operación para una pala equipada con una horquilla para palés se calcula a partir de los siguientes valores:
SAE J1197: 50 % de carga límite de equilibrio estático a giro pleno o límite hidráulico. CEN EN 474-3: 60 % de la carga límite de equilibrio estáticoa giro pleno enterreno desigual o límite hidráulico.
CEN EN 474-3: 80 % de carga límite de equilibrio estático a giro pleno en terreno firme y nivelado o límite hidráulico.

*SAE: Sociedad de Ingenieros de Automoción**CEN: Comité Europeo de Normalización

ADVERTENCIA: No sobrepase la capacidad de carga de las puntas.
La capacidad de una punta individual está estampada en el lateral de cada una.

Especificaciones de la horquilla

Especificaciones de la horquilla

1	Longitud de punta	mm pulg	2.134 84,0
2	Centro de carga	mm pulg	1.067 42
	Carga límite de equilibrio estático: máquina recta (nivel de horquilla)	kg lb	15.637 34.463
	Carga límite de equilibrio estático: máquina articulada (nivel de horquilla)	kg lb	13.546 29.855
	Carga nominal (SAE J1197: 50 % de FTSTL)	kg lb	6.773 14.927
	Carga nominal (CEN EN 474-3 terreno irregular: 60 % de FTSTL)	kg lb	7.759 17.102
	Carga nominal (CEN EN 474-3 terreno firme y nivelado: 80 % de FTSTL)	kg lb	7.759 17.102
3	Longitud total máxima	mm pulg	10.692 420,9
4	Alcance con horquillas a nivel del suelo	mm pulg	1.141 44,9
5	*Del suelo a la parte inferior de la punta a la mínima altura y a la altura de la horquilla	mm pulg	-65 -2,5
6	Alcance con los brazos horizontales y al nivel de la horquilla	mm pulg	1.797 70,7
7	Alcance con la horquilla a la máxima altura	mm pulg	870 34,2
8	Del suelo a la parte superior de la punta con los brazos horizontales y al nivel de la horquilla	mm pulg	2.135 84,0
9	Del suelo a la parte superior de la punta a la máxima altura y al nivel de la horquilla	mm pulg	4.403 173,4
10	Altura total de la horquilla a elevación máxima (de la parte superior del portahorquillas al suelo)	mm pulg	5.443 214,3
11	Espacio libre en levantamiento pleno y descarga máxima	mm pulg	2.359 92,9
12	Ángulo de descarga máximo con respecto a la posición horizontal	grados	51
13	Anchura total del portahorquillas	mm pulg	2.833 111,5
14	Altura total del portahorquillas	mm pulg	1.130 44,5
15	Anchura de punta exterior (separación máxima)	mm pulg	2.483 97,8
16	Anchura de punta exterior (separación mínima)	mm pulg	590 23,2
	Anchura de punta (punta individual)	mm pulg	180,0 7,1
	Grosor de punta	mm pulg	90,0 3,5
	Capacidad de la punta	kg lb	12.700 27.991
	Peso de funcionamiento	kg lb	30.223 66.611

*Los valores negativos indican por debajo de la pendiente

980 AGG	Portahorquillas de 108"	Punta de 84"
Horquilla de construcción, FUSION	520-7968	520-7986

*Versión 14A
*Varillaje de barra en Z en paralelo
*Configuración de manipulación de áridos

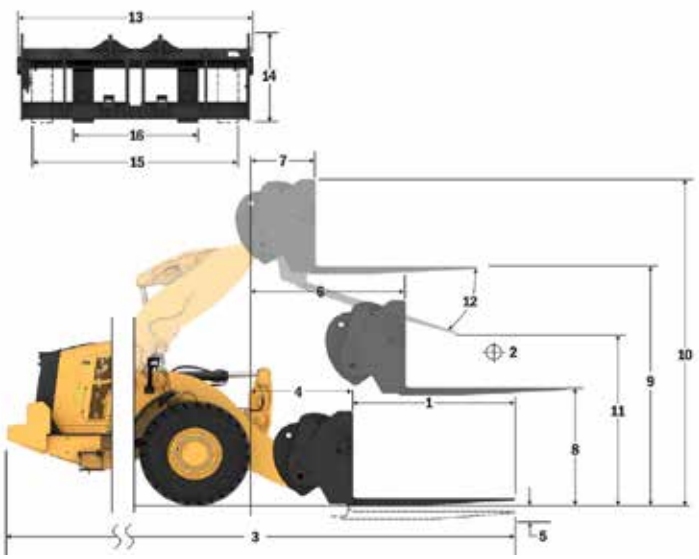

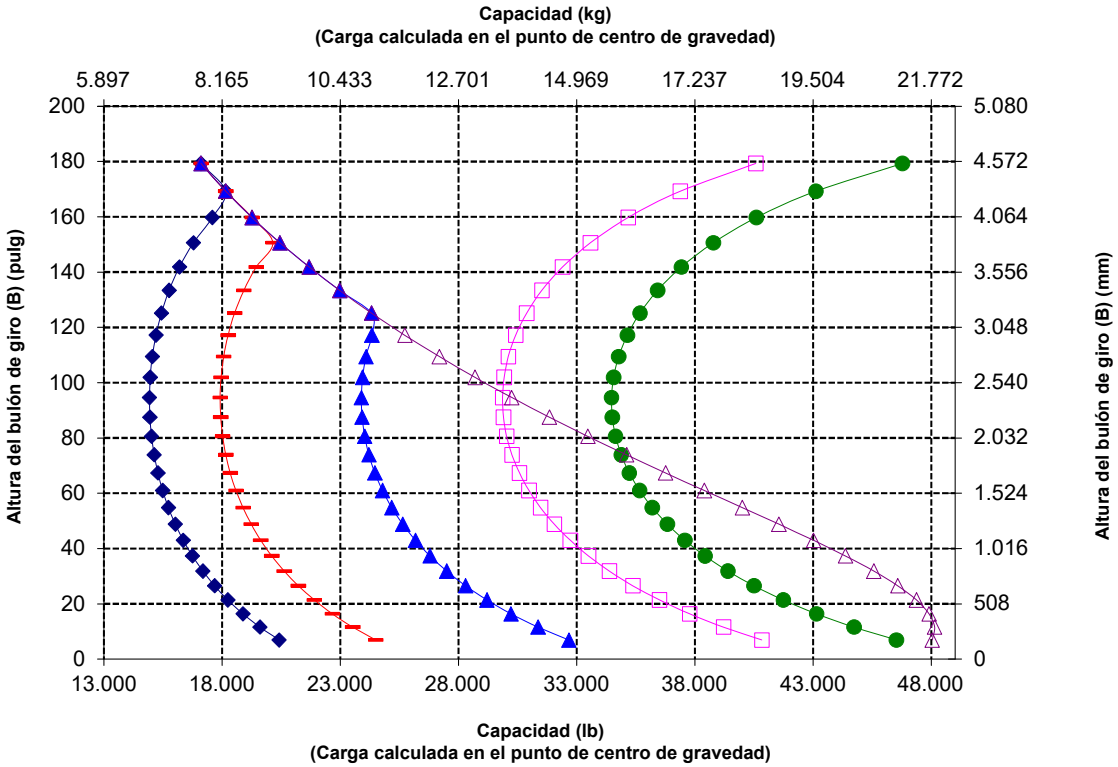

NOTA: Las cargas límite de equilibrio estático y el peso de funcionamiento se basan en la siguiente configuración de pala: neumáticos Bridgestone * VSNT L4, aire acondicionado, control de amortiguación, protector del tren de potencia, todos los líquidos, depósito de combustible, refrigerante, lubricantes y operador.

Las especificaciones y los valores se ajustan a las siguientes normas: SAE* J1197, ISO 14397-1, CEN** EN 474-3.

La carga nominal de operación para una pala equipada con una horquilla para palés se calcula a partir de los siguientes valores:
SAE J1197: 50 % de carga límite de equilibrio estático a giro pleno o límite hidráulico. CEN EN 474-3: 60 % de la carga límite de equilibrio estáticoa giro pleno enterreno desigual o límite hidráulico.
CEN EN 474-3: 80 % de carga límite de equilibrio estático a giro pleno en terreno firme y nivelado o límite hidráulico.

*SAE: Sociedad de Ingenieros de Automoción**CEN: Comité Europeo de Normalización

Especificaciones de la pala de ruedas 980

Especificaciones de la horquilla

Especificaciones de la horquilla

1	Longitud de punta	mm pulg	2.438 96,0
2	Centro de carga	mm pulg	1.219 48,0
	Carga límite de equilibrio estático: máquina recta (nivel de horquilla)	kg lb	14.976 33.008
	Carga límite de equilibrio estático: máquina articulada (nivel de horquilla)	kg lb	12.965 28.575
	Carga nominal (SAE J1197: 50 % de FTSTL)	kg lb	6.483 14.288
	Carga nominal (CEN EN 474-3 terreno irregular: 60 % de FTSTL)	kg lb	6.988 15.401
	Carga nominal (CEN EN 474-3 terreno firme y nivelado: 80 % de FTSTL)	kg lb	6.988 15.401
3	Longitud total máxima	mm pulg	10.996 432,9
4	Alcance con horquillas a nivel del suelo	mm pulg	1.141 44,9
5	*Del suelo a la parte inferior de la punta a la mínima altura y a la altura de la horquilla	mm pulg	-65 -2,5
6	Alcance con los brazos horizontales y al nivel de la horquilla	mm pulg	1.797 70,7
7	Alcance con la horquilla a la máxima altura	mm pulg	870 34,2
8	Del suelo a la parte superior de la punta con los brazos horizontales y al nivel de la horquilla	mm pulg	2.135 84,0
9	Del suelo a la parte superior de la punta a la máxima altura y al nivel de la horquilla	mm pulg	4.403 173,4
10	Altura total de la horquilla a elevación máxima (de la parte superior del portahorquillas al suelo)	mm pulg	5.443 214,3
11	Espacio libre en levantamiento pleno y descarga máxima	mm pulg	2.122 83,5
12	Ángulo de descarga máximo con respecto a la posición horizontal	grados	51
13	Anchura total del portahorquillas	mm pulg	2.833 111,5
14	Altura total del portahorquillas	mm pulg	1.130 44,5
15	Anchura de punta exterior (separación máxima)	mm pulg	2.483 97,8
16	Anchura de punta exterior (separación mínima)	mm pulg	590 23,2
	Anchura de punta (punta individual)	mm pulg	180,0 7,1
	Grosor de punta	mm pulg	90,0 3,5
	Capacidad de la punta	kg lb	11.300 24.905
	Peso de funcionamiento	kg lb	30.286 66.750

*Los valores negativos indican por debajo de la pendiente

980 AGG	Portahorquillas de 108"	Punta de 96"
Horquilla de construcción, FUSION	520-7968	520-7981

*Versión 14A
*Varillaje de barra en Z en paralelo
*Configuración de manipulación de áridos

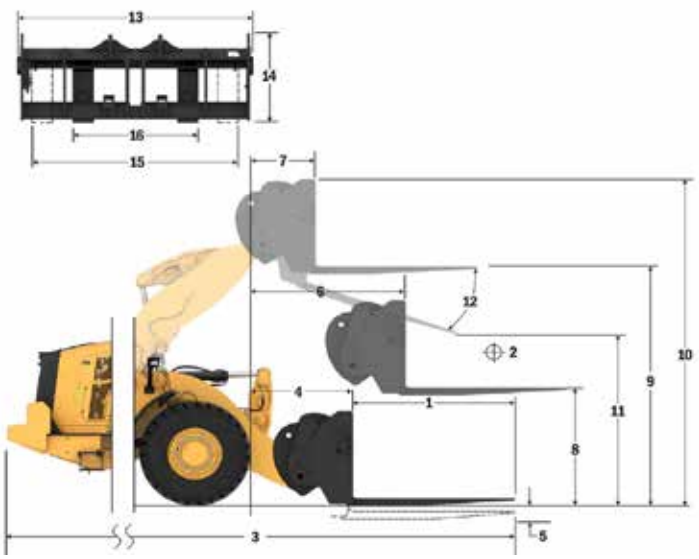

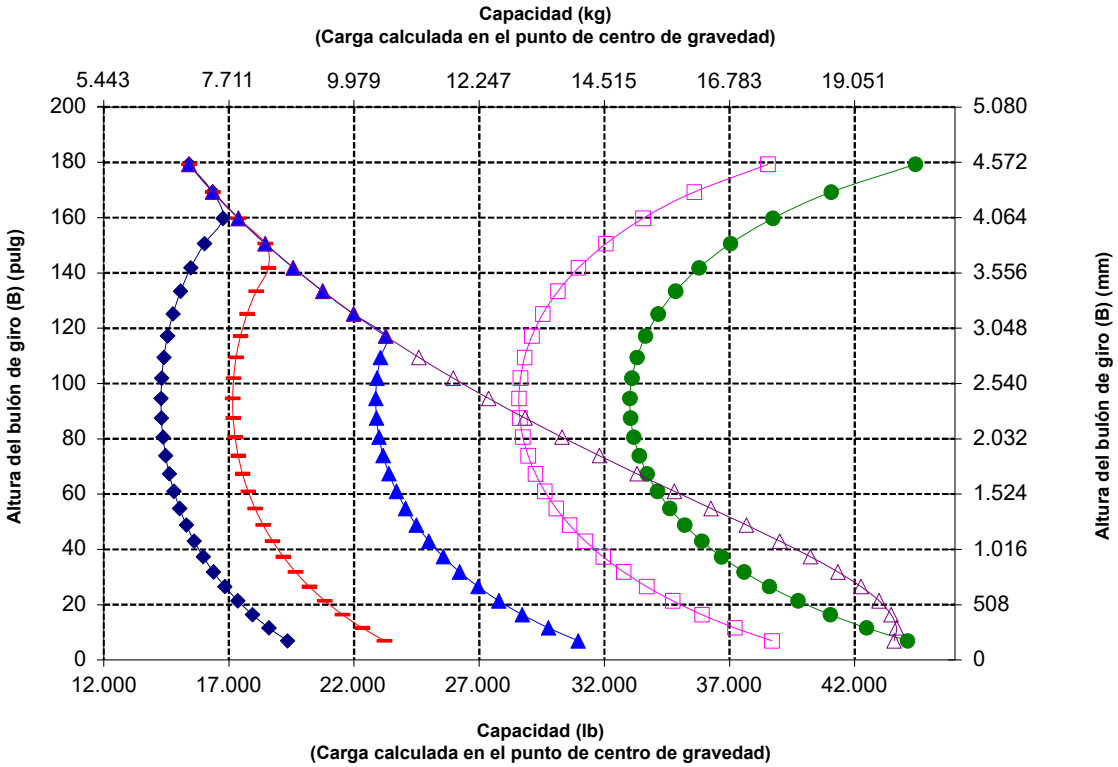

NOTA: Las cargas límite de equilibrio estático y el peso de funcionamiento se basan en la siguiente configuración de pala: neumáticos Bridgestone * VSNT L4, aire acondicionado, control de amortiguación, protector del tren de potencia, todos los líquidos, depósito de combustible, refrigerante, lubricantes y operador.

Las especificaciones y los valores se ajustan a las siguientes normas: SAE* J1197, ISO 14397-1, CEN** EN 474-3.

La carga nominal de operación para una pala equipada con una horquilla para palés se calcula a partir de los siguientes valores:
SAE J1197: 50 % de carga límite de equilibrio estático a giro pleno o límite hidráulico. CEN EN 474-3: 60 % de la carga límite de equilibrio estáticoa giro pleno enterreno desigual o límite hidráulico.
CEN EN 474-3: 80 % de carga límite de equilibrio estático a giro pleno en terreno firme y nivelado o límite hidráulico.

*SAE: Sociedad de Ingenieros de Automoción**CEN: Comité Europeo de Normalización

Especificaciones de la horquilla

Especificaciones de la horquilla

1	Longitud de punta	mm pulg	1.829 72,0
2	Centro de carga	mm pulg	914 36,0
	Carga límite de equilibrio estático: máquina recta (nivel de horquilla)	kg lb	16.020 35.309
	Carga límite de equilibrio estático: máquina articulada (nivel de horquilla)	kg lb	13.844 30.513
	Carga nominal (SAE J1197: 50 % de FTSTL)	kg lb	6.922 15.256
	Carga nominal (CEN EN 474-3 terreno irregular: 60 % de FTSTL)	kg lb	8.307 18.308
	Carga nominal (CEN EN 474-3 terreno firme y nivelado: 80 % de FTSTL)	kg lb	8.905 19.627
3	Longitud total máxima	mm pulg	10.408 409,8
4	Alcance con horquillas a nivel del suelo	mm pulg	1.162 45,8
5	*Del suelo a la parte inferior de la punta a la mínima altura y a la altura de la horquilla	mm pulg	-99 -3,9
6	Alcance con los brazos horizontales y al nivel de la horquilla	mm pulg	1.796 70,7
7	Alcance con la horquilla a la máxima altura	mm pulg	869 34,2
8	Del suelo a la parte superior de la punta con los brazos horizontales y al nivel de la horquilla	mm pulg	2.095 82,5
9	Del suelo a la parte superior de la punta a la máxima altura y al nivel de la horquilla	mm pulg	4.364 171,8
10	Altura total de la horquilla a elevación máxima (de la parte superior del portahorquillas al suelo)	mm pulg	5.407 212,9
11	Espacio libre en levantamiento pleno y descarga máxima	mm pulg	2.498 98,3
12	Ángulo de descarga máximo con respecto a la posición horizontal	grados	55
13	Anchura total del portahorquillas	mm pulg	2.821 111,1
14	Altura total del portahorquillas	mm pulg	1.129 44,4
15	Anchura de punta exterior (separación máxima)	mm pulg	2.627 103,4
16	Anchura de punta exterior (separación mínima)	mm pulg	747 29,4
	Anchura de punta (punta individual)	mm pulg	250,0 9,8
	Grosor de punta	mm pulg	85 3,3
	Capacidad de la punta	kg lb	18.700 41.215
	Peso de funcionamiento	kg lb	30.599 67.440

*Los valores negativos indican por debajo de la pendiente

980 AGG

Horquilla de construcción, FUSION

2 cilindros de inclinación HE de 130 mm	
Portahorquillas de 108"	Punta de 72"
523-4199	523-4200

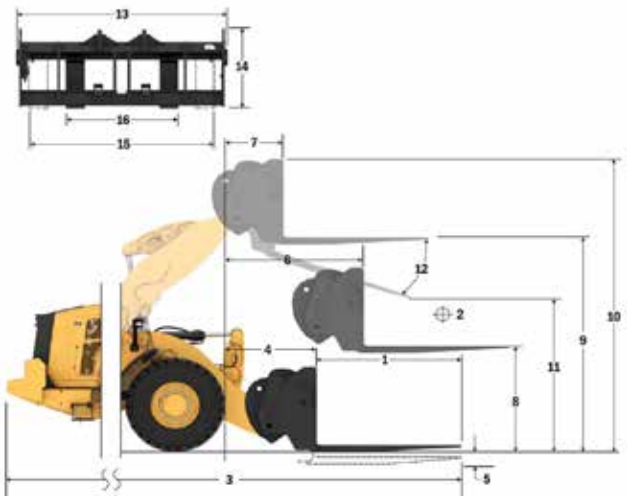

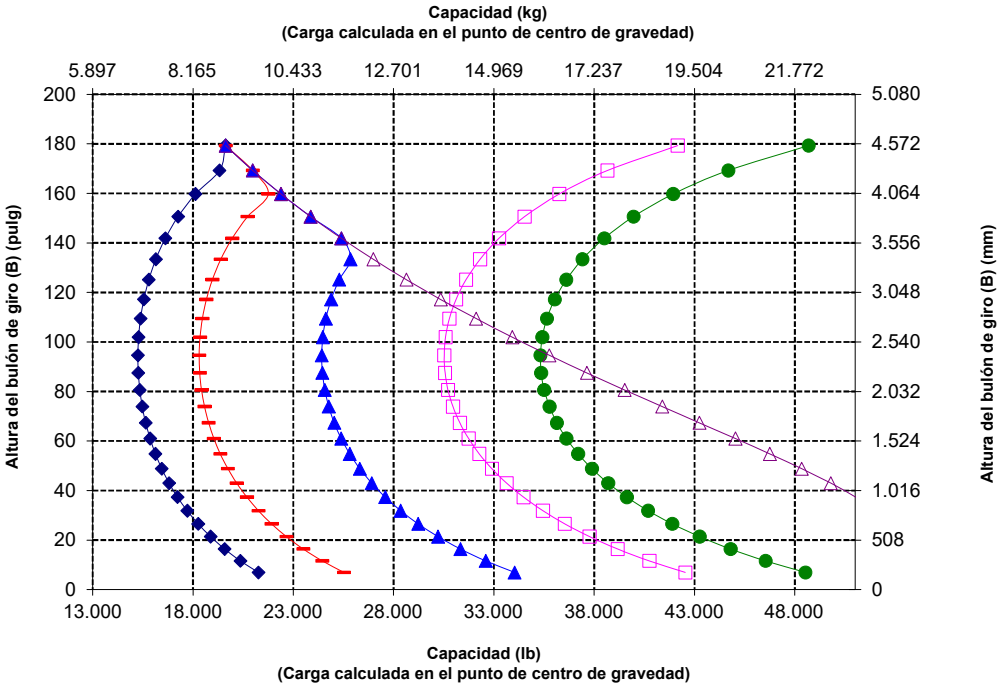

Carga útil (SAE J1197)
Carga útil (CEN EN 474-3: terreno irregular)
Carga útil (CEN EN 474-3: terreno firme y nivelado)
Carga límite de equilibrio estático: articulada
Carga límite de equilibrio estático: máquina recta
Capacidad hidráulica de inclinación
Capacidad hidráulica de elevación

NOTA: Las cargas límite de equilibrio estático y el peso de funcionamiento se basan en la siguiente configuración de pala: neumáticos Bridgestone * VSNT L4, aire acondicionado, control de amortiguación, protector del tren de potencia, todos los líquidos, depósito de combustible, refrigerante, lubricantes y operador.

Las especificaciones y los valores se ajustan a las siguientes normas: SAE* J1197, ISO 14397-1, CEN** EN 474-3.

La carga nominal de operación para una pala equipada con una horquilla para palés se calcula a partir de los siguientes valores:
SAE J1197: 50 % de carga límite de equilibrio estático a giro pleno o límite hidráulico. CEN EN 474-3: 60 % de la carga límite de equilibrio estáticoa giro pleno enterreno desigual o límite hidráulico.
CEN EN 474-3: 80 % de carga límite de equilibrio estático a giro pleno en terreno firme y nivelado o límite hidráulico.

*SAE: Sociedad de Ingenieros de Automoción**CEN: Comité Europeo de Normalización

ADVERTENCIA: No sobrepase la capacidad de carga de las puntas.
La capacidad de una punta individual está estampada en el lateral de cada una.

Especificaciones de la pala de ruedas 980

Especificaciones de la horquilla

Especificaciones de la horquilla

1	Longitud de punta	mm pulg	2.134 84,0
2	Centro de carga	mm pulg	1.067 42
	Carga límite de equilibrio estático: máquina recta (nivel de horquilla)	kg lb	15.281 33.680
	Carga límite de equilibrio estático: máquina articulada (nivel de horquilla)	kg lb	13.192 29.075
	Carga nominal (SAE J1197: 50 % de FTSTL)	kg lb	6.596 14.537
	Carga nominal (CEN EN 474-3 terreno irregular: 60 % de FTSTL)	kg lb	7.914 17.442
	Carga nominal (CEN EN 474-3 terreno firme y nivelado: 80 % de FTSTL)	kg lb	7.914 17.442
3	Longitud total máxima	mm pulg	10.717 421,9
4	Alcance con horquillas a nivel del suelo	mm pulg	1.166 45,9
5	*Del suelo a la parte inferior de la punta a la mínima altura y a la altura de la horquilla	mm pulg	-99 -3,9
6	Alcance con los brazos horizontales y al nivel de la horquilla	mm pulg	1.796 70,7
7	Alcance con la horquilla a la máxima altura	mm pulg	869 34,2
8	Del suelo a la parte superior de la punta con los brazos horizontales y al nivel de la horquilla	mm pulg	2.100 82,7
9	Del suelo a la parte superior de la punta a la máxima altura y al nivel de la horquilla	mm pulg	4.369 172,0
10	Altura total de la horquilla a elevación máxima (de la parte superior del portahorquillas al suelo)	mm pulg	5.407 212,9
11	Espacio libre en levantamiento pleno y descarga máxima	mm pulg	2.247 88,5
12	Ángulo de descarga máximo con respecto a la posición horizontal	grados	55
13	Anchura total del portahorquillas	mm pulg	2.821 111,1
14	Altura total del portahorquillas	mm pulg	1.129 44,4
15	Anchura de punta exterior (separación máxima)	mm pulg	2.627 103,4
16	Anchura de punta exterior (separación mínima)	mm pulg	747 29,4
	Anchura de punta (punta individual)	mm pulg	250,0 9,8
	Grosor de punta	mm pulg	90,0 3,5
	Capacidad de la punta	kg lb	17.729 39.075
	Peso de funcionamiento	kg lb	30.701 67.664

*Los valores negativos indican por debajo de la pendiente

980 AGG

	2 cilindros de inclinación HE de 130 mm	
	Portahorquillas de 108"	Punta de 84"
Horquilla de construcción, FUSION	523-4199	523-4201

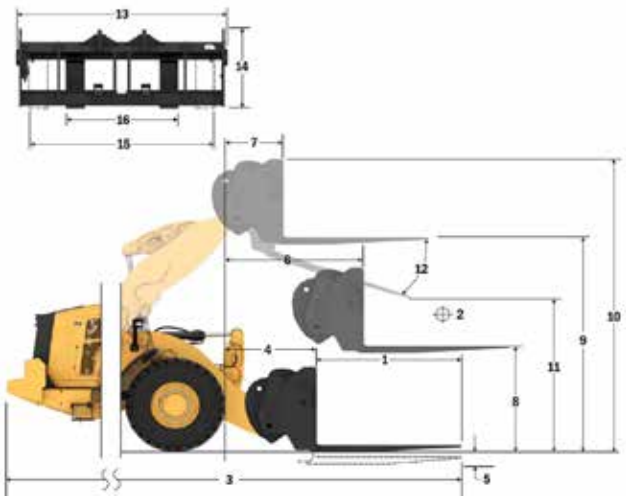

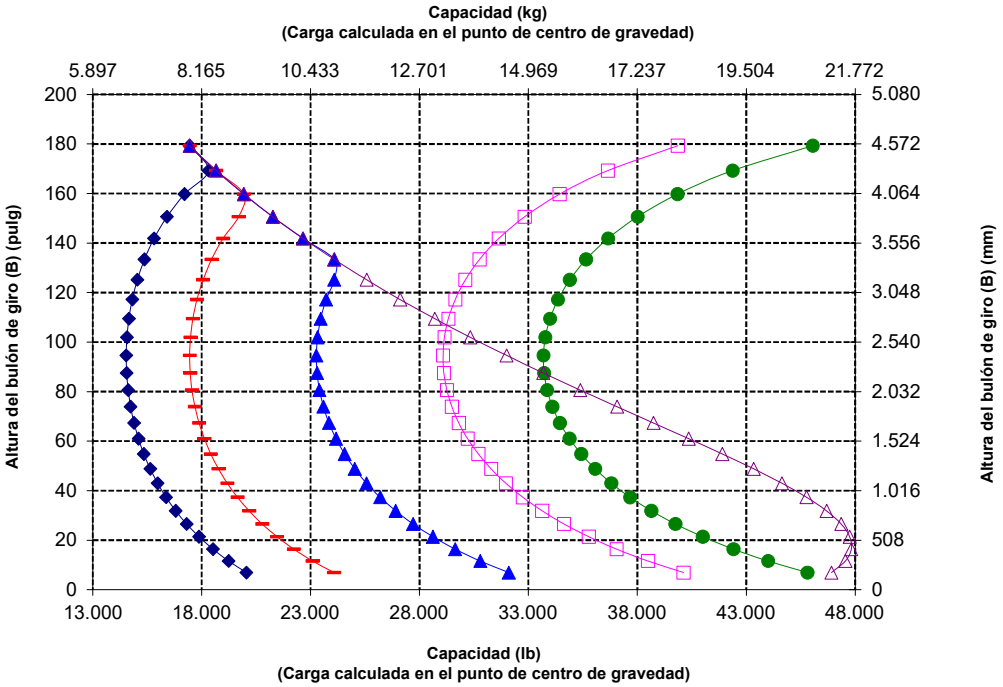

Carga útil (SAE J1197)
Carga útil (CEN EN 474-3: terreno irregular)
Carga útil (CEN EN 474-3: terreno firme y nivelado)
Carga límite de equilibrio estático: articulada
Carga límite de equilibrio estático: máquina recta
Capacidad hidráulica de inclinación
Capacidad hidráulica de elevación

NOTA: Las cargas límite de equilibrio estático y el peso de funcionamiento se basan en la siguiente configuración de pala: neumáticos Bridgestone * VSNT L4, aire acondicionado, control de amortiguación, protector del tren de potencia, todos los líquidos, depósito de combustible, refrigerante, lubricantes y operador.

Las especificaciones y los valores se ajustan a las siguientes normas: SAE* J1197, ISO 14397-1, CEN** EN 474-3.

La carga nominal de operación para una pala equipada con una horquilla para palés se calcula a partir de los siguientes valores:
SAE J1197: 50 % de carga límite de equilibrio estático a giro pleno o límite hidráulico. CEN EN 474-3: 60 % de la carga límite de equilibrio estáticoa giro pleno enterreno desigual o límite hidráulico.
CEN EN 474-3: 80 % de carga límite de equilibrio estático a giro pleno en terreno firme y nivelado o límite hidráulico.

*SAE: Sociedad de Ingenieros de Automoción**CEN: Comité Europeo de Normalización

ADVERTENCIA: No sobrepase la capacidad de carga de las puntas.
La capacidad de una punta individual está estampada en el lateral de cada una.

Especificaciones de la horquilla

Especificaciones de la horquilla

1	Longitud de punta	mm pulg	2.438 96,0
2	Centro de carga	mm pulg	1.219 48,0
	Carga límite de equilibrio estático: máquina recta (nivel de horquilla)	kg lb	14.537 32.041
	Carga límite de equilibrio estático: máquina articulada (nivel de horquilla)	kg lb	12.529 27.614
	Carga nominal (SAE J1197: 50 % de FTSTL)	kg lb	6.265 13.807
	Carga nominal (CEN EN 474-3 terreno irregular: 60 % de FTSTL)	kg lb	7.041 15.518
	Carga nominal (CEN EN 474-3 terreno firme y nivelado: 80 % de FTSTL)	kg lb	7.041 15.518
3	Longitud total máxima	mm pulg	11.025 434,1
4	Alcance con horquillas a nivel del suelo	mm pulg	1.170 46,1
5	*Del suelo a la parte inferior de la punta a la mínima altura y a la altura de la horquilla	mm pulg	-98 -3,8
6	Alcance con los brazos horizontales y al nivel de la horquilla	mm pulg	1.801 70,9
7	Alcance con la horquilla a la máxima altura	mm pulg	874 34,4
8	Del suelo a la parte superior de la punta con los brazos horizontales y al nivel de la horquilla	mm pulg	2.102 82,7
9	Del suelo a la parte superior de la punta a la máxima altura y al nivel de la horquilla	mm pulg	4.370 172,1
10	Altura total de la horquilla a elevación máxima (de la parte superior del portahorquillas al suelo)	mm pulg	5.407 212,9
11	Espacio libre en levantamiento pleno y descarga máxima	mm pulg	1.994 78,5
12	Ángulo de descarga máximo con respecto a la posición horizontal	grados	55
13	Anchura total del portahorquillas	mm pulg	2.821 111,1
14	Altura total del portahorquillas	mm pulg	1.127 44,4
15	Anchura de punta exterior (separación máxima)	mm pulg	2.629 103,5
16	Anchura de punta exterior (separación mínima)	mm pulg	747 29,4
	Anchura de punta (punta individual)	mm pulg	250,0 9,8
	Grosor de punta	mm pulg	90,0 3,5
	Capacidad de la punta	kg lb	15.750 34.713
	Peso de funcionamiento	kg lb	30.852 67.997

*Los valores negativos indican por debajo de la pendiente

980 AGG

Horquilla de construcción, FUSION

	2 cilindros de inclinación HE de 130 mm	
	Portahorquillas de 108"	Punta de 96"
	523-4199	523-4202

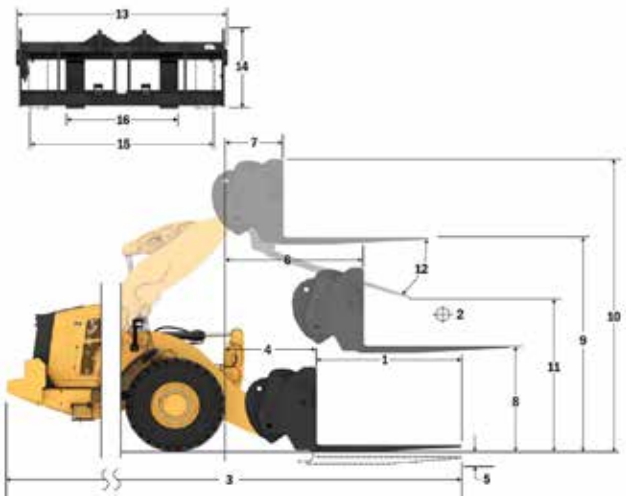

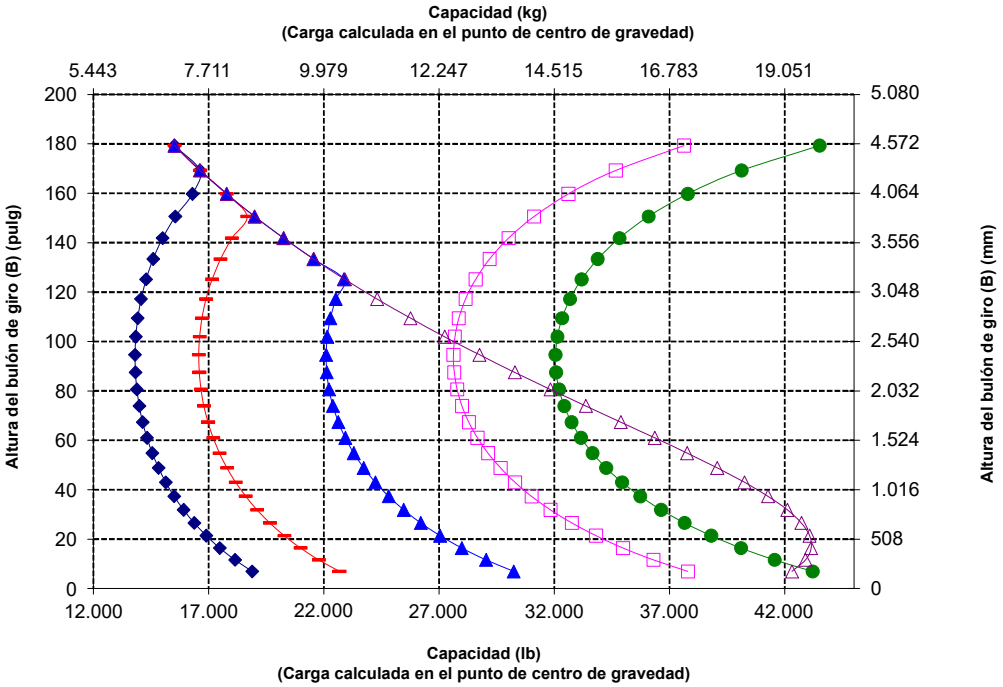

NOTA: Las cargas límite de equilibrio estático y el peso de funcionamiento se basan en la siguiente configuración de pala: neumáticos Bridgestone * VSNT L4, aire acondicionado, control de amortiguación, protector del tren de potencia, todos los líquidos, depósito de combustible, refrigerante, lubricantes y operador.

Las especificaciones y los valores se ajustan a las siguientes normas: SAE* J1197, ISO 14397-1, CEN** EN 474-3.

La carga nominal de operación para una pala equipada con una horquilla para palés se calcula a partir de los siguientes valores:
SAE J1197: 50 % de carga límite de equilibrio estático a giro pleno o límite hidráulico. CEN EN 474-3: 60 % de la carga límite de equilibrio estáticoa giro pleno enterreno desigual o límite hidráulico.
CEN EN 474-3: 80 % de carga límite de equilibrio estático a giro pleno en terreno firme y nivelado o límite hidráulico.

*SAE: Sociedad de Ingenieros de Automoción**CEN: Comité Europeo de Normalización

ADVERTENCIA: No sobrepase la capacidad de carga de las puntas.
La capacidad de una punta individual está estampada en el lateral de cada una.

Especificaciones de la pala de ruedas 980

Especificaciones de la horquilla

Especificaciones de la horquilla

1	Longitud de punta	mm pulg	1.830 72,0
2	Centro de carga	mm pulg	915 36,0
	Carga límite de equilibrio estático: máquina recta (nivel de horquilla)	kg lb	16.621 36.633
	Carga límite de equilibrio estático: máquina articulada (nivel de horquilla)	kg lb	14.453 31.854
	Carga nominal (SAE J1197: 50 % de FTSTL)	kg lb	7.226 15.927
	Carga nominal (CEN EN 474-3 terreno irregular: 60 % de FTSTL)	kg lb	8.672 19.112
	Carga nominal (CEN EN 474-3 terreno firme y nivelado: 80 % de FTSTL)	kg lb	11.207 24.701
3	Longitud total máxima	mm pulg	10.445 411,2
4	Alcance con horquillas a nivel del suelo	mm pulg	1.199 47,2
5	*Del suelo a la parte inferior de la punta a la mínima altura y a la altura de la horquilla	mm pulg	-151 -5,9
6	Alcance con los brazos horizontales y al nivel de la horquilla	mm pulg	1.809 71,2
7	Alcance con la horquilla a la máxima altura	mm pulg	883 34,7
8	Del suelo a la parte superior de la punta con los brazos horizontales y al nivel de la horquilla	mm pulg	2.024 79,7
9	Del suelo a la parte superior de la punta a la máxima altura y al nivel de la horquilla	mm pulg	4.292 169,0
10	Altura total de la horquilla a elevación máxima (de la parte superior del portahorquillas al suelo)	mm pulg	5.067 199,5
11	Espacio libre en levantamiento pleno y descarga máxima	mm pulg	2.676 105,4
12	Ángulo de descarga máximo con respecto a la posición horizontal	grados	45
13	Anchura total del portahorquillas	mm pulg	2.217 87,3
14	Altura total del portahorquillas	mm pulg	840 33,1
15	Anchura de punta exterior (separación máxima)	mm pulg	2.070 81,5
16	Anchura de punta exterior (separación mínima)	mm pulg	470 18,5
	Anchura de punta (punta individual)	mm pulg	150,0 5,9
	Grosor de punta	mm pulg	65,0 2,6
	Capacidad de la punta	kg lb	5.246 11.562
	Peso de funcionamiento	kg lb	29.772 65.617

*Los valores negativos indican por debajo de la pendiente

980 AGG QC

2 cilindros de inclinación HE de 150 mm

	Portahorquillas de 108"	Punta de 72"
Horquillas de palés, FUSION	**530-1869**	**530-1869**

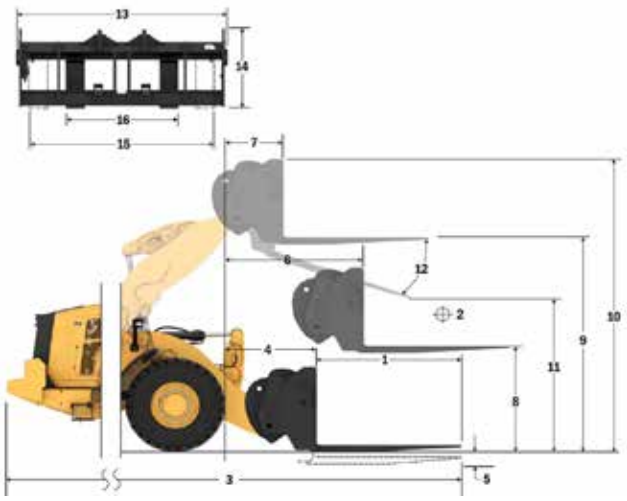

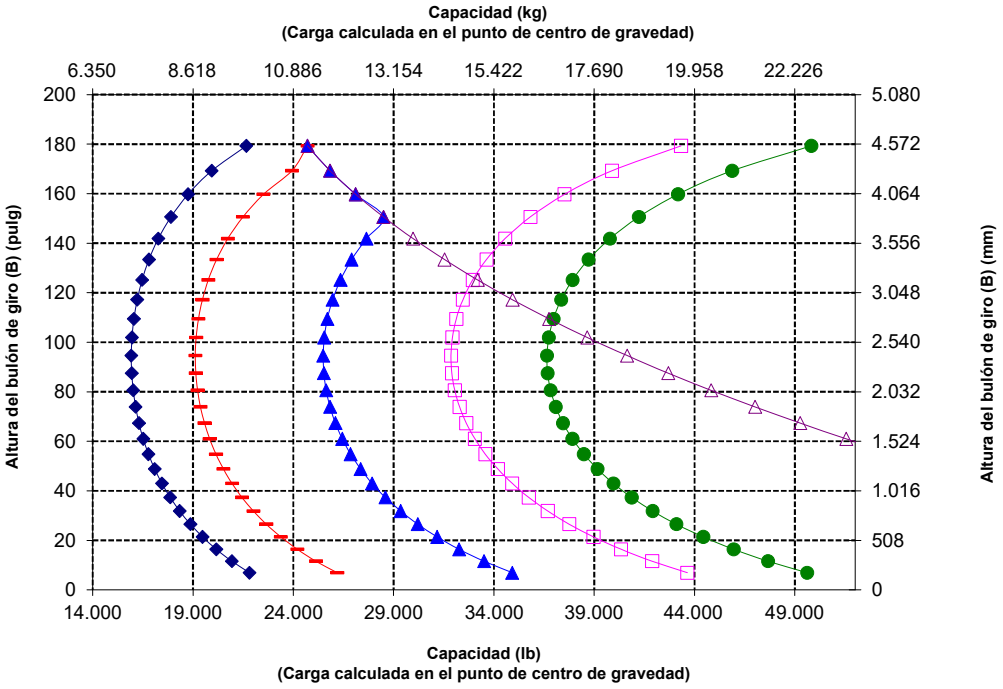

Carga útil (SAE J1197)
Carga útil (CEN EN 474-3: terreno irregular)
Carga útil (CEN EN 474-3: terreno firme y nivelado)
Carga límite de equilibrio estático: articulada
Carga límite de equilibrio estático: máquina recta
Capacidad hidráulica de inclinación
Capacidad hidráulica de elevación

NOTA: Las cargas límite de equilibrio estático y el peso de funcionamiento se basan en la siguiente configuración de pala: neumáticos Bridgestone * VSNT L4, aire acondicionado, control de amortiguación, protector del tren de potencia, todos los líquidos, depósito de combustible, refrigerante, lubricantes y operador.

Las especificaciones y los valores se ajustan a las siguientes normas: SAE* J1197, ISO 14397-1, CEN** EN 474-3.

La carga nominal de operación para una pala equipada con una horquilla para palés se calcula a partir de los siguientes valores:
SAE J1197: 50 % de carga límite de equilibrio estático a giro pleno o límite hidráulico. CEN EN 474-3: 60 % de la carga límite de equilibrio estáticoa giro pleno enterreno desigual o límite hidráulico.
CEN EN 474-3: 80 % de carga límite de equilibrio estático a giro pleno en terreno firme y nivelado o límite hidráulico.

*SAE: Sociedad de Ingenieros de Automoción**CEN: Comité Europeo de Normalización

ADVERTENCIA: No sobrepase la capacidad de carga de las puntas.
La capacidad de una punta individual está estampada en el lateral de cada una.

Especificaciones de la horquilla

Especificaciones de la horquilla

1	Longitud de punta	mm pulg	1.829 72,0
2	Centro de carga	mm pulg	915 36,0
	Carga límite de equilibrio estático: máquina recta (nivel de horquilla)	kg lb	16.347 36.028
	Carga límite de equilibrio estático: máquina articulada (nivel de horquilla)	kg lb	14.169 31.229
	Carga nominal (SAE J1197: 50 % de FTSTL)	kg lb	7.085 15.614
	Carga nominal (CEN EN 474-3 terreno irregular: 60 % de FTSTL)	kg lb	8.501 18.737
	Carga nominal (CEN EN 474-3 terreno firme y nivelado: 80 % de FTSTL)	kg lb	11.335 24.983
3	Longitud total máxima	mm pulg	10.387 408,9
4	Alcance con horquillas a nivel del suelo	mm pulg	1.141 44,9
5	*Del suelo a la parte inferior de la punta a la mínima altura y a la altura de la horquilla	mm pulg	-65 -2,5
6	Alcance con los brazos horizontales y al nivel de la horquilla	mm pulg	1.797 70,7
7	Alcance con la horquilla a la máxima altura	mm pulg	870 34,2
8	Del suelo a la parte superior de la punta con los brazos horizontales y al nivel de la horquilla	mm pulg	2.135 84,0
9	Del suelo a la parte superior de la punta a la máxima altura y al nivel de la horquilla	mm pulg	4.403 173,4
10	Altura total de la horquilla a elevación máxima (de la parte superior del portahorquillas al suelo)	mm pulg	5.443 214,3
11	Espacio libre en levantamiento pleno y descarga máxima	mm pulg	2.597 102,3
12	Ángulo de descarga máximo con respecto a la posición horizontal	grados	51
13	Anchura total del portahorquillas	mm pulg	2.833 111,5
14	Altura total del portahorquillas	mm pulg	1.130 44,5
15	Anchura de punta exterior (separación máxima)	mm pulg	2.483 97,8
16	Anchura de punta exterior (separación mínima)	mm pulg	590 23,2
	Anchura de punta (punta individual)	mm pulg	180,0 7,1
	Grosor de punta	mm pulg	90,0 3,5
	Capacidad de la punta	kg lb	14.800 32.619
	Peso de funcionamiento	kg lb	30.211 66.585

*Los valores negativos indican por debajo de la pendiente

980 AGG QC	Portahorquillas de 108"	Punta de 72"
Horquilla de construcción, FUSION	520-7968	520-7979

*Versión 14A
*Varillaje de barra en Z en paralelo
*Cilindros de inclinación HE de 150 mm, para uso solo con FUSION

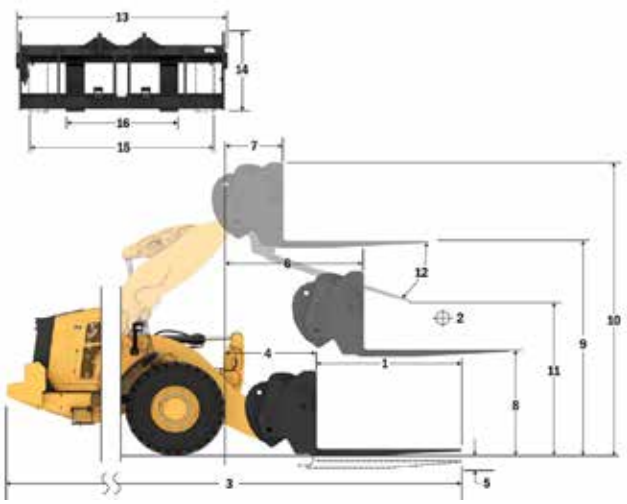

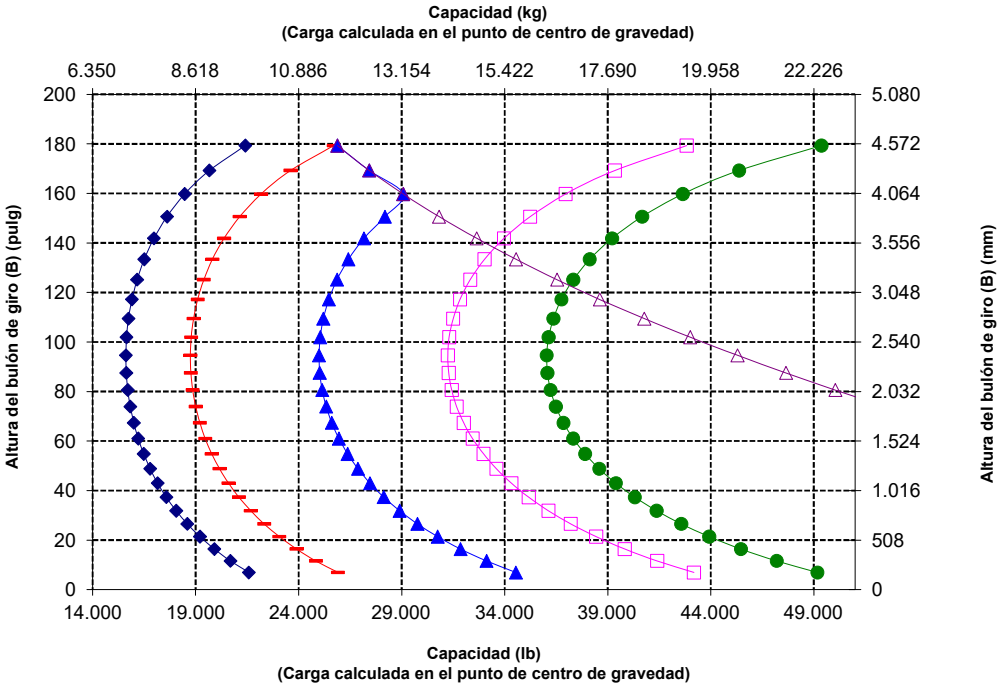

Carga útil (SAE J1197)
Carga útil (CEN EN 474-3: terreno irregular)
Carga útil (CEN EN 474-3: terreno firme y nivelado)
Carga límite de equilibrio estático: articulada
Carga límite de equilibrio estático: máquina recta
Capacidad hidráulica de inclinación
Capacidad hidráulica de elevación

NOTA: Las cargas límite de equilibrio estático y el peso de funcionamiento se basan en la siguiente configuración de pala: neumáticos Bridgestone * VSNT L4, aire acondicionado, control de amortiguación, protector del tren de potencia, todos los líquidos, depósito de combustible, refrigerante, lubricantes y operador.

Las especificaciones y los valores se ajustan a las siguientes normas: SAE* J1197, ISO 14397-1, CEN** EN 474-3.

La carga nominal de operación para una pala equipada con una horquilla para palés se calcula a partir de los siguientes valores:
SAE J1197: 50 % de carga límite de equilibrio estático a giro pleno o límite hidráulico. CEN EN 474-3: 60 % de la carga límite de equilibrio estáticoa giro pleno enterreno desigual o límite hidráulico.
CEN EN 474-3: 80 % de carga límite de equilibrio estático a giro pleno en terreno firme y nivelado o límite hidráulico.

*SAE: Sociedad de Ingenieros de Automoción**CEN: Comité Europeo de Normalización

ADVERTENCIA: No sobrepase la capacidad de carga de las puntas.
La capacidad de una punta individual está estampada en el lateral de cada una.

Especificaciones de la pala de ruedas 980

Especificaciones de la horquilla

Especificaciones de la horquilla

1	Longitud de punta	mm pulg	2.134 84,0
2	Centro de carga	mm pulg	1.067 42
	Carga límite de equilibrio estático: máquina recta (nivel de horquilla)	kg lb	15.636 34.462
	Carga límite de equilibrio estático: máquina articulada (nivel de horquilla)	kg lb	13.545 29.853
	Carga nominal (SAE J1197: 50 % de FTSTL)	kg lb	6.773 14.927
	Carga nominal (CEN EN 474-3 terreno irregular: 60 % de FTSTL)	kg lb	8.127 17.912
	Carga nominal (CEN EN 474-3 terreno firme y nivelado: 80 % de FTSTL)	kg lb	10.508 23.160
3	Longitud total máxima	mm pulg	10.692 420.9
4	Alcance con horquillas a nivel del suelo	mm pulg	1.141 44,9
5	*Del suelo a la parte inferior de la punta a la mínima altura y a la altura de la horquilla	mm pulg	-65 -2,5
6	Alcance con los brazos horizontales y al nivel de la horquilla	mm pulg	1.797 70,7
7	Alcance con la horquilla a la máxima altura	mm pulg	870 34,2
8	Del suelo a la parte superior de la punta con los brazos horizontales y al nivel de la horquilla	mm pulg	2.135 84,0
9	Del suelo a la parte superior de la punta a la máxima altura y al nivel de la horquilla	mm pulg	4.403 173,4
10	Altura total de la horquilla a elevación máxima (de la parte superior del portahorquillas al suelo)	mm pulg	5.443 214,3
11	Espacio libre en levantamiento pleno y descarga máxima	mm pulg	2.359 92,9
12	Ángulo de descarga máximo con respecto a la posición horizontal	grados	51
13	Anchura total del portahorquillas	mm pulg	2.833 111,5
14	Altura total del portahorquillas	mm pulg	1.130 44,5
15	Anchura de punta exterior (separación máxima)	mm pulg	2.483 97,8
16	Anchura de punta exterior (separación mínima)	mm pulg	590 23,2
	Anchura de punta (punta individual)	mm pulg	180,0 7,1
	Grosor de punta	mm pulg	90,0 3,5
	Capacidad de la punta	kg lb	12.700 27.991
	Peso de funcionamiento	kg lb	30.273 66.721

*Los valores negativos indican por debajo de la pendiente

980 AGG QC	Portahorquillas de 108"	Punta de 84"
Horquilla de construcción, FUSION	520-7968	520-7986

*Versión 14A
*Varillaje de barra en Z en paralelo
*Cilindros de inclinación HE de 150 mm, para uso solo con FUSION

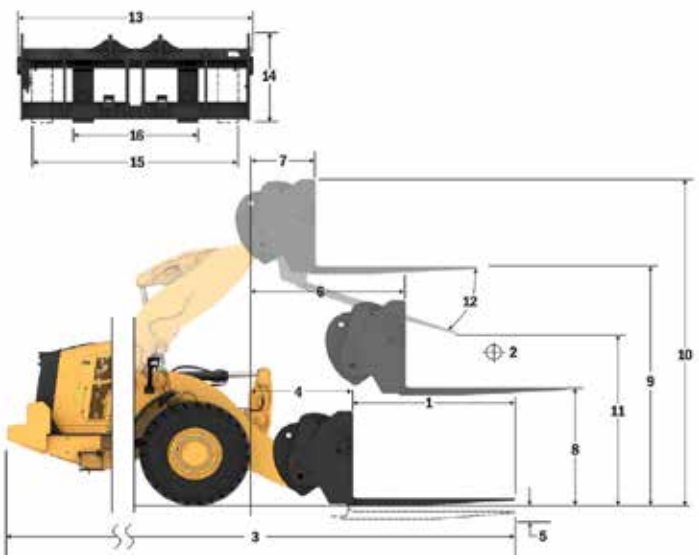

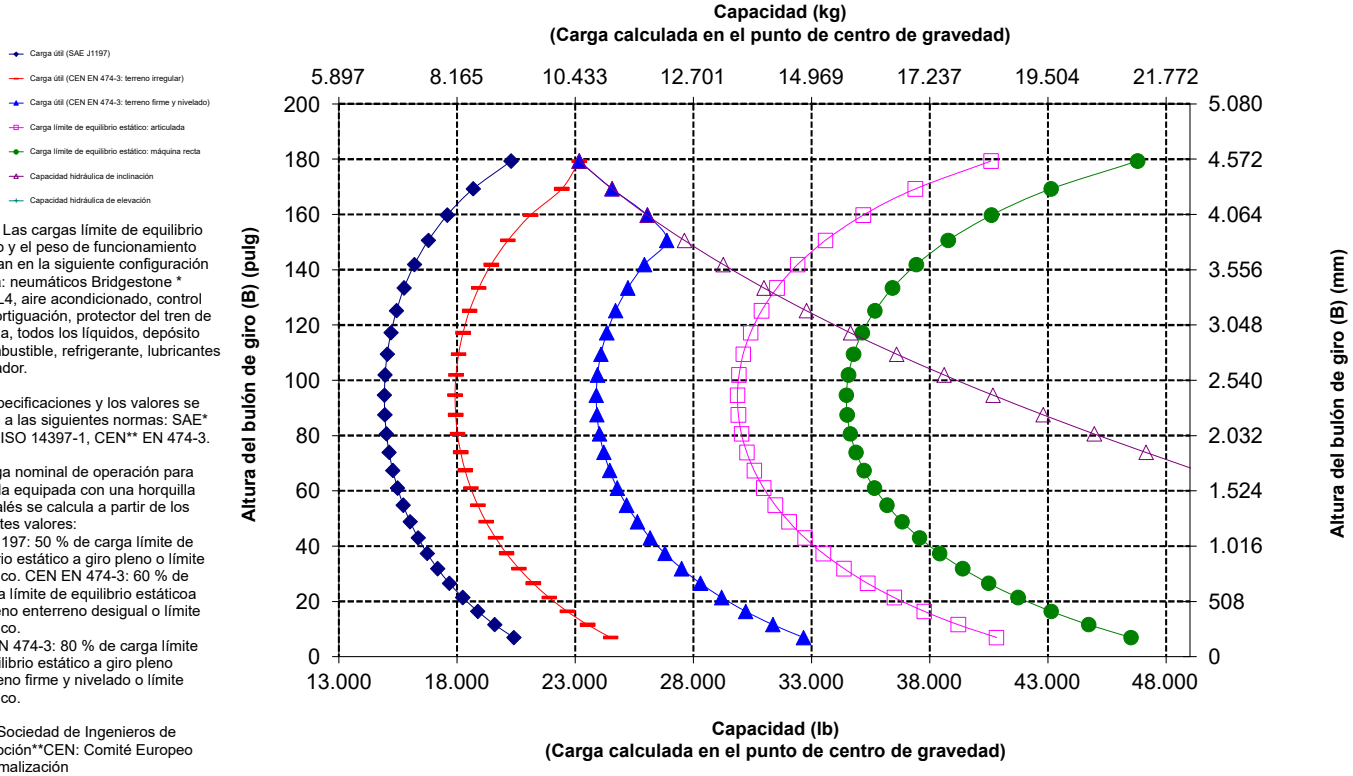

NOTA: Las cargas límite de equilibrio estático y el peso de funcionamiento se basan en la siguiente configuración de pala: neumáticos Bridgestone * VSNT L4, aire acondicionado, control de amortiguación, protector del tren de potencia, todos los líquidos, depósito de combustible, refrigerante, lubricantes y operador.

Las especificaciones y los valores se ajustan a las siguientes normas: SAE* J1197, ISO 14397-1, CEN** EN 474-3.

La carga nominal de operación para una pala equipada con una horquilla para palés se calcula a partir de los siguientes valores:
SAE J1197: 50 % de carga límite de equilibrio estático a giro pleno o límite hidráulico. CEN EN 474-3: 60 % de la carga límite de equilibrio estáticoa giro pleno enterreno desigual o límite hidráulico.
CEN EN 474-3: 80 % de carga límite de equilibrio estático a giro pleno en terreno firme y nivelado o límite hidráulico.

*SAE: Sociedad de Ingenieros de Automoción**CEN: Comité Europeo de Normalización

Especificaciones de la horquilla

Especificaciones de la horquilla

1	Longitud de punta	mm pulg	2.438 96,0
2	Centro de carga	mm pulg	1.219 48,0
	Carga límite de equilibrio estático: máquina recta (nivel de horquilla)	kg lb	14.976 33.007
	Carga límite de equilibrio estático: máquina articulada (nivel de horquilla)	kg lb	12.965 28.574
	Carga nominal (SAE J1197: 50 % de FTSTL)	kg lb	6.482 14.287
	Carga nominal (CEN EN 474-3 terreno irregular: 60 % de FTSTL)	kg lb	7.779 17.144
	Carga nominal (CEN EN 474-3 terreno firme y nivelado: 80 % de FTSTL)	kg lb	9.491 20.919
3	Longitud total máxima	mm pulg	10.996 432,9
4	Alcance con horquillas a nivel del suelo	mm pulg	1.141 44,9
5	*Del suelo a la parte inferior de la punta a la mínima altura y a la altura de la horquilla	mm pulg	-65 -2,5
6	Alcance con los brazos horizontales y al nivel de la horquilla	mm pulg	1.797 70,7
7	Alcance con la horquilla a la máxima altura	mm pulg	870 34,2
8	Del suelo a la parte superior de la punta con los brazos horizontales y al nivel de la horquilla	mm pulg	2.135 84,0
9	Del suelo a la parte superior de la punta a la máxima altura y al nivel de la horquilla	mm pulg	4.403 173,4
10	Altura total de la horquilla a elevación máxima (de la parte superior del portahorquillas al suelo)	mm pulg	5.443 214,3
11	Espacio libre en levantamiento pleno y descarga máxima	mm pulg	2.122 83,5
12	Ángulo de descarga máximo con respecto a la posición horizontal	grados	51
13	Anchura total del portahorquillas	mm pulg	2.833 111,5
14	Altura total del portahorquillas	mm pulg	1.130 44,5
15	Anchura de punta exterior (separación máxima)	mm pulg	2.483 97,8
16	Anchura de punta exterior (separación mínima)	mm pulg	590 23,2
	Anchura de punta (punta individual)	mm pulg	180,0 7,1
	Grosor de punta	mm pulg	90,0 3,5
	Capacidad de la punta	kg lb	11.300 24.905
	Peso de funcionamiento	kg lb	30.336 66.860

*Los valores negativos indican por debajo de la pendiente

980 AGG QC	Portahorquillas de 108"	Punta de 96"
Horquilla de construcción, FUSION	520-7968	520-7981

*Versión 14A
*Varillaje de barra en Z en paralelo
*Cilindros de inclinación HE de 150 mm, para uso solo con FUSION

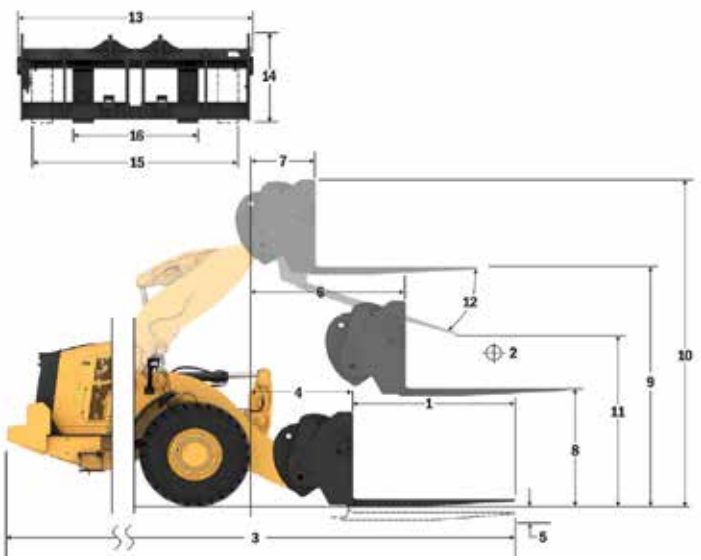

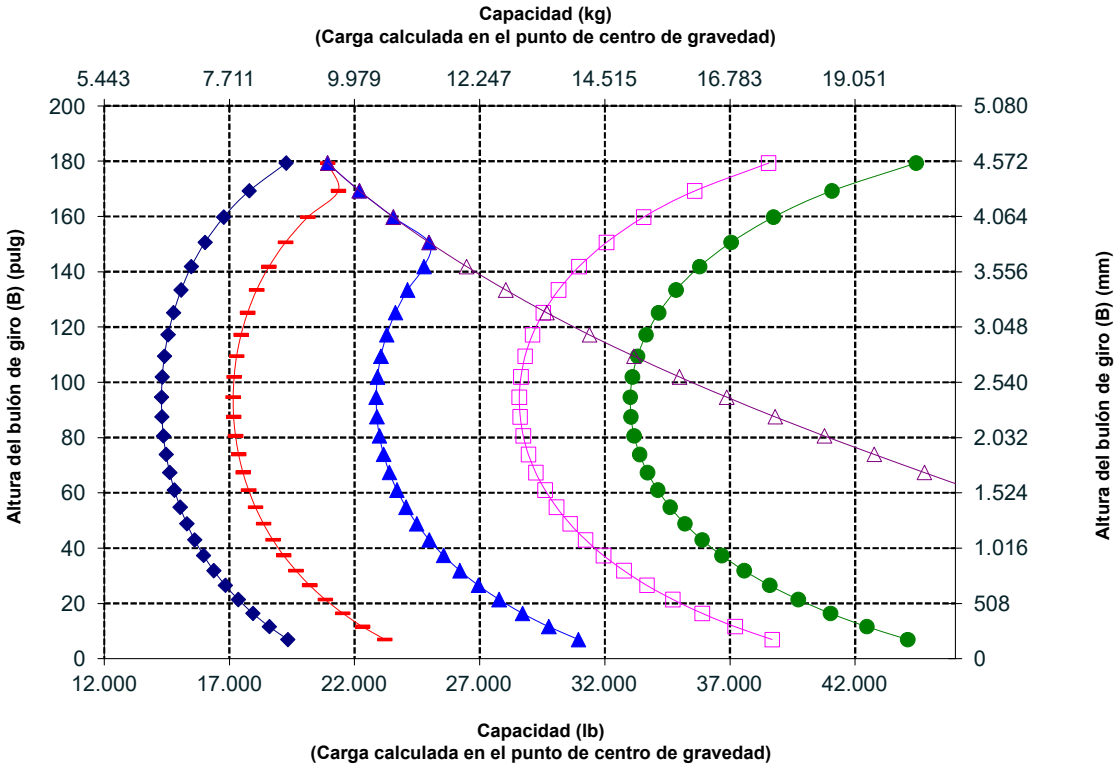

NOTA: Las cargas límite de equilibrio estático y el peso de funcionamiento se basan en la siguiente configuración de pala: neumáticos Bridgestone * VSNT L4, aire acondicionado, control de amortiguación, protector del tren de potencia, todos los líquidos, depósito de combustible, refrigerante, lubricantes y operador.

Las especificaciones y los valores se ajustan a las siguientes normas: SAE* J1197, ISO 14397-1, CEN** EN 474-3.

La carga nominal de operación para una pala equipada con una horquilla para palés se calcula a partir de los siguientes valores:
SAE J1197: 50 % de carga límite de equilibrio estático a giro pleno o límite hidráulico. CEN EN 474-3: 60 % de la carga límite de equilibrio estáticoa giro pleno enterreno desigual o límite hidráulico.
CEN EN 474-3: 80 % de carga límite de equilibrio estático a giro pleno en terreno firme y nivelado o límite hidráulico.

*SAE: Sociedad de Ingenieros de Automoción**CEN: Comité Europeo de Normalización

Especificaciones de la pala de ruedas 980

Especificaciones de la horquilla

Especificaciones de la horquilla

1	Longitud de punta	mm pulg	1.829 72,0
2	Centro de carga	mm pulg	914 36,0
	Carga límite de equilibrio estático: máquina recta (nivel de horquilla)	kg lb	16.020 35.307
	Carga límite de equilibrio estático: máquina articulada (nivel de horquilla)	kg lb	13.843 30.511
	Carga nominal (SAE J1197: 50 % de FTSTL)	kg lb	6.922 15.255
	Carga nominal (CEN EN 474-3 terreno irregular: 60 % de FTSTL)	kg lb	8.306 18.307
	Carga nominal (CEN EN 474-3 terreno firme y nivelado: 80 % de FTSTL)	kg lb	11.075 24.409
3	Longitud total máxima	mm pulg	10.408 409,8
4	Alcance con horquillas a nivel del suelo	mm pulg	1.162 45,8
5	*Del suelo a la parte inferior de la punta a la mínima altura y a la altura de la horquilla	mm pulg	-99 -3,9
6	Alcance con los brazos horizontales y al nivel de la horquilla	mm pulg	1.796 70,7
7	Alcance con la horquilla a la máxima altura	mm pulg	869 34,2
8	Del suelo a la parte superior de la punta con los brazos horizontales y al nivel de la horquilla	mm pulg	2.095 82,5
9	Del suelo a la parte superior de la punta a la máxima altura y al nivel de la horquilla	mm pulg	4.364 171.8
10	Altura total de la horquilla a elevación máxima (de la parte superior del portahorquillas al suelo)	mm pulg	5.407 212,9
11	Espacio libre en levantamiento pleno y descarga máxima	mm pulg	2.498 98,3
12	Ángulo de descarga máximo con respecto a la posición horizontal	grados	55
13	Anchura total del portahorquillas	mm pulg	2.821 111,1
14	Altura total del portahorquillas	mm pulg	1.129 44,4
15	Anchura de punta exterior (separación máxima)	mm pulg	2.627 103,4
16	Anchura de punta exterior (separación mínima)	mm pulg	747 29,4
	Anchura de punta (punta individual)	mm pulg	250,0 9,8
	Grosor de punta	mm pulg	85 3,3
	Capacidad de la punta	kg lb	18.700 41.215
	Peso de funcionamiento	kg lb	30.649 67.550

*Los valores negativos indican por debajo de la pendiente

980 AGG QC

2 cilindros de inclinación HE de 150 mm

	Portahorquillas de 108"	Punta de 72"
Horquilla de construcción, FUSION	523-4199	523-4200

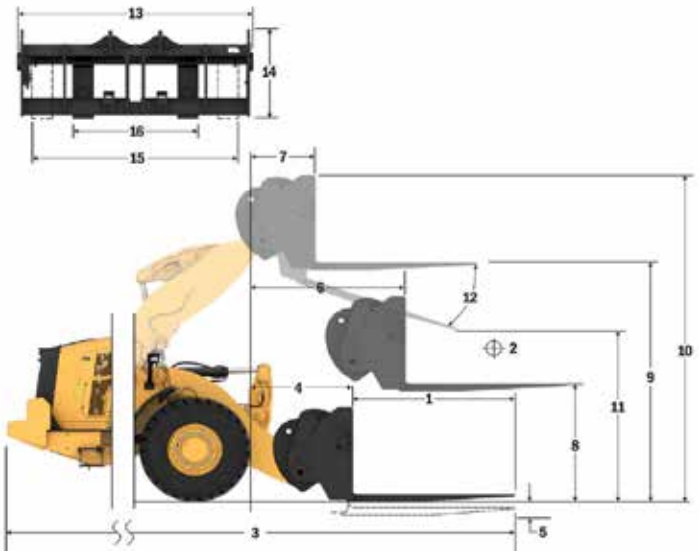

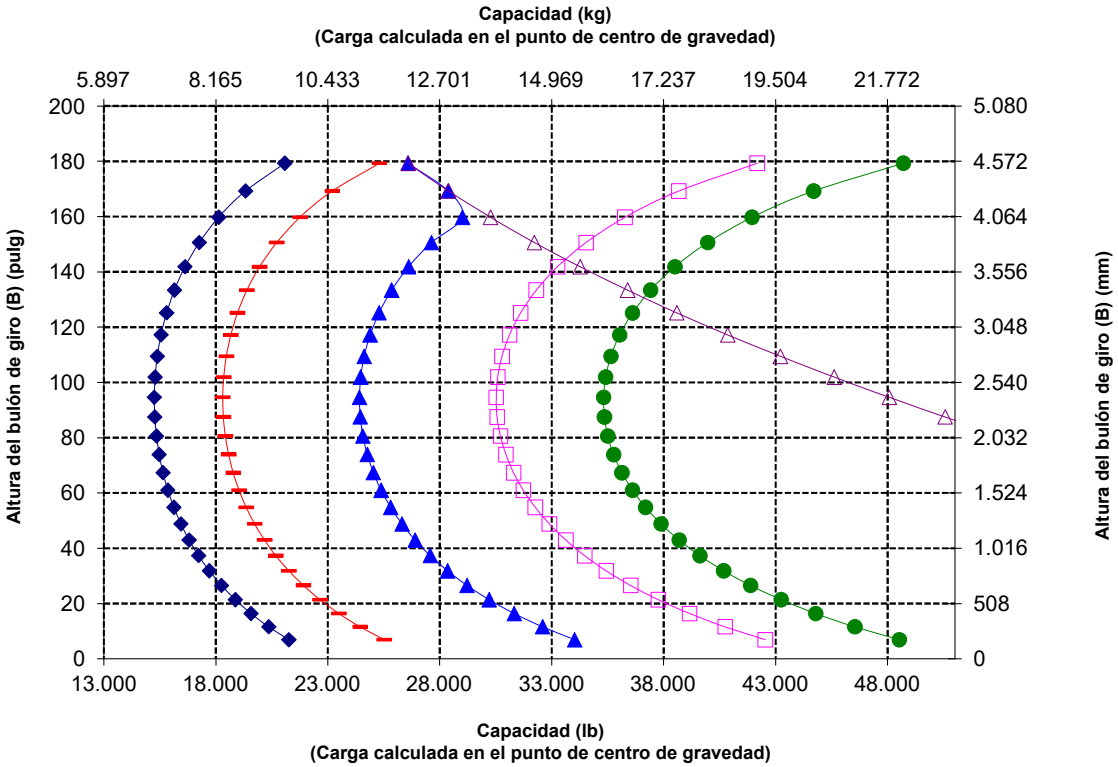

NOTA: Las cargas límite de equilibrio estático y el peso de funcionamiento se basan en la siguiente configuración de pala: neumáticos Bridgestone * VSNT L4, aire acondicionado, control de amortiguación, protector del tren de potencia, todos los líquidos, depósito de combustible, refrigerante, lubricantes y operador.

Las especificaciones y los valores se ajustan a las siguientes normas: SAE* J1197, ISO 14397-1, CEN** EN 474-3.

La carga nominal de operación para una pala equipada con una horquilla para palés se calcula a partir de los siguientes valores:
SAE J1197: 50 % de carga límite de equilibrio estático a giro pleno o límite hidráulico. CEN EN 474-3: 60 % de la carga límite de equilibrio estáticoa giro pleno enterreno desigual o límite hidráulico.
CEN EN 474-3: 80 % de carga límite de equilibrio estático a giro pleno en terreno firme y nivelado o límite hidráulico.

*SAE: Sociedad de Ingenieros de Automoción**CEN: Comité Europeo de Normalización

Especificaciones de la horquilla

Especificaciones de la horquilla

1	Longitud de punta	mm pulg	2.134 84,0
2	Centro de carga	mm pulg	1.067 42
	Carga límite de equilibrio estático: máquina recta (nivel de horquilla)	kg lb	15.281 33.678
	Carga límite de equilibrio estático: máquina articulada (nivel de horquilla)	kg lb	13.191 29.073
	Carga nominal (SAE J1197: 50 % de FTSTL)	kg lb	6.595 14.536
	Carga nominal (CEN EN 474-3 terreno irregular: 60 % de FTSTL)	kg lb	7.915 17.444
	Carga nominal (CEN EN 474-3 terreno firme y nivelado: 80 % de FTSTL)	kg lb	10.553 23.258
3	Longitud total máxima	mm pulg	10.717 421,9
4	Alcance con horquillas a nivel del suelo	mm pulg	1.166 45,9
5	*Del suelo a la parte inferior de la punta a la mínima altura y a la altura de la horquilla	mm pulg	-99 -3,9
6	Alcance con los brazos horizontales y al nivel de la horquilla	mm pulg	1.796 70,7
7	Alcance con la horquilla a la máxima altura	mm pulg	869 34,2
8	Del suelo a la parte superior de la punta con los brazos horizontales y al nivel de la horquilla	mm pulg	2.100 82,7
9	Del suelo a la parte superior de la punta a la máxima altura y al nivel de la horquilla	mm pulg	4.369 172,0
10	Altura total de la horquilla a elevación máxima (de la parte superior del portahorquillas al suelo)	mm pulg	5.407 212,9
11	Espacio libre en levantamiento pleno y descarga máxima	mm pulg	2.247 88,5
12	Ángulo de descarga máximo con respecto a la posición horizontal	grados	55
13	Anchura total del portahorquillas	mm pulg	2.821 111,1
14	Altura total del portahorquillas	mm pulg	1.129 44,4
15	Anchura de punta exterior (separación máxima)	mm pulg	2.627 103,4
16	Anchura de punta exterior (separación mínima)	mm pulg	747 29,4
	Anchura de punta (punta individual)	mm pulg	250,0 9,8
	Grosor de punta	mm pulg	90,0 3,5
	Capacidad de la punta	kg lb	17.729 39.075
	Peso de funcionamiento	kg lb	30.751 67.775

*Los valores negativos indican por debajo de la pendiente

980 AGG QC

	2 cilindros de inclinación HE de 150 mm	
	Portahorquillas de 108"	Punta de 84"
Horquilla de construcción, FUSION	523-4199	523-4201

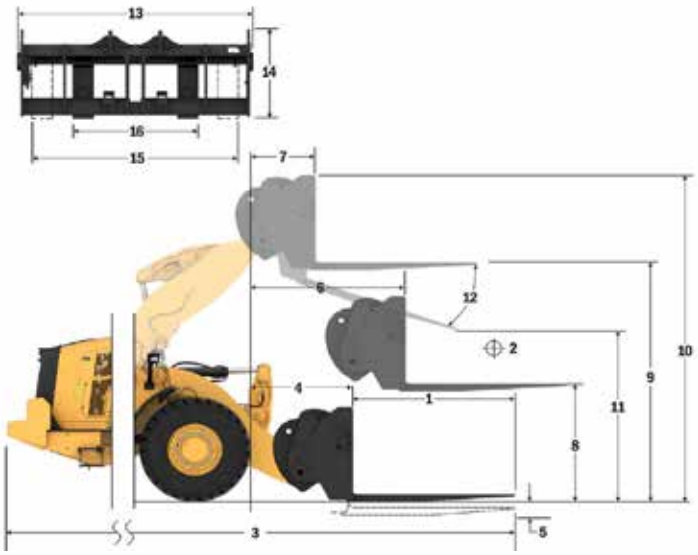

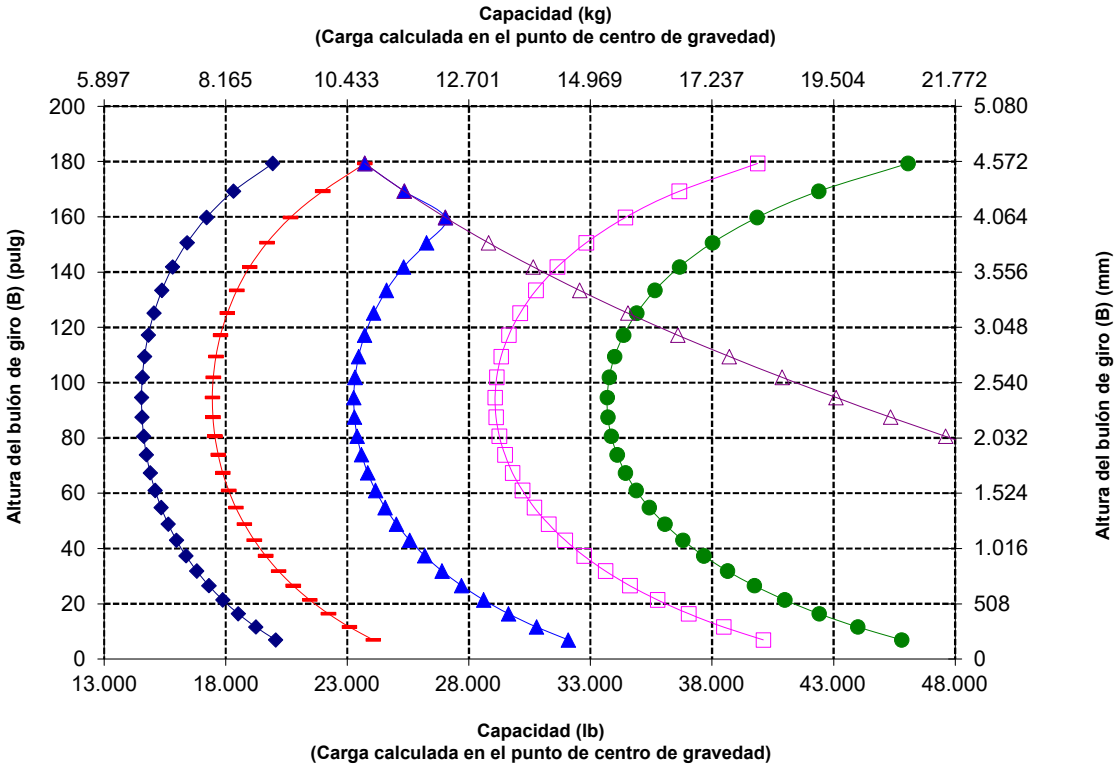

Carga útil (SAE J1197)
Carga útil (CEN EN 474-3: terreno irregular)
Carga útil (CEN EN 474-3: terreno firme y nivelado)
Carga límite de equilibrio estático: articulada
Carga límite de equilibrio estático: máquina recta
Capacidad hidráulica de inclinación
Capacidad hidráulica de elevación

NOTA: Las cargas límite de equilibrio estático y el peso de funcionamiento se basan en la siguiente configuración de pala: neumáticos Bridgestone * VSNT L4, aire acondicionado, control de amortiguación, protector del tren de potencia, todos los líquidos, depósito de combustible, refrigerante, lubricantes y operador.

Las especificaciones y los valores se ajustan a las siguientes normas: SAE* J1197, ISO 14397-1, CEN** EN 474-3.

La carga nominal de operación para una pala equipada con una horquilla para palés se calcula a partir de los siguientes valores:
SAE J1197: 50 % de carga límite de equilibrio estático a giro pleno o límite hidráulico. CEN EN 474-3: 60 % de la carga límite de equilibrio estáticoa giro pleno enterreno desigual o límite hidráulico.
CEN EN 474-3: 80 % de carga límite de equilibrio estático a giro pleno en terreno firme y nivelado o límite hidráulico.

*SAE: Sociedad de Ingenieros de Automoción**CEN: Comité Europeo de Normalización

Especificaciones de la pala de ruedas 980

Especificaciones de la horquilla

Especificaciones de la horquilla

1	Longitud de punta	mm pulg	2.438 96,0
2	Centro de carga	mm pulg	1.219 48,0
	Carga límite de equilibrio estático: máquina recta (nivel de horquilla)	kg lb	14.537 32.039
	Carga límite de equilibrio estático: máquina articulada (nivel de horquilla)	kg lb	12.528 27.612
	Carga nominal (SAE J1197: 50 % de FTSTL)	kg lb	6.264 13.806
	Carga nominal (CEN EN 474-3 terreno irregular: 60 % de FTSTL)	kg lb	7.517 16.567
	Carga nominal (CEN EN 474-3 terreno firme y nivelado: 80 % de FTSTL)	kg lb	9.628 21.221
3	Longitud total máxima	mm pulg	11.025 434,1
4	Alcance con horquillas a nivel del suelo	mm pulg	1.170 46,1
5	*Del suelo a la parte inferior de la punta a la mínima altura y a la altura de la horquilla	mm pulg	-98 -3,8
6	Alcance con los brazos horizontales y al nivel de la horquilla	mm pulg	1.801 70.9
7	Alcance con la horquilla a la máxima altura	mm pulg	874 34,4
8	Del suelo a la parte superior de la punta con los brazos horizontales y al nivel de la horquilla	mm pulg	2.102 82,7
9	Del suelo a la parte superior de la punta a la máxima altura y al nivel de la horquilla	mm pulg	4.370 172,1
10	Altura total de la horquilla a elevación máxima (de la parte superior del portahorquillas al suelo)	mm pulg	5.407 212,9
11	Espacio libre en levantamiento pleno y descarga máxima	mm pulg	1.994 78,5
12	Ángulo de descarga máximo con respecto a la posición horizontal	grados	55
13	Anchura total del portahorquillas	mm pulg	2.821 111,1
14	Altura total del portahorquillas	mm pulg	1.127 44,4
15	Anchura de punta exterior (separación máxima)	mm pulg	2.629 103,5
16	Anchura de punta exterior (separación mínima)	mm pulg	747 29,4
	Anchura de punta (punta individual)	mm pulg	250,0 9,8
	Grosor de punta	mm pulg	90,0 3,5
	Capacidad de la punta	kg lb	15.750 34.713
	Peso de funcionamiento	kg lb	30.902 68.108

*Los valores negativos indican por debajo de la pendiente

980 AGG QC

	2 cilindros de inclinación HE de 150 mm	
	Portahorquillas de 108"	Punta de 96"
Horquilla de construcción, FUSION	523-4199	523-4202

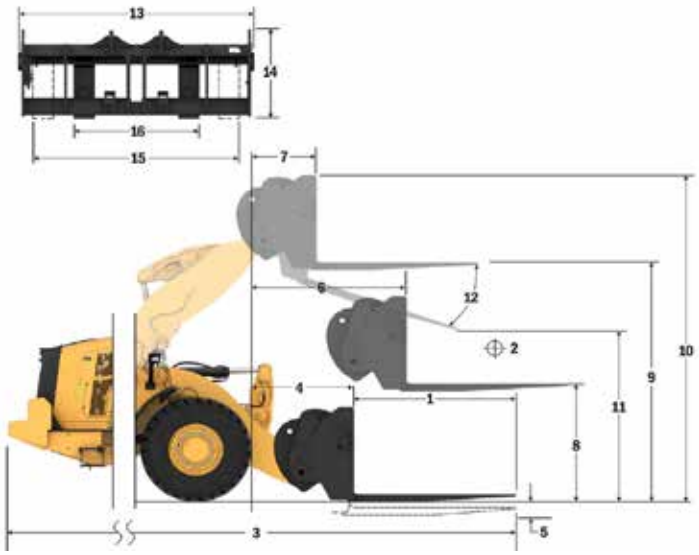

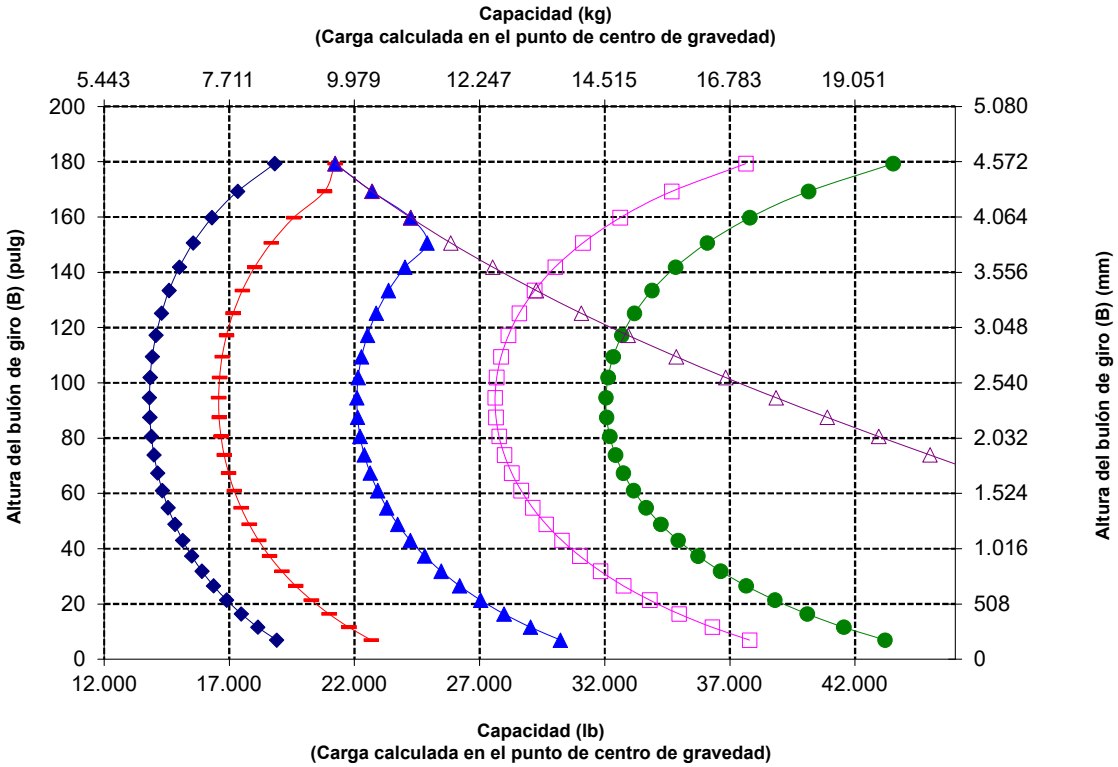

NOTA: Las cargas límite de equilibrio estático y el peso de funcionamiento se basan en la siguiente configuración de pala: neumáticos Bridgestone * VSNT L4, aire acondicionado, control de amortiguación, protector del tren de potencia, todos los líquidos, depósito de combustible, refrigerante, lubricantes y operador.

Las especificaciones y los valores se ajustan a las siguientes normas: SAE* J1197, ISO 14397-1, CEN** EN 474-3.

La carga nominal de operación para una pala equipada con una horquilla para palés se calcula a partir de los siguientes valores:
SAE J1197: 50 % de carga límite de equilibrio estático a giro pleno o límite hidráulico. CEN EN 474-3: 60 % de la carga límite de equilibrio estáticoa giro pleno enterreno desigual o límite hidráulico.
CEN EN 474-3: 80 % de carga límite de equilibrio estático a giro pleno en terreno firme y nivelado o límite hidráulico.

*SAE: Sociedad de Ingenieros de Automoción**CEN: Comité Europeo de Normalización

Equipos estándar y opcionales

Los equipos estándar y opcionales pueden variar. Consulte a su distribuidor Cat para obtener más información.

	Estándar	Opcional
CABINA DEL OPERADOR		
Cabina insonorizada y presurizada	✓	
Puerta, sistema de apertura remoto	✓	
Controles de implemento electrohidráulicos, freno de estacionamiento	✓	
Reposapiés		✓
Volante de dirección HMU		✓
Dirección, palanca tipo joystick	✓	
Palanca tipo joystick de implemento (solo 2 V, 3 V)		✓
Cinturón de seguridad, supervisado	✓	
Radio de entretenimiento (FM, AM, USB, BT)		✓
Radio de entretenimiento (DAB+)		✓
Preinstalación para radio CB		✓
Asiento de tela con suspensión neumática	✓	
Asiento, ante/tela, suspensión neumática, calefacción		✓
Asiento, cuero/tela, suspensión neumática, calefacción/refrigeración		✓
Pantalla táctil	✓	
Teclado, botones programables	✓	
Espejos retrovisores, con calefacción		✓
Aire acondicionado, calefacción, sistema antiescarcha (temperatura automática, ventilador)	✓	
Parasol delantero retráctil	✓	
Parasol trasero retráctil	✓	
Ventanillas delanteras, vidrio redondeado laminado de seguridad	✓	
Ventanillas delanteras de servicio pesado o con protecciones totales		✓
TECNOLOGÍAS INTEGRADAS		
Excavación automática con ajuste automático de los neumáticos	✓	
ID de operador y seguridad de la máquina	✓	
Application Profiles	✓	
Job Aids	✓	
Controla la ayuda y eOMM*	✓	
Báscula Cat Payload	✓	
Cat Advanced Payload		✓
Cat Payload for Trade****		✓
Impresora Cat Payload con E-ticket		✓
Información sobre las principales funciones	✓	
Widget de visualización de transporte del cucharón	✓	
Remote Flash	✓	

* No disponible en todos los idiomas
** De serie donde esté indicado
*** Not Compatible with roading arrangements
**** Disponible en Europa, Turquía, Australia y Nueva Zelanda. Los certificados varían según el país. Póngase en contacto con su distribuidor Cat local para obtener más información.

	Estándar	Opcional
SISTEMA HIDRÁULICO		
Sistema de implemento, detección de carga con bomba de pistones de caudal variable	✓	
Sistema de dirección, detección de carga con bomba de pistones de caudal variable especializada	✓	
Control de amortiguación, acumuladores dobles	✓	
3ª función auxiliar con control de amortiguación		✓
Válvulas de toma de muestras de aceite, mangueras Cat XT™	✓	
Control de acoplamiento rápido		✓
TREN DE POTENCIA		
Motor Cat C13	✓	
Bomba eléctrica de cebado de combustible	✓	
Separador de combustible-agua y filtro de combustible secundario	✓	
Motor, prefiltro de aire	✓	
Turbina, antefiltro de aire		✓
Radiador, para entornos con alto nivel de residuos		✓
Ventilador de refrigeración, reversible		✓
Ejes, diferenciales abiertos	✓	
Ejes, diferenciales de patinaje limitado		✓
Ejes, sistemas de vaciado ecológico, preinstalación de AOC, juntas para temperatura extrema		✓
Ejes, radiador de aceite		✓
Servotransmisión automática planetaria	✓	
Convertidor de par con bloqueo	✓	
Transmisión de servicio pesado		✓
Frenos de servicio, hidráulicos, disco bañado en aceite completamente estanco, indicadores de desgaste	✓	
Sistema de freno integrado (IBS)	✓	
Freno de estacionamiento, calibrador de ejes delanteros, accionamiento por resorte y desconexión por presión	✓	
Neutralizador del pedal de freno con función de deceleración	✓	
SISTEMA ELÉCTRICO		
Sistema de arranque y carga, 24 V	✓	
Motor de arranque eléctrico de servicio pesado	✓	
Arranque en frío, 120 V o 240 V		✓
Luces: halógenas, 4 luces de trabajo, 2 luces de carretera delanteras con intermitentes, 2 luces de visión trasera	✓	
Luces: LED		✓

(continúa en la página siguiente)

Equipos estándar y opcionales *(continuación)*

Los equipos estándar y opcionales pueden variar. Consulte a su distribuidor Cat para obtener más información.

	Estándar	Opcional
SISTEMA DE CONTROL		
Tablero delantero con indicadores analógicos, pantalla LCD y luces de advertencia	✓	
Monitor táctil principal (Cat Payload, pantallas de cuadrantes, ajustes y mensajes de la máquina)	✓	
Control de presión de los neumáticos		✓
Recordatorios de mantenimiento	✓	
VARILLAJE		
Elevación estándar, barra en Z	✓	
Elevación alta, barra en Z		✓
Desconexiones: elevación e inclinación	✓	
EQUIPOS ADICIONALES		
Sistema de lubricación automática Cat		✓
Guardabarros, para circulación por carretera o extensiones		✓
Protecciones: tren de potencia, cárter, cabina, cilindros, traseras		✓
Aceite hidráulico biodegradable		✓
Sistema de cambio rápido de aceite		✓
Acceso a la cabina por la parte trasera		✓
Depósito de combustible de repostaje rápido		✓
Caja de herramientas		✓

* No disponible en todos los idiomas
** De serie donde esté indicado
*** Not Compatible with roading arrangements
**** Disponible en Europa, Turquía, Australia y Nueva Zelanda. Los certificados varían según el país. Póngase en contacto con su distribuidor Cat local para obtener más información.

	Estándar	Opcional
SEGURIDAD		
Sistema de radar trasero Cat Detect		✓
Pantalla de visión trasera especializada		✓
Visibilidad: espejos, cámara de visión trasera	✓	
Sistema de visión multivista (360°)		✓
Plataforma de limpieza de ventanillas delanteras	✓	
Retractor del cinturón de seguridad de 4 puntos		✓
Luces estroboscópicas reversibles***		✓
Baliza de monitoreo del cinturón de seguridad		✓
Sistema de dirección secundario, eléctrico**		✓
Calzos para rueda		✓
Baliza de advertencia		✓
Sistema de advertencia de colisión con inhibición del movimiento y detección de personas		✓
Control remoto		✓
CONFIGURACIONES ESPECIALES		
Manipuladora de áridos		✓
Residuos y chatarra		✓
Forestal		✓
Acerías		✓
Manipulador de bloques		✓

La siguiente información se aplica a la máquina en el momento de la fabricación final tal y como está configurada para su venta en las regiones contempladas en este documento. El contenido de esta declaración es válido a partir de la fecha de emisión; no obstante, el contenido relacionado con las características y especificaciones de la máquina está sujeto a cambios sin previo aviso. Para obtener más información, consulte el Manual de funcionamiento y mantenimiento de la máquina.

Para obtener más información sobre la sostenibilidad en acción y nuestro progreso, visite https://www.caterpillar.com/en/company/sustainability.html.

Motor

- El motor Cat® C13 cumple los estándares de emisiones Tier 4 Final de la EPA de EE. UU., Stage V de la UE, Stage V de Corea, Stage IV de China para motores extraviales y Japón 2014.
- Los motores diésel Cat deben utilizar ULSD (combustible diésel con contenido muy bajo en azufre con 15 ppm de azufre o menos) o ULSD mezclado con los siguientes combustibles con menor intensidad de carbono** hasta:
  - ✓ 20 % de biodiésel FAME (éster metílico de ácidos grasos)*
  - ✓ 100 % de diésel renovable, HVO (aceite vegetal hidrotratado) y GTL (gas a líquido)

  Consulte las directrices para su correcta aplicación. Para obtener más información, consulte a su distribuidor Cat o las "Recomendaciones de fluidos para máquinas de Caterpillar" (SEBU6250).

* Los motores sin dispositivos de postratamiento pueden usar mezclas más altas, hasta un 100 % de biodiésel.

** Las emisiones de gases de efecto invernadero en el tubo de escape de los combustibles con menor intensidad de carbono son esencialmente las mismas que las de los combustibles tradicionales.

Sistema de aire acondicionado

El sistema de aire acondicionado de esta máquina contiene el refrigerante con gas fluorado de efecto invernadero R134a (potencial de calentamiento global = 1.430). El sistema contiene 1,6 kg (3,52 lb) de refrigerante, equivalente a 2.288 toneladas métricas (2.522 toneladas) de CO_2.

Pintura

- Según los mejores conocimientos disponibles, la concentración máxima permitida, medida en partes por millón (PPM), de los siguientes metales pesados en la pintura es:
  - Bario < 0,01 %
  - Cadmio < 0,01 %
  - Cromo < 0,01 %
  - Plomo < 0,01 %

Niveles de ruido

Nivel de presión acústica en los oídos del operador (ISO 6396:2008)	72 dB(A)
Nivel de potencia acústica exterior (ISO 6395:2008)	112 dB(A)
Nivel de presión acústica en los oídos del operador (ISO 6396:2008)*	72 dB(A)
Nivel de potencia acústica exterior (ISO 6395:2008)**	109 dB(A)

*Incluidos los países que adoptan las directivas de la UE y el Reino Unido

**Directiva sobre el ruido de la UE 2000/14/CE y normativa sobre el ruido del Reino Unido 2001 n.º 1.701

Aceites y fluidos

- La fábrica de Caterpillar rellena con refrigerantes de etilenglicol. El refrigerante/anticongelante para motor diésel (DEAC, Diesel Engine Antifreeze/Coolant) Cat y el refrigerante de larga duración (ELC, Extended Life Coolant) Cat pueden reciclarse. Para obtener más información, consulte a su distribuidor Cat.
- Cat BIO HYDO™ Advanced es un aceite hidráulico biodegradable que cuenta con la aprobación Ecolabel de la UE.
- Es posible que haya otros fluidos. Consulte el Manual de funcionamiento y mantenimiento o la Guía de aplicación e instalación para obtener recomendaciones sobre los fluidos y conocer los intervalos de mantenimiento.

Características y tecnologías

- Las siguientes características y tecnologías pueden contribuir a un ahorro de combustible o a una reducción de las emisiones de carbono. Las características pueden variar. Para obtener más información, consulte a su distribuidor Cat.
  - El sistema Autodig con ajuste automático de los neumáticos ofrece unos factores de llenado del cucharón siempre elevados
  - La servotransmisión con embrague de bloqueo aumenta la eficiencia del combustible y ofrece un óptimo rendimiento
  - El sistema automático de parada en vacío del motor reduce el tiempo de inactividad
  - Los intervalos de mantenimiento ampliados reducen el consumo de filtros y fluidos
  - Actualización remota/resolución remota de problemas

Reciclaje

- A continuación, se indican los materiales incluidos en las máquinas con el porcentaje de peso aproximado. Debido a las variaciones de las configuraciones del producto, los valores que se muestran en la tabla podrían variar

Tipo de material	Porcentaje de peso
Acero	64,23%
Hierro	15,93%
Metal no ferroso	2,54 %
Metal mixto	0,41%
Metal mixto y no metal	0,03 %
Plástico	0,61%
Caucho	9,92%
No metálico mixto	0,02 %
Fluido	1,74%
Otros	3,77%
Sin categorizar	0,81%
Total	100 %

- Una máquina con un mayor índice de reciclabilidad garantizará un uso más eficiente de los valiosos recursos naturales y aumentará el valor del producto al final de su vida útil. Según la norma ISO 16714 (Maquinaria de movimiento de tierras - Reciclabilidad y recuperabilidad - Terminología y método de cálculo), el índice de reciclabilidad se define como el porcentaje en masa (fracción de masa en porcentaje) de la máquina nueva potencialmente reciclable, reutilizable o ambas cosas .

  Todas las piezas de la lista de materiales se evalúan primero por tipo de componente basándose en una lista de componentes definida por las normas ISO 16714 y de la CEMA (Asociación de Fabricantes de Maquinaria de Construcción) de Japón. Las piezas restantes se evalúan además para su reciclado en función del tipo de material.

  Debido a las variaciones de las configuraciones de los productos, los siguientes valores de la tabla pueden variar.

Reciclabilidad – 98 %

Manipulador de Chatarra y Residuos

980

Los modelos de manipulador de chatarra y residuos cuentan con las protecciones y refuerzos necesarios para trabajar en estaciones de transferencia, depósitos de reciclaje, desguaces y lugares de demolición.

Fiabilidad demostrada

- El motor Cat C13 aumenta la densidad de potencia con una combinación de sistemas electrónicos, de combustible y de aire demostrados.
- El minucioso diseño de los componentes y los procesos de validación de máquinas se traducen en una fiabilidad y un índice de disponibilidad incomparables.

Durabilidad

- El paquete de manipulador de chatarra y residuos añade protecciones de acero adicionales en toda la máquina para proteger su inversión y mantener los residuos lejos de la válvula del implemento y los compartimentos del motor.
- Los peldaños inferiores de cable de acero de servicio pesado soportan las condiciones más duras.
- Los ejes y la transmisión de servicio pesado se han diseñado para hacer frente a aplicaciones extremas.
- La servotransmisión planetaria automática (4F/4R) incorpora componentes resistentes, de larga duración.

Eficiencia del combustible y productividad óptimas

- Varillaje de elevación alta opcional que ofrece espacio libre de descarga adicional.
- Sistema hidráulico opcional de la 3.ª válvula disponible para implementos con una mordaza superior.
- Un ventilador de paso variable opcional y los núcleos de refrigeración de manipulación de residuos de gran volumen alta ayuda a limpiar los núcleos de los residuos.
- La servotransmisión con embrague de bloqueo aumenta la eficiencia del combustible y ofrece un óptimo rendimiento.
- Embrague único y cambio bloqueo a bloqueo para permitir una aceleración más rápida y una mayor velocidad en las pendientes.
- El sistema automático de parada en vacío del motor ajustable reduce significativamente el tiempo de inactividad, las horas de operación total y el consumo de combustible.
- Los diferenciales de patinaje limitado opcionales aumentan la tracción y reducen el patinaje de los neumáticos, lo que da lugar a menores costes de operación.
- El motor, el tren de potencia y los sistemas hidráulicos perfectamente integrados ofrecen una productividad y una eficiencia del combustible sin igual.

Características de seguridad

- La cámara de visión trasera mejora la visibilidad detrás de la máquina, lo cual le ayudará a trabajar con seguridad y confianza.
- El sistema multivisión (360°) opcional ayuda al operador a controlar el entorno que rodea a la máquina en todo momento.
- La tecnología de radar Cat Detect opcional mejora la percepción al monitorizar el entorno de trabajo y alerta a los operadores de posibles peligros.
- Acceso a la cabina con puertas amplias, apertura remota de puertas opcional y peldaños a modo de escalera que aportan solidez y estabilidad.
- Los parabrisas del suelo al techo, los retrovisores de gran tamaño con espejos para ángulo muerto integrados y la cámara de visión trasera proporcionan la mejor visibilidad en todas las direcciones del sector.

Reducción del tiempo y los costes de mantenimiento

- La ampliación de los intervalos de cambio del filtro y los fluidos reduce los costes de mantenimiento hasta en un 20 %.
- El prefiltro de aire del motor de la turbina opcional mejora la vida útil más del filtro de aire.
- Remote Troubleshoot conecta la máquina con el departamento de servicio del distribuidor para que los problemas puedan diagnosticarse rápidamente y usted pueda volver al trabajo.
- La función de actualización remota se adapta a sus horarios para garantizar que el software de la máquina esté actualizado y obtener así un rendimiento óptimo.
- La aplicación Cat App le ayudará a gestionar la ubicación de la flota, las horas de funcionamiento y los programas de mantenimiento; además, le avisará cuando sea necesario realizar alguna tarea de mantenimiento y le permitirá solicitar servicios a su distribuidor Cat local.
- El capó basculante de una sola pieza permite acceder al compartimento del motor de forma rápida y sencilla.

Trabaje cómodamente en la nueva cabina

- El filtro de aire de la cabina de carbono reduce los olores de la cabina.
- El prefiltro de cabina eléctrico opcional filtra el aire entrante y presuriza la cabina.
- Asiento fácilmente ajustable y de última generación con suspensión para proporcionar al operador una mayor comodidad. Se ofrece en tres niveles de recorte y se puede equipar con un arnés de 4 puntos.
- El nuevo panel y las pantallas táctiles de alta resolución que incluye la cabina son intuitivos y fáciles de utilizar.
- La insonorización, las juntas y los montajes de la cabina elásticos reducen el ruido y la vibración para ofrecer un entorno de trabajo más silencioso.
- El sistema de dirección de tipo joystick electrohidráulico montado en el asiento proporciona un control preciso al tiempo que reduce drásticamente la fatiga en el brazo del operador, con excelente confort y exactitud. También se ofrece un volante de dirección HMU.

Especificaciones del manipulador de chatarra y residuos 980

1. Protectores opcionales de las ventanas para dotar al cristal de una mayor resistencia a los impactos
2. Las protecciones de acero añadidas incluyen el cárter, el tren de potencia, el bastidor delantero, el enganche, el cilindro de dirección, el centro de servicio, la plataforma de la cabina, la tapa de válvulas del implemento y el cilindro de inclinación.
3. El filtro de aire de la cabina de carbono elimina los olores fuertes
4. El prefiltro de cabina eléctrico opcional ayuda a mejorar la vida útil del filtro de la cabina y mantiene la cabina presurizada
5. Sistema hidráulico opcional de la 3.ª válvula disponible para controlar un implemento con una mordaza superior.
6. Amplia variedad de implementos para chatarra y residuos

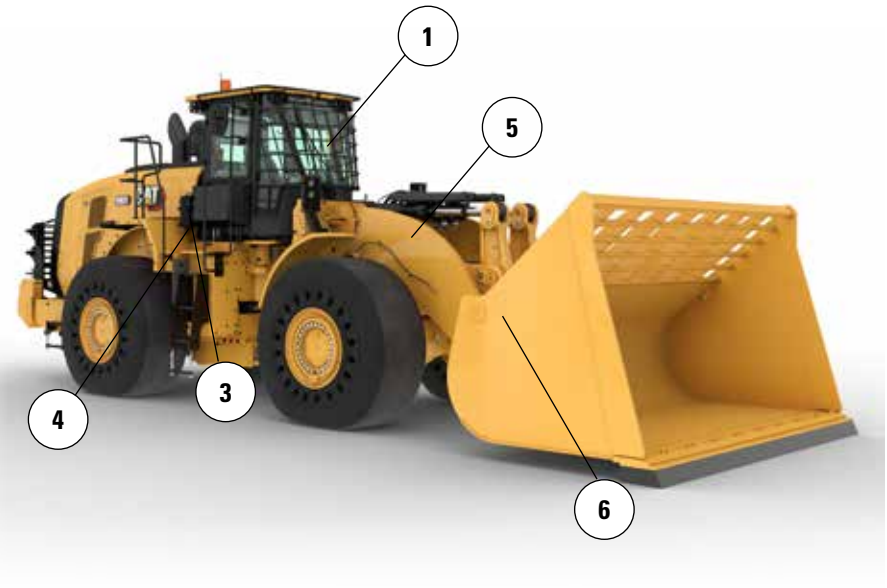

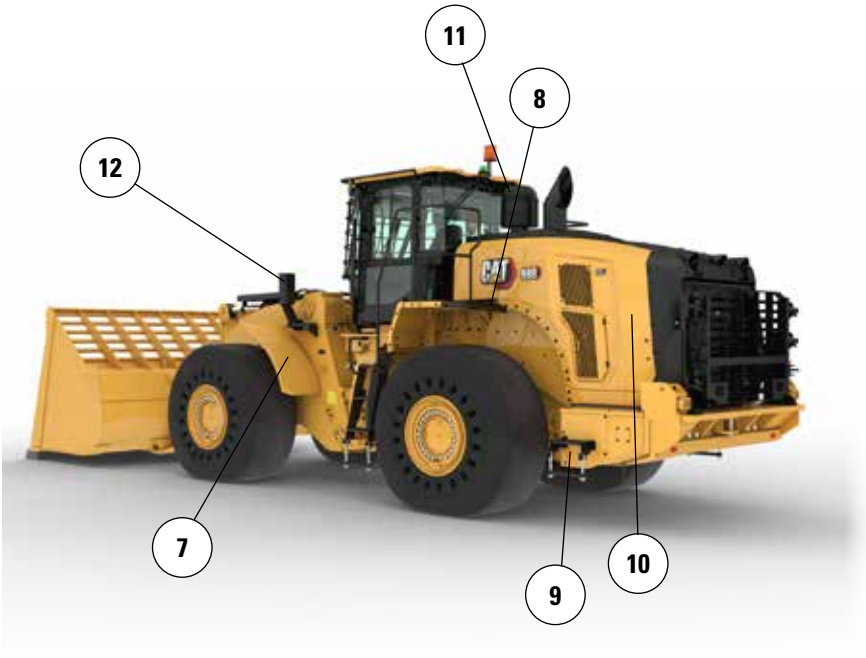

7. Los guardabarros delanteros estrechos de acero ayudan a mantener el parabrisas limpio y se colocan en el interior del borde exterior del neumático para una mayor protección
8. La protección trasera opcional protege el paquete de la rejilla trasera y refrigeración de impactos
9. Los peldaños inferiores de cable de acero de servicio pesado soportan las condiciones más duras
10. Un ventilador de paso variable opcional y los núcleos de refrigeración de manipulación de residuos de gran volumen alta ayudan a mantener limpio el paquete de refrigeración
11. El prefiltro de aire de motor de turbina opcional con pantalla antiacumulación de residuos ayuda a extender la vida útil del filtro de aire del motor
12. Las luces delanteras están protegidas y colocadas cerca del bastidor para una mayor protección

Opciones de neumáticos

Marca de neumáticos	Brawler	Michelin	Michelin	Michelin
Tamaño de neumático	**29,5-25**	**29,5-25**	**29,5-25**	**29,5-25**
Tipo de banda de rodadura	**Fijo**	**L–4**	**L–5**	**L–5**
Diseño de la banda de rodadura	**Tracción/Liso**	**XLDD1**	**XLDD2**	**XMINED2**
Anchura sobre los neumáticos: máxima (sin carga)*	3.216 mm 10'7"	3.258 mm 10'9"	3.256 mm 10'9"	3.275 mm 10'9"
Anchura sobre los neumáticos: máxima (con carga)*	3.230 mm 10'8"	3.302 mm 10'10"	3.296 mm 10'10"	3.294 mm 10'10"
Cambio en las dimensiones verticales (promedio de la parte delantera y trasera)		–16 mm –0,6"	–15 mm –0,6"	–4 mm –0,2"
Cambio en el alcance horizontal		–31 mm –1,2"	–28 mm –1,1"	–28 mm –1,1"
Cambio en el círculo de espacio libre hasta el borde exterior de los neumáticos		72 mm 2,8"	67 mm 2,6"	64 mm 2,5"
Cambio en el círculo de espacio libre hasta el borde interior de los neumáticos		–72 mm –2,8"	–67 mm –2,6"	–64 mm –2,5"
Cambio en el peso de funcionamiento (sin lastre)		–5.928 kg –13.071 lb	–5.564 kg –12.269 lb	–5.240 kg –11.554 lb
Cambio en la carga de equilibrio estático: recta		–4.508 kg –9.941 lb	–4.231 kg –9.330 lb	–3.985 kg –8.787 lb
Cambio en la carga de equilibrio estático: articulada		–3.924 kg –8.653 lb	–3.683 kg –8.122 lb	–3.469 kg –7.649 lb
Ángulo oscilación del eje trasero	±8 grados	±13 grados	±13 grados	±13 grados
Subida y bajada máximas de una sola rueda	340 mm 1'1"	549 mm 1'10"	549 mm 1'10"	549 mm 1'10"

*Anchura sobre el saliente del neumático, que incluye la expansión del neumático.

Marca de neumáticos	Bridgestone	Bridgestone	Bridgestone	Bridgestone
Tamaño de neumático	**29.5R25**	**29.5R25**	**29.5R25**	**29.5R25**
Tipo de banda de rodadura	**L–3**	**L–4**	**L–5**	**L–5**
Diseño de la banda de rodadura	**VJT**	**VSNT**	**VSDT**	**VSDL**
Anchura sobre los neumáticos: máxima (sin carga)*	3.263 mm 10'9"	3.240 mm 10'8"	3.272 mm 10'9"	3.250 mm 10'8"
Anchura sobre los neumáticos: máxima (con carga)*	3.289 mm 10'10"	3.260 mm 10'9"	3.301 mm 10'10"	3.275 mm 10'9"
Cambio en las dimensiones verticales (promedio de la parte delantera y trasera)	–32 mm –1,3"	–9 mm –0,4"	–5 mm –0,2"	11 mm 0,4"
Cambio en el alcance horizontal	–10 mm –0,4"	–30 mm –1,2"	–30 mm –1,2"	–40 mm –1,6"
Cambio en el círculo de espacio libre hasta el borde exterior de los neumáticos	59 mm 2,3"	30 mm 1,2"	72 mm 2,8"	45 mm 1,8"
Cambio en el círculo de espacio libre hasta el borde interior de los neumáticos	–59 mm –2,3"	–30 mm –1,2"	–72 mm –2,8"	–45 mm –1,8"
Cambio en el peso de funcionamiento (sin lastre)	–6.456 kg –14.235 lb	–5.772 kg –12.727 lb	–5.272 kg –11.625 lb	–5.064 kg –11.166 lb
Cambio en la carga de equilibrio estático: recta	–4.910 kg –10.826 lb	–4.390 kg –9.679 lb	–4.009 kg –8.841 lb	–3.851 kg –8.492 lb
Cambio en la carga de equilibrio estático: articulada	–4.274 kg –9.424 lb	–3.821 kg –8.425 lb	–3.490 kg –7.696 lb	–3.352 kg –7.392 lb
Ángulo oscilación del eje trasero	±13 grados	±13 grados	±13 grados	±13 grados
Subida y bajada máximas de una sola rueda	549 mm 1'10"	549 mm 1'10"	549 mm 1'10"	549 mm 1'10"

*Anchura sobre el saliente del neumático, que incluye la expansión del neumático.

Opciones de neumáticos

Marca de neumáticos	Maxam	Maxam	Maxam	Michelin
Tamaño de neumático	**29,5-25**	**29,5-25**	**29,5-25**	**29,5-25**
Tipo de banda de rodadura	**L–3**	**L–4**	**L–5**	**L–3**
Diseño de la banda de rodadura	**MS302**	**MS405DX**	**MS503**	**XHA2**
Anchura sobre los neumáticos: máxima (sin carga)*	3.270 mm 10'9"	3.256 mm 10'9"	3.268 mm 10'9"	3.270 mm 10'9"
Anchura sobre los neumáticos: máxima (con carga)*	3.290 mm 10'10"	3.282 mm 10'10"	3.304 mm 10'11"	3.296 mm 10'10"
Cambio en las dimensiones verticales (promedio de la parte delantera y trasera)	–28 mm –1,1"	–42 mm –1,7"	–15 mm –0,6"	–49 mm –1,9"
Cambio en el alcance horizontal	–25 mm –1"	–12 mm –0,5"	–33 mm –1,3"	–8 mm –0,3"
Cambio en el círculo de espacio libre hasta el borde exterior de los neumáticos	60 mm 2,4"	52 mm 2,1"	75 mm 2,9"	66 mm 2,6"
Cambio en el círculo de espacio libre hasta el borde interior de los neumáticos	–60 mm –2,4"	–52 mm –2,1"	–75 mm –2,9"	–66 mm –2,6"
Cambio en el peso de funcionamiento (sin lastre)	–6.300 kg –13.892 lb	–6.160 kg –13.583 lb	–5.520 kg –12.172 lb	–6.472 kg –14.271 lb
Cambio en la carga de equilibrio estático: recta	–4.791 kg –10.564 lb	–4.685 kg –10.330 lb	–4.198 kg –9.257 lb	–4.922 kg –10.853 lb
Cambio en la carga de equilibrio estático: articulada	–4.171 kg –9.196 lb	–4.078 kg –8.992 lb	–3.654 kg –8.058 lb	–4.284 kg –9.447 lb
Ángulo oscilación del eje trasero	±13 grados	±13 grados	±13 grados	±13 grados
Subida y bajada máximas de una sola rueda	549 mm 1'10"	549 mm 1'10"	549 mm 1'10"	549 mm 1'10"

*Anchura sobre el saliente del neumático, que incluye la expansión del neumático.

Marca de neumáticos	Michelin	Bridgestone	Bridgestone	Maxam
Tamaño de neumático	**875/65R29**	**875/65R29**	**875/65R29**	**875/65R29**
Tipo de banda de rodadura	**L–3**	**L–3**	**L–4**	**L–4**
Diseño de la banda de rodadura	**XHA2**	**VTS**	**VLTS**	**MS405DX**
Anchura sobre los neumáticos: máxima (sin carga)*	3.373 mm 11' 1"	3.341 mm 11'0"	3.344 mm 11'0"	3.357 mm 11' 1"
Anchura sobre los neumáticos: máxima (con carga)*	3.384 mm 11'2"	3.359 mm 11' 1"	3.366 mm 11' 1"	3.382 mm 11'2"
Cambio en las dimensiones verticales (promedio de la parte delantera y trasera)	–34 mm –1,4"	–28 mm –1,1"	–26 mm –1"	–43 mm –1,7"
Cambio en el alcance horizontal	–13 mm –0,5"	–10 mm –0,4"	–12 mm –0,5"	–12 mm 152 mm
Cambio en el círculo de espacio libre hasta el borde exterior de los neumáticos	155 mm 6,1"	129 mm 5,1"	136 mm 5,4"	6" –152 mm
Cambio en el círculo de espacio libre hasta el borde interior de los neumáticos	–155 mm –6,1"	–129 mm –5,1"	–136 mm –5,4"	–6" –5.464 kg
Cambio en el peso de funcionamiento (sin lastre)	–5.812 kg –12.815 lb	–5.532 kg –12.198 lb	–5.456 kg –12.030 lb	–12.048 lb –4.155 kg
Cambio en la carga de equilibrio estático: recta	–4.420 kg –9.746 lb	–4.207 kg –9.277 lb	–4.149 kg –9.149 lb	–9.163 lb –3.617 kg
Cambio en la carga de equilibrio estático: articulada	–3.848 kg –8.484 lb	–3.662 kg –8.075 lb	–3.612 kg –7.964 lb	–7.976 lb 8.425 lb
Ángulo oscilación del eje trasero	±8 grados	±8 grados	±8 grados	±8 grados
Subida y bajada máximas de una sola rueda	340 mm 1'1"	340 mm 1'1"	340 mm 1'1"	340 mm 1'1"

*Anchura sobre el saliente del neumático, que incluye la expansión del neumático.

Especificaciones de funcionamiento – Cucharones

Varillaje			Varillaje estándar	
Tipo de cucharón			Uso general – Con bulón	Uso general – Con gancho – Fusion
Tipo de cuchilla			Cuchillas empernables	Cuchillas empernables
	Capacidad: nominal	m^3	5,40	5,40
		yd^3	7,00	7,00
	Capacidad: nominal con factor de llenado del 110 %	m^3	5,90	5,90
		yd^3	7,75	7,75
	Anchura	mm	3.447	3.447
		pies/pulg	11' 3"	11' 3"
16†	Espacio libre de descarga en posición de máxima elevación y ángulo de descarga de 45°	mm	3.292	3.187
		pies/pulg	10'9"	10'5"
17†	Alcance a máxima elevación y ángulo de descarga de 45°	mm	1.510	1.618
		pies/pulg	4'11"	5'3"
	Alcance con el brazo de elevación y el cucharón horizontales	mm	2.994	3.146
		pies/pulg	9'9"	10'3"
A†	Profundidad de excavación	mm	84	89
		pulg	3,3"	3,5"
12†	Carcasa estandarizada	mm	9.613	9.769
		pies/pulg	31'7"	32'1"
B†	Altura total con el cucharón en la posición de máxima elevación	mm	6.432	6.536
		pies/pulg	21' 2"	21'6"
	Radio de círculo de espacio libre de la pala con el cucharón en la posición de transporte	mm	7.614	7.697
		pies/pulg	25'0"	25'4"
	Carga límite de equilibrio estático con la máquina recta (con desviación de neumáticos)	kg	N/A	N/A
		lb	N/A	N/A
	Carga límite de equilibrio estático con la máquina recta (sin desviación de neumáticos)	kg	29.260	27.802
		lb	64.490	61.276
	Carga límite de equilibrio estático con la máquina articulada (con desviación de neumáticos)	kg	N/A	N/A
		lb	N/A	N/A
	Carga límite de equilibrio estático con la máquina articulada (sin desviación de neumáticos)	kg	25.415	24.063
		lb	56.015	53.036
	Fuerza de arranque (§)	kN	226	204
		lbf	50.946	45.849
	Peso en orden de trabajo*	kg	36.885	37.567
		lb	81.294	82.796

* Las cargas límite de equilibrio estático y los pesos de funcionamiento que se muestran se basan en la configuración de una máquina con neumáticos macizos Brawler 29.5X25 lisos, todos los fluidos, operador, prefiltro de cabina, contrapeso fabricado con protector trasero, cristal de ventana plano con protector delantero, paquete industrial, control de amortiguación, arranque estándar, guardabarros estrechos, prefiltro del motor de la turbina, Product Link, diferenciales de patinaje limitados delanteros, protector del tren de potencia, dirección estándar, supresión de sonido industrial y ventilador de paso variable.

† Se muestra la ilustración con las tablas de las dimensiones.

(§) Medida 100 mm (4 pulg) por detrás de la punta de la cuchilla con el bulón de articulación del cucharón como punto de giro de acuerdo con la norma ISO 14397-2:2007.

(Con desviación de neumáticos) Cumple totalmente de la sección 1 a la 6 de la norma ISO 14397-1:2007, que exige una desviación inferior al 2 % entre los valores de los cálculos y las pruebas.

(Sin deflexión del neumático) Cumple de la sección 1 a la 5 de la norma ISO 14397-1:2007.

Los cucharones y ofertas disponibles varían según la región. Consulte a su distribuidor Cat local para obtener más detalles.

Especificaciones de funcionamiento – Cucharones

Varillaje		Varillaje estándar	
Tipo de cucharón		Uso general – Con bulón	Uso general – Con gancho – Fusion
Tipo de cuchilla		Cuchillas empernables	Cuchillas empernables
Capacidad: nominal	m^3	5,70	5,70
	yd^3	7,50	7,50
Capacidad: nominal con factor de llenado del 110 %	m^3	6,30	6,30
	yd^3	8,25	8,25
Anchura	mm	3.481	3.481
	pies/pulg	11'5"	11'5"
16† Espacio libre de descarga en posición de máxima elevación y ángulo de descarga de 45°	mm	3.233	3.123
	pies/pulg	10'7"	10'2"
17† Alcance a máxima elevación y ángulo de descarga de 45°	mm	1.567	1.668
	pies/pulg	5'1"	5'5"
Alcance con el brazo de elevación y el cucharón horizontales	mm	3.079	3.228
	pies/pulg	10'1"	10'7"
A† Profundidad de excavación	mm	72	89
	pulg	2,8"	3,5"
12† Carcasa estandarizada	mm	9.689	9.851
	pies/pulg	31'10"	32'4"
B† Altura total con el cucharón en la posición de máxima elevación	mm	6.505	6.604
	pies/pulg	21'5"	21'8"
Radio de círculo de espacio libre de la pala con el cucharón en la posición de transporte	mm	7.648	7.739
	pies/pulg	25'2"	25'5"
Carga límite de equilibrio estático con la máquina recta (con desviación de neumáticos)	kg	N/A	N/A
	lb	N/A	N/A
Carga límite de equilibrio estático con la máquina recta (sin desviación de neumáticos)	kg	28.232	27.540
	lb	62.225	60.698
Carga límite de equilibrio estático con la máquina articulada (con desviación de neumáticos)	kg	N/A	N/A
	lb	N/A	N/A
Carga límite de equilibrio estático con la máquina articulada (sin desviación de neumáticos)	kg	24.387	23.817
	lb	53.749	52.494
Fuerza de arranque (§)	kN	210	193
	lbf	47.341	43.442
Peso en orden de trabajo*	kg	37.820	37.689
	lb	83.354	83.067

* Las cargas límite de equilibrio estático y los pesos de funcionamiento que se muestran se basan en la configuración de una máquina con neumáticos macizos Brawler 29.5X25 lisos, todos los fluidos, operador, prefiltro de cabina, contrapeso fabricado con protector trasero, cristal de ventana plano con protector delantero, paquete industrial, control de amortiguación, arranque estándar, guardabarros estrechos, prefiltro del motor de la turbina, Product Link, diferenciales de patinaje limitados delanteros, protector del tren de potencia, dirección estándar, supresión de sonido industrial y ventilador de paso variable.

† Se muestra la ilustración con las tablas de las dimensiones.

(§) Medida 100 mm (4 pulg) por detrás de la punta de la cuchilla con el bulón de articulación del cucharón como punto de giro de acuerdo con la norma ISO 14397-2:2007.

(Con desviación de neumáticos) Cumple totalmente de la sección 1 a la 6 de la norma ISO 14397-1:2007, que exige una desviación inferior al 2 % entre los valores de los cálculos y las pruebas.

(Sin deflexión del neumático) Cumple de la sección 1 a la 5 de la norma ISO 14397-1:2007.

Los cucharones y ofertas disponibles varían según la región. Consulte a su distribuidor Cat local para obtener más detalles.

Especificaciones de funcionamiento – Cucharones

Varillaje		Varillaje estándar	
Tipo de cucharón		Uso general – Con bulón	
Tipo de cuchilla		Cuchillas empernables	Cuchillas empernables
Capacidad: nominal	m^3	6,00	6,40
	yd^3	7,75	8,25
Capacidad: nominal con factor de llenado del 110 %	m^3	6,60	7,00
	yd^3	8,75	9,25
Anchura	mm	3.481	3.413
	pies/pulg	11'5"	11'2"
16† Espacio libre de descarga en posición de máxima elevación y ángulo de descarga de 45°	mm	3.205	3.150
	pies/pulg	10'6"	10'4"
17† Alcance a máxima elevación y ángulo de descarga de 45°	mm	1.580	1.633
	pies/pulg	5'2"	5'4"
Alcance con el brazo de elevación y el cucharón horizontales	mm	3.107	3.185
	pies/pulg	10'2"	10'5"
A† Profundidad de excavación	mm	84	84
	pulg	3,3"	3,3"
12† Carcasa estandarizada	mm	9.726	9.804
	pies/pulg	31'11"	32'2"
B† Altura total con el cucharón en la posición de máxima elevación	mm	6.528	6.608
	pies/pulg	21'5"	21'9"
Radio de círculo de espacio libre de la pala con el cucharón en la posición de transporte	mm	7.660	7.651
	pies/pulg	25'2"	25'2"
Carga límite de equilibrio estático con la máquina recta (con desviación de neumáticos)	kg	N/A	N/A
	lb	N/A	N/A
Carga límite de equilibrio estático con la máquina recta (sin desviación de neumáticos)	kg	28.965	28.752
	lb	63.840	63370
Carga límite de equilibrio estático con la máquina articulada (con desviación de neumáticos)	kg	N/A	N/A
	lb	N/A	N/A
Carga límite de equilibrio estático con la máquina articulada (sin desviación de neumáticos)	kg	25.132	24.933
	lb	55.392	54.954
Fuerza de arranque (§)	kN	209	199
	lbf	47.095	44.724
Peso en orden de trabajo*	kg	37.060	37.145
	lb	81.679	81.867

* Las cargas límite de equilibrio estático y los pesos de funcionamiento que se muestran se basan en la configuración de una máquina con neumáticos macizos Brawler 29.5X25 lisos, todos los fluidos, operador, prefiltro de cabina, contrapeso fabricado con protector trasero, cristal de ventana plano con protector delantero, paquete industrial, control de amortiguación, arranque estándar, guardabarros estrechos, prefiltro del motor de la turbina, Product Link, diferenciales de patinaje limitados delanteros, protector del tren de potencia, dirección estándar, supresión de sonido industrial y ventilador de paso variable.

† Se muestra la ilustración con las tablas de las dimensiones.

(§) Medida 100 mm (4 pulg) por detrás de la punta de la cuchilla con el bulón de articulación del cucharón como punto de giro de acuerdo con la norma ISO 14397-2:2007.

(Con desviación de neumáticos) Cumple totalmente de la sección 1 a la 6 de la norma ISO 14397-1:2007, que exige una desviación inferior al 2 % entre los valores de los cálculos y las pruebas.

(Sin deflexión del neumático) Cumple de la sección 1 a la 5 de la norma ISO 14397-1:2007.

Los cucharones y ofertas disponibles varían según la región. Consulte a su distribuidor Cat local para obtener más detalles.

Especificaciones de funcionamiento – Cucharones

Varillaje			Varillaje estándar	
Tipo de cucharón			Residuos, explanado – Con bulón	Residuos, carga y transporte – Con bulón
Tipo de cuchilla			Cuchillas empernables	Borde de caucho
	Capacidad: nominal	m^3	9,90	10,7
		yd^3	13,00	14,00
	Capacidad: nominal con factor de llenado del 110 %	m^3	10,90	11,80
		yd^3	14,25	15,50
	Anchura	mm	3.882	3.882
		pies/pulg	12'8"	12'8"
16†	Espacio libre de descarga en posición de máxima elevación y ángulo de descarga de 45°	mm	3.072	2.760
		pies/pulg	10'0"	9'0"
17†	Alcance a máxima elevación y ángulo de descarga de 45°	mm	1.490	1.650
		pies/pulg	4'10"	5'4"
	Alcance con el brazo de elevación y el cucharón horizontales	mm	3.153	3.487
		pies/pulg	10'4"	11'5"
A†	Profundidad de excavación	mm	110	70
		pulg	4,3"	2,7"
12†	Carcasa estandarizada	mm	9.793	10.207
		pies/pulg	32'2"	33'6"
B†	Altura total con el cucharón en la posición de máxima elevación	mm	7.135	6.962
		pies/pulg	23'5"	22'11"
	Radio de círculo de espacio libre de la pala con el cucharón en la posición de transporte	mm	7.865	7.996
		pies/pulg	25'10"	26'3"
	Carga límite de equilibrio estático con la máquina recta (con desviación de neumáticos)	kg	N/A	N/A
		lb	N/A	N/A
	Carga límite de equilibrio estático con la máquina recta (sin desviación de neumáticos)	kg	30.342	27.596
		lb	66.875	60.822
	Carga límite de equilibrio estático con la máquina articulada (con desviación de neumáticos)	kg	N/A	N/A
		lb	N/A	N/A
	Carga límite de equilibrio estático con la máquina articulada (sin desviación de neumáticos)	kg	26.227	23.791
		lb	57.804	52.437
	Fuerza de arranque (§)	kN	204	170
		lbf	46.014	38.403
	Peso en orden de trabajo*	kg	38.062	38.214
		lb	83.889	84.223

* Las cargas límite de equilibrio estático y los pesos de funcionamiento que se muestran se basan en la configuración de una máquina con neumáticos macizos Brawler 29.5X25 lisos, todos los fluidos, operador, prefiltro de cabina, contrapeso fabricado con protector trasero, cristal de ventana plano con protector delantero, paquete industrial, control de amortiguación, arranque estándar, guardabarros estrechos, prefiltro del motor de la turbina, Product Link, diferenciales de patinaje limitados delanteros, protector del tren de potencia, dirección estándar, supresión de sonido industrial y ventilador de paso variable.

† Se muestra la ilustración con las tablas de las dimensiones.

(§) Medida 100 mm (4 pulg) por detrás de la punta de la cuchilla con el bulón de articulación del cucharón como punto de giro de acuerdo con la norma ISO 14397-2:2007.

(Con desviación de neumáticos) Cumple totalmente de la sección 1 a la 6 de la norma ISO 14397-1:2007, que exige una desviación inferior al 2 % entre los valores de los cálculos y las pruebas.

(Sin deflexión del neumático) Cumple de la sección 1 a la 5 de la norma ISO 14397-1:2007.

Los cucharones y ofertas disponibles varían según la región. Consulte a su distribuidor Cat local para obtener más detalles.

Especificaciones de funcionamiento – Cucharones

Varillaje			Varillaje de elevación alta	
Tipo de cucharón			Uso general – Con bulón	Uso general – Con gancho – Fusion
Tipo de cuchilla			Cuchillas empernables	Cuchillas empernables
	Capacidad: nominal	m^3	5,40	5,40
		yd^3	7,00	7,00
	Capacidad: nominal con factor de llenado del 110 %	m^3	5,90	5,90
		yd^3	7,75	7,75
	Anchura	mm	3.447	3.447
		pies/pulg	11' 3"	11' 3"
16†	Espacio libre de descarga en posición de máxima elevación y ángulo de descarga de 45°	mm	3.513	3.408
		pies/pulg	11'6"	11'2"
17†	Alcance a máxima elevación y ángulo de descarga de 45°	mm	1.513	1.621
		pies/pulg	4'11"	5'3"
	Alcance con el brazo de elevación y el cucharón horizontales	mm	3.154	3.306
		pies/pulg	10'4"	10'10"
A†	Profundidad de excavación	mm	82	87
		pulg	3,2"	3,4"
12†	Carcasa estandarizada	mm	9.815	9.971
		pies/pulg	32'3"	32'9"
B†	Altura total con el cucharón en la posición de máxima elevación	mm	6.653	6.757
		pies/pulg	21'10"	22'2"
	Radio de círculo de espacio libre de la pala con el cucharón en la posición de transporte	mm	8.115	8.202
		pies/pulg	26'8"	26'11"
	Carga límite de equilibrio estático con la máquina recta (con desviación de neumáticos)	kg	N/A	N/A
		lb	N/A	N/A
	Carga límite de equilibrio estático con la máquina recta (sin desviación de neumáticos)	kg	26.713	25.350
		lb	58.877	55.872
	Carga límite de equilibrio estático con la máquina articulada (con desviación de neumáticos)	kg	N/A	N/A
		lb	N/A	N/A
	Carga límite de equilibrio estático con la máquina articulada (sin desviación de neumáticos)	kg	23.636	22.355
		lb	52.093	49.271
	Fuerza de arranque (§)	kN	230	207
		lbf	51.711	46.549
	Peso en orden de trabajo*	kg	37.019	37.700
		lb	81.589	83.091

* Las cargas límite de equilibrio estático y los pesos de funcionamiento que se muestran se basan en la configuración de una máquina con neumáticos macizos Brawler 29.5X25 lisos, todos los fluidos, operador, prefiltro de cabina, contrapeso fabricado con protector trasero, cristal de ventana plano con protector delantero, paquete industrial, control de amortiguación, arranque estándar, guardabarros estrechos, prefiltro del motor de la turbina, Product Link, diferenciales de patinaje limitados delanteros, protector del tren de potencia, dirección estándar, supresión de sonido industrial y ventilador de paso variable.

† Se muestra la ilustración con las tablas de las dimensiones.

(§) Medida 100 mm (4 pulg) por detrás de la punta de la cuchilla con el bulón de articulación del cucharón como punto de giro de acuerdo con la norma ISO 14397-2:2007.

(Con desviación de neumáticos) Cumple totalmente de la sección 1 a la 6 de la norma ISO 14397-1:2007, que exige una desviación inferior al 2 % entre los valores de los cálculos y las pruebas.

(Sin deflexión del neumático) Cumple de la sección 1 a la 5 de la norma ISO 14397-1:2007.

Los cucharones y ofertas disponibles varían según la región. Consulte a su distribuidor Cat local para obtener más detalles.

Especificaciones de funcionamiento – Cucharones

Varillaje		Varillaje de elevación alta	
Tipo de cucharón		**Uso general – Con bulón**	**Uso general – Con gancho – Fusion**
Tipo de cuchilla		**Cuchillas empernables**	**Cuchillas empernables**
Capacidad: nominal	m^3	5,70	5,70
	yd^3	7,50	7,50
Capacidad: nominal con factor de llenado del 110 %	m^3	6,30	6,30
	yd^3	8,25	8,25
Anchura	mm	3.481	3.481
	pies/pulg	11'5"	11'5"
16† Espacio libre de descarga en posición de máxima elevación y ángulo de descarga de 45°	mm	3.454	3.343
	pies/pulg	11' 3"	10'11"
17† Alcance a máxima elevación y ángulo de descarga de 45°	mm	1.570	1.671
	pies/pulg	5'1"	5'5"
Alcance con el brazo de elevación y el cucharón horizontales	mm	3.239	3.388
	pies/pulg	10'7"	11' 1"
A† Profundidad de excavación	mm	70	87
	pulg	2,7"	3,4"
12† Carcasa estandarizada	mm	9.891	10.053
	pies/pulg	32'6"	33'0"
B† Altura total con el cucharón en la posición de máxima elevación	mm	6.725	6.824
	pies/pulg	22'1"	22'5"
Radio de círculo de espacio libre de la pala con el cucharón en la posición de transporte	mm	8.149	8.243
	pies/pulg	26'9"	27'1"
Carga límite de equilibrio estático con la máquina recta (con desviación de neumáticos)	kg	N/A	N/A
	lb	N/A	N/A
Carga límite de equilibrio estático con la máquina recta (sin desviación de neumáticos)	kg	25.683	25.097
	lb	56.606	55.315
Carga límite de equilibrio estático con la máquina articulada (con desviación de neumáticos)	kg	N/A	N/A
	lb	N/A	N/A
Carga límite de equilibrio estático con la máquina articulada (sin desviación de neumáticos)	kg	22.606	22.115
	lb	49.825	48.742
Fuerza de arranque (§)	kN	213	196
	lbf	48.058	44.110
Peso en orden de trabajo*	kg	37.953	37.823
	lb	83.648	83.361

* Las cargas límite de equilibrio estático y los pesos de funcionamiento que se muestran se basan en la configuración de una máquina con neumáticos macizos Brawler 29.5X25 lisos, todos los fluidos, operador, prefiltro de cabina, contrapeso fabricado con protector trasero, cristal de ventana plano con protector delantero, paquete industrial, control de amortiguación, arranque estándar, guardabarros estrechos, prefiltro del motor de la turbina, Product Link, diferenciales de patinaje limitados delanteros, protector del tren de potencia, dirección estándar, supresión de sonido industrial y ventilador de paso variable.

† Se muestra la ilustración con las tablas de las dimensiones.

(§) Medida 100 mm (4 pulg) por detrás de la punta de la cuchilla con el bulón de articulación del cucharón como punto de giro de acuerdo con la norma ISO 14397-2:2007.

(Con desviación de neumáticos) Cumple totalmente de la sección 1 a la 6 de la norma ISO 14397-1:2007, que exige una desviación inferior al 2 % entre los valores de los cálculos y las pruebas.

(Sin deflexión del neumático) Cumple de la sección 1 a la 5 de la norma ISO 14397-1:2007.

Los cucharones y ofertas disponibles varían según la región. Consulte a su distribuidor Cat local para obtener más detalles.

Especificaciones de funcionamiento – Cucharones

Varillaje			Varillaje de elevación alta	
Tipo de cucharón			Uso general – Con bulón	
Tipo de cuchilla			Cuchillas empernables	Cuchillas empernables
	Capacidad: nominal	m^3	6,00	6,40
		yd^3	7,75	8,25
	Capacidad: nominal con factor de llenado del 110 %	m^3	6,60	7,00
		yd^3	8,75	9,25
	Anchura	mm	3.481	3.413
		pies/pulg	11'5"	11'2"
16†	Espacio libre de descarga en posición de máxima elevación y ángulo de descarga de 45°	mm	3.426	3.370
		pies/pulg	11'2"	11'0"
17†	Alcance a máxima elevación y ángulo de descarga de 45°	mm	1.583	1.636
		pies/pulg	5'2"	5'4"
	Alcance con el brazo de elevación y el cucharón horizontales	mm	3.267	3.345
		pies/pulg	10'8"	10'11"
A†	Profundidad de excavación	mm	82	82
		pulg	3,2"	3,2"
12†	Carcasa estandarizada	mm	9.928	10.006
		pies/pulg	32'7"	32'10"
B†	Altura total con el cucharón en la posición de máxima elevación	mm	6.749	6.829
		pies/pulg	22'2"	22'5"
	Radio de círculo de espacio libre de la pala con el cucharón en la posición de transporte	mm	8.161	8.152
		pies/pulg	26'10"	26'9"
	Carga límite de equilibrio estático con la máquina recta (con desviación de neumáticos)	kg	N/A	N/A
		lb	N/A	N/A
	Carga límite de equilibrio estático con la máquina recta (sin desviación de neumáticos)	kg	26.420	26.213
		lb	58.231	57.775
	Carga límite de equilibrio estático con la máquina articulada (con desviación de neumáticos)	kg	N/A	N/A
		lb	N/A	N/A
	Carga límite de equilibrio estático con la máquina articulada (sin desviación de neumáticos)	kg	23.353	23.158
		lb	51.471	51.041
	Fuerza de arranque (§)	kN	212	202
		lbf	47.808	45.405
	Peso en orden de trabajo*	kg	37.193	37.278
		lb	81.974	82.161

* Las cargas límite de equilibrio estático y los pesos de funcionamiento que se muestran se basan en la configuración de una máquina con neumáticos macizos Brawler 29.5X25 lisos, todos los fluidos, operador, prefiltro de cabina, contrapeso fabricado con protector trasero, cristal de ventana plano con protector delantero, paquete industrial, control de amortiguación, arranque estándar, guardabarros estrechos, prefiltro del motor de la turbina, Product Link, diferenciales de patinaje limitados delanteros, protector del tren de potencia, dirección estándar, supresión de sonido industrial y ventilador de paso variable.

† Se muestra la ilustración con las tablas de las dimensiones.

(§) Medida 100 mm (4 pulg) por detrás de la punta de la cuchilla con el bulón de articulación del cucharón como punto de giro de acuerdo con la norma ISO 14397-2:2007.

(Con desviación de neumáticos) Cumple totalmente de la sección 1 a la 6 de la norma ISO 14397-1:2007, que exige una desviación inferior al 2 % entre los valores de los cálculos y las pruebas.

(Sin deflexión del neumático) Cumple de la sección 1 a la 5 de la norma ISO 14397-1:2007.

Los cucharones y ofertas disponibles varían según la región. Consulte a su distribuidor Cat local para obtener más detalles.

Especificaciones de funcionamiento – Cucharones

Varillaje			Varillaje de elevación alta	
Tipo de cucharón			Residuos, explanado – Con bulón	Residuos, carga y transporte – Con bulón
Tipo de cuchilla			Cuchillas empernables	Borde de caucho
	Capacidad: nominal	m^3	9,90	10,7
		yd^3	13,00	14,00
	Capacidad: nominal con factor de llenado del 110 %	m^3	10,90	11,80
		yd^3	14,25	15,50
	Anchura	mm	3.882	3.882
		pies/pulg	12'8"	12'8"
16†	Espacio libre de descarga en posición de máxima elevación y ángulo de descarga de 45°	mm	3.292	2.980
		pies/pulg	10'9"	9'9"
17†	Alcance a máxima elevación y ángulo de descarga de 45°	mm	1.493	1.653
		pies/pulg	4'10"	5'5"
	Alcance con el brazo de elevación y el cucharón horizontales	mm	3.313	3.647
		pies/pulg	10'10"	11'11"
A†	Profundidad de excavación	mm	108	68
		pulg	4,2"	2,6"
12†	Carcasa estandarizada	mm	9.993	10 402
		pies/pulg	32'10"	34'2"
B†	Altura total con el cucharón en la posición de máxima elevación	mm	7.355	7.183
		pies/pulg	24'2"	23'7"
	Radio de círculo de espacio libre de la pala con el cucharón en la posición de transporte	mm	8.366	8.494
		pies/pulg	27'6"	27'11"
	Carga límite de equilibrio estático con la máquina recta (con desviación de neumáticos)	kg	N/A	N/A
		lb	N/A	N/A
	Carga límite de equilibrio estático con la máquina recta (sin desviación de neumáticos)	kg	27.373	25.011
		lb	60.331	55.124
	Carga límite de equilibrio estático con la máquina articulada (con desviación de neumáticos)	kg	N/A	N/A
		lb	N/A	N/A
	Carga límite de equilibrio estático con la máquina articulada (sin desviación de neumáticos)	kg	24.107	21.973
		lb	53.132	48.430
	Fuerza de arranque (§)	kN	207	174
		lbf	46.725	39.103
	Peso en orden de trabajo*	kg	38.196	38.347
		lb	84.183	84.517

* Las cargas límite de equilibrio estático y los pesos de funcionamiento que se muestran se basan en la configuración de una máquina con neumáticos macizos Brawler 29.5X25 lisos, todos los fluidos, operador, prefiltro de cabina, contrapeso fabricado con protector trasero, cristal de ventana plano con protector delantero, paquete industrial, control de amortiguación, arranque estándar, guardabarros estrechos, prefiltro del motor de la turbina, Product Link, diferenciales de patinaje limitados delanteros, protector del tren de potencia, dirección estándar, supresión de sonido industrial y ventilador de paso variable.

† Se muestra la ilustración con las tablas de las dimensiones.

(§) Medida 100 mm (4 pulg) por detrás de la punta de la cuchilla con el bulón de articulación del cucharón como punto de giro de acuerdo con la norma ISO 14397-2:2007.

(Con desviación de neumáticos) Cumple totalmente de la sección 1 a la 6 de la norma ISO 14397-1:2007, que exige una desviación inferior al 2 % entre los valores de los cálculos y las pruebas.

(Sin deflexión del neumático) Cumple de la sección 1 a la 5 de la norma ISO 14397-1:2007.

Los cucharones y ofertas disponibles varían según la región. Consulte a su distribuidor Cat local para obtener más detalles.

Especificaciones de la horquilla

Especificaciones de la horquilla

1	Longitud de punta	mm pulg	2.438 96,0
2	Centro de carga	mm pulg	1.219 48,0
	Carga límite de equilibrio estático: máquina recta (nivel de horquilla)	kg lb	16.418 36.184
	Carga límite de equilibrio estático: máquina articulada (nivel de horquilla)	kg lb	14.249 31.405
	Carga nominal (SAE J1197: 50 % de FTSTL)	kg lb	6.761 14.902
	Carga nominal (CEN EN 474-3 terreno irregular: 60 % de FTSTL)	kg lb	6.761 14.902
	Carga nominal (CEN EN 474-3 terreno firme y nivelado: 80 % de FTSTL)	kg lb	6.761 14.902
3	Longitud total máxima	mm pulg	11.113 437,5
4	Alcance con horquillas a nivel del suelo	mm pulg	1.345 53,0
5	*Del suelo a la parte inferior de la punta a la mínima altura y a la altura de la horquilla	mm pulg	-138 -5,5
6	Alcance con los brazos horizontales y al nivel de la horquilla	mm pulg	1.870 73,6
7	Alcance con la horquilla a la máxima altura	mm pulg	943 37,1
8	Del suelo a la parte superior de la punta con los brazos horizontales y al nivel de la horquilla	mm pulg	2.174 85,6
9	Del suelo a la parte superior de la punta a la máxima altura y al nivel de la horquilla	mm pulg	4.442 174,9
10	Altura total de la horquilla a elevación máxima (de la parte superior del portahorquillas al suelo)	mm pulg	5.814 228,9
11	Espacio libre en levantamiento pleno y descarga máxima	mm pulg	1.871 73,7
12	Ángulo de descarga máximo con respecto a la posición horizontal	grados	58
13	Anchura total del portahorquillas	mm pulg	2.751 108,3
14	Altura total del portahorquillas	mm pulg	1.575 62
15	Anchura de punta exterior (separación máxima)	mm pulg	2.671 105,1
16	Anchura de punta exterior (separación mínima)	mm pulg	849 33,4
	Anchura de punta (punta individual)	mm pulg	88,9 3,5
	Grosor de punta	mm pulg	203,2 8,0
	Capacidad de la punta	kg lb	11.068 24.393
	Peso de funcionamiento	kg lb	36.462 80.363

*Los valores negativos indican por debajo de la pendiente

980 IW STD

Horquilla para palés, con bulones

Punta de 96"
473-9104

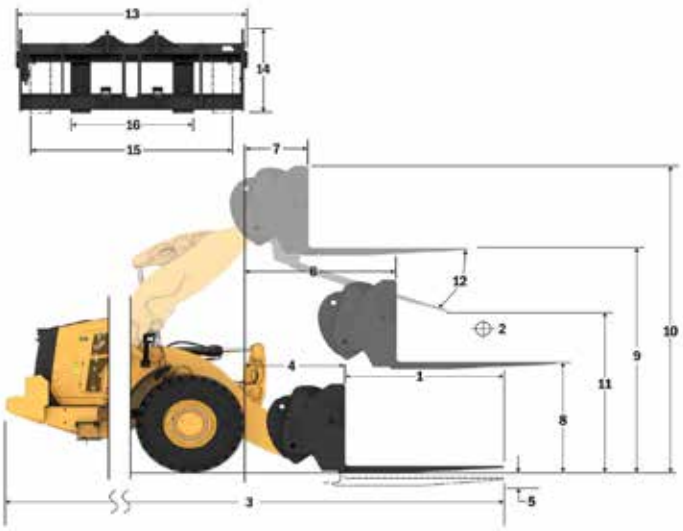

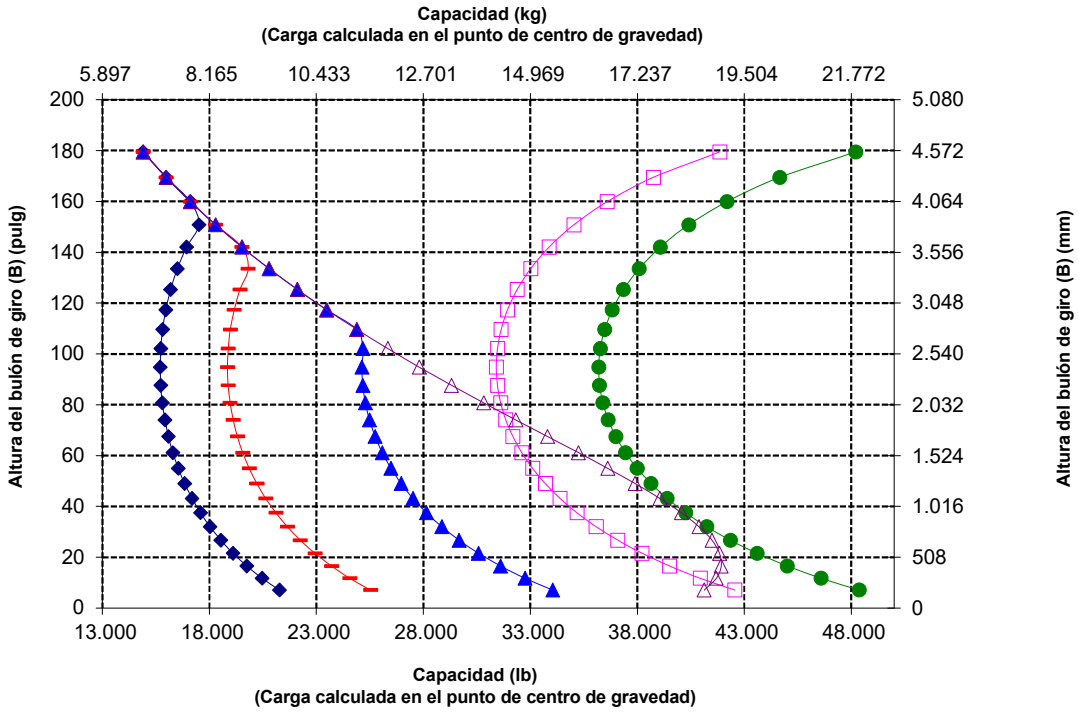

NOTA: Las cargas límite de equilibrio estático y el peso de funcionamiento se basan en la siguiente configuración de pala: neumáticos Bridgestone * VSNT L4, aire acondicionado, control de amortiguación, protector del tren de potencia, todos los líquidos, depósito de combustible, refrigerante, lubricantes y operador.

Las especificaciones y los valores se ajustan a las siguientes normas: SAE* J1197, ISO 14397-1, CEN** EN 474-3.

La carga nominal de operación para una pala equipada con una horquilla para palés se calcula a partir de los siguientes valores:
SAE J1197: 50 % de carga límite de equilibrio estático a giro pleno o límite hidráulico. CEN EN 474-3: 60 % de la carga límite de equilibrio estáticoa giro pleno enterreno desigual o límite hidráulico.
CEN EN 474-3: 80 % de carga límite de equilibrio estático a giro pleno en terreno firme y nivelado o límite hidráulico.

*SAE: Sociedad de Ingenieros de Automoción
**CEN: Comité Europeo de Normalización

ADVERTENCIA: No sobrepase la capacidad de carga de las puntas.
La capacidad de una punta individual está estampada en el lateral de cada una.

Especificaciones de la horquilla

Especificaciones de la horquilla

1	Longitud de punta	mm pulg	2.438 96,0
2	Centro de carga	mm pulg	1.219 48,0
	Carga límite de equilibrio estático: máquina recta (nivel de horquilla)	kg lb	15.574 34.326
	Carga límite de equilibrio estático: máquina articulada (nivel de horquilla)	kg lb	13.783 30.378
	Carga nominal (SAE J1197: 50 % de FTSTL)	kg lb	6.586 14.515
	Carga nominal (CEN EN 474-3 terreno irregular: 60 % de FTSTL)	kg lb	6.586 14.515
	Carga nominal (CEN EN 474-3 terreno firme y nivelado: 80 % de FTSTL)	kg lb	6.586 14.515
3	Longitud total máxima	mm pulg	11.302 444,9
4	Alcance con horquillas a nivel del suelo	mm pulg	1.534 60,4
5	*Del suelo a la parte inferior de la punta a la mínima altura y a la altura de la horquilla	mm pulg	-137 -5,4
6	Alcance con los brazos horizontales y al nivel de la horquilla	mm pulg	2.030 9,9
7	Alcance con la horquilla a la máxima altura	mm pulg	946 37,2
8	Del suelo a la parte superior de la punta con los brazos horizontales y al nivel de la horquilla	mm pulg	2.174 85,6
9	Del suelo a la parte superior de la punta a la máxima altura y al nivel de la horquilla	mm pulg	4.663 183,6
10	Altura total de la horquilla a elevación máxima (de la parte superior del portahorquillas al suelo)	mm pulg	6.035 237,6
11	Espacio libre en levantamiento pleno y descarga máxima	mm pulg	2.334 91,9
12	Ángulo de descarga máximo con respecto a la posición horizontal	grados	49
13	Anchura total del portahorquillas	mm pulg	2.751 108,3
14	Altura total del portahorquillas	mm pulg	1.575 62
15	Anchura de punta exterior (separación máxima)	mm pulg	2.671 105,1
16	Anchura de punta exterior (separación mínima)	mm pulg	849 33,4
	Anchura de punta (punta individual)	mm pulg	88,9 3,5
	Grosor de punta	mm pulg	203,2 8,0
	Capacidad de la punta	kg lb	11.068 24.393
	Peso de funcionamiento	kg lb	36.596 80.657

*Los valores negativos indican por debajo de la pendiente

980 IW HL

Horquilla para palés, con bulones

Punta de 96"
473-9104

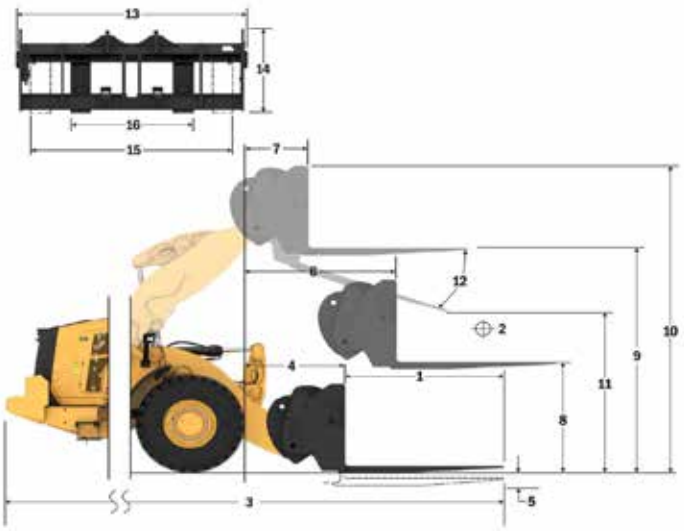

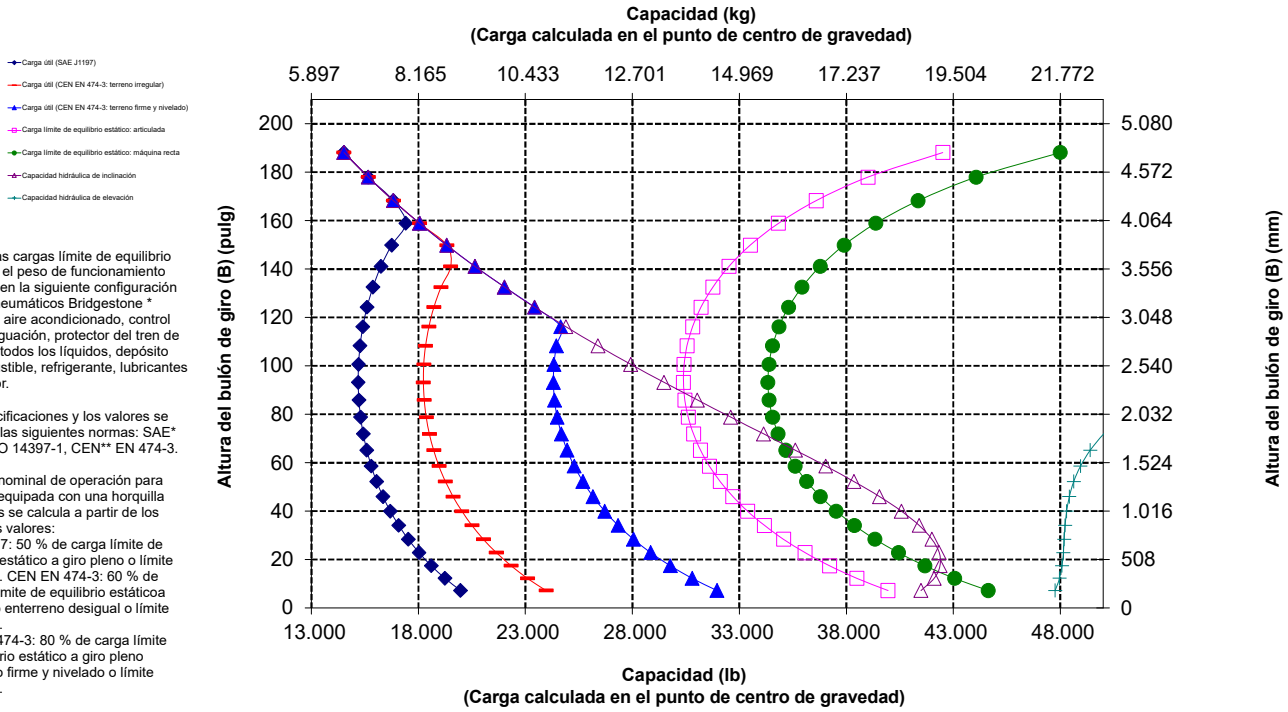

NOTA: Las cargas límite de equilibrio estático y el peso de funcionamiento se basan en la siguiente configuración de pala: neumáticos Bridgestone * VSNT L4, aire acondicionado, control de amortiguación, protector del tren de potencia, todos los líquidos, depósito de combustible, refrigerante, lubricantes y operador.

Las especificaciones y los valores se ajustan a las siguientes normas: SAE* J1197, ISO 14397-1, CEN** EN 474-3.

La carga nominal de operación para una pala equipada con una horquilla para palés se calcula a partir de los siguientes valores:
SAE J1197: 50 % de carga límite de equilibrio estático a giro pleno o límite hidráulico. CEN EN 474-3: 60 % de la carga límite de equilibrio estáticoa giro pleno enterreno desigual o límite hidráulico.
CEN EN 474-3: 80 % de carga límite de equilibrio estático a giro pleno en terreno firme y nivelado o límite hidráulico.

*SAE: Sociedad de Ingenieros de Automoción
**CEN: Comité Europeo de Normalización

ADVERTENCIA: No sobrepase la capacidad de carga de las puntas.
La capacidad de una punta individual está estampada en el lateral de cada una.

Especificaciones de la horquilla

Especificaciones de la horquilla

1	Longitud de punta	mm pulg	1.829 72,0
2	Centro de carga	mm pulg	914 36,0
	Carga límite de equilibrio estático: máquina recta (nivel de horquilla)	kg lb	18.021 39.719
	Carga límite de equilibrio estático: máquina articulada (nivel de horquilla)	kg lb	15.675 34.548
	Carga nominal (SAE J1197: 50 % de FTSTL)	kg lb	7.838 17.274
	Carga nominal (CEN EN 474-3 terreno irregular: 60 % de FTSTL)	kg lb	8.530 18.799
	Carga nominal (CEN EN 474-3 terreno firme y nivelado: 80 % de FTSTL)	kg lb	8.530 18.799
3	Longitud total máxima	mm pulg	10.507 413,7
4	Alcance con horquillas a nivel del suelo	mm pulg	1.349 53,1
5	*Del suelo a la parte inferior de la punta a la mínima altura y a la altura de la horquilla	mm pulg	-145 -5,7
6	Alcance con los brazos horizontales y al nivel de la horquilla	mm pulg	1.870 73,6
7	Alcance con la horquilla a la máxima altura	mm pulg	943 37,1
8	Del suelo a la parte superior de la punta con los brazos horizontales y al nivel de la horquilla	mm pulg	2.167 85,3
9	Del suelo a la parte superior de la punta a la máxima altura y al nivel de la horquilla	mm pulg	4.436 174,6
10	Altura total de la horquilla a elevación máxima (de la parte superior del portahorquillas al suelo)	mm pulg	5.814 228,9
11	Espacio libre en levantamiento pleno y descarga máxima	mm pulg	2.386 93,9
12	Ángulo de descarga máximo con respecto a la posición horizontal	grados	58
13	Anchura total del portahorquillas	mm pulg	2.751 108,3
14	Altura total del portahorquillas	mm pulg	1.581 62,3
15	Anchura de punta exterior (separación máxima)	mm pulg	2.671 105,1
16	Anchura de punta exterior (separación mínima)	mm pulg	849 33,4
	Anchura de punta (punta individual)	mm pulg	88,9 3,5
	Grosor de punta	mm pulg	203,2 8,0
	Capacidad de la punta	kg lb	14.742 32.491
	Peso de funcionamiento	kg lb	36.230 79.852

*Los valores negativos indican por debajo de la pendiente

980 IW STD

Horquilla para palés, con bulones

Punta de 72"
473-9106

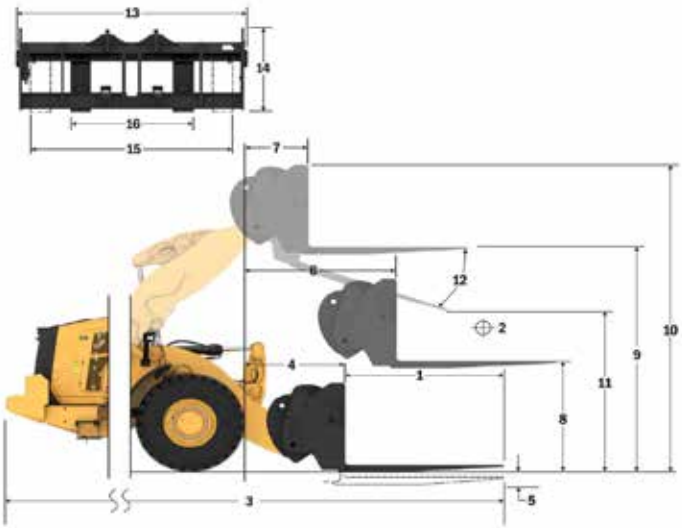

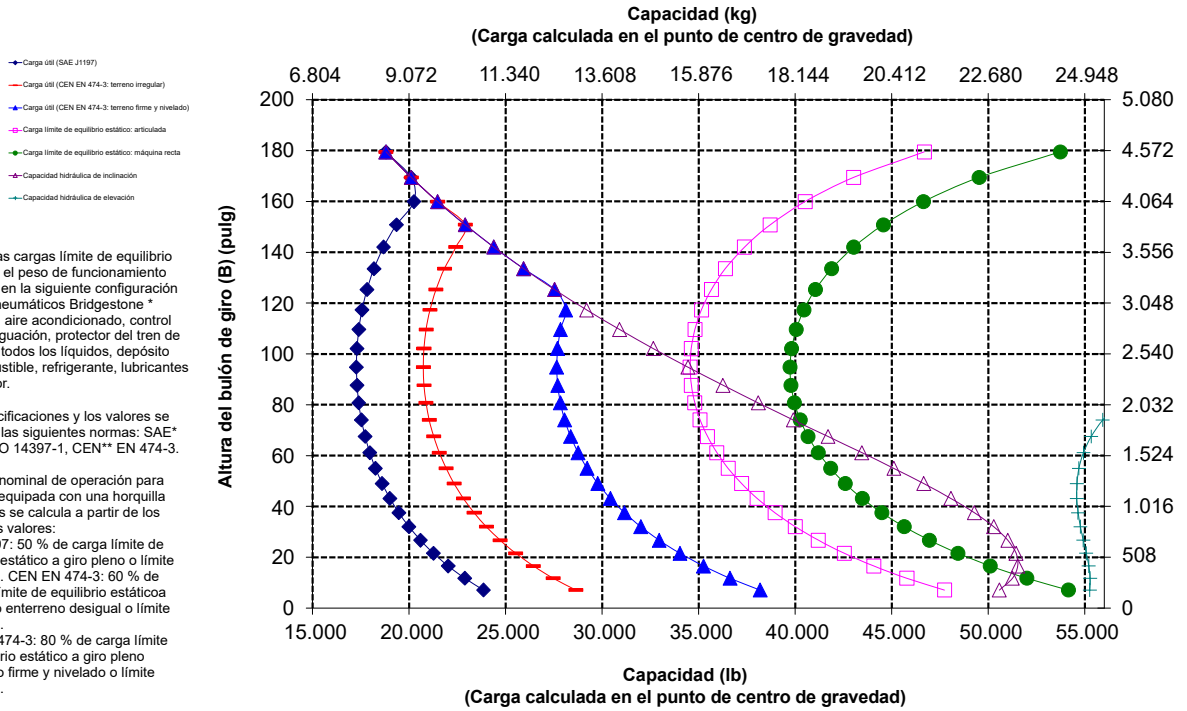

NOTA: Las cargas límite de equilibrio estático y el peso de funcionamiento se basan en la siguiente configuración de pala: neumáticos Bridgestone * VSNT L4, aire acondicionado, control de amortiguación, protector del tren de potencia, todos los líquidos, depósito de combustible, refrigerante, lubricantes y operador.

Las especificaciones y los valores se ajustan a las siguientes normas: SAE* J1197, ISO 14397-1, CEN** EN 474-3.

La carga nominal de operación para una pala equipada con una horquilla para palés se calcula a partir de los siguientes valores:
SAE J1197: 50 % de carga límite de equilibrio estático a giro pleno o límite hidráulico. CEN EN 474-3: 60 % de la carga límite de equilibrio estáticoa giro pleno enterreno desigual o límite hidráulico.
CEN EN 474-3: 80 % de carga límite de equilibrio estático a giro pleno en terreno firme y nivelado o límite hidráulico.

*SAE: Sociedad de Ingenieros de Automoción
**CEN: Comité Europeo de Normalización

ADVERTENCIA: No sobrepase la capacidad de carga de las puntas.
La capacidad de una punta individual está estampada en el lateral de cada una.

Especificaciones de la horquilla

Especificaciones de la horquilla

1	Longitud de punta	mm pulg	1.829 72,0
2	Centro de carga	mm pulg	914 36,0
	Carga límite de equilibrio estático: máquina recta (nivel de horquilla)	kg lb	17.059 37.597
	Carga límite de equilibrio estático: máquina articulada (nivel de horquilla)	kg lb	15.127 33.339
	Carga nominal (SAE J1197: 50 % de FTSTL)	kg lb	7.563 16.670
	Carga nominal (CEN EN 474-3 terreno irregular: 60 % de FTSTL)	kg lb	8.317 18.330
	Carga nominal (CEN EN 474-3 terreno firme y nivelado: 80 % de FTSTL)	kg lb	8.317 18.330
3	Longitud total máxima	mm pulg	10.696 421,1
4	Alcance con horquillas a nivel del suelo	mm pulg	1.538 60,6
5	*Del suelo a la parte inferior de la punta a la mínima altura y a la altura de la horquilla	mm pulg	-143 -5,6
6	Alcance con los brazos horizontales y al nivel de la horquilla	mm pulg	2.030 79,9
7	Alcance con la horquilla a la máxima altura	mm pulg	946 37,2
8	Del suelo a la parte superior de la punta con los brazos horizontales y al nivel de la horquilla	mm pulg	2.167 85,3
9	Del suelo a la parte superior de la punta a la máxima altura y al nivel de la horquilla	mm pulg	4.657 183,3
10	Altura total de la horquilla a elevación máxima (de la parte superior del portahorquillas al suelo)	mm pulg	6.035 237,6
11	Espacio libre en levantamiento pleno y descarga máxima	mm pulg	2.789 109,8
12	Ángulo de descarga máximo con respecto a la posición horizontal	grados	49
13	Anchura total del portahorquillas	mm pulg	2.751 108,3
14	Altura total del portahorquillas	mm pulg	1.581 62,3
15	Anchura de punta exterior (separación máxima)	mm pulg	2.671 105,1
16	Anchura de punta exterior (separación mínima)	mm pulg	849 33,4
	Anchura de punta (punta individual)	mm pulg	88,9 3,5
	Grosor de punta	mm pulg	203,2 8,0
	Capacidad de la punta	kg lb	14.742 32.491
	Peso de funcionamiento	kg lb	36.364 80.146

*Los valores negativos indican por debajo de la pendiente

980 IW HL

Horquilla para palés, con bulones

Punta de 72"
473-9106

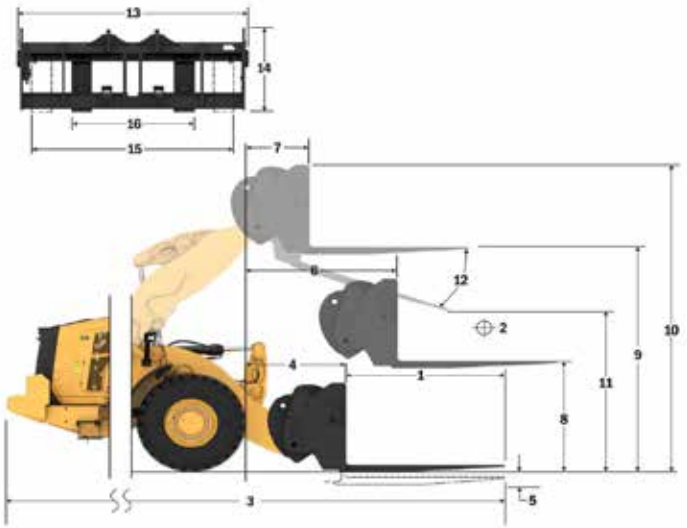

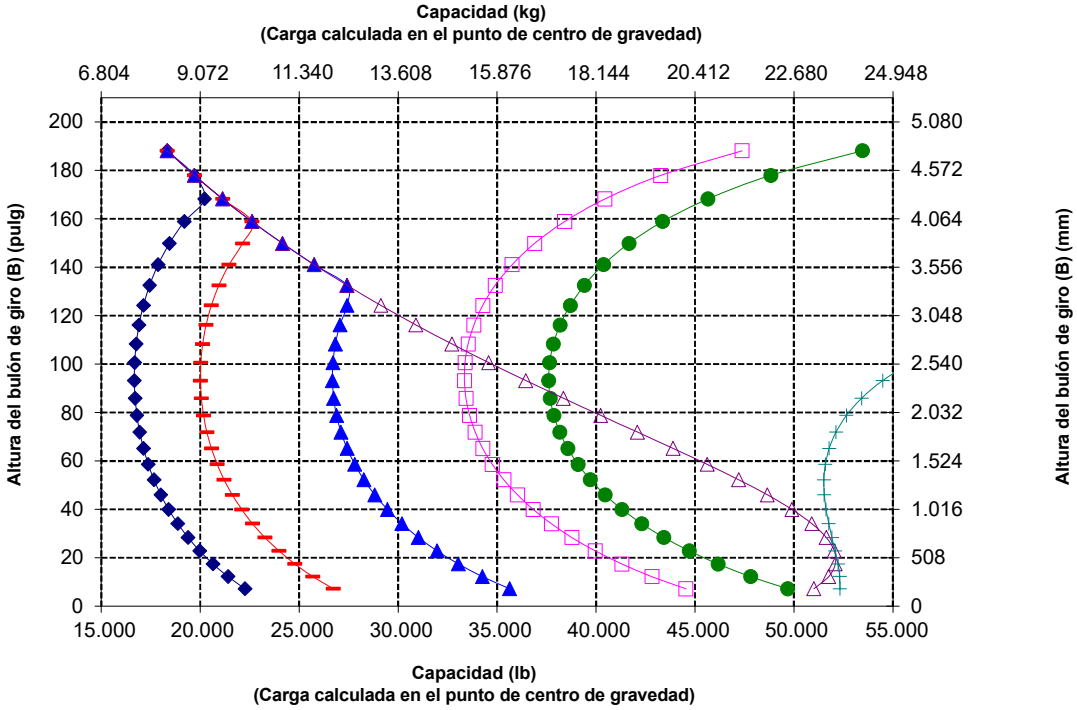

NOTA: Las cargas límite de equilibrio estático y el peso de funcionamiento se basan en la siguiente configuración de pala: neumáticos Bridgestone * VSNT L4, aire acondicionado, control de amortiguación, protector del tren de potencia, todos los líquidos, depósito de combustible, refrigerante, lubricantes y operador.

Las especificaciones y los valores se ajustan a las siguientes normas: SAE* J1197, ISO 14397-1, CEN** EN 474-3.

La carga nominal de operación para una pala equipada con una horquilla para palés se calcula a partir de los siguientes valores:
SAE J1197: 50 % de carga límite de equilibrio estático a giro pleno o límite hidráulico. CEN EN 474-3: 60 % de la carga límite de equilibrio estáticoa giro pleno enterreno desigual o límite hidráulico.
CEN EN 474-3: 80 % de carga límite de equilibrio estático a giro pleno en terreno firme y nivelado o límite hidráulico.

*SAE: Sociedad de Ingenieros de Automoción
**CEN: Comité Europeo de Normalización

ADVERTENCIA: No sobrepase la capacidad de carga de las puntas.
La capacidad de una punta individual está estampada en el lateral de cada una.

Especificaciones de la horquilla

Especificaciones de la horquilla

1	Longitud de punta	mm pulg	1.830 72,0
2	Centro de carga	mm pulg	915 36,0
	Carga límite de equilibrio estático: máquina recta (nivel de horquilla)	kg lb	18.732 41.286
	Carga límite de equilibrio estático: máquina articulada (nivel de horquilla)	kg lb	16.368 36.075
	Carga nominal (SAE J1197: 50 % de FTSTL)	kg lb	8.184 18.038
	Carga nominal (CEN EN 474-3 terreno irregular: 60 % de FTSTL)	kg lb	8.327 18.352
	Carga nominal (CEN EN 474-3 terreno firme y nivelado: 80 % de FTSTL)	kg lb	8.327 18.352
3	Longitud total máxima	mm pulg	10 384 408,8
4	Alcance con horquillas a nivel del suelo	mm pulg	1.225 48,2
5	*Del suelo a la parte inferior de la punta a la mínima altura y a la altura de la horquilla	mm pulg	-146 -5,8
6	Alcance con los brazos horizontales y al nivel de la horquilla	mm pulg	1.839 72,4
7	Alcance con la horquilla a la máxima altura	mm pulg	913 35,9
8	Del suelo a la parte superior de la punta con los brazos horizontales y al nivel de la horquilla	mm pulg	2.028 79,8
9	Del suelo a la parte superior de la punta a la máxima altura y al nivel de la horquilla	mm pulg	4.297 169,2
10	Altura total de la horquilla a elevación máxima (de la parte superior del portahorquillas al suelo)	mm pulg	5.072 199,7
11	Espacio libre en levantamiento pleno y descarga máxima	mm pulg	2.681 105,5
12	Ángulo de descarga máximo con respecto a la posición horizontal	grados	45
13	Anchura total del portahorquillas	mm pulg	2.217 87,3
14	Altura total del portahorquillas	mm pulg	840 33,1
15	Anchura de punta exterior (separación máxima)	mm pulg	2.070 81,5
16	Anchura de punta exterior (separación mínima)	mm pulg	470 18,5
	Anchura de punta (punta individual)	mm pulg	150,0 5,9
	Grosor de punta	mm pulg	65,0 2,6
	Capacidad de la punta	kg lb	5.246 11.562
	Peso de funcionamiento	kg lb	35.561 78.377

*Los valores negativos indican por debajo de la pendiente

980 IW STD

Horquillas de palés, FUSION

Portahorquillas de 87"	Punta de 72"
530-1861	530-1869

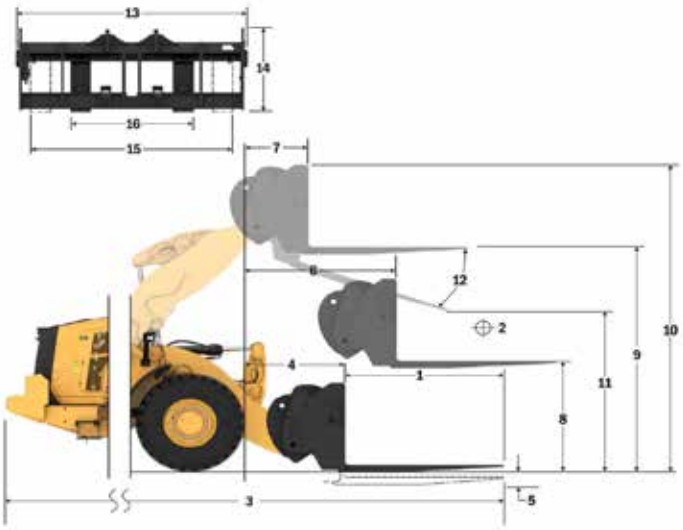

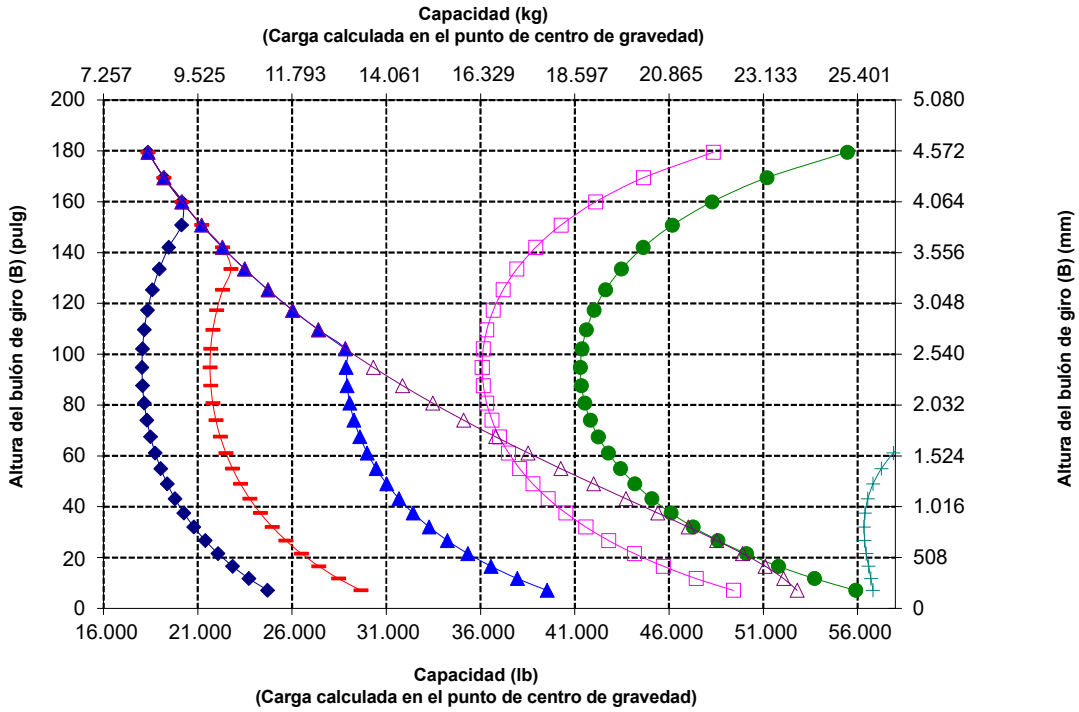

NOTA: Las cargas límite de equilibrio estático y el peso de funcionamiento se basan en la siguiente configuración de pala: neumáticos Bridgestone * VSNT L4, aire acondicionado, control de amortiguación, protector del tren de potencia, todos los líquidos, depósito de combustible, refrigerante, lubricantes y operador.

Las especificaciones y los valores se ajustan a las siguientes normas: SAE* J1197, ISO 14397-1, CEN** EN 474-3.

La carga nominal de operación para una pala equipada con una horquilla para palés se calcula a partir de los siguientes valores:
SAE J1197: 50 % de carga límite de equilibrio estático a giro pleno o límite hidráulico. CEN EN 474-3: 60 % de la carga límite de equilibrio estáticoa giro pleno enterreno desigual o límite hidráulico.
CEN EN 474-3: 80 % de carga límite de equilibrio estático a giro pleno en terreno firme y nivelado o límite hidráulico.

*SAE: Sociedad de Ingenieros de Automoción
**CEN: Comité Europeo de Normalización

ADVERTENCIA: No sobrepase la capacidad de carga de las puntas.
La capacidad de una punta individual está estampada en el lateral de cada una.

Especificaciones de la horquilla

Especificaciones de la horquilla

1	Longitud de punta	mm pulg	1.830 72,0
2	Centro de carga	mm pulg	915 36,0
	Carga límite de equilibrio estático: máquina recta (nivel de horquilla)	kg lb	17.694 38.998
	Carga límite de equilibrio estático: máquina articulada (nivel de horquilla)	kg lb	15.754 34.723
	Carga nominal (SAE J1197: 50 % de FTSTL)	kg lb	7.877 17361
	Carga nominal (CEN EN 474-3 terreno irregular: 60 % de FTSTL)	kg lb	7.970 17.566
	Carga nominal (CEN EN 474-3 terreno firme y nivelado: 80 % de FTSTL)	kg lb	7.970 17.566
3	Longitud total máxima	mm pulg	10.593 417,0
4	Alcance con horquillas a nivel del suelo	mm pulg	1.434 56,4
5	*Del suelo a la parte inferior de la punta a la mínima altura y a la altura de la horquilla	mm pulg	-145 -5,7
6	Alcance con los brazos horizontales y al nivel de la horquilla	mm pulg	2.012 79,2
7	Alcance con la horquilla a la máxima altura	mm pulg	928 36,5
8	Del suelo a la parte superior de la punta con los brazos horizontales y al nivel de la horquilla	mm pulg	2.028 79,8
9	Del suelo a la parte superior de la punta a la máxima altura y al nivel de la horquilla	mm pulg	4.517 177,8
10	Altura total de la horquilla a elevación máxima (de la parte superior del portahorquillas al suelo)	mm pulg	5.292 208,3
11	Espacio libre en levantamiento pleno y descarga máxima	mm pulg	2.759 108,6
12	Ángulo de descarga máximo con respecto a la posición horizontal	grados	51
13	Anchura total del portahorquillas	mm pulg	2.217 87,3
14	Altura total del portahorquillas	mm pulg	840 33,1
15	Anchura de punta exterior (separación máxima)	mm pulg	2.070 81,5
16	Anchura de punta exterior (separación mínima)	mm pulg	470 18,5
	Anchura de punta (punta individual)	mm pulg	150,0 5,9
	Grosor de punta	mm pulg	65,0 2,6
	Capacidad de la punta	kg lb	5.246 11.562
	Peso de funcionamiento	kg lb	35.699 78.680

*Los valores negativos indican por debajo de la pendiente

980 IW HL

Horquillas de palés, FUSION

Portahorquillas de 87"	Punta de 72"
530-1861	530-1869

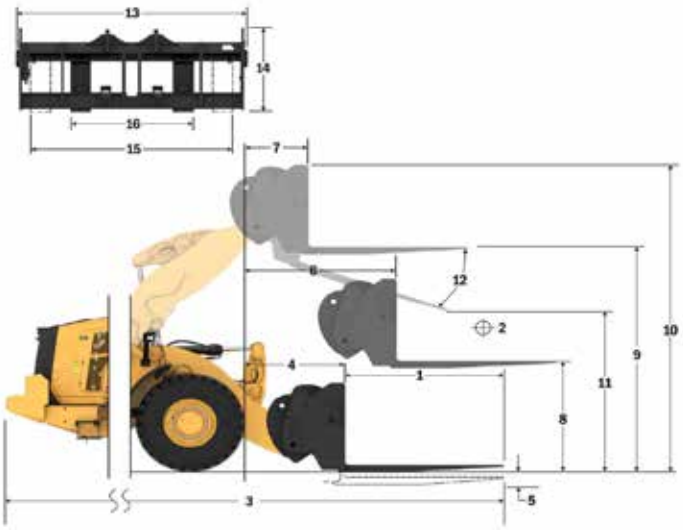

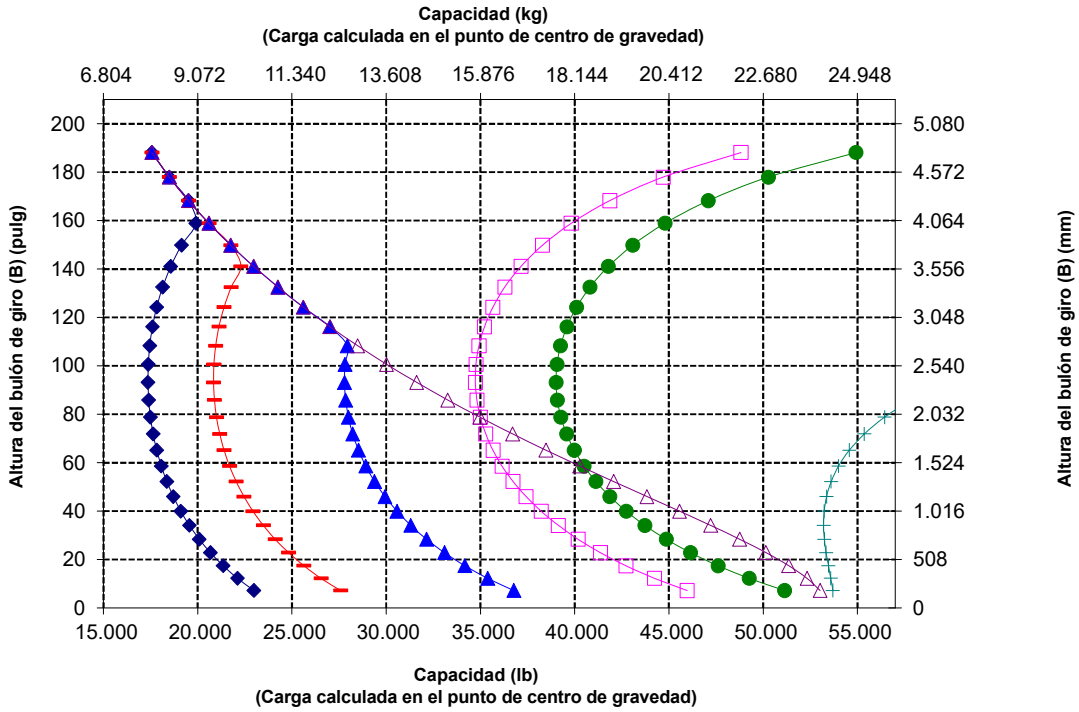

NOTA: Las cargas límite de equilibrio estático y el peso de funcionamiento se basan en la siguiente configuración de pala: neumáticos Bridgestone * VSNT L4, aire acondicionado, control de amortiguación, protector del tren de potencia, todos los líquidos, depósito de combustible, refrigerante, lubricantes y operador.

Las especificaciones y los valores se ajustan a las siguientes normas: SAE* J1197, ISO 14397-1, CEN** EN 474-3.

La carga nominal de operación para una pala equipada con una horquilla para palés se calcula a partir de los siguientes valores:
SAE J1197: 50 % de carga límite de equilibrio estático a giro pleno o límite hidráulico. CEN EN 474-3: 60 % de la carga límite de equilibrio estáticoa giro pleno enterreno desigual o límite hidráulico.
CEN EN 474-3: 80 % de carga límite de equilibrio estático a giro pleno en terreno firme y nivelado o límite hidráulico.

*SAE: Sociedad de Ingenieros de Automoción
**CEN: Comité Europeo de Normalización

ADVERTENCIA: No sobrepase la capacidad de carga de las puntas.
La capacidad de una punta individual está estampada en el lateral de cada una.

Especificaciones de la horquilla

Especificaciones de la horquilla

1	Longitud de punta	mm pulg	1.829 72,0
2	Centro de carga	mm pulg	914 36,0
	Carga límite de equilibrio estático: máquina recta (nivel de horquilla)	kg lb	18.136 39.972
	Carga límite de equilibrio estático: máquina articulada (nivel de horquilla)	kg lb	15.764 34.743
	Carga nominal (SAE J1197: 50 % de FTSTL)	kg lb	7.882 17.371
	Carga nominal (CEN EN 474-3 terreno irregular: 60 % de FTSTL)	kg lb	8.905 19.627
	Carga nominal (CEN EN 474-3 terreno firme y nivelado: 80 % de FTSTL)	kg lb	8.905 19.627
3	Longitud total máxima	mm pulg	10.347 407,4
4	Alcance con horquillas a nivel del suelo	mm pulg	1.189 46,8
5	*Del suelo a la parte inferior de la punta a la mínima altura y a la altura de la horquilla	mm pulg	-95 -3,7
6	Alcance con los brazos horizontales y al nivel de la horquilla	mm pulg	1.826 71,9
7	Alcance con la horquilla a la máxima altura	mm pulg	899 35,4
8	Del suelo a la parte superior de la punta con los brazos horizontales y al nivel de la horquilla	mm pulg	2.099 82,6
9	Del suelo a la parte superior de la punta a la máxima altura y al nivel de la horquilla	mm pulg	4.368 172,0
10	Altura total de la horquilla a elevación máxima (de la parte superior del portahorquillas al suelo)	mm pulg	5.412 213,1
11	Espacio libre en levantamiento pleno y descarga máxima	mm pulg	2.502 98,5
12	Ángulo de descarga máximo con respecto a la posición horizontal	grados	55
13	Anchura total del portahorquillas	mm pulg	2.821 111,1
14	Altura total del portahorquillas	mm pulg	1.129 44,4
15	Anchura de punta exterior (separación máxima)	mm pulg	2.627 103,4
16	Anchura de punta exterior (separación mínima)	mm pulg	747 29,4
	Anchura de punta (punta individual)	mm pulg	250,0 9,8
	Grosor de punta	mm pulg	85 3,3
	Capacidad de la punta	kg lb	18.700 41.215
	Peso de funcionamiento	kg lb	36.438 80.310

*Los valores negativos indican por debajo de la pendiente

980 IW STD

Horquilla de construcción, FUSION

Portahorquillas de 108"	Punta de 72"
523-4199	523-4200

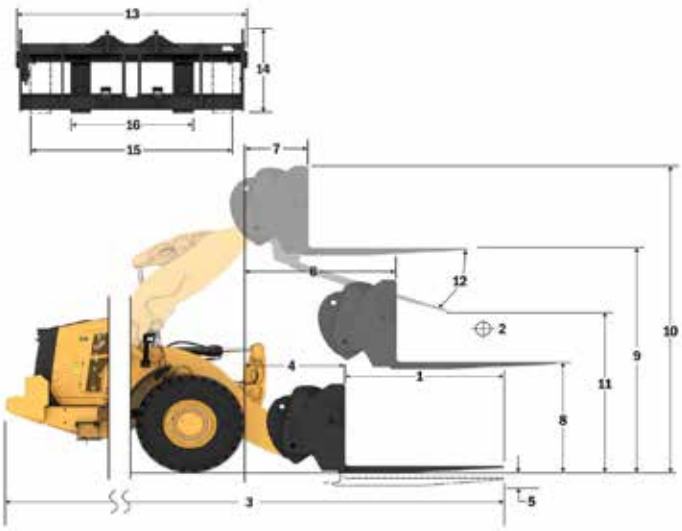

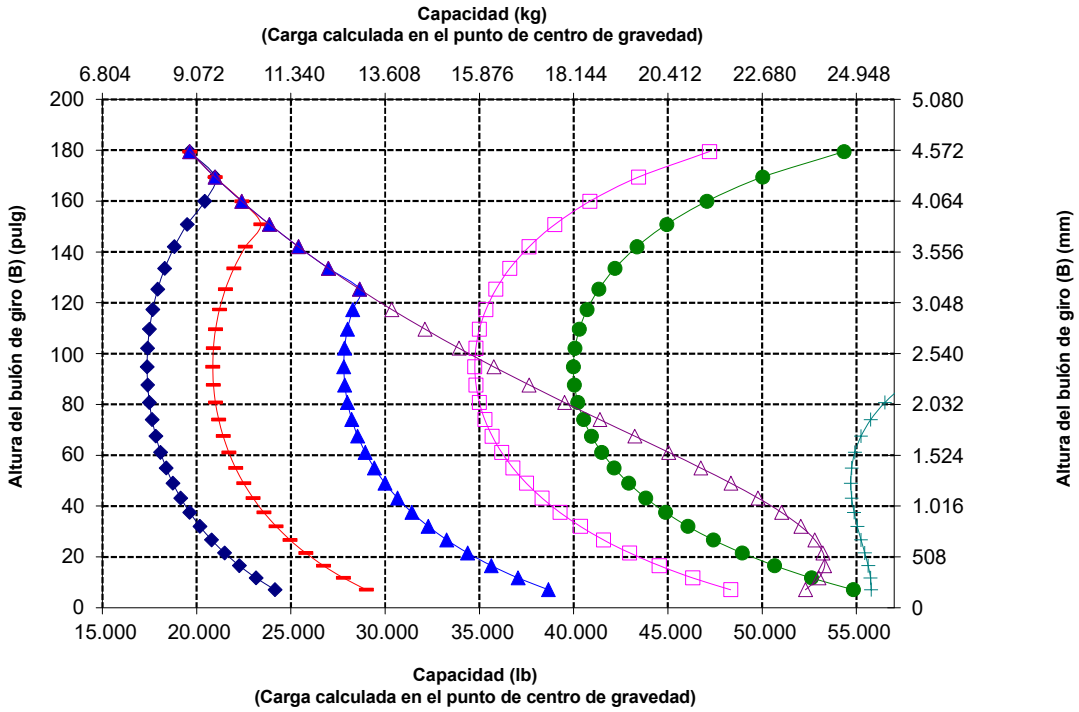

NOTA: Las cargas límite de equilibrio estático y el peso de funcionamiento se basan en la siguiente configuración de pala: neumáticos Bridgestone * VSNT L4, aire acondicionado, control de amortiguación, protector del tren de potencia, todos los líquidos, depósito de combustible, refrigerante, lubricantes y operador.

Las especificaciones y los valores se ajustan a las siguientes normas: SAE* J1197, ISO 14397-1, CEN** EN 474-3.

La carga nominal de operación para una pala equipada con una horquilla para palés se calcula a partir de los siguientes valores:
SAE J1197: 50 % de carga límite de equilibrio estático a giro pleno o límite hidráulico. CEN EN 474-3: 60 % de la carga límite de equilibrio estáticoa giro pleno enterreno desigual o límite hidráulico.
CEN EN 474-3: 80 % de carga límite de equilibrio estático a giro pleno en terreno firme y nivelado o límite hidráulico.

*SAE: Sociedad de Ingenieros de Automoción
**CEN: Comité Europeo de Normalización

ADVERTENCIA: No sobrepase la capacidad de carga de las puntas.
La capacidad de una punta individual está estampada en el lateral de cada una.

Especificaciones de la horquilla

Especificaciones de la horquilla

1	Longitud de punta	mm pulg	1.829 72,0
2	Centro de carga	mm pulg	914 36,0
	Carga límite de equilibrio estático: máquina recta (nivel de horquilla)	kg lb	17.083 37.651
	Carga límite de equilibrio estático: máquina articulada (nivel de horquilla)	kg lb	15.137 33.362
	Carga nominal (SAE J1197: 50 % de FTSTL)	kg lb	7.568 16.681
	Carga nominal (CEN EN 474-3 terreno irregular: 60 % de FTSTL)	kg lb	8.586 18.924
	Carga nominal (CEN EN 474-3 terreno firme y nivelado: 80 % de FTSTL)	kg lb	8.586 18.924
3	Longitud total máxima	mm pulg	10.555 415,6
4	Alcance con horquillas a nivel del suelo	mm pulg	1.397 55,0
5	*Del suelo a la parte inferior de la punta a la mínima altura y a la altura de la horquilla	mm pulg	-91 -3,6
6	Alcance con los brazos horizontales y al nivel de la horquilla	mm pulg	1.999 78,7
7	Alcance con la horquilla a la máxima altura	mm pulg	915 36,0
8	Del suelo a la parte superior de la punta con los brazos horizontales y al nivel de la horquilla	mm pulg	2.101 82,7
9	Del suelo a la parte superior de la punta a la máxima altura y al nivel de la horquilla	mm pulg	4.590 180,7
10	Altura total de la horquilla a elevación máxima (de la parte superior del portahorquillas al suelo)	mm pulg	5.634 221,8
11	Espacio libre en levantamiento pleno y descarga máxima	mm pulg	2.613 102,9
12	Ángulo de descarga máximo con respecto a la posición horizontal	grados	61
13	Anchura total del portahorquillas	mm pulg	2.821 111,1
14	Altura total del portahorquillas	mm pulg	1.129 44,4
15	Anchura de punta exterior (separación máxima)	mm pulg	2.627 103,4
16	Anchura de punta exterior (separación mínima)	mm pulg	747 29,4
	Anchura de punta (punta individual)	mm pulg	250,0 9,8
	Grosor de punta	mm pulg	85 3,3
	Capacidad de la punta	kg lb	18.700 41.215
	Peso de funcionamiento	kg lb	36.576 80.613

*Los valores negativos indican por debajo de la pendiente

980 IW HL

Horquilla de construcción, FUSION

Portahorquillas de 108"	Punta de 72"
523-4199	523-4200

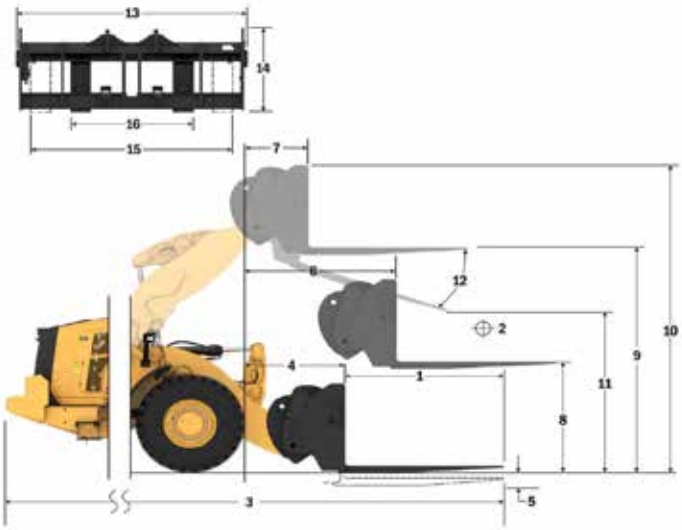

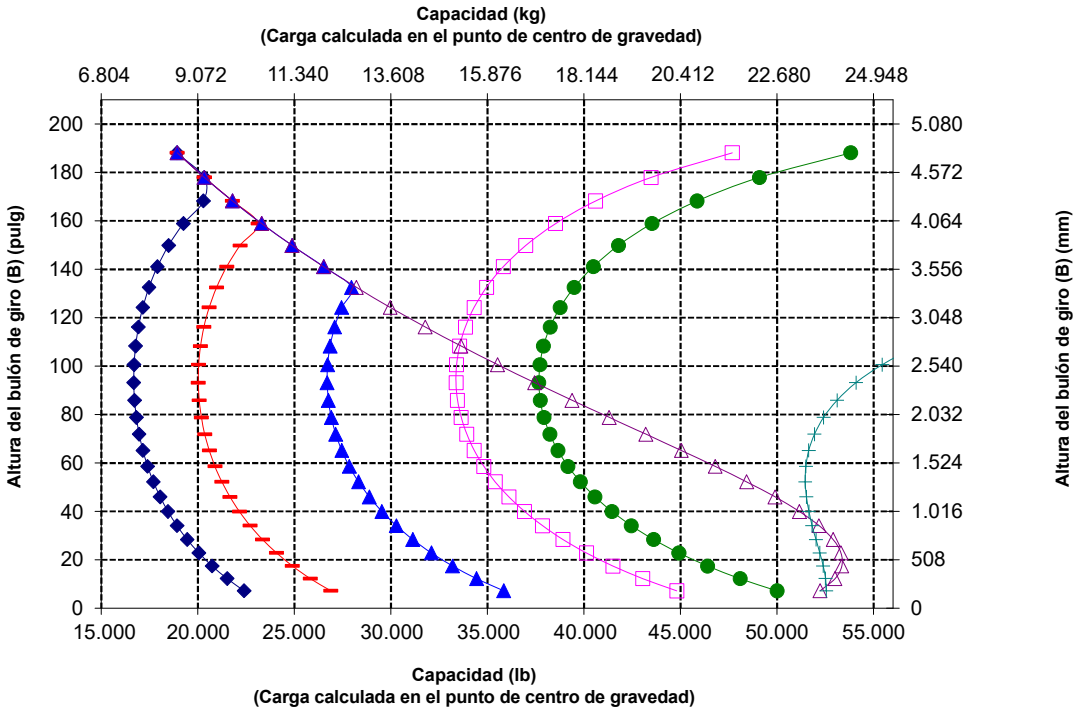

NOTA: Las cargas límite de equilibrio estático y el peso de funcionamiento se basan en la siguiente configuración de pala: neumáticos Bridgestone * VSNT L4, aire acondicionado, control de amortiguación, protector del tren de potencia, todos los líquidos, depósito de combustible, refrigerante, lubricantes y operador.

Las especificaciones y los valores se ajustan a las siguientes normas: SAE* J1197, ISO 14397-1, CEN** EN 474-3.

La carga nominal de operación para una pala equipada con una horquilla para palés se calcula a partir de los siguientes valores:
SAE J1197: 50 % de carga límite de equilibrio estático a giro pleno o límite hidráulico. CEN EN 474-3: 60 % de la carga límite de equilibrio estáticoa giro pleno enterreno desigual o límite hidráulico.
CEN EN 474-3: 80 % de carga límite de equilibrio estático a giro pleno en terreno firme y nivelado o límite hidráulico.

*SAE: Sociedad de Ingenieros de Automoción
**CEN: Comité Europeo de Normalización

ADVERTENCIA: No sobrepase la capacidad de carga de las puntas.
La capacidad de una punta individual está estampada en el lateral de cada una.

Especificaciones de la horquilla

Especificaciones de la horquilla

1	Longitud de punta	mm pulg	2.134 84,0
2	Centro de carga	mm pulg	1.067 42
	Carga límite de equilibrio estático: máquina recta (nivel de horquilla)	kg lb	17.316 38.165
	Carga límite de equilibrio estático: máquina articulada (nivel de horquilla)	kg lb	15.038 33.144
	Carga nominal (SAE J1197: 50 % de FTSTL)	kg lb	7.519 16.572
	Carga nominal (CEN EN 474-3 terreno irregular: 60 % de FTSTL)	kg lb	7.914 17.442
	Carga nominal (CEN EN 474-3 terreno firme y nivelado: 80 % de FTSTL)	kg lb	7.914 17.442
3	Longitud total máxima	mm pulg	10.655 419,5
4	Alcance con horquillas a nivel del suelo	mm pulg	1.193 47,0
5	*Del suelo a la parte inferior de la punta a la mínima altura y a la altura de la horquilla	mm pulg	-95 -3,7
6	Alcance con los brazos horizontales y al nivel de la horquilla	mm pulg	1.826 71,9
7	Alcance con la horquilla a la máxima altura	mm pulg	899 35,4
8	Del suelo a la parte superior de la punta con los brazos horizontales y al nivel de la horquilla	mm pulg	2.104 82,8
9	Del suelo a la parte superior de la punta a la máxima altura y al nivel de la horquilla	mm pulg	4.373 172,2
10	Altura total de la horquilla a elevación máxima (de la parte superior del portahorquillas al suelo)	mm pulg	5.412 213,1
11	Espacio libre en levantamiento pleno y descarga máxima	mm pulg	2.251 88,6
12	Ángulo de descarga máximo con respecto a la posición horizontal	grados	55
13	Anchura total del portahorquillas	mm pulg	2.821 111,1
14	Altura total del portahorquillas	mm pulg	1.129 44,4
15	Anchura de punta exterior (separación máxima)	mm pulg	2.627 103,4
16	Anchura de punta exterior (separación mínima)	mm pulg	747 29,4
	Anchura de punta (punta individual)	mm pulg	250,0 9,8
	Grosor de punta	mm pulg	90,0 3,5
	Capacidad de la punta	kg lb	17.729 39.075
	Peso de funcionamiento	kg lb	36.540 80.535

*Los valores negativos indican por debajo de la pendiente

980 IW STD

Horquilla de construcción, FUSION

Portahorquillas de 108"	Punta de 84"
523-4199	523-4201

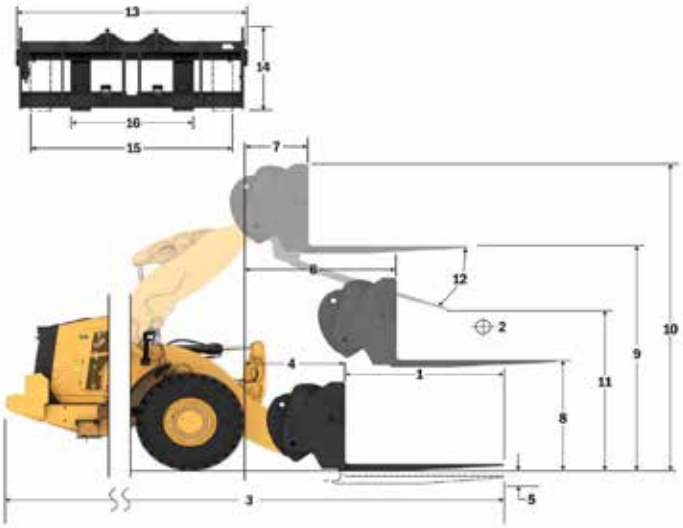

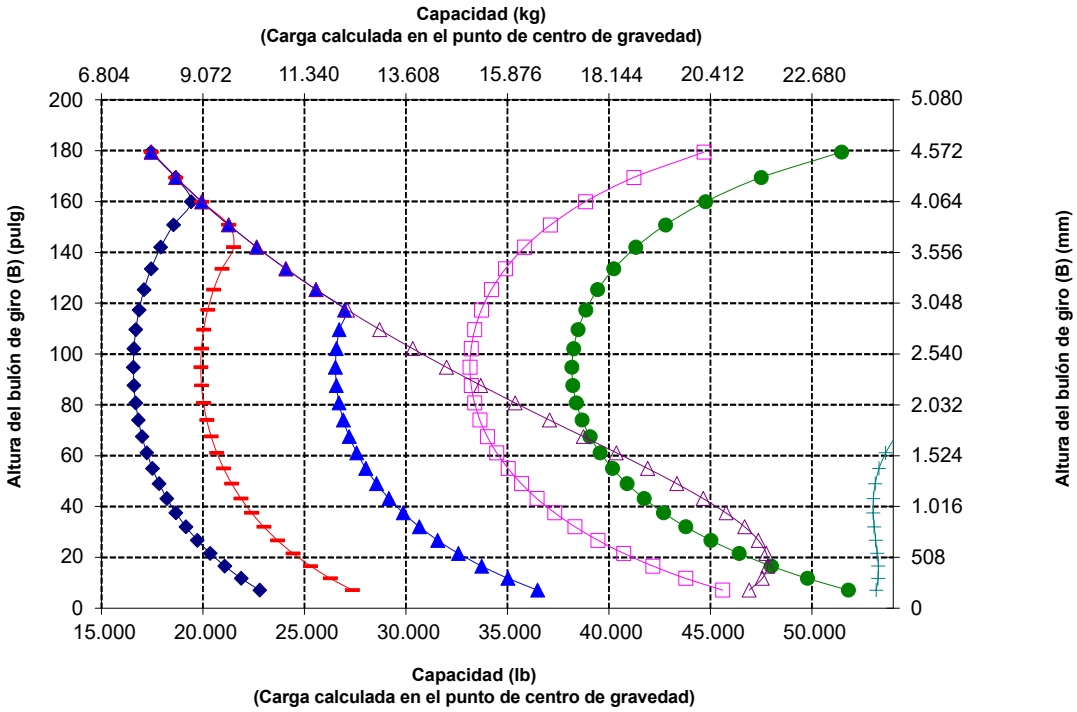

NOTA: Las cargas límite de equilibrio estático y el peso de funcionamiento se basan en la siguiente configuración de pala: neumáticos Bridgestone * VSNT L4, aire acondicionado, control de amortiguación, protector del tren de potencia, todos los líquidos, depósito de combustible, refrigerante, lubricantes y operador.

Las especificaciones y los valores se ajustan a las siguientes normas: SAE* J1197, ISO 14397-1, CEN** EN 474-3.

La carga nominal de operación para una pala equipada con una horquilla para palés se calcula a partir de los siguientes valores:
SAE J1197: 50 % de carga límite de equilibrio estático a giro pleno o límite hidráulico. CEN EN 474-3: 60 % de la carga límite de equilibrio estáticoa giro pleno enterreno desigual o límite hidráulico.
CEN EN 474-3: 80 % de carga límite de equilibrio estático a giro pleno en terreno firme y nivelado o límite hidráulico.

*SAE: Sociedad de Ingenieros de Automoción
**CEN: Comité Europeo de Normalización

ADVERTENCIA: No sobrepase la capacidad de carga de las puntas.
La capacidad de una punta individual está estampada en el lateral de cada una.

Especificaciones de la horquilla

Especificaciones de la horquilla

1	Longitud de punta	mm pulg	2.134 84,0
2	Centro de carga	mm pulg	1.067 42
	Carga límite de equilibrio estático: máquina recta (nivel de horquilla)	kg lb	16.333 35.997
	Carga límite de equilibrio estático: máquina articulada (nivel de horquilla)	kg lb	14.461 31.871
	Carga nominal (SAE J1197: 50 % de FTSTL)	kg lb	7.230 15.936
	Carga nominal (CEN EN 474-3 terreno irregular: 60 % de FTSTL)	kg lb	7.633 16.824
	Carga nominal (CEN EN 474-3 terreno firme y nivelado: 80 % de FTSTL)	kg lb	7.633 16.824
3	Longitud total máxima	mm pulg	10.863 427,7
4	Alcance con horquillas a nivel del suelo	mm pulg	1.401 55,2
5	*Del suelo a la parte inferior de la punta a la mínima altura y a la altura de la horquilla	mm pulg	-91 -3,6
6	Alcance con los brazos horizontales y al nivel de la horquilla	mm pulg	1.999 78,7
7	Alcance con la horquilla a la máxima altura	mm pulg	915 36,0
8	Del suelo a la parte superior de la punta con los brazos horizontales y al nivel de la horquilla	mm pulg	2.106 82,9
9	Del suelo a la parte superior de la punta a la máxima altura y al nivel de la horquilla	mm pulg	4.595 180,9
10	Altura total de la horquilla a elevación máxima (de la parte superior del portahorquillas al suelo)	mm pulg	5.634 221,8
11	Espacio libre en levantamiento pleno y descarga máxima	mm pulg	2.346 92,4
12	Ángulo de descarga máximo con respecto a la posición horizontal	grados	61
13	Anchura total del portahorquillas	mm pulg	2.821 111,1
14	Altura total del portahorquillas	mm pulg	1.129 44,4
15	Anchura de punta exterior (separación máxima)	mm pulg	2.627 103,4
16	Anchura de punta exterior (separación mínima)	mm pulg	747 29,4
	Anchura de punta (punta individual)	mm pulg	250,0 9,8
	Grosor de punta	mm pulg	90,0 3,5
	Capacidad de la punta	kg lb	17.729 39.075
	Peso de funcionamiento	kg lb	36.678 80.838

*Los valores negativos indican por debajo de la pendiente

980 IW HL

Horquilla de construcción, FUSION

Portahorquillas de 108"	Punta de 84"
523-4199	523-4201

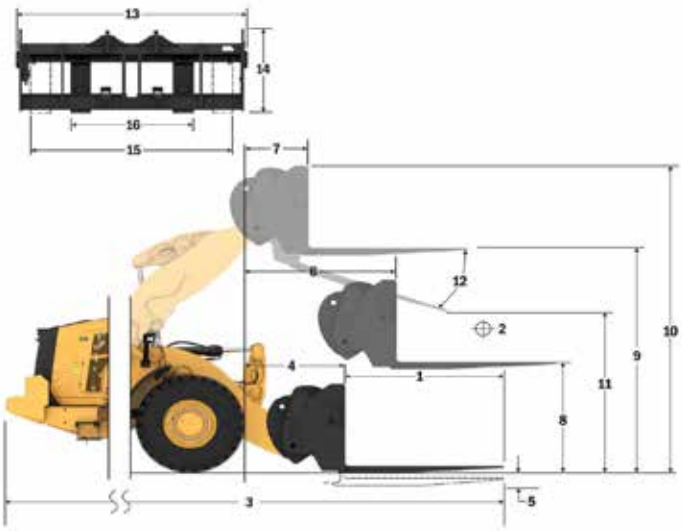

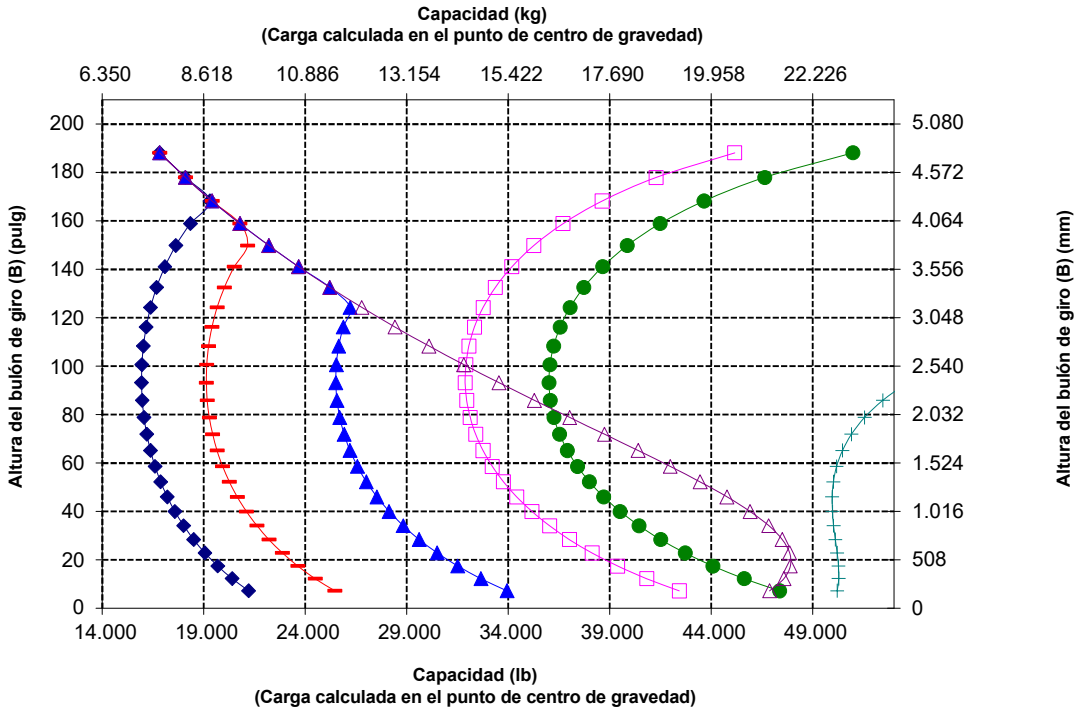

NOTA: Las cargas límite de equilibrio estático y el peso de funcionamiento se basan en la siguiente configuración de pala: neumáticos Bridgestone * VSNT L4, aire acondicionado, control de amortiguación, protector del tren de potencia, todos los líquidos, depósito de combustible, refrigerante, lubricantes y operador.

Las especificaciones y los valores se ajustan a las siguientes normas: SAE* J1197, ISO 14397-1, CEN** EN 474-3.

La carga nominal de operación para una pala equipada con una horquilla para palés se calcula a partir de los siguientes valores:
SAE J1197: 50 % de carga límite de equilibrio estático a giro pleno o límite hidráulico. CEN EN 474-3: 60 % de la carga límite de equilibrio estáticoa giro pleno enterreno desigual o límite hidráulico.
CEN EN 474-3: 80 % de carga límite de equilibrio estático a giro pleno en terreno firme y nivelado o límite hidráulico.

*SAE: Sociedad de Ingenieros de Automoción
**CEN: Comité Europeo de Normalización

ADVERTENCIA: No sobrepase la capacidad de carga de las puntas.
La capacidad de una punta individual está estampada en el lateral de cada una.

Especificaciones de la horquilla

Especificaciones de la horquilla

1	Longitud de punta	mm pulg	2.438 96,0
2	Centro de carga	mm pulg	1.219 48,0
	Carga límite de equilibrio estático: máquina recta (nivel de horquilla)	kg lb	16.496 36.358
	Carga límite de equilibrio estático: máquina articulada (nivel de horquilla)	kg lb	14.307 31.532
	Carga nominal (SAE J1197: 50 % de FTSTL)	kg lb	7.041 15.518
	Carga nominal (CEN EN 474-3 terreno irregular: 60 % de FTSTL)	kg lb	7.041 15.518
	Carga nominal (CEN EN 474-3 terreno firme y nivelado: 80 % de FTSTL)	kg lb	7.041 15.518
3	Longitud total máxima	mm pulg	10.964 431,7
4	Alcance con horquillas a nivel del suelo	mm pulg	1.197 47,1
5	*Del suelo a la parte inferior de la punta a la mínima altura y a la altura de la horquilla	mm pulg	-93 -3,7
6	Alcance con los brazos horizontales y al nivel de la horquilla	mm pulg	1.831 72,1
7	Alcance con la horquilla a la máxima altura	mm pulg	904 35,6
8	Del suelo a la parte superior de la punta con los brazos horizontales y al nivel de la horquilla	mm pulg	2.106 82,9
9	Del suelo a la parte superior de la punta a la máxima altura y al nivel de la horquilla	mm pulg	4.375 172,2
10	Altura total de la horquilla a elevación máxima (de la parte superior del portahorquillas al suelo)	mm pulg	5.412 213,1
11	Espacio libre en levantamiento pleno y descarga máxima	mm pulg	1.998 78,6
12	Ángulo de descarga máximo con respecto a la posición horizontal	grados	55
13	Anchura total del portahorquillas	mm pulg	2.821 111,1
14	Altura total del portahorquillas	mm pulg	1.127 44,4
15	Anchura de punta exterior (separación máxima)	mm pulg	2.629 103,5
16	Anchura de punta exterior (separación mínima)	mm pulg	747 29,4
	Anchura de punta (punta individual)	mm pulg	250,0 9,8
	Grosor de punta	mm pulg	90,0 3,5
	Capacidad de la punta	kg lb	15.750 34.713
	Peso de funcionamiento	kg lb	36.691 80.868

*Los valores negativos indican por debajo de la pendiente

980 IW STD

Horquilla de construcción, FUSION

Portahorquillas de 108"	Punta de 96"
523-4199	523-4202

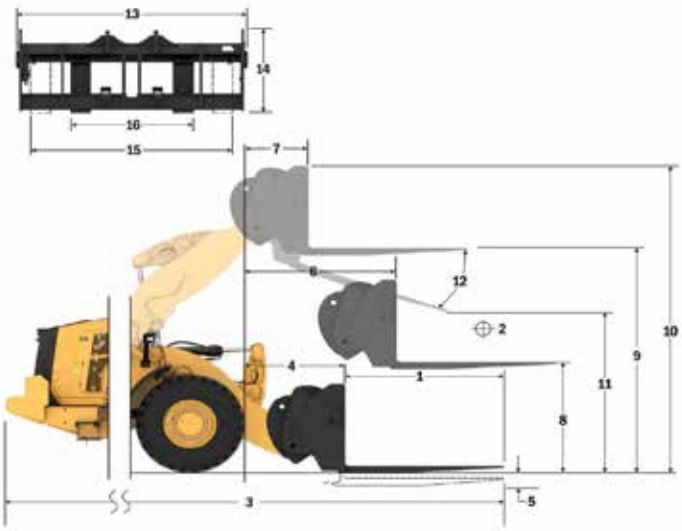

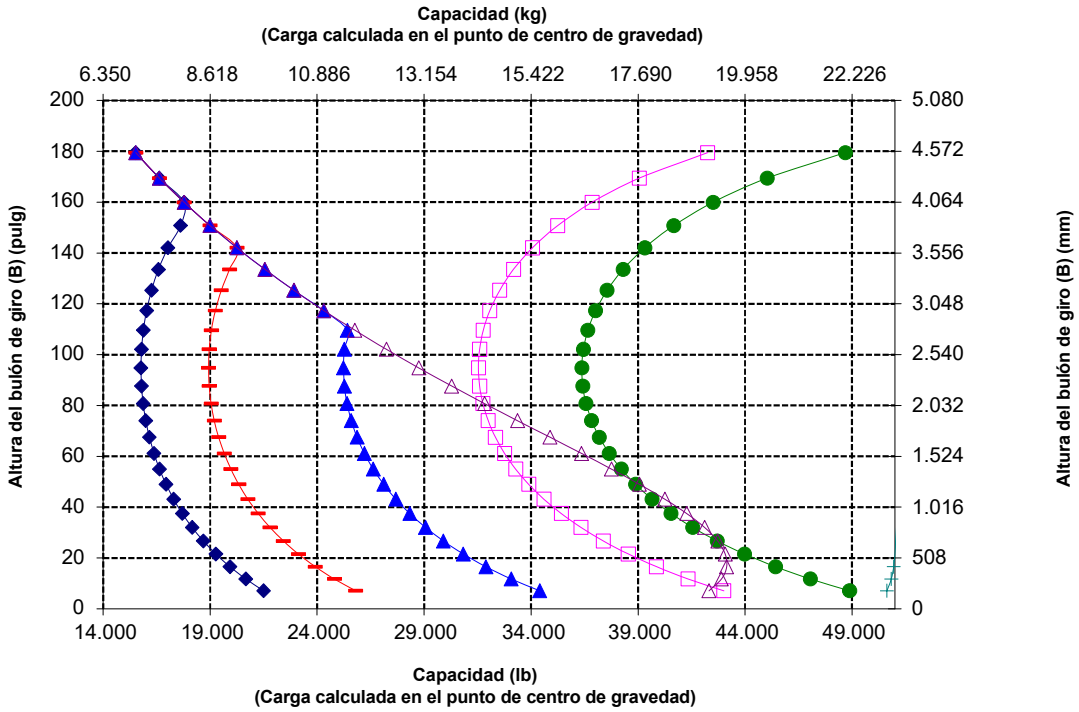

NOTA: Las cargas límite de equilibrio estático y el peso de funcionamiento se basan en la siguiente configuración de pala: neumáticos Bridgestone * VSNT L4, aire acondicionado, control de amortiguación, protector del tren de potencia, todos los líquidos, depósito de combustible, refrigerante, lubricantes y operador.

Las especificaciones y los valores se ajustan a las siguientes normas: SAE* J1197, ISO 14397-1, CEN** EN 474-3.

La carga nominal de operación para una pala equipada con una horquilla para palés se calcula a partir de los siguientes valores:
SAE J1197: 50 % de carga límite de equilibrio estático a giro pleno o límite hidráulico. CEN EN 474-3: 60 % de la carga límite de equilibrio estáticoa giro pleno enterreno desigual o límite hidráulico.
CEN EN 474-3: 80 % de carga límite de equilibrio estático a giro pleno en terreno firme y nivelado o límite hidráulico.

*SAE: Sociedad de Ingenieros de Automoción
**CEN: Comité Europeo de Normalización

ADVERTENCIA: No sobrepase la capacidad de carga de las puntas.
La capacidad de una punta individual está estampada en el lateral de cada una.

Especificaciones de la horquilla

Especificaciones de la horquilla

1	Longitud de punta	mm pulg	2.438 96,0
2	Centro de carga	mm pulg	1.219 48,0
	Carga límite de equilibrio estático: máquina recta (nivel de horquilla)	kg lb	15.576 34.328
	Carga límite de equilibrio estático: máquina articulada (nivel de horquilla)	kg lb	13.773 30.356
	Carga nominal (SAE J1197: 50 % de FTSTL)	kg lb	6.791 14.967
	Carga nominal (CEN EN 474-3 terreno irregular: 60 % de FTSTL)	kg lb	6.791 14.967
	Carga nominal (CEN EN 474-3 terreno firme y nivelado: 80 % de FTSTL)	kg lb	6.791 14.967
3	Longitud total máxima	mm pulg	11.172 439,8
4	Alcance con horquillas a nivel del suelo	mm pulg	1.405 55,3
5	*Del suelo a la parte inferior de la punta a la mínima altura y a la altura de la horquilla	mm pulg	-89 -3,5
6	Alcance con los brazos horizontales y al nivel de la horquilla	mm pulg	2.004 78,9
7	Alcance con la horquilla a la máxima altura	mm pulg	920 36,2
8	Del suelo a la parte superior de la punta con los brazos horizontales y al nivel de la horquilla	mm pulg	2.108 83,0
9	Del suelo a la parte superior de la punta a la máxima altura y al nivel de la horquilla	mm pulg	4.597 181,0
10	Altura total de la horquilla a elevación máxima (de la parte superior del portahorquillas al suelo)	mm pulg	5.634 221,8
11	Espacio libre en levantamiento pleno y descarga máxima	mm pulg	2.076 81,7
12	Ángulo de descarga máximo con respecto a la posición horizontal	grados	61
13	Anchura total del portahorquillas	mm pulg	2.821 111,1
14	Altura total del portahorquillas	mm pulg	1.127 44,4
15	Anchura de punta exterior (separación máxima)	mm pulg	2.629 103,5
16	Anchura de punta exterior (separación mínima)	mm pulg	747 29,4
	Anchura de punta (punta individual)	mm pulg	250,0 9,8
	Grosor de punta	mm pulg	90,0 3,5
	Capacidad de la punta	kg lb	15.750 34.713
	Peso de funcionamiento	kg lb	36.829 81.171

*Los valores negativos indican por debajo de la pendiente

980 IW HL

Horquilla de construcción, FUSION

Portahorquillas de 108"	Punta de 96"
523-4199	523-4202

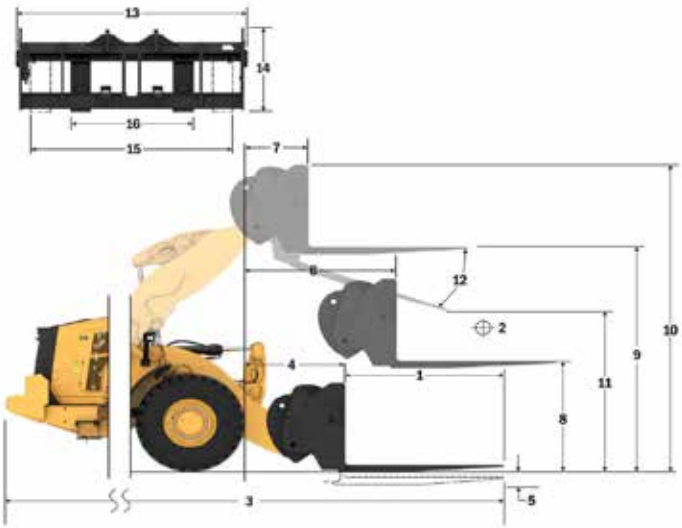

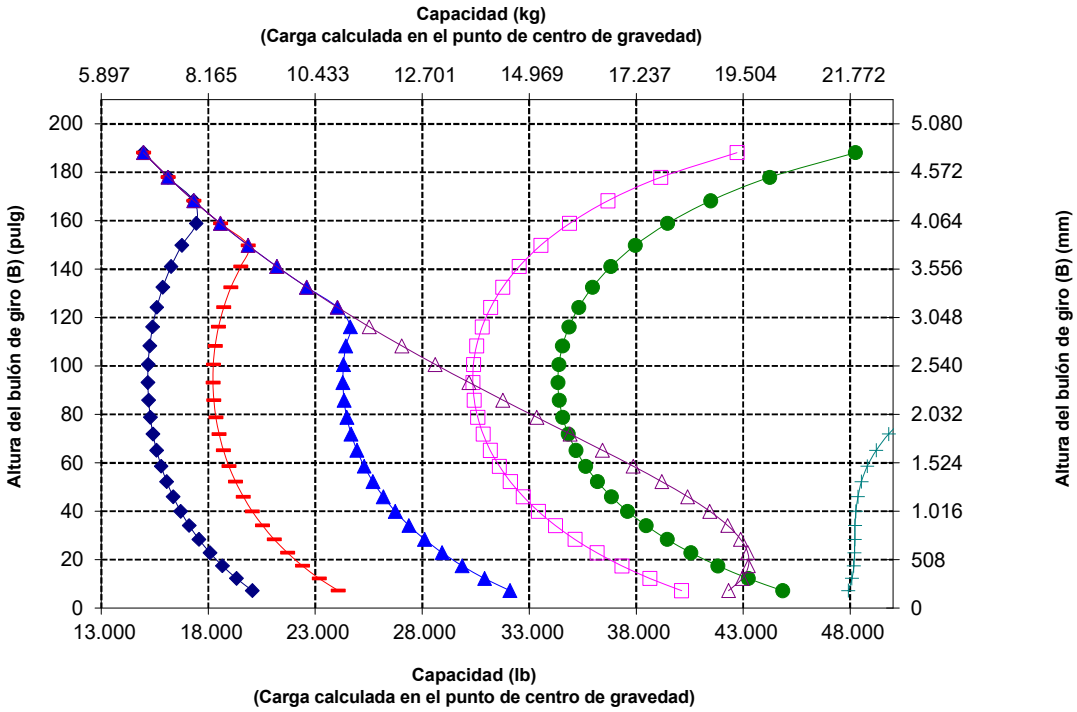

NOTA: Las cargas límite de equilibrio estático y el peso de funcionamiento se basan en la siguiente configuración de pala: neumáticos Bridgestone * VSNT L4, aire acondicionado, control de amortiguación, protector del tren de potencia, todos los líquidos, depósito de combustible, refrigerante, lubricantes y operador.

Las especificaciones y los valores se ajustan a las siguientes normas: SAE* J1197, ISO 14397-1, CEN** EN 474-3.

La carga nominal de operación para una pala equipada con una horquilla para palés se calcula a partir de los siguientes valores:
SAE J1197: 50 % de carga límite de equilibrio estático a giro pleno o límite hidráulico. CEN EN 474-3: 60 % de la carga límite de equilibrio estáticoa giro pleno enterreno desigual o límite hidráulico.
CEN EN 474-3: 80 % de carga límite de equilibrio estático a giro pleno en terreno firme y nivelado o límite hidráulico.

*SAE: Sociedad de Ingenieros de Automoción
**CEN: Comité Europeo de Normalización

ADVERTENCIA: No sobrepase la capacidad de carga de las puntas.
La capacidad de una punta individual está estampada en el lateral de cada una.

Máquina para aplicaciones forestales
980

El trabajo en un aserradero exige el rendimiento, la productividad y la seguridad adicionales que proporcionan las palas de ruedas forestales Cat.

Fiabilidad demostrada

- El motor Cat C13 aumenta la densidad de potencia con una combinación de sistemas electrónicos, de combustible y de aire demostrados.
- El minucioso diseño de los componentes y los procesos de validación de máquinas se traducen en una fiabilidad y un índice de disponibilidad incomparables.

Durabilidad

- Los ejes y la transmisión de servicio pesado se han diseñado para hacer frente a aplicaciones extremas.
- La servotransmisión planetaria automática (4F/4R) incorpora componentes resistentes, de larga duración.

Eficiencia del combustible y productividad óptimas

- El paquete forestal incluye un contrapeso adicional, bastidor trasero más pesado, cilindros de inclinación más grandes, articulaciones oscilantes más cortas y una transmisión de servicio extremo para aumentar la capacidad de la máquina con respecto al modelo básico.
- Para las aplicaciones con gran volumen de residuos, el ventilador de paso variable opcional y los refrigeradores de manipulación de residuos de gran volumen minimizan el potencial de sobrecalentamiento y reducen la necesidad de tiempo de inactividad para la limpieza.
- Sistema hidráulico auxiliar opcional de la 3ª válvula para controlar implementos que requieran funciones adicionales.
- La servotransmisión para servicio extremo con embrague de bloqueo aumenta la eficiencia del combustible y ofrece un óptimo rendimiento.
- Embrague único y cambio bloqueo a bloqueo para permitir una aceleración más rápida y una mayor velocidad en las pendientes.
- El sistema automático de parada en vacío del motor ajustable reduce significativamente el tiempo de inactividad, las horas de operación total y el consumo de combustible.
- Los diferenciales de patinaje limitado opcionales aumentan la tracción y reducen el patinaje de los neumáticos, lo que da lugar a menores costes de operación.
- El motor, el tren de potencia y los sistemas hidráulicos perfectamente integrados ofrecen una productividad y una eficiencia del combustible sin igual.

Características de seguridad

- La cámara de visión trasera mejora la visibilidad detrás de la máquina, lo cual le ayudará a trabajar con seguridad y confianza.
- El sistema multivisión (360˚) opcional ayuda al operador a controlar el entorno que rodea a la máquina en todo momento.
- La tecnología de radar Cat Detect opcional mejora la percepción al monitorizar el entorno de trabajo y alerta a los operadores de posibles peligros.
- Acceso a la cabina con puertas amplias, apertura remota de puertas opcional y peldaños a modo de escalera que aportan solidez y estabilidad.
- Los parabrisas del suelo al techo, los retrovisores de gran tamaño con espejos para ángulo muerto integrados y la cámara de visión trasera proporcionan la mejor visibilidad en todas las direcciones del sector.
- Sistema de luz de servicio bajo el capó y luz de acceso opcional para iluminar el acceso a la máquina y las inspecciones diarias incluso en la oscuridad.

Reducción del tiempo y los costes de mantenimiento

- La ampliación de los intervalos de cambio del filtro y los fluidos reduce los costes de mantenimiento hasta en un 20 %.
- Remote Troubleshoot conecta la máquina con el departamento de servicio del distribuidor para que los problemas puedan diagnosticarse rápidamente y usted pueda volver al trabajo.
- La función de actualización remota se adapta a sus horarios para garantizar que el software de la máquina esté actualizado y obtener así un rendimiento óptimo.
- La aplicación Cat App le ayudará a gestionar la ubicación de la flota, las horas de funcionamiento y los programas de mantenimiento; además, le avisará cuando sea necesario realizar alguna tarea de mantenimiento y le permitirá solicitar servicios a su distribuidor Cat local.
- El capó basculante de una sola pieza permite acceder al compartimento del motor de forma rápida y sencilla.

Trabaje cómodamente en la nueva cabina

- Asiento fácilmente ajustable y de última generación con suspensión para proporcionar al operador una mayor comodidad. Se ofrece en tres niveles de recorte y se puede equipar con un arnés de 4 puntos.
- El nuevo panel y las pantallas táctiles de alta resolución que incluye la cabina son intuitivos y fáciles de utilizar.
- La insonorización, las juntas y los montajes de la cabina elásticos reducen el ruido y la vibración para ofrecer un entorno de trabajo más silencioso.
- El sistema de dirección de tipo joystick electrohidráulico montado en el asiento proporciona un control preciso al tiempo que reduce drásticamente la fatiga en el brazo del operador, con excelente confort y exactitud. También se ofrece un volante de dirección HMU.

Características de la máquina para aplicaciones forestales 980

1. Cilindros de inclinación más grandes y articulaciones oscilantes optimizadas para un mayor control de la carga en aplicaciones con horquilla
2. Contrapeso y bastidor trasero más pesados que proporcionan mayores cargas de equilibrio en una aplicación en aserradero
3. La transmisión de servicio extremo mantiene la durabilidad
4. Protectores opcionales de las ventanas para dotar al cristal de una mayor resistencia a los impactos
5. Sistema hidráulico opcional de 3ª función que proporciona un control hidráulico auxiliar para los implementos como horquillas para aserradero o madereras
6. Gran variedad de implementos para aserradero

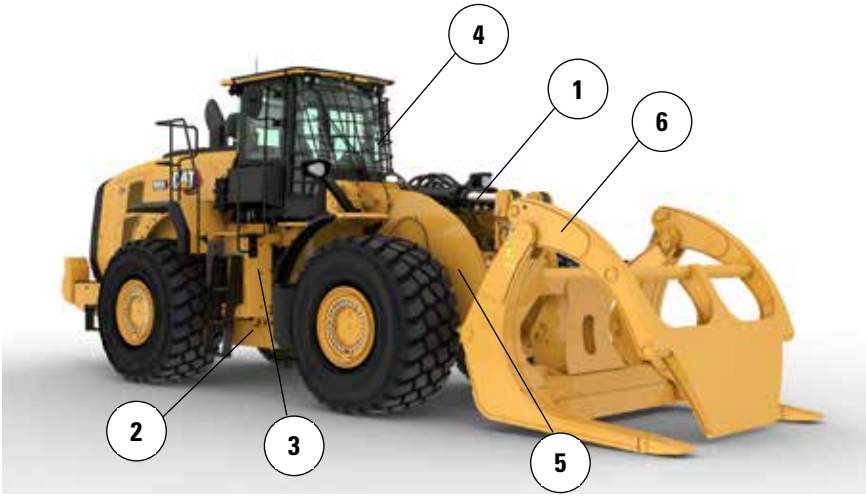

7. Un ventilador de paso variable opcional para mantener la parrilla trasera y los núcleos de refrigeración limpios en aplicaciones de residuos de gran volumen
8. Los núcleos de refrigeración con espacio de aletas ancho/mantenimiento de residuos de gran volumen opcionales tienen menor tendencia a la obstrucción
9. Radiador de aceite del eje opcional que proporciona menores temperaturas de aceite del eje en aplicaciones con uso intensivo del freno
10. Prefiltros opcionales de cabina y motor para usar en aplicaciones de residuos de gran volumen

Opciones de neumáticos

Marca de neumáticos	Bridgestone	Michelin	Bridgestone	Michelin	Maxam	Maxam
Tamaño de neumático	**29.5R25**	**29.5R25**	**29.5R25**	**29.5R25**	**29.5R25**	**29.5R25**
Tipo de banda de rodadura	**L–4**	**L–4**	**L–3**	**L–3**	**L–3**	**L–4**
Diseño de la banda de rodadura	**VSNT**	**XLDD1**	**VJT**	**XHA2**	**MS302**	**MS405DX**
Anchura sobre los neumáticos: máxima (sin carga)*	3.240 mm 10'8"	3.258 mm 10'9"	3.263 mm 10'9"	3.270 mm 10'9"	3.270 mm 10'9"	3.256 mm 10'9"
Anchura sobre los neumáticos: máxima (con carga)*	3.260 mm 10'9"	3.302 mm 10'10"	3.289 mm 10'10"	3.296 mm 10'10"	3.290 mm 10'10"	3.282 mm 10'10"
Cambio en las dimensiones verticales (promedio de la parte delantera y trasera)		–7 mm –0,3"	–23 mm –0,9"	–40 mm –1,6"	–19 mm –0,8"	–33 mm –1,3"
Cambio en el alcance horizontal		–1 mm 0"	20 mm 0,8"	23 mm 0,9"	6 mm 0,2"	19 mm 0,7"
Cambio en el círculo de espacio libre hasta el borde exterior de los neumáticos		42 mm 1,7"	29 mm 1,1"	36 mm 1,4"	30 mm 1,2"	22 mm 0,9"
Cambio en el círculo de espacio libre hasta el borde interior de los neumáticos		–42 mm –1,7"	–29 mm –1,1"	–36 mm –1,4"	–30 mm –1,2"	–22 mm –0,9"
Cambio en el peso de funcionamiento (sin lastre)		–156 kg –344 lb	–684 kg –1.508 lb	–700 kg –1.544 lb	–528 kg –1.164 lb	–388 kg –856 lb
Cambio en la carga de equilibrio estático: recta		–119 kg –262 lb	–520 kg –1.147 lb	–532 kg –1.174 lb	–402 kg –885 lb	–295 kg –651 lb
Cambio en la carga de equilibrio estático: articulada		–103 kg –228 lb	–453 kg –998 lb	–463 kg –1.022 lb	–350 kg –771 lb	–257 kg –566 lb
Ángulo oscilación del eje trasero	±13 grados	±13 grados	±13 grados	±13 grados	±13 grados	±13 grados
Subida y bajada máximas de una sola rueda	549 mm 1'10"	549 mm 1'10"	549 mm 1'10"	549 mm 1'10"	549 mm 1'10"	549 mm 1'10"

*Anchura sobre el saliente del neumático, que incluye la expansión del neumático.

Marca de neumáticos	Michelin	Bridgestone	Bridgestone	Maxam
Tamaño de neumático	**875/65R29**	**875/65R29**	**875/65R29**	**875/65R29**
Tipo de banda de rodadura	**L–3**	**L–3**	**L–4**	**L–4**
Diseño de la banda de rodadura	**XHA2**	**VTS**	**VLTS**	**MS405DX**
Anchura sobre los neumáticos: máxima (sin carga)*	3.373 mm 11'1"	3.341 mm 11'0"	3.344 mm 11'0"	3.357 mm 11'1"
Anchura sobre los neumáticos: máxima (con carga)*	3.384 mm 11'2"	3.359 mm 11' 1"	3.366 mm 11' 1"	3.382 mm 11'2"
Cambio en las dimensiones verticales (promedio de la parte delantera y trasera)	–25 mm –1"	–19 mm –0,8"	–16 mm –0,6"	–34 mm –1,3"
Cambio en el alcance horizontal	18 mm 0,7"	20 mm 0,8"	19 mm 0,7"	19 mm 0,7"
Cambio en el círculo de espacio libre hasta el borde exterior de los neumáticos	124 mm 4,9"	99 mm 3,9"	106 mm 4,2"	122 mm 4,8"
Cambio en el círculo de espacio libre hasta el borde interior de los neumáticos	–124 mm –4,9"	–99 mm –3,9"	–106 mm –4,2"	–122 mm –4,8"
Cambio en el peso de funcionamiento (sin lastre)	–40 kg –88 lb	240 kg 529 lb	316 kg 697 lb	308 kg 679 lb
Cambio en la carga de equilibrio estático: recta	–30 kg –67 lb	183 kg 402 lb	240 kg 530 lb	234 kg 516 lb
Cambio en la carga de equilibrio estático: articulada	–26 kg –58 lb	159 kg 350 lb	209 kg 461 lb	204 kg 450 lb
Ángulo oscilación del eje trasero	±8 grados	±8 grados	±8 grados	±8 grados
Subida y bajada máximas de una sola rueda	340 mm 1'1"	340 mm 1'1"	340 mm 1'1"	340 mm 1'1"

*Anchura sobre el saliente del neumático, que incluye la expansión del neumático.

Especificaciones de la horquilla

Especificaciones de la horquilla

1	Longitud de punta	mm pulg	2.438 96,0
2	Centro de carga	mm pulg	1.219 48,0
	Carga límite de equilibrio estático: máquina recta (nivel de horquilla)	kg lb	15.352 33.835
	Carga límite de equilibrio estático: máquina articulada (nivel de horquilla)	kg lb	13.533 29.826
	Carga nominal (SAE J1197: 50 % de FTSTL)	kg lb	6.766 14.913
	Carga nominal (CEN EN 474-3 terreno irregular: 60 % de FTSTL)	kg lb	8.120 17.896
	Carga nominal (CEN EN 474-3 terreno firme y nivelado: 80 % de FTSTL)	kg lb	10.826 23.861
3	Longitud total máxima	mm pulg	11.174 439,9
4	Alcance con horquillas a nivel del suelo	mm pulg	1.318 51,9
5	*Del suelo a la parte inferior de la punta a la mínima altura y a la altura de la horquilla	mm pulg	-143 -5,6
6	Alcance con los brazos horizontales y al nivel de la horquilla	mm pulg	1.840 72,4
7	Alcance con la horquilla a la máxima altura	mm pulg	913 35,9
8	Del suelo a la parte superior de la punta con los brazos horizontales y al nivel de la horquilla	mm pulg	2.169 85,4
9	Del suelo a la parte superior de la punta a la máxima altura y al nivel de la horquilla	mm pulg	4.438 174,7
10	Altura total de la horquilla a elevación máxima (de la parte superior del portahorquillas al suelo)	mm pulg	5.810 228,7
11	Espacio libre en levantamiento pleno y descarga máxima	mm pulg	2.165 85,3
12	Ángulo de descarga máximo con respecto a la posición horizontal	grados	47
13	Anchura total del portahorquillas	mm pulg	2.751 108,3
14	Altura total del portahorquillas	mm pulg	1.575 62
15	Anchura de punta exterior (separación máxima)	mm pulg	2.671 105,1
16	Anchura de punta exterior (separación mínima)	mm pulg	849 33,4
	Anchura de punta (punta individual)	mm pulg	88,9 3,5
	Grosor de punta	mm pulg	203,2 8,0
	Capacidad de la punta	kg lb	11.068 24.393
	Peso de funcionamiento	kg lb	31.500 69.426

*Los valores negativos indican por debajo de la pendiente

980 LOG

Horquilla para palés, con bulón

Punta de 96"
473-9104

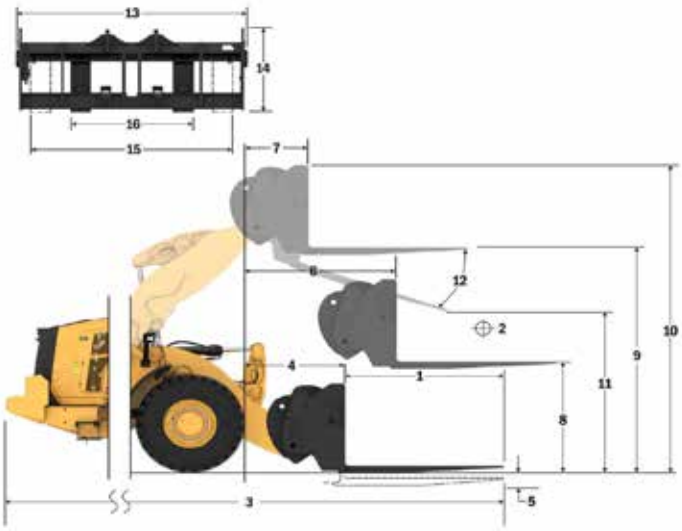

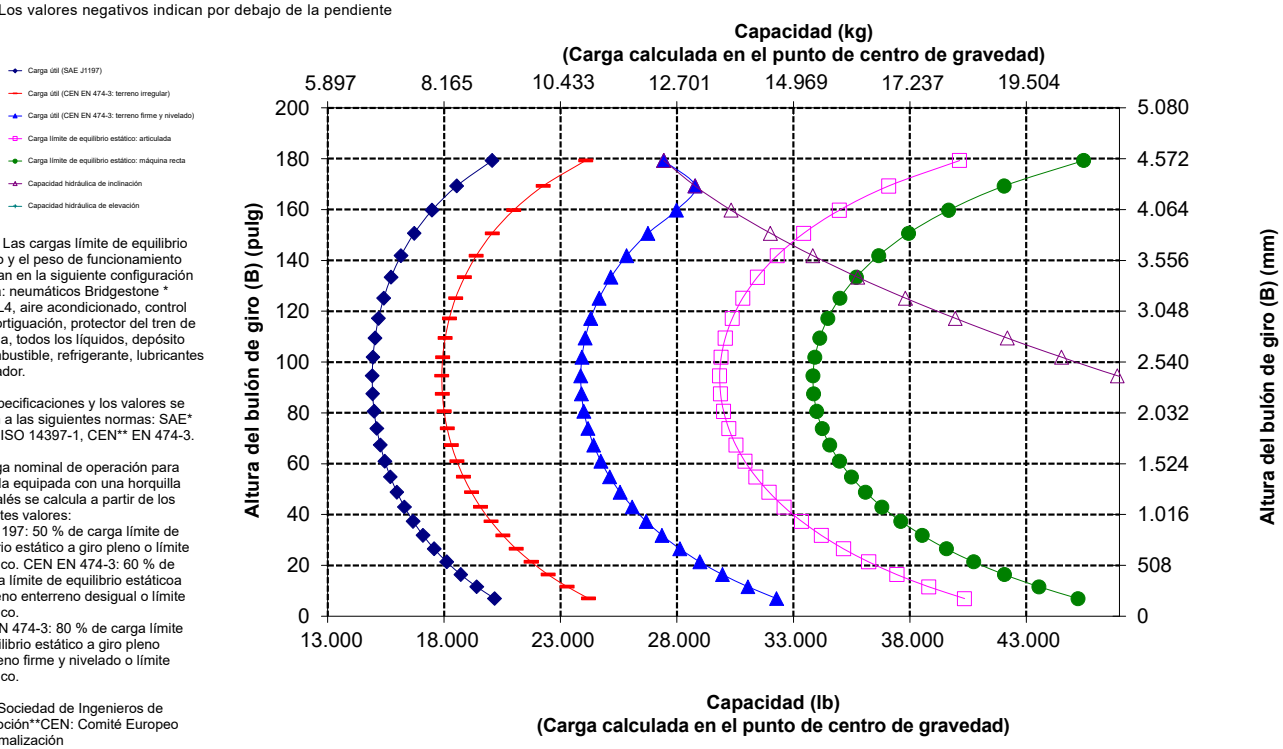

NOTA: Las cargas límite de equilibrio estático y el peso de funcionamiento se basan en la siguiente configuración de pala: neumáticos Bridgestone * VSNT L4, aire acondicionado, control de amortiguación, protector del tren de potencia, todos los líquidos, depósito de combustible, refrigerante, lubricantes y operador.

Las especificaciones y los valores se ajustan a las siguientes normas: SAE* J1197, ISO 14397-1, CEN** EN 474-3.

La carga nominal de operación para una pala equipada con una horquilla para palés se calcula a partir de los siguientes valores:
SAE J1197: 50 % de carga límite de equilibrio estático a giro pleno o límite hidráulico. CEN EN 474-3: 60 % de la carga límite de equilibrio estáticoa giro pleno enterreno desigual o límite hidráulico.
CEN EN 474-3: 80 % de carga límite de equilibrio estático a giro pleno en terreno firme y nivelado o límite hidráulico.

*SAE: Sociedad de Ingenieros de Automoción**CEN: Comité Europeo de Normalización

ADVERTENCIA: No sobrepase la capacidad de carga de las puntas.
La capacidad de una punta individual está estampada en el lateral de cada una.

Especificaciones de la horquilla

Especificaciones de la horquilla

1	Longitud de punta	mm pulg	1.829 72,0
2	Centro de carga	mm pulg	914 36,0
	Carga límite de equilibrio estático: máquina recta (nivel de horquilla)	kg lb	16.872 37.187
	Carga límite de equilibrio estático: máquina articulada (nivel de horquilla)	kg lb	14.904 32.849
	Carga nominal (SAE J1197: 50 % de FTSTL)	kg lb	7.452 16.424
	Carga nominal (CEN EN 474-3 terreno irregular: 60 % de FTSTL)	kg lb	8.943 19.709
	Carga nominal (CEN EN 474-3 terreno firme y nivelado: 80 % de FTSTL)	kg lb	11.923 26.279
3	Longitud total máxima	mm pulg	10.568 416,1
4	Alcance con horquillas a nivel del suelo	mm pulg	1.322 52,1
5	*Del suelo a la parte inferior de la punta a la mínima altura y a la altura de la horquilla	mm pulg	-149 -5,9
6	Alcance con los brazos horizontales y al nivel de la horquilla	mm pulg	1.840 72,4
7	Alcance con la horquilla a la máxima altura	mm pulg	913 35,9
8	Del suelo a la parte superior de la punta con los brazos horizontales y al nivel de la horquilla	mm pulg	2.163 85,2
9	Del suelo a la parte superior de la punta a la máxima altura y al nivel de la horquilla	mm pulg	4.432 174,5
10	Altura total de la horquilla a elevación máxima (de la parte superior del portahorquillas al suelo)	mm pulg	5.810 228,7
11	Espacio libre en levantamiento pleno y descarga máxima	mm pulg	2.607 102,7
12	Ángulo de descarga máximo con respecto a la posición horizontal	grados	47
13	Anchura total del portahorquillas	mm pulg	2.751 108,3
14	Altura total del portahorquillas	mm pulg	1.581 62,3
15	Anchura de punta exterior (separación máxima)	mm pulg	2.671 105,1
16	Anchura de punta exterior (separación mínima)	mm pulg	849 33,4
	Anchura de punta (punta individual)	mm pulg	88,9 3,5
	Grosor de punta	mm pulg	203,2 8,0
	Capacidad de la punta	kg lb	14.742 32.491
	Peso de funcionamiento	kg lb	31.268 68.915

*Los valores negativos indican por debajo de la pendiente

980 LOG

Horquilla para palés, con bulón

Punta de 72"
473-9106

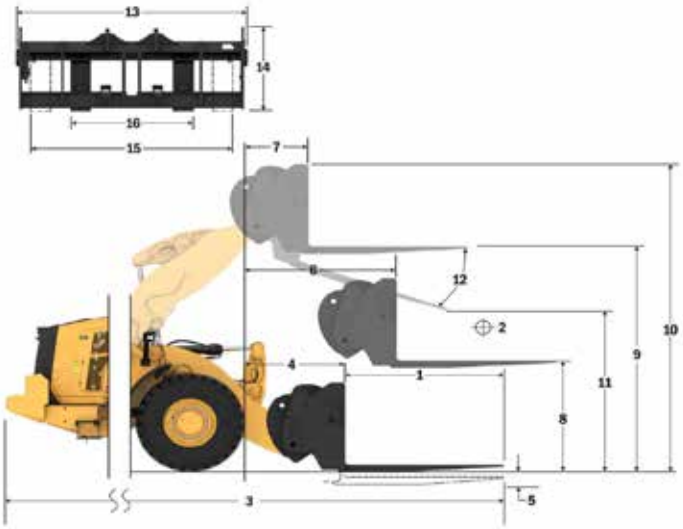

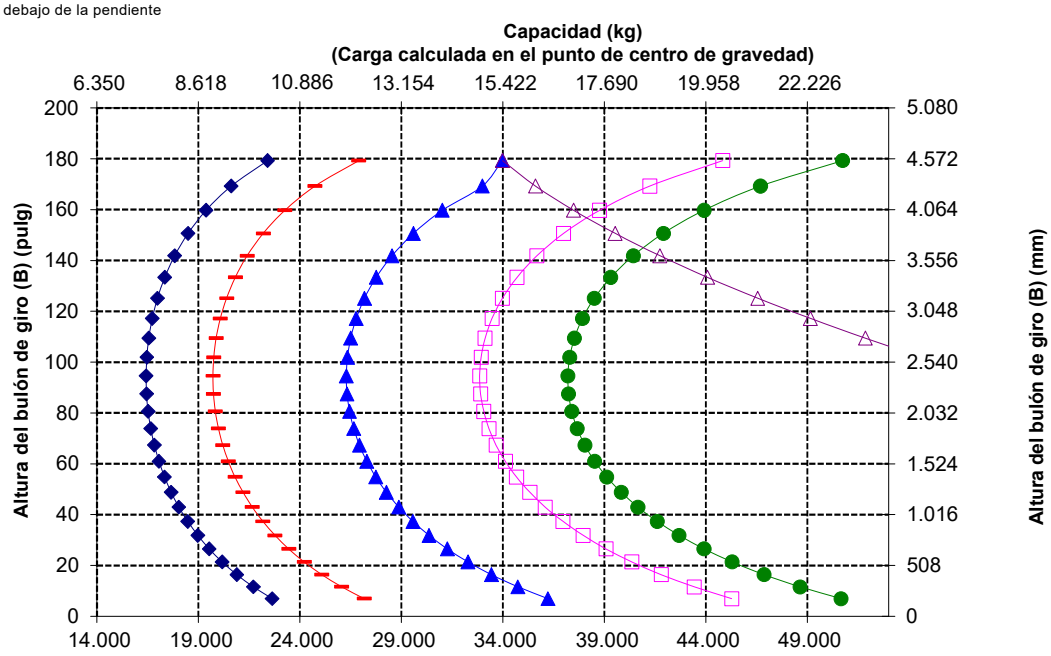

NOTA: Las cargas límite de equilibrio estático y el peso de funcionamiento se basan en la siguiente configuración de pala: neumáticos Bridgestone * VSNT L4, aire acondicionado, control de amortiguación, protector del tren de potencia, todos los líquidos, depósito de combustible, refrigerante, lubricantes y operador.

Las especificaciones y los valores se ajustan a las siguientes normas: SAE* J1197, ISO 14397-1, CEN** EN 474-3.

La carga nominal de operación para una pala equipada con una horquilla para palés se calcula a partir de los siguientes valores:
SAE J1197: 50 % de carga límite de equilibrio estático a giro pleno o límite hidráulico. CEN EN 474-3: 60 % de la carga límite de equilibrio estáticoa giro pleno enterreno desigual o límite hidráulico.
CEN EN 474-3: 80 % de carga límite de equilibrio estático a giro pleno en terreno firme y nivelado o límite hidráulico.

*SAE: Sociedad de Ingenieros de Automoción**CEN: Comité Europeo de Normalización

ADVERTENCIA: No sobrepase la capacidad de carga de las puntas.
La capacidad de una punta individual está estampada en el lateral de cada una.

Especificaciones de la horquilla

Especificaciones de la horquilla

1	Longitud de punta	mm pulg	1.829 72,0
2	Anchura de horquilla	mm pulg	2.777 109,3
	Área de extremo	m2 pie2	1,69 18
3	Altura interior (solo se aplica a doble mordaza superior)	mm pulg	0 0
4	Apertura mínima (solo se aplica a horquillas para aserradero)	mm pulg	555 22
	Peso de funcionamiento	kg lb	32.765 72.234
5	Distancia en el interior de las puntas de las horquillas	mm pulg	2.215 87
	Carga límite de equilibrio estático, máquina articulada a la altura de la horquilla	kg lb	15.998 35268,4
	Carga límite de equilibrio estático, máquina recta a la altura de la horquilla	kg lb	18.310 40366,2
6	Altura máxima de la horquilla (con mordaza abierta si corresponde)	mm pulg	3.107 122,3
7	Espacio libre con máxima elevación, ángulo de descarga de 45° (si descarga máxima <> 45)	mm pulg	2.982 117,4
8	Espacio libre con elevación máxima y a la altura de la horquilla	mm pulg	4.301 169,3
9	Alcance con máxima elevación, ángulo de descarga de 45° (si descarga máxima <> 45)	mm pulg	1.600 63,0
10	Alcance con brazo de elevación horizontal y a la altura de la horquilla	mm pulg	3.283 129,2
11	*Del suelo a la parte inferior de la herramienta a la mínima altura y al nivel de la herramienta	mm pulg	-77 -3,0
12	Anchura entre puntas	mm pulg	2.741 107,9
13	Alcance a nivel del suelo	mm pulg	2.566 101
14	Apertura máxima en punta de horquilla y mordaza	mm pulg	2.926 115,2
15	Altura total de la horquilla a elevación completa y mordaza abierta	mm pulg	7.408 291,7
16	Longitud total De la punta de la horquilla hasta la parte posterior de la máquina	mm pulg	9.983 0.393.0
17	Espacio libre en posición de máxima elevación y descarga máxima Descarga (si <> 45)	mm pulg	2.939 115,7
18	Espacio libre con brazos de elevación horizontales y a la altura de la horquilla	mm pulg	2.032,4 80,0
19	Alcance con elevación máxima y a la altura de la horquilla	mm pulg	2.356,0 92,8
20	Ángulo de descarga máximo con respecto a la posición horizontal	grados rad	47 0,8

*Los valores negativos indican por debajo de la pendiente

980 LOG

Poste de aserraderos, con bulones

Punta de 72"

507-6128

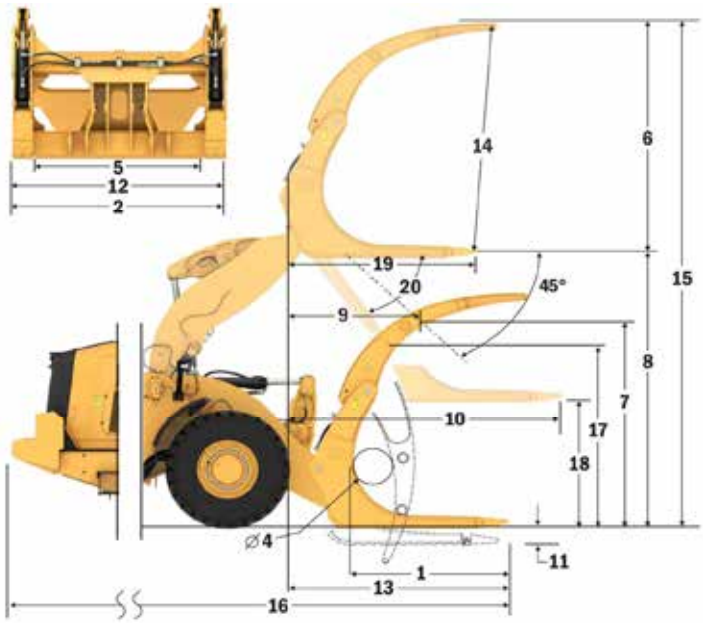

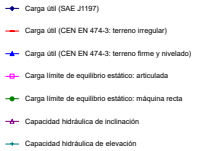

NOTA: Las cargas límite de equilibrio estático y el peso de funcionamiento se basan en la siguiente configuración de pala: neumáticos Bridgestone * VSNT L4, aire acondicionado, control de amortiguación, protector del tren de potencia, todos los líquidos, depósito de combustible, refrigerante, lubricantes y operador.

Las especificaciones y los valores se ajustan a las siguientes normas: SAE* J1197, ISO 14397-1, CEN** EN 474-3.

La carga nominal de operación para una pala equipada con una horquilla para palés se calcula a partir de los siguientes valores:
SAE J1197: 50 % de carga límite de equilibrio estático a giro pleno o límite hidráulico. CEN EN 474-3: 60 % de la carga límite de equilibrio estáticoa giro pleno enterreno desigual o límite hidráulico.
CEN EN 474-3: 80 % de carga límite de equilibrio estático a giro pleno en terreno firme y nivelado o límite hidráulico.

*SAE: Sociedad de Ingenieros de Automoción**CEN: Comité Europeo de Normalización

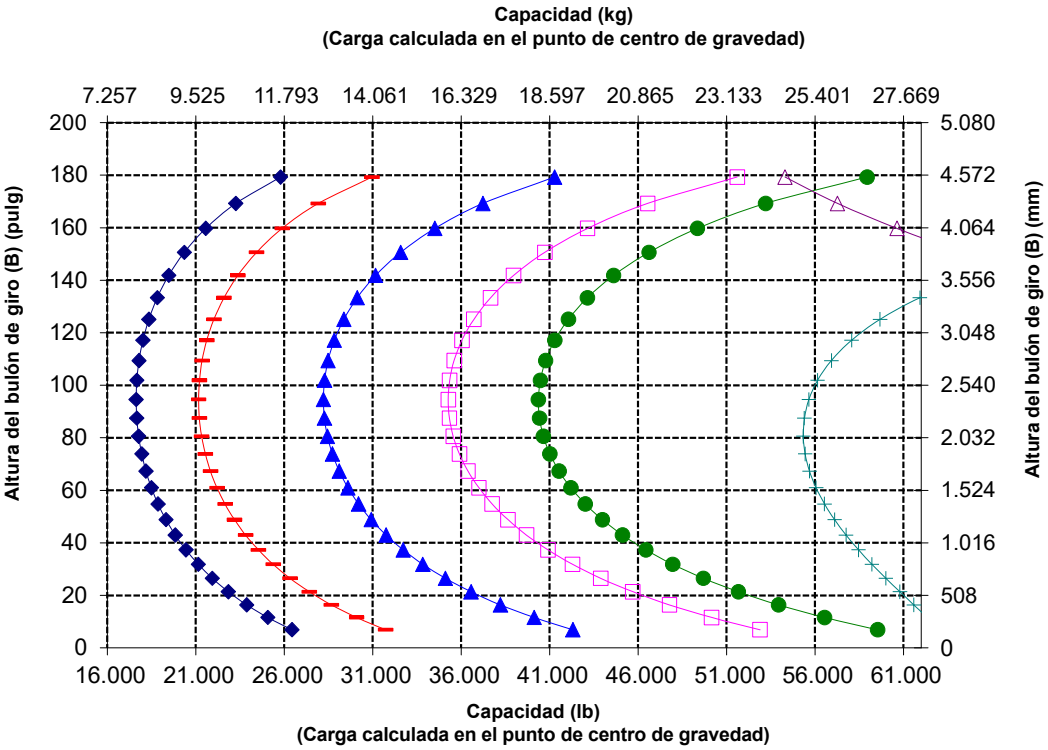

Especificaciones de la horquilla

Especificaciones de la horquilla

1	Longitud de punta	mm pulg	1.826 71,9
2	Anchura de horquilla	mm pulg	2.802 110,3
	Área de extremo	m2 pie2	2,43 26
3	Altura interior (solo se aplica a doble mordaza superior)	mm pulg	1.540 61
4	Apertura mínima (solo se aplica a horquillas para aserradero)	mm pulg	N/C N/A
	Peso de funcionamiento	kg lb	31.970 70.481
5	Distancia en el interior de las puntas de las horquillas	mm pulg	2.256 89
	Carga límite de equilibrio estático, máquina articulada a la altura de la horquilla	kg lb	15.920 35097,5
	Carga límite de equilibrio estático, máquina recta a la altura de la horquilla	kg lb	18102 39906,6
6	Altura máxima de la horquilla (con mordaza abierta si corresponde)	mm pulg	3.394 133,6
7	Espacio libre con máxima elevación, ángulo de descarga de 45° (si descarga máxima <> 45)	mm pulg	2.979 117,3
8	Espacio libre con elevación máxima y a la altura de la horquilla	mm pulg	4.301 169,3
9	Alcance con máxima elevación, ángulo de descarga de 45° (si descarga máxima <> 45)	mm pulg	1.603 63,1
10	Alcance con brazo de elevación horizontal y a la altura de la horquilla	mm pulg	3.287 129,4
11	*Del suelo a la parte inferior de la herramienta a la mínima altura y al nivel de la herramienta	mm pulg	-77 -3,0
12	Anchura entre puntas	mm pulg	2.752 108,4
13	Alcance a nivel del suelo	mm pulg	2.570 101
14	Apertura máxima en punta de horquilla y mordaza	mm pulg	2.936 115,6
15	Altura total de la horquilla a elevación completa y mordaza abierta	mm pulg	7.695 303,0
16	Longitud total De la punta de la horquilla hasta la parte posterior de la máquina	mm pulg	9.987 393,2
17	Espacio libre en posición de máxima elevación y descarga máxima Descarga (si <> 45)	mm pulg	2.936 115,6
18	Espacio libre con brazos de elevación horizontales y a la altura de la horquilla	mm pulg	2.032,2 80,0
19	Alcance con elevación máxima y a la altura de la horquilla	mm pulg	2.359,9 92,9
20	Ángulo de descarga máximo con respecto a la posición horizontal	grados rad	47 0,8

*Los valores negativos indican por debajo de la pendiente

980 LOG

Maderera, con bulones

Punta de 72"

383-1822

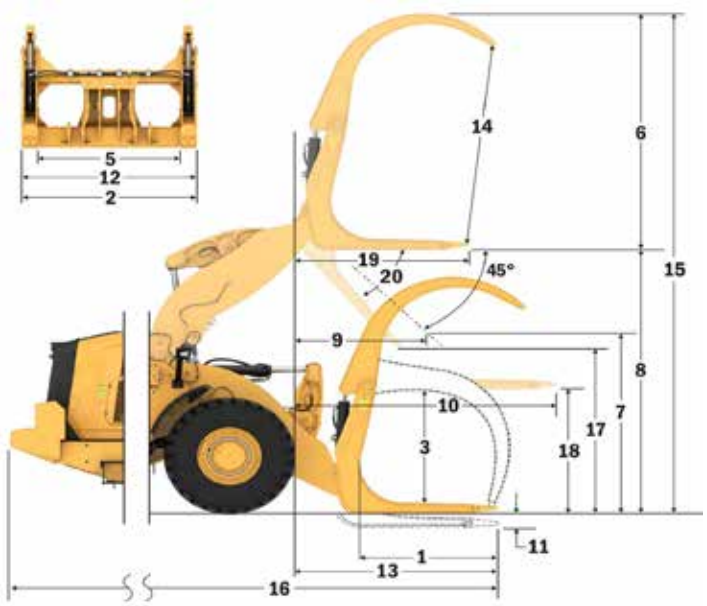

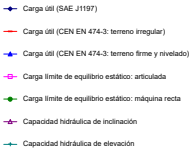

NOTA: Las cargas límite de equilibrio estático y el peso de funcionamiento se basan en la siguiente configuración de pala: neumáticos Bridgestone * VSNT L4, aire acondicionado, control de amortiguación, protector del tren de potencia, todos los líquidos, depósito de combustible, refrigerante, lubricantes y operador.

Las especificaciones y los valores se ajustan a las siguientes normas: SAE* J1197, ISO 14397-1, CEN** EN 474-3.

La carga nominal de operación para una pala equipada con una horquilla para palés se calcula a partir de los siguientes valores:
SAE J1197: 50 % de carga límite de equilibrio estático a giro pleno o límite hidráulico. CEN EN 474-3: 60 % de la carga límite de equilibrio estáticoa giro pleno enterreno desigual o límite hidráulico.
CEN EN 474-3: 80 % de carga límite de equilibrio estático a giro pleno en terreno firme y nivelado o límite hidráulico.

*SAE: Sociedad de Ingenieros de Automoción**CEN: Comité Europeo de Normalización

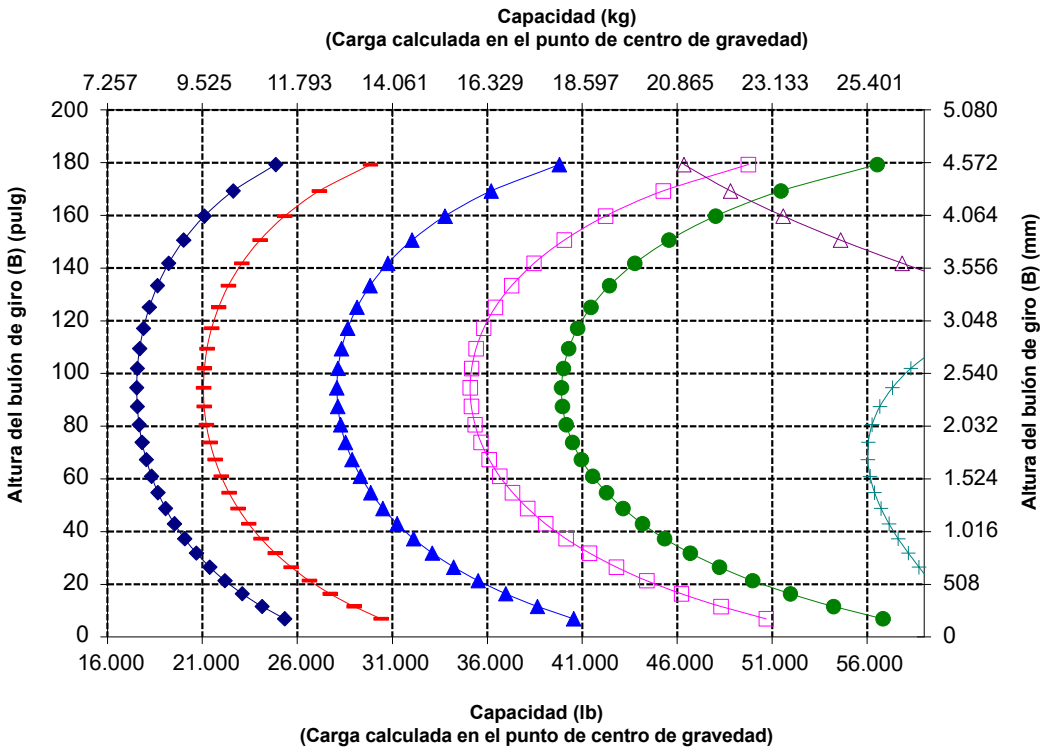

Acerías
980

El paquete de acerías se ha diseñado para el desafiante entorno de trabajo de las acerías y las aplicaciones de manipulación de escoria, y ofrece un mayor nivel de seguridad.

Fiabilidad demostrada

- El motor Cat C13 aumenta la densidad de potencia con una combinación de sistemas electrónicos, de combustible y de aire demostrados.
- El minucioso diseño de los componentes y los procesos de validación de máquinas se traducen en una fiabilidad y un índice de disponibilidad incomparables.

Durabilidad

- El paquete de acerías añade protecciones de acero adicionales en toda la máquina para proteger su inversión.
- Las mangueras hidráulicas y los mazos de cables eléctricos situados fuera del bastidor están aislados y envueltos con un trenzado de acero inoxidable.
- Bulones de bisagra de servicio pesado con un patrón de líneas transversales y bujes de alta temperatura especialmente diseñados
- Los peldaños inferiores de cable de acero de servicio pesado soportan las condiciones más duras
- Los ejes y la transmisión de servicio pesado se han diseñado para hacer frente a aplicaciones extremas.
- La servotransmisión planetaria automática (4F/4R) incorpora componentes resistentes, de larga duración.

Eficiencia del combustible y productividad óptimas

- La servotransmisión con embrague de bloqueo aumenta la eficiencia del combustible y ofrece un óptimo rendimiento.
- Embrague único y cambio bloqueo a bloqueo para permitir una aceleración más rápida y una mayor velocidad en las pendientes.
- El sistema automático de parada en vacío del motor ajustable reduce significativamente el tiempo de inactividad, las horas de operación total y el consumo de combustible.
- Los diferenciales de patinaje limitado opcionales aumentan la tracción y reducen el patinaje de los neumáticos, lo que da lugar a menores costes de operación.
- El motor, el tren de potencia y los sistemas hidráulicos perfectamente integrados ofrecen una productividad y una eficiencia del combustible sin igual.

Características de seguridad

- Interruptores de parada del motor y de anulación del freno de estacionamiento a nivel del suelo para recuperar la máquina en caso de emergencia.
- La escalera de salida trasera opcional ofrece al operador otro punto de salida de la máquina.
- Los controles de anulación de la transmisión y del freno de estacionamiento del interior de la cabina ofrecen un mayor nivel de seguridad en aplicaciones de acerías.
- La cámara de visión trasera mejora la visibilidad detrás de la máquina, lo cual le ayudará a trabajar con seguridad y confianza.
- Acceso a la cabina con puertas amplias, apertura remota de puertas opcional y peldaños a modo de escalera que aportan solidez y estabilidad.
- Los parabrisas del suelo al techo, los retrovisores de gran tamaño con espejos para ángulo muerto integrados y la cámara de visión trasera proporcionan la mejor visibilidad en todas las direcciones del sector.

Reducción del tiempo y los costes de mantenimiento

- La ampliación de los intervalos de cambio del filtro y los fluidos reduce los costes de mantenimiento hasta en un 20 %.
- Remote Troubleshoot conecta la máquina con el departamento de servicio del distribuidor para que los problemas puedan diagnosticarse rápidamente y usted pueda volver al trabajo.
- La función de actualización remota se adapta a sus horarios para garantizar que el software de la máquina esté actualizado y obtener así un rendimiento óptimo.
- La aplicación Cat App le ayudará a gestionar la ubicación de la flota, las horas de funcionamiento y los programas de mantenimiento; además, le avisará cuando sea necesario realizar alguna tarea de mantenimiento y le permitirá solicitar servicios a su distribuidor Cat local.
- El capó basculante de una sola pieza permite acceder al compartimento del motor de forma rápida y sencilla.

Trabaje cómodamente en la nueva cabina

- Asiento fácilmente ajustable y de última generación con suspensión para proporcionar al operador una mayor comodidad. Se ofrece en tres niveles de recorte y se puede equipar con un arnés de 4 puntos.
- El nuevo panel y las pantallas táctiles de alta resolución que incluye la cabina son intuitivos y fáciles de utilizar.
- La insonorización, las juntas y los montajes de la cabina elásticos reducen el ruido y la vibración para ofrecer un entorno de trabajo más silencioso.
- El sistema de dirección de tipo joystick electrohidráulico montado en el asiento proporciona un control preciso al tiempo que reduce drásticamente la fatiga en el brazo del operador, con excelente confort y exactitud. También se ofrece un volante de dirección HMU.

Especificaciones de la 980 para acerías

Características de la 980 para acerías

1. Las mangueras hidráulicas y los mazos de cables eléctricos están recubiertos con un manguito térmico
2. Las mangueras y los mazos de cables situados fuera del bastidor cuentan con un manguito de acero inoxidable adicional
3. Las protecciones de acero añadidas incluyen el cárter, el tren de potencia, el bastidor delantero, el enganche, el cilindro de dirección, el centro de servicio, la plataforma de la cabina, la tapa de válvulas del implemento y el cilindro de inclinación.
4. Transmisión de servicio extremo
5. Bulones de bisagra de servicio pesado con un patrón de líneas transversales y bujes de alta temperatura especialmente diseñados
6. Las luces delanteras están protegidas y colocadas cerca del bastidor para una mayor protección

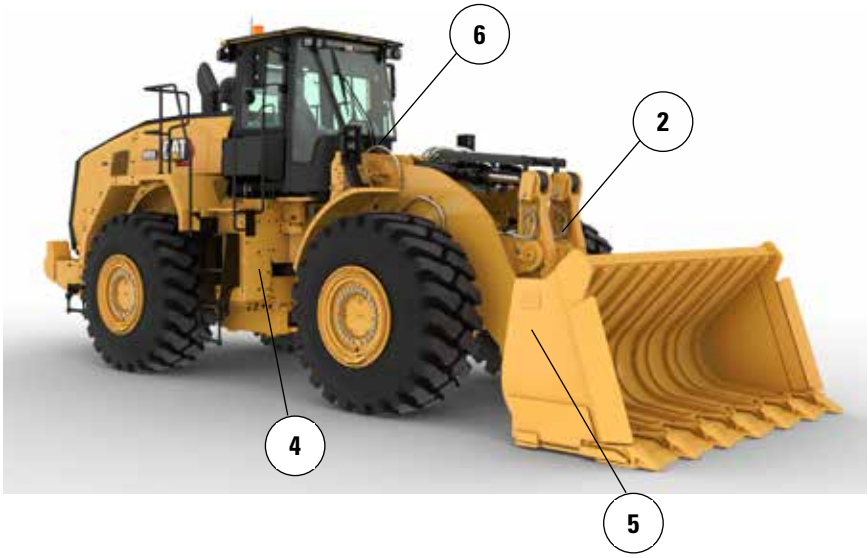

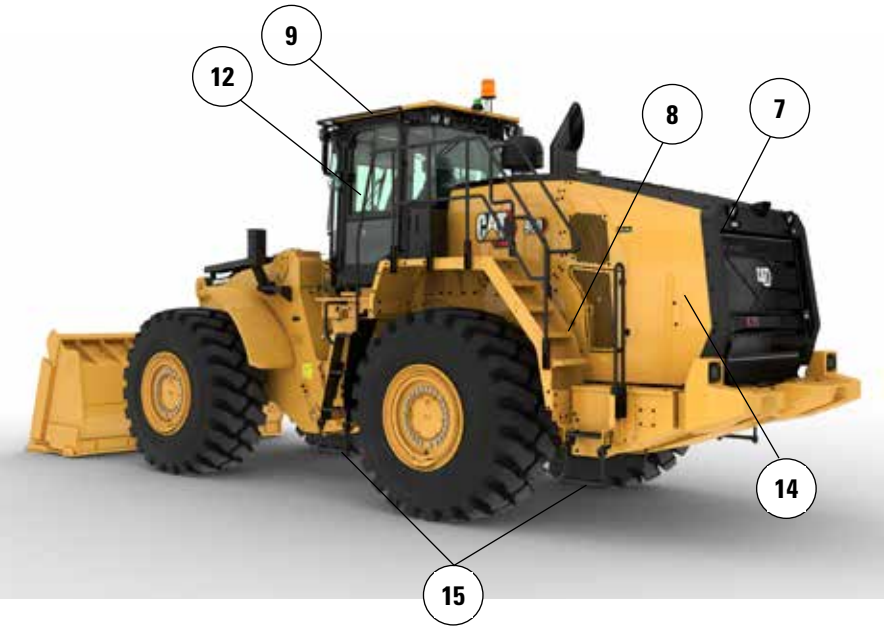

7. Interruptores de parada del motor y de anulación del freno de estacionamiento a nivel del suelo
8. Salida trasera opcional con punto de montaje de sistema de extinción de incendios disponible a la izquierda
9. Cubierta de techo y espejos de acero integrados en la cabina
10. Controles de anulación de la transmisión y del freno de estacionamiento dentro de la cabina
11. Arranque del motor secundario dentro de la cabina
12. El cristal delantero plano de la cabina no adherido facilita su sustitución
13. Fluido hidráulico Eco-Safe FR46 disponible de fábrica
14. Capó de acero opcional
15. Peldaños de cable de acero de servicio pesado

Opciones de neumáticos

Marca de neumáticos	Bridgestone	Michelin	Michelin	Michelin
Tamaño de neumático	**29,5-25**	**29,5-25**	**29,5-25**	**29,5-25**
Tipo de banda de rodadura	**L–4**	**L–4**	**L–5**	**L–5**
Diseño de la banda de rodadura	**VSNT**	**XLDD1**	**XLDD2**	**XMINED2**
Anchura sobre los neumáticos: máxima (sin carga)*	3.240 mm 10'8"	3.258 mm 10'9"	3.256 mm 10'9"	3.275 mm 10'9"
Anchura sobre los neumáticos: máxima (con carga)*	3.260 mm 10'9"	3.302 mm 10'10"	3.296 mm 10'10"	3.294 mm 10'10"
Cambio en las dimensiones verticales (promedio de la parte delantera y trasera)		–7 mm –0,3"	–6 mm –0,2"	5 mm 0,2"
Cambio en el alcance horizontal		–1 mm 0"	3 mm 0,1"	3 mm 0,1"
Cambio en el círculo de espacio libre hasta el borde exterior de los neumáticos		42 mm 1,7"	36 mm 1,4"	34 mm 1,3"
Cambio en el círculo de espacio libre hasta el borde interior de los neumáticos		–42 mm –1,7"	–36 mm –1,4"	–34 mm –1,3"
Cambio en el peso de funcionamiento (sin lastre)		–156 kg –344 lb	208 kg 459 lb	532 kg 1.173 lb
Cambio en la carga de equilibrio estático: recta		–119 kg –262 lb	158 kg 349 lb	405 kg 892 lb
Cambio en la carga de equilibrio estático: articulada		–103 kg –228 lb	138 kg 304 lb	352 kg 777 lb
Ángulo oscilación del eje trasero	±8 grados	±8 grados	±8 grados	±8 grados
Subida y bajada máximas de una sola rueda	340 mm 1'1"	340 mm 1'1"	340 mm 1'1"	340 mm 1'1"

*Anchura sobre el saliente del neumático, que incluye la expansión del neumático.

Marca de neumáticos	Bridgestone	Michelin	Bridgestone	Bridgestone
Tamaño de neumático	**29.5R25**	**29.5R25**	**29.5R25**	**29.5R25**
Tipo de banda de rodadura	**L–3**	**L–4**	**L–5**	**L–5**
Diseño de la banda de rodadura	**VJT**	**VSNT**	**VSDT**	**VSDL**
Anchura sobre los neumáticos: máxima (sin carga)*	3.263 mm 10'9"	3.270 mm 10'9"	3.272 mm 10'9"	3.250 mm 10'8"
Anchura sobre los neumáticos: máxima (con carga)*	3.289 mm 10'10"	3.296 mm 10'10"	3.301 mm 10'10"	3.275 mm 10'9"
Cambio en las dimensiones verticales (promedio de la parte delantera y trasera)	–23 mm –0,9"	–40 mm –1,6"	4 mm 0,1"	20 mm 0,8"
Cambio en el alcance horizontal	20 mm 0,8"	23 mm 0,9"	0 mm 0"	–10 mm –0,4"
Cambio en el círculo de espacio libre hasta el borde exterior de los neumáticos	29 mm 1,1"	36 mm 1,4"	41 mm 1,6"	15 mm 0,6"
Cambio en el círculo de espacio libre hasta el borde interior de los neumáticos	–29 mm –1,1"	–36 mm –1,4"	–41 mm –1,6"	–15 mm –0,6"
Cambio en el peso de funcionamiento (sin lastre)	–684 kg –1.508 lb	–700 kg –1.544 lb	500 kg 1.103 lb	708 kg 1.561 lb
Cambio en la carga de equilibrio estático: recta	–520 kg –1.147 lb	–532 kg –1.174 lb	380 kg 838 lb	538 kg 1.187 lb
Cambio en la carga de equilibrio estático: articulada	–453 kg –998 lb	–463 kg –1.022 lb	331 kg 730 lb	469 kg 1.033 lb
Ángulo oscilación del eje trasero	±8 grados	±8 grados	±8 grados	±8 grados
Subida y bajada máximas de una sola rueda	340 mm 1'1"	340 mm 1'1"	340 mm 1'1"	340 mm 1'1"

*Anchura sobre el saliente del neumático, que incluye la expansión del neumático.

Opciones de neumáticos

Marca de neumáticos	Maxam	Maxam	Maxam	Brawler
Tamaño de neumático	**29,5-25**	**29,5-25**	**29,5-25**	**29,5-25**
Tipo de banda de rodadura	**L–3**	**L–4**	**L–5**	**L–3**
Diseño de la banda de rodadura	**MS302**	**MS405DX**	**MS503**	**XHA2**
Anchura sobre los neumáticos: máxima (sin carga)*	3.270 mm 10'9"	3.256 mm 10'9"	3.268 mm 10'9"	3.227 mm 10'8"
Anchura sobre los neumáticos: máxima (con carga)*	3.290 mm 10'10"	3.282 mm 10'10"	3.304 mm 10'11"	3.230 mm 10'8"
Cambio en las dimensiones verticales (promedio de la parte delantera y trasera)	–19 mm –0,8"	–33 mm –1,3"	–6 mm –0,2"	9 mm 0,4"
Cambio en el alcance horizontal	6 mm 0,2"	19 mm 0,7"	–3 mm – 0,1"	30 mm 1,2"
Cambio en el círculo de espacio libre hasta el borde exterior de los neumáticos	30 mm 1,2"	22 mm 0,9"	44 mm 1,7"	–30 mm –1,2"
Cambio en el círculo de espacio libre hasta el borde interior de los neumáticos	–30 mm –1,2"	–22 mm –0,9"	–44 mm –1,7"	30 mm 1,2"
Cambio en el peso de funcionamiento (sin lastre)	–528 kg –1.164 lb	–388 kg –856 lb	252 kg 556 lb	5.772 kg 12.727 lb
Cambio en la carga de equilibrio estático: recta	–402 kg –885 lb	–295 kg –651 lb	192 kg 423 lb	4.390 kg 9.679 lb
Cambio en la carga de equilibrio estático: articulada	–350 kg –771 lb	–257 kg –566 lb	167 kg 368 lb	3.821 kg 8.425 lb
Ángulo oscilación del eje trasero	±8 grados	±8 grados	±8 grados	±8 grados
Subida y bajada máximas de una sola rueda	340 mm 1'1"	340 mm 1'1"	340 mm 1'1"	340 mm 1'1"

*Anchura sobre el saliente del neumático, que incluye la expansión del neumático.

Marca de neumáticos	Michelin	Bridgestone	Bridgestone	Maxam
Tamaño de neumático	**875/65R29**	**875/65R29**	**875/65R29**	**875/65R29**
Tipo de banda de rodadura	**L–3**	**L–3**	**L–4**	**L–4**
Diseño de la banda de rodadura	**XHA2**	**VTS**	**VLTS**	**MS405DX**
Anchura sobre los neumáticos: máxima (sin carga)*	3.373 mm 11' 1"	3.341 mm 11'0"	3.344 mm 11'0"	3.357 mm 11' 1"
Anchura sobre los neumáticos: máxima (con carga)*	3.384 mm 11'2"	3.359 mm 11' 1"	3.366 mm 11' 1"	3.382 mm 11'2"
Cambio en las dimensiones verticales (promedio de la parte delantera y trasera)	–25 mm –1"	–19 mm –0,8"	–16 mm –0,6"	–34 mm –1,3"
Cambio en el alcance horizontal	18 mm 0,7"	20 mm 0,8"	19 mm 0,7"	19 mm 0,7"
Cambio en el círculo de espacio libre hasta el borde exterior de los neumáticos	124 mm 4,9"	99 mm 3,9"	106 mm 4,2"	122 mm 4,8"
Cambio en el círculo de espacio libre hasta el borde interior de los neumáticos	–124 mm –4,9"	–99 mm –3,9"	–106 mm –4,2"	–122 mm –4,8"
Cambio en el peso de funcionamiento (sin lastre)	–40 kg –88 lb	240 kg 529 lb	316 kg 697 lb	308 kg 679 lb
Cambio en la carga de equilibrio estático: recta	–30 kg –67 lb	183 kg 402 lb	240 kg 530 lb	234 kg 516 lb
Cambio en la carga de equilibrio estático: articulada	–26 kg –58 lb	159 kg 350 lb	209 kg 461 lb	204 kg 450 lb
Ángulo oscilación del eje trasero	±8 grados	±8 grados	±8 grados	±8 grados
Subida y bajada máximas de una sola rueda	340 mm 1'1"	340 mm 1'1"	340 mm 1'1"	340 mm 1'1"

*Anchura sobre el saliente del neumático, que incluye la expansión del neumático.

Especificaciones de funcionamiento – Cucharones

Varillaje			**Varillaje estándar**
Tipo de cucharón			**Para escoria – Con bulones**
Tipo de cuchilla			**Dientes y segmentos**
	Capacidad: nominal	m^3	3,80
		yd^3	5,00
	Capacidad: nominal con factor de llenado del 110 %	m^3	4,20
		yd^3	5,50
	Anchura	mm	3.394
		pies/pulg	11' 1"
16†	Espacio libre de descarga en posición de máxima elevación y ángulo de descarga de 45°	mm	3.206
		pies/pulg	10'6"
17†	Alcance a máxima elevación y ángulo de descarga de 45°	mm	1.493
		pies/pulg	4'10"
	Alcance con el brazo de elevación y el cucharón horizontales	mm	3.021
		pies/pulg	9'10"
A†	Profundidad de excavación	mm	114
		pulg	4,5"
12†	Carcasa estandarizada	mm	9.793
		pies/pulg	32'2"
B†	Altura total con el cucharón en la posición de máxima elevación	mm	6.016
		pies/pulg	19'9"
	Radio de círculo de espacio libre de la pala con el cucharón en la posición de transporte	mm	7.635
		pies/pulg	25'1"
	Carga límite de equilibrio estático con la máquina recta (con desviación de neumáticos)	kg	20.885
		lb	46.031
	Carga límite de equilibrio estático con la máquina recta (sin desviación de neumáticos)	kg	22.305
		lb	49.161
	Carga límite de equilibrio estático con la máquina articulada (con desviación de neumáticos)	kg	17.710
		lb	39.033
	Carga límite de equilibrio estático con la máquina articulada (sin desviación de neumáticos)	kg	18.982
		lb	41.836
	Fuerza de arranque (§)	kN	257
		lbf	57.919
	Peso en orden de trabajo*	kg	33.895
		lb	74.704

* Las cargas de vuelco estáticas y los pesos de funcionamiento mostrados se basan en una configuración de máquina con neumáticos radiales Bridgestone 29.5R25 VSNT L4, fluidos completos, operador, enfriador de aceite del eje, contrapeso estándar, varillaje de fresado de acero, ventana plana, guardabarros de salida traseros, control de la suspensión, tapa del techo de acero, arranque estándar, paquete de fresado de acero, prefiltro del motor de turbina, Product Link, diferenciales abiertos/abiertos, protector del tren de potencia, dirección estándar y supresión de sonido.

† Se muestra la ilustración con las tablas de las dimensiones.

(§) Medida 100 mm (4 pulg) por detrás de la punta de la cuchilla con el bulón de articulación del cucharón como punto de giro de acuerdo con la norma ISO 14397-2:2007.

(Con desviación de neumáticos) Cumple totalmente de la sección 1 a la 6 de la norma ISO 14397-1:2007, que exige una desviación inferior al 2 % entre los valores de los cálculos y las pruebas.

(Sin deflexión del neumático) Cumple de la sección 1 a la 5 de la norma ISO 14397-1:2007.

Los cucharones y ofertas disponibles varían según la región. Consulte a su distribuidor Cat local para obtener más detalles.

Manipulador de bloques
980

El manipulador de bloques Cat 980 se ha diseñado para soportar los entornos más exigentes y adversos de las aplicaciones de manipulación de bloques. Las características del Manipulador de Bloques trabajan juntas para proporcionar una máquina duradera y fiable para satisfacer sus necesidades de manipulación de bloques.

Fiabilidad demostrada

- El motor Cat C13 aumenta la densidad de potencia con una combinación de sistemas electrónicos, de combustible y de aire demostrados.
- El minucioso diseño de los componentes y los procesos de validación de máquinas se traducen en una fiabilidad y un índice de disponibilidad incomparables.

Durabilidad

- Llantas de servicio pesado con una sección y un disco central más gruesos diseñadas expresamente para transportar las cargas adicionales que son habituales en las aplicaciones de manipulación de bloques.
- Servotransmisión para servicio extremo con convertidor de par de embrague de bloqueo para mejorar el rendimiento y la durabilidad.

Eficiencia del combustible y productividad óptimas

- Paquete de manipulador de bloques que incluye cilindros de inclinación más grandes y contrapesos para un mayor control de la carga.
- Función de limitación del movimiento de la cremallera para evitar el contacto accidental de la palanca con los bloques.
- Contrapeso del manipulador de bloques con protección integrada que ofrece una capacidad de carga útil superior para la manipulación de bloques.
- La servotransmisión con embrague de bloqueo aumenta la eficiencia del combustible y ofrece un óptimo rendimiento.
- Embrague único y cambio bloqueo a bloqueo para permitir una aceleración más rápida y una mayor velocidad en las pendientes.
- El sistema automático de parada en vacío del motor ajustable reduce significativamente el tiempo de inactividad, las horas de operación total y el consumo de combustible.
- Los diferenciales de patinaje limitado opcionales aumentan la tracción y reducen el patinaje de los neumáticos, lo que da lugar a menores costes de operación.
- El motor, el tren de potencia y los sistemas hidráulicos perfectamente integrados ofrecen una productividad y una eficiencia del combustible sin igual.

Características de seguridad

- La cámara de visión trasera mejora la visibilidad detrás de la máquina, lo cual le ayudará a trabajar con seguridad y confianza.
- El sistema multivisión (360˚) opcional ayuda al operador a controlar el entorno que rodea a la máquina en todo momento.
- La tecnología de radar Cat Detect opcional mejora la percepción al monitorizar el entorno de trabajo y alerta a los operadores de posibles peligros.
- Acceso a la cabina con puertas amplias, apertura remota de puertas opcional y peldaños a modo de escalera que aportan solidez y estabilidad.
- Los parabrisas del suelo al techo, los retrovisores de gran tamaño con espejos para ángulo muerto integrados y la cámara de visión trasera proporcionan la mejor visibilidad en todas las direcciones del sector.
- Sistema de luz de servicio bajo el capó y luz de acceso opcional para iluminar el acceso a la máquina y las inspecciones diarias incluso en la oscuridad.

Reducción del tiempo y los costes de mantenimiento

- La ampliación de los intervalos de cambio del filtro y los fluidos reduce los costes de mantenimiento hasta en un 20 %.
- Remote Troubleshoot conecta la máquina con el departamento de servicio del distribuidor para que los problemas puedan diagnosticarse rápidamente y usted pueda volver al trabajo.
- La función de actualización remota se adapta a sus horarios para garantizar que el software de la máquina esté actualizado y obtener así un rendimiento óptimo.
- La aplicación Cat App le ayudará a gestionar la ubicación de la flota, las horas de funcionamiento y los programas de mantenimiento; además, le avisará cuando sea necesario realizar alguna tarea de mantenimiento y le permitirá solicitar servicios a su distribuidor Cat local.
- El capó basculante de una sola pieza permite acceder al compartimento del motor de forma rápida y sencilla.

Trabaje cómodamente en la nueva cabina

- Asiento fácilmente ajustable y de última generación con suspensión para proporcionar al operador una mayor comodidad. Se ofrece en tres niveles de recorte y se puede equipar con un arnés de 4 puntos.
- El nuevo panel y las pantallas táctiles de alta resolución que incluye la cabina son intuitivos y fáciles de utilizar.
- La insonorización, las juntas y los montajes de la cabina elásticos reducen el ruido y la vibración para ofrecer un entorno de trabajo más silencioso.
- El sistema de dirección de tipo joystick electrohidráulico montado en el asiento proporciona un control preciso al tiempo que reduce drásticamente la fatiga en el brazo del operador, con excelente confort y exactitud. También se ofrece un volante de dirección HMU.

Características del manipulador de bloques 980

1. Mayores cilindros de inclinación para mayor control de la carga
2. Servotransmisión para servicio extremo con convertidor de par de embrague de bloqueo para mejorar el rendimiento y la durabilidad
3. Función de limitación del movimiento de la cremallera para evitar el contacto accidental de la palanca con los bloques
4. Llantas de servicio pesado con una sección y un disco central más gruesos diseñadas expresamente para transportar las cargas adicionales que son habituales en las aplicaciones de manipulación de bloques

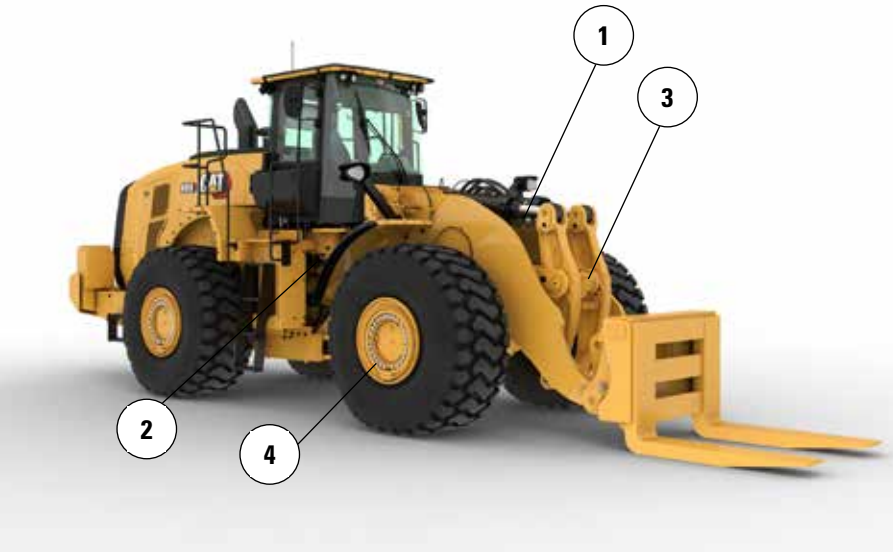

5. Contrapeso más pesado que admite mayores cargas límite, con una protección integrada que protege el contrapeso contra los golpes
6. Bastidor trasero reforzado y con rieles de acero resistentes hacia la parte posterior del eje
7. Radiador de aceite del eje opcional que proporciona menores temperaturas de aceite del eje en aplicaciones con uso intensivo del freno

Opciones de neumáticos

Marca de neumáticos	BRIDGESTONE	GOODYEAR	BRIDGESTONE
Tamaño de neumático	**29.5R25**	**29.5R25**	**29.5R25**
Tipo de banda de rodadura	**L-3**	**L3**	**L-5**
Diseño de la banda de rodadura	**VJT**	**RT-3B**	**VSDL**
Resistencia de carcasa	**	**	**
Anchura sobre los neumáticos: máxima (sin carga)*	3.263 mm 10'9"	3.270 mm 10'9"	3.250 mm 10'8"
Anchura sobre los neumáticos: máxima (con carga)*	3.289 mm 10'10"	3.311 mm 10'11"	3.275 mm 10'9"
Cambio en las dimensiones verticales (promedio de la parte delantera y trasera)		–1 mm 0"	43 mm 1,7"
Cambio en el alcance horizontal		4 mm 0,1"	–30 mm –1,2"
Cambio en el círculo de espacio libre hasta el borde exterior de los neumáticos		22 mm 0,9"	–14 mm –0,6"
Cambio en el círculo de espacio libre hasta el borde interior de los neumáticos		–22 mm –0,9"	14 mm 0,6"
Cambio en el peso de funcionamiento (sin lastre)		348 kg 767 lb	1.392 kg 3.069 lb
Cambio en la carga de equilibrio estático: recta		265 kg 584 lb	1.059 kg 2.334 lb
Cambio en la carga de equilibrio estático: articulada		230 kg 508 lb	922 kg 2.032 lb
Ángulo oscilación del eje trasero	±8 grados	±8 grados	±8 grados
Subida y bajada máximas de una sola rueda	340 mm 1'1"	340 mm 1'1"	340 mm 1'1"

*Anchura sobre el saliente del neumático, que incluye la expansión del neumático.

Especificaciones de la horquilla

Especificaciones de la horquilla

1	Longitud de punta	mm pulg	1.495 58,9
2	Centro de carga	mm pulg	748 29,4
	Carga límite de equilibrio estático: máquina recta (nivel de horquilla)	kg lb	21.931 48.335
	Carga límite de equilibrio estático: máquina articulada (nivel de horquilla)	kg lb	19.180 42.273
	Carga nominal (SAE J1197: 50 % de FTSTL)	kg lb	9.590 21.137
	Carga nominal (CEN EN 474-3 terreno irregular: 60 % de FTSTL)	kg lb	11.508 25.364
	Carga nominal (CEN EN 474-3 terreno firme y nivelado: 80 % de FTSTL)	kg lb	15.344 33.819
3	Longitud total máxima	mm pulg	10.365 408,1
4	Alcance con horquillas a nivel del suelo	mm pulg	1.259 49,6
5	*Del suelo a la parte inferior de la punta a la mínima altura y a la altura de la horquilla	mm pulg	-254 -10,0
6	Alcance con los brazos horizontales y al nivel de la horquilla	mm pulg	1.766 69,5
7	Alcance con la horquilla a la máxima altura	mm pulg	839 33,0
8	Del suelo a la parte superior de la punta con los brazos horizontales y al nivel de la horquilla	mm pulg	1.971 77,6
9	Del suelo a la parte superior de la punta a la máxima altura y al nivel de la horquilla	mm pulg	4.239 166,9
10	Altura total de la horquilla a elevación máxima (de la parte superior del portahorquillas al suelo)	mm pulg	5.284 208,0
11	Espacio libre en levantamiento pleno y descarga máxima	mm pulg	2.842 111,9
12	Ángulo de descarga máximo con respecto a la posición horizontal	grados	47
13	Anchura total del portahorquillas	mm pulg	1.504 59,2
14	Altura total del portahorquillas	mm pulg	1.160 45,7
15	Anchura de punta exterior (separación máxima)	mm pulg	1.454 57,2
16	Anchura de punta exterior (separación mínima)	mm pulg	1.454 57,2
	Anchura de punta (punta individual)	mm pulg	300,0 11,8
	Grosor de punta	mm pulg	115,0 4,5
	Capacidad de la punta	kg lb	26.488 58.380
	Peso de funcionamiento	kg lb	33.601 74.056

*Los valores negativos indican por debajo de la pendiente

980 BH

Horquilla de manipulador de bloques

Punta de 59"
453-9870

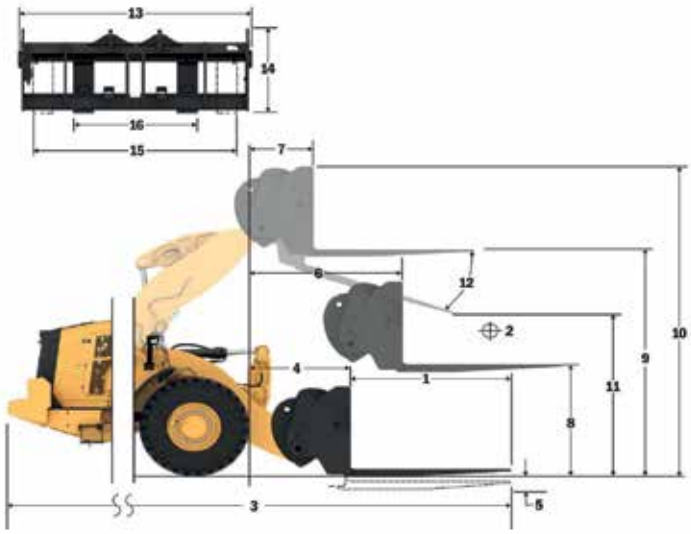

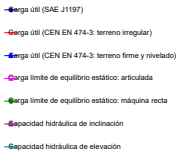

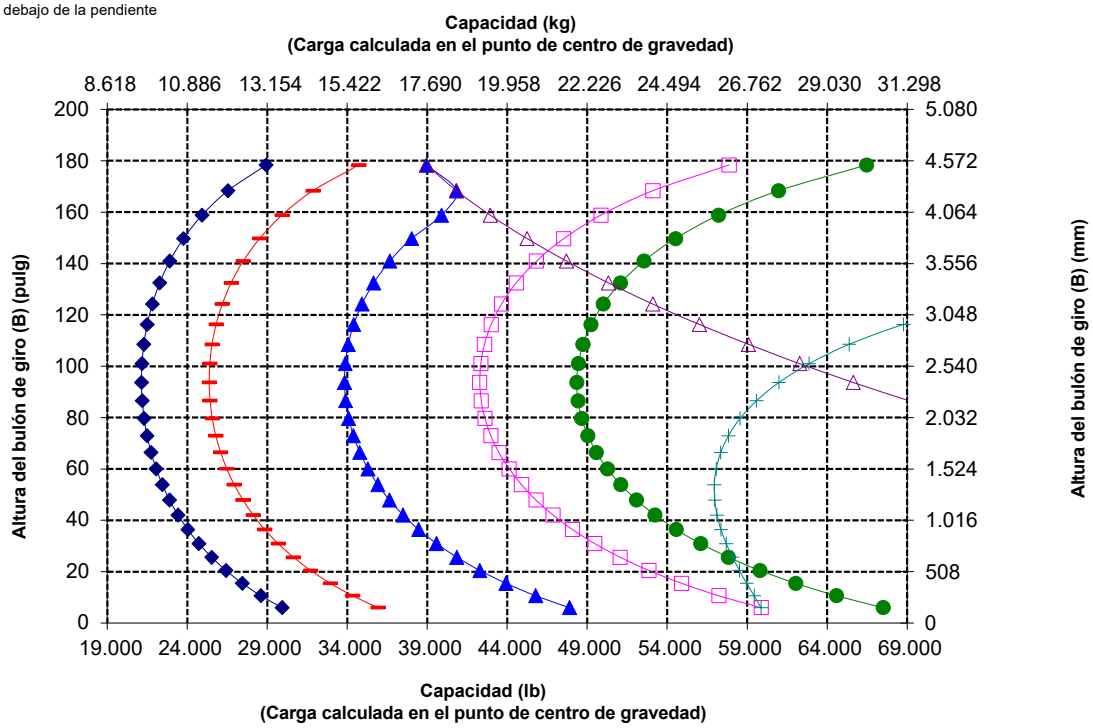

NOTA: Las cargas límite de equilibrio estático y el peso de funcionamiento se basan en la siguiente configuración de pala: neumáticos Bridgestone * VSNT L4, aire acondicionado, control de amortiguación, protector del tren de potencia, todos los líquidos, depósito de combustible, refrigerante, lubricantes y operador.

Las especificaciones y los valores se ajustan a las siguientes normas: SAE* J1197, ISO 14397-1, CEN** EN 474-3.

La carga nominal de operación para una pala equipada con una horquilla para palés se calcula a partir de los siguientes valores:
SAE J1197: 50 % de carga límite de equilibrio estático a giro pleno o límite hidráulico. CEN EN 474-3: 60 % de la carga límite de equilibrio estáticoa giro pleno enterreno desigual o límite hidráulico.
CEN EN 474-3: 80 % de carga límite de equilibrio estático a giro pleno en terreno firme y nivelado o límite hidráulico.

*SAE: Sociedad de Ingenieros de Automoción**CEN: Comité Europeo de Normalización

ADVERTENCIA: No sobrepase la capacidad de carga de las puntas.
La capacidad de una punta individual está estampada en el lateral de cada una.

オフロード法２０１４年
基準適合

Si desea obtener más información sobre los productos Cat, los servicios de nuestros distribuidores y las soluciones que ofrecemos para el sector, visite nuestro sitio web **www.cat.com.**

Materiales y especificaciones sujetos a cambios sin previo aviso. Las máquinas que se muestran en este catálogo pueden incluir equipos opcionales. Consulte a su distribuidor Cat para conocer las opciones disponibles.

©2025 Caterpillar. Reservados todos los derechos. CAT, CATERPILLAR, LET'S DO THE WORK, sus respectivos logotipos, Product Link, Fusion, XT, el color "Caterpillar Corporate Yellow", la imagen comercial de "Power Edge" y de Cat "Modern Hex", así como la identidad corporativa y de producto utilizada en el presente documento, son marcas registradas de Caterpillar y no pueden utilizarse sin autorización.

ASX93862-01 (1-2025)
Sustituye a ASX93862-00
Número de versión: 14B
(N Am, Europe, Japan, China, India, Korea, Türkiye, Chile, Colombia)