982

Pala gommata

Caratteristiche tecniche

Non tutte le attrezzature sono disponibili in tutte le aree. Rivolgetevi al vostro dealer Cat® per le configurazioni specifiche disponibili nella vostra regione.

Sommario

Caratteristiche tecniche . . . 2

Motore . . . 2
Benne . . . 2
Pesi . . . 2
Specifiche operative . . . 2
Trasmissione . . . 2
Impianto idraulico . . . 3
Freni . . . 3
Assali . . . 3
Capacità di rifornimento di servizio . . . 3
Cabina . . . 3
Rumorosità . . . 3
Impianto di climatizzazione . . . 3
Dimensioni . . . 4
Opzioni pneumatici . . . 5
Guida di selezione e fattori di riempimento della benna . . . 6
Specifiche operative - Benne . . . 9
Caratteristiche tecniche della forca . . . 23
Attrezzatura standard e a richiesta . . . 32

Dichiarazione ambientale del modello 982 . . . 34

Configurazione della macchina per impieghi forestali 982 . . . 35

Caratteristiche e vantaggi chiave . . . 35
Opzioni pneumatici . . . 37
Specifiche operative - Benne . . . 38

Caratteristiche tecniche Caratteristiche tecniche

Motore

Modello motore	Cat® C13	
Potenza del motore a 1.700 giri/min ISO 14396:2002	322 kW 438 hp (metrici)	432 hp
Potenza lorda a 1.700 giri/min SAE J1995:2014	325 kW 442 hp (metrici)	436 hp
Potenza netta a 1.700 giri/min ISO 9249:2007, SAE J1349:2011	301 kW 409 hp (metrici)	404 hp
Coppia del motore a 1.200 giri/min - ISO 14396:2002	2.197 N·m	1.620 lbf-ft
Coppia lorda (1.200 giri/min) SAE J1995:2014	2.218 N·m	1.636 lbf-ft
Coppia netta (1.100 giri/min) ISO 9249:2007, SAE J1349:2011	2.054 N·m	1.515 lbf-ft
Foro	130 mm	5,12"
Corsa	157 mm	6,18"
Cilindrata	12,5 L	763 pollici^3

- Il motore Cat è conforme agli standard sulle emissioni U.S. EPA Tier 4 Final, EU Stage V, Corea Stage V, China Nonroad Stage IV e Giappone 2014.
- La potenza netta indicata è quella disponibile al volano con motore dotato di ventola, alternatore, filtro dell'aria e post-trattamento.
- I motori diesel Cat richiedono l'utilizzo esclusivo di combustibili ULSD (diesel a bassissimo tenore di zolfo, massimo 15 ppm) o ULSD miscelati ai seguenti combustibili a bassa intensità di carbonio** fino a:
  - Biodiesel al 20% (FAME, fatty acid methyl ester)*
  - diesel rinnovabile al 100% e combustibili HVO (hydrotreated vegetable oil) e GTL (gas-to-liquid). Fare riferimento alle linee guida per un'applicazione corretta. Per maggiori dettagli, rivolgersi al proprio dealer Cat o consultare le "Raccomandazioni sui liquidi per le macchine Caterpillar" (SLBU6250).

*I motori senza dispositivi post-trattamento possono usare miscele superiori, fino a biodiesel 100%.

**Le emissioni di gas serra dallo scarico dei combustibili a minore intensità di carbonio sono essenzialmente uguali a quelle dei combustibili tradizionali.

Benne

Capacità benna	4.8 - 17.2 m^3	6.25 - 22.5 yd^3

Peso

Peso operativo	35.510 kg	78.264 lb

- Peso basato su una configurazione della macchina con pneumatici radiali Bridgestone 875/65R29 VLTS L4, serbatoi pieni, operatore, contrappeso standard, controllo dell'assetto, avviamento a freddo, parafanghi basculanti, Product Link™, assali con differenziale aperto (anteriore/posteriore), sterzo secondario, insonorizzazione e una benna per uso generale da 6,1 m³ (8,0 yd³) con BOCE.

Specifiche operative

Carico di ribaltamento statico - Rotazione completa di 40°		
Con flessione dello pneumatico	21.110 kg	46.526 lb
Senza flessione dello pneumatico	22.418 kg	49.410 lb
Forza di strappo	262 kN	59.060 lbf

- Per una configurazione della macchina come definita alla voce "Peso".
- Piena conformità allo standard ISO 14397-1:2007, sezioni da 1 a 6, che richiede una verifica del 2% tra i calcoli e le prove.

Trasmissione

Marcia avanti 1	6,2 km/h	3,9 mph
Marcia avanti 2	11,9 km/h	7,4 mph
Marcia avanti 3	21,1 km/h	13,1 mph
Marcia avanti 4	37,5 km/h	23,3 mph
Retromarcia 1	7,0 km/h	4,3 mph
Retromarcia 2	13,6 km/h	8,5 mph
Retromarcia 3	24,1 km/h	15 mph
Retromarcia 4	39,5 km/h	24,5 mph

- Massima velocità di marcia su veicoli standard con benna vuota e pneumatici standard L4 con raggio di rotolamento di 914 mm (36 in).

Impianto idraulico

Tipo di pompa dell'attrezzatura	Pistone a cilindrata variabile, load sensing	
Impianto dell' attrezzo		
Resa massima della pompa (2.250 giri/min)	449 L/min	119 gal/min
Pressione di funzionamento massima	34.300 kPa	4.975 psi
Portata massima 3ª funzione a richiesta	240 L/min	63 gal/min
Pressione di funzionamento massima della 3ª funzione opzionale all'attrezzatura	20.684 kPa	3.000 psi
Tempo di ciclo idraulico con carico utile nominale:		
Sollevamento dalla posizione di trasporto	5,3 sec	
Scarico, al massimo sollevamento	1,7 sec	
Abbassamento, svuotamento, flottaggio in basso	3,1 sec	
Totale	10,1 sec	

Freni

Freni	I freni sono conformi allo standard ISO 3450:2011

Assali

Pale frontali	Differenziale aperto, fisso
Posteriore	Differenziale aperto, oscillante

Capacità di rifornimento di servizio

Serbatoio del combustibile	426 L	112,5 gal
Serbatoio DEF	21 L	5,5 gal
Sistema di raffreddamento	52 L	13,7 gal
Carter	37 L	9,8 gal
Trasmissione	77 L	20,3 gal
Differenziali e riduttori finali - anteriori	92 L	24,3 gal
Differenziali e riduttori finali - posteriori	92 L	24,3 gal
Serbatoio idraulico	153 L	40,4 gal

Cabina

Struttura ROPS/FOPS	Le strutture ROPS/FOPS sono conformi agli standard ISO 3471:2008 e ISO 3449:2005 livello II

Livelli di rumorosità

Livello della pressione sonora sull'operatore (ISO 6396:2008)	72 dB(A)
Livello di potenza sonora esterna (ISO 6395:2008)	112 dB(A)
Livello della pressione sonora sull'operatore (ISO 6396:2008)*	72 dB(A)
Livello di potenza sonora esterna (ISO 6395:2008)**	109 dB(A)

*Inclusi i Paesi che adottano le direttive UE e UK
**Direttiva UE sul rumore 2000/14/CE e UK Noise Regulation 2001 N. 1701

Impianto di climatizzazione

- L'impianto di climatizzazione su questa macchina contiene gas refrigerante fluorurato a effetto serra R134a (potenziale di riscaldamento globale = 1.430). L'impianto contiene 1,6 kg (3,5 lb) di refrigerante che ha un contenuto di CO_2 equivalente a 2,288 tonnellate metriche (2,522 tonnellate).

Caratteristiche tecniche della pala gommata 982

Dimensioni

Tutte le dimensioni sono indicative.

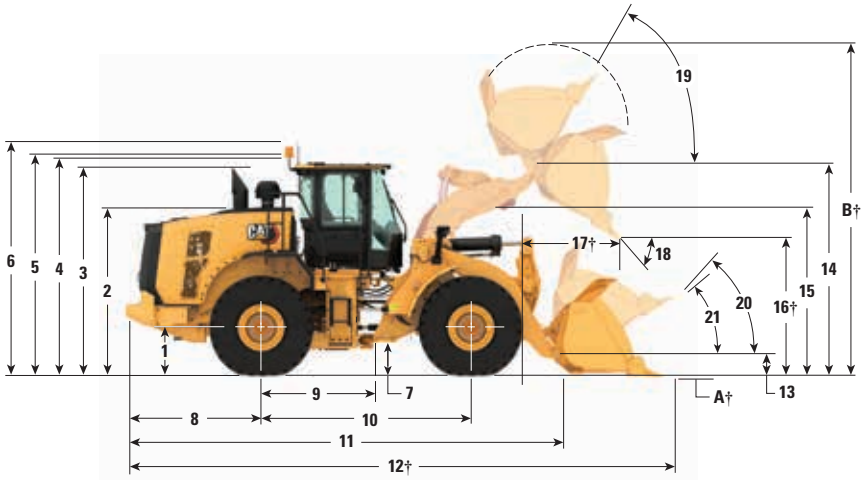

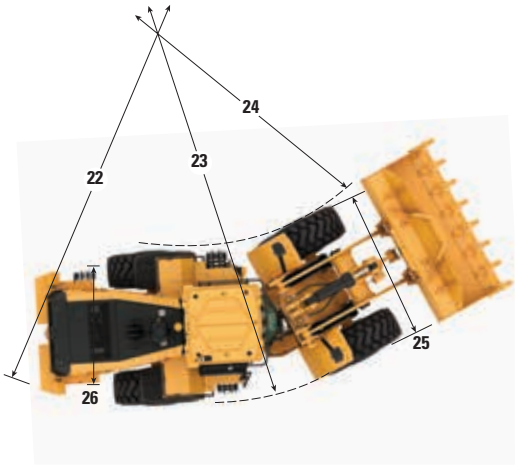

		Braccio normale		Braccio lungo	
1	Altezza al centro dell'assale	871 mm	2'10"	871 mm	2'10"
2	Altezza alla sommità del cofano	3.036 mm	10'0"	3.036 mm	10'0"
3	Altezza alla sommità del tubo di scarico	3.736 mm	12'4"	3.736 mm	12'4"
4	Altezza alla sommità della struttura ROPS	3.801 mm	12'6"	3.801 mm	12'6"
5	Altezza alla sommità dell'antenna del Product Link	3.807 mm	12'6"	3.807 mm	12'6"
6	Altezza alla sommità del faro rotante	4.080 mm	13'5"	4.080 mm	13'5"
7	Distanza libera da terra	428 mm	1'4"	428 mm	1'4"
8	Distanza dal centro dell'assale posteriore al contrappeso	2.729 mm	9'0"	2.843 mm	9'4"
9	Distanza dal centro ruota posteriore all'attacco	1.900 mm	6'3"	1.900 mm	6'3"
10	Passo	3.800 mm	12'6"	3.800 mm	12'6"
11	Lunghezza totale (senza benna)	8.597 mm	28'3"	9.104 mm	29'11"
12	Lunghezza di spedizione (con benna abbassata a terra)*†	10.184 mm	33'5"	10.692 mm	35'1"
13	Altezza perno d'incernieramento all'altezza di trasporto	791 mm	2'7"	896 mm	2'11"
14	Altezza perno d'incernieramento alla massima altezza di sollevamento	4.741 mm	15'6"	5.150 mm	16'10"
15	Gioco del braccio di sollevamento alla massima altezza di sollevamento	3.902 mm	12'9"	4.069 mm	13'4"
16	Gioco di scarico alla massima altezza di sollevamento e scarico a 45 gradi*†	3.362 mm	11'0"	3.771 mm	12'4"
17	Sbraccio alla massima altezza di sollevamento e scarico a 45 gradi*†	1.569 mm	5'1"	1.631 mm	5'4"
18	Angolo di scarico alla massima altezza di sollevamento e scarico (in arresto)*	50 gradi		50 gradi	
19	Angolo di richiamo alla massima altezza di sollevamento*	57 gradi		56 gradi	
20	Angolo di richiamo all'altezza di trasporto*	48 gradi		49 gradi	
21	Angolo di richiamo al suolo*	39 gradi		40 gradi	
22	Diametro di sterzata sul contrappeso	13.938 mm	45'9"	13.976 mm	45'11"
23	Diametro di sterzata sulla parte esterna degli pneumatici	13.911 mm	45'8"	13.911 mm	45'8"
24	Diametro di sterzata sulla parte interna degli pneumatici	6.970 mm	22'11"	6.970 mm	22'11"
25	Larghezza agli pneumatici (a vuoto)	3.456 mm	11'5"	3.456 mm	11'5"
	Larghezza agli pneumatici (a pieno carico)	3.471 mm	11'5"	3.471 mm	11'5"
26	Carreggiata	2.540 mm	8'4"	2.540 mm	8'4"

†Le dimensioni sono elencate nelle tabelle delle specifiche operative.

Tutte le altezze e le dimensioni connesse agli pneumatici sono indicate prendendo come riferimento pneumatici radiali Bridgestone 875/65R29 VLTS L4 (vedere la tabella degli pneumatici opzionali per altri pneumatici). Le dimensioni di "Larghezza agli pneumatici" si intendono oltre la flessione dello pneumatico e comprendono l'espansione.

- Tutte le dimensioni sono indicative e si basano sulla macchina dotata di benna con attacco imperniato per uso generale da 6,1 m^3 (8,0 yd^3) con BOCE e pneumatici radiali Bridgestone 875/65R29 VLTS L4 (consultare le specifiche operative per altre benne).

Opzioni pneumatici

Marca pneumatici	Bridgestone	Bridgestone	Michelin	Bridgestone	Maxam
Dimensione pneumatici	**875/65R29**	**875/65R29**	**875/65R29**	**33/65R29**	**875/65R29**
Tipo di battistrada	**L-4**	**L-3**	**L-3**	**L-5**	**L-4**
Profilo del battistrada	**VLTS**	**VTS**	**XHA2**	**VSDL**	**MS405DX**
Larghezza agli pneumatici – massima (a vuoto)*	3.456 mm 11'5"	3.455 mm 11'5"	3.496 mm 11'6"	3.440 mm 11'4"	3.474 mm 11'5"
Larghezza agli pneumatici – massima (carico)*	3.471 mm 11'5"	3.464 mm 11'5"	3.491 mm 11'6"	3.457 mm 11'5"	3.486 mm 11'6"
Variazione nelle dimensioni verticali (media del lato anteriore e posteriore)		–3 mm –0,1"	–13 mm –0,5"	37 mm 1,5"	–19 mm –0,7"
Variazione nello sbraccio orizzontale		2 mm 0,1"	–1 mm 0"	–30 mm –1,2"	0 mm 0"
Variazione nel diametro di sterzata sulla parte esterna degli pneumatici		–7 mm –0,3"	20 mm 0,8"	–13 mm –0,5"	16 mm 0,6"
Variazione nel diametro di sterzata sulla parte interna degli pneumatici		7 mm 0,3"	–20 mm –0,8"	13 mm 0,5"	–16 mm –0,6"
Variazione nel peso operativo (senza zavorra)		–76 kg –168 lb	–356 kg –785 lb	1.240 kg 2.734 lb	60 kg 132 lb
Variazione del carico di ribaltamento statico - Telaio in linea		–50 kg –111 lb	–236 kg –520 lb	822 kg 1.811 lb	40 kg 88 lb
Variazione del carico di ribaltamento statico - Telaio articolato		–44 kg –97 lb	–206 kg –454 lb	718 kg 1.583 lb	35 kg 77 lb
Angolo di oscillazione assale posteriore	±13 gradi	±13 gradi	±13 gradi	±13 gradi	±13 gradi
Escursione massima ruota singola	571 mm 1'10"	571 mm 1'10"	571 mm 1'10"	571 mm 1'10"	571 mm 1'10"

*Larghezza oltre la flessione dello pneumatico, espansione compresa.

Caratteristiche tecniche della pala gommata 982

Guida di selezione e fattori di riempimento della benna

La benna deve essere selezionata in base alla densità del materiale e al fattore di riempimento previsto. Le benne Cat serie Performance con pianale più lungo, apertura più ampia, angolo di richiamo maggiore, profili laterali curvi e protezione antiversamento integrata, mostrano fattori di riempimento notevolmente maggiori rispetto alle benne della generazione precedente o a benne non Cat. Pertanto, il volume effettivo gestito dalla macchina è spesso più elevato rispetto alla capacità nominale.

Materiale sfuso		Fattore di riempimento (%)*	Densità del materiale
Terra/argilla		115	1.5-1.7
Sabbia e ghiaia		115	1.5-1.7
Inerti:	25-76 mm (1 - 3")	110	1.6-1.7
	19 mm (0,75") e inferiore	105	1,8
Da roccia:	76 mm (3") e superiore	100	1,6

*Quale % della capacità nominale ISO 7546:1983.

Nota: i rendimenti volumetrici variano in caso di materiali lavati.

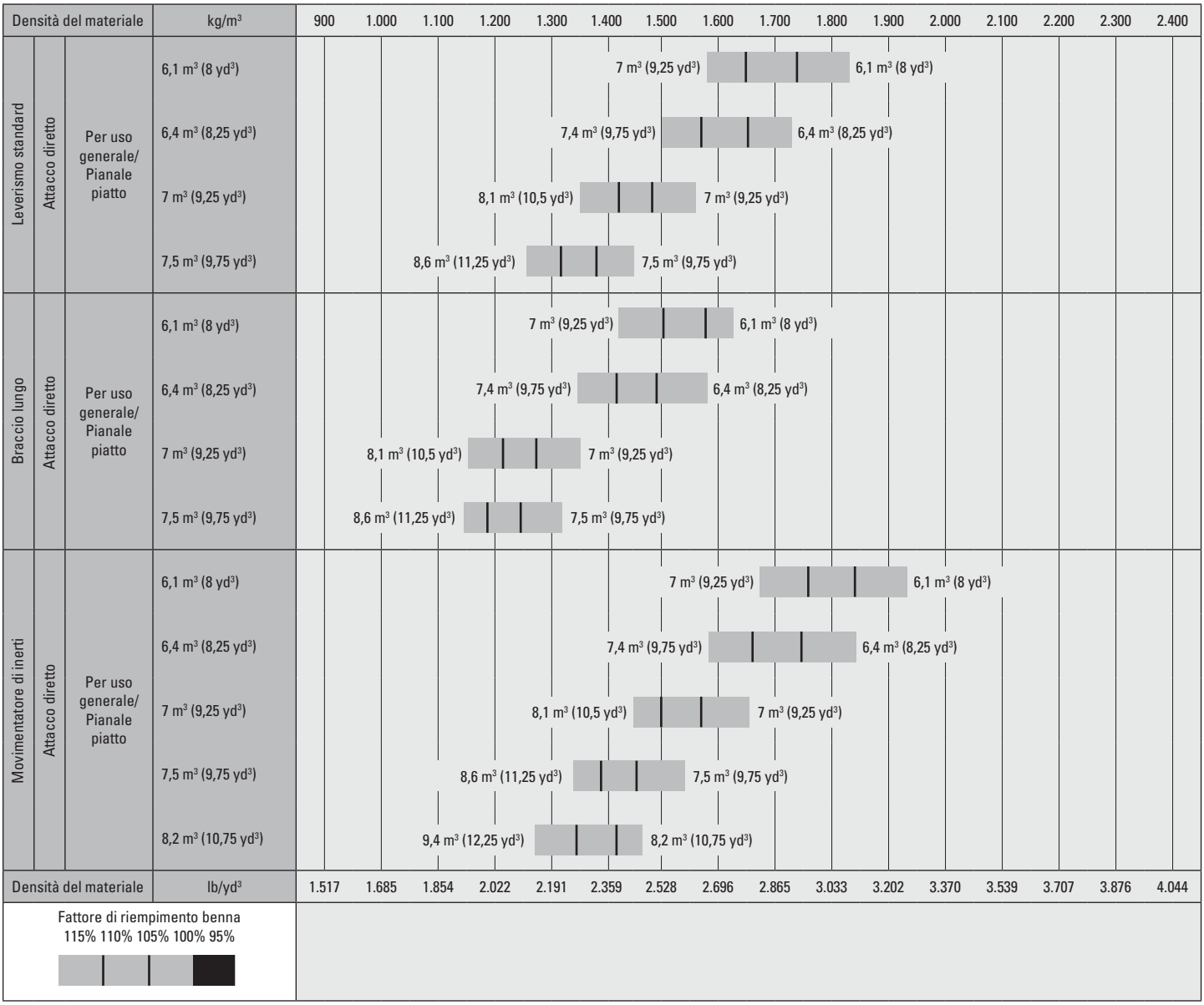

Nota: tutte le benne presentano taglienti imbullonati.

Guida di selezione e fattori di riempimento della benna

La benna deve essere selezionata in base alla densità del materiale e al fattore di riempimento previsto. Le benne Cat serie Performance con pianale più lungo, apertura più ampia, angolo di richiamo maggiore, profili laterali curvi e protezione antiversamento integrata, mostrano fattori di riempimento notevolmente maggiori rispetto alle benne della generazione precedente o a benne non Cat. Pertanto, il volume effettivo gestito dalla macchina è spesso più elevato rispetto alla capacità nominale.

Materiale sfuso		Fattore di riempimento (%)*	Densità del materiale
Terra/argilla		115	1.5-1.7
Sabbia e ghiaia		115	1.5-1.7
Inerti:	25-76 mm (1 - 3")	110	1.6-1.7
	19 mm (0,75") e inferiore	105	1,8
Da roccia:	76 mm (3") e superiore	100	1,6

*Quale % della capacità nominale ISO 7546:1983.

Nota: i rendimenti volumetrici variano in caso di materiali lavati.

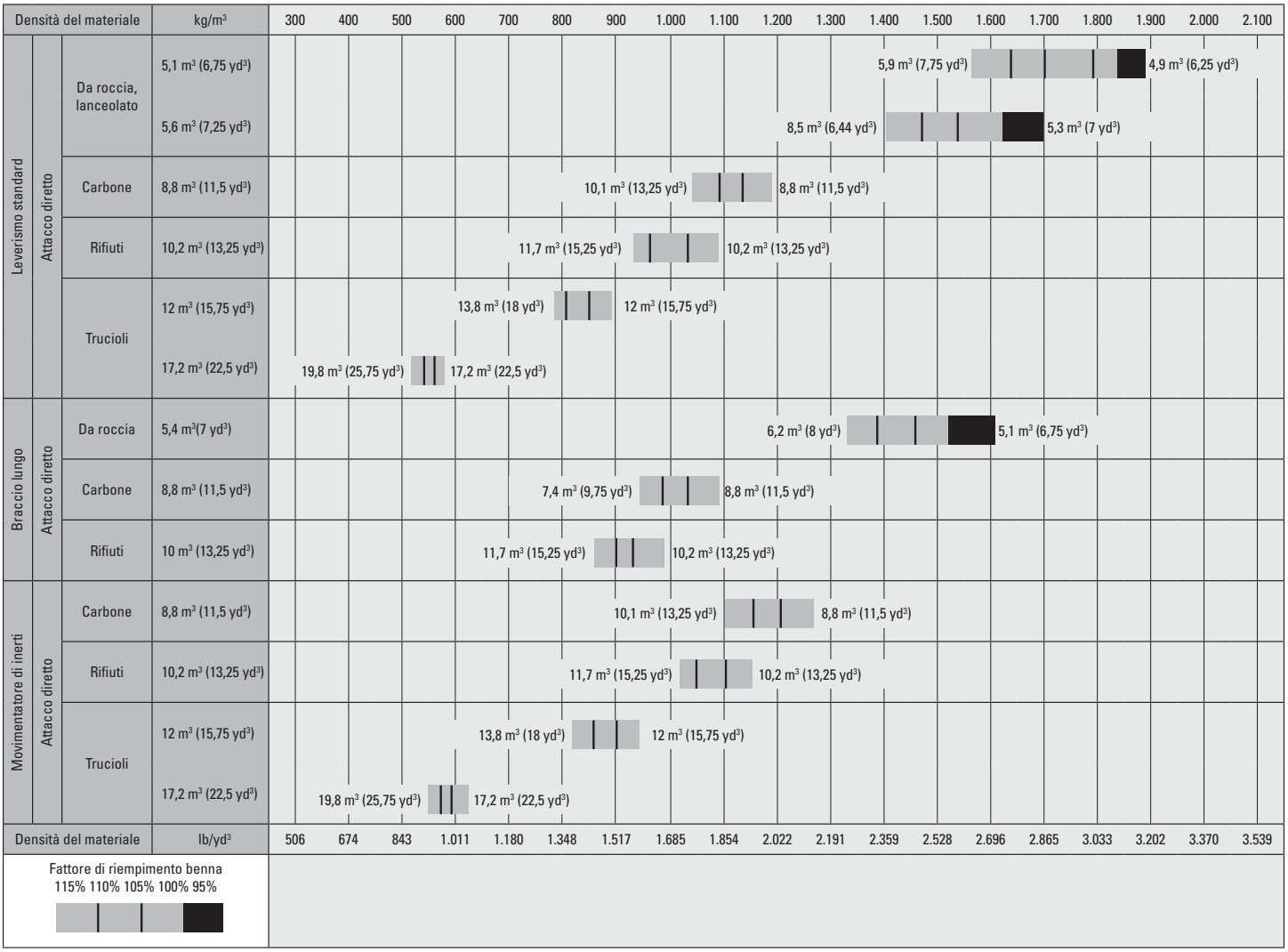

Nota: tutte le benne presentano taglienti imbullonati.

Caratteristiche tecniche della pala gommata 982

Guida di selezione e fattori di riempimento della benna

La benna deve essere selezionata in base alla densità del materiale e al fattore di riempimento previsto. Le benne Cat serie Performance con pianale più lungo, apertura più ampia, angolo di richiamo maggiore, profili laterali curvi e protezione antiversamento integrata, mostrano fattori di riempimento notevolmente maggiori rispetto alle benne della generazione precedente o a benne non Cat. Pertanto, il volume effettivo gestito dalla macchina è spesso più elevato rispetto alla capacità nominale.

Materiale sfuso		Fattore di riempimento (%)*	Densità del materiale
Terra/argilla		115	1.5-1.7
Sabbia e ghiaia		115	1.5-1.7
Inerti:	25-76 mm (1 - 3")	110	1.6-1.7
	19 mm (0,75") e inferiore	105	1,8
Da roccia:	76 mm (3") e superiore	100	1,6

*Quale % della capacità nominale ISO 7546:1983.

Nota: i rendimenti volumetrici variano in caso di materiali lavati.

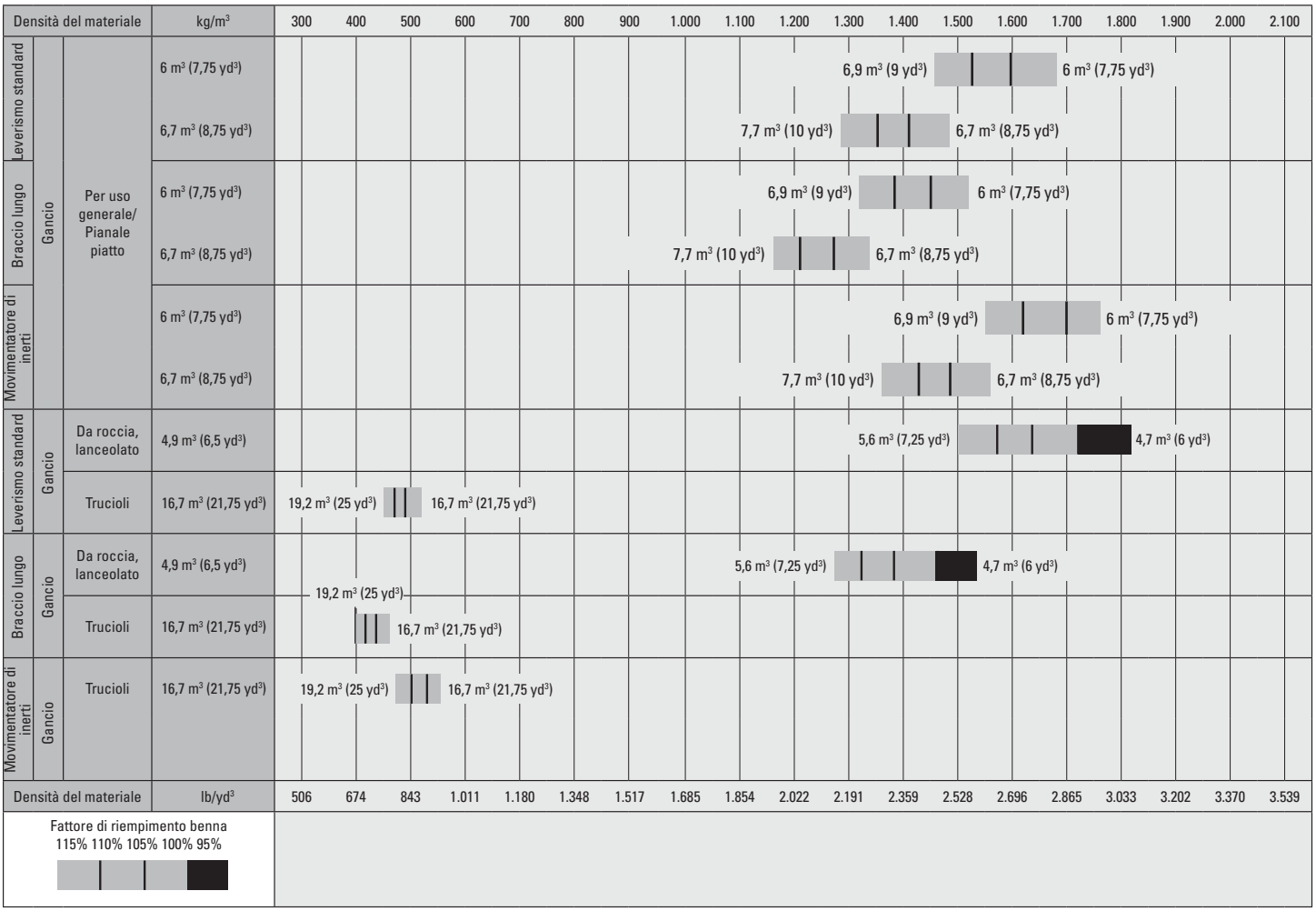

Nota: tutte le benne presentano taglienti imbullonati.

Specifiche operative - Benne

Leverismo				Leverismo standard			
Tipo di benna		Per uso generale – Attacco imperniato		Per uso generale – Attacco imperniato – Abrasione			
Tipo di tagliente		Taglienti imbullonati	Denti e segmenti	Taglienti imbullonati	Denti e segmenti	Taglienti imbullonati	Denti e segmenti
Capacità – nominale	m³	6,10	6,10	6,40	6,40	7,00	7,00
	yd³	8,00	8,00	8,25	8,25	9,25	9,25
Capacità – Nominale con fattore di riempimento del 110%	m³	6,70	6,70	7,00	7,00	7,70	7,70
	yd³	8,75	8,75	9,25	9,25	10,00	10,00
Larghezza	mm	3.602	3.665	3.602	3.665	3.602	3.665
	ft/in	11'9"	12'0"	11'9"	12'0"	11'9"	12'0"
16† Luce di scarico alla massima altezza di sollevamento e scarico a 45 gradi	mm	3.362	3.194	3.325	3.156	3.275	3.106
	ft/in	11'0"	10'5"	10'10"	10'4"	10'8"	10'2"
17† Sbraccio alla massima altezza di sollevamento e scarico a 45 gradi	mm	1.569	1.703	1.602	1.735	1.644	1.776
	ft/in	5'1"	5'7"	5'3"	5'8"	5'4"	5'9"
Sbraccio con sollevamento orizzontale e benna a terra	mm	3.257	3.468	3.307	3.518	3.374	3.585
	ft/in	10'8"	11'4"	10'10"	11'6"	11'0"	11'9"
A† Profondità di scavo	mm	119	119	119	119	119	119
	pollici	4,6"	4,6"	4,6"	4,6"	4,6"	4,6"
12† Lunghezza totale	mm	10.184	10.419	10.234	10.469	10.301	10.536
	ft/in	33'5"	34'3"	33'7"	34'5"	33'10"	34'7"
B† Altezza totale con benna alla massima altezza di sollevamento	mm	6.590	6.590	6.639	6.639	6.706	6.706
	ft/in	21'8"	21'8"	21'10"	21'10"	22'0"	22'0
Raggio di sterzata della pala con benna in posizione di trasporto	mm	7.885	7.993	7.900	8.009	7.921	8.030
	ft/in	25'11"	26'3"	26'0"	26'4"	26'0"	26'5"
Carico di ribaltamento statico, telaio in linea (ISO)*	kg	24.782	24.683	24.573	24.474	24.339	24.239
	lb	54.619	54.401	54.160	53.941	53.643	53.422
Carico di ribaltamento statico, telaio in linea (pneumatico rigido)*	kg	26.088	25.989	25.888	25.788	25.661	25.560
	lb	57.500	57.280	57.058	56.837	56.559	56.336
Carico di ribaltamento statico, telaio articolato (ISO)*	kg	21.110	21.011	20.910	20.810	20.685	20.585
	lb	46.526	46.308	46.086	45.867	45.590	45,370
Carico di ribaltamento statico, telaio articolato (pneumatico rigido)*	kg	22.418	22.318	22.226	22.126	22.009	21.908
	lb	49.410	49.191	48.987	48.766	48.509	48.286
Forza di strappo (§)	kN	262	262	253	253	242	242
	lbf	59.060	58.913	57.055	56.907	54.561	54.413
Peso operativo*	kg	35.510	35.582	35.641	35.713	35.782	35.854
	lb	78.264	78.423	78.552	78.712	78.863	79.023

* I carichi statici di ribaltamento e i pesi operativi indicati fanno riferimento a una macchina configurata con pneumatici radiali Bridgestone 875/65R29 VLTS L4, con serbatoi pieni, operatore, contrappeso, controllo dell'assetto, avviamento a freddo, parafanghi basculanti, Product Link, differenziali a slittamento limitato, protezione trasmissione, impianto dello sterzo secondario e insonorizzazione.

† Figura mostrata nelle tabelle delle dimensioni.

***Le caratteristiche tecniche della benna da roccia vengono fornite sulla base di pneumatici radiali Bridgestone 33/65R29 VSDL L5.

(§)Misurata a 102 mm (4") posteriormente rispetto al tagliente con il perno d'incernieramento della benna quale punto di incernieramento in conformità allo standard SAE J732C.

(§)Le caratteristiche tecniche e i valori nominali sono conformi a tutti gli standard applicabili raccomandati dalla Society of Automotive Engineers, inclusi i valori nominali della pala regolamentati dallo standard SAE J732C.

(ISO) Piena conformità alle Sezioni da 1 a 6 dello standard ISO 14397-1:2007, che richiede una verifica del 2% tra i calcoli e le prove.

(Pneumatico rigido) Conformità allo standard ISO 14397-1: 2007, Sezioni da 1 a 5.

La disponibilità di altre benne e le offerte variano in funzione della zona. Rivolgetevi al vostro dealer Cat per ulteriori dettagli.

Specifiche operative - Benne *(continua)*

Leverismo		Leverismo standard			
Tipo di benna		Per uso generale – Attacco imperniato – Abrasione		Uso generale – Attacco imperniato – HD	
Tipo di tagliente		Taglienti imbullonati	Denti e segmenti	Taglienti imbullonati	Denti e segmenti
Capacità – nominale	m³	7,50	7,50	7,00	7,00
	yd³	9,75	9,75	9,25	9,25
Capacità – Nominale con fattore di riempimento del 110%	m³	8,30	8,30	7,70	7,70
	yd³	10,75	10,75	10,00	10,00
Larghezza	mm	3.602	3.665	3.646	3.709
	ft/in	11'9"	12'0"	11'11"	12'2"
16† Luce di scarico alla massima altezza di sollevamento e scarico a 45 gradi	mm	3.224	3.055	3.282	3.113
	ft/in	10'6"	10'0"	10'9"	10'2"
17† Sbraccio alla massima altezza di sollevamento e scarico a 45 gradi	mm	1.689	1.820	1.652	1.785
	ft/in	5'6"	5'11"	5'5"	5'10"
Sbraccio con sollevamento orizzontale e benna a terra	mm	3.442	3.653	3.375	3.586
	ft/in	11'3"	11'11"	11'0"	11'9"
A† Profondità di scavo	mm	119	119	109	109
	pollici	4,6"	4,6"	4,2"	4,2"
12† Lunghezza totale	mm	10.369	10.604	10.296	10.531
	ft/in	34'1"	34'10"	33'10"	34'7"
B† Altezza totale con benna alla massima altezza di sollevamento	mm	6.773	6.773	6.706	6.706
	ft/in	22'3"	22'3"	22'0"	22'0"
Raggio di sterzata della pala con benna in posizione di trasporto	mm	7.943	8.052	7.937	8.046
	ft/in	26'1"	26'5"	26'1"	26'5"
Carico di ribaltamento statico, telaio in linea (ISO)*	kg	24.134	24.033	24.453	24.353
	lb	53.192	52.970	53.896	53.675
Carico di ribaltamento statico, telaio in linea (pneumatico rigido)*	kg	25.465	25.363	25.777	25.676
	lb	56.124	55.900	56.812	56.590
Carico di ribaltamento statico, telaio articolato (ISO)*	kg	20.491	20.390	20.795	20.695
	lb	45.163	44.940	45.833	45.612
Carico di ribaltamento statico, telaio articolato (pneumatico rigido)*	kg	21.823	21.721	22.119	22.018
	lb	48.097	47.873	48.751	48.529
Forza di strappo (§)	kN	232	231	243	242
	lbf	52.243	52.094	54.616	54.473
Peso operativo*	kg	35.888	35.960	35.634	35.706
	lb	79.097	79.256	78.537	78.696

*I carichi statici di ribaltamento e i pesi operativi indicati fanno riferimento a una macchina configurata con pneumatici radiali Bridgestone 875/65R29 VLTS L4, con serbatoi pieni, operatore, contrappeso, controllo dell'assetto, avviamento a freddo, parafanghi basculanti, Product Link, differenziali a slittamento limitato, protezione trasmissione, impianto dello sterzo secondario e insonorizzazione.

† Figura mostrata nelle tabelle delle dimensioni.

***Le caratteristiche tecniche della benna da roccia vengono fornite sulla base di pneumatici radiali Bridgestone 33/65R29 VSDL L5.

(§)Misurata a 102 mm (4") posteriormente rispetto al tagliente con il perno d'incernieramento della benna quale punto di incernieramento in conformità allo standard SAE J732C.

(§)Le caratteristiche tecniche e i valori nominali sono conformi a tutti gli standard applicabili raccomandati dalla Society of Automotive Engineers, inclusi i valori nominali della pala regolamentati dallo standard SAE J732C.

(ISO) Piena conformità alle Sezioni da 1 a 6 dello standard ISO 14397-1:2007, che richiede una verifica del 2% tra i calcoli e le prove.

(Pneumatico rigido) Conformità allo standard ISO 14397-1: 2007, Sezioni da 1 a 5.

La disponibilità di altre benne e le offerte variano in funzione della zona. Rivolgetevi al vostro dealer Cat per ulteriori dettagli.

Specifiche operative - Benne *(continua)*

Leverismo		Leverismo standard			
Tipo di benna		Per uso generale – Con gancio – Fusion™		Per uso generale – Con gancio – Fusion – Abrasione	
Tipo di tagliente		Taglienti imbullonati	Denti e segmenti	Taglienti imbullonati	Denti e segmenti
Capacità – nominale	m³	6,00	6,00	6,70	6,70
	yd³	7,75	7,75	8,75	8,75
Capacità – Nominale con fattore di riempimento del 110%	m³	6,60	6,60	7,40	7,40
	yd³	8,75	8,75	9,75	9,75
Larghezza	mm	3.602	3.698	3.602	3.698
	ft/in	11'9"	12'1"	11'9"	12'1"
16† Luce di scarico alla massima altezza di sollevamento e scarico a 45 gradi	mm	3.247	3.059	3.168	2.979
	ft/in	10'7"	10'0"	10'4"	9'9"
17† Sbraccio alla massima altezza di sollevamento e scarico a 45°	mm	1.695	1.853	1.760	1.916
	ft/in	5'6"	6'0"	5'9"	6'3"
Sbraccio con sollevamento orizzontale e benna a terra	mm	3.426	3.668	3.530	3.772
	ft/in	11'2"	12'0"	11'6"	12'4"
A† Profondità di scavo	mm	129	129	129	129
	pollici	5,1"	5,1"	5,1"	5,1"
12† Lunghezza totale	mm	10.360	10.626	10.464	10.730
	ft/in	34'0"	34'11"	34'4"	35'3"
B† Altezza totale con benna alla massima altezza di sollevamento	mm	6.658	6.658	6.756	6.756
	ft/in	21'11"	21'11"	22'2"	22'2"
Raggio di sterzata della pala con benna in posizione di trasporto	mm	7.937	8.074	7.971	8.109
	ft/in	26'1"	26'6"	26'2"	26'8"
Carico di ribaltamento statico, telaio in linea (ISO)*	kg	22.637	22.547	22.277	22.188
	lb	49.893	49.693	49.099	48.903
Carico di ribaltamento statico, telaio in linea (pneumatico rigido)*	kg	23.884	23.793	23.533	23.444
	lb	52.641	52.439	51.868	51.670
Carico di ribaltamento statico, telaio articolato (ISO)*	kg	19.116	19.025	18.770	18.681
	lb	42.133	41.932	41.370	41.173
Carico di ribaltamento statico, telaio articolato (pneumatico rigido)*	kg	20.368	20.277	20.031	19.942
	lb	44.892	44.690	44.150	43.952
Forza di strappo (§)	kN	232	232	218	217
	lbf	52.324	52.164	48.982	48.825
Peso operativo*	kg	36.606	36.671	36.834	36.896
	lb	80.678	80.821	81.181	81.317

* I carichi statici di ribaltamento e i pesi operativi indicati fanno riferimento a una macchina configurata con pneumatici radiali Bridgestone 875/65R29 VLTS L4, con serbatoi pieni, operatore, contrappeso, controllo dell'assetto, avviamento a freddo, parafanghi basculanti, Product Link, differenziali a slittamento limitato, protezione trasmissione, impianto dello sterzo secondario e insonorizzazione.

† Figura mostrata nelle tabelle delle dimensioni.

***Le caratteristiche tecniche della benna da roccia vengono fornite sulla base di pneumatici radiali Bridgestone 33/65R29 VSDL L5.

(§)Misurata a 102 mm (4") posteriormente rispetto al tagliente con il perno d'incernieramento della benna quale punto di incernieramento in conformità allo standard SAE J732C.

(§)Le caratteristiche tecniche e i valori nominali sono conformi a tutti gli standard applicabili raccomandati dalla Society of Automotive Engineers, inclusi i valori nominali della pala regolamentati dallo standard SAE J732C.

(ISO) Piena conformità alle Sezioni da 1 a 6 dello standard ISO 14397-1:2007, che richiede una verifica del 2% tra i calcoli e le prove.

(Pneumatico rigido) Conformità allo standard ISO 14397-1: 2007, Sezioni da 1 a 5.

La disponibilità di altre benne e le offerte variano in funzione della zona. Rivolgetevi al vostro dealer Cat per ulteriori dettagli.

Caratteristiche tecniche della pala gommata 982

Specifiche operative – Benne *(continua)*

Leverismo				Leverismo standard		
Tipo di benna		Pianale piatto – Attacco imperniato		Pianale piatto – Attacco imperniato – HD		Pianale piatto – Attacco imperniato – Materiale leggero
Tipo di tagliente		Taglienti imbullonati	Denti e segmenti	Taglienti imbullonati	Denti e segmenti	Taglienti imbullonati
Capacità – nominale	m^3	6,40	6,40	7,00	7,00	8,80
	yd^3	8,25	8,25	9,25	9,25	11,50
Capacità – Nominale con fattore di riempimento del 110%	m^3	7,00	7,00	7,70	7,70	9,70
	yd^3	9,25	9,25	10,00	10,00	12,75
Larghezza	mm	3.602	3.665	3.602	3.665	3.639
	ft/in	11'9"	12'0"	11'9"	12'0"	11'11"
16† Luce di scarico alla massima altezza di sollevamento e scarico a 45 gradi	mm	3.246	3.069	3.198	3.021	3.015
	ft/in	10'7"	10'0"	10'5"	9'10"	9'10"
17† Sbraccio alla massima altezza di sollevamento e scarico a 45°	mm	1.516	1.638	1.581	1.703	1.743
	ft/in	4'11"	5'4"	5'2"	5'7"	5'8"
Sbraccio con sollevamento orizzontale e benna a terra	mm	3.321	3.532	3.401	3.612	3.645
	ft/in	10'10"	11'7"	11'1"	11'10"	11'11"
A† Profondità di scavo	mm	119	119	107	107	122
	pollici	4,6"	4,6"	4,2"	4,2"	4,8"
12† Lunghezza totale	mm	10.248	10.483	10.321	10.556	10.574
	ft/in	33'8"	34'5"	33'11"	34'8"	34'9"
B† Altezza totale con benna alla massima altezza di sollevamento	mm	6.623	6.623	6.707	6.707	6.960
	ft/in	21'9"	21'9"	22'1"	22'1"	22'10"
Raggio di sterzata della pala con benna in posizione di trasporto	mm	7.905	8.014	7.925	8.035	8.025
	ft/in	25'12"	26'4"	25'12"	26'5"	26'4"
Carico di ribaltamento statico, telaio in linea (ISO)*	kg	24.184	24.086	23.067	22.968	23.220
	lb	53.303	53.086	50.839	50.621	51.177
Carico di ribaltamento statico, telaio in linea (pneumatico rigido)*	kg	25.459	25.360	24.346	24.246	24.533
	lb	56.112	55.894	53.660	53.440	54.071
Carico di ribaltamento statico, telaio articolato (ISO)*	kg	20.574	20.476	19.461	19.362	19.658
	lb	45.346	45.129	42.892	42.674	43.327
Carico di ribaltamento statico, telaio articolato (pneumatico rigido)*	kg	21.852	21.753	20.744	20.644	20.974
	lb	48.163	47.945	45.720	45.500	46.226
Forza di strappo (§)	kN	251	250	235	234	205
	lbf	56.505	56.357	52.804	52.662	46.188
Peso operativo*	kg	35.669	35.741	36.654	36.726	36.180
	lb	78.614	78.773	80.785	80.944	79.739

* I carichi statici di ribaltamento e i pesi operativi indicati fanno riferimento a una macchina configurata con pneumatici radiali Bridgestone 875/65R29 VLTS L4, con serbatoi pieni, operatore, contrappeso, controllo dell'assetto, avviamento a freddo, parafanghi basculanti, Product Link, differenziali a slittamento limitato, protezione trasmissione, impianto dello sterzo secondario e insonorizzazione.

† Figura mostrata nelle tabelle delle dimensioni.

***Le caratteristiche tecniche della benna da roccia vengono fornite sulla base di pneumatici radiali Bridgestone 33/65R29 VSDL L5.

(§)Misurata a 102 mm (4") posteriormente rispetto al tagliente con il perno d'incernieramento della benna quale punto di incernieramento in conformità allo standard SAE J732C.

(§)Le caratteristiche tecniche e i valori nominali sono conformi a tutti gli standard applicabili raccomandati dalla Society of Automotive Engineers, inclusi i valori nominali della pala regolamentati dallo standard SAE J732C.

(ISO) Piena conformità alle Sezioni da 1 a 6 dello standard ISO 14397-1:2007, che richiede una verifica del 2% tra i calcoli e le prove.

(Pneumatico rigido) Conformità allo standard ISO 14397-1: 2007, Sezioni da 1 a 5.

La disponibilità di altre benne e le offerte variano in funzione della zona. Rivolgetevi al vostro dealer Cat per ulteriori dettagli.

Specifiche operative – Benne *(continua)*

Leverismo		Leverismo standard	
Tipo di benna		Da roccia, lanceolata - Attacco imperniato - HD***	
Tipo di tagliente		Denti e segmenti	Denti e segmenti
Capacità – nominale	m^3	5,40	5,80
	yd^3	7,00	7,50
Capacità – Nominale con fattore di riempimento del 110%	m^3	5,90	6,40
	yd^3	7,75	8,25
Larghezza	mm	3.644	3.663
	ft/in	11'11"	12'0"
16† Luce di scarico alla massima altezza di sollevamento e scarico a 45 gradi	mm	3.150	3.139
	ft/in	10'4"	10'3"
17† Sbraccio alla massima altezza di sollevamento e scarico a 45°	mm	1.874	1.908
	ft/in	6'1"	6'3"
Sbraccio con sollevamento orizzontale e benna a terra	mm	3.637	3.670
	ft/in	11'11"	12'0"
A† Profondità di scavo	mm	79	70
	pollici	3,1"	2,7"
12† Lunghezza totale	mm	10.582	10.607
	ft/in	34'9"	34'10"
B† Altezza totale con benna alla massima altezza di sollevamento	mm	6.587	6.622
	ft/in	21'8"	21'9"
Raggio di sterzata della pala con benna in posizione di trasporto	mm	8.040	8.054
	ft/in	26'5"	26'6"
Carico di ribaltamento statico, telaio in linea (ISO)*	kg	25.141	24.562
	lb	55.412	54.136
Carico di ribaltamento statico, telaio in linea (pneumatico rigido)*	kg	26.508	25.933
	lb	58.424	57.157
Carico di ribaltamento statico, telaio articolato (ISO)*	kg	21.336	20.758
	lb	47.026	45.751
Carico di ribaltamento statico, telaio articolato (pneumatico rigido)*	kg	22.705	22.131
	lb	50.043	48.777
Forza di strappo (§)	kN	233	227
	lbf	52.561	51.096
Peso operativo*	kg	37.331	37.869
	lb	82.276	83.464

* I carichi statici di ribaltamento e i pesi operativi indicati fanno riferimento a una macchina configurata con pneumatici radiali Bridgestone 875/65R29 VLTS L4, con serbatoi pieni, operatore, contrappeso, controllo dell'assetto, avviamento a freddo, parafanghi basculanti, Product Link, differenziali a slittamento limitato, protezione trasmissione, impianto dello sterzo secondario e insonorizzazione.

† Figura mostrata nelle tabelle delle dimensioni.

***Le caratteristiche tecniche della benna da roccia vengono fornite sulla base di pneumatici radiali Bridgestone 33/65R29 VSDL L5.

(§)Misurata a 102 mm (4") posteriormente rispetto al tagliente con il perno d'incernieramento della benna quale punto di incernieramento in conformità allo standard SAE J732C.

(§)Le caratteristiche tecniche e i valori nominali sono conformi a tutti gli standard applicabili raccomandati dalla Society of Automotive Engineers, inclusi i valori nominali della pala regolamentati dallo standard SAE J732C.

(ISO) Piena conformità alle Sezioni da 1 a 6 dello standard ISO 14397-1:2007, che richiede una verifica del 2% tra i calcoli e le prove.

(Pneumatico rigido) Conformità allo standard ISO 14397-1: 2007, Sezioni da 1 a 5.

La disponibilità di altre benne e le offerte variano in funzione della zona. Rivolgetevi al vostro dealer Cat per ulteriori dettagli.

Caratteristiche tecniche della pala gommata 982

Specifiche operative – Benne *(continua)*

Leverismo			Braccio lungo (High Lift)					
Tipo di benna			Per uso generale – Imperniata		Per uso generale – Attacco imperniato – Abrasione			
Tipo di tagliente			Taglienti imbullonati	Denti e segmenti	Taglienti imbullonati	Denti e segmenti	Taglienti imbullonati	Denti e segmenti
	Capacità – nominale	m^3	6,10	6,10	6,40	6,40	7,00	7,00
		yd^3	8,00	8,00	8,25	8,25	9,25	9,25
	Capacità – Nominale con fattore di riempimento del 110%	m^3	6,70	6,70	7,00	7,00	7,70	7,70
		yd^3	8,75	8,75	9,25	9,25	10,00	10,00
	Larghezza	mm	3.602	3.665	3.602	3.665	3.602	3.665
		ft/in	11'9"	12'0"	11'9"	12'0"	11'9"	12'0"
16†	Luce di scarico alla massima altezza di sollevamento e scarico a 45 gradi	mm	3.771	3.603	3.734	3.565	3.684	3.515
		ft/in	12'4"	11'9"	12'3"	11'8"	12'1"	11'6"
17†	Sbraccio alla massima altezza di sollevamento e scarico a 45 gradi	mm	1.631	1.764	1.663	1.796	1.706	1.838
		ft/in	5'4"	5'9"	5'5"	5'10"	5'7"	6'0"
	Sbraccio con sollevamento orizzontale e benna a terra	mm	3.597	3.809	3.647	3.859	3.714	3.926
		ft/in	11'9"	12'5"	11'11"	12'7"	12'2"	12'10"
A†	Profondità di scavo	mm	119	119	119	119	119	119
		pollici	4,6"	4,6"	4,6"	4,6"	4,6"	4,6"
12†	Lunghezza totale	mm	10.692	10.924	10.742	10.974	10.809	11.041
		ft/in	35'1"	35'11"	35'3"	36'1"	35'6"	36'3"
B†	Altezza totale con benna alla massima altezza di sollevamento	mm	6.981	6.981	7.048	7.048	7.115	7.115
		ft/in	22'11"	22'11"	23'2"	23'2"	23'5"	23'5"
	Raggio di sterzata della pala con benna in posizione di trasporto	mm	8.066	8.181	8.082	8.198	8.104	8.220
		ft/in	26'6"	26'11"	26'7"	26'11"	26'8"	27'0"
	Carico di ribaltamento statico, telaio in linea (ISO)*	kg	22.495	22.399	22.386	22.289	22.165	22.068
		lb	49.580	49.369	49.339	49.126	48.853	48.638
	Carico di ribaltamento statico, telaio in linea (pneumatico rigido)*	kg	23.582	23.486	23.473	23.376	23.259	23.162
		lb	51.976	51.764	51.735	51.521	51.264	51.049
	Carico di ribaltamento statico, telaio articolato (ISO)*	kg	19.016	18.920	18.906	18.809	18.694	18.597
		lb	41.912	41.700	41.670	41.456	41.202	40.988
	Carico di ribaltamento statico, telaio articolato (pneumatico rigido)*	kg	20.123	20.027	20.014	19.917	19.809	19.711
		lb	44.352	44.140	44.111	43.897	43.659	43.443
	Forza di strappo (§)	kN	252	252	244	243	233	233
		lbf	56.827	56.707	54.909	54.788	52.499	52.377
	Peso operativo*	kg	36.633	36.705	36.731	36.803	36.872	36.944
		lb	80.738	80.897	80.954	81.113	81.265	81.424

* I carichi statici di ribaltamento e i pesi operativi indicati fanno riferimento a una macchina configurata con pneumatici radiali Bridgestone 875/65R29 VLTS L4, con serbatoi pieni, operatore, contrappeso, controllo dell'assetto, avviamento a freddo, parafanghi basculanti, Product Link, differenziali a slittamento limitato, protezione trasmissione, impianto dello sterzo secondario e insonorizzazione.

† Figura mostrata nelle tabelle delle dimensioni.

***Le caratteristiche tecniche della benna da roccia vengono fornite sulla base di pneumatici radiali Bridgestone 33/65R29 VSDL L5.

(§)Misurata a 102 mm (4") posteriormente rispetto al tagliente con il perno d'incernieramento della benna quale punto di incernieramento in conformità allo standard SAE J732C.

(§)Le caratteristiche tecniche e i valori nominali sono conformi a tutti gli standard applicabili raccomandati dalla Society of Automotive Engineers, inclusi i valori nominali della pala regolamentati dallo standard SAE J732C.

(ISO) Piena conformità alle Sezioni da 1 a 6 dello standard ISO 14397-1:2007, che richiede una verifica del 2% tra i calcoli e le prove.

(Pneumatico rigido) Conformità allo standard ISO 14397-1: 2007, Sezioni da 1 a 5.

La disponibilità di altre benne e le offerte variano in funzione della zona. Rivolgetevi al vostro dealer Cat per ulteriori dettagli.

Specifiche operative – Benne *(continua)*

Leverismo			Braccio lungo (High Lift)			
Tipo di benna			Per uso generale – Attacco imperniato – Abrasione		Uso generale – Attacco imperniato – HD	
Tipo di tagliente			Taglienti imbullonati	Denti e segmenti	Taglienti imbullonati	Denti e segmenti
	Capacità – nominale	m^3	7,50	7,50	7,00	7,00
		yd^3	9,75	9,75	9,25	9,25
	Capacità – Nominale con fattore di riempimento del 110%	m^3	8,30	8,30	7,70	7,70
		yd^3	10,75	10,75	10,00	10,00
	Larghezza	mm	3.602	3.665	3.646	3.709
		ft/in	11'9"	12'0"	11'11"	12'2"
16†	Luce di scarico alla massima altezza di sollevamento e scarico a 45 gradi	mm	3.633	3.464	3.691	3.522
		ft/in	11'11"	11'4"	12'1"	11'6"
17†	Sbraccio alla massima altezza di sollevamento e scarico a 45 gradi	mm	1.750	1.881	1.714	1.846
		ft/in	5'8"	6'2"	5'7"	6'0"
	Sbraccio con sollevamento orizzontale e benna a terra	mm	3.782	3.994	3.715	3.927
		ft/in	12'4"	13'1"	12'2"	12'10"
A†	Profondità di scavo	mm	119	119	109	109
		pollici	4,6"	4,6"	4,3"	4,3"
12†	Lunghezza totale	mm	10.877	11.109	10.804	11.037
		ft/in	35'9"	36'6"	35'6"	36'3"
B†	Altezza totale con benna alla massima altezza di sollevamento	mm	7.182	7.182	7.115	7.115
		ft/in	23'7"	23'7"	23'5"	23'5"
	Raggio di sterzata della pala con benna in posizione di trasporto	mm	8.127	8.243	8.119	8.235
		ft/in	26'8"	27'1"	26'8"	27'1"
	Carico di ribaltamento statico, telaio in linea (ISO)*	kg	21.975	21.878	22.281	22.184
		lb	48.434	48.219	49.108	48.894
	Carico di ribaltamento statico, telaio in linea (pneumatico rigido)*	kg	23.076	22.978	23.375	23.278
		lb	50.861	50.644	51.520	51.304
	Carico di ribaltamento statico, telaio articolato (ISO)*	kg	18.513	18.415	18.806	18.709
		lb	40.804	40.588	41.449	41.235
	Carico di ribaltamento statico, telaio articolato (pneumatico rigido)*	kg	19.634	19.536	19.920	19.822
		lb	43.275	43.058	43.905	43.689
	Forza di strappo (§)	kN	223	223	233	233
		lbf	50.259	50.135	52.549	52.430
	Peso operativo*	kg	36.978	37.050	36.724	36.796
		lb	81.498	81.658	80.938	81.098

* I carichi statici di ribaltamento e i pesi operativi indicati fanno riferimento a una macchina configurata con pneumatici radiali Bridgestone 875/65R29 VLTS L4, con serbatoi pieni, operatore, contrappeso, controllo dell'assetto, avviamento a freddo, parafanghi basculanti, Product Link, differenziali a slittamento limitato, protezione trasmissione, impianto dello sterzo secondario e insonorizzazione.

† Figura mostrata nelle tabelle delle dimensioni.

***Le caratteristiche tecniche della benna da roccia vengono fornite sulla base di pneumatici radiali Bridgestone 33/65R29 VSDL L5.

(§)Misurata a 102 mm (4") posteriormente rispetto al tagliente con il perno d'incernieramento della benna quale punto di incernieramento in conformità allo standard SAE J732C.

(§)Le caratteristiche tecniche e i valori nominali sono conformi a tutti gli standard applicabili raccomandati dalla Society of Automotive Engineers, inclusi i valori nominali della pala regolamentati dallo standard SAE J732C.

(ISO) Piena conformità alle Sezioni da 1 a 6 dello standard ISO 14397-1:2007, che richiede una verifica del 2% tra i calcoli e le prove.

(Pneumatico rigido) Conformità allo standard ISO 14397-1: 2007, Sezioni da 1 a 5.

La disponibilità di altre benne e le offerte variano in funzione della zona. Rivolgetevi al vostro dealer Cat per ulteriori dettagli.

Specifiche operative – Benne *(continua)*

Leverismo		Braccio lungo (High Lift)			
Tipo di benna		Per uso generale – Con gancio – Fusion		Per uso generale – Con gancio – Fusion – Abrasione	
Tipo di tagliente		Taglienti imbullonati	Denti e segmenti	Taglienti imbullonati	Denti e segmenti
Capacità – nominale	m³	6,00	6,00	6,70	6,70
	yd³	7,75	7,75	8,75	8,75
Capacità – Nominale con fattore di riempimento del 110%	m³	6,60	6,60	7,40	7,40
	yd³	8,75	8,75	9,75	9,75
Larghezza	mm	3.602	3.698	3.602	3.698
	ft/in	11'9"	12'1"	11'9"	12'1"
16† Luce di scarico alla massima altezza di sollevamento e scarico a 45 gradi	mm	3.656	3.468	3.577	3.388
	ft/in	11'11"	11'4"	11'8"	11'1"
17† Sbraccio alla massima altezza di sollevamento e scarico a 45°	mm	1.756	1.914	1.821	1.977
	ft/in	5'9"	6'3"	5'11"	6'5"
Sbraccio con sollevamento orizzontale e benna a terra	mm	3.766	4.009	3.870	4.113
	ft/in	12'4"	13'1"	12'8"	13'5"
A† Profondità di scavo	mm	130	130	130	130
	pollici	5,1"	5,1"	5,1"	5,1"
12† Lunghezza totale	mm	10.867	11.130	10.971	11.234
	ft/in	35'8"	36'7"	36'0"	36'11"
B† Altezza totale con benna alla massima altezza di sollevamento	mm	7.067	7.067	7.165	7.165
	ft/in	23'3"	23'3"	23'7"	23'7"
Raggio di sterzata della pala con benna in posizione di trasporto	mm	8.121	8.261	8.157	8.297
	ft/in	26'8"	27'2"	26'10"	27'3"
Carico di ribaltamento statico, telaio in linea (ISO)*	kg	20.624	20.536	20.283	20.197
	lb	45.456	45.262	44.704	44.514
Carico di ribaltamento statico, telaio in linea (pneumatico rigido)*	kg	21.665	21.576	21.332	21.245
	lb	47.749	47.554	47.016	46.825
Carico di ribaltamento statico, telaio articolato (ISO)*	kg	17.266	17.178	16.938	16.851
	lb	38.055	37.861	37.331	37.141
Carico di ribaltamento statico, telaio articolato (pneumatico rigido)*	kg	18.329	18.240	18.008	17.922
	lb	40.397	40.202	39.691	39.500
Forza di strappo (§)	kN	224	223	209	209
	lbf	50.330	50.196	47.097	46.966
Peso operativo*	kg	37.695	37.760	37.923	37.985
	lb	83.080	83.223	83.582	83.719

* I carichi statici di ribaltamento e i pesi operativi indicati fanno riferimento a una macchina configurata con pneumatici radiali Bridgestone 875/65R29 VLTS L4, con serbatoi pieni, operatore, contrappeso, controllo dell'assetto, avviamento a freddo, parafanghi basculanti, Product Link, differenziali a slittamento limitato, protezione trasmissione, impianto dello sterzo secondario e insonorizzazione.

† Figura mostrata nelle tabelle delle dimensioni.

***Le caratteristiche tecniche della benna da roccia vengono fornite sulla base di pneumatici radiali Bridgestone 33/65R29 VSDL L5.

(§)Misurata a 102 mm (4") posteriormente rispetto al tagliente con il perno d'incernieramento della benna quale punto di incernieramento in conformità allo standard SAE J732C.

(§)Le caratteristiche tecniche e i valori nominali sono conformi a tutti gli standard applicabili raccomandati dalla Society of Automotive Engineers, inclusi i valori nominali della pala regolamentati dallo standard SAE J732C.

(ISO) Piena conformità alle Sezioni da 1 a 6 dello standard ISO 14397-1:2007, che richiede una verifica del 2% tra i calcoli e le prove.

(Pneumatico rigido) Conformità allo standard ISO 14397-1: 2007, Sezioni da 1 a 5.

La disponibilità di altre benne e le offerte variano in funzione della zona. Rivolgetevi al vostro dealer Cat per ulteriori dettagli.

Specifiche operative – Benne *(continua)*

Leverismo			Braccio lungo (High Lift)				
Tipo di benna			Pianale piatto – Attacco imperniato		Pianale piatto – Attacco imperniato – HD		Pianale piatto – Attacco imperniato – Materiale leggero
Tipo di tagliente			Taglienti imbullonati	Denti e segmenti	Taglienti imbullonati	Denti e segmenti	Taglienti imbullonati
	Capacità – nominale	m^3	6,40	6,40	7,00	7,00	8,80
		yd^3	8,25	8,25	9,25	9,25	11,50
	Capacità – Nominale con fattore di riempimento del 110%	m^3	7,00	7,00	7,70	7,70	9,70
		yd^3	9,25	9,25	10,00	10,00	12,75
	Larghezza	mm	3.602	3.665	3.602	3.665	3.639
		ft/in	11'9"	12'0"	11'9"	12'0"	11'11"
16†	Luce di scarico alla massima altezza di sollevamento e scarico a 45 gradi	mm	3.655	3.478	3.607	3.430	3.424
		ft/in	11'11"	11'4"	11'10"	11'3"	11'2"
17†	Sbraccio alla massima altezza di sollevamento e scarico a 45 gradi	mm	1.577	1.699	1.642	1.764	1.804
		ft/in	5'2"	5'6"	5'4"	5'9"	5'11"
	Sbraccio con sollevamento orizzontale e benna a terra	mm	3.661	3.873	3.741	3.953	3.986
		ft/in	12'0"	12'8"	12'3"	12'11"	13'0"
A†	Profondità di scavo	mm	119	119	107	107	122
		pollici	4,6"	4,6"	4,2"	4,2"	4,8"
12†	Lunghezza totale	mm	10.756	10.988	10.829	11.062	11.082
		ft/in	35'4"	36'1"	35'7"	36'4"	36'5"
B†	Altezza totale con benna alla massima altezza di sollevamento	mm	7.032	7.032	7.116	7.116	7.369
		ft/in	23'1"	23'1"	23'5"	23'5"	24'3"
	Raggio di sterzata della pala con benna in posizione di trasporto	mm	8.087	8.202	8.108	8.223	8.212
		ft/in	26'7"	26'11"	26'8"	27'0"	27'0"
	Carico di ribaltamento statico, telaio in linea (ISO)*	kg	22.063	21.968	20.961	20.865	21.166
		lb	48.628	48.418	46.200	45.988	46.650
	Carico di ribaltamento statico, telaio in linea (pneumatico rigido)*	kg	23.122	23.026	22.024	21.927	22.257
		lb	50.961	50.749	48.541	48.328	49.056
	Carico di ribaltamento statico, telaio articolato (ISO)*	kg	18.629	18.533	17.531	17.435	17.773
		lb	41.059	40.848	38.639	38.426	39.173
	Carico di ribaltamento statico, telaio articolato (pneumatico rigido)*	kg	19.709	19.613	18.615	18.518	18.886
		lb	43.439	43.227	41.028	40.815	41.626
	Forza di strappo (§)	kN	242	241	225	225	197
		lbf	54.378	54.256	50.767	50.648	44.407
	Peso operativo*	kg	36.759	36.831	37.744	37.816	37.269
		lb	81.016	81.175	83.187	83.346	82.141

*I carichi statici di ribaltamento e i pesi operativi indicati fanno riferimento a una macchina configurata con pneumatici radiali Bridgestone 875/65R29 VLTS L4, | con serbatoi pieni, operatore, contrappeso, controllo dell'assetto, avviamento a freddo, parafanghi basculanti, Product Link, differenziali a slittamento limitato, protezione trasmissione, impianto dello sterzo secondario e insonorizzazione.

†Figura mostrata nelle tabelle delle dimensioni.

***Le caratteristiche tecniche della benna da roccia vengono fornite sulla base di pneumatici radiali Bridgestone 33/65R29 VSDL L5.

(§)Misurata a 102 mm (4") posteriormente rispetto al tagliente con il perno d'incernieramento della benna quale punto di incernieramento in conformità allo standard SAE J732C.

(§)Le caratteristiche tecniche e i valori nominali sono conformi a tutti gli standard applicabili raccomandati dalla Society of Automotive Engineers, inclusi i valori nominali della pala regolamentati dallo standard SAE J732C.

(ISO) Piena conformità alle Sezioni da 1 a 6 dello standard ISO 14397-1:2007, che richiede una verifica del 2% tra i calcoli e le prove.

(Pneumatico rigido) Conformità allo standard ISO 14397-1: 2007, Sezioni da 1 a 5.

La disponibilità di altre benne e le offerte variano in funzione della zona. Rivolgetevi al vostro dealer Cat per ulteriori dettagli.

Specifiche operative – Benne *(continua)*

Leverismo			Braccio lungo (High Lift)	
Tipo di benna			Da roccia, lanceolata – Attacco imperniato – HD***	
Tipo di tagliente			Denti e segmenti	Denti e segmenti
	Capacità – nominale	m^3	5,40	5,80
		yd^3	7,00	7,50
	Capacità – Nominale con fattore di riempimento del 110%	m^3	5,90	6,40
		yd^3	7,75	8,25
	Larghezza	mm	3.663	3.663
		ft/in	12'0"	12'0"
16†	Luce di scarico alla massima altezza di sollevamento e scarico a 45 gradi	mm	3.592	3.548
		ft/in	11'9"	11'7"
17†	Sbraccio alla massima altezza di sollevamento e scarico a 45 gradi	mm	1.945	1.970
		ft/in	6'4"	6'5"
	Sbraccio con sollevamento orizzontale e benna a terra	mm	3.961	4.011
		ft/in	12'11"	13'1"
A†	Profondità di scavo	mm	70	70
		pollici	2,7"	2,7"
12†	Lunghezza totale	mm	11.067	11.117
		ft/in	36'4"	36'6"
B†	Altezza totale con benna alla massima altezza di sollevamento	mm	6.986	7.031
		ft/in	23'0"	23'1"
	Raggio di sterzata della pala con benna in posizione di trasporto	mm	8.223	8.240
		ft/in	27'0"	27'1"
	Carico di ribaltamento statico, telaio in linea (ISO)*	kg	22.431	22.252
		lb	49.438	49.045
	Carico di ribaltamento statico, telaio in linea (pneumatico rigido)*	kg	23.556	23.382
		lb	51.919	51.536
	Carico di ribaltamento statico, telaio articolato (ISO)*	kg	18.820	18.648
		lb	41.480	41.101
	Carico di ribaltamento statico, telaio articolato (pneumatico rigido)*	kg	19.968	19.800
		lb	44.010	43.641
	Forza di strappo (§)	kN	225	218
		lbf	50.745	49.120
	Peso operativo*	kg	38.845	38.959
		lb	85.615	85.865

* I carichi statici di ribaltamento e i pesi operativi indicati fanno riferimento a una macchina configurata con pneumatici radiali Bridgestone 875/65R29 VLTS L4, con serbatoi pieni, operatore, contrappeso, controllo dell'assetto, avviamento a freddo, parafanghi basculanti, Product Link, differenziali a slittamento limitato, protezione trasmissione, impianto dello sterzo secondario e insonorizzazione.

† Figura mostrata nelle tabelle delle dimensioni.

***Le caratteristiche tecniche della benna da roccia vengono fornite sulla base di pneumatici radiali Bridgestone 33/65R29 VSDL L5.

(§)Misurata a 102 mm (4") posteriormente rispetto al tagliente con il perno d'incernieramento della benna quale punto di incernieramento in conformità allo standard SAE J732C.

(§)Le caratteristiche tecniche e i valori nominali sono conformi a tutti gli standard applicabili raccomandati dalla Society of Automotive Engineers, inclusi i valori nominali della pala regolamentati dallo standard SAE J732C.

(ISO) Piena conformità alle Sezioni da 1 a 6 dello standard ISO 14397-1:2007, che richiede una verifica del 2% tra i calcoli e le prove.

(Pneumatico rigido) Conformità allo standard ISO 14397-1: 2007, Sezioni da 1 a 5.

La disponibilità di altre benne e le offerte variano in funzione della zona. Rivolgetevi al vostro dealer Cat per ulteriori dettagli.

Specifiche operative – Benne *(continua)*

Leverismo			Leverismo del movimentatore di inerti					
Tipo di benna			Per uso generale – Attacco imperniato		Per uso generale – Attacco imperniato – Abrasione			
Tipo di tagliente			Taglienti imbullonati	Denti e segmenti	Taglienti imbullonati	Denti e segmenti	Taglienti imbullonati	Denti e segmenti
	Capacità – nominale	m^3	6,10	6,10	6,40	6,40	7,00	7,00
		yd^3	8,00	8,00	8,25	8,25	9,25	9,25
	Capacità – Nominale con fattore di riempimento del 110%	m^3	6,70	6,70	7,00	7,00	7,70	7,70
		yd^3	8,75	8,75	9,25	9,25	10,00	10,00
	Larghezza	mm	3.602	3.665	3.602	3.665	3.602	3.665
		ft/in	11'9"	12'0"	11'9"	12'0"	11'9"	12'0"
16†	Luce di scarico alla massima altezza di sollevamento e scarico a 45 gradi	mm	3.362	3.194	3.325	3.156	3.275	3.106
		ft/in	11'0"	10'5"	10'10"	10'4"	10'8"	10'2"
17†	Sbraccio alla massima altezza di sollevamento e scarico a 45 gradi	mm	1.569	1.703	1.602	1.735	1.644	1.776
		ft/in	5'1"	5'7"	5'3"	5'8"	5'4"	5'9"
	Sbraccio con sollevamento orizzontale e benna a terra	mm	3.257	3.468	3.307	3.518	3.374	3.585
		ft/in	10'8"	11'4"	10'10"	11'6"	11'0"	11'9"
A†	Profondità di scavo	mm	119	119	119	119	119	119
		pollici	4,6"	4,6"	4,6"	4,6"	4,6"	4,6"
12†	Lunghezza totale	mm	10.298	10.533	10.348	10.583	10.415	10.650
		ft/in	33'10"	34'7"	34'0"	34'9"	34'3"	35'0"
B†	Altezza totale con benna alla massima altezza di sollevamento	mm	6.572	6.572	6.639	6.639	6.706	6.706
		ft/in	21'7"	21'7"	21'10"	21'10"	22'0"	22'0"
	Raggio di sterzata della pala con benna in posizione di trasporto	mm	7.885	7.993	7.900	8.009	7.921	8.030
		ft/in	25'11"	26'3"	26'0"	26'4"	26'0"	26'5"
	Carico di ribaltamento statico, telaio in linea (ISO)*	kg	26.088	25.989	25.977	25.878	25.738	25.638
		lb	57.498	57.281	57.254	57.035	56.726	56.506
	Carico di ribaltamento statico, telaio in linea (pneumatico rigido)*	kg	27.499	27.400	27.388	27.288	27.158	27.057
		lb	60.609	60.389	60.365	60.144	59.857	59.634
	Carico di ribaltamento statico, telaio articolato (ISO)*	kg	22.175	22.076	22.063	21.964	21.834	21.734
		lb	48.873	48.656	48.628	48.409	48.124	47.903
	Carico di ribaltamento statico, telaio articolato (pneumatico rigido)*	kg	23.592	23.493	23.482	23.381	23.261	23.160
		lb	51.998	51.779	51.754	51.533	51.269	51.046
	Forza di strappo (§)	kN	262	262	253	253	242	242
		lbf	59.039	58.891	57.055	56.907	54.561	54.413
	Peso operativo*	kg	36.186	36.258	36.284	36.356	36.425	36.497
		lb	79.754	79.913	79.970	80.129	80.280	80.440

* I carichi statici di ribaltamento e i pesi operativi indicati fanno riferimento a una macchina configurata con pneumatici radiali Bridgestone 875/65R29 VLTS L4, con serbatoi pieni, operatore, contrappeso, controllo dell'assetto, avviamento a freddo, parafanghi basculanti, Product Link, differenziali a slittamento limitato, protezione trasmissione, impianto dello sterzo secondario e insonorizzazione.

† Figura mostrata nelle tabelle delle dimensioni.

**La configurazione del movimentatore di inerti non è compatibile con le benne da roccia e il sollevamento elevato.

(§)Misurata a 102 mm (4") posteriormente rispetto al tagliente con il perno d'incernieramento della benna quale punto di incernieramento in conformità allo standard SAE J732C.

(§)Le caratteristiche tecniche e i valori nominali sono conformi a tutti gli standard applicabili raccomandati dalla Society of Automotive Engineers, inclusi i valori nominali della pala regolamentati dallo standard SAE J732C.

(ISO) Piena conformità alle Sezioni da 1 a 6 dello standard ISO 14397-1:2007, che richiede una verifica del 2% tra i calcoli e le prove.

(Pneumatico rigido) Conformità allo standard ISO 14397-1: 2007, Sezioni da 1 a 5.

La disponibilità di altre benne e le offerte variano in funzione della zona. Rivolgetevi al vostro dealer Cat per ulteriori dettagli.

Specifiche operative – Benne *(continua)*

Leverismo		Leverismo del movimentatore di inerti					
Tipo di benna		Per uso generale – Attacco imperniato – Abrasione				Uso generale – Attacco imperniato – HD	
Tipo di tagliente		Taglienti imbullonati	Denti e segmenti	Taglienti imbullonati	Denti e segmenti	Taglienti imbullonati	Denti e segmenti
Capacità – nominale	m^3	7,50	7,50	8,20	8,20	7,00	7,00
	yd^3	9,75	9,75	10,75	10,75	9,25	9,25
Capacità – Nominale con fattore di riempimento del 110%	m^3	8,30	8,30	9,00	9,00	7,70	7,70
	yd^3	10,75	10,75	11,75	11,75	10,00	10,00
Larghezza	mm	3.602	3.665	3.602	3.665	3.646	3.709
	ft/in	11'9"	12'0"	11'9"	12'0"	11'11"	12'2"
16† Luce di scarico alla massima altezza di sollevamento e scarico a 45 gradi	mm	3.224	3.055	3.151	2.981	3.282	3.113
	ft/in	10'6"	10'0"	10'4"	9'9"	10'9"	10'2"
17† Sbraccio alla massima altezza di sollevamento e scarico a 45°	mm	1.689	1.820	1.755	1.885	1.652	1.785
	ft/in	5'6"	5'11"	5'9"	6'2"	5'5"	5'10"
Sbraccio con sollevamento orizzontale e benna a terra	mm	3.442	3.653	3.542	3.753	3.375	3.586
	ft/in	11'3"	11'11"	11'7"	12'3"	11'0"	11'9"
A† Profondità di scavo	mm	119	119	119	119	109	109
	pollici	4,6"	4,6"	4,6"	4,6"	4,2"	4,2"
12† Lunghezza totale	mm	10.483	10.718	10.583	10.818	10.409	10.644
	ft/in	34'5"	35'2"	34'9"	35'6"	34'2"	35'0"
B† Altezza totale con benna alla massima altezza di sollevamento	mm	6.773	6.773	6.868	6.868	6.706	6.706
	ft/in	22'3"	22'3"	22'7"	22'7"	22'0"	22'0"
Raggio di sterzata della pala con benna in posizione di trasporto	mm	7.943	8.052	7.974	8.085	7.937	8.046
	ft/in	26'1"	26'5"	26'2"	26'7"	26'1"	26'5"
Carico di ribaltamento statico, telaio in linea (ISO)*	kg	25.528	25.427	25.193	25.091	25.854	25.754
	lb	56.264	56.042	55.526	55.302	56.983	56.762
Carico di ribaltamento statico, telaio in linea (pneumatico rigido)*	kg	26.957	26.855	26.634	26.531	27.275	27.174
	lb	59.413	59.189	58.701	58.475	60.115	59.892
Carico di ribaltamento statico, telaio articolato (ISO)*	kg	21.636	21.535	21.317	21.215	21.946	21.846
	lb	47.686	47.464	46.983	46.759	48.370	48.149
Carico di ribaltamento statico, telaio articolato (pneumatico rigido)*	kg	23.071	22.969	22.764	22.661	23.373	23.272
	lb	50.850	50.625	50.173	49.946	51.515	51.293
Forza di strappo (§)	kN	232	231	218	217	243	242
	lbf	52.243	52.094	49.093	48.944	54.616	54.473
Peso operativo*	kg	36.531	36.603	36.716	36.788	36.277	36.349
	lb	80.514	80.673	80.922	81.081	79.954	80.114

* I carichi statici di ribaltamento e i pesi operativi indicati fanno riferimento a una macchina configurata con pneumatici radiali Bridgestone 875/65R29 VLTS L4, con serbatoi pieni, operatore, contrappeso, controllo dell'assetto, avviamento a freddo, parafanghi basculanti, Product Link, differenziali a slittamento limitato, protezione trasmissione, impianto dello sterzo secondario e insonorizzazione.

† Figura mostrata nelle tabelle delle dimensioni.

**La configurazione del movimentatore di inerti non è compatibile con le benne da roccia e il sollevamento elevato.

(§)Misurata a 102 mm (4") posteriormente rispetto al tagliente con il perno d'incernieramento della benna quale punto di incernieramento in conformità allo standard SAE J732C.

(§)Le caratteristiche tecniche e i valori nominali sono conformi a tutti gli standard applicabili raccomandati dalla Society of Automotive Engineers, inclusi i valori nominali della pala regolamentati dallo standard SAE J732C.

(ISO) Piena conformità alle Sezioni da 1 a 6 dello standard ISO 14397-1:2007, che richiede una verifica del 2% tra i calcoli e le prove.

(Pneumatico rigido) Conformità allo standard ISO 14397-1: 2007, Sezioni da 1 a 5.

La disponibilità di altre benne e le offerte variano in funzione della zona. Rivolgetevi al vostro dealer Cat per ulteriori dettagli.

Specifiche operative – Benne *(continua)*

Leverismo			Leverismo del movimentatore di inerti			
Tipo di benna			Per uso generale - Con gancio - Fusion		Per uso generale - Con gancio - Fusion - Abrasione	
Tipo di tagliente			Taglienti imbullonati	Denti e segmenti	Taglienti imbullonati	Denti e segmenti
	Capacità – nominale	m^3	6,00	6,00	6,70	6,70
		yd^3	7,75	7,75	8,75	8,75
	Capacità – Nominale con fattore di riempimento del 110%	m^3	6,60	6,60	7,40	7,40
		yd^3	8,75	8,75	9,75	9,75
	Larghezza	mm	3.602	3.698	3.602	3.698
		ft/in	11'9"	12'1"	11'9"	12'1"
16†	Luce di scarico alla massima altezza di sollevamento e scarico a 45 gradi	mm	3.247	3.059	3.168	2.979
		ft/in	10'7"	10'0"	10'4"	9'9"
17†	Sbraccio alla massima altezza di sollevamento e scarico a 45°	mm	1.695	1.853	1.760	1.916
		ft/in	5'6"	6'0"	5'9"	6'3"
	Sbraccio con sollevamento orizzontale e benna a terra	mm	3.426	3.668	3.530	3.772
		ft/in	11'2"	12'0"	11'6"	12'4"
A†	Profondità di scavo	mm	129	129	129	129
		pollici	5,1"	5,1"	5,1"	5,1"
12†	Lunghezza totale	mm	10.473	10.739	10.577	10.843
		ft/in	34'5"	35'3"	34'9"	35'7"
B†	Altezza totale con benna alla massima altezza di sollevamento	mm	6.658	6.658	6.756	6.756
		ft/in	21'11"	21'11"	22'2"	22'2"
	Raggio di sterzata della pala con benna in posizione di trasporto	mm	7.937	8.074	7.971	8.109
		ft/in	26'1"	26'6"	26'2"	26'8"
	Carico di ribaltamento statico, telaio in linea (ISO)*	kg	23.986	23.895	23.618	23.529
		lb	52.865	52.665	52.055	51.859
	Carico di ribaltamento statico, telaio in linea (pneumatico rigido)*	kg	25.325	25.233	24.968	24.878
		lb	55.816	55.615	55.030	54.833
	Carico di ribaltamento statico, telaio articolato (ISO)*	kg	20.224	20.133	19.872	19.783
		lb	44.574	44.374	43.798	43.602
	Carico di ribaltamento statico, telaio articolato (pneumatico rigido)*	kg	21.574	21.482	21.232	21.142
		lb	47.549	47.347	46.796	46.598
	Forza di strappo (§)	kN	232	232	218	217
		lbf	52.324	52.164	48.982	48.825
	Peso operativo*	kg	37.249	37.314	37.477	37.539
		lb	82.095	82.239	82.598	82.735

*I carichi statici di ribaltamento e i pesi operativi indicati fanno riferimento a una macchina configurata con pneumatici radiali Bridgestone 875/65R29 VLTS L4, con serbatoi pieni, operatore, contrappeso, controllo dell'assetto, avviamento a freddo, parafanghi basculanti, Product Link, differenziali a slittamento limitato, protezione trasmissione, impianto dello sterzo secondario e insonorizzazione.

† Figura mostrata nelle tabelle delle dimensioni.

**La configurazione del movimentatore di inerti non è compatibile con le benne da roccia e il sollevamento elevato.

(§)Misurata a 102 mm (4") posteriormente rispetto al tagliente con il perno d'incernieramento della benna quale punto di incernieramento in conformità allo standard SAE J732C.

(§)Le caratteristiche tecniche e i valori nominali sono conformi a tutti gli standard applicabili raccomandati dalla Society of Automotive Engineers, inclusi i valori nominali della pala regolamentati dallo standard SAE J732C.

(ISO) Piena conformità alle Sezioni da 1 a 6 dello standard ISO 14397-1:2007, che richiede una verifica del 2% tra i calcoli e le prove.

(Pneumatico rigido) Conformità allo standard ISO 14397-1: 2007, Sezioni da 1 a 5.

La disponibilità di altre benne e le offerte variano in funzione della zona. Rivolgetevi al vostro dealer Cat per ulteriori dettagli.

Specifiche operative – Benne *(continua)*

Leverismo			Leverismo del movimentatore di inerti				
Tipo di benna			Pianale piatto – Attacco imperniato		Pianale piatto – Attacco imperniato – HD		Pianale piatto – Attacco imperniato – Materiale leggero
Tipo di tagliente			Taglienti imbullonati	Denti e segmenti	Taglienti imbullonati	Denti e segmenti	Taglienti imbullonati
	Capacità – nominale	m^3	6,40	6,40	7,00	7,00	8,80
		yd^3	8,25	8,25	9,25	9,25	11,50
	Capacità – Nominale con fattore di riempimento del 110%	m^3	7,00	7,00	7,70	7,70	9,70
		yd^3	9,25	9,25	10,00	10,00	12,75
	Larghezza	mm	3.602	3.665	3.602	3.665	3.639
		ft/in	11'9"	12'0"	11'9"	12'0"	11'11"
16†	Luce di scarico alla massima altezza di sollevamento e scarico a 45 gradi	mm	3.246	3.069	3.198	3.021	3.015
		ft/in	10'7"	10'0"	10'5"	9'10"	9'10"
17†	Sbraccio alla massima altezza di sollevamento e scarico a 45 gradi	mm	1.516	1.638	1.581	1.703	1.743
		ft/in	4'11"	5'4"	5'2"	5'7"	5'8"
	Sbraccio con sollevamento orizzontale e benna a terra	mm	3.321	3.532	3.401	3.612	3.645
		ft/in	10'10"	11'7"	11'1"	11'10"	11'11"
A†	Profondità di scavo	mm	119	119	107	107	122
		pollici	4,6"	4,6"	4,2"	4,2"	4,8"
12†	Lunghezza totale	mm	10.362	10.597	10.434	10.669	10.687
		ft/in	34'0"	34'10"	34'3"	35'1"	35'1"
B†	Altezza totale con benna alla massima altezza di sollevamento	mm	6.623	6.623	6.707	6.707	6.960
		ft/in	21'9"	21'9"	22'1"	22'1"	22'10"
	Raggio di sterzata della pala con benna in posizione di trasporto	mm	7.905	8.014	7.925	8.035	8.025
		ft/in	26'0"	26'4"	26'0"	26'5"	26'4"
	Carico di ribaltamento statico, telaio in linea (ISO)*	kg	25.569	25.470	24.448	24.349	24.581
		lb	56.354	56.137	53.884	53.665	54.177
	Carico di ribaltamento statico, telaio in linea (pneumatico rigido)*	kg	26.937	26.838	25.822	25.722	25.991
		lb	59.369	59.151	56.913	56.693	57.284
	Carico di ribaltamento statico, telaio articolato (ISO)*	kg	21.712	21.613	20.596	20.497	20.775
		lb	47.853	47.637	45.394	45.175	45.790
	Carico di ribaltamento statico, telaio articolato (pneumatico rigido)*	kg	23.089	22.990	21.979	21.879	22.194
		lb	50.888	50.670	48.442	48.222	48.916
	Forza di strappo (§)	kN	251	250	235	234	205
		lbf	56.505	56.357	52.804	52.662	46.188
	Peso operativo*	kg	36.312	36.384	37.297	37.369	36.823
		lb	80.031	80.191	82.202	82.362	81.156

*I carichi statici di ribaltamento e i pesi operativi indicati fanno riferimento a una macchina configurata con pneumatici radiali Bridgestone 875/65R29 VLTS L4, con serbatoi pieni, operatore, contrappeso, controllo dell'assetto, avviamento a freddo, parafanghi basculanti, Product Link, differenziali a slittamento limitato, protezione trasmissione, impianto dello sterzo secondario e insonorizzazione.

†Figura mostrata nelle tabelle delle dimensioni.

**La configurazione del movimentatore di inerti non è compatibile con le benne da roccia e il sollevamento elevato.

(§)Misurata a 102 mm (4") posteriormente rispetto al tagliente con il perno d'incernieramento della benna quale punto di incernieramento in conformità allo standard SAE J732C.

(§)Le caratteristiche tecniche e i valori nominali sono conformi a tutti gli standard applicabili raccomandati dalla Society of Automotive Engineers, inclusi i valori nominali della pala regolamentati dallo standard SAE J732C.

(ISO) Piena conformità alle Sezioni da 1 a 6 dello standard ISO 14397-1:2007, che richiede una verifica del 2% tra i calcoli e le prove.

(Pneumatico rigido) Conformità allo standard ISO 14397-1: 2007, Sezioni da 1 a 5.

La disponibilità di altre benne e le offerte variano in funzione della zona. Rivolgetevi al vostro dealer Cat per ulteriori dettagli.

Caratteristiche tecniche della forca

Caratteristiche tecniche della forca

1	Lunghezza rebbio	mm pollici	1.829 72,0
2	Centro del carico	mm pollici	914 36,0
	Carico di ribaltamento statico - Telaio in linea (forca parallela al terreno)	kg lb	17.989 39.648
	Carico di ribaltamento statico - Telaio articolato (forca parallela al terreno)	kg lb	15.437 34.023
	Carico nominale (SAE J1197 - 50% del carico di ribaltamento statico alla massima sterzata)	kg lb	7.719 17.012
	Carico nominale (CEN EN 474-3 terreno irregolare - 60% del carico di ribaltamento statico alla massima sterzata)	kg lb	9.262 20.414
	Carico nominale (CEN EN 474-3 terreno piano e stabile - 80% del carico di ribaltamento statico alla massima sterzata)	kg lb	12.350 27.219
3	Lunghezza totale massima	mm pollici	10.883 428,5
4	Sbraccio con forche a terra	mm pollici	1.591 62,6
5	*Distanza da terra della parte inferiore del rebbio all'altezza minima con forca parallela al terreno	mm pollici	-126 -4,9
6	Sbraccio con bracci orizzontali e forca parallela al terreno	mm pollici	2.073 81,6
7	Sbraccio con forca all'altezza massima	mm pollici	1.028 40,5
8	Distanza da terra della parte superiore del rebbio con bracci orizzontali e forca parallela al terreno	mm pollici	1.959 77,1
9	Distanza da terra alla parte superiore del rebbio all'altezza massima con forca parallela al terreno	mm pollici	4.479 176,4
10	Altezza totale forca al massimo sollevamento (dalla parte superiore del portaforche al terreno)	mm pollici	5.523 217,4
11	Gioco alla massima altezza di sollevamento e scarico	mm pollici	2.678 105,4
12	Angolo di scarico max dalla posizione orizzontale	gradi	52
13	Larghezza totale del portaforche	mm pollici	2.821 111,1
14	Altezza totale del portaforche	mm pollici	1.129 44,4
15	Larghezza esterna rebbi (massimo distanziamento)	mm pollici	2.627 103,4
16	Larghezza esterna rebbi (distanziamento minimo)	mm pollici	747 29,4
	Larghezza rebbio (rebbio singolo)	mm pollici	250,0 9,8
	Spessore rebbio	mm pollici	85,0 3,3
	Portata rebbio	kg lb	18.700 41.215
	Peso operativo	kg lb	34.496 76.029

*Valori negativi indicano al di sotto del piano di scavo

982 STD	Portaforche da 108"	Rebbio da 72"
Forca per edilizia, HD, FUSION	523-4199	523-4200

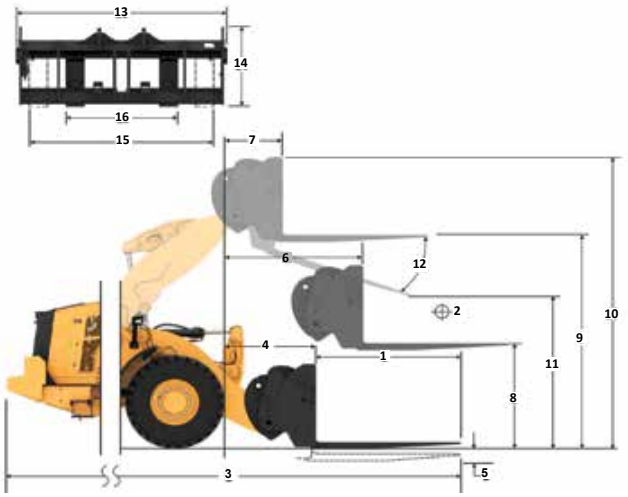

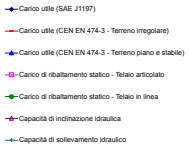

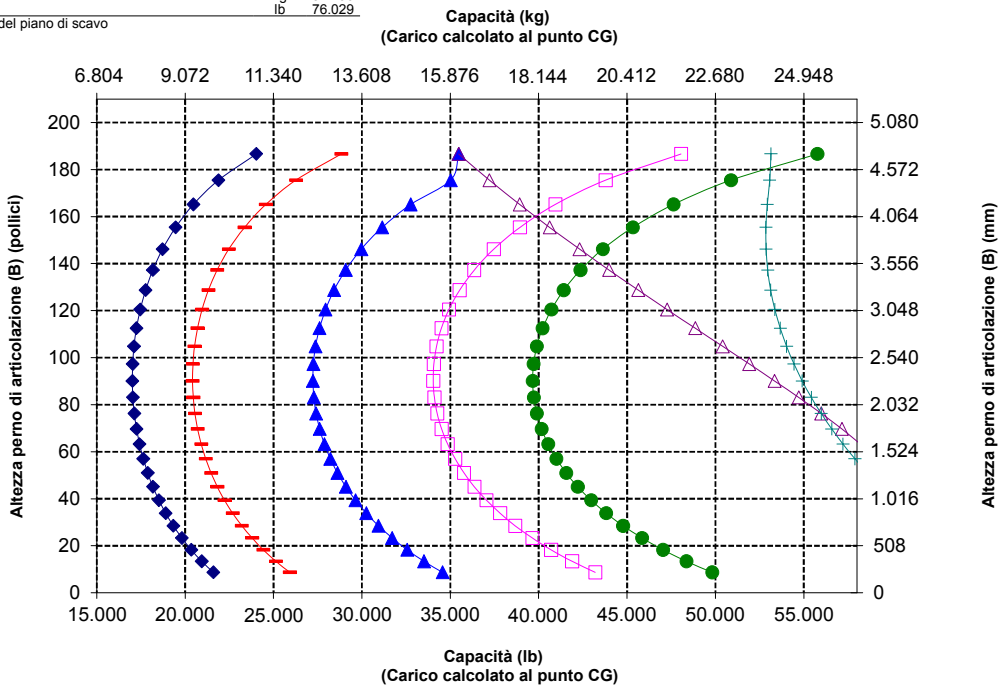

NOTA: i carichi statici di ribaltamento e i pesi operativi fanno riferimento a una pala configurata con pneumatici Bridgestone * VLTS L4, climatizzatore, controllo dell'assetto, protezione trasmissione, serbatoi dei liquidi e del combustibile pieni, liquido di raffreddamento, lubrificanti e operatore.

Le caratteristiche tecniche e i valori nominali sono conformi ai seguenti standard: SAE* J1197, ISO 14397-1, CEN** EN 474-3.

Il carico operativo nominale di una pala dotata di forca per pallet è determinato da:
SAE J1197: 50% del carico di ribaltamento statico alla massima sterzata o limite idraulico.
CEN EN 474-3: 60% del carico di ribaltamento statico alla massima sterzata su terreno irregolare o limite idraulico.
CEN EN 474-3: 80% del carico di ribaltamento statico alla massima sterzata su terreno piano e stabile o limite idraulico.

*SAE - Society of Automotive Engineers
**CEN - European Committee for Standardization

AVVERTENZA: non superare la capacità di carico dei rebbi. La capacità del singolo rebbio è stampigliata su ciascun lato.

Caratteristiche tecniche della pala gommata 982

Caratteristiche tecniche della forca

Caratteristiche tecniche della forca

1	Lunghezza rebbio	mm pollici	2.134 84,0
2	Centro del carico	mm pollici	1.067 42,0
	Carico di ribaltamento statico - Telaio in linea (forca parallela al terreno)	kg lb	17.217 37.947
	Carico di ribaltamento statico - Telaio articolato (forca parallela al terreno)	kg lb	14.759 32.530
	Carico nominale (SAE J1197 - 50% del carico di ribaltamento statico alla massima sterzata)	kg lb	7.380 16.265
	Carico nominale (CEN EN 474-3 terreno irregolare - 60% del carico di ribaltamento statico alla massima sterzata)	kg lb	8.856 19.518
	Carico nominale (CEN EN 474-3 terreno piano e stabile - 80% del carico di ribaltamento statico alla massima sterzata)	kg lb	11.808 26.024
3	Lunghezza totale massima	mm pollici	11.191 440,6
4	Sbraccio con forche a terra	mm pollici	1.594 62,7
5	*Distanza da terra della parte inferiore del rebbio all'altezza minima con forca parallela al terreno	mm pollici	-126 -4,9
6	Sbraccio con bracci orizzontali e forca parallela al terreno	mm pollici	2.073 81,6
7	Sbraccio con forca all'altezza massima	mm pollici	1.028 40,5
8	Distanza da terra della parte superiore del rebbio con bracci orizzontali e forca parallela al terreno	mm pollici	1.964 77,3
9	Distanza da terra alla parte superiore del rebbio all'altezza massima con forca parallela al terreno	mm pollici	4.484 176,6
10	Altezza totale forca al massimo sollevamento (dalla parte superiore del portaforche al terreno)	mm pollici	5.523 217,4
11	Gioco alla massima altezza di sollevamento e scarico	mm pollici	2.438 96,0
12	Angolo di scarico max dalla posizione orizzontale	gradi	52
13	Larghezza totale del portaforche	mm pollici	2.821 111,1
14	Altezza totale del portaforche	mm pollici	1.129 44,4
15	Larghezza esterna rebbi (massimo distanziamento)	mm pollici	2.627 103,4
16	Larghezza esterna rebbi (distanziamento minimo)	mm pollici	747 29,4
	Larghezza rebbio (rebbio singolo)	mm pollici	250,0 9,8
	Spessore rebbio	mm pollici	90,0 3,5
	Portata rebbio	kg lb	17.729 39.075
	Peso operativo	kg lb	34.598 76.254

*Valori negativi indicano al di sotto del piano di scavo

982 STD
Forca per edilizia, per impieghi gravosi, FUSION

Portaforche da 108"	Rebbio da 84"
523-4199	523-4201

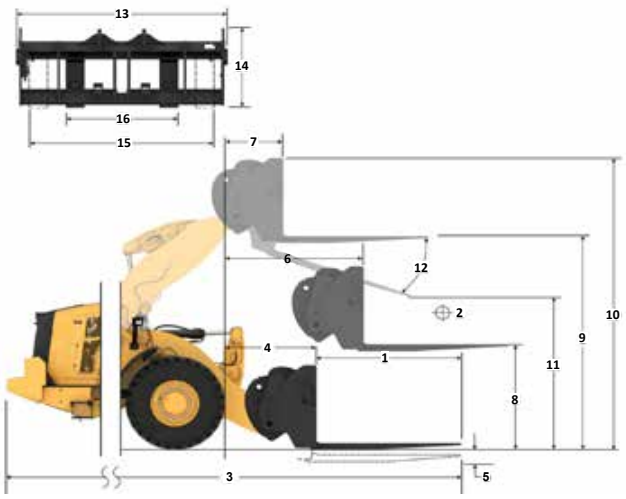

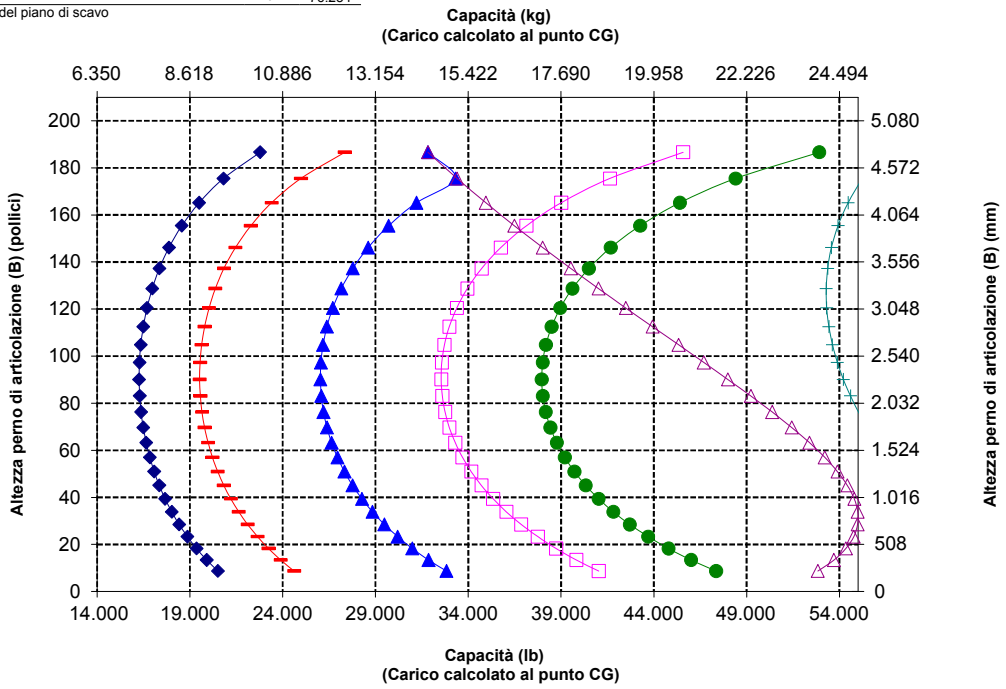

NOTA: i carichi statici di ribaltamento e i pesi operativi fanno riferimento a una pala configurata con pneumatici Bridgestone * VLTS L4, climatizzatore, controllo dell'assetto, protezione trasmissione, serbatoi dei liquidi e del combustibile pieni, liquido di raffreddamento, lubrificanti e operatore.

Le caratteristiche tecniche e i valori nominali sono conformi ai seguenti standard: SAE* J1197, ISO 14397-1, CEN** EN 474-3.

Il carico operativo nominale di una pala dotata di forca per pallet è determinato da:
SAE J1197: 50% del carico di ribaltamento statico alla massima sterzata o limite idraulico.
CEN EN 474-3: 60% del carico di ribaltamento statico alla massima sterzata su terreno irregolare o limite idraulico.
CEN EN 474-3: 80% del carico di ribaltamento statico alla massima sterzata su terreno piano e stabile o limite idraulico.

*SAE - Society of Automotive Engineers
**CEN - European Committee for Standardization

AVVERTENZA: non superare la capacità di carico dei rebbi. La capacità del singolo rebbio è stampigliata su ciascun lato.

Caratteristiche tecniche della forca

Caratteristiche tecniche della forca

1	Lunghezza rebbio	mm pollici	2.438 96,0
2	Centro del carico	mm pollici	1.219 48,0
	Carico di ribaltamento statico - Telaio in linea (forca parallela al terreno)	kg lb	16.439 36.232
	Carico di ribaltamento statico - Telaio articolato (forca parallela al terreno)	kg lb	14.070 31.011
	Carico nominale (SAE J1197 - 50% del carico di ribaltamento statico alla massima sterzata)	kg lb	7.035 15.506
	Carico nominale (CEN EN 474-3 terreno irregolare - 60% del carico di ribaltamento statico alla massima sterzata)	kg lb	8.442 18.607
	Carico nominale (CEN EN 474-3 terreno piano e stabile - 80% del carico di ribaltamento statico alla massima sterzata)	kg lb	11.256 24.809
3	Lunghezza totale massima	mm pollici	11.500 452,7
4	Sbraccio con forche a terra	mm pollici	1.598 62,9
5	*Distanza da terra della parte inferiore del rebbio all'altezza minima con forca parallela al terreno	mm pollici	-124 -4,9
6	Sbraccio con bracci orizzontali e forca parallela al terreno	mm pollici	2.078 81,8
7	Sbraccio con forca all'altezza massima	mm pollici	1.033 40,7
8	Distanza da terra della parte superiore del rebbio con bracci orizzontali e forca parallela al terreno	mm pollici	1.966 77,4
9	Distanza da terra alla parte superiore del rebbio all'altezza massima con forca parallela al terreno	mm pollici	4.486 176,6
10	Altezza totale forca al massimo sollevamento (dalla parte superiore del portaforche al terreno)	mm pollici	5.523 217,4
11	Gioco alla massima altezza di sollevamento e scarico	mm pollici	2.196 86,5
12	Angolo di scarico max dalla posizione orizzontale	gradi	52
13	Larghezza totale del portaforche	mm pollici	2.821 111,1
14	Altezza totale del portaforche	mm pollici	1.127 44,4
15	Larghezza esterna rebbi (massimo distanziamento)	mm pollici	2.629 103,5
16	Larghezza esterna rebbi (distanziamento minimo)	mm pollici	747 29,4
	Larghezza rebbio (rebbio singolo)	mm pollici	250,0 9,8
	Spessore rebbio	mm pollici	90,0 3,5
	Portata rebbio	kg lb	15.750 34.713
	Peso operativo	kg lb	34.749 76.587

*Valori negativi indicano al di sotto del piano di scavo

982 STD

Forca per edilizia, per impieghi gravosi, FUSION

Portaforche da 108"	Rebbio da 96"
523-4199	523-4202

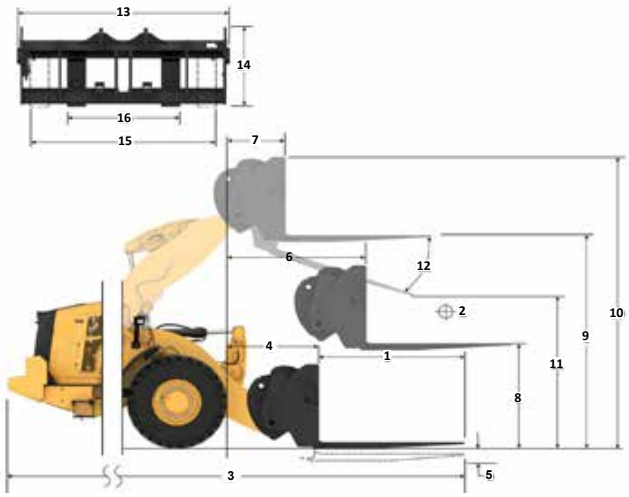

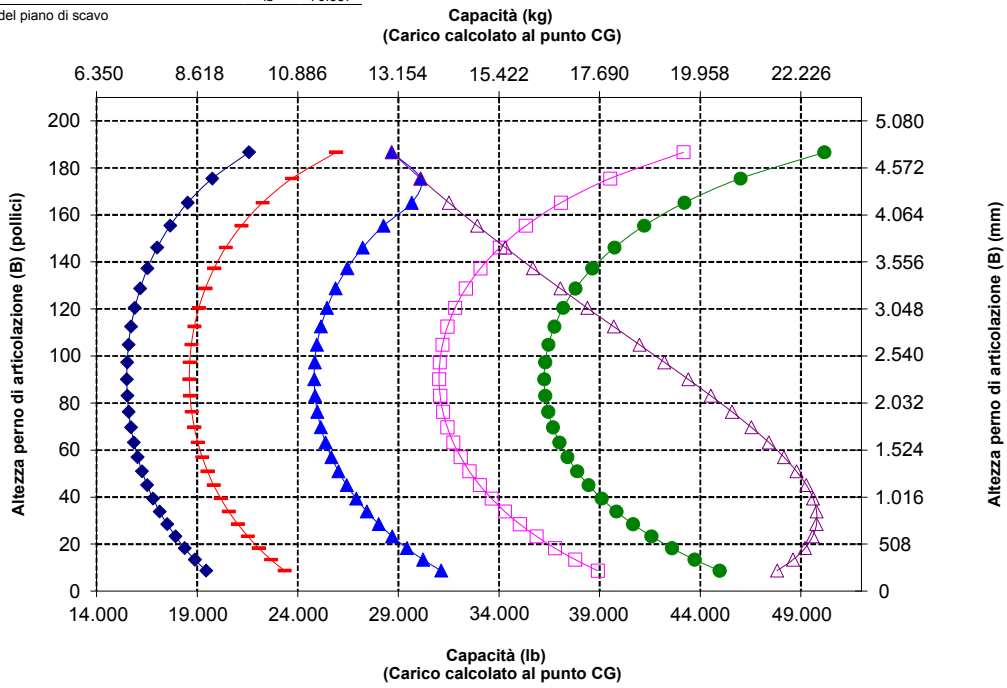

NOTA: i carichi statici di ribaltamento e i pesi operativi fanno riferimento a una pala configurata con pneumatici Bridgestone * VLTS L4, climatizzatore, controllo dell'assetto, protezione trasmissione, serbatoi dei liquidi e del combustibile pieni, liquido di raffreddamento, lubrificanti e operatore.

Le caratteristiche tecniche e i valori nominali sono conformi ai seguenti standard: SAE* J1197, ISO 14397-1, CEN** EN 474-3.

Il carico operativo nominale di una pala dotata di forca per pallet è determinato da:
SAE J1197: 50% del carico di ribaltamento statico alla massima sterzata o limite idraulico.
CEN EN 474-3: 60% del carico di ribaltamento statico alla massima sterzata su terreno irregolare o limite idraulico.
CEN EN 474-3: 80% del carico di ribaltamento statico alla massima sterzata su terreno piano e stabile o limite idraulico.

*SAE - Society of Automotive Engineers
**CEN - European Committee for Standardization

AVVERTENZA: non superare la capacità di carico dei rebbi. La capacità del singolo rebbio è stampigliata su ciascun lato.

Caratteristiche tecniche della pala gommata 982

Caratteristiche tecniche della forca

Caratteristiche tecniche della forca

1	Lunghezza rebbio	mm pollici	1.829 72,0
2	Centro del carico	mm pollici	914 36,0
	Carico di ribaltamento statico - Telaio in linea (forca parallela al terreno)	kg lb	17.040 37.557
	Carico di ribaltamento statico - Telaio articolato (forca parallela al terreno)	kg lb	14.529 32.021
	Carico nominale (SAE J1197 - 50% del carico di ribaltamento statico alla massima sterzata)	kg lb	7.264 16.011
	Carico nominale (CEN EN 474-3 terreno irregolare - 60% del carico di ribaltamento statico alla massima sterzata)	kg lb	8.717 19.213
	Carico nominale (CEN EN 474-3 terreno piano e stabile - 80% del carico di ribaltamento statico alla massima sterzata)	kg lb	11.623 25.617
3	Lunghezza totale massima	mm pollici	11.385 448,2
4	Sbraccio con forche a terra	mm pollici	1.979 77,9
5	*Distanza da terra della parte inferiore del rebbio all'altezza minima | con forca parallela al terreno	mm pollici	-126 -5,0
6	Sbraccio con bracci orizzontali e forca parallela al terreno	mm pollici	2.413 95,0
7	Sbraccio con forca all'altezza massima	mm pollici	1.089 42,9
8	Distanza da terra della parte superiore del rebbio con bracci orizzontali e forca parallela al terreno	mm pollici	1.959 77,1
9	Distanza da terra alla parte superiore del rebbio all'altezza massima con forca parallela al terreno	mm pollici	4.888 192,5
10	Altezza totale forca al massimo sollevamento (dalla parte superiore del portaforche al terreno)	mm pollici	5.932 233,5
11	Gioco alla massima altezza di sollevamento e scarico	mm pollici	3.087 121,5
12	Angolo di scarico max dalla posizione orizzontale	gradi	52
13	Larghezza totale del portaforche	mm pollici	2.821 111,1
14	Altezza totale del portaforche	mm pollici	1.129 44,4
15	Larghezza esterna rebbi (massimo distanziamento)	mm pollici	2.627 103,4
16	Larghezza esterna rebbi (distanziamento minimo)	mm pollici	747 29,4
	Larghezza rebbio (rebbio singolo)	mm pollici	250,0 9,8
	Spessore rebbio	mm pollici	85,0 3,3
	Portata rebbio	kg lb	18.700 41.215
	Peso operativo	kg lb	35,586 78.431

*Valori negativi indicano al di sotto del piano di scavo

982 HL

Forca per edilizia, per impieghi gravosi, FUSION

Portaforche da 108"	Rebbio da 72"
523-4199	523-4200

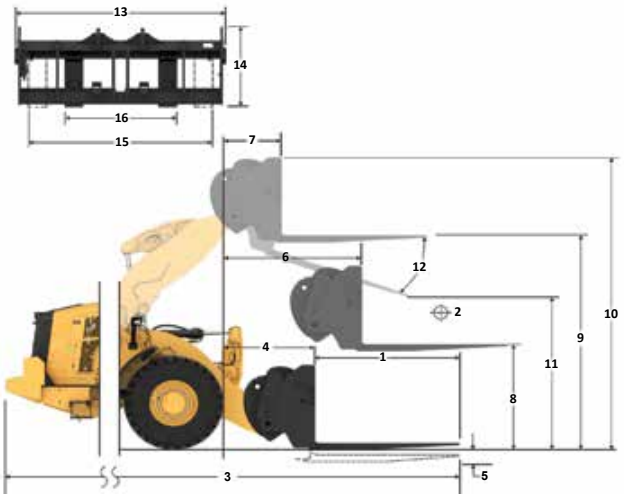

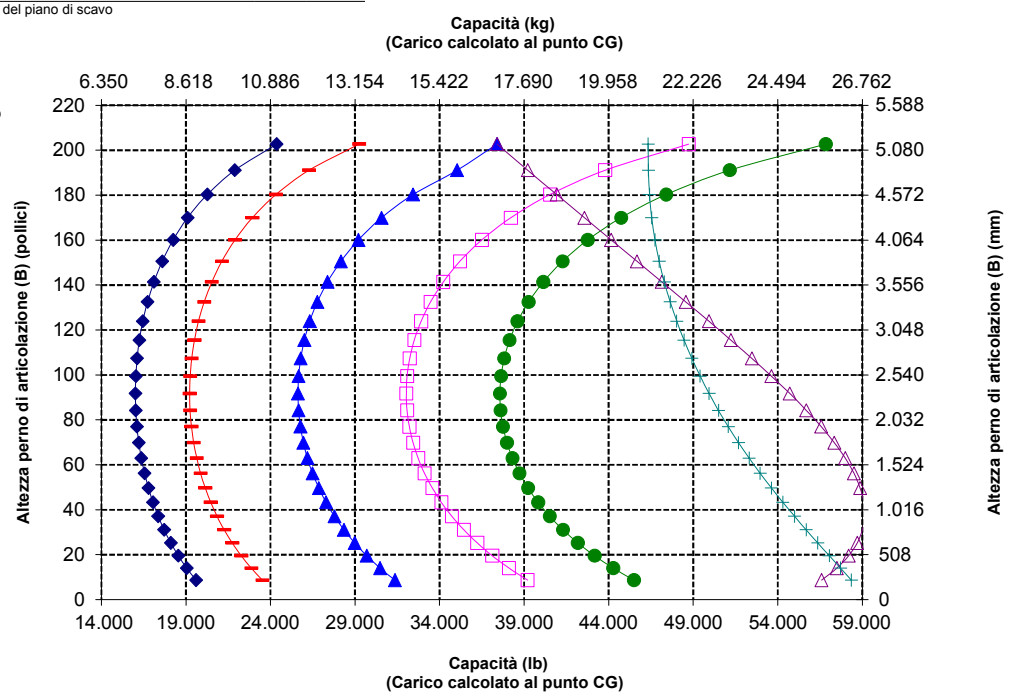

NOTA: i carichi statici di ribaltamento e i pesi operativi fanno riferimento a una pala configurata con pneumatici Bridgestone * VLTS L4, climatizzatore, controllo dell'assetto, protezione trasmissione, serbatoi dei liquidi e del combustibile pieni, liquido di raffreddamento, lubrificanti e operatore.

Le caratteristiche tecniche e i valori nominali sono conformi ai seguenti standard: SAE* J1197, ISO 14397-1, CEN** EN 474-3.

Il carico operativo nominale di una pala dotata di forca per pallet è determinato da:
SAE J1197: 50% del carico di ribaltamento statico alla massima sterzata o limite idraulico.
CEN EN 474-3: 60% del carico di ribaltamento statico alla massima sterzata su terreno irregolare o limite idraulico.
CEN EN 474-3: 80% del carico di ribaltamento statico alla massima sterzata su terreno piano e stabile o limite idraulico.

*SAE - Society of Automotive Engineers
**CEN - European Committee for Standardization

AVVERTENZA: non superare la capacità di carico dei rebbi. La capacità del singolo rebbio è stampigliata su ciascun lato.

Caratteristiche tecniche della forca

Caratteristiche tecniche della forca

1	Lunghezza rebbio	mm pollici	2.134 84,0
2	Centro del carico	mm pollici	1.067 42,0
	Carico di ribaltamento statico - Telaio in linea (forca parallela al terreno)	kg lb	16.351 36.038
	Carico di ribaltamento statico - Telaio articolato (forca parallela al terreno)	kg lb	13.926 30.692
	Carico nominale (SAE J1197 - 50% del carico di ribaltamento statico alla massima sterzata)	kg lb	6.963 15.346
	Carico nominale (CEN EN 474-3 terreno irregolare - 60% del carico di ribaltamento statico alla massima sterzata)	kg lb	8.355 18.415
	Carico nominale (CEN EN 474-3 terreno piano e stabile - 80% del carico di ribaltamento statico alla massima sterzata)	kg lb	11.141 24.554
3	Lunghezza totale massima	mm pollici	11.692 460,3
4	Sbraccio con forche a terra	mm pollici	1.982 78,0
5	*Distanza da terra della parte inferiore del rebbio all'altezza minima con forca parallela al terreno	mm pollici	-126 -5,0
6	Sbraccio con bracci orizzontali e forca parallela al terreno	mm pollici	2.413 95,0
7	Sbraccio con forca all'altezza massima	mm pollici	1.089 42,9
8	Distanza da terra della parte superiore del rebbio con bracci orizzontali e forca parallela al terreno	mm pollici	1.964 77,3
9	Distanza da terra alla parte superiore del rebbio all'altezza massima con forca parallela al terreno	mm pollici	4.893 192,7
10	Altezza totale forca al massimo sollevamento (dalla parte superiore del portaforche al terreno)	mm pollici	5.932 233,5
11	Gioco alla massima altezza di sollevamento e scarico	mm pollici	2.848 112,1
12	Angolo di scarico max dalla posizione orizzontale	gradi	52
13	Larghezza totale del portaforche	mm pollici	2.821 111,1
14	Altezza totale del portaforche	mm pollici	1.129 44,4
15	Larghezza esterna rebbi (massimo distanziamento)	mm pollici	2.627 103,4
16	Larghezza esterna rebbi (distanziamento minimo)	mm pollici	747 29,4
	Larghezza rebbio (rebbio singolo)	mm pollici	250,0 9,8
	Spessore rebbio	mm pollici	90,0 3,5
	Portata rebbio	kg lb	17.729 39.075
	Peso operativo	kg lb	35.688 78.656

*Valori negativi indicano al di sotto del piano di scavo

982 HL

Forca per edilizia, per impieghi gravosi, FUSION

Portaforche da 108"	Rebbio da 84"
523-4199	523-4201

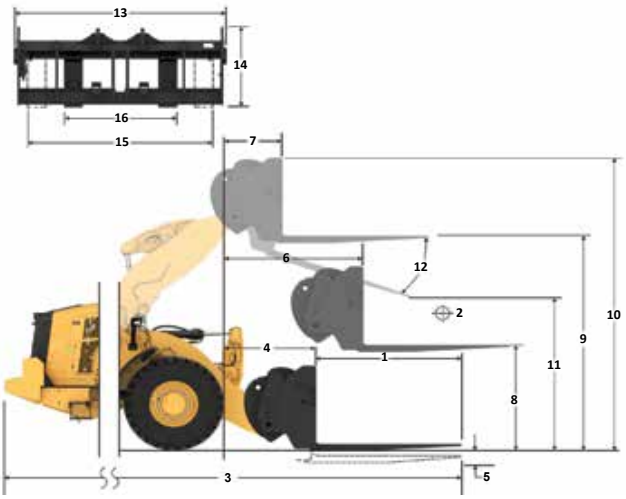

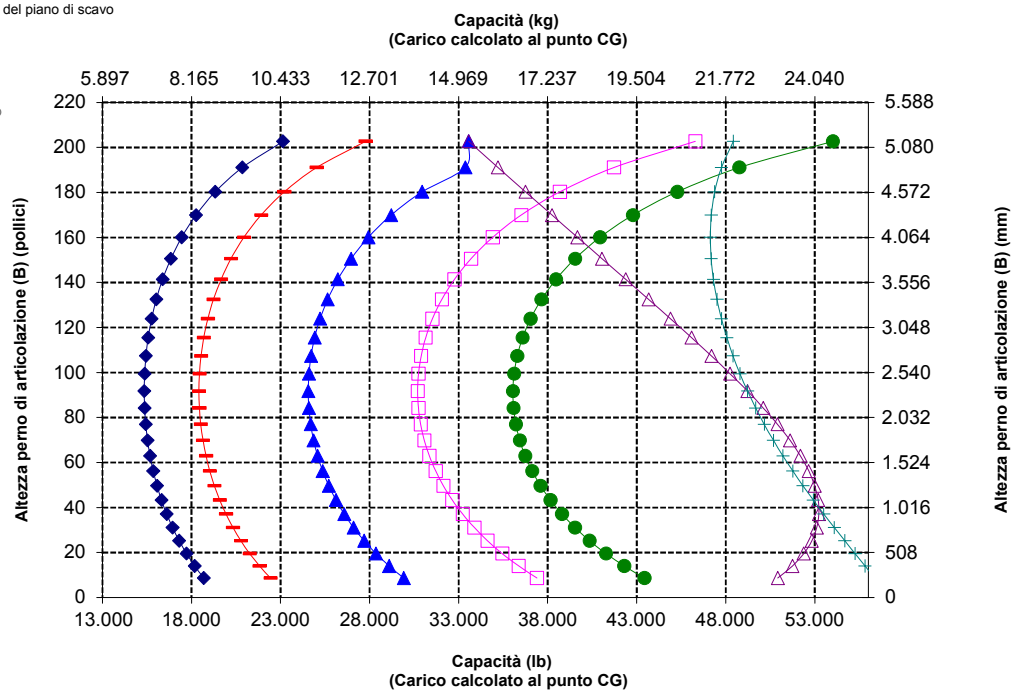

NOTA: i carichi statici di ribaltamento e i pesi operativi fanno riferimento a una pala configurata con pneumatici Bridgestone * VLTS L4, climatizzatore, controllo dell'assetto, protezione trasmissione, serbatoi dei liquidi e del combustibile pieni, liquido di raffreddamento, lubrificanti e operatore.

Le caratteristiche tecniche e i valori nominali sono conformi ai seguenti standard: SAE* J1197, ISO 14397-1, CEN** EN 474-3.

Il carico operativo nominale di una pala dotata di forca per pallet è determinato da:
SAE J1197: 50% del carico di ribaltamento statico alla massima sterzata o limite idraulico.
CEN EN 474-3: 60% del carico di ribaltamento statico alla massima sterzata su terreno irregolare o limite idraulico.
CEN EN 474-3: 80% del carico di ribaltamento statico alla massima sterzata su terreno piano e stabile o limite idraulico.

*SAE - Society of Automotive Engineers
**CEN - European Committee for Standardization

AVVERTENZA: non superare la capacità di carico dei rebbi. La capacità del singolo rebbio è stampigliata su ciascun lato.

Caratteristiche tecniche della pala gommata 982

Caratteristiche tecniche della forca

Caratteristiche tecniche della forca

1	Lunghezza rebbio	mm pollici	2.438 96,0
2	Centro del carico	mm pollici	1.219 48,0
	Carico di ribaltamento statico - Telaio in linea (forca parallela al terreno)	kg lb	15.648 34.488
	Carico di ribaltamento statico - Telaio articolato (forca parallela al terreno)	kg lb	13.304 29.322
	Carico nominale (SAE J1197 - 50% del carico di ribaltamento statico alla massima sterzata)	kg lb	6.652 14.661
	Carico nominale (CEN EN 474-3 terreno irregolare - 60% del carico di ribaltamento statico alla massima sterzata)	kg lb	7.982 17.593
	Carico nominale (CEN EN 474-3 terreno piano e stabile - 80% del carico di ribaltamento statico alla massima sterzata)	kg lb	10.643 23.457
3	Lunghezza totale massima	mm pollici	12.001 472,5
4	Sbraccio con forche a terra	mm pollici	1.986 78,2
5	*Distanza da terra della parte inferiore del rebbio all'altezza minima con forca parallela al terreno	mm pollici	-124 -4,9
6	Sbraccio con bracci orizzontali e forca parallela al terreno	mm pollici	2.418 95,2
7	Sbraccio con forca all'altezza massima	mm pollici	1.094 43,1
8	Distanza da terra della parte superiore del rebbio con bracci orizzontali e forca parallela al terreno	mm pollici	1.966 77,4
9	Distanza da terra alla parte superiore del rebbio all'altezza massima con forca parallela al terreno	mm pollici	4.895 192,7
10	Altezza totale forca al massimo sollevamento (dalla parte superiore del portaforche al terreno)	mm pollici	5.932 233,5
11	Gioco alla massima altezza di sollevamento e scarico	mm pollici	2.605 102,6
12	Angolo di scarico max dalla posizione orizzontale	gradi	52
13	Larghezza totale del portaforche	mm pollici	2.821 111,1
14	Altezza totale del portaforche	mm pollici	1.127 44,4
15	Larghezza esterna rebbi (massimo distanziamento)	mm pollici	2.629 103,5
16	Larghezza esterna rebbi (distanziamento minimo)	mm pollici	747 29,4
	Larghezza rebbio (rebbio singolo)	mm pollici	250,0 9,8
	Spessore rebbio	mm pollici	90,0 3,5
	Portata rebbio	kg lb	15.750 34.713
	Peso operativo	kg lb	35.839 78.989

*Valori negativi indicano al di sotto del piano di scavo

982 HL

Forca per edilizia, per impieghi gravosi, FUSION

Portaforche da 108"	Rebbi da 96"
523-4199	523-4202

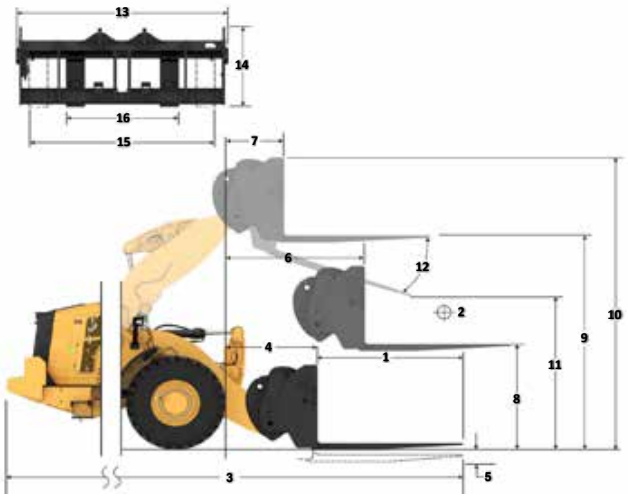

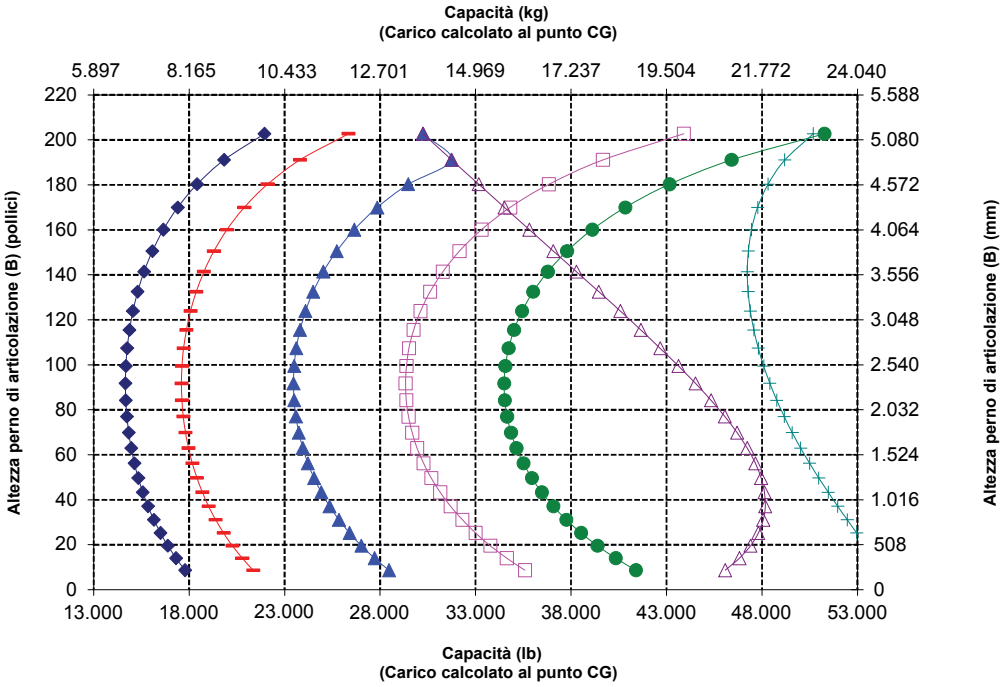

NOTA: i carichi statici di ribaltamento e i pesi operativi fanno riferimento a una pala configurata con pneumatici Bridgestone * VLTS L4, climatizzatore, controllo dell'assetto, protezione trasmissione, serbatoi dei liquidi e del combustibile pieni, liquido di raffreddamento, lubrificanti e operatore.

Le caratteristiche tecniche e i valori nominali sono conformi ai seguenti standard: SAE* J1197, ISO 14397-1, CEN** EN 474-3.

Il carico operativo nominale di una pala dotata di forca per pallet è determinato da:
SAE J1197: 50% del carico di ribaltamento statico alla massima sterzata o limite idraulico.
CEN EN 474-3: 60% del carico di ribaltamento statico alla massima sterzata su terreno irregolare o limite idraulico.
CEN EN 474-3: 80% del carico di ribaltamento statico alla massima sterzata su terreno piano e stabile o limite idraulico.

*SAE - Society of Automotive Engineers
**CEN - European Committee for Standardization

AVVERTENZA: non superare la capacità di carico dei rebbi. La capacità del singolo rebbio è stampigliata su ciascun lato.

Caratteristiche tecniche della forca

Caratteristiche tecniche della forca

1	Lunghezza rebbio	mm pollici	1.829 72,0
2	Centro del carico	mm pollici	914 36,0
	Carico di ribaltamento statico - Telaio in linea (forca parallela al terreno)	kg lb	18.988 41.849
	Carico di ribaltamento statico - Telaio articolato (forca parallela al terreno)	kg lb	16.261 35.840
	Carico nominale (SAE J1197 - 50% del carico di ribaltamento statico alla massima sterzata)	kg lb	8.131 17.920
	Carico nominale (CEN EN 474-3 terreno irregolare - 60% del carico di ribaltamento statico alla massima sterzata)	kg lb	9.757 21.504
	Carico nominale (CEN EN 474-3 terreno piano e stabile - 80% del carico di ribaltamento statico alla massima sterzata)	kg lb	13.009 28.672
3	Lunghezza totale massima	mm pollici	10.996 432,9
4	Sbraccio con forche a terra	mm pollici	1.591 62,6
5	*Distanza da terra della parte inferiore del rebbio all'altezza minima con forca parallela al terreno	mm pollici	-126 -4,9
6	Sbraccio con bracci orizzontali e forca parallela al terreno	mm pollici	2.073 81,6
7	Sbraccio con forca all'altezza massima	mm pollici	1.028 40,5
8	Distanza da terra della parte superiore del rebbio con bracci orizzontali e forca parallela al terreno	mm pollici	1.959 77,1
9	Distanza da terra alla parte superiore del rebbio all'altezza massima con forca parallela al terreno	mm pollici	4.479 176,4
10	Altezza totale forca al massimo sollevamento (dalla parte superiore del portaforche al terreno)	mm pollici	5.523 217,4
11	Gioco alla massima altezza di sollevamento e scarico	mm pollici	2.678 105,4
12	Angolo di scarico max dalla posizione orizzontale	gradi	52
13	Larghezza totale del portaforche	mm pollici	2.821 111,1
14	Altezza totale del portaforche	mm pollici	1.129 44,4
15	Larghezza esterna rebbi (massimo distanziamento)	mm pollici	2.627 103,4
16	Larghezza esterna rebbi (distanziamento minimo)	mm pollici	747 29,4
	Larghezza rebbio (rebbio singolo)	mm pollici	250,0 9,8
	Spessore rebbio	mm pollici	85,0 3,3
	Portata rebbio	kg lb	18.700 41.215
	Peso operativo	kg lb	35.139 77.447

*Valori negativi indicano al di sotto del piano di scavo

982 AGG	Portaforche da 108"	Rebbi da 72"
Forca per edilizia, HD, FUSION	523-4199	523-4200

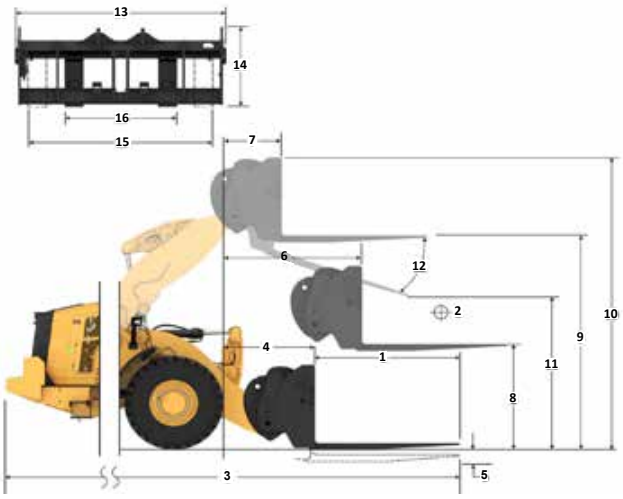

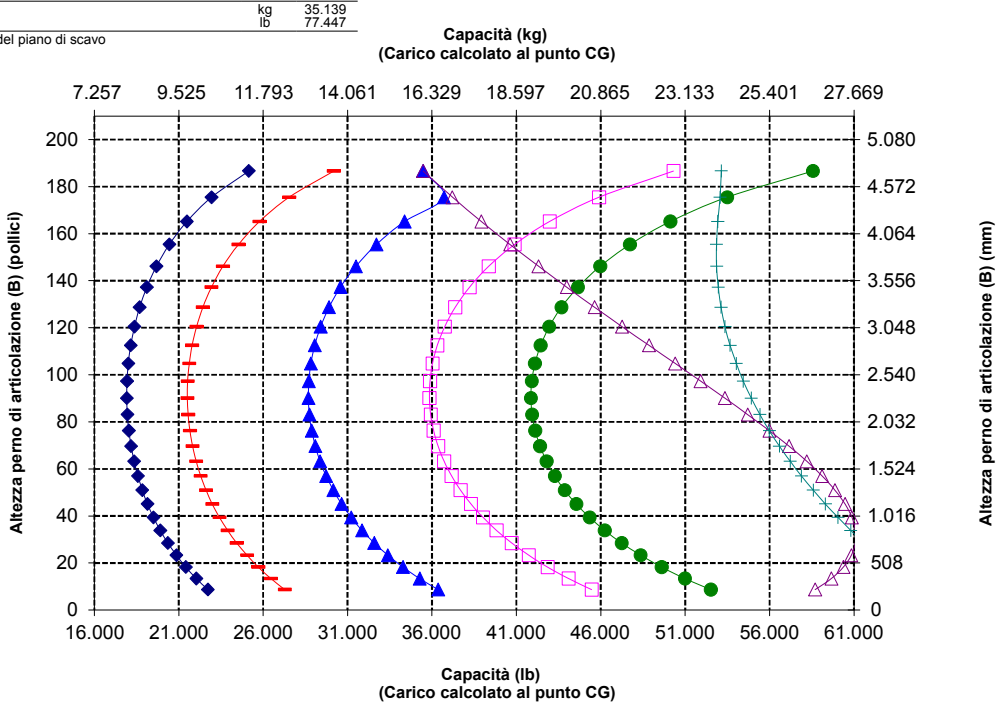

NOTA: i carichi statici di ribaltamento e i pesi operativi fanno riferimento a una pala configurata con pneumatici Bridgestone * VLTS L4, climatizzatore, controllo dell'assetto, protezione trasmissione, serbatoi dei liquidi e del combustibile pieni, liquido di raffreddamento, lubrificanti e operatore.

Le caratteristiche tecniche e i valori nominali sono conformi ai seguenti standard: SAE* J1197, ISO 14397-1, CEN** EN 474-3.

Il carico operativo nominale di una pala dotata di forca per pallet è determinato da:
SAE J1197: 50% del carico di ribaltamento statico alla massima sterzata o limite idraulico.
CEN EN 474-3: 60% del carico di ribaltamento statico alla massima sterzata su terreno irregolare o limite idraulico.
CEN EN 474-3: 80% del carico di ribaltamento statico alla massima sterzata su terreno piano e stabile o limite idraulico.

*SAE - Society of Automotive Engineers
**CEN - European Committee for Standardization

AVVERTENZA: non superare la capacità di carico dei rebbi. La capacità del singolo rebbio è stampigliata su ciascun lato.

Caratteristiche tecniche della pala gommata 982

Caratteristiche tecniche della forca

Caratteristiche tecniche della forca

1	Lunghezza rebbio	mm pollici	2.134 84,0
2	Centro del carico	mm pollici	1.067 42,0
	Carico di ribaltamento statico - Telaio in linea (forca parallela al terreno)	kg lb	18.180 40.068
	Carico di ribaltamento statico - Telaio articolato (forca parallela al terreno)	kg lb	15.554 34.281
	Carico nominale (SAE J1197 - 50% del carico di ribaltamento statico alla massima sterzata)	kg lb	7.777 17.141
	Carico nominale (CEN EN 474-3 terreno irregolare - 60% del carico di ribaltamento statico alla massima sterzata)	kg lb	9.332 20.569
	Carico nominale (CEN EN 474-3 terreno piano e stabile - 80% del carico di ribaltamento statico alla massima sterzata)	kg lb	12.443 27.425
3	Lunghezza totale massima	mm pollici	11.304 445,0
4	Sbraccio con forche a terra	mm pollici	1.594 62,7
5	*Distanza da terra della parte inferiore del rebbio all'altezza minima con forca parallela al terreno	mm pollici	-126 -4,9
6	Sbraccio con bracci orizzontali e forca parallela al terreno	mm pollici	2.073 81,6
7	Sbraccio con forca all'altezza massima	mm pollici	1.028 40,5
8	Distanza da terra della parte superiore del rebbio con bracci orizzontali e forca parallela al terreno	mm pollici	1.964 77,3
9	Distanza da terra alla parte superiore del rebbio all'altezza massima con forca parallela al terreno	mm pollici	4.484 176,6
10	Altezza totale forca al massimo sollevamento (dalla parte superiore del portaforche al terreno)	mm pollici	5.523 217,4
11	Gioco alla massima altezza di sollevamento e scarico	mm pollici	2.438 96,0
12	Angolo di scarico max dalla posizione orizzontale	gradi	52
13	Larghezza totale del portaforche	mm pollici	2.821 111,1
14	Altezza totale del portaforche	mm pollici	1.129 44,4
15	Larghezza esterna rebbi (massimo distanziamento)	mm pollici	2.627 103,4
16	Larghezza esterna rebbi (distanziamento minimo)	mm pollici	747 29,4
	Larghezza rebbio (rebbio singolo)	mm pollici	250,0 9,8
	Spessore rebbio	mm pollici	90,0 3,5
	Portata rebbio	kg lb	17.729 39.075
	Peso operativo	kg lb	35.241 77.671

*Valori negativi indicano al di sotto del piano di scavo

982 AGG
Forca per edilizia, per impieghi gravosi, FUSION

Portaforche da 108"	Rebbio da 84"
523-4199	523-4201

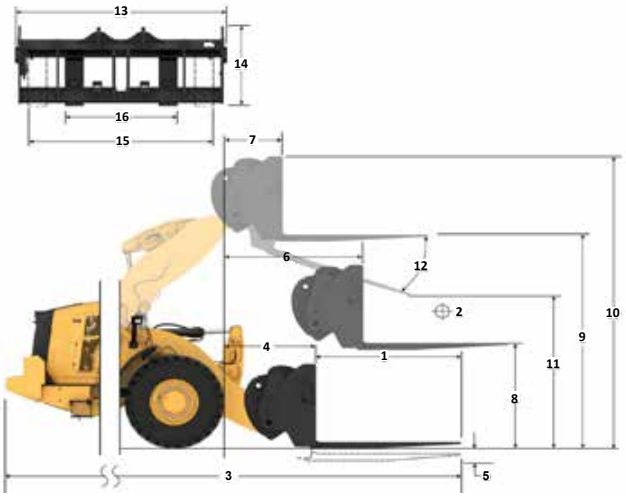

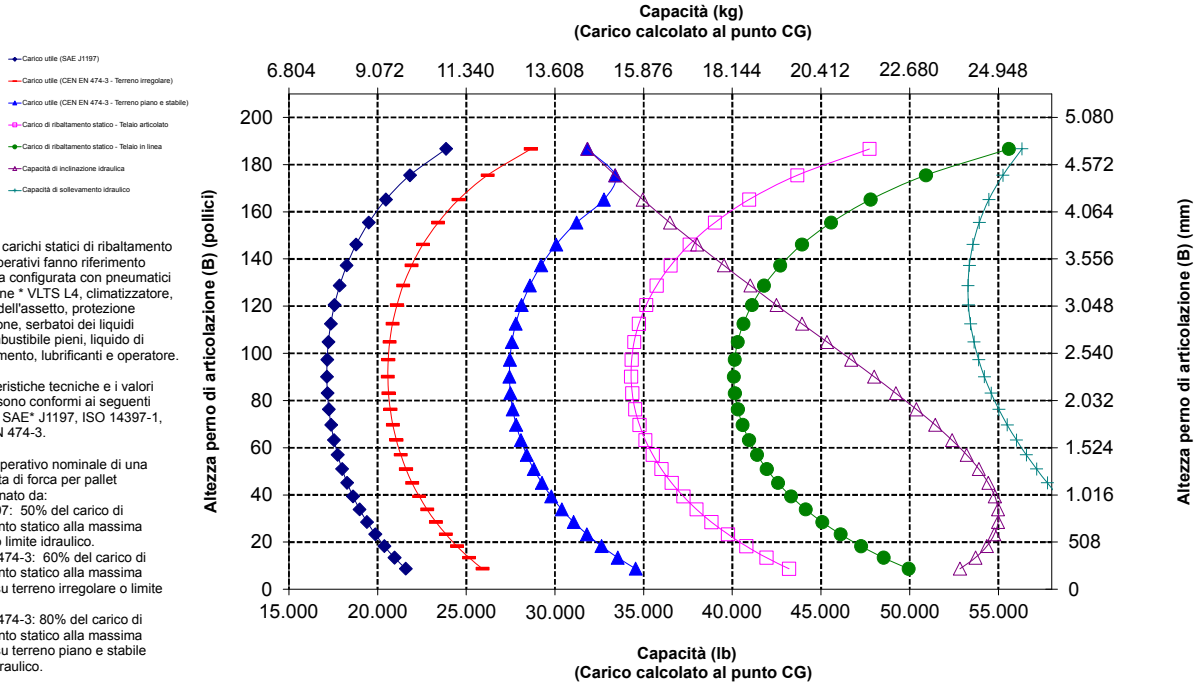

NOTA: i carichi statici di ribaltamento e i pesi operativi fanno riferimento a una pala configurata con pneumatici Bridgestone * VLTS L4, climatizzatore, controllo dell'assetto, protezione trasmissione, serbatoi dei liquidi e del combustibile pieni, liquido di raffreddamento, lubrificanti e operatore.

Le caratteristiche tecniche e i valori nominali sono conformi ai seguenti standard: SAE* J1197, ISO 14397-1, CEN** EN 474-3.

Il carico operativo nominale di una pala dotata di forca per pallet è determinato da:
SAE J1197: 50% del carico di ribaltamento statico alla massima sterzata o limite idraulico.
CEN EN 474-3: 60% del carico di ribaltamento statico alla massima sterzata su terreno irregolare o limite idraulico.
CEN EN 474-3: 80% del carico di ribaltamento statico alla massima sterzata su terreno piano e stabile o limite idraulico.

*SAE - Society of Automotive Engineers
**CEN - European Committee for Standardization

AVVERTENZA: non superare la capacità di carico dei rebbi. La capacità del singolo rebbio è stampigliata su ciascun lato.

Caratteristiche tecniche della forca

Caratteristiche tecniche della forca

1	Lunghezza rebbio	mm pollici	2.438 96,0
2	Centro del carico	mm pollici	1.219 48,0
	Carico di ribaltamento statico - Telaio in linea (forca parallela al terreno)	kg lb	17.367 38.277
	Carico di ribaltamento statico - Telaio articolato (forca parallela al terreno)	kg lb	14.837 32.701
	Carico nominale (SAE J1197 - 50% del carico di ribaltamento statico alla massima sterzata)	kg lb	7.418 16.350
	Carico nominale (CEN EN 474-3 terreno irregolare - 60% del carico di ribaltamento statico alla massima sterzata)	kg lb	8.902 19.620
	Carico nominale (CEN EN 474-3 terreno piano e stabile - 80% del carico di ribaltamento statico alla massima sterzata)	kg lb	11.870 26.160
3	Lunghezza totale massima	mm pollici	11.613 457,2
4	Sbraccio con forche a terra	mm pollici	1.598 62,9
5	*Distanza da terra della parte inferiore del rebbio all'altezza minima con forca parallela al terreno	mm pollici	-124 -4,9
6	Sbraccio con bracci orizzontali e forca parallela al terreno	mm pollici	2.078 81,8
7	Sbraccio con forca all'altezza massima	mm pollici	1.033 40,7
8	Distanza da terra della parte superiore del rebbio con bracci orizzontali e forca parallela al terreno	mm pollici	1.966 77,4
9	Distanza da terra alla parte superiore del rebbio all'altezza massima con forca parallela al terreno	mm pollici	4.486 176,6
10	Altezza totale forca al massimo sollevamento (dalla parte superiore del portaforche al terreno)	mm pollici	5.523 217,4
11	Gioco alla massima altezza di sollevamento e scarico	mm pollici	2.196 86,5
12	Angolo di scarico max dalla posizione orizzontale	gradi	52
13	Larghezza totale del portaforche	mm pollici	2.821 111,1
14	Altezza totale del portaforche	mm pollici	1.127 44,4
15	Larghezza esterna rebbi (massimo distanziamento)	mm pollici	2.629 103,5
16	Larghezza esterna rebbi (distanziamento minimo)	mm pollici	747 29,4
	Larghezza rebbio (rebbio singolo)	mm pollici	250,0 9,8
	Spessore rebbio	mm pollici	90,0 3,5
	Portata rebbio	kg lb	15.750 34.713
	Peso operativo	kg lb	35.392 78.004

*Valori negativi indicano al di sotto del piano di scavo

982 AGG

Forca per edilizia, per impieghi gravosi, FUSION

Portaforche da 108"	Rebbio da 96"
523-4199	523-4202

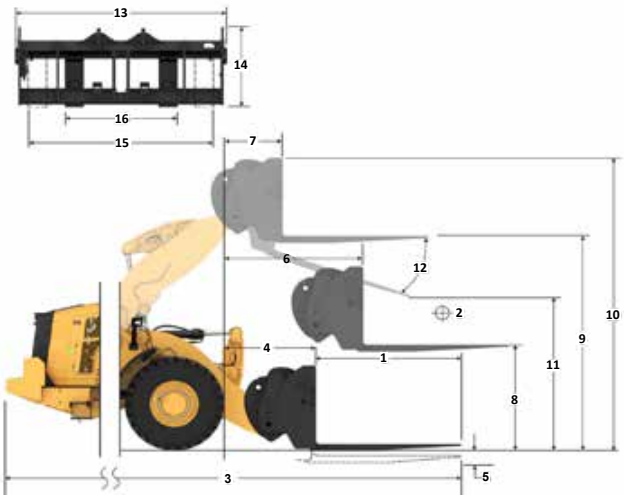

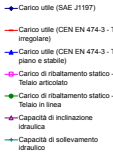

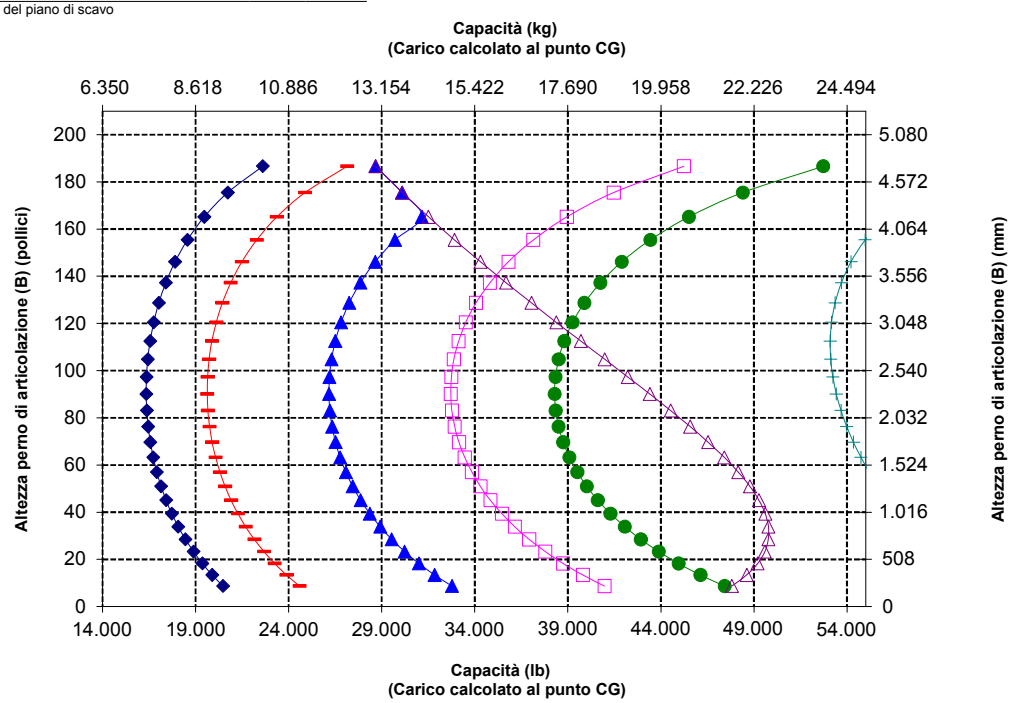

NOTA: i carichi statici di ribaltamento e i pesi operativi fanno riferimento a una pala configurata con pneumatici Bridgestone * VLTS L4, climatizzatore, controllo dell'assetto, protezione trasmissione, serbatoi dei liquidi e del combustibile pieni, liquido di raffreddamento, lubrificanti e operatore.

Le caratteristiche tecniche e i valori nominali sono conformi ai seguenti standard: SAE* J1197, ISO 14397-1, CEN** EN 474-3.

Il carico operativo nominale di una pala dotata di forca per pallet è determinato da:
SAE J1197: 50% del carico di ribaltamento statico alla massima sterzata o limite idraulico.
CEN EN 474-3: 60% del carico di ribaltamento statico alla massima sterzata su terreno irregolare o limite idraulico.
CEN EN 474-3: 80% del carico di ribaltamento statico alla massima sterzata su terreno piano e stabile o limite idraulico.

*SAE - Society of Automotive Engineers
**CEN - European Committee for Standardization

AVVERTENZA: non superare la capacità di carico dei rebbi. La capacità del singolo rebbio è stampigliata su ciascun lato.

Caratteristiche tecniche della pala gommata 982

Attrezzature standard e a richiesta

Le attrezzature standard e a richiesta possono variare. Per ulteriori informazioni, rivolgetevi al vostro dealer Cat.

	Standard	A richiesta
CABINA		
Cabina pressurizzata e insonorizzata	✓	
Portiera con sistema di apertura a distanza	✓	
Comandi delle attrezzature elettroidrauliche, freno di stazionamento	✓	
Poggiapiedi		✓
Sterzo, joystick	✓	
Joystick attrezzatura (solo 2 V, 3 V)		✓
Cintura di sicurezza monitorata	✓	
Radio (FM, AM, USB, BT)		✓
Radio (DAB+)		✓
Predisposizione radio CB		✓
Sedile, in tessuto, a sospensione pneumatica	✓	
Sedile in camoscio/tessuto, a sospensione pneumatica, riscaldato		✓
Sedile, in pelle/tessuto, a sospensione pneumatica, riscaldato		✓
Display touchscreen	✓	
Tastierino, pulsanti programmabili	✓	
Specchietti, riscaldati		✓
Condizionatore d'aria, riscaldatore, sbrinatore (temperatura e ventilazione automatiche)	✓	
Parasole, anteriore, retrattile	✓	
Parasole, posteriore, retrattile	✓	
Finestrini, anteriori, vetro smussato laminato di sicurezza	✓	
Finestrini, anteriori, per impieghi gravosi o con protezioni complete		✓
TECNOLOGIE DI BORDO		
Sistema di scavo automatico con impostazione automatica degli pneumatici	✓	
ID operatore e sicurezza della macchina	✓	
Profili di applicazione	✓	
Ausili al lavoro	✓	
Guida comandi e Manuale di funzionamento e manutenzione elettronico*	✓	
Bilancia Cat Payload	✓	
Cat Advanced Payload		✓
Cat Payload per il commercio***		✓
Stampante Cat Payload con E-ticket		✓
Informazioni funzioni principali	✓	
Widget display benna in fase di trasporto	✓	
Aggiornamento remoto	✓	

* Non disponibile in tutte le lingue
** Standard laddove obbligatorio
*** Non compatibile con gli allestimenti per la circolazione su strada
**** Disponibile in Europa, Turchia, Australia e Nuova Zelanda. Le certificazioni dei Paesi variano. Per ulteriori informazioni, contattate il vostro dealer Cat locale.

	Standard	A richiesta
IDRAULICA		
Attrezzatura, load sensing pompa a pistoni a cilindr. var.	✓	
Sterzo, load sensing pompa a pistoni a cilindr. var.	✓	
Controllo dell'assetto, accumulatori doppi	✓	
3ª funzione ausiliaria con controllo dell'assetto		✓
Valvole per il prelievo dell'olio, tubi flessibili Cat XT™	✓	
Comando dell'attacco rapido		✓
TRASMISSIONE		
Motore Cat C13	✓	
Pompa elettrica di adescamento del combustibile	✓	
Separatore acqua/combustibile e filtro del combustibile secondario	✓	
Prefiltro aria motore	✓	
Prefiltro dell'aria della turbina		✓
Radiatore, elevati volumi di detriti		✓
Ventola di raffreddamento, reversibile		✓
Assali, differenziali aperti	✓	
Assali, differenziali a slittamento limitato		✓
Assali con scarichi ecologici, predisposizione AOC	✓	
Assali, tenute per temperature estreme		✓
Scambiatore di calore dell'olio negli assali		✓
Trasmissione powershift, epicicloidale, automatica	✓	
Convertitore di coppia con dispositivo di blocco	✓	
Freni serv., idraulica, freni a disco in bagno d'olio, indic. usura	✓	
Impianto frenante integrato (IBS)	✓	
Freno staz., cal. su assali ant., disins. a press. a molla	✓	
Dispositivo di disinserimento pedale freno con funzione di decelerazione	✓	
IMPIANTO ELETTRICO		
Sistema di avviamento e carica, 24 V	✓	
Dispositivo di avviamento, elettrico, per impieghi gravosi	✓	
Avviamento a freddo, 120 V o 240 V		✓
Luci: alogene, 4 luci di lavoro, 2 luci di marcia anteriori con indicatori di direzione, 2 luci per il campo visivo posteriore	✓	
Luci: LED		✓

(continua alla pagina seguente)

Attrezzatura standard e a richiesta *(segue)*

Le attrezzature standard e a richiesta possono variare. Per ulteriori informazioni, rivolgetevi al vostro dealer Cat.

	Standard	A richiesta
SISTEMA DI MONITORAGGIO		
Cruscotto anteriore con indicatori analogici, display LCD e spie di avvertenza	✓	
Monitor touchscreen primario (Cat Payload, schermate a quadranti, impostazioni e messaggi della macchina)	✓	
Monitor pressione pneumatici		✓
Promemoria manutenzione	✓	
LEVERISMO		
Sollevamento standard con barra a Z	✓	
Sollevamento elevato con barra a Z		✓
Disinnesti automatici: sollevamento e inclinazione	✓	
ATTREZZATURA AGGIUNTIVA		
Sistema di autolubrificazione Cat		✓
Parafanghi basculanti		✓
Protezioni: trasmissione, carter, cabina, cilindri, posteriori		✓
Olio idraulico biodegradabile		✓
Sistema di cambio rapido dell'olio		✓
Accesso posteriore alla cabina		✓
Serbatoio del combustibile con sistema di rifornimento rapido		✓
Scatola attrezzi		✓

	Standard	A richiesta
SICUREZZA		
Sistema radar posteriore Cat Detect		✓
Apposito schermo per le immagini della telecamera retrovisiva		✓
Visibilità: specchietti, telecamera posteriore	✓	
Sistema di visione multiview (360°)		✓
Piattaforma per la pulizia dei finestrini, anteriore	✓	
Dispositivo di ritrazione cintura di sicurezza sedile a 4 punti		✓
Impianto dello sterzo secondario, elettrico**		✓
Cunei di fermo ruota		✓
Faro rotante		✓
Faro monitoraggio cintura di sicurezza		✓
Luci stroboscopiche di retromarcia***		✓
Sistema di avviso collisione con rilevamento personale e inibizione del movimento		✓
Controllo a distanza		✓
CONFIGURAZIONI SPECIALI		
Movimentatore di inerti		✓
Rifiuti e materiali di scarto		✓
Uso forestale		✓

* Non disponibile in tutte le lingue
** Standard laddove obbligatorio
*** Non compatibile con gli allestimenti per la circolazione su strada
**** Disponibile in Europa, Turchia, Australia e Nuova Zelanda. Le certificazioni dei Paesi variano. Per ulteriori informazioni, contattate il vostro dealer Cat locale.

Dichiarazione ambientale del modello 982

Le seguenti informazioni si applicano alla macchina al momento della produzione finale configurata per la vendita nelle regioni coperte nel presente documento. Il contenuto di questa dichiarazione è valido alla data del rilascio, tuttavia il contenuto correlato alle funzionalità e alle caratteristiche tecniche della macchina è soggetto a modifiche senza preavviso. Per ulteriori informazioni, consultare il Manuale di funzionamento e manutenzione della macchina.

Per maggiori informazioni sulla sostenibilità in corso e sul nostro progresso, visitare il sito https://www.caterpillar.com/en/company/sustainability.html.

Motore

- Il motore Cat® C13 è conforme agli standard sulle emissioni U.S. EPA Tier 4 Final, EU Stage V, Corea Stage V, China Nonroad Stage IV e Giappone 2014.
- I motori diesel Cat richiedono l'utilizzo esclusivo di combustibili ULSD (diesel a bassissimo tenore di zolfo, massimo 15 ppm) o ULSD miscelati ai seguenti combustibili a bassa intensità di carbonio** fino a:
  - ✓ Biodiesel al 20% (FAME, fatty acid methyl ester)*
  - ✓ Combustibili diesel 100% rinnovabili, HVO (hydrotreated vegetable oil, olio vegetale idrotrattato) e GTL (gas-liquido)

  Per un'applicazione corretta, fare riferimento alle linee guida. Per maggiori dettagli, rivolgersi al proprio dealer Cat o consultare le "Raccomandazioni Caterpillar sui liquidi della macchina" (SLBU6250).

* I motori senza dispositivi post-trattamento possono usare miscele superiori, fino a biodiesel al 100%.

** Le emissioni di gas serra dallo scarico dei combustibili a minore intensità di carbonio sono essenzialmente uguali a quelle dei combustibili tradizionali.

Impianto di climatizzazione

L'impianto di climatizzazione su questa macchina contiene gas refrigerante fluorurato a effetto serra R134a (potenziale di riscaldamento globale = 1.430). L'impianto contiene 1,6 kg (3,52 lb) di refrigerante che ha un contenuto di CO_2 equivalente a 2,288 tonnellate metriche (2,522 tonnellate).

Vernice

- Sulla base dei dati disponibili più affidabili disponibili, la concentrazione massima consentita, misurata in parti per milione (PPM), dei seguenti metalli pesanti nella vernice è:
  - Bario < 0,01%
  - Cadmio < 0,01%
  - Cromo < 0,01%
  - Piombo < 0,01%

Livelli di rumorosità

Livello della pressione sonora sull'operatore (ISO 6396:2008)	72 dB(A)
Livello di potenza sonora esterna (ISO 6395:2008)	112 dB(A)
Livello della pressione sonora sull'operatore (ISO 6396:2008)*	72 dB(A)
Livello di potenza sonora esterna (ISO 6395:2008)**	109 dB(A)

*Inclusi i Paesi che adottano le direttive UE e UK

**Direttiva UE sul rumore 2000/14/CE e UK Noise Regulation 2001 N. 1701

Oli e liquidi

- Negli stabilimenti Caterpillar i liquidi di raffreddamento usati sono a base di glicole etilenico. I liquidi di raffreddamento Cat DEAC (antigelo/liquido di raffreddamento motore diesel) e i liquidi di raffreddamento a lunga durata (ELC) Cat possono essere riciclati. Per ulteriori informazioni, rivolgetevi al vostro dealer Cat.
- Cat Bio HYDO™ Advanced è un olio idraulico biodegradabile approvato da EU Ecolabel.
- È probabile che siano presenti liquidi aggiuntivi, consultare il Manuale di funzionamento e manutenzione o la Guida all'applicazione e all'installazione per consigli completi sui liquidi e sugli intervalli di manutenzione.

Funzionalità e tecnologie

- Le funzionalità e le tecnologie indicate di seguito possono contribuire a ridurre le emissioni di carbonio e/o il consumo di combustibile. Le funzionalità possono variare. Per ulteriori informazioni, rivolgetevi al vostro dealer Cat.
  - Fattori di riempimento della benna costantemente elevati grazie al sistema di scavo automatico con impostazione automatica degli pneumatici per una produttività fino al 10% superiore
  - La trasmissione powershift con frizione di blocco aumenta l'efficienza dei consumi garantendo prestazioni ottimali.
  - Riduzione dei tempi di inattività grazie al sistema di arresto automatico del motore al minimo
  - Gli intervalli di manutenzione estesi riducono il consumo di liquidi e del filtro
  - Risoluzione dei problemi da remoto/Remote Flash

Riciclaggio

- I materiali inclusi nelle macchine sono suddivisi nelle categorie indicate di seguito con percentuale di peso approssimativo. A causa delle variazioni delle configurazioni del prodotto, i seguenti valori nella tabella potrebbero subire delle variazioni.

Tipo di materiale	Percentuale in peso
Acciaio	64,89%
Ferro	18,08%
Metallo non ferroso	1,88%
Metallo misto	0,33%
Metallo misto e non-metallo	0,39%
Plastica	0,82%
Gomma	8,41%
Misto non metallico	0,01%
Liquido	1,14%
Altro	3,05%
Non categorizzato	0,99%
Totale	100%

- Una macchina con un tasso di riciclabilità superiore garantisce un utilizzo più efficiente delle preziose risorse naturali e migliora il valore di fine vita del prodotto. In conformità allo standard ISO 16714 (macchinari per movimento terra - riciclabilità e recupero - terminologia e metodo di calcolo), il tasso di riciclabilità viene definito come percentuale della massa (frazione massa in percentuale) della macchina nuova che può essere riciclata, riutilizzata o entrambe le cose.

  Tutte le parti della distinta materiali vengono valutate per tipo di componente in base a un elenco di componenti definiti dagli standard ISO 16714 e Japan CEMA (Construction Equipment Manufacturers Association). Le parti rimanenti vengono ulteriormente valutate per la riciclabilità in base al tipo di materiale.

  A causa delle variazioni delle configurazioni del prodotto, il seguente valore nella tabella potrebbe subire delle variazioni.

Riciclabilità - 98%

982

Macchina per impieghi forestali

Le applicazioni in segheria richiedono le prestazioni, produttività e sicurezza aggiuntive che le pale gommate per impieghi forestali Cat forniscono.

Affidabilità comprovata sul campo

- Il motore Cat C13 offre un'elevata densità di potenza con una combinazione collaudata di sistemi elettronici, pneumatici e di alimentazione.
- Utilizzando una progettazione dei componenti e processi di collaudo delle macchine meticolosi, è possibile garantire affidabilità e tempi di attività senza eguali.

Durata

- Telai appositamente realizzati per impieghi gravosi, trasmissione, assali e riduttori finali garantiscono una lunga durata.
- Il sistema di filtraggio idraulico dell'intero flusso, con filtrazione fuori linea aggiuntiva, migliora la robustezza dell'impianto idraulico e la durata dei componenti.

Efficienza dei consumi e produttività superiori

- La macchina per impieghi forestali include contrappeso aggiuntivo, telaio posteriore realizzato appositamente e cilindri di inclinazione più grandi per un maggiore controllo del carico rispetto al modello base.
- La ventola a passo variabile a richiesta e i refrigeratori privi di detriti riducono al minimo il potenziale di surriscaldamento e riducono i tempi di fermo per la pulizia del radiatore nelle applicazioni con volumi di detriti elevati.
- Impianto idraulico ausiliario a richiesta 3a valvola per controllare le attrezzature che richiedono la funzione aggiuntiva.
- Il motore più potente migliora le prestazioni e la risposta della macchina.
- La trasmissione powershift con frizione di blocco aumenta l'efficienza dei consumi garantendo prestazioni ottimali.
- La frizione singola e il cambio lock-to-lock consentono un'accelerazione più rapida e una velocità maggiore su terreni in pendenza.
- I differenziali a slittamento limitato, disponibili a richiesta, aumentano la trazione e riducono lo slittamento degli pneumatici, con conseguente risparmio sui costi di esercizio.
- Il motore, la trasmissione e i sistemi idraulici profondamente integrati offrono una produttività e un'efficienza dei consumi senza pari.

Caratteristiche di sicurezza

- La telecamera posteriore migliora la visibilità sul retro della macchina, permettendo di lavorare in modo pratico e sicuro.
- Il sistema di visione multiview (360°) a richiesta consente all'operatore di monitorare costantemente l'ambiente intorno alla macchina.
- La tecnologia radar Cat Detect a richiesta migliora la consapevolezza monitorando l'area di lavoro e avvisa gli operatori in caso di pericolo.
- L'accesso alla cabina con ampio sportello, l'apertura sportello a distanza a richiesta e i gradini simili a quelli di una scala garantiscono stabilità.
- Il parabrezza dal pavimento al tetto, i grandi specchietti con specchietti orientabili integrati e la telecamera posteriore offrono una visibilità leader del settore in tutte le direzioni.
- La luce di accesso a richiesta e il sistema di luci di servizio sotto il cofano illuminano l'accesso alla macchina e consentono di eseguire controlli giornalieri anche al buio.

Riduzione dei tempi e dei costi di manutenzione

- Gli intervalli di sostituzione prolungati di filtri e liquidi riducono i costi di manutenzione fino al 20%.
- La risoluzione dei problemi da remoto può collegare la macchina al reparto di assistenza del dealer per diagnosticare rapidamente i problemi e poter tornare al lavoro.
- L'aggiornamento a distanza assicura che il software sia sempre aggiornato per fornire prestazioni ottimali senza influire sul programma di lavoro.
- L'app Cat aiuta a gestire la posizione, le ore e i programmi di manutenzione delle macchine. Inoltre, segnala la manutenzione necessaria e consente di richiedere assistenza presso il dealer Cat di zona.
- La lubrificazione automatica integrata estende la durata dei componenti e la vita utile.
- Cofano inclinabile monopezzo per accedere al vano motore in modo rapido e agevole.

Lavorare comodamente nella nuova cabina

- Sedile e sospensioni facilmente regolabili di nuova generazione per un maggiore comfort dell'operatore. È disponibile in tre assetti e può essere dotato di cintura di sicurezza a 4 punti.
- Il nuovo cruscotto in cabina e i display tattili ad alta risoluzione sono intuitivi, pratici e facili da usare.
- L'insonorizzazione, le guarnizioni e i supporti viscosi della cabina riducono rumori e vibrazioni per un ambiente di lavoro silenzioso.

Caratteristiche tecniche della macchina per impieghi forestali 982

Caratteristiche della macchina per impieghi forestali 982

1. Cilindri di inclinazione più grandi rispetto al pacchetto standard per un maggiore controllo del carico nelle applicazioni con forche
2. Il contrappeso aggiuntivo rispetto al pacchetto per inerti offre maggiori carichi di ribaltamento nelle applicazioni delle segherie
3. Telaio posteriore rinforzato costruito appositamente e progettato per una lunga durata
4. Protezione del finestrino opzionale per assicurare la resistenza del vetro in caso di urto
5. L'idraulica con 3a funzione a richiesta offre un comando idraulico ausiliario per le attrezzature come le forche per tronchi e segherie

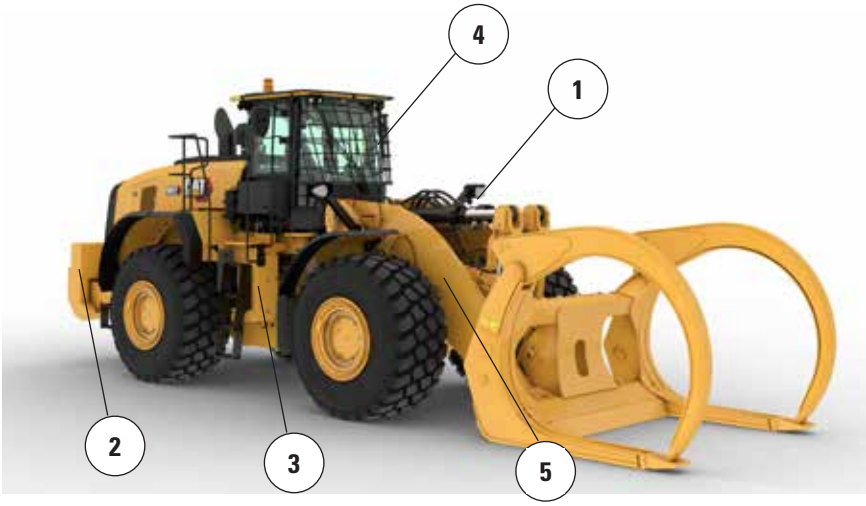

6. La ventola a passo variabile a richiesta aiuta a mantenere la griglia posteriore e le masse radianti di raffreddamento pulite nelle applicazioni con volumi elevati di detriti
7. Le masse radianti a richiesta per elevati volumi di detriti/ampia distanza tra le alette sono meno soggette all'intasamento
8. Lo scambiatore di calore dell'olio dell'assale a richiesta riduce la temperatura dell'olio dell'assale nelle applicazioni con forti sollecitazioni dell'impianto frenante
9. Pre-filtri del motore e della cabina a richiesta per l'utilizzo in applicazioni a volume elevato di detriti

Opzioni pneumatici

Marca pneumatici	Maxam	Goodyear
Dimensione pneumatici	**875/65R29**	**875/65R29**
Tipo di battistrada	**L–4**	**L–4**
Profilo del battistrada	**MS405DX**	**GP-4D**
Larghezza agli pneumatici - massima (a vuoto)*	3.474 mm 11'5"	3.484 mm 11'6"
Larghezza agli pneumatici - massima (carico)*	3.486 mm 11'6"	3.499 mm 11'6"
Variazione nelle dimensioni verticali (media del lato anteriore e posteriore)		27 mm 1,6"
Variazione nello sbraccio orizzontale		–6 mm –0,2"
Variazione nel diametro di sterzata sulla parte esterna degli pneumatici		13 mm 0,5"
Variazione nel diametro di sterzata sulla parte interna degli pneumatici		–13 mm –0,5"
Variazione nel peso operativo (senza zavorra)		552 kg 1.217 lb
Variazione del carico di ribaltamento statico – Telaio in linea		366 kg 806 lb
Variazione del carico di ribaltamento statico – Telaio articolato		320 kg 705 lb
Angolo di oscillazione assale posteriore	±13 gradi	±13 gradi
Escursione massima ruota singola	571 mm 1'10"	571 mm 1'10"

*Larghezza oltre la flessione dello pneumatico, espansione compresa.

Caratteristiche tecniche della macchina per impieghi forestali 982

Specifiche operative – Benne

Leverismo			Leverismo standard	
Tipo di benna			Trucioli	
Tipo di tagliente			Taglienti imbullonati	Taglienti imbullonati
	Capacità – nominale	m^3	12	17,20
		yd^3	15,75	22,50
	Capacità – Nominale con fattore di riempimento del 110%	m^3	13,20	18,90
		yd^3	17,25	24,75
	Larghezza	mm	4.174	4.434
		ft/in	13'8"	14'6"
16†	Luce di scarico alla massima altezza di sollevamento e scarico a 45 gradi	mm	3.002	2.720
		ft/in	9'10"	8'11"
17†	Sbraccio alla massima altezza di sollevamento e scarico a 45°	mm	1.738	2.027
		ft/in	5'8"	6'7"
	Sbraccio con sollevamento orizzontale e benna a terra	mm	3.638	4.042
		ft/in	11'11"	13'3"
A†	Profondità di scavo	mm	139	134
		pollici	5,4"	5,2"
12†	Lunghezza totale	mm	10.588	10.989
		ft/in	34'9"	36'1"
B†	Altezza totale con benna alla massima altezza di sollevamento	mm	7.038	7.454
		ft/in	23'2"	24'6"
	Raggio di sterzata della pala con benna in posizione di trasporto	mm	8.258	8.500
		ft/in	27'2"	27'11"
	Carico di ribaltamento statico, telaio in linea (con flessione dello pneumatico)	kg	29.939	28.289
		lb	65.986	62.349
	Carico di ribaltamento statico, telaio in linea (senza flessione dello pneumatico)	kg	31.840	30.224
		lb	70.177	66.614
	Carico di ribaltamento statico, telaio articolato (con flessione dello pneumatico)	kg	25.133	23.584
		lb	55.393	51.981
	Carico di ribaltamento statico, telaio articolato (senza flessione dello pneumatico)	kg	27.064	25.550
		lb	59.650	56.313
	Forza di strappo (§)	kN	279	226
		lbf	62.876	50.794
	Peso operativo*	kg	39.620	40.390
		lb	87.322	89.019

* I carichi statici di ribaltamento e i pesi operativi indicati sono basati su una configurazione della macchina con pneumatici radiali Maxam 875/65R29 MS405
*** L4, serbatoi pieni, operatore, contrappeso per impiego forestale, leverismo per impiego forestale, controllo dell'assetto, avviamento a freddo, parafanghi basculanti, Product Link, differenziali aperti/aperti, protezione trasmissione, impianto secondario dello sterzo e insonorizzazione.

† Figura mostrata nelle tabelle delle dimensioni.

(§) Misurazione effettuata a 100 mm (4") dietro il tagliente con il perno d'incernieramento della benna quale punto di incernieramento in conformità allo standard ISO 14397-2:2007.

(Con flessione dello pneumatico) Piena conformità allo standard ISO 14397-1:2007, sezioni da 1 a 6, che richiede una verifica del 2% tra i calcoli e le prove.

(Senza flessione dello pneumatico) Conformità allo standard ISO 14397-1:2007, sezioni da 1 a 5.

La disponibilità di altre benne e le offerte variano in funzione della zona. Rivolgetevi al vostro dealer Cat per ulteriori dettagli.

オフロード法２０１４年
基準適合

Per informazioni complete sui prodotti Cat, i servizi dei dealer e le soluzioni per il settore, visitare il sito Web all'indirizzo **www.cat.com**.

Materiali e caratteristiche tecniche sono soggetti a variazione senza obbligo di preavviso. Le macchine illustrate nelle foto possono comprendere attrezzature aggiuntive. Rivolgetevi al vostro dealer Cat per informazioni sulle opzioni disponibili.

© 2025 Caterpillar. Tutti i diritti riservati. CAT, CATERPILLAR, LET'S DO THE WORK, i rispettivi loghi, Product Link, XT, "Caterpillar Corporate Yellow", i marchi "Power Edge" e Cat "Modern Hex" nonché le identità dei prodotti qui usati sono marchi di fabbrica di Caterpillar e non possono essere usati senza permesso.

ALXQ3865-01 (1-2025)
Sostituisce ALXQ3865-00
Numero di fabbricazione: 14B
(N Am, Europe, Japan,
China, India, Korea, Türkiye,
Chile, Colombia)