966 XE

Radlader

Technische Daten

In manchen Regionen sind nicht alle Anbaugeräte erhältlich. Weitere Informationen zu den in Ihrer Region verfügbaren Konfigurationen erhalten Sie bei Ihrem Cat®-Händler.

Inhaltsverzeichnis

Technische Daten . . . 2

- Motor . . . 2
- Schaufelinhalt . . . 2
- Gewicht . . . 2
- Betriebsdaten . . . 2
- Getriebe . . . 2
- Hydrauliksystem . . . 3
- Bremsen . . . 3
- Achsen . . . 3
- Füllmengen . . . 3
- Fahrerkabine . . . 3
- Geräuschpegel . . . 3
- Klimaanlagensystem . . . 3
- Abmessungen . . . 4
- Reifenoptionen . . . 5
- Schaufelfüllfaktoren und -auswahlhilfe . . . 7
- Betriebsdaten – Schaufeln . . . 13
- Gabel – Technische Daten . . . 45
- Lastarm – Technische Daten . . . 57
- Standard- und Sonderausrüstung . . . 60

Umwelterklärung zum Modell 966 XE . . . 62

Abfallentsorgungsmaschine 966 XE – Konfiguration . . . 63

- Wesentliche Merkmale und Vorteile . . . 63
- Abfallentsorgungsmaschine 966 – Merkmale . . . 64
- Reifenoptionen . . . 65
- Betriebsdaten – Schaufeln . . . 66

Forstmaschine 966 XE – Konfiguration . . . 76

- Wesentliche Merkmale und Vorteile . . . 76
- Forstmaschine 966 – Merkmale . . . 77
- Reifenoptionen . . . 78
- Betriebsdaten – Schaufeln . . . 79
- Gabel – Technische Daten . . . 80
- Lastarm – Technische Daten . . . 109

966 XE – Korrosionsbeständige Konfiguration . . . 110

- Wesentliche Merkmale und Vorteile . . . 110
- 966 – Korrosionsabweisende Funktionen . . . 111

Radlader 966 XE – Technische Daten

Motor

Motormodell	Cat® C9.3B	
Motorleistung bei 1600 U/min – ISO 14396:2002	239 kW 325 hp (metrische Einheit)	321 hp
Bruttoleistung bei 1600 U/min – SAE J1995:2014	242 kW 329 hp (metrische Einheit)	325 hp
Nettoleistung bei 1600 U/min – ISO 9249:2007, SAE J1349:2011	222 kW 302 hp (metrische Einheit)	298 hp
Motordrehmoment bei 1200 U/min – ISO 14396:2002	1781 Nm	1313 lbf-ft
Bruttodrehmoment bei 1200 U/min – SAE J1995:2014	1799 Nm	1327 lbf-ft
Nettodrehmoment bei 1200 U/min – ISO 9249:2007, SAE J1349:2011	1662 Nm	1226 lbf-ft
Bohrung	115 mm	
Hub	149 mm	
Hubraum	9,3 l	

- Der Cat-Motor erfüllt die Abgasnormen EPA Tier 4 Final (USA), Stufe V (EU), Stufe V (Korea) und 2014 (Japan).
- Die angegebene Nettoleistung ist die verfügbare Leistung am Schwungrad eines Motors mit Lüfter, Drehstromgenerator, Luftfilter und Nachbehandlung.
- Cat-Dieselmotoren dürfen nur mit extrem schwefelarmem Dieselkraftstoff (ULSD, Ultra Low Sulfur Diesel) mit einem Schwefelgehalt von maximal 15 ppm betrieben werden oder mit einem Gemisch aus ULSD und den folgenden Kraftstoffen mit geringeren Schadstoffemissionen** bis zu:
  - 20 % Biodiesel FAME (Fettsäuremethylester)*
  - 100 % erneuerbarer Dieselkraftstoff, HVO (Hydrotreated Vegetable Oil, hydriertes Pflanzenöl) und GTL-Kraftstoffe (Gas-to-Liquid, Kraftstoff aus Erdgas) Siehe Anleitung zur Gewährleistung einer erfolgreichen Anwendung. Wenden Sie sich an Ihren Cat-Händler oder lesen Sie die "Caterpillar Machine Fluids Recommendations" (SEBU6250), um weitere Informationen zu erhalten.

    * Motoren ohne Ausstattung zur Nachbehandlung können höhere Beimischungen verwenden, d. h. bis zu 100 % Biodiesel.

    ** Die Treibhausgasemissionen durch Auspuffgase bei Kraftstoffen mit geringerem Kohlenstoffgehalt unterscheiden sich nicht signifikant von den Emissionen herkömmlicher Kraftstoffe.

Schaufelinhalt

Schaufeln	2,8–11,9 m³	3,75–15,5 yd³

Gewicht

Einsatzgewicht	23.196 kg	51.124 lb

- Das Gewicht gilt für eine Maschine mit Bridgestone-Radialreifen 26.5R25 VJT L3, maximalem Flüssigkeitsstand, Fahrer, Standardkontergewicht, hydraulischer Schwingungsdämpfung, Kaltstart, Straßenkotflügeln, Product Link™, Achsen mit manuellem Differenzial vorn/offenem Differenzial hinten, Antriebsstrangschutz, Notlenkung, Schalldämpfung und einer 4,2 m³ (5,5 yd³) großen Universalschaufel mit Unterschraubmesser.

Betriebsdaten

Statische Kipplast – voll eingelenkt		
Maximaler Lenkeinschlagwinkel (voll eingelenkt)	37°	
Mit Reifeneinfederung	14.849 kg	32.727 lb
Ohne Reifeneinfederung	15.981 kg	35.224 lb
Ausbrechkraft	174 kN	38.999 lbf

- Für eine Maschinenkonfiguration wie unter "Gewicht" definiert.
- Gemäß ISO 14397-1:2007, Abschnitte 1 – 6, wonach Prüfergebnisse höchstens 2 % von Berechnungen abweichen dürfen.

Getriebe

Vorwärts 1	6,9 km/h	4,3 mph
Vorwärts 2	13,0 km/h	8,0 mph
Vorwärts 3	22,7 km/h	14,1 mph
Vorwärts 4	39,5 km/h	24,5 mph
Rückwärts 1	6,9 km/h	4,3 mph
Rückwärts 2	13,0 km/h	8,0 mph
Rückwärts 3	28,8 km/h	17,9 mph
Rückwärts 4	k. A.	k. A.

- Höchstgeschwindigkeit der Standardmaschine mit leerer Schaufel und Standardreifen (L3) mit einem Rollradius von 849 mm (33").

Hydrauliksystem

Arbeitshydraulik-Pumpentyp	Variabler Hubkolben, Load Sensing	
Arbeitshydrauliksystem:		
Max. Pumpenförderstrom (1400/min)	348 l/min	92 Gall./min
Maximaler Betriebsdruck	31.000 kPa	4496 psi
Optionale 3. Funktion, max. Fördermenge am Arbeitsgerät	240 l/min	63 Gall./min
Optionale 3. Funktion, Höchstdruck am Arbeitsgerät	20.684 kPa	3000 psi
Optionale 4. Funktion, max. Fördermenge am Arbeitsgerät	240 l/min	63 Gall./min
Optionale 4. Funktion, Höchstdruck am Arbeitsgerät	20.684 kPa	3000 psi
Hydrauliktaktzeit mit Nennnutzlast:		
Heben aus Transportstellung	5,5 Sekunden	
Abkippen bei max. Hubhöhe	1,4 Sekunden	
Senken (Schwimmstellung, Schaufel leer)	2,6 Sekunden	
Summe	9,5 Sekunden	

Bremsen

Bremsen	Die Bremsen entsprechen den Anforderungen der ISO 3450:2011

Achsen

Front	Fest
Hinten	Pendelnd, ±13°

Füllmengen

Kraftstofftank	303 l	80,1 Gall.
DEF-Tank	26 l	6,9 Gall.
Kühlsystem	66 l	17,4 Gall.
Kurbelgehäuse	23 l	6,1 Gall.
Getriebe	63 l	16,6 Gall.
Differenziale und Seitenantriebe – vorn	57 l	15,1 Gall.
Differenziale und Seitenantriebe – hinten	57 l	15,1 Gall.
Hydrauliktank	114 l	30.1 Gall.

Fahrerkabine

ROPS/FOPS	ROPS/FOPS entsprechen den Anforderungen der Normen ISO 3471:2008 und ISO 3449:2005 Level II

Geräuschpegel

Schalldruckpegel am Fahrerohr (ISO 6396:2008)	67 dB(A)
Außen-Schallleistungspegel (ISO 6395:2008)	107 dB(A)
Schalldruckpegel am Fahrerohr (ISO 6396:2008)*	67 dB(A)
Außen-Schallleistungspegel (ISO 6395:2008)**	105 dB(A)

*Einschließlich Ländern, die EU- und UK-Richtlinien folgen
**EU-Lärmschutzrichtlinie 2000/14/EC und UK-Lärmschutzverordnung 2001 Nr. 1701

Klimaanlagensystem

- Das Klimaanlagensystem dieser Maschine enthält das fluorierte Treibhausgas R134a als Kältemittel (Erderwärmungspotenzial = 1430). In der Anlage befinden sich 1,6 kg (3,5 lb) Kältemittel, was einer CO_2-Produktion von 2,288 metrischen Tonnen (2,522 US-Tonnen) entspricht.

Radlader 966 XE – Technische Daten

Abmessungen

Bei allen Angaben zu Abmessungen handelt es sich um Näherungswerte.

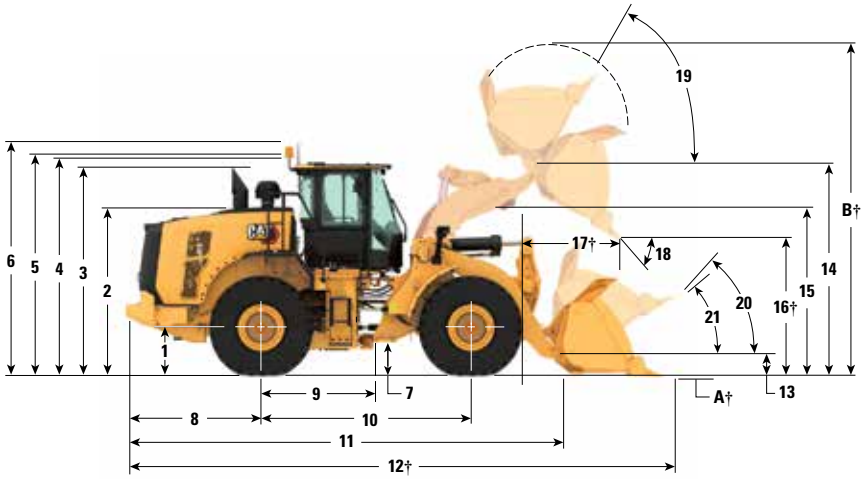

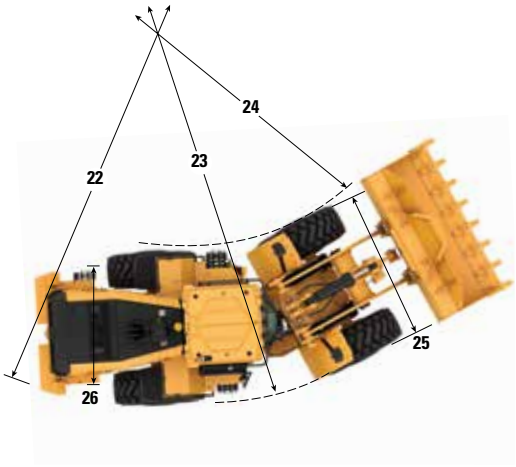

		Standard-Hubgerüst		Verlängertes Hubgerüst	
1	Höhe bis Achsmittellinie	809 mm	2'7"	809 mm	2'7"
2	Höhe bis zur Motorhaube	2850 mm	9'5"	2850 mm	9'5"
3	Höhe bis Oberkante Abgasrohr	3531 mm	11'8"	3531 mm	11'8"
4	Höhe bis Oberkante Überrollschutz	3593 mm	11'10"	3593 mm	11'10"
5	Höhe bis Spitze der Product Link™-Antenne	3607 mm	11'11"	3607 mm	11'11"
6	Höhe bis Oberkante Rundumleuchte	3871 mm	12'9"	3871 mm	12'9"
7	Bodenfreiheit	424 mm	1'4"	424 mm	1'4"
8	Mitte Hinterachse bis Kante Kontergewicht	2290 mm	7'7"	2458 mm	8'1"
9	Mitte Hinterachse bis Knickgelenk	1775 mm	5'10"	1775 mm	5'10"
10	Radstand	3550 mm	11'8"	3550 mm	11'8"
11	Gesamtlänge (ohne Schaufel)	7399 mm	24'4"	8069 mm	26'6"
12	Transportlänge (Schaufel waagerecht am Boden)*†	8851 mm	29'1"	9521 mm	31'3"
13	Schaufelbolzenhöhe bei Transporthöhe	635 mm	2'0"	782 mm	2'6"
14	Max. Drehpunkthöhe bei komplett angehobener Schaufel	4245 mm	13'11"	4804 mm	15'9"
15	Lichte Höhe bis Hubrahmen bei max. Hub	3687 mm	12'1"	4183 mm	13′8″
16	Ausschütthöhe bei max. Hub und 45°-Vorkippwinkel*†	3001 mm	9'10"	3560 mm	11'8"
17	Reichweite bei max. Hub und 45°-Vorkippwinkel*†	1350 mm	4'5"	1326 mm	4'4"
18	Auskippwinkel bei max. Hub und Kippstellung (auf Anschlägen)*	49 Grad		48 Grad	
19	Rückkippwinkel bei max. Hubhöhe*	62 Grad		71 Grad	
20	Rückkippwinkel in Transporthöhe*	50 Grad		49 Grad	
21	Rückkippwinkel am Boden*	39 Grad		37 Grad	
22	Wendekreis (Durchm.) (Kontergewicht)	13.588 mm	44′7″	13.608 mm	44'8"
23	Wendekreis (Durchm.) (Reifenaußenseite)	13.621 mm	44'9"	13.621 mm	44'9"
24	Wendekreis (Durchm.) (Reifeninnenseite)	7598 mm	25'0"	7598 mm	25'0"
25	Breite über Reifen (unbeladen)	2978 mm	9'10"	2978 mm	9'10"
	Breite über Reifen (beladen)	3012 mm	9'11"	3012 mm	9'11"
26	Spurweite	2230 mm	7'3"	2230 mm	7'3"

†Abmessungen sind in der Betriebsdatentabelle aufgeführt.

Alle Abmessungen, die sich auf Höhen und Reifen beziehen, wurden mit Bridgestone-Radialreifen 26.5R25 VJT L3 ermittelt (bei anderen Reifen: siehe Bereifungsübersicht). "Breite über Reifen" bezeichnet Breite über Auswölbung inklusive Reifenzunahme.

*Alle Abmessungen sind Annäherungswerte und beziehen sich auf die Maschine mit Universalschaufel (4,2 m^3 bzw. 5,5 yd^3) und Unterschraubmesser. (siehe Betriebsdaten für andere Schaufeln)

Reifenoptionen

Reifenmarke	BRIDGESTONE	BRIDGESTONE	BRIDGESTONE	BRIDGESTONE	BRIDGESTONE	BRIDGESTONE
Reifengröße	**26.5R25**	**26.5R25**	**26.5R25**	**26.5-25**	**26.5-25**	**775/65R29**
Profil	**L3**	**L4**	**L5**	**L3**	**L4**	**L3**
Reifenprofil	**VJT**	**VSNT**	**VSDL**	**VL2**	**RLS**	**VTS**
Festigkeit der Karkasse	*	*	*	**20PR**	**26PR**	*
Breite über Reifen – max. (leer)*	2978 mm 9'10"	2960 mm 9'9"	2959 mm 9'9"	2937 mm 9′8″	2942 mm 9′8″	3046 mm 10'0"
Breite über Reifen – max. (beladen)*	3012 mm 9'11"	2991 mm 9'10"	2983 mm 9'10"	2948 mm 9'9"	2960 mm 9'9"	3070 mm 10'1"
Änderung der Vertikalmaße (Durchschnitt vorn und hinten)		26 mm 1"	43 mm 1,7"	-4 mm -0,1"	38 mm 1,5"	11 mm 0,4"
Änderung der horizontalen Reichweite		-21 mm -0,8"	-26 mm -1"	0 mm 0"	-24 mm -0,9"	-1 mm 0"
Änderung des Wendekreises (Reifenaußenseite)		-21 mm -0,8"	-29 mm -1,1"	-63 mm -2,5"	-52 mm -2"	58 mm 2,3"
Änderung des Wendekreises (Reifeninnenseite)		21 mm 0,8"	29 mm 1,1"	63 mm 2,5"	52 mm 2"	-58 mm -2,3"
Änderung des Einsatzgewichts (ohne Ballast)		460 kg 1014 lb	972 kg 2143 lb	-364 kg -803 lb	112 kg 247 lb	692 kg 1525 lb
Änderung der statischen Kipplast – gerade		334 kg 735 lb	705 kg 1554 lb	-264 kg -582 lb	81 kg 179 lb	501 kg 1106 lb
Änderung der statischen Kipplast – knickgelenkt		297 kg 654 lb	627 kg 1382 lb	-235 kg -518 lb	72 kg 159 lb	446 kg 984 lb
Hinterachspendelungswinkel	±13 Grad	±13 Grad	±8 Grad	±13 Grad	±13 Grad	±8 Grad
Max. Einzelrad-Pendelweg	502 mm 1'8"	502 mm 1'8"	310 mm 1'1"	502 mm 1'8"	502 mm 1'8"	310 mm 1'1"

Reifenmarke	MICHELIN	MICHELIN	MICHELIN	MAXAM	MAXAM	MAXAM
Reifengröße	**26.5R25**	**26.5R25**	**775/65R29**	**26.5R25**	**26.5R25**	**775/65R29**
Profil	**L3**	**L5**	**L3**	**L3**	**L5**	**L3**
Reifenprofil	**XHA2**	**XLDD2**	**XHA2**	**MS302**	**MS503**	**MS302**
Festigkeit der Karkasse	**	*	*	**	**	**
Breite über Reifen – max. (leer)*	2986 mm 9'10"	2970 mm 9'9"	3019 mm 9'11"	2972 mm 9'9"	2960 mm 9'9"	3038 mm 10'0"
Breite über Reifen – max. (beladen)*	3016 mm 9'11"	3005 mm 9'11"	3049 mm 10'1"	2947 mm 9'9"	2986 mm 9'10"	3063 mm 10'1"
Änderung der Vertikalmaße (Durchschnitt vorn und hinten)	-11 mm -0,4"	39 mm 1,5"	4 mm 0,1"	14 mm 0,5"	47 mm 1,9"	38 mm 1,5"
Änderung der horizontalen Reichweite	3 mm 0,1"	-31 mm -1,2"	2 mm 0,1"	-7 mm -0,3"	-28 mm -1,1"	-23 mm -0,9"
Änderung des Wendekreises (Reifenaußenseite)	5 mm 0,2"	-7 mm -0,3"	38 mm 1,5"	-65 mm -2,6"	-26 mm -1"	52 mm 2"
Änderung des Wendekreises (Reifeninnenseite)	-5 mm -0,2"	7 mm 0,3"	-38 mm -1,5"	65 mm 2,6"	26 mm 1"	-52 mm -2"
Änderung des Einsatzgewichts (ohne Ballast)	-164 kg -362 lb	552 kg 1217 lb	504 kg 1110 lb	-16 kg -35 lb	692 kg 1526 lb	684 kg 1507 lb
Änderung der statischen Kipplast – gerade	-119 kg -262 lb	400 kg 882 lb	365 kg 805 lb	-12 kg -26 lb	502 kg 1106 lb	496 kg 1093 lb
Änderung der statischen Kipplast – knickgelenkt	-106 kg -233 lb	356 kg 785 lb	325 kg 716 lb	-10 kg -23 lb	446 kg 984 lb	441 kg 972 lb
Hinterachspendelungswinkel	±13 Grad	±8 Grad	±8 Grad	±13 Grad	±8 Grad	±8 Grad
Max. Einzelrad-Pendelweg	502 mm 1'8"	310 mm 1'1"	310 mm 1'1"	502 mm 1'8"	310 mm 1'1"	310 mm 1'1"

*Breite über Reifenauswölbung, inklusive Reifenzunahme.

Reifenoptionen

Reifenmarke	TRIANGEL	TRIANGEL	GOODYEAR	GOODYEAR	GOODYEAR
Reifengröße	**26.5R25**	**26.5-25**	**26.5R25**	**26.5R25**	**26.5R25**
Profil	**L3**	**L3**	**L3**	**L4**	**L5**
Reifenprofil	**TB516**	**TL612**	**RT3B**	**GP4D**	**RT5D**
Festigkeit der Karkasse	**	**20PR**	**	**	**
Breite über Reifen – max. (leer)*	2969 mm 9'9"	2948 mm 9'9"	2979 mm 9'10"	2985 mm 9'10"	2982 mm 9'10"
Breite über Reifen – max. (beladen)*	2991 mm 9'10"	2958 mm 9'9"	2994 mm 9'10"	3033 mm 10'0"	3013 mm 9'11"
Änderung der Vertikalmaße (Durchschnitt vorn und hinten)	14 mm 0,5"	17 mm 0,7"	20 mm 0,8"	5 mm 0,2"	41 mm 1,6"
Änderung der horizontalen Reichweite	-6 mm -0,2"	-2 mm -0,1"	-2 mm -0,1"	-5 mm -0,2"	-26 mm -1"
Änderung des Wendekreises (Reifenaußenseite)	-21 mm -0,8"	-54 mm -2,1"	-17 mm -0,7"	22 mm 0,8"	1 mm 0"
Änderung des Wendekreises (Reifeninnenseite)	21 mm 0,8"	54 mm 2,1"	17 mm 0,7"	-22 mm -0,8"	-1 mm 0"
Änderung des Einsatzgewichts (ohne Ballast)	-64 kg -141 lb	-372 kg -820 lb	276 kg 609 lb	272 kg 600 lb	988 kg 2179 lb
Änderung der statischen Kipplast – gerade	-46 kg -102 lb	-270 kg -595 lb	200 kg 441 lb	197 kg 435 lb	716 kg 1579 lb
Änderung der statischen Kipplast – knickgelenkt	-41 kg -91 lb	-240 kg -529 lb	178 kg 393 lb	175 kg 387 lb	637 kg 1405 lb
Hinterachspendelungswinkel	±13 Grad	±13 Grad	±13 Grad	±13 Grad	±8 Grad
Max. Einzelrad-Pendelweg	502 mm 1'8"	502 mm 1'8"	502 mm 1'8"	502 mm 1'8"	310 mm 1'1"

Reifenmarke	GOODYEAR	GOODYEAR	BRAWLER HPS SMOOTH	BRAWLER HPS TRACTION
Reifengröße	**26.5R25**	**775/65R29**	**26.5R25**	**26.5R25**
Profil	**L5**	**L4**	**k. A.**	**k. A.**
Reifenprofil	**RL5K**	**GP4D**	**Smooth**	**Traction**
Festigkeit der Karkasse	**	**	**k. A.**	**k. A.**
Breite über Reifen – max. (leer)*	3046 mm 10'0"	3072 mm 10'1"	2959 mm 9'9"	2959 mm 9'9"
Breite über Reifen – max. (beladen)*	3171 mm 10'5"	3118 mm 10'3"	2968 mm 9'9"	2968 mm 9'9"
Änderung der Vertikalmaße (Durchschnitt vorn und hinten)	45 mm 1,8"	13 mm 0,5"	37 mm 1,5"	34 mm 1,3"
Änderung der horizontalen Reichweite	-23 mm -0,9"	-6 mm -0,2"	11 mm 0,4"	11 mm 0,4"
Änderung des Wendekreises (Reifenaußenseite)	160 mm 6,3"	107 mm 4,2"	-44 mm -1,7"	-44 mm -1,7"
Änderung des Wendekreises (Reifeninnenseite)	-160 mm -6,3"	-107 mm -4,2"	44 mm 1,7"	44 mm 1,7"
Änderung des Einsatzgewichts (ohne Ballast)	896 kg 1976 lb	720 kg 1587 lb	4300 kg 9482 lb	4076 kg 8988 lb
Änderung der statischen Kipplast – gerade	650 kg 1432 lb	522 kg 1150 lb	3118 kg 6874 lb	2955 kg 6516 lb
Änderung der statischen Kipplast – knickgelenkt	578 kg 1274 lb	464 kg 1023 lb	2774 kg 6116 lb	2629 kg 5797 lb
Hinterachspendelungswinkel	±8 Grad	±8 Grad	±8 Grad	±8 Grad
Max. Einzelrad-Pendelweg	310 mm 1'1"	310 mm 1'1"	310 mm 1'1"	310 mm 1'1"

*Breite über Reifenauswölbung, inklusive Reifenzunahme.

Schaufelfüllfaktoren und -auswahlhilfe

Die Schaufelgröße muss entsprechend der Materialdichte und dem erwarteten Füllfaktor gewählt werden. Die Cat-Schaufeln der Performance-Serie mit längerem Boden, größerer Schaufelöffnung, größerem Ablagewinkel, abgerundeten Seitenflächen und integrierter Überlaufplatte ermöglichen Füllfaktoren, die wesentlich höher sind als bei früheren Generationen oder Schaufeln von anderen Herstellern. Das tatsächlich umgeschlagene Volumen ist daher häufig größer als die Nennkapazität.

Lockeres Material		Füllfaktor (%)*	Materialschüttgewicht
Erde/Lehm		115	1,5-1,7
Sand und Kies		115	1,5-1,7
Gemenge:	25 – 76 mm (1" – 3")	110	1,6-1,7
	19 mm (0,75") und kleiner	105	1,8
Gestein:	76 mm (3") und größer	100	1,6

* In % des Nennfassungsvermögens gemäß ISO 7546:1983.
Anmerkung: Die erzielten Füllfaktoren hängen auch davon ab, ob das Ladegut gewaschen oder ungewaschen ist.

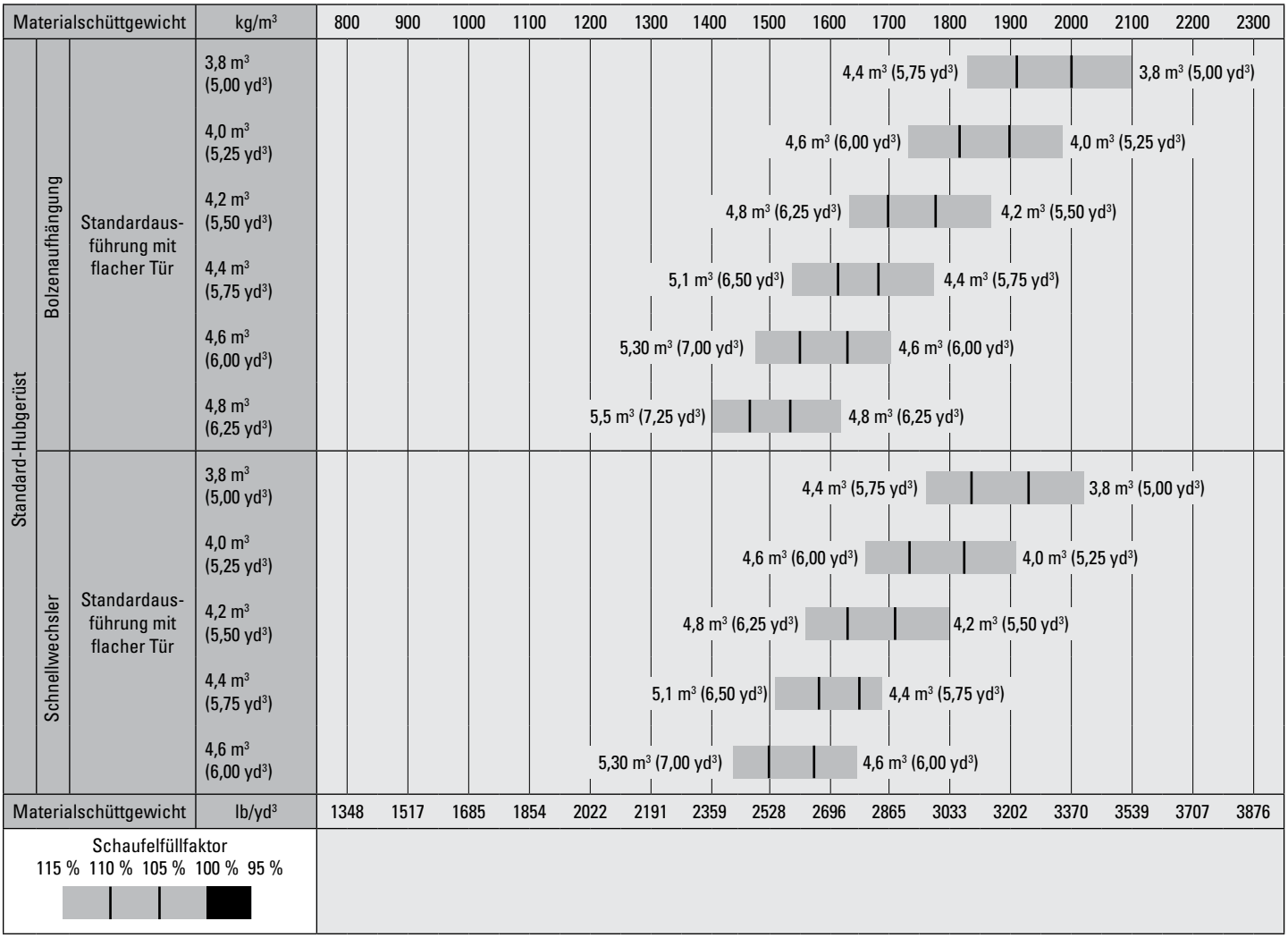

Anmerkung: Alle Schaufeln mit Unterschraubmessern.

Schaufelfüllfaktoren und -auswahlhilfe

Die Schaufelgröße muss entsprechend der Materialdichte und dem erwarteten Füllfaktor gewählt werden. Die Cat-Schaufeln der Performance-Serie mit längerem Boden, größerer Schaufelöffnung, größerem Ablagewinkel, abgerundeten Seitenflächen und integrierter Überlaufplatte ermöglichen Füllfaktoren, die wesentlich höher sind als bei früheren Generationen oder Schaufeln von anderen Herstellern. Das tatsächlich umgeschlagene Volumen ist daher häufig größer als die Nennkapazität.

Lockeres Material		Füllfaktor (%)*	Materialschüttgewicht
Erde/Lehm		115	1,5-1,7
Sand und Kies		115	1,5-1,7
Gemenge:	25 – 76 mm (1" – 3")	110	1,6-1,7
	19 mm (0,75") und kleiner	105	1,8
Gestein:	76 mm (3") und größer	100	1,6

* In % des Nennfassungsvermögens gemäß ISO 7546:1983.
Anmerkung: Die erzielten Füllfaktoren hängen auch davon ab, ob das Ladegut gewaschen oder ungewaschen ist.

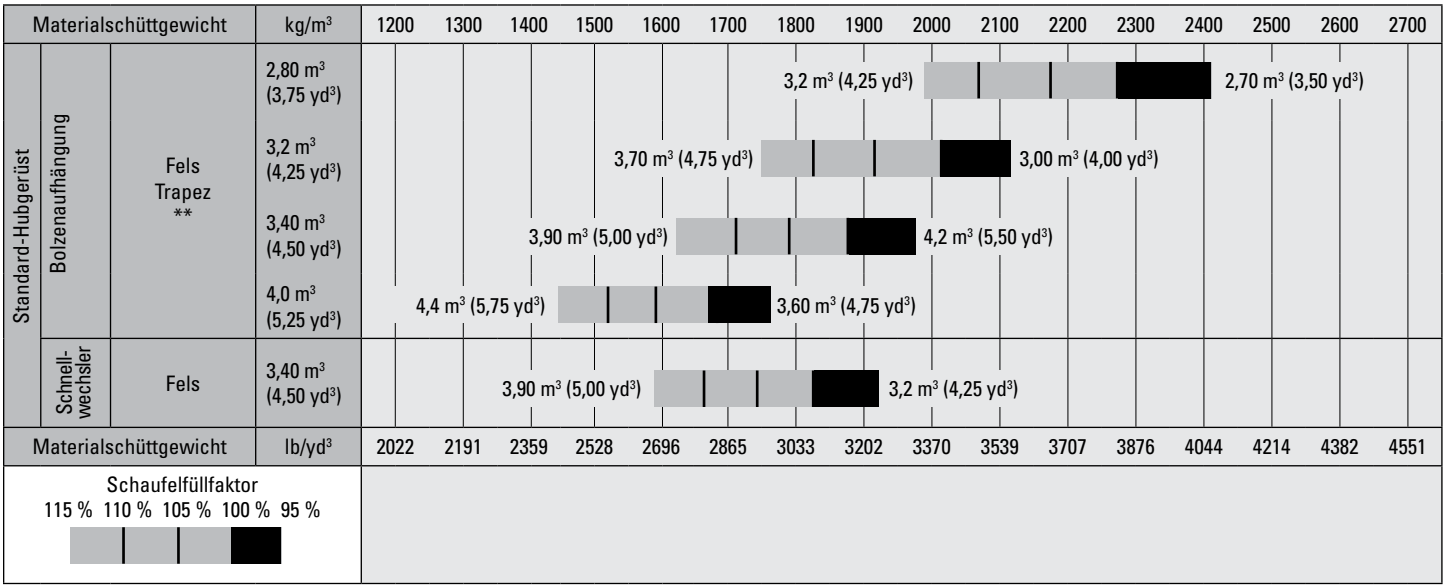

Anmerkung: Alle Schaufeln mit Unterschraubmessern.

Schaufelfüllfaktoren und -auswahlhilfe

Die Schaufelgröße muss entsprechend der Materialdichte und dem erwarteten Füllfaktor gewählt werden. Die Cat-Schaufeln der Performance-Serie mit längerem Boden, größerer Schaufelöffnung, größerem Ablagewinkel, abgerundeten Seitenflächen und integrierter Überlaufplatte ermöglichen Füllfaktoren, die wesentlich höher sind als bei früheren Generationen oder Schaufeln von anderen Herstellern. Das tatsächlich umgeschlagene Volumen ist daher häufig größer als die Nennkapazität.

Lockeres Material		Füllfaktor (%)*	Materialschüttgewicht
Erde/Lehm		115	1,5-1,7
Sand und Kies		115	1,5-1,7
Gemenge:	25 – 76 mm (1" – 3")	110	1,6-1,7
	19 mm (0,75") und kleiner	105	1,8
Gestein:	76 mm (3") und größer	100	1,6

* In % des Nennfassungsvermögens gemäß ISO 7546:1983.
Anmerkung: Die erzielten Füllfaktoren hängen auch davon ab, ob das Ladegut gewaschen oder ungewaschen ist.

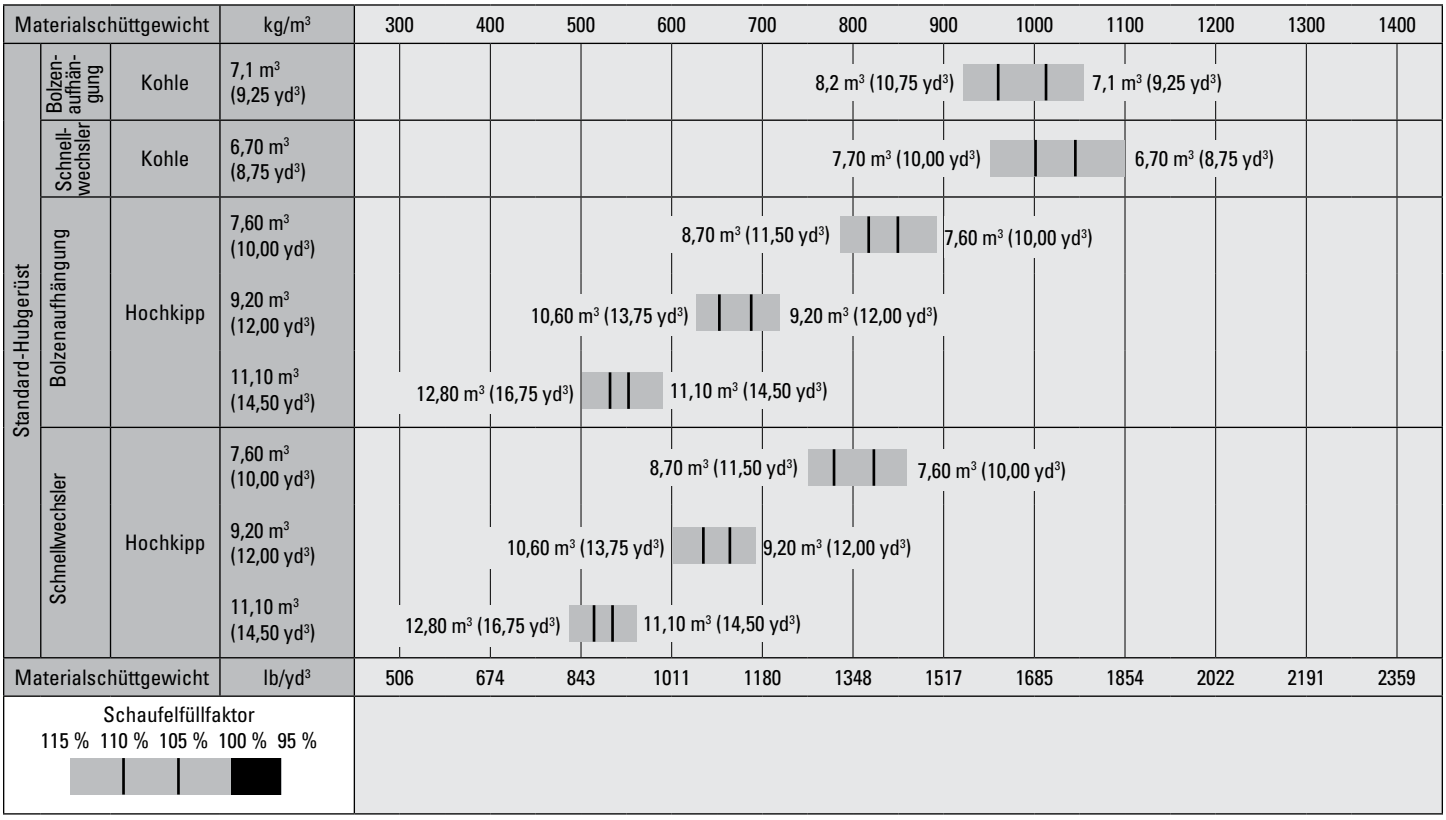

Anmerkung: Alle Schaufeln mit Unterschraubmessern.

Schaufelfüllfaktoren und -auswahlhilfe

Die Schaufelgröße muss entsprechend der Materialdichte und dem erwarteten Füllfaktor gewählt werden. Die Cat-Schaufeln der Performance-Serie mit längerem Boden, größerer Schaufelöffnung, größerem Ablagewinkel, abgerundeten Seitenflächen und integrierter Überlaufplatte ermöglichen Füllfaktoren, die wesentlich höher sind als bei früheren Generationen oder Schaufeln von anderen Herstellern. Das tatsächlich umgeschlagene Volumen ist daher häufig größer als die Nennkapazität.

Lockeres Material		Füllfaktor (%)*	Materialschüttgewicht
Erde/Lehm		115	1,5-1,7
Sand und Kies		115	1,5-1,7
Gemenge:	25 – 76 mm (1" – 3")	110	1,6-1,7
	19 mm (0,75") und kleiner	105	1,8
Gestein:	76 mm (3") und größer	100	1,6

* In % des Nennfassungsvermögens gemäß ISO 7546:1983.
Anmerkung: Die erzielten Füllfaktoren hängen auch davon ab, ob das Ladegut gewaschen oder ungewaschen ist.

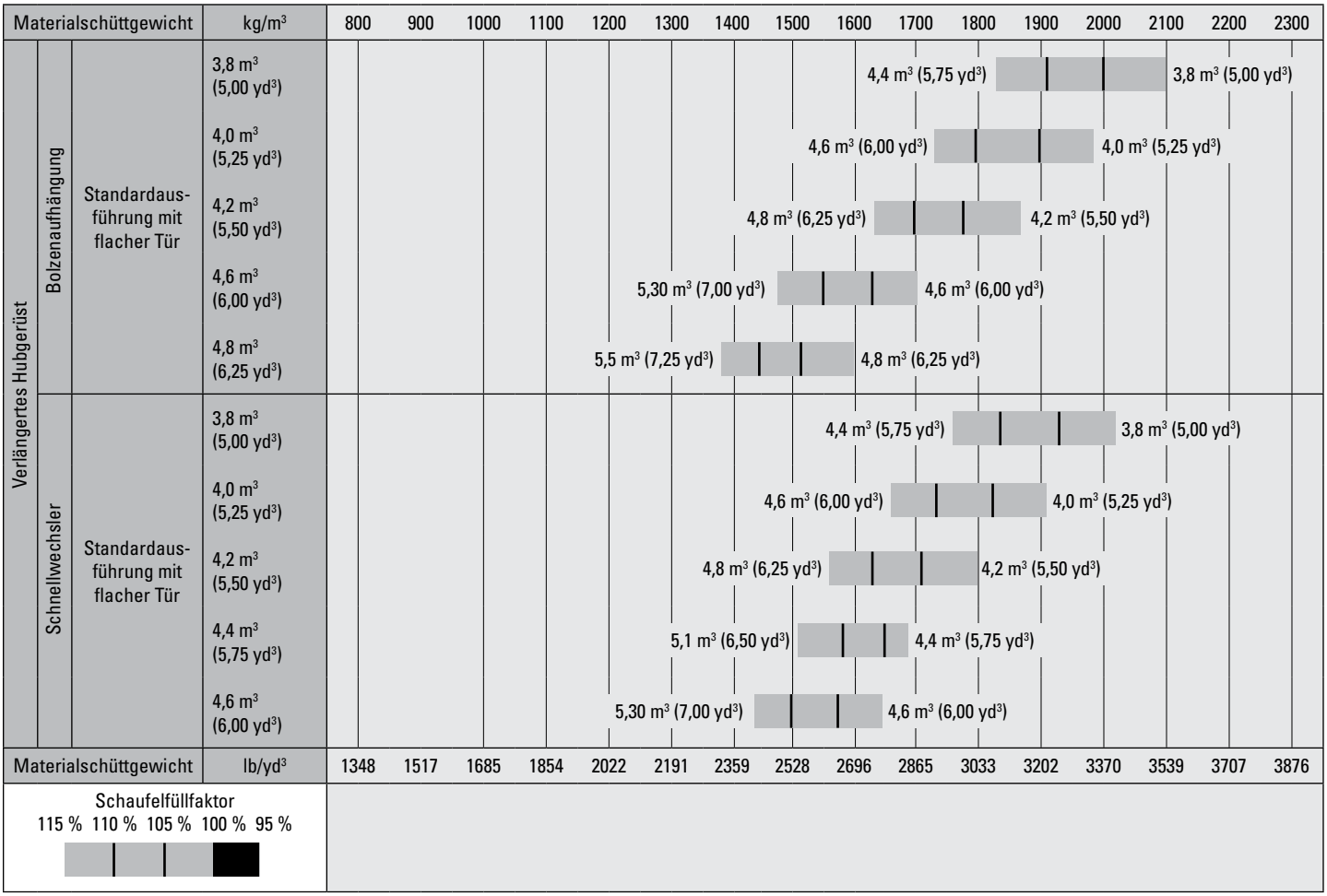

Anmerkung: Alle Schaufeln mit Unterschraubmessern.

Schaufelfüllfaktoren und -auswahlhilfe

Die Schaufelgröße muss entsprechend der Materialdichte und dem erwarteten Füllfaktor gewählt werden. Die Cat-Schaufeln der Performance-Serie mit längerem Boden, größerer Schaufelöffnung, größerem Ablagewinkel, abgerundeten Seitenflächen und integrierter Überlaufplatte ermöglichen Füllfaktoren, die wesentlich höher sind als bei früheren Generationen oder Schaufeln von anderen Herstellern. Das tatsächlich umgeschlagene Volumen ist daher häufig größer als die Nennkapazität.

Lockeres Material		Füllfaktor (%)*	Materialschüttgewicht
Erde/Lehm		115	1,5-1,7
Sand und Kies		115	1,5-1,7
Gemenge:	25 – 76 mm (1" – 3")	110	1,6-1,7
	19 mm (0,75") und kleiner	105	1,8
Gestein:	76 mm (3") und größer	100	1,6

* In % des Nennfassungsvermögens gemäß ISO 7546:1983.
Anmerkung: Die erzielten Füllfaktoren hängen auch davon ab, ob das Ladegut gewaschen oder ungewaschen ist.

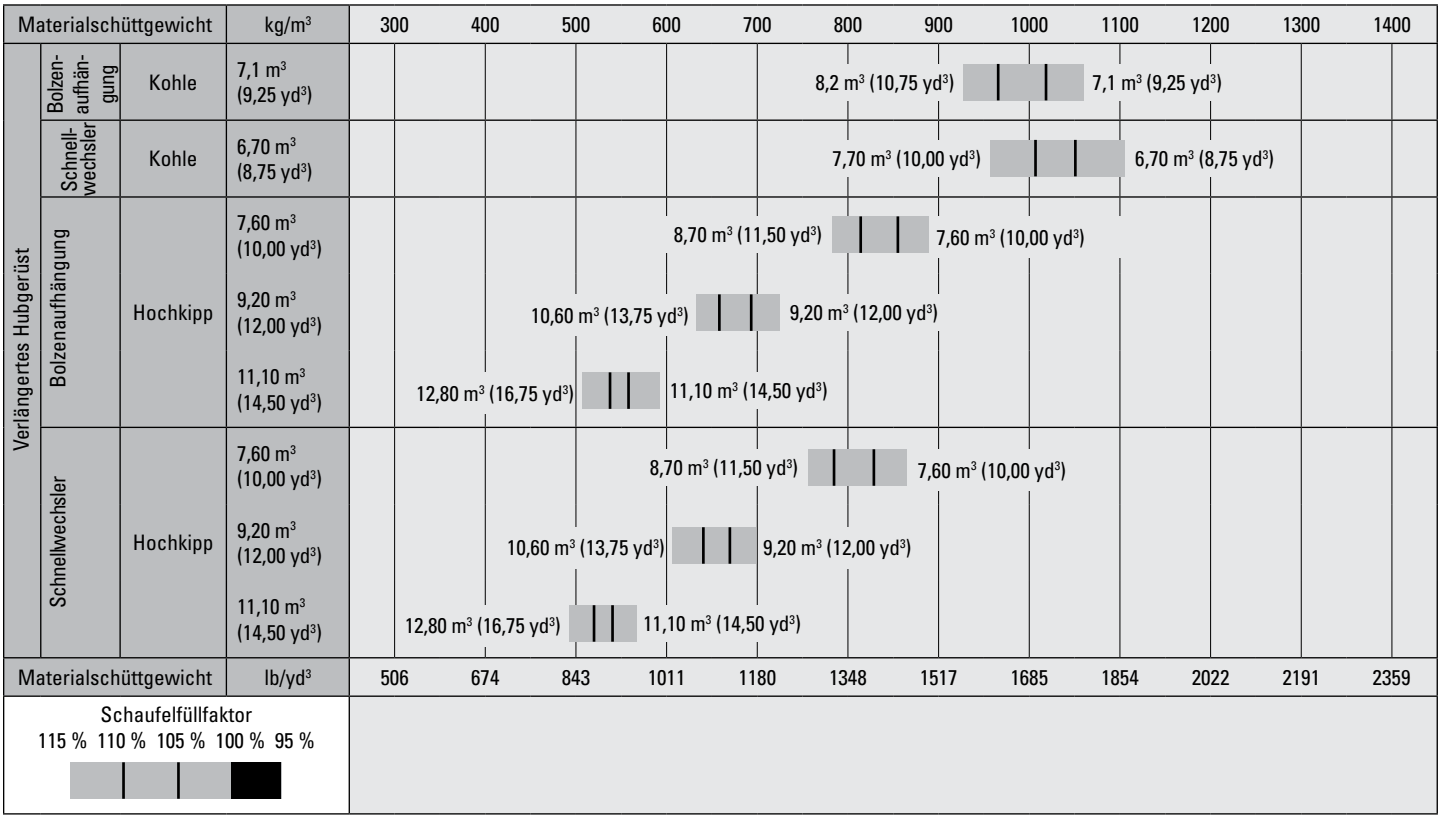

Anmerkung: Alle Schaufeln mit Unterschraubmessern.

Schaufelfüllfaktoren und -auswahlhilfe

Die Schaufelgröße muss entsprechend der Materialdichte und dem erwarteten Füllfaktor gewählt werden. Die Cat-Schaufeln der Performance-Serie mit längerem Boden, größerer Schaufelöffnung, größerem Ablagewinkel, abgerundeten Seitenflächen und integrierter Überlaufplatte ermöglichen Füllfaktoren, die wesentlich höher sind als bei früheren Generationen oder Schaufeln von anderen Herstellern. Das tatsächlich umgeschlagene Volumen ist daher häufig größer als die Nennkapazität.

Lockeres Material		Füllfaktor (%)*	Materialschüttgewicht
Erde/Lehm		115	1,5-1,7
Sand und Kies		115	1,5-1,7
Gemenge:	25 – 76 mm (1" – 3")	110	1,6-1,7
	19 mm (0,75") und kleiner	105	1,8
Gestein:	76 mm (3") und größer	100	1,6

* In % des Nennfassungsvermögens gemäß ISO 7546:1983.
Anmerkung: Die erzielten Füllfaktoren hängen auch davon ab, ob das Ladegut gewaschen oder ungewaschen ist.

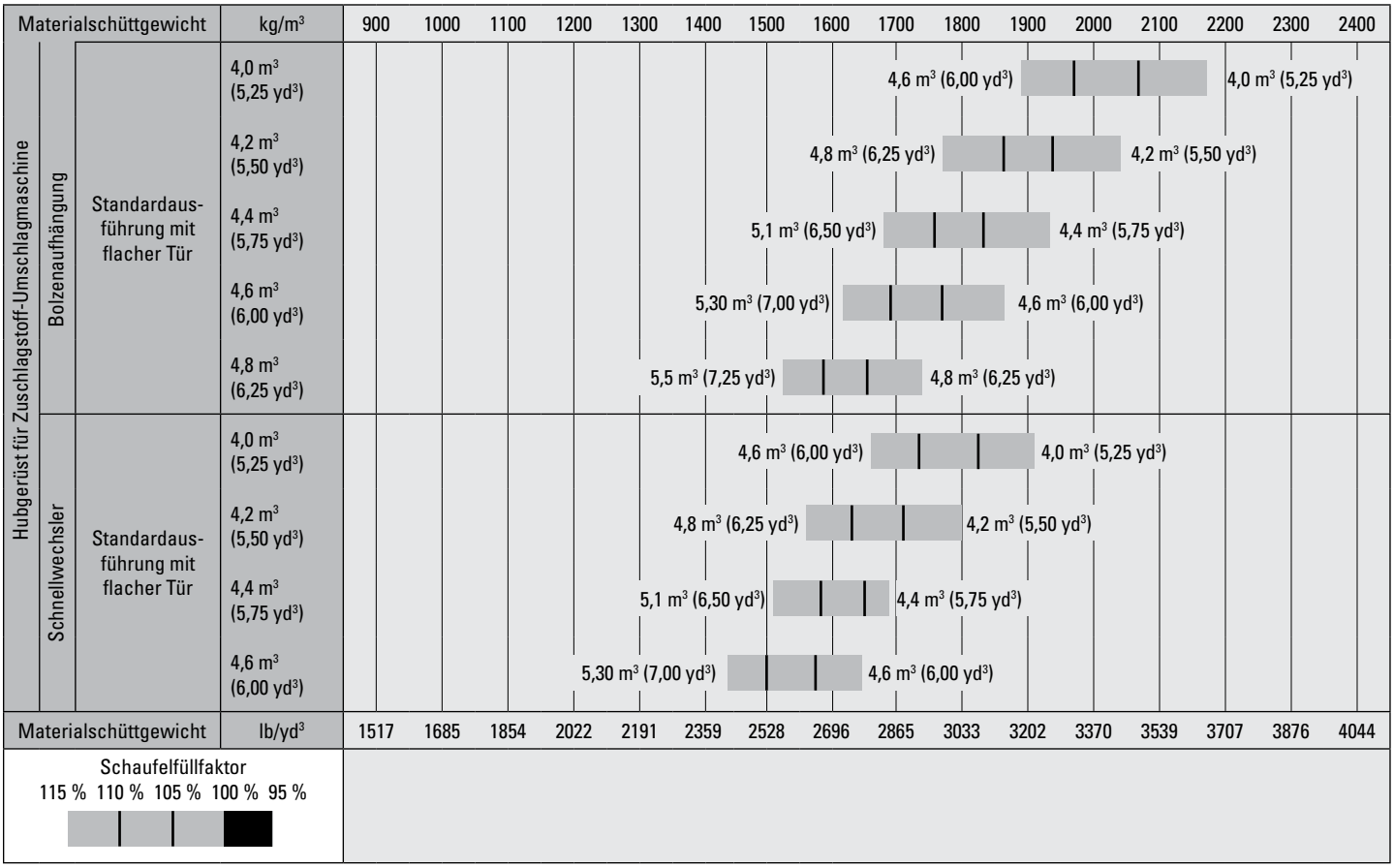

Anmerkung: Alle Schaufeln mit Unterschraubmessern.

Betriebsdaten – Schaufeln

Umlenkung			Standard-Hubgerüst		
Löffeltyp			Universalschaufel – Bolzenaufhängung		
Kantentyp		Unterschraubmesser	Zähne und Segmente	Unterschraubmesser	Zähne und Segmente
Nenninhalt	m^3	3,80	3,80	4,00	4,00
	yd^3	5,00	5,00	5,25	5,25
Nenninhalt bei 110 % Füllfaktor	m^3	4,20	4,20	4,40	4,40
	yd^3	5,50	5,50	5,75	5,75
Breite	mm	3220	3301	3220	3301
	'/"	10'6"	10'9"	10'6"	10'9"
16† Ausschütthöhe bei max. Hubhöhe und 45°-Vorkippwinkel	mm	3077	2901	3068	2892
	'/"	10'1"	9'6"	10'0"	9'5"
17† Reichweite bei max. Hubhöhe und 45°-Vorkippwinkel	mm	1289	1422	1296	1427
	'/"	4'2"	4'7"	4'3"	4'8"
Reichweite bei waagerechter Stellung von Hubrahmen und Schaufel	mm	2701	2916	2712	2926
	'/"	8'10"	9'6"	8'10"	9'7"
A† Grabtiefe	mm	114	114	114	114
	"	4,5"	4,5"	4,5"	4,5"
12† Gesamtlänge	mm	8753	9007	8765	9017
	'/"	28'9"	29'7"	28'10"	29'7"
B† Gesamthöhe mit Schaufel bei max. Hubhöhe	mm	5787	5787	5898	5898
	'/"	19'0"	19'0"	19'5"	19'5"
Wendekreisradius über Schaufelaußenkante, Schaufel in Transportstellung	mm	7488	7597	7491	7600
	'/"	24'7"	25'0"	24'7"	25'0"
Statische Kipplast, Maschine gerade (mit Reifeneinfederung)	kg	17.116	16.821	17.098	16.861
	lb	37.724	37.074	37.685	37.163
Statische Kipplast, Maschine gerade (keine Reifeneinfederung)	kg	18.240	17.927	18.232	17.992
	lb	40.202	39.513	40.185	39.654
Statische Kipplast, Maschine eingelenkt (mit Reifeneinfederung)	kg	15.058	14.770	15.037	14.799
	lb	33.189	32.554	33.142	32.619
Statische Kipplast, Maschine eingelenkt (keine Reifeneinfederung)	kg	16.189	15.884	16.177	15.936
	lb	35.681	35.008	35.656	35.124
Ausbrechkraft (§)	kN	187	185	185	183
	lbf	42.167	41.580	41.712	41.134
Einsatzgewicht*	kg	23.088	23.262	23.140	23.311
	lb	50.886	51.269	51.001	51.377

* Die Angaben zu statischen Kipplasten und Einsatzgewichten basieren auf einer Maschinenkonfiguration mit Bridgestone-Radialreifen 26.5R25 VJT L3, allen Betriebsflüssigkeiten, Fahrer, Kontergewicht, hydraulischer Schwingungsdämpfung, Kaltstartpaket, Straßenfahrt-Kotflügeln, Product Link™, Vorder- und Hinterachse mit manueller Differenzialsperre/offenem Differenzial, Antriebsstrangschutz, Notlenkung und Schalldämpfung.

† Abbildung mit Abmessungsdiagrammen.

***Technische Daten für die Maschine mit Felsschaufel bei Ausrüstung mit Bridgestone-Radialreifen 26.5R25 VSDL L5.

(§) Gemäß ISO 14397-2:2007 erfolgt die Messung 100 mm (4") hinter der Schneidmesserkante mit dem Schaufelbolzen als Drehpunkt.

(Mit Reifeneinfederung) Gemäß ISO 14397-1:2007, Abschnitte 1-6, wonach Prüfergebnisse höchstens 2 % von Berechnungen abweichen dürfen.

(Keine Reifeneinfederung) Einhaltung von ISO 14397-1:2007, Abschnitte 1-5.

Andere Schaufeln sind verfügbar und das Angebot variiert je nach Region. Näheres erfahren Sie bei Ihrem örtlichen Cat-Händler.

Betriebsdaten – Schaufeln *(Fortsetzung)*

Umlenkung			Standard-Hubgerüst			
Löffeltyp			Universalschaufel – Bolzenaufhängung			
Kantentyp			Unterschraubmesser	Zähne und Segmente	Unterschraubmesser	Zähne und Segmente
	Nenninhalt	m^3	4,20	4,20	4,60	4,60
		yd^3	5,50	5,50	6,00	6,00
	Nenninhalt bei 110 % Füllfaktor	m^3	4,60	4,60	5,10	5,10
		yd^3	6,00	6,00	6,75	6,75
	Breite	mm	3220	3301	3264	3301
		'/"	10'6"	10'9"	10'8"	10'9"
16†	Ausschütthöhe bei max. Hubhöhe und 45°-Vorkippwinkel	mm	3001	2832	2987	2829
		'/"	9'10"	9'3"	9'9"	9'3"
17†	Reichweite bei max. Hubhöhe und 45°-Vorkippwinkel	mm	1350	1487	1361	1497
		'/"	4'5"	4'10"	4'5"	4'10"
	Reichweite bei waagerechter Stellung von Hubrahmen und Schaufel	mm	2800	3015	2818	3024
		'/"	9'2"	9'10"	9'2"	9'11"
A†	Grabtiefe	mm	114	114	114	114
		"	4,5"	4,5"	4,5"	4,5"
12†	Gesamtlänge	mm	8852	9096	8870	9101
		'/"	29'1"	29'11"	29'2"	29'11"
B†	Gesamthöhe mit Schaufel bei max. Hubhöhe	mm	5898	5898	6021	6021
		'/"	19'5"	19'5"	19'10"	19'10"
	Wendekreisradius über Schaufelaußenkante, Schaufel in Transportstellung	mm	7512	7618	7537	7618
		'/"	24'8"	25'0"	24'9"	25'0"
	Statische Kipplast, Maschine gerade (mit Reifeneinfederung)	kg	16.896	16.691	16.885	16.578
		lb	37.239	36.787	37.214	36.538
	Statische Kipplast, Maschine gerade (keine Reifeneinfederung)	kg	18.022	17.814	18.037	17.724
		lb	39.720	39.262	39.754	39.065
	Statische Kipplast, Maschine eingelenkt (mit Reifeneinfederung)	kg	14.849	14.643	14.827	14.520
		lb	32.727	32.275	32.679	32.003
	Statische Kipplast, Maschine eingelenkt (keine Reifeneinfederung)	kg	15.981	15.773	15.985	15.673
		lb	35.224	34.764	35.232	34.544
	Ausbrechkraft (§)	kN	173	171	170	167
		lbf	38.999	38.523	38.302	37.614
	Einsatzgewicht*	kg	23.196	23.341	23.279	23.451
		lb	51.124	51.443	51.307	51.686

* Die Angaben zu statischen Kipplasten und Einsatzgewichten basieren auf einer Maschinenkonfiguration mit Bridgestone-Radialreifen 26.5R25 VJT L3, allen Betriebsflüssigkeiten, Fahrer, Kontergewicht, hydraulischer Schwingungsdämpfung, Kaltstartpaket, Straßenfahrt-Kotflügeln, Product Link™, Vorder- und Hinterachse mit manueller Differenzialsperre/offenem Differenzial, Antriebsstrangschutz, Notlenkung und Schalldämpfung.

† Abbildung mit Abmessungsdiagrammen.

***Technische Daten für die Maschine mit Felsschaufel bei Ausrüstung mit Bridgestone-Radialreifen 26.5R25 VSDL L5.

(§) Gemäß ISO 14397-2:2007 erfolgt die Messung 100 mm (4") hinter der Schneidmesserkante mit dem Schaufelbolzen als Drehpunkt.

(Mit Reifeneinfederung) Gemäß ISO 14397-1:2007, Abschnitte 1-6, wonach Prüfergebnisse höchstens 2 % von Berechnungen abweichen dürfen.

(Keine Reifeneinfederung) Einhaltung von ISO 14397-1:2007, Abschnitte 1-5.

Andere Schaufeln sind verfügbar und das Angebot variiert je nach Region. Näheres erfahren Sie bei Ihrem örtlichen Cat-Händler.

Betriebsdaten – Schaufeln *(Fortsetzung)*

Umlenkung			Standard-Hubgerüst			
Löffeltyp			Universalschaufel – Schnellwechsler – Fusion™			
Kantentyp			Unterschraubmesser	Zähne und Segmente	Unterschraubmesser	Zähne und Segmente
	Nenninhalt	m^3	3,80	3,80	4,00	4,00
		yd^3	5,00	5,00	5,25	5,25
	Nenninhalt bei 110 % Füllfaktor	m^3	4,20	4,20	4,40	4,40
		yd^3	5,50	5,50	5,75	5,75
	Breite	mm	3220	3271	3201	3201
		'/"	10'6"	10'8"	10'6"	10'6"
16†	Ausschütthöhe bei max. Hubhöhe und 45°-Vorkippwinkel	mm	3048	2896	3035	2880
		'/"	10'0"	9'6"	9'11"	9'5"
17†	Reichweite bei max. Hubhöhe und 45°-Vorkippwinkel	mm	1324	1463	1327	1468
		'/"	4'4"	4'9"	4'4"	4'9"
	Reichweite bei waagerechter Stellung von Hubrahmen und Schaufel	mm	2745	2950	2757	2965
		'/"	9′0″	9′8″	9′0″	9′8″
A†	Grabtiefe	mm	114	114	84	84
		"	4,5"	4,5"	3,3"	3,3"
12†	Gesamtlänge	mm	8798	9023	8813	9042
		'/"	28'11"	29'8"	28'11"	29'8"
B†	Gesamthöhe mit Schaufel bei max. Hubhöhe	mm	5813	5813	5929	5929
		'/"	19'1"	19'1"	19'6"	19'6"
	Wendekreisradius über Schaufelaußenkante, Schaufel in Transportstellung	mm	7512	7601	7508	7575
		'/"	24'8"	25'0"	24'8"	24'11"
	Statische Kipplast, Maschine gerade (mit Reifeneinfederung)	kg	16.536	16.354	16.488	16.272
		lb	36.446	36.045	36.339	35.865
	Statische Kipplast, Maschine gerade (keine Reifeneinfederung)	kg	17.637	17.453	17.601	17.383
		lb	38.872	38.466	38.793	38.313
	Statische Kipplast, Maschine eingelenkt (mit Reifeneinfederung)	kg	14.505	14.322	14.456	14.241
		lb	31.969	31.567	31.862	31.388
	Statische Kipplast, Maschine eingelenkt (keine Reifeneinfederung)	kg	15.613	15.429	15.576	15.359
		lb	34.411	34.005	34.331	33.851
	Ausbrechkraft (§)	kN	180	179	190	188
		lbf	40.648	40.284	42.726	42.275
	Einsatzgewicht*	kg	23.503	23.641	23.551	23.713
		lb	51.801	52.105	51.906	52.263

* Die Angaben zu statischen Kipplasten und Einsatzgewichten basieren auf einer Maschinenkonfiguration mit Bridgestone-Radialreifen 26.5R25 VJT L3, allen Betriebsflüssigkeiten, Fahrer, Kontergewicht, hydraulischer Schwingungsdämpfung, Kaltstartpaket, Straßenfahrt-Kotflügeln, Product Link™, Vorder- und Hinterachse mit manueller Differenzialsperre/offenem Differenzial, Antriebsstrangschutz, Notlenkung und Schalldämpfung.

† Abbildung mit Abmessungsdiagrammen.

***Technische Daten für die Maschine mit Felsschaufel bei Ausrüstung mit Bridgestone-Radialreifen 26.5R25 VSDL L5.

(§) Gemäß ISO 14397-2:2007 erfolgt die Messung 100 mm (4") hinter der Schneidmesserkante mit dem Schaufelbolzen als Drehpunkt.

(Mit Reifeneinfederung) Gemäß ISO 14397-1:2007, Abschnitte 1-6, wonach Prüfergebnisse höchstens 2 % von Berechnungen abweichen dürfen.

(Keine Reifeneinfederung) Einhaltung von ISO 14397-1:2007, Abschnitte 1-5.

Andere Schaufeln sind verfügbar und das Angebot variiert je nach Region. Näheres erfahren Sie bei Ihrem örtlichen Cat-Händler.

Betriebsdaten – Schaufeln *(Fortsetzung)*

Umlenkung			Standard-Hubgerüst			
Löffeltyp			Universalschaufel – Schnellwechsler – Fusion			
Kantentyp			Unterschraubmesser	Zähne und Segmente	Unterschraubmesser	Zähne und Segmente
	Nenninhalt	m^3	4,20	4,20	4,60	4,60
		yd^3	5,50	5,50	6,00	6,00
	Nenninhalt bei 110 % Füllfaktor	m^3	4,60	4,60	5,10	5,10
		yd^3	6,00	6,00	6,75	6,75
	Breite	mm	3220	3271	3220	3271
		'/"	10'6"	10'8"	10'6"	10'8"
16†	Ausschütthöhe bei max. Hubhöhe und 45°-Vorkippwinkel	mm	2970	2816	2957	2803
		'/"	9′8″	9'2"	9′8″	9'2"
17†	Reichweite bei max. Hubhöhe und 45°-Vorkippwinkel	mm	1395	1533	1398	1535
		'/"	4'6"	5'0"	4'7"	5'0"
	Reichweite bei waagerechter Stellung von Hubrahmen und Schaufel	mm	2855	3059	2865	3070
		'/"	9′4″	10'0"	9′4″	10'0"
A†	Grabtiefe	mm	106	106	113	113
		"	4,2"	4,2"	4,4"	4,4"
12†	Gesamtlänge	mm	8900	9126	8916	9142
		'/"	29'3"	30'0"	29'4"	30'0"
B†	Gesamthöhe mit Schaufel bei max. Hubhöhe	mm	5970	5970	6048	6048
		'/"	19'8"	19'8"	19'11"	19'11"
	Wendekreisradius über Schaufelaußenkante, Schaufel in Transportstellung	mm	7539	7629	7544	7634
		'/"	24'9"	25'1"	24'9"	25'1"
	Statische Kipplast, Maschine gerade (mit Reifeneinfederung)	kg	16.266	16.083	16.391	16.205
		lb	35.851	35.448	36.126	35.716
	Statische Kipplast, Maschine gerade (keine Reifeneinfederung)	kg	17.366	17.180	17.532	17.344
		lb	38.274	37.866	38.642	38.226
	Statische Kipplast, Maschine eingelenkt (mit Reifeneinfederung)	kg	14.255	14.072	14.351	14.165
		lb	31.419	31.015	31.630	31.219
	Statische Kipplast, Maschine eingelenkt (keine Reifeneinfederung)	kg	15.362	15.177	15.499	15.310
		lb	33.859	33.451	34.160	33.744
	Ausbrechkraft (§)	kN	166	164	164	163
		lbf	37.396	37.040	37.021	36.663
	Einsatzgewicht*	kg	23.567	23.705	23.681	23.819
		lb	51.940	52.244	52.192	52.496

* Die Angaben zu statischen Kipplasten und Einsatzgewichten basieren auf einer Maschinenkonfiguration mit Bridgestone-Radialreifen 26.5R25 VJT L3, allen Betriebsflüssigkeiten, Fahrer, Kontergewicht, hydraulischer Schwingungsdämpfung, Kaltstartpaket, Straßenfahrt-Kotflügeln, Product Link™, Vorder- und Hinterachse mit manueller Differenzialsperre/offenem Differenzial, Antriebsstrangschutz, Notlenkung und Schalldämpfung.

† Abbildung mit Abmessungsdiagrammen.

***Technische Daten für die Maschine mit Felsschaufel bei Ausrüstung mit Bridgestone-Radialreifen 26.5R25 VSDL L5.

(§) Gemäß ISO 14397-2:2007 erfolgt die Messung 100 mm (4") hinter der Schneidmesserkante mit dem Schaufelbolzen als Drehpunkt.

(Mit Reifeneinfederung) Gemäß ISO 14397-1:2007, Abschnitte 1-6, wonach Prüfergebnisse höchstens 2 % von Berechnungen abweichen dürfen.

(Keine Reifeneinfederung) Einhaltung von ISO 14397-1:2007, Abschnitte 1-5.

Andere Schaufeln sind verfügbar und das Angebot variiert je nach Region. Näheres erfahren Sie bei Ihrem örtlichen Cat-Händler.

Betriebsdaten – Schaufeln *(Fortsetzung)*

Umlenkung		Standard-Hubgerüst			
Löffeltyp		Flachboden – Bolzenaufhängung			
Kantentyp		Unterschraubmesser	Zähne und Segmente	Unterschraubmesser	Zähne und Segmente
Nenninhalt	m^3	4,20	4,20	4,40	4,40
	yd^3	5,50	5,50	5,75	5,75
Nenninhalt bei 110 % Füllfaktor	m^3	4,60	4,60	4,80	4,80
	yd^3	6,00	6,00	6,25	6,25
Breite	mm	3220	3271	3220	3271
	'/"	10'6"	10'8"	10'6"	10'8"
16† Ausschütthöhe bei max. Hubhöhe und 45°-Vorkippwinkel	mm	2959	2797	2931	2768
	'/"	9′8″	9'2"	9'7"	9'1"
17† Reichweite bei max. Hubhöhe und 45°-Vorkippwinkel	mm	1242	1369	1271	1398
	'/"	4'0"	4'5"	4'2"	4'7"
Reichweite bei waagerechter Stellung von Hubrahmen und Schaufel	mm	2771	2975	2811	3015
	'/"	9'1"	9'9"	9'2"	9'10"
A† Grabtiefe	mm	114	114	114	114
	"	4,5"	4,5"	4,5"	4,5"
12† Gesamtlänge	mm	8823	9048	8863	9088
	'/"	29'0"	29'9"	29'1"	29'10"
B† Gesamthöhe mit Schaufel bei max. Hubhöhe	mm	5911	5911	5941	5941
	'/"	19'5"	19'5"	19'6"	19'6"
Wendekreisradius über Schaufelaußenkante, Schaufel in Transportstellung	mm	7504	7589	7514	7599
	'/"	24'8"	24'11"	24'8"	25'0"
Statische Kipplast, Maschine gerade (mit Reifeneinfederung)	kg	16.818	16.635	16.738	16.554
	lb	37.067	36.664	36.891	36.486
Statische Kipplast, Maschine gerade (keine Reifeneinfederung)	kg	17.924	17.739	17.850	17.663
	lb	39.504	39.096	39.341	38.931
Statische Kipplast, Maschine eingelenkt (mit Reifeneinfederung)	kg	14.785	14.601	14.706	14.522
	lb	32.586	32.182	32.413	32.008
Statische Kipplast, Maschine eingelenkt (keine Reifeneinfederung)	kg	15.898	15.713	15.825	15.639
	lb	35.039	34.631	34.880	34.469
Ausbrechkraft (§)	kN	177	175	171	170
	lbf	39.850	39.488	38.633	38.273
Einsatzgewicht*	kg	23.193	23.331	23.247	23.385
	lb	51.118	51.422	51.235	51.539

* Die Angaben zu statischen Kipplasten und Einsatzgewichten basieren auf einer Maschinenkonfiguration mit Bridgestone-Radialreifen 26.5R25 VJT L3, allen Betriebsflüssigkeiten, Fahrer, Kontergewicht, hydraulischer Schwingungsdämpfung, Kaltstartpaket, Straßenfahrt-Kotflügeln, Product Link™, Vorder- und Hinterachse mit manueller Differenzialsperre/offenem Differenzial, Antriebsstrangschutz, Notlenkung und Schalldämpfung.

† Abbildung mit Abmessungsdiagrammen.

***Technische Daten für die Maschine mit Felsschaufel bei Ausrüstung mit Bridgestone-Radialreifen 26.5R25 VSDL L5.

(§) Gemäß ISO 14397-2:2007 erfolgt die Messung 100 mm (4") hinter der Schneidmesserkante mit dem Schaufelbolzen als Drehpunkt.

(Mit Reifeneinfederung) Gemäß ISO 14397-1:2007, Abschnitte 1-6, wonach Prüfergebnisse höchstens 2 % von Berechnungen abweichen dürfen.

(Keine Reifeneinfederung) Einhaltung von ISO 14397-1:2007, Abschnitte 1-5.

Andere Schaufeln sind verfügbar und das Angebot variiert je nach Region. Näheres erfahren Sie bei Ihrem örtlichen Cat-Händler.

Betriebsdaten – Schaufeln *(Fortsetzung)*

Umlenkung			Standard-Hubgerüst		
Löffeltyp			Flachboden – Bolzenaufhängung		
Kantentyp		Unterschraubmesser	Zähne und Segmente	Unterschraubmesser	Zähne und Segmente
Nenninhalt	m^3	4,60	4,60	4,80	4,80
	yd^3	6,00	6,00	6,25	6,25
Nenninhalt bei 110 % Füllfaktor	m^3	5,10	5,10	5,30	5,30
	yd^3	6,75	6,75	7,00	7,00
Breite	mm	3220	3271	3220	3271
	'/"	10'6"	10'8"	10'6"	10'8"
16† Ausschütthöhe bei max. Hubhöhe und 45°-Vorkippwinkel	mm	2903	2740	2875	2712
	'/"	9'6"	8'11"	9'5"	8'10"
17† Reichweite bei max. Hubhöhe und 45°-Vorkippwinkel	mm	1299	1426	1327	1454
	'/"	4'3"	4'8"	4'4"	4'9"
Reichweite bei waagerechter Stellung von Hubrahmen und Schaufel	mm	2851	3055	2891	3095
	'/"	9'4″	10'0"	9'5"	10'1"
A† Grabtiefe	mm	114	114	114	114
	"	4,5"	4,5"	4,5"	4,5"
12† Gesamtlänge	mm	8903	9128	8943	9168
	'/"	29'3"	30'0"	29'5"	30'1"
B† Gesamthöhe mit Schaufel bei max. Hubhöhe	mm	5992	5992	6033	6033
	'/"	19'8"	19'8"	19'10"	19'10"
Wendekreisradius über Schaufelaußenkante, Schaufel in Transportstellung	mm	7524	7610	7534	7620
	'/"	24'9"	25'0"	24'9"	25'0"
Statische Kipplast, Maschine gerade (mit Reifeneinfederung)	kg	16.676	16.491	16.603	16.417
	lb	36.754	36.347	36.594	36.184
Statische Kipplast, Maschine gerade (keine Reifeneinfederung)	kg	17.793	17.606	17.726	17.538
	lb	39.217	38.805	39.070	38.655
Statische Kipplast, Maschine eingelenkt (mit Reifeneinfederung)	kg	14.646	14.461	14.575	14.389
	lb	32.280	31.873	32.124	31.714
Statische Kipplast, Maschine eingelenkt (keine Reifeneinfederung)	kg	15.771	15.584	15.706	15.518
	lb	34.760	34.347	34.616	34.201
Ausbrechkraft (§)	kN	166	165	162	160
	lbf	37.495	37.136	36.405	36.047
Einsatzgewicht*	kg	23.282	23.419	23.328	23.466
	lb	51.312	51.616	51.413	51.717

* Die Angaben zu statischen Kipplasten und Einsatzgewichten basieren auf einer Maschinenkonfiguration mit Bridgestone-Radialreifen 26.5R25 VJT L3, allen Betriebsflüssigkeiten, Fahrer, Kontergewicht, hydraulischer Schwingungsdämpfung, Kaltstartpaket, Straßenfahrt-Kotflügeln, Product Link™, Vorder- und Hinterachse mit manueller Differenzialsperre/offenem Differenzial, Antriebsstrangschutz, Notlenkung und Schalldämpfung.

† Abbildung mit Abmessungsdiagrammen.

***Technische Daten für die Maschine mit Felsschaufel bei Ausrüstung mit Bridgestone-Radialreifen 26.5R25 VSDL L5.

(§) Gemäß ISO 14397-2:2007 erfolgt die Messung 100 mm (4") hinter der Schneidmesserkante mit dem Schaufelbolzen als Drehpunkt.

(Mit Reifeneinfederung) Gemäß ISO 14397-1:2007, Abschnitte 1-6, wonach Prüfergebnisse höchstens 2 % von Berechnungen abweichen dürfen.

(Keine Reifeneinfederung) Einhaltung von ISO 14397-1:2007, Abschnitte 1-5.

Andere Schaufeln sind verfügbar und das Angebot variiert je nach Region. Näheres erfahren Sie bei Ihrem örtlichen Cat-Händler.

Betriebsdaten – Schaufeln *(Fortsetzung)*

Umlenkung			Standard-Hubgerüst			
Löffeltyp			Flachboden – Bolzenaufhängung – abrasiv			Flachboden – Bolzenaufhängung – Leichtgut
Kantentyp			Unterschraubmesser	Unterschraubmesser	Unterschraubmesser	Unterschraubmesser
	Nenninhalt	m^3	4,40	4,60	4,80	6,00
		yd^3	5,75	6,00	6,25	7,75
	Nenninhalt bei 110 % Füllfaktor	m^3	4,80	5,10	5,30	6,60
		yd^3	6,25	6,75	7,00	8,75
	Breite	mm	3220	3220	3230	3405
		'/"	10'6"	10'6"	10'7"	11'2"
16†	Ausschütthöhe bei max. Hubhöhe und 45°-Vorkippwinkel	mm	2932	2903	2875	2753
		'/"	9'7"	9'6"	9'5"	9′0″
17†	Reichweite bei max. Hubhöhe und 45°-Vorkippwinkel	mm	1269	1299	1320	1428
		'/"	4'1"	4'3"	4'3"	4'8"
	Reichweite bei waagerechter Stellung von Hubrahmen und Schaufel	mm	2809	2851	2886	3048
		'/"	9'2"	9′4″	9'5"	10'0"
A†	Grabtiefe	mm	114	114	119	89
		"	4,5"	4,5"	4,7"	3,5"
12†	Gesamtlänge	mm	8861	8903	8942	9112
		'/"	29'1"	29'3"	29'5"	29'11"
B†	Gesamthöhe mit Schaufel bei max. Hubhöhe	mm	5943	5984	6033	6505
		'/"	19'6"	19'8"	19'10"	21'5"
	Wendekreisradius über Schaufelaußenkante, Schaufel in Transportstellung	mm	7513	7524	7539	7675
		'/"	24'8"	24'9"	24'9"	25'3"
	Statische Kipplast, Maschine gerade (mit Reifeneinfederung)	kg	16.620	16.569	16.465	15.994
		lb	36.631	36.519	36.290	35.251
	Statische Kipplast, Maschine gerade (keine Reifeneinfederung)	kg	17.732	17.673	17.587	17.134
		lb	39.082	38.952	38.761	37.763
	Statische Kipplast, Maschine eingelenkt (mit Reifeneinfederung)	kg	14.587	14.550	14.437	13.975
		lb	32.150	32.070	31.821	30.800
	Statische Kipplast, Maschine eingelenkt (keine Reifeneinfederung)	kg	15.707	15.662	15.566	15.122
		lb	34.618	34.520	34.308	33.329
	Ausbrechkraft (§)	kN	171	166	161	152
		lbf	38.560	37.473	36.323	34.227
	Einsatzgewicht*	kg	23.375	23.299	23.437	23.762
		lb	51.518	51.351	51.655	52.371

* Die Angaben zu statischen Kipplasten und Einsatzgewichten basieren auf einer Maschinenkonfiguration mit Bridgestone-Radialreifen 26.5R25 VJT L3, allen Betriebsflüssigkeiten, Fahrer, Kontergewicht, hydraulischer Schwingungsdämpfung, Kaltstartpaket, Straßenfahrt-Kotflügeln, Product Link™, Vorder- und Hinterachse mit manueller Differenzialsperre/offenem Differenzial, Antriebsstrangschutz, Notlenkung und Schalldämpfung.

† Abbildung mit Abmessungsdiagrammen.

***Technische Daten für die Maschine mit Felsschaufel bei Ausrüstung mit Bridgestone-Radialreifen 26.5R25 VSDL L5.

(§) Gemäß ISO 14397-2:2007 erfolgt die Messung 100 mm (4") hinter der Schneidmesserkante mit dem Schaufelbolzen als Drehpunkt.

(Mit Reifeneinfederung) Gemäß ISO 14397-1:2007, Abschnitte 1-6, wonach Prüfergebnisse höchstens 2 % von Berechnungen abweichen dürfen.

(Keine Reifeneinfederung) Einhaltung von ISO 14397-1:2007, Abschnitte 1-5.

Andere Schaufeln sind verfügbar und das Angebot variiert je nach Region. Näheres erfahren Sie bei Ihrem örtlichen Cat-Händler.

Betriebsdaten – Schaufeln *(Fortsetzung)*

Umlenkung			Standard-Hubgerüst		
Löffeltyp			Flachboden – Schnellwechsler – Fusion		
Kantentyp		Unterschraubmesser	Zähne und Segmente	Unterschraubmesser	Zähne und Segmente
Nenninhalt	m^3	4,20	4,20	4,40	4,40
	yd^3	5,50	5,50	5,75	5,75
Nenninhalt bei 110 % Füllfaktor	m^3	4,60	4,60	4,80	4,80
	yd^3	6,00	6,00	6,25	6,25
Breite	mm	3220	3271	3220	3271
	'/"	10'6"	10'8"	10'6"	10'8"
16† Ausschütthöhe bei max. Hubhöhe und 45°-Vorkippwinkel	mm	2909	2746	2882	2719
	'/"	9'6"	9'0″	9'5"	8'11"
17† Reichweite bei max. Hubhöhe und 45°-Vorkippwinkel	mm	1293	1420	1320	1447
	'/"	4'2"	4'7"	4'3"	4'8"
Reichweite bei waagerechter Stellung von Hubrahmen und Schaufel	mm	2842	3047	2881	3085
	'/"	9'3"	9'11"	9'5"	10'1"
A† Grabtiefe	mm	114	114	114	114
	"	4,5"	4,5"	4,5"	4,5"
12† Gesamtlänge	mm	8894	9119	8933	9158
	'/"	29'3"	30'0"	29'4"	30'1"
B† Gesamthöhe mit Schaufel bei max. Hubhöhe	mm	5953	5953	5983	5983
	'/"	19'7"	19'7"	19'8"	19'8"
Wendekreisradius über Schaufelaußenkante, Schaufel in Transportstellung	mm	7538	7628	7549	7639
	'/"	24'9"	25'1"	24'10"	25'1"
Statische Kipplast, Maschine gerade (mit Reifeneinfederung)	kg	16.152	15.970	16.077	15.894
	lb	35.600	35.198	35.434	35.031
Statische Kipplast, Maschine gerade (keine Reifeneinfederung)	kg	17.244	17.060	17.175	16.989
	lb	38.007	37.600	37.854	37.445
Statische Kipplast, Maschine eingelenkt (mit Reifeneinfederung)	kg	14.148	13.966	14.074	13.891
	lb	31.183	30.781	31.020	30.616
Statische Kipplast, Maschine eingelenkt (keine Reifeneinfederung)	kg	15.248	15.064	15.180	14.995
	lb	33.608	33.201	33.457	33.048
Ausbrechkraft (§)	kN	167	166	162	161
	lbf	37.690	37.331	36.614	36.256
Einsatzgewicht*	kg	23.653	23.790	23.707	23.845
	lb	52.130	52.433	52.249	52.553

* Die Angaben zu statischen Kipplasten und Einsatzgewichten basieren auf einer Maschinenkonfiguration mit Bridgestone-Radialreifen 26.5R25 VJT L3, allen Betriebsflüssigkeiten, Fahrer, Kontergewicht, hydraulischer Schwingungsdämpfung, Kaltstartpaket, Straßenfahrt-Kotflügeln, Product Link™, Vorder- und Hinterachse mit manueller Differenzialsperre/offenem Differenzial, Antriebsstrangschutz, Notlenkung und Schalldämpfung.

† Abbildung mit Abmessungsdiagrammen.

***Technische Daten für die Maschine mit Felsschaufel bei Ausrüstung mit Bridgestone-Radialreifen 26.5R25 VSDL L5.

(§) Gemäß ISO 14397-2:2007 erfolgt die Messung 100 mm (4") hinter der Schneidmesserkante mit dem Schaufelbolzen als Drehpunkt.

(Mit Reifeneinfederung) Gemäß ISO 14397-1:2007, Abschnitte 1-6, wonach Prüfergebnisse höchstens 2 % von Berechnungen abweichen dürfen.

(Keine Reifeneinfederung) Einhaltung von ISO 14397-1:2007, Abschnitte 1-5.

Andere Schaufeln sind verfügbar und das Angebot variiert je nach Region. Näheres erfahren Sie bei Ihrem örtlichen Cat-Händler.

Betriebsdaten – Schaufeln *(Fortsetzung)*

Umlenkung			Standard-Hubgerüst			
Löffeltyp			Fels, Trapez – Bolzenaufhängung		Fels, Trapez – Schnellwechsler – Fusion	Eisenerz, Trapez – Bolzenaufhängung
Kantentyp			Zähne und Segmente	Zähne und Segmente	Zähne und Segmente	Unterschraubmesser
	Nenninhalt	m^3	3,40	4,00	3,40	3,20
		yd^3	4,50	5,25	4,50	4,25
	Nenninhalt bei 110 % Füllfaktor	m^3	3,70	4,40	3,70	3,50
		yd^3	4,75	5,75	4,75	4,50
	Breite	mm	3286	3255	3286	3288
		'/"	10'9"	10'8"	10'9"	10'9"
16†	Ausschütthöhe bei max. Hubhöhe und 45°-Vorkippwinkel	mm	2990	2757	2970	3164
		'/"	9'9"	9′0″	9′8″	10'4"
17†	Reichweite bei max. Hubhöhe und 45°-Vorkippwinkel	mm	1538	1660	1577	1354
		'/"	5'0"	5'5"	5′2″	4'5"
	Reichweite bei waagerechter Stellung von Hubrahmen und Schaufel	mm	2947	3211	2991	2696
		'/"	9′8″	10'6"	9'9"	8'10"
A†	Grabtiefe	mm	83	83	75	78
		"	3,2"	3,2"	2,9"	3"
12†	Gesamtlänge	mm	9021	9269	9057	8744
		'/"	29'8"	30'5"	29'9"	28'9"
B†	Gesamthöhe mit Schaufel bei max. Hubhöhe	mm	5827	5827	5633	5953
		'/"	19'2"	19'2"	18'6"	19'7"
	Wendekreisradius über Schaufelaußenkante, Schaufel in Transportstellung	mm	7597	7647	7624	7529
		'/"	25'0"	25'2"	25'1"	24'9"
	Statische Kipplast, Maschine gerade (mit Reifeneinfederung)	kg	17.612	17.090	17.257	17.357
		lb	38.817	37.666	38.036	38.256
	Statische Kipplast, Maschine gerade (keine Reifeneinfederung)	kg	18.789	18.250	18.441	18.539
		lb	41.412	40.224	40.645	40.861
	Statische Kipplast, Maschine eingelenkt (mit Reifeneinfederung)	kg	15.464	14.979	15.115	15.201
		lb	34.084	33.014	33.314	33.503
	Statische Kipplast, Maschine eingelenkt (keine Reifeneinfederung)	kg	16.650	16.148	16.306	16.391
		lb	36.696	35.591	35.940	36.125
	Ausbrechkraft (§)	kN	184	151	179	182
		lbf	41.538	34.117	40.256	41.055
	Einsatzgewicht*	kg	24.488	24.635	24.857	24.872
		lb	53.971	54.295	54.784	54.817

* Die Angaben zu statischen Kipplasten und Einsatzgewichten basieren auf einer Maschinenkonfiguration mit Bridgestone-Radialreifen 26.5R25 VJT L3, allen Betriebsflüssigkeiten, Fahrer, Kontergewicht, hydraulischer Schwingungsdämpfung, Kaltstartpaket, Straßenfahrt-Kotflügeln, Product Link™, Vorder- und Hinterachse mit manueller Differenzialsperre/offenem Differenzial, Antriebsstrangschutz, Notlenkung und Schalldämpfung.

† Abbildung mit Abmessungsdiagrammen.

***Technische Daten für die Maschine mit Felsschaufel bei Ausrüstung mit Bridgestone-Radialreifen 26.5R25 VSDL L5.

(§) Gemäß ISO 14397-2:2007 erfolgt die Messung 100 mm (4") hinter der Schneidmesserkante mit dem Schaufelbolzen als Drehpunkt.

(Mit Reifeneinfederung) Gemäß ISO 14397-1:2007, Abschnitte 1-6, wonach Prüfergebnisse höchstens 2 % von Berechnungen abweichen dürfen.

(Keine Reifeneinfederung) Einhaltung von ISO 14397-1:2007, Abschnitte 1-5.

Andere Schaufeln sind verfügbar und das Angebot variiert je nach Region. Näheres erfahren Sie bei Ihrem örtlichen Cat-Händler.

Betriebsdaten – Schaufeln *(Fortsetzung)*

Umlenkung			Standard-Hubgerüst	
Löffeltyp			Seitenkippschaufel – Bolzenaufhängung	Seitenkippschaufel – Schnellwechsler – Fusion
Kantentyp			Unterschraubmesser	Unterschraubmesser
	Nenninhalt	m^3	3,60	3,60
		yd^3	4,75	4,75
	Nenninhalt bei 110 % Füllfaktor	m^3	4,00	4,00
		yd^3	5,25	5,25
	Breite	mm	3677	3677
		'/"	12'0"	12'0"
16†	Ausschütthöhe bei max. Hubhöhe und 45°-Vorkippwinkel	mm	2899	2852
		'/"	9'6"	9′4″
17†	Reichweite bei max. Hubhöhe und 45°-Vorkippwinkel	mm	1294	1370
		'/"	4'2"	4'5"
	Reichweite bei waagerechter Stellung von Hubrahmen und Schaufel	mm	2850	2937
		'/"	9′4″	9'7"
A†	Grabtiefe	mm	120	100
		"	4,7"	3,9"
12†	Gesamtlänge	mm	8908	8977
		'/"	29'3"	29'6"
B†	Gesamthöhe mit Schaufel bei max. Hubhöhe	mm	5786	5855
		'/"	19'0"	19'3"
	Wendekreisradius über Schaufelaußenkante, Schaufel in Transportstellung	mm	7722	7832
		'/"	25'4"	25'9"
	Statische Kipplast, Maschine gerade (mit Reifeneinfederung)	kg	15.656	13.905
		lb	34.507	30.648
	Statische Kipplast, Maschine gerade (keine Reifeneinfederung)	kg	16.713	14.780
		lb	36.837	32.576
	Statische Kipplast, Maschine eingelenkt (mit Reifeneinfederung)	kg	13.708	12.118
		lb	30.212	26.708
	Statische Kipplast, Maschine eingelenkt (keine Reifeneinfederung)	kg	14.775	13.006
		lb	32.564	28.666
	Ausbrechkraft (§)	kN	165	155
		lbf	37.103	34.916
	Einsatzgewicht*	kg	23.635	24.172
		lb	52.091	53.274

* Die Angaben zu statischen Kipplasten und Einsatzgewichten basieren auf einer Maschinenkonfiguration mit Bridgestone-Radialreifen 26.5R25 VJT L3, allen Betriebsflüssigkeiten, Fahrer, Kontergewicht, hydraulischer Schwingungsdämpfung, Kaltstartpaket, Straßenfahrt-Kotflügeln, Product Link™, Vorder- und Hinterachse mit manueller Differenzialsperre/offenem Differenzial, Antriebsstrangschutz, Notlenkung und Schalldämpfung.

† Abbildung mit Abmessungsdiagrammen.

***Technische Daten für die Maschine mit Felsschaufel bei Ausrüstung mit Bridgestone-Radialreifen 26.5R25 VSDL L5.

(§) Gemäß ISO 14397-2:2007 erfolgt die Messung 100 mm (4") hinter der Schneidmesserkante mit dem Schaufelbolzen als Drehpunkt.

(Mit Reifeneinfederung) Gemäß ISO 14397-1:2007, Abschnitte 1-6, wonach Prüfergebnisse höchstens 2 % von Berechnungen abweichen dürfen.

(Keine Reifeneinfederung) Einhaltung von ISO 14397-1:2007, Abschnitte 1-5.

Andere Schaufeln sind verfügbar und das Angebot variiert je nach Region. Näheres erfahren Sie bei Ihrem örtlichen Cat-Händler.

Betriebsdaten – Schaufeln *(Fortsetzung)*

Umlenkung			Standard-Hubgerüst					
Löffeltyp			Hochkippschaufel – Bolzenaufhängung			Hochkippschaufel – Schnellwechsler – Fusion		
Kantentyp			Unterschraub-messer	Unterschraub-messer	Unterschraub-messer	Unterschraub-messer	Unterschraub-messer	Unterschraub-messer
	Nenninhalt	m^3	7,60	9,20	11,10	7,60	9,20	11,10
		yd^3	10,00	12,00	14,50	10,00	12,00	14,50
	Nenninhalt bei 110 % Füllfaktor	m^3	8,40	10,10	12,20	8,40	10,10	12,20
		yd^3	11,00	13,25	16,00	11,00	13,25	16,00
	Breite	mm	3350	3656	3656	3350	3656	3656
		'/"	10'11"	11'11"	11'11"	10'11"	11'11"	11'11"
16†	Ausschütthöhe bei maximaler Höhe und vollständig ausgerollter Hochkippschaufel (43˚)	mm	4898	4843	4669	4916	4953	4686
		'/"	16'1"	15'9"	15′3″	16'1"	16'3"	15'4"
17†	Reichweite bei maximaler Höhe und vollständig ausgerollter Hochkippschaufel (43˚)	mm	1665	1723	1907	1676	1778	1916
		'/"	5'5"	5'7"	6'3"	5'5"	5'8"	6'3"
	Reichweite bei waagerechter Stellung von Hubrahmen und Schaufel	mm	3525	3605	3825	3545	3625	3845
		'/"	11'6"	11'9"	12'6"	11'7"	11'10"	12'7"
A†	Grabtiefe	mm	84	84	84	84	84	84
		"	3,3"	3,3"	3,3"	3,3"	3,3"	3,3"
12†	Gesamtlänge	mm	9577	9657	9877	9597	9677	9897
		'/"	31'6"	31'9"	32'5"	31'6"	31'9"	32'6"
B†	Gesamthöhe bei maximaler Höhe und vollständig ausgerollter Hochkippschaufel (43˚)	mm	7263	7323	7512	7281	7341	7529
		'/"	23'8"	24'0"	24'6"	23'9"	24'1"	24'7"
	Wendekreisradius über Schaufelaußenkante, Schaufel in Transportstellung	mm	7795	7956	8023	7802	7963	8032
		'/"	25'7"	26'2"	26'4"	25'8"	26'2"	26'5"
	Statische Kipplast, Maschine gerade (mit Reifeneinfederung)	kg	14.725	14.455	14.112	14.279	14.008	13.670
		lb	32.454	31.859	31.103	31.471	30.874	30.128
	Statische Kipplast, Maschine gerade (keine Reifeneinfederung)	kg	15.885	15.623	15.302	15.430	15.167	14.850
		lb	35.010	34.433	33.725	34.009	33.428	32.729
	Statische Kipplast, Maschine eingelenkt (mit Reifeneinfederung)	kg	12.780	12.513	12.180	12.341	12.074	11.746
		lb	28.167	27.579	26.846	27.201	26.612	25.889
	Statische Kipplast, Maschine eingelenkt (keine Reifeneinfederung)	kg	13.947	13.688	13.377	13.501	13.240	12.933
		lb	30.740	30.170	29.485	29.756	29.182	28.505
	Ausbrechkraft (§)	kN	111	106	94	110	104	92
		lbf	25.125	23.825	21.126	24.821	23.539	20.884
	Einsatzgewicht*	kg	24.300	24.516	24.723	24.779	24.995	25.202
		lb	53.557	54.033	54.489	54.612	55.089	55.545

* Die Angaben zu statischen Kipplasten und Einsatzgewichten basieren auf einer Maschinenkonfiguration mit Bridgestone-Radialreifen 26.5R25 VJT L3, allen Betriebsflüssigkeiten, Fahrer, Kontergewicht, hydraulischer Schwingungsdämpfung, Kaltstartpaket, Straßenfahrt-Kotflügeln, Product Link™, Vorder- und Hinterachse mit manueller Differenzialsperre/offenem Differenzial, Antriebsstrangschutz, Notlenkung und Schalldämpfung.

† Abbildung mit Abmessungsdiagrammen.

***Technische Daten für die Maschine mit Felsschaufel bei Ausrüstung mit Bridgestone-Radialreifen 26.5R25 VSDL L5.

(§) Gemäß ISO 14397-2:2007 erfolgt die Messung 100 mm (4") hinter der Schneidmesserkante mit dem Schaufelbolzen als Drehpunkt.

(Mit Reifeneinfederung) Gemäß ISO 14397-1:2007, Abschnitte 1-6, wonach Prüfergebnisse höchstens 2 % von Berechnungen abweichen dürfen.

(Keine Reifeneinfederung) Einhaltung von ISO 14397-1:2007, Abschnitte 1-5.

Andere Schaufeln sind verfügbar und das Angebot variiert je nach Region. Näheres erfahren Sie bei Ihrem örtlichen Cat-Händler.

Betriebsdaten – Schaufeln *(Fortsetzung)*

Umlenkung			Verlängertes Hubgerüst (HL)		
Löffeltyp			Universalschaufel – Bolzenaufhängung		
Kantentyp		Unterschraubmesser	Zähne und Segmente	Unterschraubmesser	Zähne und Segmente
Nenninhalt	m^3	3,80	3,80	4,00	4,00
	yd^3	5,00	5,00	5,25	5,25
Nenninhalt bei 110 % Füllfaktor	m^3	4,20	4,20	4,40	4,40
	yd^3	5,50	5,50	5,75	5,75
Breite	mm	3220	3301	3220	3301
	'/"	10'6"	10'9"	10'6"	10'9"
16† Ausschütthöhe bei max. Hubhöhe und 45°-Vorkippwinkel	mm	3635	3459	3626	3450
	'/"	11'11"	11'4"	11'10"	11'3"
17† Reichweite bei max. Hubhöhe und 45°-Vorkippwinkel	mm	1265	1397	1272	1403
	'/"	4'1"	4'7"	4'2"	4'7"
Reichweite bei waagerechter Stellung von Hubrahmen und Schaufel	mm	3105	3320	3117	3330
	'/"	10'2"	10'10"	10'2"	10'11"
A† Grabtiefe	mm	89	89	89	89
	"	3,5"	3,5"	3,5"	3,5"
12† Gesamtlänge	mm	9422	9669	9434	9679
	'/"	30'11"	31'9"	31'0"	31'10"
B† Gesamthöhe mit Schaufel bei max. Hubhöhe	mm	6345	6345	6456	6456
	'/"	20'10"	20'10"	21'3"	21'3"
Wendekreisradius über Schaufelaußenkante, Schaufel in Transportstellung	mm	7717	7837	7721	7840
	'/"	25'4"	25'9"	25'4"	25'9"
Statische Kipplast, Maschine gerade (mit Reifeneinfederung)	kg	17.143	16.859	17.126	16.899
	lb	37.784	37.159	37.747	37.247
Statische Kipplast, Maschine gerade (keine Reifeneinfederung)	kg	18.183	17.883	18.175	17.944
	lb	40.077	39.415	40.059	39.550
Statische Kipplast, Maschine eingelenkt (mit Reifeneinfederung)	kg	14.919	14.643	14.898	14.671
	lb	32.883	32.273	32.837	32.335
Statische Kipplast, Maschine eingelenkt (keine Reifeneinfederung)	kg	15.984	15.691	15.971	15.740
	lb	35.229	34.584	35.202	34.692
Ausbrechkraft (§)	kN	172	168	170	166
	lbf	38.838	37.910	38.411	37.495
Einsatzgewicht*	kg	24.741	24.915	24.793	24.964
	lb	54.528	54.911	54.643	55.019

* Die Angaben zu statischen Kipplasten und Einsatzgewichten basieren auf einer Maschinenkonfiguration mit Bridgestone-Radialreifen 26.5R25 VJT L3, allen Betriebsflüssigkeiten, Fahrer, Kontergewicht, hydraulischer Schwingungsdämpfung, Kaltstartpaket, Straßenfahrt-Kotflügeln, Product Link™, Vorder- und Hinterachse mit manueller Differenzialsperre/offenem Differenzial, Antriebsstrangschutz, Notlenkung und Schalldämpfung.

† Abbildung mit Abmessungsdiagrammen.

***Technische Daten für die Maschine mit Felsschaufel bei Ausrüstung mit Bridgestone-Radialreifen 26.5R25 VSDL L5.

(§) Gemäß ISO 14397-2:2007 erfolgt die Messung 100 mm (4") hinter der Schneidmesserkante mit dem Schaufelbolzen als Drehpunkt.

(Mit Reifeneinfederung) Gemäß ISO 14397-1:2007, Abschnitte 1-6, wonach Prüfergebnisse höchstens 2 % von Berechnungen abweichen dürfen.

(Keine Reifeneinfederung) Einhaltung von ISO 14397-1:2007, Abschnitte 1-5.

Andere Schaufeln sind verfügbar und das Angebot variiert je nach Region. Näheres erfahren Sie bei Ihrem örtlichen Cat-Händler.

Betriebsdaten – Schaufeln *(Fortsetzung)*

Umlenkung			Verlängertes Hubgerüst (HL)		
Löffeltyp			Universalschaufel – Bolzenaufhängung		
Kantentyp		Unterschraubmesser	Zähne und Segmente	Unterschraubmesser	Zähne und Segmente
Nenninhalt	m^3	4,20	4,20	4,60	4,60
	yd^3	5,50	5,50	6,00	6,00
Nenninhalt bei 110 % Füllfaktor	m^3	4,60	4,60	5,10	5,10
	yd^3	6,00	6,00	6,75	6,75
Breite	mm	3220	3301	3264	3300
	'/"	10'6"	10'9"	10'8"	10'9"
16† Ausschütthöhe bei max. Hubhöhe und 45°-Vorkippwinkel	mm	3559	3390	3545	3387
	'/"	11'8"	11'1"	11'7"	11'1"
17† Reichweite bei max. Hubhöhe und 45°-Vorkippwinkel	mm	1325	1462	1337	1472
	'/"	4'4"	4'9"	4'4"	4'9"
Reichweite bei waagerechter Stellung von Hubrahmen und Schaufel	mm	3204	3419	3222	3428
	'/"	10'6"	11'2"	10'6"	11'2"
A† Grabtiefe	mm	89	89	89	89
	"	3,5"	3,5"	3,5"	3,5"
12† Gesamtlänge	mm	9521	9760	9539	9766
	'/"	31'3"	32'1"	31'4"	32'1"
B† Gesamthöhe mit Schaufel bei max. Hubhöhe	mm	6456	6456	6579	6579
	'/"	21'3"	21'3"	21'8"	21'8"
Wendekreisradius über Schaufelaußenkante, Schaufel in Transportstellung	mm	7747	7862	7772	7863
	'/"	25'5"	25'10"	25'6"	25'10"
Statische Kipplast, Maschine gerade (mit Reifeneinfederung)	kg	16.953	16.757	16.947	16.663
	lb	37.364	36.933	37.352	36.726
Statische Kipplast, Maschine gerade (keine Reifeneinfederung)	kg	17.998	17.799	18.017	17.729
	lb	39.668	39.230	39.711	39.075
Statische Kipplast, Maschine eingelenkt (mit Reifeneinfederung)	kg	14.737	14.541	14.719	14.435
	lb	32.480	32.048	32.442	31.816
Statische Kipplast, Maschine eingelenkt (keine Reifeneinfederung)	kg	15.807	15.607	15.813	15.525
	lb	34.838	34.400	34.852	34.217
Ausbrechkraft (§)	kN	159	156	156	152
	lbf	35.899	35.188	35.240	34.357
Einsatzgewicht*	kg	24.849	24.994	24.932	25.104
	lb	54.766	55.085	54.949	55.328

* Die Angaben zu statischen Kipplasten und Einsatzgewichten basieren auf einer Maschinenkonfiguration mit Bridgestone-Radialreifen 26.5R25 VJT L3, allen Betriebsflüssigkeiten, Fahrer, Kontergewicht, hydraulischer Schwingungsdämpfung, Kaltstartpaket, Straßenfahrt-Kotflügeln, Product Link™, Vorder- und Hinterachse mit manueller Differenzialsperre/offenem Differenzial, Antriebsstrangschutz, Notlenkung und Schalldämpfung.

† Abbildung mit Abmessungsdiagrammen.

***Technische Daten für die Maschine mit Felsschaufel bei Ausrüstung mit Bridgestone-Radialreifen 26.5R25 VSDL L5.

(§) Gemäß ISO 14397-2:2007 erfolgt die Messung 100 mm (4") hinter der Schneidmesserkante mit dem Schaufelbolzen als Drehpunkt.

(Mit Reifeneinfederung) Gemäß ISO 14397-1:2007, Abschnitte 1-6, wonach Prüfergebnisse höchstens 2 % von Berechnungen abweichen dürfen.

(Keine Reifeneinfederung) Einhaltung von ISO 14397-1:2007, Abschnitte 1-5.

Andere Schaufeln sind verfügbar und das Angebot variiert je nach Region. Näheres erfahren Sie bei Ihrem örtlichen Cat-Händler.

Betriebsdaten – Schaufeln *(Fortsetzung)*

Umlenkung			Verlängertes Hubgerüst (HL)			
Löffeltyp			Universalschaufel – Schnellwechsler – Fusion			
Kantentyp			Unterschraubmesser	Zähne und Segmente	Unterschraubmesser	Zähne und Segmente
	Nenninhalt	m^3	3,80	3,80	4,00	4,00
		yd^3	5,00	5,00	5,25	5,25
	Nenninhalt bei 110 % Füllfaktor	m^3	4,20	4,20	4,40	4,40
		yd^3	5,50	5,50	5,75	5,75
	Breite	mm	3220	3271	3201	3201
		'/"	10'6"	10'8"	10'6"	10'6"
16†	Ausschütthöhe bei max. Hubhöhe und 45°-Vorkippwinkel	mm	3606	3454	3594	3439
		'/"	11'10"	11'4"	11'9"	11'3"
17†	Reichweite bei max. Hubhöhe und 45°-Vorkippwinkel	mm	1299	1439	1302	1444
		'/"	4'3"	4'8"	4'3"	4'8"
	Reichweite bei waagerechter Stellung von Hubrahmen und Schaufel	mm	3149	3354	3161	3369
		'/"	10'4"	11'0"	10'4"	11'0"
A†	Grabtiefe	mm	89	89	59	59
		"	3,5"	3,5"	2,3"	2,3"
12†	Gesamtlänge	mm	9467	9688	9481	9706
		'/"	31'1"	31'10"	31'2"	31'11"
B†	Gesamthöhe mit Schaufel bei max. Hubhöhe	mm	6371	6371	6488	6488
		'/"	20'11"	20'11"	21'4"	21'4"
	Wendekreisradius über Schaufelaußenkante, Schaufel in Transportstellung	mm	7746	7845	7743	7820
		'/"	25'5"	25'9"	25'5"	25'8"
	Statische Kipplast, Maschine gerade (mit Reifeneinfederung)	kg	16.588	16.413	16.552	16.346
		lb	36.561	36.176	36.481	36.026
	Statische Kipplast, Maschine gerade (keine Reifeneinfederung)	kg	17.609	17.432	17.586	17.377
		lb	38.812	38.422	38.761	38.300
	Statische Kipplast, Maschine eingelenkt (mit Reifeneinfederung)	kg	14.388	14.213	14.350	14.143
		lb	31.712	31.326	31.628	31.173
	Statische Kipplast, Maschine eingelenkt (keine Reifeneinfederung)	kg	15.434	15.257	15.409	15.200
		lb	34.017	33.627	33.962	33.500
	Ausbrechkraft (§)	kN	166	164	174	171
		lbf	37.426	36.887	39.256	38.619
	Einsatzgewicht*	kg	25.156	25.294	25.203	25.365
		lb	55.443	55.746	55.548	55.905

* Die Angaben zu statischen Kipplasten und Einsatzgewichten basieren auf einer Maschinenkonfiguration mit Bridgestone-Radialreifen 26.5R25 VJT L3, allen Betriebsflüssigkeiten, Fahrer, Kontergewicht, hydraulischer Schwingungsdämpfung, Kaltstartpaket, Straßenfahrt-Kotflügeln, Product Link™, Vorder- und Hinterachse mit manueller Differenzialsperre/offenem Differenzial, Antriebsstrangschutz, Notlenkung und Schalldämpfung.

† Abbildung mit Abmessungsdiagrammen.

***Technische Daten für die Maschine mit Felsschaufel bei Ausrüstung mit Bridgestone-Radialreifen 26.5R25 VSDL L5.

(§) Gemäß ISO 14397-2:2007 erfolgt die Messung 100 mm (4") hinter der Schneidmesserkante mit dem Schaufelbolzen als Drehpunkt.

(Mit Reifeneinfederung) Gemäß ISO 14397-1:2007, Abschnitte 1-6, wonach Prüfergebnisse höchstens 2 % von Berechnungen abweichen dürfen.

(Keine Reifeneinfederung) Einhaltung von ISO 14397-1:2007, Abschnitte 1-5.

Andere Schaufeln sind verfügbar und das Angebot variiert je nach Region. Näheres erfahren Sie bei Ihrem örtlichen Cat-Händler.

Betriebsdaten – Schaufeln *(Fortsetzung)*

Umlenkung			Verlängertes Hubgerüst (HL)			
Löffeltyp			Universalschaufel – Schnellwechsler – Fusion			
	Kantentyp		Unterschraubmesser	Zähne und Segmente	Unterschraubmesser	Zähne und Segmente
	Nenninhalt	m^3	4,20	4,20	4,60	4,60
		yd^3	5,50	5,50	6,00	6,00
	Nenninhalt bei 110 % Füllfaktor	m^3	4,60	4,60	5,10	5,10
		yd^3	6,00	6,00	6,75	6,75
	Breite	mm	3220	3271	3220	3271
		'/"	10'6"	10'8"	10'6"	10'8"
16†	Ausschütthöhe bei max. Hubhöhe und 45°-Vorkippwinkel	mm	3528	3374	3515	3361
		'/"	11'6"	11'0"	11'6"	11'0"
17†	Reichweite bei max. Hubhöhe und 45°-Vorkippwinkel	mm	1371	1508	1373	1511
		'/"	4'5"	4'11"	4'6"	4'11"
	Reichweite bei waagerechter Stellung von Hubrahmen und Schaufel	mm	3259	3464	3269	3474
		'/"	10'8"	11'4"	10'8"	11'4"
A†	Grabtiefe	mm	81	81	88	88
		"	3,2"	3,2"	3,4"	3,4"
12†	Gesamtlänge	mm	9571	9792	9586	9807
		'/"	31'5"	32'2"	31'6"	32'3"
B†	Gesamthöhe mit Schaufel bei max. Hubhöhe	mm	6528	6528	6606	6606
		'/"	21'5"	21'5"	21'9"	21'9"
	Wendekreisradius über Schaufelaußenkante, Schaufel in Transportstellung	mm	7778	7877	7784	7883
		'/"	25'7"	25'11"	25'7"	25'11"
	Statische Kipplast, Maschine gerade (mit Reifeneinfederung)	kg	16.368	16.192	16.472	16.294
		lb	36.075	35.689	36.306	35.913
	Statische Kipplast, Maschine gerade (keine Reifeneinfederung)	kg	17.395	17.217	17.535	17.354
		lb	38.339	37.947	38.647	38.249
	Statische Kipplast, Maschine eingelenkt (mit Reifeneinfederung)	kg	14.184	14.008	14.260	14.081
		lb	31.261	30.874	31.429	31.036
	Statische Kipplast, Maschine eingelenkt (keine Reifeneinfederung)	kg	15.235	15.057	15.346	15.165
		lb	33.579	33.187	33.822	33.424
	Ausbrechkraft (§)	kN	153	151	151	149
		lbf	34.463	33.942	34.066	33.546
	Einsatzgewicht*	kg	25.219	25.357	25.333	25.471
		lb	55.582	55.886	55.834	56.138

* Die Angaben zu statischen Kipplasten und Einsatzgewichten basieren auf einer Maschinenkonfiguration mit Bridgestone-Radialreifen 26.5R25 VJT L3, allen Betriebsflüssigkeiten, Fahrer, Kontergewicht, hydraulischer Schwingungsdämpfung, Kaltstartpaket, Straßenfahrt-Kotflügeln, Product Link™, Vorder- und Hinterachse mit manueller Differenzialsperre/offenem Differenzial, Antriebsstrangschutz, Notlenkung und Schalldämpfung.

† Abbildung mit Abmessungsdiagrammen.

***Technische Daten für die Maschine mit Felsschaufel bei Ausrüstung mit Bridgestone-Radialreifen 26.5R25 VSDL L5.

(§) Gemäß ISO 14397-2:2007 erfolgt die Messung 100 mm (4") hinter der Schneidmesserkante mit dem Schaufelbolzen als Drehpunkt.

(Mit Reifeneinfederung) Gemäß ISO 14397-1:2007, Abschnitte 1-6, wonach Prüfergebnisse höchstens 2 % von Berechnungen abweichen dürfen.

(Keine Reifeneinfederung) Einhaltung von ISO 14397-1:2007, Abschnitte 1-5.

Andere Schaufeln sind verfügbar und das Angebot variiert je nach Region. Näheres erfahren Sie bei Ihrem örtlichen Cat-Händler.

Betriebsdaten – Schaufeln *(Fortsetzung)*

Umlenkung			Verlängertes Hubgerüst (HL)		
Löffeltyp			Flachboden – Bolzenaufhängung		
Kantentyp		Unterschraubmesser	Zähne und Segmente	Unterschraubmesser	Zähne und Segmente
Nenninhalt	m^3	4,20	4,20	4,40	4,40
	yd^3	5,50	5,50	5,75	5,75
Nenninhalt bei 110 % Füllfaktor	m^3	4,60	4,60	4,80	4,80
	yd^3	6,00	6,00	6,25	6,25
Breite	mm	3220	3271	3220	3271
	'/"	10'6"	10'8"	10'6"	10'8"
16† Ausschütthöhe bei max. Hubhöhe und 45°-Vorkippwinkel	mm	3518	3355	3489	3327
	'/"	11'6"	11'0"	11'5"	10'10"
17† Reichweite bei max. Hubhöhe und 45°-Vorkippwinkel	mm	1218	1345	1246	1373
	'/"	3'11"	4'4"	4'1"	4'6"
Reichweite bei waagerechter Stellung von Hubrahmen und Schaufel	mm	3175	3380	3215	3420
	'/"	10'5"	11'1"	10'6"	11'2"
A† Grabtiefe	mm	89	89	89	89
	"	3,5"	3,5"	3,5"	3,5"
12† Gesamtlänge	mm	9492	9714	9532	9754
	'/"	31'2"	31'11"	31'4"	32'0"
B† Gesamthöhe mit Schaufel bei max. Hubhöhe	mm	6469	6469	6500	6500
	'/"	21'3"	21'3"	21'4"	21'4"
Wendekreisradius über Schaufelaußenkante, Schaufel in Transportstellung	mm	7737	7831	7749	7843
	'/"	25'5"	25'9"	25'6"	25'9"
Statische Kipplast, Maschine gerade (mit Reifeneinfederung)	kg	16.878	16.703	16.810	16.634
	lb	37.200	36.813	37.050	36.662
Statische Kipplast, Maschine gerade (keine Reifeneinfederung)	kg	17.906	17.728	17.845	17.666
	lb	39.465	39.074	39.331	38.937
Statische Kipplast, Maschine eingelenkt (mit Reifeneinfederung)	kg	14.676	14.500	14.609	14.432
	lb	32.346	31.959	32.198	31.809
Statische Kipplast, Maschine eingelenkt (keine Reifeneinfederung)	kg	15.729	15.551	15.668	15.489
	lb	34.666	34.275	34.533	34.139
Ausbrechkraft (§)	kN	163	160	158	155
	lbf	36.686	36.151	35.557	35.028
Einsatzgewicht*	kg	24.846	24.984	24.899	25.037
	lb	54.760	55.064	54.877	55.181

* Die Angaben zu statischen Kipplasten und Einsatzgewichten basieren auf einer Maschinenkonfiguration mit Bridgestone-Radialreifen 26.5R25 VJT L3, allen Betriebsflüssigkeiten, Fahrer, Kontergewicht, hydraulischer Schwingungsdämpfung, Kaltstartpaket, Straßenfahrt-Kotflügeln, Product Link™, Vorder- und Hinterachse mit manueller Differenzialsperre/offenem Differenzial, Antriebsstrangschutz, Notlenkung und Schalldämpfung.

† Abbildung mit Abmessungsdiagrammen.

***Technische Daten für die Maschine mit Felsschaufel bei Ausrüstung mit Bridgestone-Radialreifen 26.5R25 VSDL L5.

(§) Gemäß ISO 14397-2:2007 erfolgt die Messung 100 mm (4") hinter der Schneidmesserkante mit dem Schaufelbolzen als Drehpunkt.

(Mit Reifeneinfederung) Gemäß ISO 14397-1:2007, Abschnitte 1-6, wonach Prüfergebnisse höchstens 2 % von Berechnungen abweichen dürfen.

(Keine Reifeneinfederung) Einhaltung von ISO 14397-1:2007, Abschnitte 1-5.

Andere Schaufeln sind verfügbar und das Angebot variiert je nach Region. Näheres erfahren Sie bei Ihrem örtlichen Cat-Händler.

Betriebsdaten – Schaufeln *(Fortsetzung)*

Umlenkung			Verlängertes Hubgerüst (HL)			
Löffeltyp			Flachboden – Bolzenaufhängung			
Kantentyp			Unterschraubmesser	Zähne und Segmente	Unterschraubmesser	Zähne und Segmente
	Nenninhalt	m^3	4,60	4,60	4,80	4,80
		yd^3	6,00	6,00	6,25	6,25
	Nenninhalt bei 110 % Füllfaktor	m^3	5,10	5,10	5,30	5,30
		yd^3	6,75	6,75	7,00	7,00
	Breite	mm	3220	3271	3220	3271
		'/"	10'6"	10'8"	10'6"	10'8"
16†	Ausschütthöhe bei max. Hubhöhe und 45°-Vorkippwinkel	mm	3461	3298	3433	3270
		'/"	11'4"	10'9"	11'3"	10'8"
17†	Reichweite bei max. Hubhöhe und 45°-Vorkippwinkel	mm	1274	1401	1303	1430
		'/"	4'2"	4'7"	4'3"	4'8"
	Reichweite bei waagerechter Stellung von Hubrahmen und Schaufel	mm	3255	3460	3295	3500
		'/"	10'8"	11'4"	10'9"	11'5"
A†	Grabtiefe	mm	89	89	89	89
		"	3,5"	3,5"	3,5"	3,5"
12†	Gesamtlänge	mm	9572	9794	9612	9834
		'/"	31'5"	32'2"	31'7"	32'4"
B†	Gesamthöhe mit Schaufel bei max. Hubhöhe	mm	6550	6550	6591	6591
		'/"	21'6"	21'6"	21'8"	21'8"
	Wendekreisradius über Schaufelaußenkante, Schaufel in Transportstellung	mm	7761	7856	7773	7868
		'/"	25'6"	25'10"	25'6"	25'10"
	Statische Kipplast, Maschine gerade (mit Reifeneinfederung)	kg	16.760	16.583	16.699	16.521
		lb	36.940	36.550	36.806	36.414
	Statische Kipplast, Maschine gerade (keine Reifeneinfederung)	kg	17.802	17.623	17.748	17.568
		lb	39.236	38.841	39.118	38.720
	Statische Kipplast, Maschine eingelenkt (mit Reifeneinfederung)	kg	14.559	14.382	14.499	14.321
		lb	32.089	31.698	31.956	31.564
	Statische Kipplast, Maschine eingelenkt (keine Reifeneinfederung)	kg	15.626	15.446	15.572	15.392
		lb	34.439	34.044	34.322	33.924
	Ausbrechkraft (§)	kN	153	151	149	146
		lbf	34.502	33.979	33.489	32.973
	Einsatzgewicht*	kg	24.934	25.072	24.980	25.118
		lb	54.954	55.258	55.055	55.359

* Die Angaben zu statischen Kipplasten und Einsatzgewichten basieren auf einer Maschinenkonfiguration mit Bridgestone-Radialreifen 26.5R25 VJT L3, allen Betriebsflüssigkeiten, Fahrer, Kontergewicht, hydraulischer Schwingungsdämpfung, Kaltstartpaket, Straßenfahrt-Kotflügeln, Product Link™, Vorder- und Hinterachse mit manueller Differenzialsperre/offenem Differenzial, Antriebsstrangschutz, Notlenkung und Schalldämpfung.

† Abbildung mit Abmessungsdiagrammen.

***Technische Daten für die Maschine mit Felsschaufel bei Ausrüstung mit Bridgestone-Radialreifen 26.5R25 VSDL L5.

(§) Gemäß ISO 14397-2:2007 erfolgt die Messung 100 mm (4") hinter der Schneidmesserkante mit dem Schaufelbolzen als Drehpunkt.

(Mit Reifeneinfederung) Gemäß ISO 14397-1:2007, Abschnitte 1-6, wonach Prüfergebnisse höchstens 2 % von Berechnungen abweichen dürfen.

(Keine Reifeneinfederung) Einhaltung von ISO 14397-1:2007, Abschnitte 1-5.

Andere Schaufeln sind verfügbar und das Angebot variiert je nach Region. Näheres erfahren Sie bei Ihrem örtlichen Cat-Händler.

Betriebsdaten – Schaufeln *(Fortsetzung)*

Umlenkung			Verlängertes Hubgerüst (HL)			
Löffeltyp			Flachboden – Bolzenaufhängung – abrasiv			Flachboden – Bolzenaufhängung – Leichtgut
Kantentyp			Unterschraubmesser	Unterschraubmesser	Unterschraubmesser	Unterschraubmesser
	Nenninhalt	m^3	4,40	4,60	4,80	6,00
		yd^3	5,75	6,00	6,25	7,75
	Nenninhalt bei 110 % Füllfaktor	m^3	4,80	5,10	5,30	6,60
		yd^3	6,25	6,75	7,00	8,75
	Breite	mm	3220	3220	3230	3405
		'/"	10'6"	10'6"	10'7"	11'2"
16†	Ausschütthöhe bei max. Hubhöhe und 45°-Vorkippwinkel	mm	3491	3461	3433	3311
		'/"	11'5"	11'4"	11'3"	10'10"
17†	Reichweite bei max. Hubhöhe und 45°-Vorkippwinkel	mm	1245	1274	1296	1403
		'/"	4'1"	4'2"	4'3"	4'7"
	Reichweite bei waagerechter Stellung von Hubrahmen und Schaufel	mm	3213	3255	3290	3452
		'/"	10'6"	10'8"	10'9"	11'3"
A†	Grabtiefe	mm	89	89	94	64
		"	3,5"	3,5"	3,7"	2,5"
12†	Gesamtlänge	mm	9530	9572	9610	9779
		'/"	31'4"	31'5"	31'7"	32'1"
B†	Gesamthöhe mit Schaufel bei max. Hubhöhe	mm	6501	6550	6591	7063
		'/"	21'4"	21'6"	21'8"	23'3"
	Wendekreisradius über Schaufelaußenkante, Schaufel in Transportstellung	mm	7748	7761	7778	7919
		'/"	25'6"	25'6"	25'7"	26'0"
	Statische Kipplast, Maschine gerade (mit Reifeneinfederung)	kg	16.691	16.612	16.566	16.147
		lb	36.787	36.613	36.512	35.590
	Statische Kipplast, Maschine gerade (keine Reifeneinfederung)	kg	17.725	17.652	17.612	17.217
		lb	39.066	38.905	38.818	37.948
	Statische Kipplast, Maschine eingelenkt (mit Reifeneinfederung)	kg	14.488	14.411	14.366	13.951
		lb	31.931	31.762	31.662	30.748
	Statische Kipplast, Maschine eingelenkt (keine Reifeneinfederung)	kg	15.547	15.475	15.437	15.045
		lb	34.266	34.108	34.023	33.159
	Ausbrechkraft (§)	kN	157	152	148	139
		lbf	35.479	34.361	33.366	31.322
	Einsatzgewicht*	kg	25.028	25.080	25.090	25.415
		lb	55.160	55.275	55.297	56.013

* Die Angaben zu statischen Kipplasten und Einsatzgewichten basieren auf einer Maschinenkonfiguration mit Bridgestone-Radialreifen 26.5R25 VJT L3, allen Betriebsflüssigkeiten, Fahrer, Kontergewicht, hydraulischer Schwingungsdämpfung, Kaltstartpaket, Straßenfahrt-Kotflügeln, Product Link™, Vorder- und Hinterachse mit manueller Differenzialsperre/offenem Differenzial, Antriebsstrangschutz, Notlenkung und Schalldämpfung.

† Abbildung mit Abmessungsdiagrammen.

***Technische Daten für die Maschine mit Felsschaufel bei Ausrüstung mit Bridgestone-Radialreifen 26.5R25 VSDL L5.

(§) Gemäß ISO 14397-2:2007 erfolgt die Messung 100 mm (4") hinter der Schneidmesserkante mit dem Schaufelbolzen als Drehpunkt.

(Mit Reifeneinfederung) Gemäß ISO 14397-1:2007, Abschnitte 1-6, wonach Prüfergebnisse höchstens 2 % von Berechnungen abweichen dürfen.

(Keine Reifeneinfederung) Einhaltung von ISO 14397-1:2007, Abschnitte 1-5.

Andere Schaufeln sind verfügbar und das Angebot variiert je nach Region. Näheres erfahren Sie bei Ihrem örtlichen Cat-Händler.

Betriebsdaten – Schaufeln *(Fortsetzung)*

Umlenkung			Verlängertes Hubgerüst (HL)		
Löffeltyp			Flachboden – Schnellwechsler – Fusion		
Kantentyp		Unterschraubmesser	Zähne und Segmente	Unterschraubmesser	Zähne und Segmente
Nenninhalt	m^3	4,20	4,20	4,40	4,40
	yd^3	5,50	5,50	5,75	5,75
Nenninhalt bei 110 % Füllfaktor	m^3	4,60	4,60	4,80	4,80
	yd^3	6,00	6,00	6,25	6,25
Breite	mm	3220	3271	3220	3271
	'/"	10'6"	10'8"	10'6"	10'8"
16† Ausschütthöhe bei max. Hubhöhe und 45°-Vorkippwinkel	mm	3467	3304	3440	3277
	'/"	11'4"	10'10"	11'3"	10'9"
17† Reichweite bei max. Hubhöhe und 45°-Vorkippwinkel	mm	1268	1395	1296	1423
	'/"	4'1"	4'6"	4'3"	4'8"
Reichweite bei waagerechter Stellung von Hubrahmen und Schaufel	mm	3246	3451	3285	3490
	'/"	10'7"	11'3"	10'9"	11'5"
A† Grabtiefe	mm	89	89	89	89
	"	3,5"	3,5"	3,5"	3,5"
12† Gesamtlänge	mm	9563	9785	9602	9824
	'/"	31'5"	32'2"	31'7"	32'3"
B† Gesamthöhe mit Schaufel bei max. Hubhöhe	mm	6511	6511	6541	6541
	'/"	21'5"	21'5"	21'6"	21'6"
Wendekreisradius über Schaufelaußenkante, Schaufel in Transportstellung	mm	7777	7876	7789	7889
	'/"	25'7"	25'11"	25'7"	25'11"
Statische Kipplast, Maschine gerade (mit Reifeneinfederung)	kg	16.256	16.081	16.191	16.016
	lb	35.829	35.443	35.687	35.299
Statische Kipplast, Maschine gerade (keine Reifeneinfederung)	kg	17.276	17.099	17.218	17.040
	lb	38.078	37.687	37.950	37.557
Statische Kipplast, Maschine eingelenkt (mit Reifeneinfederung)	kg	14.079	13.904	14.014	13.838
	lb	31.030	30.644	30.888	30.500
Statische Kipplast, Maschine eingelenkt (keine Reifeneinfederung)	kg	15.124	14.947	15.066	14.888
	lb	33.334	32.943	33.206	32.813
Ausbrechkraft (§)	kN	154	152	149	147
	lbf	34.679	34.155	33.680	33.162
Einsatzgewicht*	kg	25.305	25.443	25.359	25.497
	lb	55.771	56.075	55.891	56.195

* Die Angaben zu statischen Kipplasten und Einsatzgewichten basieren auf einer Maschinenkonfiguration mit Bridgestone-Radialreifen 26.5R25 VJT L3, allen Betriebsflüssigkeiten, Fahrer, Kontergewicht, hydraulischer Schwingungsdämpfung, Kaltstartpaket, Straßenfahrt-Kotflügeln, Product Link™, Vorder- und Hinterachse mit manueller Differenzialsperre/offenem Differenzial, Antriebsstrangschutz, Notlenkung und Schalldämpfung.

† Abbildung mit Abmessungsdiagrammen.

***Technische Daten für die Maschine mit Felsschaufel bei Ausrüstung mit Bridgestone-Radialreifen 26.5R25 VSDL L5.

(§) Gemäß ISO 14397-2:2007 erfolgt die Messung 100 mm (4") hinter der Schneidmesserkante mit dem Schaufelbolzen als Drehpunkt.

(Mit Reifeneinfederung) Gemäß ISO 14397-1:2007, Abschnitte 1-6, wonach Prüfergebnisse höchstens 2 % von Berechnungen abweichen dürfen.

(Keine Reifeneinfederung) Einhaltung von ISO 14397-1:2007, Abschnitte 1-5.

Andere Schaufeln sind verfügbar und das Angebot variiert je nach Region. Näheres erfahren Sie bei Ihrem örtlichen Cat-Händler.

Betriebsdaten – Schaufeln *(Fortsetzung)*

Umlenkung			Verlängertes Hubgerüst (HL)			
Löffeltyp			Fels, Trapez – Bolzenaufhängung		Fels, Trapez – Schnellwechsler – Fusion	Eisenerz, Trapez – Bolzenaufhängung
Kantentyp			Zähne und Segmente	Zähne und Segmente	Zähne und Segmente	Unterschraubmesser
	Nenninhalt	m^3	3,40	4,00	3,40	3,20
		yd^3	4,50	5,25	4,50	4,25
	Nenninhalt bei 110 % Füllfaktor	m^3	3,70	4,40	3,70	3,50
		yd^3	4,75	5,75	4,75	4,50
	Breite	mm	3252	3255	3286	3288
		'/"	10'8"	10'8"	10'9"	10'9"
16†	Ausschütthöhe bei max. Hubhöhe und 45°-Vorkippwinkel	mm	3565	3316	3529	3722
		'/"	11'8"	10'10"	11'6"	12'2"
17†	Reichweite bei max. Hubhöhe und 45°-Vorkippwinkel	mm	1522	1636	1553	1329
		'/"	4'11"	5'4"	5'1"	4'4"
	Reichweite bei waagerechter Stellung von Hubrahmen und Schaufel	mm	3348	3615	3395	3100
		'/"	10'11"	11'10"	11'1"	10'2"
A†	Grabtiefe	mm	62	58	50	53
		"	2,4"	2,3"	1,9"	2,1"
12†	Gesamtlänge	mm	9674	9942	9729	9419
		'/"	31'9"	32'8"	31'11"	30'11"
B†	Gesamthöhe mit Schaufel bei max. Hubhöhe	mm	6385	6385	6191	6511
		'/"	21'0"	21'0"	20'4"	21'5"
	Wendekreisradius über Schaufelaußenkante, Schaufel in Transportstellung	mm	7816	7902	7872	7760
		'/"	25'8"	26'0"	25'10"	25'6"
	Statische Kipplast, Maschine gerade (mit Reifeneinfederung)	kg	17.472	17.068	17.165	17.233
		lb	38.509	37.618	37.831	37.981
	Statische Kipplast, Maschine gerade (keine Reifeneinfederung)	kg	18.541	18.138	18.245	18.307
		lb	40.865	39.976	40.212	40.348
	Statische Kipplast, Maschine eingelenkt (mit Reifeneinfederung)	kg	15.183	14.799	14.868	14.926
		lb	33.465	32.619	32.771	32.897
	Statische Kipplast, Maschine eingelenkt (keine Reifeneinfederung)	kg	16.279	15.896	15.976	16.027
		lb	35.880	35.036	35.211	35.323
	Ausbrechkraft (§)	kN	171	140	165	169
		lbf	38.561	31.506	37.141	38.047
	Einsatzgewicht*	kg	26.122	26.287	26.509	26.524
		lb	57.573	57.937	58.426	58.459

* Die Angaben zu statischen Kipplasten und Einsatzgewichten basieren auf einer Maschinenkonfiguration mit Bridgestone-Radialreifen 26.5R25 VJT L3, allen Betriebsflüssigkeiten, Fahrer, Kontergewicht, hydraulischer Schwingungsdämpfung, Kaltstartpaket, Straßenfahrt-Kotflügeln, Product Link™, Vorder- und Hinterachse mit manueller Differenzialsperre/offenem Differenzial, Antriebsstrangschutz, Notlenkung und Schalldämpfung.

† Abbildung mit Abmessungsdiagrammen.

***Technische Daten für die Maschine mit Felsschaufel bei Ausrüstung mit Bridgestone-Radialreifen 26.5R25 VSDL L5.

(§) Gemäß ISO 14397-2:2007 erfolgt die Messung 100 mm (4") hinter der Schneidmesserkante mit dem Schaufelbolzen als Drehpunkt.

(Mit Reifeneinfederung) Gemäß ISO 14397-1:2007, Abschnitte 1-6, wonach Prüfergebnisse höchstens 2 % von Berechnungen abweichen dürfen.

(Keine Reifeneinfederung) Einhaltung von ISO 14397-1:2007, Abschnitte 1-5.

Andere Schaufeln sind verfügbar und das Angebot variiert je nach Region. Näheres erfahren Sie bei Ihrem örtlichen Cat-Händler.

Betriebsdaten – Schaufeln *(Fortsetzung)*

Umlenkung			Verlängertes Hubgerüst (HL)	
Löffeltyp			Seitenkippschaufel – Bolzenaufhängung	Seitenkippschaufel – Schnellwechsler – Fusion
Kantentyp			Unterschraubmesser	Unterschraubmesser
	Nenninhalt	m^3	3,60	3,60
		yd^3	4,75	4,75
	Nenninhalt bei 110 % Füllfaktor	m^3	4,00	4,00
		yd^3	5,25	5,25
	Breite	mm	3677	3677
		'/"	12'0"	12'0"
16†	Ausschütthöhe bei max. Hubhöhe und 45°-Vorkippwinkel	mm	3457	3410
		'/"	11'4"	11'2"
17†	Reichweite bei max. Hubhöhe und 45°-Vorkippwinkel	mm	1270	1345
		'/"	4'2"	4'4"
	Reichweite bei waagerechter Stellung von Hubrahmen und Schaufel	mm	3255	3341
		'/"	10'8"	10'11"
A†	Grabtiefe	mm	95	75
		"	3,7"	2,9"
12†	Gesamtlänge	mm	9576	9649
		'/"	31'5"	31'8"
B†	Gesamthöhe mit Schaufel bei max. Hubhöhe	mm	6344	6413
		'/"	20'10"	21'1"
	Wendekreisradius über Schaufelaußenkante, Schaufel in Transportstellung	mm	7268	8075
		'/"	23'11"	26'6"
	Statische Kipplast, Maschine gerade (mit Reifeneinfederung)	kg	15.851	14.208
		lb	34.937	31.315
	Statische Kipplast, Maschine gerade (keine Reifeneinfederung)	kg	16.854	15.056
		lb	37.146	33.184
	Statische Kipplast, Maschine eingelenkt (mit Reifeneinfederung)	kg	13.723	12.235
		lb	30.246	26.966
	Statische Kipplast, Maschine eingelenkt (keine Reifeneinfederung)	kg	14.751	13.109
		lb	32.511	28.894
	Ausbrechkraft (§)	kN	151	161
		lbf	34.069	36.329
	Einsatzgewicht*	kg	25.287	25.824
		lb	55.733	56.916

* Die Angaben zu statischen Kipplasten und Einsatzgewichten basieren auf einer Maschinenkonfiguration mit Bridgestone-Radialreifen 26.5R25 VJT L3, allen Betriebsflüssigkeiten, Fahrer, Kontergewicht, hydraulischer Schwingungsdämpfung, Kaltstartpaket, Straßenfahrt-Kotflügeln, Product Link™, Vorder- und Hinterachse mit manueller Differenzialsperre/offenem Differenzial, Antriebsstrangschutz, Notlenkung und Schalldämpfung.

† Abbildung mit Abmessungsdiagrammen.

***Technische Daten für die Maschine mit Felsschaufel bei Ausrüstung mit Bridgestone-Radialreifen 26.5R25 VSDL L5.

(§) Gemäß ISO 14397-2:2007 erfolgt die Messung 100 mm (4") hinter der Schneidmesserkante mit dem Schaufelbolzen als Drehpunkt.

(Mit Reifeneinfederung) Gemäß ISO 14397-1:2007, Abschnitte 1-6, wonach Prüfergebnisse höchstens 2 % von Berechnungen abweichen dürfen.

(Keine Reifeneinfederung) Einhaltung von ISO 14397-1:2007, Abschnitte 1-5.

Andere Schaufeln sind verfügbar und das Angebot variiert je nach Region. Näheres erfahren Sie bei Ihrem örtlichen Cat-Händler.

Betriebsdaten – Schaufeln *(Fortsetzung)*

Umlenkung			Verlängertes Hubgerüst (HL)					
Löffeltyp			Hochkippschaufel – Bolzenaufhängung			Hochkippschaufel – Schnellwechsler – Fusion		
Kantentyp			Unterschraub-messer	Unterschraub-messer	Unterschraub-messer	Unterschraub-messer	Unterschraub-messer	Unterschraub-messer
	Nenninhalt	m^3	7,60	9,20	11,10	7,60	9,20	11,10
		yd^3	10,00	12,00	14,50	10,00	12,00	14,50
	Nenninhalt bei 110 % Füllfaktor	m^3	8,40	10,10	12,20	8,40	10,10	12,20
		yd^3	11,00	13,25	16,00	11,00	13,25	16,00
	Breite	mm	3350	3656	3656	3350	3656	3656
		'/"	10'11"	11'11"	11'11"	10'11"	11'11"	11'11"
16†	Ausschütthöhe bei maximaler Höhe und	mm	5662	5618	5478	5682	5736	5496
	vollständig ausgerollter Hochkippschaufel (34˚)	'/"	18'6"	18'4"	17'10"	18'6"	18'8"	18'0"
17†	Reichweite bei maximaler Höhe und	mm	1511	1577	1789	1519	1613	1795
	vollständig ausgerollter Hochkippschaufel (34˚)	'/"	4'10"	5′2″	5'9"	4'10"	5'3"	5'9"
	Reichweite bei waagerechter Stellung von	mm	3929	4009	4229	3949	4029	4249
	Hubrahmen und Schaufel	'/"	12'10"	13'1"	13'10"	12'11"	13'2"	13'11"
A†	Grabtiefe	mm	59	59	59	59	59	59
		"	2,3"	2,3"	2,3"	2,3"	2,3"	2,3"
12†	Gesamtlänge	mm	10.246	10.326	10.546	10.266	10.346	10.566
		'/"	33'8"	33'11"	34'8"	33'9"	34'0"	34'8"
B†	Gesamthöhe bei maximaler Höhe und	mm	7948	8008	8197	7967	8027	8216
	vollständig ausgerollter Hochkippschaufel (34˚)	'/"	26'1"	26'3"	26'9"	26'1"	26'3"	26'10"
	Wendekreisradius über Schaufelaußenkante,	mm	8062	8223	8300	8071	8232	8310
	Schaufel in Transportstellung	'/"	26'6"	27'0"	27'3"	26'6"	27'1"	27'4"
	Statische Kipplast, Maschine gerade	kg	15.081	14.833	14.546	14.628	14.379	14.095
	(mit Reifeneinfederung)	lb	33.239	32.693	32.061	32.240	31.691	31.067
	Statische Kipplast, Maschine gerade	kg	16.200	15.961	15.704	15.735	15.495	15.239
	(keine Reifeneinfederung)	lb	35.705	35.180	34.612	34.681	34.151	33.588
	Statische Kipplast,	kg	12.939	12.692	12.410	12.492	12.245	11.966
	Maschine eingelenkt (mit Reifeneinfederung)	lb	28.518	27.974	27.352	27.534	26.988	26.373
	Statische Kipplast, Maschine eingelenkt	kg	14.080	13.843	13.589	13.623	13.383	13.131
	(keine Reifeneinfederung)	lb	31.034	30.510	29.950	30.025	29.497	28.941
	Ausbrechkraft (§)	kN	102	96	85	100	95	84
		lbf	22.962	21.744	19.238	22.679	21.477	19.012
	Einsatzgewicht*	kg	25.953	26.169	26.376	26.431	26.647	26.854
		lb	57.199	57.675	58.131	58.254	58.730	59.187

* Die Angaben zu statischen Kipplasten und Einsatzgewichten basieren auf einer Maschinenkonfiguration mit Bridgestone-Radialreifen 26.5R25 VJT L3, allen Betriebsflüssigkeiten, Fahrer, Kontergewicht, hydraulischer Schwingungsdämpfung, Kaltstartpaket, Straßenfahrt-Kotflügeln, Product Link™, Vorder- und Hinterachse mit manueller Differenzialsperre/offenem Differenzial, Antriebsstrangschutz, Notlenkung und Schalldämpfung.

† Abbildung mit Abmessungsdiagrammen.

***Technische Daten für die Maschine mit Felsschaufel bei Ausrüstung mit Bridgestone-Radialreifen 26.5R25 VSDL L5.

(§) Gemäß ISO 14397-2:2007 erfolgt die Messung 100 mm (4") hinter der Schneidmesserkante mit dem Schaufelbolzen als Drehpunkt.

(Mit Reifeneinfederung) Gemäß ISO 14397-1:2007, Abschnitte 1-6, wonach Prüfergebnisse höchstens 2 % von Berechnungen abweichen dürfen.

(Keine Reifeneinfederung) Einhaltung von ISO 14397-1:2007, Abschnitte 1-5.

Andere Schaufeln sind verfügbar und das Angebot variiert je nach Region. Näheres erfahren Sie bei Ihrem örtlichen Cat-Händler.

Betriebsdaten – Schaufeln *(Fortsetzung)*

Umlenkung			Hubgerüst für Zuschlagstoff-Umschlagmaschine			
Löffeltyp			Universalschaufel – Bolzenaufhängung			
Kantentyp			Unterschraubmesser	Zähne und Segmente	Unterschraubmesser	Zähne und Segmente
	Nenninhalt	m^3	3,80	3,80	4,00	4,00
		yd^3	5,00	5,00	5,25	5,25
	Nenninhalt bei 110 % Füllfaktor	m^3	4,20	4,20	4,40	4,40
		yd^3	5,50	5,50	5,75	5,75
	Breite	mm	3220	3301	3220	3301
		'/"	10'6"	10'9"	10'6"	10'9"
16†	Ausschütthöhe bei max. Hubhöhe und 45°-Vorkippwinkel	mm	3077	2901	3068	2892
		'/"	10'1"	9'6"	10'0"	9'5"
17†	Reichweite bei max. Hubhöhe und 45°-Vorkippwinkel	mm	1289	1422	1296	1427
		'/"	4'2"	4'7"	4'3"	4'8"
	Reichweite bei waagerechter Stellung von Hubrahmen und Schaufel	mm	2701	2916	2712	2926
		'/"	8'10"	9'6"	8'10"	9'7"
A†	Grabtiefe	mm	114	114	114	114
		"	4,5"	4,5"	4,5"	4,5"
12†	Gesamtlänge	mm	8919	9173	8931	9184
		'/"	29'4"	30'2"	29'4"	30'2"
B†	Gesamthöhe mit Schaufel bei max. Hubhöhe	mm	5787	5787	5898	5898
		'/"	19'0"	19'0"	19'5"	19'5"
	Wendekreisradius über Schaufelaußenkante, Schaufel in Transportstellung	mm	7488	7597	7491	7600
		'/"	24'7"	25'0"	24'7"	25'0"
	Statische Kipplast, Maschine gerade (mit Reifeneinfederung)	kg	18.678	18.379	18.662	18.426
		lb	41.167	40.509	41.133	40.612
	Statische Kipplast, Maschine gerade (keine Reifeneinfederung)	kg	19.935	19.616	19.930	19.690
		lb	43.938	43.235	43.927	43.398
	Statische Kipplast, Maschine eingelenkt (mit Reifeneinfederung)	kg	16.378	16.086	16.358	16.121
		lb	36.097	35.455	36.054	35.531
	Statische Kipplast, Maschine eingelenkt (keine Reifeneinfederung)	kg	17.647	17.337	17.638	17.397
		lb	38.895	38.210	38.875	38.344
	Ausbrechkraft (§)	kN	187	185	185	183
		lbf	42.167	41.580	41.712	41.134
	Einsatzgewicht*	kg	23.739	23.913	23.791	23.962
		lb	52.321	52.704	52.435	52.812

* Die Angaben zu statischen Kipplasten und Einsatzgewichten basieren auf einer Maschinenkonfiguration mit Bridgestone-Radialreifen 26.5R25 VJT L3, allen Betriebsflüssigkeiten, Fahrer, Kontergewicht, hydraulischer Schwingungsdämpfung, Kaltstartpaket, Straßenfahrt-Kotflügeln, Product Link™, Vorder- und Hinterachse mit manueller Differenzialsperre/offenem Differenzial, Antriebsstrangschutz, Notlenkung und Schalldämpfung.

† Abbildung mit Abmessungsdiagrammen.

**Die Umschlagmaschinenkonfiguration für Zusatzstoffe ist nicht mit Felsschaufeln und einem verlängerten Hubgerüst kompatibel.

(§) Gemäß ISO 14397-2:2007 erfolgt die Messung 100 mm (4") hinter der Schneidmesserkante mit dem Schaufelbolzen als Drehpunkt.

(Mit Reifeneinfederung) Gemäß ISO 14397-1:2007, Abschnitte 1-6, wonach Prüfergebnisse höchstens 2 % von Berechnungen abweichen dürfen.

(Keine Reifeneinfederung) Einhaltung von ISO 14397-1:2007, Abschnitte 1-5.

Andere Schaufeln sind verfügbar und das Angebot variiert je nach Region. Näheres erfahren Sie bei Ihrem örtlichen Cat-Händler.

Betriebsdaten – Schaufeln *(Fortsetzung)*

Umlenkung			Hubgerüst für Zuschlagstoff-Umschlagmaschine			
Löffeltyp			Universalschaufel – Bolzenaufhängung			
Kantentyp			Unterschraubmesser	Zähne und Segmente	Unterschraubmesser	Zähne und Segmente
	Nenninhalt	m^3	4,20	4,20	4,60	4,60
		yd^3	5,50	5,50	6,00	6,00
	Nenninhalt bei 110 % Füllfaktor	m^3	4,60	4,60	5,10	5,10
		yd^3	6,00	6,00	6,75	6,75
	Breite	mm	3220	3301	3264	3301
		'/"	10'6"	10'9"	10'8"	10'9"
16†	Ausschütthöhe bei max. Hubhöhe und 45°-Vorkippwinkel	mm	3001	2832	2987	2829
		'/"	9'10"	9'3"	9'9"	9'3"
17†	Reichweite bei max. Hubhöhe und 45°-Vorkippwinkel	mm	1350	1487	1361	1497
		'/"	4'5"	4'10"	4'5"	4'10"
	Reichweite bei waagerechter Stellung von Hubrahmen und Schaufel	mm	2800	3015	2818	3024
		'/"	9'2"	9'10"	9'2"	9'11"
A†	Grabtiefe	mm	114	114	114	114
		"	4,5"	4,5"	4,5"	4,5"
12†	Gesamtlänge	mm	9018	9262	9037	9267
		'/"	29'8"	30'5"	29'8"	30'5"
B†	Gesamthöhe mit Schaufel bei max. Hubhöhe	mm	5898	5898	6021	6021
		'/"	19'5"	19'5"	19'10"	19'10"
	Wendekreisradius über Schaufelaußenkante, Schaufel in Transportstellung	mm	7512	7618	7537	7618
		'/"	24'8"	25'0"	24'9"	25'0"
	Statische Kipplast, Maschine gerade (mit Reifeneinfederung)	kg	18.449	18.244	18.444	18.136
		lb	40.661	40.211	40.651	39.972
	Statische Kipplast, Maschine gerade (keine Reifeneinfederung)	kg	19.708	19.500	19.733	19.419
		lb	43.436	42.979	43.491	42.801
	Statische Kipplast, Maschine eingelenkt (mit Reifeneinfederung)	kg	16.160	15.955	16.143	15.836
		lb	35.617	35.165	35.579	34.903
	Statische Kipplast, Maschine eingelenkt (keine Reifeneinfederung)	kg	17.432	17.224	17.444	17.131
		lb	38.420	37.961	38.447	37.758
	Ausbrechkraft (§)	kN	173	171	170	167
		lbf	38.999	38.523	38.302	37.614
	Einsatzgewicht*	kg	23.847	23.992	23.930	24.102
		lb	52.559	52.878	52.741	53.120

* Die Angaben zu statischen Kipplasten und Einsatzgewichten basieren auf einer Maschinenkonfiguration mit Bridgestone-Radialreifen 26.5R25 VJT L3, allen Betriebsflüssigkeiten, Fahrer, Kontergewicht, hydraulischer Schwingungsdämpfung, Kaltstartpaket, Straßenfahrt-Kotflügeln, Product Link™, Vorder- und Hinterachse mit manueller Differenzialsperre/offenem Differenzial, Antriebsstrangschutz, Notlenkung und Schalldämpfung.

† Abbildung mit Abmessungsdiagrammen.

**Die Umschlagmaschinenkonfiguration für Zusatzstoffe ist nicht mit Felsschaufeln und einem verlängerten Hubgerüst kompatibel.

(§) Gemäß ISO 14397-2:2007 erfolgt die Messung 100 mm (4") hinter der Schneidmesserkante mit dem Schaufelbolzen als Drehpunkt.

(Mit Reifeneinfederung) Gemäß ISO 14397-1:2007, Abschnitte 1-6, wonach Prüfergebnisse höchstens 2 % von Berechnungen abweichen dürfen.

(Keine Reifeneinfederung) Einhaltung von ISO 14397-1:2007, Abschnitte 1-5.

Andere Schaufeln sind verfügbar und das Angebot variiert je nach Region. Näheres erfahren Sie bei Ihrem örtlichen Cat-Händler.

Betriebsdaten – Schaufeln *(Fortsetzung)*

Umlenkung			Hubgerüst für Zuschlagstoff-Umschlagmaschine			
Löffeltyp			Universalschaufel – Schnellwechsler – Fusion			
Kantentyp			Unterschraub-messer	Zähne und Segmente	Unterschraub-messer	Zähne und Segmente
	Nenninhalt	m^3	3,80	3,80	4,00	4,00
		yd^3	5,00	5,00	5,25	5,25
	Nenninhalt bei 110 % Füllfaktor	m^3	4,20	4,20	4,40	4,40
		yd^3	5,50	5,50	5,75	5,75
	Breite	mm	3220	3271	3201	3201
		'/"	10'6"	10'8"	10'6"	10'6"
16†	Ausschütthöhe bei max. Hubhöhe und 45°-Vorkippwinkel	mm	3048	2896	3035	2880
		'/"	10'0"	9'6"	9'11"	9'5"
17†	Reichweite bei max. Hubhöhe und 45°-Vorkippwinkel	mm	1324	1463	1327	1468
		'/"	4'4"	4'9"	4'4"	4'9"
	Reichweite bei waagerechter Stellung von Hubrahmen und Schaufel	mm	2745	2950	2757	2965
		'/"	9′0″	9′8″	9′0″	9′8″
A†	Grabtiefe	mm	114	114	84	84
		"	4,5"	4,5"	3,3"	3,3"
12†	Gesamtlänge	mm	8964	9189	8979	9208
		'/"	29'5"	30'2"	29'6"	30'3"
B†	Gesamthöhe mit Schaufel bei max. Hubhöhe	mm	5813	5813	5929	5929
		'/"	19'1"	19'1"	19'6"	19'6"
	Wendekreisradius über Schaufelaußenkante, Schaufel in Transportstellung	mm	7512	7601	7508	7575
		'/"	24'8"	25'0"	24'8"	24'11"
	Statische Kipplast, Maschine gerade (mit Reifeneinfederung)	kg	18.079	17.897	18.029	17.814
		lb	39.846	39.445	39.736	39.262
	Statische Kipplast, Maschine gerade (keine Reifeneinfederung)	kg	19.309	19.125	19.274	19.056
		lb	42.559	42.153	42.480	41.999
	Statische Kipplast, Maschine eingelenkt (mit Reifeneinfederung)	kg	15.807	15.625	15.757	15.542
		lb	34.840	34.438	34.730	34.256
	Statische Kipplast, Maschine eingelenkt (keine Reifeneinfederung)	kg	17.052	16.867	17.015	16.798
		lb	37.582	37.176	37.503	37.023
	Ausbrechkraft (§)	kN	180	179	190	188
		lbf	40.648	40.284	42.726	42.275
	Einsatzgewicht*	kg	24.154	24.292	24.202	24.364
		lb	53.235	53.539	53.341	53.698

* Die Angaben zu statischen Kipplasten und Einsatzgewichten basieren auf einer Maschinenkonfiguration mit Bridgestone-Radialreifen 26.5R25 VJT L3, allen Betriebsflüssigkeiten, Fahrer, Kontergewicht, hydraulischer Schwingungsdämpfung, Kaltstartpaket, Straßenfahrt-Kotflügeln, Product Link™, Vorder- und Hinterachse mit manueller Differenzialsperre/offenem Differenzial, Antriebsstrangschutz, Notlenkung und Schalldämpfung.

† Abbildung mit Abmessungsdiagrammen.

**Die Umschlagmaschinenkonfiguration für Zusatzstoffe ist nicht mit Felsschaufeln und einem verlängerten Hubgerüst kompatibel.

(§) Gemäß ISO 14397-2:2007 erfolgt die Messung 100 mm (4") hinter der Schneidmesserkante mit dem Schaufelbolzen als Drehpunkt.

(Mit Reifeneinfederung) Gemäß ISO 14397-1:2007, Abschnitte 1-6, wonach Prüfergebnisse höchstens 2 % von Berechnungen abweichen dürfen.

(Keine Reifeneinfederung) Einhaltung von ISO 14397-1:2007, Abschnitte 1-5.

Andere Schaufeln sind verfügbar und das Angebot variiert je nach Region. Näheres erfahren Sie bei Ihrem örtlichen Cat-Händler.

Betriebsdaten – Schaufeln *(Fortsetzung)*

Umlenkung			Hubgerüst für Zuschlagstoff-Umschlagmaschine			
Löffeltyp			Universalschaufel – Schnellwechsler – Fusion			
Kantentyp			Unterschraub-messer	Zähne und Segmente	Unterschraub-messer	Zähne und Segmente
	Nenninhalt	m^3	4,20	4,20	4,60	4,60
		yd^3	5,50	5,50	6,00	6,00
	Nenninhalt bei 110 % Füllfaktor	m^3	4,60	4,60	5,10	5,10
		yd^3	6,00	6,00	6,75	6,75
	Breite	mm	3220	3271	3220	3271
		'/"	10'6"	10'8"	10'6"	10'8"
16†	Ausschütthöhe bei max. Hubhöhe und 45°-Vorkippwinkel	mm	2970	2816	2957	2803
		'/"	9′8″	9'2"	9′8″	9'2"
17†	Reichweite bei max. Hubhöhe und 45°-Vorkippwinkel	mm	1395	1533	1398	1535
		'/"	4'6"	5'0"	4'7"	5'0"
	Reichweite bei waagerechter Stellung von Hubrahmen und Schaufel	mm	2855	3059	2865	3070
		'/"	9′4″	10'0"	9′4″	10'0"
A†	Grabtiefe	mm	106	106	113	113
		"	4,2"	4,2"	4,4"	4,4"
12†	Gesamtlänge	mm	9067	9292	9083	9308
		'/"	29'9"	30'6"	29'10"	30'7"
B†	Gesamthöhe mit Schaufel bei max. Hubhöhe	mm	5970	5970	6048	6048
		'/"	19'8"	19'8"	19'11"	19'11"
	Wendekreisradius über Schaufelaußenkante, Schaufel in Transportstellung	mm	7539	7629	7544	7634
		'/"	24'9"	25'1"	24'9"	25'1"
	Statische Kipplast, Maschine gerade (mit Reifeneinfederung)	kg	17.792	17.609	17.935	17.749
		lb	39.214	38.811	39.530	39.120
	Statische Kipplast, Maschine gerade (keine Reifeneinfederung)	kg	19.021	18.836	19.213	19.024
		lb	41.923	41.515	42.346	41.930
	Statische Kipplast, Maschine eingelenkt (mit Reifeneinfederung)	kg	15.543	15.360	15.655	15.468
		lb	34.257	33.854	34.503	34.093
	Statische Kipplast, Maschine eingelenkt (keine Reifeneinfederung)	kg	16.786	16.601	16.944	16.756
		lb	36.998	36.590	37.346	36.930
	Ausbrechkraft (§)	kN	166	164	164	163
		lbf	37.396	37.040	37.021	36.663
	Einsatzgewicht*	kg	24.218	24.355	24.332	24.470
		lb	53.375	53.679	53.627	53.930

* Die Angaben zu statischen Kipplasten und Einsatzgewichten basieren auf einer Maschinenkonfiguration mit Bridgestone-Radialreifen 26.5R25 VJT L3, allen Betriebsflüssigkeiten, Fahrer, Kontergewicht, hydraulischer Schwingungsdämpfung, Kaltstartpaket, Straßenfahrt-Kotflügeln, Product Link™, Vorder- und Hinterachse mit manueller Differenzialsperre/offenem Differenzial, Antriebsstrangschutz, Notlenkung und Schalldämpfung.

† Abbildung mit Abmessungsdiagrammen.

**Die Umschlagmaschinenkonfiguration für Zusatzstoffe ist nicht mit Felsschaufeln und einem verlängerten Hubgerüst kompatibel.

(§) Gemäß ISO 14397-2:2007 erfolgt die Messung 100 mm (4") hinter der Schneidmesserkante mit dem Schaufelbolzen als Drehpunkt.

(Mit Reifeneinfederung) Gemäß ISO 14397-1:2007, Abschnitte 1-6, wonach Prüfergebnisse höchstens 2 % von Berechnungen abweichen dürfen.

(Keine Reifeneinfederung) Einhaltung von ISO 14397-1:2007, Abschnitte 1-5.

Andere Schaufeln sind verfügbar und das Angebot variiert je nach Region. Näheres erfahren Sie bei Ihrem örtlichen Cat-Händler.

Betriebsdaten – Schaufeln *(Fortsetzung)*

Umlenkung		Hubgerüst für Zuschlagstoff-Umschlagmaschine			
Löffeltyp		Flachboden – Bolzenaufhängung			
Kantentyp		Unterschraubmesser	Zähne und Segmente	Unterschraubmesser	Zähne und Segmente
Nenninhalt	m^3	4,20	4,20	4,40	4,40
	yd^3	5,50	5,50	5,75	5,75
Nenninhalt bei 110 % Füllfaktor	m^3	4,60	4,60	4,80	4,80
	yd^3	6,00	6,00	6,25	6,25
Breite	mm	3220	3271,4	3220	3271,4
	'/"	10'6"	10'8"	10'6"	10'8"
16† Ausschütthöhe bei max. Hubhöhe und 45°-Vorkippwinkel	mm	2959	2797	2931	2768
	'/"	9′8″	9'2"	9'7"	9'1"
17† Reichweite bei max. Hubhöhe und 45°-Vorkippwinkel	mm	1242	1369	1271	1398
	'/"	4'0"	4'5"	4'2"	4'7"
Reichweite bei waagerechter Stellung von Hubrahmen und Schaufel	mm	2771	2975	2811	3015
	'/"	9'1"	9'9"	9'2"	9'10"
A† Grabtiefe	mm	114	114	114	114
	"	4,5"	4,5"	4,5"	4,5"
12† Gesamtlänge	mm	8989	9215	9029	9255
	'/"	29'6"	30'3"	29'8"	30'5"
B† Gesamthöhe mit Schaufel bei max. Hubhöhe	mm	5911	5911	5941	5941
	'/"	19'5"	19'5"	19'6"	19'6"
Wendekreisradius über Schaufelaußenkante, Schaufel in Transportstellung	mm	7504	7589	7514	7599
	'/"	24'8"	24'11"	24'8"	25'0"
Statische Kipplast, Maschine gerade (mit Reifeneinfederung)	kg	18.362	18.179	18.280	18.096
	lb	40.470	40.067	40.289	39.884
Statische Kipplast, Maschine gerade (keine Reifeneinfederung)	kg	19.598	19.413	19.522	19.336
	lb	43.194	42.786	43.028	42.618
Statische Kipplast, Maschine eingelenkt (mit Reifeneinfederung)	kg	16.088	15.905	16.008	15.824
	lb	35.460	35.056	35.282	34.877
Statische Kipplast, Maschine eingelenkt (keine Reifeneinfederung)	kg	17.338	17.153	17.264	17.078
	lb	38.213	37.805	38.051	37.641
Ausbrechkraft (§)	kN	177	175	171	170
	lbf	39.850	39.488	38.633	38.273
Einsatzgewicht*	kg	23.844	23.982	23.898	24.036
	lb	52.552	52.856	52.670	52.974

* Die Angaben zu statischen Kipplasten und Einsatzgewichten basieren auf einer Maschinenkonfiguration mit Bridgestone-Radialreifen 26.5R25 VJT L3, allen Betriebsflüssigkeiten, Fahrer, Kontergewicht, hydraulischer Schwingungsdämpfung, Kaltstartpaket, Straßenfahrt-Kotflügeln, Product Link™, Vorder- und Hinterachse mit manueller Differenzialsperre/offenem Differenzial, Antriebsstrangschutz, Notlenkung und Schalldämpfung.

† Abbildung mit Abmessungsdiagrammen.

**Die Umschlagmaschinenkonfiguration für Zusatzstoffe ist nicht mit Felsschaufeln und einem verlängerten Hubgerüst kompatibel.

(§) Gemäß ISO 14397-2:2007 erfolgt die Messung 100 mm (4") hinter der Schneidmesserkante mit dem Schaufelbolzen als Drehpunkt.

(Mit Reifeneinfederung) Gemäß ISO 14397-1:2007, Abschnitte 1-6, wonach Prüfergebnisse höchstens 2 % von Berechnungen abweichen dürfen.

(Keine Reifeneinfederung) Einhaltung von ISO 14397-1:2007, Abschnitte 1-5.

Andere Schaufeln sind verfügbar und das Angebot variiert je nach Region. Näheres erfahren Sie bei Ihrem örtlichen Cat-Händler.

Betriebsdaten – Schaufeln *(Fortsetzung)*

Umlenkung		Hubgerüst für Zuschlagstoff-Umschlagmaschine			
Löffeltyp		Flachboden – Bolzenaufhängung			
Kantentyp		Unterschraubmesser	Zähne und Segmente	Unterschraubmesser	Zähne und Segmente
Nenninhalt	m^3	4,60	4,60	4,80	4,80
	yd^3	6,00	6,00	6,25	6,25
Nenninhalt bei 110 % Füllfaktor	m^3	5,10	5,10	5,30	5,30
	yd^3	6,75	6,75	7,00	7,00
Breite	mm	3220	3271,4	3220	3271,4
	'/"	10'6"	10'8"	10'6"	10'8"
16† Ausschütthöhe bei max. Hubhöhe und 45°-Vorkippwinkel	mm	2903	2740	2875	2712
	'/"	9'6"	8'11"	9'5"	8'10"
17† Reichweite bei max. Hubhöhe und 45°-Vorkippwinkel	mm	1299	1426	1327	1454
	'/"	4'3"	4'8"	4'4"	4'9"
Reichweite bei waagerechter Stellung von Hubrahmen und Schaufel	mm	2851	3055	2891	3095
	'/"	9′4″	10'0"	9'5"	10'1"
A† Grabtiefe	mm	114	114	114	114
	"	4,5"	4,5"	4,5"	4,5"
12† Gesamtlänge	mm	9069	9295	9109	9335
	'/"	29'10"	30'6"	29'11"	30'8"
B† Gesamthöhe mit Schaufel bei max. Hubhöhe	mm	5992	5992	6033	6033
	'/"	19'8"	19'8"	19'10"	19'10"
Wendekreisradius über Schaufelaußenkante, Schaufel in Transportstellung	mm	7524	7610	7534	7620
	'/"	24'9"	25'0"	24'9"	25'0"
Statische Kipplast, Maschine gerade (mit Reifeneinfederung)	kg	18.215	18.030	18.140	17.954
	lb	40.147	39.740	39.981	39.572
Statische Kipplast, Maschine gerade (keine Reifeneinfederung)	kg	19.465	19.278	19.396	19.208
	lb	42.901	42.488	42.750	42.335
Statische Kipplast, Maschine eingelenkt (mit Reifeneinfederung)	kg	15.946	15.761	15.873	15.687
	lb	35.145	34.737	34.984	34.574
Statische Kipplast, Maschine eingelenkt (keine Reifeneinfederung)	kg	17.209	17.021	17.142	16.954
	lb	37.928	37.516	37.782	37.367
Ausbrechkraft (§)	kN	166	165	162	160
	lbf	37.495	37.136	36.405	36.047
Einsatzgewicht*	kg	23.932	24.070	23.979	24.116
	lb	52.746	53.050	52.848	53.152

* Die Angaben zu statischen Kipplasten und Einsatzgewichten basieren auf einer Maschinenkonfiguration mit Bridgestone-Radialreifen 26.5R25 VJT L3, allen Betriebsflüssigkeiten, Fahrer, Kontergewicht, hydraulischer Schwingungsdämpfung, Kaltstartpaket, Straßenfahrt-Kotflügeln, Product Link™, Vorder- und Hinterachse mit manueller Differenzialsperre/offenem Differenzial, Antriebsstrangschutz, Notlenkung und Schalldämpfung.

† Abbildung mit Abmessungsdiagrammen.

**Die Umschlagmaschinenkonfiguration für Zusatzstoffe ist nicht mit Felsschaufeln und einem verlängerten Hubgerüst kompatibel.

(§) Gemäß ISO 14397-2:2007 erfolgt die Messung 100 mm (4") hinter der Schneidmesserkante mit dem Schaufelbolzen als Drehpunkt.

(Mit Reifeneinfederung) Gemäß ISO 14397-1:2007, Abschnitte 1-6, wonach Prüfergebnisse höchstens 2 % von Berechnungen abweichen dürfen.

(Keine Reifeneinfederung) Einhaltung von ISO 14397-1:2007, Abschnitte 1-5.

Andere Schaufeln sind verfügbar und das Angebot variiert je nach Region. Näheres erfahren Sie bei Ihrem örtlichen Cat-Händler.

Betriebsdaten – Schaufeln *(Fortsetzung)*

Umlenkung			Hubgerüst für Zuschlagstoff-Umschlagmaschine			
Löffeltyp			Flachboden – Bolzenaufhängung – abrasiv			Flachboden – Bolzenaufhängung – Leichtgut
Kantentyp			Unterschraub-messer	Unterschraub-messer	Unterschraub-messer	Unterschraub-messer
	Nenninhalt	m^3	4,40	4,60	4,80	6,00
		yd^3	5,75	6,00	6,25	7,75
	Nenninhalt bei 110 % Füllfaktor	m^3	4,80	5,10	5,30	6,60
		yd^3	6,25	6,75	7,00	8,75
	Breite	mm	3220	3220	3230	3405
		'/"	10'6"	10'6"	10'7"	11'2"
16†	Ausschütthöhe bei max. Hubhöhe und 45°-Vorkippwinkel	mm	2932	2903	2875	2753
		'/"	9'7"	9'6"	9'5"	9′0″
17†	Reichweite bei max. Hubhöhe und 45°-Vorkippwinkel	mm	1269	1299	1320	1428
		'/"	4'1"	4'3"	4'3"	4'8"
	Reichweite bei waagerechter Stellung von Hubrahmen und Schaufel	mm	2809	2851	2886	3048
		'/"	9'2"	9′4″	9'5"	10'0"
A†	Grabtiefe	mm	114	114	119	89
		"	4,5"	4,5"	4,7"	3,5"
12†	Gesamtlänge	mm	9028	9069	9108	9278
		'/"	29'8"	29'10"	29'11"	30'6"
B†	Gesamthöhe mit Schaufel bei max. Hubhöhe	mm	5943	5992	6033	6505
		'/"	19'6"	19'8"	19'10"	21'5"
	Wendekreisradius über Schaufelaußenkante, Schaufel in Transportstellung	mm	7513	7524	7539	7675
		'/"	24'8"	24'9"	24'9"	25'3"
	Statische Kipplast, Maschine gerade (mit Reifeneinfederung)	kg	18.163	18.067	18.002	17.521
		lb	40.031	39.819	39.678	38.616
	Statische Kipplast, Maschine gerade (keine Reifeneinfederung)	kg	19.406	19.315	19.256	18.796
		lb	42.772	42.571	42.441	41.428
	Statische Kipplast, Maschine eingelenkt (mit Reifeneinfederung)	kg	15.890	15.797	15.735	15.263
		lb	35.021	34.817	34.680	33.639
	Statische Kipplast, Maschine eingelenkt (keine Reifeneinfederung)	kg	17.147	17.059	17.002	16.552
		lb	37.792	37.598	37.474	36.481
	Ausbrechkraft (§)	kN	171	166	161	152
		lbf	38.560	37.355	36.323	34.227
	Einsatzgewicht*	kg	24.026	24.078	24.088	24.413
		lb	52.953	53.067	53.089	53.806

* Die Angaben zu statischen Kipplasten und Einsatzgewichten basieren auf einer Maschinenkonfiguration mit Bridgestone-Radialreifen 26.5R25 VJT L3, allen Betriebsflüssigkeiten, Fahrer, Kontergewicht, hydraulischer Schwingungsdämpfung, Kaltstartpaket, Straßenfahrt-Kotflügeln, Product Link™, Vorder- und Hinterachse mit manueller Differenzialsperre/offenem Differenzial, Antriebsstrangschutz, Notlenkung und Schalldämpfung.

† Abbildung mit Abmessungsdiagrammen.

**Die Umschlagmaschinenkonfiguration für Zusatzstoffe ist nicht mit Felsschaufeln und einem verlängerten Hubgerüst kompatibel.

(§) Gemäß ISO 14397-2:2007 erfolgt die Messung 100 mm (4") hinter der Schneidmesserkante mit dem Schaufelbolzen als Drehpunkt.

(Mit Reifeneinfederung) Gemäß ISO 14397-1:2007, Abschnitte 1-6, wonach Prüfergebnisse höchstens 2 % von Berechnungen abweichen dürfen.

(Keine Reifeneinfederung) Einhaltung von ISO 14397-1:2007, Abschnitte 1-5.

Andere Schaufeln sind verfügbar und das Angebot variiert je nach Region. Näheres erfahren Sie bei Ihrem örtlichen Cat-Händler.

Betriebsdaten – Schaufeln *(Fortsetzung)*

Umlenkung			Hubgerüst für Zuschlagstoff-Umschlagmaschine			
Löffeltyp			Flachboden – Schnellwechsler – Fusion			
Kantentyp			Unterschraubmesser	Zähne und Segmente	Unterschraubmesser	Zähne und Segmente
	Nenninhalt	m^3	4,20	4,20	4,40	4,40
		yd^3	5,50	5,50	5,75	5,75
	Nenninhalt bei 110 % Füllfaktor	m^3	4,60	4,60	4,80	4,80
		yd^3	6,00	6,00	6,25	6,25
	Breite	mm	3220	3271,4	3220	3271,4
		'/"	10'6"	10'8"	10'6"	10'8"
16†	Ausschütthöhe bei max. Hubhöhe und 45°-Vorkippwinkel	mm	2909	2746	2882	2719
		'/"	9'6"	9′0″	9'5"	8'11"
17†	Reichweite bei max. Hubhöhe und 45°-Vorkippwinkel	mm	1293	1420	1320	1447
		'/"	4'2"	4'7"	4'3"	4'8"
	Reichweite bei waagerechter Stellung von Hubrahmen und Schaufel	mm	2842	3047	2881	3085
		'/"	9'3"	9'11"	9'5"	10'1"
A†	Grabtiefe	mm	114	114	114	114
		"	4,5"	4,5"	4,5"	4,5"
12†	Gesamtlänge	mm	9061	9286	9099	9325
		'/"	29'9"	30'6"	29'11"	30'8"
B†	Gesamthöhe mit Schaufel bei max. Hubhöhe	mm	5953	5953	5983	5983
		'/"	19'7"	19'7"	19'8"	19'8"
	Wendekreisradius über Schaufelaußenkante, Schaufel in Transportstellung	mm	7538	7.628	7549	7639
		'/"	24'9"	25'1"	24'10"	25'1"
	Statische Kipplast, Maschine gerade (mit Reifeneinfederung)	kg	17.673	17.490	17.596	17.412
		lb	38.951	38.549	38.781	38.377
	Statische Kipplast, Maschine gerade (keine Reifeneinfederung)	kg	18.893	18.709	18.823	18.638
		lb	41.642	41.235	41.486	41.078
	Statische Kipplast, Maschine eingelenkt (mit Reifeneinfederung)	kg	15.432	15.249	15.356	15.173
		lb	34.012	33.610	33.846	33.441
	Statische Kipplast, Maschine eingelenkt (keine Reifeneinfederung)	kg	16.667	16.483	16.598	16.412
		lb	36.735	36.328	36.582	36.174
	Ausbrechkraft (§)	kN	167	166	162	161
		lbf	37.690	37.331	36.614	36.256
	Einsatzgewicht*	kg	24.303	24.441	24.358	24.496
		lb	53.564	53.868	53.684	53.988

* Die Angaben zu statischen Kipplasten und Einsatzgewichten basieren auf einer Maschinenkonfiguration mit Bridgestone-Radialreifen 26.5R25 VJT L3, allen Betriebsflüssigkeiten, Fahrer, Kontergewicht, hydraulischer Schwingungsdämpfung, Kaltstartpaket, Straßenfahrt-Kotflügeln, Product Link™, Vorder- und Hinterachse mit manueller Differenzialsperre/offenem Differenzial, Antriebsstrangschutz, Notlenkung und Schalldämpfung.

† Abbildung mit Abmessungsdiagrammen.

**Die Umschlagmaschinenkonfiguration für Zusatzstoffe ist nicht mit Felsschaufeln und einem verlängerten Hubgerüst kompatibel.

(§) Gemäß ISO 14397-2:2007 erfolgt die Messung 100 mm (4") hinter der Schneidmesserkante mit dem Schaufelbolzen als Drehpunkt.

(Mit Reifeneinfederung) Gemäß ISO 14397-1:2007, Abschnitte 1-6, wonach Prüfergebnisse höchstens 2 % von Berechnungen abweichen dürfen.

(Keine Reifeneinfederung) Einhaltung von ISO 14397-1:2007, Abschnitte 1-5.

Andere Schaufeln sind verfügbar und das Angebot variiert je nach Region. Näheres erfahren Sie bei Ihrem örtlichen Cat-Händler.

Betriebsdaten – Schaufeln *(Fortsetzung)*

Umlenkung			Hubgerüst für Zuschlagstoff-Umschlagmaschine	
Löffeltyp			Seitenkippschaufel – Bolzenaufhängung	Seitenkippschaufel – Schnellwechsler – Fusion
Kantentyp			Unterschraubmesser	Unterschraubmesser
	Nenninhalt	m^3	3,63	3,63
		yd^3	4,75	4,75
	Nenninhalt bei 110 % Füllfaktor	m^3	4,00	4,00
		yd^3	5,25	5,25
	Breite	mm	3677	3677
		'/"	12'0"	12'0"
16†	Ausschütthöhe bei max. Hubhöhe und 45°-Vorkippwinkel	mm	2899	2852
		'/"	9'6"	9′4″
17†	Reichweite bei max. Hubhöhe und 45°-Vorkippwinkel	mm	1294	1370
		'/"	4'2"	4'5"
	Reichweite bei waagerechter Stellung von Hubrahmen und Schaufel	mm	2850	2937
		'/"	9′4″	9'7"
A†	Grabtiefe	mm	120	100
		"	4,7"	3,9"
12†	Gesamtlänge	mm	9074	9144
		'/"	29'10"	30'0"
B†	Gesamthöhe mit Schaufel bei max. Hubhöhe	mm	5786	5855
		'/"	19'0"	19'3"
	Wendekreisradius über Schaufelaußenkante, Schaufel in Transportstellung	mm	7722	7832
		'/"	25'4"	25'9"
	Statische Kipplast, Maschine gerade (mit Reifeneinfederung)	kg	17.133	15.268
		lb	37.763	33.651
	Statische Kipplast, Maschine gerade (keine Reifeneinfederung)	kg	18.315	16.247
		lb	40.368	35.808
	Statische Kipplast, Maschine eingelenkt (mit Reifeneinfederung)	kg	14.955	13.269
		lb	32.960	29.245
	Statische Kipplast, Maschine eingelenkt (keine Reifeneinfederung)	kg	16.153	14.267
		lb	35.602	31.446
	Ausbrechkraft (§)	kN	165	155
		lbf	37.103	34.916
	Einsatzgewicht*	kg	24.286	24.823
		lb	53.525	54.709

* Die Angaben zu statischen Kipplasten und Einsatzgewichten basieren auf einer Maschinenkonfiguration mit Bridgestone-Radialreifen 26.5R25 VJT L3, allen Betriebsflüssigkeiten, Fahrer, Kontergewicht, hydraulischer Schwingungsdämpfung, Kaltstartpaket, Straßenfahrt-Kotflügeln, Product Link™, Vorder- und Hinterachse mit manueller Differenzialsperre/offenem Differenzial, Antriebsstrangschutz, Notlenkung und Schalldämpfung.

† Abbildung mit Abmessungsdiagrammen.

**Die Umschlagmaschinenkonfiguration für Zusatzstoffe ist nicht mit Felsschaufeln und einem verlängerten Hubgerüst kompatibel.

(§) Gemäß ISO 14397-2:2007 erfolgt die Messung 100 mm (4") hinter der Schneidmesserkante mit dem Schaufelbolzen als Drehpunkt.

(Mit Reifeneinfederung) Gemäß ISO 14397-1:2007, Abschnitte 1-6, wonach Prüfergebnisse höchstens 2 % von Berechnungen abweichen dürfen.

(Keine Reifeneinfederung) Einhaltung von ISO 14397-1:2007, Abschnitte 1-5.

Andere Schaufeln sind verfügbar und das Angebot variiert je nach Region. Näheres erfahren Sie bei Ihrem örtlichen Cat-Händler.

Betriebsdaten – Schaufeln *(Fortsetzung)*

Umlenkung			Hubgerüst für Zuschlagstoff-Umschlagmaschine				
Löffeltyp			Hochkippschaufel – Bolzenaufhängung			Hochkippschaufel – Schnellwechsler – Fusion	
Kantentyp			Unterschraub-messer	Unterschraub-messer	Unterschraub-messer	Unterschraub-messer	Unterschraub-messer
	Nenninhalt	m^3	7,60	9,20	11,10	7,60	9,20
		yd^3	10,00	12,00	14,50	10,00	12,00
	Nenninhalt bei 110 % Füllfaktor	m^3	8,40	10,10	12,20	8,40	10,10
		yd^3	11,00	13,25	16,00	11,00	13,25
	Breite	mm	3350	3656	3656	3350	3656
		'/"	10'11"	11'11"	11'11"	10'11"	11'11"
16†	Ausschütthöhe bei maximaler Höhe und vollständig ausgerollter Hochkippschaufel (43˚)	mm	4898	4843	4669	4916	4953
		'/"	16'1"	15'9"	15′3″	16'1"	16'3"
17†	Reichweite bei maximaler Höhe und vollständig ausgerollter Hochkippschaufel (43˚)	mm	1723	1723	1907	1676	1778
		'/"	5'7"	5'7"	6'3"	5'5"	5'8"
	Reichweite bei waagerechter Stellung von Hubrahmen und Schaufel	mm	3525	3605	3825	3545	3625
		'/"	11'6"	11'9"	12'6"	11'7"	11'10"
A†	Grabtiefe	mm	84	84	84	84	84
		"	3,3"	3,3"	3,3"	3,3"	3,3"
12†	Gesamtlänge	mm	9743	9823	10.043	9763	9843
		'/"	32'0"	32'3"	33'0"	32'1"	32'4"
B†	Gesamthöhe bei maximaler Höhe und vollständig ausgerollter Hochkippschaufel (43˚)	mm	7263	7323	7512	7281	7341
		'/"	23'8"	24'0"	24'6"	23'9"	24'1"
	Wendekreisradius über Schaufelaußenkante, Schaufel in Transportstellung	mm	7795	7956	8023	7802	7963
		'/"	25'7"	26'2"	26'4"	25'8"	26'2"
	Statische Kipplast, Maschine gerade (mit Reifeneinfederung)	kg	16.185	15.911	15.556	15.734	15.458
		lb	35.673	35.069	34.286	34.677	34.071
	Statische Kipplast, Maschine gerade (keine Reifeneinfederung)	kg	17.486	17.221	16.892	17.025	16.758
		lb	38.539	37.956	37.230	37.524	36.936
	Statische Kipplast, Maschine eingelenkt (mit Reifeneinfederung)	kg	14.009	13.739	13.395	13.566	13.295
		lb	30.877	30.281	29.523	29.901	29.303
	Statische Kipplast, Maschine eingelenkt (keine Reifeneinfederung)	kg	15.325	15.063	14.745	14.872	14.610
		lb	33.776	33.200	32.499	32.779	32.200
	Ausbrechkraft (§)	kN	111	106	94	110	104
		lbf	25.125	23.825	21.126	24.821	23.539
	Einsatzgewicht*	kg	24.951	25.167	25.374	25.430	25.646
		lb	54.992	55.468	55.924	56.047	56.523

* Die Angaben zu statischen Kipplasten und Einsatzgewichten basieren auf einer Maschinenkonfiguration mit Bridgestone-Radialreifen 26.5R25 VJT L3, allen Betriebsflüssigkeiten, Fahrer, Kontergewicht, hydraulischer Schwingungsdämpfung, Kaltstartpaket, Straßenfahrt-Kotflügeln, Product Link™, Vorder- und Hinterachse mit manueller Differenzialsperre/offenem Differenzial, Antriebsstrangschutz, Notlenkung und Schalldämpfung.

† Abbildung mit Abmessungsdiagrammen.

**Die Umschlagmaschinenkonfiguration für Zusatzstoffe ist nicht mit Felsschaufeln und einem verlängerten Hubgerüst kompatibel.

(§) Gemäß ISO 14397-2:2007 erfolgt die Messung 100 mm (4") hinter der Schneidmesserkante mit dem Schaufelbolzen als Drehpunkt.

(Mit Reifeneinfederung) Gemäß ISO 14397-1:2007, Abschnitte 1-6, wonach Prüfergebnisse höchstens 2 % von Berechnungen abweichen dürfen.

(Keine Reifeneinfederung) Einhaltung von ISO 14397-1:2007, Abschnitte 1-5.

Andere Schaufeln sind verfügbar und das Angebot variiert je nach Region. Näheres erfahren Sie bei Ihrem örtlichen Cat-Händler.

Gabel – Technische Daten

Technische Daten der Gabel

1	Zinkenlänge	mm "	1524 60,0
2	Lastschwerpunkt	mm "	762 30,0
	Statische Kipplast – Maschine gerade (Gabeln waagerecht)	kg lbs	12.382 27.289
	Statische Kipplast – Maschine eingelenkt (Gabeln waagerecht)	kg lbs	10.976 24.192
	Nennlast (SAE J1197 – 50 % der statischen Kipplast bei voll eingelenkter Maschine)	kg lbs	5488 12.096
	Nennlast (CEN EN 474-3, unebenes Gelände – 60 % der statischen Kipplast bei voll eingelenkter Maschine)	kg lbs	6586 14.515
	Nennlast (CEN EN 474-3, fester, ebener Untergrund – 80 % der statischen Kipplast bei voll eingelenkter Maschine)	kg lbs	8656 19.078
3	Max. Gesamtlänge	mm "	9359 368,5
4	Reichweite mit Gabel auf Standebene	mm "	1126 44,3
5	* Höhe zur Unterseite Gabelzinken bei tiefster Stellung und waagerechter Gabel	mm "	-166 -6,5
6	Gabelträgerreichweite bei horizontalen Hubarmen und waagerechter Gabel	mm "	1694 66,7
7	Gabelträgerreichweite bei maximaler Hubhöhe	mm "	826 32,5
8	Höhe über Gabelzinken bei horizontalen Hubarmen und waagerechter Gabel	mm "	1866 73,4
9	Höhe über Gabelzinken bei höchster Stellung und waagrechter Gabel	mm "	3949 155,5
10	Gesamthöhe über Gabel bei maximaler Hubhöhe (Oberkante Gabelträger bis Boden)	mm "	4724 186,0
11	Ausschütthöhe bei max. Hubhöhe und max. Vorkippwinkel	mm "	2652 104,4
12	Max. Vorkippwinkel von waagerechter Position	Grad	43
13	Gesamtbreite Gabelträger	mm "	2217 87,3
14	Gesamthöhe Gabelträger	mm "	840 33,1
15	Außenbreite der Zinken (maximale Spreizung)	mm "	2070 81,5
16	Außenbreite der Zinken (minimale Spreizung)	mm "	470 18,5
	Zinkenbreite (einzelne Zinke)	mm "	150,0 5,9
	Zinkenstärke	mm "	65,0 2,6
	Zinkenkapazität	kg lbs	6300 13.885
	Einsatzgewicht	kg lbs	22.225 48.983

* Negative Werte liegen unter der Planumsebene

966 STD

Palettengabel, FUSION	87"-Gabelträger	60"-Zinke
	530-1861	548-3265

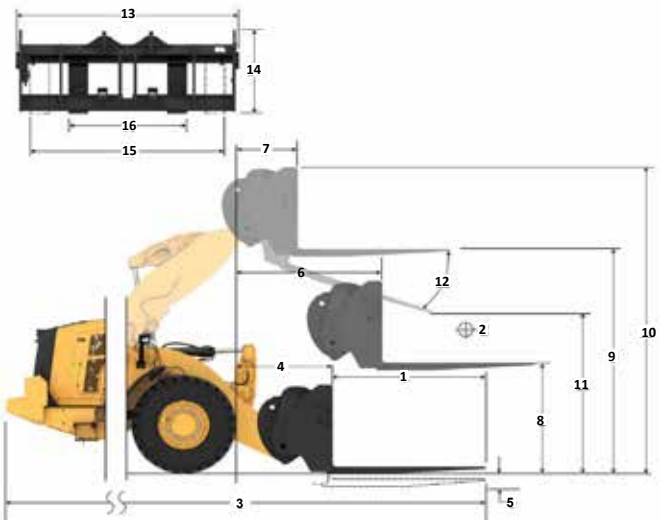

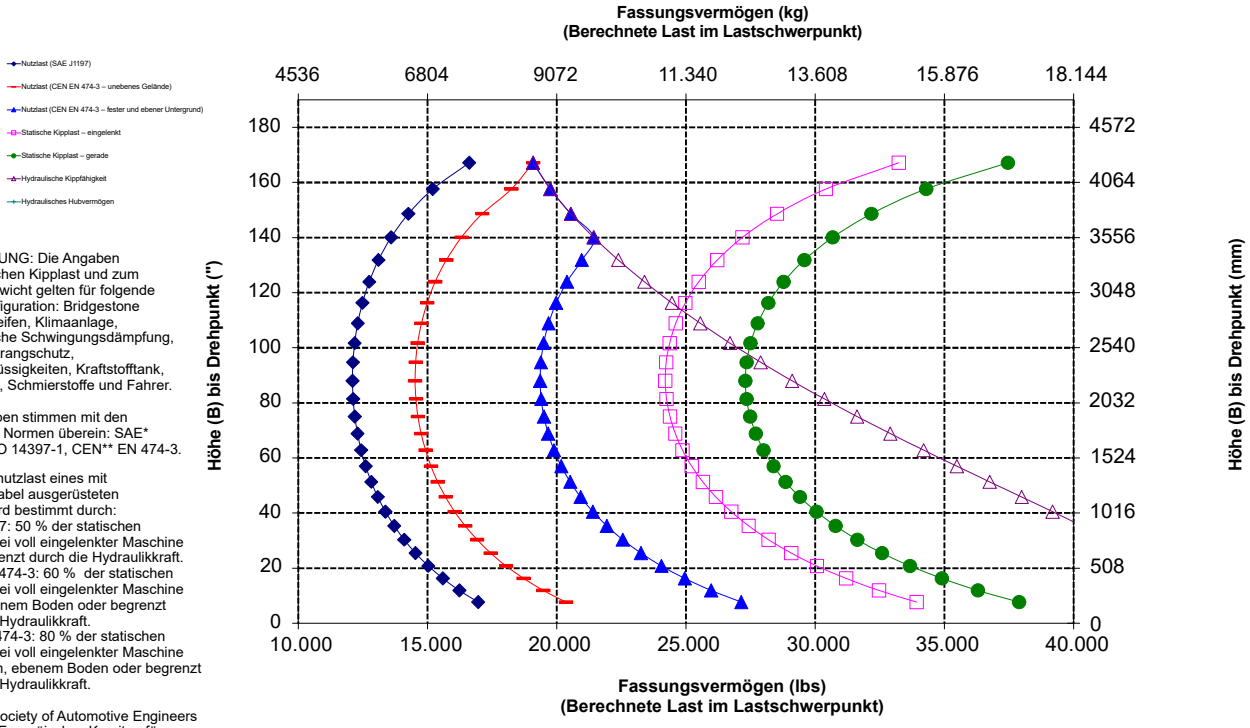

ANMERKUNG: Die Angaben zur statischen Kipplast und zum Einsatzgewicht gelten für folgende Laderkonfiguration: Bridgestone VJT L3 Reifen, Klimaanlage, hydraulische Schwingungsdämpfung, Antriebsstrangschutz, Betriebsflüssigkeiten, Kraftstofftank, Kühlmittel, Schmierstoffe und Fahrer.

Die Angaben stimmen mit den folgenden Normen überein: SAE* J1197, ISO 14397-1, CEN** EN 474-3.

Die Nennnutzlast eines mit Palettengabel ausgerüsteten Laders wird bestimmt durch:
SAE J1197: 50 % der statischen Kipplast bei voll eingelenkter Maschine oder begrenzt durch die Hydraulikkraft.
CEN EN 474-3: 60 % der statischen Kipplast bei voll eingelenkter Maschine auf unebenem Boden oder begrenzt durch die Hydraulikkraft.
CEN EN 474-3: 80 % der statischen Kipplast bei voll eingelenkter Maschine auf festem, ebenem Boden oder begrenzt durch die Hydraulikkraft.

* SAE – Society of Automotive Engineers
** CEN – Europäisches Komitee für Normung

WARNUNG: Die Nutzlast der Zinken nicht überschreiten. Die einzelnen Zinkenkapazitäten sind auf der Seite einer jeden Zinke eingestanzt.

Gabel – Technische Daten

Technische Daten der Gabel

1	Zinkenlänge	mm "	1830 72,0
2	Lastschwerpunkt	mm "	915 36,0
	Statische Kipplast – Maschine gerade (Gabeln waagerecht)	kg lbs	11.799 26.004
	Statische Kipplast – Maschine eingelenkt (Gabeln waagerecht)	kg lbs	10.454 23.042
	Nennlast (SAE J1197 – 50 % der statischen Kipplast bei voll eingelenkter Maschine)	kg lbs	5227 11.521
	Nennlast (CEN EN 474-3, unebenes Gelände – 60 % der statischen Kipplast bei voll eingelenkter Maschine)	kg lbs	6273 13.825
	Nennlast (CEN EN 474-3, fester, ebener Untergrund – 80 % der statischen Kipplast bei voll eingelenkter Maschine)	kg lbs	7618 16.790
3	Max. Gesamtlänge	mm "	9665 380,5
4	Reichweite mit Gabel auf Standebene	mm "	1126 44,3
5	* Höhe zur Unterseite Gabelzinken bei tiefster Stellung und waagerechter Gabel	mm "	-166 -6,5
6	Gabelträgerreichweite bei horizontalen Hubarmen und waagerechter Gabel	mm "	1694 66,7
7	Gabelträgerreichweite bei maximaler Hubhöhe	mm "	826 32,5
8	Höhe über Gabelzinken bei horizontalen Hubarmen und waagerechter Gabel	mm "	1866 73,4
9	Höhe über Gabelzinken bei höchster Stellung und waagrechter Gabel	mm "	3949 155,5
10	Gesamthöhe über Gabel bei maximaler Hubhöhe (Oberkante Gabelträger bis Boden)	mm "	4724 186,0
11	Ausschütthöhe bei max. Hubhöhe und max. Vorkippwinkel	mm "	2444 96,2
12	Max. Vorkippwinkel von waagerechter Position	Grad	43
13	Gesamtbreite Gabelträger	mm "	2217 87,3
14	Gesamthöhe Gabelträger	mm "	840 33,1
15	Außenbreite der Zinken (maximale Spreizung)	mm "	2070 81,5
16	Außenbreite der Zinken (minimale Spreizung)	mm "	470 18,5
	Zinkenbreite (einzelne Zinke)	mm "	150,0 5,9
	Zinkenstärke	mm "	65,0 2,6
	Zinkenkapazität	kg lbs	5246 11.562
	Einsatzgewicht	kg lbs	22.272 49.087

* Negative Werte liegen unter der Planumsebene

966 STD

Palettengabel, FUSION	87"-Gabelträger	72"-Zinke
	530-1861	530-1869

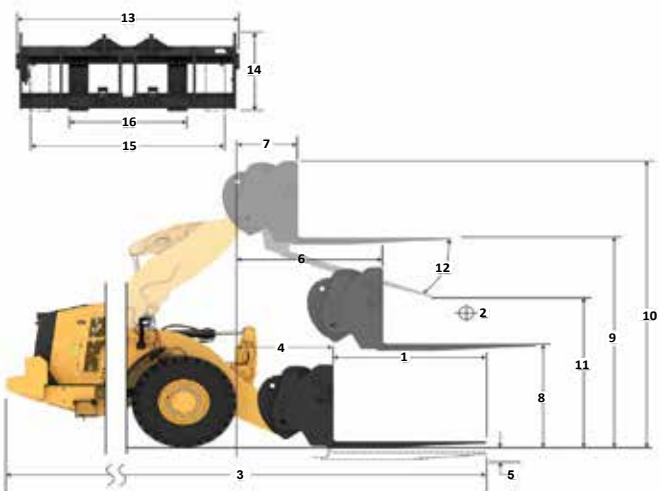

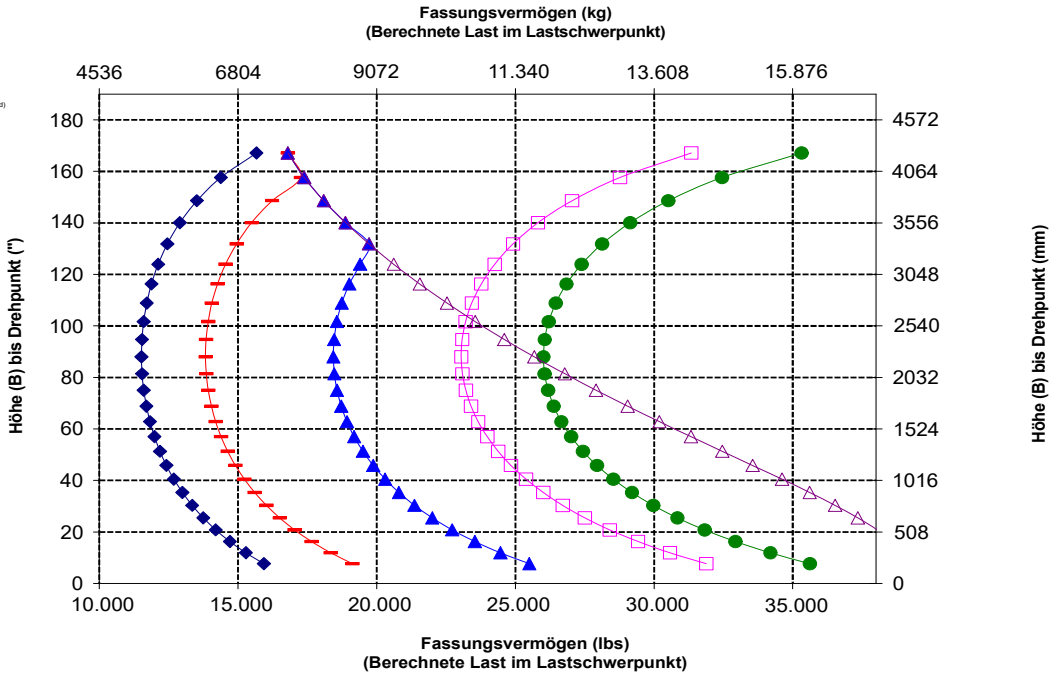

ANMERKUNG: Die Angaben zur statischen Kipplast und zum Einsatzgewicht gelten für folgende Laderkonfiguration: Bridgestone VJT L3 Reifen, Klimaanlage, hydraulische Schwingungsdämpfung, Antriebsstrangschutz, Betriebsflüssigkeiten, Kraftstofftank, Kühlmittel, Schmierstoffe und Fahrer.

Die Angaben stimmen mit den folgenden Normen überein: SAE* J1197, ISO 14397-1, CEN** EN 474-3.

Die Nennnutzlast eines mit Palettengabel ausgerüsteten Laders wird bestimmt durch:
SAE J1197: 50 % der statischen Kipplast bei voll eingelenkter Maschine oder begrenzt durch die Hydraulikkraft.
CEN EN 474-3: 60 % der statischen Kipplast bei voll eingelenkter Maschine auf unebenem Boden oder begrenzt durch die Hydraulikkraft.
CEN EN 474-3: 80 % der statischen Kipplast bei voll eingelenkter Maschine auf festem, ebenem Boden oder begrenzt durch die Hydraulikkraft.

* SAE – Society of Automotive Engineers
** CEN – Europäisches Komitee für Normung

Gabel – Technische Daten

Technische Daten der Gabel

1	Zinkenlänge	mm "	1829 72,0
2	Lastschwerpunkt	mm "	915 36,0
	Statische Kipplast – Maschine gerade (Gabeln waagerecht)	kg lbs	11.532 25.416
	Statische Kipplast – Maschine eingelenkt (Gabeln waagerecht)	kg lbs	10.184 22.445
	Nennlast (SAE J1197 – 50 % der statischen Kipplast bei voll eingelenkter Maschine)	kg lbs	5092 11.222
	Nennlast (CEN EN 474-3, unebenes Gelände – 60 % der statischen Kipplast bei voll eingelenkter Maschine)	kg lbs	6110 13.467
	Nennlast (CEN EN 474-3, fester, ebener Untergrund – 80 % der statischen Kipplast bei voll eingelenkter Maschine)	kg lbs	7807 17.206
3	Max. Gesamtlänge	mm "	9615 378,5
4	Reichweite mit Gabel auf Standebene	mm "	1077 42,4
5	* Höhe zur Unterseite Gabelzinken bei tiefster Stellung und waagerechter Gabel	mm "	-87 -3,4
6	Gabelträgerreichweite bei horizontalen Hubarmen und waagerechter Gabel	mm "	1685 66,4
7	Gabelträgerreichweite bei maximaler Hubhöhe	mm "	818 32,2
8	Höhe über Gabelzinken bei horizontalen Hubarmen und waagerechter Gabel	mm "	1970 77,5
9	Höhe über Gabelzinken bei höchster Stellung und waagrechter Gabel	mm "	4053 159,6
10	Gesamthöhe über Gabel bei maximaler Hubhöhe (Oberkante Gabelträger bis Boden)	mm "	5093 200,5
11	Ausschütthöhe bei max. Hubhöhe und max. Vorkippwinkel	mm "	2359 92,9
12	Max. Vorkippwinkel von waagerechter Position	Grad	49
13	Gesamtbreite Gabelträger	mm "	2528 99,5
14	Gesamthöhe Gabelträger	mm "	1130 44,5
15	Außenbreite der Zinken (maximale Spreizung)	mm "	2178 85,7
16	Außenbreite der Zinken (minimale Spreizung)	mm "	576 22,7
	Zinkenbreite (einzelne Zinke)	mm "	180,0 7,1
	Zinkenstärke	mm "	90,0 3,5
	Zinkenkapazität	kg lbs	14.800 32.619
	Einsatzgewicht	kg lbs	22.661 49.944

* Negative Werte liegen unter der Planumsebene

966 STD	96"-Gabelträger	72"-Zinke
Baugabel – Fusion	520-7957	520-7979

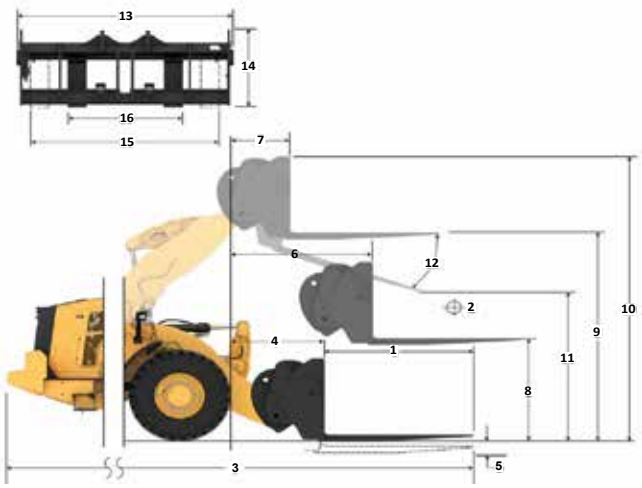

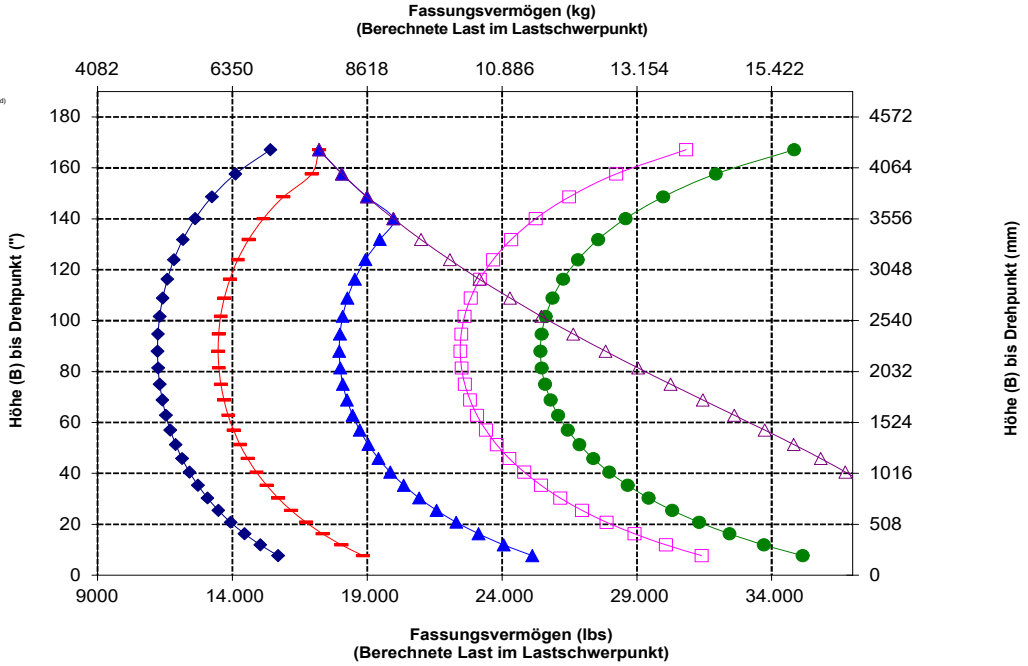

ANMERKUNG: Die Angaben zur statischen Kipplast und zum Einsatzgewicht gelten für folgende Laderkonfiguration: Bridgestone VJT L3 Reifen, Klimaanlage, hydraulische Schwingungsdämpfung, Antriebsstrangschutz, Betriebsflüssigkeiten, Kraftstofftank, Kühlmittel, Schmierstoffe und Fahrer.

Die Angaben stimmen mit den folgenden Normen überein: SAE* J1197, ISO 14397-1, CEN** EN 474-3.

Die Nennnutzlast eines mit Palettengabel ausgerüsteten Laders wird bestimmt durch:
SAE J1197: 50 % der statischen Kipplast bei voll eingelenkter Maschine oder begrenzt durch die Hydraulikkraft.
CEN EN 474-3: 60 % der statischen Kipplast bei voll eingelenkter Maschine auf unebenem Boden oder begrenzt durch die Hydraulikkraft.
CEN EN 474-3: 80 % der statischen Kipplast bei voll eingelenkter Maschine auf festem, ebenem Boden oder begrenzt durch die Hydraulikkraft.

* SAE – Society of Automotive Engineers
** CEN – Europäisches Komitee für Normung

WARNUNG: Die Nutzlast der Zinken nicht überschreiten. Die einzelnen Zinkenkapazitäten sind auf der Seite einer jeden Zinke eingestanzt.

Gabel – Technische Daten

Technische Daten der Gabel

1	Zinkenlänge	mm "	2438 96,0
2	Lastschwerpunkt	mm "	1219 48,0
	Statische Kipplast – Maschine gerade (Gabeln waagerecht)	kg lbs	10.479 23.096
	Statische Kipplast – Maschine eingelenkt (Gabeln waagerecht)	kg lbs	9238 20.361
	Nennlast (SAE J1197 – 50 % der statischen Kipplast bei voll eingelenkter Maschine)	kg lbs	4619 10.181
	Nennlast (CEN EN 474-3, unebenes Gelände – 60 % der statischen Kipplast bei voll eingelenkter Maschine)	kg lbs	5543 12.217
	Nennlast (CEN EN 474-3, fester, ebener Untergrund – 80 % der statischen Kipplast bei voll eingelenkter Maschine)	kg lbs	6207 13.681
3	Max. Gesamtlänge	mm "	10.224 402,5
4	Reichweite mit Gabel auf Standebene	mm "	1077 42,4
5	* Höhe zur Unterseite Gabelzinken bei tiefster Stellung und waagerechter Gabel	mm "	-87 -3,4
6	Gabelträgerreichweite bei horizontalen Hubarmen und waagerechter Gabel	mm "	1685 66,4
7	Gabelträgerreichweite bei maximaler Hubhöhe	mm "	818 32,2
8	Höhe über Gabelzinken bei horizontalen Hubarmen und waagerechter Gabel	mm "	1970 77,5
9	Höhe über Gabelzinken bei höchster Stellung und waagrechter Gabel	mm "	4053 159,6
10	Gesamthöhe über Gabel bei maximaler Hubhöhe (Oberkante Gabelträger bis Boden)	mm "	5093 200,5
11	Ausschütthöhe bei max. Hubhöhe und max. Vorkippwinkel	mm "	1899 74,7
12	Max. Vorkippwinkel von waagerechter Position	Grad	49
13	Gesamtbreite Gabelträger	mm "	2528 99,5
14	Gesamthöhe Gabelträger	mm "	1130 44,5
15	Außenbreite der Zinken (maximale Spreizung)	mm "	2178 85,7
16	Außenbreite der Zinken (minimale Spreizung)	mm "	576 22,7
	Zinkenbreite (einzelne Zinke)	mm "	180,0 7,1
	Zinkenstärke	mm "	90,0 3,5
	Zinkenkapazität	kg lbs	11.300 24.905
	Einsatzgewicht	kg lbs	22.786 50.220

* Negative Werte liegen unter der Planumsebene

966 STD

Baugabel – Fusion	96"-Gabelträger	96"-Zinke
	520-7957	520-7981

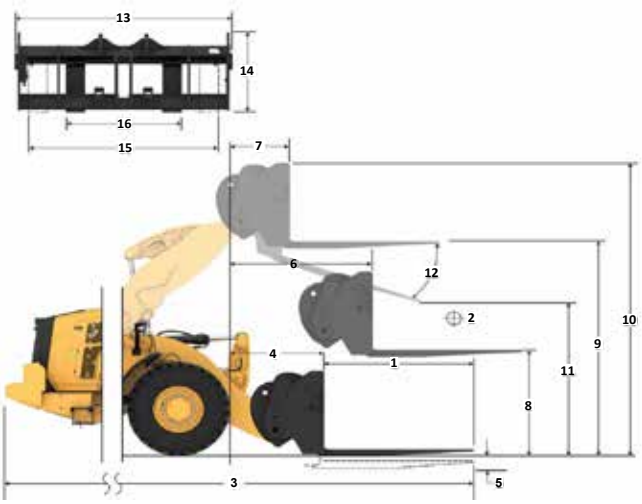

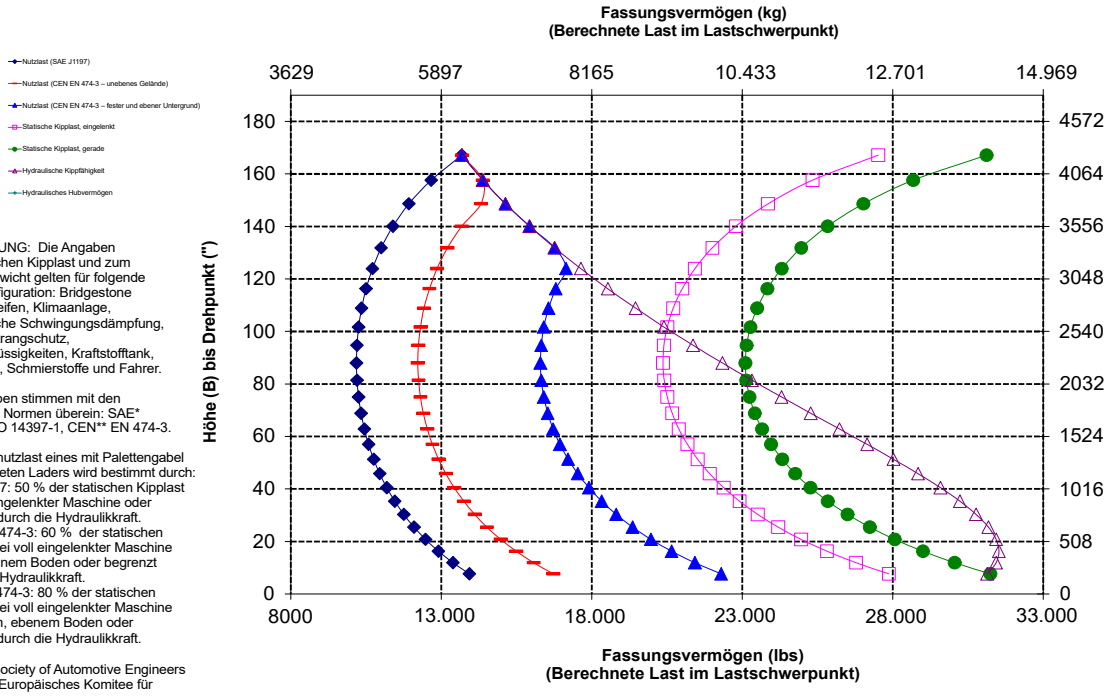

ANMERKUNG: Die Angaben zur statischen Kipplast und zum Einsatzgewicht gelten für folgende Laderkonfiguration: Bridgestone VJT L3 Reifen, Klimaanlage, hydraulische Schwingungsdämpfung, Antriebsstrangschutz, Betriebsflüssigkeiten, Kraftstofftank, Kühlmittel, Schmierstoffe und Fahrer.

Die Angaben stimmen mit den folgenden Normen überein: SAE* J1197, ISO 14397-1, CEN** EN 474-3.

Die Nennnutzlast eines mit Palettengabel ausgerüsteten Laders wird bestimmt durch:
SAE J1197: 50 % der statischen Kipplast bei voll eingelenkter Maschine oder begrenzt durch die Hydraulikkraft.
CEN EN 474-3: 60 % der statischen Kipplast bei voll eingelenkter Maschine auf unebenem Boden oder begrenzt durch die Hydraulikkraft.
CEN EN 474-3: 80 % der statischen Kipplast bei voll eingelenkter Maschine auf festem, ebenem Boden oder begrenzt durch die Hydraulikkraft.

* SAE – Society of Automotive Engineers
** CEN – Europäisches Komitee für Normung

WARNUNG: Die Nutzlast der Zinken nicht überschreiten. Die einzelnen Zinkenkapazitäten sind auf der Seite einer jeden Zinke eingestanzt.

Gabel – Technische Daten

Technische Daten der Gabel

1	Zinkenlänge	mm "	1524 60,0
2	Lastschwerpunkt	mm in	762 30,0
	Statische Kipplast – Maschine gerade (Gabeln waagerecht)	kg lbs	12.757 28.117
	Statische Kipplast – Maschine eingelenkt (Gabeln waagerecht)	kg lbs	11.191 24.665
	Nennlast (SAE J1197 – 50 % der statischen Kipplast bei voll eingelenkter Maschine)	kg lbs	5596 12.333
	Nennlast (CEN EN 474-3, unebenes Gelände – 60 % der statischen Kipplast bei voll eingelenkter Maschine)	kg lbs	5754 12.682
	Nennlast (CEN EN 474-3, fester, ebener Untergrund – 80 % der statischen Kipplast bei voll eingelenkter Maschine)	kg lbs	5754 12.682
3	Max. Gesamtlänge	mm "	10.012 394,2
4	Reichweite mit Gabel auf Standebene	mm "	1612 63,5
5	* Höhe zur Unterseite Gabelzinken bei tiefster Stellung und waagerechter Gabel	mm "	-141 -5,6
6	Gabelträgerreichweite bei horizontalen Hubarmen und waagerechter Gabel	mm "	2098 82,6
7	Gabelträgerreichweite bei maximaler Hubhöhe	mm "	802 31,6
8	Höhe über Gabelzinken bei horizontalen Hubarmen und waagerechter Gabel	mm "	1866 73,4
9	Höhe über Gabelzinken bei höchster Stellung und waagrechter Gabel	mm "	4507 177,4
10	Gesamthöhe über Gabel bei maximaler Hubhöhe (Oberkante Gabelträger bis Boden)	mm "	5282 208,0
11	Ausschütthöhe bei max. Hubhöhe und max. Vorkippwinkel	mm "	3189 125,6
12	Max. Vorkippwinkel von waagerechter Position	Grad	44
13	Gesamtbreite Gabelträger	mm "	2217 87,3
14	Gesamthöhe Gabelträger	mm "	840 33,1
15	Außenbreite der Zinken (maximale Spreizung)	mm "	2070 81,5
16	Außenbreite der Zinken (minimale Spreizung)	mm "	470 18,5
	Zinkenbreite (einzelne Zinke)	mm "	150,0 5,9
	Zinkenstärke	mm in	65,0 2,6
	Zinkenkapazität	kg lbs	6300 13.885
	Einsatzgewicht	kg lbs	23.877 52.625

* Negative Werte liegen unter der Planumsebene

966 HL

Palettengabel, FUSION	87"-Gabelträger	60"-Zinke
	530-1861	548-3265

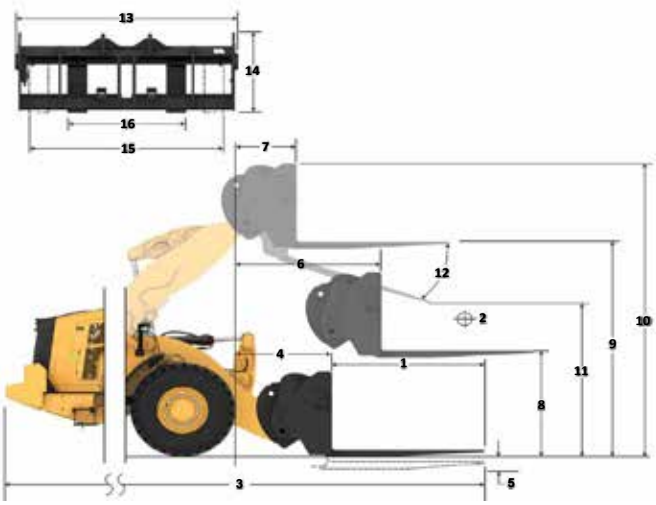

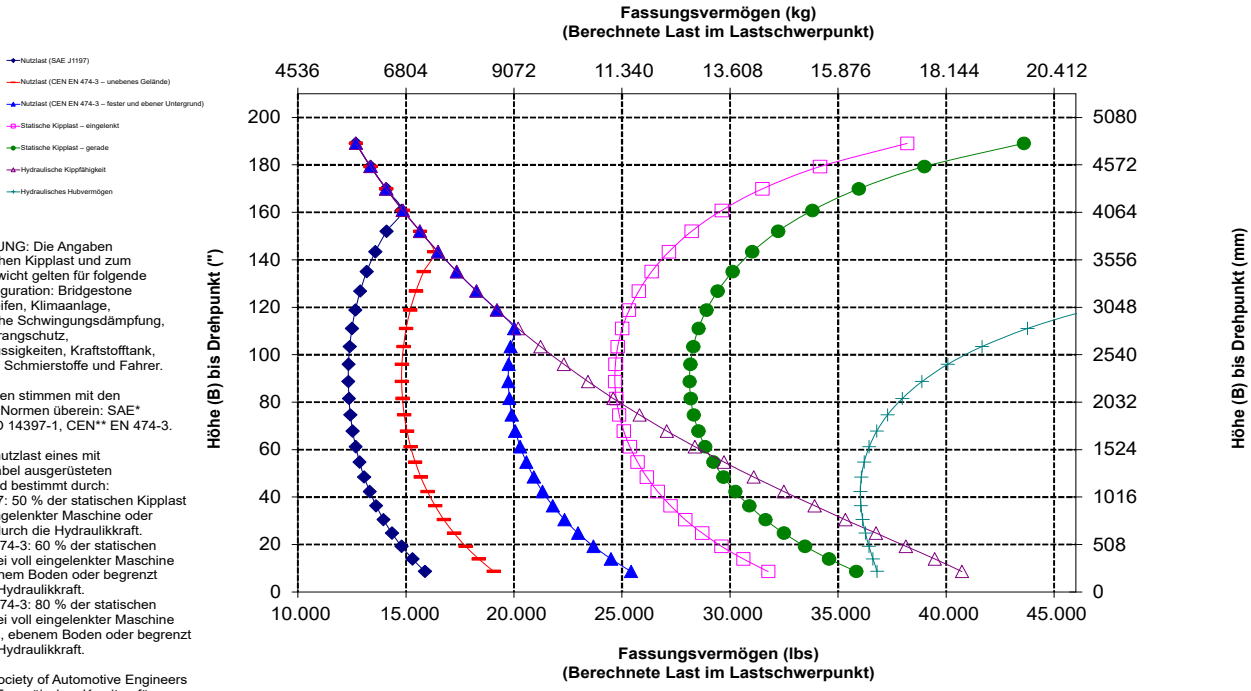

ANMERKUNG: Die Angaben zur statischen Kipplast und zum Einsatzgewicht gelten für folgende Laderkonfiguration: Bridgestone VJT L3 Reifen, Klimaanlage, hydraulische Schwingungsdämpfung, Antriebsstrangschutz, Betriebsflüssigkeiten, Kraftstofftank, Kühlmittel, Schmierstoffe und Fahrer.

Die Angaben stimmen mit den folgenden Normen überein: SAE* J1197, ISO 14397-1, CEN** EN 474-3.

Die Nennnutzlast eines mit Palettengabel ausgerüsteten Laders wird bestimmt durch:
SAE J1197: 50 % der statischen Kipplast bei voll eingelenkter Maschine oder begrenzt durch die Hydraulikkraft.
CEN EN 474-3: 60 % der statischen Kipplast bei voll eingelenkter Maschine auf unebenem Boden oder begrenzt durch die Hydraulikkraft.
CEN EN 474-3: 80 % der statischen Kipplast bei voll eingelenkter Maschine auf festem, ebenem Boden oder begrenzt durch die Hydraulikkraft.

* SAE – Society of Automotive Engineers
** CEN – Europäisches Komitee für Normung

WARNUNG: Die Nutzlast der Zinken nicht überschreiten. Die einzelnen Zinkenkapazitäten sind auf der Seite einer jeden Zinke eingestanzt.

Gabel – Technische Daten

Technische Daten der Gabel

1	Zinkenlänge	mm "	1830 72,0
2	Lastschwerpunkt	mm "	915 36,0
	Statische Kipplast – Maschine gerade (Gabeln waagerecht)	kg lbs	12.215 26.921
	Statische Kipplast – Maschine eingelenkt (Gabeln waagerecht)	kg lbs	10.710 23.605
	Nennlast (SAE J1197 – 50 % der statischen Kipplast bei voll eingelenkter Maschine)	kg lbs	5046 11.121
	Nennlast (CEN EN 474-3, unebenes Gelände – 60 % der statischen Kipplast bei voll eingelenkter Maschine)	kg lbs	5046 11.121
	Nennlast (CEN EN 474-3, fester, ebener Untergrund – 80 % der statischen Kipplast bei voll eingelenkter Maschine)	kg lbs	5046 11.121
3	Max. Gesamtlänge	mm "	10.318 406,2
4	Reichweite mit Gabel auf Standebene	mm "	1612 63,5
5	* Höhe zur Unterseite Gabelzinken bei tiefster Stellung und waagerechter Gabel	mm "	-141 -5,6
6	Gabelträgerreichweite bei horizontalen Hubarmen und waagerechter Gabel	mm "	2098 82,6
7	Gabelträgerreichweite bei maximaler Hubhöhe	mm "	802 31,6
8	Höhe über Gabelzinken bei horizontalen Hubarmen und waagerechter Gabel	mm "	1866 73,4
9	Höhe über Gabelzinken bei höchster Stellung und waagrechter Gabel	mm "	4507 177,4
10	Gesamthöhe über Gabel bei maximaler Hubhöhe (Oberkante Gabelträger bis Boden)	mm "	5282 208,0
11	Ausschütthöhe bei max. Hubhöhe und max. Vorkippwinkel	mm "	2977 117,2
12	Max. Vorkippwinkel von waagerechter Position	Grad	44
13	Gesamtbreite Gabelträger	mm "	2217 87,3
14	Gesamthöhe Gabelträger	mm "	840 33,1
15	Außenbreite der Zinken (maximale Spreizung)	mm "	2070 81,5
16	Außenbreite der Zinken (minimale Spreizung)	mm "	470 18,5
	Zinkenbreite (einzelne Zinke)	mm "	150,0 5,9
	Zinkenstärke	mm "	65,0 2,6
	Zinkenkapazität	kg lbs	5246 11.562
	Einsatzgewicht	kg lbs	23.924 52.729

* Negative Werte liegen unter der Planumsebene

966 HL

Palettengabel, FUSION	87"-Gabelträger	72"-Zinke
	530-1861	530-1869

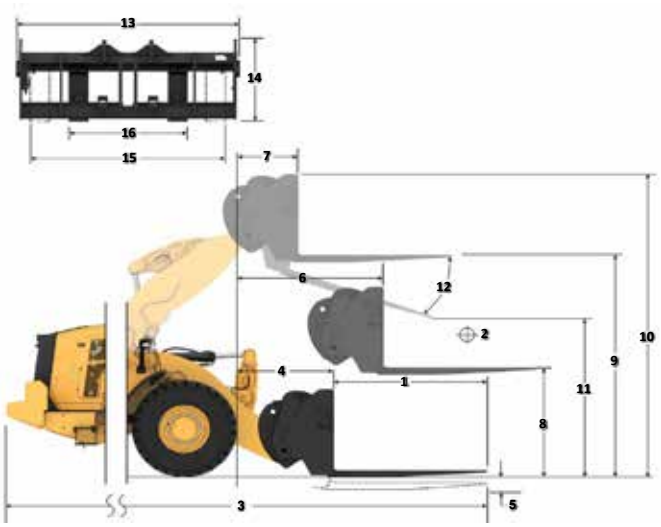

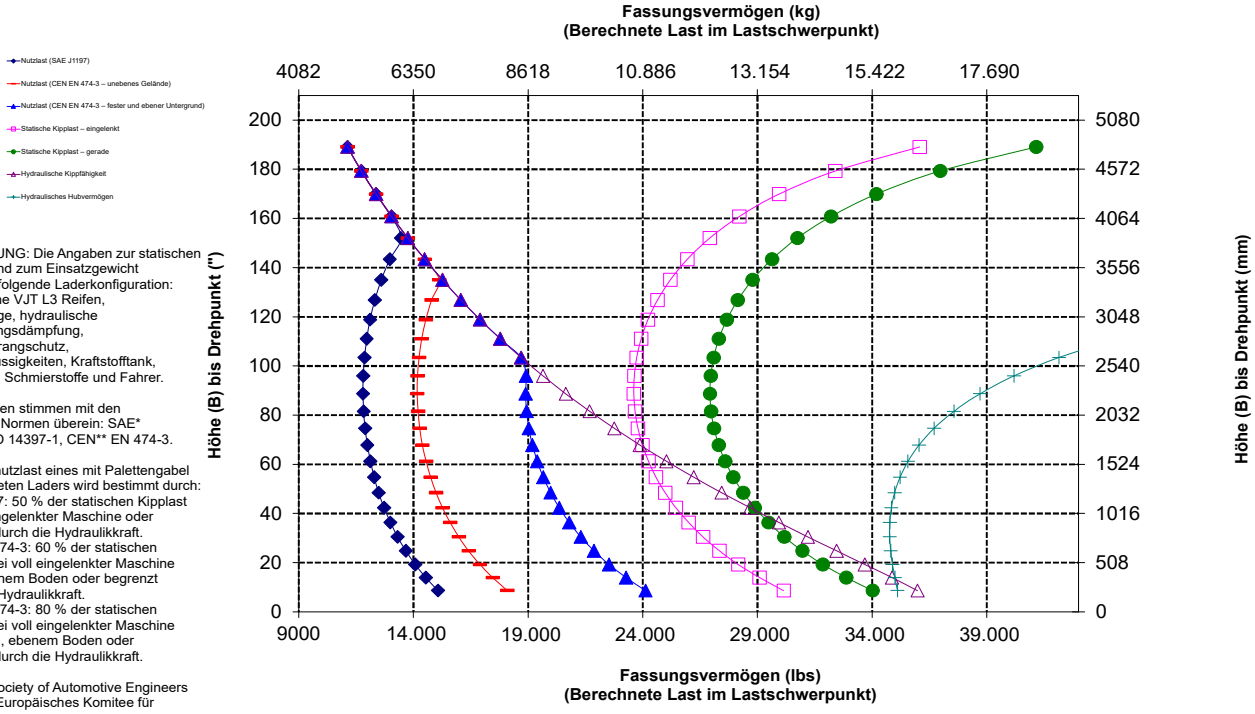

ANMERKUNG: Die Angaben zur statischen Kipplast und zum Einsatzgewicht gelten für folgende Laderkonfiguration: Bridgestone VJT L3 Reifen, Klimaanlage, hydraulische Schwingungsdämpfung, Antriebsstrangschutz, Betriebsflüssigkeiten, Kraftstofftank, Kühlmittel, Schmierstoffe und Fahrer.

Die Angaben stimmen mit den folgenden Normen überein: SAE* J1197, ISO 14397-1, CEN** EN 474-3.

Die Nennnutzlast eines mit Palettengabel ausgerüsteten Laders wird bestimmt durch:
SAE J1197: 50 % der statischen Kipplast bei voll eingelenkter Maschine oder begrenzt durch die Hydraulikkraft.
CEN EN 474-3: 60 % der statischen Kipplast bei voll eingelenkter Maschine auf unebenem Boden oder begrenzt durch die Hydraulikkraft.
CEN EN 474-3: 80 % der statischen Kipplast bei voll eingelenkter Maschine auf festem, ebenem Boden oder begrenzt durch die Hydraulikkraft.

* SAE – Society of Automotive Engineers
** CEN – Europäisches Komitee für Normung

Gabel – Technische Daten

Technische Daten der Gabel

1	Zinkenlänge	mm "	1829 72,0
2	Lastschwerpunkt	mm "	91,5 36,0
	Statische Kipplast – Maschine gerade (Gabeln waagerecht)	kg lbs	11.936 26.307
	Statische Kipplast – Maschine eingelenkt (Gabeln waagerecht)	kg lbs	10.427 22.981
	Nennlast (SAE J1197 – 50 % der statischen Kipplast bei voll eingelenkter Maschine)	kg lbs	5214 11.491
	Nennlast (CEN EN 474-3, unebenes Gelände – 60 % der statischen Kipplast bei voll eingelenkter Maschine)	kg lbs	5231 11.530
	Nennlast (CEN EN 474-3, fester, ebener Untergrund – 80 % der statischen Kipplast bei voll eingelenkter Maschine)	kg lbs	5231 11.530
3	Max. Gesamtlänge	mm "	10.275 404,5
4	Reichweite mit Gabel auf Standebene	mm "	1570 61,8
5	* Höhe zur Unterseite Gabelzinken bei tiefster Stellung und waagerechter Gabel	mm "	-62 -2,4
6	Gabelträgerreichweite bei horizontalen Hubarmen und waagerechter Gabel	mm "	2090 82,3
7	Gabelträgerreichweite bei maximaler Hubhöhe	mm "	793 31,2
8	Höhe über Gabelzinken bei horizontalen Hubarmen und waagerechter Gabel	mm "	1970 77,5
9	Höhe über Gabelzinken bei höchster Stellung und waagrechter Gabel	mm "	4611 181,5
10	Gesamthöhe über Gabel bei maximaler Hubhöhe (Oberkante Gabelträger bis Boden)	mm "	5651 222,5
11	Ausschütthöhe bei max. Hubhöhe und max. Vorkippwinkel	mm "	2895 114,0
12	Max. Vorkippwinkel von waagerechter Position	Grad	50
13	Gesamtbreite Gabelträger	mm "	2528 99,5
14	Gesamthöhe Gabelträger	mm "	1130 44,5
15	Außenbreite der Zinken (maximale Spreizung)	mm "	2178 85,7
16	Außenbreite der Zinken (minimale Spreizung)	mm "	576 22,7
	Zinkenbreite (einzelne Zinke)	mm "	180,0 7,1
	Zinkenstärke	mm "	90,0 3,5
	Zinkenkapazität	kg lbs	14.800 32.619
	Einsatzgewicht	kg lbs	24.313 53.586

* Negative Werte liegen unter der Planumsebene

966 HL

Baugabel – Fusion

96"-Gabelträger	72"-Zinke
520-7957	520-7979

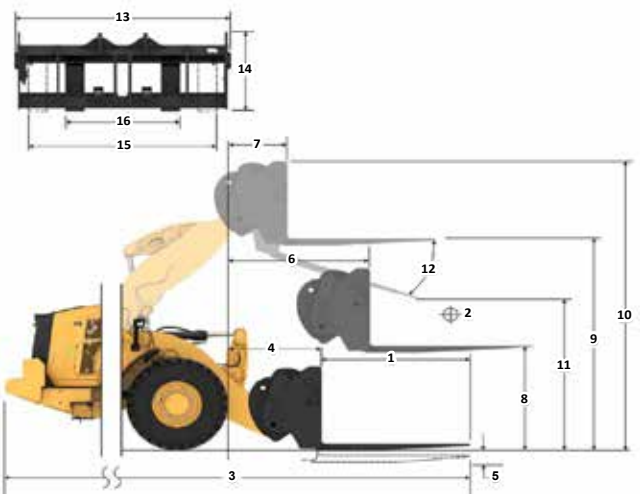

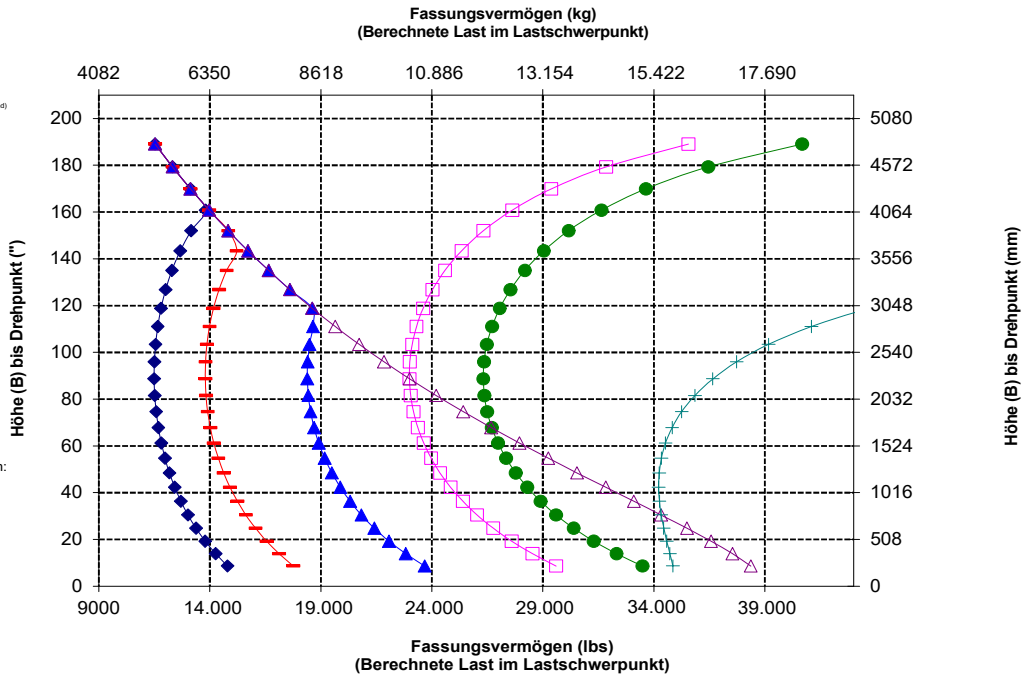

ANMERKUNG: Die Angaben zur statischen Kipplast und zum Einsatzgewicht gelten für folgende Laderkonfiguration: Bridgestone VJT L3 Reifen, Klimaanlage, hydraulische Schwingungsdämpfung, Antriebsstrangschutz, Betriebsflüssigkeiten, Kraftstofftank, Kühlmittel, Schmierstoffe und Fahrer.

Die Angaben stimmen mit den folgenden Normen überein: SAE* J1197, ISO 14397-1, CEN** EN 474-3.

Die Nennnutzlast eines mit Palettengabel ausgerüsteten Laders wird bestimmt durch:
SAE J1197: 50 % der statischen Kipplast bei voll eingelenkter Maschine oder begrenzt durch die Hydraulikkraft.
CEN EN 474-3: 60 % der statischen Kipplast bei voll eingelenkter Maschine auf unebenem Boden oder begrenzt durch die Hydraulikkraft.
CEN EN 474-3: 80 % der statischen Kipplast bei voll eingelenkter Maschine auf festem, ebenem Boden oder begrenzt durch die Hydraulikkraft.

* SAE – Society of Automotive Engineers
** CEN – Europäisches Komitee für Normung

WARNUNG: Die Nutzlast der Zinken nicht überschreiten. Die einzelnen Zinkenkapazitäten sind auf der Seite einer jeden Zinke eingestanzt.

Gabel – Technische Daten

Technische Daten der Gabel

1	Zinkenlänge	mm "	2438 96,0
2	Lastschwerpunkt	mm "	1219 48,0
	Statische Kipplast – Masch"e gerade (Gabeln waagerecht)	kg lbs	10.943 24.119
	Statische Kipplast – Maschine eingelenkt (Gabeln waagerecht)	kg lbs	9543 21.033
	Nennlast (SAE J1197 – 50 % der statischen Kipplast bei voll eingelenkter Maschine)	kg lbs	4110 9059
	Nennlast (CEN EN 474-3, unebenes Gelände – 60 % der statischen Kipplast bei voll eingelenkter Maschine)	kg lbs	4110 9059
	Nennlast (CEN EN 474-3, fester, ebener Untergrund – 80 % der statischen Kipplast bei voll eingelenkter Maschine)	kg lbs	4110 9059
3	Max. Gesamtlänge	mm "	10.884 428,5
4	Reichweite mit Gabel auf Standebene	mm "	1570 61,8
5	* Höhe zur Unterseite Gabelzinken bei tiefster Stellung und waagerechter Gabel	mm "	-62 -2,4
6	Gabelträgerreichweite bei horizontalen Hubarmen und waagerechter Gabel	mm "	2090 82,3
7	Gabelträgerreichweite bei maximaler Hubhöhe	mm "	793 31,2
8	Höhe über Gabelzinken bei horizontalen Hubarmen und waagerechter Gabel	mm "	1970 77,5
9	Höhe über Gabelzinken bei höchster Stellung und waagrechter Gabel	mm "	4611 181,5
10	Gesamthöhe über Gabel bei maximaler Hubhöhe (Oberkante Gabelträger bis Boden)	mm "	5651 222,5
11	Ausschütthöhe bei max. Hubhöhe und max. Vorkippwinkel	mm "	2427 95,6
12	Max. Vorkippwinkel von waagerechter Position	Grad	50
13	Gesamtbreite Gabelträger	mm "	2528 99,5
14	Gesamthöhe Gabelträger	mm "	1130 44,5
15	Außenbreite der Zinken (maximale Spreizung)	mm "	2178 85,7
16	Außenbreite der Zinken (minimale Spreizung)	mm "	576 22,7
	Zinkenbreite (einzelne Zinke)	mm "	180,0 7,1
	Zinkenstärke	mm "	90,0 3,5
	Zinkenkapazität	kg lbs	11.300 24.905
	Einsatzgewicht	kg lbs	24.438 53.861

* Negative Werte liegen unter der Planumsebene

966 HL

Baugabel – Fusion	96"-Gabelträger	96"-Zinke
	520-7957	520-7981

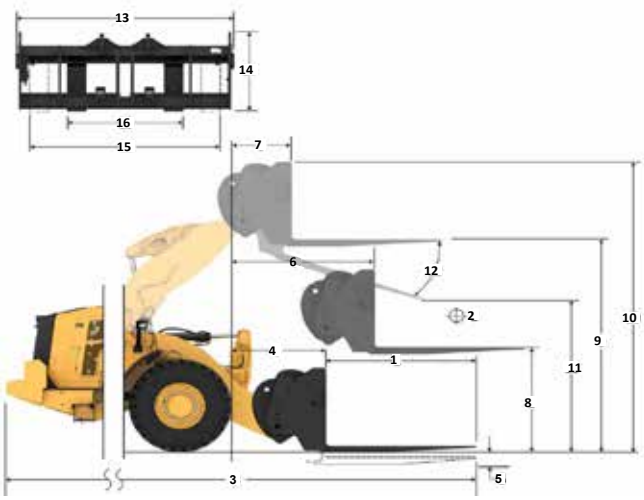

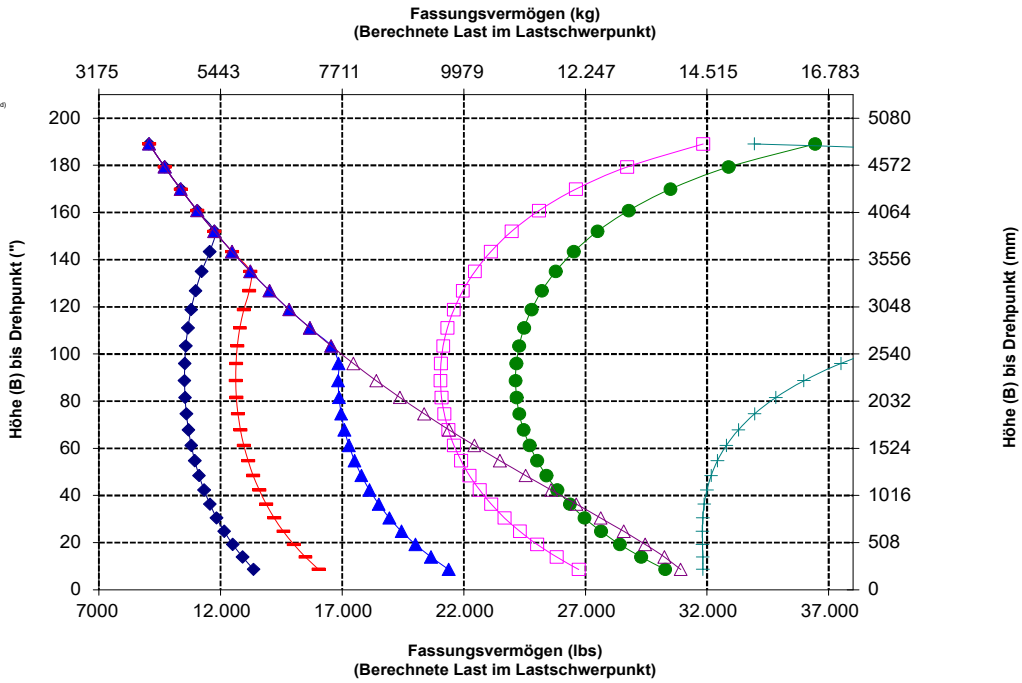

ANMERKUNG: Die Angaben zur statischen Kipplast und zum Einsatzgewicht gelten für folgende Laderkonfiguration: Bridgestone VJT L3 Reifen, Klimaanlage, hydraulische Schwingungsdämpfung, Antriebsstrangschutz, Betriebsflüssigkeiten, Kraftstofftank, Kühlmittel, Schmierstoffe und Fahrer.

Die Angaben stimmen mit den folgenden Normen überein: SAE* J1197, ISO 14397-1, CEN** EN 474-3.

Die Nennnutzlast eines mit Palettengabel ausgerüsteten Laders wird bestimmt durch:
SAE J1197: 50 % der statischen Kipplast bei voll eingelenkter Maschine oder begrenzt durch die Hydraulikkraft.
CEN EN 474-3: 60 % der statischen Kipplast bei voll eingelenkter Maschine auf unebenem Boden oder begrenzt durch die Hydraulikkraft.
CEN EN 474-3: 80 % der statischen Kipplast bei voll eingelenkter Maschine auf festem, ebenem Boden oder begrenzt durch die Hydraulikkraft.

* SAE – Society of Automotive Engineers
** CEN – Europäisches Komitee für Normung

WARNUNG: Die Nutzlast der Zinken nicht überschreiten. Die einzelnen Zinkenkapazitäten sind auf der Seite einer jeden Zinke eingestanzt.

Gabel – Technische Daten

Technische Daten der Gabel

1	Zinkenlänge	mm "	1524 60,0
2	Lastschwerpunkt	mm "	762 30,0
	Statische Kipplast – Maschine gerade (Gabeln waagerecht)	kg lbs	13.477 29.703
	Statische Kipplast – Maschine eingelenkt (Gabeln waagerecht)	kg lbs	11.905 26.238
	Nennlast (SAE J1197 – 50 % der statischen Kipplast bei voll eingelenkter Maschine)	kg lbs	5952 13.119
	Nennlast (CEN EN 474-3, unebenes Gelände – 60 % der statischen Kipplast bei voll eingelenkter Maschine)	kg lbs	7143 15.743
	Nennlast (CEN EN 474-3, fester, ebener Untergrund – 80 % der statischen Kipplast bei voll eingelenkter Maschine)	kg lbs	8656 19.078
3	Max. Gesamtlänge	mm "	9526 375,0
4	Reichweite mit Gabel auf Standebene	mm "	1126 44,3
5	* Höhe zur Unterseite Gabelzinken bei tiefster Stellung und waagerechter Gabel	mm "	-166 -6,5
6	Gabelträgerreichweite bei horizontalen Hubarmen und waagerechter Gabel	mm "	1694 66,7
7	Gabelträgerreichweite bei maximaler Hubhöhe	mm "	826 32,5
8	Höhe über Gabelzinken bei horizontalen Hubarmen und waagerechter Gabel	mm "	1866 73,4
9	Höhe über Gabelzinken bei höchster Stellung und waagrechter Gabel	mm "	3949 155,5
10	Gesamthöhe über Gabel bei maximaler Hubhöhe (Oberkante Gabelträger bis Boden)	mm "	4724 186,0
11	Ausschütthöhe bei max. Hubhöhe und max. Vorkippwinkel	mm "	2652 104,4
12	Max. Vorkippwinkel von waagerechter Position	Grad	43
13	Gesamtbreite Gabelträger	mm "	2217 87,3
14	Gesamthöhe Gabelträger	mm "	840 33,1
15	Außenbreite der Zinken (maximale Spreizung)	mm "	2070 81,5
16	Außenbreite der Zinken (minimale Spreizung)	mm "	470 18,5
	Zinkenbreite (einzelne Zinke)	mm "	150,0 5,9
	Zinkenstärke	mm "	65,0 2,6
	Zinkenkapazität	kg lbs	6300 13.885
	Einsatzgewicht	kg lbs	22.876 50.418

* Negative Werte liegen unter der Planumsebene

966 AGG

	87"-Gabelträger	60"-Zinke
Palettengabel, FUSION	**530-1861**	**548-3265**

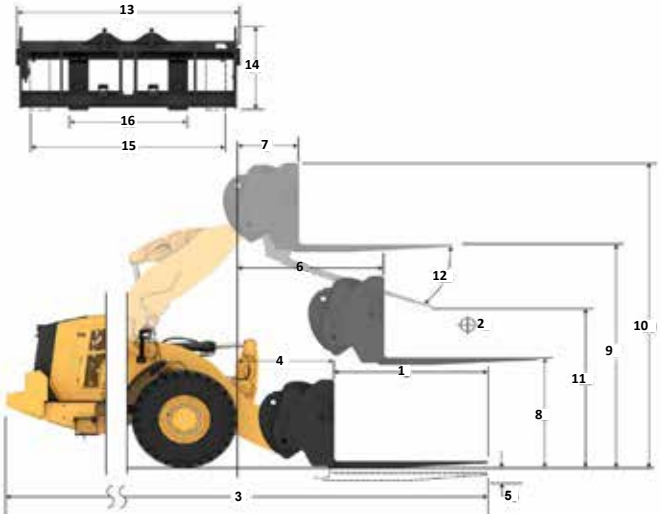

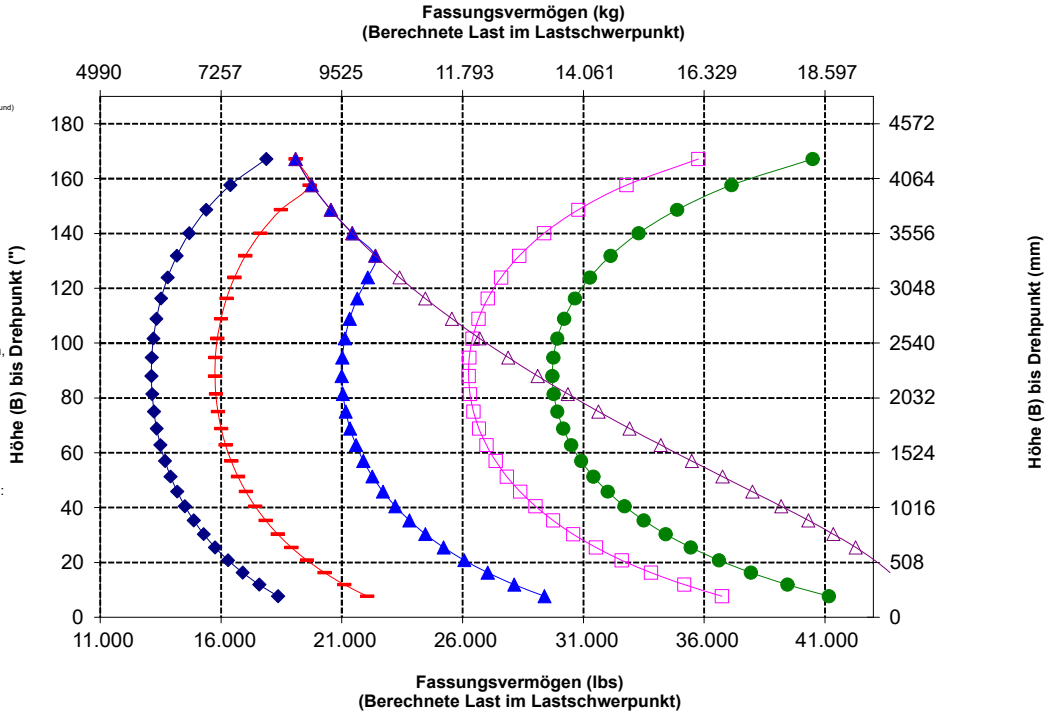

ANMERKUNG: Die Angaben zur statischen Kipplast und zum Einsatzgewicht gelten für folgende Laderkonfiguration: Bridgestone VJT L3 Reifen, Klimaanlage, hydraulische Schwingungsdämpfung, Antriebsstrangschutz, Betriebsflüssigkeiten, Kraftstofftank, Kühlmittel, Schmierstoffe und Fahrer.

Die Angaben stimmen mit den folgenden Normen überein: SAE* J1197, ISO 14397-1, CEN** EN 474-3.

Die Nennnutzlast eines mit Palettengabel ausgerüsteten Laders wird bestimmt durch:
SAE J1197: 50 % der statischen Kipplast bei voll eingelenkter Maschine oder begrenzt durch die Hydraulikkraft.
CEN EN 474-3: 60 % der statischen Kipplast bei voll eingelenkter Maschine auf unebenem Boden oder begrenzt durch die Hydraulikkraft.
CEN EN 474-3: 80 % der statischen Kipplast bei voll eingelenkter Maschine auf festem, ebenem Boden oder begrenzt durch die Hydraulikkraft.

* SAE – Society of Automotive Engineers
** CEN – Europäisches Komitee für Normung

WARNING: Do not exceed tine load capacity. Individual tine capacity is stamped on the side of each tine.

Gabel – Technische Daten

Technische Daten der Gabel

1	Zinkenlänge	mm "	1830 72,0
2	Lastschwerpunkt	mm "	915 36,0
	Statische Kipplast – Maschine gerade (Gabeln waagerecht)	kg lbs	12.847 28.315
	Statische Kipplast – Maschine eingelenkt (Gabeln waagerecht)	kg lbs	11.344 25.002
	Nennlast (SAE J1197 – 50 % der statischen Kipplast bei voll eingelenkter Maschine)	kg lbs	5672 12.501
	Nennlast (CEN EN 474-3, unebenes Gelände – 60 % der statischen Kipplast bei voll eingelenkter Maschine)	kg lbs	6806 15.001
	Nennlast (CEN EN 474-3, fester, ebener Untergrund – 80 % der statischen Kipplast bei voll eingelenkter Maschine)	kg lbs	7618 16.790
3	Max. Gesamtlänge	mm "	9832 387,1
4	Reichweite mit Gabel auf Standebene	mm "	1126 44,3
5	* Höhe zur Unterseite Gabelzinken bei tiefster Stellung und waagerechter Gabel	mm "	-166 -6,5
6	Gabelträgerreichweite bei horizontalen Hubarmen und waagerechter Gabel	mm "	1694 66,7
7	Gabelträgerreichweite bei maximaler Hubhöhe	mm "	826 32,5
8	Höhe über Gabelzinken bei horizontalen Hubarmen und waagerechter Gabel	mm "	1866 73,4
9	Höhe über Gabelzinken bei höchster Stellung und waagrechter Gabel	mm "	3949 155,5
10	Gesamthöhe über Gabel bei maximaler Hubhöhe (Oberkante Gabelträger bis Boden)	mm "	4724 186,0
11	Ausschütthöhe bei max. Hubhöhe und max. Vorkippwinkel	mm "	2444 96,2
12	Max. Vorkippwinkel von waagerechter Position	Grad	43
13	Gesamtbreite Gabelträger	mm "	2217 87,3
14	Gesamthöhe Gabelträger	mm "	840 33,1
15	Außenbreite der Zinken (maximale Spreizung)	mm "	2070 81,5
16	Außenbreite der Zinken (minimale Spreizung)	mm "	470 18,5
	Zinkenbreite (einzelne Zinke)	mm "	150,0 5,9
	Zinkenstärke	mm "	65,0 2,6
	Zinkenkapazität	kg lbs	5246 11.562
	Einsatzgewicht	kg lbs	22.923 50.521

* Negative Werte liegen unter der Planumsebene

966 AGG

	87"-Gabelträger	72"-Zinke
Palettengabel, FUSION	530-1861	530-1869

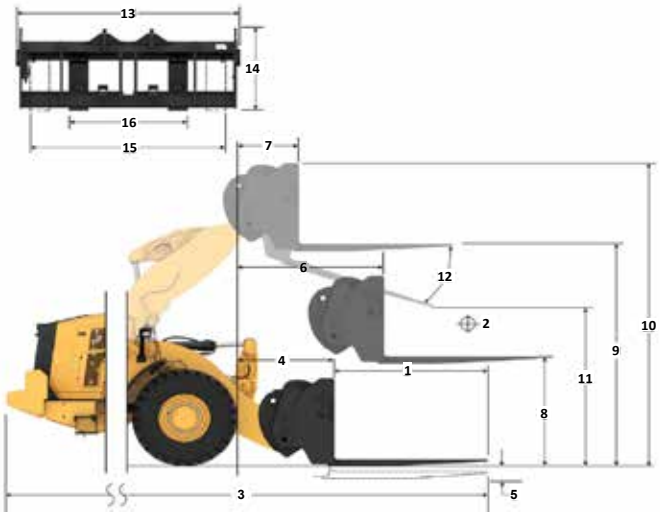

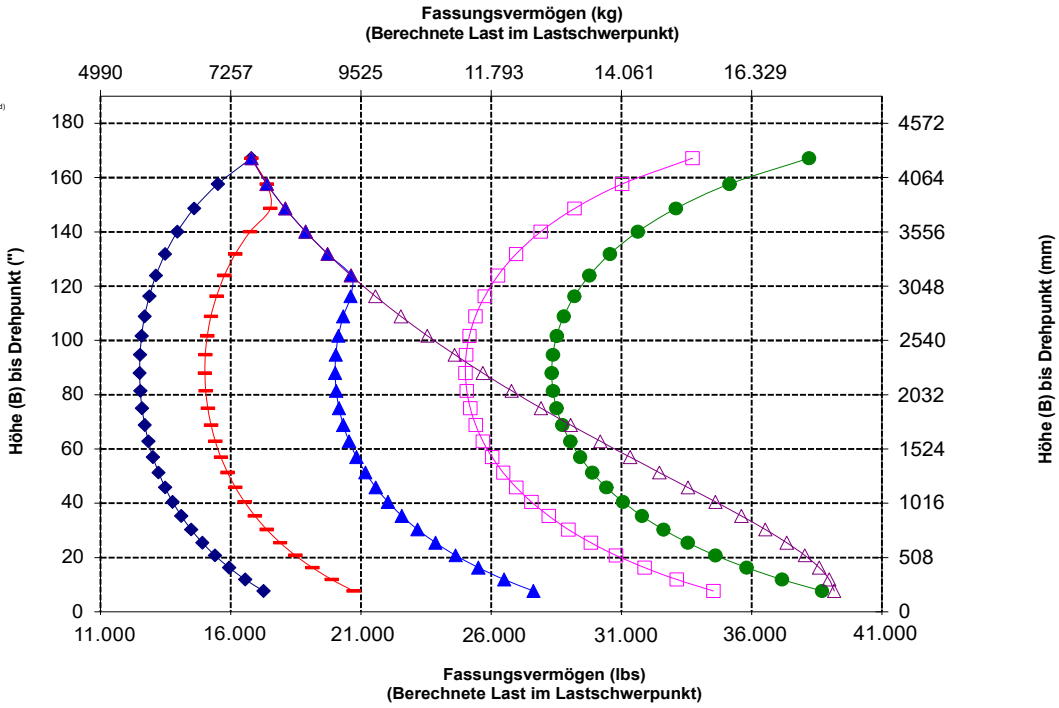

ANMERKUNG: Die Angaben zur statischen Kipplast und zum Einsatzgewicht gelten für folgende Laderkonfiguration: Bridgestone VJT L3 Reifen, Klimaanlage, hydraulische Schwingungsdämpfung, Antriebsstrangschutz, Betriebsflüssigkeiten, Kraftstofftank, Kühlmittel, Schmierstoffe und Fahrer.

Die Angaben stimmen mit den folgenden Normen überein: SAE* J1197, ISO 14397-1, CEN** EN 474-3.

Die Nennnutzlast eines mit Palettengabel ausgerüsteten Laders wird bestimmt durch:
SAE J1197: 50 % der statischen Kipplast bei voll eingelenkter Maschine oder begrenzt durch die Hydraulikkraft.
CEN EN 474-3: 60 % der statischen Kipplast bei voll eingelenkter Maschine auf unebenem Boden oder begrenzt durch die Hydraulikkraft.
CEN EN 474-3: 80 % der statischen Kipplast bei voll eingelenkter Maschine auf festem, ebenem Boden oder begrenzt durch die Hydraulikkraft.

* SAE – Society of Automotive Engineers
** CEN – Europäisches Komitee für Normung

Gabel – Technische Daten

Technische Daten der Gabel

1	Zinkenlänge	mm "	1829 72,0
2	Lastschwerpunkt	mm "	915 36,0
	Statische Kipplast – Maschine gerade (Gabeln waagerecht)	kg lbs	12.583 27.733
	Statische Kipplast – Maschine eingelenkt (Gabeln waagerecht)	kg lbs	11.075 24.409
	Nennlast (SAE J1197 – 50 % der statischen Kipplast bei voll eingelenkter Maschine)	kg lbs	5537 12.204
	Nennlast (CEN EN 474-3, unebenes Gelände – 60 % der statischen Kipplast bei voll eingelenkter Maschine)	kg lbs	6645 14.645
	Nennlast (CEN EN 474-3, fester, ebener Untergrund – 80 % der statischen Kipplast bei voll eingelenkter Maschine)	kg lbs	7807 17.206
3	Max. Gesamtlänge	mm "	9782 385,1
4	Reichweite mit Gabel auf Standebene	mm "	1077 42,4
5	* Höhe zur Unterseite Gabelzinken bei tiefster Stellung und waagerechter Gabel	mm "	-87 -3,4
6	Gabelträgerreichweite bei horizontalen Hubarmen und waagerechter Gabel	mm "	1685 66,4
7	Gabelträgerreichweite bei maximaler Hubhöhe	mm "	818 32,2
8	Höhe über Gabelzinken bei horizontalen Hubarmen und waagerechter Gabel	mm "	1970 77,5
9	Höhe über Gabelzinken bei höchster Stellung und waagrechter Gabel	mm "	4053 159,6
10	Gesamthöhe über Gabel bei max. Hubhöhe (Oberkante Gabelträger bis Boden)	mm "	5093 200,5
11	Ausschütthöhe bei max. Hubhöhe und max. Vorkippwinkel	mm "	2359 92,9
12	Max. Vorkippwinkel von waagerechter Position	Grad	49
13	Gesamtbreite Gabelträger	mm "	2528 99,5
14	Gesamthöhe Gabelträger	mm "	1130 44,5
15	Außenbreite der Zinken (maximale Spreizung)	mm "	2178 85,7
16	Außenbreite der Zinken (minimale Spreizung)	mm "	576 22,7
	Zinkenbreite (einzelne Zinke)	mm "	180,0 7,1
	Zinkenstärke	mm "	90,0 3,5
	Zinkenkapazität	kg lbs	14.800 32.619
	Einsatzgewicht	kg lbs	23.312 51.379

* Negative Werte liegen unter der Planumsebene

966 AGG

Baugabel – Fusion	96"-Gabelträger	72"-Zinke
	520-7957	520-7979

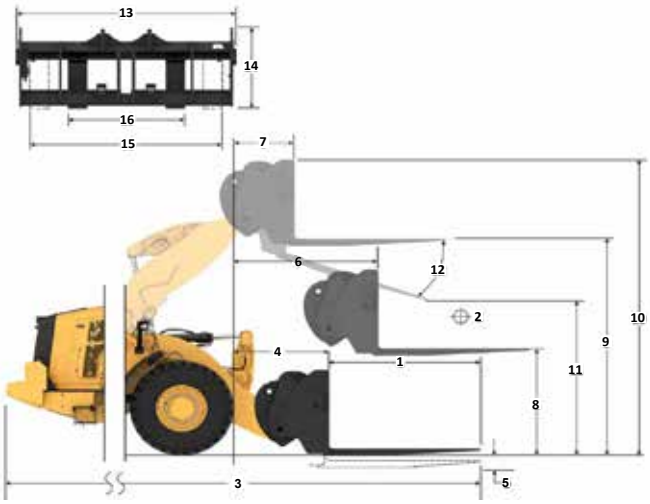

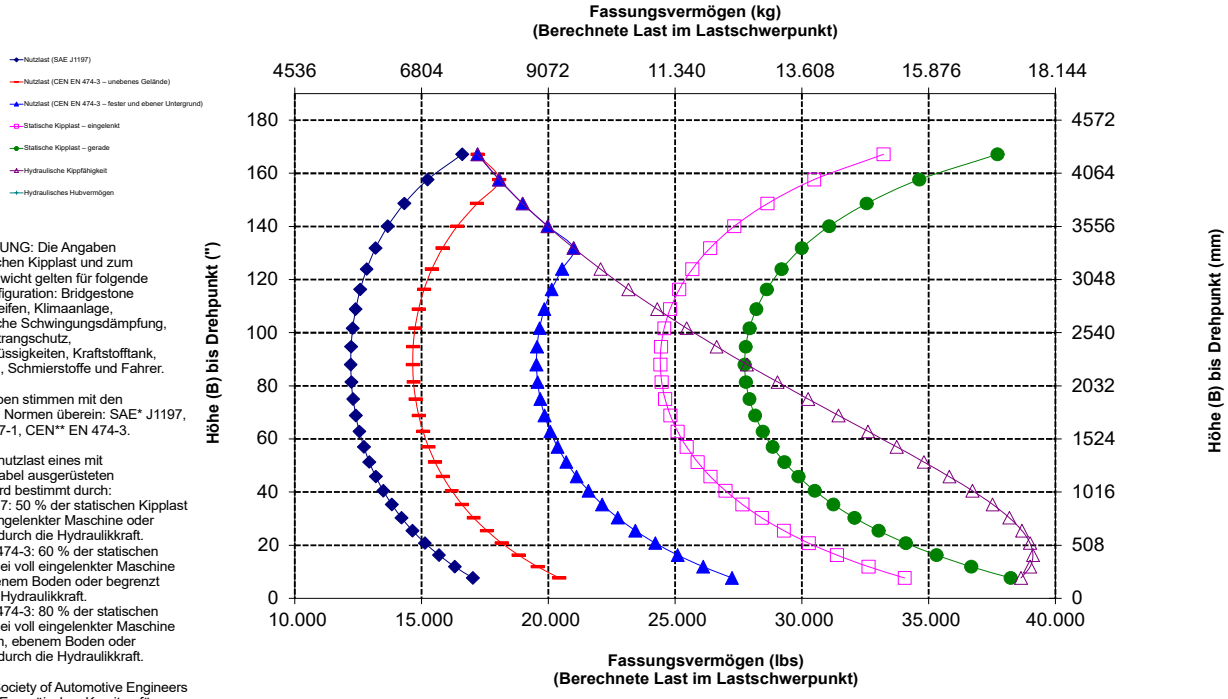

ANMERKUNG: Die Angaben zur statischen Kipplast und zum Einsatzgewicht gelten für folgende Laderkonfiguration: Bridgestone VJT L3 Reifen, Klimaanlage, hydraulische Schwingungsdämpfung, Antriebsstrangschutz, Betriebsflüssigkeiten, Kraftstofftank, Kühlmittel, Schmierstoffe und Fahrer.

Die Angaben stimmen mit den folgenden Normen überein: SAE* J1197, ISO 14397-1, CEN** EN 474-3.

Die Nennnutzlast eines mit Palettengabel ausgerüsteten Laders wird bestimmt durch:
SAE J1197: 50 % der statischen Kipplast bei voll eingelenkter Maschine oder begrenzt durch die Hydraulikkraft.
CEN EN 474-3: 60 % der statischen Kipplast bei voll eingelenkter Maschine auf unebenem Boden oder begrenzt durch die Hydraulikkraft.
CEN EN 474-3: 80 % der statischen Kipplast bei voll eingelenkter Maschine auf festem, ebenem Boden oder begrenzt durch die Hydraulikkraft.

* SAE – Society of Automotive Engineers
** CEN – Europäisches Komitee für Normung

WARNUNG: Die Nutzlast der Zinken nicht überschreiten. Die einzelnen Zinkenkapazitäten sind auf der Seite einer jeden Zinke eingestanzt.

Gabel – Technische Daten

Technische Daten der Gabel

1	Zinkenlänge	mm "	2438 96,0
2	Lastschwerpunkt	mm "	1219 48,0
	Statische Kipplast – Maschine gerade (Gabeln waagerecht)	kg lbs	11.448 25.232
	Statische Kipplast – Maschine eingelenkt (Gabeln waagerecht)	kg lbs	10.060 22.173
	Nennlast (SAE J1197 – 50 % der statischen Kipplast bei voll eingelenkter Maschine)	kg lbs	5030 11.087
	Nennlast (CEN EN 474-3, unebenes Gelände – 60 % der statischen Kipplast bei voll eingelenkter Maschine)	kg lbs	6036 13.304
	Nennlast (CEN EN 474-3, fester, ebener Untergrund – 80 % der statischen Kipplast bei voll eingelenkter Maschine)	kg lbs	6207 13.681
3	Max. Gesamtlänge	mm "	10.391 409,1
4	Reichweite mit Gabel auf Standebene	mm "	1077 42,4
5	* Höhe zur Unterseite Gabelzinken bei tiefster Stellung und waagerechter Gabel	mm "	-87 -3,4
6	Gabelträgerreichweite bei horizontalen Hubarmen und waagerechter Gabel	mm "	1685 66,4
7	Gabelträgerreichweite bei maximaler Hubhöhe	mm "	818 32,2
8	Höhe über Gabelzinken bei horizontalen Hubarmen und waagerechter Gabel	mm "	1970 77,5
9	Höhe über Gabelzinken bei höchster Stellung und waagrechter Gabel	mm "	4053 159,6
10	Gesamthöhe über Gabel bei maximaler Hubhöhe (Oberkante Gabelträger bis Boden)	mm "	5093 200,5
11	Ausschütthöhe bei max. Hubhöhe und max. Vorkippwinkel	mm "	1899 74,7
12	Max. Vorkippwinkel von waagerechter Position	Grad	49
13	Gesamtbreite Gabelträger	mm "	2528 99,5
14	Gesamthöhe Gabelträger	mm "	1130 44,5
15	Außenbreite der Zinken (maximale Spreizung)	mm "	2178 85,7
16	Außenbreite der Zinken (minimale Spreizung)	mm "	576 22,7
	Zinkenbreite (einzelne Zinke)	mm "	180,0 7,1
	Zinkenstärke	mm "	90,0 3,5
	Zinkenkapazität	kg lbs	11.300 24.905
	Einsatzgewicht	kg lbs	23.437 51.654

* Negative Werte liegen unter der Planumsebene

966 AGG

Baugabel – Fusion	96"-Gabelträger	96"-Zinke
	520-7957	520-7981

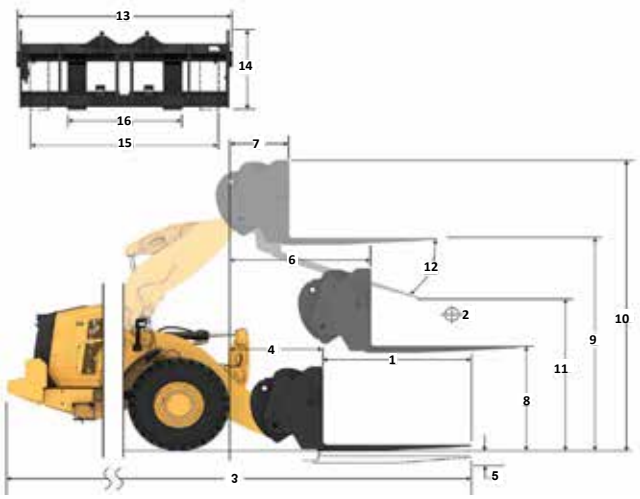

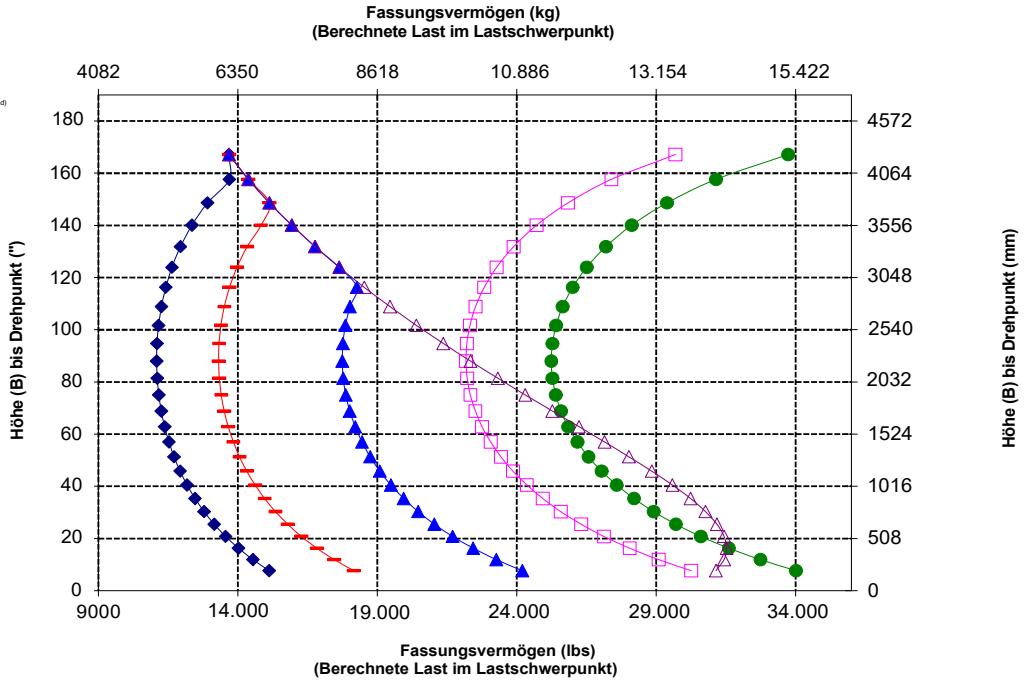

ANMERKUNG: Die Angaben zur statischen Kipplast und zum Einsatzgewicht gelten für folgende Laderkonfiguration: Bridgestone VJT L3 Reifen, Klimaanlage, hydraulische Schwingungsdämpfung, Antriebsstrangschutz, Betriebsflüssigkeiten, Kraftstofftank, Kühlmittel, Schmierstoffe und Fahrer.

Die Angaben stimmen mit den folgenden Normen überein: SAE* J1197, ISO 14397-1, CEN** EN 474-3.

Die Nennnutzlast eines mit Palettengabel ausgerüsteten Laders wird bestimmt durch:
SAE J1197: 50 % der statischen Kipplast bei voll eingelenkter Maschine oder begrenzt durch die Hydraulikkraft.
CEN EN 474-3: 60 % der statischen Kipplast bei voll eingelenkter Maschine auf unebenem Boden oder begrenzt durch die Hydraulikkraft.
CEN EN 474-3: 80 % der statischen Kipplast bei voll eingelenkter Maschine auf festem, ebenem Boden oder begrenzt durch die Hydraulikkraft.

* SAE – Society of Automotive Engineers
** CEN – Europäisches Komitee für Normung

WARNUNG: Die Nutzlast der Zinken nicht überschreiten. Die einzelnen Zinkenkapazitäten sind auf der Seite einer jeden Zinke eingestanzt.

Lastarm – Technische Daten

966 STD

Fusion-Lastarm **6 Pos.**

MHA – Technische Daten		Eingefahren	Verlängerung 1	Verlängerung 2	Verlängerung 3	Verlängerung 4	Ausgefahren
Max. Hubhöhe – Hakenreichweite (1, 2, 3, 4, 5, 6)	mm	1823	1936	2049	2162	2275	2388
	', "	5'11"	6'4"	6'8"	7'1"	7' 5"	7'10"
Max. Hubhöhe – Hakenhöhe (7, 8, 9, 10, 11, 12)	mm	7218	7501	7784	8067	8350	8633
	', "	23'8"	24'7"	25'6"	26'5"	27'4"	28'3"
Waagerecht – Hakenreichweite (13, 14, 15, 16, 17, 18)	mm	4553	4858	5162	5467	5772	6077
	', "	14'11"	15' 11"	16'11"	17' 11"	18'11"	19'11"
Waagerecht – Hakenhöhe (19)	mm	1937	1937	1937	1937	1937	1937
	', "	6'4,2"	6'4,2"	6'4,2"	6'4,2"	6'4,2"	6'4,2"
Min. Hubhöhe – Hakenreichweite (20, 21, 22, 23, 24, 25)	mm	1720	1852	1983	2114	2245	2377
	', "	5'7"	6'0"	6'6"	6'11"	7'4"	7'9"
Min. Hubhöhe – Hakenhöhe (26, 27, 28, 29, 30, 31)	mm	(2871)	(3146)	(3421)	(3696)	(3971)	(4246)
	', "	-9'6"	–10'8"	–11'9"	–12'10"	-13'11"	–13'0"
Statische Kipplast, gerade	kg	7689	7275	6902	6564	6258	5977
	lb	16.947	16.033	15.211	14.468	13.792	13.174
Statische Kipplast– eingelenkt	kg	6830	6461	6129	5829	5556	5306
	lb	15.053	14.240	13.509	12.847	12.245	11.695
Einsatzgewicht	kg	21.986	21.986	21.986	21.986	21.986	21.986
	lb	48.456	48.456	48.456	48.456	48.456	48.456

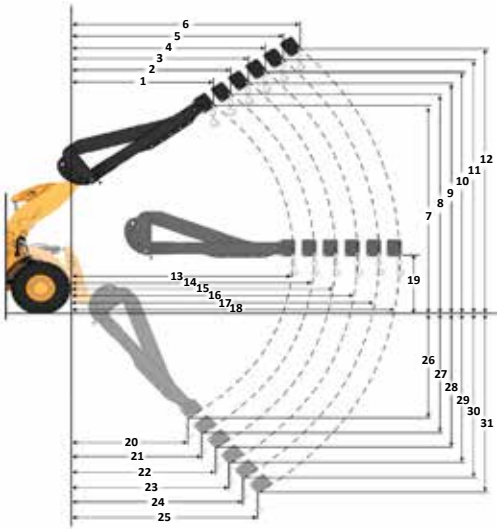

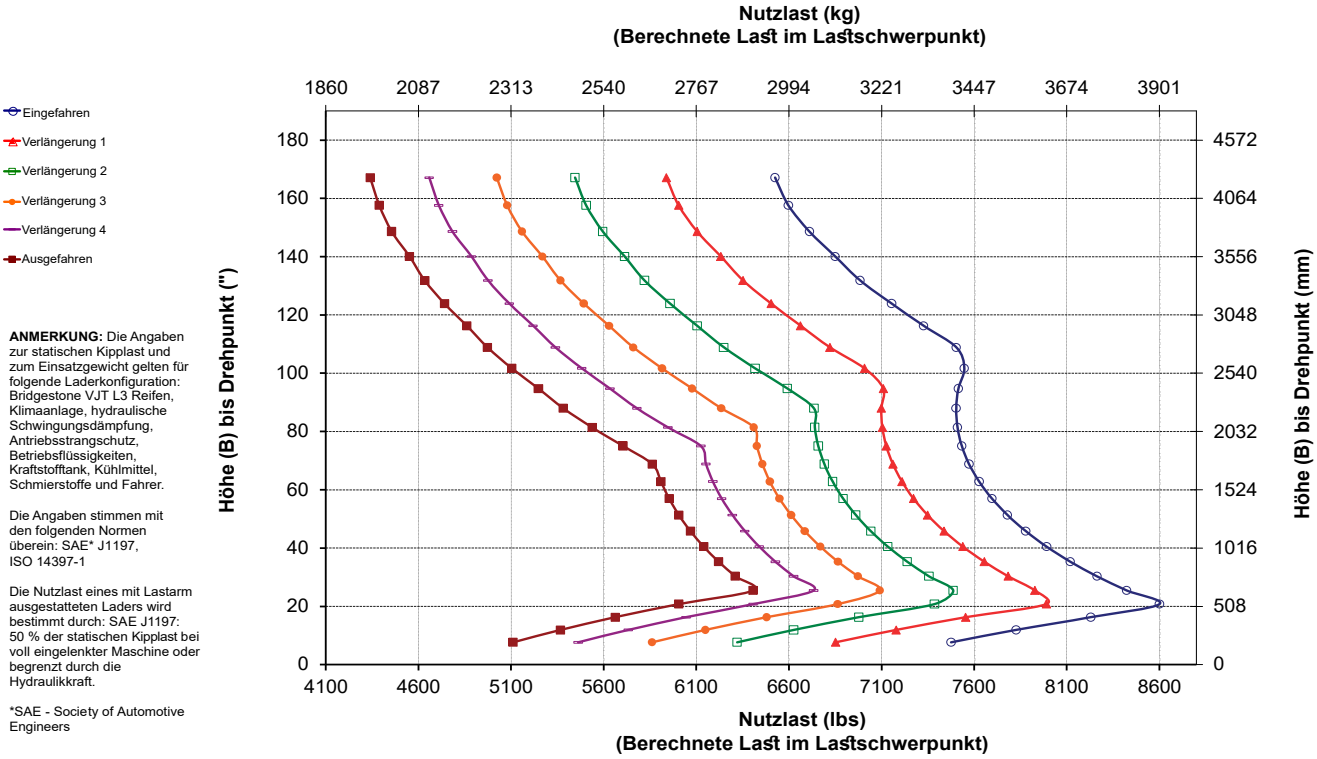

ANMERKUNG: Die Angaben zur statischen Kipplast und zum Einsatzgewicht gelten für folgende Laderkonfiguration: Bridgestone VJT L3 Reifen, Klimaanlage, hydraulische Schwingungsdämpfung, Antriebsstrangschutz, Betriebsflüssigkeiten, Kraftstofftank, Kühlmittel, Schmierstoffe und Fahrer.

Die Angaben stimmen mit den folgenden Normen überein: SAE* J1197, ISO 14397-1

Die Nutzlast eines mit Lastarm ausgestatteten Laders wird bestimmt durch: SAE J1197: 50 % der statischen Kipplast bei voll eingelenkter Maschine oder begrenzt durch die Hydraulikkraft.

*SAE - Society of Automotive Engineers

Radlader 966 XE – Technische Daten

Lastarm – Technische Daten

966 HL

Fusion-Lastarm **6 Pos.**

MHA – Technische Daten		Eingefahren	Verlängerung 1	Verlängerung 2	Verlängerung 3	Verlängerung 4	Ausgefahren
Max. Hubhöhe – Hakenreichweite (1, 2, 3, 4, 5, 6)	mm	1273	1336	1399	1462	1525	1589
	', "	4'2"	4'4"	4'7"	4'9"	5'0"	5'2"
Max. Hubhöhe – Hakenhöhe (7, 8, 9, 10, 11, 12)	mm	7975	8273	8572	8870	9168	9466
	', "	26'1"	27'1"	28'1"	29'1"	30'0"	31'0"
Waagerecht – Hakenreichweite (13, 14, 15, 16, 17, 18)	mm	4957	5262	5567	5871	6176	6481
	', "	16'3"	17'3"	18'3"	19'3"	20'3"	21'3"
Waagerecht – Hakenhöhe (19)	mm	1937	1937	1937	1937	1937	1937
	', "	6'4,2"	6'4,2"	6'4,2"	6'4,2"	6'4,2"	6'4,2"
Min. Hubhöhe – Hakenreichweite (20, 21, 22, 23, 24, 25)	mm	(413)	(529)	(645)	(761)	(877)	(993)
	', "	-1'7"	-1'3"	-2'10"	-2'6"	-2'1"	-3'8"
Min. Hubhöhe – Hakenhöhe (26, 27, 28, 29, 30, 31)	mm	(2737)	(3019)	(3301)	(3583)	(3864)	(4146)
	', "	-8'0"	-9'1"	-10'2"	-11'2"	-12'3"	-13'4"
Statische Kipplast, gerade	kg	8280	7864	7487	7143	6829	6541
	lb	18.249	17.332	16.500	15.744	15.051	14.416
Statische Kipplast, eingelenkt	kg	7283	6917	6584	6282	6005	5751
	lb	16.053	15.244	14.512	13.845	13.235	12.675
Einsatzgewicht	kg	23.638	23.638	23.638	23.638	23.638	23.638
	lb	52.098	52.098	52.098	52.098	52.098	52.098

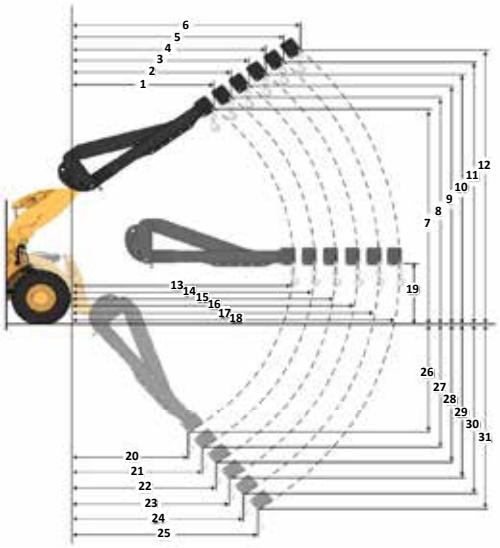

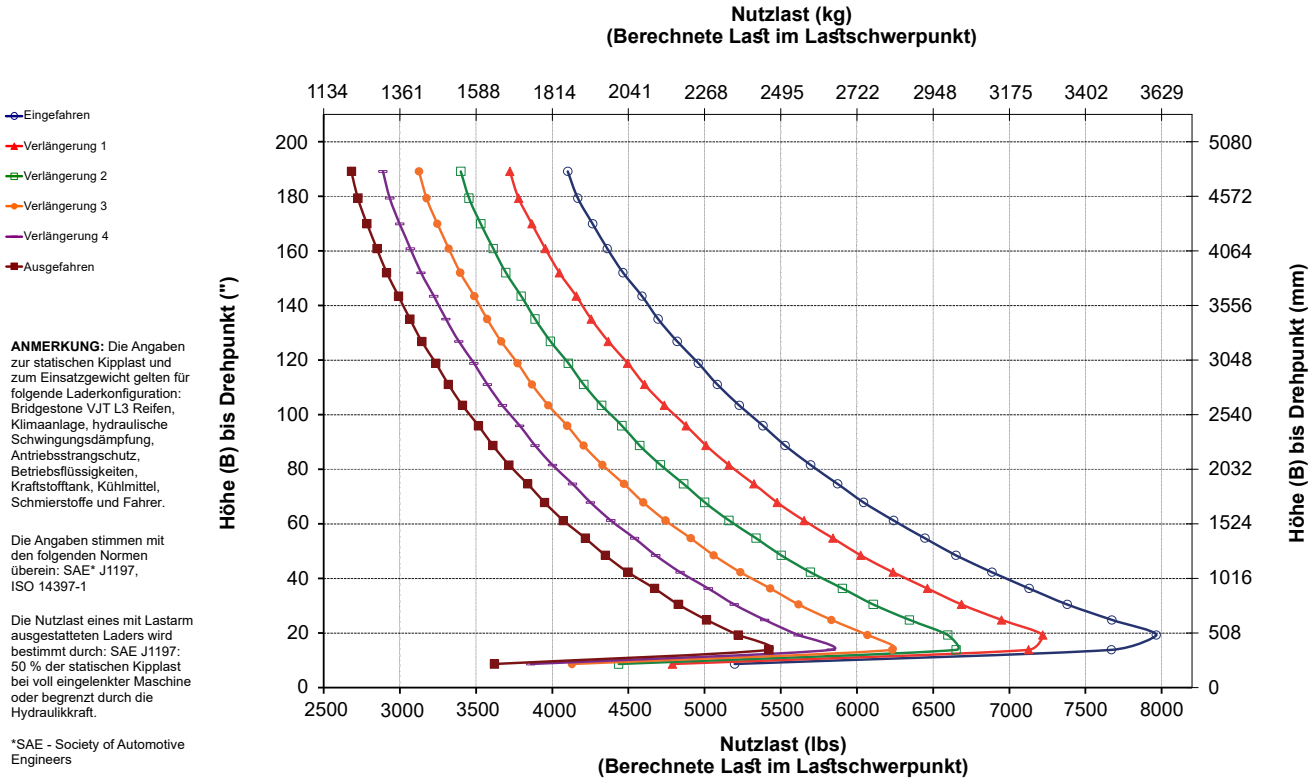

ANMERKUNG: Die Angaben zur statischen Kipplast und zum Einsatzgewicht gelten für folgende Laderkonfiguration: Bridgestone VJT L3 Reifen, Klimaanlage, hydraulische Schwingungsdämpfung, Antriebsstrangschutz, Betriebsflüssigkeiten, Kraftstofftank, Kühlmittel, Schmierstoffe und Fahrer.

Die Angaben stimmen mit den folgenden Normen überein: SAE* J1197, ISO 14397-1

Die Nutzlast eines mit Lastarm ausgestatteten Laders wird bestimmt durch: SAE J1197: 50 % der statischen Kipplast bei voll eingelenkter Maschine oder begrenzt durch die Hydraulikkraft.

*SAE - Society of Automotive Engineers

Lastarm – Technische Daten

966 AGG

Fusion-Lastarm **6 Pos.**

MHA – Technische Daten		Eingefahren	Verlängerung 1	Verlängerung 2	Verlängerung 3	Verlängerung 4	Ausgefahren
Max. Hubhöhe – Hakenreichweite (1, 2, 3, 4, 5, 6)	mm	1823	1936	2049	2162	2275	2388
	', "	5'11"	6'4"	6'8"	7'1"	7'5"	7'10"
Max. Hubhöhe – Hakenhöhe (7, 8, 9, 10, 11, 12)	mm	7218	7501	7784	8067	8350	8633
	', "	23'8"	24'7"	25'6"	26'5"	27'4"	28'3"
Waagerecht – Hakenreichweite (13, 14, 15, 16, 17, 18)	mm	4553	4858	5162	5467	5772	6077
	', "	14'11"	15'11"	16'11"	17'11"	18'11"	19'11"
Waagerecht – Hakenhöhe (19)	mm	1937	1937	1937	1937	1937	1937
	', "	6'4,2"	6'4,2"	6'4,2"	6'4,2"	6'4,2"	6'4,2"
Min. Hubhöhe – Hakenreichweite (20, 21, 22, 23, 24, 25)	mm	1720	1852	1983	2114	2245	2377
	', "	5'7"	6'0"	6'6"	6'11"	7'4"	7'9"
Min. Hubhöhe – Hakenhöhe (26, 27, 28, 29, 30, 31)	mm	(2871)	(3146)	(3421)	(3696)	(3971)	(4246)
	', "	-9'6"	-10'8"	-11'9"	-12'10"	-13'11"	-13'0"
Statische Kipplast, gerade	kg	8375	7925	7519	7153	6819	6515
	lb	18.459	17.466	16.573	15.764	15.029	14.358
Statische Kipplast, eingelenkt	kg	7415	7016	6656	6331	6035	5765
	lb	16.343	15.463	14.670	13.953	13.301	12.706
Einsatzgewicht	kg	22.637	22.637	22.637	22.637	22.637	22.637
	lb	49.891	49.891	49.891	49.891	49.891	49.891

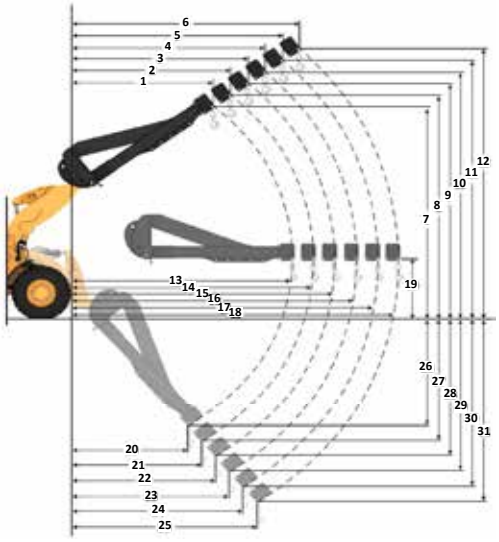

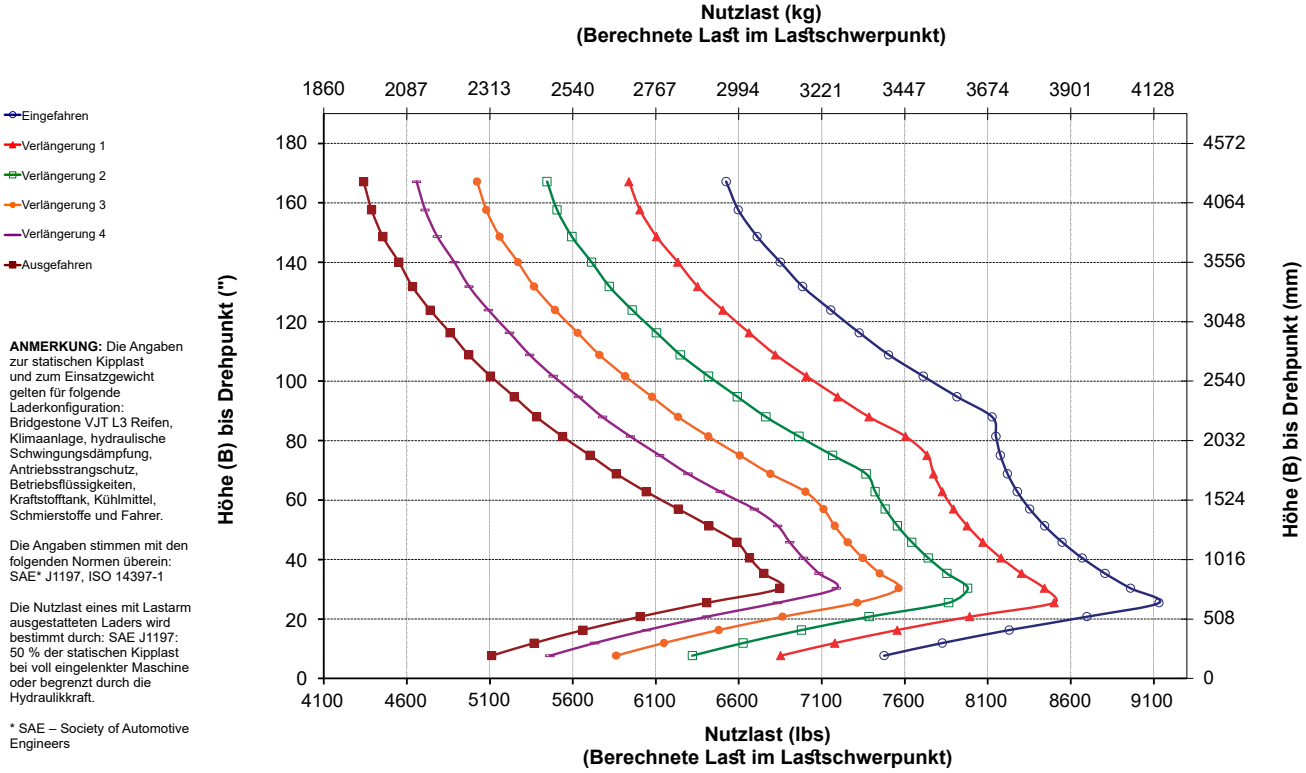

ANMERKUNG: Die Angaben zur statischen Kipplast und zum Einsatzgewicht gelten für folgende Laderkonfiguration: Bridgestone VJT L3 Reifen, Klimaanlage, hydraulische Schwingungsdämpfung, Antriebsstrangschutz, Betriebsflüssigkeiten, Kraftstofftank, Kühlmittel, Schmierstoffe und Fahrer.

Die Angaben stimmen mit den folgenden Normen überein: SAE* J1197, ISO 14397-1

Die Nutzlast eines mit Lastarm ausgestatteten Laders wird bestimmt durch: SAE J1197: 50 % der statischen Kipplast bei voll eingelenkter Maschine oder begrenzt durch die Hydraulikkraft.

* SAE – Society of Automotive Engineers

Standard- und Sonderausrüstung

Die Standard- und Sonderausrüstung kann variieren. Weitere Informationen erhalten Sie bei Ihrem Cat-Händler.

	Standard	Optional
ARBEITSUMGEBUNG		
Fahrerkabine. druckbelüftet, mit Schalldämpfung	✓	
Tür, Fernbedienung zum Öffnen	✓	
Feststellbremse. Arbeitshydraulik-Steuerhebel, elektrohydraulisch	✓	
Fußstütze		✓
Lenkung, Joystick	✓	
Anbaugeräte-Joystick (nur 2 V, 3 V)		✓
Entertainment/Radio (FM, AM, USB, BT)		✓
Radio (DAB+)		✓
CB-Funk (Vorrüstung)		✓
Sicherheitsgurt, überwacht	✓	
Sitz, Veloursleder/Stoff, Luftfederung. beheizt	✓	
Fahrersitz mit Luftfederung und Leder-/Stoffbezug, beheizt und gekühlt		✓
Touchscreen-Display	✓	
Tastenfeld, programmierbare Tasten	✓	
Beheizbare Spiegel	✓	
Klimaanlage, Heizung. Entfroster (automatische Temperaturregelung. Lüftersteuerung)	✓	
Sonnenblende, vorn, einfahrbar	✓	
Sonnenblende, hinten, einfahrbar	✓	
Scheiben, vorne, Verbundglas	✓	
Fenster, vorn, HD		✓
Fensterschutzvorrichtung der Fahrerkabine rundum		✓
ON-BOARD-TECHNOLOGIEN		
AutoDig mit Auto Set Tires	✓	
Fahrerkennung und Maschinensicherheit	✓	
Anwendungsprofile	✓	
Arbeitshilfen	✓	
Hilfe zu Bedienelementen und elektronisches Online-Wartungshandbuch*	✓	
Cat Payload-Waage	✓	
Cat Advanced Payload		✓
Cat Payload, eichfähig****		✓
Cat-Nutzlastdrucker mit E-Ticket		✓
Wesentliche Merkmale, Informationen	✓	
Widget zur Schaufellastanzeige	✓	
Software-Updates per Fernzugriff	✓	

* Nicht in allen Sprachen verfügbar
** Standard, wenn vorgeschrieben
*** Nicht kompatibel mit Straßenverkehrsausrüstung
**** Verfügbar in Europa, Australien, Neuseeland und in der Türkei. Die Zertifizierungen der Länder variieren. Weitere Informationen erhalten Sie von Ihrem Cat-Händler.

	Standard	Optional
HYDRAULIK		
Arbeitshydraulik, Load Sensing mit elektrohydraulischer Kolbenverstellpumpe	✓	
Lenksystem, Load Sensing mit eigener Kolbenverstellpumpe	✓	
Hydraulische Schwingungsdämpfung, zwei Druckspeicher	✓	
3. und 4. Zusatzfunktion mit hydraulischer Schwingungsdämpfung		✓
Ölprobenzapfventile, Cat XT™-Schläuche	✓	
Schnellwechslerschalter		✓
ANTRIEBSSTRANG		
Cat-Motor C9.3B	✓	
Elektrische Kraftstoffentlüftungspumpe	✓	
Kraftstoff-Wasserabscheider und Sekundär-Kraftstofffilter	✓	
Motor, Luftvorreiniger	✓	
Turbine, Luftvorreiniger		✓
Kühler, hoher Schmutzanfall		✓
Kühlerlüfter, umkehrbar		✓
Achsen, automatische Differenzialsperre vorn	✓	
Achsen, automatische Differenzialsperren vorn und hinten		✓
Achsen, Öko-Ablassventile	✓	
Achsen, AOC-geeignet, Extremtemperaturen Dichtungen		✓
Achsen, Ölkühler		✓
Getriebe, stufenlos	✓	
Felgenzugkraftsteuerung	✓	
Drehzahlautomatik-Modus	✓	
Berganfahrhilfe und Halten der Geschwindigkeit an Steigungen	✓	
Betriebsbremsen, hydraulisch, vollständig gekapselte Ölbadscheibe, Verschleißanzeigen	✓	
Feststellbremse, Sattel auf Vorderachsen, federbetätigt, durch Druck gelöst	✓	
ELEKTRIK		
Start- und Ladesystem, 24V	✓	
HD-Anlasser, elektrisch	✓	
Kaltstart, 120 V oder 240 V		✓
Leuchten: Halogen, 4 Arbeitsscheinwerfer, 2 Rückfahrleuchten	✓	
Beleuchtung: Fahrscheinwerfer und Fahrtrichtungsanzeiger	✓	
Leuchten: LED		✓

(Fortsetzung nächste Seite)

Standard- und Sonderausrüstung *(Fortsetzung)*

Die Standard- und Sonderausrüstung kann variieren. Weitere Informationen erhalten Sie bei Ihrem Cat-Händler.

	Standard	Optional
ÜBERWACHUNGSSYSTEM		
Vordere Instrumententafel mit Analoginstrumenten, LCD-Display und Warnleuchten	✓	
Primärer Touchscreen-Monitor (Cat Payload, vier Bildschirme, Maschineneinstellungen und Meldungen)	✓	
Reifendruck-Überwachung		✓
Wartungserinnerungen	✓	
UMLENKUNG		
Standard-Hubgerüst, Z-Kinematik	✓	
Verlängertes Hubgerüst, Z-Kinematik		✓
Ausschalter: Hub- und Kipp-	✓	
ZUSÄTZLICHE AUSRÜSTUNG		
Cat-Schmierautomatik		✓
Straßenfahrt-Kotflügel		✓
Schutzvorrichtungen: Antriebsstrang, Kurbelgehäuse, Fahrerkabine, Zylinder, hinten		✓
Biologisch abbaubares Hydrauliköl		✓
Schnellölwechselsystem		✓
Werkzeugkasten		✓

	Standard	Optional
SICHERHEIT		
Cat Detect-Radarsystem hinten		✓
Separater Rückfahrbildschirm		✓
Sicht: Spiegel, Rückfahrkamera	✓	
Multiview-Sichtsystem (360°)		✓
Plattform zur Scheibenreinigung, vorn	✓	
4-Punkt-Sicherheitsgurtaufroller		✓
Stroboskoplampen für Rückwärtsfahrt***		✓
Notlenksystem, elektrisch**		✓
Unterlegkeile		✓
Rundumleuchte		✓
Kollisionswarnsystem mit Bewegungshemmung und Personenerkennung		✓
Fernsteuerung		✓
SPEZIELLE KONFIGURATIONEN		
Zuschlagstoff-Umschlagmaschine		✓
Abfallwirtschaft und Industrie		✓
Forstwirtschaft		✓
Korrosionsbeständig		✓

* Nicht in allen Sprachen verfügbar
** Standard, wenn vorgeschrieben
*** Nicht kompatibel mit Straßenverkehrsausrüstung
**** Verfügbar in Europa, Australien, Neuseeland und in der Türkei. Die Zertifizierungen der Länder variieren. Weitere Informationen erhalten Sie von Ihrem Cat-Händler.

Umwelterklärung zum Modell 966 XE

Die folgenden Angaben gelten für die Maschine zum Zeitpunkt der Endfertigung in der Verkaufsversion. die für die von diesem Dokument abgedeckten Regionen gedacht ist. Der Inhalt dieser Erklärung gilt ab dem Ausstellungsdatum. Angaben zu Maschinenfunktionen und technische Daten können sich jedoch ohne vorherige Ankündigung ändern. Weitere Informationen sind im Betriebs- und Wartungshandbuch der Maschine zu finden.

Weitere Informationen zu laufenden Nachhaltigkeitsmaßnahmen und deren Fortschritt finden Sie auf unserer dafür eingerichteten Webseite https://www.caterpillar.com/de/company/sustainability.html.

Motor

- Der Cat®-Motor C9.3B erfüllt die Abgasnormen EPA Tier 4 Final (USA), Stufe V (EU), Stufe V (Korea) und 2014 (Japan)
- Cat-Dieselmotoren dürfen nur mit extrem schwefelarmem Dieselkraftstoff (ULSD, Ultra Low Sulfur Diesel) mit einem Schwefelgehalt von maximal 15 ppm betrieben werden oder mit einem Gemisch aus ULSD und den folgenden kohlenstoffärmeren Kraftstoffen** bis zu:
  - ✓ 20 % Biodiesel FAME (Fatty Acid Methyl Ester. Fettsäure-Methylester)*
  - ✓ 100 % "Renewable Diesel", HVO (Hydrotreated Vegetable Oil, hydriertes Pflanzenöl) und GTL-Kraftstoffe (Gas-to-Liquid, Kraftstoff aus Erdgas)

  Beachten Sie die Richtlinien zur erfolgreichen Anwendung. Wenden Sie sich an Ihren Cat-Händler oder lesen Sie "Caterpillar Machine Fluids Recommendations" (SEBU6250), um weitere Informationen zu erhalten.

* Motoren ohne Ausstattung zur Nachbehandlung können höhere Beimischungen verwenden, d. h. bis zu 100 % Biodiesel.

** Die Treibhausgas-Emissionen durch Auspuffgase bei Kraftstoffen mit geringerem Kohlenstoffgehalt unterscheiden sich nicht signifikant von den Emissionen herkömmlicher Kraftstoffe.

Klimaanlagensystem

Das Klimaanlagensystem dieser Maschine enthält das fluorierte Treibhausgas R134a als Kältemittel (Erderwärmungspotenzial = 1430). In der Anlage befinden sich 1,6 kg (3,5 lb) Kältemittel, was einer CO_2-Produktion von 2,288 Tonnen (2,522 US-Tonnen) entspricht.

Lackierung

- Soweit bekannt enthält der Lack eine höchstzulässige Konzentration der folgenden Schwermetalle (gemessen in ppm):
  - Barium < 0,01 %
  - Cadmium < 0,01 %
  - Chrom < 0,01 %
  - Blei < 0,01 %

Geräuschpegel

Schalldruckpegel am Fahrerohr (ISO 6396:2008)	67 dB(A)
Außen-Schallleistungspegel (ISO 6395:2008)	107 dB(A)
Schalldruckpegel am Fahrerohr (ISO 6396:2008)*	67 dB(A)
Außen-Schallleistungspegel (ISO 6395:2008)**	105 dB(A)

*Einschließlich Ländern, die EU- und UK-Richtlinien folgen
**EU-Lärmschutzrichtlinie 2000/14/EG und UK-Lärmschutzverordnung 2001 Nr. 1701

Öle und Flüssigkeiten

- Caterpillar führt die Werksbefüllung mit Ethylenglykol-Kühlmitteln durch. Cat-Dieselmotoren-Frostschutz-/Kühlmittel (DEAC) und Cat-Langzeitkühlmittel (ELC) sind recyclingfähig. Weitere Informationen erhalten Sie bei Ihrem Cat-Händler.
- Cat Bio HYDO™ Advanced ist ein biologisch abbaubares Hydrauliköl und mit dem EU-Umweltzeichen zertifiziert.
- Vermutlich existieren weitere Flüssigkeiten. Sämtliche Flüssigkeitsempfehlungen und die Wartungsintervalle finden Sie im Betriebs- und Wartungshandbuch oder im Anwendungs- und Einbauleitfaden.

Funktionen und Technologie

- Die folgenden Funktionen und Technologien können zu Kraftstoffeinsparungen und/oder verringerten CO2-Emissionen beitragen. Die Funktionen können variieren. Weitere Informationen erhalten Sie bei Ihrem Cat-Händler.
  - Die umfassende Integration des stufenlosen Getriebes sowie der Motor-, Hydraulik- und Kühlsysteme steigert Leistung und Kraftstoffeffizienz.
  - Die Leerlaufabschaltung reduziert die Leerlaufstunden.
  - Automatisches Cat-Regenerierungssystem, Cat-Modul für saubere Emissionen (CEM, Clean Emissions Module) mit Dieselpartikelfilter (DPF) und Tank und Pumpe für Abgasreinigungsflüssigkeit (DEF, Diesel Exhaust Fluid)
  - AutoDig mit Auto Set Tires sorgt durchgängig für hohe Schaufelfüllfaktoren.
  - Verlängerte Wartungsintervalle reduzieren den Flüssigkeits- und Filterverbrauch.

Recycling

- Die in den Maschinen enthaltenen Materialien gliedern sich wie folgt auf und werden mit ihren ungefähren Gewichtsanteilen angegeben. Aufgrund unterschiedlicher Produktkonfigurationen können die genauen Werte von den Tabellenangaben abweichen.

Materialart	Gewichtsanteil
Stahl	68,65 %
Eisen	17,15 %
Nichteisenmetall	2,46 %
Mischmetall	0,27 %
Mischmetall und Nichtmetall	0,59 %
Kunststoff	1,13 %
Gummi	4,92 %
Gemischte Nichtmetalle	0,02%
Flüssigkeit	1,69 %
Sonstiges	3,11 %
Nicht kategorisiert	0 %
Summe	100 %

- Eine Maschine mit einem höheren Anteil recyclingfähiger Materialien schont wertvolle natürliche Ressourcen und steigert den Maschinenwert am Ende der Nutzungsdauer. Gemäß ISO 16714 (Erdbaumaschinen – Recyclingfähigkeit und Werterhaltung – Terminologie und Kalkulationsmethoden) ist die Rate der Recyclingfähigkeit der Anteil der Masse
(Massenanteil in Prozent) der neuen Maschine, der potenziell recycelt, wiederverwendet oder beides werden kann.

  Alle Teile in der Stückliste werden zuerst nach dem Komponententyp bewertet (basierend auf der Komponentenliste gemäß ISO 16714 und Japan CEMA (Construction Equipment Manufacturers Association)). Die verbleibenden Teile werden weiterhin auf Recyclingfähigkeit je nach Materialtyp bewertet.

  Aufgrund unterschiedlicher Produktkonfigurationen kann der genaue Wert von der Tabellenangabe abweichen.

Recyclingfähigkeit – 97 %

966 XE

Abfallentsorgungsmaschine

Das Abfallentsorgungspaket für den Radlader Cat 966 XE enthält Schutz- und Verstärkungsvorrichtungen für die Arbeit in Müllumlade- und Recyclingstationen, auf Schrottplätzen und Abrissbereichen.

Bewährte Zuverlässigkeit

- Der Cat-Motor C9.3B bietet mit einer Kombination aus bewährten Elektronik-, Kraftstoff- und Druckluftanlagen eine hohe Leistungsdichte.
- Die Maschine ist mit dem automatischen Cat-Regenerierungssystem, dem Cat-Modul für saubere Emissionen (CEM, Clean Emissions Module), einem Dieselpartikelfilter (DPF) und Tank und Pumpe für Abgasreinigungsflüssigkeit (DEF, Diesel Exhaust Fluid) ausgestattet.
- Die Maschine ist mit elektrischer Kraftstoffentlüftungspumpe, Kraftstoff-Wasserabscheider und Sekundär-Kraftstofffilter ausgestattet.
- Durchdachte Komponentenkonstruktion und Maschinenvalidierungsprozesse führen zu unübertroffener Zuverlässigkeit, Langlebigkeit und Laufzeit.

Langlebigkeit

- Das Abfallentsorgungspaket schützt Ihre Investition mit zusätzlichen Stahlverkleidungen rund um die Maschine und hält das Arbeitshydraulikventil und den Motorraum frei von Fremdkörpern.
- Die unteren Stufen widerstehen mit ihren Heavy-Duty-Stahlseilen selbst widrigsten Bedingungen.
- Hochleistungsgetriebe und -achsen sind auf Abfallentsorgungsanwendungen ausgelegt.

Hervorragende Kraftstoffeffizienz und Produktivität

- Bis zu 35 % bessere Kraftstoffeffizienz im Vergleich zum vorherigen Cat-Modell.
- Die umfassende Systemintegration des stufenlosen Cat-Getriebes sowie der Motor-, Hydraulik- und Kühlsysteme führt zu einer wesentlich höheren Leistung und Kraftstoffeffizienz.
- Der Wegfall des Drehmomentwandlers ermöglicht es, die Motordrehzahl und die Maschinengeschwindigkeit unabhängig voneinander zu steuern. Dies führt nicht nur zur effizienteren Grableistung und Feinsteuerung, sondern erleichtert auch die Bedienung.
- Die niedrigere Nenndrehzahl des Motors reduziert Bauteileverschleiß und Betriebsgeräusche.
- Optionales verlängertes Hubgerüst ermöglicht noch größere Ausschütthöhe.
- Hydraulik mit optionalem 3. und 4. Ventil für Arbeitsgeräte, die zusätzliche Funktionen erfordern.
- Optionaler Verstelllüfter und Kühlerblöcke für hohe Schmutzbelastung halten die Kühler frei von Fremdkörpern.

Sicherheitseinrichtungen

- Die Rückfahrkamera verbessert die Sicht auf den Bereich hinter der Maschine und hilft Ihnen, sicherer und souveräner zu arbeiten.
- Mit dem optionalen 360°-Sichtsystem behält der Fahrer jederzeit die Übersicht über das Umfeld der Maschine.
- Die optionale Cat Detect-Radartechnologie trägt zur Überwachung des Arbeitsumfelds bei und warnt den Fahrer bei Gefahren.
- Die breite Tür der Fahrerkabine, das optionale Öffnen der Tür per Fernbedienung und die treppenartigen Trittstufen sorgen für optimale Standsicherheit.
- Bodentiefe Windschutzscheibe, große Spiegel mit integrierten Toter-Winkel-Spiegeln und Rückfahrkamera sorgen für eine branchenweit führende Rundumsicht.

Weniger Wartungszeit und -kosten

- Verlängerte Wechselintervalle für Flüssigkeiten und Filter reduzieren die Wartungskosten um bis zu 20 %.
- Turbo-Motorluftvorreiniger (optional) unter der Haube erhöht die Lebensdauer des Luftfilters.
- Die Fehlersuche per Fernzugriff ermöglicht der Serviceabteilung eines Händlers die Verbindung mit der Maschine zur schnellen Diagnose von Problemen, damit Sie die Arbeit schnell wieder aufnehmen können.
- Software-Updates per Fernzugriff berücksichtigen Ihren Zeitplan, um sicherzustellen, dass die Software für Ihre Maschine immer auf dem letzten Stand ist und beste Leistungen erbringt.
- Die Cat-App unterstützt Sie beim Management Ihres Fuhrparkstandorts, der Betriebsstunden und der Wartungspläne; sie weist auf anstehende Wartungsaufgaben hin und kann Serviceleistungen bei Ihrem örtlichen Cat-Händler anfordern.
- Dank der einteiligen kippbaren Haube ist der Motorraum schnell und einfach zugänglich.

Angenehmes Arbeiten in der völlig neu gestalteten Fahrerkabine

- Frischluftkohlefilter beseitigt Gerüche in der Fahrerkabine.
- Optionaler strombetriebener Vorreiniger für Fahrerkabine filtert die zugeführte Luft und sorgt für die Belüftung der Fahrerkabine.
- Der Sitz der nächsten Generation sorgt durch einfache Einstellmöglichkeit und Federung für verbesserten Fahrerkomfort. Er ist in drei Ausführungen verfügbar und kann mit einem 4-Punkt-Sicherheitsgurt ausgestattet werden.
- Zu den weiteren Neuigkeiten in der Fahrerkabine zählen die Instrumententafel und Anzeige(n) mit hoher Auflösung für eine einfache, intuitive und benutzerfreundliche Bedienung.
- Schalldämpfung, Dichtungen und Fahrerkabine mit Viskodämpfern verringern Geräusche und Vibrationen und sorgen so für eine leisere Arbeitsumgebung.
- Das am Sitz montierte elektrohydraulische Joystick-Lenksystem ermöglicht die präzise Steuerung und reduziert die Ermüdung des Arms erheblich – für höchsten Komfort und höchste Präzision. Ein HMU-Lenkrad ist ebenfalls erhältlich.

Abfallentsorgungsmaschine 966 XE – Merkmale

1. Ein optionaler Fensterschutz für die Schlagfestigkeit des Glases
2. Zusätzliche Schutzvorrichtungen aus Edelstahl für Kurbelgehäuse, Antriebsstrang, Frontrahmen, Kupplung, Lenkzylinder, Servicezentrum, Fahrerkabine, Plattform, Abdeckung des Arbeitshydraulikventils und Kippzylinder.
3. Frischluftkohlefilter für Fahrerkabine beseitigt strenge Gerüche.
4. Optionaler strombetriebener Vorreiniger für Fahrerkabine verlängert die Lebensdauer des Fahrerkabinenfilters und sorgt für die Belüftung der Fahrerkabine.
5. Hydraulik mit optionalem 3. und 4. Ventil zur Steuerung verschiedener Arbeitsgeräte
6. Große Produktreihe mit Cat-Arbeitsgeräten zur Abfallbeseitigung

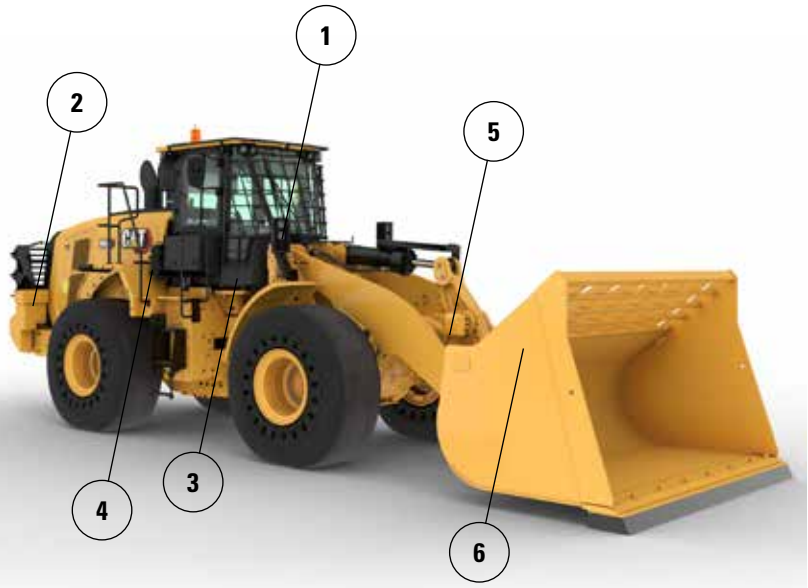

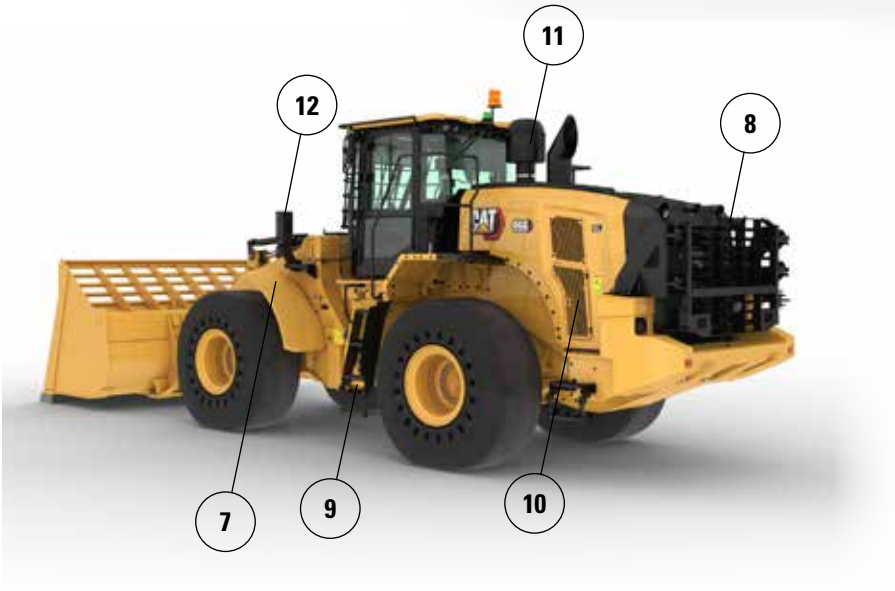

7. Die schmalen vorderen Kotflügel aus Stahl halten den Schmutz von der Windschutzscheibe ab und gewähren zusätzlichen Schutz durch die nach innen gerichtete Montage am äußeren Rand des Reifens.
8. Das optionale Heckgitter schützt das hintere Schutzgitter und das Kühlsystem vor Stößen.
9. Die unteren Stufen widerstehen mit ihren Heavy-Duty-Stahlseilen selbst widrigsten Bedingungen.
10. Optionaler Verstelllüfter und Kühlerblöcke für hohe Schmutzbelastung halten Schmutz vom Kühlsystem ab.
11. Der optionale Turbo-Motorluftvorreiniger mit Fremdkörpersieb hilft, die Lebensdauer des Motorluftfilters zu verlängern.
12. Die vorderen Scheinwerfer sind mit einer Schutzvorrichtung ausgestattet und zusätzlich nah am Rahmen montiert.

13. Schutzvorrichtungen unten am vorderen Rahmen schützen die wichtigen Antriebsstrangkomponenten und verhindern, dass Fremdkörper in den Rahmenbereich eindringen.
14. Der Antriebsstrangschutz bewahrt das Getriebe vor Schäden und hält den Motorraum frei von Fremdkörpern.
15. Der untere Schutz für das Hydraulik-Servicezentrum bewahrt den Getriebefilter vor Schäden und hält das Servicezentrum frei von Fremdkörpern.
16. Das hintere Kurbelgehäuse und der Plattformschutz halten Abfälle und Fremdkörper ab.

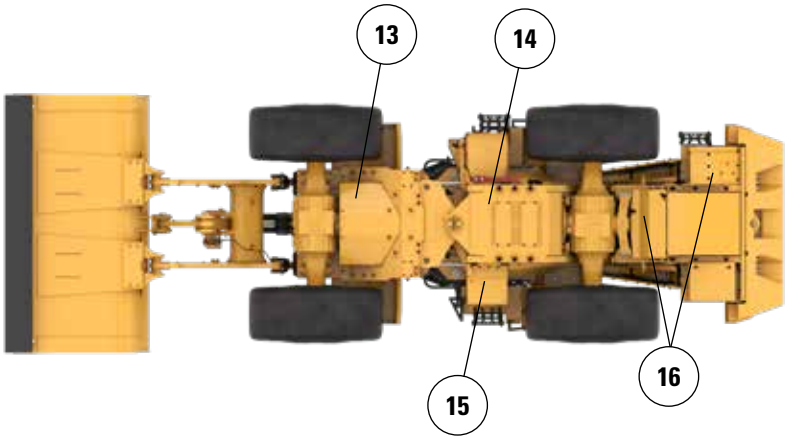

Reifenoptionen

Reifenmarke	BRAWLER HPS SMOOTH	BRAWLER HPS TRACTION	BRIDGESTONE	MICHELIN	MAXAM
Reifengröße	**26.5R25**	**26.5R25**	**26.5R25**	**26.5R25**	**26.5R25**
Profil	**k. A.**	**k. A.**	**L3**	**L3**	**L3**
Reifenprofil	**SMOOTH**	**TRACTION**	**VJT**	**XHA2**	**MS302**
Festigkeit der Karkasse	**k. A.**	**k. A.**	*****	******	******
Breite über Reifen – max. (leer)*	2959 mm 9'9"	2959 mm 9'9"	2978 mm 9'10"	2986 mm 9'10"	2972 mm 9'9"
Breite über Reifen – max. (beladen)*	2968 mm 9'9"	2968 mm 9'9"	3012 mm 9'11"	3016 mm 9'11"	2947 mm 9'9"
Änderung der Vertikalmaße (Durchschnitt vorn und hinten)		-3 mm -0,1"	-37 mm -1,5"	-48 mm -1,9"	-23 mm -0,9"
Änderung der horizontalen Reichweite		0 mm 0"	-11 mm -0,4"	-8 mm -0,3"	-18 mm -0,7"
Änderung des Wendekreises (Reifenaußenseite)		0 mm 0"	44 mm 1,7"	48 mm 1,9"	-21 mm -0,8"
Änderung des Wendekreises (Reifeninnenseite)		0 mm 0"	-44 mm -1,7"	-48 mm -1,9"	21 mm 0,8"
Änderung des Einsatzgewichts (ohne Ballast)		-224 kg -494 lb	-4300 kg -9482 lb	-4464 kg -9843 lb	-4316 kg -9517 lb
Änderung der statischen Kipplast – gerade		-162 kg -358 lb	-3118 kg -6874 lb	-3236 kg -7136 lb	-3129 kg -6900 lb
Änderung der statischen Kipplast – knickgelenkt		-144 kg -319 lb	-2774 kg -6116 lb	-2879 kg -6349 lb	-2784 kg -6138 lb
Hinterachspendelungswinkel	±8 Grad	±8 Grad	±13 Grad	±13 Grad	±13 Grad
Max. Einzelrad-Pendelweg	310 mm 1'1"	310 mm 1'1"	502 mm 1'8"	502 mm 1'8"	502 mm 1'8"

*Breite über Reifenauswölbung. inklusive Reifenzunahme.

Abfallentsorgungsmaschine 966 XE – Technische Daten

Betriebsdaten – Schaufeln

Umlenkung		Standard-Hubgerüst		
Löffeltyp		Universalschaufel – Schnellwechsler – Fusion		
Kantentyp		Unterschraubmesser	Zähne und Segmente	Zahnspitzen
Nenninhalt	m^3	4,20	4,20	4,00
	yd^3	5,50	5,50	5,25
Nenninhalt bei 110 % Füllfaktor	m^3	4,60	4,60	4,40
	yd^3	6,00	6,00	5,75
Breite	mm	3220	3271	3271
	'/"	10'6"	10'8"	10'8"
16† Ausschütthöhe bei max. Hubhöhe und 45°-Vorkippwinkel	mm	2998	2844	2844
	'/"	9'10"	9'3"	9'3"
17† Reichweite bei max. Hubhöhe und 45°-Vorkippwinkel	mm	1406	1544	1544
	'/"	4'7"	5'0"	5'0"
Reichweite bei waagerechter Stellung von Hubrahmen und Schaufel	mm	2866	3070	3070
	'/"	9′4″	10'0"	10'0"
A† Grabtiefe	mm	78	78	48
	"	3,0"	3,0"	1,9"
12† Gesamtlänge	mm	8767	8993	8993
	'/"	28'10"	29'7"	29'7"
B† Gesamthöhe mit Schaufel bei max. Hubhöhe	mm	5998	5998	5998
	'/"	19'9"	19'9"	19'9"
Wendekreisradius über Schaufelaußenkante, Schaufel in Transportstellung	mm	7539	7629	7629
	'/"	24'9"	25'1"	25'1"
Statische Kipplast, Maschine gerade (mit Reifeneinfederung)	kg	19.632	19.449	19.814
	lb	43.280	42.877	43.682
Statische Kipplast, Maschine gerade (keine Reifeneinfederung)	kg	21.122	20.937	21.319
	lb	46.554	46.146	46.988
Statische Kipplast, Maschine eingelenkt (mit Reifeneinfederung)	kg	17.832	17.649	18.001
	lb	39.313	38.910	39.685
Statische Kipplast, Maschine eingelenkt (keine Reifeneinfederung)	kg	19.330	19.145	19.513
	lb	42.604	42.196	43.007
Ausbrechkraft (§)	kN	166	165	176
	lbf	37.424	37.081	39.622
Einsatzgewicht*	kg	28.578	28.716	28.553
	lb	62.985	63.289	62.930

* Die hier gezeigten statischen Kipplasten und Einsatzgewichte gelten für die Maschinenkonfiguration mit Brawler-Vollreifen 26.5X25 Smooth, vollem Flüssigkeitsstand, Bediener, Fahrerkabinen-Vorreiniger, integriertem Kontergewicht mit Heckschutz (1300 kg), flachen Fensterscheiben mit Frontschutz, Industrieausrüstung, hydraulischer Schwingungsdämpfung, Standardstarter, schmalen Kotflügeln, Turbo-Motorvorreiniger, Product Link, Vorder- und Hinterachse mit automatischer Differenzialsperre, Antriebsstrangschutz, Standardlenkung, industrieller Schalldämpfung und Verstelllüfter.

† Abbildung mit Abmessungsdiagrammen.

(§) Gemäß ISO 14397-2:2007 erfolgt die Messung 100 mm (4") hinter der Schneidmesserkante mit dem Schaufelbolzen als Drehpunkt.

(Mit Reifeneinfederung) Gemäß ISO 14397-1:2007, Abschnitte 1-6, wonach Prüfergebnisse höchstens 2 % von Berechnungen abweichen dürfen.

(Keine Reifeneinfederung) Einhaltung von ISO 14397-1:2007, Abschnitte 1-5.

Andere Schaufeln sind verfügbar und das Angebot variiert je nach Region. Näheres erfahren Sie bei Ihrem örtlichen Cat-Händler.

Betriebsdaten – Schaufeln

Umlenkung			Standard-Hubgerüst					
Löffeltyp			Universalschaufel – Schnellwechsler – Fusion					
Kantentyp			Unterschraub-messer	Zähne und Segmente	Zahnspitzen	Unterschraub-messer	Zähne und Segmente	Zahnspitzen
	Nenninhalt	m^3	3,80	3,80	3,60	4,60	4,60	4,40
		yd^3	5,00	5,00	4,75	6,00	6,00	5,75
	Nenninhalt bei 110 % Füllfaktor	m^3	4,20	4,20	4,00	5,10	5,10	4,80
		yd^3	5,50	5,50	5,25	6,75	6,75	6,25
	Breite	mm	3220	3271	3271	3220	3271	3271
		'/"	10'6"	10'8"	10'8"	10'6"	10'8"	10'8"
16†	Ausschütthöhe bei max. Hubhöhe	mm	3076	2924	2924	2985	2831	2831
	und 45°-Vorkippwinkel	'/"	10'1"	9'7"	9'7"	9'9"	9'3"	9'3"
17†	Reichweite bei max. Hubhöhe und	mm	1335	1474	1474	1409	1546	1546
	45°-Vorkippwinkel	'/"	4'4"	4'10"	4'10"	4'7"	5'0"	5'0"
	Reichweite bei waagerechter Stellung von	mm	2756	2961	2961	2876	3081	3081
	Hubrahmen und Schaufel	'/"	9′0″	9′8″	9′8″	9'5"	10'1"	10'1"
A†	Grabtiefe	mm	86	86	56	85	85	55
		"	3,4"	3,4"	2,2"	3,3"	3,3"	2,1"
12†	Gesamtlänge	mm	8664	8890	8890	8783	9009	9009
		'/"	28'6"	29'2"	29'2"	28'10"	29'7"	29'7"
B†	Gesamthöhe mit Schaufel bei max. Hubhöhe	mm	5841	5841	5841	6076	6076	6076
		'/"	19'2"	19'2"	19'2"	20'0"	20'0"	20'0"
	Wendekreisradius über Schaufelaußenkante,	mm	7513	7602	7602	7545	7635	7635
	Schaufel in Transportstellung	'/"	24'8"	25'0"	25'0"	24'10"	25'1"	25'1"
	Statische Kipplast, Maschine gerade	kg	19.940	19.758	20.132	19.767	19.611	19.971
	(mit Reifeneinfederung)	lb	43.960	43.559	44.383	43.644	43.234	44.028
	Statische Kipplast, Maschine gerade	kg	21.432	21.248	21.639	21.345	21.157	21.536
	(keine Reifeneinfederung)	lb	47.237	46.831	47.692	47.046	46.630	47.466
	Statische Kipplast,	kg	18.123	17.941	18.300	17.972	17.786	18.133
	Maschine eingelenkt (mit Reifeneinfederung)	lb	39.954	39.553	40.345	39.621	39.212	39.976
	Statische Kipplast, Maschine eingelenkt	kg	19.622	19.437	19.813	19.526	19.338	19.704
	(keine Reifeneinfederung)	lb	43.247	42.840	43.669	43.037	42.621	43.428
	Ausbrechkraft (§)	kN	181	179	192	164	163	174
		lbf	40.682	40.332	43.265	37.052	36.706	39.210
	Einsatzgewicht*	kg	28.515	28.653	28.489	28.692	28.830	28.667
		lb	62.846	63.150	62.790	63.237	63.541	63.181

* Die hier gezeigten statischen Kipplasten und Einsatzgewichte gelten für die Maschinenkonfiguration mit Brawler-Vollreifen 26.5X25 Smooth, vollem Flüssigkeitsstand, Bediener, Fahrerkabinen-Vorreiniger, integriertem Kontergewicht mit Heckschutz (1300 kg), flachen Fensterscheiben mit Frontschutz, Industrieausrüstung, hydraulischer Schwingungsdämpfung, Standardstarter, schmalen Kotflügeln, Turbo-Motorvorreiniger, Product Link, Vorder- und Hinterachse mit automatischer Differenzialsperre, Antriebsstrangschutz, Standardlenkung, industrieller Schalldämpfung und Verstelllüfter.

† Abbildung mit Abmessungsdiagrammen.

(§) Gemäß ISO 14397-2:2007 erfolgt die Messung 100 mm (4") hinter der Schneidmesserkante mit dem Schaufelbolzen als Drehpunkt.

(Mit Reifeneinfederung) Gemäß ISO 14397-1:2007, Abschnitte 1-6, wonach Prüfergebnisse höchstens 2 % von Berechnungen abweichen dürfen.

(Keine Reifeneinfederung) Einhaltung von ISO 14397-1:2007, Abschnitte 1-5.

Andere Schaufeln sind verfügbar und das Angebot variiert je nach Region. Näheres erfahren Sie bei Ihrem örtlichen Cat-Händler.

Abfallentsorgungsmaschine 966 XE – Technische Daten

Betriebsdaten – Schaufeln

Umlenkung			Standard-Hubgerüst				
Löffeltyp			Universalschaufel – Bolzenaufhängung				
Kantentyp			Unterschraub-messer	Zähne und Segmente	Zahnspitzen	Unterschraub-messer	Zahnspitzen
	Nenninhalt	m^3	4,60	4,60	4,40	3,80	3,60
		yd^3	6,00	6,00	5,75	5,00	4,75
	Nenninhalt bei 110 % Füllfaktor	m^3	5,10	5,10	4,80	4,20	4,00
		yd^3	6,75	6,75	6,25	5,50	5,25
	Breite	mm	3264	3301	3301	3220	3271
		'/"	10'8"	10'9"	10'9"	10'6"	10'8"
16†	Ausschütthöhe bei max. Hubhöhe und 45°-Vorkippwinkel	mm	3015	2857	2857	3105	2953
		'/"	9'10"	9′4″	9′4″	10'2"	9′8″
17†	Reichweite bei max. Hubhöhe und 45°-Vorkippwinkel	mm	1372	1508	1508	1300	1440
		'/"	4'6"	4'11"	4'11"	4'3"	4'8"
	Reichweite bei waagerechter Stellung von Hubrahmen und Schaufel	mm	2829	3035	3035	2712	2916
		'/"	9'3"	9'11"	9'11"	8'10"	9'6"
A†	Grabtiefe	mm	86	86	56	86	56
		"	3,4"	3,4"	2,2"	3,4"	2,2"
12†	Gesamtlänge	mm	8737	8968	8968	8620	8846
		'/"	28'8"	29'6"	29'6"	28'4"	29'1"
B†	Gesamthöhe mit Schaufel bei max. Hubhöhe	mm	6049	6049	6049	5815	5815
		'/"	19'11"	19'11"	19'11"	19'1"	19'1"
	Wendekreisradius über Schaufelaußenkante, Schaufel in Transportstellung	mm	7538	7619	7619	7488	7573
		'/"	24'9"	25'0"	25'0"	24'7"	24'11"
	Statische Kipplast, Maschine gerade (mit Reifeneinfederung)	kg	20.322	20.014	20.393	20.562	20.599
		lb	44.803	44.123	44.958	45.332	45.414
	Statische Kipplast, Maschine gerade (keine Reifeneinfederung)	kg	21.884	21.570	21.966	22.086	22.106
		lb	48.234	47.541	48.413	48.678	48.722
	Statische Kipplast, Maschine eingelenkt (mit Reifeneinfederung)	kg	18.481	18.174	18.537	18.722	18.751
		lb	40.743	40.066	40.868	41.274	41.339
	Statische Kipplast, Maschine eingelenkt (keine Reifeneinfederung)	kg	20.049	19.735	20.116	20.251	20.263
		lb	44.189	43.498	44.336	44.635	44.661
	Ausbrechkraft (§)	kN	170	167	179	187	200
		lbf	38.334	37.661	40.281	42.203	44.976
	Einsatzgewicht*	kg	28.291	28.463	28.302	28.100	28.074
		lb	62.352	62.731	62.376	61.931	61.875

* Die hier gezeigten statischen Kipplasten und Einsatzgewichte gelten für die Maschinenkonfiguration mit Brawler-Vollreifen 26.5X25 Smooth, vollem Flüssigkeitsstand, Bediener, Fahrerkabinen-Vorreiniger, integriertem Kontergewicht mit Heckschutz (1300 kg), flachen Fensterscheiben mit Frontschutz, Industrieausrüstung, hydraulischer Schwingungsdämpfung, Standardstarter, schmalen Kotflügeln, Turbo-Motorvorreiniger, Product Link, Vorder- und Hinterachse mit automatischer Differenzialsperre, Antriebsstrangschutz, Standardlenkung, industrieller Schalldämpfung und Verstelllüfter.

† Abbildung mit Abmessungsdiagrammen.

(§) Gemäß ISO 14397-2:2007 erfolgt die Messung 100 mm (4") hinter der Schneidmesserkante mit dem Schaufelbolzen als Drehpunkt.

(Mit Reifeneinfederung) Gemäß ISO 14397-1:2007, Abschnitte 1-6, wonach Prüfergebnisse höchstens 2 % von Berechnungen abweichen dürfen.

(Keine Reifeneinfederung) Einhaltung von ISO 14397-1:2007, Abschnitte 1-5.

Andere Schaufeln sind verfügbar und das Angebot variiert je nach Region. Näheres erfahren Sie bei Ihrem örtlichen Cat-Händler.

Betriebsdaten – Schaufeln

Umlenkung			Standard-Hubgerüst		
Löffeltyp			Universalschaufel – Bolzenaufhängung		
Kantentyp		Unterschraub-messer	Zahnspitzen	Unterschraub-messer	Zahnspitzen
Nenninhalt	m^3	4,20	4,00	4,00	3,80
	yd^3	5,50	5,25	5,25	5,00
Nenninhalt bei 110 % Füllfaktor	m^3	4,60	4,40	4,40	4,20
	yd^3	6,00	5,75	5,75	5,50
Breite	mm	3220	3271	3220	3271
	'/"	10'6"	10'8"	10'6"	10'8"
16† Ausschütthöhe bei max. Hubhöhe und 45°-Vorkippwinkel	mm	3029	2875	3096	2943
	'/"	9'11"	9'5"	10'1"	9'7"
17† Reichweite bei max. Hubhöhe und 45°-Vorkippwinkel	mm	1361	1498	1307	1446
	'/"	4'5"	4'11"	4'3"	4'8"
Reichweite bei waagerechter Stellung von Hubrahmen und Schaufel	mm	2811	3016	2723	2928
	'/"	9'2"	9'10"	8'11"	9'7"
A† Grabtiefe	mm	86	56	86	56
	"	3,4"	2,2"	3,4"	2,2"
12† Gesamtlänge	mm	8719	8945	8631	8857
	'/"	28'8"	29'5"	28'4"	29'1"
B† Gesamthöhe mit Schaufel bei max. Hubhöhe	mm	5926	5926	5926	5926
	'/"	19'6"	19'6"	19'6"	19'6"
Wendekreisradius über Schaufelaußenkante, Schaufel in Transportstellung	mm	7513	7598	7491	7576
	'/"	24'8"	25'0"	24'7"	24'11"
Statische Kipplast, Maschine gerade (mit Reifeneinfederung)	kg	20.321	20.410	20.549	20.630
	lb	44.800	44.996	45.302	45.482
Statische Kipplast, Maschine gerade (keine Reifeneinfederung)	kg	21.847	21.939	22.085	22.170
	lb	48.152	48.354	48.677	48.863
Statische Kipplast, Maschine eingelenkt (mit Reifeneinfederung)	kg	18.489	18.565	18.704	18.772
	lb	40.762	40.928	41.236	41.386
Statische Kipplast, Maschine eingelenkt (keine Reifeneinfederung)	kg	20.022	20.099	20.247	20.317
	lb	44.130	44.298	44.625	44.778
Ausbrechkraft (§)	kN	173	184	185	197
	lbf	39.032	41.412	41.747	44.465
Einsatzgewicht*	kg	28.208	28.182	28.152	28.126
	lb	62.169	62.113	62.046	61.990

* Die hier gezeigten statischen Kipplasten und Einsatzgewichte gelten für die Maschinenkonfiguration mit Brawler-Vollreifen 26.5X25 Smooth, vollem Flüssigkeitsstand, Bediener, Fahrerkabinen-Vorreiniger, integriertem Kontergewicht mit Heckschutz (1300 kg), flachen Fensterscheiben mit Frontschutz, Industrieausrüstung, hydraulischer Schwingungsdämpfung, Standardstarter, schmalen Kotflügeln, Turbo-Motorvorreiniger, Product Link, Vorder- und Hinterachse mit automatischer Differenzialsperre, Antriebsstrangschutz, Standardlenkung, industrieller Schalldämpfung und Verstelllüfter.

† Abbildung mit Abmessungsdiagrammen.

(§) Gemäß ISO 14397-2:2007 erfolgt die Messung 100 mm (4") hinter der Schneidmesserkante mit dem Schaufelbolzen als Drehpunkt.

(Mit Reifeneinfederung) Gemäß ISO 14397-1:2007, Abschnitte 1-6, wonach Prüfergebnisse höchstens 2 % von Berechnungen abweichen dürfen.

(Keine Reifeneinfederung) Einhaltung von ISO 14397-1:2007, Abschnitte 1-5.

Andere Schaufeln sind verfügbar und das Angebot variiert je nach Region. Näheres erfahren Sie bei Ihrem örtlichen Cat-Händler.

Abfallentsorgungsmaschine 966 XE – Technische Daten

Betriebsdaten – Schaufeln

Umlenkung			Standard-Hubgerüst	
Löffeltyp			Abfallentsorgung, Abschiebeschaufel – Bolzenaufhängung	Abfallentsorgung, Load-and-Carry – Bolzenaufhängung
Kantentyp			Stahl-Unterschraubmesser	Stahl-Unterschraubmesser
	Nenninhalt	m^3	6,50	7,40
		yd^3	8,50	9,75
	Nenninhalt bei 110 % Füllfaktor	m^3	7,20	8,10
		yd^3	9,50	10,50
	Breite	mm	3357	3357
		'/"	11'0"	11'0"
16†	Ausschütthöhe bei max. Hubhöhe und 45°-Vorkippwinkel	mm	2951	2670
		'/"	9′8″	8'9"
17†	Reichweite bei max. Hubhöhe und 45°-Vorkippwinkel	mm	1245	1526
		'/"	4'1"	5'0"
	Reichweite bei waagerechter Stellung von Hubrahmen und Schaufel	mm	2802	3199
		'/"	9'2"	10'5"
A†	Grabtiefe	mm	118	78
		"	4,6"	3,0"
12†	Gesamtlänge	mm	8736	9133
		'/"	28'8"	30'0"
B†	Gesamthöhe mit Schaufel bei max. Hubhöhe	mm	6600	6377
		'/"	21'8"	21'0"
	Wendekreisradius über Schaufelaußenkante, Schaufel in Transportstellung	mm	7584	7686
		'/"	24'11"	25'3"
	Statische Kipplast, Maschine gerade (mit Reifeneinfederung)	kg	20.566	18.761
		lb	45.340	41.361
	Statische Kipplast, Maschine gerade (keine Reifeneinfederung)	kg	22.389	20.344
		lb	49.345	44.840
	Statische Kipplast, Maschine eingelenkt (mit Reifeneinfederung)	kg	18.643	16.970
		lb	41.101	37.412
	Statische Kipplast, Maschine eingelenkt (keine Reifeneinfederung)	kg	20.465	18.559
		lb	45.106	40.905
	Ausbrechkraft (§)	kN	169	136
		lbf	38.181	30.669
	Einsatzgewicht*	kg	28.905	29.129
		lb	63.705	64.199

* Die hier gezeigten statischen Kipplasten und Einsatzgewichte gelten für die Maschinenkonfiguration mit Brawler-Vollreifen 26.5X25 Smooth, vollem Flüssigkeitsstand, Bediener, Fahrerkabinen-Vorreiniger, integriertem Kontergewicht mit Heckschutz (1300 kg), flachen Fensterscheiben mit Frontschutz, Industrieausrüstung, hydraulischer Schwingungsdämpfung, Standardstarter, schmalen Kotflügeln, Turbo-Motorvorreiniger, Product Link, Vorder- und Hinterachse mit automatischer Differenzialsperre, Antriebsstrangschutz, Standardlenkung, industrieller Schalldämpfung und Verstelllüfter.

† Abbildung mit Abmessungsdiagrammen.

(§) Gemäß ISO 14397-2:2007 erfolgt die Messung 100 mm (4") hinter der Schneidmesserkante mit dem Schaufelbolzen als Drehpunkt.

(Mit Reifeneinfederung) Gemäß ISO 14397-1:2007, Abschnitte 1-6, wonach Prüfergebnisse höchstens 2 % von Berechnungen abweichen dürfen.

(Keine Reifeneinfederung) Einhaltung von ISO 14397-1:2007, Abschnitte 1-5.

Andere Schaufeln sind verfügbar und das Angebot variiert je nach Region. Näheres erfahren Sie bei Ihrem örtlichen Cat-Händler.

Betriebsdaten – Schaufeln

	Umlenkung		**Standard-Hubgerüst**
	Löffeltyp		**Abfallentsorgung, Klammer oben – Bolzenaufhängung**
	Kantentyp		**Stahl-Unterschraubmesser**
	Nenninhalt	m^3	5,00
		yd^3	6,50
	Nenninhalt bei 110 % Füllfaktor	m^3	5,50
		yd^3	7,25
	Breite	mm	3357
		'/"	11'0"
16†	Ausschütthöhe bei max. Hubhöhe und 45°-Vorkippwinkel	mm	2457
		'/"	8'0"
17†	Reichweite bei max. Hubhöhe und 45°-Vorkippwinkel	mm	1740
		'/"	5'8"
	Reichweite bei waagerechter Stellung von Hubrahmen und Schaufel	mm	3501
		'/"	11'5"
A†	Grabtiefe	mm	78
		"	3,0"
12†	Gesamtlänge	mm	9435
		'/"	31'0"
B†	Gesamthöhe mit Schaufel bei max. Hubhöhe	mm	5516
		'/"	18'2"
	Wendekreisradius über Schaufelaußenkante, Schaufel in Transportstellung	mm	7768
		'/"	25'6"
	Statische Kipplast, Maschine gerade (mit Reifeneinfederung)	kg	16.608
		lb	36.615
	Statische Kipplast, Maschine gerade (keine Reifeneinfederung)	kg	17.923
		lb	39.503
	Statische Kipplast, Maschine eingelenkt (mit Reifeneinfederung)	kg	14.949
		lb	32.956
	Statische Kipplast, Maschine eingelenkt (keine Reifeneinfederung)	kg	16.275
		lb	35.872
	Ausbrechkraft (§)	kN	112
		lbf	25.206
	Einsatzgewicht*	kg	29.916
		lb	65.933

* Die hier gezeigten statischen Kipplasten und Einsatzgewichte gelten für die Maschinenkonfiguration mit Brawler-Vollreifen 26.5X25 Smooth, vollem Flüssigkeitsstand, Bediener, Fahrerkabinen-Vorreiniger, integriertem Kontergewicht mit Heckschutz (1300 kg), flachen Fensterscheiben mit Frontschutz, Industrieausrüstung, hydraulischer Schwingungsdämpfung, Standardstarter, schmalen Kotflügeln, Turbo-Motorvorreiniger, Product Link, Vorder- und Hinterachse mit automatischer Differenzialsperre, Antriebsstrangschutz, Standardlenkung, industrieller Schalldämpfung und Verstelllüfter.

† Abbildung mit Abmessungsdiagrammen.

(§) Gemäß ISO 14397-2:2007 erfolgt die Messung 100 mm (4") hinter der Schneidmesserkante mit dem Schaufelbolzen als Drehpunkt.

(Mit Reifeneinfederung) Gemäß ISO 14397-1:2007, Abschnitte 1-6, wonach Prüfergebnisse höchstens 2 % von Berechnungen abweichen dürfen.

(Keine Reifeneinfederung) Einhaltung von ISO 14397-1:2007, Abschnitte 1-5.

Andere Schaufeln sind verfügbar und das Angebot variiert je nach Region. Näheres erfahren Sie bei Ihrem örtlichen Cat-Händler.

Abfallentsorgungsmaschine 966 XE – Technische Daten

Betriebsdaten – Schaufeln

Umlenkung			Verlängertes Hubgerüst (HL)					
Löffeltyp			Universalschaufel – Schnellwechsler – Fusion					
Kantentyp			Unterschraub-messer	Zähne und Segmente	Zahnspitzen	Unterschraub-messer	Zähne und Segmente	Zahnspitzen
	Nenninhalt	m^3	4,20	4,20	4,00	3,80	3,80	3,60
		yd^3	5,50	5,50	5,25	5,00	5,00	4,75
	Nenninhalt bei 110 % Füllfaktor	m^3	4,60	4,60	4,40	4,20	4,20	4,00
		yd^3	6,00	6,00	5,75	5,50	5,50	5,25
	Breite	mm	3220	3271	3271	3220	3271	3271
		'/"	10'6"	10'8"	10'8"	10'6"	10'8"	10'8"
16†	Ausschütthöhe bei max. Hubhöhe und 45°-Vorkippwinkel	mm	3556	3402	3402	3634	3482	3482
		'/"	11'8"	11'1"	11'1"	11'11"	11'5"	11'5"
17†	Reichweite bei max. Hubhöhe und 45°-Vorkippwinkel	mm	1382	1519	1519	1310	1450	1450
		'/"	4'6"	4'11"	4'11"	4'3"	4'9"	4'9"
	Reichweite bei waagerechter Stellung von Hubrahmen und Schaufel	mm	3270	3475	3475	3160	3365	3365
		'/"	10'8"	11'4"	11'4"	10'4"	11'0"	11'0"
A†	Grabtiefe	mm	53	53	23	61	61	31
		"	2,1"	2,1"	0,9"	2,4"	2,4"	1,2"
12†	Gesamtlänge	mm	9274	9496	9496	9170	9392	9392
		'/"	30'6"	31'2"	31'2"	30'2"	30'10"	30'10"
B†	Gesamthöhe mit Schaufel bei max. Hubhöhe	mm	6556	6556	6556	6399	6399	6399
		'/"	21'7"	21'7"	21'7"	21'0"	21'0"	21'0"
	Wendekreisradius über Schaufelaußenkante, Schaufel in Transportstellung	mm	7778	7878	7878	7747	7845	7845
		'/"	25'7"	25'11"	25'11"	25'5"	25'9"	25'9"
	Statische Kipplast, Maschine gerade (mit Reifeneinfederung)	kg	16.503	16.328	16.638	16.725	16.550	16.865
		lb	36.383	35.996	36.680	36.872	36.487	37.182
	Statische Kipplast, Maschine gerade (keine Reifeneinfederung)	kg	17.608	17.431	17.750	17.825	17.648	17.972
		lb	38.809	38.418	39.122	39.286	38.896	39.611
	Statische Kipplast, Maschine eingelenkt (mit Reifeneinfederung)	kg	14.933	14.757	15.058	15.144	14.969	15.274
		lb	32.921	32.534	33.197	33.386	33.000	33.674
	Statische Kipplast, Maschine eingelenkt (keine Reifeneinfederung)	kg	16.053	15.875	16.185	16.258	16.081	16.395
		lb	35.381	34.990	35.672	35.832	35.442	36.135
	Ausbrechkraft (§)	kN	154	152	162	167	165	177
		lbf	34.684	34.165	36.535	37.665	37.129	39.857
	Einsatzgewicht*	kg	28.813	28.951	28.788	28.750	28.888	28.725
		lb	63.504	63.808	63.448	63.364	63.668	63.308

* Die hier gezeigten statischen Kipplasten und Einsatzgewichte gelten für die Maschinenkonfiguration mit Brawler-Vollreifen 26.5X25 Smooth, vollem Flüssigkeitsstand, Bediener, Fahrerkabinen-Vorreiniger, integriertem Kontergewicht mit Heckschutz (1300 kg), flachen Fensterscheiben mit Frontschutz, Industrieausrüstung, hydraulischer Schwingungsdämpfung, Standardstarter, schmalen Kotflügeln, Turbo-Motorvorreiniger, Product Link, Vorder- und Hinterachse mit automatischer Differenzialsperre, Antriebsstrangschutz, Standardlenkung, industrieller Schalldämpfung und Verstelllüfter.

† Abbildung mit Abmessungsdiagrammen.

(§) Gemäß ISO 14397-2:2007 erfolgt die Messung 100 mm (4") hinter der Schneidmesserkante mit dem Schaufelbolzen als Drehpunkt.

(Mit Reifeneinfederung) Gemäß ISO 14397-1:2007, Abschnitte 1-6, wonach Prüfergebnisse höchstens 2 % von Berechnungen abweichen dürfen.

(Keine Reifeneinfederung) Einhaltung von ISO 14397-1:2007, Abschnitte 1-5.

Andere Schaufeln sind verfügbar und das Angebot variiert je nach Region. Näheres erfahren Sie bei Ihrem örtlichen Cat-Händler.

Betriebsdaten – Schaufeln

Umlenkung			Verlängertes Hubgerüst (HL)					
Löffeltyp			Universalschaufel – Schnellwechsler – Fusion			Universalschaufel – Bolzenaufhängung		
Kantentyp			Unterschraub-messer	Zähne und Segmente	Zahnspitzen	Unterschraub-messer	Zähne und Segmente	Zahnspitzen
	Nenninhalt	m^3	4,60	4,60	4,40	4,60	4,60	4,40
		yd^3	6,00	6,00	5,75	6,00	6,00	5,75
	Nenninhalt bei 110 % Füllfaktor	m^3	5,10	5,10	4,80	5,10	5,10	4,80
		yd^3	6,75	6,75	6,25	6,75	6,75	6,25
	Breite	mm	3220	3271	3271	3264	3301	3301
		'/"	10'6"	10'8"	10'8"	10'8"	10'9"	10'9"
16†	Ausschütthöhe bei max. Hubhöhe und 45°-Vorkippwinkel	mm	3543	3389	3389	3573	3415	3415
		'/"	11'7"	11'1"	11'1"	11'8"	11'2"	11'2"
17†	Reichweite bei max. Hubhöhe und 45°-Vorkippwinkel	mm	1384	1522	1522	1348	1483	1483
		'/"	4'6"	4'11"	4'11"	4'5"	4'10"	4'10"
	Reichweite bei waagerechter Stellung von Hubrahmen und Schaufel	mm	3280	3485	3485	3233	3439	3439
		'/"	10'9"	11'5"	11'5"	10'7"	11'3"	11'3"
A†	Grabtiefe	mm	60	60	30	61	61	31
		"	2,3"	2,3"	1,1"	2,4"	2,4"	1,2"
12†	Gesamtlänge	mm	9289	9511	9511	9243	9469	9469
		'/"	30'6"	31'3"	31'3"	30'4"	31'1"	31'1"
B†	Gesamthöhe mit Schaufel bei max. Hubhöhe	mm	6634	6634	6634	6607	6607	6607
		'/"	21'10"	21'10"	21'10"	21'9"	21'9"	21'9"
	Wendekreisradius über Schaufelaußenkante, Schaufel in Transportstellung	mm	7784	7884	7884	7772	7863	7863
		'/"	25'7"	25'11"	25'11"	25'6"	25'10"	25'10"
	Statische Kipplast, Maschine gerade (mit Reifeneinfederung)	kg	16.608	16.430	16.739	17.084	16.800	17.117
		lb	36.615	36.222	36.903	37.664	37.037	37.737
	Statische Kipplast, Maschine gerade (keine Reifeneinfederung)	kg	17.751	17.570	17.891	18.235	17.947	18.273
		lb	39.124	38.726	39.432	40.191	39.555	40.274
	Statische Kipplast, Maschine eingelenkt (mit Reifeneinfederung)	kg	15.018	14.840	15.139	15.482	15.199	15.506
		lb	33.108	32.716	33.376	34.132	33.507	34.184
	Statische Kipplast, Maschine eingelenkt (keine Reifeneinfederung)	kg	16.174	15.994	16.305	16.648	16.359	16.675
		lb	35.649	35.251	35.936	36.692	36.057	36.753
	Ausbrechkraft (§)	kN	152	150	160	157	153	164
		lbf	34.285	33.768	36.100	35.467	34.587	37.021
	Einsatzgewicht*	kg	28.927	29.065	28.902	28.526	28.698	28.537
		lb	63.755	64.059	63.700	62.870	63.249	62.894

* Die hier gezeigten statischen Kipplasten und Einsatzgewichte gelten für die Maschinenkonfiguration mit Brawler-Vollreifen 26.5X25 Smooth, vollem Flüssigkeitsstand, Bediener, Fahrerkabinen-Vorreiniger, integriertem Kontergewicht mit Heckschutz (1300 kg), flachen Fensterscheiben mit Frontschutz, Industrieausrüstung, hydraulischer Schwingungsdämpfung, Standardstarter, schmalen Kotflügeln, Turbo-Motorvorreiniger, Product Link, Vorder- und Hinterachse mit automatischer Differenzialsperre, Antriebsstrangschutz, Standardlenkung, industrieller Schalldämpfung und Verstelllüfter.

† Abbildung mit Abmessungsdiagrammen.

(§) Gemäß ISO 14397-2:2007 erfolgt die Messung 100 mm (4") hinter der Schneidmesserkante mit dem Schaufelbolzen als Drehpunkt.

(Mit Reifeneinfederung) Gemäß ISO 14397-1:2007, Abschnitte 1-6, wonach Prüfergebnisse höchstens 2 % von Berechnungen abweichen dürfen.

(Keine Reifeneinfederung) Einhaltung von ISO 14397-1:2007, Abschnitte 1-5.

Andere Schaufeln sind verfügbar und das Angebot variiert je nach Region. Näheres erfahren Sie bei Ihrem örtlichen Cat-Händler.

Betriebsdaten – Schaufeln

Umlenkung		Verlängertes Hubgerüst (HL)					
Löffeltyp		Universalschaufel – Bolzenaufhängung					
Kantentyp		Unterschraub-messer	Zahnspitzen	Unterschraub-messer	Zahnspitzen	Unterschraub-messer	Zahnspitzen
Nenninhalt	m^3	3,80	3,60	4,20	4,00	4,00	3,80
	yd^3	5,00	4,75	5,50	5,25	5,25	5,00
Nenninhalt bei 110 % Füllfaktor	m^3	4,20	4,00	4,60	4,40	4,40	4,20
	yd^3	5,50	5,25	6,00	5,75	5,75	5,50
Breite	mm	3220	3271	3220	3271	3220	3271
	'/"	10'6"	10'8"	10'6"	10'8"	10'6"	10'8"
16† Ausschütthöhe bei max. Hubhöhe und 45°-Vorkippwinkel	mm	3663	3511	3587	3433	3654	3501
	'/"	12'0"	11'6"	11'9"	11'3"	11'11"	11'5"
17† Reichweite bei max. Hubhöhe und 45°-Vorkippwinkel	mm	1276	1415	1336	1474	1283	1422
	'/"	4'2"	4'7"	4'4"	4'10"	4'2"	4'7"
Reichweite bei waagerechter Stellung von Hubrahmen und Schaufel	mm	3116	3321	3215	3420	3128	3332
	'/"	10'2"	10'10"	10'6"	11'2"	10'3"	10'11"
A† Grabtiefe	mm	61	31	61	31	61	31
	"	2,4"	1,2"	2,4"	1,2"	2,4"	1,2"
12† Gesamtlänge	mm	9125	9347	9225	9447	9137	9359
	'/"	30'0"	30'8"	30'4"	31'0"	30'0"	30'9"
B† Gesamthöhe mit Schaufel bei max. Hubhöhe	mm	6373	6373	6484	6484	6484	6484
	'/"	20'11"	20'11"	21'4"	21'4"	21'4"	21'4"
Wendekreisradius über Schaufelaußenkante, Schaufel in Transportstellung	mm	7718	7812	7747	7842	7721	7815
	'/"	25'4"	25'8"	25'5"	25'9"	25'4"	25'8"
Statische Kipplast, Maschine gerade (mit Reifeneinfederung)	kg	17.281	17.283	17.090	17.135	17.264	17.304
	lb	38.098	38.102	37.676	37.776	38.061	38.149
Statische Kipplast, Maschine gerade (keine Reifeneinfederung)	kg	18.401	18.387	18.215	18.258	18.393	18.431
	lb	40.556	40.525	40.146	40.241	40.539	40.622
Statische Kipplast, Maschine eingelenkt (mit Reifeneinfederung)	kg	15.682	15.680	15.497	15.532	15.662	15.693
	lb	34.573	34.569	34.164	34.243	34.529	34.597
Statische Kipplast, Maschine eingelenkt (keine Reifeneinfederung)	kg	16.817	16.798	16.636	16.669	16.806	16.833
	lb	37.065	37.024	36.667	36.739	37.041	37.101
Ausbrechkraft (§)	kN	173	184	160	169	172	182
	lbf	39.085	41.447	36.129	38.141	38.656	40.968
Einsatzgewicht*	kg	28.335	28.310	28.443	28.418	28.387	28.362
	lb	62.450	62.394	62.688	62.632	62.564	62.508

* Die hier gezeigten statischen Kipplasten und Einsatzgewichte gelten für die Maschinenkonfiguration mit Brawler-Vollreifen 26.5X25 Smooth, vollem Flüssigkeitsstand, Bediener, Fahrerkabinen-Vorreiniger, integriertem Kontergewicht mit Heckschutz (1300 kg), flachen Fensterscheiben mit Frontschutz, Industrieausrüstung, hydraulischer Schwingungsdämpfung, Standardstarter, schmalen Kotflügeln, Turbo-Motorvorreiniger, Product Link, Vorder- und Hinterachse mit automatischer Differenzialsperre, Antriebsstrangschutz, Standardlenkung, industrieller Schalldämpfung und Verstelllüfter.

† Abbildung mit Abmessungsdiagrammen.

(§) Gemäß ISO 14397-2:2007 erfolgt die Messung 100 mm (4") hinter der Schneidmesserkante mit dem Schaufelbolzen als Drehpunkt.

(Mit Reifeneinfederung) Gemäß ISO 14397-1:2007, Abschnitte 1-6, wonach Prüfergebnisse höchstens 2 % von Berechnungen abweichen dürfen.

(Keine Reifeneinfederung) Einhaltung von ISO 14397-1:2007, Abschnitte 1-5.

Andere Schaufeln sind verfügbar und das Angebot variiert je nach Region. Näheres erfahren Sie bei Ihrem örtlichen Cat-Händler.

Betriebsdaten – Schaufeln

Umlenkung			Verlängertes Hubgerüst (HL)		
Löffeltyp			Abfallentsorgung, Abschiebeschaufel – Bolzenaufhängung	Abfallentsorgung. Load-and-Carry – Bolzenaufhängung	Abfallentsorgung. Klammer oben – Bolzenaufhängung
Kantentyp			Stahl-Unterschraub-messer	Stahl-Unterschraub-messer	Stahl-Unterschraub-messer
	Nenninhalt	m^3	6,50	7,40	5,00
		yd^3	8,50	9,75	6,50
	Nenninhalt bei 110 % Füllfaktor	m^3	7,20	8,10	5,50
		yd^3	9,50	10,50	7,25
	Breite	mm	3357	3357	3357
		'/"	11'0"	11'0"	11'0"
16†	Ausschütthöhe bei max. Hubhöhe und 45°-Vorkippwinkel	mm	3509	3228	3015
		'/"	11'6"	10'7"	9'10"
17†	Reichweite bei max. Hubhöhe und 45°-Vorkippwinkel	mm	1221	1501	1715
		'/"	4'0"	4'11"	5'7"
	Reichweite bei waagerechter Stellung von Hubrahmen und Schaufel	mm	3206	3603	3905
		'/"	10'6"	11'9"	12'9"
A†	Grabtiefe	mm	93	53	53
		"	3,6"	2,0"	2,0"
12†	Gesamtlänge	mm	9237	9634	9936
		'/"	30'4"	31'8"	32'8"
B†	Gesamthöhe mit Schaufel bei max. Hubhöhe	mm	7158	6935	6074
		'/"	23'6"	22'10"	20'0"
	Wendekreisradius über Schaufelaußenkante, Schaufel in Transportstellung	mm	7817	7937	8032
		'/"	25'8"	26'1"	26'5"
	Statische Kipplast, Maschine gerade (mit Reifeneinfederung)	kg	17.196	15.798	13.948
		lb	37.911	34.828	30.750
	Statische Kipplast, Maschine gerade (keine Reifeneinfederung)	kg	18.524	16.982	14.948
		lb	40.827	37.428	32.947
	Statische Kipplast, Maschine eingelenkt (mit Reifeneinfederung)	kg	15.524	14.225	12.481
		lb	34.225	31.361	27.516
	Statische Kipplast, Maschine eingelenkt (keine Reifeneinfederung)	kg	16.863	15.423	13.499
		lb	37.166	33.993	29.752
	Ausbrechkraft (§)	kN	155	124	102
		lbf	35.038	28.070	22.995
	Einsatzgewicht*	kg	29.140	29.364	30.151
		lb	64.224	64.717	66.452

* Die hier gezeigten statischen Kipplasten und Einsatzgewichte gelten für die Maschinenkonfiguration mit Brawler-Vollreifen 26.5X25 Smooth, vollem Flüssigkeitsstand, Bediener, Fahrerkabinen-Vorreiniger, integriertem Kontergewicht mit Heckschutz (1300 kg), flachen Fensterscheiben mit Frontschutz, Industrieausrüstung, hydraulischer Schwingungsdämpfung, Standardstarter, schmalen Kotflügeln, Turbo-Motorvorreiniger, Product Link, Vorder- und Hinterachse mit automatischer Differenzialsperre, Antriebsstrangschutz, Standardlenkung, industrieller Schalldämpfung und Verstelllüfter.

† Abbildung mit Abmessungsdiagrammen.

(§) Gemäß ISO 14397-2:2007 erfolgt die Messung 100 mm (4") hinter der Schneidmesserkante mit dem Schaufelbolzen als Drehpunkt.

(Mit Reifeneinfederung) Gemäß ISO 14397-1:2007, Abschnitte 1-6, wonach Prüfergebnisse höchstens 2 % von Berechnungen abweichen dürfen.

(Keine Reifeneinfederung) Einhaltung von ISO 14397-1:2007, Abschnitte 1-5.

Andere Schaufeln sind verfügbar und das Angebot variiert je nach Region. Näheres erfahren Sie bei Ihrem örtlichen Cat-Händler.

966 XE

Forstmaschine

Das Forstpaket für den Radlader Cat 966 XE sorgt für die zusätzliche Leistung, Produktivität und Sicherheit, die im Wald und im Sägewerk vonnöten sind.

Bewährte Zuverlässigkeit

- Der Cat-Motor C9.3B bietet mit einer Kombination aus bewährten Elektronik-, Kraftstoff- und Druckluftanlagen eine hohe Leistungsdichte.
- Die Maschine ist mit dem automatischen Cat-Regenerierungssystem, dem Cat-Modul für saubere Emissionen (CEM, Clean Emissions Module), einem Dieselpartikelfilter (DPF) und Tank und Pumpe für Abgasreinigungsflüssigkeit (DEF, Diesel Exhaust Fluid) ausgestattet.
- Die Maschine ist mit elektrischer Kraftstoffentlüftungspumpe, Kraftstoff-Wasserabscheider und Sekundär-Kraftstofffilter ausgestattet.
- Durchdachte Komponentenkonstruktion und Maschinenvalidierungsprozesse führen zu unübertroffener Zuverlässigkeit, Langlebigkeit und Laufzeit.

Langlebigkeit

- Das Forstpaket enthält einen Hubrahmen, bei dem zusätzliche Schweißnähte die Haltbarkeit erhöhen.
- Hochleistungsgetriebe und -achsen sind für besonders anspruchsvolle Anwendungen ausgelegt.

Hervorragende Kraftstoffeffizienz und Produktivität

- Bis zu 35 % bessere Kraftstoffeffizienz im Vergleich zum vorherigen Cat-Modell.
- Die umfassende Systemintegration des stufenlosen Cat-Getriebes sowie der Motor-, Hydraulik- und Kühlsysteme führt zu einer wesentlich höheren Leistung und Kraftstoffeffizienz.
- Der Wegfall des Drehmomentwandlers ermöglicht es, die Motordrehzahl und die Maschinengeschwindigkeit unabhängig voneinander zu steuern. Dies führt nicht nur zur effizienteren Grableistung und Feinsteuerung, sondern erleichtert auch die Bedienung.
- Die niedrigere Nenndrehzahl des Motors reduziert Bauteileverschleiß und Betriebsgeräusche.
- Das Forstpaket hat im Vergleich zum Basismodell ein zusätzliches Kontergewicht, einen größeren Kippzylinder mit einem größeren Ansprechdruck und dementsprechend auch eine größere Maschinenkapazität.
- Der optionale Verstelllüfter und die hohen schmutzabweisenden Kühler minimieren das Potenzial einer Überhitzung und reduzieren die Ausfallzeiten für die Kühlerreinigung bei Anwendungen mit starker Verschmutzung.
- Hydraulik mit optionalem 3. und 4. Zusatzventil zur Steuerung von Arbeitsgeräten, die zusätzliche Funktionen erfordern.

Sicherheitseinrichtungen

- Die Rückfahrkamera verbessert die Sicht auf den Bereich hinter der Maschine und hilft Ihnen, sicherer und souveräner zu arbeiten.
- Mit dem optionalen 360°-Sichtsystem behält der Fahrer jederzeit die Übersicht über das Umfeld der Maschine.
- Die optionale Cat Detect-Radartechnologie trägt zur Überwachung des Arbeitsumfelds bei und warnt den Fahrer bei Gefahren.
- Die breite Tür der Fahrerkabine, das optionale Öffnen der Tür per Fernbedienung und die treppenartigen Trittstufen sorgen für optimale Standsicherheit.
- Bodentiefe Windschutzscheibe, große Spiegel mit integrierten Toter-Winkel-Spiegeln und Rückfahrkamera sorgen für eine branchenweit führende Rundumsicht.

Weniger Wartungszeit und -kosten

- Verlängerte Wechselintervalle für Flüssigkeiten und Filter reduzieren die Wartungskosten um bis zu 20 %.
- Turbo-Motorluftvorreiniger (optional) unter der Haube erhöht die Lebensdauer des Luftfilters.
- Die Fehlersuche per Fernzugriff ermöglicht der Serviceabteilung eines Händlers die Verbindung mit der Maschine zur schnellen Diagnose von Problemen, damit Sie die Arbeit schnell wieder aufnehmen können.
- Software-Updates per Fernzugriff berücksichtigen Ihren Zeitplan, um sicherzustellen, dass die Software für Ihre Maschine immer auf dem letzten Stand ist und beste Leistungen erbringt.
- Die Cat-App unterstützt Sie beim Management Ihres Fuhrparkstandorts, der Betriebsstunden und der Wartungspläne; sie weist auf anstehende Wartungsaufgaben hin und kann Serviceleistungen bei Ihrem örtlichen Cat-Händler anfordern.
- Dank der einteiligen kippbaren Haube ist der Motorraum schnell und einfach zugänglich.

Angenehmes Arbeiten in der völlig neu gestalteten Fahrerkabine

- Optionaler strombetriebener Vorreiniger für Fahrerkabine filtert die zugeführte Luft und sorgt für die Belüftung der Fahrerkabine.
- Der Sitz der nächsten Generation sorgt durch einfache Einstellmöglichkeit und Federung für verbesserten Fahrerkomfort. Er ist in drei Ausführungen verfügbar und kann mit einem 4-Punkt-Sicherheitsgurt ausgestattet werden.
- Zu den weiteren Neuigkeiten in der Fahrerkabine zählen die Instrumententafel und Anzeige(n) mit hoher Auflösung für eine einfache, intuitive und benutzerfreundliche Bedienung.
- Schalldämpfung, Dichtungen und Fahrerkabine mit Viskodämpfern verringern Geräusche und Vibrationen und sorgen so für eine leisere Arbeitsumgebung.
- Das am Sitz montierte elektrohydraulische Joystick-Lenksystem ermöglicht die präzise Steuerung und reduziert die Ermüdung des Arms erheblich – für höchsten Komfort und höchste Präzision. Ein HMU-Lenkrad ist ebenfalls erhältlich.

Forstmaschine 966 XE – Merkmale

1. Größerer Kippzylinder und Druckbegrenzungsventile verbessern die Laststeuerung bei Gabelanwendungen.
2. Größeres Kontergewicht erhöht die Kipplasten bei Sägewerkanwendungen.
3. Ein optionaler Fensterschutz für die Schlagfestigkeit des Glases
4. Hydraulik mit optionaler 3. und 4. Funktion als zusätzliche Hydrauliksteuerung für Arbeitsgeräte wie Sägewerk- und Rundholzgabeln
5. Große Auswahl an Arbeitsgeräten für Sägewerke

6. Optionaler Verstelllüfter hilft, das hintere Schutzgitter und die Kühlblöcke bei Anwendungen mit starker Verschmutzung sauber zu halten.
7. Die optionalen Kühlerblöcke für Anwendungen mit starker Verschmutzung bzw. mit großem Lamellenabstand sind weniger anfällig für Verstopfungen.
8. Der optionale Achsölkühler sorgt für eine niedrigere Achsöltemperatur bei bremsintensiven Anwendungen.
9. Für Anwendungen mit starker Verschmutzung sind optionale Vorreiniger für die Fahrerkabine und den Motor verfügbar.
10. Das optionale Heckgitter schützt das hintere Schutzgitter und das Kühlsystem vor Stößen.

Reifenoptionen

Reifenmarke	BRIDGESTONE	BRIDGESTONE	BRIDGESTONE	MICHELIN	MICHELIN	MAXAM
Reifengröße	**26.5R25**	**26.5R25**	**775/65R29**	**26.5R25**	**775/65R29**	**26.5R25**
Profil	**L3**	**L4**	**L3**	**L3**	**L3**	**L3**
Reifenprofil	**VJT**	**VSNT**	**VTS**	**XHA2**	**XHA2**	**MS302**
Festigkeit der Karkasse	*	*	*	**	*	**
Breite über Reifen – max. (leer)*	2978 mm 9'10"	2960 mm 9'9"	3046 mm 10'0"	2986 mm 9'10"	3019 mm 9'11"	2972 mm 9'9"
Breite über Reifen – max. (beladen)*	3012 mm 9'11"	2991 mm 9'10"	3070 mm 10'1"	3016 mm 9'11"	3049 mm 10'1"	2947 mm 9'9"
Änderung der Vertikalmaße (Durchschnitt vorn und hinten)		26 mm 1,0"	11 mm 0,4"	-11 mm -0,4"	4 mm 0,1"	14 mm 0,5"
Änderung der horizontalen Reichweite		-21 mm -0,8"	-1 mm 0"	3 mm 0,1"	2 mm 0,1"	-7 mm -0,3"
Änderung des Wendekreises (Reifenaußenseite)		-21 mm -0,8"	58 mm 2,3"	5 mm 0,2"	38 mm 1,5"	-65 mm -2,6"
Änderung des Wendekreises (Reifeninnenseite)		21 mm 0,8"	-58 mm -2,3"	-5 mm -0,2"	-38 mm -1,5"	65 mm 2,6"
Änderung des Einsatzgewichts (ohne Ballast)		460 kg 1014 lb	692 lb 1525 lb	-164 kg -362 lb	504 kg 1110 lb	-16 kg -35 lb
Änderung der statischen Kipplast – gerade		334 kg 735 lb	501 kg 1106 lb	-119 kg -262 lb	365 kg 805 lb	-12 kg -26 lb
Änderung der statischen Kipplast – knickgelenkt		297 kg 654 lb	446 kg 984 lb	-106 kg -233 lb	325 kg 716 lb	-10 kg -23 lb
Hinterachspendelungswinkel	±13 Grad	±13 Grad	±8 Grad	±13 Grad	±8 Grad	±13 Grad
Max. Einzelrad-Pendelweg	502 mm 1'8"	502 mm 1'8"	310 mm 1'1"	502 mm 1'8"	310 mm 1'1"	502 mm 1'8"

*Breite über Reifenauswölbung, inklusive Reifenzunahme.

Betriebsdaten – Schaufeln

Umlenkung			Forst-Hubgerüst	
Löffeltyp			Holzspanschaufel – Schnellwechsler – Fusion	Holzspanschaufel – Bolzenaufhängung
Kantentyp			Unterschraubmesser	Unterschraubmesser
	Nenninhalt	m^3	11,90	11,90
		yd^3	15,50	15,50
	Nenninhalt bei 110 % Füllfaktor	m^3	13,10	13,10
		yd^3	17,25	17,25
	Breite	mm	3943	3943
		'/"	12'11"	12'11"
16†	Ausschütthöhe bei max. Hubhöhe und 45°-Vorkippwinkel	mm	2442	2442
		'/"	8'0"	8'0"
17†	Reichweite bei max. Hubhöhe und 45°-Vorkippwinkel	mm	1771	1732
		'/"	5'9"	5'8"
	Reichweite bei waagerechter Stellung von Hubrahmen und Schaufel	mm	3511	3483
		'/"	11'6"	11'5"
A†	Grabtiefe	mm	106	134
		"	4,2"	5,3"
12†	Gesamtlänge	mm	9724	9719
		'/"	31'11"	31'11"
B†	Gesamthöhe mit Schaufel bei max. Hubhöhe	mm	6680	6689
		'/"	21'11"	22'0"
	Wendekreisradius über Schaufelaußenkante, Schaufel in Transportstellung	mm	8055	8026
		'/"	26'6"	26'4"
	Statische Kipplast, Maschine gerade (mit Reifeneinfederung)	kg	18.714	18.935
		lb	41.245	41.732
	Statische Kipplast, Maschine gerade (keine Reifeneinfederung)	kg	20.361	20.529
		lb	44.876	45.245
	Statische Kipplast, Maschine eingelenkt (mit Reifeneinfederung)	kg	16.151	16.399
		lb	35.597	36.143
	Statische Kipplast, Maschine eingelenkt (keine Reifeneinfederung)	kg	17.817	18.014
		lb	39.269	39.703
	Ausbrechkraft (§)	kN	139	141
		lbf	31.266	31.780
	Einsatzgewicht*	kg	26.085	25.620
		lb	57.490	56.465

* Die Angaben zu statischen Kipplasten und Einsatzgewichten basieren auf einer Maschinenkonfiguration mit Bridgestone-Radialreifen 26,5R25 VJT L3, allen Betriebsflüssigkeiten, Fahrer, Achsölkühler, Holzlade-Kontergewicht, hydraulischer Schwingungsdämpfung, Kaltstartpaket, Straßenfahrt-Kotflügeln, Product Link, Vorder-/Hinterachse mit manueller Differenzialsperre/offenem Differenzial, Holzfällerpaket, Antriebsstrangschutz, Notlenkung und Schalldämpfung.

† Abbildung mit Abmessungsdiagrammen.

(§) Gemäß ISO 14397-2:2007 erfolgt die Messung 100 mm (4") hinter der Schneidmesserkante mit dem Schaufelbolzen als Drehpunkt.

(Mit Reifeneinfederung) Gemäß ISO 14397-1:2007, Abschnitte 1-6, wonach Prüfergebnisse höchstens 2 % von Berechnungen abweichen dürfen.

(Keine Reifeneinfederung) Einhaltung von ISO 14397-1:2007, Abschnitte 1-5.

Andere Schaufeln sind verfügbar und das Angebot variiert je nach Region. Näheres erfahren Sie bei Ihrem örtlichen Cat-Händler.

Gabel – Technische Daten

Technische Daten der Gabel

1	Zinkenlänge	mm "	1524 60,0
2	Lastschwerpunkt	mm "	762 30,0
	Statische Kipplast – Maschine gerade (Gabeln waagerecht)	kg lbs	14.730 32.464
	Statische Kipplast – Maschine eingelenkt (Gabeln waagerecht)	kg lbs	12.970 28.586
	Nennlast (SAE J1197 – 50 % der statischen Kipplast bei voll eingelenkter Maschine)	kg lbs	6485 14.293
	Nennlast (CEN EN 474-3, unebenes Gelände – 60 % der statischen Kipplast bei voll eingelenkter Maschine)	kg lbs	7782 17.151
	Nennlast (CEN EN 474-3, fester, ebener Untergrund – 80 % der statischen Kipplast bei voll eingelenkter Maschine)	kg lbs	10.376 22.868
3	Max. Gesamtlänge	mm "	9527 375,1
4	Reichweite mit Gabel auf Standebene	mm "	1126 44,3
5	* Höhe zur Unterseite Gabelzinken bei tiefster Stellung und waagerechter Gabel	mm "	-166 -6,5
6	Gabelträgerreichweite bei horizontalen Hubarmen und waagerechter Gabel	mm "	1694 66,7
7	Gabelträgerreichweite bei maximaler Hubhöhe	mm "	826 32,5
8	Höhe über Gabelzinken bei horizontalen Hubarmen und waagerechter Gabel	mm "	1866 73,4
9	Höhe über Gabelzinken bei höchster Stellung und waagrechter Gabel	mm "	3949 155,5
10	Gesamthöhe über Gabel bei max. Hubhöhe (Oberkante Gabelträger bis Boden)	mm "	4724 186,0
11	Ausschütthöhe bei max. Hubhöhe und max. Vorkippwinkel	mm "	2652 104,4
12	Max. Vorkippwinkel von waagerechter Position	Grad	43
13	Gesamtbreite Gabelträger	mm "	2217 87,3
14	Gesamthöhe Gabelträger	mm "	840 33,1
15	Außenbreite der Zinken (maximale Spreizung)	mm "	2070 81,5
16	Außenbreite der Zinken (minimale Spreizung)	mm "	470 18,5
	Zinkenbreite (einzelne Zinke)	mm "	150,0 5,9
	Zinkenstärke	mm "	65,0 2,6
	Zinkenkapazität	kg lbs	6300 13.885
	Einsatzgewicht	kg lbs	23.815 52.488

* Negative Werte liegen unter der Planumsebene

966 LOG

	87"-Gabelträger	60"-Zinke
Palettengabel, FUSION	530-1861	548-3265

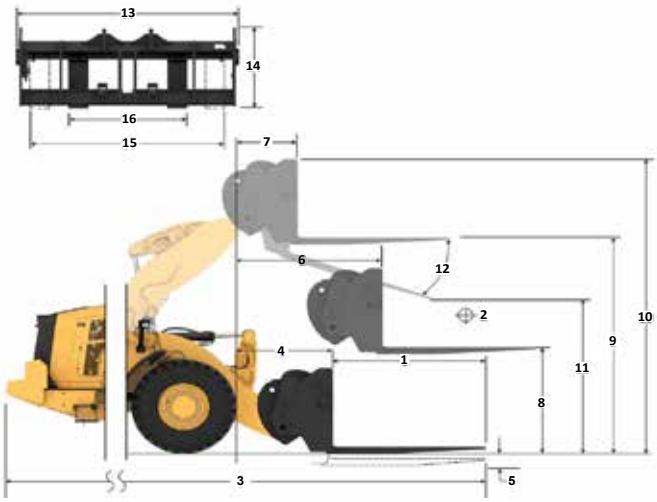

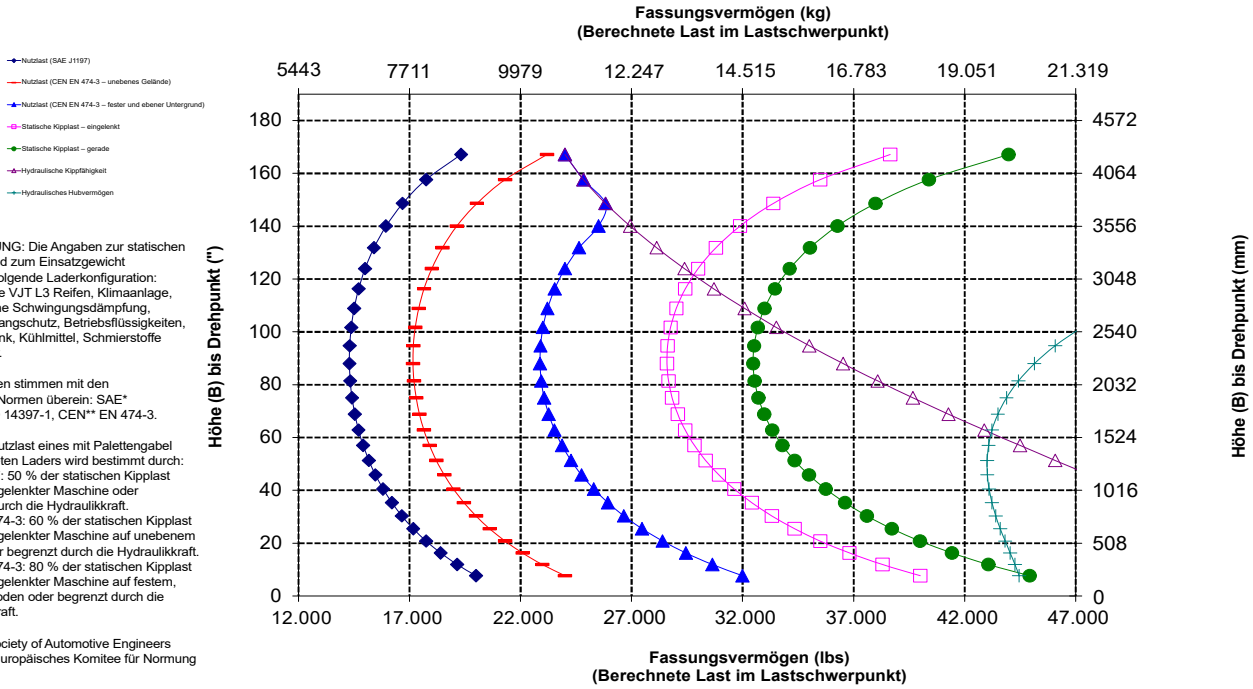

ANMERKUNG: Die Angaben zur statischen Kipplast und zum Einsatzgewicht gelten für folgende Laderkonfiguration: Bridgestone VJT L3 Reifen, Klimaanlage, hydraulische Schwingungsdämpfung, Antriebsstrangschutz, Betriebsflüssigkeiten, Kraftstofftank, Kühlmittel, Schmierstoffe und Fahrer.

Die Angaben stimmen mit den folgenden Normen überein: SAE* J1197, ISO 14397-1, CEN** EN 474-3.

Die Nennnutzlast eines mit Palettengabel ausgerüsteten Laders wird bestimmt durch:
SAE J1197: 50 % der statischen Kipplast bei voll eingelenkter Maschine oder begrenzt durch die Hydraulikkraft.
CEN EN 474-3: 60 % der statischen Kipplast bei voll eingelenkter Maschine auf unebenem Boden oder begrenzt durch die Hydraulikkraft.
CEN EN 474-3: 80 % der statischen Kipplast bei voll eingelenkter Maschine auf festem, ebenem Boden oder begrenzt durch die Hydraulikkraft.

* SAE – Society of Automotive Engineers
** CEN – Europäisches Komitee für Normung

WARNUNG: Die Nutzlast der Zinken nicht überschreiten. Die einzelnen Zinkenkapazitäten sind auf der Seite einer jeden Zinke eingestanzt.

Gabel – Technische Daten

Technische Daten der Gabel

1	Zinkenlänge	mm "	1830 72,0
2	Lastschwerpunkt	mm "	915 36,0
	Statische Kipplast – Maschine gerade (Gabeln waagerecht)	kg lbs	14.047 30.960
	Statische Kipplast – Maschine eingelenkt (Gabeln waagerecht)	kg lbs	12.364 27.251
	Nennlast (SAE J1197 – 50 % der statischen Kipplast bei voll eingelenkter Maschine)	kg lbs	6182 13.625
	Nennlast (CEN EN 474-3, unebenes Gelände – 60 % der statischen Kipplast bei voll eingelenkter Maschine)	kg lbs	7418 16.350
	Nennlast (CEN EN 474-3, fester, ebener Untergrund – 80 % der statischen Kipplast bei voll eingelenkter Maschine)	kg lbs	9594 21.146
3	Max. Gesamtlänge	mm "	9833 387,1
4	Reichweite mit Gabel auf Standebene	mm "	1126 44,3
5	* Höhe zur Unterseite Gabelzinken bei tiefster Stellung und waagerechter Gabel	mm "	-166 -6,5
6	Gabelträgerreichweite bei horizontalen Hubarmen und waagerechter Gabel	mm "	1694 66,7
7	Gabelträgerreichweite bei maximaler Hubhöhe	mm "	826 32,5
8	Höhe über Gabelzinken bei horizontalen Hubarmen und waagerechter Gabel	mm "	1866 73,4
9	Höhe über Gabelzinken bei höchster Stellung und waagrechter Gabel	mm "	3949 155,5
10	Gesamthöhe über Gabel bei max. Hubhöhe (Oberkante Gabelträger bis Boden)	mm "	4724 186,0
11	Ausschütthöhe bei max. Hubhöhe und max. Vorkippwinkel	mm "	2444 96,2
12	Max. Vorkippwinkel von waagerechter Position	Grad	43
13	Gesamtbreite Gabelträger	mm "	2217 87,3
14	Gesamthöhe Gabelträger	mm "	840 33,1
15	Außenbreite der Zinken (maximale Spreizung)	mm "	2070 81,5
16	Außenbreite der Zinken (minimale Spreizung)	mm "	470 18,5
	Zinkenbreite (einzelne Zinke)	mm "	150,0 5,9
	Zinkenstärke	mm "	65,0 2,6
	Zinkenkapazität	kg lbs	5246 11.562
	Einsatzgewicht	kg lbs	23.862 52.592

* Negative Werte liegen unter der Planumsebene

966 LOG

Baugabel – FUSION	87"-Gabelträger	72"-Zinke
	530-1861	530-1869

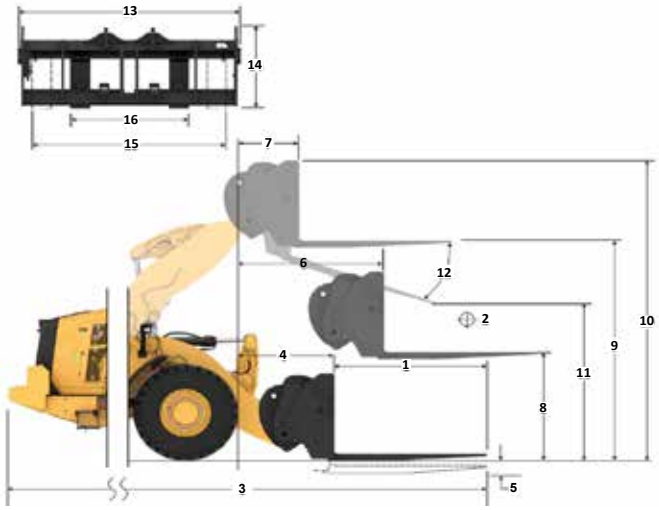

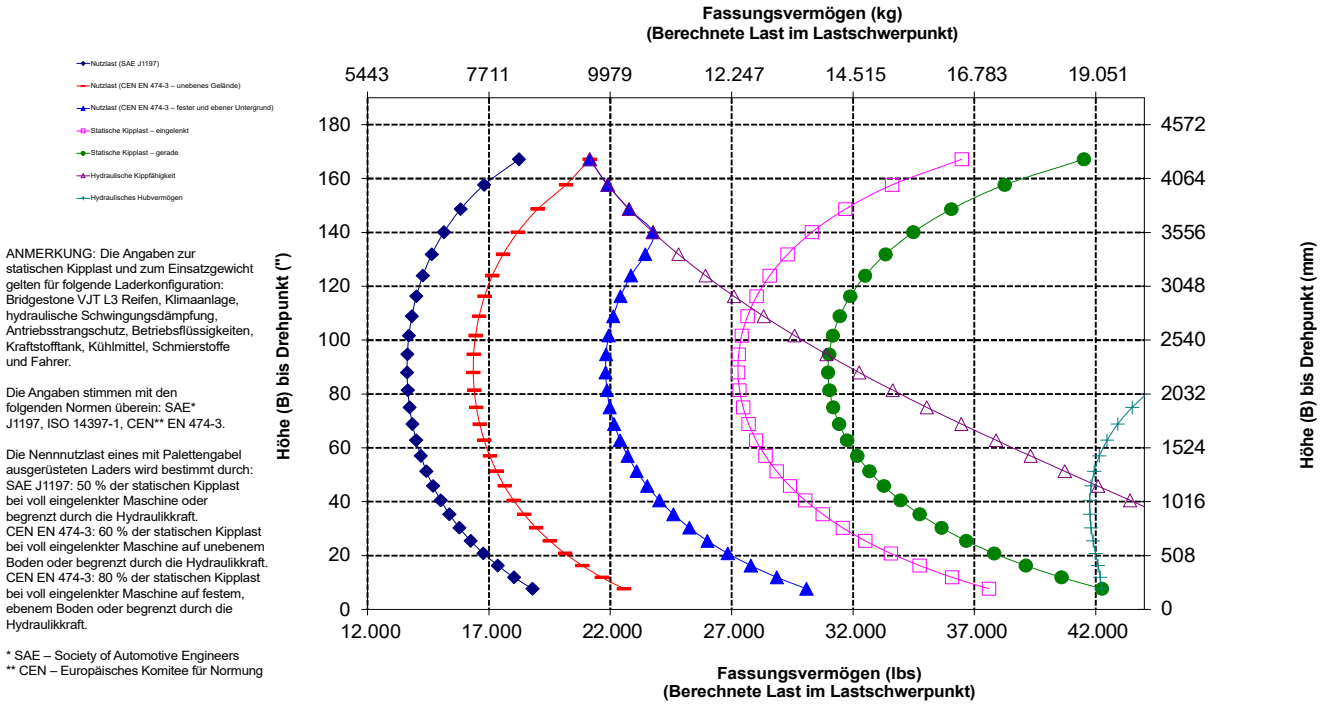

ANMERKUNG: Die Angaben zur statischen Kipplast und zum Einsatzgewicht gelten für folgende Laderkonfiguration: Bridgestone VJT L3 Reifen, Klimaanlage, hydraulische Schwingungsdämpfung, Antriebsstrangschutz, Betriebsflüssigkeiten, Kraftstofftank, Kühlmittel, Schmierstoffe und Fahrer.

Die Angaben stimmen mit den folgenden Normen überein: SAE* J1197, ISO 14397-1, CEN** EN 474-3.

Die Nennnutzlast eines mit Palettengabel ausgerüsteten Laders wird bestimmt durch: SAE J1197: 50 % der statischen Kipplast bei voll eingelenkter Maschine oder begrenzt durch die Hydraulikkraft.
CEN EN 474-3: 60 % der statischen Kipplast bei voll eingelenkter Maschine auf unebenem Boden oder begrenzt durch die Hydraulikkraft.
CEN EN 474-3: 80 % der statischen Kipplast bei voll eingelenkter Maschine auf festem, ebenem Boden oder begrenzt durch die Hydraulikkraft.

* SAE – Society of Automotive Engineers
** CEN – Europäisches Komitee für Normung

WARNUNG: Die Nutzlast der Zinken nicht überschreiten. Die einzelnen Zinkenkapazitäten sind auf der Seite einer jeden Zinke eingestanzt.

Gabel – Technische Daten

Technische Daten der Gabel

1	Zinkenlänge	mm "	1219 48,0
2	Lastschwerpunkt	mm "	610 24,0
	Statische Kipplast – Maschine gerade (Gabeln waagerecht)	kg lbs	15.225 33.555
	Statische Kipplast – Maschine eingelenkt (Gabeln waagerecht)	kg lbs	13.376 29.481
	Nennlast (SAE J1197 – 50 % der statischen Kipplast bei voll eingelenkter Maschine)	kg lbs	6688 14.741
	Nennlast (CEN EN 474-3, unebenes Gelände – 60 % der statischen Kipplast bei voll eingelenkter Maschine)	kg lbs	8026 17.689
	Nennlast (CEN EN 474-3, fester, ebener Untergrund – 80 % der statischen Kipplast bei voll eingelenkter Maschine)	kg lbs	10.701 23.585
3	Max. Gesamtlänge	mm "	9173 361,1
4	Reichweite mit Gabel auf Standebene	mm "	1077 42,4
5	* Höhe zur Unterseite Gabelzinken bei tiefster Stellung und waagerechter Gabel	mm "	-87 -3,4
6	Gabelträgerreichweite bei horizontalen Hubarmen und waagerechter Gabel	mm "	1685 66,3
7	Gabelträgerreichweite bei maximaler Hubhöhe	mm "	818 32,2
8	Höhe über Gabelzinken bei horizontalen Hubarmen und waagerechter Gabel	mm "	1970 77,5
9	Höhe über Gabelzinken bei höchster Stellung und waagrechter Gabel	mm "	4053 159,6
10	Gesamthöhe über Gabel bei maximaler Hubhöhe (Oberkante Gabelträger bis Boden)	mm "	5093 200,5
11	Ausschütthöhe bei max. Hubhöhe und max. Vorkippwinkel	mm "	2820 111,0
12	Max. Vorkippwinkel von waagerechter Position	Grad	49
13	Gesamtbreite Gabelträger	mm "	2528 99,5
14	Gesamthöhe Gabelträger	mm "	1130 44,5
15	Außenbreite der Zinken (maximale Spreizung)	mm "	2178 85,7
16	Außenbreite der Zinken (minimale Spreizung)	mm "	576 22,7
	Zinkenbreite (einzelne Zinke)	mm "	180,0 7,1
	Zinkenstärke	mm "	90,0 3,5
	Zinkenkapazität	kg lbs	22.200 48.929
	Einsatzgewicht	kg lbs	24.124 53.170

* Negative Werte liegen unter der Planumsebene

966 LOG

Baugabel – FUSION

96"-Gabelträger	48"-Zinke
520-7957	520-7985

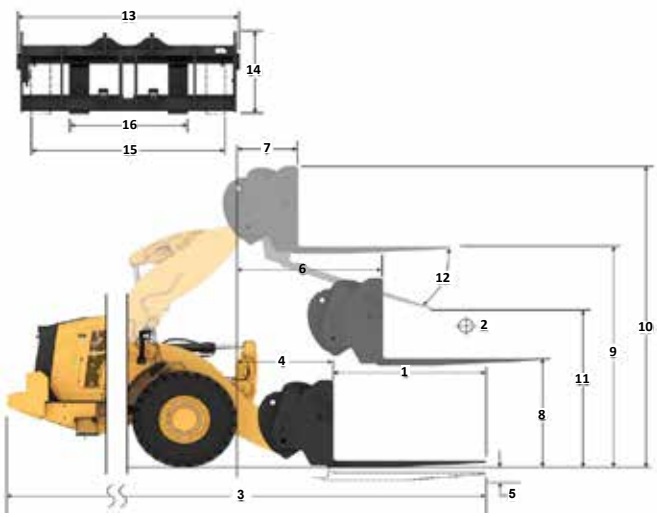

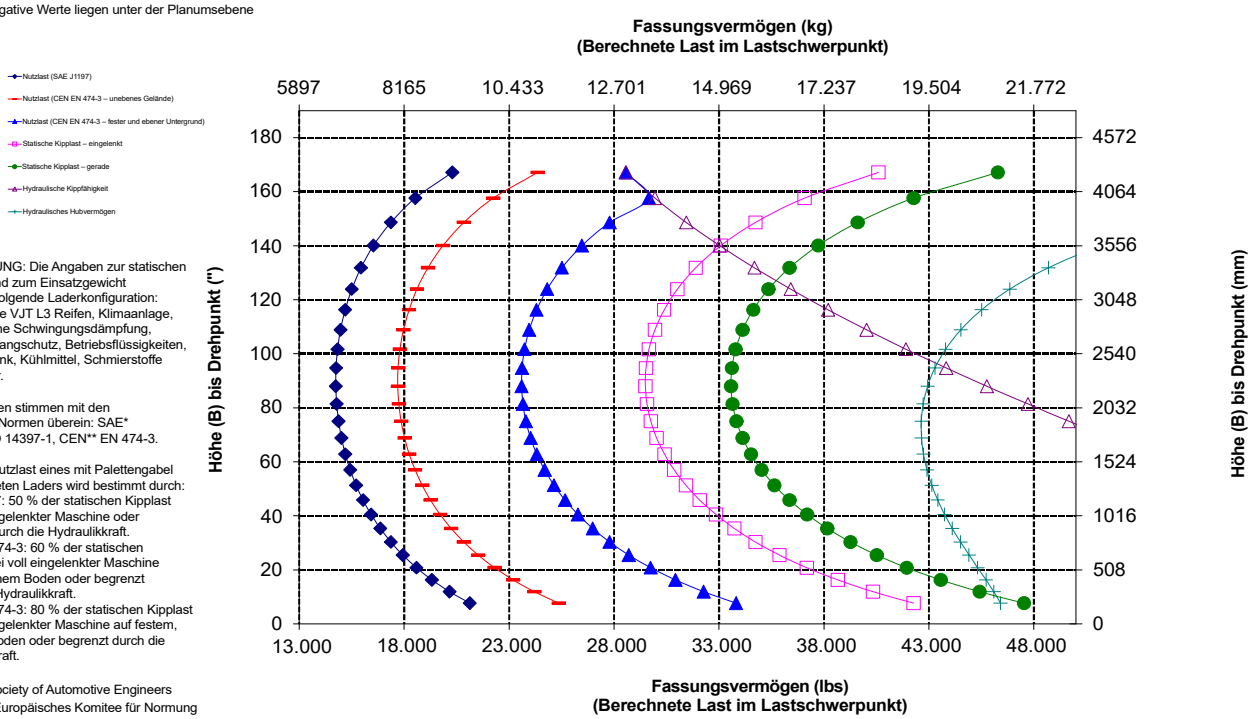

ANMERKUNG: Die Angaben zur statischen Kipplast und zum Einsatzgewicht gelten für folgende Laderkonfiguration: Bridgestone VJT L3 Reifen, Klimaanlage, hydraulische Schwingungsdämpfung, Antriebsstrangschutz, Betriebsflüssigkeiten, Kraftstofftank, Kühlmittel, Schmierstoffe und Fahrer.

Die Angaben stimmen mit den folgenden Normen überein: SAE* J1197, ISO 14397-1, CEN** EN 474-3.

Die Nennnutzlast eines mit Palettengabel ausgerüsteten Laders wird bestimmt durch: SAE J1197: 50 % der statischen Kipplast bei voll eingelenkter Maschine oder begrenzt durch die Hydraulikkraft.
CEN EN 474-3: 60 % der statischen Kipplast bei voll eingelenkter Maschine auf unebenem Boden oder begrenzt durch die Hydraulikkraft.
CEN EN 474-3: 80 % der statischen Kipplast bei voll eingelenkter Maschine auf festem, ebenem Boden oder begrenzt durch die Hydraulikkraft.

* SAE – Society of Automotive Engineers
** CEN – Europäisches Komitee für Normung

WARNUNG: Die Nutzlast der Zinken nicht überschreiten. Die einzelnen Zinkenkapazitäten sind auf der Seite einer jeden Zinke eingestanzt.

Gabel – Technische Daten

Technische Daten der Gabel

1	Zinkenlänge	mm "	1524 60,0
2	Lastschwerpunkt	mm "	762 30,0
	Statische Kipplast – Maschine gerade (Gabeln waagerecht)	kg lbs	14.474 31.901
	Statische Kipplast – Maschine eingelenkt (Gabeln waagerecht)	kg lbs	12.709 28.011
	Nennlast (SAE J1197 – 50 % der statischen Kipplast bei voll eingelenkter Maschine)	kg lbs	6355 14.005
	Nennlast (CEN EN 474-3, unebenes Gelände – 60 % der statischen Kipplast bei voll eingelenkter Maschine)	kg lbs	7625 16.806
	Nennlast (CEN EN 474-3, fester, ebener Untergrund – 80 % der statischen Kipplast bei voll eingelenkter Maschine)	kg lbs	10.167 22.409
3	Max. Gesamtlänge	mm "	9478 373,1
4	Reichweite mit Gabel auf Standebene	mm "	1077 42,4
5	* Höhe zur Unterseite Gabelzinken bei tiefster Stellung und waagerechter Gabel	mm "	-87 -3,4
6	Gabelträgerreichweite bei horizontalen Hubarmen und waagerechter Gabel	mm "	1685 66,4
7	Gabelträgerreichweite bei maximaler Hubhöhe	mm "	818 32,2
8	Höhe über Gabelzinken bei horizontalen Hubarmen und waagerechter Gabel	mm "	1970 77,5
9	Höhe über Gabelzinken bei höchster Stellung und waagrechter Gabel	mm "	4053 159,6
10	Gesamthöhe über Gabel bei max. Hubhöhe (Oberkante Gabelträger bis Boden)	mm "	5093 200,5
11	Ausschütthöhe bei max. Hubhöhe und max. Vorkippwinkel	mm "	2589 101,9
12	Max. Vorkippwinkel von waagerechter Position	Grad	49
13	Gesamtbreite Gabelträger	mm "	2528 99,5
14	Gesamthöhe Gabelträger	mm "	1130 44,5
15	Außenbreite der Zinken (maximale Spreizung)	mm "	2178 85,7
16	Außenbreite der Zinken (minimale Spreizung)	mm "	576 22,7
	Zinkenbreite (einzelne Zinke)	mm "	180,0 7,1
	Zinkenstärke	mm "	90,0 3,5
	Zinkenkapazität	kg lbs	17.800 39.231
	Einsatzgewicht	kg lbs	24.190 53.315

* Negative Werte liegen unter der Planumsebene

966 LOG

Baugabel – FUSION	96"-Gabelträger	60"-Zinke
	520-7957	520-7980

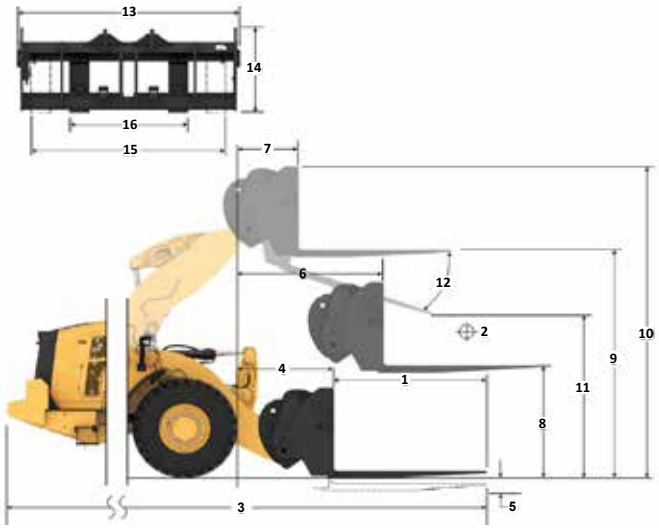

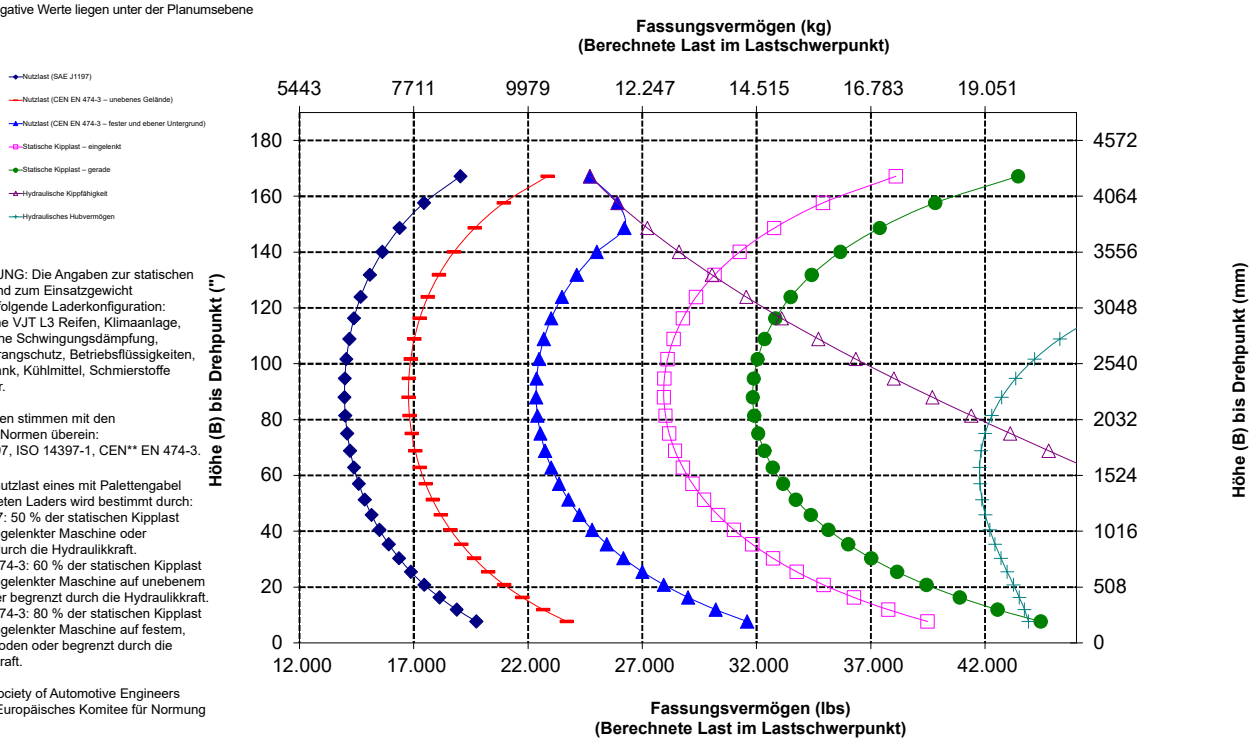

ANMERKUNG: Die Angaben zur statischen Kipplast und zum Einsatzgewicht gelten für folgende Laderkonfiguration: Bridgestone VJT L3 Reifen, Klimaanlage, hydraulische Schwingungsdämpfung, Antriebsstrangschutz, Betriebsflüssigkeiten, Kraftstofftank, Kühlmittel, Schmierstoffe und Fahrer.

Die Angaben stimmen mit den folgenden Normen überein: SAE* J1197, ISO 14397-1, CEN** EN 474-3.

Die Nennnutzlast eines mit Palettengabel ausgerüsteten Laders wird bestimmt durch: SAE J1197: 50 % der statischen Kipplast bei voll eingelenkter Maschine oder begrenzt durch die Hydraulikkraft.
CEN EN 474-3: 60 % der statischen Kipplast bei voll eingelenkter Maschine auf unebenem Boden oder begrenzt durch die Hydraulikkraft.
CEN EN 474-3: 80 % der statischen Kipplast bei voll eingelenkter Maschine auf festem, ebenem Boden oder begrenzt durch die Hydraulikkraft.

* SAE – Society of Automotive Engineers
** CEN – Europäisches Komitee für Normung

WARNUNG: Die Nutzlast der Zinken nicht überschreiten. Die einzelnen Zinkenkapazitäten sind auf der Seite einer jeden Zinke eingestanzt.

Gabel – Technische Daten

Technische Daten der Gabel

1	Zinkenlänge	mm "	1829 72,0
2	Lastschwerpunkt	mm "	915 36,0
	Statische Kipplast – Maschine gerade (Gabeln waagerecht)	kg lbs	13.786 30.384
	Statische Kipplast – Maschine eingelenkt (Gabeln waagerecht)	kg lbs	12.097 26.662
	Nennlast (SAE J1197 – 50 % der statischen Kipplast bei voll eingelenkter Maschine)	kg lbs	6049 13.331
	Nennlast (CEN EN 474-3, unebenes Gelände – 60 % der statischen Kipplast bei voll eingelenkter Maschine)	kg lbs	7258 15.997
	Nennlast (CEN EN 474-3, fester, ebener Untergrund – 80 % der statischen Kipplast bei voll eingelenkter Maschine)	kg lbs	9678 21.330
3	Max. Gesamtlänge	mm "	9783 385,1
4	Reichweite mit Gabel auf Standebene	mm "	1077 42,4
5	* Höhe zur Unterseite Gabelzinken bei tiefster Stellung und waagerechter Gabel	mm "	-87 -3,4
6	Gabelträgerreichweite bei horizontalen Hubarmen und waagerechter Gabel	mm "	1685 66,4
7	Gabelträgerreichweite bei maximaler Hubhöhe	mm "	818 32,2
8	Höhe über Gabelzinken bei horizontalen Hubarmen und waagerechter Gabel	mm "	1970 77,5
9	Höhe über Gabelzinken bei höchster Stellung und waagrechter Gabel	mm "	4053 159,6
10	Gesamthöhe über Gabel bei max. Hubhöhe (Oberkante Gabelträger bis Boden)	mm "	5093 200,5
11	Ausschütthöhe bei max. Hubhöhe und max. Vorkippwinkel	mm "	2359 92,9
12	Max. Vorkippwinkel von waagerechter Position	Grad	49
13	Gesamtbreite Gabelträger	mm "	2528 99,5
14	Gesamthöhe Gabelträger	mm "	1130 44,5
15	Außenbreite der Zinken (maximale Spreizung)	mm "	2178 85,7
16	Außenbreite der Zinken (minimale Spreizung)	mm "	576 22,7
	Zinkenbreite (einzelne Zinke)	mm "	180,0 7,1
	Zinkenstärke	mm "	90,0 3,5
	Zinkenkapazität	kg lbs	14.800 32.619
	Einsatzgewicht	kg lbs	24.251 53.449

* Negative Werte liegen unter der Planumsebene

966 LOG

Baugabel – FUSION	96"-Gabelträger	72"-Zinke
	520-7957	520-7979

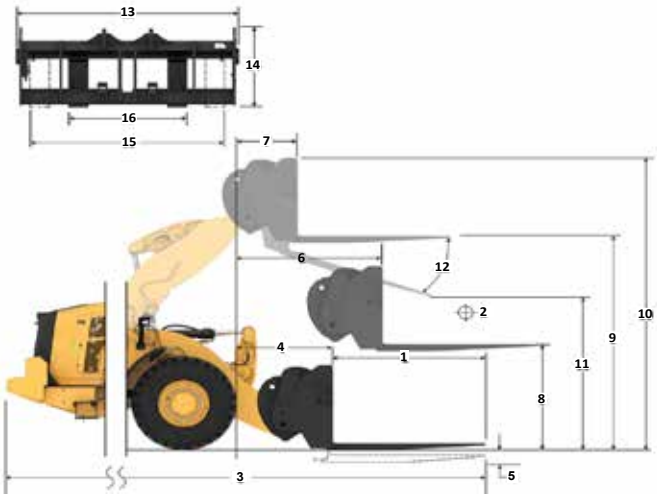

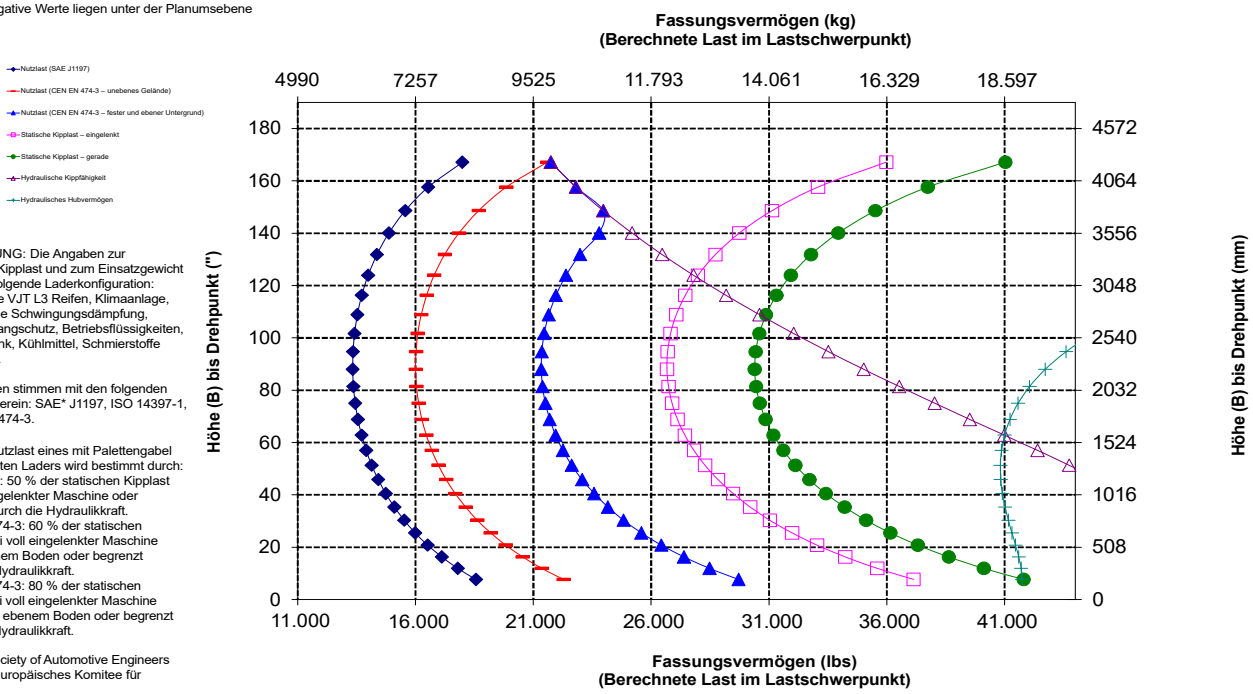

ANMERKUNG: Die Angaben zur statischen Kipplast und zum Einsatzgewicht gelten für folgende Laderkonfiguration: Bridgestone VJT L3 Reifen, Klimaanlage, hydraulische Schwingungsdämpfung, Antriebsstrangschutz, Betriebsflüssigkeiten, Kraftstofftank, Kühlmittel, Schmierstoffe und Fahrer.

Die Angaben stimmen mit den folgenden Normen überein: SAE* J1197, ISO 14397-1, CEN** EN 474-3.

Die Nennnutzlast eines mit Palettengabel ausgerüsteten Laders wird bestimmt durch: SAE J1197: 50 % der statischen Kipplast bei voll eingelenkter Maschine oder begrenzt durch die Hydraulikkraft.
CEN EN 474-3: 60 % der statischen Kipplast bei voll eingelenkter Maschine auf unebenem Boden oder begrenzt durch die Hydraulikkraft.
CEN EN 474-3: 80 % der statischen Kipplast bei voll eingelenkter Maschine auf festem, ebenem Boden oder begrenzt durch die Hydraulikkraft.

* SAE – Society of Automotive Engineers
** CEN – Europäisches Komitee für Normung

WARNUNG: Die Nutzlast der Zinken nicht überschreiten. Die einzelnen Zinkenkapazitäten sind auf der Seite einer jeden Zinke eingestanzt.

Gabel – Technische Daten

Technische Daten der Gabel

1	Zinkenlänge	mm "	2134 84,0
2	Lastschwerpunkt	mm "	1067 42,0
	Statische Kipplast – Maschine gerade (Gabeln waagerecht)	kg lbs	13.147 28.976
	Statische Kipplast – Maschine eingelenkt (Gabeln waagerecht)	kg lbs	11.529 25.410
	Nennlast (SAE J1197 – 50 % der statischen Kipplast bei voll eingelenkter Maschine)	kg lbs	5764 12.705
	Nennlast (CEN EN 474-3, unebenes Gelände – 60 % der statischen Kipplast bei voll eingelenkter Maschine)	kg lbs	6917 15.246
	Nennlast (CEN EN 474-3, fester, ebener Untergrund – 80 % der statischen Kipplast bei voll eingelenkter Maschine)	kg lbs	8773 19.337
3	Max. Gesamtlänge	mm "	10.088 397,1
4	Reichweite mit Gabel auf Standebene	mm "	1077 42,4
5	* Höhe zur Unterseite Gabelzinken bei tiefster Stellung und waagerechter Gabel	mm "	-87 -3,4
6	Gabelträgerreichweite bei horizontalen Hubarmen und waagerechter Gabel	mm "	1685 66,4
7	Gabelträgerreichweite bei maximaler Hubhöhe	mm "	818 32,2
8	Höhe über Gabelzinken bei horizontalen Hubarmen und waagerechter Gabel	mm "	1970 77,5
9	Höhe über Gabelzinken bei höchster Stellung und waagrechter Gabel	mm "	4053 159,6
10	Gesamthöhe über Gabel bei max. Hubhöhe (Oberkante Gabelträger bis Boden)	mm "	5093 200,5
11	Ausschütthöhe bei max. Hubhöhe und max. Vorkippwinkel	mm "	2128 83,8
12	Max. Vorkippwinkel von waagerechter Position	Grad	49
13	Gesamtbreite Gabelträger	mm "	2528 99,5
14	Gesamthöhe Gabelträger	mm "	1130 44,5
15	Außenbreite der Zinken (maximale Spreizung)	mm "	2178 85,7
16	Außenbreite der Zinken (minimale Spreizung)	mm "	576 22,7
	Zinkenbreite (einzelne Zinke)	mm "	180,0 7,1
	Zinkenstärke	mm "	90,0 3,5
	Zinkenkapazität	kg lbs	12.700 27.991
	Einsatzgewicht	kg lbs	24.314 53.588

* Negative Werte liegen unter der Planumsebene

966 LOG

Baugabel – FUSION	96" Gabelträger	84"-Zinke
	520-7957	520-7986

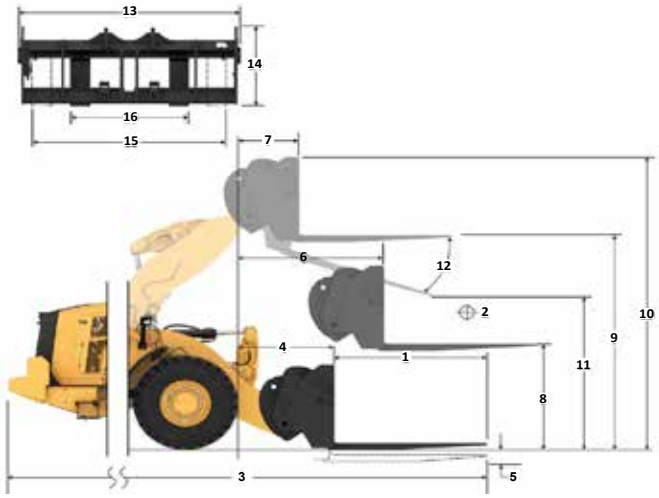

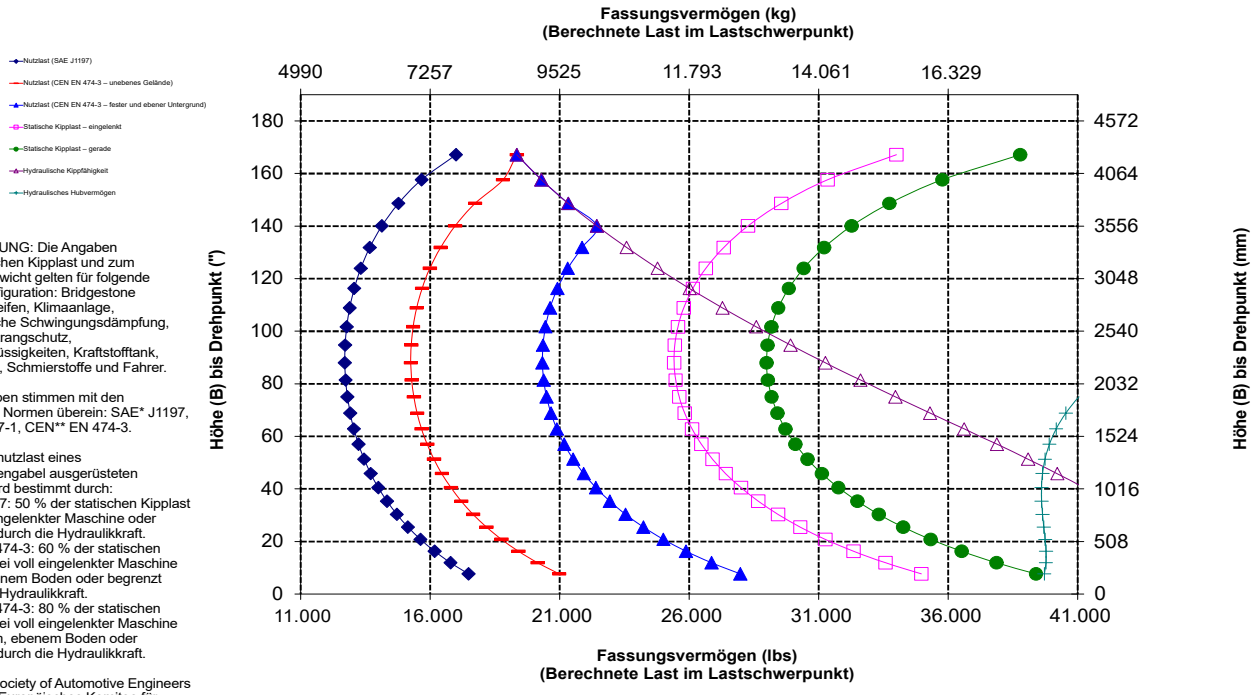

ANMERKUNG: Die Angaben zur statischen Kipplast und zum Einsatzgewicht gelten für folgende Laderkonfiguration: Bridgestone VJT L3 Reifen, Klimaanlage, hydraulische Schwingungsdämpfung, Antriebsstrangschutz, Betriebsflüssigkeiten, Kraftstofftank, Kühlmittel, Schmierstoffe und Fahrer.

Die Angaben stimmen mit den folgenden Normen überein: SAE* J1197, ISO 14397-1, CEN** EN 474-3.

Die Nennnutzlast eines mit Palettengabel ausgerüsteten Laders wird bestimmt durch:
SAE J1197: 50 % der statischen Kipplast bei voll eingelenkter Maschine oder begrenzt durch die Hydraulikkraft.
CEN EN 474-3: 60 % der statischen Kipplast bei voll eingelenkter Maschine auf unebenem Boden oder begrenzt durch die Hydraulikkraft.
CEN EN 474-3: 80 % der statischen Kipplast bei voll eingelenkter Maschine auf festem, ebenem Boden oder begrenzt durch die Hydraulikkraft.

* SAE – Society of Automotive Engineers
** CEN – Europäisches Komitee für Normung

WARNUNG: Die Nutzlast der Zinken nicht überschreiten. Die einzelnen Zinkenkapazitäten sind auf der Seite einer jeden Zinke eingestanzt.

Gabel – Technische Daten

Technische Daten der Gabel

1	Zinkenlänge	mm "	2438 96,0
2	Lastschwerpunkt	mm "	1219 48,0
	Statische Kipplast – Maschine gerade (Gabeln waagerecht)	kg lbs	12.557 27.677
	Statische Kipplast – Maschine eingelenkt (Gabeln waagerecht)	kg lbs	11.004 24.252
	Nennlast (SAE J1197 – 50 % der statischen Kipplast bei voll eingelenkter Maschine)	kg lbs	5502 12.126
	Nennlast (CEN EN 474-3, unebenes Gelände – 60 % der statischen Kipplast bei voll eingelenkter Maschine)	kg lbs	6602 14.551
	Nennlast (CEN EN 474-3, fester, ebener Untergrund – 80 % der statischen Kipplast bei voll eingelenkter Maschine)	kg lbs	7882 17.371
3	Max. Gesamtlänge	mm "	10.392 409,1
4	Reichweite mit Gabel auf Standebene	mm "	1077 42,4
5	* Höhe zur Unterseite Gabelzinken bei tiefster Stellung und waagerechter Gabel	mm "	-87 -3,4
6	Gabelträgerreichweite bei horizontalen Hubarmen und waagerechter Gabel	mm "	1685 66,4
7	Gabelträgerreichweite bei maximaler Hubhöhe	mm "	818 32,2
8	Höhe über Gabelzinken bei horizontalen Hubarmen und waagerechter Gabel	mm "	1970 77,5
9	Höhe über Gabelzinken bei höchster Stellung und waagrechter Gabel	mm "	4053 159,6
10	Gesamthöhe über Gabel bei max. Hubhöhe (Oberkante Gabelträger bis Boden)	mm "	5093 200,5
11	Ausschütthöhe bei max. Hubhöhe und max. Vorkippwinkel	mm "	1899 74,7
12	Max. Vorkippwinkel von waagerechter Position	Grad	49
13	Gesamtbreite Gabelträger	mm "	2528 99,5
14	Gesamthöhe Gabelträger	mm "	1130 44,5
15	Außenbreite der Zinken (maximale Spreizung)	mm "	2178 85,7
16	Außenbreite der Zinken (minimale Spreizung)	mm "	576 22,7
	Zinkenbreite (einzelne Zinke)	mm "	180,0 7,1
	Zinkenstärke	mm "	90,0 3,5
	Zinkenkapazität	kg lbs	11.300 24.905
	Einsatzgewicht	kg lbs	24.376 53.725

* Negative Werte liegen unter der Planumsebene

966 LOG

Baugabel – FUSION	96"-Gabelträger	96"-Zinke
	520-7957	520-7981

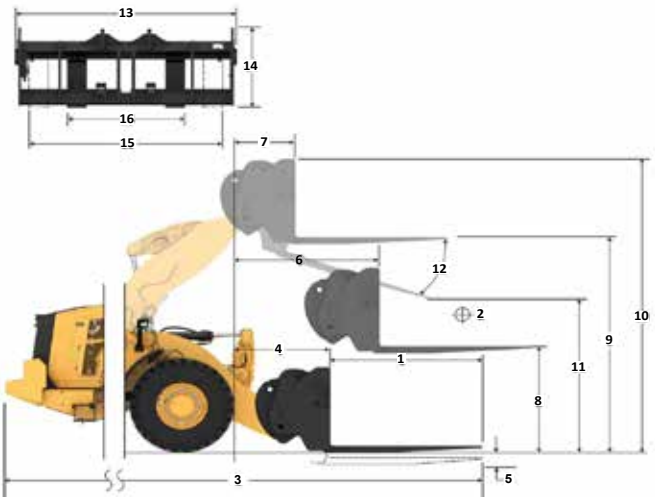

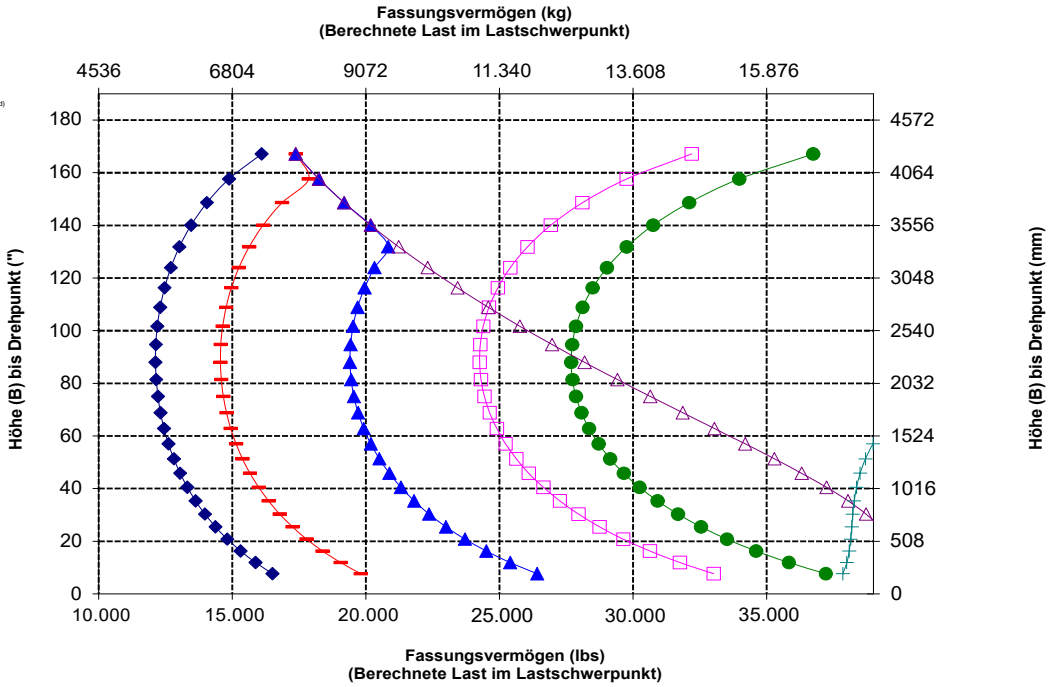

ANMERKUNG: Die Angaben zur statischen Kipplast und zum Einsatzgewicht gelten für folgende Laderkonfiguration: Bridgestone VJT L3 Reifen, Klimaanlage, hydraulische Schwingungsdämpfung, Antriebsstrangschutz, Betriebsflüssigkeiten, Kraftstofftank, Kühlmittel, Schmierstoffe und Fahrer.

Die Angaben stimmen mit den folgenden Normen überein: SAE* J1197, ISO 14397-1, CEN** EN 474-3.

Die Nennnutzlast eines mit Palettengabel ausgerüsteten Laders wird bestimmt durch:
SAE J1197: 50 % der statischen Kipplast bei voll eingelenkter Maschine oder begrenzt durch die Hydraulikkraft.
CEN EN 474-3: 60 % der statischen Kipplast bei voll eingelenkter Maschine auf unebenem Boden oder begrenzt durch die Hydraulikkraft.
CEN EN 474-3: 80 % der statischen Kipplast bei voll eingelenkter Maschine auf festem, ebenem Boden oder begrenzt durch die Hydraulikkraft.

* SAE – Society of Automotive Engineers
** CEN – Europäisches Komitee für Normung

WARNUNG: Die Nutzlast der Zinken nicht überschreiten. Die einzelnen Zinkenkapazitäten sind auf der Seite einer jeden Zinke eingestanzt.

Gabel – Technische Daten

Technische Daten der Gabel

1	Zinkenlänge	mm "	1219 48,0
2	Lastschwerpunkt	mm "	610 24,0
	Statische Kipplast – Maschine gerade (Gabeln waagerecht)	kg lbs	15.184 33.466
	Statische Kipplast – Maschine eingelenkt (Gabeln waagerecht)	kg lbs	13.336 29.392
	Nennlast (SAE J1197 – 50 % der statischen Kipplast bei voll eingelenkter Maschine)	kg lbs	6668 14.696
	Nennlast (CEN EN 474-3, unebenes Gelände – 60 % der statischen Kipplast bei voll eingelenkter Maschine)	kg lbs	8001 17.635
	Nennlast (CEN EN 474-3, fester, ebener Untergrund – 80 % der statischen Kipplast bei voll eingelenkter Maschine)	kg lbs	10.669 23.513
3	Max. Gesamtlänge	mm "	9173 361,1
4	Reichweite mit Gabel auf Standebene	mm "	1077 42,4
5	* Höhe zur Unterseite Gabelzinken bei tiefster Stellung und waagerechter Gabel	mm "	-87 -3,4
6	Gabelträgerreichweite bei horizontalen Hubarmen und waagerechter Gabel	mm "	1685 66,3
7	Gabelträgerreichweite bei maximaler Hubhöhe	mm "	818 32,2
8	Höhe über Gabelzinken bei horizontalen Hubarmen und waagerechter Gabel	mm "	1970 77,5
9	Höhe über Gabelzinken bei höchster Stellung und waagerechter Gabel	mm "	4053 159,6
10	Gesamthöhe über Gabel bei max. Hubhöhe (Oberkante Gabelträger bis Boden)	mm "	5093 200,5
11	Ausschütthöhe bei max. Hubhöhe und max. Vorkippwinkel	mm "	2820 111,0
12	Max. Vorkippwinkel von waagerechter Position	Grad	49
13	Gesamtbreite Gabelträger	mm "	2833 111,5
14	Gesamthöhe Gabelträger	mm "	1130 44,5
15	Außenbreite der Zinken (maximale Spreizung)	mm "	2493 98,1
16	Außenbreite der Zinken (minimale Spreizung)	mm "	590 23,2
	Zinkenbreite (einzelne Zinke)	mm "	180,0 7,1
	Zinkenstärke	mm "	90,0 3,5
	Zinkenkapazität	kg lbs	22.200 48.929
	Einsatzgewicht	kg lbs	24.177 53.286

* Negative Werte liegen unter der Planumsebene

966 LOG

Baugabel – FUSION	108"-Gabelträger	48"-Zinke
	520-7968	520-7985

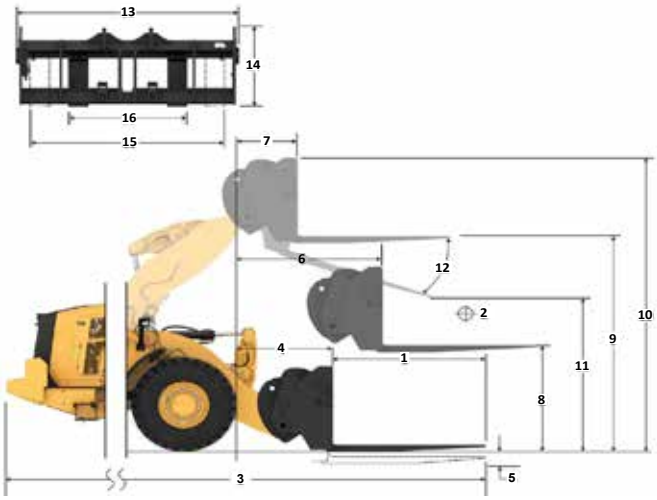

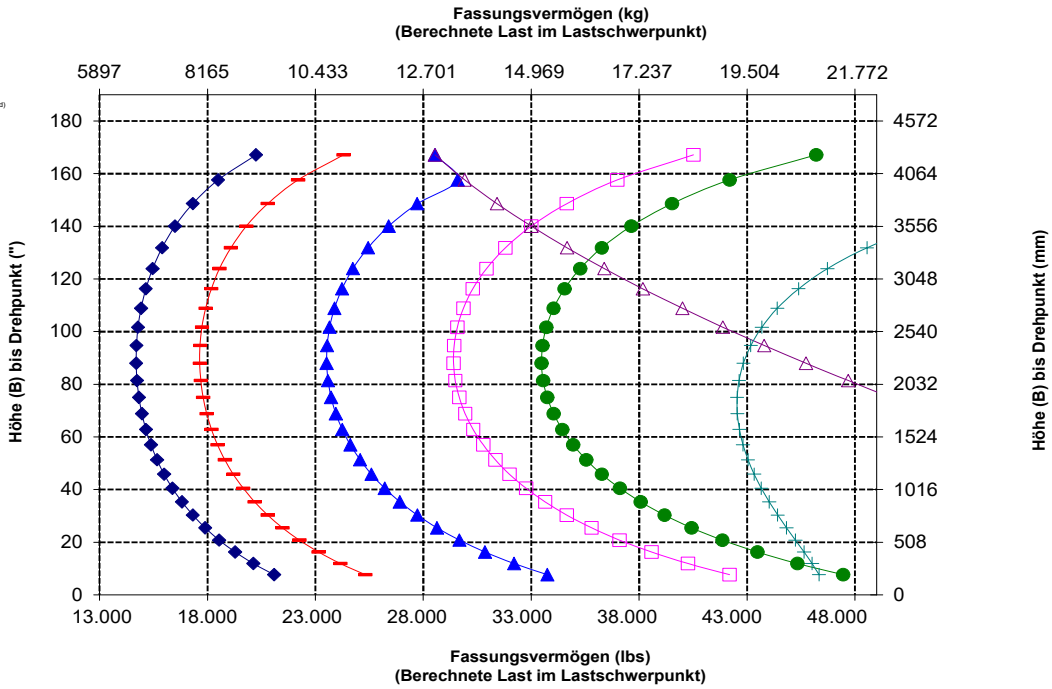

ANMERKUNG: Die Angaben zur statischen Kipplast und zum Einsatzgewicht gelten für folgende Laderkonfiguration: Bridgestone VJT L3 Reifen, Klimaanlage, hydraulische Schwingungsdämpfung, Antriebsstrangschutz, Betriebsflüssigkeiten, Kraftstofftank, Kühlmittel, Schmierstoffe und Fahrer.

Die Angaben stimmen mit den folgenden Normen überein: SAE* J1197, ISO 14397-1, CEN** EN 474-3.

Die Nennnutzlast eines mit Palettengabel ausgerüsteten Laders wird bestimmt durch:
SAE J1197: 50 % der statischen Kipplast bei voll eingelenkter Maschine oder begrenzt durch die Hydraulikkraft.
CEN EN 474-3: 60 % der statischen Kipplast bei voll eingelenkter Maschine auf unebenem Boden oder begrenzt durch die Hydraulikkraft.
CEN EN 474-3: 80 % der statischen Kipplast bei voll eingelenkter Maschine auf festem, ebenem Boden oder begrenzt durch die Hydraulikkraft.

* SAE – Society of Automotive Engineers
** CEN – Europäisches Komitee für Normung

WARNUNG: Die Nutzlast der Zinken nicht überschreiten. Die einzelnen Zinkenkapazitäten sind auf der Seite einer jeden Zinke eingestanzt.

Gabel – Technische Daten

Technische Daten der Gabel

1	Zinkenlänge	mm "	1524 60,0
2	Lastschwerpunkt	mm "	762 30,0
	Statische Kipplast – Maschine gerade (Gabeln waagerecht)	kg lbs	14.439 31.824
	Statische Kipplast – Maschine eingelenkt (Gabeln waagerecht)	kg lbs	12.674 27.933
	Nennlast (SAE J1197 – 50 % der statischen Kipplast bei voll eingelenkter Maschine)	kg lbs	6337 13.967
	Nennlast (CEN EN 474-3, unebenes Gelände – 60 % der statischen Kipplast bei voll eingelenkter Maschine)	kg lbs	7604 16.760
	Nennlast (CEN EN 474-3, fester, ebener Untergrund – 80 % der statischen Kipplast bei voll eingelenkter Maschine)	kg lbs	10.139 22.347
3	Max. Gesamtlänge	mm "	9478 373,1
4	Reichweite mit Gabel auf Standebene	mm "	1077 42,4
5	* Höhe zur Unterseite Gabelzinken bei tiefster Stellung und waagerechter Gabel	mm "	-87 -3,4
6	Gabelträgerreichweite bei horizontalen Hubarmen und waagerechter Gabel	mm "	1685 66,4
7	Gabelträgerreichweite bei maximaler Hubhöhe	mm "	818 32,2
8	Höhe über Gabelzinken bei horizontalen Hubarmen und waagerechter Gabel	mm "	1970 77,5
9	Höhe über Gabelzinken bei höchster Stellung und waagrechter Gabel	mm "	4053 159,6
10	Gesamthöhe über Gabel bei max. Hubhöhe (Oberkante Gabelträger bis Boden)	mm "	5093 200,5
11	Ausschütthöhe bei max. Hubhöhe und max. Vorkippwinkel	mm "	2589 101,9
12	Max. Vorkippwinkel von waagerechter Position	Grad	49
13	Gesamtbreite Gabelträger	mm "	2833 111,5
14	Gesamthöhe Gabelträger	mm "	1130 44,5
15	Außenbreite der Zinken (maximale Spreizung)	mm "	2483 97,8
16	Außenbreite der Zinken (minimale Spreizung)	mm "	590 23,2
	Zinkenbreite (einzelne Zinke)	mm "	180,0 7,1
	Zinkenstärke	mm "	90,0 3,5
	Zinkenkapazität	kg lbs	17.800 39.231
	Einsatzgewicht	kg lbs	24.239 53.423

* Negative Werte liegen unter der Planumsebene

966 LOG

Baugabel – FUSION	108"-Gabelträger	60"-Zinke
	520-7968	520-7980

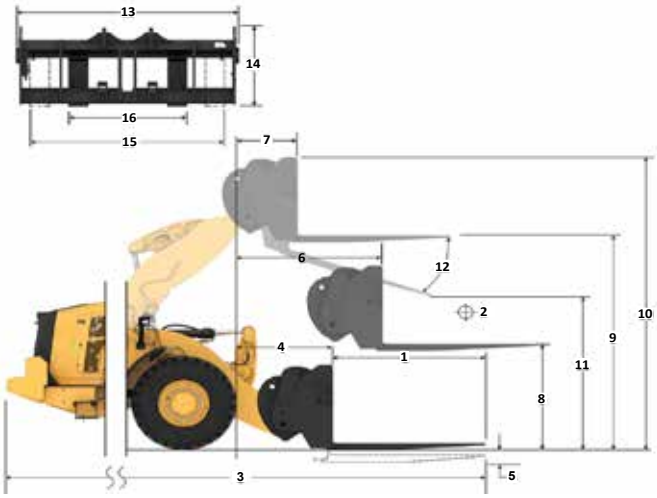

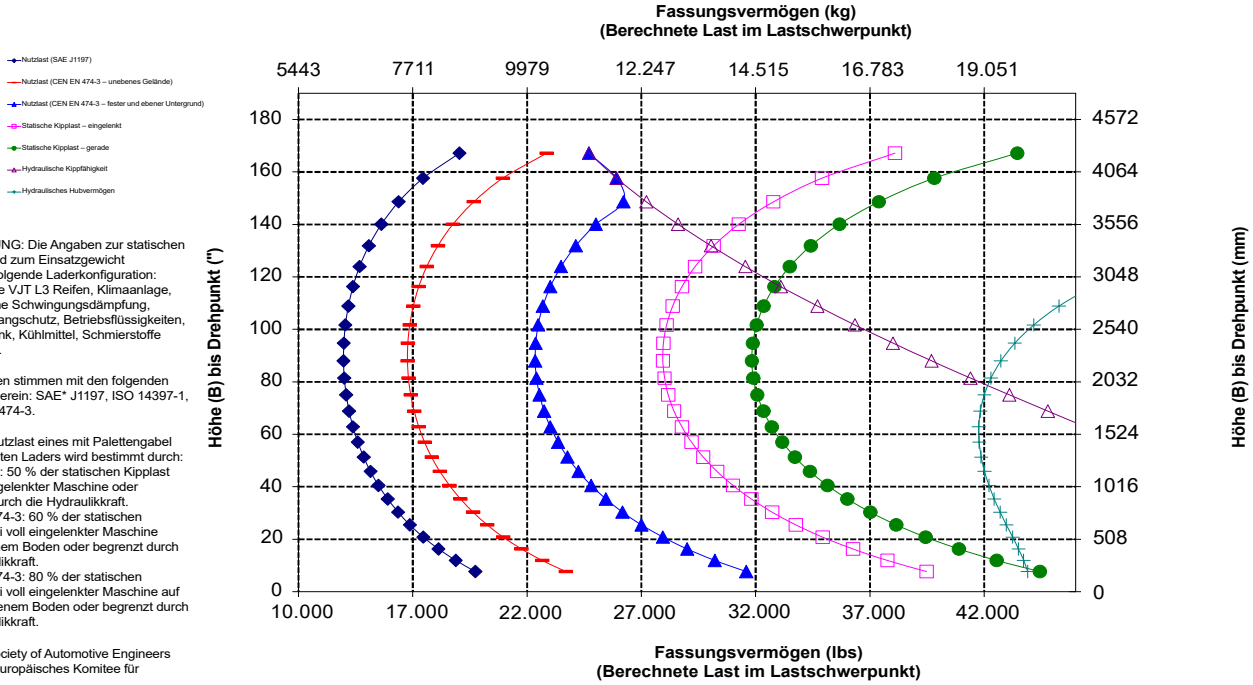

ANMERKUNG: Die Angaben zur statischen Kipplast und zum Einsatzgewicht gelten für folgende Laderkonfiguration: Bridgestone VJT L3 Reifen, Klimaanlage, hydraulische Schwingungsdämpfung, Antriebsstrangschutz, Betriebsflüssigkeiten, Kraftstofftank, Kühlmittel, Schmierstoffe und Fahrer.

Die Angaben stimmen mit den folgenden Normen überein: SAE* J1197, ISO 14397-1, CEN** EN 474-3.

Die Nennnutzlast eines mit Palettengabel ausgerüsteten Laders wird bestimmt durch:
SAE J1197: 50 % der statischen Kipplast bei voll eingelenkter Maschine oder begrenzt durch die Hydraulikkraft.
CEN EN 474-3: 60 % der statischen Kipplast bei voll eingelenkter Maschine auf unebenem Boden oder begrenzt durch die Hydraulikkraft.
CEN EN 474-3: 80 % der statischen Kipplast bei voll eingelenkter Maschine auf festem, ebenem Boden oder begrenzt durch die Hydraulikkraft.

* SAE – Society of Automotive Engineers
** CEN – Europäisches Komitee für Normung

WARNUNG: Die Nutzlast der Zinken nicht überschreiten. Die einzelnen Zinkenkapazitäten sind auf der Seite einer jeden Zinke eingestanzt.

Gabel – Technische Daten

Technische Daten der Gabel

1	Zinkenlänge	mm "	1829 72,0
2	Lastschwerpunkt	mm "	915 36,0
	Statische Kipplast – Maschine gerade (Gabeln waagerecht)	kg lbs	13.751 30.307
	Statische Kipplast – Maschine eingelenkt (Gabeln waagerecht)	kg lbs	12.062 26.585
	Nennlast (SAE J1197 – 50 % der statischen Kipplast bei voll eingelenkter Maschine)	kg lbs	6031 13.293
	Nennlast (CEN EN 474-3, unebenes Gelände – 60 % der statischen Kipplast bei voll eingelenkter Maschine)	kg lbs	7237 15.951
	Nennlast (CEN EN 474-3, fester, ebener Untergrund – 80 % der statischen Kipplast bei voll eingelenkter Maschine)	kg lbs	9650 21.268
3	Max. Gesamtlänge	mm "	9783 385,1
4	Reichweite mit Gabel auf Standebene	mm "	1077 42,4
5	* Höhe zur Unterseite Gabelzinken bei tiefster Stellung und waagerechter Gabel	mm "	-87 -3,4
6	Gabelträgerreichweite bei horizontalen Hubarmen und waagerechter Gabel	mm "	1685 66,4
7	Gabelträgerreichweite bei maximaler Hubhöhe	mm "	818 32,2
8	Höhe über Gabelzinken bei horizontalen Hubarmen und waagerechter Gabel	mm "	1970 77,5
9	Höhe über Gabelzinken bei höchster Stellung und waagerechter Gabel	mm "	4053 159,6
10	Gesamthöhe über Gabel bei max. Hubhöhe (Oberkante Gabelträger bis Boden)	mm "	5093 200,5
11	Ausschütthöhe bei max. Hubhöhe und max. Vorkippwinkel	mm "	2359 92,9
12	Max. Vorkippwinkel von waagerechter Position	Grad	49
13	Gesamtbreite Gabelträger	mm "	2833 111,5
14	Gesamthöhe Gabelträger	mm "	1130 44,5
15	Außenbreite der Zinken (maximale Spreizung)	mm "	2483 97,8
16	Außenbreite der Zinken (minimale Spreizung)	mm "	590 23,2
	Zinkenbreite (einzelne Zinke)	mm "	180,0 7,1
	Zinkenstärke	mm "	90,0 3,5
	Zinkenkapazität	kg lbs	14.800 32.619
	Einsatzgewicht	kg lbs	24.301 53.560

* Negative Werte liegen unter der Planumsebene

966 LOG

Baugabel – FUSION	108"-Gabelträger	72"-Zinke
	520-7968	520-7979

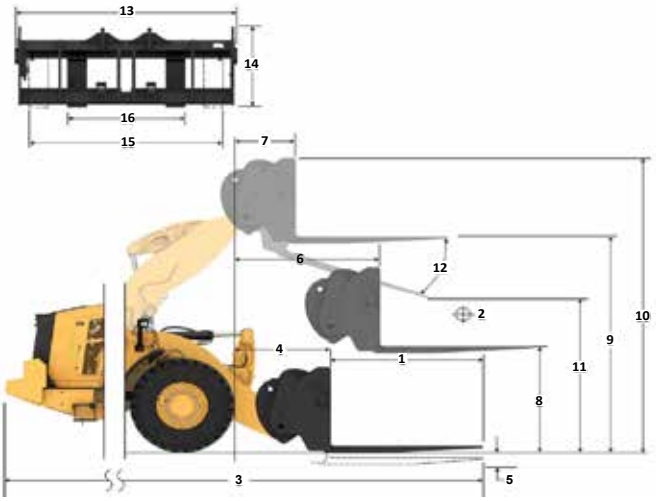

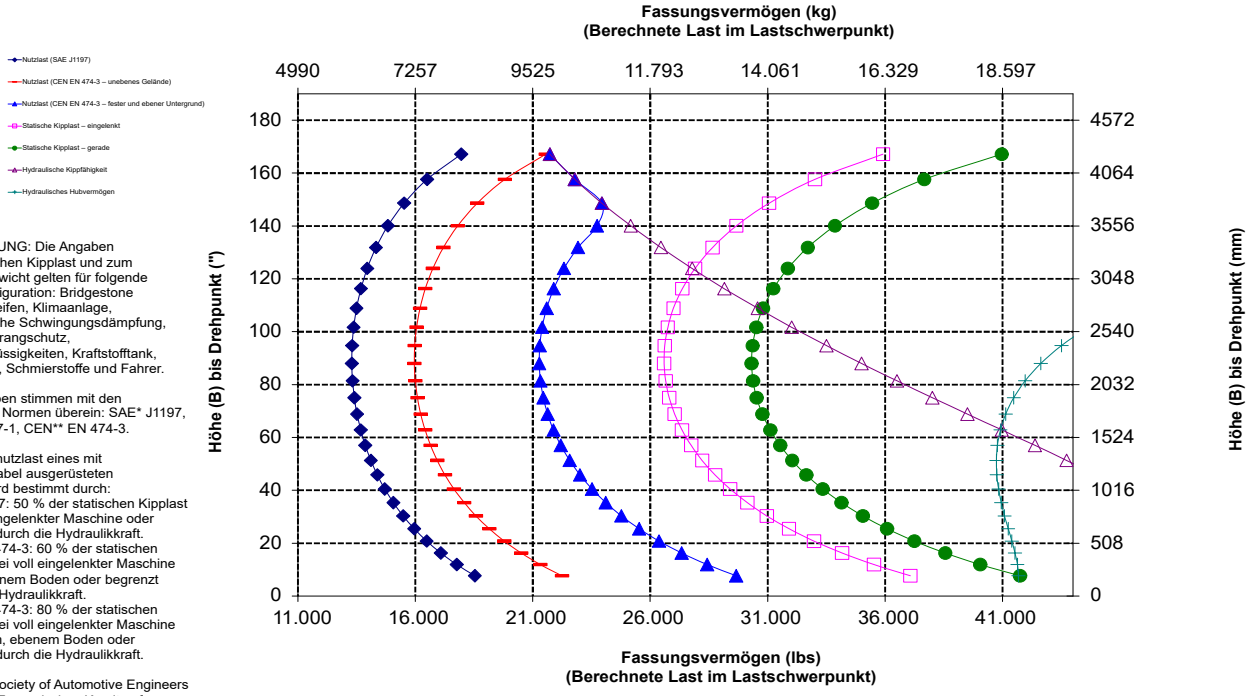

ANMERKUNG: Die Angaben zur statischen Kipplast und zum Einsatzgewicht gelten für folgende Laderkonfiguration: Bridgestone VJT L3 Reifen, Klimaanlage, hydraulische Schwingungsdämpfung, Antriebsstrangschutz, Betriebsflüssigkeiten, Kraftstofftank, Kühlmittel, Schmierstoffe und Fahrer.

Die Angaben stimmen mit den folgenden Normen überein: SAE* J1197, ISO 14397-1, CEN** EN 474-3.

Die Nennnutzlast eines mit Palettengabel ausgerüsteten Laders wird bestimmt durch:
SAE J1197: 50 % der statischen Kipplast bei voll eingelenkter Maschine oder begrenzt durch die Hydraulikkraft.
CEN EN 474-3: 60 % der statischen Kipplast bei voll eingelenkter Maschine auf unebenem Boden oder begrenzt durch die Hydraulikkraft.
CEN EN 474-3: 80 % der statischen Kipplast bei voll eingelenkter Maschine auf festem, ebenem Boden oder begrenzt durch die Hydraulikkraft.

* SAE – Society of Automotive Engineers
** CEN – Europäisches Komitee für Normung

WARNUNG: Die Nutzlast der Zinken nicht überschreiten. Die einzelnen Zinkenkapazitäten sind auf der Seite einer jeden Zinke eingestanzt.

Gabel – Technische Daten

Technische Daten der Gabel

1	Zinkenlänge	mm "	2134 84,0
2	Lastschwerpunkt	mm "	1067 42,0
	Statische Kipplast – Maschine gerade (Gabeln waagerecht)	kg lbs	13.115 28.905
	Statische Kipplast – Maschine eingelenkt (Gabeln waagerecht)	kg lbs	11.497 25.338
	Nennlast (SAE J1197 – 50 % der statischen Kipplast bei voll eingelenkter Maschine)	kg lbs	5748 12.669
	Nennlast (CEN EN 474-3, unebenes Gelände – 60 % der statischen Kipplast bei voll eingelenkter Maschine)	kg lbs	6898 15.203
	Nennlast (CEN EN 474-3, fester, ebener Untergrund – 80 % der statischen Kipplast bei voll eingelenkter Maschine)	kg lbs	8767 19.322
3	Max. Gesamtlänge	mm "	10.088 397,1
4	Reichweite mit Gabel auf Standebene	mm "	1077 42,4
5	* Höhe zur Unterseite Gabelzinken bei tiefster Stellung und waagerechter Gabel	mm "	-87 -3,4
6	Gabelträgerreichweite bei horizontalen Hubarmen und waagerechter Gabel	mm "	1685 66,4
7	Gabelträgerreichweite bei maximaler Hubhöhe	mm "	818 32,2
8	Höhe über Gabelzinken bei horizontalen Hubarmen und waagerechter Gabel	mm "	1970 77,5
9	Höhe über Gabelzinken bei höchster Stellung und waagrechter Gabel	mm "	4053 159,6
10	Gesamthöhe über Gabel bei max. Hubhöhe (Oberkante Gabelträger bis Boden)	mm "	5093 200,5
11	Ausschütthöhe bei max. Hubhöhe und max. Vorkippwinkel	mm "	2128 83,8
12	Max. Vorkippwinkel von waagerechter Position	Grad	49
13	Gesamtbreite Gabelträger	mm "	2833 111,5
14	Gesamthöhe Gabelträger	mm "	1130 44,5
15	Außenbreite der Zinken (maximale Spreizung)	mm "	2483 97,8
16	Außenbreite der Zinken (minimale Spreizung)	mm "	590 23,2
	Zinkenbreite (einzelne Zinke)	mm "	180,0 7,1
	Zinkenstärke	mm "	90,0 3,5
	Zinkenkapazität	kg lbs	12.700 27.991
	Einsatzgewicht	kg lbs	24.363 53.696

* Negative Werte liegen unter der Planumsebene

966 LOG

Baugabel – FUSION	108"-Gabelträger	84"-Zinke
	520-7968	520-7986

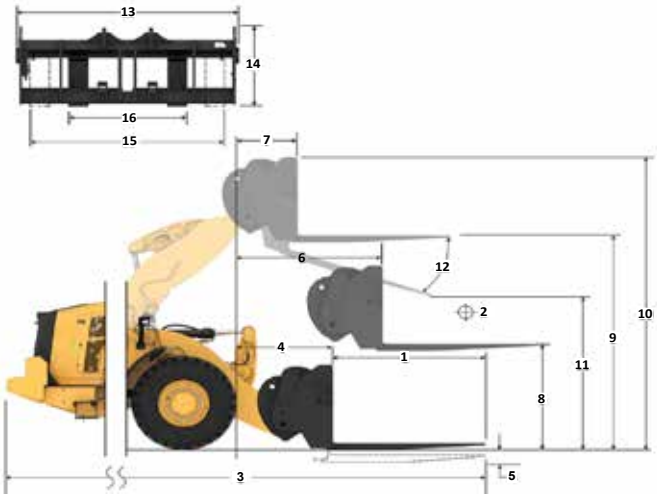

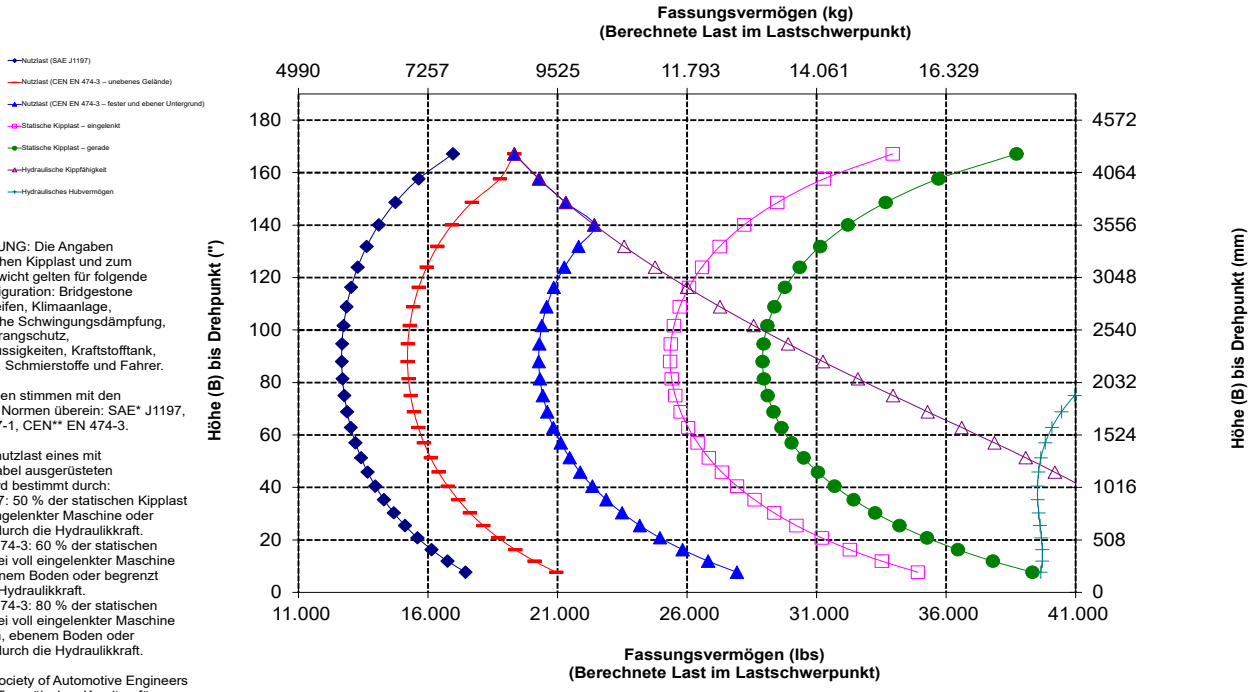

ANMERKUNG: Die Angaben zur statischen Kipplast und zum Einsatzgewicht gelten für folgende Laderkonfiguration: Bridgestone VJT L3 Reifen, Klimaanlage, hydraulische Schwingungsdämpfung, Antriebsstrangschutz, Betriebsflüssigkeiten, Kraftstofftank, Kühlmittel, Schmierstoffe und Fahrer.

Die Angaben stimmen mit den folgenden Normen überein: SAE* J1197, ISO 14397-1, CEN** EN 474-3.

Die Nennnutzlast eines mit Palettengabel ausgerüsteten Laders wird bestimmt durch:
SAE J1197: 50 % der statischen Kipplast bei voll eingelenkter Maschine oder begrenzt durch die Hydraulikkraft.
CEN EN 474-3: 60 % der statischen Kipplast bei voll eingelenkter Maschine auf unebenem Boden oder begrenzt durch die Hydraulikkraft.
CEN EN 474-3: 80 % der statischen Kipplast bei voll eingelenkter Maschine auf festem, ebenem Boden oder begrenzt durch die Hydraulikkraft.

* SAE – Society of Automotive Engineers
** CEN – Europäisches Komitee für Normung

WARNUNG: Die Nutzlast der Zinken nicht überschreiten. Die einzelnen Zinkenkapazitäten sind auf der Seite einer jeden Zinke eingestanzt.

Gabel – Technische Daten

Technische Daten der Gabel

1	Zinkenlänge	mm "	2438 96,0
2	Lastschwerpunkt	mm "	1219 48,0
	Statische Kipplast – Maschine gerade (Gabeln waagerecht)	kg lbs	12.526 27.606
	Statische Kipplast – Maschine eingelenkt (Gabeln waagerecht)	kg lbs	10.972 24.182
	Nennlast (SAE J1197 – 50 % der statischen Kipplast bei voll eingelenkter Maschine)	kg lbs	5486 12.091
	Nennlast (CEN EN 474-3, unebenes Gelände – 60 % der statischen Kipplast bei voll eingelenkter Maschine)	kg lbs	6583 14.509
	Nennlast (CEN EN 474-3, fester, ebener Untergrund – 80 % der statischen Kipplast bei voll eingelenkter Maschine)	kg lbs	7875 17.357
3	Max. Gesamtlänge	mm "	10.392 409,1
4	Reichweite mit Gabel auf Standebene	mm "	1077 42,4
5	* Höhe zur Unterseite Gabelzinken bei tiefster Stellung und waagerechter Gabel	mm "	-87 -3,4
6	Gabelträgerreichweite bei horizontalen Hubarmen und waagerechter Gabel	mm "	1685 66,4
7	Gabelträgerreichweite bei maximaler Hubhöhe	mm "	818 32,2
8	Höhe über Gabelzinken bei horizontalen Hubarmen und waagerechter Gabel	mm "	1970 77,5
9	Höhe über Gabelzinken bei höchster Stellung und waagrechter Gabel	mm "	4053 159,6
10	Gesamthöhe über Gabel bei max. Hubhöhe (Oberkante Gabelträger bis Boden)	mm "	5093 200,5
11	Ausschütthöhe bei max. Hubhöhe und max. Vorkippwinkel	mm "	1899 74,7
12	Max. Vorkippwinkel von waagerechter Position	Grad	49
13	Gesamtbreite Gabelträger	mm "	2833 111,5
14	Gesamthöhe Gabelträger	mm "	1130 44,5
15	Außenbreite der Zinken (maximale Spreizung)	mm "	2483 97,8
16	Außenbreite der Zinken (minimale Spreizung)	mm "	590 23,2
	Zinkenbreite (einzelne Zinke)	mm "	180,0 7,1
	Zinkenstärke	mm "	90,0 3,5
	Zinkenkapazität	kg lbs	11.300 24.905
	Einsatzgewicht	kg lbs	24.426 53.835

* Negative Werte liegen unter der Planumsebene

966 LOG

Baugabel – FUSION	108"-Gabelträger	96"-Zinke
	520-7968	520-7981

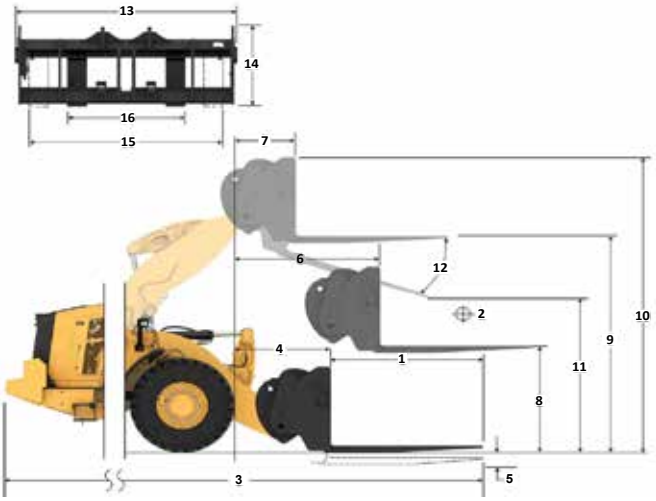

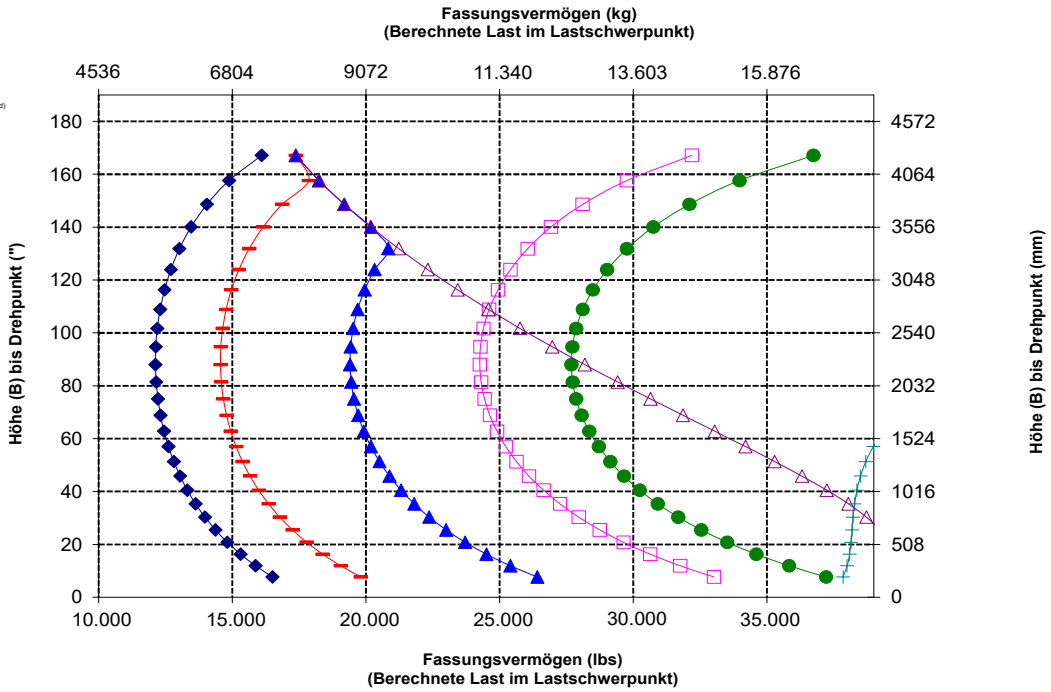

ANMERKUNG: Die Angaben zur statischen Kipplast und zum Einsatzgewicht gelten für folgende Laderkonfiguration: Bridgestone VJT L3 Reifen, Klimaanlage, hydraulische Schwingungsdämpfung, Antriebsstrangschutz, Betriebsflüssigkeiten, Kraftstofftank, Kühlmittel, Schmierstoffe und Fahrer.

Die Angaben stimmen mit den folgenden Normen überein: SAE* J1197, ISO 14397-1, CEN** EN 474-3.

Die Nennnutzlast eines mit Palettengabel ausgerüsteten Laders wird bestimmt durch:
SAE J1197: 50 % der statischen Kipplast bei voll eingelenkter Maschine oder begrenzt durch die Hydraulikkraft.
CEN EN 474-3: 60 % der statischen Kipplast bei voll eingelenkter Maschine auf unebenem Boden oder begrenzt durch die Hydraulikkraft.
CEN EN 474-3: 80 % der statischen Kipplast bei voll eingelenkter Maschine auf festem, ebenem Boden oder begrenzt durch die Hydraulikkraft.

* SAE – Society of Automotive Engineers
** CEN – Europäisches Komitee für Normung

WARNUNG: Die Nutzlast der Zinken nicht überschreiten. Die einzelnen Zinkenkapazitäten sind auf der Seite einer jeden Zinke eingestanzt.

Gabel – Technische Daten

Technische Daten der Gabel

1	Zinkenlänge	mm "	1829 72,0
2	Lastschwerpunkt	mm "	915 36,0
	Statische Kipplast – Maschine gerade (Gabeln waagerecht)	kg lbs	13.665 30.118
	Statische Kipplast – Maschine eingelenkt (Gabeln waagerecht)	kg lbs	11.994 26.435
	Nennlast (SAE J1197 – 50 % der statischen Kipplast bei voll eingelenkter Maschine)	kg lbs	5997 13.217
	Nennlast (CEN EN 474-3, unebenes Gelände – 60 % der statischen Kipplast bei voll eingelenkter Maschine)	kg lbs	7196 15.861
	Nennlast (CEN EN 474-3, fester, ebener Untergrund – 80 % der statischen Kipplast bei voll eingelenkter Maschine)	kg lbs	9443 20.812
3	Max. Gesamtlänge	mm "	9826 386,8
4	Reichweite mit Gabel auf Standebene	mm "	1120 44,1
5	* Höhe zur Unterseite Gabelzinken bei tiefster Stellung und waagerechter Gabel	mm "	-88 -3,5
6	Gabelträgerreichweite bei horizontalen Hubarmen und waagerechter Gabel	mm "	1728 68,0
7	Gabelträgerreichweite bei maximaler Hubhöhe	mm "	860 33,9
8	Höhe über Gabelzinken bei horizontalen Hubarmen und waagerechter Gabel	mm "	1968 77,5
9	Höhe über Gabelzinken bei höchster Stellung und waagerechter Gabel	mm "	4052 159,5
10	Gesamthöhe über Gabel bei max. Hubhöhe (Oberkante Gabelträger bis Boden)	mm "	5565 219,1
11	Ausschütthöhe bei max. Hubhöhe und max. Vorkippwinkel	mm "	2377 93,6
12	Max. Vorkippwinkel von waagerechter Position	Grad	47
13	Gesamtbreite Gabelträger	mm "	2470 97,3
14	Gesamthöhe Gabelträger	mm "	1603 63,1
15	Außenbreite der Zinken (maximale Spreizung)	mm "	2366 93,1
16	Außenbreite der Zinken (minimale Spreizung)	mm "	1002 39,4
	Zinkenbreite (einzelne Zinke)	mm "	180,0 7,1
	Zinkenstärke	mm "	90,0 3,5
	Zinkenkapazität	kg lbs	12.600 27.770
	Einsatzgewicht	kg lbs	24.202 53.341

* Negative Werte liegen unter der Planumsebene

966 LOG

Rund- und Schnittholz, keine Klammer FUSION

72"-Zinke

379-2199

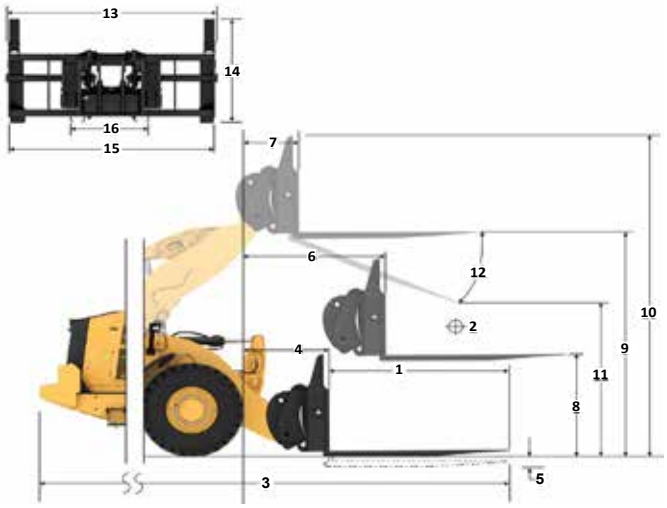

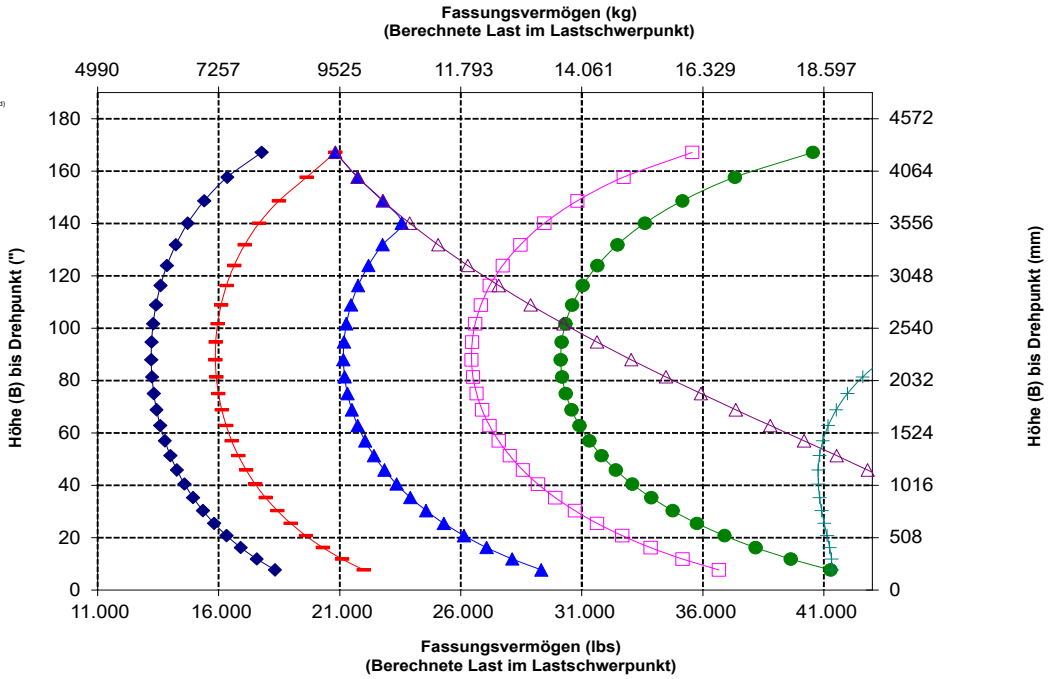

ANMERKUNG: Die Angaben zur statischen Kipplast und zum Einsatzgewicht gelten für folgende Laderkonfiguration: Bridgestone VJT L3 Reifen, Klimaanlage, hydraulische Schwingungsdämpfung, Antriebsstrangschutz, Betriebsflüssigkeiten, Kraftstofftank, Kühlmittel, Schmierstoffe und Fahrer.

Die Angaben stimmen mit den folgenden Normen überein: SAE* J1197, ISO 14397-1, CEN** EN 474-3.

Die Nennnutzlast eines mit Palettengabel ausgerüsteten Laders wird bestimmt durch:
SAE J1197: 50 % der statischen Kipplast bei voll eingelenkter Maschine oder begrenzt durch die Hydraulikkraft.
CEN EN 474-3: 60 % der statischen Kipplast bei voll eingelenkter Maschine auf unebenem Boden oder begrenzt durch die Hydraulikkraft.
CEN EN 474-3: 80 % der statischen Kipplast bei voll eingelenkter Maschine auf festem, ebenem Boden oder begrenzt durch die Hydraulikkraft.

* SAE – Society of Automotive Engineers
** CEN – Europäisches Komitee für Normung

WARNUNG: Die Nutzlast der Zinken nicht überschreiten. Die einzelnen Zinkenkapazitäten sind auf der Seite einer jeden Zinke eingestanzt.

Gabel – Technische Daten

Technische Daten der Gabel

1	Zinkenlänge	mm "	2438 96,0
2	Lastschwerpunkt	mm "	1219 48,0
	Statische Kipplast – Maschine gerade (Gabeln waagerecht)	kg lbs	12.453 27.445
	Statische Kipplast – Maschine eingelenkt (Gabeln waagerecht)	kg lbs	10.914 24.055
	Nennlast (SAE J1197 – 50 % der statischen Kipplast bei voll eingelenkter Maschine)	kg lbs	5457 12.027
	Nennlast (CEN EN 474-3, unebenes Gelände – 60 % der statischen Kipplast bei voll eingelenkter Maschine)	kg lbs	6548 14.433
	Nennlast (CEN EN 474-3, fester, ebener Untergrund – 80 % der statischen Kipplast bei voll eingelenkter Maschine)	kg lbs	7575 16.695
3	Max. Gesamtlänge	mm "	10.435 410,8
4	Reichweite mit Gabel auf Standebene	mm "	1121 44,1
5	* Höhe zur Unterseite Gabelzinkenbei tiefster Stellung und waagerechter Gabel	mm "	-88 -3,5
6	Gabelträgerreichweite bei horizontalen Hubarmen und waagerechter Gabel	mm "	1728 68,0
7	Gabelträgerreichweite bei maximaler Hubhöhe	mm "	861 33,9
8	Höhe über Gabelzinken bei horizontalen Hubarmen und waagerechter Gabel	mm "	1968 77,5
9	Höhe über Gabelzinken bei höchster Stellung und waagerechter Gabel	mm "	4052 159,5
10	Gesamthöhe über Gabel bei max. Hubhöhe (Oberkante Gabelträger bis Boden)	mm "	5565 219,1
11	Ausschütthöhe bei max. Hubhöhe und max. Vorkippwinkel	mm "	1932 76,1
12	Max. Vorkippwinkel von waagerechter Position	Grad	47
13	Gesamtbreite Gabelträger	mm "	2470 97,3
14	Gesamthöhe Gabelträger	mm "	1603 63,1
15	Außenbreite der Zinken (maximale Spreizung)	mm "	2366 93,1
16	Außenbreite der Zinken (minimale Spreizung)	mm "	1002 39,4
	Zinkenbreite (einzelne Zinke)	mm "	180,0 7,1
	Zinkenstärke	mm "	90,0 3,5
	Zinkenkapazität	kg lbs	10.100 22.260
	Einsatzgewicht	kg lbs	24.330 53.624

* Negative Werte liegen unter der Planumsebene

966 LOG

Rund- und Schnittholz, keine Klammer FUSION

96"-Zinke

379-2321

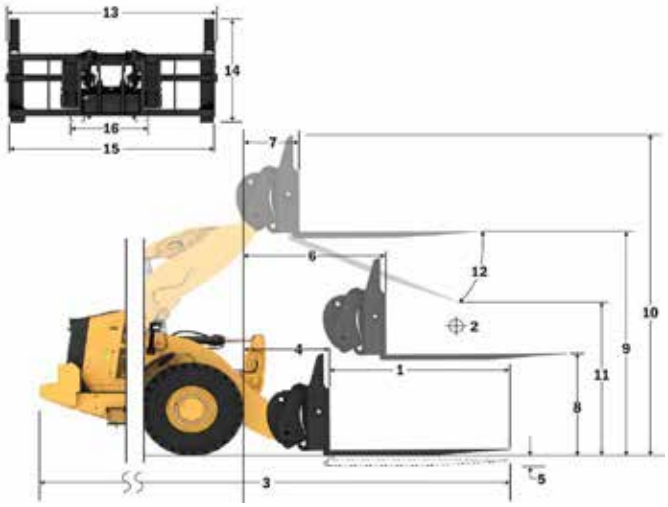

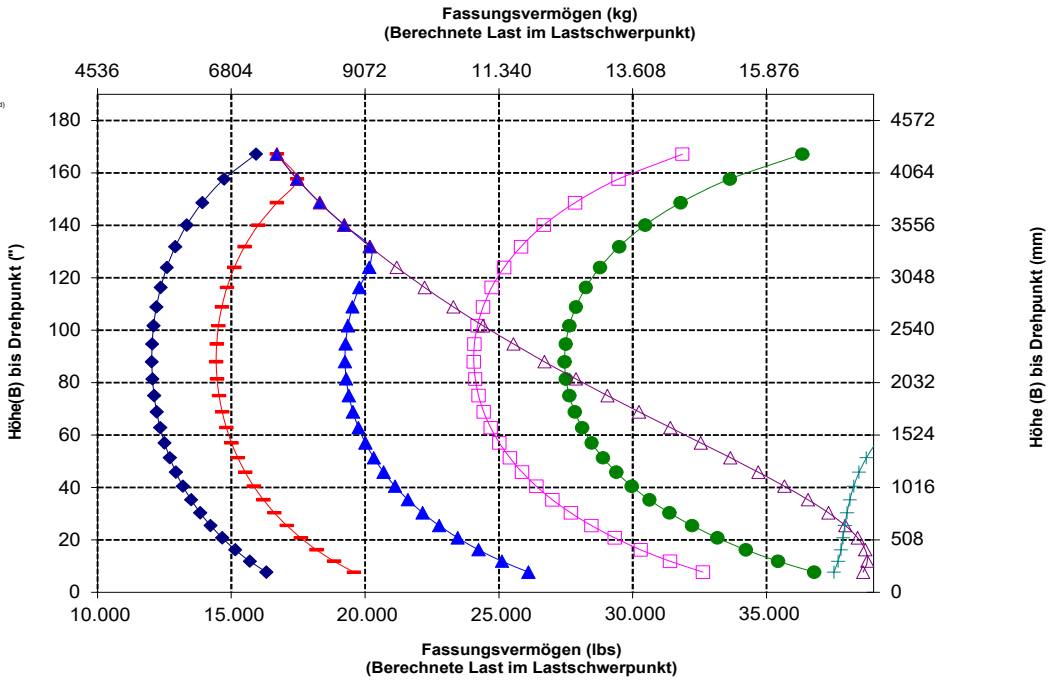

ANMERKUNG: Die Angaben zur statischen Kipplast und zum Einsatzgewicht gelten für folgende Laderkonfiguration: Bridgestone VJT L3 Reifen, Klimaanlage, hydraulische Schwingungsdämpfung, Antriebsstrangschutz, Betriebsflüssigkeiten, Kraftstofftank, Kühlmittel, Schmierstoffe und Fahrer.

Die Angaben stimmen mit den folgenden Normen überein: SAE* J1197, ISO 14397-1, CEN** EN 474-3.

Die Nennnutzlast eines mit Palettengabel ausgerüsteten Laders wird bestimmt durch:
SAE J1197: 50 % der statischen Kipplast bei voll eingelenkter Maschine oder begrenzt durch die Hydraulikkraft.
CEN EN 474-3: 60 % der statischen Kipplast bei voll eingelenkter Maschine auf unebenem Boden oder begrenzt durch die Hydraulikkraft.
CEN EN 474-3: 80 % der statischen Kipplast bei voll eingelenkter Maschine auf festem, ebenem Boden oder begrenzt durch die Hydraulikkraft.

* SAE - Society of Automotive Engineers
** CEN – Europäisches Komitee für Normung

WARNUNG: Die Nutzlast der Zinken nicht überschreiten. Die einzelnen Zinkenkapazitäten sind auf der Seite einer jeden Zinke eingestanzt.

Gabel – Technische Daten

Technische Daten der Gabel

1	Zinkenlänge	mm "	2438 96,0
2	Lastschwerpunkt	mm "	1219 48,0
	Statische Kipplast – Maschine gerade (Gabeln waagerecht)	kg lbs	10.803 23.810
	Statische Kipplast – Maschine eingelenkt (Gabeln waagerecht)	kg lbs	9285 20.465
	Nennlast (SAE J1197 – 50 % der statischen Kipplast bei voll eingelenkter Maschine)	kg lbs	4643 10.232
	Nennlast (CEN EN 474-3, unebenes Gelände – 60 % der statischen Kipplast bei voll eingelenkter Maschine)	kg lbs	5571 12.279
	Nennlast (CEN EN 474-3, fester, ebener Untergrund – 80 % der statischen Kipplast bei voll eingelenkter Maschine)	kg lbs	6276 13.833
3	Max. Gesamtlänge	mm "	10.479 412,6
4	Reichweite mit Gabel auf Standebene	mm "	1164 45,8
5	* Höhe zur Unterseite Gabelzinken bei tiefster Stellung und waagerechter Gabel	mm "	-64 -2,5
6	Gabelträgerreichweite bei horizontalen Hubarmen und waagerechten Gabeln	mm "	1790 70,5
7	Gabelträgerreichweite bei maximaler Hubhöhe	mm "	923 36,3
8	Höhe über Gabelzinken bei horizontalen Hubarmen und waagerechter Gabel	mm "	1993 78,5
9	Höhe über Gabelzinken bei höchster Stellung und waagerechter Gabel	mm "	4076 160,5
10	Gesamthöhe über Gabel bei max. Hubhöhe (Oberkante Gabelträger bis Boden)	mm "	5539 218,1
11	Ausschütthöhe bei max. Hubhöhe und max. Vorkippwinkel	mm "	1774 69,9
12	Max. Vorkippwinkel von waagerechter Position	Grad	51
13	Gesamtbreite Gabelträger	mm "	3131 123,3
14	Gesamthöhe Gabelträger	mm "	1553 61,1
15	Außenbreite der Zinken (maximale Spreizung)	mm "	2991 117,8
16	Außenbreite der Zinken (minimale Spreizung)	mm "	2991 117,8
	Zinkenbreite (einzelne Zinke)	mm "	200,0 7,9
	Zinkenstärke	mm "	90,0 3,5
	Einsatzgewicht	kg lbs	25.869 57.015
	Active-Clamp Zinkenhebefähigkeit	kg lbs	7621 16.796
	Zinkenkapazität	kg lbs	12.701 27.993

* Negative Werte liegen unter der Planumsebene

966 LOG — **96"-Zinke**

Rohr- und Mast 3-Zoll-Reihe, FUSION — **365-1318**

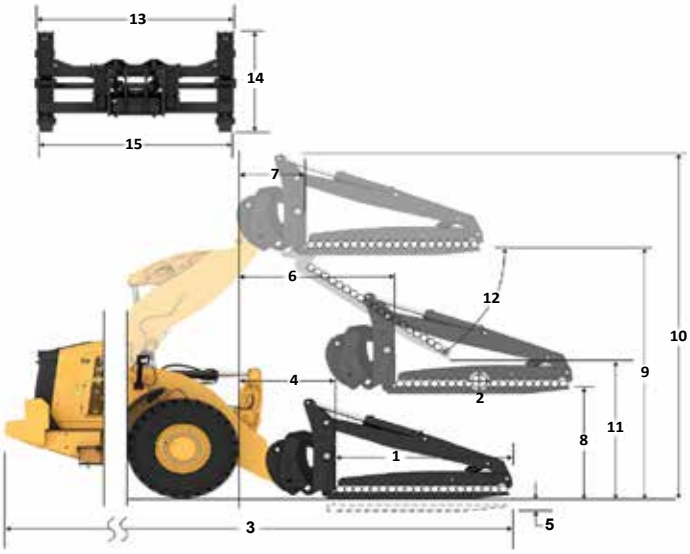

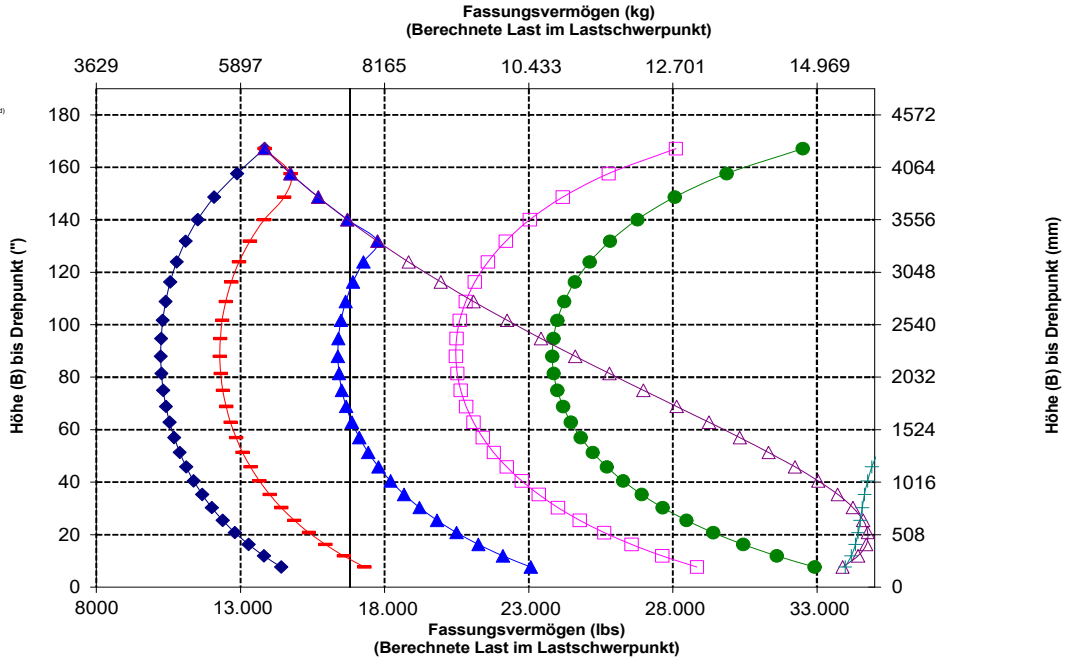

ANMERKUNG: Die Angaben zur statischen Kipplast und zum Einsatzgewicht gelten für folgende Laderkonfiguration: Bridgestone VJT L3 Reifen, Klimaanlage, hydraulische Schwingungsdämpfung, Antriebsstrangschutz, Betriebsflüssigkeiten, Kraftstofftank, Kühlmittel, Schmierstoffe und Fahrer.

Die Angaben stimmen mit den folgenden Normen überein: SAE* J1197, ISO 14397-1, CEN** EN 474-3.

Die Nennnutzlast eines mit Palettengabel ausgerüsteten Laders wird bestimmt durch:
SAE J1197: 50 % der statischen Kipplast bei voll eingelenkter Maschine oder begrenzt durch die Hydraulikkraft.
CEN EN 474-3: 60 % der statischen Kipplast bei voll eingelenkter Maschine auf unebenem Boden oder begrenzt durch die Hydraulikkraft.
CEN EN 474-3: 80 % der statischen Kipplast bei voll eingelenkter Maschine auf festem, ebenem Boden oder begrenzt durch die Hydraulikkraft.

*SAE - Society of Automotive Engineers
** CEN – Europäisches Komitee für Normung

WARNUNG: Die Nutzlast der Zinken nicht überschreiten. Die einzelnen Zinkenkapazitäten sind auf der Seite einer jeden Zinke eingestanzt.

WARNUNG: Wenn die Klammer durchgehend mit 15.513 kPa (2250 psi) versorgt wird, beträgt der Zinken-Nennwert 7621 kg (16.796 lbs) bei einem Lastschwerpunkt von 1219 mm (48") pro Paar.

Gabel – Technische Daten

Technische Daten der Gabel

1	Zinkenlänge	mm "	2438 96,0
2	Lastschwerpunkt	mm "	1219 48,0
	Statische Kipplast – Maschine gerade (Gabeln waagerecht)	kg lbs	13.277 29.262
	Statische Kipplast – Maschine eingelenkt (Gabeln waagerecht)	kg lbs	11.401 25.128
	Nennlast (SAE J1197 – 50 % der statischen Kipplast bei voll eingelenkter Maschine)	kg lbs	5701 12.564
	Nennlast (CEN EN 474-3, unebenes Gelände – 60 % der statischen Kipplast bei voll eingelenkter Maschine)	kg lbs	6841 15.077
	Nennlast (CEN EN 474-3, fester, ebener Untergrund – 80 % der statischen Kipplast bei voll eingelenkter Maschine)	kg lbs	9121 20.103
3	Max. Gesamtlänge	mm "	10.479 412,6
4	Reichweite mit Gabel auf Standebene	mm "	1164 45,8
5	* Höhe zur Unterseite Gabelzinken bei tiefster Stellung und waagerechter Gabel	mm "	-64 -2,5
6	Gabelträgerreichweite bei horizontalen Hubarmen und waagerechter Gabel	mm "	1790 70,5
7	Gabelträgerreichweite bei maximaler Hubhöhe	mm "	923 36,3
8	Höhe über Gabelzinken bei horizontalen Hubarmen und waagerechter Gabel	mm "	1993 78,5
9	Höhe über Gabelzinken bei höchster Stellung und waagerechter Gabel	mm "	4076 160,5
10	Gesamthöhe über Gabel bei max. Hubhöhe (Oberkante Gabelträger bis Boden)	mm "	5539 218,1
11	Ausschütthöhe bei max. Hubhöhe und max. Vorkippwinkel	mm "	1774 69,9
12	Max. Vorkippwinkel von waagerechter Position	Grad	51
13	Gesamtbreite Gabelträger	mm "	3131 123,3
14	Gesamthöhe Gabelträger	mm "	1553 61,1
15	Außenbreite der Zinken (maximale Spreizung)	mm "	2991 117,8
16	Außenbreite der Zinken (minimale Spreizung)	mm "	2991 117,8
	Zinkenbreite (einzelne Zinke)	mm "	200,0 7,9
	Zinkenstärke	mm "	90,0 3,5
	Einsatzgewicht	kg lbs	25.869 57.015
	Active-Clamp Zinkenhebefähigkeit	kg lbs	7621 16.796
	Zinkenkapazität	kg lbs	12.701 27.993

* Negative Werte liegen unter der Planumsebene

966 LOG

96"-Zinke

Rohr- und Mast 30-Zoll-Reihe, FUSION **365-1318**

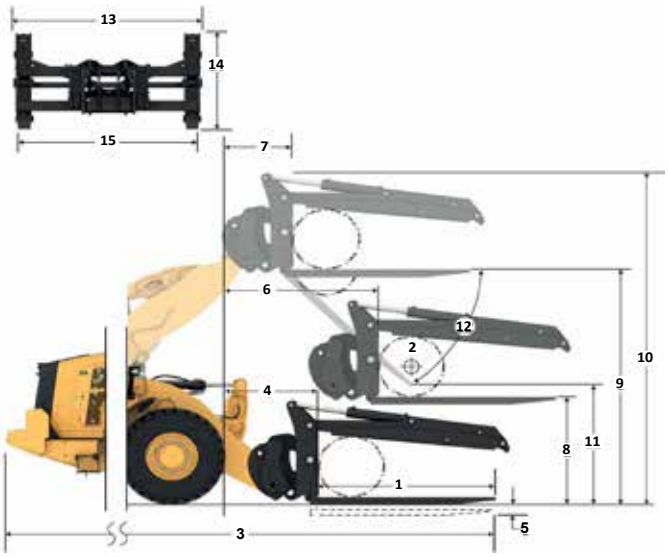

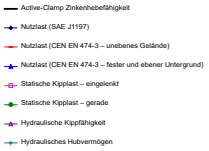

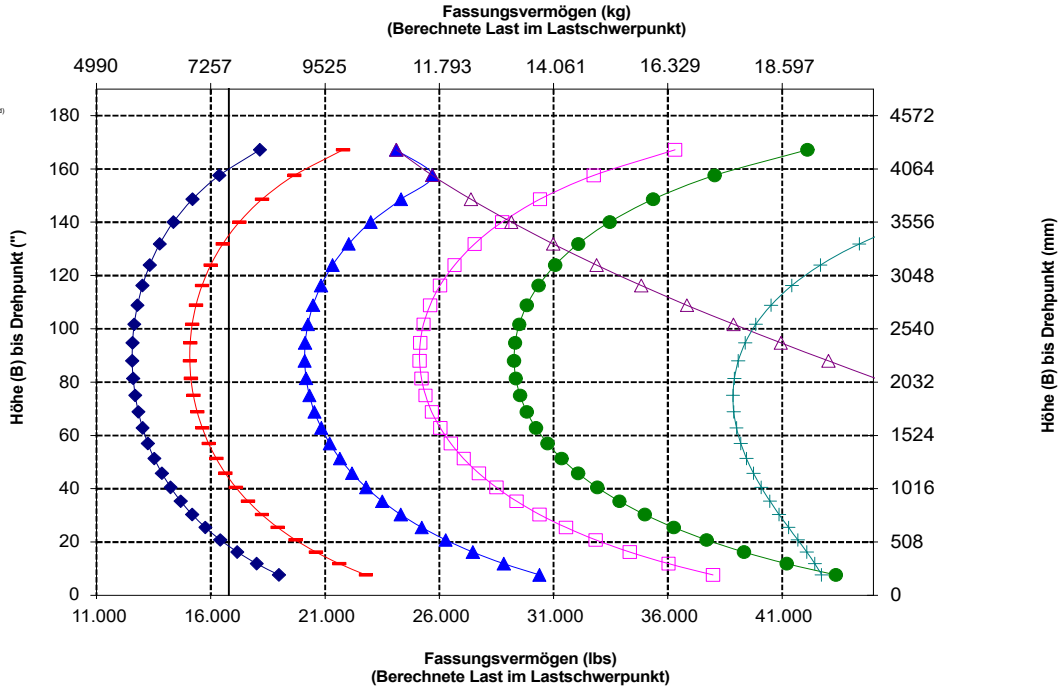

ANMERKUNG: Die Angaben zur statischen Kipplast und zum Einsatzgewicht gelten für folgende Laderkonfiguration: Bridgestone VJT L3 Reifen, Klimaanlage, hydraulische Schwingungsdämpfung, Antriebsstrangschutz, Betriebsflüssigkeiten, Kraftstofftank, Kühlmittel, Schmierstoffe und Fahrer.

Die Angaben stimmen mit den folgenden Normen überein: SAE* J1197, ISO 14397-1, CEN** EN 474-3.

Die Nennnutzlast eines mit Palettengabel ausgerüsteten Laders wird bestimmt durch:
SAE J1197: 50 % der statischen Kipplast bei voll eingelenkter Maschine oder begrenzt durch die Hydraulikkraft.
CEN EN 474-3: 60 % der statischen Kipplast bei voll eingelenkter Maschine auf unebenem Boden oder begrenzt durch die Hydraulikkraft.
CEN EN 474-3: 80 % der statischen Kipplast bei voll eingelenkter Maschine auf festem, ebenem Boden oder begrenzt durch die Hydraulikkraft.

* SAE – Society of Automotive Engineers
** CEN – Europäisches Komitee für Normung

WARNUNG: Die Nutzlast der Zinken nicht überschreiten. Die einzelnen Zinkenkapazitäten sind auf der Seite einer jeden Zinke eingestanzt.

WARNUNG: Wenn die Klammer durchgehend mit 15.513 kPa (2250 psi) versorgt wird, beträgt der Zinken-Nennwert 7621 kg (16.796 lbs) bei einem Lastschwerpunkt von 1219 mm (48") pro Paar.

Gabel – Technische Daten

Technische Daten der Gabel

1	Zinkenlänge	mm "	2438 96,0
2	Lastschwerpunkt	mm "	1219 48,0
	Statische Kipplast – Maschine gerade (Gabeln waagerecht)	kg lbs	11.165 24.608
	Statische Kipplast – Maschine eingelenkt (Gabeln waagerecht)	kg lbs	9653 21.275
	Nennlast (SAE J1197 – 50 % der statischen Kipplast bei voll eingelenkter Maschine)	kg lbs	4826 10.637
	Nennlast (CEN EN 474-3, unebenes Gelände – 60 % der statischen Kipplast bei voll eingelenkter Maschine)	kg lbs	5792 12.765
	Nennlast (CEN EN 474-3, fester, ebener Untergrund – 80 % der statischen Kipplast bei voll eingelenkter Maschine)	kg lbs	7055 15.549
3	Max. Gesamtlänge	mm "	10.479 412,6
4	Reichweite mit Gabel auf Standebene	mm "	1164 45,8
5	* Höhe zur Unterseite Gabelzinkenbei tiefster Stellung und waagerechter Gabel	mm "	-64 -2,5
6	Gabelträgerreichweite bei horizontalen Hubarmen und waagerechter Gabel	mm "	1790 70,5
7	Gabelträgerreichweite bei maximaler Hubhöhe	mm "	923 36,3
8	Höhe über Gabelzinken bei horizontalen Hubarmen und waagerechter Gabel	mm "	1993 78,5
9	Höhe über Gabelzinken bei höchster Stellung und waagerechter Gabel	mm "	4076 160,5
10	Gesamthöhe über Gabel bei max. Hubhöhe (Oberkante Gabelträger bis Boden)	mm "	7074 278,5
11	Ausschütthöhe bei max. Hubhöhe und max. Vorkippwinkel	mm "	1774 69,9
12	Max. Vorkippwinkel von waagerechter Position	Grad	51
13	Gesamtbreite Gabelträger	mm "	3131 123,3
14	Gesamthöhe Gabelträger	mm "	3088 121,6
15	Außenbreite der Zinken (maximale Spreizung)	mm "	2991 117,8
16	Außenbreite der Zinken (minimale Spreizung)	mm "	2991 117,8
	Zinkenbreite (einzelne Zinke)	mm "	200,0 7,9
	Zinkenstärke	mm "	90,0 3,5
	Einsatzgewicht	kg lbs	25.869 57.015
	Zinkenkapazität	kg lbs	12.700 27.991

* Negative Werte liegen unter der Planumsebene

966 LOG — **96"-Zinke**

Rohr- und Mast, offene Klammer, FUSION — **365-1318**

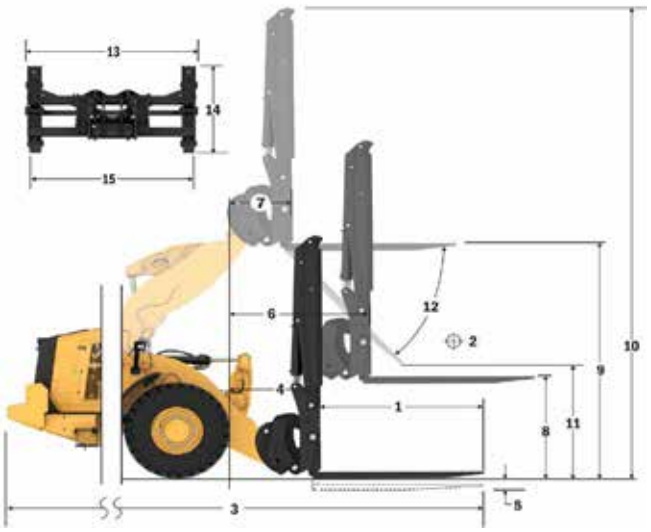

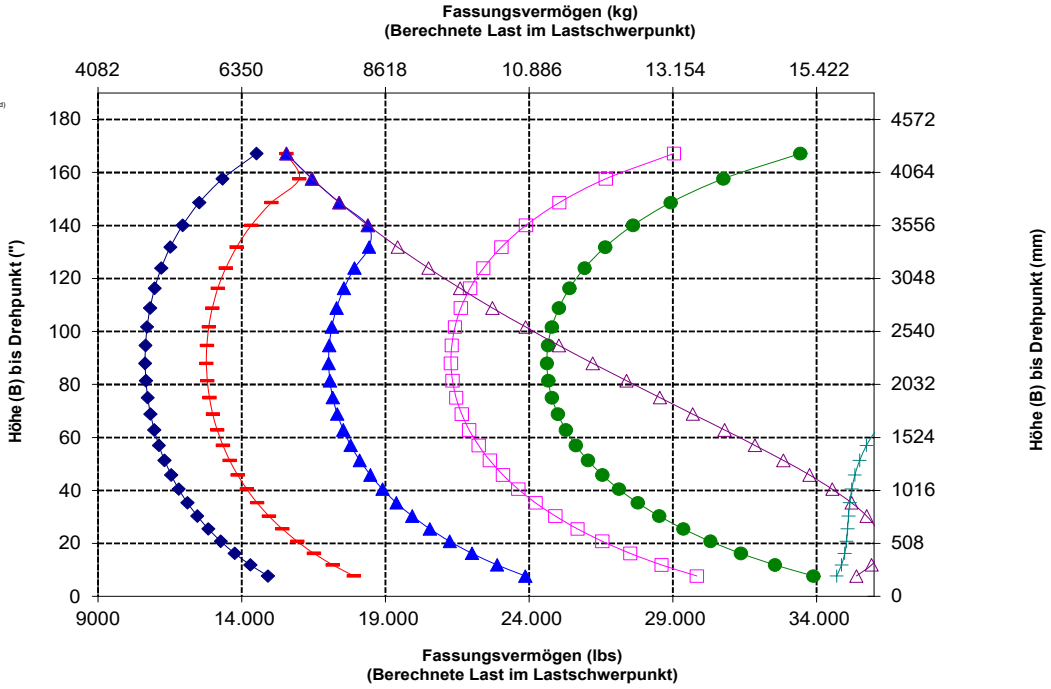

ANMERKUNG: Die Angaben zur statischen Kipplast und zum Einsatzgewicht gelten für folgende Laderkonfiguration: Bridgestone VJT L3 Reifen, Klimaanlage, hydraulische Schwingungsdämpfung, Antriebsstrangschutz, Betriebsflüssigkeiten, Kraftstofftank, Kühlmittel, Schmierstoffe und Fahrer.

Die Angaben stimmen mit den folgenden Normen überein: SAE* J1197, ISO 14397-1, CEN** EN 474-3.

Die Nennnutzlast eines mit Palettengabel ausgerüsteten Laders wird bestimmt durch:
SAE J1197: 50 % der statischen Kipplast bei voll eingelenkter Maschine oder begrenzt durch die Hydraulikkraft.
CEN EN 474-3: 60 % der statischen Kipplast bei voll eingelenkter Maschine auf unebenem Boden oder begrenzt durch die Hydraulikkraft.
CEN EN 474-3: 80 % der statischen Kipplast bei voll eingelenkter Maschine auf festem, ebenem Boden oder begrenzt durch die Hydraulikkraft.

*SAE - Society of Automotive Engineers
** CEN – Europäisches Komitee für Normung

WARNUNG: Die Nutzlast der Zinken nicht überschreiten. Die einzelnen Zinkenkapazitäten sind auf der Seite einer jeden Zinke eingestanzt.

Gabel – Technische Daten

Technische Daten der Gabel

1	Zinkenlänge	mm "	1609 63,3
2	Gabelbreite	mm "	2324 91,5
	Endfläche	m² ft²	1,26 14
3	Innenhöhe (nur bei Doppelklammer)	mm "	0 0
4	Min. Öffnung (nur bei Sägewerkgabeln)	mm "	427 17
	Einsatzgewicht	kg lbs	25.632 56.509
5	Abstand innerhalb der Zinkenspitzen	mm "	1780 70
	Statische Kipplast, Maschine eingelenkt, Gabel waagerecht	kg lbs	12.603 27.785,7
	Statische Kipplast, Maschine gerade, Gabel waagrecht	kg lbs	14.550 32.077,8
6	Max. Gabelhöhe (ohne offene Klammer, falls zutreffend)	mm "	2843 111,9
7	Höhe bei max. Hubhöhe und 45°-Abkippwinkel (bei max. Abkippwinkel <> 45)	mm "	2765 108,8
8	Höhe bei vollständigem Hub, Gabel waagerecht	mm "	3897 157,0
9	Reichweite bei max. Hubhöhe und 45°-Abkippwinkel (bei max. Abkippwinkel <> 45)	mm "	1511 59,5
10	Reichweite bei waagerechter Stellung von Hubrahmen und Gabel	mm "	3099 122,0
11	* Höhe zur Unterseite des Werkzeugs bei tiefster Stellung und waagerechtem Werkzeug	mm "	-63 -2,5
12	Außenbreite Zinken	mm "	2286 90,0
13	Reichweite auf Standebene	mm "	2398 94
14	Max. Öffnung über Zinken und Klammer	mm "	2709 106,7
15	Gesamthöhe der Gabel bei voller Hubhöhe und offener Klammer	mm "	6830 268,9
16	Gesamtlänge Zinkenspitze bis Maschinenrückseite	mm "	9275 365,2
17	Höhe bei max. Hubhöhe und max. Auskippwinkel (wenn <> 45)	mm "	2526 99,5
18	Höhe bei horizontalem Hubrahmen und waagerechter Gabel	mm "	1903,2 74,9
19	Reichweite bei vollständigem Hub und waagerechter Gabel	mm "	2231,4 87,8
20	Max. Vorkippwinkel von waagerechter Position	Grad Rad.	60 1,0

* Negative Werte liegen unter der Planumsebene

966 LOG — **63"-Zinke**

Sägewerkgabel, FUSION — **383–3523**

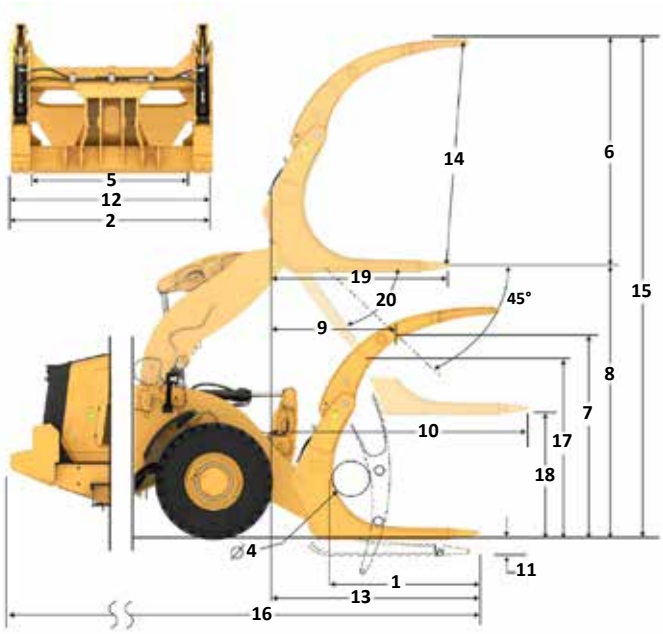

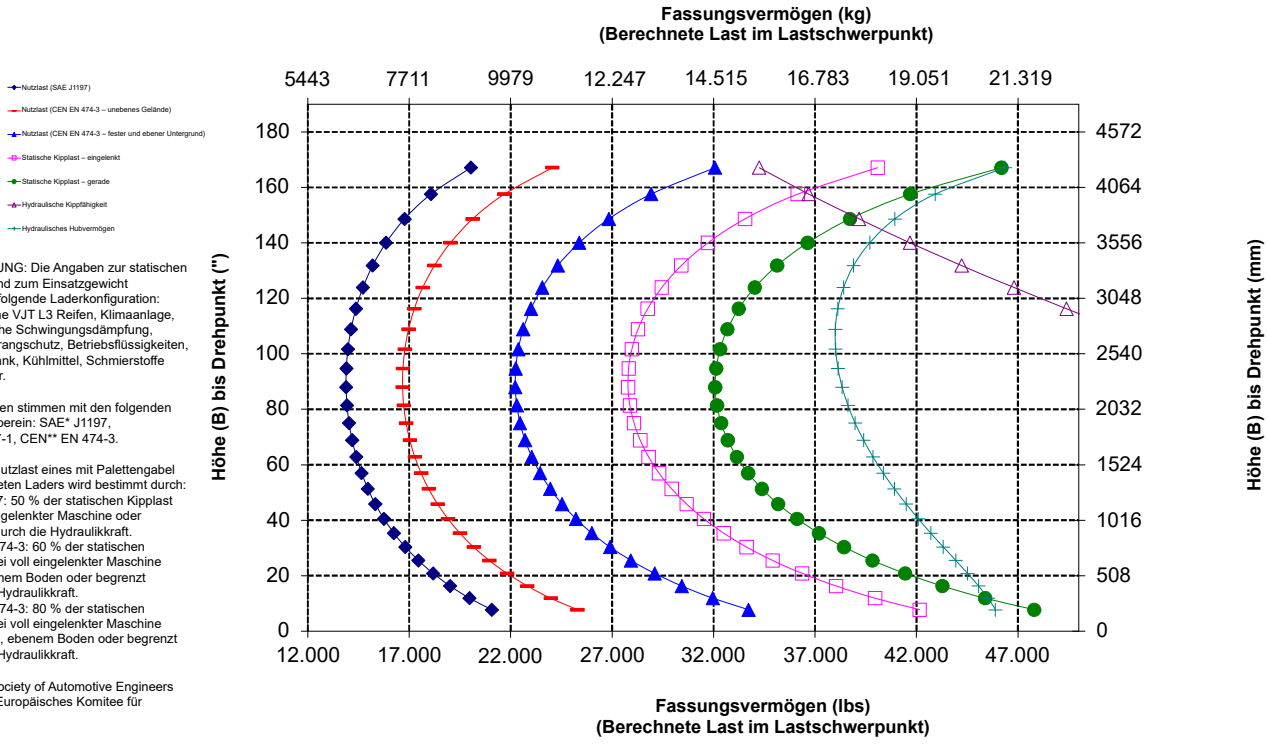

ANMERKUNG: Die Angaben zur statischen Kipplast und zum Einsatzgewicht gelten für folgende Laderkonfiguration: Bridgestone VJT L3 Reifen, Klimaanlage, hydraulische Schwingungsdämpfung, Antriebsstrangschutz, Betriebsflüssigkeiten, Kraftstofftank, Kühlmittel, Schmierstoffe und Fahrer.

Die Angaben stimmen mit den folgenden Normen überein: SAE* J1197, ISO 14397-1, CEN** EN 474-3.

Die Nennnutzlast eines mit Palettengabel ausgerüsteten Laders wird bestimmt durch:
SAE J1197: 50 % der statischen Kipplast bei voll eingelenkter Maschine oder begrenzt durch die Hydraulikkraft.
CEN EN 474-3: 60 % der statischen Kipplast bei voll eingelenkter Maschine auf unebenem Boden oder begrenzt durch die Hydraulikkraft.
CEN EN 474-3: 80 % der statischen Kipplast bei voll eingelenkter Maschine auf festem, ebenem Boden oder begrenzt durch die Hydraulikkraft.

* SAE – Society of Automotive Engineers
** CEN – Europäisches Komitee für Normung

Gabel – Technische Daten

Technische Daten der Gabel

1	Zinkenlänge	mm "	1609 63,4
2	Gabelbreite	mm "	2498 98,3
	Endfläche	m² ft²	1,91 21
3	Innenhöhe (nur bei Doppelklammer)	mm "	1376 54
4	Min. Öffnung (nur bei Sägewerkgabeln)	mm "	к. А. к. А.
	Einsatzgewicht	kg lbs	24.875 54.840
5	Abstand innerhalb der Zinkenspitzen	mm "	1892 74
	Statische Kipplast, eingelenkt Gabel waagrecht	kg lbs	13.196 29.092,2
	Statische Kipplast, gerade Gabel waagrecht	kg lbs	15.125 33.343,8
6	Max. Gabelhöhe (ohne offene Klammer, falls zutreffend)	mm "	2943 115,9
7	Höhe bei max. Hubhöhe, 45°-Abkippwinkel (wenn max. Abkippwinkel <> 45)	mm "	2859 112,5
8	Höhe bei vollständigem Hub, Gabel waagrecht	mm "	3981 156,7
9	Reichweite bei max. Hubhöhe und 45°-Abkippwinkel (wenn max. Abkippwinkel <> 45)	mm "	1409 55,5
10	Reichweite bei waagerechter Stellung von Hubrahmen und Gabel	mm "	2960 116,5
11	* Höhe zur Unterseite des Werkzeugs bei tiefster Stellung und waagerechtem Werkzeug	mm "	-69 -2,7
12	Außenbreite Zinken	mm "	2414 95,0
13	Reichweite auf Standebene	mm "	2264 89
14	Max. Öffnung über Zinken und Klammer	mm "	2542 100,1
15	Gesamthöhe der Gabel bei voller Hubhöhe und offener Klammer Offene Klammer	mm "	6925 272,6
16	Gesamtlänge Zinkenspitze bis Maschinenrückseite	mm "	9141 359,9
17	Höhe bei max. Hubhöhe und max. Auskippwinkel Entladen (wenn <> 45)	mm "	2862 112,7
18	Höhe mit horizontalen Hubrahmen und Gabel waagrecht	mm "	1897,7 74,7
19	Reichweite bei vollständigem Hub und waagerechter Gabel	mm "	2092,8 82,4
20	Max. Vorkippwinkel von waagerechter Position	Grad rad	45 0,8

* Negative Werte liegen unter der Planumsebene

966 LOG

63"-Zinke

Rundholzgabel, Bolzenbefestigung **398-4960**

*** Baunummer 14A**
***Z-Kinematik**
*** Holzladekonfiguration**

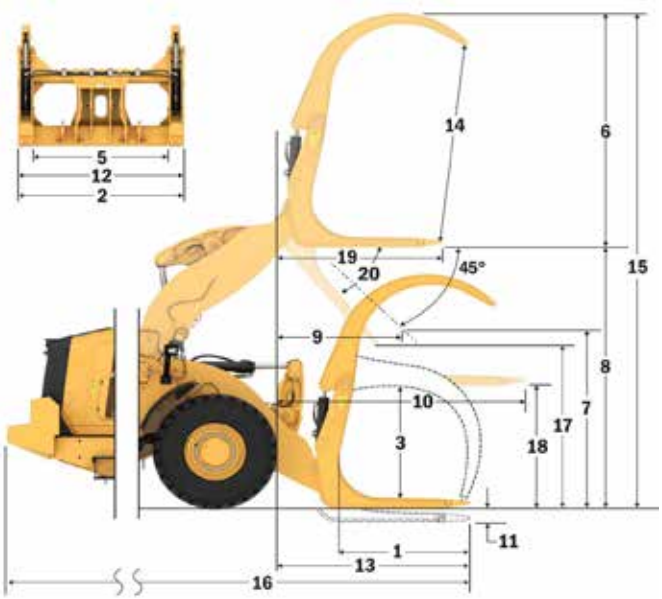

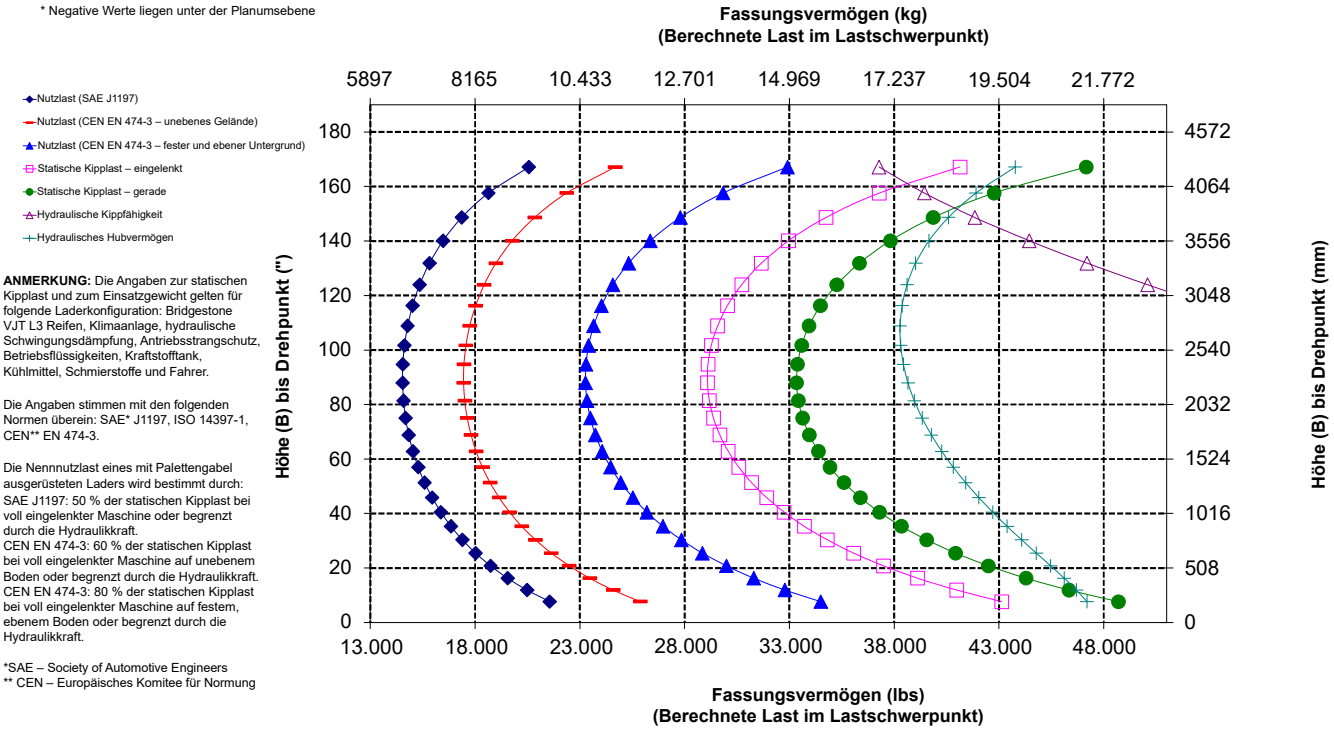

ANMERKUNG: Die Angaben zur statischen Kipplast und zum Einsatzgewicht gelten für folgende Laderkonfiguration: Bridgestone VJT L3 Reifen, Klimaanlage, hydraulische Schwingungsdämpfung, Antriebsstrangschutz, Betriebsflüssigkeiten, Kraftstofftank, Kühlmittel, Schmierstoffe und Fahrer.

Die Angaben stimmen mit den folgenden Normen überein: SAE* J1197, ISO 14397-1, CEN** EN 474-3.

Die Nennnutzlast eines mit Palettengabel ausgerüsteten Laders wird bestimmt durch:
SAE J1197: 50 % der statischen Kipplast bei voll eingelenkter Maschine oder begrenzt durch die Hydraulikkraft.
CEN EN 474-3: 60 % der statischen Kipplast bei voll eingelenkter Maschine auf unebenem Boden oder begrenzt durch die Hydraulikkraft.
CEN EN 474-3: 80 % der statischen Kipplast bei voll eingelenkter Maschine auf festem, ebenem Boden oder begrenzt durch die Hydraulikkraft.

*SAE – Society of Automotive Engineers
** CEN – Europäisches Komitee für Normung

Gabel – Technische Daten

Technische Daten der Gabel

1	Zinkenlänge	mm "	1524 60,0
2	Lastschwerpunkt	mm "	762 30,0
	Statische Kipplast – Maschine gerade (Gabeln waagerecht)	kg lbs	14.329 31.582
	Statische Kipplast – Maschine eingelenkt (Gabeln waagerecht)	kg lbs	12.586 27.740
	Nennlast (SAE J1197 – 50 % der statischen Kipplast bei voll eingelenkter Maschine)	kg lbs	6293 13.870
	Nennlast (CEN EN 474-3, unebenes Gelände – 60 % der statischen Kipplast bei voll eingelenkter Maschine)	kg lbs	7552 16.644
	Nennlast (CEN EN 474-3, fester, ebener Untergrund – 80 % der statischen Kipplast bei voll eingelenkter Maschine)	kg lbs	10.069 22.192
3	Max. Gesamtlänge	mm "	9521 374,8
4	Reichweite mit Gabel auf Standebene	mm "	1120 44,1
5	* Höhe zur Unterseite Gabelzinken bei tiefster Stellung und waagerechter Gabel	mm "	-88 -3,5
6	Gabelträgerreichweite bei horizontalen Hubarmen und waagerechter Gabel	mm "	1728 68,0
7	Gabelträgerreichweite bei maximaler Hubhöhe	mm "	860 33,9
8	Höhe über Gabelzinken bei horizontalen Hubarmen und waagerechter Gabel	mm "	1968 77,5
9	Höhe über Gabelzinken bei höchster Stellung und waagrechter Gabel	mm "	4052 159,5
10	Gesamthöhe über Gabel bei maximaler Hubhöhe (Oberkante Gabelträger bis Boden)	mm "	5562 219,0
11	Ausschütthöhe bei max. Hubhöhe und max. Vorkippwinkel	mm "	2600 102,4
12	Max. Vorkippwinkel von waagerechter Position	Grad	47
13	Gesamtbreite Gabelträger	mm "	2176 85,7
14	Gesamthöhe Gabelträger	mm "	1601 63,0
15	Außenbreite der Zinken (maximale Spreizung)	mm "	2084 82,0
16	Außenbreite der Zinken (minimale Spreizung)	mm "	1002 39,4
	Zinkenbreite (einzelne Zinke)	mm "	180,0 7,1
	Zinkenstärke	mm "	90,0 3,5
	Zinkenkapazität	kg lbs	15.906 35.057
	Einsatzgewicht	kg lbs	24.120 53.161

* Negative Werte liegen unter der Planumsebene

966 LOG

60"-Zinke

Rund- und Schnittholz, keine Klammer FUSION

435-4634

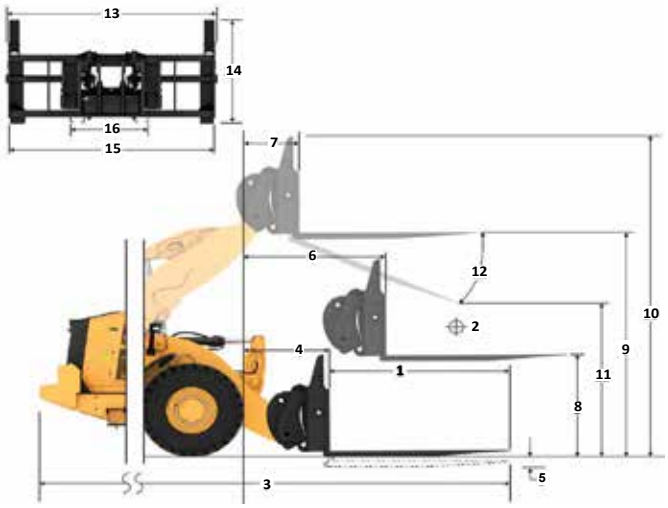

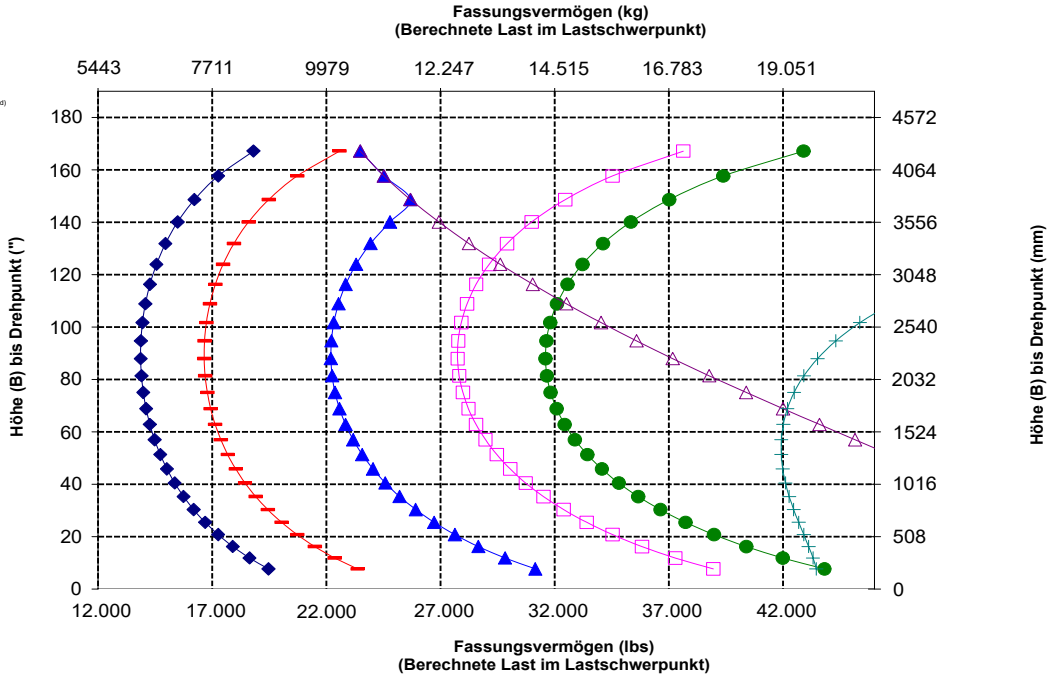

ANMERKUNG: Die Angaben zur statischen Kipplast und zum Einsatzgewicht gelten für folgende Laderkonfiguration: Bridgestone VJT L3 Reifen, Klimaanlage, hydraulische Schwingungsdämpfung, Antriebsstrangschutz, Betriebsflüssigkeiten, Kraftstofftank, Kühlmittel, Schmierstoffe und Fahrer.

Die Angaben stimmen mit den folgenden Normen überein: SAE* J1197, ISO 14397-1, CEN** EN 474-3.

Die Nennnutzlast eines mit Palettengabel ausgerüsteten Laders wird bestimmt durch:
SAE J1197: 50 % der statischen Kipplast bei voll eingelenkter Maschine oder begrenzt durch die Hydraulikkraft.
CEN EN 474-3: 60 % der statischen Kipplast bei voll eingelenkter Maschine auf unebenem Boden oder begrenzt durch die Hydraulikkraft.
CEN EN 474-3: 80 % der statischen Kipplast bei voll eingelenkter Maschine auf festem, ebenem Boden oder begrenzt durch die Hydraulikkraft.

* SAE – Society of Automotive Engineers
** CEN – Europäisches Komitee für Normung

WARNUNG: Die Nutzlast der Zinken nicht überschreiten. Die einzelnen Zinkenkapazitäten sind auf der Seite einer jeden Zinke eingestanzt.

Gabel – Technische Daten

Technische Daten der Gabel

1	Zinkenlänge	mm "	1829 72,0
2	Lastschwerpunkt	mm "	915 36,0
	Statische Kipplast – Maschine gerade (Gabeln waagerecht)	kg lbs	13.653 30.091
	Statische Kipplast – Maschine eingelenkt (Gabeln waagerecht)	kg lbs	11.985 26.415
	Nennlast (SAE J1197 – 50 % der statischen Kipplast bei voll eingelenkter Maschine)	kg lbs	5992 13.207
	Nennlast (CEN EN 474-3, unebenes Gelände – 60 % der statischen Kipplast bei voll eingelenkter Maschine)	kg lbs	7191 15.849
	Nennlast (CEN EN 474-3, fester, ebener Untergrund – 80 % der statischen Kipplast bei voll eingelenkter Maschine)	kg lbs	9398 20.714
3	Max. Gesamtlänge	mm "	9826 386,8
4	Reichweite mit Gabel auf Standebene	mm "	1120 44,1
5	* Höhe zur Unterseite Gabelzinken bei tiefster Stellung und waagerechter Gabel	mm "	-88 -3,5
6	Gabelträgerreichweite bei horizontalen Hubarmen und waagerechter Gabel	mm "	1728 68,0
7	Gabelträgerreichweite bei maximaler Hubhöhe	mm "	860 33,9
8	Höhe über Gabelzinken bei horizontalen Hubarmen und waagerechter Gabel	mm "	1968 77,5
9	Höhe über Gabelzinken bei höchster Stellung und waagrechter Gabel	mm "	4052 159,5
10	Gesamthöhe über Gabel bei maximaler Hubhöhe (Oberkante Gabelträger bis Boden)	mm "	5562 219,0
11	Ausschütthöhe bei max. Hubhöhe und max. Vorkippwinkel	mm "	2377 93,6
12	Max. Vorkippwinkel von waagerechter Position	Grad	47
13	Gesamtbreite Gabelträger	mm "	2176 85,7
14	Gesamthöhe Gabelträger	mm "	1601 63,0
15	Außenbreite der Zinken (maximale Spreizung)	mm "	2084 82,0
16	Außenbreite der Zinken (minimale Spreizung)	mm "	1002 39,4
	Zinkenbreite (einzelne Zinke)	mm "	180,0 7,1
	Zinkenstärke	mm "	90,0 3,5
	Zinkenkapazität	kg lbs	12.600 27.770
	Einsatzgewicht	kg lbs	24.182 53.297

* Negative Werte liegen unter der Planumsebene

966 LOG

Rund- und Schnittholz, keine Klammer FUSION

72"-Zinke

435-4684

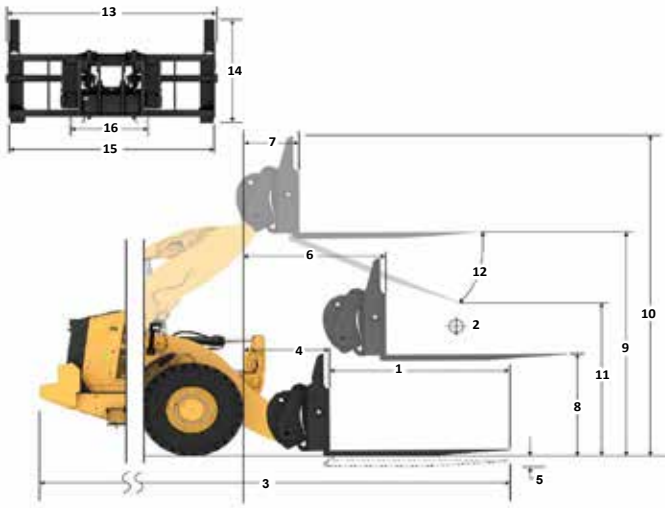

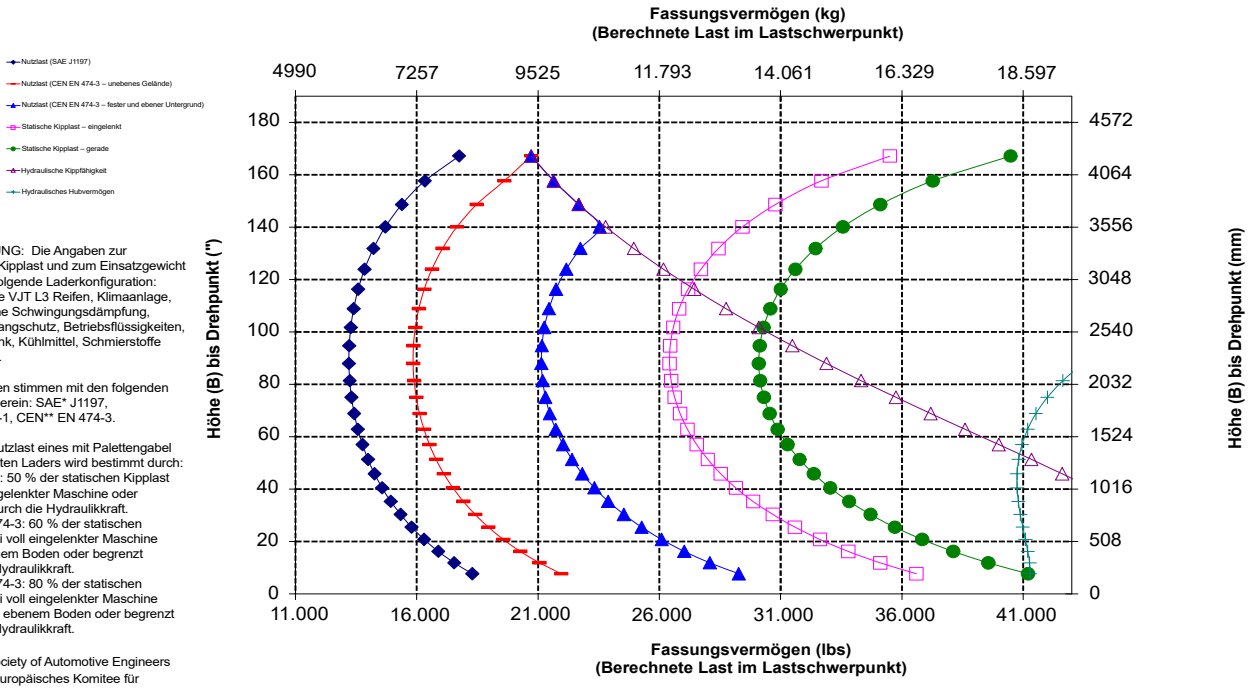

ANMERKUNG: Die Angaben zur statischen Kipplast und zum Einsatzgewicht gelten für folgende Laderkonfiguration: Bridgestone VJT L3 Reifen, Klimaanlage, hydraulische Schwingungsdämpfung, Antriebsstrangschutz, Betriebsflüssigkeiten, Kraftstofftank, Kühlmittel, Schmierstoffe und Fahrer.

Die Angaben stimmen mit den folgenden Normen überein: SAE* J1197, ISO 14397-1, CEN** EN 474-3.

Die Nennnutzlast eines mit Palettengabel ausgerüsteten Laders wird bestimmt durch:
SAE J1197: 50 % der statischen Kipplast bei voll eingelenkter Maschine oder begrenzt durch die Hydraulikkraft.
CEN EN 474-3: 60 % der statischen Kipplast bei voll eingelenkter Maschine auf unebenem Boden oder begrenzt durch die Hydraulikkraft.
CEN EN 474-3: 80 % der statischen Kipplast bei voll eingelenkter Maschine auf festem, ebenem Boden oder begrenzt durch die Hydraulikkraft.

* SAE – Society of Automotive Engineers
** CEN – Europäisches Komitee für Normung

WARNUNG: Die Nutzlast der Zinken nicht überschreiten. Die einzelnen Zinkenkapazitäten sind auf der Seite einer jeden Zinke eingestanzt.

Gabel – Technische Daten

Technische Daten der Gabel

1	Zinkenlänge	mm "	2438 96,0
2	Lastschwerpunkt	mm "	1219 48,0
	Statische Kipplast – Maschine gerade (Gabeln waagerecht)	kg lbs	12.443 27.425
	Statische Kipplast – Maschine eingelenkt (Gabeln waagerecht)	kg lbs	10.907 24.040
	Nennlast (SAE J1197 – 50 % der statischen Kipplast bei voll eingelenkter Maschine)	kg lbs	5454 12.020
	Nennlast (CEN EN 474-3, unebenes Gelände – 60 % der statischen Kipplast bei voll eingelenkter Maschine)	kg lbs	6544 14.424
	Nennlast (CEN EN 474-3, fester, ebener Untergrund – 80 % der statischen Kipplast bei voll eingelenkter Maschine)	kg lbs	7545 16.630
3	Max. Gesamtlänge	mm "	10.435 410,8
4	Reichweite mit Gabel auf Standebene	mm "	1121 44,1
5	* Höhe zur Unterseite Gabelzinken bei tiefster Stellung und waagerechter Gabel	mm "	-88 -3,5
6	Gabelträgerreichweite bei horizontalen Hubarmen und waagerechter Gabel	mm "	1728 68,0
7	Gabelträgerreichweite bei maximaler Hubhöhe	mm "	861 33,9
8	Höhe über Gabelzinken bei horizontalen Hubarmen und waagerechter Gabel	mm "	1968 77,5
9	Höhe über Gabelzinken bei höchster Stellung und waagrechter Gabel	mm "	4052 159,6
10	Gesamthöhe über Gabel bei max. Hubhöhe (Oberkante Gabelträger bis Boden)	mm "	5562 219,0
11	Ausschütthöhe bei max. Hubhöhe und max. Vorkippwinkel	mm "	1932 76,1
12	Max. Vorkippwinkel von waagerechter Position	Grad	47
13	Gesamtbreite Gabelträger	mm "	2176 85,7
14	Gesamthöhe Gabelträger	mm "	1601 63,0
15	Außenbreite der Zinken (maximale Spreizung)	mm "	2084 82,0
16	Außenbreite der Zinken (minimale Spreizung)	mm "	1002 39,4
	Zinkenbreite (einzelne Zinke)	mm "	180,0 7,1
	Zinkenstärke	mm "	90,0 3,6
	Zinkenkapazität	kg lbs	10.100 22.260
	Einsatzgewicht	kg lbs	24.310 53.579

* Negative Werte liegen unter der Planumsebene

966 LOG

96"-Zinke

Rund- und Schnittholz, keine Klammer FUSION

435-4686

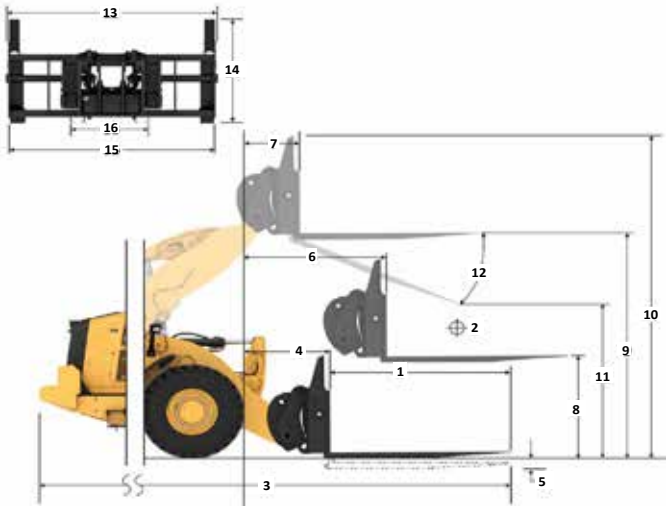

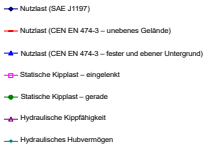

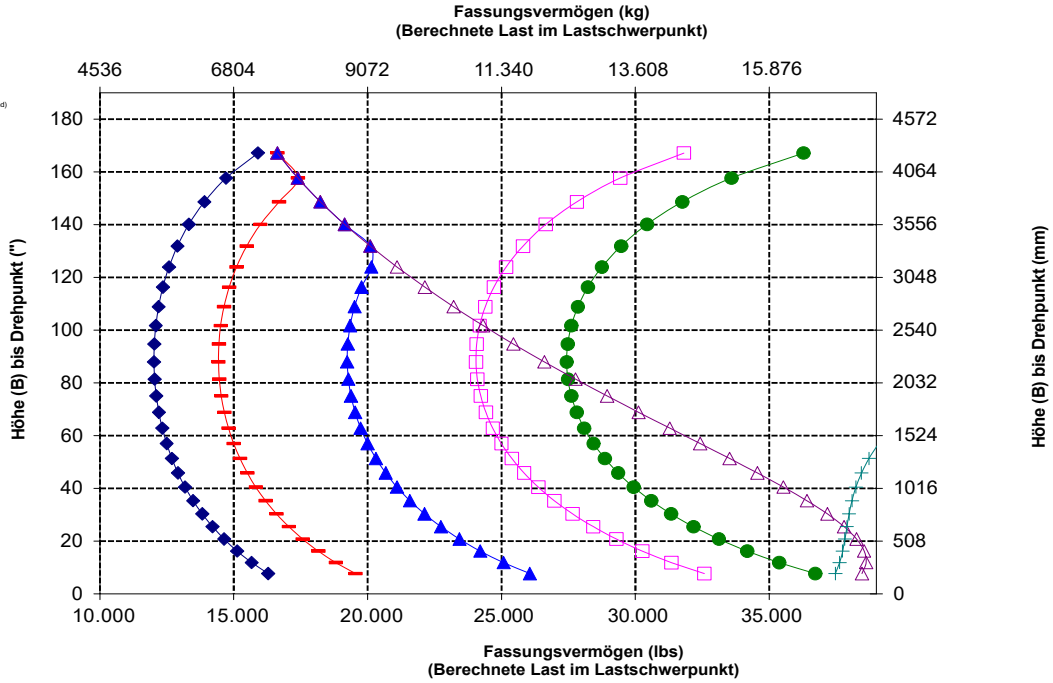

ANMERKUNG: Die Angaben zur statischen Kipplast und zum Einsatzgewicht gelten für folgende Laderkonfiguration: Bridgestone VJT L3 Reifen, Klimaanlage, hydraulische Schwingungsdämpfung, Antriebsstrangschutz, Betriebsflüssigkeiten, Kraftstofftank, Kühlmittel, Schmierstoffe und Fahrer.

Die Angaben stimmen mit den folgenden Normen überein: SAE* J1197, ISO 14397-1, CEN** EN 474-3.

Die Nennnutzlast eines mit Palettengabel ausgerüsteten Laders wird bestimmt durch:
SAE J1197: 50 % der statischen Kipplast bei voll eingelenkter Maschine oder begrenzt durch die Hydraulikkraft.
CEN EN 474-3: 60 % der statischen Kipplast bei voll eingelenkter Maschine auf unebenem Boden oder begrenzt durch die Hydraulikkraft.
CEN EN 474-3: 80 % der statischen Kipplast bei voll eingelenkter Maschine auf festem, ebenem Boden oder begrenzt durch die Hydraulikkraft.

* SAE – Society of Automotive Engineers
** CEN – Europäisches Komitee für Normung

WARNUNG: Die Nutzlast der Zinken nicht überschreiten. Die einzelnen Zinkenkapazitäten sind auf der Seite einer jeden Zinke eingestanzt.

Gabel – Technische Daten

Technische Daten der Gabel

1	Zinkenlänge	mm "	2438 96,0
2	Lastschwerpunkt	mm "	1219 48,0
	Statische Kipplast – Maschine gerade (Gabeln waagerecht)	kg lbs	11.511 25.370
	Statische Kipplast – Maschine eingelenkt (Gabeln waagerecht)	kg lbs	9950 21.930
	Nennlast (SAE J1197 – 50 % der statischen Kipplast bei voll eingelenkter Maschine)	kg lbs	4975 10.965
	Nennlast (CEN EN 474-3, unebenes Gelände – 60 % der statischen Kipplast bei voll eingelenkter Maschine)	kg lbs	5970 13.158
	Nennlast (CEN EN 474-3, fester, ebener Untergrund – 80 % der statischen Kipplast bei voll eingelenkter Maschine)	kg lbs	7960 17.544
3	Max. Gesamtlänge	mm "	10.406 409,7
4	Reichweite mit Gabel auf Standebene	mm "	1091 42,9
5	* Höhe zur Unterseite Gabelzinken bei tiefster Stellung und waagerechter Gabel	mm "	-109 -4,3
6	Gabelträgerreichweite bei horizontalen Hubarmen und waagerechter Gabel	mm "	1682 66,2
7	Gabelträgerreichweite bei maximaler Hubhöhe	mm "	815 32,1
8	Höhe über Gabelzinken bei horizontalen Hubarmen und waagerechter Gabel	mm "	1947 76,7
9	Höhe über Gabelzinken bei höchster Stellung und waagrechter Gabel	mm "	4031 158,7
10	Gesamthöhe über Gabel bei maximaler Hubhöhe (Oberkante Gabelträger bis Boden)	mm "	5493 216,3
11	Ausschütthöhe bei max. Hubhöhe und max. Vorkippwinkel	mm "	2016 79,4
12	Max. Vorkippwinkel von waagerechter Position	Grad	45
13	Gesamtbreite Gabelträger	mm "	3131 123,3
14	Gesamthöhe Gabelträger	mm "	1553 61,1
15	Außenbreite der Zinken (maximale Spreizung)	mm "	2991 117,8
16	Außenbreite der Zinken (minimale Spreizung)	mm "	2991 117,8
	Zinkenbreite (einzelne Zinke)	mm "	200,0 7,9
	Zinkenstärke	mm "	90,0 3,5
	Einsatzgewicht	kg lbs	25.315 55.794
	Active-Clamp Zinkenhebefähigkeit	kg lbs	7621 16.796
	Zinkenkapazität	kg lbs	12.701 27.993

* Negative Werte liegen unter der Planumsebene

966 LOG

Rohr- und Mast 3-Zoll-Reihe, Bolzenbefestigung

96"-Zinke

447-9939

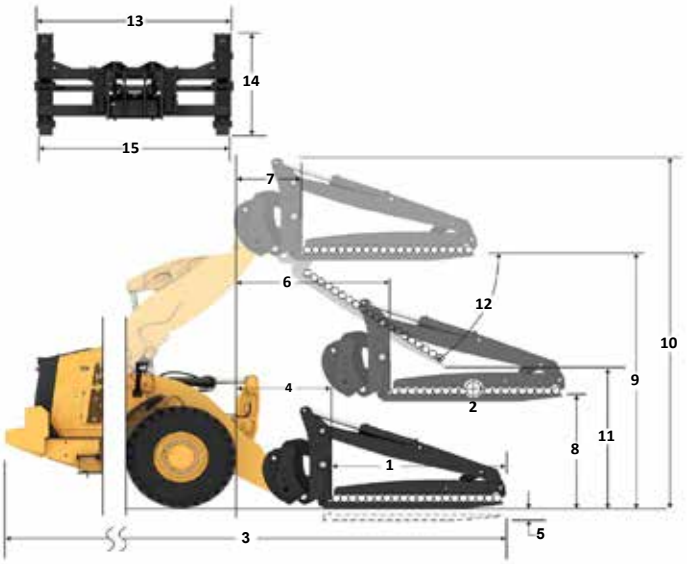

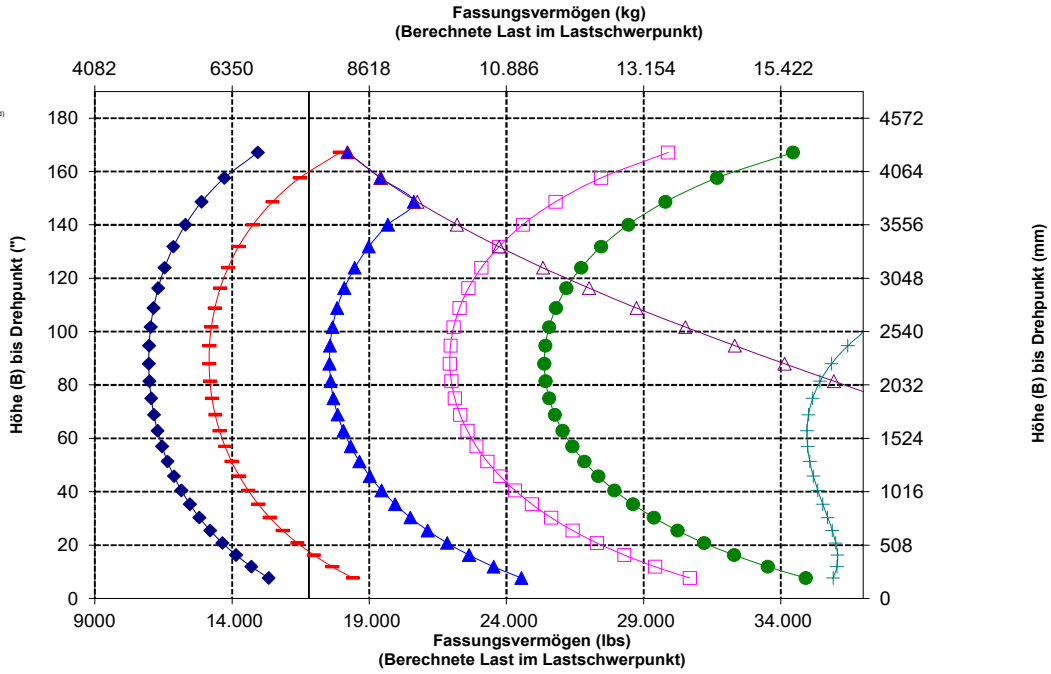

ANMERKUNG: Die Angaben zur statischen Kipplast und zum Einsatzgewicht gelten für folgende Laderkonfiguration: Bridgestone VJT L3 Reifen, Klimaanlage, hydraulische Schwingungsdämpfung, Antriebsstrangschutz, Betriebsflüssigkeiten, Kraftstofftank, Kühlmittel, Schmierstoffe und Fahrer.

Die Angaben stimmen mit den folgenden Normen überein: SAE* J1197, ISO 14397-1, CEN** EN 474-3.

Die Nennnutzlast eines mit Palettengabel ausgerüsteten Laders wird bestimmt durch:
SAE J1197: 50 % der statischen Kipplast bei voll eingelenkter Maschine oder begrenzt durch die Hydraulikkraft.
CEN EN 474-3: 60 % der statischen Kipplast bei voll eingelenkter Maschine auf unebenem Boden oder begrenzt durch die Hydraulikkraft.
CEN EN 474-3: 80 % der statischen Kipplast bei voll eingelenkter Maschine auf festem, ebenem Boden oder begrenzt durch die Hydraulikkraft.

* SAE – Society of Automotive Engineers
** CEN – Europäisches Komitee für Normung

WARNUNG: Die Nutzlast der Zinken nicht überschreiten. Die einzelnen Zinkenkapazitäten sind auf der Seite einer jeden Zinke eingestanzt.

WARNUNG: Wenn die Klammer durchgehend mit 15513 kPa (2250 psi) versorgt wird, beträgt der Zinken-Nennwert 7621 kg (16796 lbs) bei einem Lastschwerpunkt von 1219 mm (48") pro Paar.

Gabel – Technische Daten

Technische Daten der Gabel

1	Zinkenlänge	mm "	2438 96,0
2	Lastschwerpunkt	mm "	1219 48,0
	Statische Kipplast – Maschine gerade (Gabeln waagerecht)	kg lbs	14.236 31.377
	Statische Kipplast – Maschine eingelenkt (Gabeln waagerecht)	kg lbs	12.295 27.098
	Nennlast (SAE J1197 – 50 % der statischen Kipplast bei voll eingelenkter Maschine)	kg lbs	6147 13.549
	Nennlast (CEN EN 474-3, unebenes Gelände – 60 % der statischen Kipplast bei voll eingelenkter Maschine)	kg lbs	7377 16.259
	Nennlast (CEN EN 474-3, fester, ebener Untergrund – 80 % der statischen Kipplast bei voll eingelenkter Maschine)	kg lbs	9836 21.678
3	Max. Gesamtlänge	mm "	10.406 409,7
4	Reichweite mit Gabel auf Standebene	mm "	1091 42,9
5	* Höhe zur Unterseite Gabelzinken bei tiefster Stellung und waagerechter Gabel	mm "	-109 -4,3
6	Gabelträgerreichweite bei horizontalen Hubarmen und waagerechter Gabel	mm "	1682 66,2
7	Gabelträgerreichweite bei maximaler Hubhöhe	mm "	815 32,1
8	Höhe über Gabelzinken bei horizontalen Hubarmen und waagerechter Gabel	mm "	1947 76,7
9	Höhe über Gabelzinken bei höchster Stellung und waagrechter Gabel	mm "	4031 158,7
10	Gesamthöhe über Gabel bei max. Hubhöhe (Oberkante Gabelträger bis Boden)	mm "	5493 216,3
11	Ausschütthöhe bei max. Hubhöhe und max. Vorkippwinkel	mm "	2016 79,4
12	Max. Vorkippwinkel von waagerechter Position	Grad	45
13	Gesamtbreite Gabelträger	mm "	3131 123,3
14	Gesamthöhe Gabelträger	mm "	1553 61,1
15	Außenbreite der Zinken (maximale Spreizung)	mm "	2991 117,8
16	Außenbreite der Zinken (minimale Spreizung)	mm "	2991 117,8
	Zinkenbreite (einzelne Zinke)	mm "	200,0 7,9
	Zinkenstärke	mm "	90,0 3,5
	Einsatzgewicht	kg lbs	25.315 55.794
	Active-Clamp Zinkenhebefähigkeit	kg lbs	7621 16.796
	Zinkenkapazität	kg lbs	12.701 27.993

* Negative Werte liegen unter der Planumsebene

966 LOG

Rohr- und Mast 30-Zoll-Reihe, Bolzenbefestigung

96"-Zinke

447-9939

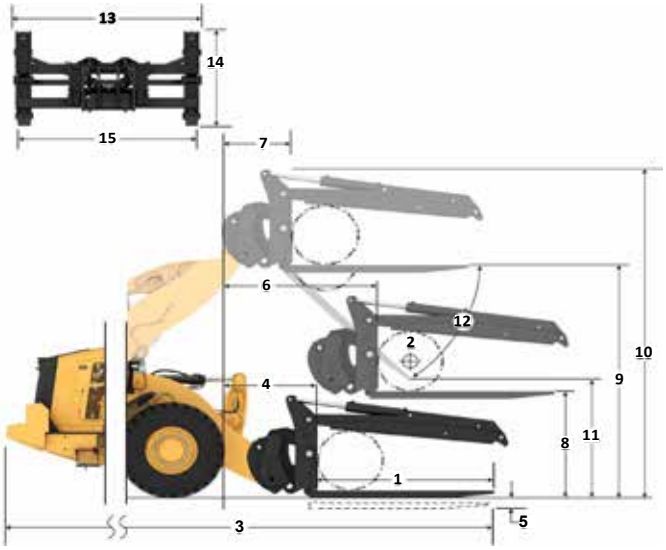

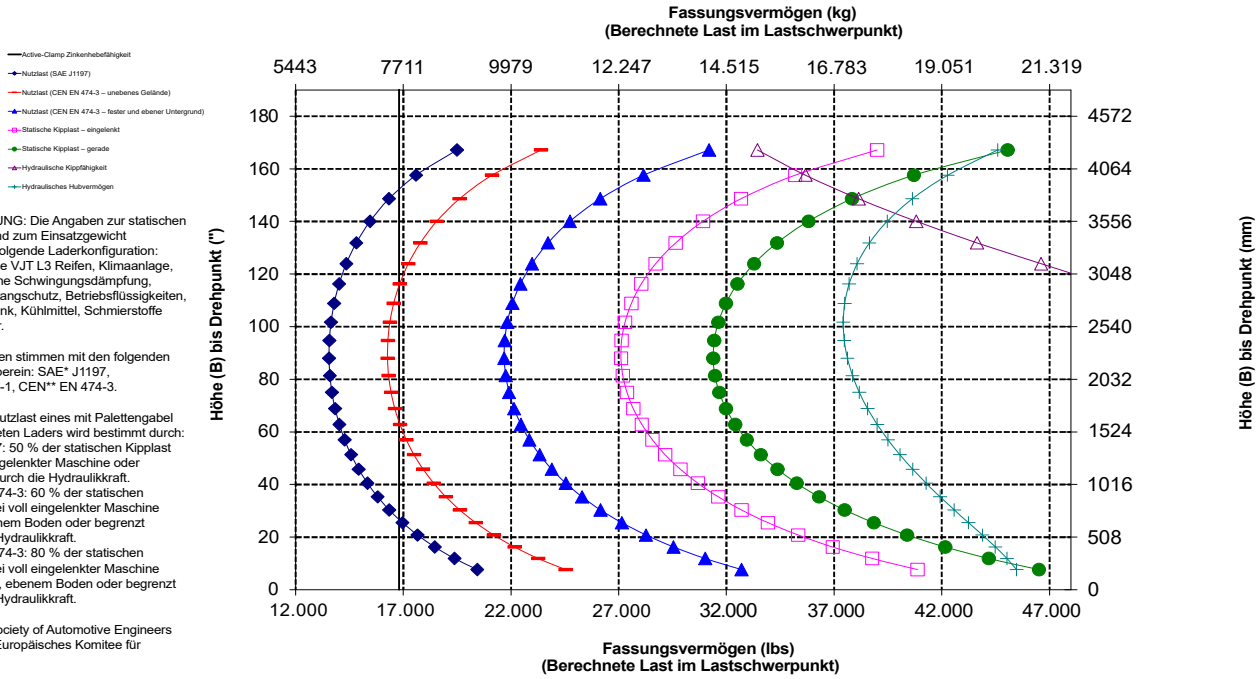

ANMERKUNG: Die Angaben zur statischen Kipplast und zum Einsatzgewicht gelten für folgende Laderkonfiguration: Bridgestone VJT L3 Reifen, Klimaanlage, hydraulische Schwingungsdämpfung, Antriebsstrangschutz, Betriebsflüssigkeiten, Kraftstofftank, Kühlmittel, Schmierstoffe und Fahrer.

Die Angaben stimmen mit den folgenden Normen überein: SAE* J1197, ISO 14397-1, CEN** EN 474-3.

Die Nennnutzlast eines mit Palettengabel ausgerüsteten Laders wird bestimmt durch:
SAE J1197: 50 % der statischen Kipplast bei voll eingelenkter Maschine oder begrenzt durch die Hydraulikkraft.
CEN EN 474-3: 60 % der statischen Kipplast bei voll eingelenkter Maschine auf unebenem Boden oder begrenzt durch die Hydraulikkraft.
CEN EN 474-3: 80 % der statischen Kipplast bei voll eingelenkter Maschine auf festem, ebenem Boden oder begrenzt durch die Hydraulikkraft.

* SAE – Society of Automotive Engineers
** CEN – Europäisches Komitee für Normung

WARNUNG: Die Nutzlast der Zinken nicht überschreiten. Die einzelnen Zinkenkapazitäten sind auf der Seite einer jeden Zinke eingestanzt.

WARNUNG: Wenn die Klammer durchgehend mit 15.513 kPa (2250 psi) versorgt wird, beträgt der Zinken-Nennwert 7621 kg (16.796 lbs) bei einem Lastschwerpunkt von 1219 mm (48") pro Paar.

Gabel – Technische Daten

Technische Daten der Gabel

1	Zinkenlänge	mm "	2438 96,0
2	Lastschwerpunkt	mm "	1219 48,0
	Statische Kipplast – Maschine gerade (Gabeln waagerecht)	kg lbs	11.865 26.151
	Statische Kipplast – Maschine eingelenkt (Gabeln waagerecht)	kg lbs	10.310 22.724
	Nennlast (SAE J1197 – 50 % der statischen Kipplast bei voll eingelenkter Maschine)	kg lbs	5155 11.362
	Nennlast (CEN EN 474-3, unebenes Gelände – 60 % der statischen Kipplast bei voll eingelenkter Maschine)	kg lbs	6186 13.634
	Nennlast (CEN EN 474-3, fester, ebener Untergrund – 80 % der statischen Kipplast bei voll eingelenkter Maschine)	kg lbs	8248 18.179
3	Max. Gesamtlänge	mm "	10.406 409,7
4	Reichweite mit Gabel auf Standebene	mm "	1091 42,9
5	* Höhe zur Unterseite Gabelzinken bei tiefster Stellung und waagerechter Gabel	mm "	-109 -4,3
6	Gabelträgerreichweite bei horizontalen Hubarmen und waagerechter Gabel	mm "	1682 66,2
7	Gabelträgerreichweite bei maximaler Hubhöhe	mm "	815 32,1
8	Höhe über Gabelzinken bei horizontalen Hubarmen und waagerechter Gabel	mm "	1947 76,7
9	Höhe über Gabelzinken bei höchster Stellung und waagrechter Gabel	mm "	4031 158,7
10	Gesamthöhe über Gabel bei max. Hubhöhe (Oberkante Gabelträger bis Boden)	mm "	7103 279,7
11	Ausschütthöhe bei max. Hubhöhe und max. Vorkippwinkel	mm "	2016 79,4
12	Max. Vorkippwinkel von waagerechter Position	Grad	45
13	Gesamtbreite Gabelträger	mm "	3131 123,3
14	Gesamthöhe Gabelträger	mm "	3163 124,5
15	Außenbreite der Zinken (maximale Spreizung)	mm "	2991 117,8
16	Außenbreite der Zinken (minimale Spreizung)	mm "	2991 117,8
	Zinkenbreite (einzelne Zinke)	mm "	200,0 7,9
	Zinkenstärke	mm "	90,0 3,5
	Einsatzgewicht	kg lbs	25.315 55.794
	Zinkenkapazität	kg lbs	12.701 27.993

* Negative Werte liegen unter der Planumsebene

966 LOG

Rohr- und Mast, offene Klammer, Bolzenbefestigung

96"-Zinke

447-9939

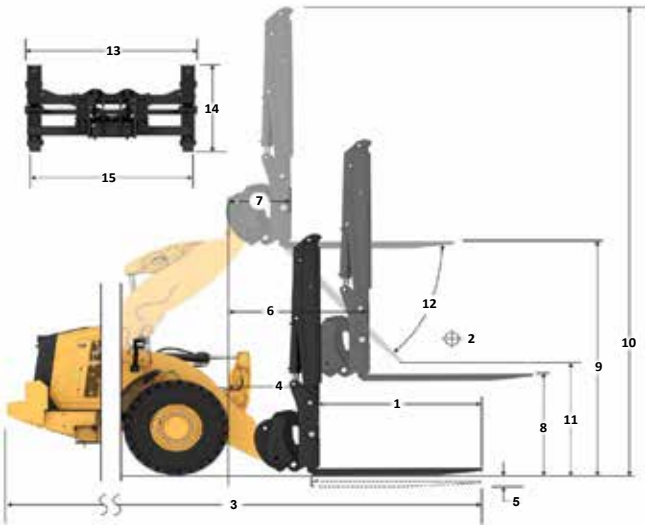

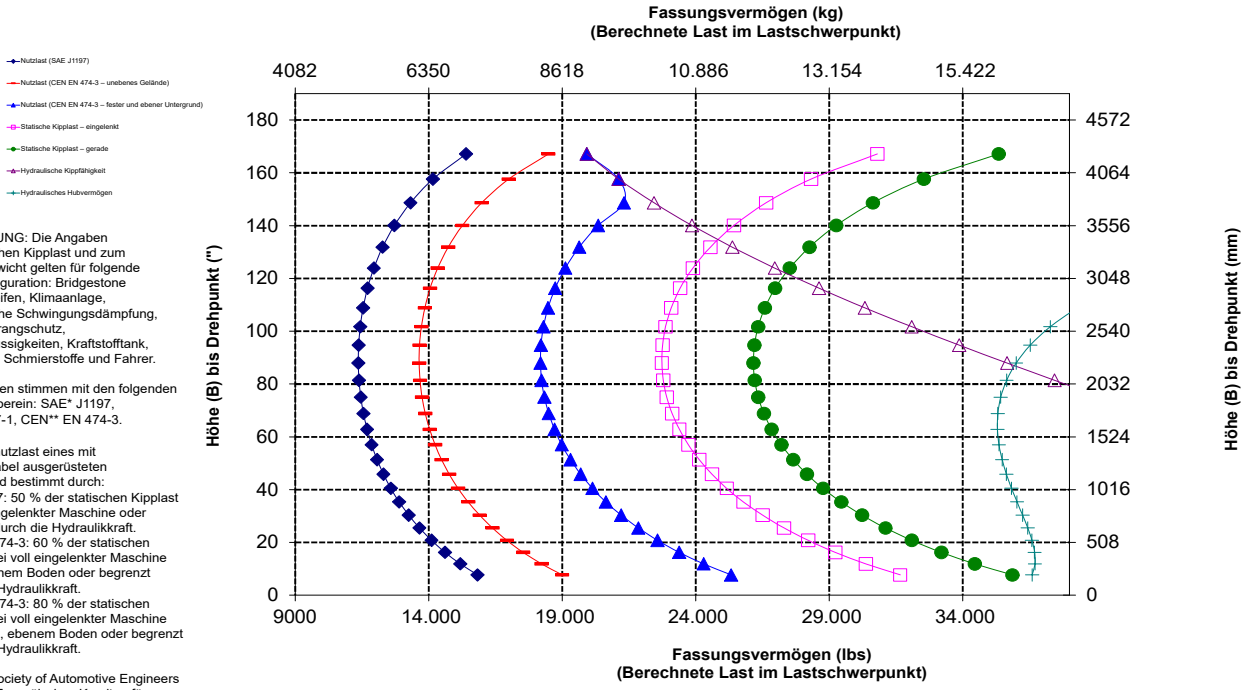

ANMERKUNG: Die Angaben zur statischen Kipplast und zum Einsatzgewicht gelten für folgende Laderkonfiguration: Bridgestone VJT L3 Reifen, Klimaanlage, hydraulische Schwingungsdämpfung, Antriebsstrangschutz, Betriebsflüssigkeiten, Kraftstofftank, Kühlmittel, Schmierstoffe und Fahrer.

Die Angaben stimmen mit den folgenden Normen überein: SAE* J1197, ISO 14397-1, CEN** EN 474-3.

Die Nennnutzlast eines mit Palettengabel ausgerüsteten Laders wird bestimmt durch:
SAE J1197: 50 % der statischen Kipplast bei voll eingelenkter Maschine oder begrenzt durch die Hydraulikkraft.
CEN EN 474-3: 60 % der statischen Kipplast bei voll eingelenkter Maschine auf unebenem Boden oder begrenzt durch die Hydraulikkraft.
CEN EN 474-3: 80 % der statischen Kipplast bei voll eingelenkter Maschine auf festem, ebenem Boden oder begrenzt durch die Hydraulikkraft.

* SAE – Society of Automotive Engineers
** CEN – Europäisches Komitee für Normung

WARNUNG: Die Nutzlast der Zinken nicht überschreiten. Die einzelnen Zinkenkapazitäten sind auf der Seite einer jeden Zinke eingestanzt.

Gabel – Technische Daten

Technische Daten der Gabel

1	Zinkenlänge	mm "	1221 48,1
2	Gabelbreite	mm "	1943 76,5
	Endfläche	m² ft²	3,1 33
3	Innenhöhe (nur bei Doppelklammer)	mm "	0 0
4	Min. Öffnung (nur bei Sägewerkgabeln)	mm "	1390 55
	Einsatzgewicht	kg lbs	24.892 54.877
5	Abstand innerhalb der Zinkenspitzen	mm "	1402 55
	Statische Kipplast, eingelenkt Gabel waagrecht	kg lbs	12.221 26.942,2
	Statische Kipplast, gerade Gabel waagrecht	kg lbs	14.033 30.937,5
6	Max. Gabelhöhe (ohne offene Klammer, falls zutreffend)	mm "	3762 148,1
7	Höhe – ohne Hubhöhe, 45° Abkippwinkel (wenn max. Abkippwinkel <> 45)	mm "	3086 121,5
8	Höhe bei vollständigem Hub, Gabel waagerecht	mm "	3925 154,5
9	Reichweite bei max. Hubhöhe und 45°-Abkippwinkel (wenn max. Abkippwinkel <> 45)	mm "	1103 43,4
10	Reichweite bei waagerechter Stellung von Hubrahmen und Gabel	mm "	2584 101,7
11	* Höhe zur Unterseite des Werkzeugs bei tiefster Stellung und waagerechtem Werkzeug	mm "	-125 -4,9
12	Außenbreite Zinken	mm "	1938 76,3
13	Reichweite auf Standebene	mm "	1934 76
14	Max. Öffnung über Zinken und Klammer	mm "	3465 136,4
15	Gesamthöhe der Gabel bei voller Hubhöhe und offener Klammer Offene Klammer	mm "	7687 302,7
16	Gesamtlänge Zinkenspitze bis Maschinenrückseite	mm "	8810 346,9
17	Höhe bei max. Hubhöhe und max. Auskippwinkel Entladen (wenn <> 45)	mm "	3088 121,6
18	Höhe mit horizontalen Hubrahmen und Gabel waagrecht	mm "	1842,0 72,5
19	Reichweite bei vollständigem Hub und waagerechter Gabel	mm "	1716,2 67,6
20	Max. Vorkippwinkel von waagerechter Position	Grad rad	45 0,8

* Negative Werte liegen unter der Planumsebene

966 LOG — **48"-Zinke**

Greifer, Bolzenbefestigung — **448-9058**

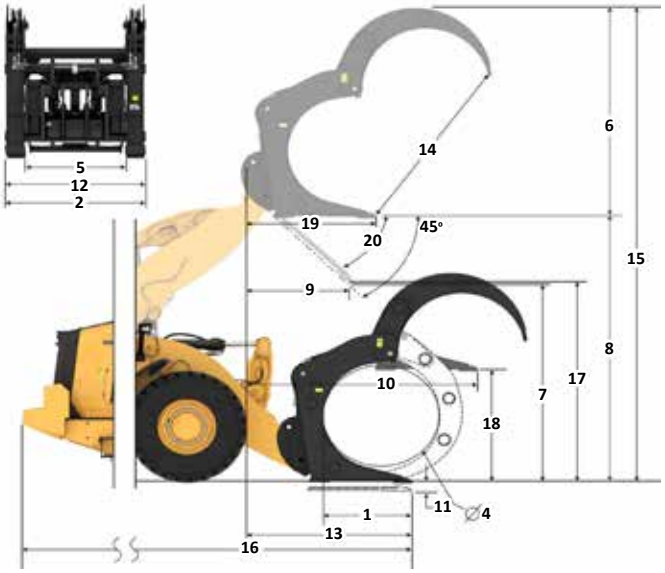

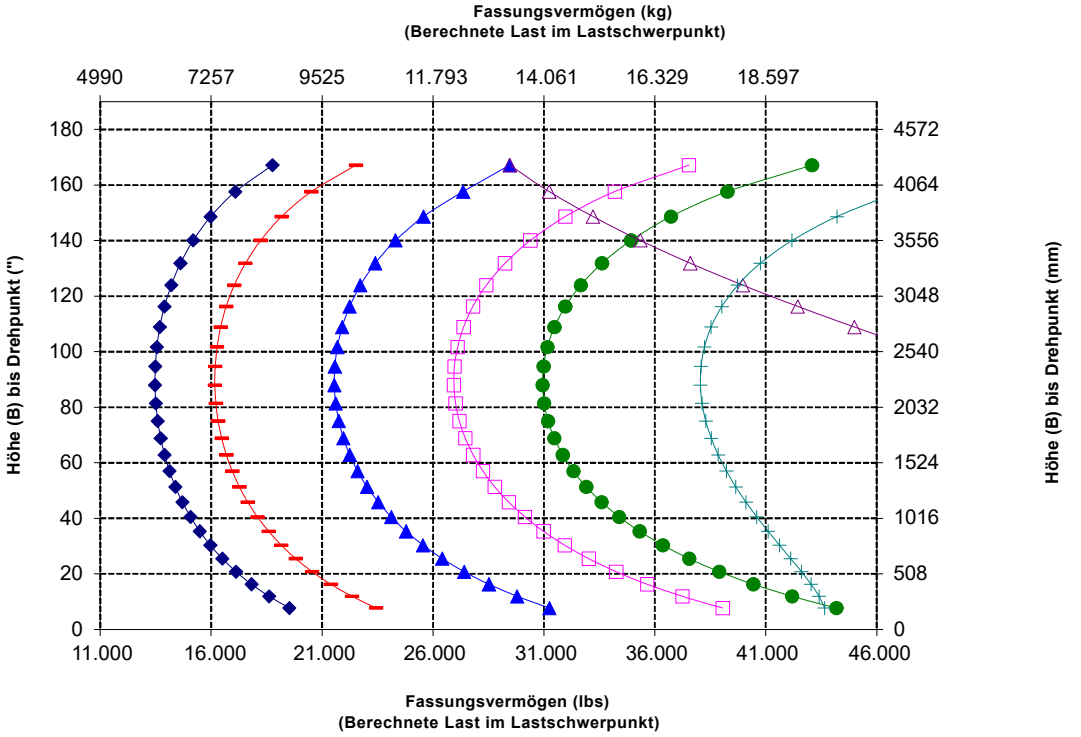

ANMERKUNG: Die Angaben zur statischen Kipplast und zum Einsatzgewicht gelten für folgende Laderkonfiguration: Bridgestone VJT L3 Reifen, Klimaanlage, hydraulische Schwingungsdämpfung, Antriebsstrangschutz, Betriebsflüssigkeiten, Kraftstofftank, Kühlmittel, Schmierstoffe und Fahrer.

Die Angaben stimmen mit den folgenden Normen überein: SAE* J1197, ISO 14397-1, CEN** EN 474-3.

Die Nennnutzlast eines mit Palettengabel ausgerüsteten Laders wird bestimmt durch:
SAE J1197: 50 % der statischen Kipplast bei voll eingelenkter Maschine oder begrenzt durch die Hydraulikkraft.
CEN EN 474-3: 60 % der statischen Kipplast bei voll eingelenkter Maschine auf unebenem Boden oder begrenzt durch die Hydraulikkraft.
CEN EN 474-3: 80 % der statischen Kipplast bei voll eingelenkter Maschine auf festem, ebenem Boden oder begrenzt durch die Hydraulikkraft.

* SAE – Society of Automotive Engineers
** CEN – Europäisches Komitee für Normung

Gabel – Technische Daten

Technische Daten der Gabel

1	Zinkenlänge	mm "	1611 63,4
2	Gabelbreite	mm "	2500 98,4
	Endfläche	m² ft²	1,42 15
3	Innenhöhe (nur bei Doppelklammer)	mm "	1259 50
4	Min. Öffnung (nur bei Sägewerkgabeln)	mm "	k. A. k. A.
	Einsatzgewicht	kg lbs	24.840 54.762
5	Abstand innerhalb der Zinkenspitzen	mm "	1892 74
	Statische Kipplast, eingelenkt Gabel waagrecht	kg lbs	13.809 30.443,1
	Statische Kipplast, gerade Gabel waagrecht	kg lbs	15.820 34.876,0
6	Max. Gabelhöhe (ohne offene Klammer, falls zutreffend)	mm "	2700 108,3
7	Höhe – ohne Hubhöhe, 45° Abkippwinkel (wenn max. Abkippwinkel <> 45)	mm "	2857 112,5
8	Höhe bei vollständigem Hub, Gabel waagerecht	mm "	3981 156,7
9	Reichweite bei max. Hubhöhe und 45°-Abkippwinkel (wenn max. Abkippwinkel <> 45)	mm "	1410 55,5
10	Reichweite bei waagerechter Stellung von Hubrahmen und Gabel	mm "	2962 116,6
11	* Höhe zur Unterseite des Werkzeugs bei tiefster Stellung und waagerechtem Werkzeug	mm "	-69 -2,7
12	Außenbreite Zinken	mm "	2414 95,0
13	Reichweite auf Standebene	mm "	2267 89
14	Max. Öffnung über Zinken und Klammer	mm "	2493 98,1
15	Gesamthöhe der Gabel bei voller Hubhöhe und offener Klammer Offene Klammer	mm "	6680 263,0
16	Gesamtlänge Zinkenspitze bis Maschinenrückseite	mm "	9143 360,0
17	Höhe bei max. Hubhöhe und max. Auskippwinkel Entladen (wenn <> 45)	mm "	2861 112,6
18	Höhe mit horizontalen Hubrahmen und Gabel waagrecht	mm "	1897,5 74,7
19	Reichweite bei vollständigem Hub und waagerechter Gabel	mm "	2094,8 82,5
20	Max. Vorkippwinkel von waagerechter Position	Grad rad	45 0,8

* Negative Werte liegen unter der Planumsebene

966 LOG — **63"-Zinke**

Rundholzgabel, Bolzenbefestigung — **472-1174**

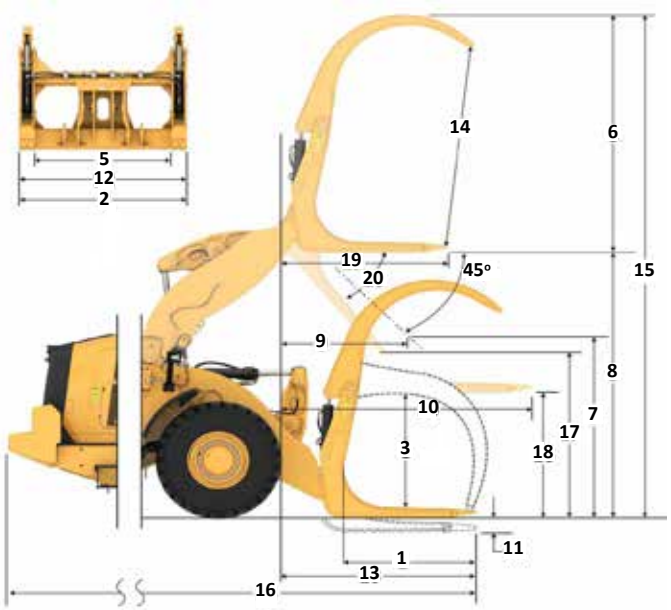

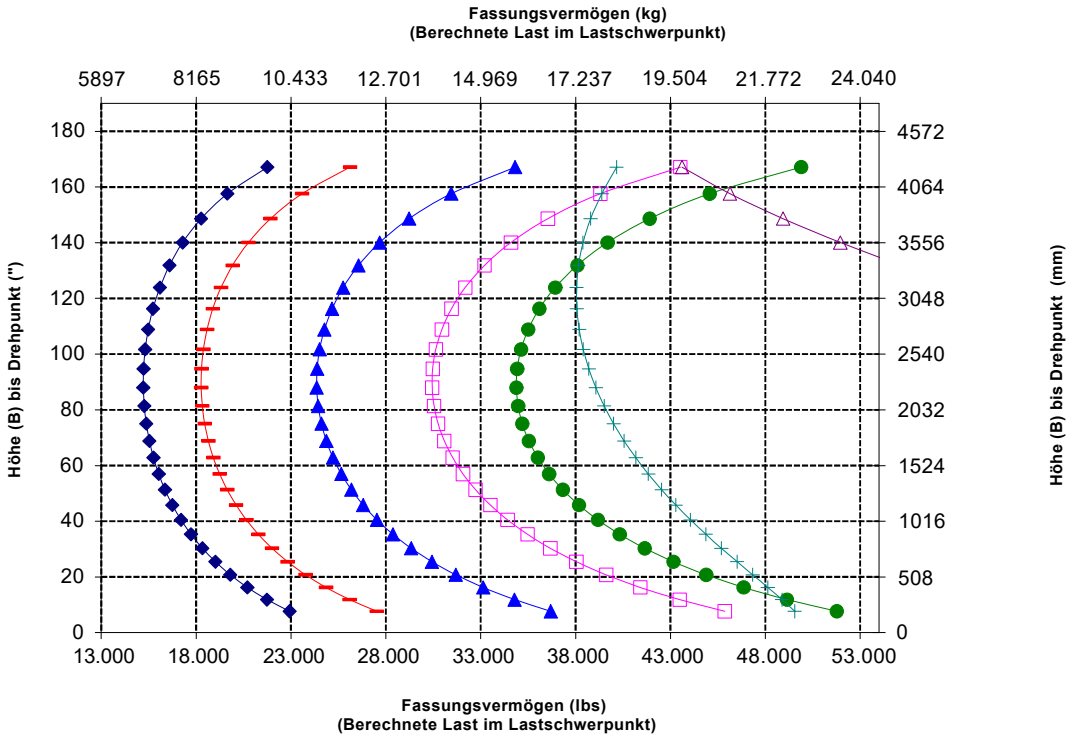

ANMERKUNG: Die Angaben zur statischen Kipplast und zum Einsatzgewicht gelten für folgende Laderkonfiguration: Bridgestone VJT L3 Reifen, Klimaanlage, hydraulische Schwingungsdämpfung, Antriebsstrangschutz, Betriebsflüssigkeiten, Kraftstofftank, Kühlmittel, Schmierstoffe und Fahrer.

Die Angaben stimmen mit den folgenden Normen überein: SAE* J1197, ISO 14397-1, CEN** EN 474-3.

Die Nennnutzlast eines mit Palettengabel ausgerüsteten Laders wird bestimmt durch:
SAE J1197: 50 % der statischen Kipplast bei voll eingelenkter Maschine oder begrenzt durch die Hydraulikkraft.
CEN EN 474-3: 60 % der statischen Kipplast bei voll eingelenkter Maschine auf unebenem Boden oder begrenzt durch die Hydraulikkraft.
CEN EN 474-3: 80 % der statischen Kipplast bei voll eingelenkter Maschine auf festem, ebenem Boden oder begrenzt durch die Hydraulikkraft.

* SAE – Society of Automotive Engineers
** CEN – Europäisches Komitee für Normung

Gabel – Technische Daten

Technische Daten der Gabel

1	Zinkenlänge	mm "	1611 63,4
2	Gabelbreite	mm "	2500 98,4
	Endfläche	m² ft²	1,42 15
3	Innenhöhe (nur bei Doppelklammer)	mm "	1259 50
4	Min. Öffnung (nur bei Sägewerkgabeln)	mm "	k. A. k. A.
	Einsatzgewicht	kg lbs	25.114 55.367
5	Abstand innerhalb der Zinkenspitzen	mm "	1892 74
	Statische Kipplast, eingelenkt Gabel waagrecht	kg lbs	13.562 29.899,3
	Statische Kipplast, gerade Gabel waagrecht	kg lbs	15.573 34.332,4
6	Max. Gabelhöhe (ohne offene Klammer, falls zutreffend)	mm "	2700 106,3
7	Höhe – ohne Hubhöhe, 45° Abkippwinkel (wenn max. Abkippwinkel <> 45)	mm "	2857 112,5
8	Höhe bei vollständigem Hub, Gabel waagerecht	mm "	3981 156,7
9	Reichweite bei max. Hubhöhe und 45°-Abkippwinkel (wenn max. Abkippwinkel <> 45)	mm "	1410 55,5
10	Reichweite bei waagerechter Stellung von Hubrahmen und Gabel	mm "	2962 116,6
11	* Höhe zur Unterseite des Werkzeugs bei tiefster Stellung und waagerechtem Werkzeug	mm "	-69 -2,7
12	Außenbreite Zinken	mm "	2414 95,0
13	Reichweite auf Standebene	mm "	2267 89
14	Max. Öffnung über Zinken und Klammer	mm "	2493 98,1
15	Gesamthöhe der Gabel bei voller Hubhöhe und offener Klammer Offene Klammer	mm "	6680 263,0
16	Gesamtlänge Zinkenspitze bis Maschinenrückseite	mm "	9143 360,0
17	Höhe bei max. Hubhöhe und max. Auskippwinkel Entladen (wenn <> 45)	mm "	2861 112,6
18	Höhe mit horizontalen Hubrahmen und Gabel waagrecht	mm "	1897,5 74,7
19	Reichweite bei vollständigem Hub und waagerechter Gabel	mm "	2094,8 82,5
20	Max. Vorkippwinkel von waagerechter Position	Grad rad	45 0,8

* Negative Werte liegen unter der Planumsebene

966 LOG — **63"-Zinke**

Rundholzgabel, Bolzenbefestigung — **472-4662**

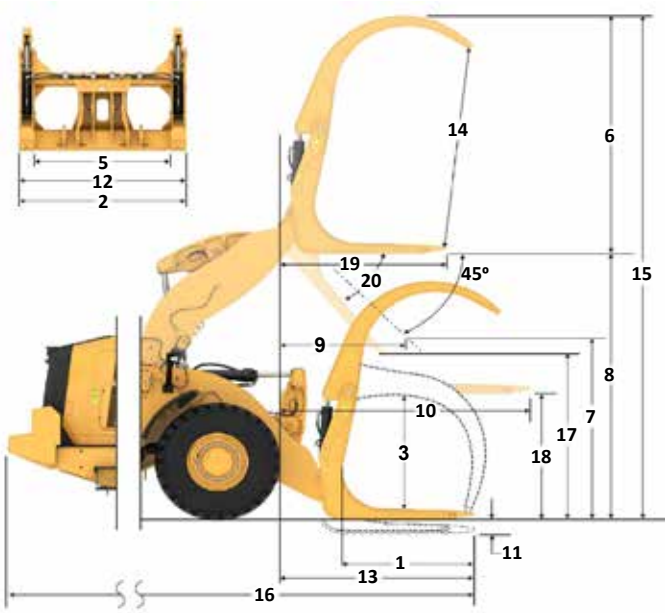

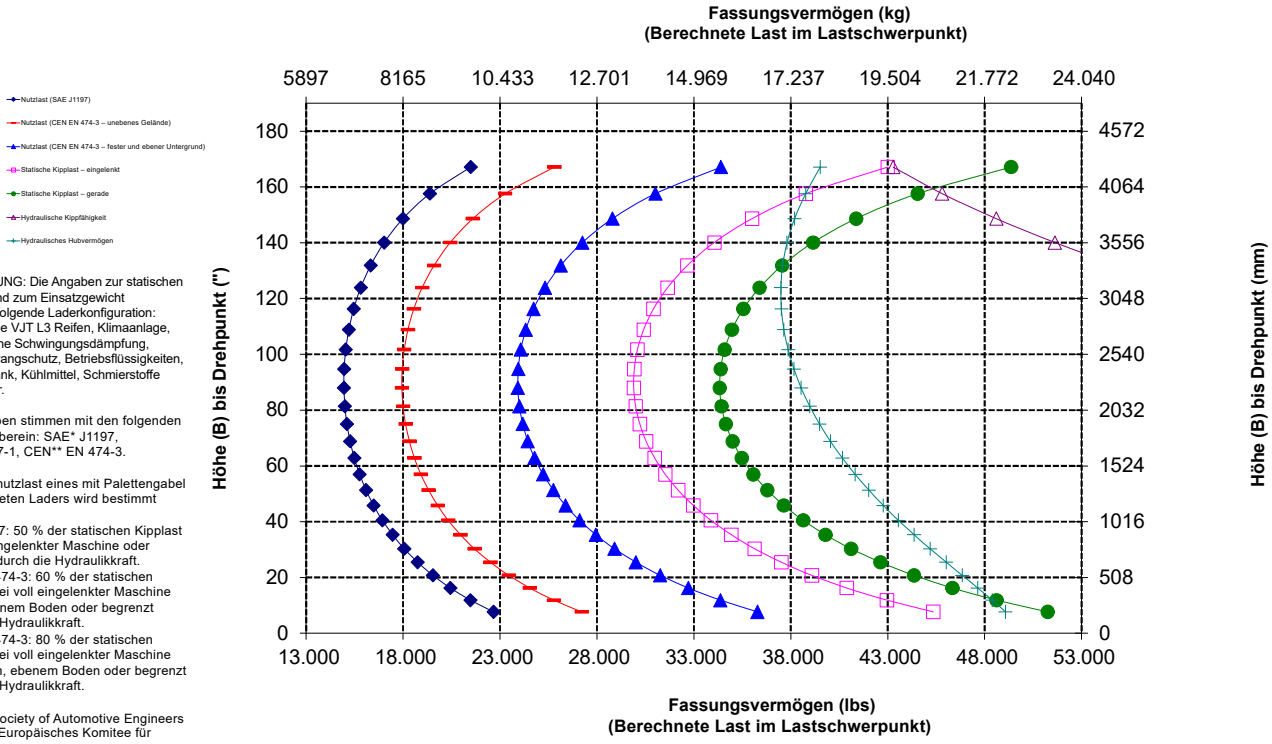

ANMERKUNG: Die Angaben zur statischen Kipplast und zum Einsatzgewicht gelten für folgende Laderkonfiguration: Bridgestone VJT L3 Reifen, Klimaanlage, hydraulische Schwingungsdämpfung, Antriebsstrangschutz, Betriebsflüssigkeiten, Kraftstofftank, Kühlmittel, Schmierstoffe und Fahrer.

Die Angaben stimmen mit den folgenden Normen überein: SAE* J1197, ISO 14397-1, CEN** EN 474-3.

Die Nennnutzlast eines mit Palettengabel ausgerüsteten Laders wird bestimmt durch:
SAE J1197: 50 % der statischen Kipplast bei voll eingelenkter Maschine oder begrenzt durch die Hydraulikkraft.
CEN EN 474-3: 60 % der statischen Kipplast bei voll eingelenkter Maschine auf unebenem Boden oder begrenzt durch die Hydraulikkraft.
CEN EN 474-3: 80 % der statischen Kipplast bei voll eingelenkter Maschine auf festem, ebenem Boden oder begrenzt durch die Hydraulikkraft.

* SAE – Society of Automotive Engineers
** CEN – Europäisches Komitee für Normung

Gabel – Technische Daten

Technische Daten der Gabel

1	Zinkenlänge	mm "	1611 63,4
2	Gabelbreite	mm "	2508 98,8
	Endfläche	m² ft²	1,59 17
3	Innenhöhe (nur bei Doppelklammer)	mm "	0 0
4	Min. Öffnung (nur bei Sägewerkgabeln)	mm "	662 26
	Einsatzgewicht	kg lbs	25.144 55.433
5	Abstand innerhalb der Zinkenspitzen	mm "	1907 75
	Statische Kipplast, eingelenkt Gabel waagrecht	kg lbs	13.212 29.126,4
	Statische Kipplast, gerade Gabel waagrecht	kg lbs	15.193 33.495,2
6	Max. Gabelhöhe (ohne offene Klammer, falls zutreffend)	mm "	2805 110,4
7	Höhe – ohne Hubhöhe, 45° Abkippwinkel (wenn max. Abkippwinkel <> 45)	mm "	2857 112,5
8	Höhe bei vollständigem Hub, Gabel waagrecht	mm "	3981 156,7
9	Reichweite bei max. Hubhöhe und 45°-Abkippwinkel (wenn max. Abkippwinkel <> 45)	mm "	1410 55,5
10	Reichweite bei waagerechter Stellung von Hubrahmen und Gabel	mm "	2962 116,6
11	* Höhe zur Unterseite des Werkzeugs bei tiefster Stellung und waagerechtem Werkzeug	mm "	-69 -2,7
12	Außenbreite Zinken	mm "	2413 95,0
13	Reichweite auf Standebene	mm "	2267 89
14	Max. Öffnung über Zinken und Klammer	mm "	2727 107,4
15	Gesamthöhe der Gabel bei voller Hubhöhe und offener Klammer Offene Klammer	mm "	6786 267,2
16	Gesamtlänge Zinkenspitze bis Maschinenrückseite	mm "	9143 360,0
17	Höhe bei max. Hubhöhe und max. Auskippwinkel Entladen (wenn <> 45)	mm "	2861 112,6
18	Höhe mit horizontalen Hubrahmen und Gabel waagrecht	mm "	1897,8 74,7
19	Reichweite bei vollständigem Hub und waagerechter Gabel	mm "	2095,0 82,5
20	Max. Vorkippwinkel von waagerechter Position	Grad rad	45 0,8

* Negative Werte liegen unter der Planumsebene

966 LOG — **63"-Zinke**

Sägewerkgabel, Bolzenbefestigung — **506-1946**

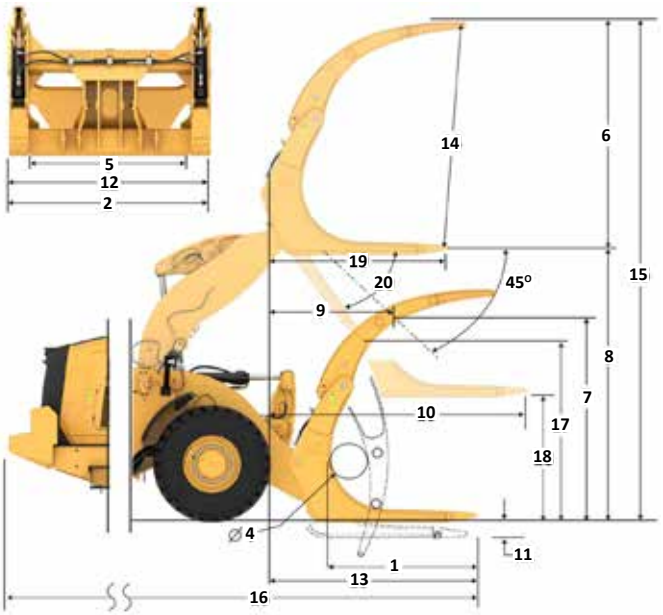

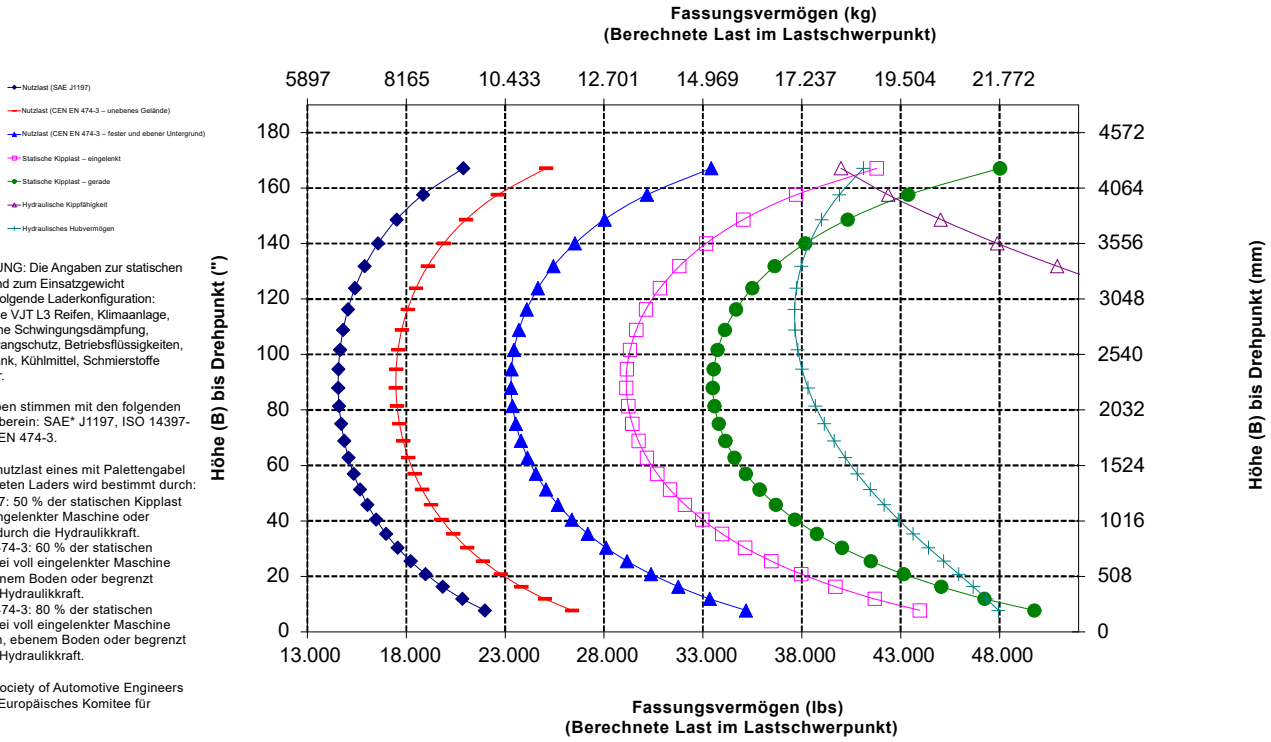

ANMERKUNG: Die Angaben zur statischen Kipplast und zum Einsatzgewicht gelten für folgende Laderkonfiguration: Bridgestone VJT L3 Reifen, Klimaanlage, hydraulische Schwingungsdämpfung, Antriebsstrangschutz, Betriebsflüssigkeiten, Kraftstofftank, Kühlmittel, Schmierstoffe und Fahrer.

Die Angaben stimmen mit den folgenden Normen überein: SAE* J1197, ISO 14397-1, CEN** EN 474-3.

Die Nennnutzlast eines mit Palettengabel ausgerüsteten Laders wird bestimmt durch:
SAE J1197: 50 % der statischen Kipplast bei voll eingelenkter Maschine oder begrenzt durch die Hydraulikkraft.
CEN EN 474-3: 60 % der statischen Kipplast bei voll eingelenkter Maschine auf unebenem Boden oder begrenzt durch die Hydraulikkraft.
CEN EN 474-3: 80 % der statischen Kipplast bei voll eingelenkter Maschine auf festem, ebenem Boden oder begrenzt durch die Hydraulikkraft.

* SAE – Society of Automotive Engineers
** CEN – Europäisches Komitee für Normung

Lastarm – Technische Daten

966 LOG

Fusion-Lastarm **6 Pos.**

MHA – Technische Daten		Eingefahren	Verlängerung 1	Verlängerung 2	Verlängerung 3	Verlängerung 4	Ausgefahren
Max. Hubhöhe – Hakenreichweite (1, 2, 3, 4, 5, 6)	mm	1823	1936	2049	2162	2275	2388
	', "	5'11"	6' 4"	6'8"	7'1"	7' 5"	7'10"
Max. Hubhöhe – Hakenhöhe (7, 8, 9, 10, 11, 12)	mm	7218	7501	7784	8067	8350	8633
	', "	23'8"	24'7"	25'6"	26'5"	27'4"	28'3"
Waagerecht – Hakenreichweite (13, 14, 15, 16, 17, 18)	mm	4553	4858	5162	5467	5772	6077
	', "	14'11"	15'11"	16'11"	17'11"	18'11"	19'11"
Waagerecht – Hakenhöhe (19)	mm	1937	1937	1937	1937	1937	1937
	', "	6'4,2"	6'4,2"	6'4,2"	6'4,2"	6'4,2"	6'4,2"
Min. Hubhöhe – Hakenreichweite (20, 21, 22, 23, 24, 25)	mm	1720	1852	1983	2114	2245	2377
	', "	5'7"	6'0"	6'6"	6'11"	7'4"	7'9"
Min. Hubhöhe – Hakenhöhe (26, 27, 28, 29, 30, 31)	mm	(2871)	(3146)	(3421)	(3696)	(3971)	(4246)
	', "	-9'6"	-10'8"	-11'9"	-12'10"	-13'11"	-13' 0"
Statische Kipplast, gerade	kg	9131	8641	8200	7801	7438	7107
	lb	20.125	19.045	18.073	17.193	16.394	15.663
Statische Kipplast, eingelenkt	kg	8060	7627	7237	6885	6564	6271
	lb	17.765	16.810	15.951	15.174	14.467	13.821
Einsatzgewicht	kg	23.488	23.488	23.488	23.488	23.488	23.488
	lb	51.767	51.767	51.767	51.767	51.767	51.767

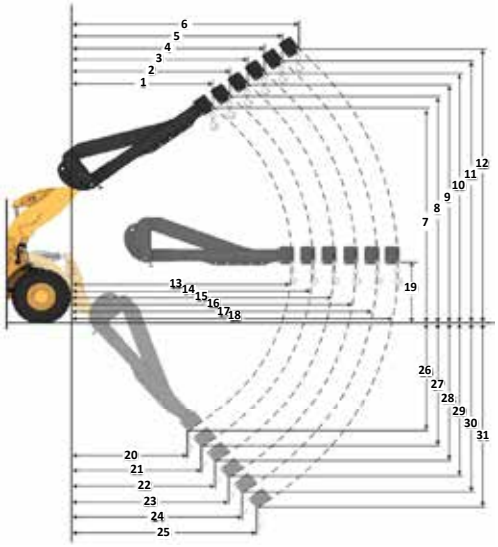

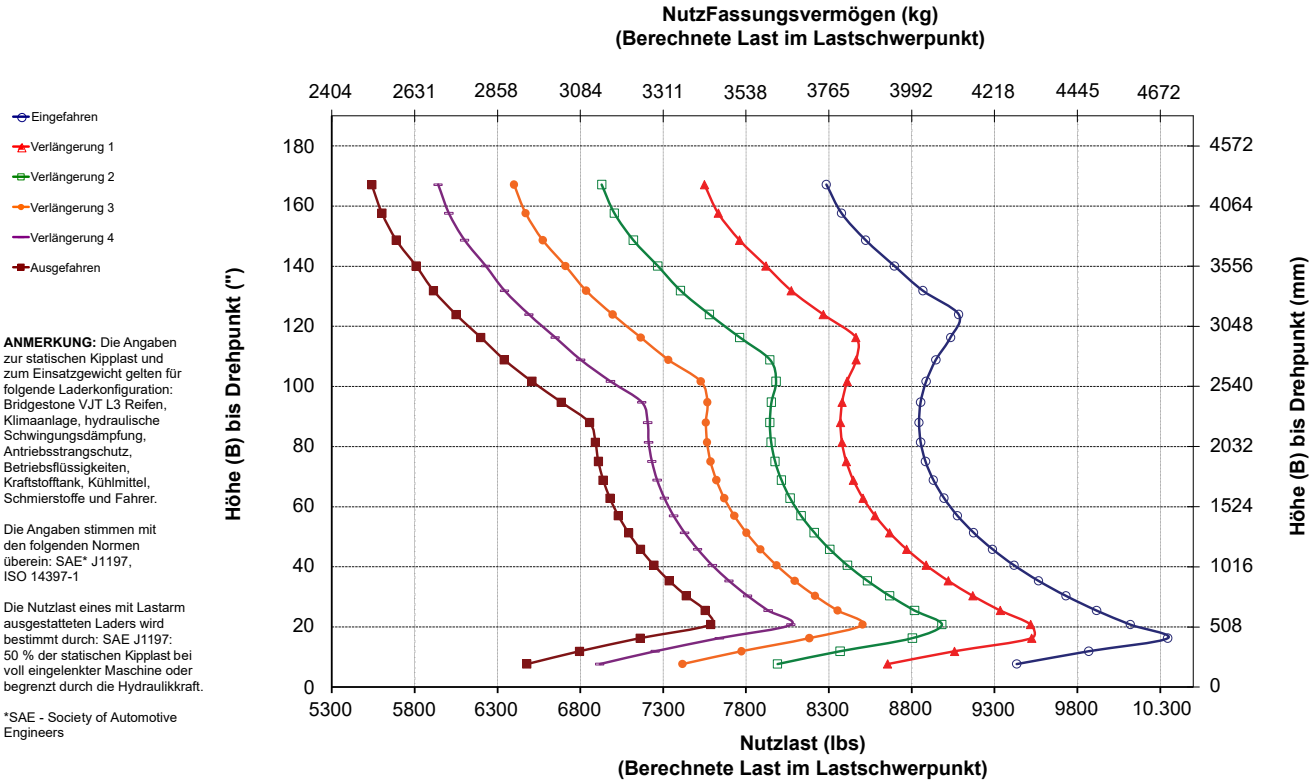

ANMERKUNG: Die Angaben zur statischen Kipplast und zum Einsatzgewicht gelten für folgende Laderkonfiguration: Bridgestone VJT L3 Reifen, Klimaanlage, hydraulische Schwingungsdämpfung, Antriebsstrangschutz, Betriebsflüssigkeiten, Kraftstofftank, Kühlmittel, Schmierstoffe und Fahrer.

Die Angaben stimmen mit den folgenden Normen überein: SAE* J1197, ISO 14397-1

Die Nutzlast eines mit Lastarm ausgestatteten Laders wird bestimmt durch: SAE J1197: 50 % der statischen Kipplast bei voll eingelenkter Maschine oder begrenzt durch die Hydraulikkraft.

*SAE - Society of Automotive Engineers

966 XE

mit Korrosionsschutz

Das korrosionsbeständige Paket des Radladers Cat 966 XE schafft einen Mehrwert durch den Schutz Ihrer Maschineninvestitionen. Eine in der Branche einzigartige Behandlung ab Werk sorgt für einen besseren Schutz aller Maschinenkomponenten, die durch korrosive Materialien beeinträchtigt werden können. Es wurde für die Verbesserung von Zuverlässigkeit und Haltbarkeit in schwierigen korrosiven Umgebungen entwickelt. z. B. in Düngemittelfabriken. in der Chemieindustrie. in der Landwirtschaft. in Meereshäfen usw.

Bewährte Zuverlässigkeit

- Der Cat-Motor C9.3B bietet mit einer Kombination aus bewährten Elektronik-, Kraftstoff- und Druckluftanlagen eine hohe Leistungsdichte.
- Die Maschine ist mit dem automatischen Cat-Regenerierungssystem, dem Cat-Modul für saubere Emissionen (CEM, Clean Emissions Module), einem Dieselpartikelfilter (DPF) und Tank und Pumpe für Abgasreinigungsflüssigkeit (DEF, Diesel Exhaust Fluid) ausgestattet.
- Die Maschine ist mit elektrischer Kraftstoffentlüftungspumpe, Kraftstoff-Wasserabscheider und Sekundär-Kraftstofffilter ausgestattet.
- Durchdachte Komponentenkonstruktion und Maschinenvalidierungsprozesse führen zu unübertroffener Zuverlässigkeit, Langlebigkeit und Laufzeit.

Langlebigkeit

- Das korrosionsbeständige Paket beinhaltet Silikonschutz für alle elektrischen Klemmen: Drehstromgenerator, Motorstarter, Motormassekabel und Batteriekabel zur Maximierung der Komponentenlebensdauer.
- Freiliegende elektrische Anschlüsse werden mit Wärmeschrumpfschlauch behandelt.
- Der bürstenlose HD-Drehstromgenerator erhöht die Widerstandsfähigkeit.
- Optionaler Lackschutz, der mehr als zwei Mal dicker als Standardlack ist. Zusätzliche Grundierungsschichten werden vor dem letzten Polyurethan-Decklack aufgetragen.
- Hochleistungsgetriebe und -achsen sind für besonders anspruchsvolle Anwendungen ausgelegt.

Hervorragende Kraftstoffeffizienz und Produktivität

- Bis zu 35 % bessere Kraftstoffeffizienz im Vergleich zum vorherigen Cat-Modell.
- Die umfassende Systemintegration des stufenlosen Cat-Getriebes sowie der Motor-, Hydraulik- und Kühlsysteme führt zu einer wesentlich höheren Leistung und Kraftstoffeffizienz.
- Der Wegfall des Drehmomentwandlers ermöglicht es, die Motordrehzahl und die Maschinengeschwindigkeit unabhängig voneinander zu steuern. Dies führt nicht nur zur effizienteren Grableistung und Feinsteuerung, sondern erleichtert auch die Bedienung.
- Die niedrigere Nenndrehzahl des Motors reduziert Bauteileverschleiß und Betriebsgeräusche.

Sicherheitseinrichtungen

- Die Rückfahrkamera verbessert die Sicht auf den Bereich hinter der Maschine und hilft Ihnen, sicherer und souveräner zu arbeiten.
- Die breite Tür der Fahrerkabine, das optionale Öffnen der Tür per Fernbedienung und die treppenartigen Trittstufen sorgen für optimale Standsicherheit.
- Bodentiefe Windschutzscheibe, große Spiegel mit integrierten Toter-Winkel-Spiegeln und Rückfahrkamera sorgen für eine branchenweit führende Rundumsicht.

Weniger Wartungszeit und -kosten

- Verlängerte Wechselintervalle für Flüssigkeiten und Filter reduzieren die Wartungskosten um bis zu 20 %.
- Die Fehlersuche per Fernzugriff ermöglicht der Serviceabteilung eines Händlers die Verbindung mit der Maschine zur schnellen Diagnose von Problemen, damit Sie die Arbeit schnell wieder aufnehmen können.
- Software-Updates per Fernzugriff berücksichtigen Ihren Zeitplan, um sicherzustellen, dass die Software für Ihre Maschine immer auf dem letzten Stand ist und beste Leistungen erbringt.
- Die Cat-App unterstützt Sie beim Management Ihres Fuhrparkstandorts, der Betriebsstunden und der Wartungspläne; sie weist auf anstehende Wartungsaufgaben hin und kann Serviceleistungen bei Ihrem örtlichen Cat-Händler anfordern.
- Dank der einteiligen kippbaren Haube ist der Motorraum schnell und einfach zugänglich.

Angenehmes Arbeiten in der völlig neu gestalteten Fahrerkabine

- Optionaler strombetriebener Vorreiniger für Fahrerkabine filtert die zugeführte Luft und sorgt für die Belüftung der Fahrerkabine.
- Der Sitz der nächsten Generation sorgt durch einfache Einstellmöglichkeit und Federung für verbesserten Fahrerkomfort. Er ist in drei Ausführungen verfügbar und kann mit einem 4-Punkt-Sicherheitsgurt ausgestattet werden.
- Zu den weiteren Neuigkeiten in der Fahrerkabine zählen die Instrumententafel und Anzeige(n) mit hoher Auflösung für eine einfache, intuitive und benutzerfreundliche Bedienung.
- Schalldämpfung, Dichtungen und Fahrerkabine mit Viskodämpfern verringern Geräusche und Vibrationen und sorgen so für eine leisere Arbeitsumgebung.
- Das am Sitz montierte elektrohydraulische Joystick-Lenksystem ermöglicht die präzise Steuerung und reduziert die Ermüdung des Arms erheblich – für höchsten Komfort und höchste Präzision.

966 XE – Korrosionsabweisende Funktionen

1. Silikonschutz für alle elektrischen Anschlüsse
2. Wärmeschrumpfschlauch auf freiliegenden elektrischen Anschlüssen
3. Zerust-Dampfkapseln in elektrischen Schaltkästen
4. Schmierstellen auf Motorhauben-Gelenkbolzen
5. Optionales korrosionsbeständiges Kühlpaket: galvanische Beschichtung auf Kühlblöcken. HD-Verriegelungen und schmierfähigen Scharnieren
6. Optionaler Schutz des Hydrauliksystems mit Silikon als Dichtmittel und Schrumpfschlauch über den Kupplungen

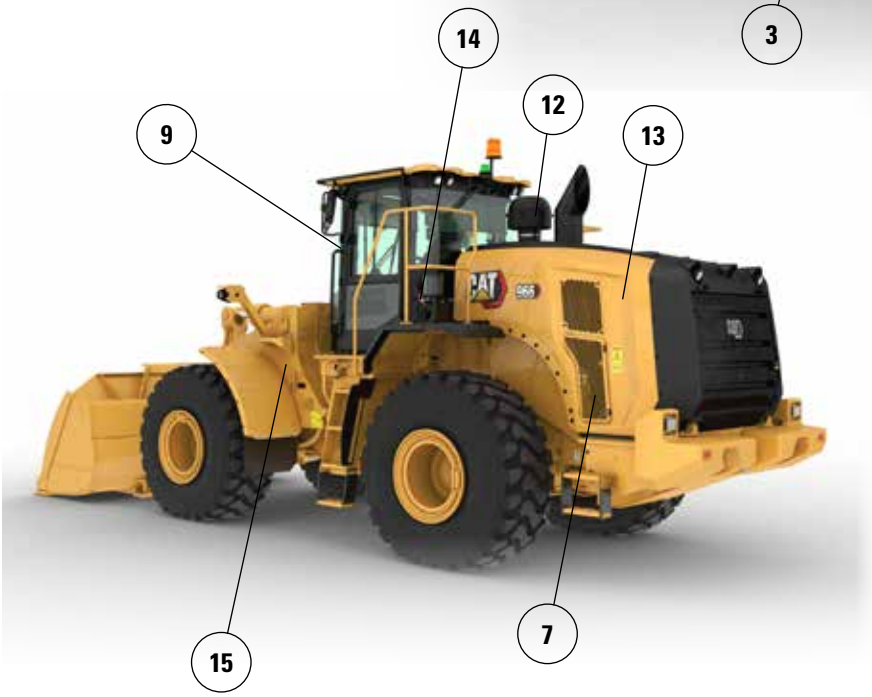

7. Bürstenloser HD-Drehstromgenerator
8. Abgedichteter Trennschalter
9. Schmierstellen auf den Kabinentürscharnieren
10. Zusätzliche Lackschichten. Zusätzliche Grundierungsschichten werden vor dem letzten Polyurethan-Decklack aufgetragen.
11. Lackschutz für Komponenten unter der Motorhaube
12. Optionaler Turbo-Vorreiniger
13. Optionaler Verstelllüfter
14. Optionale Zentralschmieranlage
15. Abdeckung als Korrosionsschutz für Getriebefüllung

Anmerkung: Die Maschinenleistungsdaten finden Sie auf Seite 7.

Besuchen Sie uns auf **www.cat.com**, um weitere Informationen zur Cat-Produktpalette, über Händler-Dienstleistungen und zu Branchenlösungen zu erhalten.

Änderungen der Werkstoffe und technischen Daten ohne vorherige Ankündigung vorbehalten. Die auf den Fotos abgebildeten Maschinen verfügen unter Umständen über zusätzliche Ausstattungsmerkmale. Erkundigen Sie sich bei Ihrem Cat-Händler nach den verfügbaren Optionen.

© 2025 Caterpillar. Alle Rechte vorbehalten. CAT, CATERPILLAR, LET'S DO THE WORK, die entsprechenden Logos, Product Link, Fusion, "Caterpillar Corporate Yellow", die Handelszeichen "Power Edge" und Cat-"Modern Hex" sowie die hierin verwendeten Unternehmens- und Produktidentitäten sind Markenzeichen von Caterpillar Inc. und dürfen nicht ohne Genehmigung verwendet werden.

AGXQ3858-01 (1-2025)
Ersetzt AGXQ3858-00
Baunummer: 14B
(N Am, Europe, Aus-NZ,
Türkiye, Chile, Colombia)