966 XE

Cargador de Ruedas

Especificaciones técnicas

No todos los accesorios están disponibles en todas las regiones. Consulte a su distribuidor Cat® para ver las configuraciones específicas disponibles en su región.

Índice

Especificaciones 2

Motor 2
Capacidades de cucharón 2
Peso 2
Especificaciones de operación 2
Transmisión 2
Sistema hidráulico 3
Frenos 3
Ejes 3
Capacidades de llenado de servicio 3
Cabina 3
Rendimiento acústico 3
Sistema de aire acondicionado 3
Dimensiones 4
Opciones de neumáticos 5
Factores de llenado y guía de selección de cucharones 7
Especificaciones de operación: cucharones 13
Especificaciones de la horquilla 45
Especificaciones del brazo de manipulación de materiales 59
Equipo estándar y optativo 60

Declaración ambiental del modelo 966 XE 62

Configuración del Manipulador de Basura y Chatarra del modelo 966 XE 63

Características y beneficios clave 63
Características del Manipulador de Basura y Chatarra del modelo 966 XE 64
Opciones de neumáticos 65
Especificaciones de operación: cucharones 66

Configuración de la Máquina Forestal del modelo 966 XE 76

Características y beneficios clave 76
Características de la Máquina Forestal del modelo 966 XE 77
Opciones de neumáticos 78
Especificaciones de operación: cucharones 79
Especificaciones de la horquilla 80
Especificaciones del brazo de manipulación de materiales 109

Configuración del Paquete de Resistencia a la Corrosión del modelo 966 XE 110

Características y beneficios clave 110
Características del Paquete de Resistencia a la Corrosión del modelo 966 XE 111

Especificaciones del Cargador de Ruedas del modelo 966 XE

Motor

Modelo de motor	Cat® C9.3B	
Potencia del motor a 1.600 rpm – ISO 14396:2002	239 kW 325 hp (métricos)	321 hp
Potencia bruta a 1.600 rpm – SAE J1995:2014	242 kW 329 hp (métricos)	325 hp
Potencia neta a 1.600 rpm – ISO 9249:2007, SAE J1349:2011	222 kW 302 hp (métricos)	298 hp
Par del motor a 1.200 rpm – ISO 14396:2002	1.781 N·m	1.313 lbf-pie
Par bruto a 1.200 rpm – SAE J1995:2014	1.799 N·m	1.327 lbf-pie
Par neto a 1.200 rpm – ISO 9249:2007, SAE J1349:2011	1.662 N·m	1.226 lbf-pie
Calibre	115 mm	
Carrera	149 mm	
Cilindrada	9,3 L	

- El motor Cat cumple con las normas de emisiones Tier 4 final de la EPA de EE.UU., Stage V de la UE, Stage V de Corea y 2014 de Japón.
- La potencia neta anunciada es la potencia disponible en el volante cuando el motor está equipado con ventilador, alternador, filtro de aire y postratamiento.
- En los motores diésel Cat se debe usar ULSD (ultra-low sulfur diesel, combustible diésel de contenido ultrabajo de azufre) con 15 ppm de azufre o menos o ULSD mezclado con los siguientes combustibles de menor intensidad** de carbono hasta:
  - Un 20 % de biodiésel FAME (fatty acid methyl ester, éster metílico de ácido graso);*
  - Un 100 % de combustible diésel renovable, combustibles HVO (hydrotreated vegetable oil, aceite vegetal hidrotratado) y GTL (gas-to-liquid, gas a líquido).

  Consulte las pautas para saber cuál es la aplicación correcta. Consulte a su distribuidor Cat o lea "Caterpillar Machine Fluids Recommendations" (SEBU6250) para obtener más detalles.

  * Los motores sin dispositivos de postratamiento pueden usar mezclas más altas, hasta un 100 % de biodiésel.

  ** Las emisiones de gases de efecto invernadero del tubo de escape generadas por combustibles con menor intensidad de carbono son esencialmente las mismas que las de los combustibles tradicionales.

Capacidades del cucharón

Gama del cucharón	2,8-11,9 m³	3,75-15,5 yd³

Peso

Peso en orden de trabajo	23.196 kg	51.124 lb

- Peso basado en la configuración de una máquina con neumáticos radiales Bridgestone 26.5R25 VJT, depósitos de fluidos llenos, operador, contrapeso estándar, control de amortiguación, arranque en frío, guardabarros de desplazamiento por carretera, Product Link™, ejes delanteros diferenciales manuales/traseros abiertos, protector del tren de fuerza, dirección secundaria, insonorización y cucharón de uso general de 4,2 m³ (5,5 yd³) con BOCE (Bolt-On Cutting Edge, cuchilla empernada).

Especificaciones de operación

Carga límite de equilibrio estático: giro pleno		
Ángulo máximo de articulación (giro completo)	37°	
Con deflexión de neumáticos	14.849 kg	32.727 lb
Sin deflexión de neumáticos	15.981 kg	35.224 lb
Fuerza de desprendimiento	174 kN	38.999 lbf

- Para una configuración de máquina como se define en "Peso".
- Cumple plenamente con la norma ISO 14397-1:2007, secciones 1 a 6, que requiere la verificación del 2 % entre los cálculos y las pruebas.

Transmisión

Avance 1	6,9 km/h	4,3 mph
Avance 2	13,0 km/h	8,0 mph
Avance 3	22,7 km/h	14,1 mph
Avance 4	39,5 km/h	24,5 mph
Retroceso 1	6,9 km/h	4,3 mph
Retroceso 2	13,0 km/h	8,0 mph
Retroceso 3	28,8 km/h	17,9 mph
Retroceso 4	Sin respuesta	Sin respuesta

- Velocidad de desplazamiento máxima en vehículo estándar con cucharón vacío y neumáticos L3 estándar con radio de rodadura de 849 mm (33").

Sistema hidráulico

Tipo de bomba del implemento	Pistón de desplazamiento variable, detección de carga	
Sistema del implemento:		
Rendimiento máximo de la bomba (1.400 rpm)	348 L/min	92 gal EE.UU./min
Presión máxima de operación	31.000 kPa	4.496 lb/pulg.^{2}
Flujo máximo de 3.ª función optativa en la herramienta	240 L/min	63 gal EE.UU./min
Presión máxima de 3.ª función optativa en la herramienta	20.684 kPa	3.000 lb/pulg.^{2}
Flujo máximo de 4.ª función optativa en la herramienta	240 L/min	63 gal EE.UU./min
Presión máxima de 4.ª función optativa en la herramienta	20.684 kPa	3.000 lb/pulg.^{2}
Tiempo de ciclo hidráulico con carga útil nominal:		
Levantamiento de posición de transporte	5,5 segundos	
Descarga, en levantamiento máximo	1,4 segundos	
Descenso, vacío, libre	2,6 segundos	
Total	9,5 segundos	

Frenos

Frenos	Los frenos cumplen con las normas ISO 3450:2011

Ejes

Delantero	Fijo
Trasero	Oscilación de ±13 grados

Capacidades de llenado de servicio

Tanque de combustible	303 L	80,1 gal EE.UU.
Tanque del DEF	26 L	6,9 gal EE.UU.
Sistema de enfriamiento	66 L	17,4 gal EE.UU.
Cárter	23 L	6,1 gal EE.UU.
Transmisión	63 L	16,6 gal EE.UU.
Diferenciales y mandos finales: delanteros	57 L	15,1 gal EE.UU.
Diferenciales y mandos finales: traseros	57 L	15,1 gal EE.UU.
Tanque hidráulico	114 L	30,1 gal EE.UU.

Cabina

ROPS/FOPS	La ROPS/FOPS cumple las normas ISO 3471:2008 e ISO 3449:2005 Level II

Rendimiento acústico

Nivel de presión acústica para el operador (ISO 6396:2008)	67 dB(A)
Nivel de potencia acústica exterior (ISO 6395:2008)	107 dB(A)
Nivel de presión acústica para el operador (ISO 6396:2008)*	67 dB(A)
Nivel de potencia acústica exterior (ISO 6395:2008)**	105 dB(A)

*Se incluyen los países que adoptan las Directivas de la Unión Europea y del Reino Unido

**Directiva de ruido de la Unión Europea 2000/14/EC y el reglamento de ruido del Reino Unido 2001 No. 1701.

Sistema de aire acondicionado

- El sistema de aire acondicionado en esta máquina contiene el refrigerante de gases fluorados de efecto invernadero R134a (potencial de calentamiento global = 1.430). El sistema contiene 1,6 kg (3,5 lb) de refrigerante, equivalente a 2,288 toneladas métricas (2,522 ton EE.UU.) de CO_2.

Especificaciones del Cargador de Ruedas del modelo 966 XE

Dimensiones

Todas las dimensiones son aproximadas.

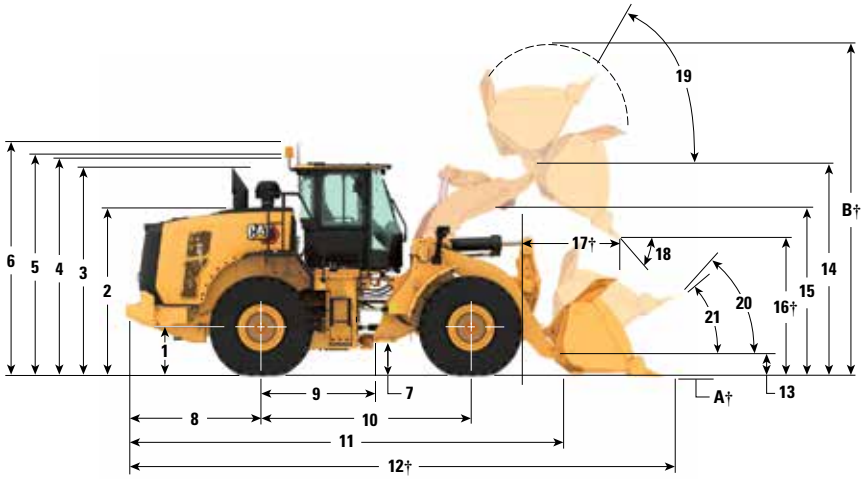

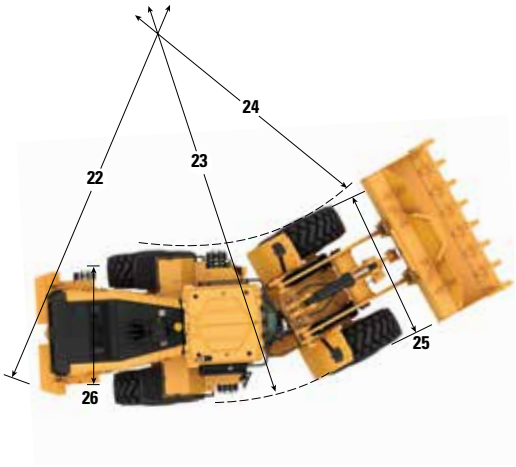

		Levantamiento estándar		Levantamiento alto	
1	Altura hasta la línea central del eje	809 mm	2' 7"	809 mm	2' 7"
2	Altura hasta la parte superior del capó	2.850 mm	9' 5"	2.850 mm	9' 5"
3	Altura hasta la parte superior del tubo de escape	3.531 mm	11' 8"	3.531 mm	11' 8"
4	Altura hasta la parte superior de la estructura ROPS	3.593 mm	11' 10"	3.593 mm	11' 10"
5	Altura hasta la parte superior de la antena de Product Link™	3.607 mm	11' 11"	3.607 mm	11' 11"
6	Altura hasta la parte superior de la baliza de advertencia	3.871 mm	12' 9"	3.871 mm	12' 9"
7	Espacio libre sobre el suelo	424 mm	1' 4"	424 mm	1' 4"
8	Desde la línea central del eje trasero al extremo del contrapeso	2.290 mm	7' 7"	2.458 mm	8' 1"
9	Desde la línea central del eje trasero hasta el enganche	1.775 mm	5' 10"	1.775 mm	5' 10"
10	Distancia entre ejes	3.550 mm	11' 8"	3.550 mm	11' 8"
11	Longitud total (sin cucharón)	7.399 mm	24' 4"	8.069 mm	26' 6"
12	Longitud de embarque (con cucharón nivelado sobre el suelo)*†	8.851 mm	29' 1"	9.521 mm	31' 3"
13	Altura del pasador de articulación en altura de acarreo	635 mm	2' 0"	782 mm	2' 6"
14	Altura del pasador de articulación en levantamiento máximo	4.245 mm	13' 11"	4.804 mm	15' 9"
15	Espacio libre del brazo de levantamiento en levantamiento máximo	3.687 mm	12' 1"	4.183 mm	13' 8"
16	Espacio libre de descarga en levantamiento máximo y descarga a 45º*†	3.001 mm	9' 10"	3.560 mm	11' 8"
17	Alcance en levantamiento máximo y descarga a 45°*†	1.350 mm	4' 5"	1.326 mm	4' 4"
18	Ángulo de descarga en levantamiento máximo y descarga (en los topes)*	49 grados		48 grados	
19	Inclinación hacia atrás a la altura máxima de levantamiento*	62 grados		71 grados	
20	Inclinación hacia atrás en altura de acarreo*	50 grados		49 grados	
21	Inclinación hacia atrás en tierra*	39 grados		37 grados	
22	Círculo de espacio libre (diámetro) al contrapeso	13.588 mm	44' 7"	13.608 mm	44' 8"
23	Círculo de espacio libre (diámetro) hasta el exterior de los neumáticos	13.621 mm	44' 9"	13.621 mm	44' 9"
24	Círculo de espacio libre (diámetro) hasta el interior de los neumáticos	7.598 mm	25' 0"	7.598 mm	25' 0"
25	Ancho sobre los neumáticos (descargado)	2.978 mm	9' 10"	2.978 mm	9' 10"
	Ancho sobre los neumáticos (cargado)	3.012 mm	9' 11"	3.012 mm	9' 11"
26	Ancho de la banda de rodadura	2.230 mm	7' 3"	2.230 mm	7' 3"

†Las dimensiones se indican en las tablas de especificaciones de operación.

Todas las dimensiones de altura y relacionadas con los neumáticos corresponden a neumáticos radiales Bridgestone 26.5R25 VJT L3 (consulte la tabla de opciones de neumáticos para ver si hay otros neumáticos). Las dimensiones de "ancho sobre los neumáticos" son sobre las protuberancias e incluyen el aumento.

*Todas las dimensiones son aproximadas y se basan en una máquina equipada con un cucharón de uso general de 4,2 m^3 (5,5 yd^3) con BOCE. (consulte las especificaciones de operación para otros cucharones)

Opciones de neumáticos

Marca de neumáticos	BRIDGESTONE	BRIDGESTONE	BRIDGESTONE	BRIDGESTONE	BRIDGESTONE	BRIDGESTONE
Tamaño del neumático	**26.5R25**	**26.5R25**	**26.5R25**	**26.5-25**	**26.5-25**	**775/65R29**
Tipo de rodadura	**L3**	**L4**	**L5**	**L3**	**L4**	**L3**
Patrón de rodadura	**VJT**	**VSNT**	**VSDL**	**VL2**	**RLS**	**VTS**
Resistencia de la carcasa	*	*	*	**20PR**	**26PR**	*
Ancho sobre los neumáticos: máximo (vacío)*	2.978 mm 9' 10"	2.960 mm 9' 9"	2.959 mm 9' 9"	2.937 mm 9' 8"	2.942 mm 9' 8"	3.046 mm 10' 0"
Ancho sobre los neumáticos: máximo (cargado)*	3.012 mm 9' 11"	2.991 mm 9' 10"	2.983 mm 9' 10"	2.948 mm 9' 9"	2.960 mm 9' 9"	3.070 mm 10' 1"
Cambio en las dimensiones verticales (promedio de la parte delantera y trasera)		26 mm 1"	43 mm 1,7"	-4 mm -0,1"	38 mm 1,5"	11 mm 0,4"
Cambio del alcance horizontal		-21 mm -0,8"	-26 mm -1"	0 mm 0"	-24 mm -0,9"	-1 mm 0"
Cambio en el círculo de espacio libre hasta el exterior de los neumáticos		-21 mm -0,8"	-29 mm -1,1"	-63 mm -2,5"	-52 mm -2"	58 mm 2,3"
Cambio en el círculo de espacio libre hasta el interior de los neumáticos		21 mm 0,8"	29 mm 1,1"	63 mm 2,5"	52 mm 2"	-58 mm -2,3"
Cambio en el peso en orden de trabajo (sin lastre)		460 kg 1.014 lb	972 kg 2.143 lb	-364 kg -803 lb	112 kg 247 lb	692 kg 1.525 lb
Cambio en la carga límite de equilibrio estático: recto		334 kg 735 lb	705 kg 1.554 lb	-264 kg -582 lb	81 kg 179 lb	501 kg 1.106 lb
Cambio en la carga límite de equilibrio estático: articulado		297 kg 654 lb	627 kg 1.382 lb	-235 kg -518 lb	72 kg 159 lb	446 kg 984 lb
Ángulo de oscilación del eje trasero	±13 grados	±13 grados	±8 grados	±13 grados	±13 grados	±8 grados
Subida y bajada máxima de una rueda	502 mm 1' 8"	502 mm 1' 8"	310 mm 1' 1"	502 mm 1' 8"	502 mm 1' 8"	310 mm 1' 1"

Marca de neumáticos	MICHELIN	MICHELIN	MICHELIN	MAXAM	MAXAM	MAXAM
Tamaño del neumático	**26.5R25**	**26.5R25**	**775/65R29**	**26.5R25**	**26.5R25**	**775/65R29**
Tipo de rodadura	**L3**	**L5**	**L3**	**L3**	**L5**	**L3**
Patrón de rodadura	**XHA2**	**XLDD2**	**XHA2**	**MS302**	**MS503**	**MS302**
Resistencia de la carcasa	**	*	*	**	**	**
Ancho sobre los neumáticos: máximo (vacío)*	2.986 mm 9' 10"	2.970 mm 9' 9"	3.019 mm 9' 11"	2.972 mm 9' 9"	2.960 mm 9' 9"	3.038 mm 10' 0"
Ancho sobre los neumáticos: máximo (cargado)*	3.016 mm 9' 11"	3.005 mm 9' 11"	3.049 mm 10' 1"	2.947 mm 9' 9"	2.986 mm 9' 10"	3.063 mm 10' 1"
Cambio en las dimensiones verticales (promedio de la parte delantera y trasera)	-11 mm -0,4"	39 mm 1,5"	4 mm 0,1"	14 mm 0,5"	47 mm 1,9"	38 mm 1,5"
Cambio del alcance horizontal	3 mm 0,1"	-31 mm -1,2"	2 mm 0,1"	-7 mm -0,3"	-28 mm -1,1"	-23 mm -0,9"
Cambio en el círculo de espacio libre hasta el exterior de los neumáticos	5 mm 0,2"	-7 mm -0,3"	38 mm 1,5"	-65 mm -2,6"	-26 mm -1"	52 mm 2"
Cambio en el círculo de espacio libre hasta el interior de los neumáticos	-5 mm -0,2"	7 mm 0,3"	-38 mm -1,5"	65 mm 2,6"	26 mm 1"	-52 mm -2"
Cambio en el peso en orden de trabajo (sin lastre)	-164 kg -362 lb	552 kg 1.217 lb	504 kg 1.110 lb	-16 kg -35 lb	692 kg 1.526 lb	684 kg 1.507 lb
Cambio en la carga límite de equilibrio estático: recto	-119 kg -262 lb	400 kg 882 lb	365 kg 805 lb	-12 kg -26 lb	502 kg 1.106 lb	496 kg 1.093 lb
Cambio en la carga límite de equilibrio estático: articulado	-106 kg -233 lb	356 kg 785 lb	325 kg 716 lb	-10 kg -23 lb	446 kg 984 lb	441 kg 972 lb
Ángulo de oscilación del eje trasero	±13 grados	±8 grados	±8 grados	±13 grados	±8 grados	±8 grados
Subida y bajada máxima de una rueda	502 mm 1' 8"	310 mm 1' 1"	310 mm 1' 1"	502 mm 1' 8"	310 mm 1' 1"	310 mm 1' 1"

*Ancho sobre una protuberancia e incluye el aumento del neumático.

Especificaciones del Cargador de Ruedas del modelo 966 XE

Opciones de neumáticos

Marca de neumáticos	TRIANGLE	TRIANGLE	GOODYEAR	GOODYEAR	GOODYEAR
Tamaño del neumático	**26.5R25**	**26.5-25**	**26.5R25**	**26.5R25**	**26.5R25**
Tipo de rodadura	**L3**	**L3**	**L3**	**L4**	**L5**
Patrón de rodadura	**TB516**	**TL612**	**RT3B**	**GP4D**	**RT5D**
Resistencia de la carcasa	**	**20PR**	**	**	**
Ancho sobre los neumáticos: máximo (vacío)*	2.969 mm 9' 9"	2.948 mm 9' 9"	2.979 mm 9' 10"	2.985 mm 9' 10"	2.982 mm 9' 10"
Ancho sobre los neumáticos: máximo (cargado)*	2.991 mm 9' 10"	2.958 mm 9' 9"	2.994 mm 9' 10"	3.033 mm 10' 0"	3.013 mm 9' 11"
Cambio en las dimensiones verticales (promedio de la parte delantera y trasera)	14 mm 0,5"	17 mm 0,7"	20 mm 0,8"	5 mm 0,2"	41 mm 1,6"
Cambio del alcance horizontal	-6 mm -0,2"	-2 mm -0,1"	-2 mm -0,1"	-5 mm -0,2"	-26 mm -1"
Cambio en el círculo de espacio libre hasta el exterior de los neumáticos	-21 mm -0,8"	-54 mm -2,1"	-17 mm -0,7"	22 mm 0,8"	1 mm 0"
Cambio en el círculo de espacio libre hasta el interior de los neumáticos	21 mm 0,8"	54 mm 2,1"	17 mm 0,7"	-22 mm -0,8"	-1 mm 0"
Cambio en el peso en orden de trabajo (sin lastre)	-64 kg -141 lb	-372 kg -820 lb	276 kg 609 lb	272 kg 600 lb	988 kg 2.179 lb
Cambio en la carga límite de equilibrio estático: recto	-46 kg -102 lb	-270 kg -595 lb	200 kg 441 lb	197 kg 435 lb	716 kg 1.579 lb
Cambio en la carga límite de equilibrio estático: articulado	-41 kg -91 lb	-240 kg -529 lb	178 kg 393 lb	175 kg 387 lb	637 kg 1.405 lb
Ángulo de oscilación del eje trasero	±13 grados	±13 grados	±13 grados	±13 grados	±8 grados
Subida y bajada máxima de una rueda	502 mm 1' 8"	502 mm 1' 8"	502 mm 1' 8"	502 mm 1' 8"	310 mm 1' 1"

Marca de neumáticos	GOODYEAR	GOODYEAR	BRAWLER HPS SMOOTH	BRAWLER HPS TRACTION
Tamaño del neumático	**26.5R25**	**775/65R29**	**26.5R25**	**26.5R25**
Tipo de rodadura	**L5**	**L4**	**Sin respuesta**	**Sin respuesta**
Patrón de rodadura	**RL5K**	**GP4D**	**Liso**	**Tracción**
Resistencia de la carcasa	**	**	**Sin respuesta**	**Sin respuesta**
Ancho sobre los neumáticos: máximo (vacío)*	3.046 mm 10' 0"	3.072 mm 10' 1"	2.959 mm 9' 9"	2.959 mm 9' 9"
Ancho sobre los neumáticos: máximo (cargado)*	3.171 mm 10' 5"	3.118 mm 10' 3"	2.968 mm 9' 9"	2.968 mm 9' 9"
Cambio en las dimensiones verticales (promedio de la parte delantera y trasera)	45 mm 1,8"	13 mm 0,5"	37 mm 1,5"	34 mm 1,3"
Cambio del alcance horizontal	-23 mm -0,9"	-6 mm -0,2"	11 mm 0,4"	11 mm 0,4"
Cambio en el círculo de espacio libre hasta el exterior de los neumáticos	160 mm 6,3"	107 mm 4,2"	-44 mm -1,7"	-44 mm -1,7"
Cambio en el círculo de espacio libre hasta el interior de los neumáticos	-160 mm -6,3"	-107 mm -4,2"	44 mm 1,7"	44 mm 1,7"
Cambio en el peso en orden de trabajo (sin lastre)	896 kg 1.976 lb	720 kg 1.587 lb	4.300 kg 9.482 lb	4.076 kg 8.988 lb
Cambio en la carga límite de equilibrio estático: recto	650 kg 1.432 lb	522 kg 1.150 lb	3.118 kg 6.874 lb	2.955 kg 6.516 lb
Cambio en la carga límite de equilibrio estático: articulado	578 kg 1.274 lb	464 kg 1.023 lb	2.774 kg 6.116 lb	2.629 kg 5.797 lb
Ángulo de oscilación del eje trasero	±8 grados	±8 grados	±8 grados	±8 grados
Subida y bajada máxima de una rueda	310 mm 1' 1"	310 mm 1' 1"	310 mm 1' 1"	310 mm 1' 1"

*Ancho sobre una protuberancia e incluye el aumento del neumático.

Factores de llenado y guía de selección de cucharones

El tamaño del cucharón se debe elegir en función de la densidad del material y el factor de llenado esperado. Los cucharones de la serie Performance Cat con piso más largo, abertura del cucharón más grande, mayor ángulo del depósito, paneles laterales redondeados y protección contra derrames integrada demuestran factores de llenado significativamente más altos que los cucharones de la generación anterior o que no sean Cat. Por lo tanto, el volumen real que maneja la máquina suele ser mayor que la capacidad nominal.

Material suelto		Factor de llenado (%)*	Densidad del material
Tierra/arcilla		115	1,5-1,7
Arena y grava		115	1,5-1,7
Árido:	25 a 76 mm (1" a 3")	110	1,6-1,7
	19 mm (0,75") y más pequeños	105	1,8
Roca:	76 mm (3") y de mayor tamaño	100	1,6

*Como % de la capacidad nominal de la norma ISO 7546:1983
Nota: Los factores de llenado alcanzados también dependerán de si el producto se lava o no.

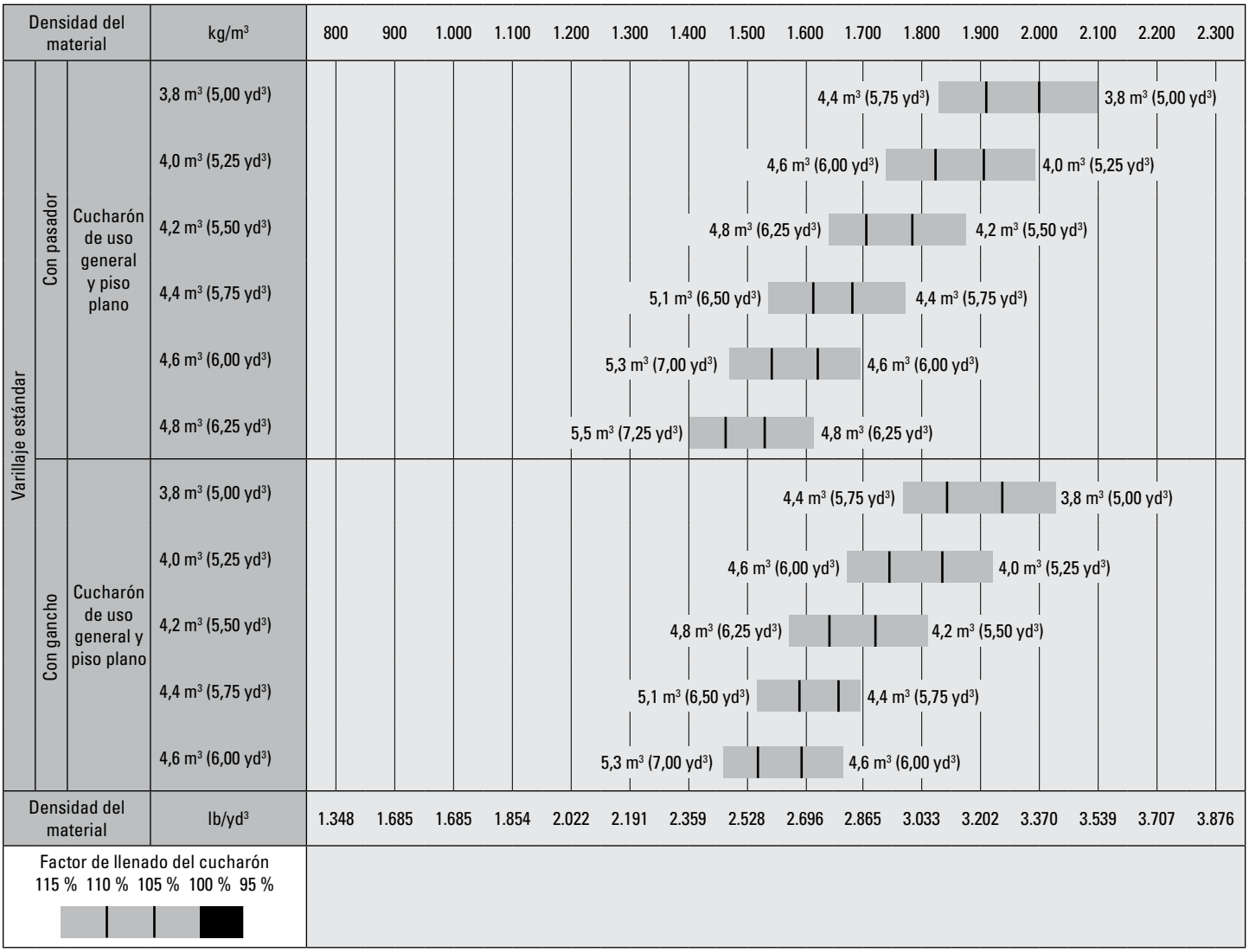

Nota: Todos los cucharones se muestran con cuchillas empernadas.

Especificaciones del Cargador de Ruedas del modelo 966 XE

Factores de llenado y guía de selección de cucharones

El tamaño del cucharón se debe elegir en función de la densidad del material y el factor de llenado esperado. Los cucharones de la serie Performance Cat con piso más largo, abertura del cucharón más grande, mayor ángulo del depósito, paneles laterales redondeados y protección contra derrames integrada demuestran factores de llenado significativamente más altos que los cucharones de la generación anterior o que no sean Cat. Por lo tanto, el volumen real que maneja la máquina suele ser mayor que la capacidad nominal.

Material suelto		Factor de llenado (%)*	Densidad del material
Tierra/arcilla		115	1,5-1,7
Arena y grava		115	1,5-1,7
Árido:	25 a 76 mm (1" a 3")	110	1,6-1,7
	19 mm (0,75") y más pequeños	105	1,8
Roca:	76 mm (3") y de mayor tamaño	100	1,6

*Como % de la capacidad nominal de la norma ISO 7546:1983
Nota: Los factores de llenado alcanzados también dependerán de si el producto se lava o no.

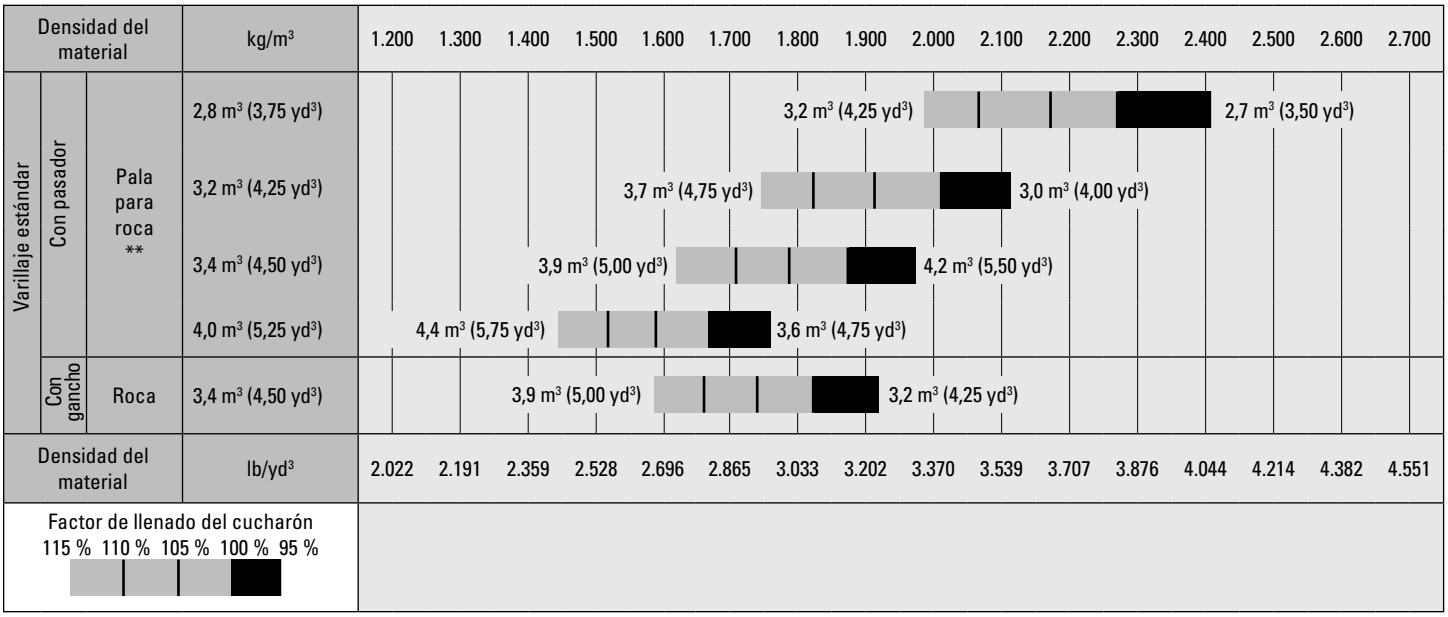

Nota: Todos los cucharones se muestran con cuchillas empernadas.

Factores de llenado y guía de selección de cucharones

El tamaño del cucharón se debe elegir en función de la densidad del material y el factor de llenado esperado. Los cucharones de la serie Performance Cat con piso más largo, abertura del cucharón más grande, mayor ángulo del depósito, paneles laterales redondeados y protección contra derrames integrada demuestran factores de llenado significativamente más altos que los cucharones de la generación anterior o que no sean Cat. Por lo tanto, el volumen real que maneja la máquina suele ser mayor que la capacidad nominal.

Material suelto		Factor de llenado (%)*	Densidad del material
Tierra/arcilla		115	1,5-1,7
Arena y grava		115	1,5-1,7
Árido:	25 a 76 mm (1" a 3")	110	1,6-1,7
	19 mm (0,75") y más pequeños	105	1,8
Roca:	76 mm (3") y de mayor tamaño	100	1,6

*Como % de la capacidad nominal de la norma ISO 7546:1983
Nota: Los factores de llenado alcanzados también dependerán de si el producto se lava o no.

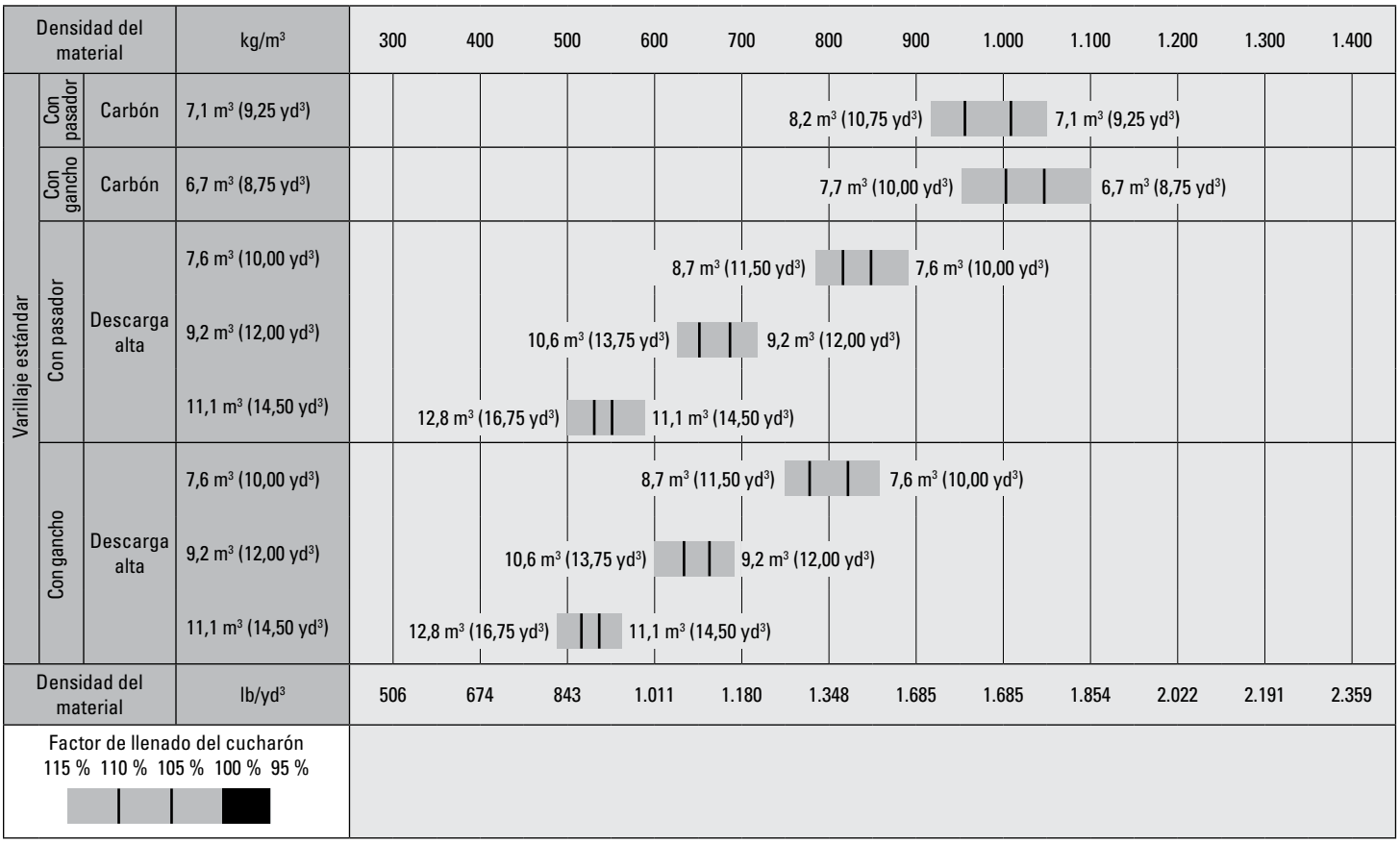

Nota: Todos los cucharones se muestran con cuchillas empernadas.

Especificaciones del Cargador de Ruedas del modelo 966 XE

Factores de llenado y guía de selección de cucharones

El tamaño del cucharón se debe elegir en función de la densidad del material y el factor de llenado esperado. Los cucharones de la serie Performance Cat con piso más largo, abertura del cucharón más grande, mayor ángulo del depósito, paneles laterales redondeados y protección contra derrames integrada demuestran factores de llenado significativamente más altos que los cucharones de la generación anterior o que no sean Cat. Por lo tanto, el volumen real que maneja la máquina suele ser mayor que la capacidad nominal.

Material suelto		Factor de llenado (%)*	Densidad del material
Tierra/arcilla		115	1,5-1,7
Arena y grava		115	1,5-1,7
Árido:	25 a 76 mm (1" a 3")	110	1,6-1,7
	19 mm (0,75") y más pequeños	105	1,8
Roca:	76 mm (3") y de mayor tamaño	100	1,6

*Como % de la capacidad nominal de la norma ISO 7546:1983
Nota: Los factores de llenado alcanzados también dependerán de si el producto se lava o no.

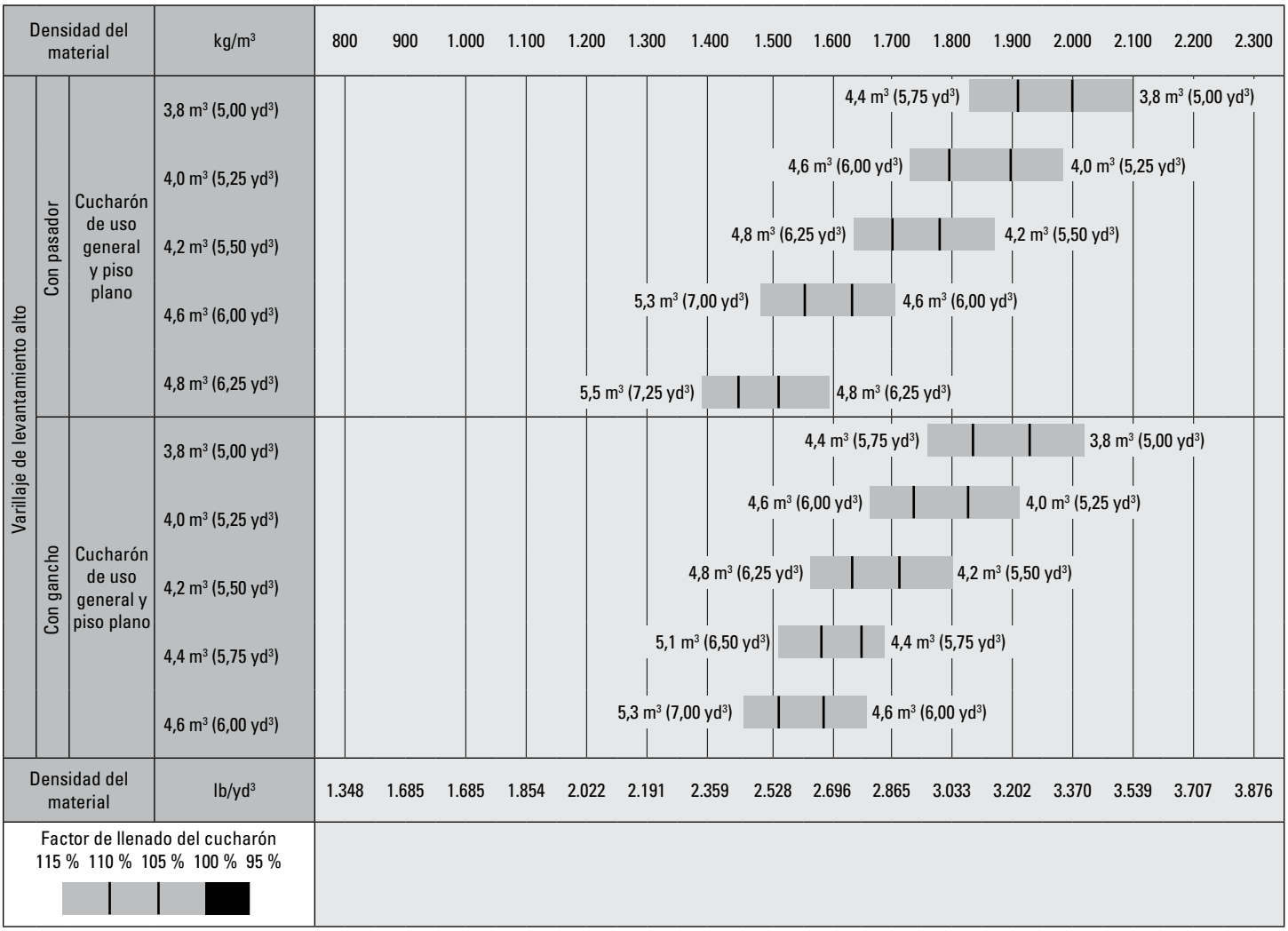

Nota: Todos los cucharones se muestran con cuchillas empernadas.

Factores de llenado y guía de selección de cucharones

El tamaño del cucharón se debe elegir en función de la densidad del material y el factor de llenado esperado. Los cucharones de la serie Performance Cat con piso más largo, abertura del cucharón más grande, mayor ángulo del depósito, paneles laterales redondeados y protección contra derrames integrada demuestran factores de llenado significativamente más altos que los cucharones de la generación anterior o que no sean Cat. Por lo tanto, el volumen real que maneja la máquina suele ser mayor que la capacidad nominal.

Material suelto		Factor de llenado (%)*	Densidad del material
Tierra/arcilla		115	1,5-1,7
Arena y grava		115	1,5-1,7
Árido:	25 a 76 mm (1" a 3")	110	1,6-1,7
	19 mm (0,75") y más pequeños	105	1,8
Roca:	76 mm (3") y de mayor tamaño	100	1,6

*Como % de la capacidad nominal de la norma ISO 7546:1983
Nota: Los factores de llenado alcanzados también dependerán de si el producto se lava o no.

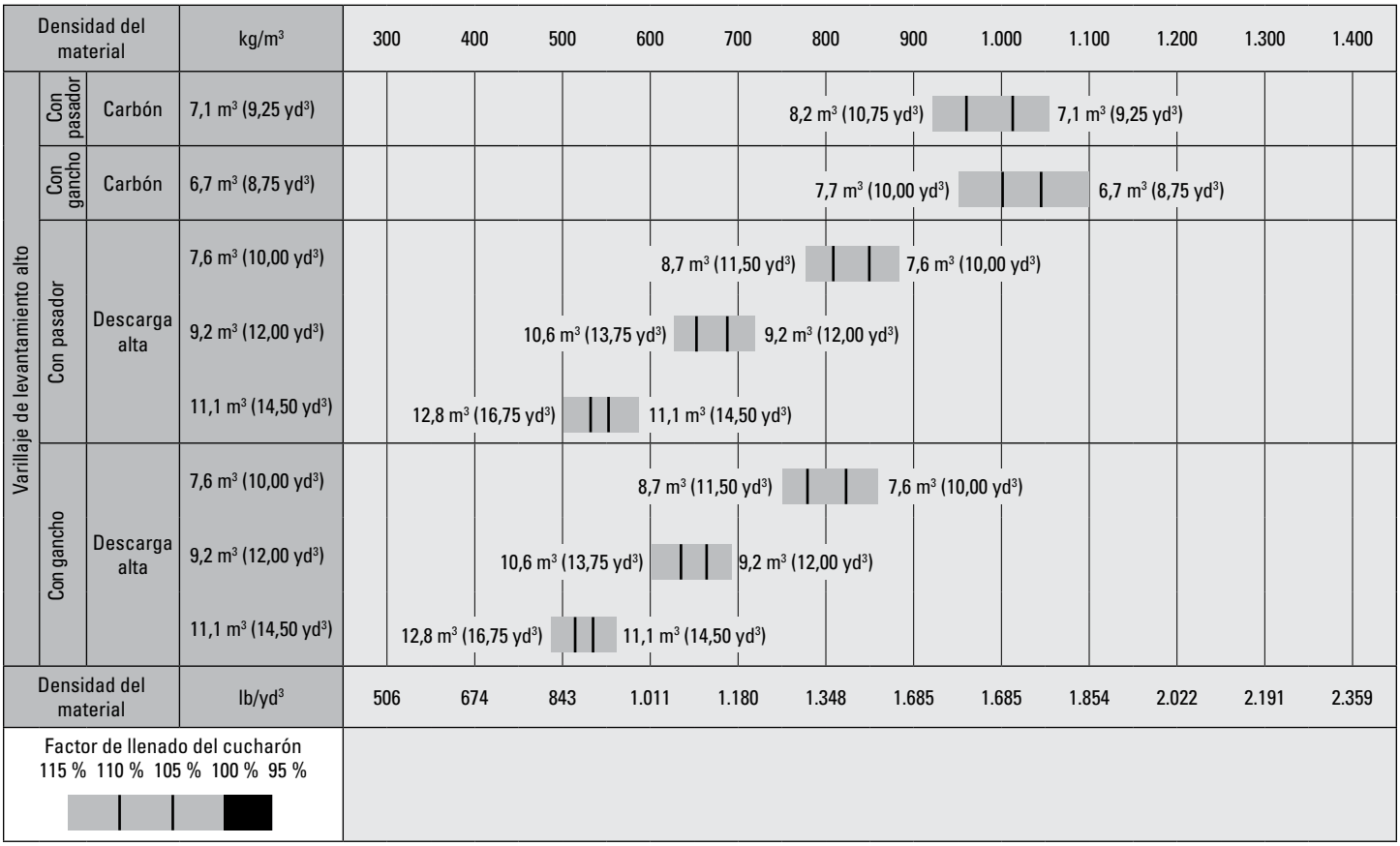

Nota: Todos los cucharones se muestran con cuchillas empernadas.

Especificaciones del Cargador de Ruedas del modelo 966 XE

Factores de llenado y guía de selección de cucharones

El tamaño del cucharón se debe elegir en función de la densidad del material y el factor de llenado esperado. Los cucharones de la serie Performance Cat con piso más largo, abertura del cucharón más grande, mayor ángulo del depósito, paneles laterales redondeados y protección contra derrames integrada demuestran factores de llenado significativamente más altos que los cucharones de la generación anterior o que no sean Cat. Por lo tanto, el volumen real que maneja la máquina suele ser mayor que la capacidad nominal.

Material suelto		Factor de llenado (%)*	Densidad del material
Tierra/arcilla		115	1,5-1,7
Arena y grava		115	1,5-1,7
Árido:	25 a 76 mm (1" a 3")	110	1,6-1,7
	19 mm (0,75") y más pequeños	105	1,8
Roca:	76 mm (3") y de mayor tamaño	100	1,6

*Como % de la capacidad nominal de la norma ISO 7546:1983
Nota: Los factores de llenado alcanzados también dependerán de si el producto se lava o no.

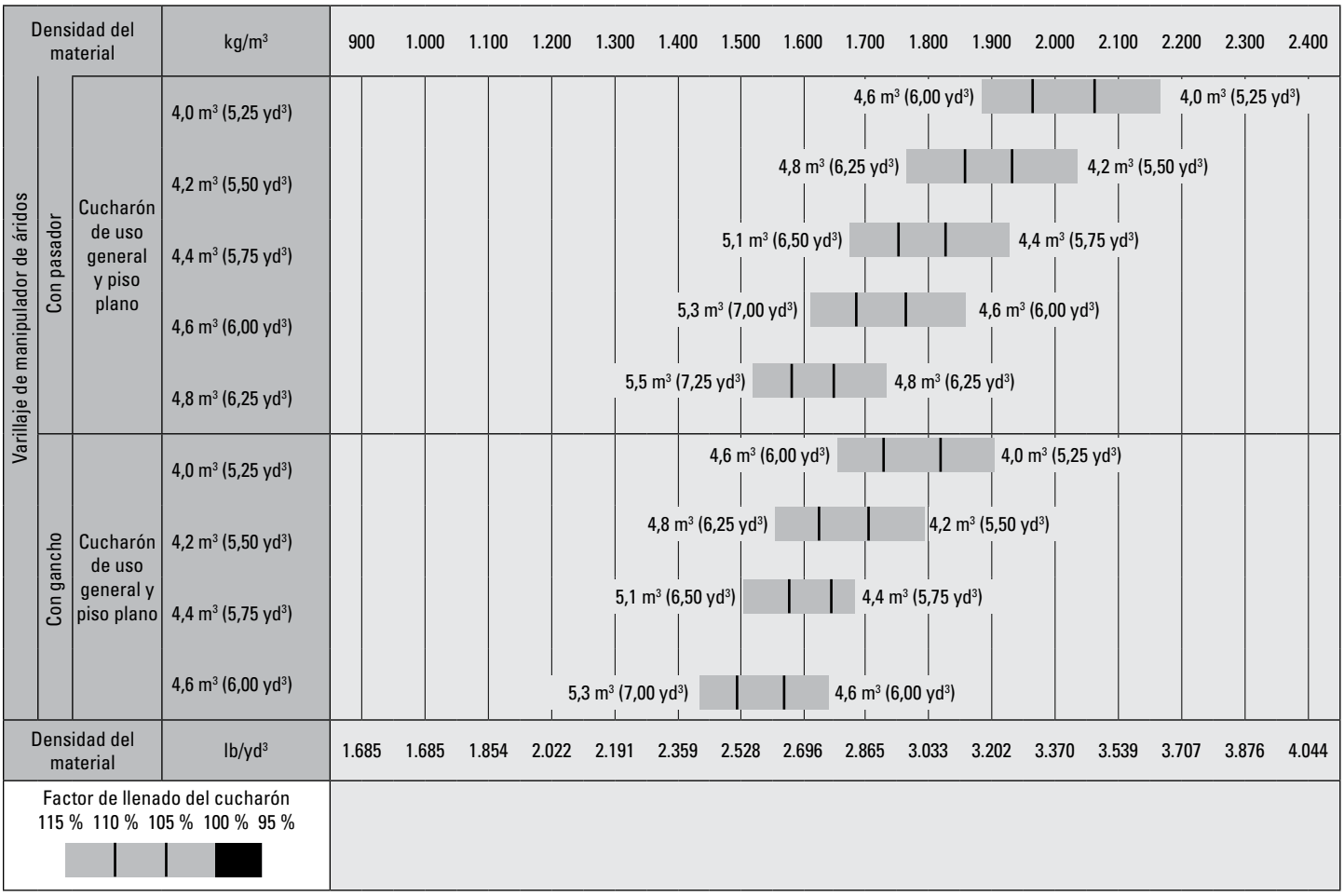

Nota: Todos los cucharones se muestran con cuchillas empernadas.

Especificaciones de operación: cucharones

Varillaje			Varillaje estándar			
Tipo de cucharón			De uso general con pasador			
Tipo de cuchilla			Cuchillas empernadas	Dientes y segmentos	Cuchillas empernadas	Dientes y segmentos
	Capacidad: nominal	m^3	3,80	3,80	4,00	4,00
		yd^3	5,00	5,00	5,25	5,25
	Capacidad: nominal a un factor de llenado del 110 %	m^3	4,20	4,20	4,40	4,40
		yd^3	5,50	5,50	5,75	5,75
	Ancho	mm	3.220	3.301	3.220	3.301
		pies/pulg.	10' 6"	10' 9"	10' 6"	10' 9"
16†	Espacio libre de descarga en levantamiento máximo y descarga a 45°	mm	3.077	2.901	3.068	2.892
		pies/pulg.	10' 1"	9' 6"	10' 0"	9' 5"
17†	Alcance en levantamiento máximo y descarga a 45°	mm	1.289	1.422	1.296	1.427
		pies/pulg.	4' 2"	4' 7"	4' 3"	4' 8"
	Alcance con cucharón y brazo de levantamiento horizontales	mm	2.701	2.916	2.712	2.926
		pies/pulg.	8' 10"	9' 6"	8' 10"	9' 7"
A†	Profundidad de excavación	mm	114	114	114	114
		pulg.	4,5"	4,5"	4,5"	4,5"
12†	Longitud total	mm	8.753	9.007	8.765	9.017
		pies/pulg.	28' 9"	29' 7"	28' 10"	29' 7"
B†	Altura total con el cucharón en levantamiento máximo	mm	5.787	5.787	5.898	5.898
		pies/pulg.	19' 0"	19' 0"	19' 5"	19' 5"
	Radio del círculo de espacio libre del cargador con el cucharón en la posición de acarreo	mm	7.488	7.597	7.491	7.600
		pies/pulg.	24' 7"	25' 0"	24' 7"	25' 0"
	Carga límite de equilibrio estático recto (con deflexión de neumáticos)	kg	17.116	16.821	17.098	16.861
		lb	37.724	37.074	37.685	37.163
	Carga límite de equilibrio estático recto (sin deflexión del neumático)	kg	18.240	17.927	18.232	17.992
		lb	40.202	39.513	40.185	39.654
	Carga límite de equilibrio estático, articulado (con deflexión del neumático)	kg	15.058	14.770	15.037	14.799
		lb	33.189	32.554	33.142	32.619
	Carga límite de equilibrio estático articulado (sin deflexión de neumáticos)	kg	16.189	15.884	16.177	15.936
		lb	35.681	35.008	35.656	35.124
	Fuerza de desprendimiento (§)	kN	187	185	185	183
		lbf	42.167	41.580	41.712	41.134
	Peso en orden de trabajo*	kg	23.088	23.262	23.140	23.311
		lb	50.886	51.269	51.001	51.377

* Los valores de carga límite de equilibrio estático y peso en orden de trabajo que se muestran se basan en la configuración de la máquina con neumáticos radiales Bridgestone 26.5R25 VJT L3, depósitos de fluidos llenos, operador, contrapeso, control de amortiguación, arranque en frío, guardabarros de desplazamiento por carretera, Product Link™, ejes con apertura/bloqueo manual del diferencial (delantero y trasero), protector del tren de fuerza. dirección secundaria e insonorización.

† La ilustración se muestra con tablas de dimensiones.

***Las especificaciones del cucharón para rocas se aplican a neumáticos radiales Bridgestone 26.5R25 VSDL L5.

(§) Mide 100 mm (4") detrás la punta de la cuchilla con el pasador de articulación del cucharón como punto de pivote, de acuerdo con la norma ISO 14397-2:2007.

(Con deflexión de neumáticos) Cumple completamente con la norma ISO 14397-1:2007, secciones 1 a 6, que requiere la verificación del 2 % entre los cálculos y las pruebas.

(Sin deflexión de neumáticos) Cumple con la norma ISO 14397-1:2007, secciones 1 a 5.

Hay disponibles otros cucharones y las ofertas varían según la región. Consulte a su distribuidor Cat local para obtener más detalles.

Especificaciones del Cargador de Ruedas del modelo 966 XE

Especificaciones de operación: cucharones *(continuación)*

Varillaje			Varillaje estándar			
Tipo de cucharón			De uso general con pasador			
Tipo de cuchilla			Cuchillas empernadas	Dientes y segmentos	Cuchillas empernadas	Dientes y segmentos
	Capacidad: nominal	m^3	4,20	4,20	4,60	4,60
		yd^3	5,50	5,50	6,00	6,00
	Capacidad: nominal a un factor de llenado del 110 %	m^3	4,60	4,60	5,10	5,10
		yd^3	6,00	6,00	6,75	6,75
	Ancho	mm	3.220	3.301	3.264	3.301
		pies/pulg.	10' 6"	10' 9"	10' 8"	10' 9"
16†	Espacio libre de descarga en levantamiento máximo y descarga a 45°	mm	3.001	2.832	2.987	2.829
		pies/pulg.	9' 10"	9' 3"	9' 9"	9' 3"
17†	Alcance en levantamiento máximo y descarga a 45°	mm	1.350	1.487	1.361	1.497
		pies/pulg.	4' 5"	4' 10"	4' 5"	4' 10"
	Alcance con cucharón y brazo de levantamiento horizontales	mm	2.800	3.015	2.818	3.024
		pies/pulg.	9' 2"	9' 10"	9' 2"	9' 11"
A†	Profundidad de excavación	mm	114	114	114	114
		pulg.	4,5"	4,5"	4,5"	4,5"
12†	Longitud total	mm	8.852	9.096	8.870	9.101
		pies/pulg.	29' 1"	29' 11"	29' 2"	29' 11"
B†	Altura total con el cucharón en levantamiento máximo	mm	5.898	5.898	6.021	6.021
		pies/pulg.	19' 5"	19' 5"	19' 10"	19' 10"
	Radio del círculo de espacio libre del cargador con el cucharón en la posición de acarreo	mm	7.512	7.618	7.537	7.618
		pies/pulg.	24' 8"	25' 0"	24' 9"	25' 0"
	Carga límite de equilibrio estático recto (con deflexión de neumáticos)	kg	16.896	16.691	16.885	16.578
		lb	37.239	36.787	37.214	36.538
	Carga límite de equilibrio estático recto (sin deflexión del neumático)	kg	18.022	17.814	18.037	17.724
		lb	39.720	39.262	39.754	39.065
	Carga límite de equilibrio estático, articulado (con deflexión del neumático)	kg	14.849	14.643	14.827	14.520
		lb	32.727	32.275	32.679	32.003
	Carga límite de equilibrio estático articulado (sin deflexión de neumáticos)	kg	15.981	15.773	15.985	15.673
		lb	35.224	34.764	35.232	34.544
	Fuerza de desprendimiento (§)	kN	173	171	170	167
		lbf	38.999	38.523	38.302	37.614
	Peso en orden de trabajo*	kg	23.196	23.341	23.279	23.451
		lb	51.124	51.443	51.307	51.686

* Los valores de carga límite de equilibrio estático y peso en orden de trabajo que se muestran se basan en la configuración de la máquina con neumáticos radiales Bridgestone 26.5R25 VJT L3, depósitos de fluidos llenos, operador, contrapeso, control de amortiguación, arranque en frío, guardabarros de desplazamiento por carretera, Product Link™, ejes con apertura/bloqueo manual del diferencial (delantero y trasero), protector del tren de fuerza. dirección secundaria e insonorización.

† La ilustración se muestra con tablas de dimensiones.

***Las especificaciones del cucharón para rocas se aplican a neumáticos radiales Bridgestone 26.5R25 VSDL L5.

(§) Mide 100 mm (4") detrás la punta de la cuchilla con el pasador de articulación del cucharón como punto de pivote, de acuerdo con la norma ISO 14397-2:2007.

(Con deflexión de neumáticos) Cumple completamente con la norma ISO 14397-1:2007, secciones 1 a 6, que requiere la verificación del 2 % entre los cálculos y las pruebas.

(Sin deflexión de neumáticos) Cumple con la norma ISO 14397-1:2007, secciones 1 a 5.

Hay disponibles otros cucharones y las ofertas varían según la región. Consulte a su distribuidor Cat local para obtener más detalles.

Especificaciones de operación: cucharones *(continuación)*

Varillaje			Varillaje estándar			
Tipo de cucharón			De uso general, con gancho, Fusion™			
Tipo de cuchilla			Cuchillas empernadas	Dientes y segmentos	Cuchillas empernadas	Dientes y segmentos
	Capacidad: nominal	m^3	3,80	3,80	4,00	4,00
		yd^3	5,00	5,00	5,25	5,25
	Capacidad: nominal a un factor de llenado del 110 %	m^3	4,20	4,20	4,40	4,40
		yd^3	5,50	5,50	5,75	5,75
	Ancho	mm	3.220	3.271	3.201	3.201
		pies/pulg.	10' 6"	10' 8"	10' 6"	10' 6"
16†	Espacio libre de descarga en levantamiento máximo y descarga a 45°	mm	3.048	2.896	3.035	2.880
		pies/pulg.	10' 0"	9' 6"	9' 11"	9' 5"
17†	Alcance en levantamiento máximo y descarga a 45°	mm	1.324	1.463	1.327	1.468
		pies/pulg.	4' 4"	4' 9"	4' 4"	4' 9"
	Alcance con cucharón y brazo de levantamiento horizontales	mm	2.745	2.950	2.757	2.965
		pies/pulg.	9' 0"	9' 8"	9' 0"	9' 8"
A†	Profundidad de excavación	mm	114	114	84	84
		pulg.	4,5"	4,5"	3,3"	3,3"
12†	Longitud total	mm	8.798	9.023	8.813	9.042
		pies/pulg.	28' 11"	29' 8"	28' 11"	29' 8"
B†	Altura total con el cucharón en levantamiento máximo	mm	5.813	5.813	5.929	5.929
		pies/pulg.	19' 1"	19' 1"	19' 6"	19' 6"
	Radio del círculo de espacio libre del cargador con el cucharón en la posición de acarreo	mm	7.512	7.601	7.508	7.575
		pies/pulg.	24' 8"	25' 0"	24' 8"	24' 11"
	Carga límite de equilibrio estático recto (con deflexión de neumáticos)	kg	16.536	16.354	16.488	16.272
		lb	36.446	36.045	36.339	35.865
	Carga límite de equilibrio estático recto (sin deflexión del neumático)	kg	17.637	17.453	17.601	17.383
		lb	38.872	38.466	38.793	38.313
	Carga límite de equilibrio estático, articulado (con deflexión del neumático)	kg	14.505	14.322	14.456	14.241
		lb	31.969	31.567	31.862	31.388
	Carga límite de equilibrio estático articulado (sin deflexión de neumáticos)	kg	15.613	15.429	15.576	15.359
		lb	34.411	34.005	34.331	33.851
	Fuerza de desprendimiento (§)	kN	180	179	190	188
		lbf	40.648	40.284	42.726	42.275
	Peso en orden de trabajo*	kg	23.503	23.641	23.551	23.713
		lb	51.801	52.105	51.906	52.263

* Los valores de carga límite de equilibrio estático y peso en orden de trabajo que se muestran se basan en la configuración de la máquina con neumáticos radiales Bridgestone 26.5R25 VJT L3, depósitos de fluidos llenos, operador, contrapeso, control de amortiguación, arranque en frío, guardabarros de desplazamiento por carretera, Product Link™, ejes con apertura/bloqueo manual del diferencial (delantero y trasero), protector del tren de fuerza. dirección secundaria e insonorización.

† La ilustración se muestra con tablas de dimensiones.

***Las especificaciones del cucharón para rocas se aplican a neumáticos radiales Bridgestone 26.5R25 VSDL L5.

(§) Mide 100 mm (4") detrás la punta de la cuchilla con el pasador de articulación del cucharón como punto de pivote, de acuerdo con la norma ISO 14397-2:2007.

(Con deflexión de neumáticos) Cumple completamente con la norma ISO 14397-1:2007, secciones 1 a 6, que requiere la verificación del 2 % entre los cálculos y las pruebas.

(Sin deflexión de neumáticos) Cumple con la norma ISO 14397-1:2007, secciones 1 a 5.

Hay disponibles otros cucharones y las ofertas varían según la región. Consulte a su distribuidor Cat local para obtener más detalles.

Especificaciones de operación: cucharones *(continuación)*

Varillaje			Varillaje estándar			
Tipo de cucharón			De uso general, con gancho, Fusion			
Tipo de cuchilla			Cuchillas empernadas	Dientes y segmentos	Cuchillas empernadas	Dientes y segmentos
	Capacidad: nominal	m^3	4,20	4,20	4,60	4,60
		yd^3	5,50	5,50	6,00	6,00
	Capacidad: nominal a un factor de llenado del 110 %	m^3	4,60	4,60	5,10	5,10
		yd^3	6,00	6,00	6,75	6,75
	Ancho	mm	3.220	3.271	3.220	3.271
		pies/pulg.	10' 6"	10' 8"	10' 6"	10' 8"
16†	Espacio libre de descarga en levantamiento máximo y descarga a 45°	mm	2.970	2.816	2.957	2.803
		pies/pulg.	9' 8"	9' 2"	9' 8"	9' 2"
17†	Alcance en levantamiento máximo y descarga a 45°	mm	1.395	1.533	1.398	1.535
		pies/pulg.	4' 6"	5' 0"	4' 7"	5' 0"
	Alcance con cucharón y brazo de levantamiento horizontales	mm	2.855	3.059	2.865	3.070
		pies/pulg.	9' 4"	10' 0"	9' 4"	10' 0"
A†	Profundidad de excavación	mm	106	106	113	113
		pulg.	4,2"	4,2"	4,4"	4,4"
12†	Longitud total	mm	8.900	9.126	8.916	9.142
		pies/pulg.	29' 3"	30' 0"	29' 4"	30' 0"
B†	Altura total con el cucharón en levantamiento máximo	mm	5.970	5.970	6.048	6.048
		pies/pulg.	19' 8"	19' 8"	19' 11"	19' 11"
	Radio del círculo de espacio libre del cargador con el cucharón en la posición de acarreo	mm	7.539	7.629	7.544	7.634
		pies/pulg.	24' 9"	25' 1"	24' 9"	25' 1"
	Carga límite de equilibrio estático recto (con deflexión de neumáticos)	kg	16.266	16.083	16.391	16.205
		lb	35.851	35.448	36.126	35.716
	Carga límite de equilibrio estático recto (sin deflexión del neumático)	kg	17.366	17.180	17.532	17.344
		lb	38.274	37.866	38.642	38.226
	Carga límite de equilibrio estático, articulado (con deflexión del neumático)	kg	14.255	14.072	14.351	14.165
		lb	31.419	31.015	31.630	31.219
	Carga límite de equilibrio estático articulado (sin deflexión de neumáticos)	kg	15.362	15.177	15.499	15.310
		lb	33.859	33.451	34.160	33.744
	Fuerza de desprendimiento (§)	kN	166	164	164	163
		lbf	37.396	37.040	37.021	36.663
	Peso en orden de trabajo*	kg	23.567	23.705	23.681	23.819
		lb	51.940	52.244	52.192	52.496

* Los valores de carga límite de equilibrio estático y peso en orden de trabajo que se muestran se basan en la configuración de la máquina con neumáticos radiales Bridgestone 26.5R25 VJT L3, depósitos de fluidos llenos, operador, contrapeso, control de amortiguación, arranque en frío, guardabarros de desplazamiento por carretera, Product Link™, ejes con apertura/bloqueo manual del diferencial (delantero y trasero), protector del tren de fuerza. dirección secundaria e insonorización.

† La ilustración se muestra con tablas de dimensiones.

*** Las especificaciones del cucharón para rocas se aplican a neumáticos radiales Bridgestone 26.5R25 VSDL L5.

(§) Mide 100 mm (4") detrás la punta de la cuchilla con el pasador de articulación del cucharón como punto de pivote, de acuerdo con la norma ISO 14397-2:2007.

(Con deflexión de neumáticos) Cumple completamente con la norma ISO 14397-1:2007, secciones 1 a 6, que requiere la verificación del 2 % entre los cálculos y las pruebas.

(Sin deflexión de neumáticos) Cumple con la norma ISO 14397-1:2007, secciones 1 a 5.

Hay disponibles otros cucharones y las ofertas varían según la región. Consulte a su distribuidor Cat local para obtener más detalles.

Especificaciones de operación: cucharones *(continuación)*

Varillaje			Varillaje estándar			
Tipo de cucharón			Cucharón de piso plano con pasador			
Tipo de cuchilla			Cuchillas empernadas	Dientes y segmentos	Cuchillas empernadas	Dientes y segmentos
	Capacidad: nominal	m^3	4,20	4,20	4,40	4,40
		yd^3	5,50	5,50	5,75	5,75
	Capacidad: nominal a un factor de llenado del 110 %	m^3	4,60	4,60	4,80	4,80
		yd^3	6,00	6,00	6,25	6,25
	Ancho	mm	3.220	3.271	3.220	3.271
		pies/pulg.	10' 6"	10' 8"	10' 6"	10' 8"
16†	Espacio libre de descarga en levantamiento máximo y descarga a 45°	mm	2.959	2.797	2.931	2.768
		pies/pulg.	9' 8"	9' 2"	9' 7"	9' 1"
17†	Alcance en levantamiento máximo y descarga a 45°	mm	1.242	1.369	1.271	1.398
		pies/pulg.	4' 0"	4' 5"	4' 2"	4' 7"
	Alcance con cucharón y brazo de levantamiento horizontales	mm	2.771	2.975	2.811	3.015
		pies/pulg.	9' 1"	9' 9"	9' 2"	9' 10"
A†	Profundidad de excavación	mm	114	114	114	114
		pulg.	4,5"	4,5"	4,5"	4,5"
12†	Longitud total	mm	8.823	9.048	8.863	9.088
		pies/pulg.	29' 0"	29' 9"	29' 1"	29' 10"
B†	Altura total con el cucharón en levantamiento máximo	mm	5.911	5.911	5.941	5.941
		pies/pulg.	19' 5"	19' 5"	19' 6"	19' 6"
	Radio del círculo de espacio libre del cargador con el cucharón en la posición de acarreo	mm	7.504	7.589	7.514	7.599
		pies/pulg.	24' 8"	24' 11"	24' 8"	25' 0"
	Carga límite de equilibrio estático recto (con deflexión de neumáticos)	kg	16.818	16.635	16.738	16.554
		lb	37.067	36.664	36.891	36.486
	Carga límite de equilibrio estático recto (sin deflexión del neumático)	kg	17.924	17.739	17.850	17.663
		lb	39.504	39.096	39.341	38.931
	Carga límite de equilibrio estático, articulado (con deflexión del neumático)	kg	14.785	14.601	14.706	14.522
		lb	32.586	32.182	32.413	32.008
	Carga límite de equilibrio estático articulado (sin deflexión de neumáticos)	kg	15.898	15.713	15.825	15.639
		lb	35.039	34.631	34.880	34.469
	Fuerza de desprendimiento (§)	kN	177	175	171	170
		lbf	39.850	39.488	38.633	38.273
	Peso en orden de trabajo*	kg	23.193	23.331	23.247	23.385
		lb	51.118	51.422	51.235	51.539

* Los valores de carga límite de equilibrio estático y peso en orden de trabajo que se muestran se basan en la configuración de la máquina con neumáticos radiales Bridgestone 26.5R25 VJT L3, depósitos de fluidos llenos, operador, contrapeso, control de amortiguación, arranque en frío, guardabarros de desplazamiento por carretera, Product Link™, ejes con apertura/bloqueo manual del diferencial (delantero y trasero), protector del tren de fuerza. dirección secundaria e insonorización.

† La ilustración se muestra con tablas de dimensiones.

***Las especificaciones del cucharón para rocas se aplican a neumáticos radiales Bridgestone 26.5R25 VSDL L5.

(§) Mide 100 mm (4") detrás la punta de la cuchilla con el pasador de articulación del cucharón como punto de pivote, de acuerdo con la norma ISO 14397-2:2007.

(Con deflexión de neumáticos) Cumple completamente con la norma ISO 14397-1:2007, secciones 1 a 6, que requiere la verificación del 2 % entre los cálculos y las pruebas.

(Sin deflexión de neumáticos) Cumple con la norma ISO 14397-1:2007, secciones 1 a 5.

Hay disponibles otros cucharones y las ofertas varían según la región. Consulte a su distribuidor Cat local para obtener más detalles.

Especificaciones de operación: cucharones *(continuación)*

Varillaje			Varillaje estándar			
Tipo de cucharón			Cucharón de piso plano con pasador			
Tipo de cuchilla			Cuchillas empernadas	Dientes y segmentos	Cuchillas empernadas	Dientes y segmentos
	Capacidad: nominal	m^3	4,60	4,60	4,80	4,80
		yd^3	6,00	6,00	6,25	6,25
	Capacidad: nominal a un factor de llenado del 110 %	m^3	5,10	5,10	5,30	5,30
		yd^3	6,75	6,75	7,00	7,00
	Ancho	mm	3.220	3.271	3.220	3.271
		pies/pulg.	10' 6"	10' 8"	10' 6"	10' 8"
16†	Espacio libre de descarga en levantamiento máximo y descarga a 45°	mm	2.903	2.740	2.875	2.712
		pies/pulg.	9' 6"	8' 11"	9' 5"	8' 10"
17†	Alcance en levantamiento máximo y descarga a 45°	mm	1.299	1.426	1.327	1.454
		pies/pulg.	4' 3"	4' 8"	4' 4"	4' 9"
	Alcance con cucharón y brazo de levantamiento horizontales	mm	2.851	3.055	2.891	3.095
		pies/pulg.	9' 4"	10' 0"	9' 5"	10' 1"
A†	Profundidad de excavación	mm	114	114	114	114
		pulg.	4,5"	4,5"	4,5"	4,5"
12†	Longitud total	mm	8.903	9.128	8.943	9.168
		pies/pulg.	29' 3"	30' 0"	29' 5"	30' 1"
B†	Altura total con el cucharón en levantamiento máximo	mm	5.992	5.992	6.033	6.033
		pies/pulg.	19' 8"	19' 8"	19' 10"	19' 10"
	Radio del círculo de espacio libre del cargador con el cucharón en la posición de acarreo	mm	7.524	7.610	7.534	7.620
		pies/pulg.	24' 9"	25' 0"	24' 9"	25' 0"
	Carga límite de equilibrio estático recto (con deflexión de neumáticos)	kg	16.676	16.491	16.603	16.417
		lb	36.754	36.347	36.594	36.184
	Carga límite de equilibrio estático recto (sin deflexión del neumático)	kg	17.793	17.606	17.726	17.538
		lb	39.217	38.805	39.070	38.655
	Carga límite de equilibrio estático, articulado (con deflexión del neumático)	kg	14.646	14.461	14.575	14.389
		lb	32.280	31.873	32.124	31.714
	Carga límite de equilibrio estático articulado (sin deflexión de neumáticos)	kg	15.771	15.584	15.706	15.518
		lb	34.760	34.347	34.616	34.201
	Fuerza de desprendimiento (§)	kN	166	165	162	160
		lbf	37.495	37.136	36.405	36.047
	Peso en orden de trabajo*	kg	23.282	23.419	23.328	23.466
		lb	51.312	51.616	51.413	51.717

* Los valores de carga límite de equilibrio estático y peso en orden de trabajo que se muestran se basan en la configuración de la máquina con neumáticos radiales Bridgestone 26.5R25 VJT L3, depósitos de fluidos llenos, operador, contrapeso, control de amortiguación, arranque en frío, guardabarros de desplazamiento por carretera, Product Link™, ejes con apertura/bloqueo manual del diferencial (delantero y trasero), protector del tren de fuerza. dirección secundaria e insonorización.

† La ilustración se muestra con tablas de dimensiones.

***Las especificaciones del cucharón para rocas se aplican a neumáticos radiales Bridgestone 26.5R25 VSDL L5.

(§) Mide 100 mm (4") detrás la punta de la cuchilla con el pasador de articulación del cucharón como punto de pivote, de acuerdo con la norma ISO 14397-2:2007.

(Con deflexión de neumáticos) Cumple completamente con la norma ISO 14397-1:2007, secciones 1 a 6, que requiere la verificación del 2 % entre los cálculos y las pruebas.

(Sin deflexión de neumáticos) Cumple con la norma ISO 14397-1:2007, secciones 1 a 5.

Hay disponibles otros cucharones y las ofertas varían según la región. Consulte a su distribuidor Cat local para obtener más detalles.

Especificaciones de operación: cucharones *(continuación)*

Varillaje		Varillaje estándar			
Tipo de cucharón		Cucharón de piso plano con pasador, para abrasión			Cucharón de piso plano, con pasador, para material liviano
Tipo de cuchilla		Cuchillas empernadas	Cuchillas empernadas	Cuchillas empernadas	Cuchillas empernadas
Capacidad: nominal	m^3	4,40	4,60	4,80	6,00
	yd^3	5,75	6,00	6,25	7,75
Capacidad: nominal a un factor de llenado del 110 %	m^3	4,80	5,10	5,30	6,60
	yd^3	6,25	6,75	7,00	8,75
Ancho	mm	3.220	3.220	3.230	3.405
	pies/pulg.	10' 6"	10' 6"	10' 7"	11' 2"
16† Espacio libre de descarga en levantamiento máximo y descarga a 45°	mm	2.932	2.903	2.875	2.753
	pies/pulg.	9' 7"	9' 6"	9' 5"	9' 0"
17† Alcance en levantamiento máximo y descarga a 45°	mm	1.269	1.299	1.320	1.428
	pies/pulg.	4' 1"	4' 3"	4' 3"	4' 8"
Alcance con cucharón y brazo de levantamiento horizontales	mm	2.809	2.851	2.886	3.048
	pies/pulg.	9' 2"	9' 4"	9' 5"	10' 0"
A† Profundidad de excavación	mm	114	114	119	89
	pulg.	4,5"	4,5"	4,7"	3,5"
12† Longitud total	mm	8.861	8.903	8.942	9.112
	pies/pulg.	29' 1"	29' 3"	29' 5"	29' 11"
B† Altura total con el cucharón en levantamiento máximo	mm	5.943	5.984	6.033	6.505
	pies/pulg.	19' 6"	19' 8"	19' 10"	21' 5"
Radio del círculo de espacio libre del cargador con el cucharón en la posición de acarreo	mm	7.513	7.524	7.539	7.675
	pies/pulg.	24' 8"	24' 9"	24' 9"	25' 3"
Carga límite de equilibrio estático recto (con deflexión de neumáticos)	kg	16.620	16.569	16.465	15.994
	lb	36.631	36.519	36.290	35.251
Carga límite de equilibrio estático recto (sin deflexión del neumático)	kg	17.732	17.673	17.587	17.134
	lb	39.082	38.952	38.761	37.763
Carga límite de equilibrio estático, articulado (con deflexión del neumático)	kg	14.587	14.550	14.437	13.975
	lb	32.150	32.070	31.821	30.800
Carga límite de equilibrio estático articulado (sin deflexión de neumáticos)	kg	15.707	15.662	15.566	15.122
	lb	34.618	34.520	34.308	33.329
Fuerza de desprendimiento (§)	kN	171	166	161	152
	lbf	38.560	37.473	36.323	34.227
Peso en orden de trabajo*	kg	23.375	23.299	23.437	23.762
	lb	51.518	51.351	51.655	52.371

* Los valores de carga límite de equilibrio estático y peso en orden de trabajo que se muestran se basan en la configuración de la máquina con neumáticos radiales Bridgestone 26.5R25 VJT L3, depósitos de fluidos llenos, operador, contrapeso, control de amortiguación, arranque en frío, guardabarros de desplazamiento por carretera, Product Link™, ejes con apertura/bloqueo manual del diferencial (delantero y trasero), protector del tren de fuerza. dirección secundaria e insonorización.

† La ilustración se muestra con tablas de dimensiones.

*** Las especificaciones del cucharón para rocas se aplican a neumáticos radiales Bridgestone 26.5R25 VSDL L5.

(§) Mide 100 mm (4") detrás la punta de la cuchilla con el pasador de articulación del cucharón como punto de pivote, de acuerdo con la norma ISO 14397-2:2007.

(Con deflexión de neumáticos) Cumple completamente con la norma ISO 14397-1:2007, secciones 1 a 6, que requiere la verificación del 2 % entre los cálculos y las pruebas.

(Sin deflexión de neumáticos) Cumple con la norma ISO 14397-1:2007, secciones 1 a 5.

Hay disponibles otros cucharones y las ofertas varían según la región. Consulte a su distribuidor Cat local para obtener más detalles.

Especificaciones de operación: cucharones *(continuación)*

Varillaje			Varillaje estándar			
Tipo de cucharón			Cucharón de piso plano con gancho Fusion			
Tipo de cuchilla			Cuchillas empernadas	Dientes y segmentos	Cuchillas empernadas	Dientes y segmentos
	Capacidad: nominal	m^3	4,20	4,20	4,40	4,40
		yd^3	5,50	5,50	5,75	5,75
	Capacidad: nominal a un factor de llenado del 110 %	m^3	4,60	4,60	4,80	4,80
		yd^3	6,00	6,00	6,25	6,25
	Ancho	mm	3.220	3.271	3.220	3.271
		pies/pulg.	10' 6"	10' 8"	10' 6"	10' 8"
16†	Espacio libre de descarga en levantamiento máximo y descarga a 45°	mm	2.909	2.746	2.882	2.719
		pies/pulg.	9' 6"	9' 0"	9' 5"	8' 11"
17†	Alcance en levantamiento máximo y descarga a 45°	mm	1.293	1.420	1.320	1.447
		pies/pulg.	4' 2"	4' 7"	4' 3"	4' 8"
	Alcance con cucharón y brazo de levantamiento horizontales	mm	2.842	3.047	2.881	3.085
		pies/pulg.	9' 3"	9' 11"	9' 5"	10' 1"
A†	Profundidad de excavación	mm	114	114	114	114
		pulg.	4,5"	4,5"	4,5"	4,5"
12†	Longitud total	mm	8.894	9.119	8.933	9.158
		pies/pulg.	29' 3"	30' 0"	29' 4"	30' 1"
B†	Altura total con el cucharón en levantamiento máximo	mm	5.953	5.953	5.983	5.983
		pies/pulg.	19' 7"	19' 7"	19' 8"	19' 8"
	Radio del círculo de espacio libre del cargador con el cucharón en la posición de acarreo	mm	7.538	7.628	7.549	7.639
		pies/pulg.	24' 9"	25' 1"	24' 10"	25' 1"
	Carga límite de equilibrio estático recto (con deflexión de neumáticos)	kg	16.152	15.970	16.077	15.894
		lb	35.600	35.198	35.434	35.031
	Carga límite de equilibrio estático recto (sin deflexión del neumático)	kg	17.244	17.060	17.175	16.989
		lb	38.007	37.600	37.854	37.445
	Carga límite de equilibrio estático, articulado (con deflexión del neumático)	kg	14.148	13.966	14.074	13.891
		lb	31.183	30.781	31.020	30.616
	Carga límite de equilibrio estático articulado (sin deflexión de neumáticos)	kg	15.248	15.064	15.180	14.995
		lb	33.608	33.201	33.457	33.048
	Fuerza de desprendimiento (§)	kN	167	166	162	161
		lbf	37.690	37.331	36.614	36.256
	Peso en orden de trabajo*	kg	23.653	23.790	23.707	23.845
		lb	52.130	52.433	52.249	52.553

* Los valores de carga límite de equilibrio estático y peso en orden de trabajo que se muestran se basan en la configuración de la máquina con neumáticos radiales Bridgestone 26.5R25 VJT L3, depósitos de fluidos llenos, operador, contrapeso, control de amortiguación, arranque en frío, guardabarros de desplazamiento por carretera, Product Link™, ejes con apertura/bloqueo manual del diferencial (delantero y trasero), protector del tren de fuerza. dirección secundaria e insonorización.

† La ilustración se muestra con tablas de dimensiones.

***Las especificaciones del cucharón para rocas se aplican a neumáticos radiales Bridgestone 26.5R25 VSDL L5.

(§) Mide 100 mm (4") detrás la punta de la cuchilla con el pasador de articulación del cucharón como punto de pivote, de acuerdo con la norma ISO 14397-2:2007.

(Con deflexión de neumáticos) Cumple completamente con la norma ISO 14397-1:2007, secciones 1 a 6, que requiere la verificación del 2 % entre los cálculos y las pruebas.

(Sin deflexión de neumáticos) Cumple con la norma ISO 14397-1:2007, secciones 1 a 5.

Hay disponibles otros cucharones y las ofertas varían según la región. Consulte a su distribuidor Cat local para obtener más detalles.

Especificaciones de operación: cucharones *(continuación)*

Varillaje		Varillaje estándar			
Tipo de cucharón		Pala para rocas, con pasador		Pala para rocas, con gancho, Fusion	Pala para mineral de hierro con pasador
Tipo de cuchilla		Dientes y segmentos	Dientes y segmentos	Dientes y segmentos	Cuchillas empernadas
Capacidad: nominal	m³	3,40	4,00	3,40	3,20
	yd³	4,50	5,25	4,50	4,25
Capacidad: nominal a un factor de llenado del 110 %	m³	3,70	4,40	3,70	3,50
	yd³	4,75	5,75	4,75	4,50
Ancho	mm	3.286	3.255	3.286	3.288
	pies/pulg.	10' 9"	10' 8"	10' 9"	10' 9"
16† Espacio libre de descarga en levantamiento máximo y descarga a 45°	mm	2.990	2.757	2.970	3.164
	pies/pulg.	9' 9"	9' 0"	9' 8"	10' 4"
17† Alcance en levantamiento máximo y descarga a 45°	mm	1.538	1.660	1.577	1.354
	pies/pulg.	5' 0"	5' 5"	5' 2"	4' 5"
Alcance con cucharón y brazo de levantamiento horizontales	mm	2.947	3.211	2.991	2.696
	pies/pulg.	9' 8"	10' 6"	9' 9"	8' 10"
A† Profundidad de excavación	mm	83	83	75	78
	pulg.	3,2"	3,2"	2,9"	3"
12† Longitud total	mm	9.021	9.269	9.057	8.744
	pies/pulg.	29' 8"	30' 5"	29' 9"	28' 9"
B† Altura total con el cucharón en levantamiento máximo	mm	5.827	5.827	5.633	5.953
	pies/pulg.	19' 2"	19' 2"	18' 6"	19' 7"
Radio del círculo de espacio libre del cargador con el cucharón en la posición de acarreo	mm	7.597	7.647	7.624	7.529
	pies/pulg.	25' 0"	25' 2"	25' 1"	24' 9"
Carga límite de equilibrio estático recto (con deflexión de neumáticos)	kg	17.612	17.090	17.257	17.357
	lb	38.817	37.666	38.036	38.256
Carga límite de equilibrio estático recto (sin deflexión del neumático)	kg	18.789	18.250	18.441	18.539
	lb	41.412	40.224	40.645	40.861
Carga límite de equilibrio estático, articulado (con deflexión del neumático)	kg	15.464	14.979	15.115	15.201
	lb	34.084	33.014	33.314	33.503
Carga límite de equilibrio estático articulado (sin deflexión de neumáticos)	kg	16.650	16.148	16.306	16.391
	lb	36.696	35.591	35.940	36.125
Fuerza de desprendimiento (§)	kN	184	151	179	182
	lbf	41.538	34.117	40.256	41.055
Peso en orden de trabajo*	kg	24.488	24.635	24.857	24.872
	lb	53.971	54.295	54.784	54.817

* Los valores de carga límite de equilibrio estático y peso en orden de trabajo que se muestran se basan en la configuración de la máquina con neumáticos radiales Bridgestone 26.5R25 VJT L3, depósitos de fluidos llenos, operador, contrapeso, control de amortiguación, arranque en frío, guardabarros de desplazamiento por carretera, Product Link™, ejes con apertura/bloqueo manual del diferencial (delantero y trasero), protector del tren de fuerza. dirección secundaria e insonorización.

† La ilustración se muestra con tablas de dimensiones.

***Las especificaciones del cucharón para rocas se aplican a neumáticos radiales Bridgestone 26.5R25 VSDL L5.

(§) Mide 100 mm (4") detrás la punta de la cuchilla con el pasador de articulación del cucharón como punto de pivote, de acuerdo con la norma ISO 14397-2:2007.

(Con deflexión de neumáticos) Cumple completamente con la norma ISO 14397-1:2007, secciones 1 a 6, que requiere la verificación del 2 % entre los cálculos y las pruebas.

(Sin deflexión de neumáticos) Cumple con la norma ISO 14397-1:2007, secciones 1 a 5.

Hay disponibles otros cucharones y las ofertas varían según la región. Consulte a su distribuidor Cat local para obtener más detalles.

Especificaciones del Cargador de Ruedas del modelo 966 XE

Especificaciones de operación: cucharones *(continuación)*

Varillaje		Varillaje estándar	
Tipo de cucharón		Descarga lateral, con pasador	Descarga lateral, con gancho, Fusion
Tipo de cuchilla		Cuchillas empernadas	Cuchillas empernadas
Capacidad: nominal	m^3	3,60	3,60
	yd^3	4,75	4,75
Capacidad: nominal a un factor de llenado del 110 %	m^3	4,00	4,00
	yd^3	5,25	5,25
Ancho	mm	3.677	3.677
	pies/pulg.	12' 0"	12' 0"
16† Espacio libre de descarga en levantamiento máximo y descarga a 45°	mm	2.899	2.852
	pies/pulg.	9' 6"	9' 4"
17† Alcance en levantamiento máximo y descarga a 45°	mm	1.294	1.370
	pies/pulg.	4' 2"	4' 5"
Alcance con cucharón y brazo de levantamiento horizontales	mm	2.850	2.937
	pies/pulg.	9' 4"	9' 7"
A† Profundidad de excavación	mm	120	100
	pulg.	4,7"	3,9"
12† Longitud total	mm	8.908	8.977
	pies/pulg.	29' 3"	29' 6"
B† Altura total con el cucharón en levantamiento máximo	mm	5.786	5.855
	pies/pulg.	19' 0"	19' 3"
Radio del círculo de espacio libre del cargador con el cucharón en la posición de acarreo	mm	7.722	7.832
	pies/pulg.	25' 4"	25' 9"
Carga límite de equilibrio estático recto (con deflexión de neumáticos)	kg	15.656	13.905
	lb	34.507	30.648
Carga límite de equilibrio estático recto (sin deflexión del neumático)	kg	16.713	14.780
	lb	36.837	32.576
Carga límite de equilibrio estático, articulado (con deflexión del neumático)	kg	13.708	12.118
	lb	30.212	26.708
Carga límite de equilibrio estático articulado (sin deflexión de neumáticos)	kg	14.775	13.006
	lb	32.564	28.666
Fuerza de desprendimiento (§)	kN	165	155
	lbf	37.103	34.916
Peso en orden de trabajo*	kg	23.635	24.172
	lb	52.091	53.274

* Los valores de carga límite de equilibrio estático y peso en orden de trabajo que se muestran se basan en la configuración de la máquina con neumáticos radiales Bridgestone 26.5R25 VJT L3, depósitos de fluidos llenos, operador, contrapeso, control de amortiguación, arranque en frío, guardabarros de desplazamiento por carretera, Product Link™, ejes con apertura/bloqueo manual del diferencial (delantero y trasero), protector del tren de fuerza. dirección secundaria e insonorización.

† La ilustración se muestra con tablas de dimensiones.

***Las especificaciones del cucharón para rocas se aplican a neumáticos radiales Bridgestone 26.5R25 VSDL L5.

(§) Mide 100 mm (4") detrás la punta de la cuchilla con el pasador de articulación del cucharón como punto de pivote, de acuerdo con la norma ISO 14397-2:2007.

(Con deflexión de neumáticos) Cumple completamente con la norma ISO 14397-1:2007, secciones 1 a 6, que requiere la verificación del 2 % entre los cálculos y las pruebas.

(Sin deflexión de neumáticos) Cumple con la norma ISO 14397-1:2007, secciones 1 a 5.

Hay disponibles otros cucharones y las ofertas varían según la región. Consulte a su distribuidor Cat local para obtener más detalles.

Especificaciones de operación: cucharones *(continuación)*

Varillaje		Varillaje estándar					
Tipo de cucharón			Descarga alta, con pasador			Descarga alta, con gancho, Fusion	
Tipo de cuchilla		Cuchillas empernadas	Cuchillas empernadas	Cuchillas empernadas	Cuchillas empernadas	Cuchillas empernadas	Cuchillas empernadas
Capacidad: nominal	m^3	7,60	9,20	11,10	7,60	9,20	11,10
	yd^3	10,00	12,00	14,50	10,00	12,00	14,50
Capacidad: nominal a un factor de llenado del 110 %	m^3	8,40	10,10	12,20	8,40	10,10	12,20
	yd^3	11,00	13,25	16,00	11,00	13,25	16,00
Ancho	mm	3.350	3.656	3.656	3.350	3.656	3.656
	pies/pulg.	10' 11"	11' 11"	11' 11"	10' 11"	11' 11"	11' 11"
16† Espacio libre de descarga a máxima altura y descarga alta completamente desplegada (43˚)	mm	4.898	4.843	4.669	4.916	4.953	4.686
	pies/pulg.	16' 1"	15' 9"	15' 3"	16' 1"	16' 3"	15' 4"
17† Alcance a máxima altura y descarga alta completamente desplegada (43˚)	mm	1.665	1.723	1.907	1.676	1.778	1.916
	pies/pulg.	5' 5"	5' 7"	6' 3"	5' 5"	5' 8"	6' 3"
Alcance con cucharón y brazo de levantamiento horizontales	mm	3.525	3.605	3.825	3.545	3.625	3.845
	pies/pulg.	11' 6"	11' 9"	12' 6"	11' 7"	11' 10"	12' 7"
A† Profundidad de excavación	mm	84	84	84	84	84	84
	pulg.	3,3"	3,3"	3,3"	3,3"	3,3"	3,3"
12† Longitud total	mm	9.577	9.657	9.877	9.597	9.677	9.897
	pies/pulg.	31' 6"	31' 9"	32' 5"	31' 6"	31' 9"	32' 6"
B† Altura total a máxima altura y descarga alta completamente desplegada (43˚)	mm	7.263	7.323	7.512	7.281	7.341	7.529
	pies/pulg.	23' 8"	24' 0"	24' 6"	23' 9"	24' 1"	24' 7"
Radio del círculo de espacio libre del cargador con el cucharón en la posición de acarreo	mm	7.795	7.956	8.023	7.802	7.963	8.032
	pies/pulg.	25' 7"	26' 2"	26' 4"	25' 8"	26' 2"	26' 5"
Carga límite de equilibrio estático recto (con deflexión de neumáticos)	kg	14.725	14.455	14.112	14.279	14.008	13.670
	lb	32.454	31.859	31.103	31.471	30.874	30.128
Carga límite de equilibrio estático recto (sin deflexión del neumático)	kg	15.885	15.623	15.302	15.430	15.167	14.850
	lb	35.010	34.433	33.725	34.009	33.428	32.729
Carga límite de equilibrio estático, articulado (con deflexión del neumático)	kg	12.780	12.513	12.180	12.341	12.074	11.746
	lb	28.167	27.579	26.846	27.201	26.612	25.889
Carga límite de equilibrio estático articulado (sin deflexión de neumáticos)	kg	13.947	13.688	13.377	13.501	13.240	12.933
	lb	30.740	30.170	29.485	29.756	29.182	28.505
Fuerza de desprendimiento (§)	kN	111	106	94	110	104	92
	lbf	25.125	23.825	21.126	24.821	23.539	20.884
Peso en orden de trabajo*	kg	24.300	24.516	24.723	24.779	24.995	25.202
	lb	53.557	54.033	54.489	54.612	55.089	55.545

* Los valores de carga límite de equilibrio estático y peso en orden de trabajo que se muestran se basan en la configuración de la máquina con neumáticos radiales Bridgestone 26.5R25 VJT L3, depósitos de fluidos llenos, operador, contrapeso, control de amortiguación, arranque en frío, guardabarros de desplazamiento por carretera, Product Link™, ejes con apertura/bloqueo manual del diferencial (delantero y trasero), protector del tren de fuerza. dirección secundaria e insonorización.

† La ilustración se muestra con tablas de dimensiones.

***Las especificaciones del cucharón para rocas se aplican a neumáticos radiales Bridgestone 26.5R25 VSDL L5.

(§) Mide 100 mm (4") detrás la punta de la cuchilla con el pasador de articulación del cucharón como punto de pivote, de acuerdo con la norma ISO 14397-2:2007.

(Con deflexión de neumáticos) Cumple completamente con la norma ISO 14397-1:2007, secciones 1 a 6, que requiere la verificación del 2 % entre los cálculos y las pruebas.

(Sin deflexión de neumáticos) Cumple con la norma ISO 14397-1:2007, secciones 1 a 5.

Hay disponibles otros cucharones y las ofertas varían según la región. Consulte a su distribuidor Cat local para obtener más detalles.

Especificaciones de operación: cucharones *(continuación)*

Varillaje			Varillaje de levantamiento alto			
Tipo de cucharón			De uso general con pasador			
Tipo de cuchilla			Cuchillas empernadas	Dientes y segmentos	Cuchillas empernadas	Dientes y segmentos
	Capacidad: nominal	m^3	3,80	3,80	4,00	4,00
		yd^3	5,00	5,00	5,25	5,25
	Capacidad: nominal a un factor de llenado del 110 %	m^3	4,20	4,20	4,40	4,40
		yd^3	5,50	5,50	5,75	5,75
	Ancho	mm	3.220	3.301	3.220	3.301
		pies/pulg.	10' 6"	10' 9"	10' 6"	10' 9"
16†	Espacio libre de descarga en levantamiento máximo y descarga a 45°	mm	3.635	3.459	3.626	3.450
		pies/pulg.	11' 11"	11' 4"	11' 10"	11' 3"
17†	Alcance en levantamiento máximo y descarga a 45°	mm	1.265	1.397	1.272	1.403
		pies/pulg.	4' 1"	4' 7"	4' 2"	4' 7"
	Alcance con cucharón y brazo de levantamiento horizontales	mm	3.105	3.320	3.117	3.330
		pies/pulg.	10' 2"	10' 10"	10' 2"	10' 11"
A†	Profundidad de excavación	mm	89	89	89	89
		pulg.	3,5"	3,5"	3,5"	3,5"
12†	Longitud total	mm	9.422	9.669	9.434	9.679
		pies/pulg.	30' 11"	31' 9"	31' 0"	31' 10"
B†	Altura total con el cucharón en levantamiento máximo	mm	6.345	6.345	6.456	6.456
		pies/pulg.	20' 10"	20' 10"	21' 3"	21' 3"
	Radio del círculo de espacio libre del cargador con el cucharón en la posición de acarreo	mm	7.717	7.837	7.721	7.840
		pies/pulg.	25' 4"	25' 9"	25' 4"	25' 9"
	Carga límite de equilibrio estático recto (con deflexión de neumáticos)	kg	17.143	16.859	17.126	16.899
		lb	37.784	37.159	37.747	37.247
	Carga límite de equilibrio estático recto (sin deflexión del neumático)	kg	18.183	17.883	18.175	17.944
		lb	40.077	39.415	40.059	39.550
	Carga límite de equilibrio estático, articulado (con deflexión del neumático)	kg	14.919	14.643	14.898	14.671
		lb	32.883	32.273	32.837	32.335
	Carga límite de equilibrio estático articulado (sin deflexión de neumáticos)	kg	15.984	15.691	15.971	15.740
		lb	35.229	34.584	35.202	34.692
	Fuerza de desprendimiento (§)	kN	172	168	170	166
		lbf	38.838	37.910	38.411	37.495
	Peso en orden de trabajo*	kg	24.741	24.915	24.793	24.964
		lb	54.528	54.911	54.643	55.019

* Los valores de carga límite de equilibrio estático y peso en orden de trabajo que se muestran se basan en la configuración de la máquina con neumáticos radiales Bridgestone 26.5R25 VJT L3, depósitos de fluidos llenos, operador, contrapeso, control de amortiguación, arranque en frío, guardabarros de desplazamiento por carretera, Product Link™, ejes con apertura/bloqueo manual del diferencial (delantero y trasero), protector del tren de fuerza. dirección secundaria e insonorización.

† La ilustración se muestra con tablas de dimensiones.

***Las especificaciones del cucharón para rocas se aplican a neumáticos radiales Bridgestone 26.5R25 VSDL L5.

(§) Mide 100 mm (4") detrás la punta de la cuchilla con el pasador de articulación del cucharón como punto de pivote, de acuerdo con la norma ISO 14397-2:2007.

(Con deflexión de neumáticos) Cumple completamente con la norma ISO 14397-1:2007, secciones 1 a 6, que requiere la verificación del 2 % entre los cálculos y las pruebas.

(Sin deflexión de neumáticos) Cumple con la norma ISO 14397-1:2007, secciones 1 a 5.

Hay disponibles otros cucharones y las ofertas varían según la región. Consulte a su distribuidor Cat local para obtener más detalles.

Especificaciones de operación: cucharones *(continuación)*

Varillaje			Varillaje de levantamiento alto			
Tipo de cucharón			De uso general con pasador			
Tipo de cuchilla			Cuchillas empernadas	Dientes y segmentos	Cuchillas empernadas	Dientes y segmentos
	Capacidad: nominal	m^3	4,20	4,20	4,60	4,60
		yd^3	5,50	5,50	6,00	6,00
	Capacidad: nominal a un factor de llenado del 110 %	m^3	4,60	4,60	5,10	5,10
		yd^3	6,00	6,00	6,75	6,75
	Ancho	mm	3.220	3.301	3.264	3.300
		pies/pulg.	10' 6"	10' 9"	10' 8"	10' 9"
16†	Espacio libre de descarga en levantamiento máximo y descarga a 45°	mm	3.559	3.390	3.545	3.387
		pies/pulg.	11' 8"	11' 1"	11' 7"	11' 1"
17†	Alcance en levantamiento máximo y descarga a 45°	mm	1.325	1.462	1.337	1.472
		pies/pulg.	4' 4"	4' 9"	4' 4"	4' 9"
	Alcance con cucharón y brazo de levantamiento horizontales	mm	3.204	3.419	3.222	3.428
		pies/pulg.	10' 6"	11' 2"	10' 6"	11' 2"
A†	Profundidad de excavación	mm	89	89	89	89
		pulg.	3,5"	3,5"	3,5"	3,5"
12†	Longitud total	mm	9.521	9.760	9.539	9.766
		pies/pulg.	31' 3"	32' 1"	31' 4"	32' 1"
B†	Altura total con el cucharón en levantamiento máximo	mm	6.456	6.456	6.579	6.579
		pies/pulg.	21' 3"	21' 3"	21' 8"	21' 8"
	Radio del círculo de espacio libre del cargador con el cucharón en la posición de acarreo	mm	7.747	7.862	7.772	7.863
		pies/pulg.	25' 5"	25' 10"	25' 6"	25' 10"
	Carga límite de equilibrio estático recto (con deflexión de neumáticos)	kg	16.953	16.757	16.947	16.663
		lb	37.364	36.933	37.352	36.726
	Carga límite de equilibrio estático recto (sin deflexión del neumático)	kg	17.998	17.799	18.017	17.729
		lb	39.668	39.230	39.711	39.075
	Carga límite de equilibrio estático, articulado (con deflexión del neumático)	kg	14.737	14.541	14.719	14.435
		lb	32.480	32.048	32.442	31.816
	Carga límite de equilibrio estático articulado (sin deflexión de neumáticos)	kg	15.807	15.607	15.813	15.525
		lb	34.838	34.400	34.852	34.217
	Fuerza de desprendimiento (§)	kN	159	156	156	152
		lbf	35.899	35.188	35.240	34.357
	Peso en orden de trabajo*	kg	24.849	24.994	24.932	25.104
		lb	54.766	55.085	54.949	55.328

* Los valores de carga límite de equilibrio estático y peso en orden de trabajo que se muestran se basan en la configuración de la máquina con neumáticos radiales Bridgestone 26.5R25 VJT L3, depósitos de fluidos llenos, operador, contrapeso, control de amortiguación, arranque en frío, guardabarros de desplazamiento por carretera, Product Link™, ejes con apertura/bloqueo manual del diferencial (delantero y trasero), protector del tren de fuerza. dirección secundaria e insonorización.

† La ilustración se muestra con tablas de dimensiones.

***Las especificaciones del cucharón para rocas se aplican a neumáticos radiales Bridgestone 26.5R25 VSDL L5.

(§) Mide 100 mm (4") detrás la punta de la cuchilla con el pasador de articulación del cucharón como punto de pivote, de acuerdo con la norma ISO 14397-2:2007.

(Con deflexión de neumáticos) Cumple completamente con la norma ISO 14397-1:2007, secciones 1 a 6, que requiere la verificación del 2 % entre los cálculos y las pruebas.

(Sin deflexión de neumáticos) Cumple con la norma ISO 14397-1:2007, secciones 1 a 5.

Hay disponibles otros cucharones y las ofertas varían según la región. Consulte a su distribuidor Cat local para obtener más detalles.

Especificaciones de operación: cucharones *(continuación)*

Varillaje			Varillaje de levantamiento alto			
Tipo de cucharón			De uso general, con gancho, Fusion			
Tipo de cuchilla			Cuchillas empernadas	Dientes y segmentos	Cuchillas empernadas	Dientes y segmentos
	Capacidad: nominal	m^3	3,80	3,80	4,00	4,00
		yd^3	5,00	5,00	5,25	5,25
	Capacidad: nominal a un factor de llenado del 110 %	m^3	4,20	4,20	4,40	4,40
		yd^3	5,50	5,50	5,75	5,75
	Ancho	mm	3.220	3.271	3.201	3.201
		pies/pulg.	10' 6"	10' 8"	10' 6"	10' 6"
16†	Espacio libre de descarga en levantamiento máximo y descarga a 45°	mm	3.606	3.454	3.594	3.439
		pies/pulg.	11' 10"	11' 4"	11' 9"	11' 3"
17†	Alcance en levantamiento máximo y descarga a 45°	mm	1.299	1.439	1.302	1.444
		pies/pulg.	4' 3"	4' 8"	4' 3"	4' 8"
	Alcance con cucharón y brazo de levantamiento horizontales	mm	3.149	3.354	3.161	3.369
		pies/pulg.	10' 4"	11' 0"	10' 4"	11' 0"
A†	Profundidad de excavación	mm	89	89	59	59
		pulg.	3,5"	3,5"	2,3"	2,3"
12†	Longitud total	mm	9.467	9.688	9.481	9.706
		pies/pulg.	31' 1"	31' 10"	31' 2"	31' 11"
B†	Altura total con el cucharón en levantamiento máximo	mm	6.371	6.371	6.488	6.488
		pies/pulg.	20' 11"	20' 11"	21' 4"	21' 4"
	Radio del círculo de espacio libre del cargador con el cucharón en la posición de acarreo	mm	7.746	7.845	7.743	7.820
		pies/pulg.	25' 5"	25' 9"	25' 5"	25' 8"
	Carga límite de equilibrio estático recto (con deflexión de neumáticos)	kg	16.588	16.413	16.552	16.346
		lb	36.561	36.176	36.481	36.026
	Carga límite de equilibrio estático recto (sin deflexión del neumático)	kg	17.609	17.432	17.586	17.377
		lb	38.812	38.422	38.761	38.300
	Carga límite de equilibrio estático, articulado (con deflexión del neumático)	kg	14.388	14.213	14.350	14.143
		lb	31.712	31.326	31.628	31.173
	Carga límite de equilibrio estático articulado (sin deflexión de neumáticos)	kg	15.434	15.257	15.409	15.200
		lb	34.017	33.627	33.962	33.500
	Fuerza de desprendimiento (§)	kN	166	164	174	171
		lbf	37.426	36.887	39.256	38.619
	Peso en orden de trabajo*	kg	25.156	25.294	25.203	25.365
		lb	55.443	55.746	55.548	55.905

* Los valores de carga límite de equilibrio estático y peso en orden de trabajo que se muestran se basan en la configuración de la máquina con neumáticos radiales Bridgestone 26.5R25 VJT L3, depósitos de fluidos llenos, operador, contrapeso, control de amortiguación, arranque en frío, guardabarros de desplazamiento por carretera, Product Link™, ejes con apertura/bloqueo manual del diferencial (delantero y trasero), protector del tren de fuerza. dirección secundaria e insonorización.

† La ilustración se muestra con tablas de dimensiones.

***Las especificaciones del cucharón para rocas se aplican a neumáticos radiales Bridgestone 26.5R25 VSDL L5.

(§) Mide 100 mm (4") detrás la punta de la cuchilla con el pasador de articulación del cucharón como punto de pivote, de acuerdo con la norma ISO 14397-2:2007.

(Con deflexión de neumáticos) Cumple completamente con la norma ISO 14397-1:2007, secciones 1 a 6, que requiere la verificación del 2 % entre los cálculos y las pruebas.

(Sin deflexión de neumáticos) Cumple con la norma ISO 14397-1:2007, secciones 1 a 5.

Hay disponibles otros cucharones y las ofertas varían según la región. Consulte a su distribuidor Cat local para obtener más detalles.

Especificaciones de operación: cucharones *(continuación)*

Varillaje			Varillaje de levantamiento alto			
Tipo de cucharón			De uso general, con gancho, Fusion			
Tipo de cuchilla			Cuchillas empernadas	Dientes y segmentos	Cuchillas empernadas	Dientes y segmentos
	Capacidad: nominal	m^3	4,20	4,20	4,60	4,60
		yd^3	5,50	5,50	6,00	6,00
	Capacidad: nominal a un factor de llenado del 110 %	m^3	4,60	4,60	5,10	5,10
		yd^3	6,00	6,00	6,75	6,75
	Ancho	mm	3.220	3.271	3.220	3.271
		pies/pulg.	10' 6"	10' 8"	10' 6"	10' 8"
16†	Espacio libre de descarga en levantamiento máximo y descarga a 45°	mm	3.528	3.374	3.515	3.361
		pies/pulg.	11' 6"	11' 0"	11' 6"	11' 0"
17†	Alcance en levantamiento máximo y descarga a 45°	mm	1.371	1.508	1.373	1.511
		pies/pulg.	4' 5"	4' 11"	4' 6"	4' 11"
	Alcance con cucharón y brazo de levantamiento horizontales	mm	3.259	3.464	3.269	3.474
		pies/pulg.	10' 8"	11' 4"	10' 8"	11' 4"
A†	Profundidad de excavación	mm	81	81	88	88
		pulg.	3,2"	3,2"	3,4"	3,4"
12†	Longitud total	mm	9.571	9.792	9.586	9.807
		pies/pulg.	31' 5"	32' 2"	31' 6"	32' 3"
B†	Altura total con el cucharón en levantamiento máximo	mm	6.528	6.528	6.606	6.606
		pies/pulg.	21' 5"	21' 5"	21' 9"	21' 9"
	Radio del círculo de espacio libre del cargador con el cucharón en la posición de acarreo	mm	7.778	7.877	7.784	7.883
		pies/pulg.	25' 7"	25' 11"	25' 7"	25' 11"
	Carga límite de equilibrio estático recto (con deflexión de neumáticos)	kg	16.368	16.192	16.472	16.294
		lb	36.075	35.689	36.306	35.913
	Carga límite de equilibrio estático recto (sin deflexión del neumático)	kg	17.395	17.217	17.535	17.354
		lb	38.339	37.947	38.647	38.249
	Carga límite de equilibrio estático, articulado (con deflexión del neumático)	kg	14.184	14.008	14.260	14.081
		lb	31.261	30.874	31.429	31.036
	Carga límite de equilibrio estático articulado (sin deflexión de neumáticos)	kg	15.235	15.057	15.346	15.165
		lb	33.579	33.187	33.822	33.424
	Fuerza de desprendimiento (§)	kN	153	151	151	149
		lbf	34.463	33.942	34.066	33.546
	Peso en orden de trabajo*	kg	25.219	25.357	25.333	25.471
		lb	55.582	55.886	55.834	56.138

* Los valores de carga límite de equilibrio estático y peso en orden de trabajo que se muestran se basan en la configuración de la máquina con neumáticos radiales Bridgestone 26.5R25 VJT L3, depósitos de fluidos llenos, operador, contrapeso, control de amortiguación, arranque en frío, guardabarros de desplazamiento por carretera, Product Link™, ejes con apertura/bloqueo manual del diferencial (delantero y trasero), protector del tren de fuerza. dirección secundaria e insonorización.

† La ilustración se muestra con tablas de dimensiones.

***Las especificaciones del cucharón para rocas se aplican a neumáticos radiales Bridgestone 26.5R25 VSDL L5.

(§) Mide 100 mm (4") detrás la punta de la cuchilla con el pasador de articulación del cucharón como punto de pivote, de acuerdo con la norma ISO 14397-2:2007.

(Con deflexión de neumáticos) Cumple completamente con la norma ISO 14397-1:2007, secciones 1 a 6, que requiere la verificación del 2 % entre los cálculos y las pruebas.

(Sin deflexión de neumáticos) Cumple con la norma ISO 14397-1:2007, secciones 1 a 5.

Hay disponibles otros cucharones y las ofertas varían según la región. Consulte a su distribuidor Cat local para obtener más detalles.

Especificaciones de operación: cucharones *(continuación)*

Varillaje			Varillaje de levantamiento alto			
Tipo de cucharón			Cucharón de piso plano con pasador			
	Tipo de cuchilla		Cuchillas empernadas	Dientes y segmentos	Cuchillas empernadas	Dientes y segmentos
	Capacidad: nominal	m^3	4,20	4,20	4,40	4,40
		yd^3	5,50	5,50	5,75	5,75
	Capacidad: nominal a un factor de llenado del 110 %	m^3	4,60	4,60	4,80	4,80
		yd^3	6,00	6,00	6,25	6,25
	Ancho	mm	3.220	3.271	3.220	3.271
		pies/pulg.	10' 6"	10' 8"	10' 6"	10' 8"
16†	Espacio libre de descarga en levantamiento máximo y descarga a 45°	mm	3.518	3.355	3.489	3.327
		pies/pulg.	11' 6"	11' 0"	11' 5"	10' 10"
17†	Alcance en levantamiento máximo y descarga a 45°	mm	1.218	1.345	1.246	1.373
		pies/pulg.	3' 11"	4' 4"	4' 1"	4' 6"
	Alcance con cucharón y brazo de levantamiento horizontales	mm	3.175	3.380	3.215	3.420
		pies/pulg.	10' 5"	11' 1"	10' 6"	11' 2"
A†	Profundidad de excavación	mm	89	89	89	89
		pulg.	3,5"	3,5"	3,5"	3,5"
12†	Longitud total	mm	9.492	9.714	9.532	9.754
		pies/pulg.	31' 2"	31' 11"	31' 4"	32' 0"
B†	Altura total con el cucharón en levantamiento máximo	mm	6.469	6.469	6.500	6.500
		pies/pulg.	21' 3"	21' 3"	21' 4"	21' 4"
	Radio del círculo de espacio libre del cargador con el cucharón en la posición de acarreo	mm	7.737	7.831	7.749	7.843
		pies/pulg.	25' 5"	25' 9"	25' 6"	25' 9"
	Carga límite de equilibrio estático recto (con deflexión de neumáticos)	kg	16.878	16.703	16.810	16.634
		lb	37.200	36.813	37.050	36.662
	Carga límite de equilibrio estático recto (sin deflexión del neumático)	kg	17.906	17.728	17.845	17.666
		lb	39.465	39.074	39.331	38.937
	Carga límite de equilibrio estático, articulado (con deflexión del neumático)	kg	14.676	14.500	14.609	14.432
		lb	32.346	31.959	32.198	31.809
	Carga límite de equilibrio estático articulado (sin deflexión de neumáticos)	kg	15.729	15.551	15.668	15.489
		lb	34.666	34.275	34.533	34.139
	Fuerza de desprendimiento (§)	kN	163	160	158	155
		lbf	36.686	36.151	35.557	35.028
	Peso en orden de trabajo*	kg	24.846	24.984	24.899	25.037
		lb	54.760	55.064	54.877	55.181

* Los valores de carga límite de equilibrio estático y peso en orden de trabajo que se muestran se basan en la configuración de la máquina con neumáticos radiales Bridgestone 26.5R25 VJT L3, depósitos de fluidos llenos, operador, contrapeso, control de amortiguación, arranque en frío, guardabarros de desplazamiento por carretera, Product Link™, ejes con apertura/bloqueo manual del diferencial (delantero y trasero), protector del tren de fuerza. dirección secundaria e insonorización.

† La ilustración se muestra con tablas de dimensiones.

***Las especificaciones del cucharón para rocas se aplican a neumáticos radiales Bridgestone 26.5R25 VSDL L5.

(§) Mide 100 mm (4") detrás la punta de la cuchilla con el pasador de articulación del cucharón como punto de pivote, de acuerdo con la norma ISO 14397-2:2007.

(Con deflexión de neumáticos) Cumple completamente con la norma ISO 14397-1:2007, secciones 1 a 6, que requiere la verificación del 2 % entre los cálculos y las pruebas.

(Sin deflexión de neumáticos) Cumple con la norma ISO 14397-1:2007, secciones 1 a 5.

Hay disponibles otros cucharones y las ofertas varían según la región. Consulte a su distribuidor Cat local para obtener más detalles.

Especificaciones de operación: cucharones *(continuación)*

Varillaje			Varillaje de levantamiento alto			
Tipo de cucharón			Cucharón de piso plano con pasador			
	Tipo de cuchilla		Cuchillas empernadas	Dientes y segmentos	Cuchillas empernadas	Dientes y segmentos
	Capacidad: nominal	m^3	4,60	4,60	4,80	4,80
		yd^3	6,00	6,00	6,25	6,25
	Capacidad: nominal a un factor de llenado del 110 %	m^3	5,10	5,10	5,30	5,30
		yd^3	6,75	6,75	7,00	7,00
	Ancho	mm	3.220	3.271	3.220	3.271
		pies/pulg.	10' 6"	10' 8"	10' 6"	10' 8"
16†	Espacio libre de descarga en levantamiento máximo y descarga a 45°	mm	3.461	3.298	3.433	3.270
		pies/pulg.	11' 4"	10' 9"	11' 3"	10' 8"
17†	Alcance en levantamiento máximo y descarga a 45°	mm	1.274	1.401	1.303	1.430
		pies/pulg.	4' 2"	4' 7"	4' 3"	4' 8"
	Alcance con cucharón y brazo de levantamiento horizontales	mm	3.255	3.460	3.295	3.500
		pies/pulg.	10' 8"	11' 4"	10' 9"	11' 5"
A†	Profundidad de excavación	mm	89	89	89	89
		pulg.	3,5"	3,5"	3,5"	3,5"
12†	Longitud total	mm	9.572	9.794	9.612	9.834
		pies/pulg.	31' 5"	32' 2"	31' 7"	32' 4"
B†	Altura total con el cucharón en levantamiento máximo	mm	6.550	6.550	6.591	6.591
		pies/pulg.	21' 6"	21' 6"	21' 8"	21' 8"
	Radio del círculo de espacio libre del cargador con el cucharón en la posición de acarreo	mm	7.761	7.856	7.773	7.868
		pies/pulg.	25' 6"	25' 10"	25' 6"	25' 10"
	Carga límite de equilibrio estático recto (con deflexión de neumáticos)	kg	16.760	16.583	16.699	16.521
		lb	36.940	36.550	36.806	36.414
	Carga límite de equilibrio estático recto (sin deflexión del neumático)	kg	17.802	17.623	17.748	17.568
		lb	39.236	38.841	39.118	38.720
	Carga límite de equilibrio estático, articulado (con deflexión del neumático)	kg	14.559	14.382	14.499	14.321
		lb	32.089	31.698	31.956	31.564
	Carga límite de equilibrio estático articulado (sin deflexión de neumáticos)	kg	15.626	15.446	15.572	15.392
		lb	34.439	34.044	34.322	33.924
	Fuerza de desprendimiento (§)	kN	153	151	149	146
		lbf	34.502	33.979	33.489	32.973
	Peso en orden de trabajo*	kg	24.934	25.072	24.980	25.118
		lb	54.954	55.258	55.055	55.359

* Los valores de carga límite de equilibrio estático y peso en orden de trabajo que se muestran se basan en la configuración de la máquina con neumáticos radiales Bridgestone 26.5R25 VJT L3, depósitos de fluidos llenos, operador, contrapeso, control de amortiguación, arranque en frío, guardabarros de desplazamiento por carretera, Product Link™, ejes con apertura/bloqueo manual del diferencial (delantero y trasero), protector del tren de fuerza. dirección secundaria e insonorización.

† La ilustración se muestra con tablas de dimensiones.

***Las especificaciones del cucharón para rocas se aplican a neumáticos radiales Bridgestone 26.5R25 VSDL L5.

(§) Mide 100 mm (4") detrás la punta de la cuchilla con el pasador de articulación del cucharón como punto de pivote, de acuerdo con la norma ISO 14397-2:2007.

(Con deflexión de neumáticos) Cumple completamente con la norma ISO 14397-1:2007, secciones 1 a 6, que requiere la verificación del 2 % entre los cálculos y las pruebas.

(Sin deflexión de neumáticos) Cumple con la norma ISO 14397-1:2007, secciones 1 a 5.

Hay disponibles otros cucharones y las ofertas varían según la región. Consulte a su distribuidor Cat local para obtener más detalles.

Especificaciones del Cargador de Ruedas del modelo 966 XE

Especificaciones de operación: cucharones *(continuación)*

Varillaje		Varillaje de levantamiento alto			
Tipo de cucharón		Cucharón de piso plano con pasador, para abrasión			Cucharón de piso plano, con pasador, para material liviano
Tipo de cuchilla		Cuchillas empernadas	Cuchillas empernadas	Cuchillas empernadas	Cuchillas empernadas
Capacidad: nominal	m^3	4,40	4,60	4,80	6,00
	yd^3	5,75	6,00	6,25	7,75
Capacidad: nominal a un factor de llenado del 110 %	m^3	4,80	5,10	5,30	6,60
	yd^3	6,25	6,75	7,00	8,75
Ancho	mm	3.220	3.220	3.230	3.405
	pies/pulg.	10' 6"	10' 6"	10' 7"	11' 2"
16† Espacio libre de descarga en levantamiento máximo y descarga a 45°	mm	3.491	3.461	3.433	3.311
	pies/pulg.	11' 5"	11' 4"	11' 3"	10' 10"
17† Alcance en levantamiento máximo y descarga a 45°	mm	1.245	1.274	1.296	1.403
	pies/pulg.	4' 1"	4' 2"	4' 3"	4' 7"
Alcance con cucharón y brazo de levantamiento horizontales	mm	3.213	3.255	3.290	3.452
	pies/pulg.	10' 6"	10' 8"	10' 9"	11' 3"
A† Profundidad de excavación	mm	89	89	94	64
	pulg.	3,5"	3,5"	3,7"	2,5"
12† Longitud total	mm	9.530	9.572	9.610	9.779
	pies/pulg.	31' 4"	31' 5"	31' 7"	32' 1"
B† Altura total con el cucharón en levantamiento máximo	mm	6.501	6.550	6.591	7.063
	pies/pulg.	21' 4"	21' 6"	21' 8"	23' 3"
Radio del círculo de espacio libre del cargador con el cucharón en la posición de acarreo	mm	7.748	7.761	7.778	7.919
	pies/pulg.	25' 6"	25' 6"	25' 7"	26' 0"
Carga límite de equilibrio estático recto (con deflexión de neumáticos)	kg	16.691	16.612	16.566	16.147
	lb	36.787	36.613	36.512	35.590
Carga límite de equilibrio estático recto (sin deflexión del neumático)	kg	17.725	17.652	17.612	17.217
	lb	39.066	38.905	38.818	37.948
Carga límite de equilibrio estático, articulado (con deflexión del neumático)	kg	14.488	14.411	14.366	13.951
	lb	31.931	31.762	31.662	30.748
Carga límite de equilibrio estático articulado (sin deflexión de neumáticos)	kg	15.547	15.475	15.437	15.045
	lb	34.266	34.108	34.023	33.159
Fuerza de desprendimiento (§)	kN	157	152	148	139
	lbf	35.479	34.361	33.366	31.322
Peso en orden de trabajo*	kg	25.028	25.080	25.090	25.415
	lb	55.160	55.275	55.297	56.013

* Los valores de carga límite de equilibrio estático y peso en orden de trabajo que se muestran se basan en la configuración de la máquina con neumáticos radiales Bridgestone 26.5R25 VJT L3, depósitos de fluidos llenos, operador, contrapeso, control de amortiguación, arranque en frío, guardabarros de desplazamiento por carretera, Product Link™, ejes con apertura/bloqueo manual del diferencial (delantero y trasero), protector del tren de fuerza. dirección secundaria e insonorización.

† La ilustración se muestra con tablas de dimensiones.

*** Las especificaciones del cucharón para rocas se aplican a neumáticos radiales Bridgestone 26.5R25 VSDL L5.

(§) Mide 100 mm (4") detrás la punta de la cuchilla con el pasador de articulación del cucharón como punto de pivote, de acuerdo con la norma ISO 14397-2:2007.

(Con deflexión de neumáticos) Cumple completamente con la norma ISO 14397-1:2007, secciones 1 a 6, que requiere la verificación del 2 % entre los cálculos y las pruebas.

(Sin deflexión de neumáticos) Cumple con la norma ISO 14397-1:2007, secciones 1 a 5.

Hay disponibles otros cucharones y las ofertas varían según la región. Consulte a su distribuidor Cat local para obtener más detalles.

Especificaciones de operación: cucharones *(continuación)*

Varillaje			Varillaje de levantamiento alto			
Tipo de cucharón			Cucharón de piso plano con gancho Fusion			
Tipo de cuchilla			Cuchillas empernadas	Dientes y segmentos	Cuchillas empernadas	Dientes y segmentos
	Capacidad: nominal	m^3	4,20	4,20	4,40	4,40
		yd^3	5,50	5,50	5,75	5,75
	Capacidad: nominal a un factor de llenado del 110 %	m^3	4,60	4,60	4,80	4,80
		yd^3	6,00	6,00	6,25	6,25
	Ancho	mm	3.220	3.271	3.220	3.271
		pies/pulg.	10' 6"	10' 8"	10' 6"	10' 8"
16†	Espacio libre de descarga en levantamiento máximo y descarga a 45°	mm	3.467	3.304	3.440	3.277
		pies/pulg.	11' 4"	10' 10"	11' 3"	10' 9"
17†	Alcance en levantamiento máximo y descarga a 45°	mm	1.268	1.395	1.296	1.423
		pies/pulg.	4' 1"	4' 6"	4' 3"	4' 8"
	Alcance con cucharón y brazo de levantamiento horizontales	mm	3.246	3.451	3.285	3.490
		pies/pulg.	10' 7"	11' 3"	10' 9"	11' 5"
A†	Profundidad de excavación	mm	89	89	89	89
		pulg.	3,5"	3,5"	3,5"	3,5"
12†	Longitud total	mm	9.563	9.785	9.602	9.824
		pies/pulg.	31' 5"	32' 2"	31' 7"	32' 3"
B†	Altura total con el cucharón en levantamiento máximo	mm	6.511	6.511	6.541	6.541
		pies/pulg.	21' 5"	21' 5"	21' 6"	21' 6"
	Radio del círculo de espacio libre del cargador con el cucharón en la posición de acarreo	mm	7.777	7.876	7.789	7.889
		pies/pulg.	25' 7"	25' 11"	25' 7"	25' 11"
	Carga límite de equilibrio estático recto (con deflexión de neumáticos)	kg	16.256	16.081	16.191	16.016
		lb	35.829	35.443	35.687	35.299
	Carga límite de equilibrio estático recto (sin deflexión del neumático)	kg	17.276	17.099	17.218	17.040
		lb	38.078	37.687	37.950	37.557
	Carga límite de equilibrio estático, articulado (con deflexión del neumático)	kg	14.079	13.904	14.014	13.838
		lb	31.030	30.644	30.888	30.500
	Carga límite de equilibrio estático articulado (sin deflexión de neumáticos)	kg	15.124	14.947	15.066	14.888
		lb	33.334	32.943	33.206	32.813
	Fuerza de desprendimiento (§)	kN	154	152	149	147
		lbf	34.679	34.155	33.680	33.162
	Peso en orden de trabajo*	kg	25.305	25.443	25.359	25.497
		lb	55.771	56.075	55.891	56.195

* Los valores de carga límite de equilibrio estático y peso en orden de trabajo que se muestran se basan en la configuración de la máquina con neumáticos radiales Bridgestone 26.5R25 VJT L3, depósitos de fluidos llenos, operador, contrapeso, control de amortiguación, arranque en frío, guardabarros de desplazamiento por carretera, Product Link™, ejes con apertura/bloqueo manual del diferencial (delantero y trasero), protector del tren de fuerza. dirección secundaria e insonorización.

† La ilustración se muestra con tablas de dimensiones.

***Las especificaciones del cucharón para rocas se aplican a neumáticos radiales Bridgestone 26.5R25 VSDL L5.

(§) Mide 100 mm (4") detrás la punta de la cuchilla con el pasador de articulación del cucharón como punto de pivote, de acuerdo con la norma ISO 14397-2:2007.

(Con deflexión de neumáticos) Cumple completamente con la norma ISO 14397-1:2007, secciones 1 a 6, que requiere la verificación del 2 % entre los cálculos y las pruebas.

(Sin deflexión de neumáticos) Cumple con la norma ISO 14397-1:2007, secciones 1 a 5.

Hay disponibles otros cucharones y las ofertas varían según la región. Consulte a su distribuidor Cat local para obtener más detalles.

Especificaciones de operación: cucharones *(continuación)*

Varillaje		Varillaje de levantamiento alto			
Tipo de cucharón		Pala para rocas, con pasador		Pala para rocas, con gancho, Fusion	Pala para mineral de hierro con pasador
Tipo de cuchilla		Dientes y segmentos	Dientes y segmentos	Dientes y segmentos	Cuchillas empernadas
Capacidad: nominal	m^3	3,40	4,00	3,40	3,20
	yd^3	4,50	5,25	4,50	4,25
Capacidad: nominal a un factor de llenado del 110 %	m^3	3,70	4,40	3,70	3,50
	yd^3	4,75	5,75	4,75	4,50
Ancho	mm	3.252	3.255	3.286	3.288
	pies/pulg.	10' 8"	10' 8"	10' 9"	10' 9"
16† Espacio libre de descarga en levantamiento máximo y descarga a 45°	mm	3.565	3.316	3.529	3.722
	pies/pulg.	11' 8"	10' 10"	11' 6"	12' 2"
17† Alcance en levantamiento máximo y descarga a 45°	mm	1.522	1.636	1.553	1.329
	pies/pulg.	4' 11"	5' 4"	5' 1"	4' 4"
Alcance con cucharón y brazo de levantamiento horizontales	mm	3.348	3.615	3.395	3.100
	pies/pulg.	10' 11"	11' 10"	11' 1"	10' 2"
A† Profundidad de excavación	mm	62	58	50	53
	pulg.	2,4"	2,3"	1,9"	2,1"
12† Longitud total	mm	9.674	9.942	9.729	9.419
	pies/pulg.	31' 9"	32' 8"	31' 11"	30' 11"
B† Altura total con el cucharón en levantamiento máximo	mm	6.385	6.385	6.191	6.511
	pies/pulg.	21' 0"	21' 0"	20' 4"	21' 5"
Radio del círculo de espacio libre del cargador con el cucharón en la posición de acarreo	mm	7.816	7.902	7.872	7.760
	pies/pulg.	25' 8"	26' 0"	25' 10"	25' 6"
Carga límite de equilibrio estático recto (con deflexión de neumáticos)	kg	17.472	17.068	17.165	17.233
	lb	38.509	37.618	37.831	37.981
Carga límite de equilibrio estático recto (sin deflexión del neumático)	kg	18.541	18.138	18.245	18.307
	lb	40.865	39.976	40.212	40.348
Carga límite de equilibrio estático, articulado (con deflexión del neumático)	kg	15.183	14.799	14.868	14.926
	lb	33.465	32.619	32.771	32.897
Carga límite de equilibrio estático articulado (sin deflexión de neumáticos)	kg	16.279	15.896	15.976	16.027
	lb	35.880	35.036	35.211	35.323
Fuerza de desprendimiento (§)	kN	171	140	165	169
	lbf	38.561	31.506	37.141	38.047
Peso en orden de trabajo*	kg	26.122	26.287	26.509	26.524
	lb	57.573	57.937	58.426	58.459

* Los valores de carga límite de equilibrio estático y peso en orden de trabajo que se muestran se basan en la configuración de la máquina con neumáticos radiales Bridgestone 26.5R25 VJT L3, depósitos de fluidos llenos, operador, contrapeso, control de amortiguación, arranque en frío, guardabarros de desplazamiento por carretera, Product Link™, ejes con apertura/bloqueo manual del diferencial (delantero y trasero), protector del tren de fuerza. dirección secundaria e insonorización.

† La ilustración se muestra con tablas de dimensiones.

***Las especificaciones del cucharón para rocas se aplican a neumáticos radiales Bridgestone 26.5R25 VSDL L5.

(§) Mide 100 mm (4") detrás la punta de la cuchilla con el pasador de articulación del cucharón como punto de pivote, de acuerdo con la norma ISO 14397-2:2007.

(Con deflexión de neumáticos) Cumple completamente con la norma ISO 14397-1:2007, secciones 1 a 6, que requiere la verificación del 2 % entre los cálculos y las pruebas.

(Sin deflexión de neumáticos) Cumple con la norma ISO 14397-1:2007, secciones 1 a 5.

Hay disponibles otros cucharones y las ofertas varían según la región. Consulte a su distribuidor Cat local para obtener más detalles.

Especificaciones de operación: cucharones *(continuación)*

Varillaje		Varillaje de levantamiento alto	
Tipo de cucharón		Descarga lateral, con pasador	Descarga lateral, con gancho, Fusion
Tipo de cuchilla		Cuchillas empernadas	Cuchillas empernadas
Capacidad: nominal	m^3	3,60	3,60
	yd^3	4,75	4,75
Capacidad: nominal a un factor de llenado del 110 %	m^3	4,00	4,00
	yd^3	5,25	5,25
Ancho	mm	3.677	3.677
	pies/pulg.	12' 0"	12' 0"
16† Espacio libre de descarga en levantamiento máximo y descarga a 45°	mm	3.457	3.410
	pies/pulg.	11' 4"	11' 2"
17† Alcance en levantamiento máximo y descarga a 45°	mm	1.270	1.345
	pies/pulg.	4' 2"	4' 4"
Alcance con cucharón y brazo de levantamiento horizontales	mm	3.255	3.341
	pies/pulg.	10' 8"	10' 11"
A† Profundidad de excavación	mm	95	75
	pulg.	3,7"	2,9"
12† Longitud total	mm	9.576	9.649
	pies/pulg.	31' 5"	31' 8"
B† Altura total con el cucharón en levantamiento máximo	mm	6.344	6.413
	pies/pulg.	20' 10"	21' 1"
Radio del círculo de espacio libre del cargador con el cucharón en la posición de acarreo	mm	7.268	8.075
	pies/pulg.	23' 11"	26' 6"
Carga límite de equilibrio estático recto (con deflexión de neumáticos)	kg	15.851	14.208
	lb	34.937	31.315
Carga límite de equilibrio estático recto (sin deflexión del neumático)	kg	16.854	15.056
	lb	37.146	33.184
Carga límite de equilibrio estático, articulado (con deflexión del neumático)	kg	13.723	12.235
	lb	30.246	26.966
Carga límite de equilibrio estático articulado (sin deflexión de neumáticos)	kg	14.751	13.109
	lb	32.511	28.894
Fuerza de desprendimiento (§)	kN	151	161
	lbf	34.069	36.329
Peso en orden de trabajo*	kg	25.287	25.824
	lb	55.733	56.916

* Los valores de carga límite de equilibrio estático y peso en orden de trabajo que se muestran se basan en la configuración de la máquina con neumáticos radiales Bridgestone 26.5R25 VJT L3, depósitos de fluidos llenos, operador, contrapeso, control de amortiguación, arranque en frío, guardabarros de desplazamiento por carretera, Product Link™, ejes con apertura/bloqueo manual del diferencial (delantero y trasero), protector del tren de fuerza. dirección secundaria e insonorización.

† La ilustración se muestra con tablas de dimensiones.

***Las especificaciones del cucharón para rocas se aplican a neumáticos radiales Bridgestone 26.5R25 VSDL L5.

(§) Mide 100 mm (4") detrás la punta de la cuchilla con el pasador de articulación del cucharón como punto de pivote, de acuerdo con la norma ISO 14397-2:2007.

(Con deflexión de neumáticos) Cumple completamente con la norma ISO 14397-1:2007, secciones 1 a 6, que requiere la verificación del 2 % entre los cálculos y las pruebas.

(Sin deflexión de neumáticos) Cumple con la norma ISO 14397-1:2007, secciones 1 a 5.

Hay disponibles otros cucharones y las ofertas varían según la región. Consulte a su distribuidor Cat local para obtener más detalles.

Especificaciones del Cargador de Ruedas del modelo 966 XE

Especificaciones de operación: cucharones *(continuación)*

Varillaje			Varillaje de levantamiento alto				
Tipo de cucharón			Descarga alta, con pasador		Descarga alta, con gancho, Fusion		
Tipo de cuchilla		Cuchillas empernadas	Cuchillas empernadas	Cuchillas empernadas	Cuchillas empernadas	Cuchillas empernadas	Cuchillas empernadas
Capacidad: nominal	m^3	7,60	9,20	11,10	7,60	9,20	11,10
	yd^3	10,00	12,00	14,50	10,00	12,00	14,50
Capacidad: nominal a un factor de llenado del 110 %	m^3	8,40	10,10	12,20	8,40	10,10	12,20
	yd^3	11,00	13,25	16,00	11,00	13,25	16,00
Ancho	mm	3.350	3.656	3.656	3.350	3.656	3.656
	pies/pulg.	10' 11"	11' 11"	11' 11"	10' 11"	11' 11"	11' 11"
16† Espacio libre de descarga a máxima altura y descarga alta completamente desplegada (34˚)	mm	5.662	5.618	5.478	5.682	5.736	5.496
	pies/pulg.	18' 6"	18' 4"	17' 10"	18' 6"	18' 8"	18' 0"
17† Alcance a máxima altura y descarga alta completamente desplegada (34˚)	mm	1.511	1.577	1.789	1.519	1.613	1.795
	pies/pulg.	4' 10"	5' 2"	5' 9"	4' 10"	5' 3"	5' 9"
Alcance con cucharón y brazo de levantamiento horizontales	mm	3.929	4.009	4.229	3.949	4.029	4.249
	pies/pulg.	12' 10"	13' 1"	13' 10"	12' 11"	13' 2"	13' 11"
A† Profundidad de excavación	mm	59	59	59	59	59	59
	pulg.	2,3"	2,3"	2,3"	2,3"	2,3"	2,3"
12† Longitud total	mm	10.246	10.326	10.546	10.266	10.346	10.566
	pies/pulg.	33' 8"	33' 11"	34' 8"	33' 9"	34' 0"	34' 8"
B† Altura total a máxima altura y descarga alta completamente desplegada (34˚)	mm	7.948	8.008	8.197	7.967	8.027	8.216
	pies/pulg.	26' 1"	26' 3"	26' 9"	26' 1"	26' 3"	26' 10"
Radio del círculo de espacio libre del cargador con el cucharón en la posición de acarreo	mm	8.062	8.223	8.300	8.071	8.232	8.310
	pies/pulg.	26' 6"	27' 0"	27' 3"	26' 6"	27' 1"	27' 4"
Carga límite de equilibrio estático recto (con deflexión de neumáticos)	kg	15.081	14.833	14.546	14.628	14.379	14.095
	lb	33.239	32.693	32.061	32.240	31.691	31.067
Carga límite de equilibrio estático recto (sin deflexión del neumático)	kg	16.200	15.961	15.704	15.735	15.495	15.239
	lb	35.705	35.180	34.612	34.681	34.151	33.588
Carga límite de equilibrio estático, articulado (con deflexión del neumático)	kg	12.939	12.692	12.410	12.492	12.245	11.966
	lb	28.518	27.974	27.352	27.534	26.988	26.373
Carga límite de equilibrio estático articulado (sin deflexión de neumáticos)	kg	14.080	13.843	13.589	13.623	13.383	13.131
	lb	31.034	30.510	29.950	30.025	29.497	28.941
Fuerza de desprendimiento (§)	kN	102	96	85	100	95	84
	lbf	22.962	21.744	19.238	22.679	21.477	19.012
Peso en orden de trabajo*	kg	25.953	26.169	26.376	26.431	26.647	26.854
	lb	57.199	57.675	58.131	58.254	58.730	59.187

* Los valores de carga límite de equilibrio estático y peso en orden de trabajo que se muestran se basan en la configuración de la máquina con neumáticos radiales Bridgestone 26.5R25 VJT L3, depósitos de fluidos llenos, operador, contrapeso, control de amortiguación, arranque en frío, guardabarros de desplazamiento por carretera, Product Link™, ejes con apertura/bloqueo manual del diferencial (delantero y trasero), protector del tren de fuerza. dirección secundaria e insonorización.

† La ilustración se muestra con tablas de dimensiones.

***Las especificaciones del cucharón para rocas se aplican a neumáticos radiales Bridgestone 26.5R25 VSDL L5.

(§) Mide 100 mm (4") detrás la punta de la cuchilla con el pasador de articulación del cucharón como punto de pivote, de acuerdo con la norma ISO 14397-2:2007.

(Con deflexión de neumáticos) Cumple completamente con la norma ISO 14397-1:2007, secciones 1 a 6, que requiere la verificación del 2 % entre los cálculos y las pruebas.

(Sin deflexión de neumáticos) Cumple con la norma ISO 14397-1:2007, secciones 1 a 5.

Hay disponibles otros cucharones y las ofertas varían según la región. Consulte a su distribuidor Cat local para obtener más detalles.

Especificaciones de operación: cucharones *(continuación)*

Varillaje			Varillaje de manipulador de áridos			
Tipo de cucharón			De uso general con pasador			
Tipo de cuchilla			Cuchillas empernadas	Dientes y segmentos	Cuchillas empernadas	Dientes y segmentos
	Capacidad: nominal	m^3	3,80	3,80	4,00	4,00
		yd^3	5,00	5,00	5,25	5,25
	Capacidad: nominal a un factor de llenado del 110 %	m^3	4,20	4,20	4,40	4,40
		yd^3	5,50	5,50	5,75	5,75
	Ancho	mm	3.220	3.301	3.220	3.301
		pies/pulg.	10' 6"	10' 9"	10' 6"	10' 9"
16†	Espacio libre de descarga en levantamiento máximo y descarga a 45°	mm	3.077	2.901	3.068	2.892
		pies/pulg.	10' 1"	9' 6"	10' 0"	9' 5"
17†	Alcance en levantamiento máximo y descarga a 45°	mm	1.289	1.422	1.296	1.427
		pies/pulg.	4' 2"	4' 7"	4' 3"	4' 8"
	Alcance con cucharón y brazo de levantamiento horizontales	mm	2.701	2.916	2.712	2.926
		pies/pulg.	8' 10"	9' 6"	8' 10"	9' 7"
A†	Profundidad de excavación	mm	114	114	114	114
		pulg.	4,5"	4,5"	4,5"	4,5"
12†	Longitud total	mm	8.919	9.173	8.931	9.184
		pies/pulg.	29' 4"	30' 2"	29' 4"	30' 2"
B†	Altura total con el cucharón en levantamiento máximo	mm	5.787	5.787	5.898	5.898
		pies/pulg.	19' 0"	19' 0"	19' 5"	19' 5"
	Radio del círculo de espacio libre del cargador con el cucharón en la posición de acarreo	mm	7.488	7.597	7.491	7.600
		pies/pulg.	24' 7"	25' 0"	24' 7"	25' 0"
	Carga límite de equilibrio estático recto (con deflexión de neumáticos)	kg	18.678	18.379	18.662	18.426
		lb	41.167	40.509	41.133	40.612
	Carga límite de equilibrio estático recto (sin deflexión del neumático)	kg	19.935	19.616	19.930	19.690
		lb	43.938	43.235	43.927	43.398
	Carga límite de equilibrio estático, articulado (con deflexión del neumático)	kg	16.378	16.086	16.358	16.121
		lb	36.097	35.455	36.054	35.531
	Carga límite de equilibrio estático articulado (sin deflexión de neumáticos)	kg	17.647	17.337	17.638	17.397
		lb	38.895	38.210	38.875	38.344
	Fuerza de desprendimiento (§)	kN	187	185	185	183
		lbf	42.167	41.580	41.712	41.134
	Peso en orden de trabajo*	kg	23.739	23.913	23.791	23.962
		lb	52.321	52.704	52.435	52.812

* Los valores de carga límite de equilibrio estático y peso en orden de trabajo que se muestran se basan en la configuración de la máquina con neumáticos radiales Bridgestone 26.5R25 VJT L3, depósitos de fluidos llenos, operador, contrapeso, control de amortiguación, arranque en frío, guardabarros de desplazamiento por carretera, Product Link™, ejes con apertura/bloqueo manual del diferencial (delantero y trasero), protector del tren de fuerza. dirección secundaria e insonorización.

† La ilustración se muestra con tablas de dimensiones.

**La configuración de manipulación de áridos no es compatible con cucharones para rocas ni de levantamiento alto.

(§) Mide 100 mm (4") detrás la punta de la cuchilla con el pasador de articulación del cucharón como punto de pivote, de acuerdo con la norma ISO 14397-2:2007.

(Con deflexión de neumáticos) Cumple completamente con la norma ISO 14397-1:2007, secciones 1 a 6, que requiere la verificación del 2 % entre los cálculos y las pruebas.

(Sin deflexión de neumáticos) Cumple con la norma ISO 14397-1:2007, secciones 1 a 5.

Hay disponibles otros cucharones y las ofertas varían según la región. Consulte a su distribuidor Cat local para obtener más detalles.

Especificaciones de operación: cucharones *(continuación)*

Varillaje			Varillaje de manipulador de áridos			
Tipo de cucharón			De uso general con pasador			
	Tipo de cuchilla		Cuchillas empernadas	Dientes y segmentos	Cuchillas empernadas	Dientes y segmentos
	Capacidad: nominal	m^3	4,20	4,20	4,60	4,60
		yd^3	5,50	5,50	6,00	6,00
	Capacidad: nominal a un factor de llenado del 110 %	m^3	4,60	4,60	5,10	5,10
		yd^3	6,00	6,00	6,75	6,75
	Ancho	mm	3.220	3.301	3.264	3.301
		pies/pulg.	10' 6"	10' 9"	10' 8"	10' 9"
16†	Espacio libre de descarga en levantamiento máximo y descarga a 45°	mm	3.001	2.832	2.987	2.829
		pies/pulg.	9' 10"	9' 3"	9' 9"	9' 3"
17†	Alcance en levantamiento máximo y descarga a 45°	mm	1.350	1.487	1.361	1.497
		pies/pulg.	4' 5"	4' 10"	4' 5"	4' 10"
	Alcance con cucharón y brazo de levantamiento horizontales	mm	2.800	3.015	2.818	3.024
		pies/pulg.	9' 2"	9' 10"	9' 2"	9' 11"
A†	Profundidad de excavación	mm	114	114	114	114
		pulg.	4,5"	4,5"	4,5"	4,5"
12†	Longitud total	mm	9.018	9.262	9.037	9.267
		pies/pulg.	29' 8"	30' 5"	29' 8"	30' 5"
B†	Altura total con el cucharón en levantamiento máximo	mm	5.898	5.898	6.021	6.021
		pies/pulg.	19' 5"	19' 5"	19' 10"	19' 10"
	Radio del círculo de espacio libre del cargador con el cucharón en la posición de acarreo	mm	7.512	7.618	7.537	7.618
		pies/pulg.	24' 8"	25' 0"	24' 9"	25' 0"
	Carga límite de equilibrio estático recto (con deflexión de neumáticos)	kg	18.449	18.244	18.444	18.136
		lb	40.661	40.211	40.651	39.972
	Carga límite de equilibrio estático recto (sin deflexión del neumático)	kg	19.708	19.500	19.733	19.419
		lb	43.436	42.979	43.491	42.801
	Carga límite de equilibrio estático, articulado (con deflexión del neumático)	kg	16.160	15.955	16.143	15.836
		lb	35.617	35.165	35.579	34.903
	Carga límite de equilibrio estático articulado (sin deflexión de neumáticos)	kg	17.432	17.224	17.444	17.131
		lb	38.420	37.961	38.447	37.758
	Fuerza de desprendimiento (§)	kN	173	171	170	167
		lbf	38.999	38.523	38.302	37.614
	Peso en orden de trabajo*	kg	23.847	23.992	23.930	24.102
		lb	52.559	52.878	52.741	53.120

* Los valores de carga límite de equilibrio estático y peso en orden de trabajo que se muestran se basan en la configuración de la máquina con neumáticos radiales Bridgestone 26.5R25 VJT L3, depósitos de fluidos llenos, operador, contrapeso, control de amortiguación, arranque en frío, guardabarros de desplazamiento por carretera, Product Link™, ejes con apertura/bloqueo manual del diferencial (delantero y trasero), protector del tren de fuerza. dirección secundaria e insonorización.

† La ilustración se muestra con tablas de dimensiones.

**La configuración de manipulación de áridos no es compatible con cucharones para rocas ni de levantamiento alto.

(§) Mide 100 mm (4") detrás la punta de la cuchilla con el pasador de articulación del cucharón como punto de pivote, de acuerdo con la norma ISO 14397-2:2007.

(Con deflexión de neumáticos) Cumple completamente con la norma ISO 14397-1:2007, secciones 1 a 6, que requiere la verificación del 2 % entre los cálculos y las pruebas.

(Sin deflexión de neumáticos) Cumple con la norma ISO 14397-1:2007, secciones 1 a 5.

Hay disponibles otros cucharones y las ofertas varían según la región. Consulte a su distribuidor Cat local para obtener más detalles.

Especificaciones de operación: cucharones *(continuación)*

Varillaje			Varillaje de manipulador de áridos			
Tipo de cucharón			De uso general, con gancho, Fusion			
	Tipo de cuchilla		Cuchillas empernadas	Dientes y segmentos	Cuchillas empernadas	Dientes y segmentos
	Capacidad: nominal	m^3	3,80	3,80	4,00	4,00
		yd^3	5,00	5,00	5,25	5,25
	Capacidad: nominal a un factor de llenado del 110 %	m^3	4,20	4,20	4,40	4,40
		yd^3	5,50	5,50	5,75	5,75
	Ancho	mm	3.220	3.271	3.201	3.201
		pies/pulg.	10' 6"	10' 8"	10' 6"	10' 6"
16†	Espacio libre de descarga en levantamiento máximo y descarga a 45°	mm	3.048	2.896	3.035	2.880
		pies/pulg.	10' 0"	9' 6"	9' 11"	9' 5"
17†	Alcance en levantamiento máximo y descarga a 45°	mm	1.324	1.463	1.327	1.468
		pies/pulg.	4' 4"	4' 9"	4' 4"	4' 9"
	Alcance con cucharón y brazo de levantamiento horizontales	mm	2.745	2.950	2.757	2.965
		pies/pulg.	9' 0"	9' 8"	9' 0"	9' 8"
A†	Profundidad de excavación	mm	114	114	84	84
		pulg.	4,5"	4,5"	3,3"	3,3"
12†	Longitud total	mm	8.964	9.189	8.979	9.208
		pies/pulg.	29' 5"	30' 2"	29' 6"	30' 3"
B†	Altura total con el cucharón en levantamiento máximo	mm	5.813	5.813	5.929	5.929
		pies/pulg.	19' 1"	19' 1"	19' 6"	19' 6"
	Radio del círculo de espacio libre del cargador con el cucharón en la posición de acarreo	mm	7.512	7.601	7.508	7.575
		pies/pulg.	24' 8"	25' 0"	24' 8"	24' 11"
	Carga límite de equilibrio estático recto (con deflexión de neumáticos)	kg	18.079	17.897	18.029	17.814
		lb	39.846	39.445	39.736	39.262
	Carga límite de equilibrio estático recto (sin deflexión del neumático)	kg	19.309	19.125	19.274	19.056
		lb	42.559	42.153	42.480	41.999
	Carga límite de equilibrio estático, articulado (con deflexión del neumático)	kg	15.807	15.625	15.757	15.542
		lb	34.840	34.438	34.730	34.256
	Carga límite de equilibrio estático articulado (sin deflexión de neumáticos)	kg	17.052	16.867	17.015	16.798
		lb	37.582	37.176	37.503	37.023
	Fuerza de desprendimiento (§)	kN	180	179	190	188
		lbf	40.648	40.284	42.726	42.275
	Peso en orden de trabajo*	kg	24.154	24.292	24.202	24.364
		lb	53.235	53.539	53.341	53.698

* Los valores de carga límite de equilibrio estático y peso en orden de trabajo que se muestran se basan en la configuración de la máquina con neumáticos radiales Bridgestone 26.5R25 VJT L3, depósitos de fluidos llenos, operador, contrapeso, control de amortiguación, arranque en frío, guardabarros de desplazamiento por carretera, Product Link™, ejes con apertura/bloqueo manual del diferencial (delantero y trasero), protector del tren de fuerza. dirección secundaria e insonorización.

† La ilustración se muestra con tablas de dimensiones.

**La configuración de manipulación de áridos no es compatible con cucharones para rocas ni de levantamiento alto.

(§) Mide 100 mm (4") detrás la punta de la cuchilla con el pasador de articulación del cucharón como punto de pivote, de acuerdo con la norma ISO 14397-2:2007.

(Con deflexión de neumáticos) Cumple completamente con la norma ISO 14397-1:2007, secciones 1 a 6, que requiere la verificación del 2 % entre los cálculos y las pruebas.

(Sin deflexión de neumáticos) Cumple con la norma ISO 14397-1:2007, secciones 1 a 5.

Hay disponibles otros cucharones y las ofertas varían según la región. Consulte a su distribuidor Cat local para obtener más detalles.

Especificaciones de operación: cucharones *(continuación)*

Varillaje				Varillaje de manipulador de áridos	
Tipo de cucharón				De uso general, con gancho, Fusion	
Tipo de cuchilla		Cuchillas empernadas	Dientes y segmentos	Cuchillas empernadas	Dientes y segmentos
Capacidad: nominal	m^3	4,20	4,20	4,60	4,60
	yd^3	5,50	5,50	6,00	6,00
Capacidad: nominal a un factor de llenado del 110 %	m^3	4,60	4,60	5,10	5,10
	yd^3	6,00	6,00	6,75	6,75
Ancho	mm	3.220	3.271	3.220	3.271
	pies/pulg.	10' 6"	10' 8"	10' 6"	10' 8"
16† Espacio libre de descarga en levantamiento máximo y descarga a 45°	mm	2.970	2.816	2.957	2.803
	pies/pulg.	9' 8"	9' 2"	9' 8"	9' 2"
17† Alcance en levantamiento máximo y descarga a 45°	mm	1.395	1.533	1.398	1.535
	pies/pulg.	4' 6"	5' 0"	4' 7"	5' 0"
Alcance con cucharón y brazo de levantamiento horizontales	mm	2.855	3.059	2.865	3.070
	pies/pulg.	9' 4"	10' 0"	9' 4"	10' 0"
A† Profundidad de excavación	mm	106	106	113	113
	pulg.	4,2"	4,2"	4,4"	4,4"
12† Longitud total	mm	9.067	9.292	9.083	9.308
	pies/pulg.	29' 9"	30' 6"	29' 10"	30' 7"
B† Altura total con el cucharón en levantamiento máximo	mm	5.970	5.970	6.048	6.048
	pies/pulg.	19' 8"	19' 8"	19' 11"	19' 11"
Radio del círculo de espacio libre del cargador con el cucharón en la posición de acarreo	mm	7.539	7.629	7.544	7.634
	pies/pulg.	24' 9"	25' 1"	24' 9"	25' 1"
Carga límite de equilibrio estático recto (con deflexión de neumáticos)	kg	17.792	17.609	17.935	17.749
	lb	39.214	38.811	39.530	39.120
Carga límite de equilibrio estático recto (sin deflexión del neumático)	kg	19.021	18.836	19.213	19.024
	lb	41.923	41.515	42.346	41.930
Carga límite de equilibrio estático, articulado (con deflexión del neumático)	kg	15.543	15.360	15.655	15.468
	lb	34.257	33.854	34.503	34.093
Carga límite de equilibrio estático articulado (sin deflexión de neumáticos)	kg	16.786	16.601	16.944	16.756
	lb	36.998	36.590	37.346	36.930
Fuerza de desprendimiento (§)	kN	166	164	164	163
	lbf	37.396	37.040	37.021	36.663
Peso en orden de trabajo*	kg	24.218	24.355	24.332	24.470
	lb	53.375	53.679	53.627	53.930

* Los valores de carga límite de equilibrio estático y peso en orden de trabajo que se muestran se basan en la configuración de la máquina con neumáticos radiales Bridgestone 26.5R25 VJT L3, depósitos de fluidos llenos, operador, contrapeso, control de amortiguación, arranque en frío, guardabarros de desplazamiento por carretera, Product Link™, ejes con apertura/bloqueo manual del diferencial (delantero y trasero), protector del tren de fuerza. dirección secundaria e insonorización.

† La ilustración se muestra con tablas de dimensiones.

**La configuración de manipulación de áridos no es compatible con cucharones para rocas ni de levantamiento alto.

(§) Mide 100 mm (4") detrás la punta de la cuchilla con el pasador de articulación del cucharón como punto de pivote, de acuerdo con la norma ISO 14397-2:2007.

(Con deflexión de neumáticos) Cumple completamente con la norma ISO 14397-1:2007, secciones 1 a 6, que requiere la verificación del 2 % entre los cálculos y las pruebas.

(Sin deflexión de neumáticos) Cumple con la norma ISO 14397-1:2007, secciones 1 a 5.

Hay disponibles otros cucharones y las ofertas varían según la región. Consulte a su distribuidor Cat local para obtener más detalles.

Especificaciones de operación: cucharones *(continuación)*

Varillaje			Varillaje de manipulador de áridos			
Tipo de cucharón			Cucharón de piso plano con pasador			
	Tipo de cuchilla		Cuchillas empernadas	Dientes y segmentos	Cuchillas empernadas	Dientes y segmentos
	Capacidad: nominal	m^3	4,20	4,20	4,40	4,40
		yd^3	5,50	5,50	5,75	5,75
	Capacidad: nominal a un factor de llenado del 110 %	m^3	4,60	4,60	4,80	4,80
		yd^3	6,00	6,00	6,25	6,25
	Ancho	mm	3.220	3.271,4	3.220	3.271,4
		pies/pulg.	10' 6"	10' 8"	10' 6"	10' 8"
16†	Espacio libre de descarga en levantamiento máximo y descarga a 45°	mm	2.959	2.797	2.931	2.768
		pies/pulg.	9' 8"	9' 2"	9' 7"	9' 1"
17†	Alcance en levantamiento máximo y descarga a 45°	mm	1.242	1.369	1.271	1.398
		pies/pulg.	4' 0"	4' 5"	4' 2"	4' 7"
	Alcance con cucharón y brazo de levantamiento horizontales	mm	2.771	2.975	2.811	3.015
		pies/pulg.	9' 1"	9' 9"	9' 2"	9' 10"
A†	Profundidad de excavación	mm	114	114	114	114
		pulg.	4,5"	4,5"	4,5"	4,5"
12†	Longitud total	mm	8.989	9.215	9.029	9.255
		pies/pulg.	29' 6"	30' 3"	29' 8"	30' 5"
B†	Altura total con el cucharón en levantamiento máximo	mm	5.911	5.911	5.941	5.941
		pies/pulg.	19' 5"	19' 5"	19' 6"	19' 6"
	Radio del círculo de espacio libre del cargador con el cucharón en la posición de acarreo	mm	7.504	7.589	7.514	7.599
		pies/pulg.	24' 8"	24' 11"	24' 8"	25' 0"
	Carga límite de equilibrio estático recto (con deflexión de neumáticos)	kg	18.362	18.179	18.280	18.096
		lb	40.470	40.067	40.289	39.884
	Carga límite de equilibrio estático recto (sin deflexión del neumático)	kg	19.598	19.413	19.522	19.336
		lb	43.194	42.786	43.028	42.618
	Carga límite de equilibrio estático, articulado (con deflexión del neumático)	kg	16.088	15.905	16.008	15.824
		lb	35.460	35.056	35.282	34.877
	Carga límite de equilibrio estático articulado (sin deflexión de neumáticos)	kg	17.338	17.153	17.264	17.078
		lb	38.213	37.805	38.051	37.641
	Fuerza de desprendimiento (§)	kN	177	175	171	170
		lbf	39.850	39.488	38.633	38.273
	Peso en orden de trabajo*	kg	23.844	23.982	23.898	24.036
		lb	52.552	52.856	52.670	52.974

* Los valores de carga límite de equilibrio estático y peso en orden de trabajo que se muestran se basan en la configuración de la máquina con neumáticos radiales Bridgestone 26.5R25 VJT L3, depósitos de fluidos llenos, operador, contrapeso, control de amortiguación, arranque en frío, guardabarros de desplazamiento por carretera, Product Link™, ejes con apertura/bloqueo manual del diferencial (delantero y trasero), protector del tren de fuerza. dirección secundaria e insonorización.

† La ilustración se muestra con tablas de dimensiones.

**La configuración de manipulación de áridos no es compatible con cucharones para rocas ni de levantamiento alto.

(§) Mide 100 mm (4") detrás la punta de la cuchilla con el pasador de articulación del cucharón como punto de pivote, de acuerdo con la norma ISO 14397-2:2007.

(Con deflexión de neumáticos) Cumple completamente con la norma ISO 14397-1:2007, secciones 1 a 6, que requiere la verificación del 2 % entre los cálculos y las pruebas.

(Sin deflexión de neumáticos) Cumple con la norma ISO 14397-1:2007, secciones 1 a 5.

Hay disponibles otros cucharones y las ofertas varían según la región. Consulte a su distribuidor Cat local para obtener más detalles.

Especificaciones de operación: cucharones *(continuación)*

Varillaje			Varillaje de manipulador de áridos			
Tipo de cucharón			Cucharón de piso plano con pasador			
	Tipo de cuchilla		Cuchillas empernadas	Dientes y segmentos	Cuchillas empernadas	Dientes y segmentos
	Capacidad: nominal	m^3	4,60	4,60	4,80	4,80
		yd^3	6,00	6,00	6,25	6,25
	Capacidad: nominal a un factor de llenado del 110 %	m^3	5,10	5,10	5,30	5,30
		yd^3	6,75	6,75	7,00	7,00
	Ancho	mm	3.220	3.271,4	3.220	3.271,4
		pies/pulg.	10' 6"	10' 8"	10' 6"	10' 8"
16†	Espacio libre de descarga en levantamiento máximo y descarga a 45°	mm	2.903	2.740	2.875	2.712
		pies/pulg.	9' 6"	8' 11"	9' 5"	8' 10"
17†	Alcance en levantamiento máximo y descarga a 45°	mm	1.299	1.426	1.327	1.454
		pies/pulg.	4' 3"	4' 8"	4' 4"	4' 9"
	Alcance con cucharón y brazo de levantamiento horizontales	mm	2.851	3.055	2.891	3.095
		pies/pulg.	9' 4"	10' 0"	9' 5"	10' 1"
A†	Profundidad de excavación	mm	114	114	114	114
		pulg.	4,5"	4,5"	4,5"	4,5"
12†	Longitud total	mm	9.069	9.295	9.109	9.335
		pies/pulg.	29' 10"	30' 6"	29' 11"	30' 8"
B†	Altura total con el cucharón en levantamiento máximo	mm	5.992	5.992	6.033	6.033
		pies/pulg.	19' 8"	19' 8"	19' 10"	19' 10"
	Radio del círculo de espacio libre del cargador con el cucharón en la posición de acarreo	mm	7.524	7.610	7.534	7.620
		pies/pulg.	24' 9"	25' 0"	24' 9"	25' 0"
	Carga límite de equilibrio estático recto (con deflexión de neumáticos)	kg	18.215	18.030	18.140	17.954
		lb	40.147	39.740	39.981	39.572
	Carga límite de equilibrio estático recto (sin deflexión del neumático)	kg	19.465	19.278	19.396	19.208
		lb	42.901	42.488	42.750	42.335
	Carga límite de equilibrio estático, articulado (con deflexión del neumático)	kg	15.946	15.761	15.873	15.687
		lb	35.145	34.737	34.984	34.574
	Carga límite de equilibrio estático articulado (sin deflexión de neumáticos)	kg	17.209	17.021	17.142	16.954
		lb	37.928	37.516	37.782	37.367
	Fuerza de desprendimiento (§)	kN	166	165	162	160
		lbf	37.495	37.136	36.405	36.047
	Peso en orden de trabajo*	kg	23.932	24.070	23.979	24.116
		lb	52.746	53.050	52.848	53.152

* Los valores de carga límite de equilibrio estático y peso en orden de trabajo que se muestran se basan en la configuración de la máquina con neumáticos radiales Bridgestone 26.5R25 VJT L3, depósitos de fluidos llenos, operador, contrapeso, control de amortiguación, arranque en frío, guardabarros de desplazamiento por carretera, Product Link™, ejes con apertura/bloqueo manual del diferencial (delantero y trasero), protector del tren de fuerza. dirección secundaria e insonorización.

† La ilustración se muestra con tablas de dimensiones.

**La configuración de manipulación de áridos no es compatible con cucharones para rocas ni de levantamiento alto.

(§) Mide 100 mm (4") detrás la punta de la cuchilla con el pasador de articulación del cucharón como punto de pivote, de acuerdo con la norma ISO 14397-2:2007.

(Con deflexión de neumáticos) Cumple completamente con la norma ISO 14397-1:2007, secciones 1 a 6, que requiere la verificación del 2 % entre los cálculos y las pruebas.

(Sin deflexión de neumáticos) Cumple con la norma ISO 14397-1:2007, secciones 1 a 5.

Hay disponibles otros cucharones y las ofertas varían según la región. Consulte a su distribuidor Cat local para obtener más detalles.

Especificaciones de operación: cucharones *(continuación)*

Varillaje		Varillaje de manipulador de áridos			
Tipo de cucharón		Cucharón de piso plano con pasador, para abrasión			Cucharón de piso plano, con pasador, para material liviano
Tipo de cuchilla		Cuchillas empernadas	Cuchillas empernadas	Cuchillas empernadas	Cuchillas empernadas
Capacidad: nominal	m^3	4,40	4,60	4,80	6,00
	yd^3	5,75	6,00	6,25	7,75
Capacidad: nominal a un factor de llenado del 110 %	m^3	4,80	5,10	5,30	6,60
	yd^3	6,25	6,75	7,00	8,75
Ancho	mm	3.220	3.220	3.230	3.405
	pies/pulg.	10' 6"	10' 6"	10' 7"	11' 2"
16† Espacio libre de descarga en levantamiento máximo y descarga a 45°	mm	2.932	2.903	2.875	2.753
	pies/pulg.	9' 7"	9' 6"	9' 5"	9' 0"
17† Alcance en levantamiento máximo y descarga a 45°	mm	1.269	1.299	1.320	1.428
	pies/pulg.	4' 1"	4' 3"	4' 3"	4' 8"
Alcance con cucharón y brazo de levantamiento horizontales	mm	2.809	2.851	2.886	3.048
	pies/pulg.	9' 2"	9' 4"	9' 5"	10' 0"
A† Profundidad de excavación	mm	114	114	119	89
	pulg.	4,5"	4,5"	4,7"	3,5"
12† Longitud total	mm	9.028	9.069	9.108	9.278
	pies/pulg.	29' 8"	29' 10"	29' 11"	30' 6"
B† Altura total con el cucharón en levantamiento máximo	mm	5.943	5.992	6.033	6.505
	pies/pulg.	19' 6"	19' 8"	19' 10"	21' 5"
Radio del círculo de espacio libre del cargador con el cucharón en la posición de acarreo	mm	7.513	7.524	7.539	7.675
	pies/pulg.	24' 8"	24' 9"	24' 9"	25' 3"
Carga límite de equilibrio estático recto (con deflexión de neumáticos)	kg	18.163	18.067	18.002	17.521
	lb	40.031	39.819	39.678	38.616
Carga límite de equilibrio estático recto (sin deflexión del neumático)	kg	19.406	19.315	19.256	18.796
	lb	42.772	42.571	42.441	41.428
Carga límite de equilibrio estático, articulado (con deflexión del neumático)	kg	15.890	15.797	15.735	15.263
	lb	35.021	34.817	34.680	33.639
Carga límite de equilibrio estático articulado (sin deflexión de neumáticos)	kg	17.147	17.059	17.002	16.552
	lb	37.792	37.598	37.474	36.481
Fuerza de desprendimiento (§)	kN	171	166	161	152
	lbf	38.560	37.355	36.323	34.227
Peso en orden de trabajo*	kg	24.026	24.078	24.088	24.413
	lb	52.953	53.067	53.089	53.806

* Los valores de carga límite de equilibrio estático y peso en orden de trabajo que se muestran se basan en la configuración de la máquina con neumáticos radiales Bridgestone 26.5R25 VJT L3, depósitos de fluidos llenos, operador, contrapeso, control de amortiguación, arranque en frío, guardabarros de desplazamiento por carretera, Product Link™, ejes con apertura/bloqueo manual del diferencial (delantero y trasero), protector del tren de fuerza. dirección secundaria e insonorización.

† La ilustración se muestra con tablas de dimensiones.

**La configuración de manipulación de áridos no es compatible con cucharones para rocas ni de levantamiento alto.

(§) Mide 100 mm (4") detrás la punta de la cuchilla con el pasador de articulación del cucharón como punto de pivote, de acuerdo con la norma ISO 14397-2:2007.

(Con deflexión de neumáticos) Cumple completamente con la norma ISO 14397-1:2007, secciones 1 a 6, que requiere la verificación del 2 % entre los cálculos y las pruebas.

(Sin deflexión de neumáticos) Cumple con la norma ISO 14397-1:2007, secciones 1 a 5.

Hay disponibles otros cucharones y las ofertas varían según la región. Consulte a su distribuidor Cat local para obtener más detalles.

Especificaciones de operación: cucharones *(continuación)*

Varillaje			Varillaje de manipulador de áridos			
Tipo de cucharón			Cucharón de piso plano con gancho Fusion			
	Tipo de cuchilla		Cuchillas empernadas	Dientes y segmentos	Cuchillas empernadas	Dientes y segmentos
	Capacidad: nominal	m^3	4,20	4,20	4,40	4,40
		yd^3	5,50	5,50	5,75	5,75
	Capacidad: nominal a un factor de llenado del 110 %	m^3	4,60	4,60	4,80	4,80
		yd^3	6,00	6,00	6,25	6,25
	Ancho	mm	3.220	3.271,4	3.220	3.271,4
		pies/pulg.	10' 6"	10' 8"	10' 6"	10' 8"
16†	Espacio libre de descarga en levantamiento máximo y descarga a 45°	mm	2.909	2.746	2.882	2.719
		pies/pulg.	9' 6"	9' 0"	9' 5"	8' 11"
17†	Alcance en levantamiento máximo y descarga a 45°	mm	1.293	1.420	1.320	1.447
		pies/pulg.	4' 2"	4' 7"	4' 3"	4' 8"
	Alcance con cucharón y brazo de levantamiento horizontales	mm	2.842	3.047	2.881	3.085
		pies/pulg.	9' 3"	9' 11"	9' 5"	10' 1"
A†	Profundidad de excavación	mm	114	114	114	114
		pulg.	4,5"	4,5"	4,5"	4,5"
12†	Longitud total	mm	9.061	9.286	9.099	9.325
		pies/pulg.	29' 9"	30' 6"	29' 11"	30' 8"
B†	Altura total con el cucharón en levantamiento máximo	mm	5.953	5.953	5.983	5.983
		pies/pulg.	19' 7"	19' 7"	19' 8"	19' 8"
	Radio del círculo de espacio libre del cargador con el cucharón en la posición de acarreo	mm	7.538	7.628	7.549	7.639
		pies/pulg.	24' 9"	25' 1"	24' 10"	25' 1"
	Carga límite de equilibrio estático recto (con deflexión de neumáticos)	kg	17.673	17.490	17.596	17.412
		lb	38.951	38.549	38.781	38.377
	Carga límite de equilibrio estático recto (sin deflexión del neumático)	kg	18.893	18.709	18.823	18.638
		lb	41.642	41.235	41.486	41.078
	Carga límite de equilibrio estático, articulado (con deflexión del neumático)	kg	15.432	15.249	15.356	15.173
		lb	34.012	33.610	33.846	33.441
	Carga límite de equilibrio estático articulado (sin deflexión de neumáticos)	kg	16.667	16.483	16.598	16.412
		lb	36.735	36.328	36.582	36.174
	Fuerza de desprendimiento (§)	kN	167	166	162	161
		lbf	37.690	37.331	36.614	36.256
	Peso en orden de trabajo*	kg	24.303	24.441	24.358	24.496
		lb	53.564	53.868	53.684	53.988

* Los valores de carga límite de equilibrio estático y peso en orden de trabajo que se muestran se basan en la configuración de la máquina con neumáticos radiales Bridgestone 26.5R25 VJT L3, depósitos de fluidos llenos, operador, contrapeso, control de amortiguación, arranque en frío, guardabarros de desplazamiento por carretera, Product Link™, ejes con apertura/bloqueo manual del diferencial (delantero y trasero), protector del tren de fuerza. dirección secundaria e insonorización.

† La ilustración se muestra con tablas de dimensiones.

**La configuración de manipulación de áridos no es compatible con cucharones para rocas ni de levantamiento alto.

(§) Mide 100 mm (4") detrás la punta de la cuchilla con el pasador de articulación del cucharón como punto de pivote, de acuerdo con la norma ISO 14397-2:2007.

(Con deflexión de neumáticos) Cumple completamente con la norma ISO 14397-1:2007, secciones 1 a 6, que requiere la verificación del 2 % entre los cálculos y las pruebas.

(Sin deflexión de neumáticos) Cumple con la norma ISO 14397-1:2007, secciones 1 a 5.

Hay disponibles otros cucharones y las ofertas varían según la región. Consulte a su distribuidor Cat local para obtener más detalles.

Especificaciones de operación: cucharones *(continuación)*

Varillaje		Varillaje de manipulador de áridos	
Tipo de cucharón		Descarga lateral, con pasador	Descarga lateral, con gancho, Fusion
Tipo de cuchilla		Cuchillas empernadas	Cuchillas empernadas
Capacidad: nominal	m^3	3,63	3,63
	yd^3	4,75	4,75
Capacidad: nominal a un factor de llenado del 110 %	m^3	4,00	4,00
	yd^3	5,25	5,25
Ancho	mm	3.677	3.677
	pies/pulg.	12' 0"	12' 0"
16† Espacio libre de descarga en levantamiento máximo y descarga a 45°	mm	2.899	2.852
	pies/pulg.	9' 6"	9' 4"
17† Alcance en levantamiento máximo y descarga a 45°	mm	1.294	1.370
	pies/pulg.	4' 2"	4' 5"
Alcance con cucharón y brazo de levantamiento horizontales	mm	2.850	2.937
	pies/pulg.	9' 4"	9' 7"
A† Profundidad de excavación	mm	120	100
	pulg.	4,7"	3,9"
12† Longitud total	mm	9.074	9.144
	pies/pulg.	29' 10"	30' 0"
B† Altura total con el cucharón en levantamiento máximo	mm	5.786	5.855
	pies/pulg.	19' 0"	19' 3"
Radio del círculo de espacio libre del cargador con el cucharón en la posición de acarreo	mm	7.722	7.832
	pies/pulg.	25' 4"	25' 9"
Carga límite de equilibrio estático recto (con deflexión de neumáticos)	kg	17.133	15.268
	lb	37.763	33.651
Carga límite de equilibrio estático recto (sin deflexión del neumático)	kg	18.315	16.247
	lb	40.368	35.808
Carga límite de equilibrio estático, articulado (con deflexión del neumático)	kg	14.955	13.269
	lb	32.960	29.245
Carga límite de equilibrio estático articulado (sin deflexión de neumáticos)	kg	16.153	14.267
	lb	35.602	31.446
Fuerza de desprendimiento (§)	kN	165	155
	lbf	37.103	34.916
Peso en orden de trabajo*	kg	24.286	24.823
	lb	53.525	54.709

* Los valores de carga límite de equilibrio estático y peso en orden de trabajo que se muestran se basan en la configuración de la máquina con neumáticos radiales Bridgestone 26.5R25 VJT L3, depósitos de fluidos llenos, operador, contrapeso, control de amortiguación, arranque en frío, guardabarros de desplazamiento por carretera, Product Link™, ejes con apertura/bloqueo manual del diferencial (delantero y trasero), protector del tren de fuerza. dirección secundaria e insonorización.

† La ilustración se muestra con tablas de dimensiones.

**La configuración de manipulación de áridos no es compatible con cucharones para rocas ni de levantamiento alto.

(§) Mide 100 mm (4") detrás la punta de la cuchilla con el pasador de articulación del cucharón como punto de pivote, de acuerdo con la norma ISO 14397-2:2007.

(Con deflexión de neumáticos) Cumple completamente con la norma ISO 14397-1:2007, secciones 1 a 6, que requiere la verificación del 2 % entre los cálculos y las pruebas.

(Sin deflexión de neumáticos) Cumple con la norma ISO 14397-1:2007, secciones 1 a 5.

Hay disponibles otros cucharones y las ofertas varían según la región. Consulte a su distribuidor Cat local para obtener más detalles.

Especificaciones de operación: cucharones *(continuación)*

Varillaje			Varillaje de manipulador de áridos			
Tipo de cucharón			Descarga alta, con pasador		Descarga alta, con gancho, Fusion	
Tipo de cuchilla		Cuchillas empernadas	Cuchillas empernadas	Cuchillas empernadas	Cuchillas empernadas	Cuchillas empernadas
Capacidad: nominal	m^3	7,60	9,20	11,10	7,60	9,20
	yd^3	10,00	12,00	14,50	10,00	12,00
Capacidad: nominal a un factor de llenado del 110 %	m^3	8,40	10,10	12,20	8,40	10,10
	yd^3	11,00	13,25	16,00	11,00	13,25
Ancho	mm	3.350	3.656	3.656	3.350	3.656
	pies/pulg.	10' 11"	11' 11"	11' 11"	10' 11"	11' 11"
16† Espacio libre de descarga a máxima altura y descarga alta completamente desplegada (43˚)	mm	4.898	4.843	4.669	4.916	4.953
	pies/pulg.	16' 1"	15' 9"	15' 3"	16' 1"	16' 3"
17† Alcance a máxima altura y descarga alta completamente desplegada (43˚)	mm	1.723	1.723	1.907	1.676	1.778
	pies/pulg.	5' 7"	5' 7"	6' 3"	5' 5"	5' 8"
Alcance con cucharón y brazo de levantamiento horizontales	mm	3.525	3.605	3.825	3.545	3.625
	pies/pulg.	11' 6"	11' 9"	12' 6"	11' 7"	11' 10"
A† Profundidad de excavación	mm	84	84	84	84	84
	pulg.	3,3"	3,3"	3,3"	3,3"	3,3"
12† Longitud total	mm	9.743	9.823	10.043	9.763	9.843
	pies/pulg.	32' 0"	32' 3"	33' 0"	32' 1"	32' 4"
B† Altura total a máxima altura y descarga alta completamente desplegada (43˚)	mm	7.263	7.323	7.512	7.281	7.341
	pies/pulg.	23' 8"	24' 0"	24' 6"	23' 9"	24' 1"
Radio del círculo de espacio libre del cargador con el cucharón en la posición de acarreo	mm	7.795	7.956	8.023	7.802	7.963
	pies/pulg.	25' 7"	26' 2"	26' 4"	25' 8"	26' 2"
Carga límite de equilibrio estático recto (con deflexión de neumáticos)	kg	16.185	15.911	15.556	15.734	15.458
	lb	35.673	35.069	34.286	34.677	34.071
Carga límite de equilibrio estático recto (sin deflexión del neumático)	kg	17.486	17.221	16.892	17.025	16.758
	lb	38.539	37.956	37.230	37.524	36.936
Carga límite de equilibrio estático, articulado (con deflexión del neumático)	kg	14.009	13.739	13.395	13.566	13.295
	lb	30.877	30.281	29.523	29.901	29.303
Carga límite de equilibrio estático articulado (sin deflexión de neumáticos)	kg	15.325	15.063	14.745	14.872	14.610
	lb	33.776	33.200	32.499	32.779	32.200
Fuerza de desprendimiento (§)	kN	111	106	94	110	104
	lbf	25.125	23.825	21.126	24.821	23.539
Peso en orden de trabajo*	kg	24.951	25.167	25.374	25.430	25.646
	lb	54.992	55.468	55.924	56.047	56.523

* Los valores de carga límite de equilibrio estático y peso en orden de trabajo que se muestran se basan en la configuración de la máquina con neumáticos radiales Bridgestone 26.5R25 VJT L3, depósitos de fluidos llenos, operador, contrapeso, control de amortiguación, arranque en frío, guardabarros de desplazamiento por carretera, Product Link™, ejes con apertura/bloqueo manual del diferencial (delantero y trasero), protector del tren de fuerza. dirección secundaria e insonorización.

† La ilustración se muestra con tablas de dimensiones.

**La configuración de manipulación de áridos no es compatible con cucharones para rocas ni de levantamiento alto.

(§) Mide 100 mm (4") detrás la punta de la cuchilla con el pasador de articulación del cucharón como punto de pivote, de acuerdo con la norma ISO 14397-2:2007.

(Con deflexión de neumáticos) Cumple completamente con la norma ISO 14397-1:2007, secciones 1 a 6, que requiere la verificación del 2 % entre los cálculos y las pruebas.

(Sin deflexión de neumáticos) Cumple con la norma ISO 14397-1:2007, secciones 1 a 5.

Hay disponibles otros cucharones y las ofertas varían según la región. Consulte a su distribuidor Cat local para obtener más detalles.

Especificaciones de la horquilla

Especificaciones de la horquilla

1	Longitud de diente	mm pulg.	1.524 60,0
2	Centro de carga	mm pulg.	762 30,0
	Carga límite de equilibrio estático: recta (horquillas horizontales)	kg lb	12.382 27.289
	Carga límite de equilibrio estático articulado (horquillas horizontales)	kg lb	10.976 24.192
	Carga nominal (SAE J1197: 50 % de FTSTL)	kg lb	5.488 12.096
	Carga nominal (CEN EN 474-3 en terreno irregular: 60 % de FTSTL)	kg lb	6.586 14.515
	Carga nominal (CEN EN 474-3 en terreno firme y nivelado: 80 % de FTSTL)	kg lb	8.656 19.078
3	Longitud total máxima	mm pulg.	9.359 368,5
4	Alcance con horquillas a nivel del suelo	mm pulg.	1.126 44,3
5	*Distancia desde el suelo a la parte inferior de los dientes a la mínima altura y con la horquilla horizontal	mm pulg.	-166 -6,5
6	Alcance con los brazos y las horquillas horizontales	mm pulg.	1.694 66,7
7	Alcance con la horquilla a altura máxima	mm pulg.	826 32,5
8	Distancia desde el suelo hasta la parte superior del diente con los brazos horizontales y la horquilla horizontal	mm pulg.	1.866 73,4
9	Distancia desde el suelo hasta la parte superior del diente a altura máxima y horquilla horizontal	mm pulg.	3.949 155,5
10	Altura total de la horquilla en levantamiento máximo (parte superior del portahorquillas al suelo)	mm pulg.	4.724 186,0
11	Espacio libre a altura máxima de levantamiento y descarga máxima	mm pulg.	2.652 104,4
12	Ángulo de descarga máximo desde la posición horizontal	grados	43
13	Ancho total del portahorquillas	mm pulg.	2.217 87,3
14	Altura total del portahorquillas	mm pulg.	840 33,1
15	Ancho del diente exterior (distancia máxima)	mm pulg.	2.070 81,5
16	Ancho del diente exterior (distancia mínima)	mm pulg.	470 18,5
	Ancho del diente (un solo diente)	mm pulg.	150,0 5,9
	Grosor del diente	mm pulg.	65,0 2,6
	Capacidad de los dientes	kg lb	6.300 13.885
	Peso en orden de trabajo	kg lb	22.225 48.983

*Los valores negativos están por debajo de la pendiente

966 STD	Portahorquillas	Dientes
	de 87"	de 60"
Horquilla de paletas FUSION	530-1861	548-3265

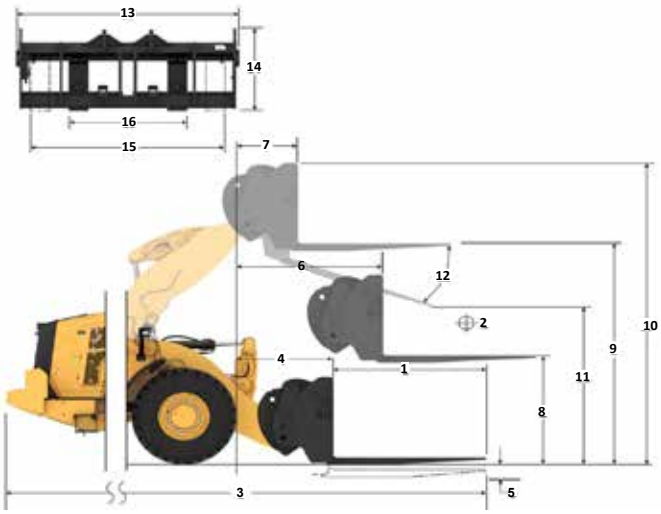

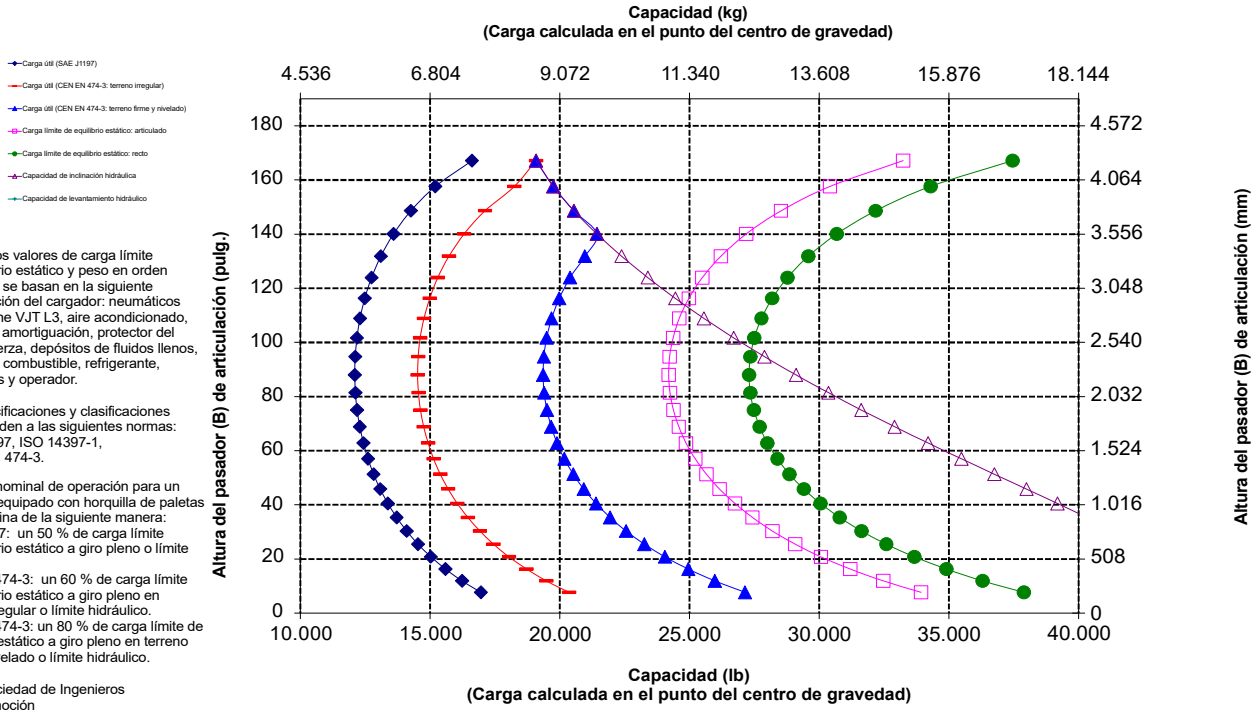

NOTA: Los valores de carga límite de equilibrio estático y peso en orden de trabajo se basan en la siguiente configuración del cargador: neumáticos Bridgestone VJT L3, aire acondicionado, control de amortiguación, protector del tren de fuerza, depósitos de fluidos llenos, tanque de combustible, refrigerante, lubricantes y operador.

Las especificaciones y clasificaciones corresponden a las siguientes normas: SAE* J1197, ISO 14397-1, CEN** EN 474-3.

La carga nominal de operación para un cargador equipado con horquilla de paletas se determina de la siguiente manera:
SAE J1197: un 50 % de carga límite de equilibrio estático a giro pleno o límite hidráulico.
CEN EN 474-3: un 60 % de carga límite de equilibrio estático a giro pleno en terreno irregular o límite hidráulico.
CEN EN 474-3: un 80 % de carga límite de equilibrio estático a giro pleno en terreno firme y nivelado o límite hidráulico.

*SAE: Sociedad de Ingenieros de Automoción
**CEN: Comité Europeo de Normalización

ADVERTENCIA: No supere la capacidad de carga de los dientes. La capacidad de un diente individual está estampada en el costado de cada uno.

Especificaciones del Cargador de Ruedas del modelo 966 XE

Especificaciones de la horquilla

Especificaciones de la horquilla

1	Longitud de diente	mm pulg.	1.830 72,0
2	Centro de carga	mm pulg.	915 36,0
	Carga límite de equilibrio estático: recta (horquillas horizontales)	kg lb	11.799 26.004
	Carga límite de equilibrio estático articulado (horquillas horizontales)	kg lb	10.454 23.042
	Carga nominal (SAE J1197: 50 % de FTSTL)	kg lb	5.227 11.521
	Carga nominal (CEN EN 474-3 en terreno irregular: 60 % de FTSTL)	kg lb	6.273 13.825
	Carga nominal (CEN EN 474-3 en terreno firme y nivelado: 80 % de FTSTL)	kg lb	7.618 16.790
3	Longitud total máxima	mm pulg.	9.665 380,5
4	Alcance con horquillas a nivel del suelo	mm pulg.	1.126 44,3
5	*Distancia desde el suelo a la parte inferior de los dientes a la mínima altura y con la horquilla horizontal	mm pulg.	-166 -6,5
6	Alcance con los brazos y las horquillas horizontales	mm pulg.	1.694 66,7
7	Alcance con la horquilla a altura máxima	mm pulg.	826 32,5
8	Distancia desde el suelo hasta la parte superior del diente con los brazos horizontales y la horquilla horizontal	mm pulg.	1.866 73,4
9	Distancia desde el suelo hasta la parte superior del diente a altura máxima y horquilla horizontal	mm pulg.	3.949 155,5
10	Altura total de la horquilla en levantamiento máximo (parte superior del portahorquillas al suelo)	mm pulg.	4.724 186,0
11	Espacio libre a altura máxima de levantamiento y descarga máxima	mm pulg.	2.444 96,2
12	Ángulo de descarga máximo desde la posición horizontal	grados	43
13	Ancho total del portahorquillas	mm pulg.	2.217 87,3
14	Altura total del portahorquillas	mm pulg.	840 33,1
15	Ancho del diente exterior (distancia máxima)	mm pulg.	2.070 81,5
16	Ancho del diente exterior (distancia mínima)	mm pulg.	470 18,5
	Ancho del diente (un solo diente)	mm pulg.	150,0 5,9
	Grosor del diente	mm pulg.	65,0 2,6
	Capacidad de los dientes	kg lb	5.246 11.562
	Peso en orden de trabajo	kg lb	22.272 49.087

*Los valores negativos están por debajo de la pendiente

966 STD	Portahorquillas de 87"	Dientes de 72"
Horquilla de paletas FUSION	530-1861	530-1869

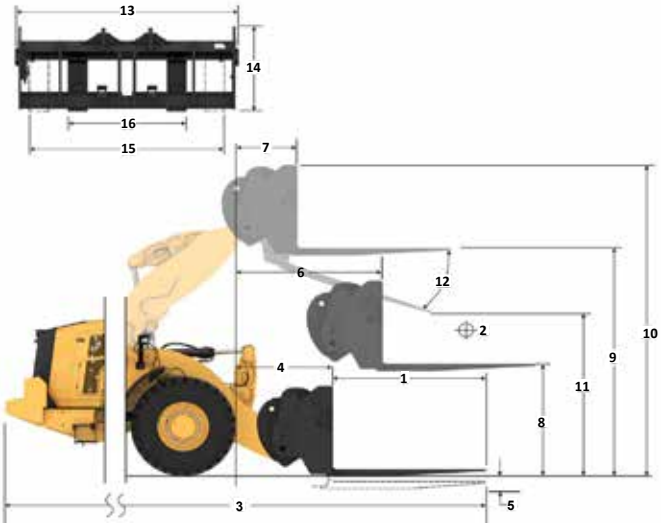

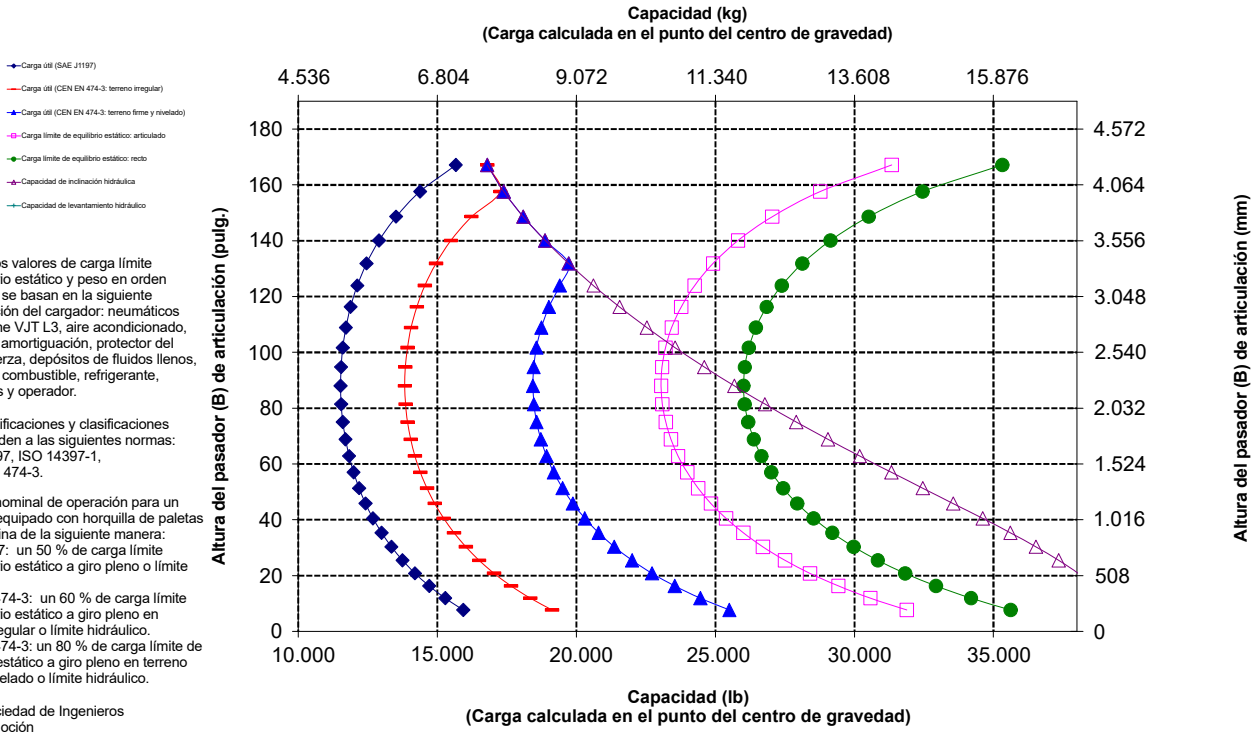

NOTA: Los valores de carga límite de equilibrio estático y peso en orden de trabajo se basan en la siguiente configuración del cargador: neumáticos Bridgestone VJT L3, aire acondicionado, control de amortiguación, protector del tren de fuerza, depósitos de fluidos llenos, tanque de combustible, refrigerante, lubricantes y operador.

Las especificaciones y clasificaciones corresponden a las siguientes normas: SAE* J1197, ISO 14397-1, CEN** EN 474-3.

La carga nominal de operación para un cargador equipado con horquilla de paletas se determina de la siguiente manera:
SAE J1197: un 50 % de carga límite de equilibrio estático a giro pleno o límite hidráulico.
CEN EN 474-3: un 60 % de carga límite de equilibrio estático a giro pleno en terreno irregular o límite hidráulico.
CEN EN 474-3: un 80 % de carga límite de equilibrio estático a giro pleno en terreno firme y nivelado o límite hidráulico.

*SAE: Sociedad de Ingenieros de Automoción
**CEN: Comité Europeo de Normalización

Especificaciones de la horquilla

Especificaciones de la horquilla

1	Longitud de diente	mm pulg.	1.829 72,0
2	Centro de carga	mm pulg.	915 36,0
	Carga límite de equilibrio estático: recta (horquillas horizontales)	kg lb	11.532 25.416
	Carga límite de equilibrio estático articulado (horquillas horizontales)	kg lb	10.184 22.445
	Carga nominal (SAE J1197: 50 % de FTSTL)	kg lb	5.092 11.222
	Carga nominal (CEN EN 474-3 en terreno irregular: 60 % de FTSTL)	kg lb	6.110 13.467
	Carga nominal (CEN EN 474-3 en terreno firme y nivelado: 80 % de FTSTL)	kg lb	7.807 17.206
3	Longitud total máxima	mm pulg.	9.615 378,5
4	Alcance con horquillas a nivel del suelo	mm pulg.	1.077 42,4
5	*Distancia desde el suelo a la parte inferior de los dientes a la mínima altura y con la horquilla horizontal	mm pulg.	-87 -3,4
6	Alcance con los brazos y las horquillas horizontales	mm pulg.	1.685 66,4
7	Alcance con la horquilla a altura máxima	mm pulg.	818 32,2
8	Distancia desde el suelo hasta la parte superior del diente con los brazos horizontales y la horquilla horizontal	mm pulg.	1.970 77,5
9	Distancia desde el suelo hasta la parte superior del diente a altura máxima y horquilla horizontal	mm pulg.	4.053 159,6
10	Altura total de la horquilla en levantamiento máximo (parte superior del portahorquillas al suelo)	mm pulg.	5.093 200,5
11	Espacio libre a altura máxima de levantamiento y descarga máxima	mm pulg.	2.359 92,9
12	Ángulo de descarga máximo desde la posición horizontal	grados	49
13	Ancho total del portahorquillas	mm pulg.	2.528 99,5
14	Altura total del portahorquillas	mm pulg.	1.130 44,5
15	Ancho del diente exterior (distancia máxima)	mm pulg.	2.178 85,7
16	Ancho del diente exterior (distancia mínima)	mm pulg.	576 22,7
	Ancho del diente (un solo diente)	mm pulg.	180,0 7,1
	Grosor del diente	mm pulg.	90,0 3,5
	Capacidad de los dientes	kg lb	14.800 32.619
	Peso en orden de trabajo	kg lb	22.661 49.944

*Los valores negativos están por debajo de la pendiente

966 STD	Portahorquillas de 96"	Dientes de 72"
Horquilla para construcción Fusion	520-7957	520-7979

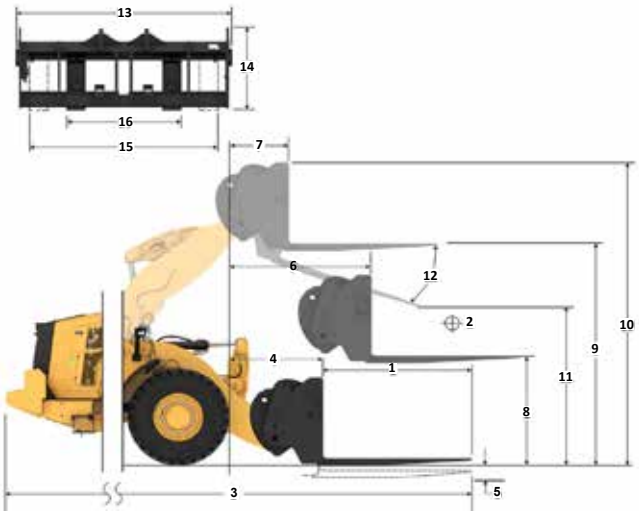

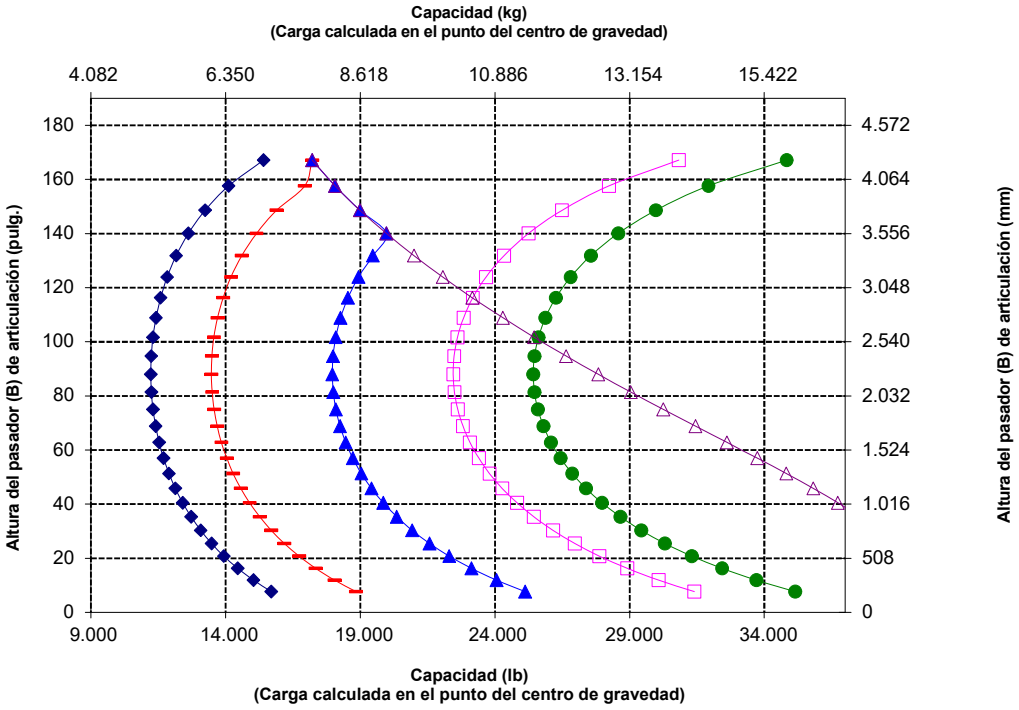

NOTA: Los valores de carga límite de equilibrio estático y peso en orden de trabajo se basan en la siguiente configuración del cargador: neumáticos Bridgestone VJT L3, aire acondicionado, control de amortiguación, protector del tren de fuerza, depósitos de fluidos llenos, tanque de combustible, refrigerante, lubricantes y operador.

Las especificaciones y clasificaciones corresponden a las siguientes normas: SAE* J1197, ISO 14397-1, CEN** EN 474-3.

La carga nominal de operación para un cargador equipado con horquilla de paletas se determina de la siguiente manera:
SAE J1197: un 50 % de carga límite de equilibrio estático a giro pleno o límite hidráulico.
CEN EN 474-3: un 60 % de carga límite de equilibrio estático a giro pleno en terreno irregular o límite hidráulico.
CEN EN 474-3: un 80 % de carga límite de equilibrio estático a giro pleno en terreno firme y nivelado o límite hidráulico.

*SAE: Sociedad de Ingenieros de Automoción
**CEN: Comité Europeo de Normalización

ADVERTENCIA: No supere la capacidad de carga de los dientes. La capacidad de un diente individual está estampada en el costado de cada uno.

Especificaciones del Cargador de Ruedas del modelo 966 XE

Especificaciones de la horquilla

Especificaciones de la horquilla

1	Longitud de diente	mm pulg.	2.438 96,0
2	Centro de carga	mm pulg.	1.219 48,0
	Carga límite de equilibrio estático: recta (horquillas horizontales)	kg lb	10.479 23.096
	Carga límite de equilibrio estático articulado (horquillas horizontales)	kg lb	9.238 20.361
	Carga nominal (SAE J1197: 50 % de FTSTL)	kg lb	4.619 10181
	Carga nominal (CEN EN 474-3 en terreno irregular: 60 % de FTSTL)	kg lb	5.543 12.217
	Carga nominal (CEN EN 474-3 en terreno firme y nivelado: 80 % de FTSTL)	kg lb	6.207 13.681
3	Longitud total máxima	mm pulg.	10.224 402,5
4	Alcance con horquillas a nivel del suelo	mm pulg.	1.077 42,4
5	*Distancia desde el suelo a la parte inferior de los dientes a la mínima altura y con la horquilla horizontal	mm pulg.	-87 -3,4
6	Alcance con los brazos y las horquillas horizontales	mm pulg.	1.685 66,4
7	Alcance con la horquilla a altura máxima	mm pulg.	818 32,2
8	Distancia desde el suelo hasta la parte superior del diente con los brazos horizontales y la horquilla horizontal	mm pulg.	1.970 77,5
9	Distancia desde el suelo hasta la parte superior del diente a altura máxima y horquilla horizontal	mm pulg.	4.053 159,6
10	Altura total de la horquilla en levantamiento máximo (parte superior del portahorquillas al suelo)	mm pulg.	5.093 200,5
11	Espacio libre a altura máxima de levantamiento y descarga máxima	mm pulg.	1.899 74,7
12	Ángulo de descarga máximo desde la posición horizontal	grados	49
13	Ancho total del portahorquillas	mm pulg.	2.528 99,5
14	Altura total del portahorquillas	mm pulg.	1.130 44,5
15	Ancho del diente exterior (distancia máxima)	mm pulg.	2.178 85,7
16	Ancho del diente exterior (distancia mínima)	mm pulg.	576 22,7
	Ancho del diente (un solo diente)	mm pulg.	180,0 7,1
	Grosor del diente	mm pulg.	90,0 3,5
	Capacidad de los dientes	kg lb	11.300 24.905
	Peso en orden de trabajo	kg lb	22.786 50.220

*Los valores negativos están por debajo de la pendiente

966 STD	Portahorquillas de 96"	Dientes de 96"
Horquilla para construcción Fusion	520-7957	520-7981

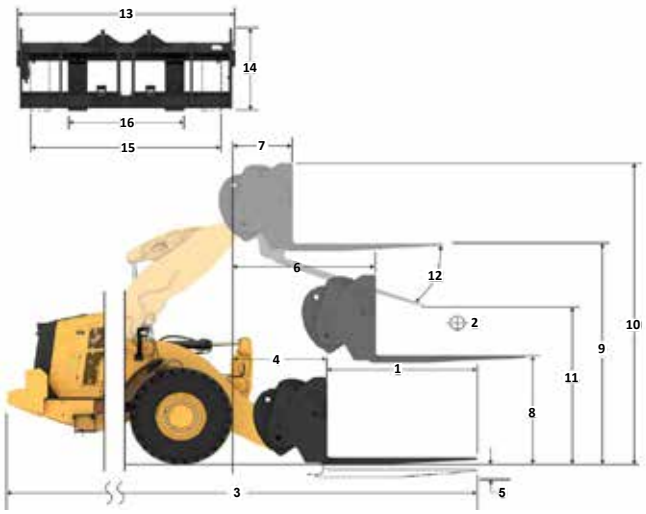

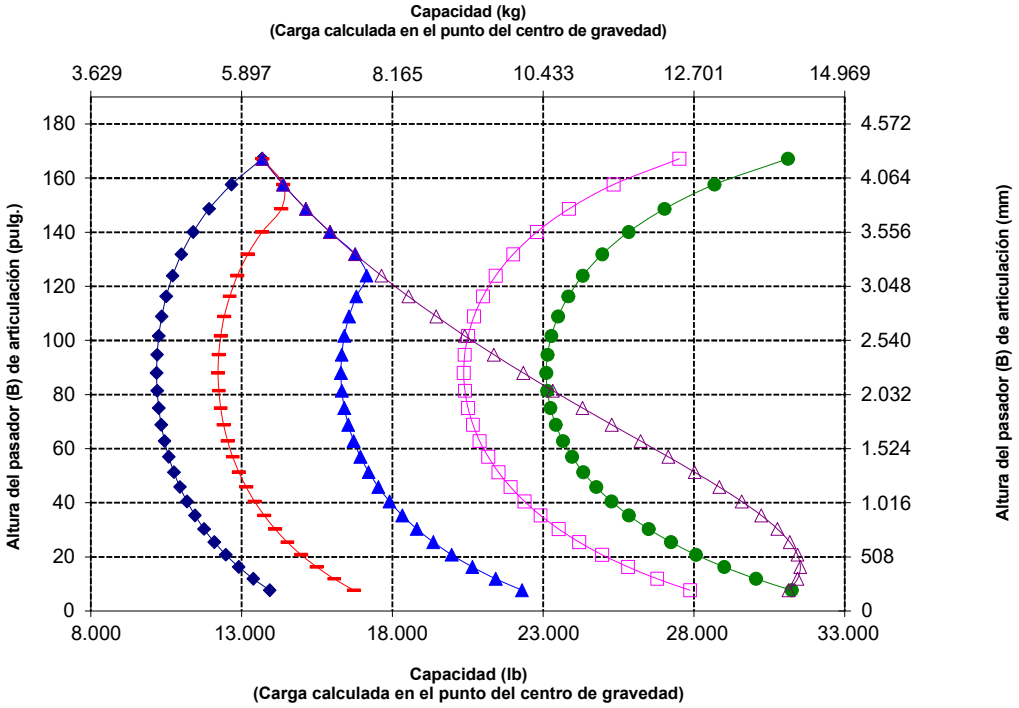

NOTA: Los valores de carga límite de equilibrio estático y peso en orden de trabajo se basan en la siguiente configuración del cargador: neumáticos Bridgestone VJT L3, aire acondicionado, control de amortiguación, protector del tren de fuerza, depósitos de fluidos llenos, tanque de combustible, refrigerante, lubricantes y operador.

Las especificaciones y clasificaciones corresponden a las siguientes normas: SAE* J1197, ISO 14397-1, CEN** EN 474-3.

La carga nominal de operación para un cargador equipado con horquilla de paletas se determina de la siguiente manera:
SAE J1197: un 50 % de carga límite de equilibrio estático a giro pleno o límite hidráulico.
CEN EN 474-3: un 60 % de carga límite de equilibrio estático a giro pleno en terreno irregular o límite hidráulico.
CEN EN 474-3: un 80 % de carga límite de equilibrio estático a giro pleno en terreno firme y nivelado o límite hidráulico.

*SAE: Sociedad de Ingenieros de Automoción
**CEN: Comité Europeo de Normalización

ADVERTENCIA: No supere la capacidad de carga de los dientes. La capacidad de un diente individual está estampada en el costado de cada uno.

Especificaciones de la horquilla

Especificaciones de la horquilla

1	Longitud de diente	mm pulg.	1.524 60,0
2	Centro de carga	mm pulg.	762 30,0
	Carga límite de equilibrio estático: recta (horquillas horizontales)	kg lb	12.757 28.117
	Carga límite de equilibrio estático articulado (horquillas horizontales)	kg lb	11.191 24.665
	Carga nominal (SAE J1197: 50 % de FTSTL)	kg lb	5.596 12.333
	Carga nominal (CEN EN 474-3 en terreno irregular: 60 % de FTSTL)	kg lb	5.754 12.682
	Carga nominal (CEN EN 474-3 en terreno firme y nivelado: 80 % de FTSTL)	kg lb	5.754 12.682
3	Longitud total máxima	mm pulg.	10.012 394,2
4	Alcance con horquillas a nivel del suelo	mm pulg.	1.612 63,5
5	*Distancia desde el suelo a la parte inferior de los dientes a la mínima altura y con la horquilla horizontal	mm pulg.	-141 -5,6
6	Alcance con los brazos y las horquillas horizontales	mm pulg.	2.098 82,6
7	Alcance con la horquilla a altura máxima	mm pulg.	802 31,6
8	Distancia desde el suelo hasta la parte superior del diente con los brazos horizontales y la horquilla horizontal	mm pulg.	1.866 73,4
9	Distancia desde el suelo hasta la parte superior del diente a altura máxima y horquilla horizontal	mm pulg.	4.507 177,4
10	Altura total de la horquilla en levantamiento máximo (parte superior del portahorquillas al suelo)	mm pulg.	5.282 208,0
11	Espacio libre a altura máxima de levantamiento y descarga máxima	mm pulg.	3.189 125,6
12	Ángulo de descarga máximo desde la posición horizontal	grados	44
13	Ancho total del portahorquillas	mm pulg.	2.217 87,3
14	Altura total del portahorquillas	mm pulg.	840 33,1
15	Ancho del diente exterior (distancia máxima)	mm pulg.	2.070 81,5
16	Ancho del diente exterior (distancia mínima)	mm pulg.	470 18,5
	Ancho del diente (un solo diente)	mm pulg.	150,0 5,9
	Grosor del diente	mm pulg.	65,0 2,6
	Capacidad de los dientes	kg lb	6.300 13.885
	Peso en orden de trabajo	kg lb	23.877 52.625

*Los valores negativos están por debajo de la pendiente

966 HL	Portahorquillas de 87"	Dientes de 60"
Horquilla de paletas FUSION	530-1861	548-3265

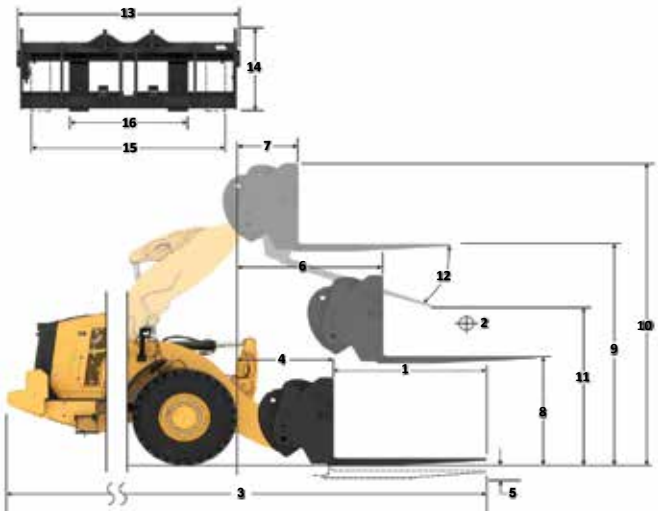

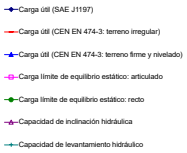

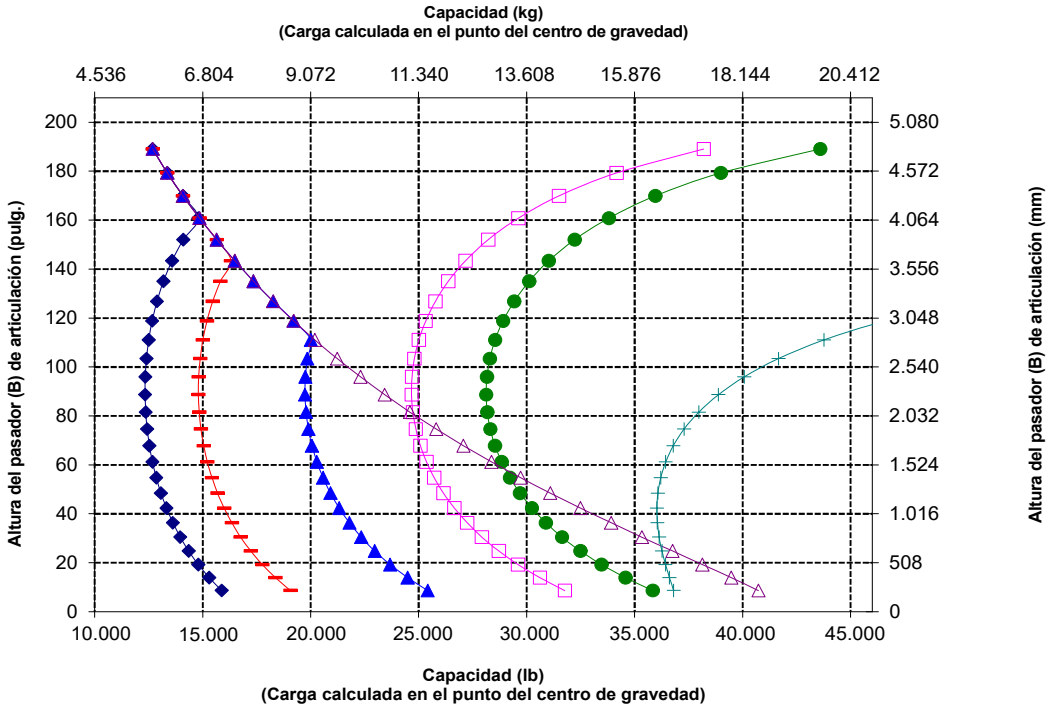

NOTA: Los valores de carga límite de equilibrio estático y peso en orden de trabajo se basan en la siguiente configuración del cargador: neumáticos Bridgestone VJT L3, aire acondicionado, control de amortiguación, protector del tren de fuerza, depósitos de fluidos llenos, tanque de combustible, refrigerante, lubricantes y operador.

Las especificaciones y clasificaciones corresponden a las siguientes normas: SAE* J1197, ISO 14397-1, CEN** EN 474-3.

La carga nominal de operación para un cargador equipado con horquilla de paletas se determina de la siguiente manera:
SAE J1197: un 50 % de carga límite de equilibrio estático a giro pleno o límite hidráulico.
CEN EN 474-3: un 60 % de carga límite de equilibrio estático a giro pleno en terreno irregular o límite hidráulico.
CEN EN 474-3: un 80 % de carga límite de equilibrio estático a giro pleno en terreno firme y nivelado o límite hidráulico.

*SAE: Sociedad de Ingenieros de Automoción
**CEN: Comité Europeo de Normalización

ADVERTENCIA: No sobrepase la capacidad de carga de los dientes.La capacidad de un diente individual está estampada en el costado de cada uno.

Especificaciones del Cargador de Ruedas del modelo 966 XE

Especificaciones de la horquilla

Especificaciones de la horquilla

1	Longitud de diente	mm pulg.	1.830 72,0
2	Centro de carga	mm pulg.	915 36,0
	Carga límite de equilibrio estático: recta (horquillas horizontales)	kg lb	12.215 26.921
	Carga límite de equilibrio estático articulado (horquillas horizontales)	kg lb	10.710 23.605
	Carga nominal (SAE J1197: 50 % de FTSTL)	kg lb	5.046 11.121
	Carga nominal (CEN EN 474-3 en terreno irregular: 60 % de FTSTL)	kg lb	5.046 11.121
	Carga nominal (CEN EN 474-3 en terreno firme y nivelado: 80 % de FTSTL)	kg lb	5.046 11.121
3	Longitud total máxima	mm pulg.	10.318 406,2
4	Alcance con horquillas a nivel del suelo	mm pulg.	1.612 63,5
5	*Distancia desde el suelo a la parte inferior de los dientes a la mínima altura y con la horquilla horizontal	mm pulg.	-141 -5,6
6	Alcance con los brazos y las horquillas horizontales	mm pulg.	2.098 82,6
7	Alcance con la horquilla a altura máxima	mm pulg.	802 31,6
8	Distancia desde el suelo hasta la parte superior del diente con los brazos horizontales y la horquilla horizontal	mm pulg.	1.866 73,4
9	Distancia desde el suelo hasta la parte superior del diente a altura máxima y horquilla horizontal	mm pulg.	4.507 177,4
10	Altura total de la horquilla en levantamiento máximo (parte superior del portahorquillas al suelo)	mm pulg.	5.282 208,0
11	Espacio libre a altura máxima de levantamiento y descarga máxima	mm pulg.	2.977 117,2
12	Ángulo de descarga máximo desde la posición horizontal	grados	44
13	Ancho total del portahorquillas	mm pulg.	2.217 87,3
14	Altura total del portahorquillas	mm pulg.	840 33,1
15	Ancho del diente exterior (distancia máxima)	mm pulg.	2.070 81,5
16	Ancho del diente exterior (distancia mínima)	mm pulg.	470 18,5
	Ancho del diente (un solo diente)	mm pulg.	150,0 5,9
	Grosor del diente	mm pulg.	65,0 2,6
	Capacidad de los dientes	kg lb	5.246 11.562
	Peso en orden de trabajo	kg lb	23.924 52.729

*Los valores negativos están por debajo de la pendiente

966 HL	Portahorquillas de 87"	Dientes de 72"
Horquilla de paletas FUSION	530-1861	530-1869

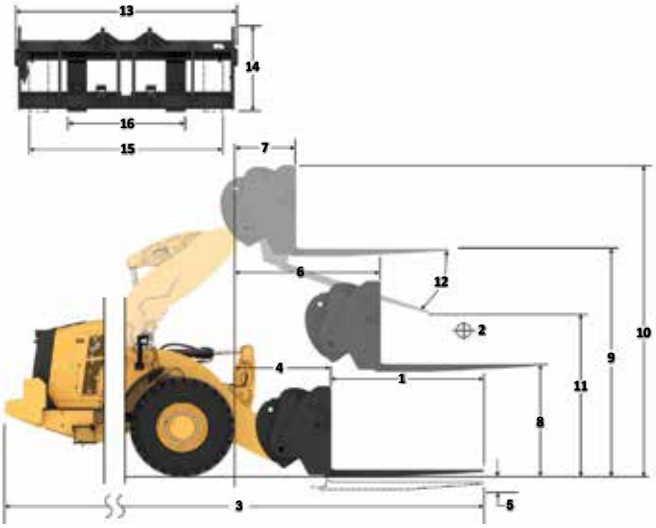

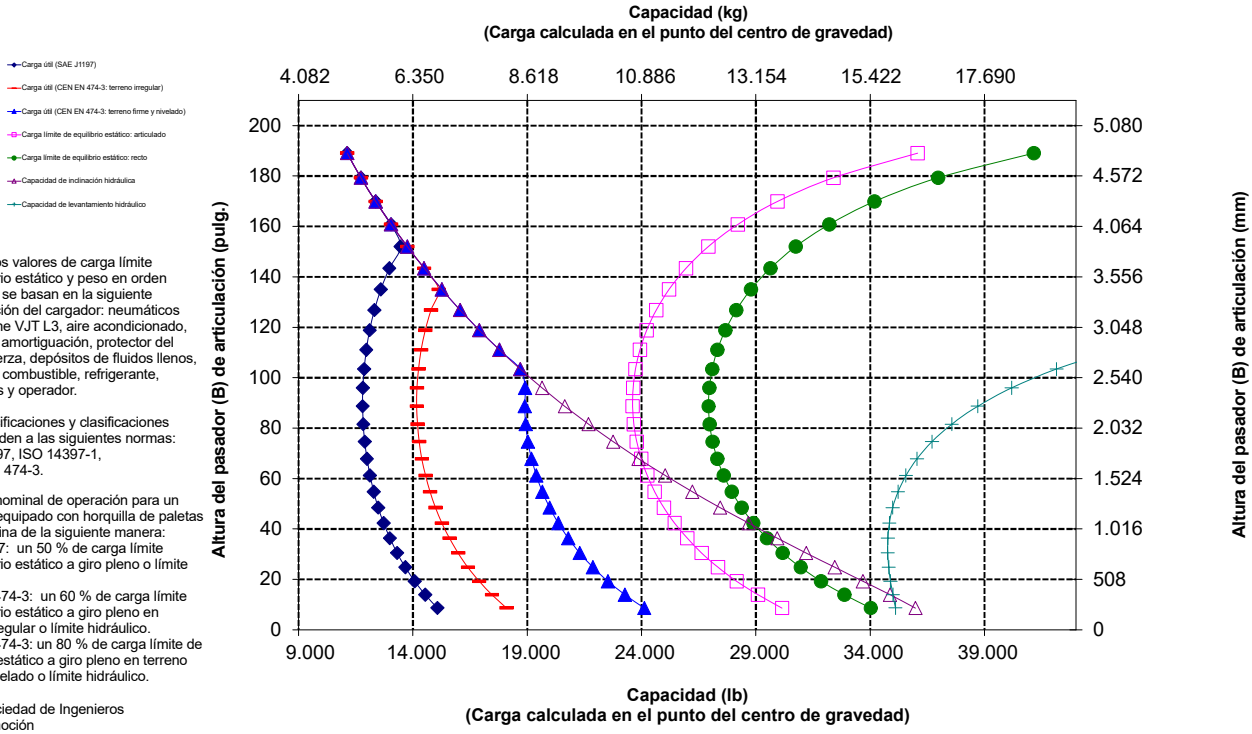

NOTA: Los valores de carga límite de equilibrio estático y peso en orden de trabajo se basan en la siguiente configuración del cargador: neumáticos Bridgestone VJT L3, aire acondicionado, control de amortiguación, protector del tren de fuerza, depósitos de fluidos llenos, tanque de combustible, refrigerante, lubricantes y operador.

Las especificaciones y clasificaciones corresponden a las siguientes normas: SAE* J1197, ISO 14397-1, CEN** EN 474-3.

La carga nominal de operación para un cargador equipado con horquilla de paletas se determina de la siguiente manera:
SAE J1197: un 50 % de carga límite de equilibrio estático a giro pleno o límite hidráulico.
CEN EN 474-3: un 60 % de carga límite de equilibrio estático a giro pleno en terreno irregular o límite hidráulico.
CEN EN 474-3: un 80 % de carga límite de equilibrio estático a giro pleno en terreno firme y nivelado o límite hidráulico.

*SAE: Sociedad de Ingenieros de Automoción
**CEN: Comité Europeo de Normalización

Especificaciones de la horquilla

Especificaciones de la horquilla

1	Longitud de diente	mm pulg.	1.829 72,0
2	Centro de carga	mm pulg.	91,5 36,0
	Carga límite de equilibrio estático: recta (horquillas horizontales)	kg lb	11.936 26.307
	Carga límite de equilibrio estático articulado (horquillas horizontales)	kg lb	10.427 22.981
	Carga nominal (SAE J1197: 50 % de FTSTL)	kg lb	5.214 11.491
	Carga nominal (CEN EN 474-3 en terreno irregular: 60 % de FTSTL)	kg lb	5.231 11.530
	Carga nominal (CEN EN 474-3 en terreno firme y nivelado: 80 % de FTSTL)	kg lb	5.231 11.530
3	Longitud total máxima	mm pulg.	10.275 404,5
4	Alcance con horquillas a nivel del suelo	mm pulg.	1.570 61,8
5	*Distancia desde el suelo a la parte inferior de los dientes a la mínima altura y con la horquilla horizontal	mm pulg.	-62 -2,4
6	Alcance con los brazos y las horquillas horizontales	mm pulg.	2.090 82,3
7	Alcance con la horquilla a altura máxima	mm pulg.	793 31,2
8	Distancia desde el suelo hasta la parte superior del diente con los brazos horizontales y la horquilla horizontal	mm pulg.	1.970 77,5
9	Distancia desde el suelo hasta la parte superior del diente a altura máxima y horquilla horizontal	mm pulg.	4.611 181,5
10	Altura total de la horquilla en levantamiento máximo (parte superior del portahorquillas al suelo)	mm pulg.	5.651 222,5
11	Espacio libre a altura máxima de levantamiento y descarga máxima	mm pulg.	2.895 114,0
12	Ángulo de descarga máximo desde la posición horizontal	grados	50
13	Ancho total del portahorquillas	mm pulg.	2.528 99,5
14	Altura total del portahorquillas	mm pulg.	1.130 44,5
15	Ancho del diente exterior (distancia máxima)	mm pulg.	2.178 85,7
16	Ancho del diente exterior (distancia mínima)	mm pulg.	576 22,7
	Ancho del diente (un solo diente)	mm pulg.	180,0 7,1
	Grosor del diente	mm pulg.	90,0 3,5
	Capacidad de los dientes	kg lb	14.800 32.619
	Peso en orden de trabajo	kg lb	24.313 53.586

*Los valores negativos están por debajo de la pendiente

966 HL	Portahorquillas de 96"	Dientes de 72"
Horquilla para construcción Fusion	520-7957	520-7979

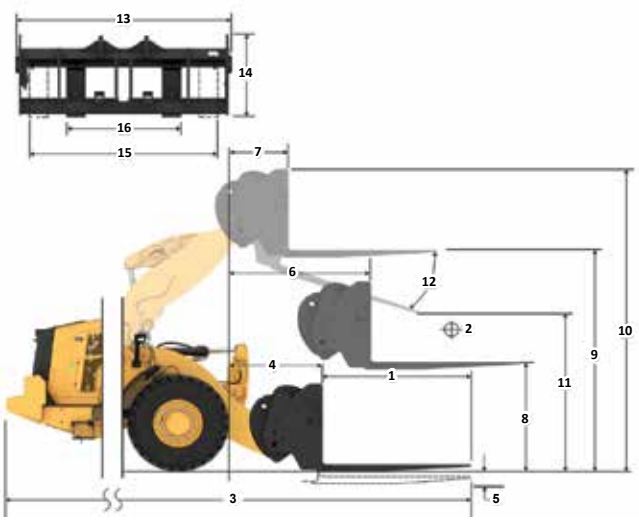

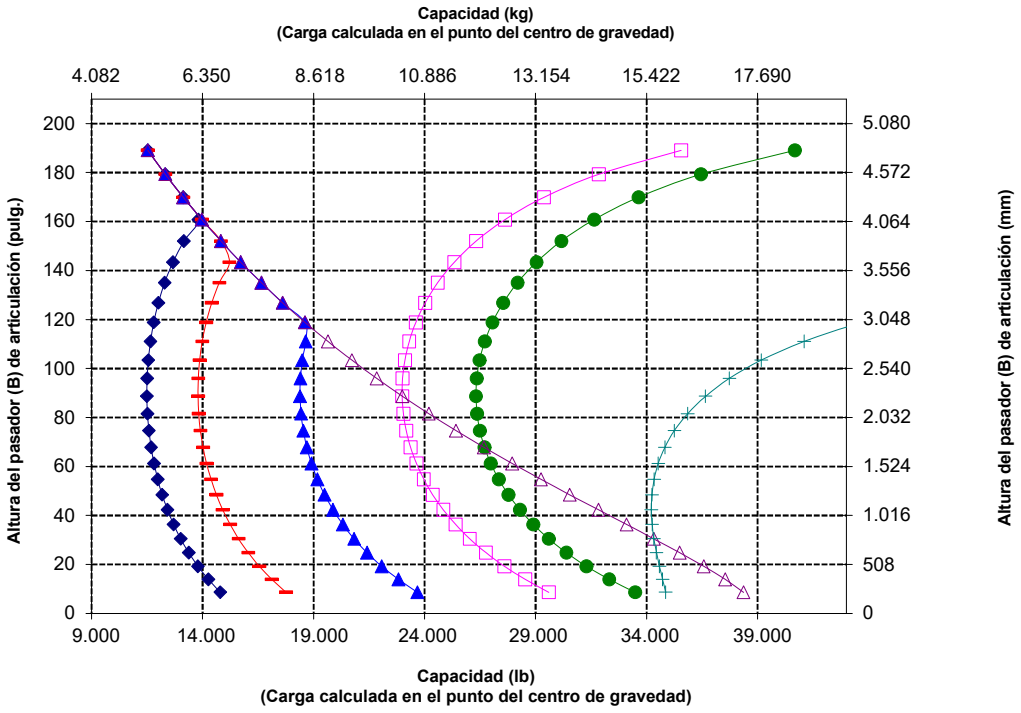

NOTA: Los valores de carga límite de equilibrio estático y peso en orden de trabajo se basan en la siguiente configuración del cargador: neumáticos Bridgestone VJT L3, aire acondicionado, control de amortiguación, protector del tren de fuerza, depósitos de fluidos llenos, tanque de combustible, refrigerante, lubricantes y operador.

Las especificaciones y clasificaciones corresponden a las siguientes normas: SAE* J1197, ISO 14397-1, CEN** EN 474-3.

La carga nominal de operación para un cargador equipado con horquilla de paletas se determina de la siguiente manera:
SAE J1197: un 50 % de carga límite de equilibrio estático a giro pleno o límite hidráulico.
CEN EN 474-3: un 60 % de carga límite de equilibrio estático a giro pleno en terreno irregular o límite hidráulico.
CEN EN 474-3: un 80 % de carga límite de equilibrio estático a giro pleno en terreno firme y nivelado o límite hidráulico.

*SAE: Sociedad de Ingenieros de Automoción
**CEN: Comité Europeo de Normalización

ADVERTENCIA: No supere la capacidad de carga de los dientes. La capacidad de un diente individual está estampada en el costado de cada uno.

Especificaciones del Cargador de Ruedas del modelo 966 XE

Especificaciones de la horquilla

Especificaciones de la horquilla

1	Longitud de diente	mm pulg.	2.438 96,0
2	Centro de carga	mm pulg.	1.219 48,0
	Carga límite de equilibrio estático: recta (horquillas horizontales)	kg lb	10.943 24.119
	Carga límite de equilibrio estático articulado (horquillas horizontales)	kg lb	9.543 21.033
	Carga nominal (SAE J1197: 50 % de FTSTL)	kg lb	4.110 9.059
	Carga nominal (CEN EN 474-3 en terreno irregular: 60 % de FTSTL)	kg lb	4.110 9.059
	Carga nominal (CEN EN 474-3 en terreno firme y nivelado: 80 % de FTSTL)	kg lb	4.110 9.059
3	Longitud total máxima	mm pulg.	10.884 428,5
4	Alcance con horquillas a nivel del suelo	mm pulg.	1.570 61,8
5	*Distancia desde el suelo a la parte inferior de los dientes a la mínima altura y con la horquilla horizontal	mm pulg.	-62 -2,4
6	Alcance con los brazos y las horquillas horizontales	mm pulg.	2.090 82,3
7	Alcance con la horquilla a altura máxima	mm pulg.	793 31,2
8	Distancia desde el suelo hasta la parte superior del diente con los brazos horizontales y la horquilla horizontal	mm pulg.	1.970 77,5
9	Distancia desde el suelo hasta la parte superior del diente a altura máxima y horquilla horizontal	mm pulg.	4.611 181,5
10	Altura total de la horquilla en levantamiento máximo (parte superior del portahorquillas al suelo)	mm pulg.	5.651 222,5
11	Espacio libre a altura máxima de levantamiento y descarga máxima	mm pulg.	2.427 95,6
12	Ángulo de descarga máximo desde la posición horizontal	grados	50
13	Ancho total del portahorquillas	mm pulg.	2.528 99,5
14	Altura total del portahorquillas	mm pulg.	1.130 44,5
15	Ancho del diente exterior (distancia máxima)	mm pulg.	2.178 85,7
16	Ancho del diente exterior (distancia mínima)	mm pulg.	576 22,7
	Ancho del diente (un solo diente)	mm pulg.	180,0 7,1
	Grosor del diente	mm pulg.	90,0 3,5
	Capacidad de los dientes	kg lb	11.300 24.905
	Peso en orden de trabajo	kg lb	24.438 53.861

*Los valores negativos están por debajo de la pendiente

966 HL	Portahorquillas de 96"	Dientes de 96"
Horquilla para construcción Fusion	520-7957	520-7981

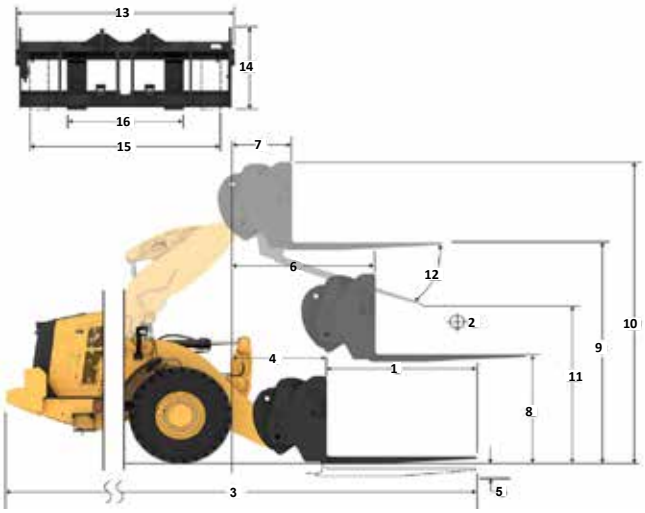

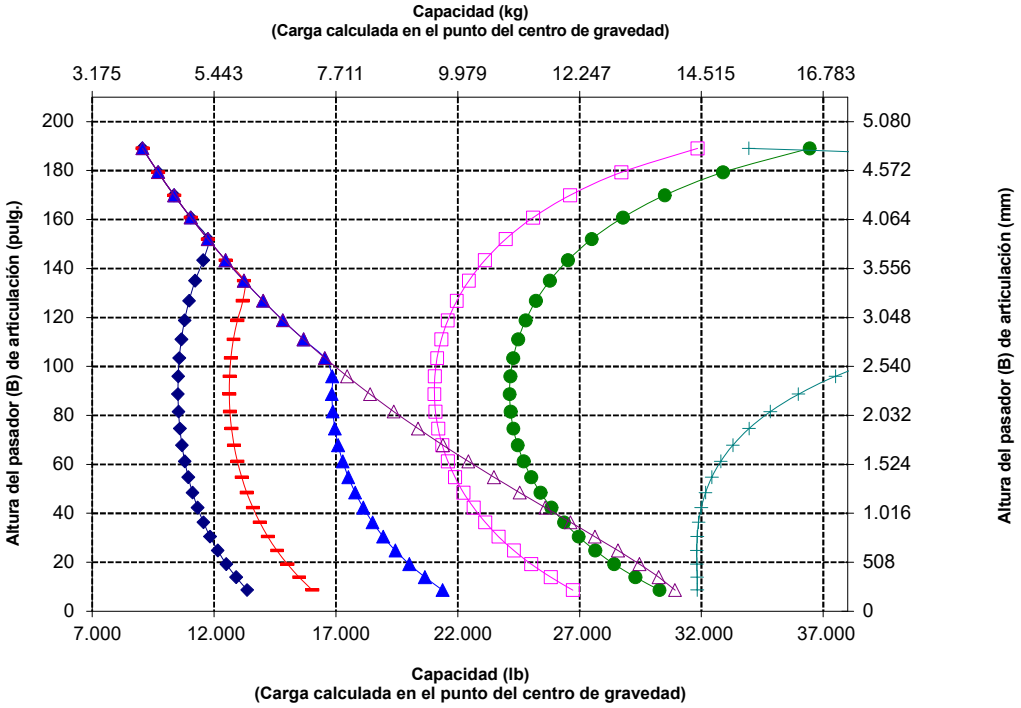

NOTA: Los valores de carga límite de equilibrio estático y peso en orden de trabajo se basan en la siguiente configuración del cargador: neumáticos Bridgestone VJT L3, aire acondicionado, control de amortiguación, protector del tren de fuerza, depósitos de fluidos llenos, tanque de combustible, refrigerante, lubricantes y operador.

Las especificaciones y clasificaciones corresponden a las siguientes normas: SAE* J1197, ISO 14397-1, CEN** EN 474-3.

La carga nominal de operación para un cargador equipado con horquilla de paletas se determina de la siguiente manera:
SAE J1197: un 50 % de carga límite de equilibrio estático a giro pleno o límite hidráulico.
CEN EN 474-3: un 60 % de carga límite de equilibrio estático a giro pleno en terreno irregular o límite hidráulico.
CEN EN 474-3: un 80 % de carga límite de equilibrio estático a giro pleno en terreno firme y nivelado o límite hidráulico.

*SAE: Sociedad de Ingenieros de Automoción
**CEN: Comité Europeo de Normalización

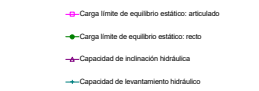

ADVERTENCIA: No supere la capacidad de carga de los dientes. La capacidad de un diente individual está estampada en el costado de cada uno.

Especificaciones de la horquilla

Especificaciones de la horquilla

1	Longitud de diente	mm pulg.	1.524 60,0
2	Centro de carga	mm pulg.	762 30,0
	Carga límite de equilibrio estático: recta (horquillas horizontales)	kg lb	13.477 29.703
	Carga límite de equilibrio estático articulado (horquillas horizontales)	kg lb	11.905 26.238
	Carga nominal (SAE J1197: 50 % de FTSTL)	kg lb	5.952 13.119
	Carga nominal (CEN EN 474-3 en terreno irregular: 60 % de FTSTL)	kg lb	7.143 15.743
	Carga nominal (CEN EN 474-3 en terreno firme y nivelado: 80 % de FTSTL)	kg lb	8.656 19.078
3	Longitud total máxima	mm pulg.	9.526 375,0
4	Alcance con horquillas a nivel del suelo	mm pulg.	1.126 44,3
5	*Distancia desde el suelo a la parte inferior de los dientes a la mínima altura y con la horquilla horizontal	mm pulg.	-166 -6,5
6	Alcance con los brazos y las horquillas horizontales	mm pulg.	1.694 66,7
7	Alcance con la horquilla a altura máxima	mm pulg.	826 32,5
8	Distancia desde el suelo hasta la parte superior del diente con los brazos horizontales y la horquilla horizontal	mm pulg.	1.866 73,4
9	Distancia desde el suelo hasta la parte superior del diente a altura máxima y horquilla horizontal	mm pulg.	3.949 155,5
10	Altura total de la horquilla en levantamiento máximo (parte superior del portahorquillas al suelo)	mm pulg.	4.724 186,0
11	Espacio libre a altura máxima de levantamiento y descarga máxima	mm pulg.	2.652 104,4
12	Ángulo de descarga máximo desde la posición horizontal	grados	43
13	Ancho total del portahorquillas	mm pulg.	2.217 87,3
14	Altura total del portahorquillas	mm pulg.	840 33,1
15	Ancho del diente exterior (distancia máxima)	mm pulg.	2.070 81,5
16	Ancho del diente exterior (distancia mínima)	mm pulg.	470 18,5
	Ancho del diente (un solo diente)	mm pulg.	150,0 5,9
	Grosor del diente	mm pulg.	65,0 2,6
	Capacidad de los dientes	kg lb	6.300 13.885
	Peso en orden de trabajo	kg lb	22.876 50.418

*Los valores negativos están por debajo de la pendiente

966 AGG	Portahorquillas de 87"	Dientes de 60"
Horquilla de paletas FUSION	530-1861	548-3265

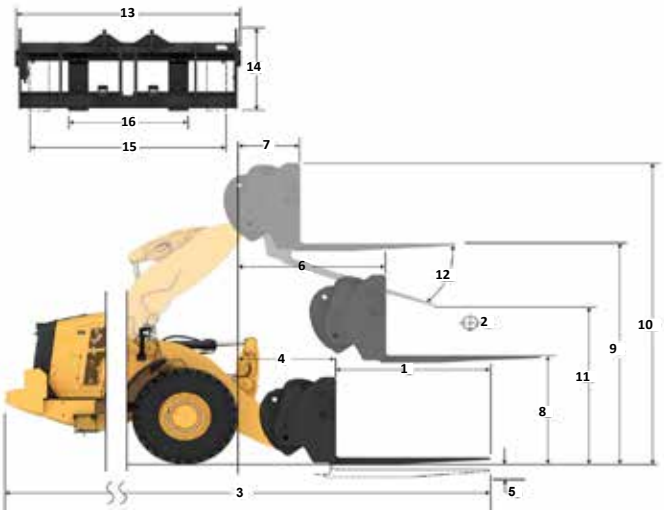

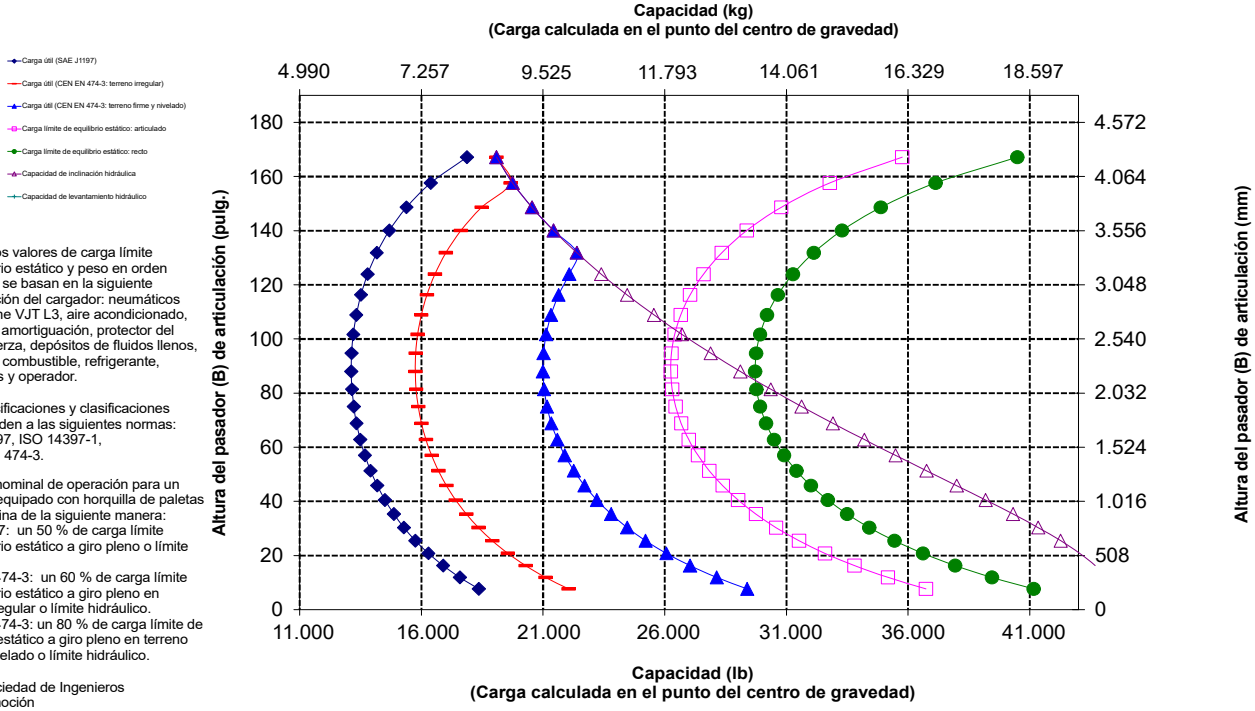

NOTA: Los valores de carga límite de equilibrio estático y peso en orden de trabajo se basan en la siguiente configuración del cargador: neumáticos Bridgestone VJT L3, aire acondicionado, control de amortiguación, protector del tren de fuerza, depósitos de fluidos llenos, tanque de combustible, refrigerante, lubricantes y operador.

Las especificaciones y clasificaciones corresponden a las siguientes normas: SAE* J1197, ISO 14397-1, CEN** EN 474-3.

La carga nominal de operación para un cargador equipado con horquilla de paletas se determina de la siguiente manera:
SAE J1197: un 50 % de carga límite de equilibrio estático a giro pleno o límite hidráulico.
CEN EN 474-3: un 60 % de carga límite de equilibrio estático a giro pleno en terreno irregular o límite hidráulico.
CEN EN 474-3: un 80 % de carga límite de equilibrio estático a giro pleno en terreno firme y nivelado o límite hidráulico.

*SAE: Sociedad de Ingenieros de Automoción
**CEN: Comité Europeo de Normalización

ADVERTENCIA: No supere la capacidad de carga de los dientes. La capacidad de un diente individual está estampada en el costado de cada uno.

Especificaciones del Cargador de Ruedas del modelo 966 XE

Especificaciones de la horquilla

Especificaciones de la horquilla

1	Longitud de diente	mm pulg.	1.830 72,0
2	Centro de carga	mm pulg.	915 36,0
	Carga límite de equilibrio estático: recta (horquillas horizontales)	kg lb	12.847 28.315
	Carga límite de equilibrio estático articulado (horquillas horizontales)	kg lb	11.344 25.002
	Carga nominal (SAE J1197: 50 % de FTSTL)	kg lb	5.672 12.501
	Carga nominal (CEN EN 474-3 en terreno irregular: 60 % de FTSTL)	kg lb	6.806 15.001
	Carga nominal (CEN EN 474-3 en terreno firme y nivelado: 80 % de FTSTL)	kg lb	7.618 16.790
3	Longitud total máxima	mm pulg.	9.832 387,1
4	Alcance con horquillas a nivel del suelo	mm pulg.	1.126 44,3
5	*Distancia desde el suelo a la parte inferior de los dientes a la mínima altura y con la horquilla horizontal	mm pulg.	-166 -6,5
6	Alcance con los brazos y las horquillas horizontales	mm pulg.	1.694 66,7
7	Alcance con la horquilla a altura máxima	mm pulg.	826 32,5
8	Distancia desde el suelo hasta la parte superior del diente con los brazos horizontales y la horquilla horizontal	mm pulg.	1.866 73,4
9	Distancia desde el suelo hasta la parte superior del diente a altura máxima y horquilla horizontal	mm pulg.	3.949 155,5
10	Altura total de la horquilla en levantamiento máximo (parte superior del portahorquillas al suelo)	mm pulg.	4.724 186,0
11	Espacio libre a altura máxima de levantamiento y descarga máxima	mm pulg.	2.444 96,2
12	Ángulo de descarga máximo desde la posición horizontal	grados	43
13	Ancho total del portahorquillas	mm pulg.	2.217 87,3
14	Altura total del portahorquillas	mm pulg.	840 33,1
15	Ancho del diente exterior (distancia máxima)	mm pulg.	2.070 81,5
16	Ancho del diente exterior (distancia mínima)	mm pulg.	470 18,5
	Ancho del diente (un solo diente)	mm pulg.	150,0 5,9
	Grosor del diente	mm pulg.	65,0 2,6
	Capacidad de los dientes	kg lb	5.246 11.562
	Peso en orden de trabajo	kg lb	22.923 50.521

*Los valores negativos están por debajo de la pendiente

966 AGG	Portahorquillas de 87"	Dientes de 72"
Horquilla de paletas FUSION	530-1861	530-1869

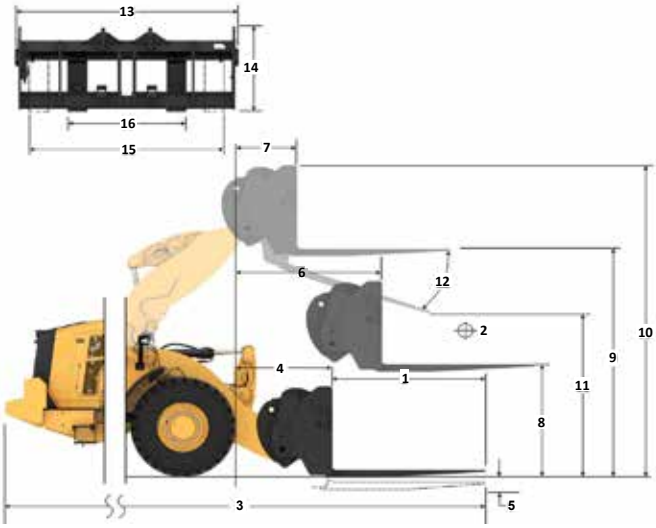

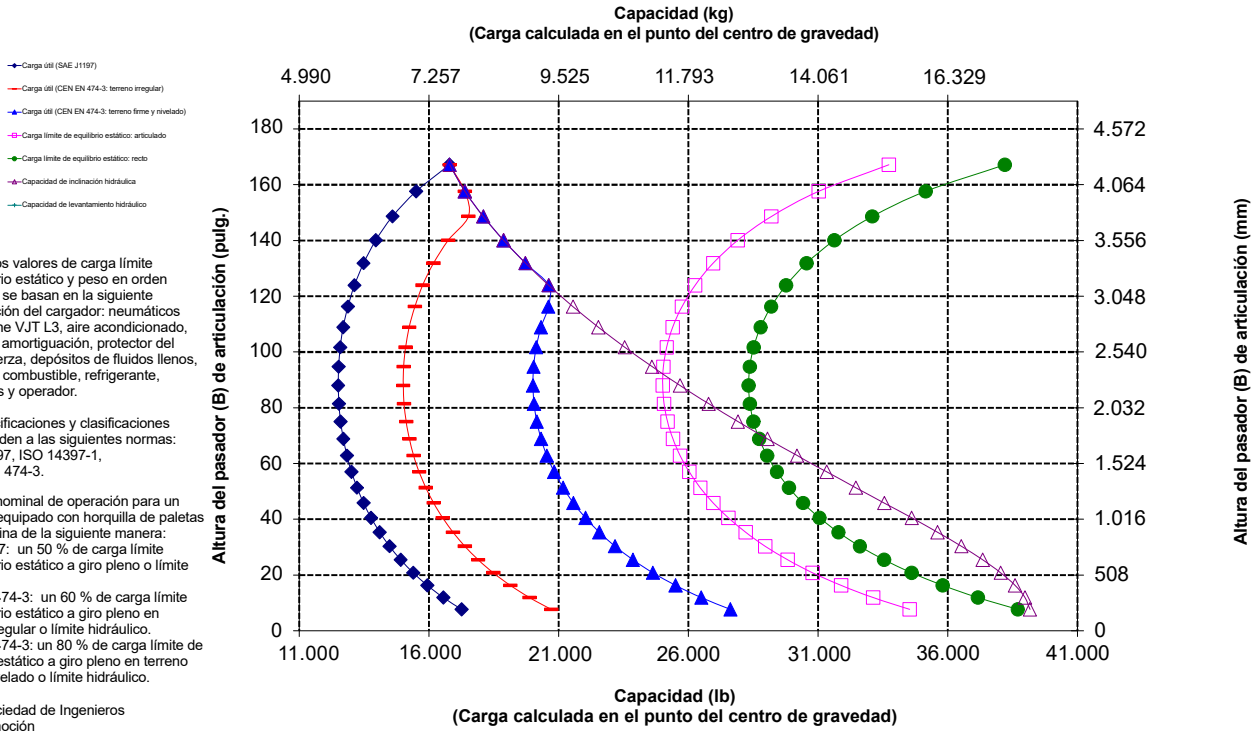

NOTA: Los valores de carga límite de equilibrio estático y peso en orden de trabajo se basan en la siguiente configuración del cargador: neumáticos Bridgestone VJT L3, aire acondicionado, control de amortiguación, protector del tren de fuerza, depósitos de fluidos llenos, tanque de combustible, refrigerante, lubricantes y operador.

Las especificaciones y clasificaciones corresponden a las siguientes normas: SAE* J1197, ISO 14397-1, CEN** EN 474-3.

La carga nominal de operación para un cargador equipado con horquilla de paletas se determina de la siguiente manera:
SAE J1197: un 50 % de carga límite de equilibrio estático a giro pleno o límite hidráulico.
CEN EN 474-3: un 60 % de carga límite de equilibrio estático a giro pleno en terreno irregular o límite hidráulico.
CEN EN 474-3: un 80 % de carga límite de equilibrio estático a giro pleno en terreno firme y nivelado o límite hidráulico.

*SAE: Sociedad de Ingenieros de Automoción
**CEN: Comité Europeo de Normalización

Especificaciones de la horquilla

Especificaciones de la horquilla

1	Longitud de diente	mm pulg.	1.829 72,0
2	Centro de carga	mm pulg.	915 36,0
	Carga límite de equilibrio estático: recta (horquillas horizontales)	kg lb	12.583 27.733
	Carga límite de equilibrio estático articulado (horquillas horizontales)	kg lb	11.075 24.409
	Carga nominal (SAE J1197: 50 % de FTSTL)	kg lb	5.537 12.204
	Carga nominal (CEN EN 474-3 en terreno irregular: 60 % de FTSTL)	kg lb	6.645 14.645
	Carga nominal (CEN EN 474-3 en terreno firme y nivelado: 80 % de FTSTL)	kg lb	7.807 17.206
3	Longitud total máxima	mm pulg.	9.782 385,1
4	Alcance con horquillas a nivel del suelo	mm pulg.	1.077 42,4
5	*Distancia desde el suelo a la parte inferior de los dientes a la mínima altura y con la horquilla horizontal	mm pulg.	-87 -3,4
6	Alcance con los brazos y las horquillas horizontales	mm pulg.	1.685 66,4
7	Alcance con la horquilla a altura máxima	mm pulg.	818 32,2
8	Distancia desde el suelo hasta la parte superior del diente con los brazos horizontales y la horquilla horizontal	mm pulg.	1.970 77,5
9	Distancia desde el suelo hasta la parte superior del diente a altura máxima y horquilla horizontal	mm pulg.	4.053 159,6
10	Altura total de la horquilla en levantamiento máximo (parte superior del portahorquillas al suelo)	mm pulg.	5.093 200,5
11	Espacio libre a altura máxima de levantamiento y descarga máxima	mm pulg.	2.359 92,9
12	Ángulo de descarga máximo desde la posición horizontal	grados	49
13	Ancho total del portahorquillas	mm pulg.	2.528 99,5
14	Altura total del portahorquillas	mm pulg.	1.130 44,5
15	Ancho del diente exterior (distancia máxima)	mm pulg.	2.178 85,7
16	Ancho del diente exterior (distancia mínima)	mm pulg.	576 22,7
	Ancho del diente (un solo diente)	mm pulg.	180,0 7,1
	Grosor del diente	mm pulg.	90,0 3,5
	Capacidad de los dientes	kg lb	14.800 32.619
	Peso en orden de trabajo	kg lb	23.312 51.379

*Los valores negativos están por debajo de la pendiente

966 AGG	Portahorquillas de 96"	Dientes de 72"
Horquilla para construcción Fusion	520-7957	520-7979

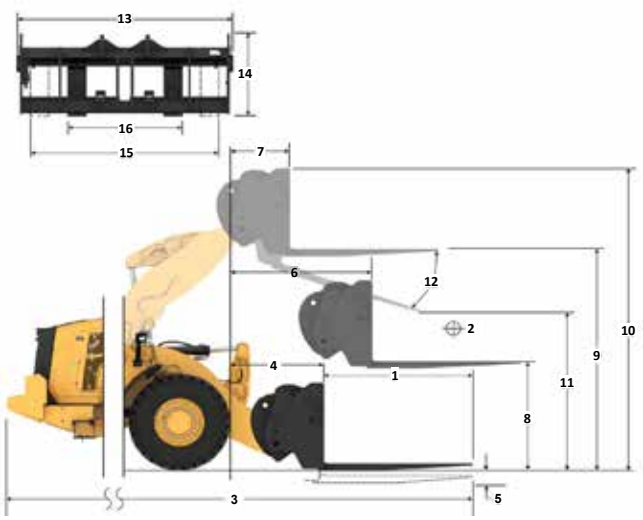

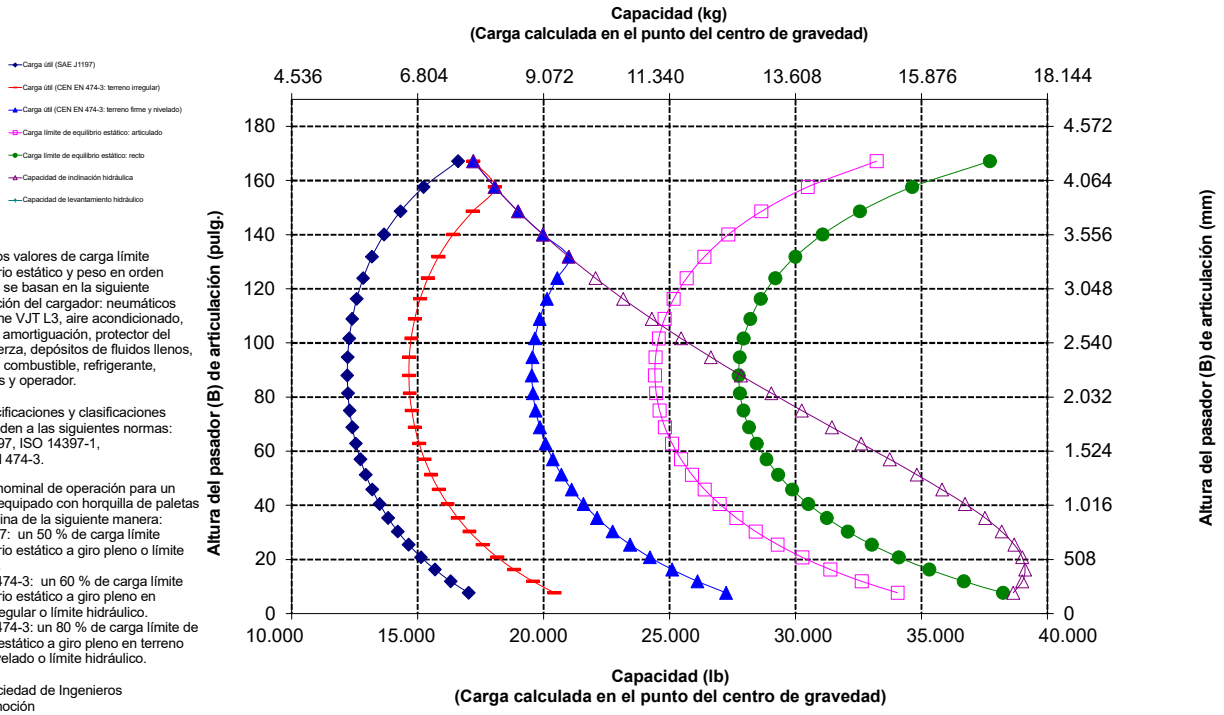

NOTA: Los valores de carga límite de equilibrio estático y peso en orden de trabajo se basan en la siguiente configuración del cargador: neumáticos Bridgestone VJT L3, aire acondicionado, control de amortiguación, protector del tren de fuerza, depósitos de fluidos llenos, tanque de combustible, refrigerante, lubricantes y operador.

Las especificaciones y clasificaciones corresponden a las siguientes normas: SAE* J1197, ISO 14397-1, CEN** EN 474-3.

La carga nominal de operación para un cargador equipado con horquilla de paletas se determina de la siguiente manera:
SAE J1197: un 50 % de carga límite de equilibrio estático a giro pleno o límite hidráulico.
CEN EN 474-3: un 60 % de carga límite de equilibrio estático a giro pleno en terreno irregular o límite hidráulico.
CEN EN 474-3: un 80 % de carga límite de equilibrio estático a giro pleno en terreno firme y nivelado o límite hidráulico.

*SAE: Sociedad de Ingenieros de Automoción
**CEN: Comité Europeo de Normalización

ADVERTENCIA: No supere la capacidad de carga de los dientes. La capacidad de un diente individual está estampada en el costado de cada uno.

Especificaciones del Cargador de Ruedas del modelo 966 XE

Especificaciones de la horquilla

Especificaciones de la horquilla

1	Longitud de diente	mm pulg.	2.438 96,0
2	Centro de carga	mm pulg.	1.219 48,0
	Carga límite de equilibrio estático: recta (horquillas horizontales)	kg lb	11.448 25.232
	Carga límite de equilibrio estático articulado (horquillas horizontales)	kg lb	10.060 22.173
	Carga nominal (SAE J1197: 50 % de FTSTL)	kg lb	5.030 11.087
	Carga nominal (CEN EN 474-3 en terreno irregular: 60 % de FTSTL)	kg lb	6.036 13.304
	Carga nominal (CEN EN 474-3 en terreno firme y nivelado: 80 % de FTSTL)	kg lb	6.207 13.681
3	Longitud total máxima	mm pulg.	10.391 409,1
4	Alcance con horquillas a nivel del suelo	mm pulg.	1.077 42,4
5	*Distancia desde el suelo a la parte inferior de los dientes a la mínima altura y con la horquilla horizontal	mm pulg.	-87 -3,4
6	Alcance con los brazos y las horquillas horizontales	mm pulg.	1.685 66,4
7	Alcance con la horquilla a altura máxima	mm pulg.	818 32,2
8	Distancia desde el suelo hasta la parte superior del diente con los brazos horizontales y la horquilla horizontal	mm pulg.	1.970 77,5
9	Distancia desde el suelo hasta la parte superior del diente a altura máxima y horquilla horizontal	mm pulg.	4.053 159,6
10	Altura total de la horquilla en levantamiento máximo (parte superior del portahorquillas al suelo)	mm pulg.	5.093 200,5
11	Espacio libre a altura máxima de levantamiento y descarga máxima	mm pulg.	1.899 74,7
12	Ángulo de descarga máximo desde la posición horizontal	grados	49
13	Ancho total del portahorquillas	mm pulg.	2.528 99,5
14	Altura total del portahorquillas	mm pulg.	1.130 44,5
15	Ancho del diente exterior (distancia máxima)	mm pulg.	2.178 85,7
16	Ancho del diente exterior (distancia mínima)	mm pulg.	576 22,7
	Ancho del diente (un solo diente)	mm pulg.	180,0 7,1
	Grosor del diente	mm pulg.	90,0 3,5
	Capacidad de los dientes	kg lb	11.300 24.905
	Peso en orden de trabajo	kg lb	23.437 51.654

*Los valores negativos están por debajo de la pendiente

966 AGG	Portahorquillas de 96"	Dientes de 96"
Horquilla para construcción Fusion	520-7957	520-7981

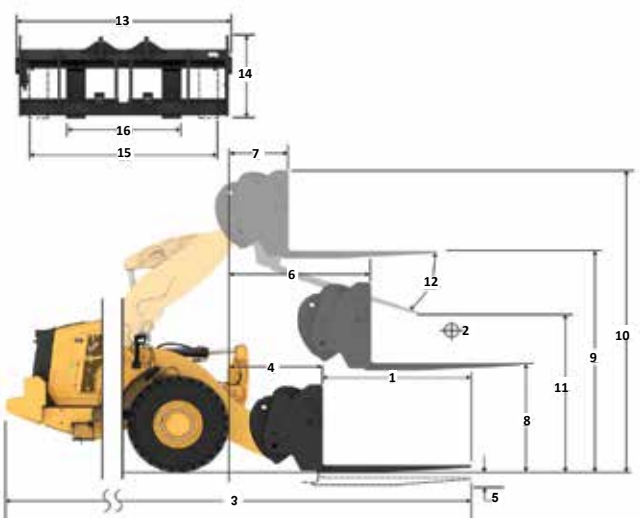

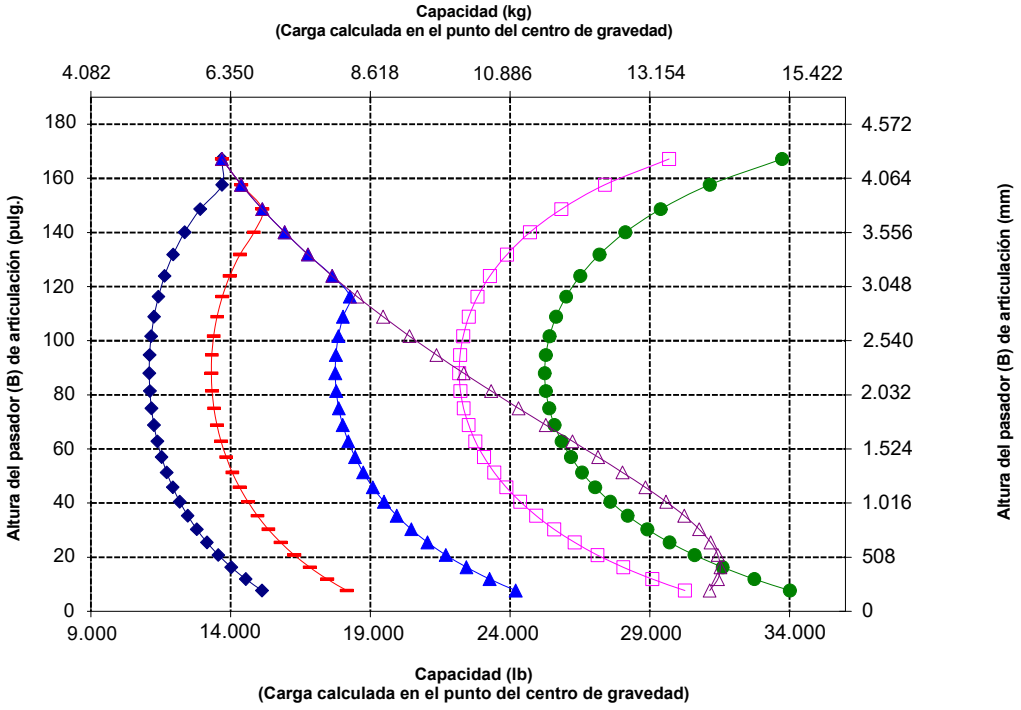

NOTA: Los valores de carga límite de equilibrio estático y peso en orden de trabajo se basan en la siguiente configuración del cargador: neumáticos Bridgestone VJT L3, aire acondicionado, control de amortiguación, protector del tren de fuerza, depósitos de fluidos llenos, tanque de combustible, refrigerante, lubricantes y operador.

Las especificaciones y clasificaciones corresponden a las siguientes normas: SAE* J1197, ISO 14397-1, CEN** EN 474-3.

La carga nominal de operación para un cargador equipado con horquilla de paletas se determina de la siguiente manera:
SAE J1197: un 50 % de carga límite de equilibrio estático a giro pleno o límite hidráulico.
CEN EN 474-3: un 60 % de carga límite de equilibrio estático a giro pleno en terreno irregular o límite hidráulico.
CEN EN 474-3: un 80 % de carga límite de equilibrio estático a giro pleno en terreno firme y nivelado o límite hidráulico.

*SAE: Sociedad de Ingenieros de Automoción
**CEN: Comité Europeo de Normalización

ADVERTENCIA: No supere la capacidad de carga de los dientes. La capacidad de un diente individual está estampada en el costado de cada uno.

Especificaciones del brazo de manipulación de materiales

966 STD

Brazo de manipulación de materiales Fusion — **6 Pos.**

Especificaciones del brazo de manipulación de materiales		Retraído	Extensión 1	Extensión 2	Extensión 3	Extensión 4	Extendido
Levantamiento máximo: alcance del gancho (1, 2, 3, 4, 5, 6)	mm	1.823	1.936	2.049	2.162	2.275	2.388
	pie, pulg.	5' 11"	6' 4"	6' 8"	7' 1"	7' 5"	7' 10"
Levantamiento máximo: altura del gancho (7, 8, 9, 10, 11, 12)	mm	7.218	7.501	7.784	8.067	8.350	8.633
	pie, pulg.	23' 8"	24' 7"	25' 6"	26' 5"	27' 4"	28' 3"
Horizontal: alcance del gancho (13, 14, 15, 16, 17, 18)	mm	4.553	4.858	5.162	5.467	5.772	6.077
	pie, pulg.	14' 11"	15' 11"	16' 11"	17' 11"	18' 1"	19' 11"
Horizontal: altura del gancho (19)	mm	1.937	1.937	1.937	1.937	1.937	1.937
	pie, pulg.	6' 4,2"	6' 4,2"	6' 4,2"	6' 4,2"	6' 4,2"	6' 4,2"
Levantamiento mínimo: alcance del gancho (20, 21, 22, 23, 24, 25)	mm	1.720	1.852	1.983	2.114	2.245	2.377
	pie, pulg.	5' 7"	6' 0"	6' 6"	6' 11"	7' 4"	7' 9"
Levantamiento mínimo: altura del gancho (26, 27, 28, 29, 30, 31)	mm	(2.871)	(3.146)	(3.421)	(3.696)	(3.971)	(4.246)
	pie, pulg.	-9' 6"	-10' 8"	-11' 9"	-12' 10"	-13' 11"	-13' 0"
Carga de equilibrio estático, recto	kg	7.689	7.275	6.902	6.564	6.258	5.977
	lb	16.947	16.033	15.211	14.468	13.792	13.174
Carga límite de equilibrio estático, articulada	kg	6.830	6.461	6.129	5.829	5.556	5.306
	lb	15.053	14.240	13.509	12.847	12.245	11.695
Peso en orden de trabajo	kg	21.986	21.986	21.986	21.986	21.986	21.986
	lb	48.456	48.456	48.456	48.456	48.456	48.456

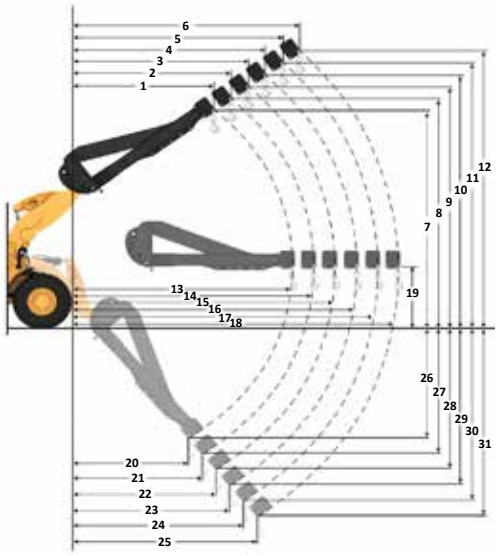

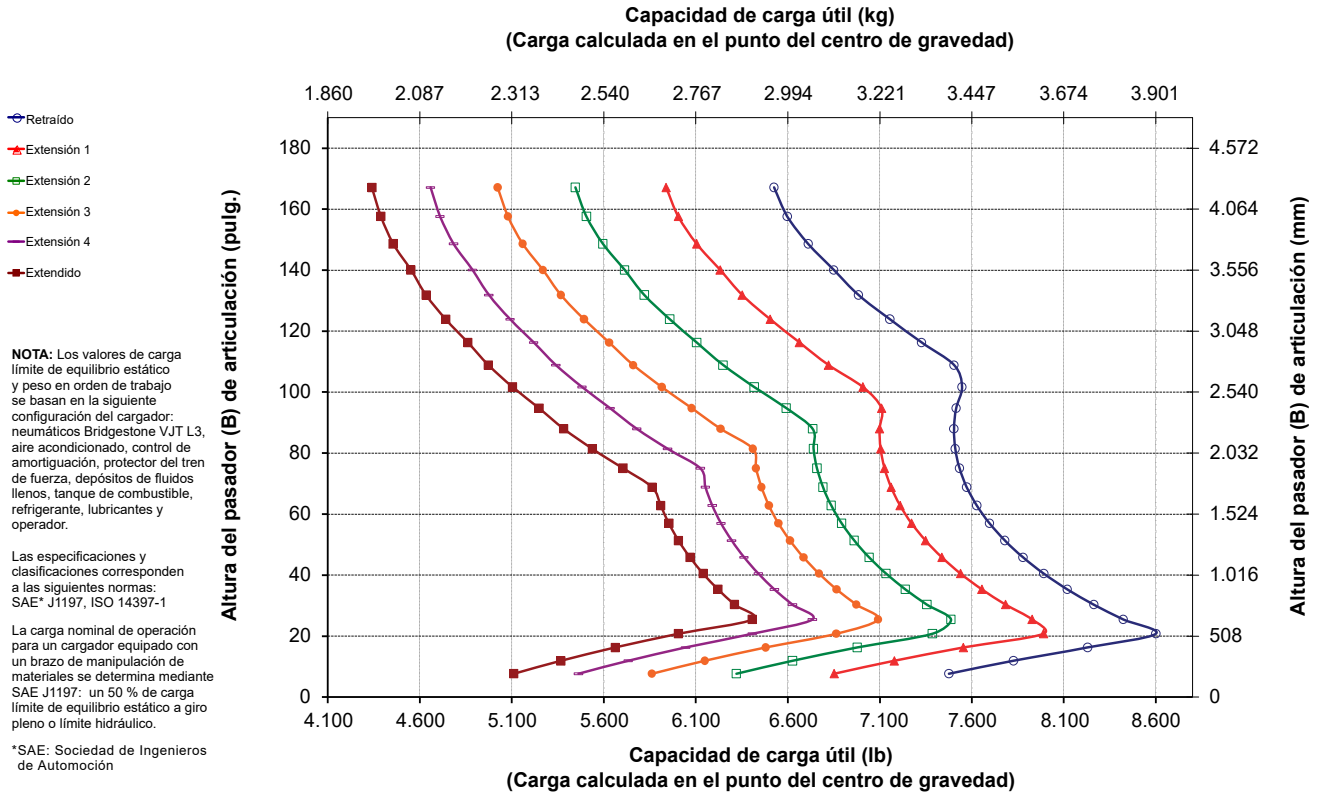

NOTA: Los valores de carga límite de equilibrio estático y peso en orden de trabajo se basan en la siguiente configuración del cargador: neumáticos Bridgestone VJT L3, aire acondicionado, control de amortiguación, protector del tren de fuerza, depósitos de fluidos llenos, tanque de combustible, refrigerante, lubricantes y operador.

Las especificaciones y clasificaciones corresponden a las siguientes normas: SAE* J1197, ISO 14397-1

La carga nominal de operación para un cargador equipado con un brazo de manipulación de materiales se determina mediante SAE J1197: un 50 % de carga límite de equilibrio estático a giro pleno o límite hidráulico.

*SAE: Sociedad de Ingenieros de Automoción

Especificaciones del Cargador de Ruedas del modelo 966 XE

Especificaciones del brazo de manipulación de materiales

966 HL

Brazo de manipulación de materiales Fusion **6 Pos.**

Especificaciones del brazo de manipulación de materiales		Retraído	Extensión 1	Extensión 2	Extensión 3	Extensión 4	Extendido
Levantamiento máximo: alcance del gancho (1, 2, 3, 4, 5, 6)	mm	1.273	1.336	1.399	1.462	1.525	1.589
	pie, pulg.	4' 2"	4' 4"	4' 7"	4' 9"	5' 0"	5' 2"
Levantamiento máximo: altura del gancho (7, 8, 9, 10, 11, 12)	mm	7.975	8.273	8.572	8.870	9.168	9.466
	pie, pulg.	26' 1"	27' 1"	28' 1"	29' 1"	30' 0"	31' 0"
Horizontal: alcance del gancho (13, 14, 15, 16, 17, 18)	mm	4.957	5.262	5.567	5.871	6.176	6.481
	pie, pulg.	16' 3"	17' 3"	18' 3"	19' 3"	20' 3"	21' 3"
Horizontal: altura del gancho (19)	mm	1.937	1.937	1.937	1.937	1.937	1.937
	pie, pulg.	6' 4,2"	6' 4,2"	6' 4,2"	6' 4,2"	6' 4,2"	6' 4,2"
Levantamiento mínimo: alcance del gancho (20, 21, 22, 23, 24, 25)	mm	(413)	(529)	(645)	(761)	(877)	(993)
	pie, pulg.	-1' 7"	-1' 3"	-2' 10"	-2' 6"	-2' 1"	-3' 8"
Levantamiento mínimo: altura del gancho (26, 27, 28, 29, 30, 31)	mm	(2.737)	(3.019)	(3.301)	(3.583)	(3.864)	(4.146)
	pie, pulg.	-8' 0"	-9' 1"	-10' 2"	-11' 2"	-12' 3"	-13' 4"
Carga de equilibrio estático, recto	kg	8.280	7.864	7.487	7.143	6.829	6.541
	lb	18.249	17.332	16.500	15.744	15.051	14.416
Carga límite de equilibrio estático (articulado)	kg	7.283	6.917	6.584	6.282	6.005	5.751
	lb	16.053	15.244	14.512	13.845	13.235	12.675
Peso en orden de trabajo	kg	23.638	23.638	23.638	23.638	23.638	23.638
	lb	52.098	52.098	52.098	52.098	52.098	52.098

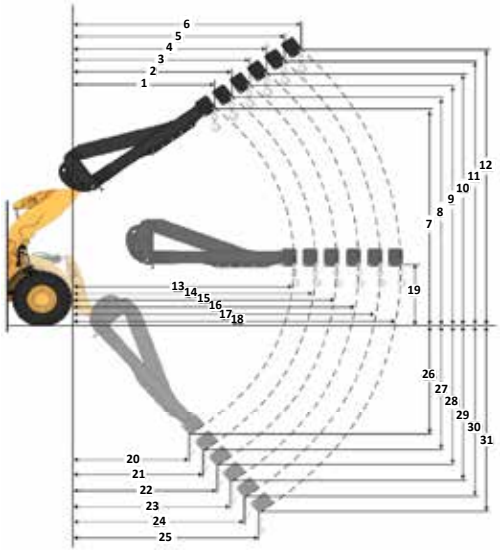

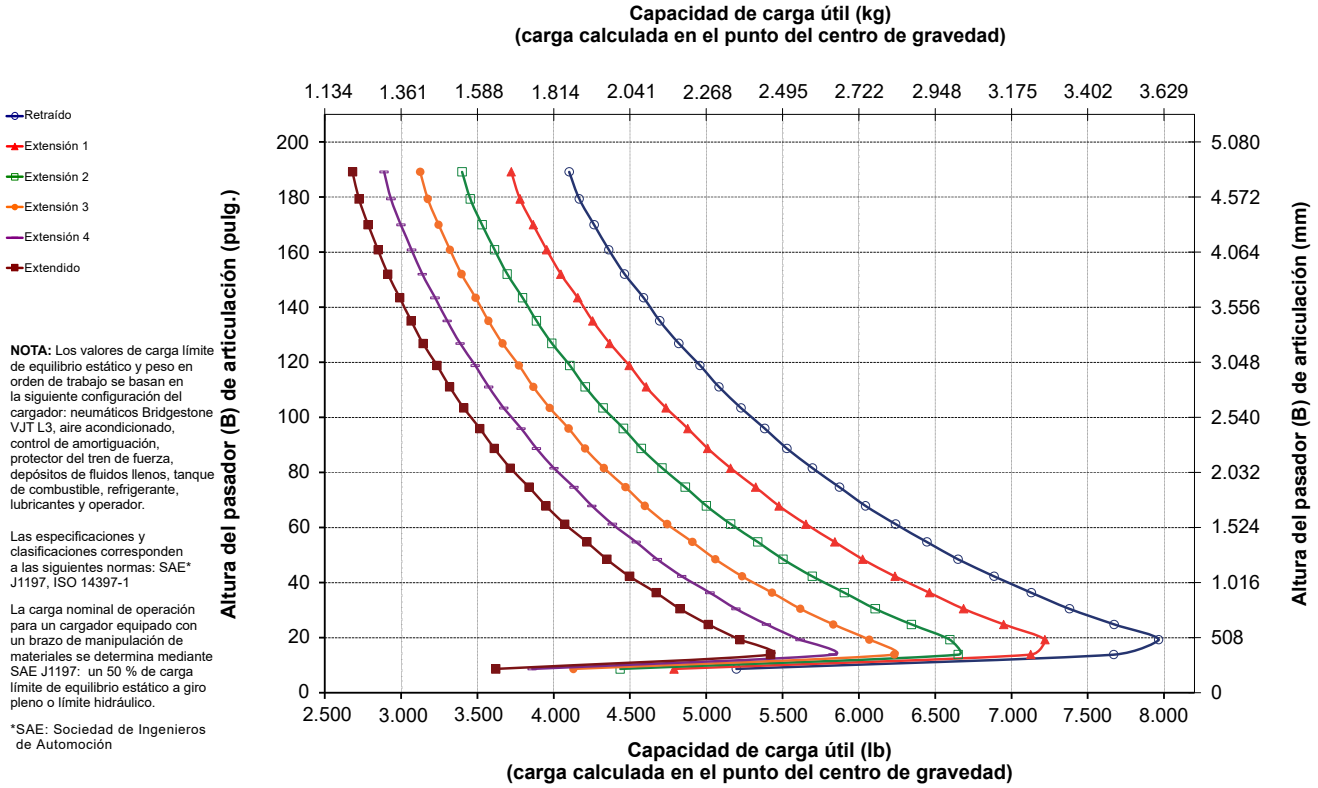

NOTA: Los valores de carga límite de equilibrio estático y peso en orden de trabajo se basan en la siguiente configuración del cargador: neumáticos Bridgestone VJT L3, aire acondicionado, control de amortiguación, protector del tren de fuerza, depósitos de fluidos llenos, tanque de combustible, refrigerante, lubricantes y operador.

Las especificaciones y clasificaciones corresponden a las siguientes normas: SAE* J1197, ISO 14397-1

La carga nominal de operación para un cargador equipado con un brazo de manipulación de materiales se determina mediante SAE J1197: un 50 % de carga límite de equilibrio estático a giro pleno o límite hidráulico.

*SAE: Sociedad de Ingenieros de Automoción

Especificaciones del brazo de manipulación de materiales

966 AGG

Brazo de manipulación de materiales Fusion **6 Pos.**

Especificaciones del brazo de manipulación de materiales		Retraído	Extensión 1	Extensión 2	Extensión 3	Extensión 4	Extendido
Levantamiento máximo: alcance del gancho (1, 2, 3, 4, 5, 6)	mm	1.823	1.936	2.049	2.162	2.275	2.388
	pie, pulg.	5' 11"	6' 4"	6' 8"	7' 1"	7' 5"	7' 10"
Levantamiento máximo: altura del gancho (7, 8, 9, 10, 11, 12)	mm	7.218	7.501	7.784	8.067	8.350	8.633
	pie, pulg.	23' 8"	24' 7"	25' 6"	26' 5"	27' 4"	28' 3"
Horizontal: alcance del gancho (13, 14, 15, 16, 17, 18)	mm	4.553	4.858	5.162	5.467	5.772	6.077
	pie, pulg.	14' 11"	15' 11"	16' 11"	17' 11"	18' 11"	19' 11"
Horizontal: altura del gancho (19)	mm	1.937	1.937	1.937	1.937	1.937	1.937
	pie, pulg.	6' 4.2"	6' 4.2"	6' 4.2"	6' 4.2"	6' 4.2"	6' 4.2"
Levantamiento mínimo: alcance del gancho (20, 21, 22, 23, 24, 25)	mm	1.720	1.852	1.983	2.114	2.245	2.377
	pie, pulg.	5' 7"	6' 0"	6' 6"	6' 11"	7' 4"	7' 9"
Levantamiento mínimo: altura del gancho (26, 27, 28, 29, 30, 31)	mm	(2.871)	(3.146)	(3.421)	(3.696)	(3.971)	(4.246)
	pie, pulg.	-9' 6"	-10' 8"	-11' 9"	-12' 10"	-13' 11"	-13' 0"
Carga de equilibrio estático, recto	kg	8.375	7.925	7.519	7.153	6.819	6.515
	lb	18.459	17.466	16.573	15.764	15.029	14.358
Carga límite de equilibrio estático (articulado)	kg	7.415	7.016	6.656	6.331	6.035	5.765
	lb	16.343	15.463	14.670	13.953	13.301	12.706
Peso en orden de trabajo	kg	22.637	22.637	22.637	22.637	22.637	22.637
	lb	49.891	49.891	49.891	49.891	49.891	49.891

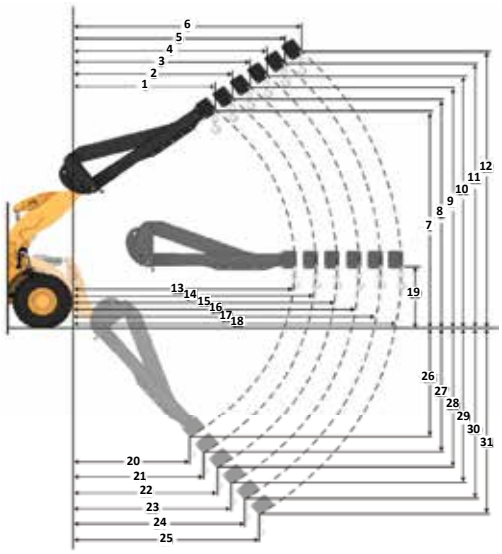

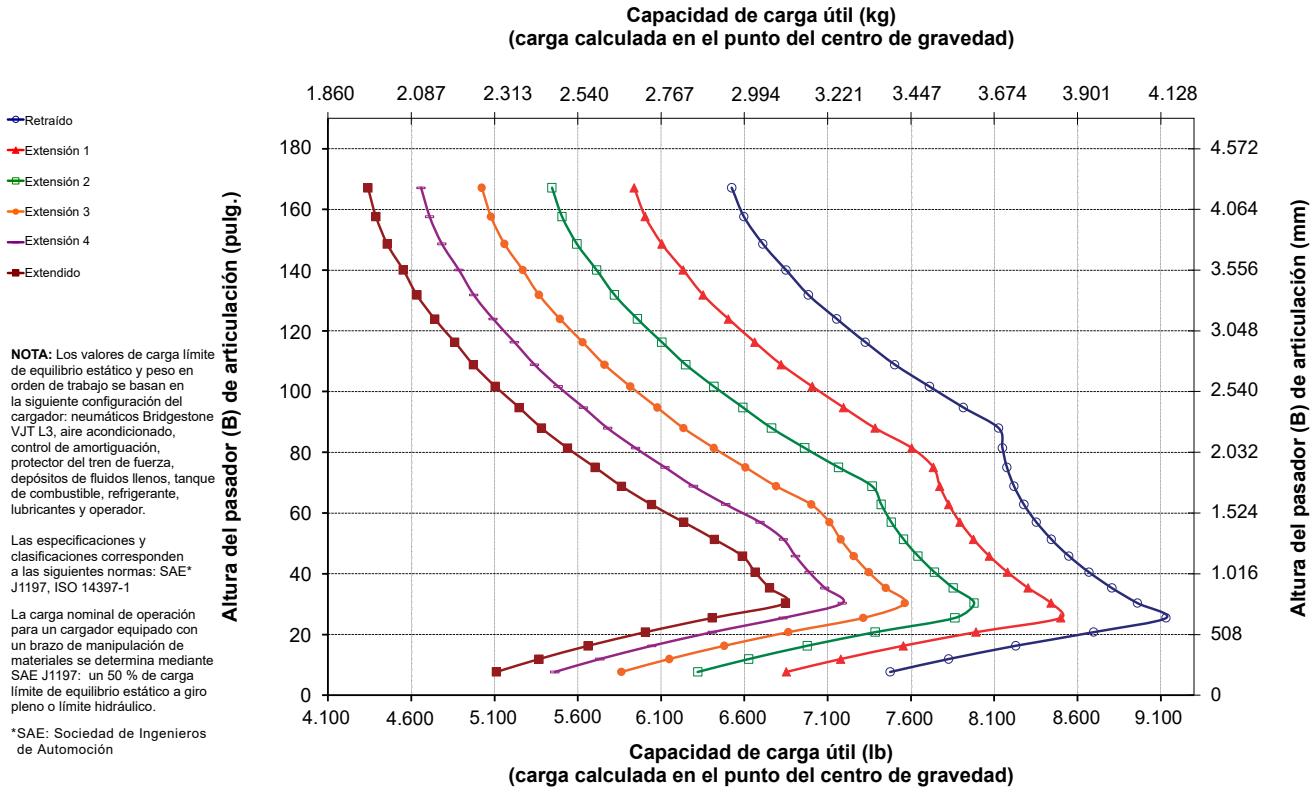

NOTA: Los valores de carga límite de equilibrio estático y peso en orden de trabajo se basan en la siguiente configuración del cargador: neumáticos Bridgestone VJT L3, aire acondicionado, control de amortiguación, protector del tren de fuerza, depósitos de fluidos llenos, tanque de combustible, refrigerante, lubricantes y operador.

Las especificaciones y clasificaciones corresponden a las siguientes normas: SAE* J1197, ISO 14397-1

La carga nominal de operación para un cargador equipado con un brazo de manipulación de materiales se determina mediante SAE J1197: un 50 % de carga límite de equilibrio estático a giro pleno o límite hidráulico.

*SAE: Sociedad de Ingenieros de Automoción

Especificaciones del Cargador de Ruedas del modelo 966 XE

Equipo estándar y optativo

El equipo estándar y optativo puede variar. Comuníquese con su distribuidor Cat para obtener más detalles.

	Estándar	Optativo
ENTORNO DEL OPERADOR		
Cabina presurizada e insonorizada	✓	
Puerta con sistema de apertura remoto	✓	
Controles de implementos EH y freno de estacionamiento	✓	
Apoyapiés		✓
Palanca universal de dirección	✓	
Palanca universal del implemento (solo 2 V, 3 V)		✓
Radio de entretenimiento (FM, AM, USB, BT)		✓
Radio de entretenimiento (DAB+)		✓
Listo para la instalación de radio CB		✓
Cinturón de seguridad con monitoreo	✓	
Asiento, gamuza/tela, suspensión neumática y calefacción	✓	
Asiento, cuero/tela, suspensión neumática, calefacción/enfriamiento		✓
Pantalla táctil	✓	
Botones programables del teclado	✓	
Espejos con calefacción	✓	
Aire acondicionado, calentador, desempañador (temperatura automática y ventilador)	✓	
Parasol, delantero, retráctil	✓	
Visera trasera retráctil	✓	
Ventanas frontales laminadas	✓	
Ventanas delanteras de servicio pesado		✓
Protector completo de la ventana de la cabina		✓
TECNOLOGÍA A BORDO		
Autocarga con ajuste automático de los neumáticos	✓	
ID de operador y seguridad de la máquina	✓	
Perfiles de aplicación	✓	
Ayudas para el trabajo	✓	
Ayuda de controles y OMM electrónico*	✓	
Báscula Cat Payload	✓	
Cat Advanced Payload		✓
Cat Payload de uso comercial****		✓
Impresora Cat Payload con E-ticket		✓
Información de características clave	✓	
Widget de visualización de carga de cucharón	✓	
Remote Flash	✓	

* No disponible en todos los idiomas
** Estándar donde esté indicado
*** No es compatible con las configuraciones para carretera
**** Disponible en Europa, Turquía, Australia y Nueva Zelanda. Las certificaciones pueden variar según el país. Para obtener más información, comuníquese con su distribuidor Cat.

	Estándar	Optativo
SISTEMA HIDRÁULICO		
Sistema del implemento con detección de carga con bomba de pistones electrohidráulica de desplazamiento variable	✓	
Sistema de dirección, detección de carga con bomba de pistones de desplazamiento variable especializada	✓	
Control de amortiguación, acumuladores dobles	✓	
Funciones auxiliares de 3.ª y 4.ª con control de amortiguación		✓
Válvulas de muestreo de aceite y mangueras Cat XT™	✓	
Control de acoplador rápido		✓
TREN DE FUERZA		
Motor Cat C9.3B	✓	
Bomba eléctrica de cebado de combustible	✓	
Separador de agua y combustible y filtro de combustible secundario	✓	
Motor, antefiltro de aire	✓	
Antefiltro de aire de la turbina		✓
Radiador para gran cantidad de residuos		✓
Ventilador de enfriamiento reversible		✓
Ejes con bloqueo automático del diferencial delantero	✓	
Ejes con bloqueo automático del diferencial trasero y delantero		✓
Ejes con drenajes ecológicos	✓	
Ejes con sellos para temperaturas extremas listos para instalación de AOC		✓
Enfriador de aceite de los ejes		✓
Transmisión continuamente variable	✓	
Control de fuerza de tracción	✓	
Modalidad de traba del acelerador	✓	
Retención en pendiente y de velocidad en pendientes	✓	
Frenos de servicio hidráulicos, discos húmedos cerrados, indicadores de desgaste	✓	
Freno de estacionamiento, accionamiento de resorte/liberación a presión, disco de calibre en ejes delanteros	✓	
SISTEMA ELÉCTRICO		
Sistema de arranque y carga de 24 V	✓	
Motor de arranque eléctrico de servicio pesado	✓	
Arranque en frío, 120 V o 240 V		✓
Luces: halógenas, 4 luces de trabajo, 2 luces de visión trasera	✓	
Luces de circulación por carretera con señales de giro	✓	
Luces LED		✓

(continúa en la siguiente página)

Equipo estándar y optativo *(continuación)*

El equipo estándar y optativo puede variar. Comuníquese con su distribuidor Cat para obtener más detalles.

	Estándar	Optativo
SISTEMA MONITOR		
Tablero delantero con indicadores analógicos, pantalla LCD y luces de advertencia	✓	
Monitor táctil principal (Cat Payload, pantallas de cuadrantes, ajustes y mensajes de la máquina)	✓	
Monitoreo de presión de los neumáticos		✓
Recordatorios de mantenimiento	✓	
VARILLAJE		
Levantamiento estándar, barra en Z	✓	
Levantamiento alto, barra en Z		✓
Desconexiones: levantamiento e inclinación	✓	
EQUIPOS ADICIONALES		
Sistema de lubricación automática Cat		✓
Guardabarros de desplazamiento por carretera		✓
Protecciones: tren de fuerza, cárter, cabina, cilindros, parte posterior		✓
Aceite hidráulico biodegradable		✓
Sistema de cambio rápido de aceite		✓
Caja de herramientas		✓

	Estándar	Optativo
SEGURIDAD		
Sistema de radar trasero Cat Detect		✓
Pantalla de visión trasera especializada		✓
Visibilidad: espejos y cámara de visión trasera	✓	
Sistema de visión multivista (360°)		✓
Plataforma de limpieza de ventanas delantera	✓	
Retractor del cinturón de seguridad de 4 puntos		✓
Luces estroboscópicas de retroceso***		✓
Sistema de dirección secundaria eléctrico**		✓
Calzos para ruedas		✓
Baliza de advertencia		✓
Sistema de advertencia de colisión con detección de personal e inhibición del movimiento		✓
Control remoto		✓
CONFIGURACIONES ESPECIALES		
Manipulador de áridos		✓
Basura e industrial		✓
Explotación forestal		✓
Resistencia a la corrosión		✓

* No disponible en todos los idiomas
** Estándar donde esté indicado
*** No es compatible con las configuraciones para carretera
**** Disponible en Europa, Turquía, Australia y Nueva Zelanda. Las certificaciones pueden variar según el país. Para obtener más información, comuníquese con su distribuidor Cat.

Declaración ambiental del modelo 966 XE

La siguiente información se aplica a la máquina en el momento de la fabricación final configurada para la venta en las regiones cubiertas en este documento. El contenido de esta declaración es válido a partir de la fecha de emisión. Sin embargo, el contenido relacionado con las características y las especificaciones de la máquina está sujeto a cambios sin previo aviso. Para obtener información adicional, consulte el Manual de Operación y Mantenimiento de la máquina.

Para obtener más información sobre nuestras prácticas de sostenibilidad y nuestro progreso, visite https://www.caterpillar.com/en/company/sustainability.html.

Motor

- El Motor Cat® C9.3B cumple con las normas de emisiones Tier 4 final de la EPA de EE.UU., Stage V de la UE, Stage V de Corea y 2014 de Japón.
- En los motores diésel Cat se debe usar ULSD (ultra-low sulfur diesel, combustible diésel de contenido ultrabajo de azufre) con 15 ppm de azufre o menos o ULSD mezclado con los siguientes combustibles de menor intensidad** de carbono hasta:
  - ✓ Un 20 % de biodiésel FAME (Fatty Acid Methyl Ester, Éster metílico de ácido graso)*.
  - ✓ Un 100 % de combustible diésel renovable, combustibles HVO (hydrotreated vegetable oil, aceite vegetal hidrotratado) y GTL (gas-to-liquid, gas a líquido)

  Consulte las pautas para saber cuál es la aplicación correcta. Comuníquese con su distribuidor Cat® o lea las recomendaciones de fluidos para máquinas Caterpillar (SEBU6250) a fin de obtener más información.

  * Los motores sin dispositivos de postratamiento pueden usar mezclas más altas,hasta un 100 % de biodiésel.

  ** Las emisiones de gases de efecto invernadero del tubo de escape de los combustibles con menor intensidad de carbono son esencialmente las mismas que las de los combustibles tradicionales.

Sistema de aire acondicionado

El sistema de aire acondicionado en esta máquina contiene el refrigerante de gases fluorados de efecto invernadero R134a (potencial de calentamiento global = 1.430). El sistema contiene 1,6 kg (3,5 lb) de refrigerante, equivalente a 2,288 toneladas métricas (2,522 ton EE.UU.) de CO_2.

Pintura

- En función de la mejor información disponible, la concentración máxima permitida, medida en partes por millón (ppm), de los siguientes metales pesados en la pintura son:
  - Bario < 0,01 %
  - Cadmio <0,01 %
  - Cromo <0,01 %
  - Plomo <0,01 %

Rendimiento acústico

Nivel de presión acústica para el operador (ISO 6396:2008)	67 dB(A)
Nivel de potencia acústica exterior (ISO 6395:2008)	107 dB(A)
Nivel de presión acústica para el operador (ISO 6396:2008)*	67 dB(A)
Nivel de potencia acústica exterior (ISO 6395:2008)**	105 dB(A)

*Se incluyen los países que adoptan las Directivas de la Unión Europea y del Reino Unido

**Directiva de ruido de la Unión Europea 2000/14/EC y el reglamento de ruido del Reino Unido 2001 N.° 1701.

Aceites y fluidos

- En las fábricas de Caterpillar se usan refrigerantes de etilenglicol. El refrigerante/anticongelante para motores diésel Cat (DEAC, Diesel Engine Antifreeze/Coolant) y el refrigerante de larga duración (ELC, Extended Life Coolant) Cat se pueden reciclar. Consulte a su distribuidor Cat para obtener más información.
- Cat Bio HYDO™ Advanced es un aceite hidráulico biodegradable aprobado por la etiqueta ecológica de la UE.
- Es probable que haya fluidos adicionales. Consulte el Manual de Operación y Mantenimiento o la Guía de Aplicación e Instalación para conocer las recomendaciones completas de fluidos y los intervalos de mantenimiento.

Características y tecnologías

- Las siguientes características y tecnologías pueden contribuir al ahorro de combustible o la reducción de carbono. Las características pueden variar. Comuníquese con su distribuidor Cat para obtener más detalles.
  - La profunda integración de la transmisión continuamente variable, el motor, los sistemas hidráulicos y los sistemas de refrigeración aumenta el rendimiento y la eficiencia del combustible.
  - La parada automática del motor en vacío reduce las horas de funcionamiento en vacío.
  - Sistema de Recuperación Automática Cat, Módulo de Emisiones Limpias (CEM, Clean Emissions Module) Cat con filtro de partículas de combustible diésel (DPF, Diesel Particulate Filter) y bomba y tanque de Fluido de Escape de Combustible Diésel (DEF, Diesel Exhaust Fluid).
  - La función Autodig con ajuste automático de los neumáticos ofrece niveles de llenado del cucharón elevados y constantes.
  - Los intervalos de mantenimiento ampliados reducen el consumo de fluidos y filtros.

Reciclado

- Los materiales incluidos en las máquinas se clasifican como se indica a continuación con un porcentaje de peso aproximado. Debido a las variaciones de las configuraciones de los productos, los siguientes valores de la tabla pueden variar.

Tipo de material	Porcentaje de peso
Acero	68,65 %
Hierro	17,15 %
Metales no ferrosos	2,46 %
Mixtos metálicos	0,27 %
Mixtos metálicos y no metálicos	0,59 %
Plástico	1,13 %
Caucho	4,92 %
Mixto no metálico	0,02 %
Fluido	1,69 %
Otros	3,11 %
Sin categoría	0 %
Total	100 %

- Una máquina con una mayor tasa de reciclado garantizará un uso más eficiente de los valiosos recursos naturales y aumentará el valor del producto al final de su vida útil. Según la norma ISO 16714 (Maquinaria de movimiento de tierras - Reciclabilidad y recuperabilidad - Terminología y método de cálculo), la tasa de reciclabilidad se define como el porcentaje en masa (fracción de masa en porcentaje) de la máquina nueva potencialmente reciclable, reutilizable o ambas cosas.

  Todas las piezas de la lista de materiales se evalúan primero por tipo de componente según una lista de componentes definida por las normas ISO 16714 y CEMA (Construction Equipment Manufacturers Association, Asociación de Fabricantes de Equipos de Construcción) de Japón. Las piezas restantes se evalúan además para su reciclado en función del tipo de material.

  Debido a las variaciones de la configuración de los productos, los siguientes valores de la tabla pueden variar.

Tasa de reciclado: 97 %

966 XE

Manipulador de basura sy chatarra

El paquete de Manipulador de Basura y Chatarra del modelo del modelo 966 XE del Cargador de Ruedas Cat 966 XE cuenta con las protecciones y refuerzos necesarios para trabajar en estaciones de transferencia, depósitos de reciclaje, desguaces y lugares de demolición.

Fiabilidad demostrada

- El Motor Cat C9.3B ofrece una alta densidad de potencia con una combinación de sistemas electrónicos, de combustible y de aire de calidad comprobada.
- Equipado con un Sistema de Recuperación Cat automático, un Módulo de Emisiones Limpias (CEM, Clean Emissions Module) Cat con filtro de partículas diésel (DPF, Diesel Particulate Filter) y una bomba y tanque del fluido de escape diésel (DEF, Diesel Exhaust Fluid).
- Cuenta con una bomba eléctrica de cebado de combustible, separador de agua y combustible y un filtro de combustible secundario.
- El minucioso diseño de componentes y los procesos de validación de la máquina proporcionan una fiabilidad y tiempo de disponibilidad inigualables.

Durabilidad

- El paquete de manipulador de basura y chatarra incorpora protecciones de acero adicionales en toda la máquina para proteger su inversión y mantener los residuos lejos de la válvula del implemento y los compartimientos del motor.
- Los peldaños inferiores de cable de acero de servicio pesado soportan las condiciones más duras.
- Las transmisiones y los ejes de servicio pesado están diseñados para hacer frente a aplicaciones de basura y chatarra.

Eficiencia del combustible y productividad óptimas

- Hasta un 35 % más de eficiencia del combustible en comparación con el modelo Cat anterior.
- La profunda integración del sistema de transmisión continuamente variable, el motor, los sistemas hidráulicos y los sistemas de enfriamiento Cat da como resultado un rendimiento y una eficiencia del combustible significativamente mayores.
- Eliminar el convertidor de par permite controlar las rpm del motor y la velocidad de la máquina por separado, lo que resulta en excavaciones eficientes, un control preciso y una operación sencilla.
- La velocidad nominal más baja del motor reduce el desgaste de los componentes y el ruido de la operación.
- Varillaje de levantamiento alto optativo que ofrece espacio libre de descarga adicional.
- Sistema hidráulico optativo de la 3.ª y 4.ª válvula disponible para herramientas que requieren funciones adicionales.
- Un ventilador de paso variable optativo y los núcleos de enfriamiento de manipulación de residuos de gran volumen alta ayuda a limpiar los núcleos de los residuos.

Características de seguridad

- La cámara de visión trasera mejora la visibilidad detrás de la máquina. Así podrá trabajar de forma segura y con confianza.
- El sistema multivisión (360˚) optativo ayuda al operador a controlar el entorno que rodea a la máquina en todo momento.
- La tecnología de radar Cat Detect optativa mejora la percepción al monitorizar el entorno de trabajo y alerta a los operadores de posibles peligros.
- Acceso a la cabina con una puerta amplia, apertura remota de puertas opcional y escalones similares a una escalera que proporcionan una estabilidad sólida.
- El parabrisas que se extiende del piso al techo, los grandes espejos con espejos integrados dirigidos a puntos y una cámara de visión trasera proporcionan una visibilidad panorámica líder en la industria.

Tiempo y costos de mantenimiento reducidos

- La ampliación de los intervalos de cambio del filtro y los fluidos reduce los costos de mantenimiento hasta en un 20 %.
- El antefiltro de aire optativo del motor de la turbina mejora la vida útil del filtro de aire.
- Remote Troubleshoot conecta la máquina con el departamento de servicio del distribuidor para que los problemas puedan diagnosticarse rápidamente y usted pueda volver al trabajo.
- Remote Flash se adapta a su horario de trabajo para garantizar que el software de la máquina esté actualizado a fin de proporcionar un rendimiento óptimo.
- La aplicación Cat App ayuda a gestionar la ubicación, las horas de trabajo y los programas de mantenimiento de la flota. Además, proporciona alertas sobre las tareas de mantenimiento necesarias y le permite solicitar servicio a su distribuidor Cat local.
- El capó inclinable de una sola pieza permite acceder al compartimiento del motor de forma rápida y sencilla.

Trabaje cómodamente en la nueva cabina

- El filtro de aire de la cabina de carbono reduce los olores de la cabina.
- El antefiltro de cabina eléctrico optativo filtra el aire entrante y presuriza la cabina.
- Asiento y suspensión de última generación con ajustes sencillos para una mayor comodidad del operador. Se ofrece en tres niveles de corte y puede equiparse con un arnés de cuatro puntos.
- El nuevo panel y las pantallas táctiles de alta resolución que incluye la cabina son intuitivos y fáciles de utilizar.
- La insonorización, los sellos y los soportes viscosos de la cabina reducen el ruido y las vibraciones a fin de ofrecer un entorno de trabajo más silencioso.
- El sistema de dirección electrohidráulico con palanca universal montado en el asiento proporciona control de precisión y reduce significativamente la fatiga de los brazos, lo que da como resultado una comodidad y precisión excelentes. También hay disponible un volante con HMU (hydraulic metering unit, unidad de medición hidráulica).

Especificaciones del Manipulador de Basura y Chatarra del modelo 966 XE

Características del Manipulador de Basura y Chatarra del modelo 966 XE

1. Protector de ventana optativo de resistencia ante los impactos para el vidrio.
2. Las protecciones de acero agregadas incluyen el cárter, el tren de fuerza, el bastidor delantero, el enganche, el cilindro de dirección, el centro de servicio, la plataforma de la cabina, la tapa de válvulas del implemento y el cilindro de inclinación.
3. El filtro de aire de la cabina de carbono elimina los olores fuertes.
4. El antefiltro de cabina eléctrico optativo ayuda a mejorar la vida útil del filtro de la cabina y mantiene la cabina presurizada.
5. Sistema hidráulico optativo de la 3.ª y 4.ª válvula disponible para controlar una amplia variedad de herramientas.
6. Amplia variedad de herramientas para basura y chatarra Cat.

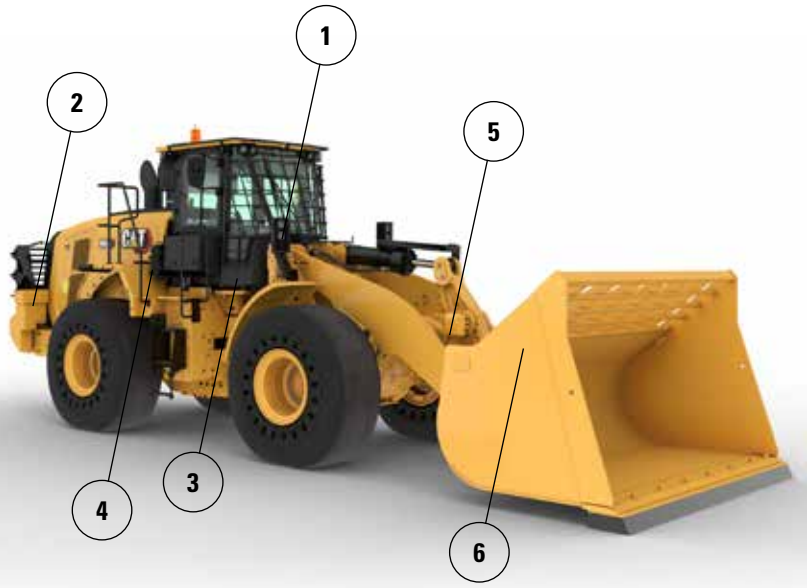

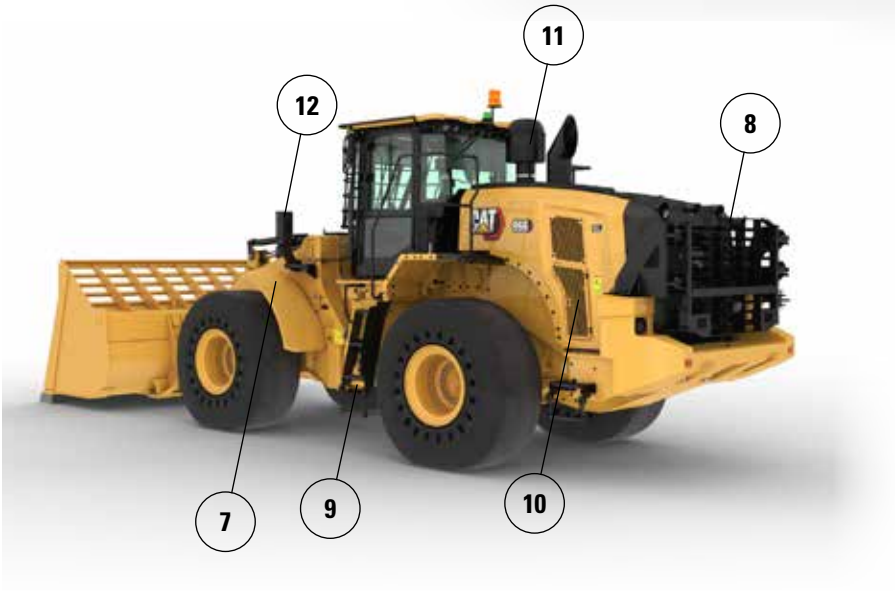

7. Los guardabarros delanteros estrechos de acero ayudan a mantener el parabrisas limpio y se colocan en el interior del borde exterior del neumático para una mayor protección.
8. El protector trasero optativo resguarda el paquete de rejilla trasera y enfriamiento de impactos.
9. Los peldaños inferiores de cable de acero de servicio pesado soportan las condiciones más duras.
10. Un ventilador de paso variable optativo y los núcleos de enfriamiento de manipulación de residuos de gran volumen alta ayudan a mantener limpio el paquete de enfriamiento.
11. El antefiltro de aire de motor de turbina optativo con opción de rejilla para residuos ayuda a prolongar la vida útil del filtro de aire del motor.
12. Las luces delanteras están protegidas y colocadas cerca del bastidor para una mayor protección.

13. El protector inferior del bastidor delantero resguarda los componentes del tren de fuerza de la acumulación de basura en el compartimiento delantero del bastidor.
14. El protector del tren de fuerza resguarda la transmisión y ayuda a mantener la basura fuera del compartimiento del motor.
15. El protector del centro de servicio hidráulico inferior resguarda el filtro de la transmisión y ayuda a mantener la basura fuera del centro de servicio.
16. Los protectores traseros de la plataforma y el cárter mantienen la basura y los residuos fuera.

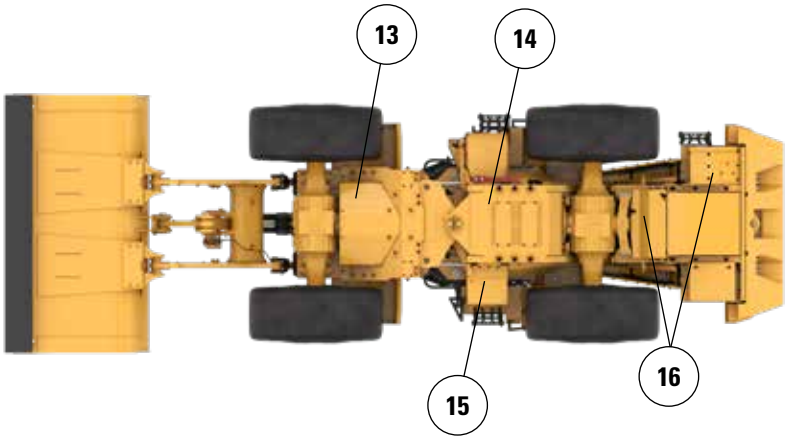

Opciones de neumáticos

Marca de neumáticos	BRAWLER HPS SMOOTH	BRAWLER HPS TRACTION	BRIDGESTONE	MICHELIN	MAXAM
Tamaño del neumático	**26.5R25**	**26.5R25**	**26.5R25**	**26.5R25**	**26.5R25**
Tipo de rodadura	**Sin respuesta**	**Sin respuesta**	**L3**	**L3**	**L3**
Patrón de rodadura	**LISO**	**TRACCIÓN**	**VJT**	**XHA2**	**MS302**
Resistencia de la carcasa	**Sin respuesta**	**Sin respuesta**	*	**	**
Ancho sobre los neumáticos: máximo (vacío)*	2.959 mm 9' 9"	2.959 mm 9' 9"	2.978 mm 9' 10"	2.986 mm 9' 10"	2.972 mm 9' 9"
Ancho sobre los neumáticos: máximo (cargado)*	2.968 mm 9' 9"	2.968 mm 9' 9"	3.012 mm 9' 11"	3.016 mm 9' 11"	2.947 mm 9' 9"
Cambio en las dimensiones verticales (promedio de la parte delantera y trasera)		-3 mm -0,1"	-37 mm -1,5"	-48 mm -1,9"	-23 mm -0,9"
Cambio del alcance horizontal		0 mm 0"	-11 mm -0,4"	-8 mm -0,3"	-18 mm -0,7"
Cambio en el círculo de espacio libre hasta el exterior de los neumáticos		0 mm 0"	44 mm 1,7"	48 mm 1,9"	-21 mm -0,8"
Cambio en el círculo de espacio libre hasta el interior de los neumáticos		0 mm 0"	-44 mm -1,7"	-48 mm -1,9"	21 mm 0,8"
Cambio en el peso en orden de trabajo (sin lastre)		-224 kg -494 lb	-4.300 kg -9.482 lb	-4.464 kg -9.843 lb	-4.316 kg -9.517 lb
Cambio en la carga límite de equilibrio estático: recto		-162 kg -358 lb	-3.118 kg -6.874 lb	-3.236 kg -7.136 lb	-3.129 kg -6.900 lb
Cambio en la carga límite de equilibrio estático: articulado		-144 kg -319 lb	-2.774 kg -6.116 lb	-2.879 kg -6.349 lb	-2.784 kg -6.138 lb
Ángulo de oscilación del eje trasero	±8 grados	±8 grados	±13 grados	±13 grados	±13 grados
Subida y bajada máxima de una rueda	310 mm 1' 1"	310 mm 1' 1"	502 mm 1' 8"	502 mm 1' 8"	502 mm 1' 8"

*Ancho sobre una protuberancia e incluye el aumento del neumático.

Especificaciones del Manipulador de Basura y Chatarra del modelo 966 XE

Especificaciones de operación: cucharones

Varillaje			Varillaje estándar		
Tipo de cucharón			De uso general, con gancho, Fusion		
Tipo de cuchilla			Cuchillas empernadas	Dientes y segmentos	Puntas
	Capacidad: nominal	m^3	4,20	4,20	4,00
		yd^3	5,50	5,50	5,25
	Capacidad: nominal a un factor de llenado del 110 %	m^3	4,60	4,60	4,40
		yd^3	6,00	6,00	5,75
	Ancho	mm	3.220	3.271	3.271
		pies/pulg.	10' 6"	10' 8"	10' 8"
16†	Espacio libre de descarga en levantamiento máximo y descarga a 45°	mm	2.998	2.844	2.844
		pies/pulg.	9' 10"	9' 3"	9' 3"
17†	Alcance en levantamiento máximo y descarga a 45°	mm	1.406	1.544	1.544
		pies/pulg.	4' 7"	5' 0"	5' 0"
	Alcance con cucharón y brazo de levantamiento horizontales	mm	2.866	3.070	3.070
		pies/pulg.	9' 4"	10' 0"	10' 0"
A†	Profundidad de excavación	mm	78	78	48
		pulg.	3,0"	3,0"	1,9"
12†	Longitud total	mm	8.767	8.993	8.993
		pies/pulg.	28' 10"	29' 7"	29' 7"
B†	Altura total con el cucharón en levantamiento máximo	mm	5.998	5.998	5.998
		pies/pulg.	19' 9"	19' 9"	19' 9"
	Radio del círculo de espacio libre del cargador con el cucharón en la posición de acarreo	mm	7.539	7.629	7.629
		pies/pulg.	24' 9"	25' 1"	25' 1"
	Carga límite de equilibrio estático recto (con deflexión de neumáticos)	kg	19.632	19.449	19.814
		lb	43.280	42.877	43.682
	Carga límite de equilibrio estático recto (sin deflexión del neumático)	kg	21.122	20.937	21.319
		lb	46.554	46.146	46.988
	Carga límite de equilibrio estático, articulado (con deflexión del neumático)	kg	17.832	17.649	18.001
		lb	39.313	38.910	39.685
	Carga límite de equilibrio estático articulado (sin deflexión de neumáticos)	kg	19.330	19.145	19.513
		lb	42.604	42.196	43.007
	Fuerza de desprendimiento (§)	kN	166	165	176
		lbf	37.424	37.081	39.622
	Peso en orden de trabajo*	kg	28.578	28.716	28.553
		lb	62.985	63.289	62.930

* Los valores de carga límite de equilibrio estático y peso en orden de trabajo que se muestran se basan en la configuración de una máquina con neumáticos macizos Brawler 26.5X25 Smooth, depósitos de fluidos llenos, operador, antefiltro de cabina, contrapeso fabricado con protector trasero (1.300 kg), cristal de ventana plano con protector delantero, paquete industrial, control de amortiguación, arranque estándar, guardabarros estrechos, antefiltro del motor de la turbina, Product Link, ejes con bloqueo de diferencial automático (delantero/trasero), protector del tren de fuerza, dirección estándar, insonorización industrial y ventilador de paso variable.

† La ilustración se muestra con tablas de dimensiones.

(§) Mide 100 mm (4") detrás la punta de la cuchilla con el pasador de articulación del cucharón como punto de pivote, de acuerdo con la norma ISO 14397-2:2007.

(Con deflexión de neumáticos) Cumple completamente con la norma ISO 14397-1:2007, secciones 1 a 6, que requiere la verificación del 2 % entre los cálculos y las pruebas.

(Sin deflexión de neumáticos) Cumple con la norma ISO 14397-1:2007, secciones 1 a 5.

Hay disponibles otros cucharones y las ofertas varían según la región. Consulte a su distribuidor Cat local para obtener más detalles.

Especificaciones de operación: cucharones

Varillaje			Varillaje estándar					
Tipo de cucharón			De uso general, con gancho, Fusion					
	Tipo de cuchilla		Cuchillas empernadas	Dientes y segmentos	Puntas	Cuchillas empernadas	Dientes y segmentos	Puntas
	Capacidad: nominal	m^3	3,80	3,80	3,60	4,60	4,60	4,40
		yd^3	5,00	5,00	4,75	6,00	6,00	5,75
	Capacidad: nominal a un factor de llenado del 110 %	m^3	4,20	4,20	4,00	5,10	5,10	4,80
		yd^3	5,50	5,50	5,25	6,75	6,75	6,25
	Ancho	mm	3.220	3.271	3.271	3.220	3.271	3.271
		pies/pulg.	10' 6"	10' 8"	10' 8"	10' 6"	10' 8"	10' 8"
16†	Espacio libre de descarga en levantamiento máximo y descarga a 45°	mm	3.076	2.924	2.924	2.985	2.831	2.831
		pies/pulg.	10' 1"	9' 7"	9' 7"	9' 9"	9' 3"	9' 3"
17†	Alcance en levantamiento máximo y descarga a 45°	mm	1.335	1.474	1.474	1.409	1.546	1.546
		pies/pulg.	4' 4"	4' 10"	4' 10"	4' 7"	5' 0"	5' 0"
	Alcance con cucharón y brazo de levantamiento horizontales	mm	2.756	2.961	2.961	2.876	3.081	3.081
		pies/pulg.	9' 0"	9' 8"	9' 8"	9' 5"	10' 1"	10' 1"
A†	Profundidad de excavación	mm	86	86	56	85	85	55
		pulg.	3,4"	3,4"	2,2"	3,3"	3,3"	2,1"
12†	Longitud total	mm	8.664	8.890	8.890	8.783	9.009	9.009
		pies/pulg.	28' 6"	29' 2"	29' 2"	28' 10"	29' 7"	29' 7"
B†	Altura total con el cucharón en levantamiento máximo	mm	5.841	5.841	5.841	6.076	6.076	6.076
		pies/pulg.	19' 2"	19' 2"	19' 2"	20' 0"	20' 0"	20' 0"
	Radio del círculo de espacio libre del cargador con el cucharón en la posición de acarreo	mm	7.513	7.602	7.602	7.545	7.635	7.635
		pies/pulg.	24' 8"	25' 0"	25' 0"	24' 10"	25' 1"	25' 1"
	Carga límite de equilibrio estático recto (con deflexión de neumáticos)	kg	19.940	19.758	20.132	19.767	19.611	19.971
		lb	43.960	43.559	44.383	43.644	43.234	44.028
	Carga límite de equilibrio estático recto (sin deflexión del neumático)	kg	21.432	21.248	21.639	21.345	21.157	21.536
		lb	47.237	46.831	47.692	47.046	46.630	47.466
	Carga límite de equilibrio estático, articulado (con deflexión del neumático)	kg	18.123	17.941	18.300	17.972	17.786	18.133
		lb	39.954	39.553	40.345	39.621	39.212	39.976
	Carga límite de equilibrio estático articulado (sin deflexión de neumáticos)	kg	19.622	19.437	19.813	19.526	19.338	19.704
		lb	43.247	42.840	43.669	43.037	42.621	43.428
	Fuerza de desprendimiento (§)	kN	181	179	192	164	163	174
		lbf	40.682	40.332	43.265	37.052	36.706	39.210
	Peso en orden de trabajo*	kg	28.515	28.653	28.489	28.692	28.830	28.667
		lb	62.846	63.150	62.790	63.237	63.541	63.181

* Los valores de carga límite de equilibrio estático y peso en orden de trabajo que se muestran se basan en la configuración de una máquina con neumáticos macizos Brawler 26.5X25 Smooth, depósitos de fluidos llenos, operador, antefiltro de cabina, contrapeso fabricado con protector trasero (1.300 kg), cristal de ventana plano con protector delantero, paquete industrial, control de amortiguación, arranque estándar, guardabarros estrechos, antefiltro del motor de la turbina, Product Link, ejes con bloqueo de diferencial automático (delantero/trasero), protector del tren de fuerza, dirección estándar, insonorización industrial y ventilador de paso variable.

† La ilustración se muestra con tablas de dimensiones.

(§) Mide 100 mm (4") detrás la punta de la cuchilla con el pasador de articulación del cucharón como punto de pivote, de acuerdo con la norma ISO 14397-2:2007.

(Con deflexión de neumáticos) Cumple completamente con la norma ISO 14397-1:2007, secciones 1 a 6, que requiere la verificación del 2 % entre los cálculos y las pruebas.

(Sin deflexión de neumáticos) Cumple con la norma ISO 14397-1:2007, secciones 1 a 5.

Hay disponibles otros cucharones y las ofertas varían según la región. Consulte a su distribuidor Cat local para obtener más detalles.

Especificaciones del Manipulador de Basura y Chatarra del modelo 966 XE

Especificaciones de operación: cucharones

Varillaje			Varillaje estándar				
Tipo de cucharón			De uso general con pasador				
Tipo de cuchilla			Cuchillas empernadas	Dientes y segmentos	Puntas	Cuchillas empernadas	Puntas
	Capacidad: nominal	m^3	4,60	4,60	4,40	3,80	3,60
		yd^3	6,00	6,00	5,75	5,00	4,75
	Capacidad: nominal a un factor de llenado del 110 %	m^3	5,10	5,10	4,80	4,20	4,00
		yd^3	6,75	6,75	6,25	5,50	5,25
	Ancho	mm	3.264	3.301	3.301	3.220	3.271
		pies/pulg.	10' 8"	10' 9"	10' 9"	10' 6"	10' 8"
16†	Espacio libre de descarga en levantamiento máximo y descarga a 45°	mm	3.015	2.857	2.857	3.105	2.953
		pies/pulg.	9' 10"	9' 4"	9' 4"	10' 2"	9' 8"
17†	Alcance en levantamiento máximo y descarga a 45°	mm	1.372	1.508	1.508	1.300	1.440
		pies/pulg.	4' 6"	4' 11"	4' 11"	4' 3"	4' 8"
	Alcance con cucharón y brazo de levantamiento horizontales	mm	2.829	3.035	3.035	2.712	2.916
		pies/pulg.	9' 3"	9' 11"	9' 11"	8' 10"	9' 6"
A†	Profundidad de excavación	mm	86	86	56	86	56
		pulg.	3,4"	3,4"	2,2"	3,4"	2,2"
12†	Longitud total	mm	8.737	8.968	8.968	8.620	8.846
		pies/pulg.	28' 8"	29' 6"	29' 6"	28' 4"	29' 1"
B†	Altura total con el cucharón en levantamiento máximo	mm	6.049	6.049	6.049	5.815	5.815
		pies/pulg.	19' 11"	19' 11"	19' 11"	19' 1"	19' 1"
	Radio del círculo de espacio libre del cargador con el cucharón en la posición de acarreo	mm	7.538	7.619	7.619	7.488	7.573
		pies/pulg.	24' 9"	25' 0"	25' 0"	24' 7"	24' 11"
	Carga límite de equilibrio estático recto (con deflexión de neumáticos)	kg	20.322	20.014	20.393	20.562	20.599
		lb	44.803	44.123	44.958	45.332	45.414
	Carga límite de equilibrio estático recto (sin deflexión del neumático)	kg	21.884	21.570	21.966	22.086	22.106
		lb	48.234	47.541	48.413	48.678	48.722
	Carga límite de equilibrio estático, articulado (con deflexión del neumático)	kg	18.481	18.174	18.537	18.722	18.751
		lb	40.743	40.066	40.868	41.274	41.339
	Carga límite de equilibrio estático articulado (sin deflexión de neumáticos)	kg	20.049	19.735	20.116	20.251	20.263
		lb	44.189	43.498	44.336	44.635	44.661
	Fuerza de desprendimiento (§)	kN	170	167	179	187	200
		lbf	38.334	37.661	40.281	42.203	44.976
	Peso en orden de trabajo*	kg	28.291	28.463	28.302	28.100	28.074
		lb	62.352	62.731	62.376	61.931	61.875

* Los valores de carga límite de equilibrio estático y peso en orden de trabajo que se muestran se basan en la configuración de una máquina con neumáticos macizos Brawler 26.5X25 Smooth, depósitos de fluidos llenos, operador, antefiltro de cabina, contrapeso fabricado con protector trasero (1.300 kg), cristal de ventana plano con protector delantero, paquete industrial, control de amortiguación, arranque estándar, guardabarros estrechos, antefiltro del motor de la turbina, Product Link, ejes con bloqueo de diferencial automático (delantero/trasero), protector del tren de fuerza, dirección estándar, insonorización industrial y ventilador de paso variable.

† La ilustración se muestra con tablas de dimensiones.

(§) Mide 100 mm (4") detrás la punta de la cuchilla con el pasador de articulación del cucharón como punto de pivote, de acuerdo con la norma ISO 14397-2:2007.

(Con deflexión de neumáticos) Cumple completamente con la norma ISO 14397-1:2007, secciones 1 a 6, que requiere la verificación del 2 % entre los cálculos y las pruebas.

(Sin deflexión de neumáticos) Cumple con la norma ISO 14397-1:2007, secciones 1 a 5.

Hay disponibles otros cucharones y las ofertas varían según la región. Consulte a su distribuidor Cat local para obtener más detalles.

Especificaciones de operación: cucharones

Varillaje			Varillaje estándar			
Tipo de cucharón			De uso general con pasador			
	Tipo de cuchilla		Cuchillas empernadas	Puntas	Cuchillas empernadas	Puntas
	Capacidad: nominal	m^3	4,20	4,00	4,00	3,80
		yd^3	5,50	5,25	5,25	5,00
	Capacidad: nominal a un factor de llenado del 110 %	m^3	4,60	4,40	4,40	4,20
		yd^3	6,00	5,75	5,75	5,50
	Ancho	mm	3.220	3.271	3.220	3.271
		pies/pulg.	10' 6"	10' 8"	10' 6"	10' 8"
16†	Espacio libre de descarga en levantamiento máximo y descarga a 45°	mm	3.029	2.875	3.096	2.943
		pies/pulg.	9' 11"	9' 5"	10' 1"	9' 7"
17†	Alcance en levantamiento máximo y descarga a 45°	mm	1.361	1.498	1.307	1.446
		pies/pulg.	4' 5"	4' 11"	4' 3"	4' 8"
	Alcance con cucharón y brazo de levantamiento horizontales	mm	2.811	3.016	2.723	2.928
		pies/pulg.	9' 2"	9' 10"	8' 11"	9' 7"
A†	Profundidad de excavación	mm	86	56	86	56
		pulg.	3,4"	2,2"	3,4"	2,2"
12†	Longitud total	mm	8.719	8.945	8.631	8.857
		pies/pulg.	28' 8"	29' 5"	28' 4"	29' 1"
B†	Altura total con el cucharón en levantamiento máximo	mm	5.926	5.926	5.926	5.926
		pies/pulg.	19' 6"	19' 6"	19' 6"	19' 6"
	Radio del círculo de espacio libre del cargador con el cucharón en la posición de acarreo	mm	7.513	7.598	7.491	7.576
		pies/pulg.	24' 8"	25' 0"	24' 7"	24' 11"
	Carga límite de equilibrio estático recto (con deflexión de neumáticos)	kg	20.321	20.410	20.549	20.630
		lb	44.800	44.996	45.302	45.482
	Carga límite de equilibrio estático recto (sin deflexión del neumático)	kg	21.847	21.939	22.085	22.170
		lb	48.152	48.354	48.677	48.863
	Carga límite de equilibrio estático, articulado (con deflexión del neumático)	kg	18.489	18.565	18.704	18.772
		lb	40.762	40.928	41.236	41.386
	Carga límite de equilibrio estático articulado (sin deflexión de neumáticos)	kg	20.022	20.099	20.247	20.317
		lb	44.130	44.298	44.625	44.778
	Fuerza de desprendimiento (§)	kN	173	184	185	197
		lbf	39.032	41.412	41.747	44.465
	Peso en orden de trabajo*	kg	28.208	28.182	28.152	28.126
		lb	62.169	62.113	62.046	61.990

* Los valores de carga límite de equilibrio estático y peso en orden de trabajo que se muestran se basan en la configuración de una máquina con neumáticos macizos Brawler 26.5X25 Smooth, depósitos de fluidos llenos, operador, antefiltro de cabina, contrapeso fabricado con protector trasero (1.300 kg), cristal de ventana plano con protector delantero, paquete industrial, control de amortiguación, arranque estándar, guardabarros estrechos, antefiltro del motor de la turbina, Product Link, ejes con bloqueo de diferencial automático (delantero/trasero), protector del tren de fuerza, dirección estándar, insonorización industrial y ventilador de paso variable.

† La ilustración se muestra con tablas de dimensiones.

(§) Mide 100 mm (4") detrás la punta de la cuchilla con el pasador de articulación del cucharón como punto de pivote, de acuerdo con la norma ISO 14397-2:2007.

(Con deflexión de neumáticos) Cumple completamente con la norma ISO 14397-1:2007, secciones 1 a 6, que requiere la verificación del 2 % entre los cálculos y las pruebas.

(Sin deflexión de neumáticos) Cumple con la norma ISO 14397-1:2007, secciones 1 a 5.

Hay disponibles otros cucharones y las ofertas varían según la región. Consulte a su distribuidor Cat local para obtener más detalles.

Especificaciones del Manipulador de Basura y Chatarra del modelo 966 XE

Especificaciones de operación: cucharones

Varillaje		Varillaje estándar	
Tipo de cucharón		Para basura, explanación, con pasador	Cucharón de carga y transporte de desperdicios con pasador
Tipo de cuchilla		Cuchillas empernadas de acero	Cuchillas empernadas de acero
Capacidad: nominal	m^3	6,50	7,40
	yd^3	8,50	9,75
Capacidad: nominal a un factor de llenado del 110 %	m^3	7,20	8,10
	yd^3	9,50	10,50
Ancho	mm	3.357	3.357
	pies/pulg.	11' 0"	11' 0"
16† Espacio libre de descarga en levantamiento máximo y descarga a 45°	mm	2.951	2.670
	pies/pulg.	9' 8"	8' 9"
17† Alcance en levantamiento máximo y descarga a 45°	mm	1.245	1.526
	pies/pulg.	4' 1"	5' 0"
Alcance con cucharón y brazo de levantamiento horizontales	mm	2.802	3.199
	pies/pulg.	9' 2"	10' 5"
A† Profundidad de excavación	mm	118	78
	pulg.	4,6"	3,0"
12† Longitud total	mm	8.736	9.133
	pies/pulg.	28' 8"	30' 0"
B† Altura total con el cucharón en levantamiento máximo	mm	6.600	6.377
	pies/pulg.	21' 8"	21' 0"
Radio del círculo de espacio libre del cargador con el cucharón en la posición de acarreo	mm	7.584	7.686
	pies/pulg.	24' 11"	25' 3"
Carga límite de equilibrio estático recto (con deflexión de neumáticos)	kg	20.566	18.761
	lb	45.340	41.361
Carga límite de equilibrio estático recto (sin deflexión del neumático)	kg	22.389	20.344
	lb	49.345	44.840
Carga límite de equilibrio estático, articulado (con deflexión del neumático)	kg	18.643	16.970
	lb	41.101	37.412
Carga límite de equilibrio estático articulado (sin deflexión de neumáticos)	kg	20.465	18.559
	lb	45.106	40.905
Fuerza de desprendimiento (§)	kN	169	136
	lbf	38.181	30.669
Peso en orden de trabajo*	kg	28.905	29.129
	lb	63.705	64.199

* Los valores de carga límite de equilibrio estático y peso en orden de trabajo que se muestran se basan en la configuración de una máquina con neumáticos macizos Brawler 26.5X25 Smooth, depósitos de fluidos llenos, operador, antefiltro de cabina, contrapeso fabricado con protector trasero (1.300 kg), cristal de ventana plano con protector delantero, paquete industrial, control de amortiguación, arranque estándar, guardabarros estrechos, antefiltro del motor de la turbina, Product Link, ejes con bloqueo de diferencial automático (delantero/trasero), protector del tren de fuerza, dirección estándar, insonorización industrial y ventilador de paso variable.

† La ilustración se muestra con tablas de dimensiones.

(§) Mide 100 mm (4") detrás la punta de la cuchilla con el pasador de articulación del cucharón como punto de pivote, de acuerdo con la norma ISO 14397-2:2007.

(Con deflexión de neumáticos) Cumple completamente con la norma ISO 14397-1:2007, secciones 1 a 6, que requiere la verificación del 2 % entre los cálculos y las pruebas.

(Sin deflexión de neumáticos) Cumple con la norma ISO 14397-1:2007, secciones 1 a 5.

Hay disponibles otros cucharones y las ofertas varían según la región. Consulte a su distribuidor Cat local para obtener más detalles.

Especificaciones de operación: cucharones

Varillaje			Varillaje estándar
Tipo de cucharón			Para basura, abrazadera superior, con pasador
Tipo de cuchilla			Cuchillas empernadas de acero
	Capacidad: nominal	m^3	5,00
		yd^3	6,50
	Capacidad: nominal a un factor de llenado del 110 %	m^3	5,50
		yd^3	7,25
	Ancho	mm	3.357
		pies/pulg.	11' 0"
16†	Espacio libre de descarga en levantamiento máximo y descarga a 45°	mm	2.457
		pies/pulg.	8' 0"
17†	Alcance en levantamiento máximo y descarga a 45°	mm	1.740
		pies/pulg.	5' 8"
	Alcance con cucharón y brazo de levantamiento horizontales	mm	3.501
		pies/pulg.	11' 5"
A†	Profundidad de excavación	mm	78
		pulg.	3,0"
12†	Longitud total	mm	9.435
		pies/pulg.	31' 0"
B†	Altura total con el cucharón en levantamiento máximo	mm	5.516
		pies/pulg.	18' 2"
	Radio del círculo de espacio libre del cargador con el cucharón en la posición de acarreo	mm	7.768
		pies/pulg.	25' 6"
	Carga límite de equilibrio estático recto (con deflexión de neumáticos)	kg	16.608
		lb	36.615
	Carga límite de equilibrio estático recto (sin deflexión del neumático)	kg	17.923
		lb	39.503
	Carga límite de equilibrio estático, articulado (con deflexión del neumático)	kg	14.949
		lb	32.956
	Carga límite de equilibrio estático articulado (sin deflexión de neumáticos)	kg	16.275
		lb	35.872
	Fuerza de desprendimiento (§)	kN	112
		lbf	25.206
	Peso en orden de trabajo*	kg	29.916
		lb	65.933

* Los valores de carga límite de equilibrio estático y peso en orden de trabajo que se muestran se basan en la configuración de una máquina con neumáticos macizos Brawler 26.5X25 Smooth, depósitos de fluidos llenos, operador, antefiltro de cabina, contrapeso fabricado con protector trasero (1.300 kg), cristal de ventana plano con protector delantero, paquete industrial, control de amortiguación, arranque estándar, guardabarros estrechos, antefiltro del motor de la turbina, Product Link, ejes con bloqueo de diferencial automático (delantero/trasero), protector del tren de fuerza, dirección estándar, insonorización industrial y ventilador de paso variable.

† La ilustración se muestra con tablas de dimensiones.

(§) Mide 100 mm (4") detrás la punta de la cuchilla con el pasador de articulación del cucharón como punto de pivote, de acuerdo con la norma ISO 14397-2:2007.

(Con deflexión de neumáticos) Cumple completamente con la norma ISO 14397-1:2007, secciones 1 a 6, que requiere la verificación del 2 % entre los cálculos y las pruebas.

(Sin deflexión de neumáticos) Cumple con la norma ISO 14397-1:2007, secciones 1 a 5.

Hay disponibles otros cucharones y las ofertas varían según la región. Consulte a su distribuidor Cat local para obtener más detalles.

Especificaciones del Manipulador de Basura y Chatarra del modelo 966 XE

Especificaciones de operación: cucharones

Varillaje			Varillaje de levantamiento alto					
Tipo de cucharón			De uso general, con gancho, Fusion					
	Tipo de cuchilla		Cuchillas empernadas	Dientes y segmentos	Puntas	Cuchillas empernadas	Dientes y segmentos	Puntas
	Capacidad: nominal	m^3	4,20	4,20	4,00	3,80	3,80	3,60
		yd^3	5,50	5,50	5,25	5,00	5,00	4,75
	Capacidad: nominal a un factor de llenado del 110 %	m^3	4,60	4,60	4,40	4,20	4,20	4,00
		yd^3	6,00	6,00	5,75	5,50	5,50	5,25
	Ancho	mm	3.220	3.271	3.271	3.220	3.271	3.271
		pies/pulg.	10' 6"	10' 8"	10' 8"	10' 6"	10' 8"	10' 8"
16†	Espacio libre de descarga en levantamiento máximo y descarga a 45°	mm	3.556	3.402	3.402	3.634	3.482	3.482
		pies/pulg.	11' 8"	11' 1"	11' 1"	11' 11"	11' 5"	11' 5"
17†	Alcance en levantamiento máximo y descarga a 45°	mm	1.382	1.519	1.519	1.310	1.450	1.450
		pies/pulg.	4' 6"	4' 11"	4' 11"	4' 3"	4' 9"	4' 9"
	Alcance con cucharón y brazo de levantamiento horizontales	mm	3.270	3.475	3.475	3.160	3.365	3.365
		pies/pulg.	10' 8"	11' 4"	11' 4"	10' 4"	11' 0"	11' 0"
A†	Profundidad de excavación	mm	53	53	23	61	61	31
		pulg.	2,1"	2,1"	0,9"	2,4"	2,4"	1,2"
12†	Longitud total	mm	9.274	9.496	9.496	9.170	9.392	9.392
		pies/pulg.	30' 6"	31' 2"	31' 2"	30' 2"	30' 10"	30' 10"
B†	Altura total con el cucharón en levantamiento máximo	mm	6.556	6.556	6.556	6.399	6.399	6.399
		pies/pulg.	21' 7"	21' 7"	21' 7"	21' 0"	21' 0"	21' 0"
	Radio del círculo de espacio libre del cargador con el cucharón en la posición de acarreo	mm	7.778	7.878	7.878	7.747	7.845	7.845
		pies/pulg.	25' 7"	25' 11"	25' 11"	25' 5"	25' 9"	25' 9"
	Carga límite de equilibrio estático recto (con deflexión de neumáticos)	kg	16.503	16.328	16.638	16.725	16.550	16.865
		lb	36.383	35.996	36.680	36.872	36.487	37.182
	Carga límite de equilibrio estático recto (sin deflexión del neumático)	kg	17.608	17.431	17.750	17.825	17.648	17.972
		lb	38.809	38.418	39.122	39.286	38.896	39.611
	Carga límite de equilibrio estático, articulado (con deflexión del neumático)	kg	14.933	14.757	15.058	15.144	14.969	15.274
		lb	32.921	32.534	33.197	33.386	33.000	33.674
	Carga límite de equilibrio estático articulado (sin deflexión de neumáticos)	kg	16.053	15.875	16.185	16.258	16.081	16.395
		lb	35.381	34.990	35.672	35.832	35.442	36.135
	Fuerza de desprendimiento (§)	kN	154	152	162	167	165	177
		lbf	34.684	34.165	36.535	37.665	37.129	39.857
	Peso en orden de trabajo*	kg	28.813	28.951	28.788	28.750	28.888	28.725
		lb	63.504	63.808	63.448	63.364	63.668	63.308

* Los valores de carga límite de equilibrio estático y peso en orden de trabajo que se muestran se basan en la configuración de una máquina con neumáticos macizos Brawler 26.5X25 Smooth, depósitos de fluidos llenos, operador, antefiltro de cabina, contrapeso fabricado con protector trasero (1.300 kg), cristal de ventana plano con protector delantero, paquete industrial, control de amortiguación, arranque estándar, guardabarros estrechos, antefiltro del motor de la turbina, Product Link, ejes con bloqueo de diferencial automático (delantero/trasero), protector del tren de fuerza, dirección estándar, insonorización industrial y ventilador de paso variable.

† La ilustración se muestra con tablas de dimensiones.

(§) Mide 100 mm (4") detrás la punta de la cuchilla con el pasador de articulación del cucharón como punto de pivote, de acuerdo con la norma ISO 14397-2:2007.

(Con deflexión de neumáticos) Cumple completamente con la norma ISO 14397-1:2007, secciones 1 a 6, que requiere la verificación del 2 % entre los cálculos y las pruebas.

(Sin deflexión de neumáticos) Cumple con la norma ISO 14397-1:2007, secciones 1 a 5.

Hay disponibles otros cucharones y las ofertas varían según la región. Consulte a su distribuidor Cat local para obtener más detalles.

Especificaciones de operación: cucharones

Varillaje			Varillaje de levantamiento alto					
Tipo de cucharón			De uso general, con gancho, Fusion			De uso general con pasador		
Tipo de cuchilla			Cuchillas empernadas	Dientes y segmentos	Puntas	Cuchillas empernadas	Dientes y segmentos	Puntas
	Capacidad: nominal	m^3	4,60	4,60	4,40	4,60	4,60	4,40
		yd^3	6,00	6,00	5,75	6,00	6,00	5,75
	Capacidad: nominal a un factor de llenado del 110 %	m^3	5,10	5,10	4,80	5,10	5,10	4,80
		yd^3	6,75	6,75	6,25	6,75	6,75	6,25
	Ancho	mm	3.220	3.271	3.271	3.264	3.301	3.301
		pies/pulg.	10' 6"	10' 8"	10' 8"	10' 8"	10' 9"	10' 9"
16†	Espacio libre de descarga en levantamiento máximo y descarga a 45°	mm	3.543	3.389	3.389	3.573	3.415	3.415
		pies/pulg.	11' 7"	11' 1"	11' 1"	11' 8"	11' 2"	11' 2"
17†	Alcance en levantamiento máximo y descarga a 45°	mm	1.384	1.522	1.522	1.348	1.483	1.483
		pies/pulg.	4' 6"	4' 11"	4' 11"	4' 5"	4' 10"	4' 10"
	Alcance con cucharón y brazo de levantamiento horizontales	mm	3.280	3.485	3.485	3.233	3.439	3.439
		pies/pulg.	10' 9"	11' 5"	11' 5"	10' 7"	11' 3"	11' 3"
A†	Profundidad de excavación	mm	60	60	30	61	61	31
		pulg.	2,3"	2,3"	1,1"	2,4"	2,4"	1,2"
12†	Longitud total	mm	9.289	9.511	9.511	9.243	9.469	9.469
		pies/pulg.	30' 6"	31' 3"	31' 3"	30' 4"	31' 1"	31' 1"
B†	Altura total con el cucharón en levantamiento máximo	mm	6.634	6.634	6.634	6.607	6.607	6.607
		pies/pulg.	21' 10"	21' 10"	21' 10"	21' 9"	21' 9"	21' 9"
	Radio del círculo de espacio libre del cargador con el cucharón en la posición de acarreo	mm	7.784	7.884	7.884	7.772	7.863	7.863
		pies/pulg.	25' 7"	25' 11"	25' 11"	25' 6"	25' 10"	25' 10"
	Carga límite de equilibrio estático recto (con deflexión de neumáticos)	kg	16.608	16.430	16.739	17.084	16.800	17.117
		lb	36.615	36.222	36.903	37.664	37.037	37.737
	Carga límite de equilibrio estático recto (sin deflexión del neumático)	kg	17.751	17.570	17.891	18.235	17.947	18.273
		lb	39.124	38.726	39.432	40.191	39.555	40.274
	Carga límite de equilibrio estático, articulado (con deflexión del neumático)	kg	15.018	14.840	15.139	15.482	15.199	15.506
		lb	33.108	32.716	33.376	34.132	33.507	34.184
	Carga límite de equilibrio estático articulado (sin deflexión de neumáticos)	kg	16.174	15.994	16.305	16.648	16.359	16.675
		lb	35.649	35.251	35.936	36.692	36.057	36.753
	Fuerza de desprendimiento (§)	kN	152	150	160	157	153	164
		lbf	34.285	33.768	36.100	35.467	34.587	37.021
	Peso en orden de trabajo*	kg	28.927	29.065	28.902	28.526	28.698	28.537
		lb	63.755	64.059	63.700	62.870	63.249	62.894

* Los valores de carga límite de equilibrio estático y peso en orden de trabajo que se muestran se basan en la configuración de una máquina con neumáticos macizos Brawler 26.5X25 Smooth, depósitos de fluidos llenos, operador, antefiltro de cabina, contrapeso fabricado con protector trasero (1.300 kg), cristal de ventana plano con protector delantero, paquete industrial, control de amortiguación, arranque estándar, guardabarros estrechos, antefiltro del motor de la turbina, Product Link, ejes con bloqueo de diferencial automático (delantero/trasero), protector del tren de fuerza, dirección estándar, insonorización industrial y ventilador de paso variable.

† La ilustración se muestra con tablas de dimensiones.

(§) Mide 100 mm (4") detrás la punta de la cuchilla con el pasador de articulación del cucharón como punto de pivote, de acuerdo con la norma ISO 14397-2:2007.

(Con deflexión de neumáticos) Cumple completamente con la norma ISO 14397-1:2007, secciones 1 a 6, que requiere la verificación del 2 % entre los cálculos y las pruebas.

(Sin deflexión de neumáticos) Cumple con la norma ISO 14397-1:2007, secciones 1 a 5.

Hay disponibles otros cucharones y las ofertas varían según la región. Consulte a su distribuidor Cat local para obtener más detalles.

Especificaciones del Manipulador de Basura y Chatarra del modelo 966 XE

Especificaciones de operación: cucharones

Varillaje				Varillaje de levantamiento alto			
Tipo de cucharón				De uso general con pasador			
	Tipo de cuchilla		Cuchillas empernadas	Puntas	Cuchillas empernadas	Puntas	Cuchillas empernadas	Puntas
	Capacidad: nominal	m^3	3,80	3,60	4,20	4,00	4,00	3,80
		yd^3	5,00	4,75	5,50	5,25	5,25	5,00
	Capacidad: nominal a un factor de llenado del 110 %	m^3	4,20	4,00	4,60	4,40	4,40	4,20
		yd^3	5,50	5,25	6,00	5,75	5,75	5,50
	Ancho	mm	3.220	3.271	3.220	3.271	3.220	3.271
		pies/pulg.	10' 6"	10' 8"	10' 6"	10' 8"	10' 6"	10' 8"
16†	Espacio libre de descarga en levantamiento máximo y descarga a 45°	mm	3.663	3.511	3.587	3.433	3.654	3.501
		pies/pulg.	12' 0"	11' 6"	11' 9"	11' 3"	11' 11"	11' 5"
17†	Alcance en levantamiento máximo y descarga a 45°	mm	1.276	1.415	1.336	1.474	1.283	1.422
		pies/pulg.	4' 2"	4' 7"	4' 4"	4' 10"	4' 2"	4' 7"
	Alcance con cucharón y brazo de levantamiento horizontales	mm	3.116	3.321	3.215	3.420	3.128	3.332
		pies/pulg.	10' 2"	10' 10"	10' 6"	11' 2"	10' 3"	10' 11"
A†	Profundidad de excavación	mm	61	31	61	31	61	31
		pulg.	2,4"	1,2"	2,4"	1,2"	2,4"	1,2"
12†	Longitud total	mm	9.125	9.347	9.225	9.447	9.137	9.359
		pies/pulg.	30' 0"	30' 8"	30' 4"	31' 0"	30' 0"	30' 9"
B†	Altura total con el cucharón en levantamiento máximo	mm	6.373	6.373	6.484	6.484	6.484	6.484
		pies/pulg.	20' 11"	20' 11"	21' 4"	21' 4"	21' 4"	21' 4"
	Radio del círculo de espacio libre del cargador con el cucharón en la posición de acarreo	mm	7.718	7.812	7.747	7.842	7.721	7.815
		pies/pulg.	25' 4"	25' 8"	25' 5"	25' 9"	25' 4"	25' 8"
	Carga límite de equilibrio estático recto (con deflexión de neumáticos)	kg	17.281	17.283	17.090	17.135	17.264	17.304
		lb	38.098	38.102	37.676	37.776	38.061	38.149
	Carga límite de equilibrio estático recto (sin deflexión del neumático)	kg	18.401	18.387	18.215	18.258	18.393	18.431
		lb	40.556	40.525	40.146	40.241	40.539	40.622
	Carga límite de equilibrio estático, articulado (con deflexión del neumático)	kg	15.682	15.680	15.497	15.532	15.662	15.693
		lb	34.573	34.569	34.164	34.243	34.529	34.597
	Carga límite de equilibrio estático articulado (sin deflexión de neumáticos)	kg	16.817	16.798	16.636	16.669	16.806	16.833
		lb	37.065	37.024	36.667	36.739	37.041	37.101
	Fuerza de desprendimiento (§)	kN	173	184	160	169	172	182
		lbf	39.085	41.447	36.129	38.141	38.656	40.968
	Peso en orden de trabajo*	kg	28.335	28.310	28.443	28.418	28.387	28.362
		lb	62.450	62.394	62.688	62.632	62.564	62.508

* Los valores de carga límite de equilibrio estático y peso en orden de trabajo que se muestran se basan en la configuración de una máquina con neumáticos macizos Brawler 26.5X25 Smooth, depósitos de fluidos llenos, operador, antefiltro de cabina, contrapeso fabricado con protector trasero (1.300 kg), cristal de ventana plano con protector delantero, paquete industrial, control de amortiguación, arranque estándar, guardabarros estrechos, antefiltro del motor de la turbina, Product Link, ejes con bloqueo de diferencial automático (delantero/trasero), protector del tren de fuerza, dirección estándar, insonorización industrial y ventilador de paso variable.

† La ilustración se muestra con tablas de dimensiones.

(§) Mide 100 mm (4") detrás la punta de la cuchilla con el pasador de articulación del cucharón como punto de pivote, de acuerdo con la norma ISO 14397-2:2007.

(Con deflexión de neumáticos) Cumple completamente con la norma ISO 14397-1:2007, secciones 1 a 6, que requiere la verificación del 2 % entre los cálculos y las pruebas.

(Sin deflexión de neumáticos) Cumple con la norma ISO 14397-1:2007, secciones 1 a 5.

Hay disponibles otros cucharones y las ofertas varían según la región. Consulte a su distribuidor Cat local para obtener más detalles.

Especificaciones de operación: cucharones

Varillaje		Varillaje de levantamiento alto		
Tipo de cucharón		Para basura, explanación, con pasador	Cucharón de carga y transporte de desperdicios con pasador	Para basura, abrazadera superior, con pasador
Tipo de cuchilla		Cuchillas empernadas de acero	Cuchillas empernadas de acero	Cuchillas empernadas de acero
Capacidad: nominal	m^3	6,50	7,40	5,00
	yd^3	8,50	9,75	6,50
Capacidad: nominal a un factor de llenado del 110 %	m^3	7,20	8,10	5,50
	yd^3	9,50	10,50	7,25
Ancho	mm	3.357	3.357	3.357
	pies/pulg.	11' 0"	11' 0"	11' 0"
16† Espacio libre de descarga en levantamiento máximo y descarga a 45°	mm	3.509	3.228	3.015
	pies/pulg.	11' 6"	10' 7"	9' 10"
17† Alcance en levantamiento máximo y descarga a 45°	mm	1.221	1.501	1.715
	pies/pulg.	4' 0"	4' 11"	5' 7"
Alcance con cucharón y brazo de levantamiento horizontales	mm	3.206	3.603	3.905
	pies/pulg.	10' 6"	11' 9"	12' 9"
A† Profundidad de excavación	mm	93	53	53
	pulg.	3,6"	2,0"	2,0"
12† Longitud total	mm	9.237	9.634	9.936
	pies/pulg.	30' 4"	31' 8"	32' 8"
B† Altura total con el cucharón en levantamiento máximo	mm	7.158	6.935	6.074
	pies/pulg.	23' 6"	22' 10"	20' 0"
Radio del círculo de espacio libre del cargador con el cucharón en la posición de acarreo	mm	7.817	7.937	8.032
	pies/pulg.	25' 8"	26' 1"	26' 5"
Carga límite de equilibrio estático recto (con deflexión de neumáticos)	kg	17.196	15.798	13.948
	lb	37.911	34.828	30.750
Carga límite de equilibrio estático recto (sin deflexión del neumático)	kg	18.524	16.982	14.948
	lb	40.827	37.428	32.947
Carga límite de equilibrio estático, articulado (con deflexión del neumático)	kg	15.524	14.225	12.481
	lb	34.225	31.361	27.516
Carga límite de equilibrio estático articulado (sin deflexión de neumáticos)	kg	16.863	15.423	13.499
	lb	37.166	33.993	29.752
Fuerza de desprendimiento (§)	kN	155	124	102
	lbf	35.038	28.070	22.995
Peso en orden de trabajo*	kg	29.140	29.364	30.151
	lb	64.224	64.717	66.452

* Los valores de carga límite de equilibrio estático y peso en orden de trabajo que se muestran se basan en la configuración de una máquina con neumáticos macizos Brawler 26.5X25 Smooth, depósitos de fluidos llenos, operador, antefiltro de cabina, contrapeso fabricado con protector trasero (1.300 kg), cristal de ventana plano con protector delantero, paquete industrial, control de amortiguación, arranque estándar, guardabarros estrechos, antefiltro del motor de la turbina, Product Link, ejes con bloqueo de diferencial automático (delantero/trasero), protector del tren de fuerza, dirección estándar, insonorización industrial y ventilador de paso variable.

† La ilustración se muestra con tablas de dimensiones.

(§) Mide 100 mm (4") detrás la punta de la cuchilla con el pasador de articulación del cucharón como punto de pivote, de acuerdo con la norma ISO 14397-2:2007.

(Con deflexión de neumáticos) Cumple completamente con la norma ISO 14397-1:2007, secciones 1 a 6, que requiere la verificación del 2 % entre los cálculos y las pruebas.

(Sin deflexión de neumáticos) Cumple con la norma ISO 14397-1:2007, secciones 1 a 5.

Hay disponibles otros cucharones y las ofertas varían según la región. Consulte a su distribuidor Cat local para obtener más detalles.

966 XE

Máquina Forestal

El paquete forestal del Cargador de Ruedas Cat modelo 966 XE proporciona el rendimiento, la productividad y la seguridad adicionales que se exigen en los bosques y aserraderos.

Fiabilidad demostrada

- El Motor Cat C9.3B ofrece una alta densidad de potencia con una combinación de sistemas electrónicos, de combustible y de aire de calidad comprobada.
- Equipado con un Sistema de Recuperación Cat automático, un Módulo de Emisiones Limpias (CEM, Clean Emissions Module) Cat con filtro de partículas diésel (DPF, Diesel Particulate Filter) y una bomba y tanque del fluido de escape diésel (DEF, Diesel Exhaust Fluid).
- Cuenta con una bomba eléctrica de cebado de combustible, separador de agua y combustible y un filtro de combustible secundario.
- El minucioso diseño de componentes y los procesos de validación de la máquina proporcionan una fiabilidad y tiempo de disponibilidad inigualables.

Durabilidad

- El paquete forestal incluye un brazo de levantamiento con tratamientos de soldadura adicionales para prolongar la durabilidad.
- Los ejes de servicio pesado se han diseñado para enfrentarse a aplicaciones extremas.

Eficiencia del combustible y productividad óptimas

- Hasta un 35 % más de eficiencia del combustible en comparación con el modelo Cat anterior.
- La profunda integración del sistema de transmisión continuamente variable, el motor, los sistemas hidráulicos y los sistemas de enfriamiento Cat da como resultado un rendimiento y una eficiencia del combustible significativamente mayores.
- Eliminar el convertidor de par permite controlar las rpm del motor y la velocidad de la máquina por separado, lo que resulta en excavaciones eficientes, un control preciso y una operación sencilla.
- Una velocidad más baja del motor nominal reduce el desgaste de los componentes y el ruido operativo.
- El paquete forestal incluye un contrapeso adicional, un cilindro de inclinación más grande y una mayor presión de seguridad para aumentar la capacidad de la máquina con respecto al modelo básico.
- Para las aplicaciones con gran volumen de residuos, el ventilador de paso variable optativo y los enfriadores de manipulación de residuos de gran volumen minimizan el potencial de sobrecalentamiento y reducen la necesidad de tiempo de inactividad para la limpieza del radiador.
- Sistema hidráulico auxiliar optativo de la 3ª y 4ª válvula disponible para herramientas que requieren función adicional.

Características de seguridad

- La cámara de visión trasera mejora la visibilidad detrás de la máquina. Así podrá trabajar de forma segura y con confianza.
- El sistema multivisión (360˚) optativo ayuda al operador a controlar el entorno que rodea a la máquina en todo momento.
- La tecnología de radar Cat Detect optativa mejora la percepción al monitorizar el entorno de trabajo y alerta a los operadores de posibles peligros.
- Acceso a la cabina con una puerta amplia, apertura remota de puertas opcional y escalones similares a una escalera que proporcionan una estabilidad sólida.
- El parabrisas que se extiende del piso al techo, los grandes espejos con espejos integrados dirigidos a puntos y una cámara de visión trasera proporcionan una visibilidad panorámica líder en la industria.

Tiempo y costos de mantenimiento reducidos

- La ampliación de los intervalos de cambio del filtro y los fluidos reduce los costos de mantenimiento hasta en un 20 %.
- El antefiltro de aire optativo del motor de la turbina mejora la vida útil del filtro de aire.
- Remote Troubleshoot conecta la máquina con el departamento de servicio del distribuidor para que los problemas puedan diagnosticarse rápidamente y usted pueda volver al trabajo.
- Remote Flash se adapta a su horario de trabajo para garantizar que el software de la máquina esté actualizado a fin de proporcionar un rendimiento óptimo.
- La aplicación Cat App ayuda a gestionar la ubicación, las horas de trabajo y los programas de mantenimiento de la flota. Además, proporciona alertas sobre las tareas de mantenimiento necesarias y le permite solicitar servicio a su distribuidor Cat local.
- El capó inclinable de una sola pieza permite acceder al compartimiento del motor de forma rápida y sencilla.

Trabaje cómodamente en la nueva cabina

- El antefiltro de cabina eléctrico optativo filtra el aire entrante y presuriza la cabina.
- Asiento y suspensión de última generación con ajustes sencillos para una mayor comodidad del operador. Se ofrece en tres niveles de corte y puede equiparse con un arnés de cuatro puntos.
- El nuevo panel y las pantallas táctiles de alta resolución que incluye la cabina son intuitivos y fáciles de utilizar.
- La insonorización, los sellos y los soportes viscosos de la cabina reducen el ruido y las vibraciones a fin de ofrecer un entorno de trabajo más silencioso.
- El sistema de dirección electrohidráulico con palanca universal montado en el asiento proporciona control de precisión y reduce significativamente la fatiga de los brazos, lo que da como resultado una comodidad y precisión excelentes. También hay disponible un volante con HMU (hydraulic metering unit, unidad de medición hidráulica).

Características de la Máquina Forestal modelo 966 XE

1. Cilindro de inclinación y válvulas de seguridad más grandes para un mayor control de la carga en aplicaciones con horquilla.
2. Contrapeso más pesado que proporciona mayores cargas de equilibrio en una aplicación de aserradero.
3. Protector de ventana optativo de resistencia ante los impactos para el vidrio.
4. Sistema hidráulico optativo de 3.ª y 4.ª función que proporciona un control hidráulico auxiliar para las herramientas como horquillas madereras.
5. Gran variedad de herramientas para aserraderos.

6. Un ventilador de paso variable optativo para mantener la parrilla trasera y los núcleos de enfriamiento limpios en aplicaciones de residuos de gran volumen.
7. Los núcleos de enfriamiento con espacio de aletas ancho/mantenimiento de residuos de gran volumen optativos tienen menor tendencia a la obstrucción.
8. Enfriador de aceite del eje optativo que proporciona menores temperaturas de aceite del eje en aplicaciones con uso intensivo del freno.
9. Antefiltros optativos de cabina y motor para usar en aplicaciones de residuos de gran volumen.
10. El protector trasero optativo resguarda el paquete de rejilla trasera y enfriamiento de impactos.

Opciones de neumáticos

Marca de neumáticos	BRIDGESTONE	BRIDGESTONE	BRIDGESTONE	MICHELIN	MICHELIN	MAXAM
Tamaño del neumático	**26.5R25**	**26.5R25**	**775/65R29**	**26.5R25**	**775/65R29**	**26.5R25**
Tipo de rodadura	**L3**	**L4**	**L3**	**L3**	**L3**	**L3**
Patrón de rodadura	**VJT**	**VSNT**	**VTS**	**XHA2**	**XHA2**	**MS302**
Resistencia de la carcasa	*	*	*	**	*	**
Ancho sobre los neumáticos: máximo (vacío)*	2.978 mm 9' 10"	2.960 mm 9' 9"	3.046 mm 10' 0"	2.986 mm 9' 10"	3.019 mm 9' 11"	2.972 mm 9' 9"
Ancho sobre los neumáticos: máximo (cargado)*	3.012 mm 9' 11"	2.991 mm 9' 10"	3.070 mm 10' 1"	3.016 mm 9' 11"	3.049 mm 10' 1"	2.947 mm 9' 9"
Cambio en las dimensiones verticales (promedio de la parte delantera y trasera)		26 mm 1,0"	11 mm 0,4"	-11 mm -0,4"	4 mm 0,1"	14 mm 0,5"
Cambio del alcance horizontal		-21 mm -0,8"	-1 mm 0"	3 mm 0,1"	2 mm 0,1"	-7 mm -0,3"
Cambio en el círculo de espacio libre hasta el exterior de los neumáticos		-21 mm -0,8"	58 mm 2,3"	5 mm 0,2"	38 mm 1,5"	-65 mm -2,6"
Cambio en el círculo de espacio libre hasta el interior de los neumáticos		21 mm 0,8"	-58 mm -2,3"	-5 mm -0,2"	-38 mm -1,5"	65 mm 2,6"
Cambio en el peso en orden de trabajo (sin lastre)		460 kg 1.014 lb	692 lb 1.525 lb	-164 kg -362 lb	504 kg 1.110 lb	-16 kg -35 lb
Cambio en la carga límite de equilibrio estático: recto		334 kg 735 lb	501 kg 1.106 lb	-119 kg -262 lb	365 kg 805 lb	-12 kg -26 lb
Cambio en la carga límite de equilibrio estático: articulado		297 kg 654 lb	446 kg 984 lb	-106 kg -233 lb	325 kg 716 lb	-10 kg -23 lb
Ángulo de oscilación del eje trasero	±13 grados	±13 grados	±8 grados	±13 grados	±8 grados	±13 grados
Subida y bajada máxima de una rueda	502 mm 1' 8"	502 mm 1' 8"	310 mm 1' 1"	502 mm 1' 8"	310 mm 1' 1"	502 mm 1' 8"

*Ancho sobre una protuberancia e incluye el aumento del neumático.

Especificaciones de operación: cucharones

Varillaje			Varillaje para aplicaciones forestales	
Tipo de cucharón			Virutas de madera, con gancho, Fusion	Virutas de madera, con pasador
Tipo de cuchilla			Cuchillas empernadas	Cuchillas empernadas
	Capacidad: nominal	m^3	11,90	11,90
		yd^3	15,50	15,50
	Capacidad: nominal a un factor de llenado del 110 %	m^3	13,10	13,10
		yd^3	17,25	17,25
	Ancho	mm	3.943	3.943
		pies/pulg.	12' 11"	12' 11"
16†	Espacio libre de descarga en levantamiento máximo y descarga a 45°	mm	2.442	2.442
		pies/pulg.	8' 0"	8' 0"
17†	Alcance en levantamiento máximo y descarga a 45°	mm	1.771	1.732
		pies/pulg.	5' 9"	5' 8"
	Alcance con cucharón y brazo de levantamiento horizontales	mm	3.511	3.483
		pies/pulg.	11' 6"	11' 5"
A†	Profundidad de excavación	mm	106	134
		pulg.	4,2"	5,3"
12†	Longitud total	mm	9.724	9.719
		pies/pulg.	31' 11"	31' 11"
B†	Altura total con el cucharón en levantamiento máximo	mm	6.680	6.689
		pies/pulg.	21' 11"	22' 0"
	Radio del círculo de espacio libre del cargador con el cucharón en la posición de acarreo	mm	8.055	8.026
		pies/pulg.	26' 6"	26' 4"
	Carga límite de equilibrio estático recto (con deflexión de neumáticos)	kg	18.714	18.935
		lb	41.245	41.732
	Carga límite de equilibrio estático recto (sin deflexión del neumático)	kg	20.361	20.529
		lb	44.876	45.245
	Carga límite de equilibrio estático, articulado (con deflexión del neumático)	kg	16.151	16.399
		lb	35.597	36.143
	Carga límite de equilibrio estático articulado (sin deflexión de neumáticos)	kg	17.817	18.014
		lb	39.269	39.703
	Fuerza de desprendimiento (§)	kN	139	141
		lbf	31.266	31.780
	Peso en orden de trabajo*	kg	26.085	25.620
		lb	57.490	56.465

* Las cargas límite de equilibrio estático y los pesos en orden de trabajo que se muestran se basan en la configuración de una máquina con neumáticos radiales Bridgestone 26.5R25 VJT L3, depósitos de fluidos llenos, operador, enfriador de aceite del eje, contrapeso para el cargador de troncos, control de amortiguación, arranque en frío, guardabarros para circulación por carretera, Product Link, ejes con apertura/bloqueo manual del diferencial (delantero/trasero), paquete de cargador de troncos, protector del tren de fuerza, dirección secundaria e insonorización.

† La ilustración se muestra con tablas de dimensiones.

(§) Mide 100 mm (4") detrás la punta de la cuchilla con el pasador de articulación del cucharón como punto de pivote, de acuerdo con la norma ISO 14397-2:2007.

(Con deflexión de neumáticos) Cumple completamente con la norma ISO 14397-1:2007, secciones 1 a 6, que requiere la verificación del 2 % entre los cálculos y las pruebas.

(Sin deflexión de neumáticos) Cumple con la norma ISO 14397-1:2007, secciones 1 a 5.

Hay disponibles otros cucharones y las ofertas varían según la región. Consulte a su distribuidor Cat local para obtener más detalles.

Especificaciones de la Máquina Forestal del modelo 966 XE

Especificaciones de la horquilla

Especificaciones de la horquilla

1	Longitud de diente	mm pulg.	1.524 60,0
2	Centro de carga	mm pulg.	762 30,0
	Carga límite de equilibrio estático: recta (horquillas horizontales)	kg lb	14.730 32.464
	Carga límite de equilibrio estático articulado (horquillas horizontales)	kg lb	12.970 28.586
	Carga nominal (SAE J1197: 50 % de FTSTL)	kg lb	6.485 14.293
	Carga nominal (CEN EN 474-3 en terreno irregular: 60 % de FTSTL)	kg lb	7.782 17.151
	Carga nominal (CEN EN 474-3 en terreno firme y nivelado: 80 % de FTSTL)	kg lb	10.376 22.868
3	Longitud total máxima	mm pulg.	9.527 375,1
4	Alcance con horquillas a nivel del suelo	mm pulg.	1.126 44,3
5	*Distancia desde el suelo a la parte inferior de los dientes a la mínima altura y con la horquilla horizontal	mm pulg.	-166 -6,5
6	Alcance con los brazos y las horquillas horizontales	mm pulg.	1.694 66,7
7	Alcance con la horquilla a altura máxima	mm pulg.	826 32,5
8	Distancia desde el suelo hasta la parte superior del diente con los brazos horizontales y la horquilla horizontal	mm pulg.	1.866 73,4
9	Distancia desde el suelo hasta la parte superior del diente a altura máxima y horquilla horizontal	mm pulg.	3.949 155,5
10	Altura total de la horquilla en levantamiento máximo (parte superior del portahorquillas al suelo)	mm pulg.	4.724 186,0
11	Espacio libre a altura máxima de levantamiento y descarga máxima	mm pulg.	2.652 104,4
12	Ángulo de descarga máximo desde la posición horizontal	grados	43
13	Ancho total del portahorquillas	mm pulg.	2.217 87,3
14	Altura total del portahorquillas	mm pulg.	840 33,1
15	Ancho del diente exterior (distancia máxima)	mm pulg.	2.070 81,5
16	Ancho del diente exterior (distancia mínima)	mm pulg.	470 18,5
	Ancho del diente (un solo diente)	mm pulg.	150,0 5,9
	Grosor del diente	mm pulg.	65,0 2,6
	Capacidad de los dientes	kg lb	6.300 13.885
	Peso en orden de trabajo	kg lb	23.815 52.488

*Los valores negativos están por debajo de la pendiente

966 LOG	Portahorquillas de 87"	Dientes de 60"
Horquilla de paletas FUSION	530-1861	548-3265

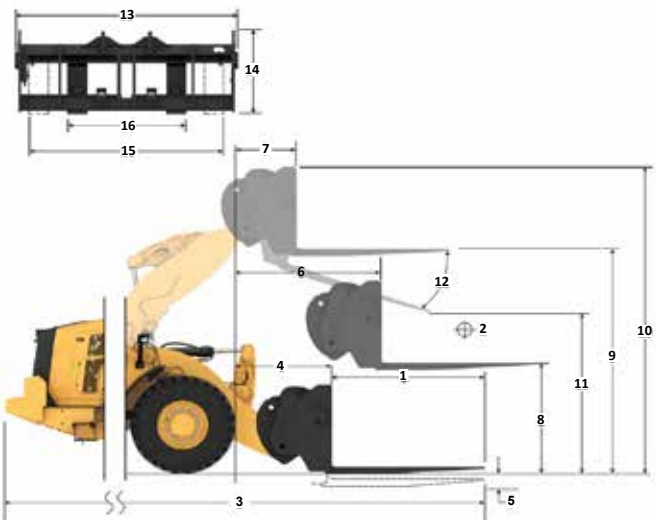

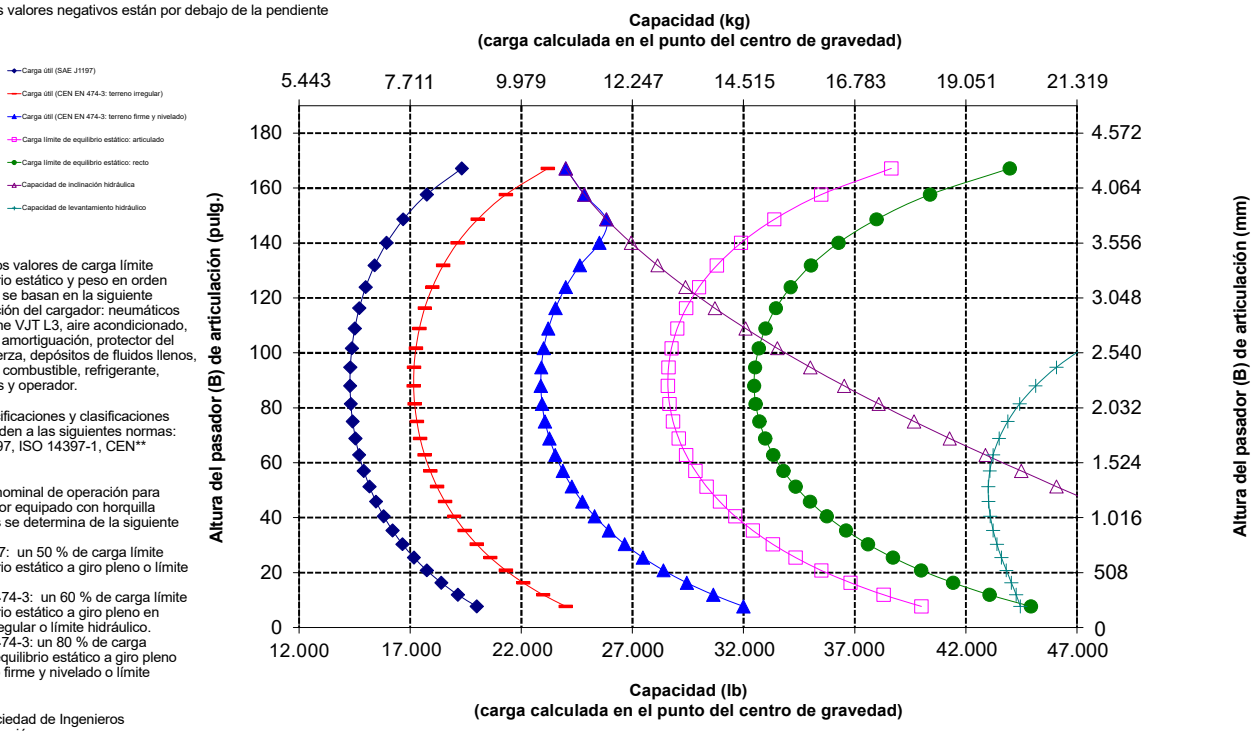

NOTA: Los valores de carga límite de equilibrio estático y peso en orden de trabajo se basan en la siguiente configuración del cargador: neumáticos Bridgestone VJT L3, aire acondicionado, control de amortiguación, protector del tren de fuerza, depósitos de fluidos llenos, tanque de combustible, refrigerante, lubricantes y operador.

Las especificaciones y clasificaciones corresponden a las siguientes normas: SAE* J1197, ISO 14397-1, CEN** EN 474-3.

La carga nominal de operación para un cargador equipado con horquilla de paletas se determina de la siguiente manera:
SAE J1197: un 50 % de carga límite de equilibrio estático a giro pleno o límite hidráulico.
CEN EN 474-3: un 60 % de carga límite de equilibrio estático a giro pleno en terreno irregular o límite hidráulico.
CEN EN 474-3: un 80 % de carga límite de equilibrio estático a giro pleno en terreno firme y nivelado o límite hidráulico.

*SAE: Sociedad de Ingenieros de Automoción
**CEN: Comité Europeo de Normalización

ADVERTENCIA: No supere la capacidad de carga de los dientes. La capacidad de un diente individual está estampada en el costado de cada uno.

Especificaciones de la horquilla

Especificaciones de la horquilla

1	Longitud de diente	mm pulg.	1.830 72,0
2	Centro de carga	mm pulg.	915 36,0
	Carga límite de equilibrio estático: recta (horquillas horizontales)	kg lb	14.047 30.960
	Carga límite de equilibrio estático articulado (horquillas horizontales)	kg lb	12.364 27.251
	Carga nominal (SAE J1197: 50 % de FTSTL)	kg lb	6.182 13.625
	Carga nominal (CEN EN 474-3 en terreno irregular: 60 % de FTSTL)	kg lb	7.418 16.350
	Carga nominal (CEN EN 474-3 en terreno firme y nivelado: 80 % de FTSTL)	kg lb	9.594 21.146
3	Longitud total máxima	mm pulg.	9.833 387,1
4	Alcance con horquillas a nivel del suelo	mm pulg.	1.126 44,3
5	*Distancia desde el suelo a la parte inferior de los dientes a la mínima altura y con la horquilla horizontal	mm pulg.	-166 -6,5
6	Alcance con los brazos y las horquillas horizontales	mm pulg.	1.694 66,7
7	Alcance con la horquilla a altura máxima	mm pulg.	826 32,5
8	Distancia desde el suelo hasta la parte superior del diente con los brazos horizontales y la horquilla horizontal	mm pulg.	1.866 73,4
9	Distancia desde el suelo hasta la parte superior del diente a altura máxima y horquilla horizontal	mm pulg.	3.949 155,5
10	Altura total de la horquilla en levantamiento máximo (parte superior del portahorquillas al suelo)	mm pulg.	4.724 186,0
11	Espacio libre a altura máxima de levantamiento y descarga máxima	mm pulg.	2.444 96,2
12	Ángulo de descarga máximo desde la posición horizontal	grados	43
13	Ancho total del portahorquillas	mm pulg.	2.217 87,3
14	Altura total del portahorquillas	mm pulg.	840 33,1
15	Ancho del diente exterior (distancia máxima)	mm pulg.	2.070 81,5
16	Ancho del diente exterior (distancia mínima)	mm pulg.	470 18,5
	Ancho del diente (un solo diente)	mm pulg.	150,0 5,9
	Grosor del diente	mm pulg.	65,0 2,6
	Capacidad de los dientes	kg lb	5.246 11.562
	Peso en orden de trabajo	kg lb	23.862 52.592

*Los valores negativos están por debajo de la pendiente

966 LOG	Portahorquillas de 87"	Dientes de 72"
Horquilla para construcción, FUSION	530-1861	530-1869

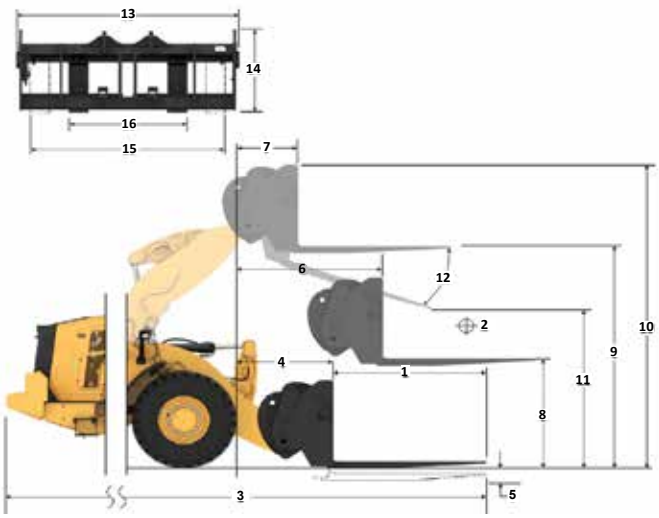

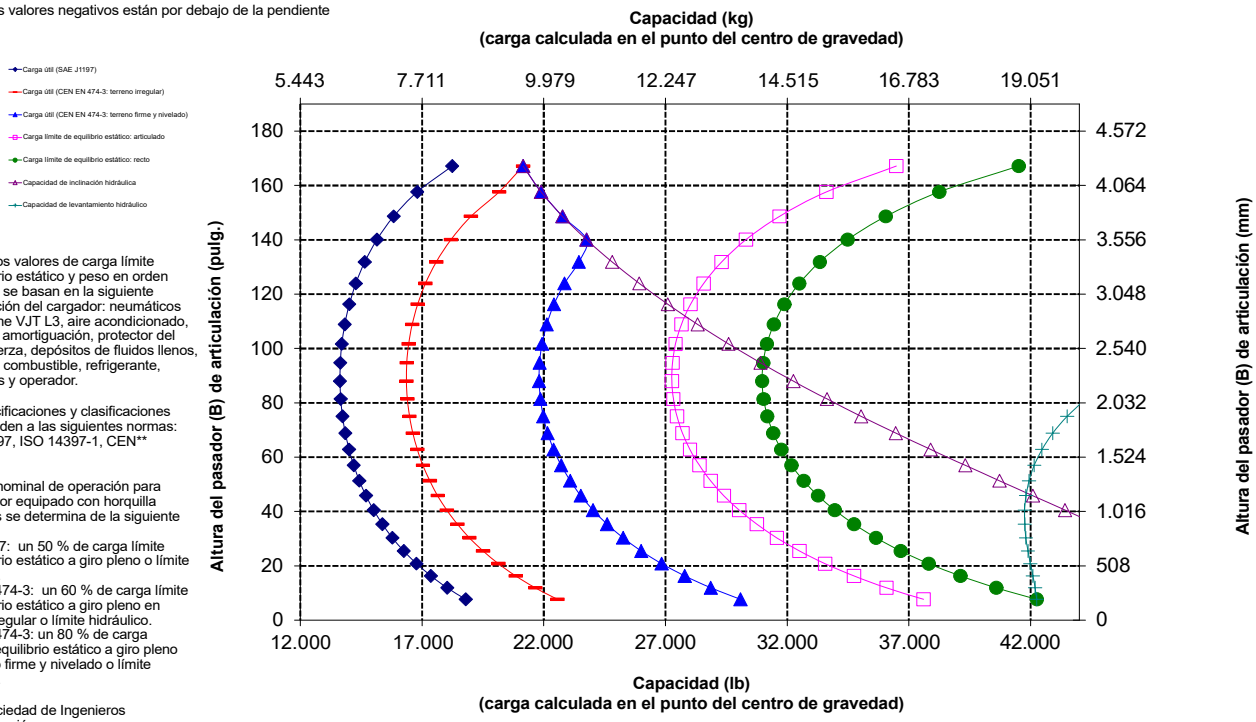

NOTA: Los valores de carga límite de equilibrio estático y peso en orden de trabajo se basan en la siguiente configuración del cargador: neumáticos Bridgestone VJT L3, aire acondicionado, control de amortiguación, protector del tren de fuerza, depósitos de fluidos llenos, tanque de combustible, refrigerante, lubricantes y operador.

Las especificaciones y clasificaciones corresponden a las siguientes normas: SAE* J1197, ISO 14397-1, CEN** EN 474-3.

La carga nominal de operación para un cargador equipado con horquilla de paletas se determina de la siguiente manera:
SAE J1197: un 50 % de carga límite de equilibrio estático a giro pleno o límite hidráulico.
CEN EN 474-3: un 60 % de carga límite de equilibrio estático a giro pleno en terreno irregular o límite hidráulico.
CEN EN 474-3: un 80 % de carga límite de equilibrio estático a giro pleno en terreno firme y nivelado o límite hidráulico.

*SAE: Sociedad de Ingenieros de Automoción
**CEN: Comité Europeo de Normalización

ADVERTENCIA: No supere la capacidad de carga de los dientes. La capacidad de un diente individual está estampada en el costado de cada uno.

Especificaciones de la Máquina Forestal del modelo 966 XE

Especificaciones de la horquilla

Especificaciones de la horquilla

1	Longitud de diente	mm pulg.	1.219 48,0
2	Centro de carga	mm pulg.	610 24,0
	Carga límite de equilibrio estático: recta (horquillas horizontales)	kg lb	15.225 33.555
	Carga límite de equilibrio estático articulado (horquillas horizontales)	kg lb	13.376 29.481
	Carga nominal (SAE J1197: 50 % de FTSTL)	kg lb	6.688 14.741
	Carga nominal (CEN EN 474-3 en terreno irregular: 60 % de FTSTL)	kg lb	8.026 17.689
	Carga nominal (CEN EN 474-3 en terreno firme y nivelado: 80 % de FTSTL)	kg lb	10.701 23.585
3	Longitud total máxima	mm pulg.	9.173 361,1
4	Alcance con horquillas a nivel del suelo	mm pulg.	1.077 42,4
5	*Distancia desde el suelo a la parte inferior de los dientes a la mínima altura y con la horquilla horizontal	mm pulg.	-87 -3,4
6	Alcance con los brazos y las horquillas horizontales	mm pulg.	1.685 66,3
7	Alcance con la horquilla a altura máxima	mm pulg.	818 32.2
8	Distancia desde el suelo hasta la parte superior del diente con los brazos horizontales y la horquilla horizontal	mm pulg.	1.970 77,5
9	Distancia desde el suelo hasta la parte superior del diente a altura máxima y horquilla horizontal	mm pulg.	4.053 159,6
10	Altura total de la horquilla en levantamiento máximo (parte superior del portahorquillas al suelo)	mm pulg.	5.093 200,5
11	Espacio libre a altura máxima de levantamiento y descarga máxima	mm pulg.	2.820 111,0
12	Ángulo de descarga máximo desde la posición horizontal	grados	49
13	Ancho total del portahorquillas	mm pulg.	2.528 99,5
14	Altura total del portahorquillas	mm pulg.	1.130 44,5
15	Ancho del diente exterior (distancia máxima)	mm pulg.	2.178 85,7
16	Ancho del diente exterior (distancia mínima)	mm pulg.	576 22,7
	Ancho del diente (un solo diente)	mm pulg.	180,0 7,1
	Grosor del diente	mm pulg.	90,0 3,5
	Capacidad de los dientes	kg lb	22.200 48.929
	Peso en orden de trabajo	kg lb	24.124 53.170

*Los valores negativos están por debajo de la pendiente

966 LOG	Portahorquillas de 96"	Dientes de 48"
Horquilla para construcción, FUSION	520-7957	520-7985

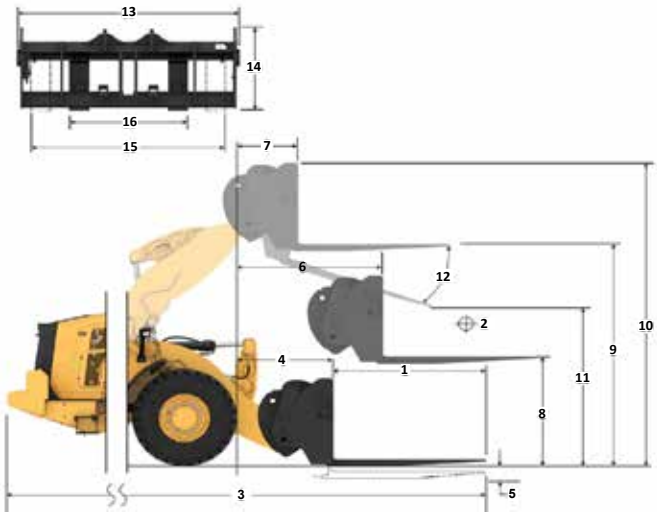

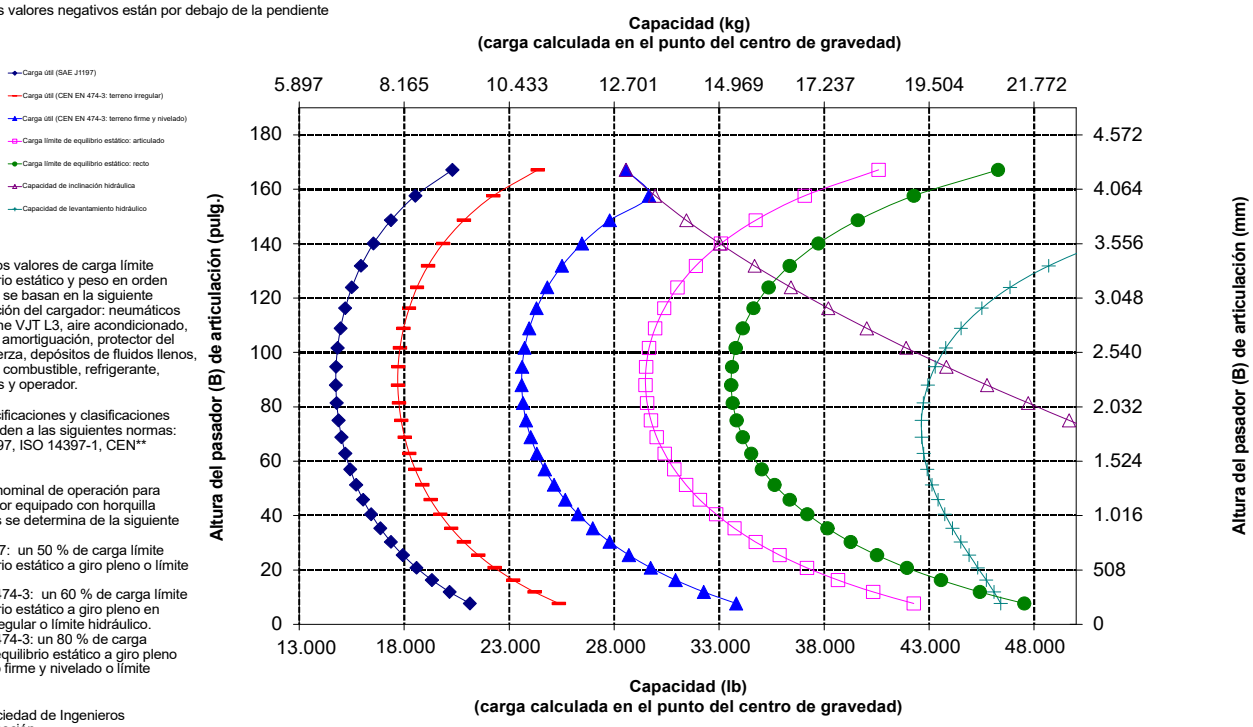

NOTA: Los valores de carga límite de equilibrio estático y peso en orden de trabajo se basan en la siguiente configuración del cargador: neumáticos Bridgestone VJT L3, aire acondicionado, control de amortiguación, protector del tren de fuerza, depósitos de fluidos llenos, tanque de combustible, refrigerante, lubricantes y operador.

Las especificaciones y clasificaciones corresponden a las siguientes normas: SAE* J1197, ISO 14397-1, CEN** EN 474-3.

La carga nominal de operación para un cargador equipado con horquilla de paletas se determina de la siguiente manera:
SAE J1197: un 50 % de carga límite de equilibrio estático a giro pleno o límite hidráulico.
CEN EN 474-3: un 60 % de carga límite de equilibrio estático a giro pleno en terreno irregular o límite hidráulico.
CEN EN 474-3: un 80 % de carga límite de equilibrio estático a giro pleno en terreno firme y nivelado o límite hidráulico.

*SAE: Sociedad de Ingenieros de Automoción
**CEN: Comité Europeo de Normalización

ADVERTENCIA: No supere la capacidad de carga de los dientes. La capacidad de un diente individual está estampada en el costado de cada uno.

Especificaciones de la horquilla

Especificaciones de la horquilla

1	Longitud de diente	mm pulg.	1.524 60,0
2	Centro de carga	mm pulg.	762 30,0
	Carga límite de equilibrio estático: recta (horquillas horizontales)	kg lb	14.474 31.901
	Carga límite de equilibrio estático articulado (horquillas horizontales)	kg lb	12.709 28.011
	Carga nominal (SAE J1197: 50 % de FTSTL)	kg lb	6.355 14.005
	Carga nominal (CEN EN 474-3 en terreno irregular: 60 % de FTSTL)	kg lb	7.625 16.806
	Carga nominal (CEN EN 474-3 en terreno firme y nivelado: 80 % de FTSTL)	kg lb	10.167 22.409
3	Longitud total máxima	mm pulg.	9.478 373,1
4	Alcance con horquillas a nivel del suelo	mm pulg.	1.077 42,4
5	*Distancia desde el suelo a la parte inferior de los dientes a la mínima altura y con la horquilla horizontal	mm pulg.	-87 -3,4
6	Alcance con los brazos y las horquillas horizontales	mm pulg.	1.685 66,4
7	Alcance con la horquilla a altura máxima	mm pulg.	818 32,2
8	Distancia desde el suelo hasta la parte superior del diente con los brazos horizontales y la horquilla horizontal	mm pulg.	1.970 77,5
9	Distancia desde el suelo hasta la parte superior del diente a altura máxima y horquilla horizontal	mm pulg.	4.053 159,6
10	Altura total de la horquilla en levantamiento máximo (parte superior del portahorquillas al suelo)	mm pulg.	5.093 200,5
11	Espacio libre a altura máxima de levantamiento y descarga máxima	mm pulg.	2.589 101,9
12	Ángulo de descarga máximo desde la posición horizontal	grados	49
13	Ancho total del portahorquillas	mm pulg.	2.528 99,5
14	Altura total del portahorquillas	mm pulg.	1.130 44,5
15	Ancho del diente exterior (distancia máxima)	mm pulg.	2.178 85,7
16	Ancho del diente exterior (distancia mínima)	mm pulg.	576 22,7
	Ancho del diente (un solo diente)	mm pulg.	180,0 7,1
	Grosor del diente	mm pulg.	90,0 3,5
	Capacidad de los dientes	kg lb	17.800 39.231
	Peso en orden de trabajo	kg lb	24.190 53.315

*Los valores negativos están por debajo de la pendiente

966 LOG	Portahorquillas de 96"	Dientes de 60"
Horquilla para construcción, FUSION	520-7957	520-7980

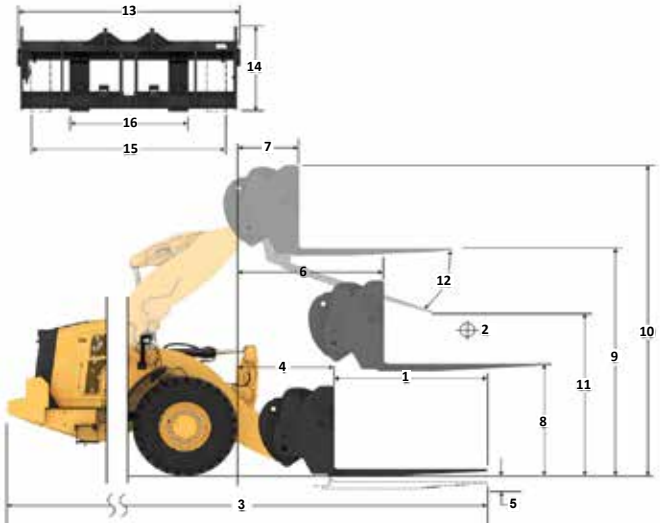

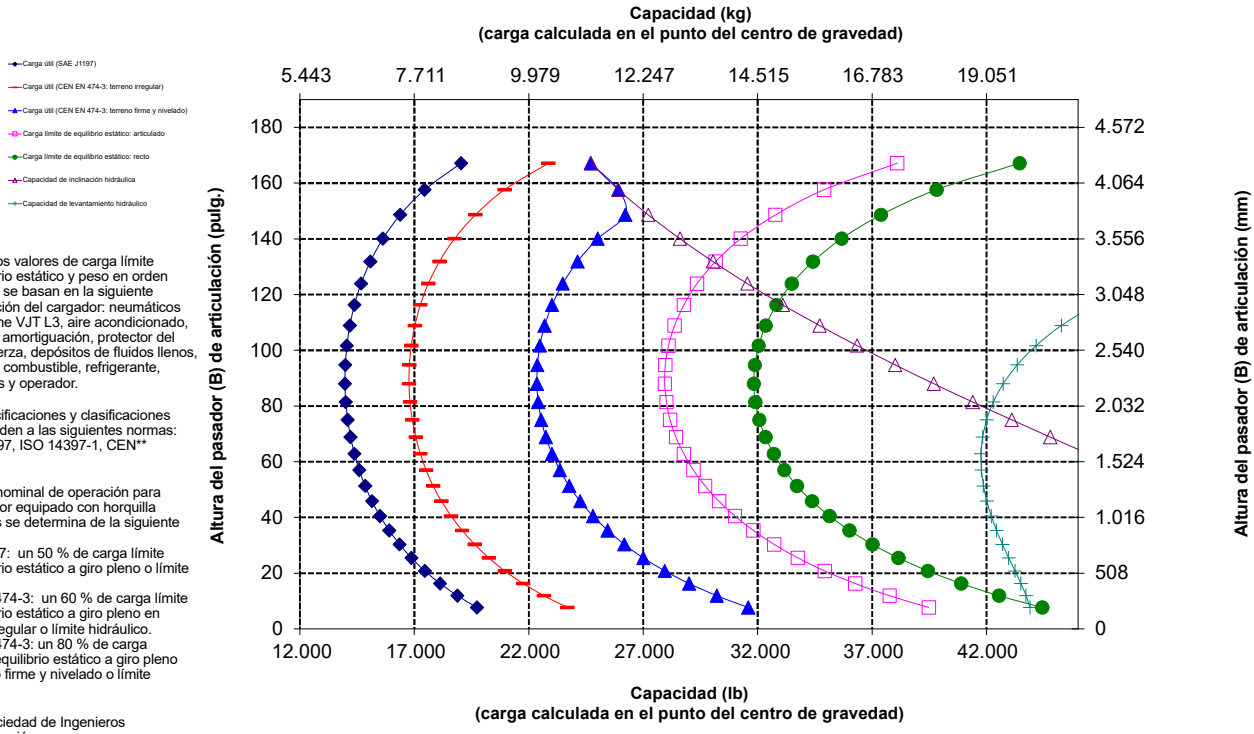

NOTA: Los valores de carga límite de equilibrio estático y peso en orden de trabajo se basan en la siguiente configuración del cargador: neumáticos Bridgestone VJT L3, aire acondicionado, control de amortiguación, protector del tren de fuerza, depósitos de fluidos llenos, tanque de combustible, refrigerante, lubricantes y operador.

Las especificaciones y clasificaciones corresponden a las siguientes normas: SAE* J1197, ISO 14397-1, CEN** EN 474-3.

La carga nominal de operación para un cargador equipado con horquilla de paletas se determina de la siguiente manera:
SAE J1197: un 50 % de carga límite de equilibrio estático a giro pleno o límite hidráulico.
CEN EN 474-3: un 60 % de carga límite de equilibrio estático a giro pleno en terreno irregular o límite hidráulico.
CEN EN 474-3: un 80 % de carga límite de equilibrio estático a giro pleno en terreno firme y nivelado o límite hidráulico.

*SAE: Sociedad de Ingenieros de Automoción
**CEN: Comité Europeo de Normalización

ADVERTENCIA: No supere la capacidad de carga de los dientes. La capacidad de un diente individual está estampada en el costado de cada uno.

Especificaciones de la Máquina Forestal del modelo 966 XE

Especificaciones de la horquilla

Especificaciones de la horquilla

1	Longitud de diente	mm pulg.	1.829 72,0
2	Centro de carga	mm pulg.	915 36,0
	Carga límite de equilibrio estático: recta (horquillas horizontales)	kg lb	13.786 30.384
	Carga límite de equilibrio estático articulado (horquillas horizontales)	kg lb	12.097 26.662
	Carga nominal (SAE J1197: 50 % de FTSTL)	kg lb	6.049 13.331
	Carga nominal (CEN EN 474-3 en terreno irregular: 60 % de FTSTL)	kg lb	7.258 15.997
	Carga nominal (CEN EN 474-3 en terreno firme y nivelado: 80 % de FTSTL)	kg lb	9.678 21.330
3	Longitud total máxima	mm pulg.	9.783 385,1
4	Alcance con horquillas a nivel del suelo	mm pulg.	1.077 42,4
5	*Distancia desde el suelo a la parte inferior de los dientes a la mínima altura y con la horquilla horizontal	mm pulg.	-87 -3,4
6	Alcance con los brazos y las horquillas horizontales	mm pulg.	1.685 66,4
7	Alcance con la horquilla a altura máxima	mm pulg.	818 32,2
8	Distancia desde el suelo hasta la parte superior del diente con los brazos horizontales y la horquilla horizontal	mm pulg.	1.970 77,5
9	Distancia desde el suelo hasta la parte superior del diente a altura máxima y horquilla horizontal	mm pulg.	4.053 159.6
10	Altura total de la horquilla en levantamiento máximo (parte superior del portahorquillas al suelo)	mm pulg.	5.093 200,5
11	Espacio libre a altura máxima de levantamiento y descarga máxima	mm pulg.	2.359 92,9
12	Ángulo de descarga máximo desde la posición horizontal	grados	49
13	Ancho total del portahorquillas	mm pulg.	2.528 99,5
14	Altura total del portahorquillas	mm pulg.	1.130 44,5
15	Ancho del diente exterior (distancia máxima)	mm pulg.	2.178 85,7
16	Ancho del diente exterior (distancia mínima)	mm pulg.	576 22,7
	Ancho del diente (un solo diente)	mm pulg.	180,0 7,1
	Grosor del diente	mm pulg.	90,0 3,5
	Capacidad de los dientes	kg lb	14.800 32.619
	Peso en orden de trabajo	kg lb	24.251 53.449

*Los valores negativos están por debajo de la pendiente

966 LOG	Portahorquillas de 96"	Dientes de 72"
Horquilla para construcción, FUSION	520-7957	520-7979

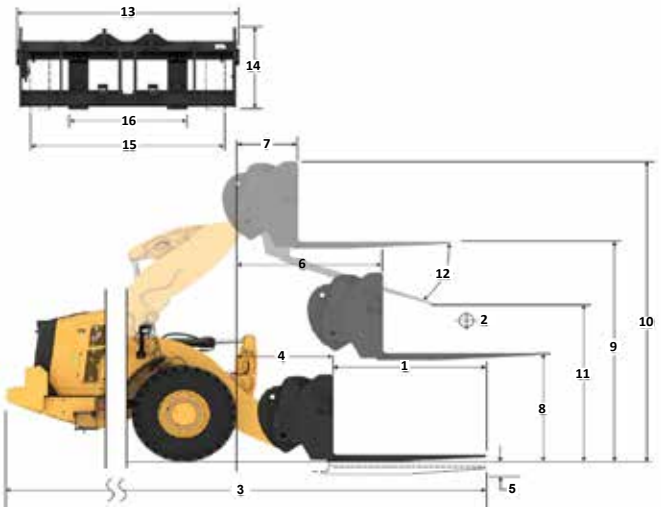

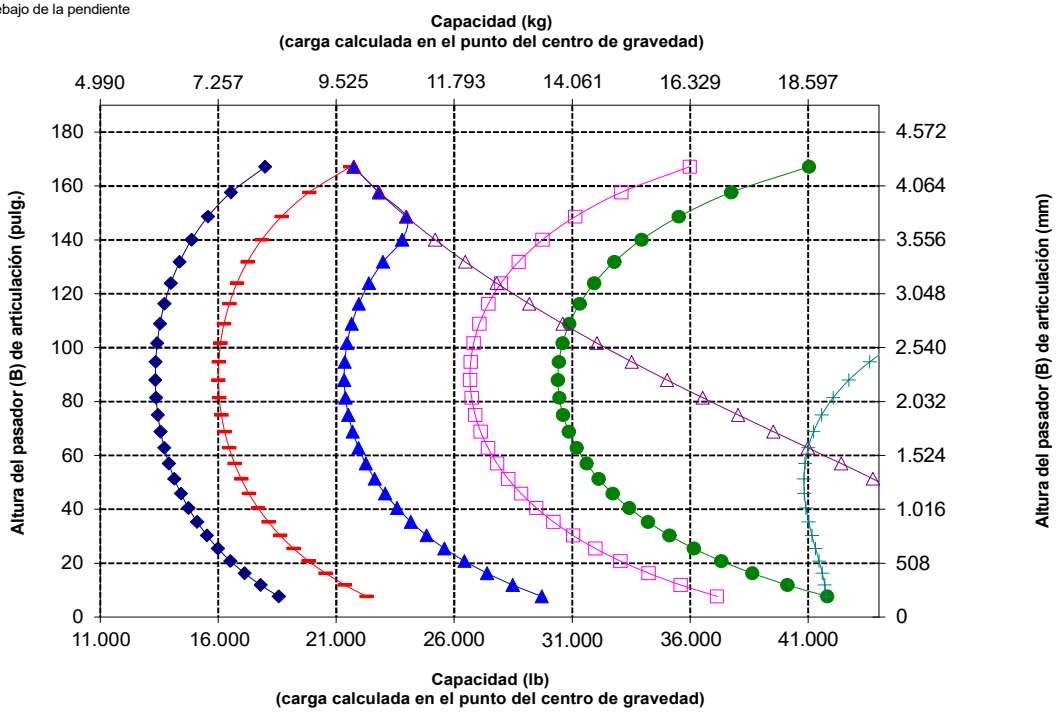

NOTA: Los valores de carga límite de equilibrio estático y peso en orden de trabajo se basan en la siguiente configuración del cargador: neumáticos Bridgestone VJT L3, aire acondicionado, control de amortiguación, protector del tren de fuerza, depósitos de fluidos llenos, tanque de combustible, refrigerante, lubricantes y operador.

Las especificaciones y clasificaciones corresponden a las siguientes normas: SAE* J1197, ISO 14397-1, CEN** EN 474-3.

La carga nominal de operación para un cargador equipado con horquilla de paletas se determina de la siguiente manera:
SAE J1197: un 50 % de carga límite de equilibrio estático a giro pleno o límite hidráulico.
CEN EN 474-3: un 60 % de carga límite de equilibrio estático a giro pleno en terreno irregular o límite hidráulico.
CEN EN 474-3: un 80 % de carga límite de equilibrio estático a giro pleno en terreno firme y nivelado o límite hidráulico.

*SAE: Sociedad de Ingenieros de Automoción
**CEN: Comité Europeo de Normalización

ADVERTENCIA: No supere la capacidad de carga de los dientes. La capacidad de un diente individual está estampada en el costado de cada uno.

Especificaciones de la horquilla

Especificaciones de la horquilla

1	Longitud de diente	mm pulg.	2.134 84,0
2	Centro de carga	mm pulg.	1.067 42,0
	Carga límite de equilibrio estático: recta (horquillas horizontales)	kg lb	13.147 28.976
	Carga límite de equilibrio estático articulado (horquillas horizontales)	kg lb	11.529 25.410
	Carga nominal (SAE J1197: 50 % de FTSTL)	kg lb	5.764 12.705
	Carga nominal (CEN EN 474-3 en terreno irregular: 60 % de FTSTL)	kg lb	6.917 15.246
	Carga nominal (CEN EN 474-3 en terreno firme y nivelado: 80 % de FTSTL)	kg lb	8.773 19.337
3	Longitud total máxima	mm pulg.	10.088 397,1
4	Alcance con horquillas a nivel del suelo	mm pulg.	1.077 42,4
5	*Distancia desde el suelo a la parte inferior de los dientes a la mínima altura y con la horquilla horizontal	mm pulg.	-87 -3,4
6	Alcance con los brazos y las horquillas horizontales	mm pulg.	1.685 66,4
7	Alcance con la horquilla a altura máxima	mm pulg.	818 32,2
8	Distancia desde el suelo hasta la parte superior del diente con los brazos horizontales y la horquilla horizontal	mm pulg.	1.970 77,5
9	Distancia desde el suelo hasta la parte superior del diente a altura máxima y horquilla horizontal	mm pulg.	4.053 159,6
10	Altura total de la horquilla en levantamiento máximo (parte superior del portahorquillas al suelo)	mm pulg.	5.093 200,5
11	Espacio libre a altura máxima de levantamiento y descarga máxima	mm pulg.	2.128 83,8
12	Ángulo de descarga máximo desde la posición horizontal	grados	49
13	Ancho total del portahorquillas	mm pulg.	2.528 99,5
14	Altura total del portahorquillas	mm pulg.	1.130 44,5
15	Ancho del diente exterior (distancia máxima)	mm pulg.	2.178 85,7
16	Ancho del diente exterior (distancia mínima)	mm pulg.	576 22,7
	Ancho del diente (un solo diente)	mm pulg.	180,0 7,1
	Grosor del diente	mm pulg.	90,0 3,5
	Capacidad de los dientes	kg lb	12.700 27.991
	Peso en orden de trabajo	kg lb	24.314 53.588

*Los valores negativos están por debajo de la pendiente

966 LOG	Portahorquillas de 96"	Dientes de 84"
Horquilla para construcción, FUSION	520-7957	520-7986

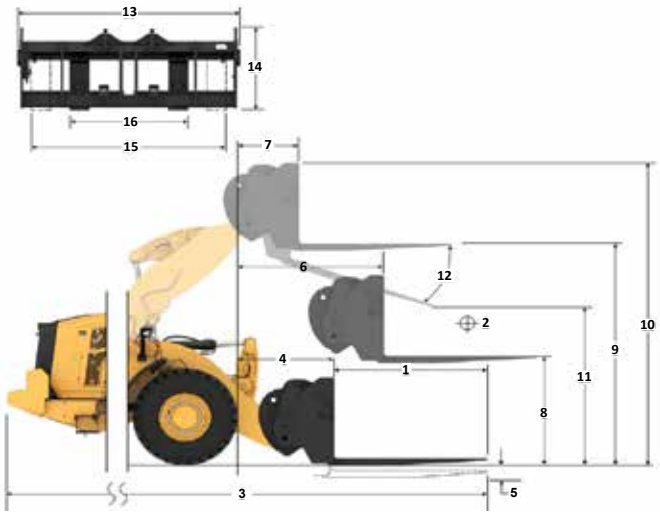

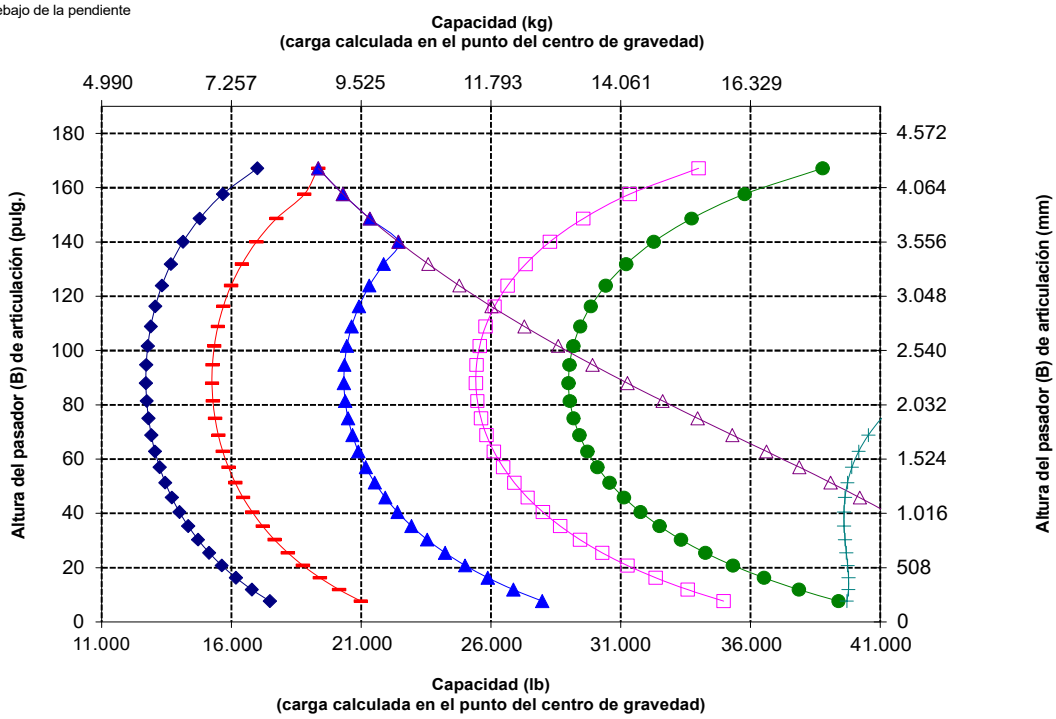

NOTA: Los valores de carga límite de equilibrio estático y peso en orden de trabajo se basan en la siguiente configuración del cargador: neumáticos Bridgestone VJT L3, aire acondicionado, control de amortiguación, protector del tren de fuerza, depósitos de fluidos llenos, tanque de combustible, refrigerante, lubricantes y operador.

Las especificaciones y clasificaciones corresponden a las siguientes normas: SAE* J1197, ISO 14397-1, CEN** EN 474-3.

La carga nominal de operación para un cargador equipado con horquilla de paletas se determina de la siguiente manera:
SAE J1197: un 50 % de carga límite de equilibrio estático a giro pleno o límite hidráulico.
CEN EN 474-3: un 60 % de carga límite de equilibrio estático a giro pleno en terreno irregular o límite hidráulico.
CEN EN 474-3: un 80 % de carga límite de equilibrio estático a giro pleno en terreno firme y nivelado o límite hidráulico.

*SAE: Sociedad de Ingenieros de Automoción
**CEN: Comité Europeo de Normalización

ADVERTENCIA: No supere la capacidad de carga de los dientes. La capacidad de un diente individual está estampada en el costado de cada uno.

Especificaciones de la Máquina Forestal del modelo 966 XE

Especificaciones de la horquilla

Especificaciones de la horquilla

1	Longitud de diente	mm pulg.	2.438 96,0
2	Centro de carga	mm pulg.	1.219 48,0
	Carga límite de equilibrio estático: recta (horquillas horizontales)	kg lb	12.557 27.677
	Carga límite de equilibrio estático articulado (horquillas horizontales)	kg lb	11.004 24.252
	Carga nominal (SAE J1197: 50 % de FTSTL)	kg lb	5.502 12.126
	Carga nominal (CEN EN 474-3 en terreno irregular: 60 % de FTSTL)	kg lb	6.602 14.551
	Carga nominal (CEN EN 474-3 en terreno firme y nivelado: 80 % de FTSTL)	kg lb	7.882 17.371
3	Longitud total máxima	mm pulg.	10.392 409,1
4	Alcance con horquillas a nivel del suelo	mm pulg.	1.077 42,4
5	*Distancia desde el suelo a la parte inferior de los dientes a la mínima altura y con la horquilla horizontal	mm pulg.	-87 -3,4
6	Alcance con los brazos y las horquillas horizontales	mm pulg.	1.685 66,4
7	Alcance con la horquilla a altura máxima	mm pulg.	818 32,2
8	Distancia desde el suelo hasta la parte superior del diente con los brazos horizontales y la horquilla horizontal	mm pulg.	1.970 77,5
9	Distancia desde el suelo hasta la parte superior del diente a altura máxima y horquilla horizontal	mm pulg.	4.053 159,6
10	Altura total de la horquilla en levantamiento máximo (parte superior del portahorquillas al suelo)	mm pulg.	5.093 200,5
11	Espacio libre a altura máxima de levantamiento y descarga máxima	mm pulg.	1.899 74,7
12	Ángulo de descarga máximo desde la posición horizontal	grados	49
13	Ancho total del portahorquillas	mm pulg.	2.528 99,5
14	Altura total del portahorquillas	mm pulg.	1.130 44,5
15	Ancho del diente exterior (distancia máxima)	mm pulg.	2.178 85,7
16	Ancho del diente exterior (distancia mínima)	mm pulg.	576 22,7
	Ancho del diente (un solo diente)	mm pulg.	180,0 7,1
	Grosor del diente	mm pulg.	90,0 3,5
	Capacidad de los dientes	kg lb	11.300 24.905
	Peso en orden de trabajo	kg lb	24.376 53.725

*Los valores negativos están por debajo de la pendiente

966 LOG	Portahorquillas de 96"	Dientes de 96"
Horquilla para construcción, FUSION	520-7957	520-7981

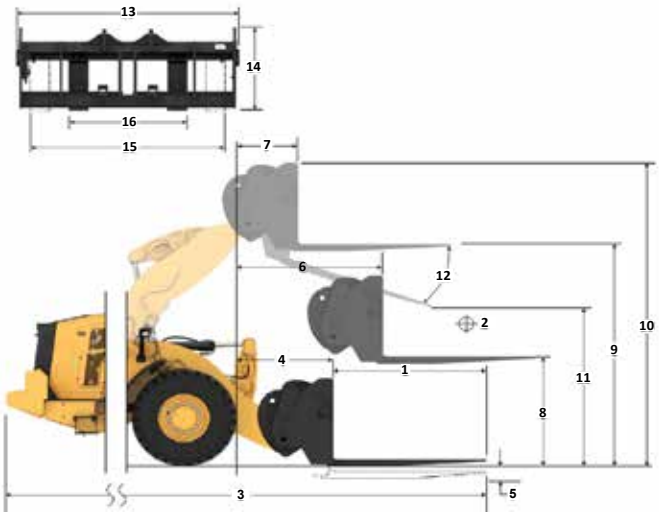

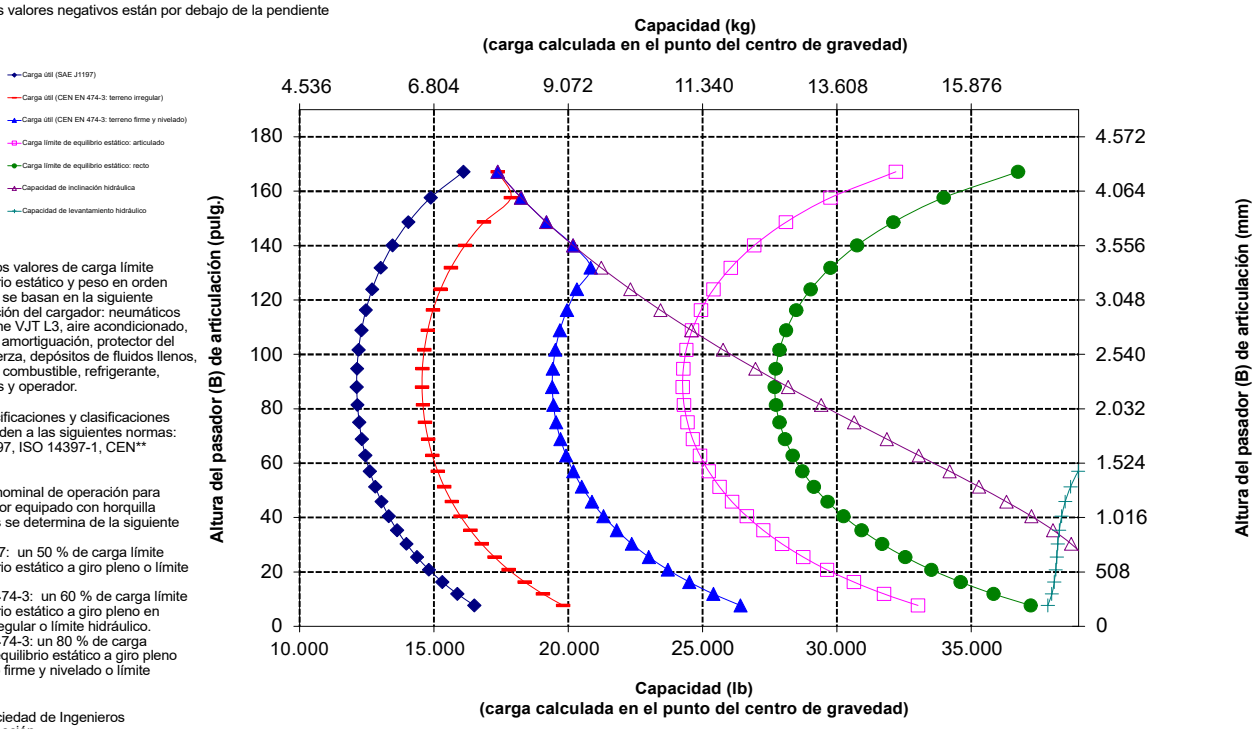

NOTA: Los valores de carga límite de equilibrio estático y peso en orden de trabajo se basan en la siguiente configuración del cargador: neumáticos Bridgestone VJT L3, aire acondicionado, control de amortiguación, protector del tren de fuerza, depósitos de fluidos llenos, tanque de combustible, refrigerante, lubricantes y operador.

Las especificaciones y clasificaciones corresponden a las siguientes normas: SAE* J1197, ISO 14397-1, CEN** EN 474-3.

La carga nominal de operación para un cargador equipado con horquilla de paletas se determina de la siguiente manera:
SAE J1197: un 50 % de carga límite de equilibrio estático a giro pleno o límite hidráulico.
CEN EN 474-3: un 60 % de carga límite de equilibrio estático a giro pleno en terreno irregular o límite hidráulico.
CEN EN 474-3: un 80 % de carga límite de equilibrio estático a giro pleno en terreno firme y nivelado o límite hidráulico.

*SAE: Sociedad de Ingenieros de Automoción
**CEN: Comité Europeo de Normalización

ADVERTENCIA: No supere la capacidad de carga de los dientes. La capacidad de un diente individual está estampada en el costado de cada uno.

Especificaciones de la horquilla

Especificaciones de la horquilla

1	Longitud de diente	mm pulg.	1.219 48,0
2	Centro de carga	mm pulg.	610 24,0
	Carga límite de equilibrio estático: recta (horquillas horizontales)	kg lb	15.184 33.466
	Carga límite de equilibrio estático articulado (horquillas horizontales)	kg lb	13.336 29.392
	Carga nominal (SAE J1197: 50 % de FTSTL)	kg lb	6.668 14.696
	Carga nominal (CEN EN 474-3 en terreno irregular: 60 % de FTSTL)	kg lb	8.001 17.635
	Carga nominal (CEN EN 474-3 en terreno firme y nivelado: 80 % de FTSTL)	kg lb	10.669 23.513
3	Longitud total máxima	mm pulg.	9.173 361,1
4	Alcance con horquillas a nivel del suelo	mm pulg.	1.077 42,4
5	*Distancia desde el suelo a la parte inferior de los dientes a la mínima altura y con la horquilla horizontal	mm pulg.	-87 -3,4
6	Alcance con los brazos y las horquillas horizontales	mm pulg.	1.685 66,3
7	Alcance con la horquilla a altura máxima	mm pulg.	818 32,2
8	Distancia desde el suelo hasta la parte superior del diente con los brazos horizontales y la horquilla horizontal	mm pulg.	1.970 77,5
9	Distancia desde el suelo hasta la parte superior del diente a altura máxima y horquilla horizontal	mm pulg.	4.053 159,6
10	Altura total de la horquilla en levantamiento máximo (parte superior del portahorquillas al suelo)	mm pulg.	5.093 200,5
11	Espacio libre a altura máxima de levantamiento y descarga máxima	mm pulg.	2.820 111,0
12	Ángulo de descarga máximo desde la posición horizontal	grados	49
13	Ancho total del portahorquillas	mm pulg.	2.833 111,5
14	Altura total del portahorquillas	mm pulg.	1.130 44,5
15	Ancho del diente exterior (distancia máxima)	mm pulg.	2.493 98,1
16	Ancho del diente exterior (distancia mínima)	mm pulg.	590 23,2
	Ancho del diente (un solo diente)	mm pulg.	180,0 7,1
	Grosor del diente	mm pulg.	90,0 3,5
	Capacidad de los dientes	kg lb	22.200 48.929
	Peso en orden de trabajo	kg lb	24.177 53.286

*Los valores negativos están por debajo de la pendiente

966 LOG	Portahorquillas de 108"	Dientes de 48"
Horquilla para construcción, FUSION	520-7968	520-7985

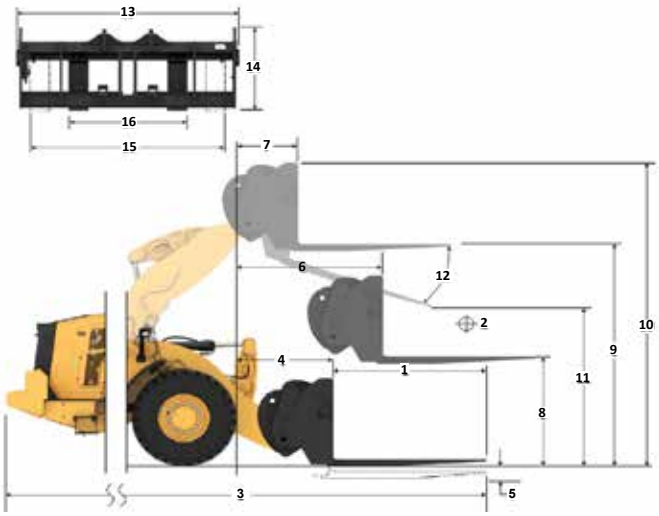

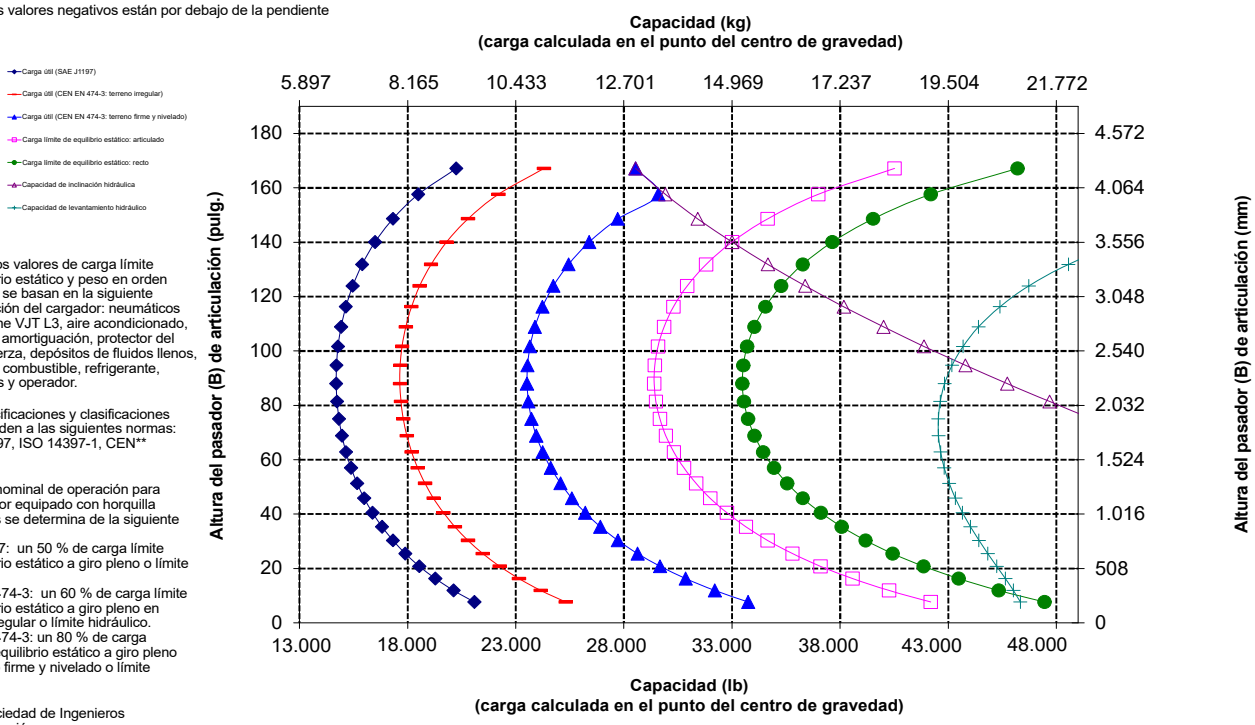

NOTA: Los valores de carga límite de equilibrio estático y peso en orden de trabajo se basan en la siguiente configuración del cargador: neumáticos Bridgestone VJT L3, aire acondicionado, control de amortiguación, protector del tren de fuerza, depósitos de fluidos llenos, tanque de combustible, refrigerante, lubricantes y operador.

Las especificaciones y clasificaciones corresponden a las siguientes normas: SAE* J1197, ISO 14397-1, CEN** EN 474-3.

La carga nominal de operación para un cargador equipado con horquilla de paletas se determina de la siguiente manera:
SAE J1197: un 50 % de carga límite de equilibrio estático a giro pleno o límite hidráulico.
CEN EN 474-3: un 60 % de carga límite de equilibrio estático a giro pleno en terreno irregular o límite hidráulico.
CEN EN 474-3: un 80 % de carga límite de equilibrio estático a giro pleno en terreno firme y nivelado o límite hidráulico.

*SAE: Sociedad de Ingenieros de Automoción
**CEN: Comité Europeo de Normalización

ADVERTENCIA: No supere la capacidad de carga de los dientes. La capacidad de un diente individual está estampada en el costado de cada uno.

Especificaciones de la Máquina Forestal del modelo 966 XE

Especificaciones de la horquilla

Especificaciones de la horquilla

1	Longitud de diente	mm pulg.	1.524 60,0
2	Centro de carga	mm pulg.	762 30,0
	Carga límite de equilibrio estático: recta (horquillas horizontales)	kg lb	14.439 31.824
	Carga límite de equilibrio estático articulado (horquillas horizontales)	kg lb	12.674 27.933
	Carga nominal (SAE J1197: 50 % de FTSTL)	kg lb	6.337 13.967
	Carga nominal (CEN EN 474-3 en terreno irregular: 60 % de FTSTL)	kg lb	7.604 16.760
	Carga nominal (CEN EN 474-3 en terreno firme y nivelado: 80 % de FTSTL)	kg lb	10.139 22.347
3	Longitud total máxima	mm pulg.	9.478 373,1
4	Alcance con horquillas a nivel del suelo	mm pulg.	1.077 42,4
5	*Distancia desde el suelo a la parte inferior de los dientes a la mínima altura y con la horquilla horizontal	mm pulg.	-87 -3,4
6	Alcance con los brazos y las horquillas horizontales	mm pulg.	1.685 66,4
7	Alcance con la horquilla a altura máxima	mm pulg.	818 32,2
8	Distancia desde el suelo hasta la parte superior del diente con los brazos horizontales y la horquilla horizontal	mm pulg.	1.970 77,5
9	Distancia desde el suelo hasta la parte superior del diente a altura máxima y horquilla horizontal	mm pulg.	4.053 159,6
10	Altura total de la horquilla en levantamiento máximo (parte superior del portahorquillas al suelo)	mm pulg.	5.093 200,5
11	Espacio libre a altura máxima de levantamiento y descarga máxima	mm pulg.	2.589 101,9
12	Ángulo de descarga máximo desde la posición horizontal	grados	49
13	Ancho total del portahorquillas	mm pulg.	2.833 111,5
14	Altura total del portahorquillas	mm pulg.	1.130 44,5
15	Ancho del diente exterior (distancia máxima)	mm pulg.	2.483 97,8
16	Ancho del diente exterior (distancia mínima)	mm pulg.	590 23,2
	Ancho del diente (un solo diente)	mm pulg.	180,0 7,1
	Grosor del diente	mm pulg.	90,0 3,5
	Capacidad de los dientes	kg lb	17.800 39.231
	Peso en orden de trabajo	kg lb	24.239 53.423

*Los valores negativos están por debajo de la pendiente

966 LOG	Portahorquillas de 108"	Dientes de 60"
Horquilla de paletas FUSION	520-7968	520-7980

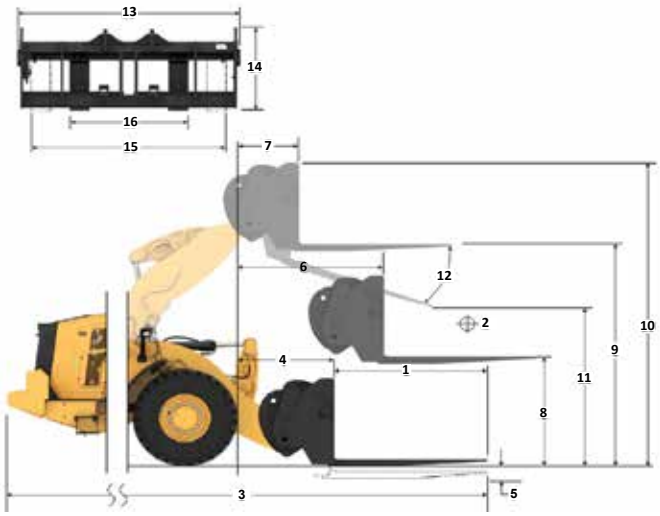

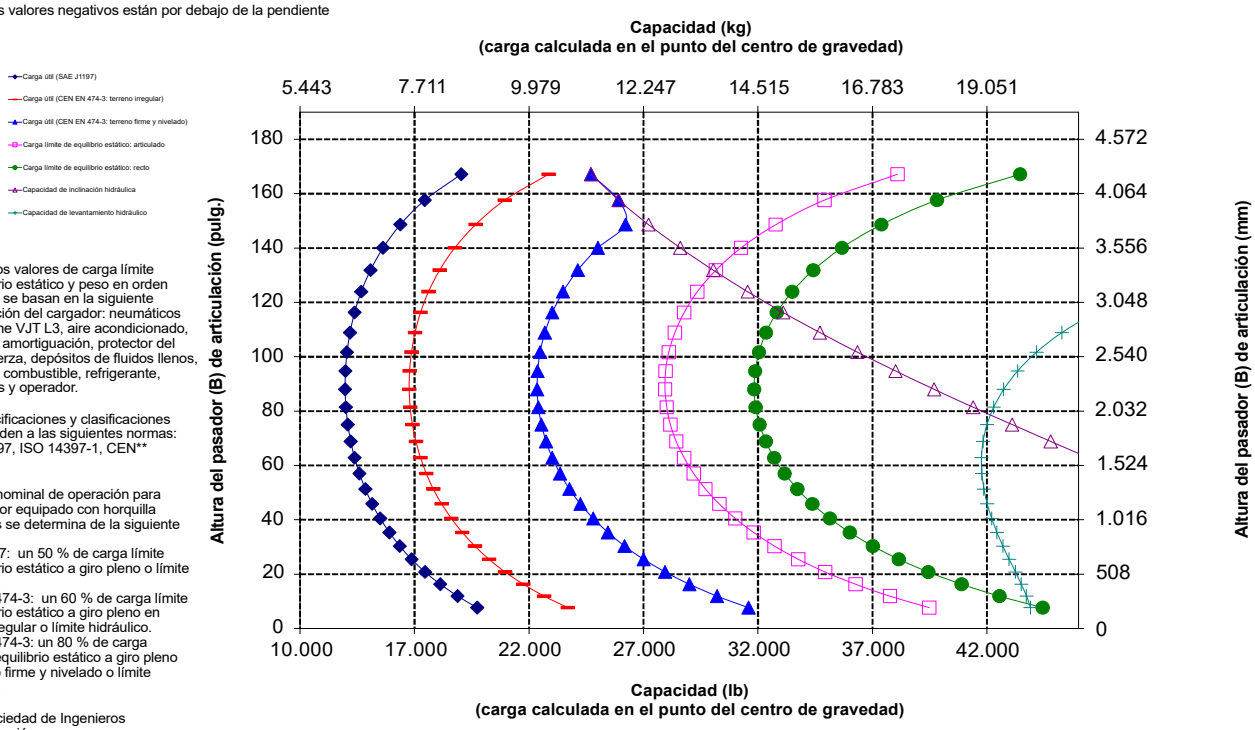

NOTA: Los valores de carga límite de equilibrio estático y peso en orden de trabajo se basan en la siguiente configuración del cargador: neumáticos Bridgestone VJT L3, aire acondicionado, control de amortiguación, protector del tren de fuerza, depósitos de fluidos llenos, tanque de combustible, refrigerante, lubricantes y operador.

Las especificaciones y clasificaciones corresponden a las siguientes normas: SAE* J1197, ISO 14397-1, CEN** EN 474-3.

La carga nominal de operación para un cargador equipado con horquilla de paletas se determina de la siguiente manera:
SAE J1197: un 50 % de carga límite de equilibrio estático a giro pleno o límite hidráulico.
CEN EN 474-3: un 60 % de carga límite de equilibrio estático a giro pleno en terreno irregular o límite hidráulico.
CEN EN 474-3: un 80 % de carga límite de equilibrio estático a giro pleno en terreno firme y nivelado o límite hidráulico.

*SAE: Sociedad de Ingenieros de Automoción
**CEN: Comité Europeo de Normalización

ADVERTENCIA: No supere la capacidad de carga de los dientes. La capacidad de un diente individual está estampada en el costado de cada uno.

Especificaciones de la horquilla

Especificaciones de la horquilla

1	Longitud de diente	mm pulg.	1.829 72,0
2	Centro de carga	mm pulg.	915 36,0
	Carga límite de equilibrio estático: recta (horquillas horizontales)	kg lb	13.751 30.307
	Carga límite de equilibrio estático articulado (horquillas horizontales)	kg lb	12.062 26.585
	Carga nominal (SAE J1197: 50 % de FTSTL)	kg lb	6.031 13.293
	Carga nominal (CEN EN 474-3 en terreno irregular: 60 % de FTSTL)	kg lb	7.237 15.951
	Carga nominal (CEN EN 474-3 en terreno firme y nivelado: 80 % de FTSTL)	kg lb	9.650 21.268
3	Longitud total máxima	mm pulg.	9.783 385,1
4	Alcance con horquillas a nivel del suelo	mm pulg.	1.077 42,4
5	*Distancia desde el suelo a la parte inferior de los dientes a la mínima altura y con la horquilla horizontal	mm pulg.	-87 -3,4
6	Alcance con los brazos y las horquillas horizontales	mm pulg.	1.685 66,4
7	Alcance con la horquilla a altura máxima	mm pulg.	818 32,2
8	Distancia desde el suelo hasta la parte superior del diente con los brazos horizontales y la horquilla horizontal	mm pulg.	1.970 77,5
9	Distancia desde el suelo hasta la parte superior del diente a altura máxima y horquilla horizontal	mm pulg.	4.053 159,6
10	Altura total de la horquilla en levantamiento máximo (parte superior del portahorquillas al suelo)	mm pulg.	5.093 200,5
11	Espacio libre a altura máxima de levantamiento y descarga máxima	mm pulg.	2.359 92,9
12	Ángulo de descarga máximo desde la posición horizontal	grados	49
13	Ancho total del portahorquillas	mm pulg.	2.833 111,5
14	Altura total del portahorquillas	mm pulg.	1.130 44,5
15	Ancho del diente exterior (distancia máxima)	mm pulg.	2.483 97,8
16	Ancho del diente exterior (distancia mínima)	mm pulg.	590 23,2
	Ancho del diente (un solo diente)	mm pulg.	180,0 7,1
	Grosor del diente	mm pulg.	90,0 3,5
	Capacidad de los dientes	kg lb	14.800 32.619
	Peso en orden de trabajo	kg lb	24.301 53.560

*Los valores negativos están por debajo de la pendiente

966 LOG	Portahorquillas de 108"	Dientes de 72"
Horquilla para construcción, FUSION	520-7968	520-7979

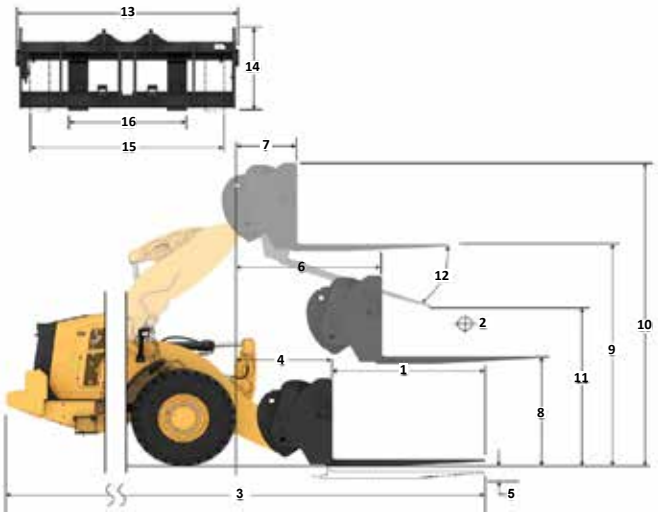

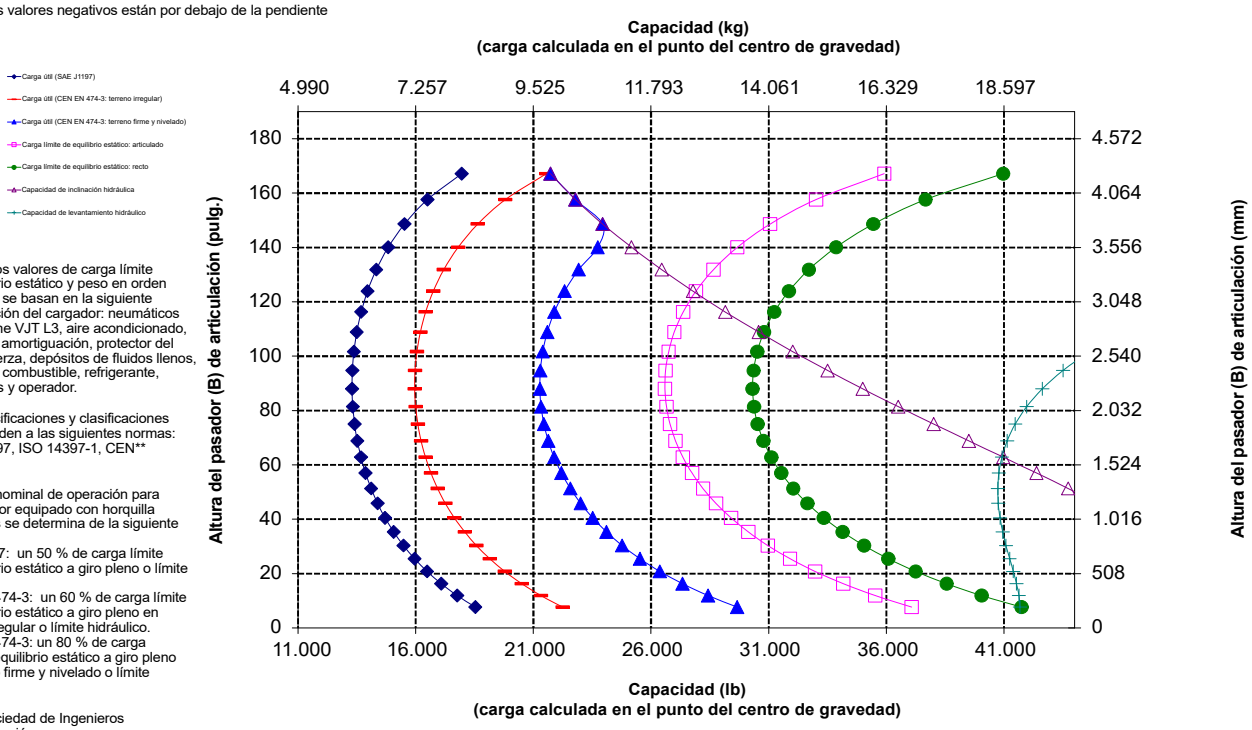

NOTA: Los valores de carga límite de equilibrio estático y peso en orden de trabajo se basan en la siguiente configuración del cargador: neumáticos Bridgestone VJT L3, aire acondicionado, control de amortiguación, protector del tren de fuerza, depósitos de fluidos llenos, tanque de combustible, refrigerante, lubricantes y operador.

Las especificaciones y clasificaciones corresponden a las siguientes normas: SAE* J1197, ISO 14397-1, CEN** EN 474-3.

La carga nominal de operación para un cargador equipado con horquilla de paletas se determina de la siguiente manera:
SAE J1197: un 50 % de carga límite de equilibrio estático a giro pleno o límite hidráulico.
CEN EN 474-3: un 60 % de carga límite de equilibrio estático a giro pleno en terreno irregular o límite hidráulico.
CEN EN 474-3: un 80 % de carga límite de equilibrio estático a giro pleno en terreno firme y nivelado o límite hidráulico.

*SAE: Sociedad de Ingenieros de Automoción
**CEN: Comité Europeo de Normalización

ADVERTENCIA: No supere la capacidad de carga de los dientes. La capacidad de un diente individual está estampada en el costado de cada uno.

Especificaciones de la Máquina Forestal del modelo 966 XE

Especificaciones de la horquilla

Especificaciones de la horquilla

1	Longitud de diente	mm pulg.	2.134 84,0
2	Centro de carga	mm pulg.	1.067 42,0
	Carga límite de equilibrio estático: recta (horquillas horizontales)	kg lb	13.115 28.905
	Carga límite de equilibrio estático articulado (horquillas horizontales)	kg lb	11.497 25.338
	Carga nominal (SAE J1197: 50 % de FTSTL)	kg lb	5.748 12.669
	Carga nominal (CEN EN 474-3 en terreno irregular: 60 % de FTSTL)	kg lb	6.898 15.203
	Carga nominal (CEN EN 474-3 en terreno firme y nivelado: 80 % de FTSTL)	kg lb	8.767 19.322
3	Longitud total máxima	mm pulg.	10.088 397,1
4	Alcance con horquillas a nivel del suelo	mm pulg.	1.077 42,4
5	*Distancia desde el suelo a la parte inferior de los dientes a la mínima altura y con la horquilla horizontal	mm pulg.	-87 -3,4
6	Alcance con los brazos y las horquillas horizontales	mm pulg.	1.685 66,4
7	Alcance con la horquilla a altura máxima	mm pulg.	818 32,2
8	Distancia desde el suelo hasta la parte superior del diente con los brazos horizontales y la horquilla horizontal	mm pulg.	1.970 77,5
9	Distancia desde el suelo hasta la parte superior del diente a altura máxima y horquilla horizontal	mm pulg.	4.053 159,6
10	Altura total de la horquilla en levantamiento máximo (parte superior del portahorquillas al suelo)	mm pulg.	5.093 200,5
11	Espacio libre a altura máxima de levantamiento y descarga máxima	mm pulg.	2.128 83,8
12	Ángulo de descarga máximo desde la posición horizontal	grados	49
13	Ancho total del portahorquillas	mm pulg.	2.833 111,5
14	Altura total del portahorquillas	mm pulg.	1.130 44,5
15	Ancho del diente exterior (distancia máxima)	mm pulg.	2.483 97,8
16	Ancho del diente exterior (distancia mínima)	mm pulg.	590 23,2
	Ancho del diente (un solo diente)	mm pulg.	180,0 7,1
	Grosor del diente	mm pulg.	90,0 3,5
	Capacidad de los dientes	kg lb	12.700 27.991
	Peso en orden de trabajo	kg lb	24.363 53.696

*Los valores negativos están por debajo de la pendiente

966 LOG	Portahorquillas de 108"	Dientes de 84"
Horquilla para construcción, FUSION	520-7968	520-7986

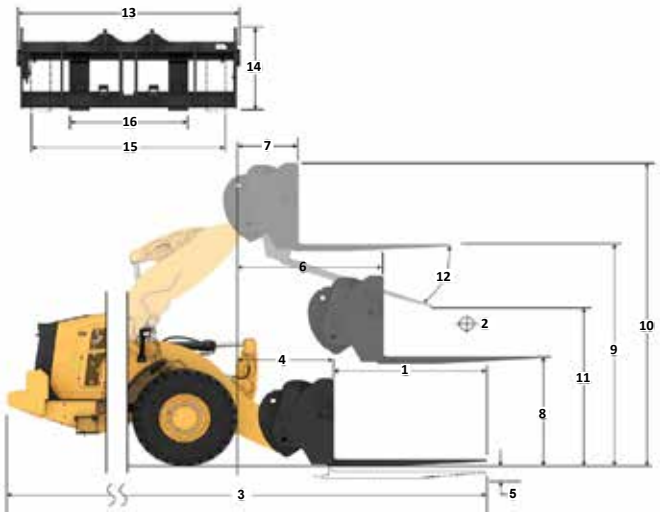

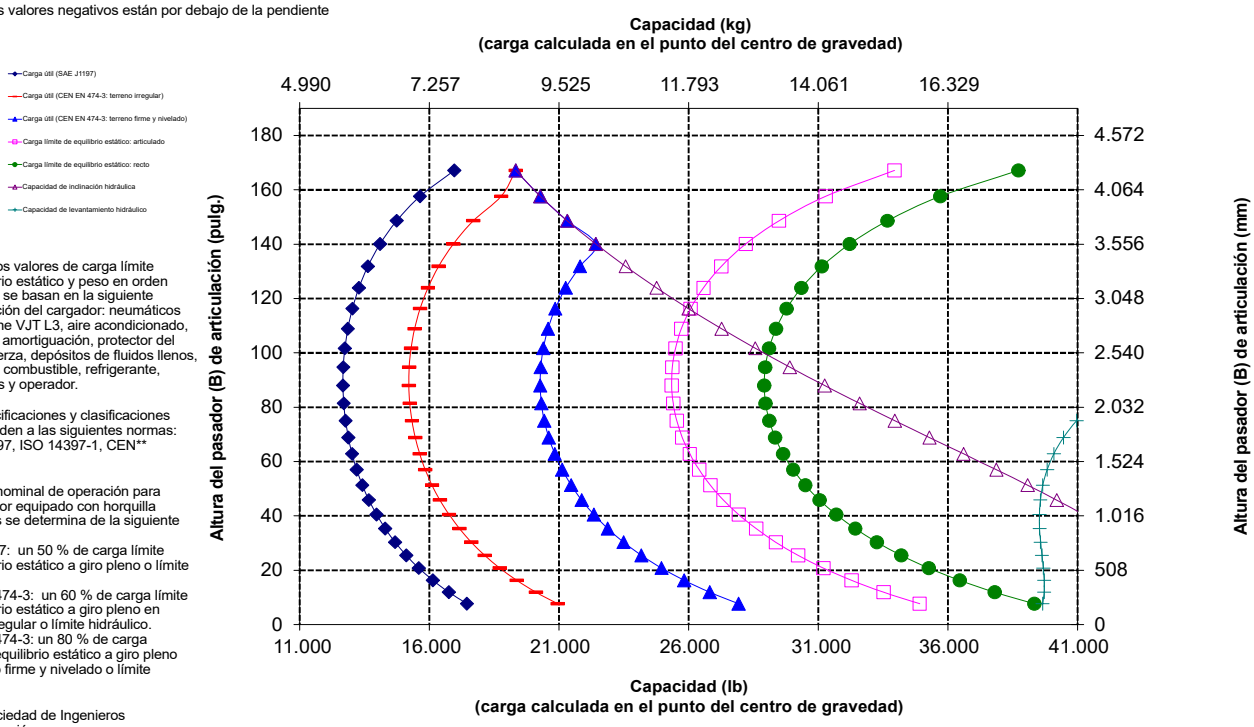

NOTA: Los valores de carga límite de equilibrio estático y peso en orden de trabajo se basan en la siguiente configuración del cargador: neumáticos Bridgestone VJT L3, aire acondicionado, control de amortiguación, protector del tren de fuerza, depósitos de fluidos llenos, tanque de combustible, refrigerante, lubricantes y operador.

Las especificaciones y clasificaciones corresponden a las siguientes normas: SAE* J1197, ISO 14397-1, CEN** EN 474-3.

La carga nominal de operación para un cargador equipado con horquilla de paletas se determina de la siguiente manera:
SAE J1197: un 50 % de carga límite de equilibrio estático a giro pleno o límite hidráulico.
CEN EN 474-3: un 60 % de carga límite de equilibrio estático a giro pleno en terreno irregular o límite hidráulico.
CEN EN 474-3: un 80 % de carga límite de equilibrio estático a giro pleno en terreno firme y nivelado o límite hidráulico.

*SAE: Sociedad de Ingenieros de Automoción
**CEN: Comité Europeo de Normalización

ADVERTENCIA: No supere la capacidad de carga de los dientes. La capacidad de un diente individual está estampada en el costado de cada uno.

Especificaciones de la horquilla

Especificaciones de la horquilla

1	Longitud de diente	mm pulg.	2.438 96,0
2	Centro de carga	mm pulg.	1.219 48,0
	Carga límite de equilibrio estático: recta (horquillas horizontales)	kg lb	12.526 27.606
	Carga límite de equilibrio estático articulado (horquillas horizontales)	kg lb	10.972 24.182
	Carga nominal (SAE J1197: 50 % de FTSTL)	kg lb	5.486 12.091
	Carga nominal (CEN EN 474-3 en terreno irregular: 60 % de FTSTL)	kg lb	6.583 14.509
	Carga nominal (CEN EN 474-3 en terreno firme y nivelado: 80 % de FTSTL)	kg lb	7.875 17.357
3	Longitud total máxima	mm pulg.	10.392 409,1
4	Alcance con horquillas a nivel del suelo	mm pulg.	1.077 42,4
5	*Distancia desde el suelo a la parte inferior de los dientes a la mínima altura y con la horquilla horizontal	mm pulg.	-87 -3,4
6	Alcance con los brazos y las horquillas horizontales	mm pulg.	1.685 66,4
7	Alcance con la horquilla a altura máxima	mm pulg.	818 32,2
8	Distancia desde el suelo hasta la parte superior del diente con los brazos horizontales y la horquilla horizontal	mm pulg.	1.970 77,5
9	Distancia desde el suelo hasta la parte superior del diente a altura máxima y horquilla horizontal	mm pulg.	4.053 159,6
10	Altura total de la horquilla en levantamiento máximo (parte superior del portahorquillas al suelo)	mm pulg.	5.093 200,5
11	Espacio libre a altura máxima de levantamiento y descarga máxima	mm pulg.	1.899 74,7
12	Ángulo de descarga máximo desde la posición horizontal	grados	49
13	Ancho total del portahorquillas	mm pulg.	2.833 111,5
14	Altura total del portahorquillas	mm pulg.	1.130 44,5
15	Ancho del diente exterior (distancia máxima)	mm pulg.	2.483 97,8
16	Ancho del diente exterior (distancia mínima)	mm pulg.	590 23,2
	Ancho del diente (un solo diente)	mm pulg.	180,0 7,1
	Grosor del diente	mm pulg.	90,0 3,5
	Capacidad de los dientes	kg lb	11.300 24.905
	Peso en orden de trabajo	kg lb	24.426 53.835

*Los valores negativos están por debajo de la pendiente

966 LOG	Portahorquillas de 108"	Dientes de 96"
Horquilla para construcción, FUSION	520-7968	520-7981

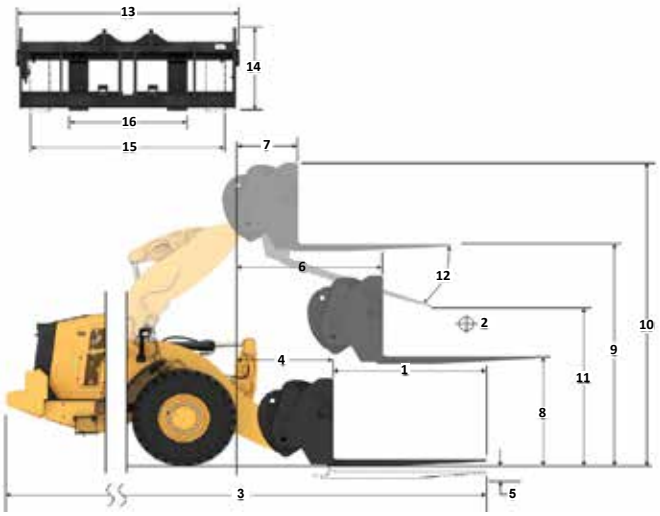

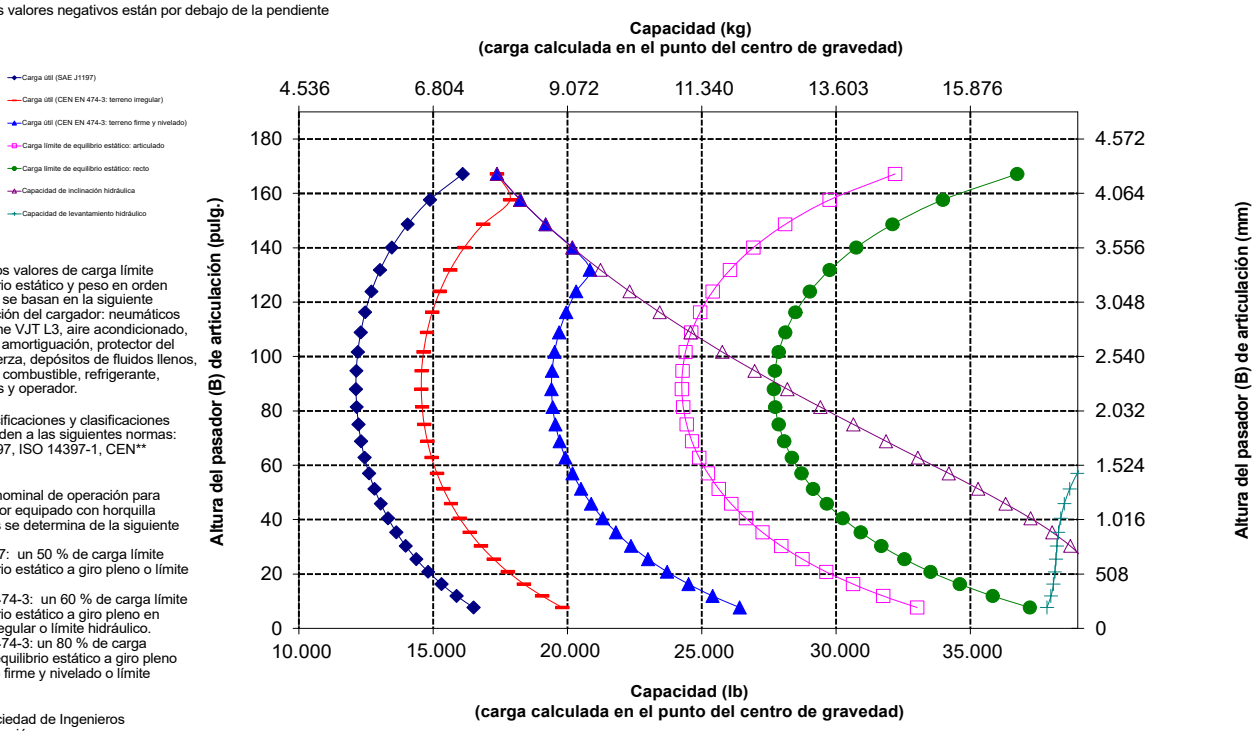

NOTA: Los valores de carga límite de equilibrio estático y peso en orden de trabajo se basan en la siguiente configuración del cargador: neumáticos Bridgestone VJT L3, aire acondicionado, control de amortiguación, protector del tren de fuerza, depósitos de fluidos llenos, tanque de combustible, refrigerante, lubricantes y operador.

Las especificaciones y clasificaciones corresponden a las siguientes normas: SAE* J1197, ISO 14397-1, CEN** EN 474-3.

La carga nominal de operación para un cargador equipado con horquilla de paletas se determina de la siguiente manera:
SAE J1197: un 50 % de carga límite de equilibrio estático a giro pleno o límite hidráulico.
CEN EN 474-3: un 60 % de carga límite de equilibrio estático a giro pleno en terreno irregular o límite hidráulico.
CEN EN 474-3: un 80 % de carga límite de equilibrio estático a giro pleno en terreno firme y nivelado o límite hidráulico.

*SAE: Sociedad de Ingenieros de Automoción
**CEN: Comité Europeo de Normalización

ADVERTENCIA: No supere la capacidad de carga de los dientes. La capacidad de un diente individual está estampada en el costado de cada uno.

Especificaciones de la Máquina Forestal del modelo 966 XE

Especificaciones de la horquilla

Especificaciones de la horquilla

1	Longitud de diente	mm pulg.	1.829 72,0
2	Centro de carga	mm pulg.	915 36,0
	Carga límite de equilibrio estático: recta (horquillas horizontales)	kg lb	13.665 30.118
	Carga límite de equilibrio estático articulado (horquillas horizontales)	kg lb	11.994 26.435
	Carga nominal (SAE J1197: 50 % de FTSTL)	kg lb	5.997 13.217
	Carga nominal (CEN EN 474-3 en terreno irregular: 60 % de FTSTL)	kg lb	7.196 15.861
	Carga nominal (CEN EN 474-3 en terreno firme y nivelado: 80 % de FTSTL)	kg lb	9.443 20.812
3	Longitud total máxima	mm pulg.	9.826 386,8
4	Alcance con horquillas a nivel del suelo	mm pulg.	1.120 44,1
5	*Distancia desde el suelo a la parte inferior de los dientes a la mínima altura y con la horquilla horizontal	mm pulg.	-88 -3,5
6	Alcance con los brazos y las horquillas horizontales	mm pulg.	1.728 68,0
7	Alcance con la horquilla a altura máxima	mm pulg.	860 33,9
8	Distancia desde el suelo hasta la parte superior del diente con los brazos horizontales y la horquilla horizontal	mm pulg.	1.968 77,5
9	Distancia desde el suelo hasta la parte superior del diente a altura máxima y horquilla horizontal	mm pulg.	4.052 159,5
10	Altura total de la horquilla en levantamiento máximo (parte superior del portahorquillas al suelo)	mm pulg.	5.565 219,1
11	Espacio libre a altura máxima de levantamiento y descarga máxima	mm pulg.	2.377 93,6
12	Ángulo de descarga máximo desde la posición horizontal	grados	47
13	Ancho total del portahorquillas	mm pulg.	2.470 97,3
14	Altura total del portahorquillas	mm pulg.	1.603 63,1
15	Ancho del diente exterior (distancia máxima)	mm pulg.	2.366 93,1
16	Ancho del diente exterior (distancia mínima)	mm pulg.	1.002 39,4
	Ancho del diente (un solo diente)	mm pulg.	180,0 7,1
	Grosor del diente	mm pulg.	90,0 3,5
	Capacidad de los dientes	kg lb	12.600 27.770
	Peso en orden de trabajo	kg lb	24.202 53.341

*Los valores negativos están por debajo de la pendiente

966 LOG

Dientes de 72"

Para troncos y madera sin abrazadera, FUSION **379-2199**

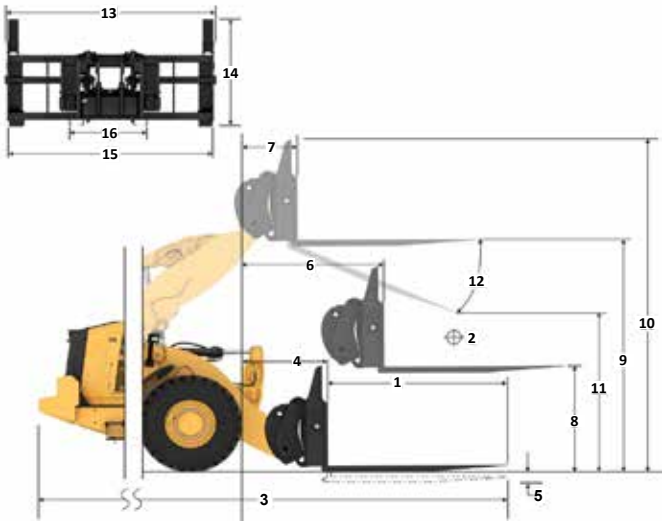

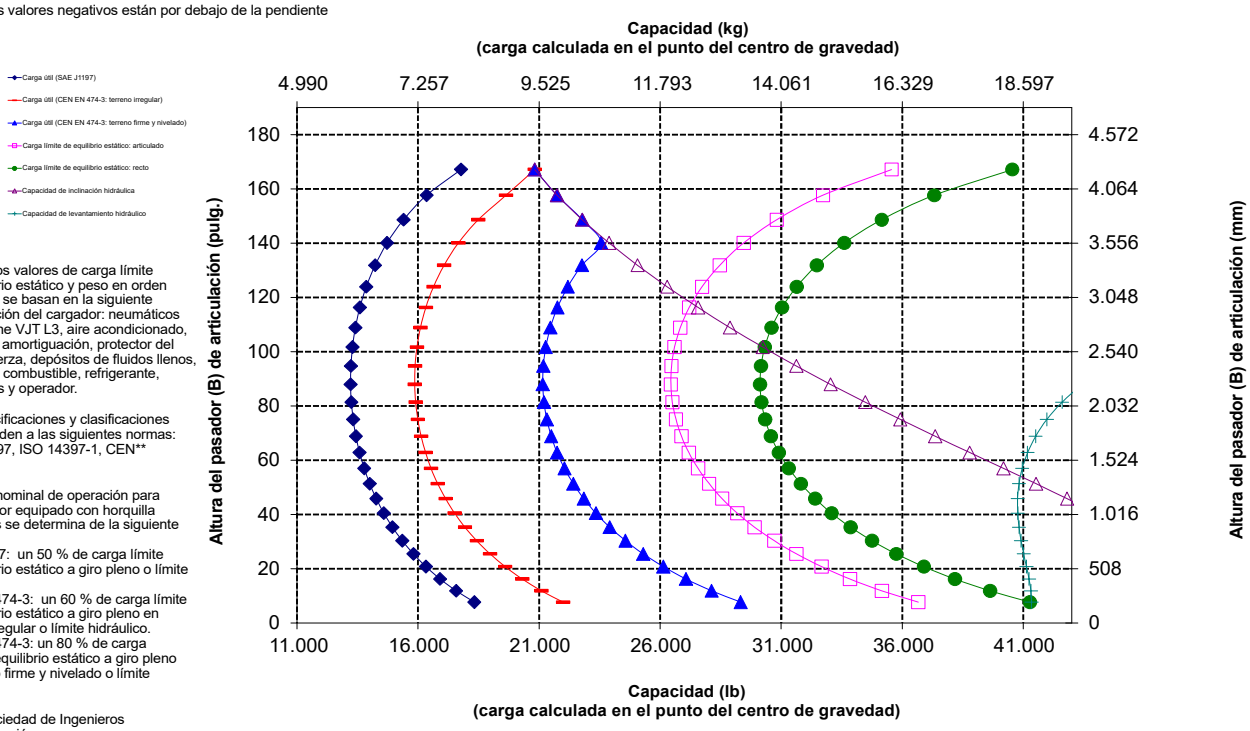

NOTA: Los valores de carga límite de equilibrio estático y peso en orden de trabajo se basan en la siguiente configuración del cargador: neumáticos Bridgestone VJT L3, aire acondicionado, control de amortiguación, protector del tren de fuerza, depósitos de fluidos llenos, tanque de combustible, refrigerante, lubricantes y operador.

Las especificaciones y clasificaciones corresponden a las siguientes normas: SAE* J1197, ISO 14397-1, CEN** EN 474-3.

La carga nominal de operación para un cargador equipado con horquilla de paletas se determina de la siguiente manera:
SAE J1197: un 50 % de carga límite de equilibrio estático a giro pleno o límite hidráulico.
CEN EN 474-3: un 60 % de carga límite de equilibrio estático a giro pleno en terreno irregular o límite hidráulico.
CEN EN 474-3: un 80 % de carga límite de equilibrio estático a giro pleno en terreno firme y nivelado o límite hidráulico.

*SAE: Sociedad de Ingenieros de Automoción
**CEN: Comité Europeo de Normalización

ADVERTENCIA: No supere la capacidad de carga de los dientes. La capacidad de un diente individual está estampada en el costado de cada uno.

Especificaciones de la horquilla

Especificaciones de la horquilla

1	Longitud de diente	mm pulg.	2.438 96,0
2	Centro de carga	mm pulg.	1.219 48,0
	Carga límite de equilibrio estático: recta (horquillas horizontales)	kg lb	12.453 27.445
	Carga límite de equilibrio estático articulado (horquillas horizontales)	kg lb	10.914 24.055
	Carga nominal (SAE J1197: 50 % de FTSTL)	kg lb	5.457 12.027
	Carga nominal (CEN EN 474-3 en terreno irregular: 60 % de FTSTL)	kg lb	6.548 14.433
	Carga nominal (CEN EN 474-3 en terreno firme y nivelado: 80 % de FTSTL)	kg lb	7.575 16.695
3	Longitud total máxima	mm pulg.	10.435 410,8
4	Alcance con horquillas a nivel del suelo	mm pulg.	1.121 44,1
5	*Distancia desde el suelo a la parte inferior de los dientes a la mínima altura y con la horquilla horizontal	mm pulg.	-88 -3,5
6	Alcance con los brazos y las horquillas horizontales	mm pulg.	1.728 68,0
7	Alcance con la horquilla a altura máxima	mm pulg.	861 33,9
8	Distancia desde el suelo hasta la parte superior del diente con los brazos horizontales y la horquilla horizontal	mm pulg.	1.968 77,5
9	Distancia desde el suelo hasta la parte superior del diente a altura máxima y horquilla horizontal	mm pulg.	4.052 159,5
10	Altura total de la horquilla en levantamiento máximo (parte superior del portahorquillas al suelo)	mm pulg.	5.565 219,1
11	Espacio libre a altura máxima de levantamiento y descarga máxima	mm pulg.	1.932 76,1
12	Ángulo de descarga máximo desde la posición horizontal	grados	47
13	Ancho total del portahorquillas	mm pulg.	2.470 97,3
14	Altura total del portahorquillas	mm pulg.	1.603 63,1
15	Ancho del diente exterior (distancia máxima)	mm pulg.	2.366 93,1
16	Ancho del diente exterior (distancia mínima)	mm pulg.	1.002 39,4
	Ancho del diente (un solo diente)	mm pulg.	180,0 7,1
	Grosor del diente	mm pulg.	90,0 3,5
	Capacidad de los dientes	kg lb	10.100 22.260
	Peso en orden de trabajo	kg lb	24.330 53.624

*Los valores negativos están por debajo de la pendiente

966 LOG

Dientes de 96"

Para troncos y madera sin abrazadera, FUSION **379-2321**

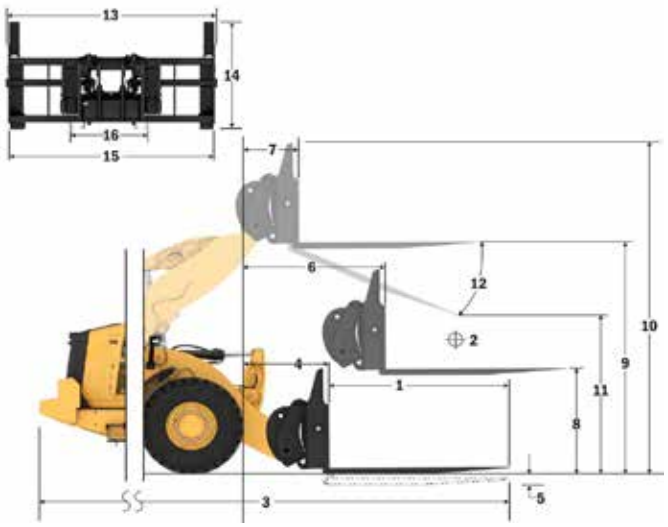

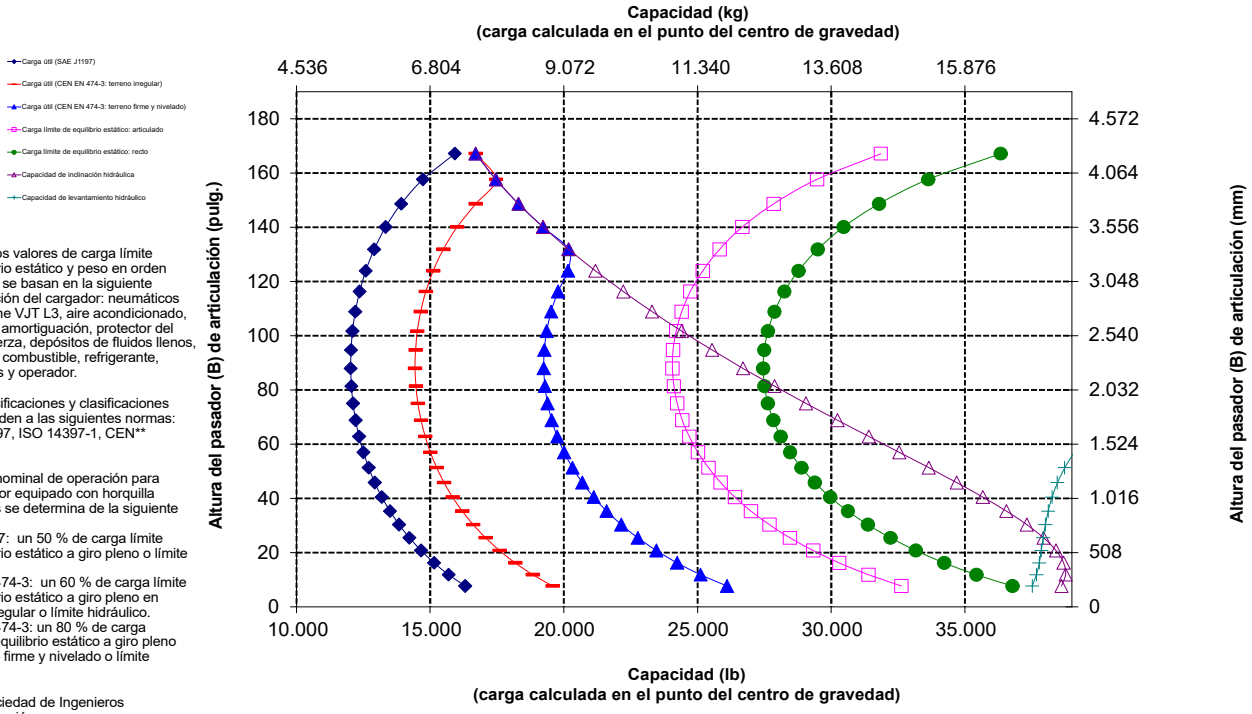

NOTA: Los valores de carga límite de equilibrio estático y peso en orden de trabajo se basan en la siguiente configuración del cargador: neumáticos Bridgestone VJT L3, aire acondicionado, control de amortiguación, protector del tren de fuerza, depósitos de fluidos llenos, tanque de combustible, refrigerante, lubricantes y operador.

Las especificaciones y clasificaciones corresponden a las siguientes normas: SAE* J1197, ISO 14397-1, CEN** EN 474-3.

La carga nominal de operación para un cargador equipado con horquilla de paletas se determina de la siguiente manera:
SAE J1197: un 50 % de carga límite de equilibrio estático a giro pleno o límite hidráulico.
CEN EN 474-3: un 60 % de carga límite de equilibrio estático a giro pleno en terreno irregular o límite hidráulico.
CEN EN 474-3: un 80 % de carga límite de equilibrio estático a giro pleno en terreno firme y nivelado o límite hidráulico.

*SAE: Sociedad de Ingenieros de Automoción
**CEN: Comité Europeo de Normalización

ADVERTENCIA: No supere la capacidad de carga de los dientes. La capacidad de un diente individual está estampada en el costado de cada uno.

Especificaciones de la Máquina Forestal del modelo 966 XE

Especificaciones de la horquilla

Especificaciones de la horquilla

1	Longitud de diente	mm pulg.	2.438 96,0
2	Centro de carga	mm pulg.	1.219 48,0
	Carga límite de equilibrio estático: recta (horquillas horizontales)	kg lb	10.803 23.810
	Carga límite de equilibrio estático articulado (horquillas horizontales)	kg lb	9.285 20.465
	Carga nominal (SAE J1197: 50 % de FTSTL)	kg lb	4.643 10.232
	Carga nominal (CEN EN 474-3 en terreno irregular: 60 % de FTSTL)	kg lb	5.571 12.279
	Carga nominal (CEN EN 474-3 en terreno firme y nivelado: 80 % de FTSTL)	kg lb	6.276 13.833
3	Longitud total máxima	mm pulg.	10.479 412,6
4	Alcance con horquillas a nivel del suelo	mm pulg.	1.164 45,8
5	* Distancia desde el suelo a la parte inferior de los dientes a la mínima altura y con la horquilla horizontal	mm pulg.	-64 -2,5
6	Alcance con los brazos y las horquillas horizontales	mm pulg.	1.790 70,5
7	Alcance con la horquilla a altura máxima	mm pulg.	923 36,3
8	Distancia desde el suelo hasta la parte superior del diente con los brazos horizontales y la horquilla horizontal	mm pulg.	1.993 78.5
9	Distancia desde el suelo hasta la parte superior del diente a altura máxima y horquilla horizontal	mm pulg.	4.076 160,5
10	Altura total de la horquilla en levantamiento máximo (parte superior del portahorquillas al suelo)	mm pulg.	5.539 218,1
11	Espacio libre a altura máxima de levantamiento y descarga máxima	mm pulg.	1.774 69,9
12	Ángulo de descarga máximo desde la posición horizontal	grados	51
13	Ancho total del portahorquillas	mm pulg.	3.131 123,3
14	Altura total del portahorquillas	mm pulg.	1.553 61,1
15	Ancho del diente exterior (distancia máxima)	mm pulg.	2.991 117,8
16	Ancho del diente exterior (distancia mínima)	mm pulg.	2.991 117,8
	Ancho del diente (un solo diente)	mm pulg.	200,0 7,9
	Grosor del diente	mm pulg.	90,0 3,5
	Peso en orden de trabajo	kg lb	25.869 57.015
	Capacidad de levantamiento de los dientes con abrazadera activa	kg lb	7.621 16.796
	Capacidad de los dientes	kg lb	12.701 27.993

*Los valores negativos están por debajo de la pendiente

966 LOG

Dientes de 96"

Fila de 3" para tubos y postes, FUSION

365-1318

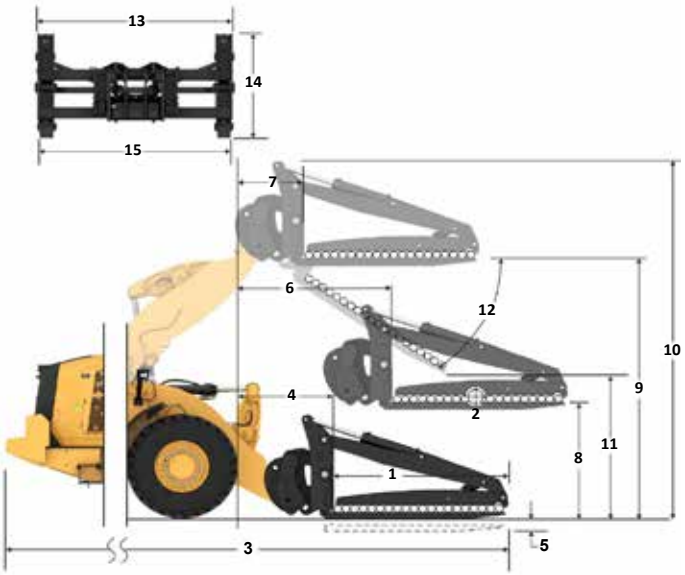

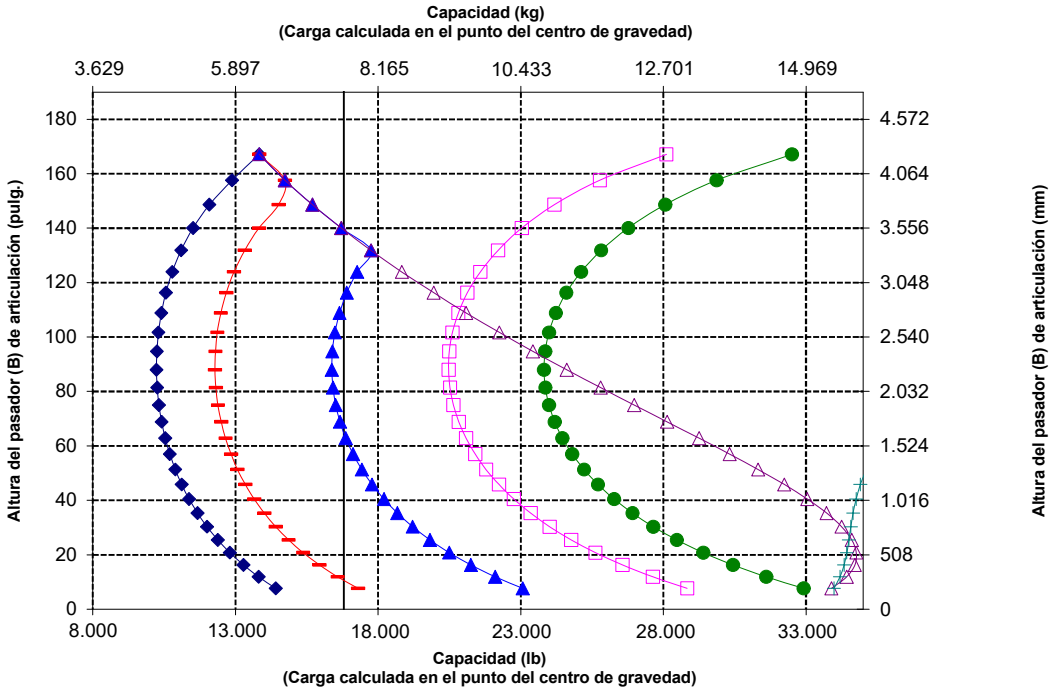

NOTA: Los valores de carga límite de equilibrio estático y peso en orden de trabajo se basan en la siguiente configuración del cargador: neumáticos Bridgestone VJT L3, aire acondicionado, control de amortiguación, protector del tren de fuerza, depósitos de fluidos llenos, tanque de combustible, refrigerante, lubricantes y operador.

Las especificaciones y clasificaciones corresponden a las siguientes normas: SAE* J1197, ISO 14397-1, CEN** EN 474-3.

La carga nominal de operación para un cargador equipado con horquilla de paletas se determina de la siguiente manera:
SAE J1197: un 50 % de carga límite de equilibrio estático a giro pleno o límite hidráulico.
CEN EN 474-3: un 60 % de carga límite de equilibrio estático a giro pleno en terreno irregular o límite hidráulico.
CEN EN 474-3: un 80 % de carga límite de equilibrio estático a giro pleno en terreno firme y nivelado o límite hidráulico.

*SAE: Sociedad de Ingenieros de Automoción
**CEN: Comité Europeo de Normalización

ADVERTENCIA: No supere la capacidad de carga de los dientes. La capacidad de un diente individual está estampada en el costado de cada uno.

ADVERTENCIA: Cuando a la abrazadera se le suministra continuamente 15.513 kPa (2.250 lb/pulg.²), la clasificación nominal del diente es de 7.621 kg (16.796 lb) a 1.219 mm (48”) en el centro de carga por cada par.

Especificaciones de la horquilla

Especificaciones de la horquilla

1	Longitud de diente	mm pulg.	2.438 96,0
2	Centro de carga	mm pulg.	1.219 48,0
	Carga límite de equilibrio estático: recta (horquillas horizontales)	kg lb	13.277 29.262
	Carga límite de equilibrio estático articulado (horquillas horizontales)	kg lb	11.401 25.128
	Carga nominal (SAE J1197: 50 % de FTSTL)	kg lb	5.701 12.564
	Carga nominal (CEN EN 474-3 en terreno irregular: 60 % de FTSTL)	kg lb	6.841 15.077
	Carga nominal (CEN EN 474-3 en terreno firme y nivelado: 80 % de FTSTL)	kg lb	9.121 20.103
3	Longitud total máxima	mm pulg.	10.479 412,6
4	Alcance con horquillas a nivel del suelo	mm pulg.	1.164 45,8
5	* Distancia desde el suelo a la parte inferior de los dientes a la mínima altura y con la horquilla horizontal	mm pulg.	-64 -2,5
6	Alcance con los brazos y las horquillas horizontales	mm pulg.	1.790 70,5
7	Alcance con la horquilla a altura máxima	mm pulg.	923 36,3
8	Distancia desde el suelo hasta la parte superior del diente con los brazos horizontales y la horquilla horizontal	mm pulg.	1.993 78,5
9	Distancia desde el suelo hasta la parte superior del diente a altura máxima y horquilla horizontal	mm pulg.	4.076 160,5
10	Altura total de la horquilla en levantamiento máximo (parte superior del portahorquillas al suelo)	mm pulg.	5.539 218,1
11	Espacio libre a altura máxima de levantamiento y descarga máxima	mm pulg.	1.774 69,9
12	Ángulo de descarga máximo desde la posición horizontal	grados	51
13	Ancho total del portahorquillas	mm pulg.	3.131 123,3
14	Altura total del portahorquillas	mm pulg.	1.553 61,1
15	Ancho del diente exterior (distancia máxima)	mm pulg.	2.991 117,8
16	Ancho del diente exterior (distancia mínima)	mm pulg.	2.991 117,8
	Ancho del diente (un solo diente)	mm pulg.	200,0 7,9
	Grosor del diente	mm pulg.	90,0 3,5
	Peso en orden de trabajo	kg lb	25.869 57.015
	Capacidad de levantamiento de los dientes con abrazadera activa	kg lb	7.621 16.796
	Capacidad de los dientes	kg lb	12.701 27.993

*Los valores negativos están por debajo de la pendiente

966 LOG

Fila de 30" para tubos y postes, FUSION

Dientes de 96"
365-1318

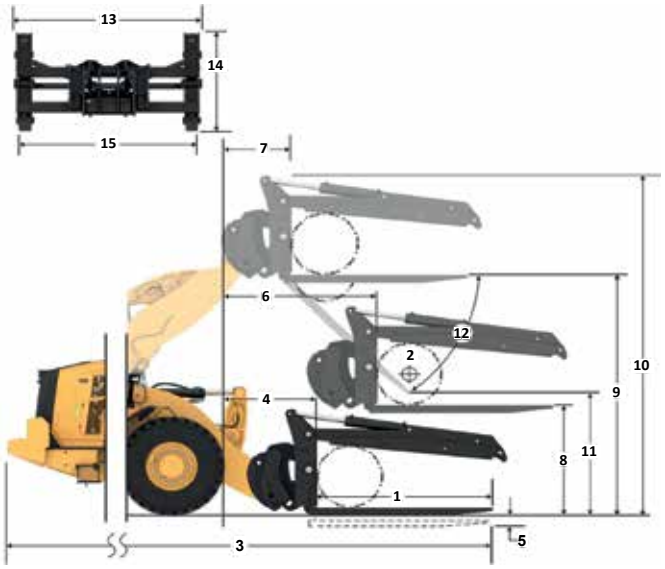

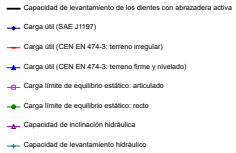

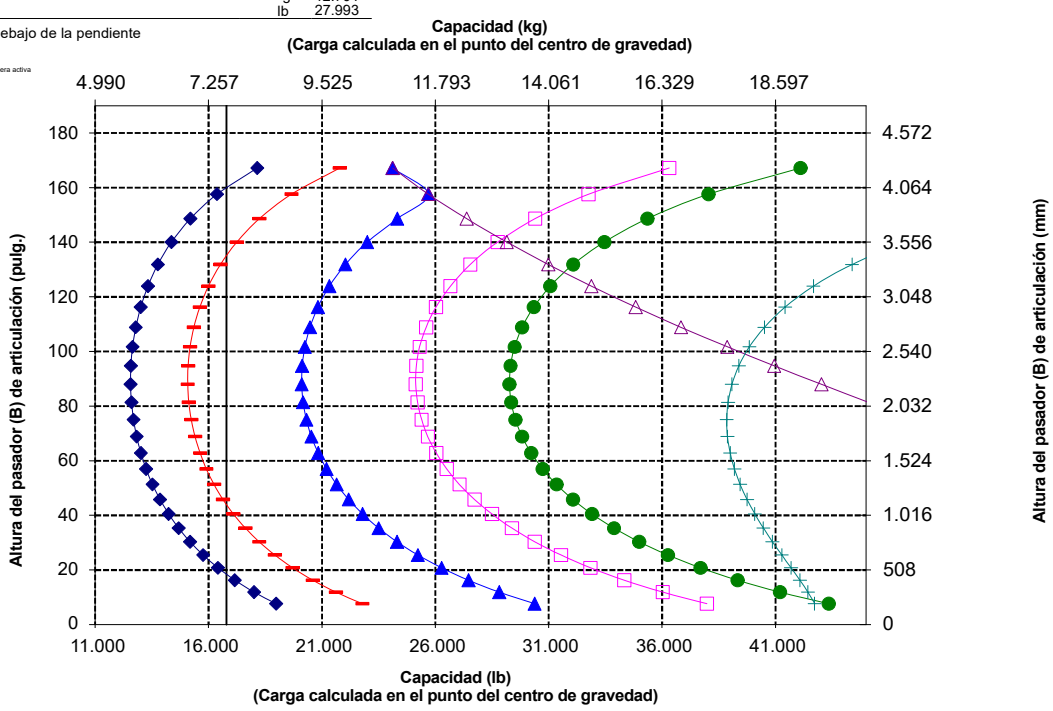

NOTA: Los valores de carga límite de equilibrio estático y peso en orden de trabajo se basan en la siguiente configuración del cargador: neumáticos Bridgestone VJT L3, aire acondicionado, control de amortiguación, protector del tren de fuerza, depósitos de fluidos llenos, tanque de combustible, refrigerante, lubricantes y operador.

Las especificaciones y clasificaciones corresponden a las siguientes normas: SAE* J1197, ISO 14397-1, CEN** EN 474-3.

La carga nominal de operación para un cargador equipado con horquilla de paletas se determina de la siguiente manera:
SAE J1197: un 50 % de carga límite de equilibrio estático a giro pleno o límite hidráulico.
CEN EN 474-3: un 60 % de carga límite de equilibrio estático a giro pleno en terreno irregular o límite hidráulico.
CEN EN 474-3: un 80 % de carga límite de equilibrio estático a giro pleno en terreno firme y nivelado o límite hidráulico.

*SAE: Sociedad de Ingenieros de Automoción
**CEN: Comité Europeo de Normalización

ADVERTENCIA: No supere la capacidad de carga de los dientes. La capacidad de un diente individual está estampada en el costado de cada uno.

ADVERTENCIA: Cuando a la abrazadera se le suministra continuamente 15.513 kPa (2.250 lb/pulg.²), la clasificación nominal del diente es de 7.621 kg (16.796 lb) a 1.219 mm (48”) en el centro de carga por cada par.

Especificaciones de la horquilla

Especificaciones de la horquilla

1	Longitud de diente	mm pulg.	2.438 96,0
2	Centro de carga	mm pulg.	1.219 48,0
	Carga límite de equilibrio estático: recta (horquillas horizontales)	kg lb	11.165 24.608
	Carga límite de equilibrio estático articulado (horquillas horizontales)	kg lb	9.653 21.275
	Carga nominal (SAE J1197: 50 % de FTSTL)	kg lb	4.826 10.637
	Carga nominal (CEN EN 474-3 en terreno irregular: 60 % de FTSTL)	kg lb	5.792 12.765
	Carga nominal (CEN EN 474-3 en terreno firme y nivelado: 80 % de FTSTL)	kg lb	7.055 15.549
3	Longitud total máxima	mm pulg.	10.479 412,6
4	Alcance con horquillas a nivel del suelo	mm pulg.	1.164 45,8
5	* Distancia desde el suelo a la parte inferior de los dientes a la mínima altura y con la horquilla horizontal	mm pulg.	-64 -2,5
6	Alcance con los brazos y las horquillas horizontales	mm pulg.	1.790 70,5
7	Alcance con la horquilla a altura máxima	mm pulg.	923 36,3
8	Distancia desde el suelo hasta la parte superior del diente con los brazos horizontales y la horquilla horizontal	mm pulg.	1.993 78,5
9	Distancia desde el suelo hasta la parte superior del diente a altura máxima y horquilla horizontal	mm pulg.	4.076 160,5
10	Altura total de la horquilla en levantamiento máximo (parte superior del portahorquillas al suelo)	mm pulg.	7.074 278,5
11	Espacio libre a altura máxima de levantamiento y descarga máxima	mm pulg.	1.774 69,9
12	Ángulo de descarga máximo desde la posición horizontal	grados	51
13	Ancho total del portahorquillas	mm pulg.	3.131 123,3
14	Altura total del portahorquillas	mm pulg.	3.088 121,6
15	Ancho del diente exterior (distancia máxima)	mm pulg.	2.991 117,8
16	Ancho del diente exterior (distancia mínima)	mm pulg.	2.991 117,8
	Ancho del diente (un solo diente)	mm pulg.	200,0 7,9
	Grosor del diente	mm pulg.	90,0 3,5
	Peso en orden de trabajo	kg lb	25.869 57.015
	Capacidad de los dientes	kg lb	12.700 27.991

*Los valores negativos están por debajo de la pendiente

966 LOG

Dientes de 96"

Abrazadera abierta para tubos y postes, FUSION **365-1318**

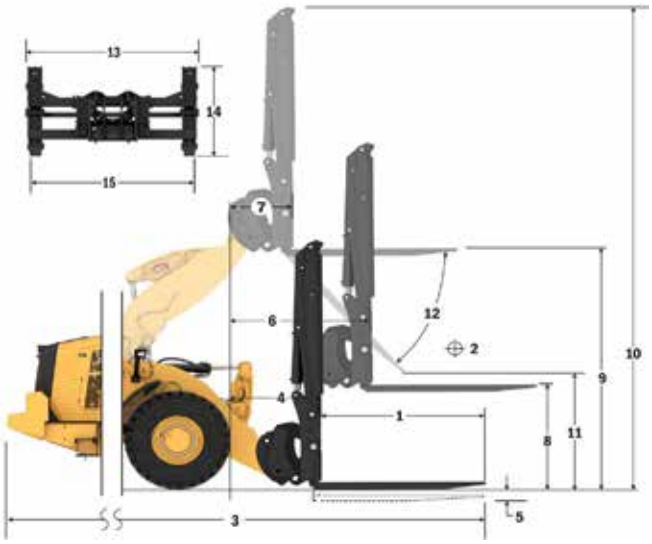

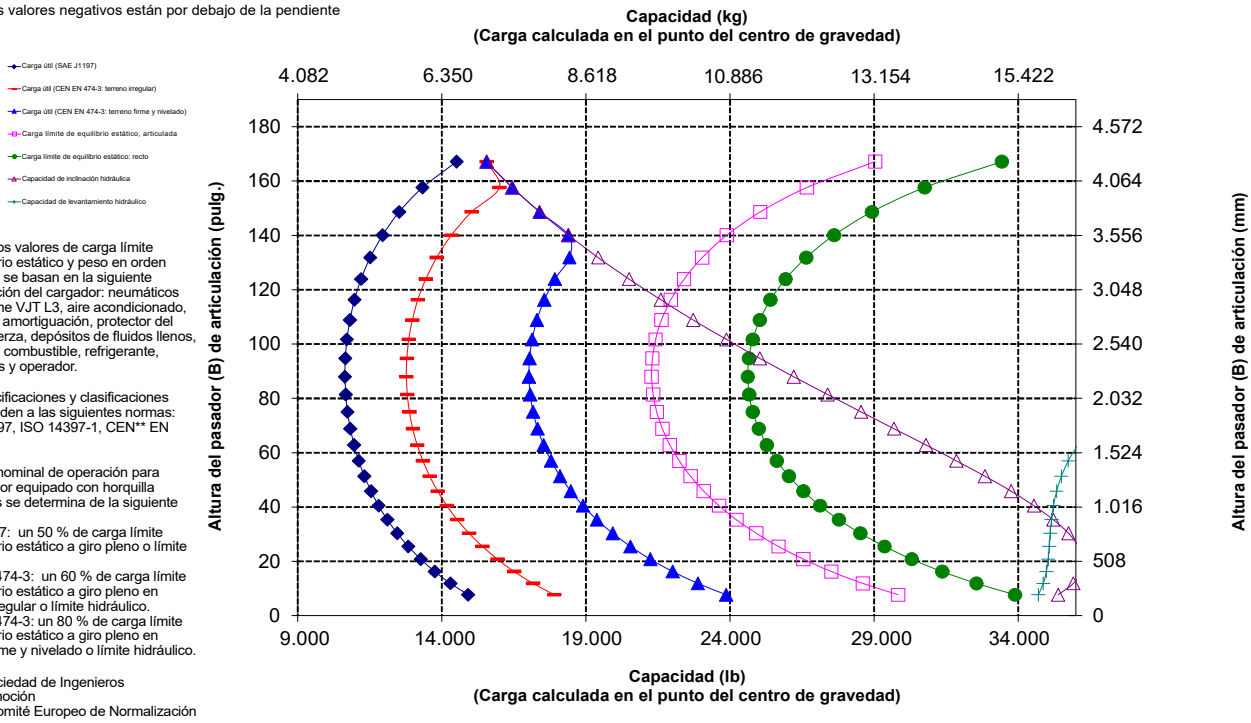

NOTA: Los valores de carga límite de equilibrio estático y peso en orden de trabajo se basan en la siguiente configuración del cargador: neumáticos Bridgestone VJT L3, aire acondicionado, control de amortiguación, protector del tren de fuerza, depósitos de fluidos llenos, tanque de combustible, refrigerante, lubricantes y operador.

Las especificaciones y clasificaciones corresponden a las siguientes normas: SAE* J1197, ISO 14397-1, CEN** EN 474-3.

La carga nominal de operación para un cargador equipado con horquilla de paletas se determina de la siguiente manera:
SAE J1197: un 50 % de carga límite de equilibrio estático a giro pleno o límite hidráulico.
CEN EN 474-3: un 60 % de carga límite de equilibrio estático a giro pleno en terreno irregular o límite hidráulico.
CEN EN 474-3: un 80 % de carga límite de equilibrio estático a giro pleno en terreno firme y nivelado o límite hidráulico.

*SAE: Sociedad de Ingenieros de Automoción
**CEN: Comité Europeo de Normalización

ADVERTENCIA: No supere la capacidad de carga de los dientes. La capacidad de un diente individual está estampada en el costado de cada uno.

Especificaciones de la horquilla

Especificaciones de la horquilla

1	Longitud del diente	mm pulg.	1.609 63,3
2	Ancho de horquilla	mm pulg.	2.324 91,5
	Área del extremo	m2 pies2	1,26 14
3	Altura interior (solo se aplica a doble abrazadera superior)	mm pulg.	0 0
4	Apertura mínima (solo se aplica a horquillas para aserradero)	mm pulg.	427 17
	Peso en orden de trabajo	kg lb	25.632 56.509
5	Distancia interior de las puntas de los dientes	mm pulg.	1.780 70
	Carga límite de equilibrio estático, articulada Horquillas horizontales	kg lb	12.603 27.785,7
	Carga límite de equilibrio estático, recta Horquillas horizontales	kg lb	14.550 32.077,8
6	Altura máxima de la horquilla (con abrazadera abierta si corresponde)	mm pulg.	2.843 111,9
7	Espacio libre con altura máxima de levantamiento en ángulo de descarga de 45° (si la descarga máxima es mayor o menor que 45)	mm pulg.	2.765 108,8
8	Espacio libre con horquilla horizontal a altura máxima de levantamiento	mm pulg.	3.897 157,0
9	Alcance con levantamiento máximo en ángulo de descarga de 45° (si la descarga máxima es mayor o menor que 45)	mm pulg.	1.511 59,5
10	Alcance con brazo de levantamiento y horquilla horizontales	mm pulg.	3.099 122,0
11	*Distancia desde el suelo hasta la parte inferior de la herramienta a la mínima altura y nivel de la herramienta	mm pulg.	-63 -2,5
12	Ancho sobre los dientes	mm pulg.	2.286 90,0
13	Alcance a nivel del suelo	mm pulg.	2.398 94
14	Apertura máxima entre los dientes y la abrazadera	mm pulg.	2.709 106,7
15	Altura total de la horquilla en levantamiento máximo y con abrazadera abierta	mm pulg.	6.830 268,9
16	Longitud total de la punta de los dientes a la parte posterior de la máquina	mm pulg.	9.275 365,2
17	Espacio libre a altura máxima de levantamiento y descarga máxima (si es mayor o menor que 45)	mm pulg.	2.526 99,5
18	Espacio libre con brazos de levantamiento horizontal y con horquilla horizontal	mm pulg.	1.903,2 74,9
19	Alcance con levantamiento máximo y horquilla horizontal	mm pulg.	2.231,4 87,8
20	Ángulo de descarga máximo desde la posición horizontal	grados rad	60 1,0

*Los valores negativos están por debajo de la pendiente

966 LOG

Dientes de 63"

Horquilla para aserradero, FUSION **383-3523**

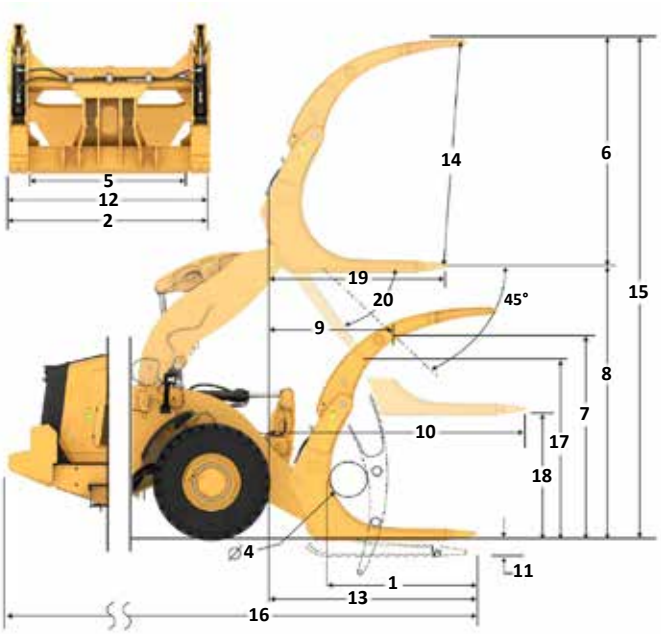

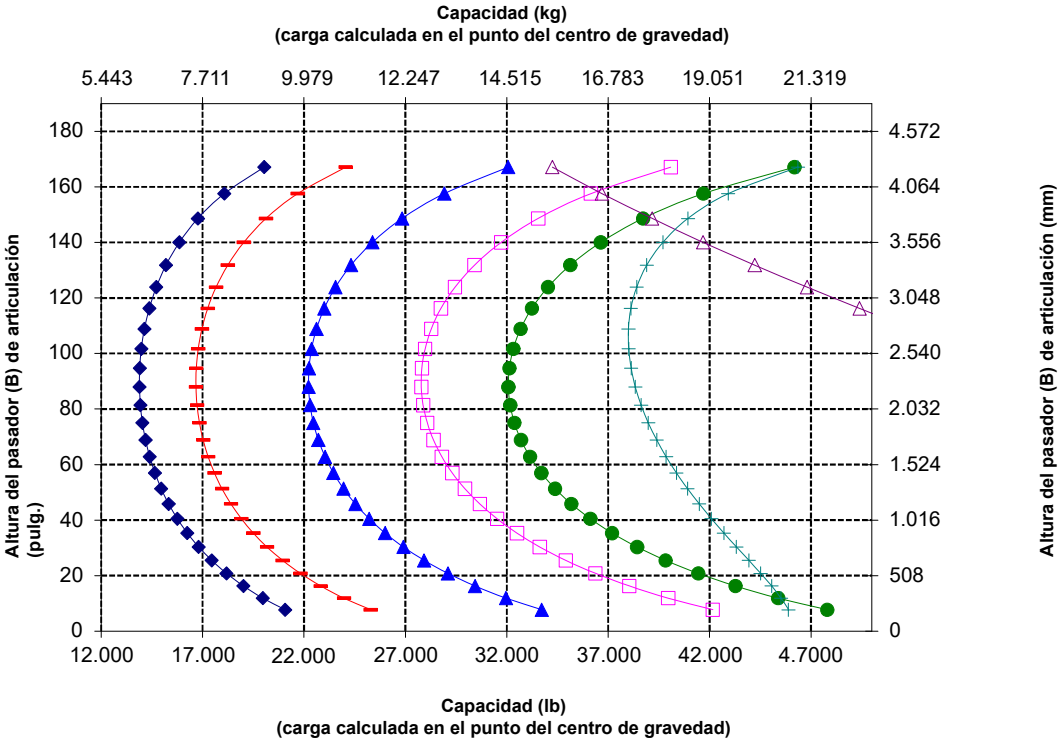

NOTA: Los valores de carga límite de equilibrio estático y peso en orden de trabajo se basan en la siguiente configuración del cargador: neumáticos Bridgestone VJT L3, aire acondicionado, control de amortiguación, protector del tren de fuerza, depósitos de fluidos llenos, tanque de combustible, refrigerante, lubricantes y operador.

Las especificaciones y clasificaciones corresponden a las siguientes normas: SAE* J1197, ISO 14397-1, CEN** EN 474-3.

La carga nominal de operación para un cargador equipado con horquilla de paletas se determina de la siguiente manera:
SAE J1197: un 50 % de carga límite de equilibrio estático a giro pleno o límite hidráulico.
CEN EN 474-3: un 60 % de carga límite de equilibrio estático a giro pleno en terreno irregular o límite hidráulico.
CEN EN 474-3: un 80 % de carga límite de equilibrio estático a giro pleno en terreno firme y nivelado o límite hidráulico.

*SAE: Sociedad de Ingenieros de Automoción
**CEN: Comité Europeo de Normalización

Especificaciones de la Máquina Forestal del modelo 966 XE

Especificaciones de la horquilla

Especificaciones de la horquilla

1	Longitud del diente	mm pulg.	1.609 63,4
2	Ancho de horquilla	mm pulg.	2.498 98,3
	Área del extremo	m2 pies2	1,91 21
3	Altura interior (solo se aplica a doble abrazadera superior)	mm pulg.	1.376 54
4	Apertura mínima (solo se aplica a horquillas para aserradero)	mm pulg.	N/A N/A
	Peso en orden de trabajo	kg lb	24.875 54.840
5	Distancia interior de las puntas de los dientes	mm pulg.	1.892 74
	Carga límite de equilibrio estático, articulada con la horquilla horizontal	kg lb	13.196 29.092,2
	Carga límite de equilibrio estático, recto con la horquilla horizontal	kg lb	15.125 33.343,8
6	Altura máxima de la horquilla (con abrazadera abierta si corresponde)	mm pulg.	2.943 115,9
7	Espacio libre con altura máxima de levantamiento, ángulo de descarga de 45 grados (si descarga máxima <> 45)	mm pulg.	2.859 112,5
8	Espacio libre con horquilla horizontal a altura máxima de levantamiento	mm pulg.	3.981 156,7
9	Alcance con levantamiento máximo en ángulo de descarga de 45° (si descarga máxima <> 45)	mm pulg.	1.409 55,5
10	Alcance con brazo de levantamiento y horquilla horizontales	mm pulg.	2.960 116,5
11	*Distancia desde el suelo hasta la parte inferior de la herramienta a la mínima altura y nivel de la herramienta	mm pulg.	-69 -2,7
12	Ancho sobre los dientes	mm pulg.	2.414 95,0
13	Alcance a nivel del suelo	mm pulg.	2.264 89
14	Apertura máxima entre los dientes y la abrazadera	mm pulg.	2.542 100,1
15	Altura total de la horquilla en levantamiento máximo y con abrazadera abierta	mm pulg.	6.925 272,6
16	Longitud total de la punta de los dientes a la parte posterior de la máquina	mm pulg.	9.141 359,9
17	Espacio libre a altura máxima de levantamiento y descarga máxima Descarga (si <> 45)	mm pulg.	2.862 112,7
18	Espacio libre con brazos de levantamiento horizontal y con la horquilla horizontal	mm pulg.	1.897,7 74,7
19	Alcance con levantamiento máximo y horquilla horizontal	mm pulg.	2.092,8 82,4
20	Ángulo de descarga máximo desde la posición horizontal	grados rad	45 0,8

*Los valores negativos están por debajo de la pendiente

966 LOG

Dientes de 63"

Horquilla maderera, con pasador **398-4960**

*Construcción 14A
*Varillaje de barra en Z
*Configuración maderera

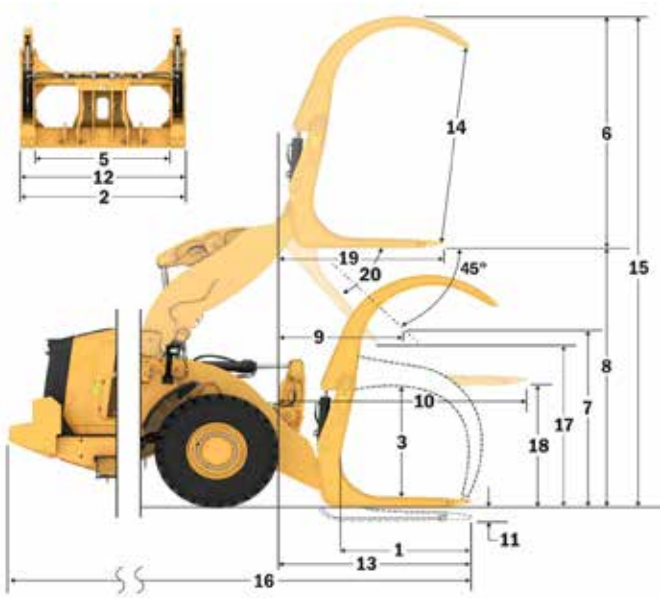

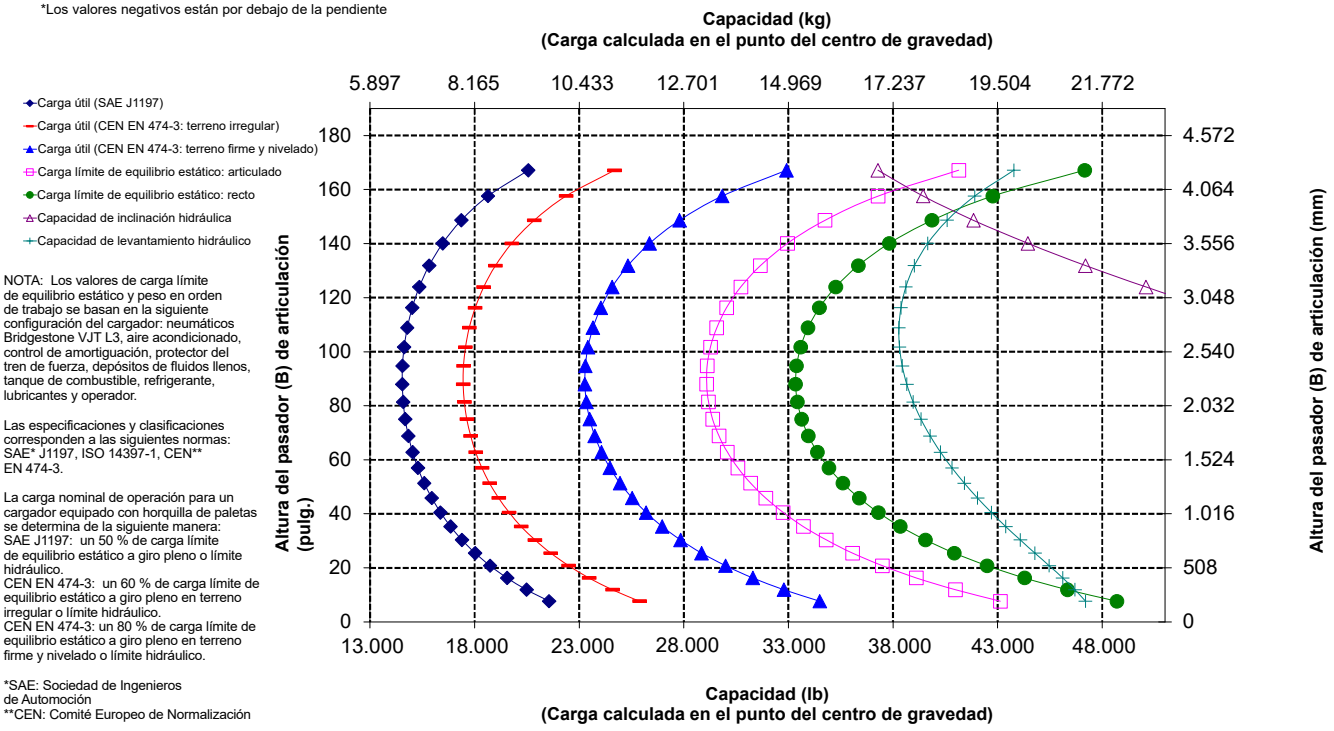

NOTA: Los valores de carga límite de equilibrio estático y peso en orden de trabajo se basan en la siguiente configuración del cargador: neumáticos Bridgestone VJT L3, aire acondicionado, control de amortiguación, protector del tren de fuerza, depósitos de fluidos llenos, tanque de combustible, refrigerante, lubricantes y operador.

Las especificaciones y clasificaciones corresponden a las siguientes normas: SAE* J1197, ISO 14397-1, CEN** EN 474-3.

La carga nominal de operación para un cargador equipado con horquilla de paletas se determina de la siguiente manera:
SAE J1197: un 50 % de carga límite de equilibrio estático a giro pleno o límite hidráulico.
CEN EN 474-3: un 60 % de carga límite de equilibrio estático a giro pleno en terreno irregular o límite hidráulico.
CEN EN 474-3: un 80 % de carga límite de equilibrio estático a giro pleno en terreno firme y nivelado o límite hidráulico.

*SAE: Sociedad de Ingenieros de Automoción
**CEN: Comité Europeo de Normalización

Especificaciones de la horquilla

Especificaciones de la horquilla

1	Longitud de diente	mm pulg.	1.524 60,0
2	Centro de carga	mm pulg.	762 30,0
	Carga límite de equilibrio estático: recta (horquillas horizontales)	kg lb	14.329 31.582
	Carga límite de equilibrio estático articulado (horquillas horizontales)	kg lb	12.586 27.740
	Carga nominal (SAE J1197: 50 % de FTSTL)	kg lb	6.293 13.870
	Carga nominal (CEN EN 474-3 en terreno irregular: 60 % de FTSTL)	kg lb	7.552 16.644
	Carga nominal (CEN EN 474-3 en terreno firme y nivelado: 80 % de FTSTL)	kg lb	10.069 22.192
3	Longitud total máxima	mm pulg.	9.521 374,8
4	Alcance con horquillas a nivel del suelo	mm pulg.	1.120 44,1
5	*Distancia desde el suelo a la parte inferior de los dientes a la mínima altura y con la horquilla horizontal	mm pulg.	-88 -3,5
6	Alcance con los brazos y las horquillas horizontales	mm pulg.	1.728 68,0
7	Alcance con la horquilla a altura máxima	mm pulg.	860 33,9
8	Distancia desde el suelo hasta la parte superior del diente con los brazos horizontales y la horquilla horizontal	mm pulg.	1.968 77,5
9	Distancia desde el suelo hasta la parte superior del diente a altura máxima y horquilla horizontal	mm pulg.	4.052 159,5
10	Altura total de la horquilla en levantamiento máximo (parte superior del portahorquillas al suelo)	mm pulg.	5.562 219,0
11	Espacio libre a altura máxima de levantamiento y descarga máxima	mm pulg.	2.600 102,4
12	Ángulo de descarga máximo desde la posición horizontal	grados	47
13	Ancho total del portahorquillas	mm pulg.	2.176 85,7
14	Altura total del portahorquillas	mm pulg.	1.601 63,0
15	Ancho del diente exterior (distancia máxima)	mm pulg.	2.084 82,0
16	Ancho del diente exterior (distancia mínima)	mm pulg.	1.002 39,4
	Ancho del diente (un solo diente)	mm pulg.	180,0 7,1
	Grosor del diente	mm pulg.	90,0 3,5
	Capacidad de los dientes	kg lb	15.906 35.057
	Peso en orden de trabajo	kg lb	24.120 53.161

*Los valores negativos están por debajo de la pendiente

966 LOG

Dientes de 60"

Para troncos y madera sin abrazadera, FUSION **435-4634**

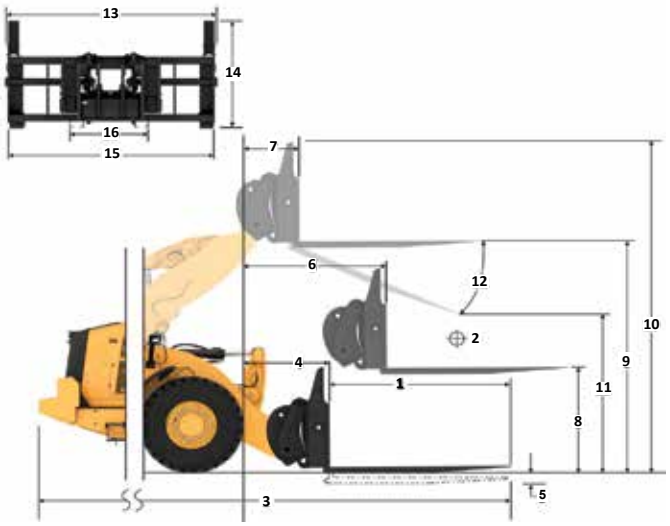

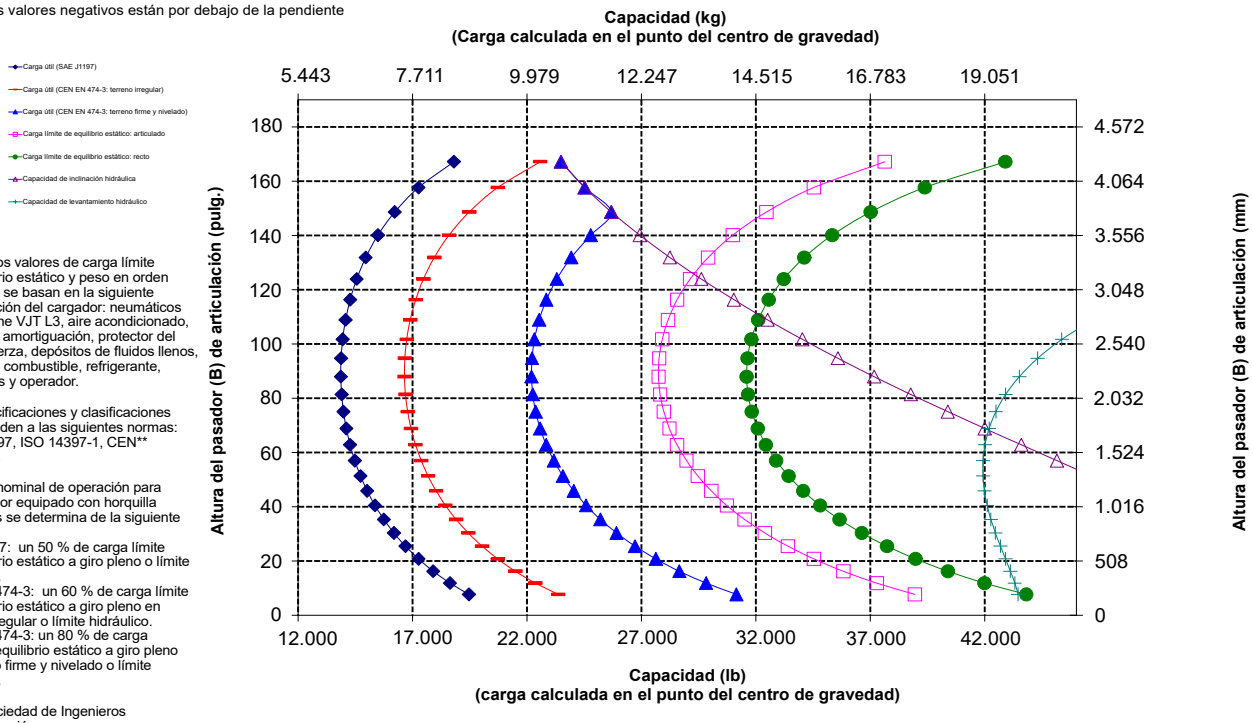

NOTA: Los valores de carga límite de equilibrio estático y peso en orden de trabajo se basan en la siguiente configuración del cargador: neumáticos Bridgestone VJT L3, aire acondicionado, control de amortiguación, protector del tren de fuerza, depósitos de fluidos llenos, tanque de combustible, refrigerante, lubricantes y operador.

Las especificaciones y clasificaciones corresponden a las siguientes normas: SAE* J1197, ISO 14397-1, CEN** EN 474-3.

La carga nominal de operación para un cargador equipado con horquilla de paletas se determina de la siguiente manera:
SAE J1197: un 50 % de carga límite de equilibrio estático a giro pleno o límite hidráulico.
CEN EN 474-3: un 60 % de carga límite de equilibrio estático a giro pleno en terreno irregular o límite hidráulico.
CEN EN 474-3: un 80 % de carga límite de equilibrio estático a giro pleno en terreno firme y nivelado o límite hidráulico.

*SAE: Sociedad de Ingenieros de Automoción
**CEN: Comité Europeo de Normalización

ADVERTENCIA: No sobrepase la capacidad de carga de los dientes. La capacidad de un diente individual está estampada en el costado de cada uno.

Especificaciones de la Máquina Forestal del modelo 966 XE

Especificaciones de la horquilla

Especificaciones de la horquilla

1	Longitud de diente	mm pulg.	1.829 72,0
2	Centro de carga	mm pulg.	915 36,0
	Carga límite de equilibrio estático: recta (horquillas horizontales)	kg lb	13.653 30.091
	Carga límite de equilibrio estático articulado (horquillas horizontales)	kg lb	11.985 26.415
	Carga nominal (SAE J1197: 50 % de FTSTL)	kg lb	5.992 13.207
	Carga nominal (CEN EN 474-3 en terreno irregular: 60 % de FTSTL)	kg lb	7.191 15.849
	Carga nominal (CEN EN 474-3 en terreno firme y nivelado: 80 % de FTSTL)	kg lb	9.398 20.714
3	Longitud total máxima	mm pulg.	9.826 386,8
4	Alcance con horquillas a nivel del suelo	mm pulg.	1.120 44,1
5	*Distancia desde el suelo a la parte inferior de los dientes a la mínima altura y con la horquilla horizontal	mm pulg.	-88 -3,5
6	Alcance con los brazos y las horquillas horizontales	mm pulg.	1.728 68,0
7	Alcance con la horquilla a altura máxima	mm pulg.	860 33,9
8	Distancia desde el suelo hasta la parte superior del diente con los brazos horizontales y la horquilla horizontal	mm pulg.	1.968 77,5
9	Distancia desde el suelo hasta la parte superior del diente a altura máxima y horquilla horizontal	mm pulg.	4.052 159,5
10	Altura total de la horquilla en levantamiento máximo (parte superior del portahorquillas al suelo)	mm pulg.	5.562 219,0
11	Espacio libre a altura máxima de levantamiento y descarga máxima	mm pulg.	2.377 93,6
12	Ángulo de descarga máximo desde la posición horizontal	grados	47
13	Ancho total del portahorquillas	mm pulg.	2.176 85,7
14	Altura total del portahorquillas	mm pulg.	1.601 63,0
15	Ancho del diente exterior (distancia máxima)	mm pulg.	2.084 82,0
16	Ancho del diente exterior (distancia mínima)	mm pulg.	1.002 39,4
	Ancho del diente (un solo diente)	mm pulg.	180,0 7,1
	Grosor del diente	mm pulg.	90,0 3,5
	Capacidad de los dientes	kg lb	12.600 27.770
	Peso en orden de trabajo	kg lb	24.182 53.297

*Los valores negativos están por debajo de la pendiente

966 LOG — **Dientes de 72"**

Para troncos y madera sin abrazadera, FUSION — **435-4684**

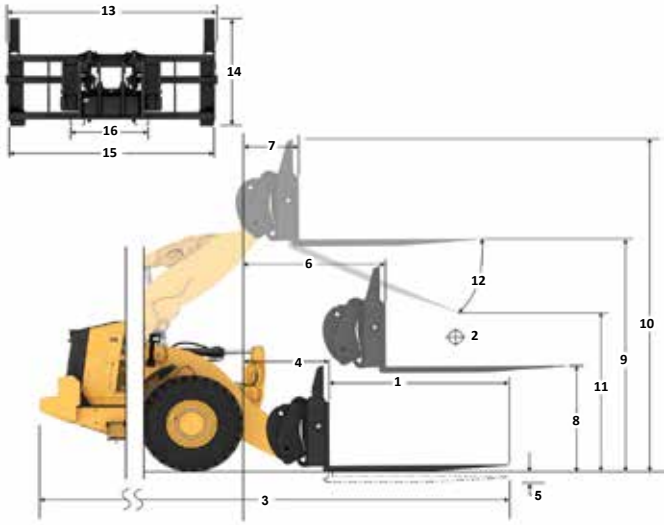

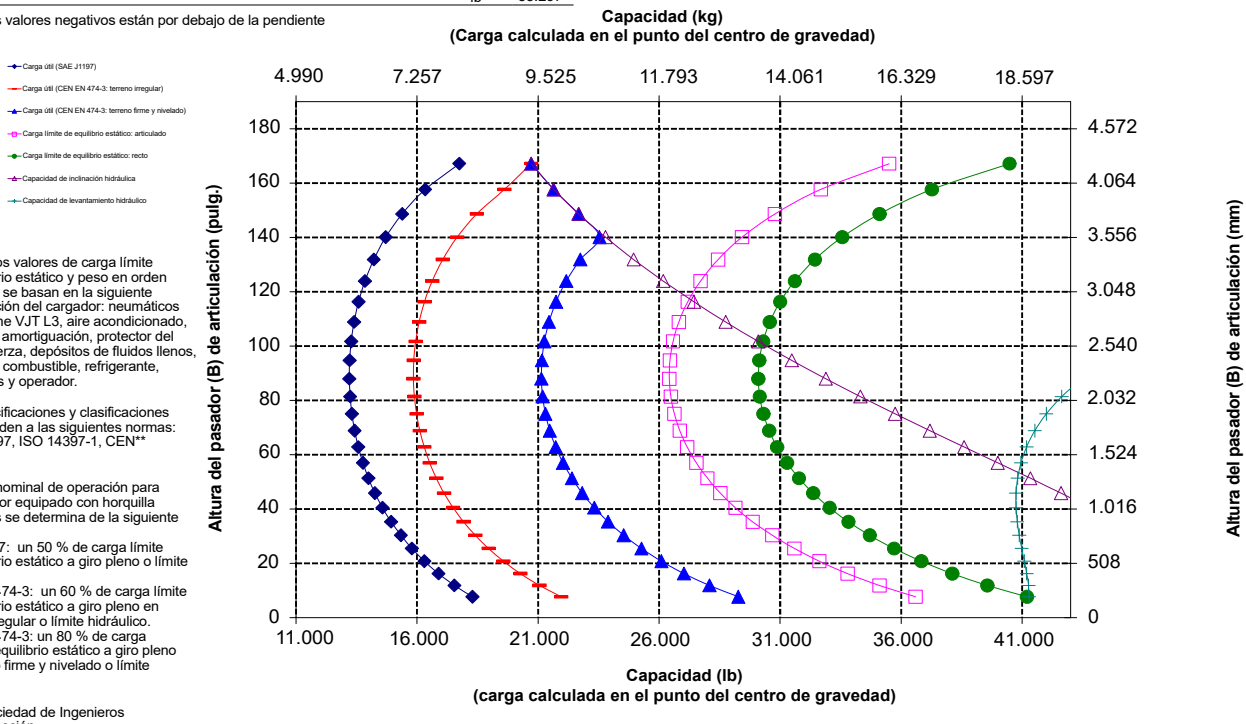

NOTA: Los valores de carga límite de equilibrio estático y peso en orden de trabajo se basan en la siguiente configuración del cargador: neumáticos Bridgestone VJT L3, aire acondicionado, control de amortiguación, protector del tren de fuerza, depósitos de fluidos llenos, tanque de combustible, refrigerante, lubricantes y operador.

Las especificaciones y clasificaciones corresponden a las siguientes normas: SAE* J1197, ISO 14397-1, CEN** EN 474-3.

La carga nominal de operación para un cargador equipado con horquilla de paletas se determina de la siguiente manera:
SAE J1197: un 50 % de carga límite de equilibrio estático a giro pleno o límite hidráulico.
CEN EN 474-3: un 60 % de carga límite de equilibrio estático a giro pleno en terreno irregular o límite hidráulico.
CEN EN 474-3: un 80 % de carga límite de equilibrio estático a giro pleno en terreno firme y nivelado o límite hidráulico.

*SAE: Sociedad de Ingenieros de Automoción
**CEN: Comité Europeo de Normalización

ADVERTENCIA: No sobrepase la capacidad de carga de los dientes. La capacidad de un diente individual está estampada en el costado de cada uno.

Especificaciones de la horquilla

Especificaciones de la horquilla

1	Longitud de diente	mm pulg.	2.438 96,0
2	Centro de carga	mm pulg.	1.219 48,0
	Carga límite de equilibrio estático: recta (horquillas horizontales)	kg lb	12.443 27.425
	Carga límite de equilibrio estático articulado (horquillas horizontales)	kg lb	10.907 24.040
	Carga nominal (SAE J1197: 50 % de FTSTL)	kg lb	5.454 12.020
	Carga nominal (CEN EN 474-3 en terreno irregular: 60 % de FTSTL)	kg lb	6.544 14.424
	Carga nominal (CEN EN 474-3 en terreno firme y nivelado: 80 % de FTSTL)	kg lb	7.545 16.630
3	Longitud total máxima	mm pulg.	10.435 410,8
4	Alcance con horquillas a nivel del suelo	mm pulg.	1.121 44,1
5	*Distancia desde el suelo a la parte inferior de los dientes a la mínima altura y con la horquilla horizontal	mm pulg.	-88 -3,5
6	Alcance con los brazos y las horquillas horizontales	mm pulg.	1.728 68,0
7	Alcance con la horquilla a altura máxima	mm pulg.	861 33,9
8	Distancia desde el suelo hasta la parte superior del diente con los brazos horizontales y la horquilla horizontal	mm pulg.	1.968 77,5
9	Distancia desde el suelo hasta la parte superior del diente a altura máxima y horquilla horizontal	mm pulg.	4.052 159,6
10	Altura total de la horquilla en levantamiento máximo (parte superior del portahorquillas al suelo)	mm pulg.	5.562 219,0
11	Espacio libre a altura máxima de levantamiento y descarga máxima	mm pulg.	1.932 76,1
12	Ángulo de descarga máximo desde la posición horizontal	grados	47
13	Ancho total del portahorquillas	mm pulg.	2.176 85,7
14	Altura total del portahorquillas	mm pulg.	1.601 63,0
15	Ancho del diente exterior (distancia máxima)	mm pulg.	2.084 82,0
16	Ancho del diente exterior (distancia mínima)	mm pulg.	1.002 39,4
	Ancho del diente (un solo diente)	mm pulg.	180,0 7,1
	Grosor del diente	mm pulg.	90,0 3,6
	Capacidad de los dientes	kg lb	10.100 22.260
	Peso en orden de trabajo	kg lb	24.310 53.579

*Los valores negativos están por debajo de la pendiente

966 LOG

Dientes de 96"

Para troncos y madera sin abrazadera, FUSION **435-4686**

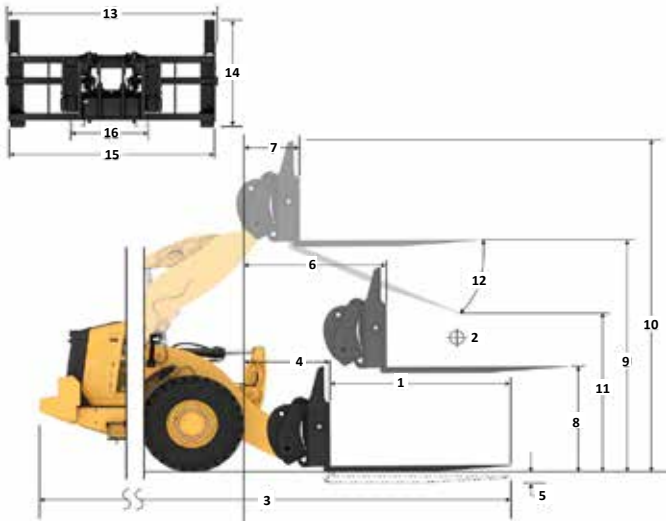

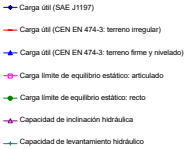

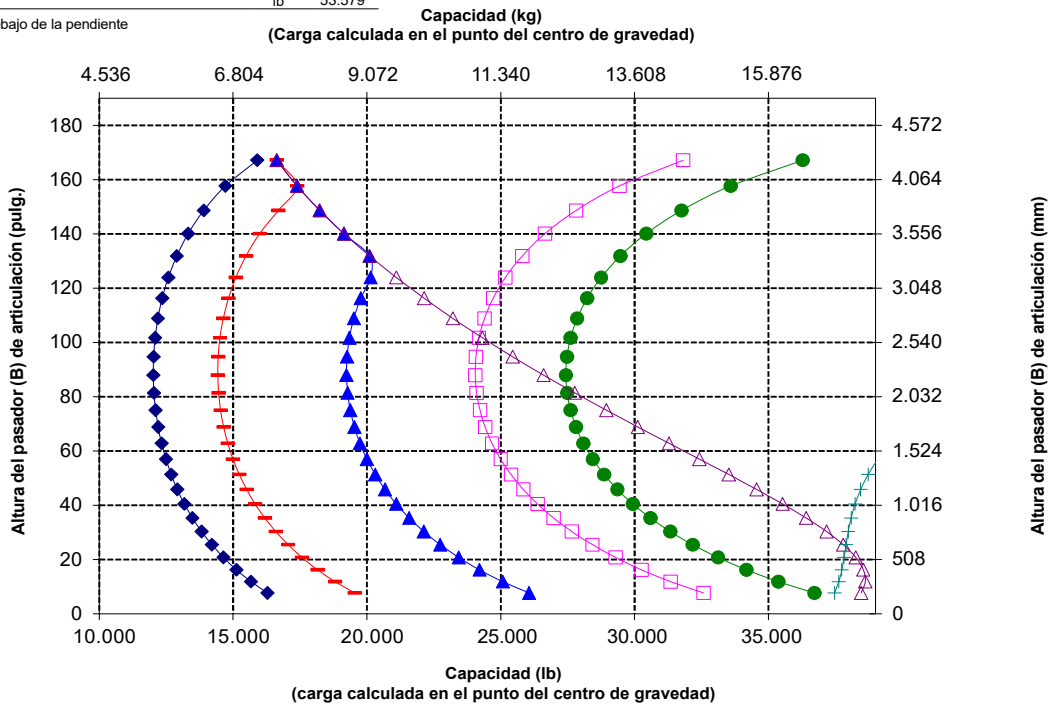

NOTA: Los valores de carga límite de equilibrio estático y peso en orden de trabajo se basan en la siguiente configuración del cargador: neumáticos Bridgestone VJT L3, aire acondicionado, control de amortiguación, protector del tren de fuerza, depósitos de fluidos llenos, tanque de combustible, refrigerante, lubricantes y operador.

Las especificaciones y clasificaciones corresponden a las siguientes normas: SAE* J1197, ISO 14397-1, CEN** EN 474-3.

La carga nominal de operación para un cargador equipado con horquilla de paletas se determina de la siguiente manera:
SAE J1197: un 50 % de carga límite de equilibrio estático a giro pleno o límite hidráulico.
CEN EN 474-3: un 60 % de carga límite de equilibrio estático a giro pleno en terreno irregular o límite hidráulico.
CEN EN 474-3: un 80 % de carga límite de equilibrio estático a giro pleno en terreno firme y nivelado o límite hidráulico.

*SAE: Sociedad de Ingenieros de Automoción
**CEN: Comité Europeo de Normalización

ADVERTENCIA: No sobrepase la capacidad de carga de los dientes. La capacidad de un diente individual está estampada en el costado de cada uno.

Especificaciones de la Máquina Forestal del modelo 966 XE

Especificaciones de la horquilla

Especificaciones de la horquilla

1	Longitud de diente	mm pulg.	2.438 96,0
2	Centro de carga	mm pulg.	1.219 48,0
	Carga límite de equilibrio estático: recta (horquillas horizontales)	kg lb	11.511 25.370
	Carga límite de equilibrio estático articulado (horquillas horizontales)	kg lb	9.950 21.930
	Carga nominal (SAE J1197: 50 % de FTSTL)	kg lb	4.975 10.965
	Carga nominal (CEN EN 474-3 en terreno irregular: 60 % de FTSTL)	kg lb	5.970 13.158
	Carga nominal (CEN EN 474-3 en terreno firme y nivelado: 80 % de FTSTL)	kg lb	7.960 17.544
3	Longitud total máxima	mm pulg.	10.406 409,7
4	Alcance con horquillas a nivel del suelo	mm pulg.	1.091 42,9
5	*Distancia desde el suelo a la parte inferior de los dientes a la mínima altura y con la horquilla horizontal	mm pulg.	-109 -4,3
6	Alcance con los brazos y las horquillas horizontales	mm pulg.	1.682 66,2
7	Alcance con la horquilla a altura máxima	mm pulg.	815 32,1
8	Distancia desde el suelo hasta la parte superior del diente con los brazos horizontales y la horquilla horizontal	mm pulg.	1.947 76,7
9	Distancia desde el suelo hasta la parte superior del diente a altura máxima y horquilla horizontal	mm pulg.	4.031 158,7
10	Altura total de la horquilla en levantamiento máximo (parte superior del portahorquillas al suelo)	mm pulg.	5.493 216,3
11	Espacio libre a altura máxima de levantamiento y descarga máxima	mm pulg.	2.016 79,4
12	Ángulo de descarga máximo desde la posición horizontal	grados	45
13	Ancho total del portahorquillas	mm pulg.	3.131 123,3
14	Altura total del portahorquillas	mm pulg.	1.553 61,1
15	Ancho del diente exterior (distancia máxima)	mm pulg.	2.991 117,8
16	Ancho del diente exterior (distancia mínima)	mm pulg.	2.991 117,8
	Ancho del diente (un solo diente)	mm pulg.	200,0 7,9
	Grosor del diente	mm pulg.	90,0 3,5
	Peso en orden de trabajo	kg lb	25.315 55.794
	Capacidad de levantamiento de los dientes con abrazadera activa	kg lb	7.621 16.796
	Capacidad de los dientes	kg lb	12.701 27.993

*Los valores negativos están por debajo de la pendiente

966 LOG

Dientes de 96"

Fila de 3" para tubos y postes, con pasador

447-9939

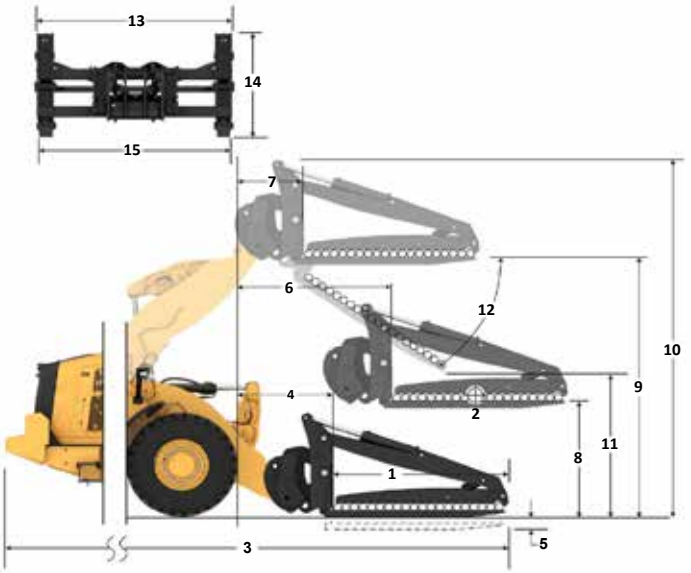

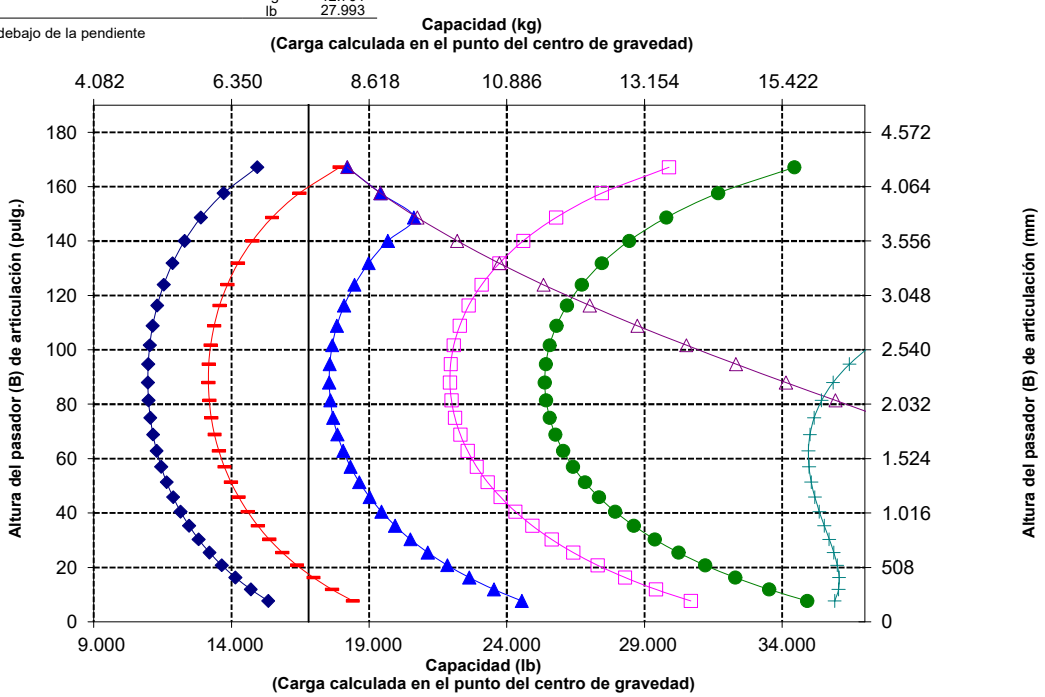

NOTA: Los valores de carga límite de equilibrio estático y peso en orden de trabajo se basan en la siguiente configuración del cargador: neumáticos Bridgestone VJT L3, aire acondicionado, control de amortiguación, protector del tren de fuerza, depósitos de fluidos llenos, tanque de combustible, refrigerante, lubricantes y operador.

Las especificaciones y clasificaciones corresponden a las siguientes normas: SAE* J1197, ISO 14397-1, CEN** EN 474-3.

La carga nominal de operación para un cargador equipado con horquilla de paletas se determina de la siguiente manera:
SAE J1197: un 50 % de carga límite de equilibrio estático a giro pleno o límite hidráulico.
CEN EN 474-3: un 60 % de carga límite de equilibrio estático a giro pleno en terreno irregular o límite hidráulico.
CEN EN 474-3: un 80 % de carga límite de equilibrio estático a giro pleno en terreno firme y nivelado o límite hidráulico.

*SAE: Sociedad de Ingenieros de Automoción
**CEN: Comité Europeo de Normalización

ADVERTENCIA: No supere la capacidad de carga de los dientes. La capacidad de un diente individual está estampada en el costado de cada uno.

ADVERTENCIA: Cuando a la abrazadera se le suministra continuamente 15.513 kPa (2.250 lb/pulg.²), la clasificación nominal del diente es de 7.621 kg (16.796 lb) a 1.219 mm (48") en el centro de carga por cada par.

Especificaciones de la horquilla

Especificaciones de la horquilla

1	Longitud de diente	mm pulg.	2.438 96,0
2	Centro de carga	mm pulg.	1.219 48,0
	Carga límite de equilibrio estático: recta (horquillas horizontales)	kg lb	14.236 31.377
	Carga límite de equilibrio estático articulado (horquillas horizontales)	kg lb	12.295 27.098
	Carga nominal (SAE J1197: 50 % de FTSTL)	kg lb	6.147 13.549
	Carga nominal (CEN EN 474-3 en terreno irregular: 60 % de FTSTL)	kg lb	7.377 16.259
	Carga nominal (CEN EN 474-3 en terreno firme y nivelado: 80 % de FTSTL)	kg lb	9.836 21.678
3	Longitud total máxima	mm pulg.	10.406 409,7
4	Alcance con horquillas a nivel del suelo	mm pulg.	1.091 42,9
5	*Distancia desde el suelo a la parte inferior de los dientes a la mínima altura y con la horquilla horizontal	mm pulg.	-109 -4,3
6	Alcance con los brazos y las horquillas horizontales	mm pulg.	1.682 66,2
7	Alcance con la horquilla a altura máxima	mm pulg.	815 32,1
8	Distancia desde el suelo hasta la parte superior del diente con los brazos horizontales y la horquilla horizontal	mm pulg.	1.947 76,7
9	Distancia desde el suelo hasta la parte superior del diente a altura máxima y horquilla horizontal	mm pulg.	4.031 158,7
10	Altura total de la horquilla en levantamiento máximo (parte superior del portahorquillas al suelo)	mm pulg.	5.493 216,3
11	Espacio libre a altura máxima de levantamiento y descarga máxima	mm pulg.	2.016 79,4
12	Ángulo de descarga máximo desde la posición horizontal	grados	45
13	Ancho total del portahorquillas	mm pulg.	3.131 123,3
14	Altura total del portahorquillas	mm pulg.	1.553 61,1
15	Ancho del diente exterior (distancia máxima)	mm pulg.	2.991 117,8
16	Ancho del diente exterior (distancia mínima)	mm pulg.	2.991 117,8
	Ancho del diente (un solo diente)	mm pulg.	200,0 7,9
	Grosor del diente	mm pulg.	90,0 3,5
	Peso en orden de trabajo	kg lb	25.315 55.794
	Capacidad de levantamiento de los dientes con abrazadera activa	kg lb	7.621 16.796
	Capacidad de los dientes	kg lb	12.701 27.993

*Los valores negativos están por debajo de la pendiente

966 LOG

Dientes de 96"

Fila de 30" para tubos y postes, con pasador **447-9939**

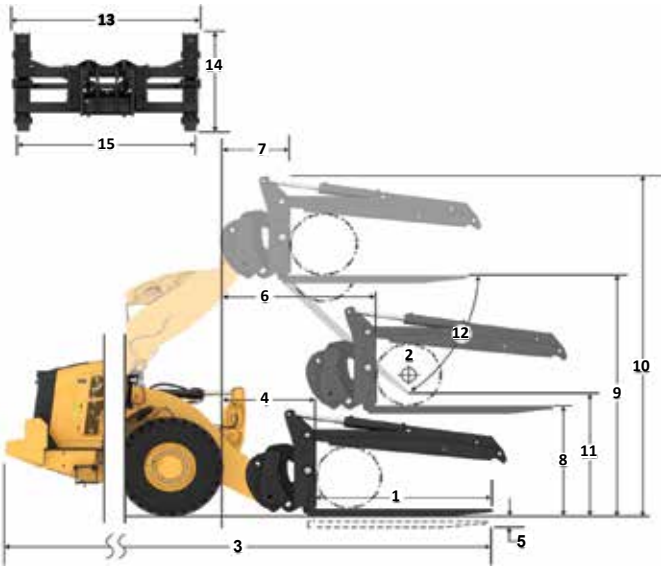

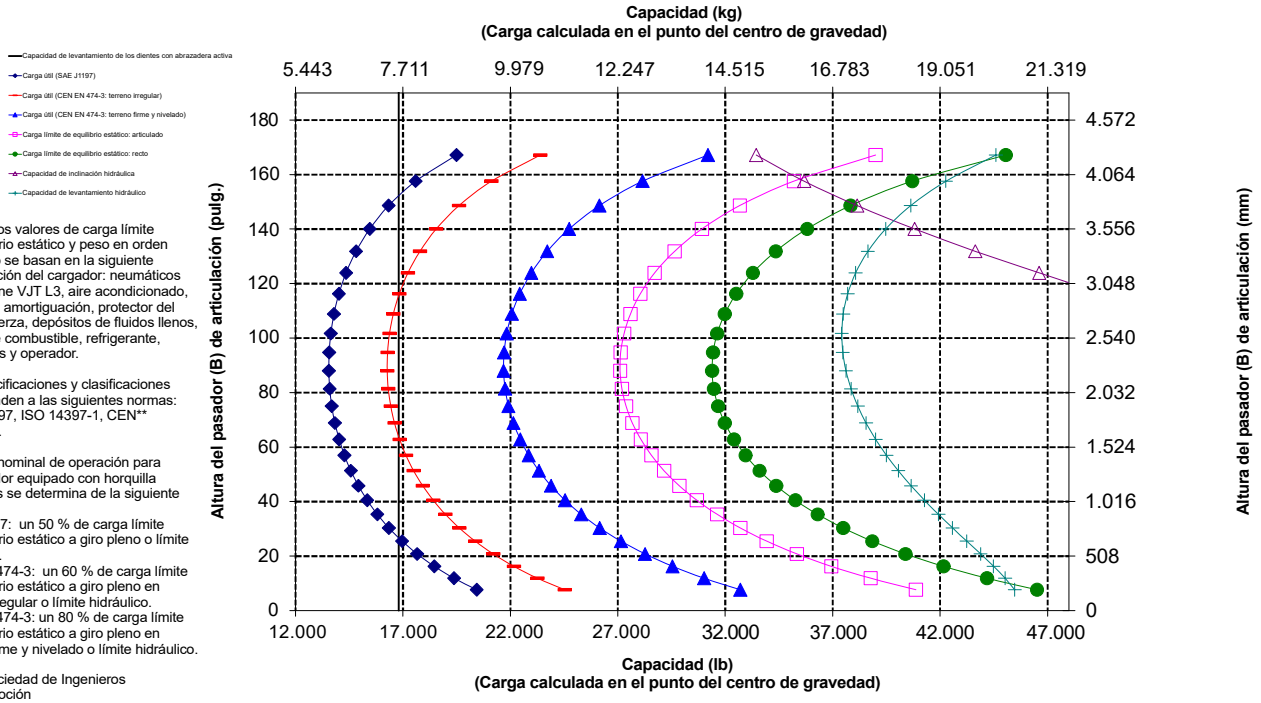

NOTA: Los valores de carga límite de equilibrio estático y peso en orden de trabajo se basan en la siguiente configuración del cargador: neumáticos Bridgestone VJT L3, aire acondicionado, control de amortiguación, protector del tren de fuerza, depósitos de fluidos llenos, tanque de combustible, refrigerante, lubricantes y operador.

Las especificaciones y clasificaciones corresponden a las siguientes normas: SAE* J1197, ISO 14397-1, CEN** EN 474-3.

La carga nominal de operación para un cargador equipado con horquilla de paletas se determina de la siguiente manera:
SAE J1197: un 50 % de carga límite de equilibrio estático a giro pleno o límite hidráulico.
CEN EN 474-3: un 60 % de carga límite de equilibrio estático a giro pleno en terreno irregular o límite hidráulico.
CEN EN 474-3: un 80 % de carga límite de equilibrio estático a giro pleno en terreno firme y nivelado o límite hidráulico.

*SAE: Sociedad de Ingenieros de Automoción
**CEN: Comité Europeo de Normalización

ADVERTENCIA: No sobrepase la capacidad de carga de los dientes. La capacidad de un diente individual está estampada en el costado de cada uno.

ADVERTENCIA: Cuando a la abrazadera se le suministra continuamente 15.513 kPa (2.250 lb/pulg.²), la clasificación nominal del diente es de 7.621 kg (16.796 lb) a 1.219 mm (48") en el centro de carga por cada par.

Especificaciones de la Máquina Forestal del modelo 966 XE

Especificaciones de la horquilla

Especificaciones de la horquilla

1	Longitud de diente	mm pulg.	2.438 96,0
2	Centro de carga	mm pulg.	1.219 48,0
	Carga límite de equilibrio estático: recta (horquillas horizontales)	kg lb	11.865 26.151
	Carga límite de equilibrio estático articulado (horquillas horizontales)	kg lb	10.310 22.724
	Carga nominal (SAE J1197: 50 % de FTSTL)	kg lb	5.155 11.362
	Carga nominal (CEN EN 474-3 en terreno irregular: 60 % de FTSTL)	kg lb	6.186 13.634
	Carga nominal (CEN EN 474-3 en terreno firme y nivelado: 80 % de FTSTL)	kg lb	8.248 18.179
3	Longitud total máxima	mm pulg.	10.406 409,7
4	Alcance con horquillas a nivel del suelo	mm pulg.	1.091 42,9
5	*Distancia desde el suelo a la parte inferior de los dientes a la mínima altura y con la horquilla horizontal	mm pulg.	-109 -4,3
6	Alcance con los brazos y las horquillas horizontales	mm pulg.	1.682 66,2
7	Alcance con la horquilla a altura máxima	mm pulg.	815 32,1
8	Distancia desde el suelo hasta la parte superior del diente con los brazos horizontales y la horquilla horizontal	mm pulg.	1.947 76,7
9	Distancia desde el suelo hasta la parte superior del diente a altura máxima y horquilla horizontal	mm pulg.	4.031 158,7
10	Altura total de la horquilla en levantamiento máximo (parte superior del portahorquillas al suelo)	mm pulg.	7.103 279,7
11	Espacio libre a altura máxima de levantamiento y descarga máxima	mm pulg.	2.016 79,4
12	Ángulo de descarga máximo desde la posición horizontal	grados	45
13	Ancho total del portahorquillas	mm pulg.	3.131 123,3
14	Altura total del portahorquillas	mm pulg.	3.163 124,5
15	Ancho del diente exterior (distancia máxima)	mm pulg.	2.991 117,8
16	Ancho del diente exterior (distancia mínima)	mm pulg.	2.991 117,8
	Ancho del diente (un solo diente)	mm pulg.	200,0 7,9
	Grosor del diente	mm pulg.	90,0 3,5
	Peso en orden de trabajo	kg lb	25.315 55.794
	Capacidad de los dientes	kg lb	12.701 27.993

*Los valores negativos están por debajo de la pendiente

966 LOG

Dientes de 96"

Abrazadera abierta para tubos y postes, con pasador **447-9939**

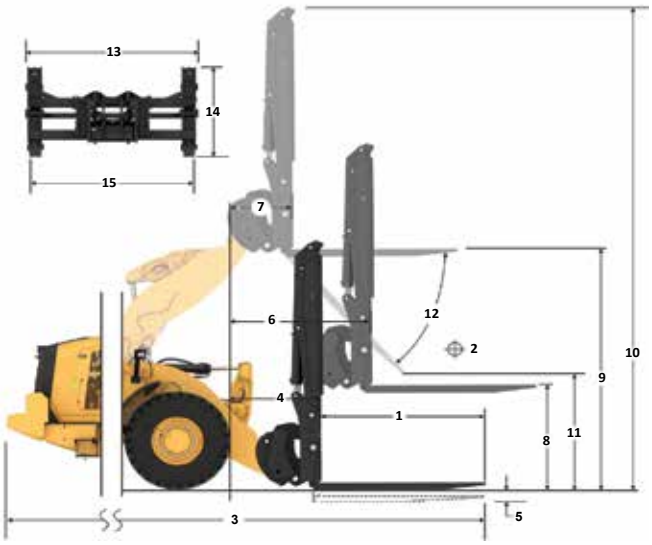

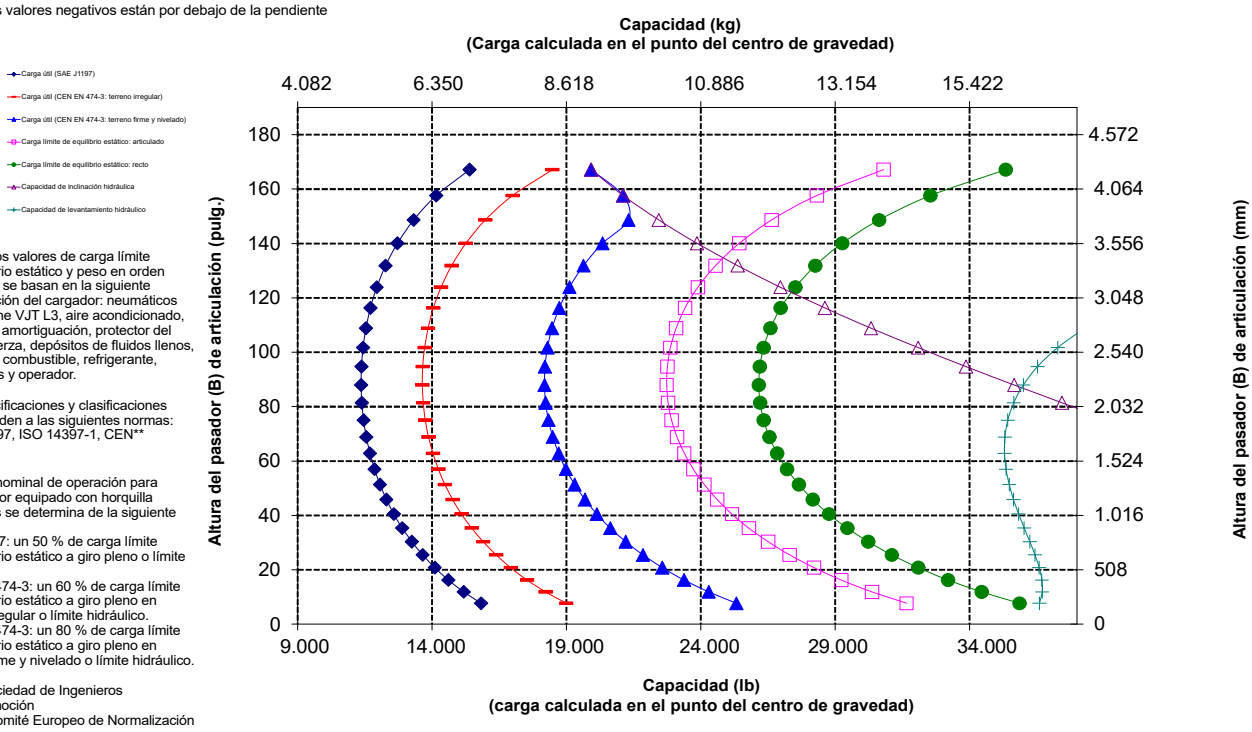

NOTA: Los valores de carga límite de equilibrio estático y peso en orden de trabajo se basan en la siguiente configuración del cargador: neumáticos Bridgestone VJT L3, aire acondicionado, control de amortiguación, protector del tren de fuerza, depósitos de fluidos llenos, tanque de combustible, refrigerante, lubricantes y operador.

Las especificaciones y clasificaciones corresponden a las siguientes normas: SAE* J1197, ISO 14397-1, CEN** EN 474-3.

La carga nominal de operación para un cargador equipado con horquilla de paletas se determina de la siguiente manera:
SAE J1197: un 50 % de carga límite de equilibrio estático a giro pleno o límite hidráulico.
CEN EN 474-3: un 60 % de carga límite de equilibrio estático a giro pleno en terreno irregular o límite hidráulico.
CEN EN 474-3: un 80 % de carga límite de equilibrio estático a giro pleno en terreno firme y nivelado o límite hidráulico.

*SAE: Sociedad de Ingenieros de Automoción
**CEN: Comité Europeo de Normalización

ADVERTENCIA: No sobrepase la capacidad de carga de los dientes. La capacidad de un diente individual está estampada en el costado de cada uno.

Especificaciones de la horquilla

Especificaciones de la horquilla

1	Longitud del diente	mm pulg.	1.221 48,1
2	Ancho de horquilla	mm pulg.	1.943 76,5
	Área del extremo	m2 pies2	3,1 33
3	Altura interior (solo se aplica a doble abrazadera superior)	mm pulg.	0 0
4	Apertura mínima (solo se aplica a horquillas para aserradero)	mm pulg.	1.390 55
	Peso en orden de trabajo	kg lb	24.892 54.877
5	Distancia interior de las puntas de los dientes	mm pulg.	1.402 55
	Carga límite de equilibrio estático, articulada con la horquilla horizontal	kg lb	12.221 26.942,2
	Carga límite de equilibrio estático, recta con la horquilla horizontal	kg lb	14.033 30.937,5
6	Altura máxima de la horquilla (con abrazadera abierta si corresponde)	mm pulg.	3.762 148,1
7	Espacio libre con altura máxima de levantamiento, ángulo de descarga de 45 grados (si descarga máxima <> 45)	mm pulg.	3.086 121,5
8	Espacio libre con horquilla horizontal a altura máxima de levantamiento	mm pulg.	3.925 154,5
9	Alcance con levantamiento máximo en ángulo de descarga de 45° (si descarga máxima <> 45)	mm pulg.	1.103 43,4
10	Alcance con brazo de levantamiento y horquilla horizontales	mm pulg.	2.584 101,7
11	*Distancia desde el suelo hasta la parte inferior de la herramienta a la mínima altura y nivel de la herramienta	mm pulg.	-125 -4,9
12	Ancho sobre los dientes	mm pulg.	1.938 76,3
13	Alcance a nivel del suelo	mm pulg.	1.934 76
14	Apertura máxima entre los dientes y la abrazadera	mm pulg.	3.465 136,4
15	Altura total de la horquilla en levantamiento máximo y con abrazadera abierta	mm pulg.	7.687 302,7
16	Longitud total de la punta de los dientes a la parte posterior de la máquina	mm pulg.	8.810 346,9
17	Espacio libre a altura máxima de levantamiento y descarga máxima Descarga (si <> 45)	mm pulg.	3.088 121,6
18	Espacio libre con brazos de levantamiento horizontal y con la horquilla horizontal	mm pulg.	1.842,0 72,5
19	Alcance con levantamiento máximo y horquilla horizontal	mm pulg.	1.716,2 67,6
20	Ángulo de descarga máximo desde la posición horizontal	grados rad	45 0,8

*Los valores negativos están por debajo de la pendiente

966 LOG

Dientes de 48"

Garfio, con pasador **448-9058**

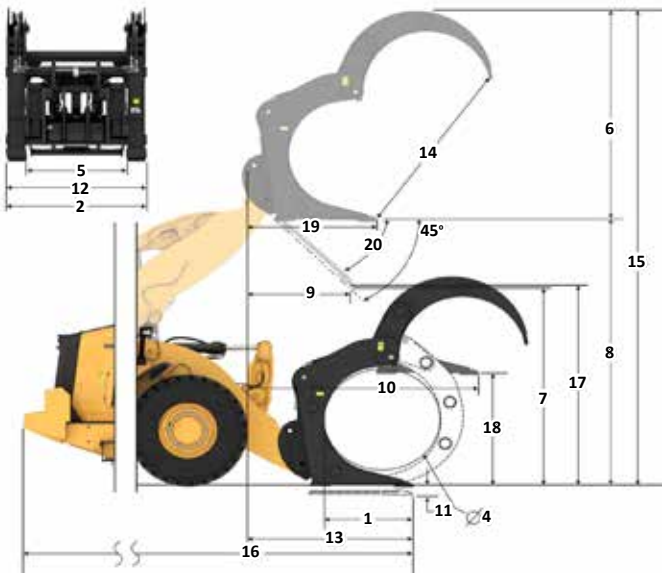

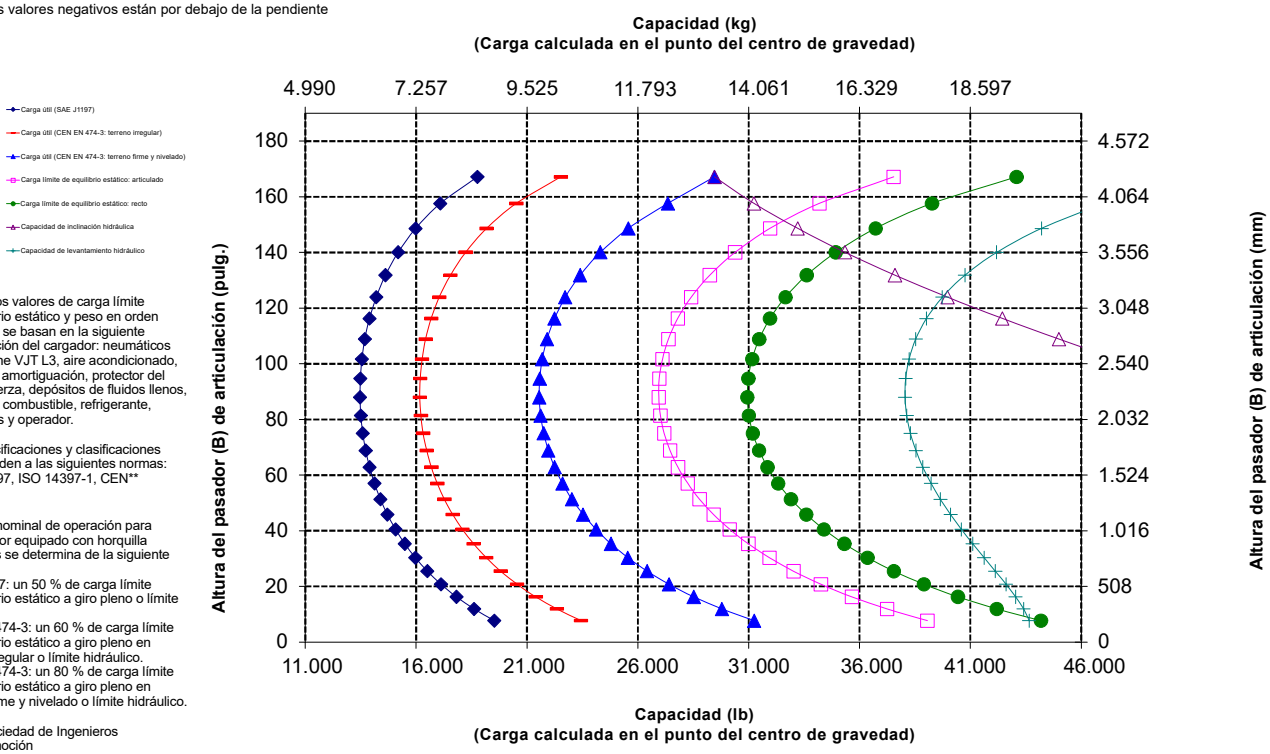

NOTA: Los valores de carga límite de equilibrio estático y peso en orden de trabajo se basan en la siguiente configuración del cargador: neumáticos Bridgestone VJT L3, aire acondicionado, control de amortiguación, protector del tren de fuerza, depósitos de fluidos llenos, tanque de combustible, refrigerante, lubricantes y operador.

Las especificaciones y clasificaciones corresponden a las siguientes normas: SAE* J1197, ISO 14397-1, CEN** EN 474-3.

La carga nominal de operación para un cargador equipado con horquilla de paletas se determina de la siguiente manera:
SAE J1197: un 50 % de carga límite de equilibrio estático a giro pleno o límite hidráulico.
CEN EN 474-3: un 60 % de carga límite de equilibrio estático a giro pleno en terreno irregular o límite hidráulico.
CEN EN 474-3: un 80 % de carga límite de equilibrio estático a giro pleno en terreno firme y nivelado o límite hidráulico.

*SAE: Sociedad de Ingenieros de Automoción
**CEN: Comité Europeo de Normalización

Especificaciones de la Máquina Forestal del modelo 966 XE

Especificaciones de la horquilla

Especificaciones de la horquilla

1	Longitud del diente	mm pulg.	1.611 63,4
2	Ancho de horquilla	mm pulg.	2.500 98,4
	Área del extremo	m2 pies2	1,42 15
3	Altura interior (solo se aplica a doble abrazadera superior)	mm pulg.	1.259 50
4	Apertura mínima (solo se aplica a horquillas para aserradero)	mm pulg.	N/A N/A
	Peso en orden de trabajo	kg lb	24.840 54.762
5	Distancia interior de las puntas de los dientes	mm pulg.	1.892 74
	Carga límite de equilibrio estático, articulada con la horquilla horizontal	kg lb	13.809 30.443,1
	Carga límite de equilibrio estático, recta con la horquilla horizontal	kg lb	15.820 34.876,0
6	Altura máxima de la horquilla (con abrazadera abierta si corresponde)	mm pulg.	2.700 108,3
7	Espacio libre con altura máxima de levantamiento, ángulo de descarga de 45 grados (si descarga máxima <> 45)	mm pulg.	2.857 112,5
8	Espacio libre con horquilla horizontal a altura máxima de levantamiento	mm pulg.	3.981 156,7
9	Alcance con levantamiento máximo en ángulo de descarga de 45° (si descarga máxima <> 45)	mm pulg.	1.410 55,5
10	Alcance con brazo de levantamiento y horquilla horizontales	mm pulg.	2.962 116,6
11	*Distancia desde el suelo hasta la parte inferior de la herramienta a la mínima altura y nivel de la herramienta	mm pulg.	-69 -2,7
12	Ancho sobre los dientes	mm pulg.	2.414 95,0
13	Alcance a nivel del suelo	mm pulg.	2.267 89
14	Apertura máxima entre los dientes y la abrazadera	mm pulg.	2.493 98,1
15	Altura total de la horquilla en levantamiento máximo y con abrazadera abierta	mm pulg.	6.680 263,0
16	Longitud total de la punta de los dientes a la parte posterior de la máquina	mm pulg.	9.143 360,0
17	Espacio libre a altura máxima de levantamiento y descarga máxima Descarga (si <> 45)	mm pulg.	2.861 112,6
18	Espacio libre con brazos de levantamiento horizontal y con la horquilla horizontal	mm pulg.	1.897,5 74,7
19	Alcance con levantamiento máximo y horquilla horizontal	mm pulg.	2.094,8 82,5
20	Ángulo de descarga máximo desde la posición horizontal	grados rad	45 0,8

*Los valores negativos están por debajo de la pendiente

966 LOG

Dientes de 63"

Horquilla maderera, con pasador **472-1174**

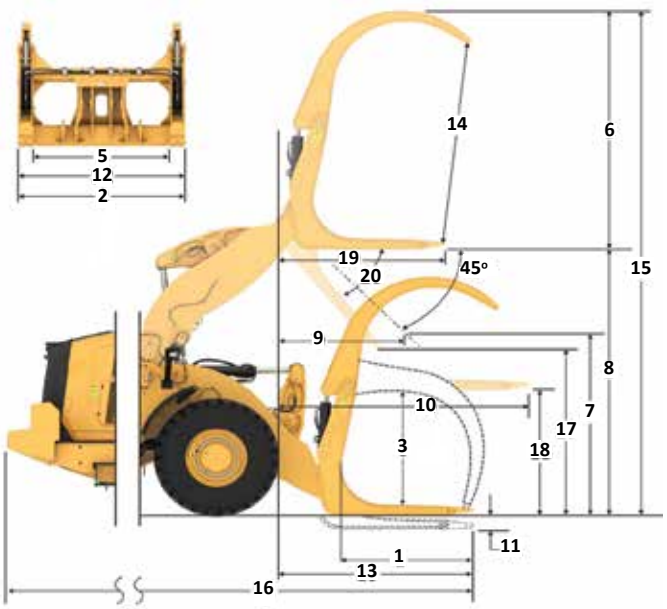

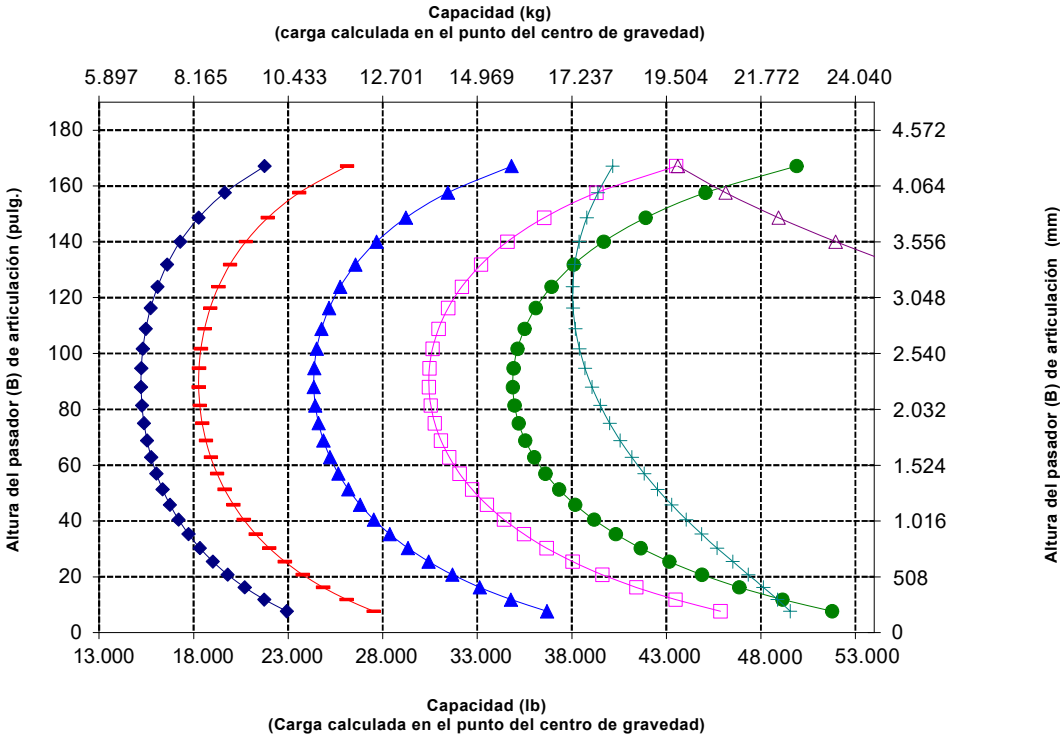

NOTA: Los valores de carga límite de equilibrio estático y peso en orden de trabajo se basan en la siguiente configuración del cargador: neumáticos Bridgestone VJT L3, aire acondicionado, control de amortiguación, protector del tren de fuerza, depósitos de fluidos llenos, tanque de combustible, refrigerante, lubricantes y operador.

Las especificaciones y clasificaciones corresponden a las siguientes normas: SAE* J1197, ISO 14397-1, CEN** EN 474-3.

La carga nominal de operación para un cargador equipado con horquilla de paletas se determina de la siguiente manera:
SAE J1197: un 50 % de carga límite de equilibrio estático a giro pleno o límite hidráulico.
CEN EN 474-3: un 60 % de carga límite de equilibrio estático a giro pleno en terreno irregular o límite hidráulico.
CEN EN 474-3: un 80 % de carga límite de equilibrio estático a giro pleno en terreno firme y nivelado o límite hidráulico.

*SAE: Sociedad de Ingenieros de Automoción
**CEN: Comité Europeo de Normalización

Especificaciones de la horquilla

Especificaciones de la horquilla

1	Longitud del diente	mm pulg.	1.611 63,4
2	Ancho de horquilla	mm pulg.	2.500 98,4
	Área del extremo	m2 pies2	1,42 15
3	Altura interior (solo se aplica a doble abrazadera superior)	mm pulg.	1.259 50
4	Apertura mínima (solo se aplica a horquillas para aserradero)	mm pulg.	N/A N/A
	Peso en orden de trabajo	kg lb	25.114 55.367
5	Distancia interior de las puntas de los dientes	mm pulg.	1.892 74
	Carga límite de equilibrio estático, articulada con la horquilla horizontal	kg lb	13.562 29.899,3
	Carga límite de equilibrio estático, recta con la horquilla horizontal	kg lb	15.573 34.332,4
6	Altura máxima de la horquilla (con abrazadera abierta si corresponde)	mm pulg.	2.700 106,3
7	Espacio libre con altura máxima de levantamiento, ángulo de descarga de 45 grados (si descarga máxima <> 45)	mm pulg.	2.857 112,5
8	Espacio libre con horquilla horizontal a altura máxima de levantamiento	mm pulg.	3.981 156,7
9	Alcance con levantamiento máximo en ángulo de descarga de 45° (si descarga máxima <> 45)	mm pulg.	1.410 55,5
10	Alcance con brazo de levantamiento y horquilla horizontales	mm pulg.	2.962 116,6
11	*Distancia desde el suelo hasta la parte inferior de la herramienta a la mínima altura y nivel de la herramienta	mm pulg.	-69 -2,7
12	Ancho sobre los dientes	mm pulg.	2.414 95,0
13	Alcance a nivel del suelo	mm pulg.	2.267 89
14	Apertura máxima entre los dientes y la abrazadera	mm pulg.	2.493 98,1
15	Altura total de la horquilla en levantamiento máximo y con abrazadera abierta	mm pulg.	6.680 263,0
16	Longitud total de la punta de los dientes a la parte posterior de la máquina	mm pulg.	9.143 360,0
17	Espacio libre a altura máxima de levantamiento y descarga máxima Descarga (si <> 45)	mm pulg.	2.861 112,6
18	Espacio libre con brazos de levantamiento horizontal y con la horquilla horizontal	mm pulg.	1.897,5 74,7
19	Alcance con levantamiento máximo y horquilla horizontal	mm pulg.	2.094,8 82,5
20	Ángulo de descarga máximo desde la posición horizontal	grados rad	45 0,8

*Los valores negativos están por debajo de la pendiente

966 LOG

Dientes de 63"

Horquilla maderera, con pasador **472-4662**

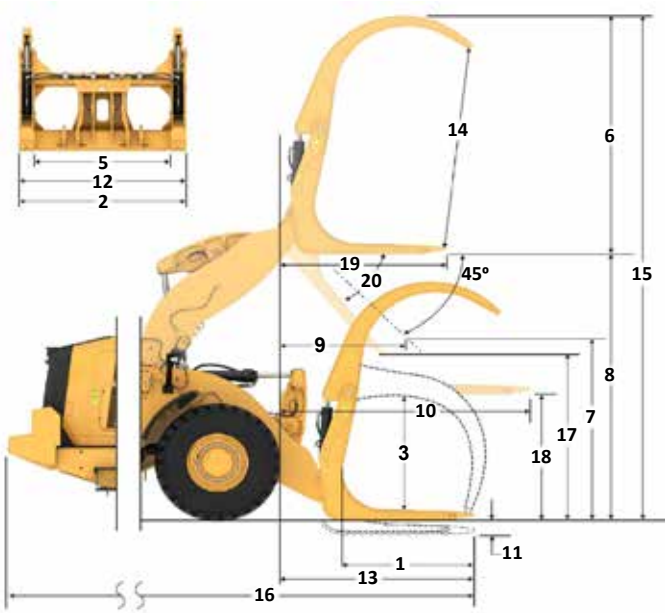

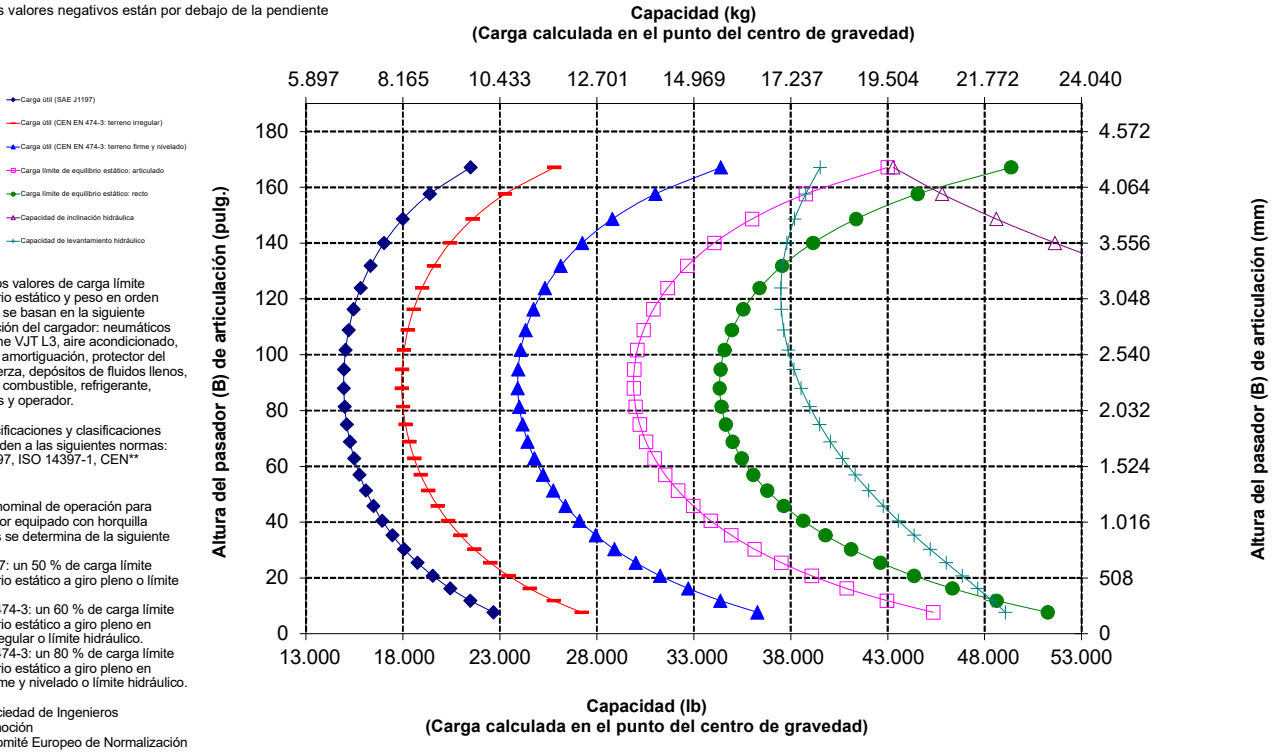

NOTA: Los valores de carga límite de equilibrio estático y peso en orden de trabajo se basan en la siguiente configuración del cargador: neumáticos Bridgestone VJT L3, aire acondicionado, control de amortiguación, protector del tren de fuerza, depósitos de fluidos llenos, tanque de combustible, refrigerante, lubricantes y operador.

Las especificaciones y clasificaciones corresponden a las siguientes normas: SAE* J1197, ISO 14397-1, CEN** EN 474-3.

La carga nominal de operación para un cargador equipado con horquilla de paletas se determina de la siguiente manera:
SAE J1197: un 50 % de carga límite de equilibrio estático a giro pleno o límite hidráulico.
CEN EN 474-3: un 60 % de carga límite de equilibrio estático a giro pleno en terreno irregular o límite hidráulico.
CEN EN 474-3: un 80 % de carga límite de equilibrio estático a giro pleno en terreno firme y nivelado o límite hidráulico.

*SAE: Sociedad de Ingenieros de Automoción
**CEN: Comité Europeo de Normalización

Especificaciones de la Máquina Forestal del modelo 966 XE

Especificaciones de la horquilla

Especificaciones de la horquilla

1	Longitud del diente	mm pulg.	1.611 63,4
2	Ancho de horquilla	mm pulg.	2.508 98,8
	Área del extremo	m2 pies2	1,59 17
3	Altura interior (solo se aplica a doble abrazadera superior)	mm pulg.	0 0
4	Apertura mínima (solo se aplica a horquillas para aserradero)	mm pulg.	662 26
	Peso en orden de trabajo	kg lb	25.144 55.433
5	Distancia interior de las puntas de los dientes	mm pulg.	1.907 75
	Carga límite de equilibrio estático, articulada con la horquilla horizontal	kg lb	13.212 29.126,4
	Carga límite de equilibrio estático, recta con la horquilla horizontal	kg lb	15.193 33.495,2
6	Altura máxima de la horquilla (con abrazadera abierta si corresponde)	mm pulg.	2.805 110,4
7	Espacio libre con altura máxima de levantamiento, ángulo de descarga de 45 grados (si descarga máxima <> 45)	mm pulg.	2.857 112,5
8	Espacio libre con horquilla horizontal a altura máxima de levantamiento	mm pulg.	3.981 156,7
9	Alcance con levantamiento máximo en ángulo de descarga de 45° (si descarga máxima <> 45)	mm pulg.	1.410 55,5
10	Alcance con brazo de levantamiento y horquilla horizontales	mm pulg.	2.962 116,6
11	*Distancia desde el suelo hasta la parte inferior de la herramienta a la mínima altura y nivel de la herramienta	mm pulg.	-69 -2,7
12	Ancho sobre los dientes	mm pulg.	2.413 95,0
13	Alcance a nivel del suelo	mm pulg.	2.267 89
14	Apertura máxima entre los dientes y la abrazadera	mm pulg.	2.727 107,4
15	Altura total de la horquilla en levantamiento máximo y con abrazadera abierta	mm pulg.	6.786 267,2
16	Longitud total de la punta de los dientes a la parte posterior de la máquina	mm pulg.	9.143 360,0
17	Espacio libre a altura máxima de levantamiento y descarga máxima Descarga (si <> 45)	mm pulg.	2.861 112,6
18	Espacio libre con brazos de levantamiento horizontal y con la horquilla horizontal	mm pulg.	1.897,8 74,7
19	Alcance con levantamiento máximo y horquilla horizontal	mm pulg.	2.095,0 82,5
20	Ángulo de descarga máximo desde la posición horizontal	grados rad	45 0,8

*Los valores negativos están por debajo de la pendiente

966 LOG

Dientes de 63"

Horquilla para aserraderos, con pasador

506-1946

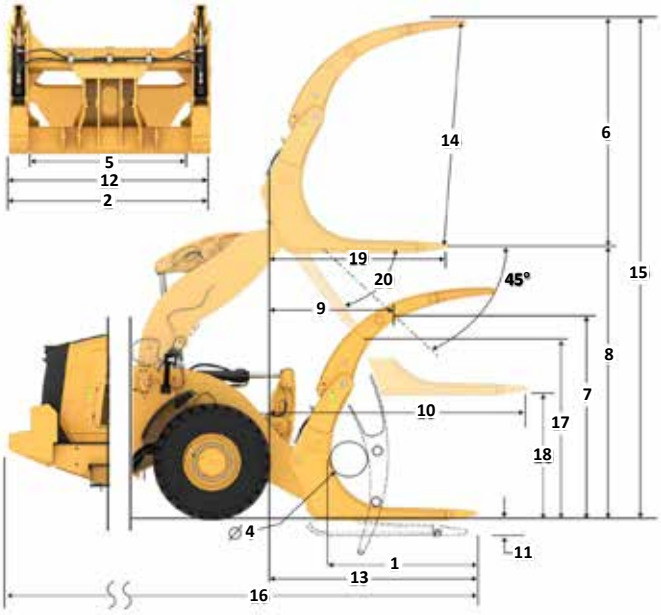

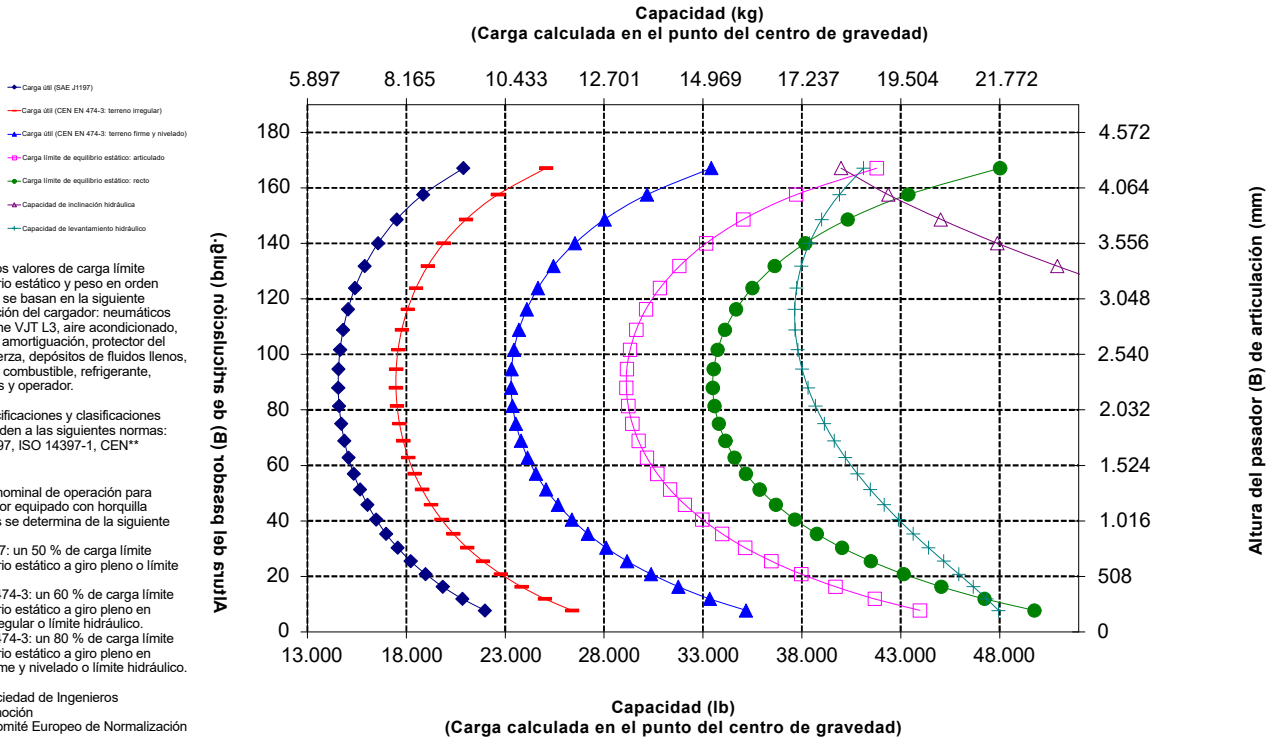

NOTA: Los valores de carga límite de equilibrio estático y peso en orden de trabajo se basan en la siguiente configuración del cargador: neumáticos Bridgestone VJT L3, aire acondicionado, control de amortiguación, protector del tren de fuerza, depósitos de fluidos llenos, tanque de combustible, refrigerante, lubricantes y operador.

Las especificaciones y clasificaciones corresponden a las siguientes normas: SAE* J1197, ISO 14397-1, CEN** EN 474-3.

La carga nominal de operación para un cargador equipado con horquilla de paletas se determina de la siguiente manera:
SAE J1197: un 50 % de carga límite de equilibrio estático a giro pleno o límite hidráulico.
CEN EN 474-3: un 60 % de carga límite de equilibrio estático a giro pleno en terreno irregular o límite hidráulico.
CEN EN 474-3: un 80 % de carga límite de equilibrio estático a giro pleno en terreno firme y nivelado o límite hidráulico.

*SAE: Sociedad de Ingenieros de Automoción
**CEN: Comité Europeo de Normalización

Especificaciones del brazo de manipulación de materiales

966 LOG

Brazo de manipulación de materiales Fusion 6 Pos.

Especificaciones del brazo de manipulación de materiales		Retraído	Extensión 1	Extensión 2	Extensión 3	Extensión 4	Extendido
Levantamiento máximo: alcance del gancho (1, 2, 3, 4, 5, 6)	mm	1.823	1.936	2.049	2.162	2.275	2.388
	pie, pulg.	5' 11"	6' 4"	6' 8"	7' 1"	7' 5"	7' 10"
Levantamiento máximo: altura del gancho (7, 8, 9, 10, 11, 12)	mm	7.218	7.501	7.784	8.067	8.350	8.633
	pie, pulg.	23' 8"	24' 7"	25' 6"	26' 5"	27' 4"	28' 3"
Horizontal: alcance del gancho (13, 14, 15, 16, 17, 18)	mm	4.553	4.858	5.162	5.467	5.772	6.077
	pie, pulg.	14' 11"	15' 11"	16' 11"	17' 11"	18' 11"	19' 11"
Horizontal: altura del gancho (19)	mm	1.937	1.937	1.937	1.937	1.937	1.937
	pie, pulg.	6' 4,2"	6' 4,2"	6' 4,2"	6' 4,2"	6' 4,2"	6' 4,2"
Levantamiento mínimo: alcance del gancho (20, 21, 22, 23, 24, 25)	mm	1.720	1.852	1.983	2.114	2.245	2.377
	pie, pulg.	5' 7"	6' 0"	6' 6"	6' 11"	7' 4"	7' 9"
Levantamiento mínimo: altura del gancho (26, 27, 28, 29, 30, 31)	mm	(2.871)	(3.146)	(3.421)	(3.696)	(3.971)	(4.246)
	pie, pulg.	-9' 6"	-10' 8"	-11' 9"	-12' 10"	-13' 11"	-13' 0"
Carga de equilibrio estático, recto	kg	9.131	8.641	8.200	7.801	7.438	7.107
	lb	20.125	19.045	18.073	17.193	16.394	15.663
Carga límite de equilibrio estático, articulada	kg	8.060	7.627	7.237	6.885	6.564	6.271
	lb	17.765	16.810	15.951	15.174	14.467	13.821
Peso en orden de trabajo	kg	23.488	23.488	23.488	23.488	23.488	23.488
	lb	51.767	51.767	51.767	51.767	51.767	51.767

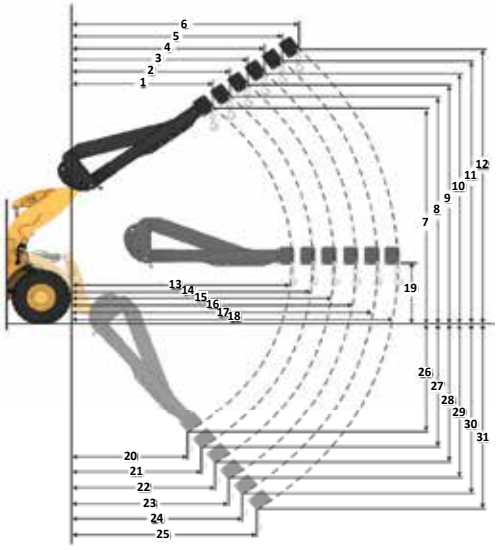

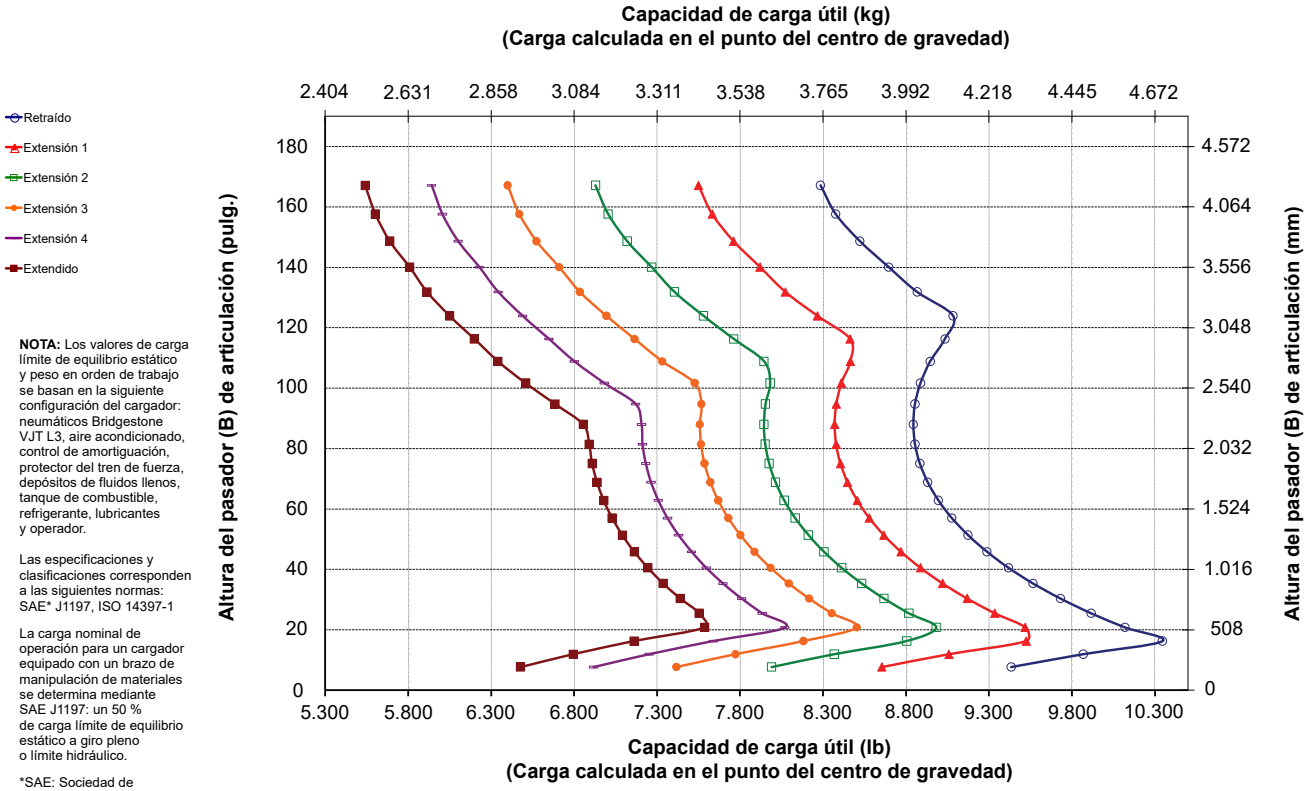

NOTA: Los valores de carga límite de equilibrio estático y peso en orden de trabajo se basan en la siguiente configuración del cargador: neumáticos Bridgestone VJT L3, aire acondicionado, control de amortiguación, protector del tren de fuerza, depósitos de fluidos llenos, tanque de combustible, refrigerante, lubricantes y operador.

Las especificaciones y clasificaciones corresponden a las siguientes normas: SAE* J1197, ISO 14397-1

La carga nominal de operación para un cargador equipado con un brazo de manipulación de materiales se determina mediante SAE J1197: un 50 % de carga límite de equilibrio estático a giro pleno o límite hidráulico.

*SAE: Sociedad de Ingenieros de Automoción

966 XE

Paquete de resistencia a la corrosión del modelo

El Paquete de Resistencia a la Corrosión del Cargador de Ruedas Cat del modelo 966 XE aporta valor real a la hora de proteger su inversión en la máquina. Un tratamiento de serie único en la industria ofrece mayor protección a todos los componentes de la máquina que pueden verse afectados por materiales corrosivos. Se ha diseñado para mejorar la fiabilidad y durabilidad en entornos corrosivos exigentes como plantas de fertilizantes, industrias químicas, agricultura, puertos de agua salada, etc.

Fiabilidad demostrada

- El Motor Cat C9.3B ofrece una alta densidad de potencia con una combinación de sistemas electrónicos, de combustible y de aire de calidad comprobada.
- Equipado con un Sistema de Recuperación Cat automático, un Módulo de Emisiones Limpias (CEM, Clean Emissions Module) Cat con filtro de partículas diésel (DPF, Diesel Particulate Filter) y una bomba y tanque del fluido de escape diésel (DEF, Diesel Exhaust Fluid).
- Cuenta con una bomba eléctrica de cebado de combustible, separador de agua y combustible y un filtro de combustible secundario.
- El minucioso diseño de componentes y los procesos de validación de la máquina proporcionan una fiabilidad y tiempo de disponibilidad inigualables.

Durabilidad

- El paquete de resistencia a la corrosión incluye protección de silicona aplicada en todos los terminales eléctricos: alternador, motor de arranque, cable de conexión a tierra del motor y cables de batería para maximizar la vida útil de los componentes.
- Los conectores eléctricos expuestos se tratan con un tubo termocontraíble.
- Se utiliza un alternador sin escobillas de servicio pesado para una mayor durabilidad.
- La protección de pintura optativa cuenta con un grosor superior al doble de la pintura estándar. Se aplican capas de imprimador adicionales antes de la capa final de poliuretano.
- Los ejes de servicio pesado se han diseñado para enfrentarse a aplicaciones extremas.

Eficiencia del combustible y productividad óptimas

- Hasta un 35 % más de eficiencia del combustible en comparación con el modelo Cat anterior.
- La profunda integración del sistema de transmisión continuamente variable, el motor, los sistemas hidráulicos y los sistemas de enfriamiento Cat da como resultado un rendimiento y una eficiencia del combustible significativamente mayores.
- Eliminar el convertidor de par permite controlar las rpm del motor y la velocidad de la máquina por separado, lo que resulta en excavaciones eficientes, un control preciso y una operación sencilla.
- La velocidad nominal más baja del motor reduce el desgaste de los componentes y el ruido de la operación.

Características de seguridad

- La cámara de visión trasera mejora la visibilidad detrás de la máquina. Así podrá trabajar de forma segura y con confianza.
- Acceso a la cabina con una puerta amplia, apertura remota de puertas opcional y escalones similares a una escalera que proporcionan una estabilidad sólida.
- El parabrisas que se extiende del piso al techo, los grandes espejos con espejos integrados dirigidos a puntos y una cámara de visión trasera proporcionan una visibilidad panorámica líder en la industria.

Tiempo y costos de mantenimiento reducidos

- La ampliación de los intervalos de cambio del filtro y los fluidos reduce los costos de mantenimiento hasta en un 20 %.
- Remote Troubleshoot conecta la máquina con el departamento de servicio del distribuidor para que los problemas puedan diagnosticarse rápidamente y usted pueda volver al trabajo.
- Remote Flash se adapta a su horario de trabajo para garantizar que el software de la máquina esté actualizado a fin de proporcionar un rendimiento óptimo.
- La aplicación Cat App ayuda a gestionar la ubicación, las horas de trabajo y los programas de mantenimiento de la flota. Además, proporciona alertas sobre las tareas de mantenimiento necesarias y le permite solicitar servicio a su distribuidor Cat local.
- El capó inclinable de una sola pieza permite acceder al compartimiento del motor de forma rápida y sencilla.

Trabaje cómodamente en la nueva cabina

- El antefiltro de cabina eléctrico optativo filtra el aire entrante y presuriza la cabina.
- Asiento y suspensión de última generación con ajustes sencillos para una mayor comodidad del operador. Se ofrece en tres niveles de corte y puede equiparse con un arnés de cuatro puntos.
- El nuevo panel y las pantallas táctiles de alta resolución que incluye la cabina son intuitivos y fáciles de utilizar.
- La insonorización, los sellos y los soportes viscosos de la cabina reducen el ruido y las vibraciones a fin de ofrecer un entorno de trabajo más silencioso.
- El sistema de dirección electrohidráulico con palanca universal montado en el asiento proporciona control de precisión y reduce significativamente la fatiga de los brazos, lo que da como resultado una comodidad y precisión excelentes.

Características del Paquete de Resistencia a la Corrosión del modelo 966 XE

1. Protección de silicona aplicada en todos los terminales eléctricos.
2. Tubo termocontraíble en conectores eléctricos expuestos.
3. Cápsulas de vapor Zerust en los compartimientos eléctricos.
4. Puntos de engrase en los pasadores de articulación del capó.
5. Paquete de enfriamiento resistente a la corrosión optativo: núcleos de enfriamiento con recubrimiento electroforético, pestillo de uso pesado y bisagras engrasables
6. Protección de sistema hidráulico optativa que incluye sellador de silicona y tubo termocontraíble sobre los acoplamientos.

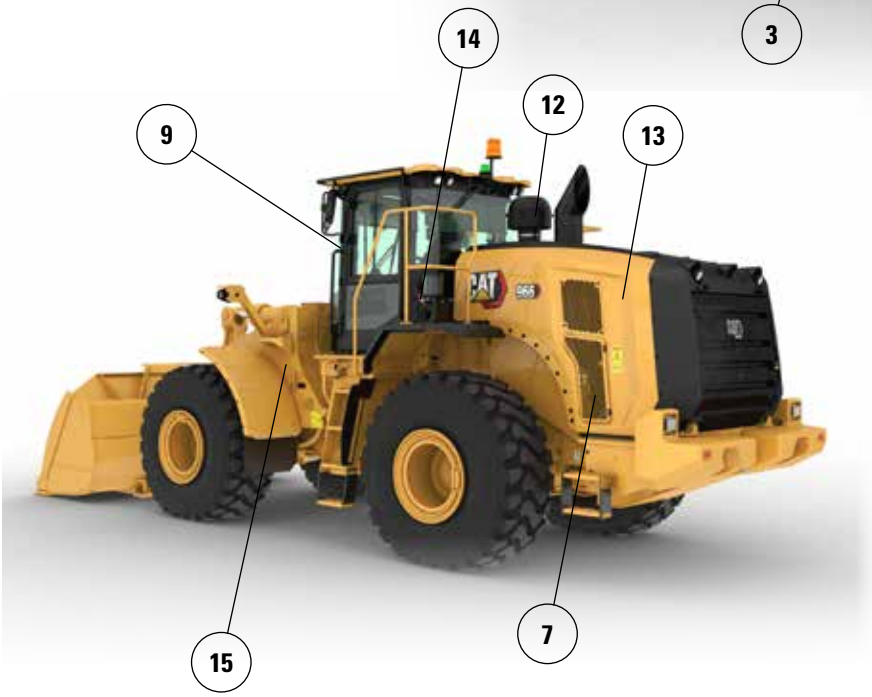

7. Alternador de servicio pesado sin escobillas.
8. Interruptor de desconexión sellado.
9. Puntos de engrase en las bisagras de la puerta de la cabina.
10. Capas de pintura adicionales. Se aplican capas de imprimador adicionales antes de la capa final de poliuretano.
11. Se aplica protección de barniz en los componentes debajo del capó.
12. Antefiltro de turbina optativo.
13. Ventilador de paso variable optativo.
14. Sistema de lubricación automática optativo.
15. Tapa de llenado de la transmisión anticorrosión.

Nota: para obtener información específica del rendimiento de la máquina, consulte la página 7.

Para obtener información más completa sobre los productos Cat, los servicios del distribuidor y las soluciones del sector, visite nuestro sitio web **www.cat.com.**

Los materiales y las especificaciones están sujetos a cambios sin previo aviso. Las máquinas que se muestran en las fotografías pueden incluir equipos adicionales. Consulte con su distribuidor Cat para conocer las opciones disponibles.

© 2025 Caterpillar. Todos los derechos reservados. CAT, CATERPILLAR, LET'S DO THE WORK, sus respectivos logotipos, Product Link Fusion, el color "Caterpillar Corporate Yellow", la imagen comercial de "Power Edge" y de Cat "Modern Hex", así como la identidad corporativa y de producto utilizada en el presente documento, son marcas registradas de Caterpillar y no pueden utilizarse sin autorización.

ASXQ3858-01 (1-2025)
Reemplaza ASXQ3858-00
Número de fabricación: 14B
(N Am, Europe, Aus-NZ,
Türkiye, Chile, Colombia)