Chargeuse sur pneus

966 XE

Caractéristiques techniques

Tous les équipements ne sont pas disponibles dans toutes les régions. Consultez votre concessionnaire Cat® pour connaître les configurations spécifiques disponibles dans votre région.

Table des matières

Spécifications . . . 2

Moteur . . . 2
Fonctionnalités du godet . . . 2
Poids . . . 2
Caractéristiques de fonctionnement . . . 2
Transmission . . . 2
Circuit hydraulique . . . 3
Freins . . . 3
Essieux . . . 3
Contenances pour l'entretien . . . 3
Cabine . . . 3
Performances acoustiques . . . 3
Circuit de climatisation . . . 3
Dimensions . . . 4
Options de pneumatiques . . . 5
Facteurs de remplissage des godets et Guide de sélection . . . 7
Caractéristiques de fonctionnement – Godets . . . 13
Spécifications de la fourche . . . 45
Spécifications du bras de manutention . . . 59
Équipement standard et options . . . 60

Déclaration environnementale de la 966 XE . . . 62

Configuration de la chargeuse à chaînes pour le traitement des déchets 966 XE . . . 63

Caractéristiques et principaux avantages . . . 63
Caractéristiques de la chargeuse à chaînes pour le traitement des déchets 966 . . . 64
Options de pneumatiques . . . 65
Caractéristiques de fonctionnement - Godets . . . 66

Configuration des machines forestières 966 XE . . . 76

Caractéristiques et principaux avantages . . . 76
Caractéristiques des machines forestières 966 . . . 77
Options de pneumatiques . . . 78
Caractéristiques de fonctionnement – Godets . . . 79
Spécifications de fourche . . . 80
Spécifications du bras de manutention . . . 109

Configuration résistante à la corrosion du 966 XE . . . 110

Caractéristiques et avantages principaux . . . 110
Équipements résistants à la corrosion de la 966 . . . 111

Spécifications de la Chargeuse sur pneus 966 XE

Moteur

Modèle de moteur	C9.3B Cat®	
Puissance moteur à 1 600 tr/min – ISO 14396:2002	239 kW 325 hp (unité métrique)	321 hp
Puissance brute à 1 600 tr/min – SAE J1995:2014	242 kW 329 hp (unité métrique)	325 hp
Puissance nette à 1 600 tr/min – ISO 9249:2007, SAE J1349:2011	222 kW 302 hp (unité métrique)	298 hp
Couple moteur à 1 200 tr/min – ISO 14396:2002	1 781 Nm	1 313 lbf-ft
Couple brut à 1 200 tr/min – SAE J1995:2014	1 799 Nm	1 327 lbf-ft
Couple net à 1 200 tr/min – ISO 9249:2007, SAE J1349:2011	1 662 Nm	1 226 lbf-ft
Alésage	115 mm	
Course	149 mm	
Cylindrée	9,3l	

- Le moteur Cat est conforme aux normes sur les émissions Tier 4 Final de l'EPA pour les États-Unis, Stage V pour l'Union européenne, Stage V pour la Corée et 2014 pour le Japon.
- La puissance nette annoncée est la puissance effectivement disponible au volant d'un moteur avec ventilateur, alternateur, filtre à air et système de post-traitement.
- Les moteurs diesel Cat doivent utiliser du carburant diesel à très faible teneur en soufre (15 ppm de soufre ou moins) ou du carburant diesel à très faible teneur en soufre mélangé aux carburants** à plus faible intensité de carbone suivants, jusqu'au :
  - biodiesel 20 % EMAG (ester méthylique d'acide gras)*
  - Diesel 100 % renouvelable, carburants HVO (huile végétale hydrotraitée) et GTL (gaz à liquide)

Se référer aux directives pour une application correcte. Pour toute précision, veuillez vous adresser à votre concessionnaire Cat ou consulter la publication « Caterpillar Machine Fluids Recommendations » (SEBU6250).

* Les moteurs sans dispositif de post-traitement peuvent utiliser des mélanges plus élevés, contenant jusqu'à 100 % de biodiesel.

** Au niveau du tuyau d'échappement, les émissions de gaz à effet de serre des carburants à faible intensité de carbone sont sensiblement les mêmes que celles des carburants traditionnels.

Fonctionnalités du godet

Capacité du godet	2,8-11,9 m³	3,75 à 15,5 yd³

Poids

Poids en ordre de marche	23 196 kg	51 124 lb

- Le poids annoncé correspond à une machine équipée de pneus à carcasse radiale Bridgestone 26.5R25 VJTL3, avec le plein de tous les liquides, le conducteur, le contrepoids de série, la commande antitangage, le démarrage à froid, un garde-boue pour déplacements sur route, Product Link™, différentiel avant manuel /essieux arrière ouverts, blindages du groupe motopropulseur, direction auxiliaire, insonorisation et un godet normal GP de 4,2 m³ (5,5 yd³) avec lames de coupe à boulonner.

Caractéristiques de fonctionnement

Charge limite d'équilibre statique – Braquage maximal		
Angle d'articulation maximal (Braquage maxi)	37°	
Avec déflexion des pneus	14 849 kg	32 727 lb
Sans déflexion des pneus	15 981 kg	35 224 lb
Force d'arrachage	174 kN	38 999 lbf

- Pour une configuration de la machine telle que définie sous la rubrique « Poids ».
- Conformité parfaite à la norme ISO 14397-1:2007, paragraphes 1 à 6, qui autorise un écart de 2 % entre les résultats des calculs et des tests.

Transmission

Marche avant 1	6,9 km/h	4,3 mph
Marche avant 2	13,0 km/h	8,0 mph
Marche avant 3	22,7 km/h	14,1 mph
Marche avant 4	39,5 km/h	24,5 mph
Marche arrière 1	6,9 km/h	4,3 mph
Marche arrière 2	13,0 km/h	8,0 mph
Marche arrière 3	28,8 km/h	17,9 mph
Marche arrière 4	S.O.	S.O.

- Vitesse de translation maximale d'un véhicule standard avec godet vide et pneus L3 standard d'un rayon de 849 mm (33 in).

Circuit hydraulique

Type de la pompe d'équipement	À pistons à cylindrée variable, détection de charge	
Circuit d'équipement :		
Sortie de pompe maximale (1 400 tr/min)	348 l/min	92 US gal/min
Pression en ordre de marche maximale	31 000 kPa	4 496 psi
3e fonction à débit maximal en option au niveau de l'outil de travail	240 l/min	63 US gal/min
3e fonction à pression maximale en option au niveau de l'outil de travail	20 684 kPa	3 000 psi
4e fonction à débit maximal en option au niveau de l'outil de travail	240 l/min	63 US gal/min
4e fonction à pression maximale en option au niveau de l'outil de travail	20 684 kPa	3 000 psi
Temps de cycle hydraulique avec charge utile nominale :		
Relevage de la position de transport	5,5 secondes	
Vidage en position de relevage maximale	1,4 secondes	
Abaissement, à vide, position libre	2,6 secondes	
Total	9,5 secondes	

Freins

Freins	Freins conformes à la norme ISO 3450:2011

Essieux

Avant	Fixe
Arrière	Oscillant, ± 13 degrés

Contenances pour l'entretien

Réservoir de carburant	303 l	80,1 US gal
Réservoir de DEF	26 l	6,9 US gal
Circuit de refroidissement	66 l	17,4 US gal
Carter	23 l	6,1 US gal
Transmission	63 l	16,6 US gal
Différentiels et réducteurs, avant	57 l	15,1 US gal
Différentiels et réducteurs, arrière	57 l	15,1 US gal
Réservoir hydraulique	114 l	30,1 US gal

Cabine

Cadre ROPS/FOPS	Les cadres ROPS/FOPS sont conformes aux normes ISO 3471:2008 et ISO 3449:2005 Niveau II

Performances acoustiques

Niveau de pression acoustique pour le conducteur (ISO 6396:2008)	67 dB(A)
Niveau de puissance acoustique (ISO 6395:2008)	107 dB(A)
Niveau de pression acoustique pour le conducteur (ISO 6396:2008)*	67 dB(A)
Niveau de puissance acoustique (ISO 6395:2008)**	105 dB(A)

*Y compris les pays adoptant les directives de l'Union européenne et du Royaume-Uni

**Directive sur les niveaux sonores de l'Union européenne 2000/14/CE et Réglementation sur les niveaux sonores du Royaume-Uni 2001 n° 1701

Circuit de climatisation

- Le système de climatisation de cette machine contient du gaz réfrigérant fluoré à effet de serre R134a (potentiel de réchauffement climatique = 1 430). Le système contient 1,6 kg (3,5 lb) de réfrigérant, avec un équivalent CO_2 de 2,288 tonnes métriques (2,522 US t).

Spécifications de la Chargeuse sur pneus 966 XE

Dimensions

Toutes les dimensions sont approximatives.

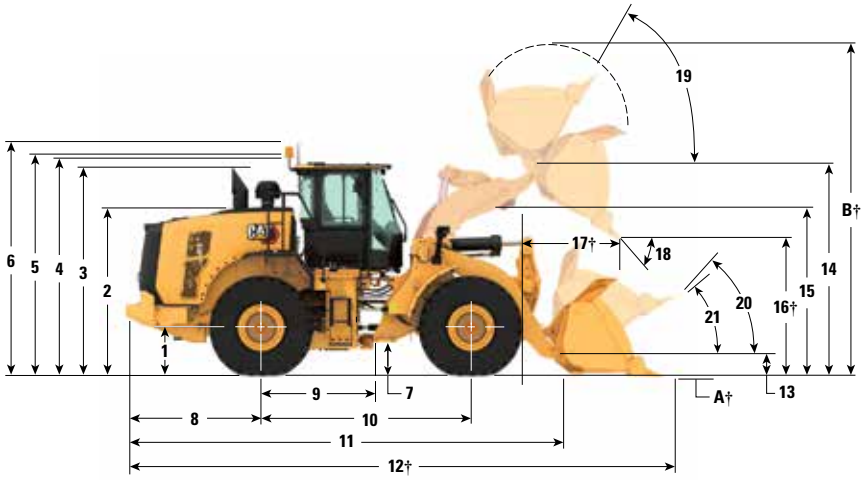

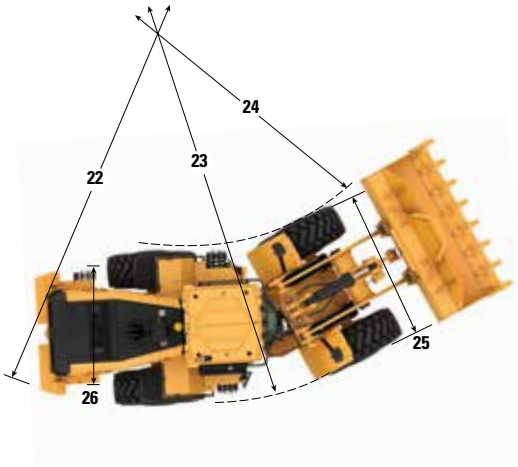

		Hauteur de levage standard		Grande hauteur de levage	
1	Hauteur à l'axe de l'essieu	809 mm	2'7"	809 mm	2'7"
2	Hauteur jusqu'au sommet du capot	2 850 mm	9'5"	2 850 mm	9'5"
3	Hauteur au sommet du conduit d'échappement	3 531 mm	11'8"	3 531 mm	11'8"
4	Hauteur au sommet du cadre ROPS	3 593 mm	11'10"	3 593 mm	11'10"
5	Hauteur au sommet de l'antenne Product Link™	3 607 mm	11'11"	3 607 mm	11'11"
6	Hauteur au sommet du gyrophare	3 871 mm	12'9"	3 871 mm	12'9"
7	Garde au sol	424 mm	1'4"	424 mm	1'4"
8	Axe central de l'essieu arrière jusqu'au bord du contrepoids	2 290 mm	7'7"	2 458 mm	8'1"
9	Axe central de l'essieu arrière jusqu'à l'attelage	1 775 mm	5'10"	1 775 mm	5'10"
10	Empattement	3 550 mm	11'8"	3 550 mm	11'8"
11	Longueur hors tout (sans godet)	7 399 mm	24'4"	8 069 mm	26'6"
12	Longueur d'expédition (avec godet au niveau du sol)*†	8 851 mm	29'1"	9 521 mm	31'3"
13	Hauteur de charnière à la hauteur de transport	635 mm	2'0"	782 mm	2'6"
14	Hauteur de charnière au levage maximal	4 245 mm	13'11"	4 804 mm	15'9"
15	Hauteur de déversement du bras de manutention au levage maximal	3 687 mm	12'1"	4 183 mm	13'8"
16	Hauteur de déversement au levage maximal et vidage à 45°*†	3 001 mm	9'10"	3 560 mm	11'8"
17	Portée au levage maximal et vidage à 45°*†	1 350 mm	4'5"	1 326 mm	4'4"
18	Angle de vidage aux levage et vidage maximaux (sur butées)*	49 degrés		48 degrés	
19	Position de redressement au levage maximal*	62 degrés		71 degrés	
20	Position de redressement à la hauteur de transport*	50 degrés		49 degrés	
21	Position de redressement au sol*	39 degrés		37 degrés	
22	Diamètre de braquage jusqu'au contrepoids	13 588 mm	44'7"	13 608 mm	44'8"
23	Diamètre de braquage à l'extérieur des pneus	13 621 mm	44'9"	13 621 mm	44'9"
24	Diamètre de braquage à l'intérieur des pneus	7 598 mm	25'0"	7 598 mm	25'0"
25	Largeur hors pneus (à vide)	2 978 mm	9'10"	2 978 mm	9'10"
	Largeur hors pneus (en charge)	3 012 mm	9'11"	3 012 mm	9'11"
26	Largeur de bande	2 230 mm	7'3"	2 230 mm	7'3"

†Les dimensions sont répertoriées dans les tableaux des caractéristiques de fonctionnement.

Toutes les dimensions impliquant une hauteur ou des pneus correspondent à une machine équipée de pneus à carcasse radiale Bridgestone 26.5R25 VJT L3 (voir le tableau des options de pneus pour en choisir d'autres). La « largeur hors pneus » correspond à la largeur hors renflement, augmentation de la taille des pneus comprise.

*Toutes les dimensions sont approximatives et sont celles d'une machine équipée d'un godet normal GP 4,2 m^3 (5,5 yd^3) avec lame de coupe à boulonner. (voir les caractéristiques de fonctionnement pour d'autres godets)

Options de pneus

Marque des pneus	BRIDGESTONE	BRIDGESTONE	BRIDGESTONE	BRIDGESTONE	BRIDGESTONE	BRIDGESTONE
Dimensions des pneus	**26.5R25**	**26.5R25**	**26.5R25**	**26.5-25**	**26.5-25**	**775/65R29**
Type de bande de roulement	**L3**	**L4**	**L5**	**L3**	**L4**	**L3**
Bande de roulement	**VJT**	**VSNT**	**VSDL**	**VL2**	**RLS**	**VTS**
Robustesse de la carcasse	*	*	*	**20PR**	**26PR**	*
Largeur hors pneus : maximale (à vide)*	2 978 mm 9'10"	2 960 mm 9'9"	2 959 mm 9'9"	2 937 mm 9'8"	2 942 mm 9'8"	3 046 mm 10'0"
Largeur hors pneus : maximale (en charge)*	3 012 mm 9'11"	2 991 mm 9'10"	2 983 mm 9'10"	2 948 mm 9'9"	2 960 mm 9'9"	3 070 mm 10'1"
Modification des dimensions verticales (moyenne de l'avant et l'arrière)		26 mm 1"	43 mm 1,7"	-4 mm -0,1"	38 mm 1,5"	11 mm 0,4"
Modification de portée horizontale		-21 mm -0,8"	-26 mm -1"	0 mm 0"	-24 mm -0,9"	-1 mm 0"
Modification du diamètre de braquage à l'extérieur des pneus		-21 mm -0,8"	-29 mm -1,1"	-63 mm - 2,5"	-52 mm -2"	58 mm 2,3"
Modification du diamètre de braquage à l'intérieur des pneus		21 mm 0,8"	29 mm 1,1"	63 mm 2,5"	52 mm 2"	-58 mm -2,3"
Modification du poids en ordre de marche (sans lest)		460 kg 1 014 lb	972 kg 2 143 lb	-364 kg -803 lb	112 kg 247 lb	692 kg 1 525 lb
Modification de la charge limite d'équilibre statique : en ligne		334 kg 735 lb	705 kg 1 554 lb	-264 kg -582 lb	81 kg 179 lb	501 kg 1 106 lb
Modification de la charge limite d'équilibre statique : bâti articulé		297 kg 654 lb	627 kg 1 382 lb	-235 kg -518 lb	72 kg 159 lb	446 kg 984 lb
Angle d'oscillation de l'essieu arrière	±13 degrés	±13 degrés	±8 degrés	±13 degrés	±13 degrés	±8 degrés
Montée et chute maximales, roue unique	502 mm 1'8"	502 mm 1'8"	310 mm 1'1"	502 mm 1'8"	502 mm 1'8"	310 mm 1'1"

Marque des pneus	MICHELIN	MICHELIN	MICHELIN	MAXAM	MAXAM	MAXAM
Dimensions des pneus	**26.5R25**	**26.5R25**	**775/65R29**	**26.5R25**	**26.5R25**	**775/65R29**
Type de bande de roulement	**L3**	**L5**	**L3**	**L3**	**L5**	**L3**
Bande de roulement	**XHA2**	**XLDD2**	**XHA2**	**MS302**	**MS503**	**MS302**
Robustesse de la carcasse	**	*	*	**	**	**
Largeur hors pneus : maximale (à vide)*	2 986 mm 9'10"	2 970 mm 9'9"	3 019 mm 9'11"	2 972 mm 9'9"	2 960 mm 9'9"	3 038 mm 10'0"
Largeur hors pneus : maximale (en charge)*	3 016 mm 9'11"	3 005 mm 9'11"	3 049 mm 10'1"	2 947 mm 9'9"	2 986 mm 9'10"	3 063 mm 10'1"
Modification des dimensions verticales (moyenne de l'avant et l'arrière)	-11 mm -0,4"	39 mm 1,5"	4 mm 0,1"	14 mm 0,5"	47 mm 1,9"	38 mm 1,5"
Modification de portée horizontale	3 mm 0,1"	-31 mm -1,2"	2 mm 0,1"	-7 mm -0,3"	-28 mm -1,1"	-23 mm -0,9"
Modification du diamètre de braquage à l'extérieur des pneus	5 mm 0,2"	-7 mm -0,3"	38 mm 1,5"	-65 mm - 2,6"	-26 mm -1"	52 mm 2"
Modification du diamètre de braquage à l'intérieur des pneus	-5 mm -0,2"	7 mm 0,3"	-38 mm -1,5"	65 mm 2,6"	26 mm 1"	-52 mm -2"
Modification du poids en ordre de marche (sans lest)	-164 kg -362 lb	552 kg 1 217 lb	504 kg 1 110 lb	-16 kg -35 lb	692 kg 1 526 lb	684 kg 1 507 lb
Modification de la charge limite d'équilibre statique : en ligne	-119 kg -262 lb	400 kg 882 lb	365 kg 805 lb	-12 kg -26 lb	502 kg 1 106 lb	496 kg 1 093 lb
Modification de la charge limite d'équilibre statique : bâti articulé	-106 kg -233 lb	356 kg 785 lb	325 kg 716 lb	-10 kg -23 lb	446 kg 984 lb	441 kg 972 lb
Angle d'oscillation de l'essieu arrière	±13 degrés	±8 degrés	±8 degrés	±13 degrés	±8 degrés	±8 degrés
Montée et chute maximales, roue unique	502 mm 1'8"	310 mm 1'1"	310 mm 1'1"	502 mm 1'8"	310 mm 1'1"	310 mm 1'1"

*Largeur hors renflement, augmentation de la taille des pneus comprise.

Spécifications de la Chargeuse sur pneus 966 XE

Options de pneus

Marque des pneus	TRIANGLE	TRIANGLE	GOODYEAR	GOODYEAR	GOODYEAR
Dimensions des pneus	**26.5R25**	**26.5-25**	**26.5R25**	**26.5R25**	**26.5R25**
Type de bande de roulement	**L3**	**L3**	**L3**	**L4**	**L5**
Bande de roulement	**TB516**	**TL612**	**RT3B**	**GP4D**	**RT5D**
Robustesse de la carcasse	******	**20PR**	******	******	******
Largeur hors pneus : maximale (à vide)*	2 969 mm 9'9"	2 948 mm 9'9"	2 979 mm 9'10"	2 985 mm 9'10"	2 982 mm 9'10"
Largeur hors pneus : maximale (en charge)*	2 991 mm 9'10"	2 958 mm 9'9"	2 994 mm 9'10"	3 033 mm 10'0"	3 013 mm 9'11"
Modification des dimensions verticales (moyenne de l'avant et l'arrière)	14 mm 0,5"	17 mm 0,7"	20 mm 0,8"	5 mm 0,2"	41 mm 1,6"
Modification de portée horizontale	-6 mm -0,2"	-2 mm -0,1"	-2 mm -0,1"	-5 mm -0,2"	-26 mm -1"
Modification du diamètre de braquage à l'extérieur des pneus	-21 mm -0,8"	-54 mm -2,1"	-17 mm -0,7"	22 mm 0,8"	1 mm 0"
Modification du diamètre de braquage à l'intérieur des pneus	21 mm 0,8"	54 mm 2,1"	17 mm 0,7"	-22 mm -0,8"	-1 mm 0"
Modification du poids en ordre de marche (sans lest)	-64 kg -141 lb	-372 kg -820 lb	276 kg 609 lb	272 kg 600 lb	988 kg 2 179 lb
Modification de la charge limite d'équilibre statique : en ligne	-46 kg -102 lb	-270 kg -595 lb	200 kg 441 lb	197 kg 435 lb	716 kg 1 579 lb
Modification de la charge limite d'équilibre statique : bâti articulé	-41 kg -91 lb	-240 kg -529 lb	178 kg 393 lb	175 kg 387 lb	637 kg 1 405 lb
Angle d'oscillation de l'essieu arrière	±13 degrés	±13 degrés	±13 degrés	±13 degrés	±8 degrés
Montée et chute maximales, roue unique	502 mm 1'8"	502 mm 1'8"	502 mm 1'8"	502 mm 1'8"	310 mm 1'1"

Marque des pneus	GOODYEAR	GOODYEAR	BRAWLER HPS LISSE	BRAWLER HPS TRACTION
Dimensions des pneus	**26.5R25**	**775/65R29**	**26.5R25**	**26.5R25**
Type de bande de roulement	**L5**	**L4**	**S.O.**	**S.O.**
Bande de roulement	**RL5K**	**GP4D**	**Lisse**	**Traction**
Robustesse de la carcasse	******	******	**S.O.**	**S.O.**
Largeur hors pneus : maximale (à vide)*	3 046 mm 10'0"	3 072 mm 10'1"	2 959 mm 9'9"	2 959 mm 9'9"
Largeur hors pneus : maximale (en charge)*	3 171 mm 10'5"	3 118 mm 10'3"	2 968 mm 9'9"	2 968 mm 9'9"
Modification des dimensions verticales (moyenne de l'avant et l'arrière)	45 mm 1,8	13 mm 0,5"	37 mm 1,5"	34 mm 1,3"
Modification de portée horizontale	-23 mm -0,9"	-6 mm -0,2"	11 mm 0,4"	11 mm 0,4"
Modification du diamètre de braquage à l'extérieur des pneus	160 mm 6,3"	107 mm 4,2"	-44 mm -1,7"	-44 mm -1,7"
Modification du diamètre de braquage à l'intérieur des pneus	-160 mm -6,3"	-107 mm -4,2"	44 mm 1,7"	44 mm 1,7"
Modification du poids en ordre de marche (sans lest)	896 kg 1 976 lb	720 kg 1 587 lb	4 300 kg 9 482 lb	4 076 kg 8 988 lb
Modification de la charge limite d'équilibre statique : en ligne	650 kg 1 432 lb	522 kg 1 150 lb	3 118 kg 6 874 lb	2 955 kg 6 516 lb
Modification de la charge limite d'équilibre statique : bâti articulé	578 kg 1 274 lb	464 kg 1 023 lb	2 774 kg 6 116 lb	2 629 kg 5 797 lb
Angle d'oscillation de l'essieu arrière	±8 degrés	±8 degrés	±8 degrés	±8 degrés
Montée et chute maximales, roue unique	310 mm 1'1"	310 mm 1'1"	310 mm 1'1"	310 mm 1'1"

*Largeur hors renflement, augmentation de la taille des pneus comprise.

Facteurs de remplissage des godets et Guide de sélection

La taille du godet doit être choisie en fonction de la masse volumique du matériau et du facteur de remplissage prévu. Les godets type Performance Cat, grâce à un fond plus long, une ouverture plus grande, un meilleur angle de comblement, des ridelles latérales arrondies et des protections intégrées contre le déversement, permettent d'obtenir des facteurs de remplissage nettement supérieurs à ceux de la génération précédente ou des godets non Cat. Le volume réel traité par la machine est donc souvent plus important que la capacité nominale.

Matériau en vrac		Facteur de remplissage (%)*	Masse volumique du matériau
Terre/argile		115	1,5 à 1,7
Sable et gravier		115	1,5 à 1,7
Granulat :	25 à 76 mm (1 à 3 in)	110	1,6 à 1,7
	19 mm (0,75 in) et moins	105	1,8
Roche :	76 mm (3 in) et plus	100	1,6

* En % de capacité nominale selon ISO 7546:1983.
Nota : les facteurs de remplissage atteints varient également selon que le produit ait été lavé ou non.

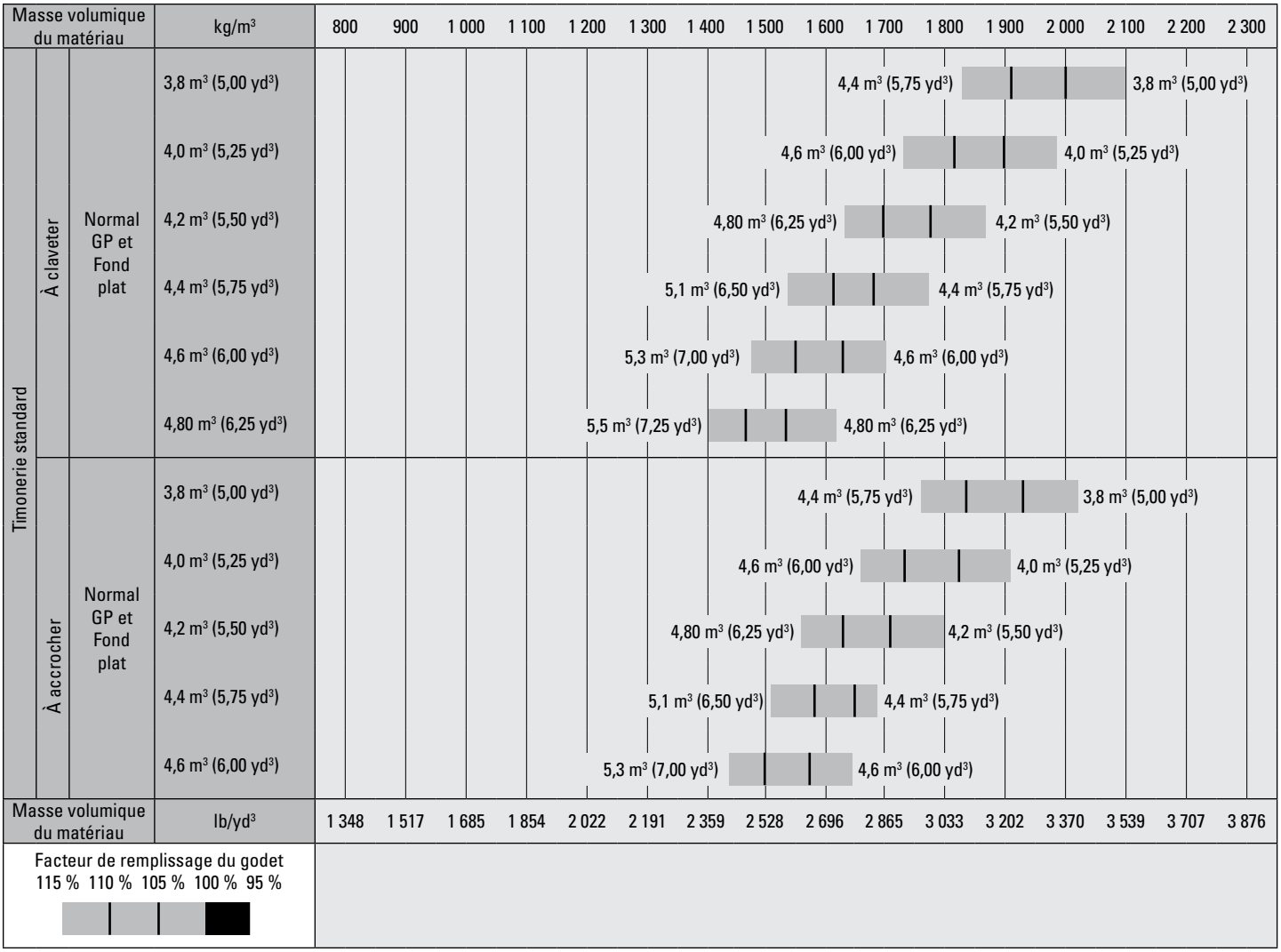

Nota : Tous les godets illustrés sont équipés de lames boulonnées.

Facteurs de remplissage des godets et Guide de sélection

La taille du godet doit être choisie en fonction de la masse volumique du matériau et du facteur de remplissage prévu. Les godets type Performance Cat, grâce à un fond plus long, une ouverture plus grande, un meilleur angle de comblement, des ridelles latérales arrondies et des protections intégrées contre le déversement, permettent d'obtenir des facteurs de remplissage nettement supérieurs à ceux de la génération précédente ou des godets non Cat. Le volume réel traité par la machine est donc souvent plus important que la capacité nominale.

Matériau en vrac		Facteur de remplissage (%)*	Masse volumique du matériau
Terre/argile		115	1,5 à 1,7
Sable et gravier		115	1,5 à 1,7
Granulat :	25 à 76 mm (1 à 3 in)	110	1,6 à 1,7
	19 mm (0,75 in) et moins	105	1,8
Roche :	76 mm (3 in) et plus	100	1,6

* En % de capacité nominale selon ISO 7546:1983.
Nota : les facteurs de remplissage atteints varient également selon que le produit ait été lavé ou non.

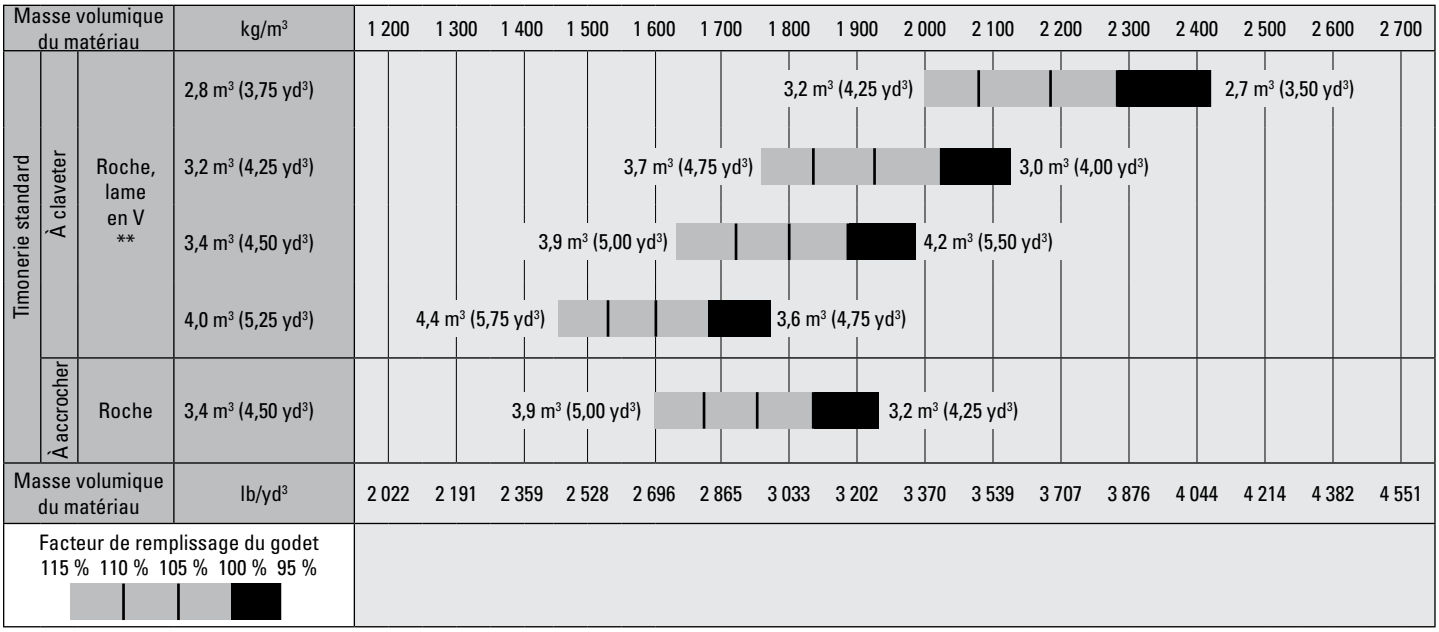

Nota : Tous les godets illustrés sont équipés de lames boulonnées.

Facteurs de remplissage des godets et Guide de sélection

La taille du godet doit être choisie en fonction de la masse volumique du matériau et du facteur de remplissage prévu. Les godets type Performance Cat, grâce à un fond plus long, une ouverture plus grande, un meilleur angle de comblement, des ridelles latérales arrondies et des protections intégrées contre le déversement, permettent d'obtenir des facteurs de remplissage nettement supérieurs à ceux de la génération précédente ou des godets non Cat. Le volume réel traité par la machine est donc souvent plus important que la capacité nominale.

Matériau en vrac		Facteur de remplissage (%)*	Masse volumique du matériau
Terre/argile		115	1,5 à 1,7
Sable et gravier		115	1,5 à 1,7
Granulat :	25 à 76 mm (1 à 3 in)	110	1,6 à 1,7
	19 mm (0,75 in) et moins	105	1,8
Roche :	76 mm (3 in) et plus	100	1,6

* En % de capacité nominale selon ISO 7546:1983.
Nota : les facteurs de remplissage atteints varient également selon que le produit ait été lavé ou non.

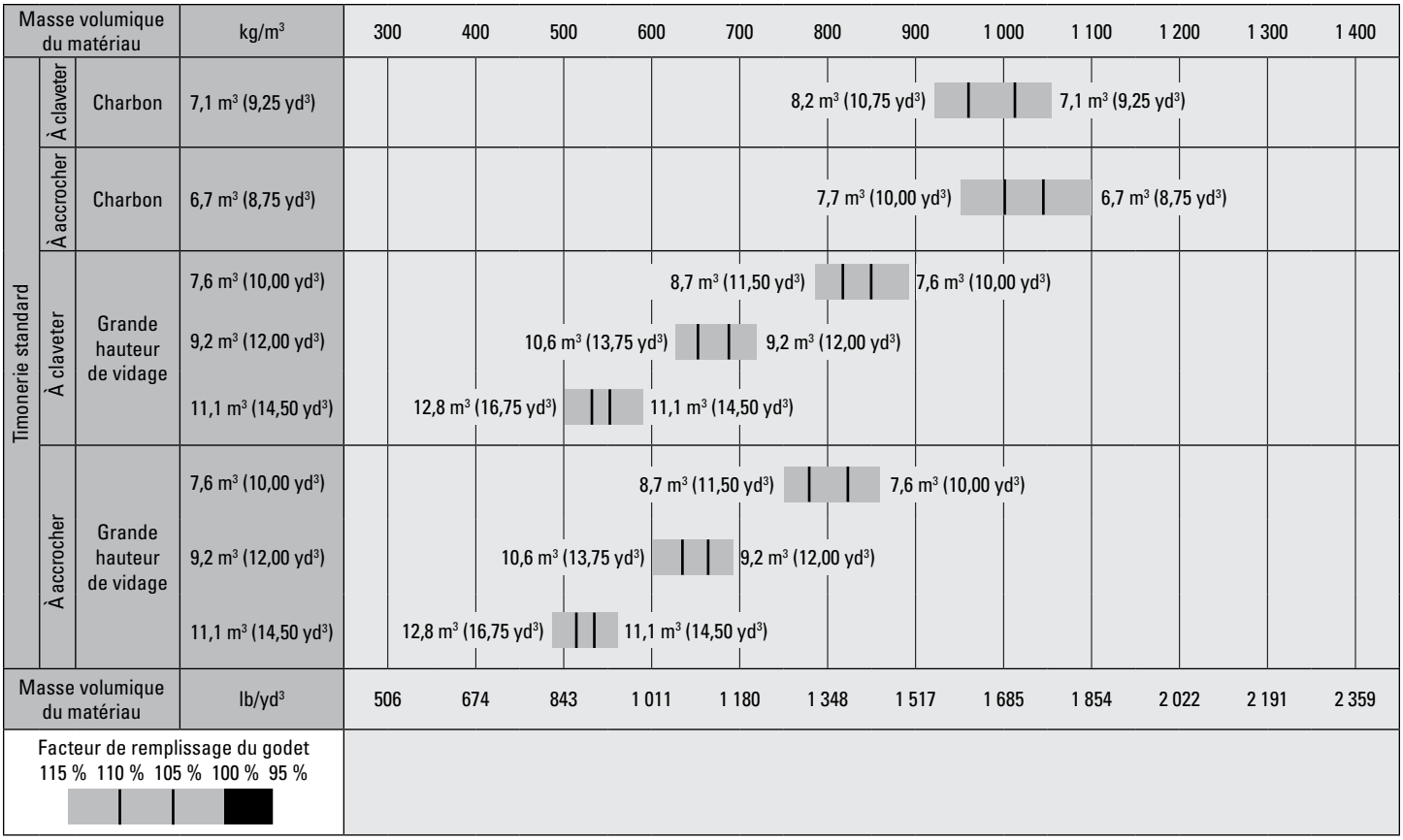

Nota : Tous les godets illustrés sont équipés de lames boulonnées.

Facteurs de remplissage des godets et Guide de sélection

La taille du godet doit être choisie en fonction de la masse volumique du matériau et du facteur de remplissage prévu. Les godets type Performance Cat, grâce à un fond plus long, une ouverture plus grande, un meilleur angle de comblement, des ridelles latérales arrondies et des protections intégrées contre le déversement, permettent d'obtenir des facteurs de remplissage nettement supérieurs à ceux de la génération précédente ou des godets non Cat. Le volume réel traité par la machine est donc souvent plus important que la capacité nominale.

Matériau en vrac		Facteur de remplissage (%)*	Masse volumique du matériau
Terre/argile		115	1,5 à 1,7
Sable et gravier		115	1,5 à 1,7
Granulat :	25 à 76 mm (1 à 3 in)	110	1,6 à 1,7
	19 mm (0,75 in) et moins	105	1,8
Roche :	76 mm (3 in) et plus	100	1,6

* En % de capacité nominale selon ISO 7546:1983.
Nota : les facteurs de remplissage atteints varient également selon que le produit ait été lavé ou non.

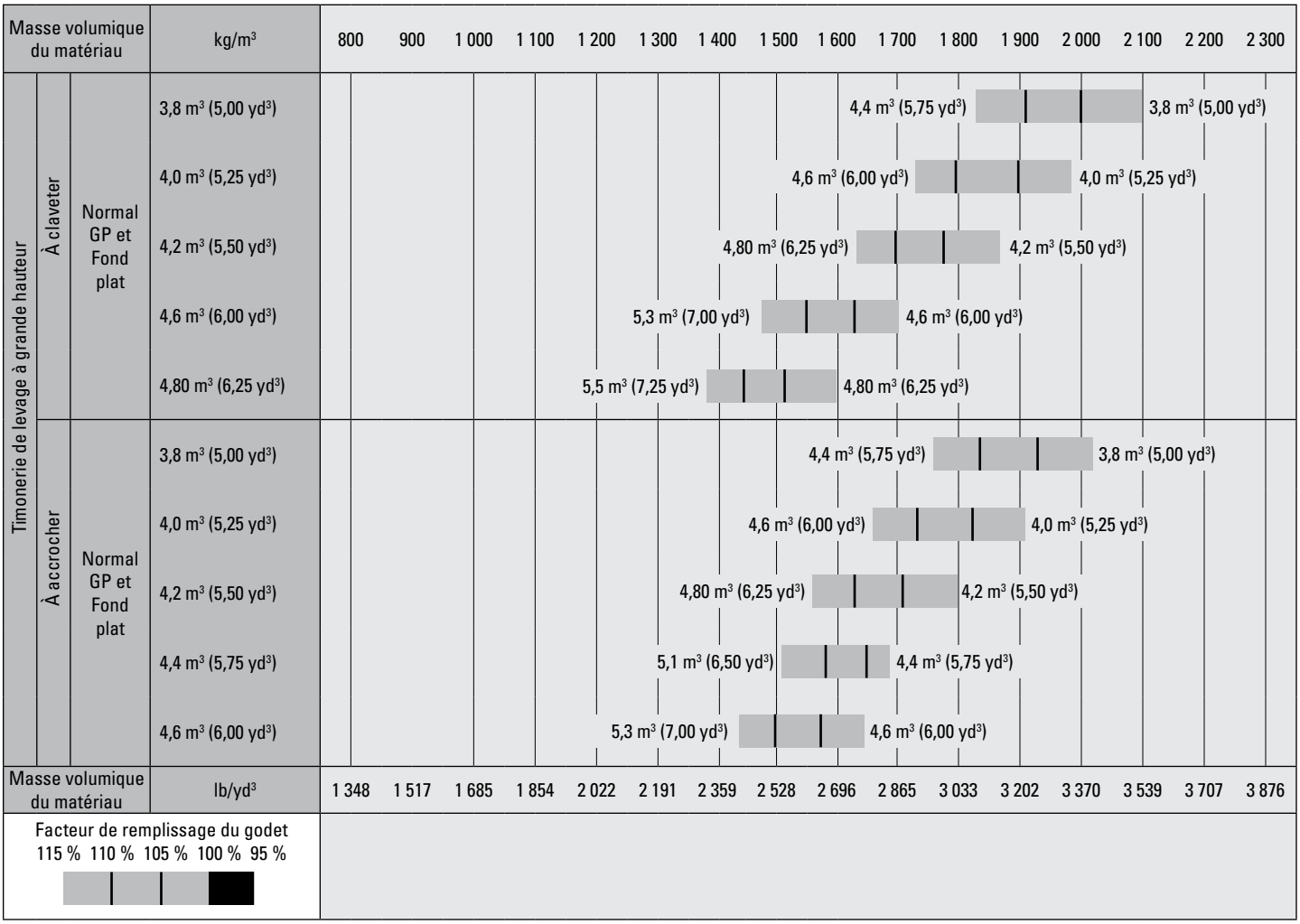

Nota : Tous les godets illustrés sont équipés de lames boulonnées.

Facteurs de remplissage des godets et Guide de sélection

La taille du godet doit être choisie en fonction de la masse volumique du matériau et du facteur de remplissage prévu. Les godets type Performance Cat, grâce à un fond plus long, une ouverture plus grande, un meilleur angle de comblement, des ridelles latérales arrondies et des protections intégrées contre le déversement, permettent d'obtenir des facteurs de remplissage nettement supérieurs à ceux de la génération précédente ou des godets non Cat. Le volume réel traité par la machine est donc souvent plus important que la capacité nominale.

Matériau en vrac		Facteur de remplissage (%)*	Masse volumique du matériau
Terre/argile		115	1,5 à 1,7
Sable et gravier		115	1,5 à 1,7
Granulat :	25 à 76 mm (1 à 3 in)	110	1,6 à 1,7
	19 mm (0,75 in) et moins	105	1,8
Roche :	76 mm (3 in) et plus	100	1,6

* En % de capacité nominale selon ISO 7546:1983.
Nota : les facteurs de remplissage atteints varient également selon que le produit ait été lavé ou non.

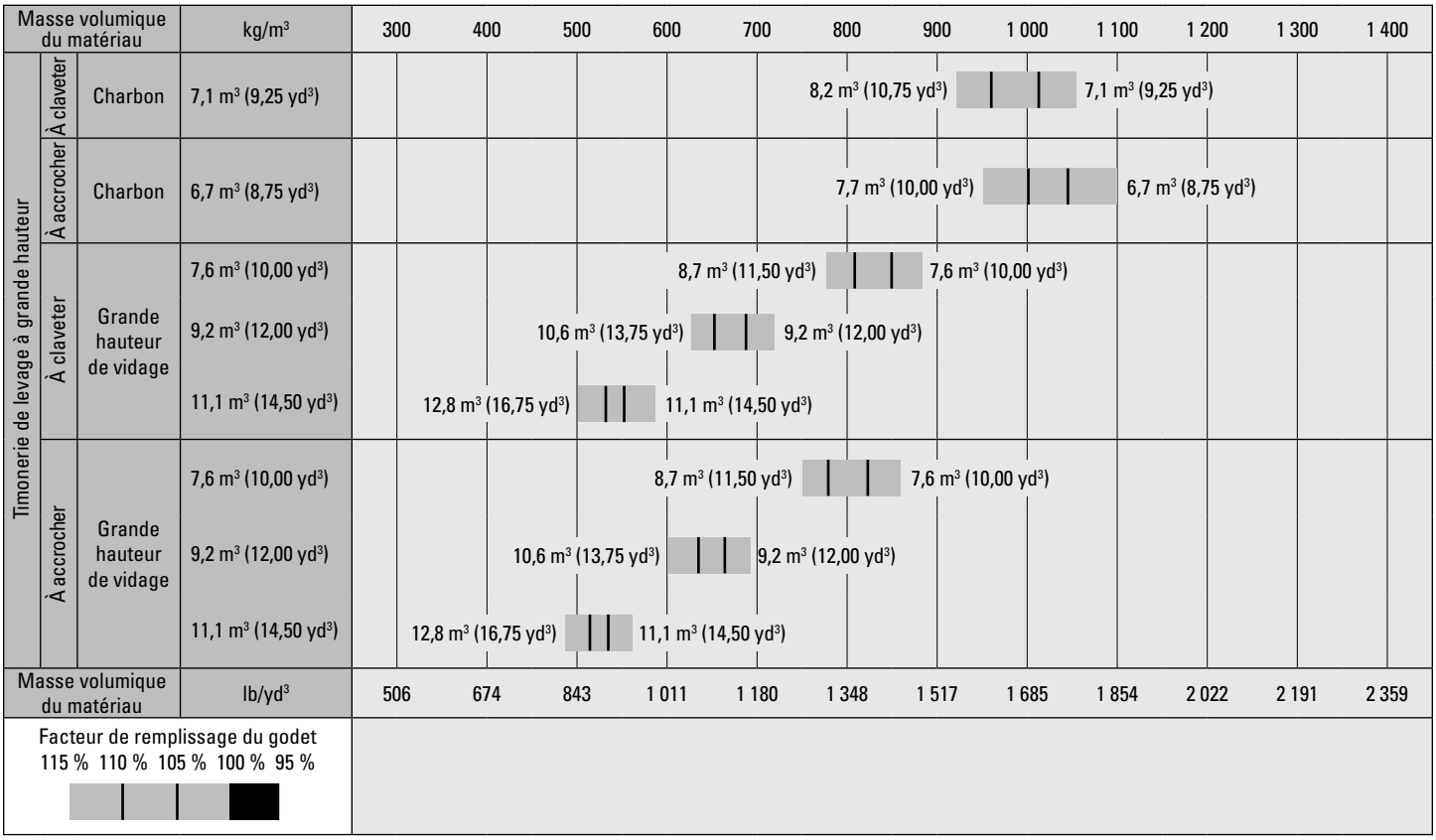

Nota : Tous les godets illustrés sont équipés de lames boulonnées.

Facteurs de remplissage des godets et Guide de sélection

La taille du godet doit être choisie en fonction de la masse volumique du matériau et du facteur de remplissage prévu. Les godets type Performance Cat, grâce à un fond plus long, une ouverture plus grande, un meilleur angle de comblement, des ridelles latérales arrondies et des protections intégrées contre le déversement, permettent d'obtenir des facteurs de remplissage nettement supérieurs à ceux de la génération précédente ou des godets non Cat. Le volume réel traité par la machine est donc souvent plus important que la capacité nominale.

Matériau en vrac		Facteur de remplissage (%)*	Masse volumique du matériau
Terre/argile		115	1,5 à 1,7
Sable et gravier		115	1,5 à 1,7
Granulat :	25 à 76 mm (1 à 3 in)	110	1,6 à 1,7
	19 mm (0,75 in) et moins	105	1,8
Roche :	76 mm (3 in) et plus	100	1,6

* En % de capacité nominale selon ISO 7546:1983.
Nota : les facteurs de remplissage atteints varient également selon que le produit ait été lavé ou non.

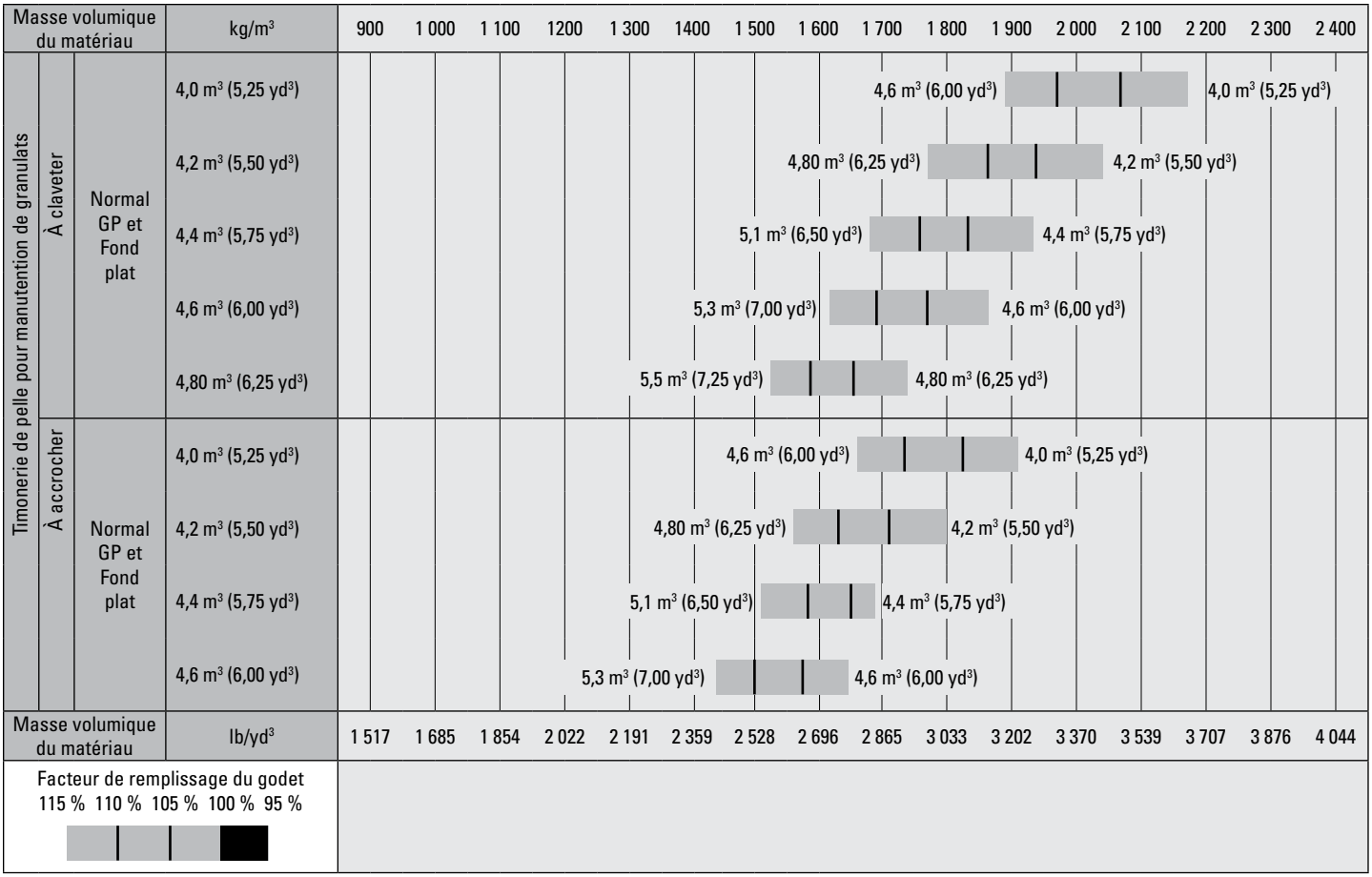

Nota : Tous les godets illustrés sont équipés de lames boulonnées.

Caractéristiques de fonctionnement – Godets

Timonerie			Timonerie standard			
Type de godet			Normal GP : à claveter			
	Type de lame		Lames de coupe à boulonner	Dents et segments	Lames de coupe à boulonner	Dents et segments
	Capacité nominale	m^3	3,80	3,80	4,00	4,00
		yd^3	5,00	5,00	5,25	5,25
	Capacité nominale : facteur de remplissage de 110 %	m^3	4,20	4,20	4,40	4,40
		yd^3	5,50	5,50	5,75	5,75
	Largeur	mm	3 220	3 301	3 220	3301
		ft/in	10'6"	10'9"	10'6"	10'9"
16†	Hauteur de vidage à portée maximale, vidage à 45°	mm	3 077	2 901	3 068	2 892
		ft/in	10'1"	9'6"	10'0"	9'5"
17†	Portée au levage maximal et vidage à 45°	mm	1 289	1 422	1296	1 427
		ft/in	4'2"	4'7"	4'3"	4'8"
	Portée avec bras de manutention et godet à l'horizontale	mm	2 701	2 916	2 712	2 926
		ft/in	8'10"	9'6"	8'10"	9'7"
A†	Profondeur d'excavation	mm	114	114	114	114
		in	4,5"	4,5"	4,5"	4,5"
12†	Longueur hors tout	mm	8 753	9 007	8 765	9 017
		ft/in	28'9"	29'7"	28'10"	29'7"
B†	Hauteur hors tout avec godet au levage maximal	mm	5 787	5 787	5 898	5 898
		ft/in	19'0"	19'0"	19'5"	19'5"
	Rayon de braquage de la chargeuse avec godet en position de transport	mm	7 488	7 597	7 491	7 600
		ft/in	24'7"	25'0"	24'7"	25'0"
	Charge limite d'équilibre statique, en ligne (avec déflexion des pneus)	kg	17 116	16 821	17 098	16 861
		lb	37 724	37 074	37 685	37 163
	Charge limite d'équilibre statique, en ligne (sans déflexion des pneus)	kg	18 240	17 927	18 232	17 992
		lb	40 202	39 513	40 185	39 654
	Charge limite d'équilibre statique, avec articulation (avec déflexion des pneus)	kg	15 058	14 770	15 037	14 799
		lb	33 189	32 554	33 142	32 619
	Charge limite d'équilibre statique avec articulation (sans déflexion des pneus)	kg	16 189	15 884	16 177	15 936
		lb	35 681	35 008	35 656	35 124
	Force d'arrachage (§)	kN	187	185	185	183
		lbf	42 167	41 580	41 712	41 134
	Poids en ordre de marche*	kg	23 088	23 262	23 140	23 311
		lb	50 886	51 269	51 001	51 377

* Les charges limites d'équilibre statique et les poids en ordre de marche indiqués correspondent à une machine configurée avec des pneus à carcasse radiale Bridgestone 26.5R25 VJT L3, le plein de tous les liquides, le poids d'un conducteur, un contrepoids standard, la commande antitangage, un système de démarrage à froid, des garde-boue pour le déplacement sur route, Product Link™, un blocage de différentiel manuel/des essieux non protégés (avant et arrière), le blindage du groupe motopropulseur, la direction auxiliaire et l'ensemble insonorisation.

† Illustration avec tableaux des dimensions.

***Les spécifications du godet pour roche sont indiquées sur les pneus à carcasse radiale Bridgestone 26.5R25 VSDL 5.

(§) Mesurée à 100 mm (4") en arrière de la lame de coupe, en prenant la charnière du godet comme point pivot, conformément à la norme ISO 14397-2:2007.

(Avec déflexion des pneus) Conformité parfaite à la norme ISO 14397-1:2007, paragraphes 1 à 6, qui autorise un écart de 2 % entre les résultats des calculs et des tests.

(Sans déflexion des pneus) Conformité à la norme ISO 14397-1:2007, paragraphes 1 à 5.

D'autres godets sont disponibles et les offres varient en fonction de la région. Veuillez contacter votre concessionnaire Cat pour en savoir plus.

Caractéristiques de fonctionnement : godets *(suite)*

Timonerie			Timonerie standard			
Type de godet			Normal GP : à claveter			
	Type de lame		Lames de coupe à boulonner	Dents et segments	Lames de coupe à boulonner	Dents et segments
	Capacité nominale	m³	4,20	4,20	4,60	4,60
		yd³	5,50	5,50	6,00	6,00
	Capacité nominale : facteur de remplissage de 110 %	m³	4,60	4,60	5,10	5,10
		yd³	6,00	6,00	6,75	6,75
	Largeur	mm	3 220	3 301	3 264	3 301
		ft/in	10'6"	10'9"	10'8"	10'9"
16†	Hauteur de vidage à portée maximale, vidage à 45°	mm	3 001	2 832	2 987	2 829
		ft/in	9'10"	9'3"	9'9"	9'3"
17†	Portée au levage maximal et vidage à 45°	mm	1 350	1 487	1 361	1 497
		ft/in	4'5"	4'10"	4'5"	4'10"
	Portée avec bras de manutention et godet à l'horizontale	mm	2 800	3 015	2 818	3 024
		ft/in	9'2"	9'10"	9'2"	9'11"
A†	Profondeur d'excavation	mm	114	114	114	114
		in	4,5"	4,5"	4,5"	4,5"
12†	Longueur hors tout	mm	8 852	9 096	8 870	9 101
		ft/in	29'1"	29'11"	29'2"	29'11"
B†	Hauteur hors tout avec godet au levage maximal	mm	5 898	5 898	6 021	6 021
		ft/in	19'5"	19'5"	19'10"	19'10"
	Rayon de braquage de la chargeuse avec godet en position de transport	mm	7 512	7 618	7 537	7 618
		ft/in	24'8"	25'0"	24'9"	25'0"
	Charge limite d'équilibre statique, en ligne (avec déflexion des pneus)	kg	16 896	16 691	16 885	16 578
		lb	37 239	36 787	37 214	36 538
	Charge limite d'équilibre statique, en ligne (sans déflexion des pneus)	kg	18 022	17 814	18 037	17 724
		lb	39 720	39 262	39 754	39 065
	Charge limite d'équilibre statique, avec articulation (avec déflexion des pneus)	kg	14 849	14 643	14 827	14 520
		lb	32 727	32 275	32 679	32 003
	Charge limite d'équilibre statique avec articulation (sans déflexion des pneus)	kg	15 981	15 773	15 985	15 673
		lb	35 224	34 764	35 232	34 544
	Force d'arrachage (§)	kN	173	171	170	167
		lbf	38 999	38 523	38 302	37 614
	Poids en ordre de marche*	kg	23 196	23 341	23 279	23 451
		lb	51 124	51 443	51 307	51 686

* Les charges limites d'équilibre statique et les poids en ordre de marche indiqués correspondent à une machine configurée avec des pneus à carcasse radiale Bridgestone 26.5R25 VJT L3, le plein de tous les liquides, le poids d'un conducteur, un contrepoids standard, la commande antitangage, un système de démarrage à froid, des garde-boue pour le déplacement sur route, Product Link™, un blocage de différentiel manuel/des essieux non protégés (avant et arrière), le blindage du groupe motopropulseur, la direction auxiliaire et l'ensemble insonorisation.

† Illustration avec tableaux des dimensions.

***Les spécifications du godet pour roche sont indiquées sur les pneus à carcasse radiale Bridgestone 26.5R25 VSDL 5.

(§) Mesurée à 100 mm (4") en arrière de la lame de coupe, en prenant la charnière du godet comme point pivot, conformément à la norme ISO 14397-2:2007.

(Avec déflexion des pneus) Conformité parfaite à la norme ISO 14397-1:2007, paragraphes 1 à 6, qui autorise un écart de 2 % entre les résultats des calculs et des tests.

(Sans déflexion des pneus) Conformité à la norme ISO 14397-1:2007, paragraphes 1 à 5.

D'autres godets sont disponibles et les offres varient en fonction de la région. Veuillez contacter votre concessionnaire Cat pour en savoir plus.

Caractéristiques de fonctionnement : godets *(suite)*

Timonerie			Timonerie standard			
Type de godet			Normal GP - À crochets – Fusion™			
	Type de lame		Lames de coupe à boulonner	Dents et segments	Lames de coupe à boulonner	Dents et segments
	Capacité nominale	m³	3,80	3,80	4,00	4,00
		yd³	5,00	5,00	5,25	5,25
	Capacité nominale : facteur de remplissage de 110 %	m³	4,20	4,20	4,40	4,40
		yd³	5,50	5,50	5,75	5,75
	Largeur	mm	3 220	3 271	3 201	3 201
		ft/in	10'6"	10'8"	10'6"	10'6"
16†	Hauteur de vidage à portée maximale, vidage à 45°	mm	3 048	2 896	3 035	2 880
		ft/in	10'0"	9'6"	9'11"	9'5"
17†	Portée au levage maximal et vidage à 45°	mm	1 324	1 463	1 327	1 468
		ft/in	4'4"	4'9"	4'4"	4'9"
	Portée avec bras de manutention et godet à l'horizontale	mm	2 745	2 950	2 757	2 965
		ft/in	9'0"	9'8"	9'0"	9'8"
A†	Profondeur d'excavation	mm	114	114	84	84
		in	4,5"	4,5"	3,3"	3,3"
12†	Longueur hors tout	mm	8 798	9 023	8 813	9 042
		ft/in	28'11"	29'8"	28'11"	29'8"
B†	Hauteur hors tout avec godet au levage maximal	mm	5 813	5 813	5 929	5 929
		ft/in	19'1"	19'1"	19'6"	19'6"
	Rayon de braquage de la chargeuse avec godet en position de transport	mm	7 512	7 601	7 508	7 575
		ft/in	24'8"	25'0"	24'8"	24'11"
	Charge limite d'équilibre statique, en ligne (avec déflexion des pneus)	kg	16 536	16 354	16 488	16 272
		lb	36 446	36 045	36 339	35 865
	Charge limite d'équilibre statique, en ligne (sans déflexion des pneus)	kg	17 637	17 453	17 601	17 383
		lb	38 872	38 466	38 793	38 313
	Charge limite d'équilibre statique, avec articulation (avec déflexion des pneus)	kg	14 505	14 322	14 456	14 241
		lb	31 969	31 567	31 862	31 388
	Charge limite d'équilibre statique avec articulation (sans déflexion des pneus)	kg	15 613	15 429	15 576	15 359
		lb	34 411	34 005	34 331	33 851
	Force d'arrachage (§)	kN	180	179	190	188
		lbf	40 648	40 284	42 726	42 275
	Poids en ordre de marche*	kg	23 503	23 641	23 551	23 713
		lb	51 801	52 105	51 906	52 263

* Les charges limites d'équilibre statique et les poids en ordre de marche indiqués correspondent à une machine configurée avec des pneus à carcasse radiale Bridgestone 26.5R25 VJT L3, le plein de tous les liquides, le poids d'un conducteur, un contrepoids standard, la commande antitangage, un système de démarrage à froid, des garde-boue pour le déplacement sur route, Product Link™, un blocage de différentiel manuel/des essieux non protégés (avant et arrière), le blindage du groupe motopropulseur, la direction auxiliaire et l'ensemble insonorisation.

† Illustration avec tableaux des dimensions.

*** Les spécifications du godet pour roche sont indiquées sur les pneus à carcasse radiale Bridgestone 26.5R25 VSDL 5.

(§) Mesurée à 100 mm (4") en arrière de la lame de coupe, en prenant la charnière du godet comme point pivot, conformément à la norme ISO 14397-2:2007.

(Avec déflexion des pneus) Conformité parfaite à la norme ISO 14397-1:2007, paragraphes 1 à 6, qui autorise un écart de 2 % entre les résultats des calculs et des tests.

(Sans déflexion des pneus) Conformité à la norme ISO 14397-1:2007, paragraphes 1 à 5.

D'autres godets sont disponibles et les offres varient en fonction de la région. Veuillez contacter votre concessionnaire Cat pour en savoir plus.

Caractéristiques de fonctionnement : godets *(suite)*

Timonerie			Timonerie standard			
Type de godet			Normal GP - À crochets – Fusion			
	Type de lame		Lames de coupe à boulonner	Dents et segments	Lames de coupe à boulonner	Dents et segments
	Capacité nominale	m³	4,20	4,20	4,60	4,60
		yd³	5,50	5,50	6,00	6,00
	Capacité nominale : facteur de remplissage de 110 %	m³	4,60	4,60	5,10	5,10
		yd³	6,00	6,00	6,75	6,75
	Largeur	mm	3 220	3 271	3 220	3 271
		ft/in	10'6"	10'8"	10'6"	10'8"
16†	Hauteur de vidage à portée maximale, vidage à 45°	mm	2 970	2 816	2 957	2803
		ft/in	9'8"	9'2"	9'8"	9'2"
17†	Portée au levage maximal et vidage à 45°	mm	1 395	1 533	1 398	1 535
		ft/in	4'6"	5'0"	4'7"	5'0"
	Portée avec bras de manutention et godet à l'horizontale	mm	2 855	3 059	2 865	3 070
		ft/in	9'4"	10'0"	9'4"	10'0"
A†	Profondeur d'excavation	mm	106	106	113	113
		in	4,2"	4,2"	4,4"	4,4"
12†	Longueur hors tout	mm	8 900	9 126	8 916	9 142
		ft/in	29'3"	30'0"	29'4"	30'0"
B†	Hauteur hors tout avec godet au levage maximal	mm	5 970	5 970	6 048	6 048
		ft/in	19'8"	19'8"	19'11"	19'11"
	Rayon de braquage de la chargeuse avec godet en position de transport	mm	7 539	7 629	7 544	7 634
		ft/in	24'9"	25'1"	24'9"	25'1"
	Charge limite d'équilibre statique, en ligne (avec déflexion des pneus)	kg	16 266	16 083	16 391	16 205
		lb	35 851	35 448	36 126	35 716
	Charge limite d'équilibre statique, en ligne (sans déflexion des pneus)	kg	17 366	17 180	17 532	17 344
		lb	38 274	37 866	38 642	38 226
	Charge limite d'équilibre statique, avec articulation (avec déflexion des pneus)	kg	14 255	14 072	14 351	14 165
		lb	31 419	31 015	31 630	31 219
	Charge limite d'équilibre statique avec articulation (sans déflexion des pneus)	kg	15 362	15 177	15 499	15 310
		lb	33 859	33 451	34 160	33 744
	Force d'arrachage (§)	kN	166	164	164	163
		lbf	37 396	37 040	37 021	36 663
	Poids en ordre de marche*	kg	23 567	23 705	23 681	23 819
		lb	51 940	52 244	52 192	52 496

* Les charges limites d'équilibre statique et les poids en ordre de marche indiqués correspondent à une machine configurée avec des pneus à carcasse radiale Bridgestone 26.5R25 VJT L3, le plein de tous les liquides, le poids d'un conducteur, un contrepoids standard, la commande antitangage, un système de démarrage à froid, des garde-boue pour le déplacement sur route, Product Link™, un blocage de différentiel manuel/des essieux non protégés (avant et arrière), le blindage du groupe motopropulseur, la direction auxiliaire et l'ensemble insonorisation.

† Illustration avec tableaux des dimensions.

***Les spécifications du godet pour roche sont indiquées sur les pneus à carcasse radiale Bridgestone 26.5R25 VSDL 5.

(§) Mesurée à 100 mm (4") en arrière de la lame de coupe, en prenant la charnière du godet comme point pivot, conformément à la norme ISO 14397-2:2007.

(Avec déflexion des pneus) Conformité parfaite à la norme ISO 14397-1:2007, paragraphes 1 à 6, qui autorise un écart de 2 % entre les résultats des calculs et des tests.

(Sans déflexion des pneus) Conformité à la norme ISO 14397-1:2007, paragraphes 1 à 5.

D'autres godets sont disponibles et les offres varient en fonction de la région. Veuillez contacter votre concessionnaire Cat pour en savoir plus.

Caractéristiques de fonctionnement : godets *(suite)*

Timonerie			Timonerie standard			
Type de godet			Fond plat – À claveter			
	Type de lame		Lames de coupe à boulonner	Dents et segments	Lames de coupe à boulonner	Dents et segments
	Capacité nominale	m^3	4,20	4,20	4,40	4,40
		yd^3	5,50	5,50	5,75	5,75
	Capacité nominale : facteur de remplissage de 110 %	m^3	4,60	4,60	4,80	4,80
		yd^3	6,00	6,00	6,25	6,25
	Largeur	mm	3 220	3 271	3 220	3 271
		ft/in	10'6"	10'8"	10'6"	10'8"
16†	Hauteur de vidage à portée maximale, vidage à 45°	mm	2 959	2 797	2 931	2 768
		ft/in	9'8"	9'2"	9'7"	9'1"
17†	Portée au levage maximal et vidage à 45°	mm	1 242	1 369	1 271	1 398
		ft/in	4'0"	4'5"	4'2"	4'7"
	Portée avec bras de manutention et godet à l'horizontale	mm	2 771	2 975	2 811	3 015
		ft/in	9'1"	9'9"	9'2"	9'10"
A†	Profondeur d'excavation	mm	114	114	114	114
		in	4,5"	4,5"	4,5"	4,5"
12†	Longueur hors tout	mm	8 823	9 048	8 863	9 088
		ft/in	29'0"	29'9"	29'1"	29'10"
B†	Hauteur hors tout avec godet au levage maximal	mm	5 911	5 911	5 941	5 941
		ft/in	19'5"	19'5"	19'6"	19'6"
	Rayon de braquage de la chargeuse avec godet en position de transport	mm	7 504	7 589	7 514	7 599
		ft/in	24'8"	24'11"	24'8"	25'0"
	Charge limite d'équilibre statique, en ligne (avec déflexion des pneus)	kg	16 818	16 635	16 738	16 554
		lb	37 067	36 664	36 891	36 486
	Charge limite d'équilibre statique, en ligne (sans déflexion des pneus)	kg	17 924	17 739	17 850	17 663
		lb	39 504	39 096	39 341	38 931
	Charge limite d'équilibre statique, avec articulation (avec déflexion des pneus)	kg	14 785	14 601	14 706	14 522
		lb	32 586	32 182	32 413	32 008
	Charge limite d'équilibre statique avec articulation (sans déflexion des pneus)	kg	15 898	15 713	15 825	15 639
		lb	35 039	34 631	34 880	34 469
	Force d'arrachage (§)	kN	177	175	171	170
		lbf	39 850	39 488	38 633	38 273
	Poids en ordre de marche*	kg	23 193	23 331	23 247	23 385
		lb	51 118	51 422	51 235	51 539

* Les charges limites d'équilibre statique et les poids en ordre de marche indiqués correspondent à une machine configurée avec des pneus à carcasse radiale Bridgestone 26.5R25 VJT L3, le plein de tous les liquides, le poids d'un conducteur, un contrepoids standard, la commande antitangage, un système de démarrage à froid, des garde-boue pour le déplacement sur route, Product Link™, un blocage de différentiel manuel/des essieux non protégés (avant et arrière), le blindage du groupe motopropulseur, la direction auxiliaire et l'ensemble insonorisation.

† Illustration avec tableaux des dimensions.

***Les spécifications du godet pour roche sont indiquées sur les pneus à carcasse radiale Bridgestone 26.5R25 VSDL 5.

(§) Mesurée à 100 mm (4") en arrière de la lame de coupe, en prenant la charnière du godet comme point pivot, conformément à la norme ISO 14397-2:2007.

(Avec déflexion des pneus) Conformité parfaite à la norme ISO 14397-1:2007, paragraphes 1 à 6, qui autorise un écart de 2 % entre les résultats des calculs et des tests.

(Sans déflexion des pneus) Conformité à la norme ISO 14397-1:2007, paragraphes 1 à 5.

D'autres godets sont disponibles et les offres varient en fonction de la région. Veuillez contacter votre concessionnaire Cat pour en savoir plus.

Caractéristiques de fonctionnement : godets *(suite)*

Timonerie			Timonerie standard			
Type de godet			Fond plat – À claveter			
	Type de lame		Lames de coupe à boulonner	Dents et segments	Lames de coupe à boulonner	Dents et segments
	Capacité nominale	m³	4,60	4,60	4,80	4,80
		yd³	6,00	6,00	6,25	6,25
	Capacité nominale : facteur de remplissage de 110 %	m³	5,10	5,10	5,30	5,30
		yd³	6,75	6,75	7,00	7,00
	Largeur	mm	3 220	3 271	3 220	3 271
		ft/in	10'6"	10'8"	10'6"	10'8"
16†	Hauteur de vidage à portée maximale, vidage à 45°	mm	2 903	2 740	2 875	2 712
		ft/in	9'6"	8'11"	9'5"	8'10"
17†	Portée au levage maximal et vidage à 45°	mm	1 299	1 426	1 327	1 454
		ft/in	4'3"	4'8"	4'4"	4'9"
	Portée avec bras de manutention et godet à l'horizontale	mm	2 851	3 055	2 891	3 095
		ft/in	9'4"	10'0"	9'5"	10'1"
A†	Profondeur d'excavation	mm	114	114	114	114
		in	4,5"	4,5"	4,5"	4,5"
12†	Longueur hors tout	mm	8 903	9 128	8 943	9 168
		ft/in	29'3"	30'0"	29'5"	30'1"
B†	Hauteur hors tout avec godet au levage maximal	mm	5 992	5 992	6 033	6 033
		ft/in	19'8"	19'8"	19'10"	19'10"
	Rayon de braquage de la chargeuse avec godet en position de transport	mm	7 524	7 610	7 534	7 620
		ft/in	24'9"	25'0"	24'9"	25'0"
	Charge limite d'équilibre statique, en ligne (avec déflexion des pneus)	kg	16 676	16 491	16 603	16 417
		lb	36 754	36 347	36 594	36 184
	Charge limite d'équilibre statique, en ligne (sans déflexion des pneus)	kg	17 793	17 606	17 726	17 538
		lb	39 217	38 805	39 070	38 655
	Charge limite d'équilibre statique, avec articulation (avec déflexion des pneus)	kg	14 646	14 461	14 575	14 389
		lb	32 280	31 873	32 124	31 714
	Charge limite d'équilibre statique avec articulation (sans déflexion des pneus)	kg	15 771	15 584	15 706	15 518
		lb	34 760	34 347	34 616	34 201
	Force d'arrachage (§)	kN	166	165	162	160
		lbf	37 495	37 136	36 405	36 047
	Poids en ordre de marche*	kg	23 282	23 419	23 328	23 466
		lb	51 312	51 616	51 413	51 717

* Les charges limites d'équilibre statique et les poids en ordre de marche indiqués correspondent à une machine configurée avec des pneus à carcasse radiale Bridgestone 26.5R25 VJT L3, le plein de tous les liquides, le poids d'un conducteur, un contrepoids standard, la commande antitangage, un système de démarrage à froid, des garde-boue pour le déplacement sur route, Product Link™, un blocage de différentiel manuel/des essieux non protégés (avant et arrière), le blindage du groupe motopropulseur, la direction auxiliaire et l'ensemble insonorisation.

† Illustration avec tableaux des dimensions.

***Les spécifications du godet pour roche sont indiquées sur les pneus à carcasse radiale Bridgestone 26.5R25 VSDL 5.

(§) Mesurée à 100 mm (4") en arrière de la lame de coupe, en prenant la charnière du godet comme point pivot, conformément à la norme ISO 14397-2:2007.

(Avec déflexion des pneus) Conformité parfaite à la norme ISO 14397-1:2007, paragraphes 1 à 6, qui autorise un écart de 2 % entre les résultats des calculs et des tests.

(Sans déflexion des pneus) Conformité à la norme ISO 14397-1:2007, paragraphes 1 à 5.

D'autres godets sont disponibles et les offres varient en fonction de la région. Veuillez contacter votre concessionnaire Cat pour en savoir plus.

Caractéristiques de fonctionnement : godets *(suite)*

Timonerie		Timonerie standard			
Type de godet		Fond plat – À claveter – Abrasion			Fond plat – À claveter – Matériau léger
Type de lame		Lames de coupe à boulonner	Lames de coupe à boulonner	Lames de coupe à boulonner	Lames de coupe à boulonner
Capacité nominale	m³	4,40	4,60	4,80	6,00
	yd³	5,75	6,00	6,25	7,75
Capacité nominale : facteur de remplissage de 110 %	m³	4,80	5,10	5,30	6,60
	yd³	6,25	6,75	7,00	8,75
Largeur	mm	3 220	3 220	3 230	3 405
	ft/in	10'6"	10'6"	10'7"	11'2"
16† Hauteur de vidage à portée maximale, vidage à 45°	mm	2 932	2 903	2 875	2 753
	ft/in	9'7"	9'6"	9'5"	9'0"
17† Portée au levage maximal et vidage à 45°	mm	1 269	1 299	1 320	1 428
	ft/in	4'1"	4'3"	4'3"	4'8"
Portée avec bras de manutention et godet à l'horizontale	mm	2 809	2 851	2 886	3 048
	ft/in	9'2"	9'4"	9'5"	10'0"
A† Profondeur d'excavation	mm	114	114	119	89
	in	4,5"	4,5"	4,7"	3,5"
12† Longueur hors tout	mm	8 861	8 903	8 942	9 112
	ft/in	29'1"	29'3"	29'5"	29'11"
B† Hauteur hors tout avec godet au levage maximal	mm	5 943	5 984	6 033	6 505
	ft/in	19'6"	19'8"	19'10"	21'5"
Rayon de braquage de la chargeuse avec godet en position de transport	mm	7 513	7 524	7 539	7 675
	ft/in	24'8"	24'9"	24'9"	25'3"
Charge limite d'équilibre statique, en ligne (avec déflexion des pneus)	kg	16 620	16 569	16 465	15 994
	lb	36 631	36 519	36 290	35 251
Charge limite d'équilibre statique, en ligne (sans déflexion des pneus)	kg	17 732	17 673	17 587	17 134
	lb	39 082	38 952	38 761	37 763
Charge limite d'équilibre statique, avec articulation (avec déflexion des pneus)	kg	14 587	14 550	14 437	13 975
	lb	32 150	32 070	31 821	30 800
Charge limite d'équilibre statique avec articulation (sans déflexion des pneus)	kg	15 707	15 662	15 566	15 122
	lb	34 618	34 520	34 308	33 329
Force d'arrachage (§)	kN	171	166	161	152
	lbf	38 560	37 473	36 323	34 227
Poids en ordre de marche*	kg	23 375	23 299	23 437	23 762
	lb	51 518	51 351	51 655	52 371

* Les charges limites d'équilibre statique et les poids en ordre de marche indiqués correspondent à une machine configurée avec des pneus à carcasse radiale Bridgestone 26.5R25 VJT L3, le plein de tous les liquides, le poids d'un conducteur, un contrepoids standard, la commande antitangage, un système de démarrage à froid, des garde-boue pour le déplacement sur route, Product Link™, un blocage de différentiel manuel/des essieux non protégés (avant et arrière), le blindage du groupe motopropulseur, la direction auxiliaire et l'ensemble insonorisation.

† Illustration avec tableaux des dimensions.

***Les spécifications du godet pour roche sont indiquées sur les pneus à carcasse radiale Bridgestone 26.5R25 VSDL 5.

(§) Mesurée à 100 mm (4") en arrière de la lame de coupe, en prenant la charnière du godet comme point pivot, conformément à la norme ISO 14397-2:2007.

(Avec déflexion des pneus) Conformité parfaite à la norme ISO 14397-1:2007, paragraphes 1 à 6, qui autorise un écart de 2 % entre les résultats des calculs et des tests.

(Sans déflexion des pneus) Conformité à la norme ISO 14397-1:2007, paragraphes 1 à 5.

D'autres godets sont disponibles et les offres varient en fonction de la région. Veuillez contacter votre concessionnaire Cat pour en savoir plus.

Caractéristiques de fonctionnement : godets *(suite)*

Timonerie			Timonerie standard			
Type de godet			Fond plat – À accrocher – Fusion			
	Type de lame		Lames de coupe à boulonner	Dents et segments	Lames de coupe à boulonner	Dents et segments
	Capacité nominale	m^3	4,20	4,20	4,40	4,40
		yd^3	5,50	5,50	5,75	5,75
	Capacité nominale : facteur de remplissage de 110 %	m^3	4,60	4,60	4,80	4,80
		yd^3	6,00	6,00	6,25	6,25
	Largeur	mm	3 220	3 271	3 220	3 271
		ft/in	10'6"	10'8"	10'6"	10'8"
16†	Hauteur de vidage à portée maximale, vidage à 45°	mm	2 909	2 746	2 882	2 719
		ft/in	9'6"	9'0"	9'5"	8'11"
17†	Portée au levage maximal et vidage à 45°	mm	1 293	1 420	1 320	1 447
		ft/in	4'2"	4'7"	4'3"	4'8"
	Portée avec bras de manutention et godet à l'horizontale	mm	2 842	3 047	2 881	3 085
		ft/in	9'3"	9'11"	9'5"	10'1"
A†	Profondeur d'excavation	mm	114	114	114	114
		in	4,5"	4,5"	4,5"	4,5"
12†	Longueur hors tout	mm	8 894	9 119	8 933	9 158
		ft/in	29'3"	30'0"	29'4"	30'1"
B†	Hauteur hors tout avec godet au levage maximal	mm	5 953	5 953	5 983	5 983
		ft/in	19'7"	19'7"	19'8"	19'8"
	Rayon de braquage de la chargeuse avec godet en position de transport	mm	7 538	7 628	7 549	7 639
		ft/in	24'9"	25'1"	24'10"	25'1"
	Charge limite d'équilibre statique, en ligne (avec déflexion des pneus)	kg	16 152	15 970	16 077	15 894
		lb	35 600	35 198	35 434	35 031
	Charge limite d'équilibre statique, en ligne (sans déflexion des pneus)	kg	17 244	17 060	17 175	16 989
		lb	38 007	37 600	37 854	37 445
	Charge limite d'équilibre statique, avec articulation (avec déflexion des pneus)	kg	14 148	13 966	14 074	13 891
		lb	31 183	30 781	31 020	30 616
	Charge limite d'équilibre statique avec articulation (sans déflexion des pneus)	kg	15 248	15 064	15 180	14 995
		lb	33 608	33 201	33 457	33 048
	Force d'arrachage (§)	kN	167	166	162	161
		lbf	37 690	37 331	36 614	36 256
	Poids en ordre de marche*	kg	23 653	23 790	23 707	23 845
		lb	52 130	52 433	52 249	52 553

* Les charges limites d'équilibre statique et les poids en ordre de marche indiqués correspondent à une machine configurée avec des pneus à carcasse radiale Bridgestone 26.5R25 VJT L3, le plein de tous les liquides, le poids d'un conducteur, un contrepoids standard, la commande antitangage, un système de démarrage à froid, des garde-boue pour le déplacement sur route, Product Link™, un blocage de différentiel manuel/des essieux non protégés (avant et arrière), le blindage du groupe motopropulseur, la direction auxiliaire et l'ensemble insonorisation.

† Illustration avec tableaux des dimensions.

***Les spécifications du godet pour roche sont indiquées sur les pneus à carcasse radiale Bridgestone 26.5R25 VSDL 5.

(§) Mesurée à 100 mm (4") en arrière de la lame de coupe, en prenant la charnière du godet comme point pivot, conformément à la norme ISO 14397-2:2007.

(Avec déflexion des pneus) Conformité parfaite à la norme ISO 14397-1:2007, paragraphes 1 à 6, qui autorise un écart de 2 % entre les résultats des calculs et des tests.

(Sans déflexion des pneus) Conformité à la norme ISO 14397-1:2007, paragraphes 1 à 5.

D'autres godets sont disponibles et les offres varient en fonction de la région. Veuillez contacter votre concessionnaire Cat pour en savoir plus.

Caractéristiques de fonctionnement : godets *(suite)*

Timonerie		Timonerie standard			
Type de godet		Roche, Lame en V – À claveter		Roche, Lame en V – À crochets – Fusion	Minerai de fer, Lame en V – À claveter
Type de lame		Dents et segments	Dents et segments	Dents et segments	Lames de coupe à boulonner
Capacité nominale	m^3	3,40	4,00	3,40	3,20
	yd^3	4,50	5,25	4,50	4,25
Capacité nominale : facteur de remplissage de 110 %	m^3	3,70	4,40	3,70	3,50
	yd^3	4,75	5,75	4,75	4,50
Largeur	mm	3 286	3 255	3 286	3 288
	ft/in	10'9"	10'8"	10'9"	10'9"
16† Hauteur de vidage à portée maximale, vidage à 45°	mm	2 990	2 757	2 970	3 164
	ft/in	9'9"	9'0"	9'8"	10'4"
17† Portée au levage maximal et vidage à 45°	mm	1 538	1 660	1 577	1 354
	ft/in	5'0"	5'5"	5'2"	4'5"
Portée avec bras de manutention et godet à l'horizontale	mm	2 947	3 211	2 991	2 696
	ft/in	9'8"	10'6"	9'9"	8'10"
A† Profondeur d'excavation	mm	83	83	75	78
	in	3,2"	3,2"	2,9"	3"
12† Longueur hors tout	mm	9 021	9 269	9 057	8 744
	ft/in	29'8"	30'5"	29'9"	28'9"
B† Hauteur hors tout avec godet au levage maximal	mm	5 827	5 827	5 633	5 953
	ft/in	19'2"	19'2"	18'6"	19'7"
Rayon de braquage de la chargeuse avec godet en position de transport	mm	7 597	7 647	7 624	7 529
	ft/in	25'0"	25'2"	25'1"	24'9"
Charge limite d'équilibre statique, en ligne (avec déflexion des pneus)	kg	17 612	17 090	17 257	17 357
	lb	38 817	37 666	38 036	38 256
Charge limite d'équilibre statique, en ligne (sans déflexion des pneus)	kg	18 789	18 250	18 441	18 539
	lb	41 412	40 224	40 645	40 861
Charge limite d'équilibre statique, avec articulation (avec déflexion des pneus)	kg	15 464	14 979	15 115	15 201
	lb	34 084	33 014	33 314	33 503
Charge limite d'équilibre statique avec articulation (sans déflexion des pneus)	kg	16 650	16 148	16 306	16 391
	lb	36 696	35 591	35 940	36 125
Force d'arrachage (§)	kN	184	151	179	182
	lbf	41 538	34 117	40 256	41 055
Poids en ordre de marche*	kg	24 488	24 635	24 857	24 872
	lb	53 971	54 295	54 784	54 817

* Les charges limites d'équilibre statique et les poids en ordre de marche indiqués correspondent à une machine configurée avec des pneus à carcasse radiale Bridgestone 26.5R25 VJT L3, le plein de tous les liquides, le poids d'un conducteur, un contrepoids standard, la commande antitangage, un système de démarrage à froid, des garde-boue pour le déplacement sur route, Product Link™, un blocage de différentiel manuel/des essieux non protégés (avant et arrière), le blindage du groupe motopropulseur, la direction auxiliaire et l'ensemble insonorisation.

† Illustration avec tableaux des dimensions.

***Les spécifications du godet pour roche sont indiquées sur les pneus à carcasse radiale Bridgestone 26.5R25 VSDL 5.

(§) Mesurée à 100 mm (4") en arrière de la lame de coupe, en prenant la charnière du godet comme point pivot, conformément à la norme ISO 14397-2:2007.

(Avec déflexion des pneus) Conformité parfaite à la norme ISO 14397-1:2007, paragraphes 1 à 6, qui autorise un écart de 2 % entre les résultats des calculs et des tests.

(Sans déflexion des pneus) Conformité à la norme ISO 14397-1:2007, paragraphes 1 à 5.

D'autres godets sont disponibles et les offres varient en fonction de la région. Veuillez contacter votre concessionnaire Cat pour en savoir plus.

Caractéristiques de fonctionnement : godets *(suite)*

Timonerie		Timonerie standard	
Type de godet		Décharge latérale – À claveter	Décharge latérale – À crochets – Fusion
Type de lame		Lames de coupe à boulonner	Lames de coupe à boulonner
Capacité nominale	m³	3,60	3,60
	yd³	4,75	4,75
Capacité nominale : facteur de remplissage de 110 %	m³	4,00	4,00
	yd³	5,25	5,25
Largeur	mm	3 677	3 677
	ft/in	12'0"	12'0"
16† Hauteur de vidage à portée maximale, vidage à 45°	mm	2 899	2 852
	ft/in	9'6"	9'4"
17† Portée au levage maximal et vidage à 45°	mm	1 294	1 370
	ft/in	4'2"	4'5"
Portée avec bras de manutention et godet à l'horizontale	mm	2 850	2 937
	ft/in	9'4"	9'7"
A† Profondeur d'excavation	mm	120	100
	in	4,7"	3,9"
12† Longueur hors tout	mm	8 908	8 977
	ft/in	29'3"	29'6"
B† Hauteur hors tout avec godet au levage maximal	mm	5 786	5 855
	ft/in	19'0"	19'3"
Rayon de braquage de la chargeuse avec godet en position de transport	mm	7 722	7 832
	ft/in	25'4"	25'9"
Charge limite d'équilibre statique, en ligne (avec déflexion des pneus)	kg	15 656	13 905
	lb	34 507	30 648
Charge limite d'équilibre statique, en ligne (sans déflexion des pneus)	kg	16 713	14 780
	lb	36 837	32 576
Charge limite d'équilibre statique, avec articulation (avec déflexion des pneus)	kg	13 708	12 118
	lb	30 212	26 708
Charge limite d'équilibre statique avec articulation (sans déflexion des pneus)	kg	14 775	13 006
	lb	32,564	28 666
Force d'arrachage (§)	kN	165	155
	lbf	37 103	34 916
Poids en ordre de marche*	kg	23 635	24 172
	lb	52 091	53 274

* Les charges limites d'équilibre statique et les poids en ordre de marche indiqués correspondent à une machine configurée avec des pneus à carcasse radiale Bridgestone 26.5R25 VJT L3, le plein de tous les liquides, le poids d'un conducteur, un contrepoids standard, la commande antitangage, un système de démarrage à froid, des garde-boue pour le déplacement sur route, Product Link™, un blocage de différentiel manuel/des essieux non protégés (avant et arrière), le blindage du groupe motopropulseur, la direction auxiliaire et l'ensemble insonorisation.

† Illustration avec tableaux des dimensions.

***Les spécifications du godet pour roche sont indiquées sur les pneus à carcasse radiale Bridgestone 26.5R25 VSDL 5.

(§) Mesurée à 100 mm (4") en arrière de la lame de coupe, en prenant la charnière du godet comme point pivot, conformément à la norme ISO 14397-2:2007.

(Avec déflexion des pneus) Conformité parfaite à la norme ISO 14397-1:2007, paragraphes 1 à 6, qui autorise un écart de 2 % entre les résultats des calculs et des tests.

(Sans déflexion des pneus) Conformité à la norme ISO 14397-1:2007, paragraphes 1 à 5.

D'autres godets sont disponibles et les offres varient en fonction de la région. Veuillez contacter votre concessionnaire Cat pour en savoir plus.

Caractéristiques de fonctionnement : godets *(suite)*

Timonerie		Timonerie standard					
Type de godet		Grande hauteur de vidage – À claveter			Grande hauteur de vidage – À crochets – Fusion		
Type de lame		Lames de coupe à boulonner	Lames de coupe à boulonner	Lames de coupe à boulonner	Lames de coupe à boulonner	Lames de coupe à boulonner	Lames de coupe à boulonner
Capacité nominale	m³	7,60	9,20	11,10	7,60	9,20	11,10
	yd³	10,00	12,00	14,50	10,00	12,00	14,50
Capacité nominale : facteur de remplissage de 110 %	m³	8,40	10,10	12,20	8,40	10,10	12,20
	yd³	11,00	13,25	16,00	11,00	13,25	16,00
Largeur	mm	3 350	3 656	3 656	3 350	3 656	3 656
	ft/in	10'11"	11'11"	11'11"	10'11"	11'11"	11'11"
16† Hauteur de vidage à hauteur maximale et grande hauteur de vidage entièrement déployé (43°)	mm	4 898	4 843	4 669	4916	4 953	4 686
	ft/in	16'1"	15'9"	15'3"	16'1"	16'3"	15'4"
17† Hauteur de la fourche à la portée maximale et grande hauteur de vidage entièrement déployé (43°)	mm	1 665	1 723	1 907	1 676	1 778	1 916
	ft/in	5'5"	5'7"	6'3"	5'5"	5'8"	6'3"
Portée avec bras de manutention et godet à l'horizontale	mm	3 525	3 605	3 825	3 545	3 625	3 845
	ft/in	11'6"	11'9"	12'6"	11'7"	11'10"	12'7"
A† Profondeur d'excavation	mm	84	84	84	84	84	84
	in	3,3"	3,3"	3,3"	3,3"	3,3"	3,3"
12† Longueur hors tout	mm	9 577	9 657	9 877	9 597	9 677	9 897
	ft/in	31'6"	31'9"	32'5"	31'6"	31'9"	32'6"
B† Hauteur hors tout à la portée maximale et grande hauteur de vidage entièrement déployé (43°)	mm	7 263	7 323	7 512	7 281	7 341	7 529
	ft/in	23'8"	24'0"	24'6"	23'9"	24'1"	24'7"
Rayon de braquage de la chargeuse avec godet en position de transport	mm	7 795	7 956	8023	7 802	7 963	8 032
	ft/in	25'7"	26'2"	26'4"	25'8"	26'2"	26'5"
Charge limite d'équilibre statique, en ligne (avec déflexion des pneus)	kg	14 725	14 455	14 112	14 279	14 008	13 670
	lb	32 454	31 859	31 103	31 471	30 874	30 128
Charge limite d'équilibre statique, en ligne (sans déflexion des pneus)	kg	15 885	15 623	15 302	15 430	15 167	14 850
	lb	35 010	34 433	33 725	34 009	33 428	32 729
Charge limite d'équilibre statique, avec articulation (avec déflexion des pneus)	kg	12 780	12 513	12 180	12 341	12 074	11 746
	lb	28 167	27 579	26 846	27 201	26 612	25 889
Charge limite d'équilibre statique avec articulation (sans déflexion des pneus)	kg	13 947	13 688	13 377	13 501	13 240	12 933
	lb	30 740	30 170	29 485	29 756	29 182	28 505
Force d'arrachage (§)	kN	111	106	94	110	104	92
	lbf	25 125	23 825	21 126	24 821	23 539	20 884
Poids en ordre de marche*	kg	24 300	24 516	24 723	24 779	24 995	25 202
	lb	53 557	54 033	54 489	54 612	55 089	55 545

* Les charges limites d'équilibre statique et les poids en ordre de marche indiqués correspondent à une machine configurée avec des pneus à carcasse radiale Bridgestone 26.5R25 VJT L3, le plein de tous les liquides, le poids d'un conducteur, un contrepoids standard, la commande antitangage, un système de démarrage à froid, des garde-boue pour le déplacement sur route, Product Link™, un blocage de différentiel manuel/des essieux non protégés (avant et arrière), le blindage du groupe motopropulseur, la direction auxiliaire et l'ensemble insonorisation.

† Illustration avec tableaux des dimensions.

***Les spécifications du godet pour roche sont indiquées sur les pneus à carcasse radiale Bridgestone 26.5R25 VSDL 5.

(§) Mesurée à 100 mm (4") en arrière de la lame de coupe, en prenant la charnière du godet comme point pivot, conformément à la norme ISO 14397-2:2007.

(Avec déflexion des pneus) Conformité parfaite à la norme ISO 14397-1:2007, paragraphes 1 à 6, qui autorise un écart de 2 % entre les résultats des calculs et des tests.

(Sans déflexion des pneus) Conformité à la norme ISO 14397-1:2007, paragraphes 1 à 5.

D'autres godets sont disponibles et les offres varient en fonction de la région. Veuillez contacter votre concessionnaire Cat pour en savoir plus.

Caractéristiques de fonctionnement : godets *(suite)*

Timonerie			Timonerie de levage à grande hauteur			
Type de godet			Normal GP : à claveter			
	Type de lame		Lames de coupe à boulonner	Dents et segments	Lames de coupe à boulonner	Dents et segments
	Capacité nominale	m^3	3,80	3,80	4,00	4,00
		yd^3	5,00	5,00	5,25	5,25
	Capacité nominale : facteur de remplissage de 110 %	m^3	4,20	4,20	4,40	4,40
		yd^3	5,50	5,50	5,75	5,75
	Largeur	mm	3 220	3 301	3 220	3 301
		ft/in	10'6"	10'9"	10'6"	10'9"
16†	Hauteur de vidage à portée maximale, vidage à 45°	mm	3 635	3 459	3 626	3 450
		ft/in	11'11"	11'4"	11'10"	11'3"
17†	Portée au levage maximal et vidage à 45°	mm	1 265	1 397	1 272	1 403
		ft/in	4'1"	4'7"	4'2"	4'7"
	Portée avec bras de manutention et godet à l'horizontale	mm	3 105	3 320	3 117	3 330
		ft/in	10'2"	10'10"	10'2"	10'11"
A†	Profondeur d'excavation	mm	89	89	89	89
		in	3,5"	3,5"	3,5"	3,5"
12†	Longueur hors tout	mm	9 422	9 669	9 434	9 679
		ft/in	30'11"	31'9"	31'0"	31'10"
B†	Hauteur hors tout avec godet au levage maximal	mm	6 345	6 345	6 456	6 456
		ft/in	20'10"	20'10"	21'3"	21'3"
	Rayon de braquage de la chargeuse avec godet en position de transport	mm	7 717	7 837	7 721	7 840
		ft/in	25'4"	25'9"	25'4"	25'9"
	Charge limite d'équilibre statique, en ligne (avec déflexion des pneus)	kg	17 143	16 859	17 126	16 899
		lb	37 784	37 159	37 747	37 247
	Charge limite d'équilibre statique, en ligne (sans déflexion des pneus)	kg	18 183	17 883	18 175	17 944
		lb	40 077	39 415	40 059	39 550
	Charge limite d'équilibre statique, avec articulation (avec déflexion des pneus)	kg	14 919	14 643	14 898	14 671
		lb	32 883	32 273	32 837	32 335
	Charge limite d'équilibre statique avec articulation (sans déflexion des pneus)	kg	15 984	15 691	15 971	15 740
		lb	35 229	34 584	35 202	34 692
	Force d'arrachage (§)	kN	172	168	170	166
		lbf	38 838	37 910	38 411	37 495
	Poids en ordre de marche*	kg	24 741	24 915	24 793	24 964
		lb	54 528	54 911	54 643	55 019

* Les charges limites d'équilibre statique et les poids en ordre de marche indiqués correspondent à une machine configurée avec des pneus à carcasse radiale Bridgestone 26.5R25 VJT L3, le plein de tous les liquides, le poids d'un conducteur, un contrepoids standard, la commande antitangage, un système de démarrage à froid, des garde-boue pour le déplacement sur route, Product Link™, un blocage de différentiel manuel/des essieux non protégés (avant et arrière), le blindage du groupe motopropulseur, la direction auxiliaire et l'ensemble insonorisation.

† Illustration avec tableaux des dimensions.

***Les spécifications du godet pour roche sont indiquées sur les pneus à carcasse radiale Bridgestone 26.5R25 VSDL 5.

(§) Mesurée à 100 mm (4") en arrière de la lame de coupe, en prenant la charnière du godet comme point pivot, conformément à la norme ISO 14397-2:2007.

(Avec déflexion des pneus) Conformité parfaite à la norme ISO 14397-1:2007, paragraphes 1 à 6, qui autorise un écart de 2 % entre les résultats des calculs et des tests.

(Sans déflexion des pneus) Conformité à la norme ISO 14397-1:2007, paragraphes 1 à 5.

D'autres godets sont disponibles et les offres varient en fonction de la région. Veuillez contacter votre concessionnaire Cat pour en savoir plus.

Caractéristiques de fonctionnement : godets *(suite)*

Timonerie			Timonerie de levage à grande hauteur			
Type de godet			Normal GP : à claveter			
	Type de lame		Lames de coupe à boulonner	Dents et segments	Lames de coupe à boulonner	Dents et segments
	Capacité nominale	m^3	4,20	4,20	4,60	4,60
		yd^3	5,50	5,50	6,00	6,00
	Capacité nominale : facteur de remplissage de 110 %	m^3	4,60	4,60	5,10	5,10
		yd^3	6,00	6,00	6,75	6,75
	Largeur	mm	3 220	3 301	3 264	3 300
		ft/in	10'6"	10'9"	10'8"	10'9"
16†	Hauteur de vidage à portée maximale, vidage à 45°	mm	3 559	3 390	3 545	3 387
		ft/in	11'8"	11'1"	11'7"	11'1"
17†	Portée au levage maximal et vidage à 45°	mm	1 325	1 462	1 337	1 472
		ft/in	4'4"	4'9"	4'4"	4'9"
	Portée avec bras de manutention et godet à l'horizontale	mm	3 204	3 419	3 222	3 428
		ft/in	10'6"	11'2"	10'6"	11'2"
A†	Profondeur d'excavation	mm	89	89	89	89
		in	3,5"	3,5"	3,5"	3,5"
12†	Longueur hors tout	mm	9 521	9 760	9 539	9 766
		ft/in	31'3"	32'1"	31'4"	32'1"
B†	Hauteur hors tout avec godet au levage maximal	mm	6 456	6 456	6 579	6 579
		ft/in	21'3"	21'3"	21'8"	21'8"
	Rayon de braquage de la chargeuse avec godet en position de transport	mm	7 747	7 862	7 772	7 863
		ft/in	25'5"	25'10"	25'6"	25'10"
	Charge limite d'équilibre statique, en ligne (avec déflexion des pneus)	kg	16 953	16 757	16 947	16 663
		lb	37 364	36 933	37 352	36 726
	Charge limite d'équilibre statique, en ligne (sans déflexion des pneus)	kg	17 998	17 799	18 017	17 729
		lb	39 668	39 230	39 711	39 075
	Charge limite d'équilibre statique, avec articulation (avec déflexion des pneus)	kg	14 737	14 541	14 719	14 435
		lb	32 480	32 048	32 442	31 816
	Charge limite d'équilibre statique avec articulation (sans déflexion des pneus)	kg	15 807	15 607	15 813	15 525
		lb	34 838	34 400	34 852	34 217
	Force d'arrachage (§)	kN	159	156	156	152
		lbf	35 899	35 188	35 240	34 357
	Poids en ordre de marche*	kg	24 849	24 994	24 932	25 104
		lb	54 766	55 085	54 949	55 328

* Les charges limites d'équilibre statique et les poids en ordre de marche indiqués correspondent à une machine configurée avec des pneus à carcasse radiale Bridgestone 26.5R25 VJT L3, le plein de tous les liquides, le poids d'un conducteur, un contrepoids standard, la commande antitangage, un système de démarrage à froid, des garde-boue pour le déplacement sur route, Product Link™, un blocage de différentiel manuel/des essieux non protégés (avant et arrière), le blindage du groupe motopropulseur, la direction auxiliaire et l'ensemble insonorisation.

† Illustration avec tableaux des dimensions.

***Les spécifications du godet pour roche sont indiquées sur les pneus à carcasse radiale Bridgestone 26.5R25 VSDL 5.

(§) Mesurée à 100 mm (4") en arrière de la lame de coupe, en prenant la charnière du godet comme point pivot, conformément à la norme ISO 14397-2:2007.

(Avec déflexion des pneus) Conformité parfaite à la norme ISO 14397-1:2007, paragraphes 1 à 6, qui autorise un écart de 2 % entre les résultats des calculs et des tests.

(Sans déflexion des pneus) Conformité à la norme ISO 14397-1:2007, paragraphes 1 à 5.

D'autres godets sont disponibles et les offres varient en fonction de la région. Veuillez contacter votre concessionnaire Cat pour en savoir plus.

Caractéristiques de fonctionnement : godets *(suite)*

Timonerie			Timonerie de levage à grande hauteur			
Type de godet			Normal GP - À crochets – Fusion			
	Type de lame		Lames de coupe à boulonner	Dents et segments	Lames de coupe à boulonner	Dents et segments
	Capacité nominale	m^3	3,80	3,80	4,00	4,00
		yd^3	5,00	5,00	5,25	5,25
	Capacité nominale : facteur de remplissage de 110 %	m^3	4,20	4,20	4,40	4,40
		yd^3	5,50	5,50	5,75	5,75
	Largeur	mm	3 220	3 271	3 201	3 201
		ft/in	10'6"	10'8"	10'6"	10'6"
16†	Hauteur de vidage à portée maximale, vidage à 45°	mm	3 606	3 454	3 594	3 439
		ft/in	11'10"	11'4"	11'9"	11'3"
17†	Portée au levage maximal et vidage à 45°	mm	1 299	1 439	1 302	1 444
		ft/in	4'3"	4'8"	4'3"	4'8"
	Portée avec bras de manutention et godet à l'horizontale	mm	3 149	3 354	3 161	3 369
		ft/in	10'4"	11'0"	10'4"	11'0"
A†	Profondeur d'excavation	mm	89	89	59	59
		in	3,5"	3,5"	2,3"	2,3"
12†	Longueur hors tout	mm	9 467	9 688	9 481	9 706
		ft/in	31'1"	31'10"	31'2"	31'11"
B†	Hauteur hors tout avec godet au levage maximal	mm	6 371	6 371	6 488	6 488
		ft/in	20'11"	20'11"	21'4"	21'4"
	Rayon de braquage de la chargeuse avec godet en position de transport	mm	7 746	7 845	7 743	7 820
		ft/in	25'5"	25'9"	25'5"	25'8"
	Charge limite d'équilibre statique, en ligne (avec déflexion des pneus)	kg	16 588	16 413	16 552	16 346
		lb	36 561	36 176	36 481	36 026
	Charge limite d'équilibre statique, en ligne (sans déflexion des pneus)	kg	17 609	17 432	17 586	17 377
		lb	38 812	38 422	38 761	38 300
	Charge limite d'équilibre statique, avec articulation (avec déflexion des pneus)	kg	14 388	14 213	14 350	14 143
		lb	31 712	31 326	31 628	31 173
	Charge limite d'équilibre statique avec articulation (sans déflexion des pneus)	kg	15 434	15 257	15 409	15 200
		lb	34 017	33 627	33 962	33 500
	Force d'arrachage (§)	kN	166	164	174	171
		lbf	37 426	36 887	39 256	38 619
	Poids en ordre de marche*	kg	25 156	25 294	25 203	25 365
		lb	55 443	55 746	55 548	55 905

* Les charges limites d'équilibre statique et les poids en ordre de marche indiqués correspondent à une machine configurée avec des pneus à carcasse radiale Bridgestone 26.5R25 VJT L3, le plein de tous les liquides, le poids d'un conducteur, un contrepoids standard, la commande antitangage, un système de démarrage à froid, des garde-boue pour le déplacement sur route, Product Link™, un blocage de différentiel manuel/des essieux non protégés (avant et arrière), le blindage du groupe motopropulseur, la direction auxiliaire et l'ensemble insonorisation.

† Illustration avec tableaux des dimensions.

***Les spécifications du godet pour roche sont indiquées sur les pneus à carcasse radiale Bridgestone 26.5R25 VSDL 5.

(§) Mesurée à 100 mm (4") en arrière de la lame de coupe, en prenant la charnière du godet comme point pivot, conformément à la norme ISO 14397-2:2007.

(Avec déflexion des pneus) Conformité parfaite à la norme ISO 14397-1:2007, paragraphes 1 à 6, qui autorise un écart de 2 % entre les résultats des calculs et des tests.

(Sans déflexion des pneus) Conformité à la norme ISO 14397-1:2007, paragraphes 1 à 5.

D'autres godets sont disponibles et les offres varient en fonction de la région. Veuillez contacter votre concessionnaire Cat pour en savoir plus.

Caractéristiques de fonctionnement : godets *(suite)*

Timonerie				Timonerie de levage à grande hauteur	
Type de godet				Normal GP - À crochets – Fusion	
Type de lame		Lames de coupe à boulonner	Dents et segments	Lames de coupe à boulonner	Dents et segments
Capacité nominale	m^3	4,20	4,20	4,60	4,60
	yd^3	5,50	5,50	6,00	6,00
Capacité nominale : facteur de remplissage de 110 %	m^3	4,60	4,60	5,10	5,10
	yd^3	6,00	6,00	6,75	6,75
Largeur	mm	3 220	3 271	3 220	3 271
	ft/in	10'6"	10'8"	10'6"	10'8"
16† Hauteur de vidage à portée maximale, vidage à 45°	mm	3 528	3 374	3 515	3 361
	ft/in	11'6"	11'0"	11'6"	11'0"
17† Portée au levage maximal et vidage à 45°	mm	1 371	1 508	1 373	1 511
	ft/in	4'5"	4'11"	4'6"	4'11"
Portée avec bras de manutention et godet à l'horizontale	mm	3 259	3 464	3 269	3 474
	ft/in	10'8"	11'4"	10'8"	11'4"
A† Profondeur d'excavation	mm	81	81	88	88
	in	3,2"	3,2"	3,4"	3,4"
12† Longueur hors tout	mm	9 571	9 792	9 586	9 807
	ft/in	31'5"	32'2"	31'6"	32'3"
B† Hauteur hors tout avec godet au levage maximal	mm	6 528	6 528	6 606	6 606
	ft/in	21'5"	21'5"	21'9"	21'9"
Rayon de braquage de la chargeuse avec godet en position de transport	mm	7 778	7 877	7 784	7 883
	ft/in	25'7"	25'11"	25'7"	25'11"
Charge limite d'équilibre statique, en ligne (avec déflexion des pneus)	kg	16 368	16 192	16 472	16 294
	lb	36 075	35 689	36 306	35 913
Charge limite d'équilibre statique, en ligne (sans déflexion des pneus)	kg	17 395	17 217	17 535	17 354
	lb	38 339	37 947	38 647	38 249
Charge limite d'équilibre statique, avec articulation (avec déflexion des pneus)	kg	14 184	14 008	14 260	14 081
	lb	31 261	30 874	31 429	31 036
Charge limite d'équilibre statique avec articulation (sans déflexion des pneus)	kg	15 235	15 057	15 346	15 165
	lb	33 579	33 187	33 822	33 424
Force d'arrachage (§)	kN	153	151	151	149
	lbf	34 463	33 942	34 066	33 546
Poids en ordre de marche*	kg	25 219	25 357	25 333	25 471
	lb	55 582	55 886	55 834	56 138

* Les charges limites d'équilibre statique et les poids en ordre de marche indiqués correspondent à une machine configurée avec des pneus à carcasse radiale Bridgestone 26.5R25 VJT L3, le plein de tous les liquides, le poids d'un conducteur, un contrepoids standard, la commande antitangage, un système de démarrage à froid, des garde-boue pour le déplacement sur route, Product Link™, un blocage de différentiel manuel/des essieux non protégés (avant et arrière), le blindage du groupe motopropulseur, la direction auxiliaire et l'ensemble insonorisation.

† Illustration avec tableaux des dimensions.

***Les spécifications du godet pour roche sont indiquées sur les pneus à carcasse radiale Bridgestone 26.5R25 VSDL 5.

(§) Mesurée à 100 mm (4") en arrière de la lame de coupe, en prenant la charnière du godet comme point pivot, conformément à la norme ISO 14397-2:2007.

(Avec déflexion des pneus) Conformité parfaite à la norme ISO 14397-1:2007, paragraphes 1 à 6, qui autorise un écart de 2 % entre les résultats des calculs et des tests.

(Sans déflexion des pneus) Conformité à la norme ISO 14397-1:2007, paragraphes 1 à 5.

D'autres godets sont disponibles et les offres varient en fonction de la région. Veuillez contacter votre concessionnaire Cat pour en savoir plus.

Caractéristiques de fonctionnement : godets *(suite)*

Timonerie			Timonerie de levage à grande hauteur			
Type de godet			Fond plat – À claveter			
	Type de lame		Lames de coupe à boulonner	Dents et segments	Lames de coupe à boulonner	Dents et segments
	Capacité nominale	m^3	4,20	4,20	4,40	4,40
		yd^3	5,50	5,50	5,75	5,75
	Capacité nominale : facteur de remplissage de 110 %	m^3	4,60	4,60	4,80	4,80
		yd^3	6,00	6,00	6,25	6,25
	Largeur	mm	3 220	3 271	3 220	3 271
		ft/in	10'6"	10'8"	10'6"	10'8"
16†	Hauteur de vidage à portée maximale, vidage à 45°	mm	3 518	3 355	3 489	3 327
		ft/in	11'6"	11'0"	11'5"	10'10"
17†	Portée au levage maximal et vidage à 45°	mm	1 218	1 345	1 246	1 373
		ft/in	3'11"	4'4"	4'1"	4'6"
	Portée avec bras de manutention et godet à l'horizontale	mm	3 175	3 380	3 215	3 420
		ft/in	10'5"	11'1"	10'6"	11'2"
A†	Profondeur d'excavation	mm	89	89	89	89
		in	3,5"	3,5"	3,5"	3,5"
12†	Longueur hors tout	mm	9 492	9 714	9 532	9 754
		ft/in	31'2"	31'11"	31'4"	32'0"
B†	Hauteur hors tout avec godet au levage maximal	mm	6 469	6 469	6 500	6 500
		ft/in	21'3"	21'3"	21'4"	21'4"
	Rayon de braquage de la chargeuse avec godet en position de transport	mm	7 737	7 831	7 749	7 843
		ft/in	25'5"	25'9"	25'6"	25'9"
	Charge limite d'équilibre statique, en ligne (avec déflexion des pneus)	kg	16 878	16 703	16 810	16 634
		lb	37 200	36 813	37 050	36 662
	Charge limite d'équilibre statique, en ligne (sans déflexion des pneus)	kg	17 906	17 728	17 845	17 666
		lb	39 465	39 074	39 331	38 937
	Charge limite d'équilibre statique, avec articulation (avec déflexion des pneus)	kg	14 676	14 500	14 609	14 432
		lb	32 346	31 959	32 198	31 809
	Charge limite d'équilibre statique avec articulation (sans déflexion des pneus)	kg	15 729	15 551	15 668	15 489
		lb	34 666	34 275	34 533	34 139
	Force d'arrachage (§)	kN	163	160	158	155
		lbf	36 686	36 151	35 557	35 028
	Poids en ordre de marche*	kg	24 846	24 984	24 899	25 037
		lb	54 760	55 064	54 877	55 181

* Les charges limites d'équilibre statique et les poids en ordre de marche indiqués correspondent à une machine configurée avec des pneus à carcasse radiale Bridgestone 26.5R25 VJT L3, le plein de tous les liquides, le poids d'un conducteur, un contrepoids standard, la commande antitangage, un système de démarrage à froid, des garde-boue pour le déplacement sur route, Product Link™, un blocage de différentiel manuel/des essieux non protégés (avant et arrière), le blindage du groupe motopropulseur, la direction auxiliaire et l'ensemble insonorisation.

† Illustration avec tableaux des dimensions.

***Les spécifications du godet pour roche sont indiquées sur les pneus à carcasse radiale Bridgestone 26.5R25 VSDL 5.

(§) Mesurée à 100 mm (4") en arrière de la lame de coupe, en prenant la charnière du godet comme point pivot, conformément à la norme ISO 14397-2:2007.

(Avec déflexion des pneus) Conformité parfaite à la norme ISO 14397-1:2007, paragraphes 1 à 6, qui autorise un écart de 2 % entre les résultats des calculs et des tests.

(Sans déflexion des pneus) Conformité à la norme ISO 14397-1:2007, paragraphes 1 à 5.

D'autres godets sont disponibles et les offres varient en fonction de la région. Veuillez contacter votre concessionnaire Cat pour en savoir plus.

Caractéristiques de fonctionnement : godets *(suite)*

Timonerie			Timonerie de levage à grande hauteur		
Type de godet			Fond plat – À claveter		
Type de lame		Lames de coupe à boulonner	Dents et segments	Lames de coupe à boulonner	Dents et segments
Capacité nominale	m^3	4,60	4,60	4,80	4,80
	yd^3	6,00	6,00	6,25	6,25
Capacité nominale : facteur de remplissage de 110 %	m^3	5,10	5,10	5,30	5,30
	yd^3	6,75	6,75	7,00	7,00
Largeur	mm	3 220	3 271	3 220	3 271
	ft/in	10'6"	10'8"	10'6"	10'8"
16† Hauteur de vidage à portée maximale, vidage à 45°	mm	3 461	3 298	3 433	3 270
	ft/in	11'4"	10'9"	11'3"	10'8"
17† Portée au levage maximal et vidage à 45°	mm	1 274	1 401	1 303	1 430
	ft/in	4'2"	4'7"	4'3"	4'8"
Portée avec bras de manutention et godet à l'horizontale	mm	3 255	3 460	3 295	3 500
	ft/in	10'8"	11'4"	10'9"	11'5"
A† Profondeur d'excavation	mm	89	89	89	89
	in	3,5"	3,5"	3,5"	3,5"
12† Longueur hors tout	mm	9 572	9 794	9 612	9 834
	ft/in	31'5"	32'2"	31'7"	32'4"
B† Hauteur hors tout avec godet au levage maximal	mm	6 550	6 550	6 591	6 591
	ft/in	21'6"	21'6"	21'8"	21'8"
Rayon de braquage de la chargeuse avec godet en position de transport	mm	7 761	7 856	7 773	7 868
	ft/in	25'6"	25'10"	25'6"	25'10"
Charge limite d'équilibre statique, en ligne (avec déflexion des pneus)	kg	16 760	16 583	16 699	16 521
	lb	36 940	36 550	36 806	36 414
Charge limite d'équilibre statique, en ligne (sans déflexion des pneus)	kg	17 802	17 623	17 748	17 568
	lb	39 236	38 841	39 118	38 720
Charge limite d'équilibre statique, avec articulation (avec déflexion des pneus)	kg	14 559	14 382	14 499	14 321
	lb	32 089	31 698	31 956	31 564
Charge limite d'équilibre statique avec articulation (sans déflexion des pneus)	kg	15 626	15 446	15 572	15 392
	lb	34 439	34 044	34 322	33 924
Force d'arrachage (§)	kN	153	151	149	146
	lbf	34 502	33 979	33 489	32 973
Poids en ordre de marche*	kg	24 934	25 072	24 980	25 118
	lb	54 954	55 258	55 055	55 359

* Les charges limites d'équilibre statique et les poids en ordre de marche indiqués correspondent à une machine configurée avec des pneus à carcasse radiale Bridgestone 26.5R25 VJT L3, le plein de tous les liquides, le poids d'un conducteur, un contrepoids standard, la commande antitangage, un système de démarrage à froid, des garde-boue pour le déplacement sur route, Product Link™, un blocage de différentiel manuel/des essieux non protégés (avant et arrière), le blindage du groupe motopropulseur, la direction auxiliaire et l'ensemble insonorisation.

† Illustration avec tableaux des dimensions.

***Les spécifications du godet pour roche sont indiquées sur les pneus à carcasse radiale Bridgestone 26.5R25 VSDL 5.

(§) Mesurée à 100 mm (4") en arrière de la lame de coupe, en prenant la charnière du godet comme point pivot, conformément à la norme ISO 14397-2:2007.

(Avec déflexion des pneus) Conformité parfaite à la norme ISO 14397-1:2007, paragraphes 1 à 6, qui autorise un écart de 2 % entre les résultats des calculs et des tests.

(Sans déflexion des pneus) Conformité à la norme ISO 14397-1:2007, paragraphes 1 à 5.

D'autres godets sont disponibles et les offres varient en fonction de la région. Veuillez contacter votre concessionnaire Cat pour en savoir plus.

Caractéristiques de fonctionnement : godets *(suite)*

Timonerie			Timonerie de levage à grande hauteur		
Type de godet			Fond plat – À claveter – Abrasion		Fond plat – À claveter – Matériau léger
Type de lame		Lames de coupe à boulonner	Lames de coupe à boulonner	Lames de coupe à boulonner	Lames de coupe à boulonner
Capacité nominale	m³	4,40	4,60	4,80	6,00
	yd³	5,75	6,00	6,25	7,75
Capacité nominale : facteur de remplissage de 110 %	m³	4,80	5,10	5,30	6,60
	yd³	6,25	6,75	7,00	8,75
Largeur	mm	3 220	3 220	3 230	3 405
	ft/in	10'6"	10'6"	10'7"	11'2"
16† Hauteur de vidage à portée maximale, vidage à 45°	mm	3 491	3 461	3 433	3 311
	ft/in	11'5"	11'4"	11'3"	10'10"
17† Portée au levage maximal et vidage à 45°	mm	1 245	1 274	1 296	1 403
	ft/in	4'1"	4'2"	4'3"	4'7"
Portée avec bras de manutention et godet à l'horizontale	mm	3 213	3 255	3 290	3 452
	ft/in	10'6"	10'8"	10'9"	11'3"
A† Profondeur d'excavation	mm	89	89	94	64
	in	3,5"	3,5"	3,7"	2,5"
12† Longueur hors tout	mm	9 530	9 572	9 610	9 779
	ft/in	31'4"	31'5"	31'7"	32'1"
B† Hauteur hors tout avec godet au levage maximal	mm	6 501	6 550	6 591	7 063
	ft/in	21'4"	21'6"	21'8"	23'3"
Rayon de braquage de la chargeuse avec godet en position de transport	mm	7 748	7 761	7 778	7 919
	ft/in	25'6"	25'6"	25'7"	26'0"
Charge limite d'équilibre statique, en ligne (avec déflexion des pneus)	kg	16 691	16 612	16 566	16 147
	lb	36 787	36 613	36 512	35 590
Charge limite d'équilibre statique, en ligne (sans déflexion des pneus)	kg	17 725	17 652	1 7612	17 217
	lb	39 066	38 905	38 818	37 948
Charge limite d'équilibre statique, avec articulation (avec déflexion des pneus)	kg	14 488	14 411	14 366	13 951
	lb	31 931	31 762	31 662	30 748
Charge limite d'équilibre statique avec articulation (sans déflexion des pneus)	kg	15 547	15 475	15 437	15 045
	lb	34 266	34 108	34 023	33 159
Force d'arrachage (§)	kN	157	152	148	139
	lbf	35 479	34 361	33 366	31 322
Poids en ordre de marche*	kg	25 028	25 080	25 090	25 415
	lb	55 160	55 275	55 297	56 013

* Les charges limites d'équilibre statique et les poids en ordre de marche indiqués correspondent à une machine configurée avec des pneus à carcasse radiale Bridgestone 26.5R25 VJT L3, le plein de tous les liquides, le poids d'un conducteur, un contrepoids standard, la commande antitangage, un système de démarrage à froid, des garde-boue pour le déplacement sur route, Product Link™, un blocage de différentiel manuel/des essieux non protégés (avant et arrière), le blindage du groupe motopropulseur, la direction auxiliaire et l'ensemble insonorisation.

† Illustration avec tableaux des dimensions.

***Les spécifications du godet pour roche sont indiquées sur les pneus à carcasse radiale Bridgestone 26.5R25 VSDL 5.

(§) Mesurée à 100 mm (4") en arrière de la lame de coupe, en prenant la charnière du godet comme point pivot, conformément à la norme ISO 14397-2:2007.

(Avec déflexion des pneus) Conformité parfaite à la norme ISO 14397-1:2007, paragraphes 1 à 6, qui autorise un écart de 2 % entre les résultats des calculs et des tests.

(Sans déflexion des pneus) Conformité à la norme ISO 14397-1:2007, paragraphes 1 à 5.

D'autres godets sont disponibles et les offres varient en fonction de la région. Veuillez contacter votre concessionnaire Cat pour en savoir plus.

Caractéristiques de fonctionnement : godets *(suite)*

Timonerie			Timonerie de levage à grande hauteur			
Type de godet			Fond plat – À accrocher – Fusion			
	Type de lame		Lames de coupe à boulonner	Dents et segments	Lames de coupe à boulonner	Dents et segments
	Capacité nominale	m^3	4,20	4,20	4,40	4,40
		yd^3	5,50	5,50	5,75	5,75
	Capacité nominale : facteur de remplissage de 110 %	m^3	4,60	4,60	4,80	4,80
		yd^3	6,00	6,00	6,25	6,25
	Largeur	mm	3 220	3 271	3 220	3 271
		ft/in	10'6"	10'8"	10'6"	10'8"
16†	Hauteur de vidage à portée maximale, vidage à 45°	mm	3 467	3 304	3 440	3 277
		ft/in	11'4"	10'10"	11'3"	10'9"
17†	Portée au levage maximal et vidage à 45°	mm	1 268	1 395	1 296	1 423
		ft/in	4'1"	4'6"	4'3"	4'8"
	Portée avec bras de manutention et godet à l'horizontale	mm	3 246	3 451	3 285	3 490
		ft/in	10'7"	11'3"	10'9"	11'5"
A†	Profondeur d'excavation	mm	89	89	89	89
		in	3,5"	3,5"	3,5"	3,5"
12†	Longueur hors tout	mm	9 563	9 785	9 602	9 824
		ft/in	31'5"	32'2"	31'7"	32'3"
B†	Hauteur hors tout avec godet au levage maximal	mm	6 511	6 511	6 541	6 541
		ft/in	21'5"	21'5"	21'6"	21'6"
	Rayon de braquage de la chargeuse avec godet en position de transport	mm	7 777	7 876	7 789	7 889
		ft/in	25'7"	25'11"	25'7"	25'11"
	Charge limite d'équilibre statique, en ligne (avec déflexion des pneus)	kg	16 256	16 081	16 191	16 016
		lb	35 829	35 443	35 687	35 299
	Charge limite d'équilibre statique, en ligne (sans déflexion des pneus)	kg	17 276	17 099	17 218	17 040
		lb	38 078	37 687	37 950	37 557
	Charge limite d'équilibre statique, avec articulation (avec déflexion des pneus)	kg	14 079	13 904	14 014	13 838
		lb	31 030	30 644	30 888	30 500
	Charge limite d'équilibre statique avec articulation (sans déflexion des pneus)	kg	15 124	14 947	15 066	14 888
		lb	33 334	32 943	33 206	32 813
	Force d'arrachage (§)	kN	154	152	149	147
		lbf	34 679	34 155	33 680	33 162
	Poids en ordre de marche*	kg	25 305	25 443	25 359	25 497
		lb	55 771	56 075	55 891	56 195

* Les charges limites d'équilibre statique et les poids en ordre de marche indiqués correspondent à une machine configurée avec des pneus à carcasse radiale Bridgestone 26.5R25 VJT L3, le plein de tous les liquides, le poids d'un conducteur, un contrepoids standard, la commande antitangage, un système de démarrage à froid, des garde-boue pour le déplacement sur route, Product Link™, un blocage de différentiel manuel/des essieux non protégés (avant et arrière), le blindage du groupe motopropulseur, la direction auxiliaire et l'ensemble insonorisation.

† Illustration avec tableaux des dimensions.

***Les spécifications du godet pour roche sont indiquées sur les pneus à carcasse radiale Bridgestone 26.5R25 VSDL 5.

(§) Mesurée à 100 mm (4") en arrière de la lame de coupe, en prenant la charnière du godet comme point pivot, conformément à la norme ISO 14397-2:2007.

(Avec déflexion des pneus) Conformité parfaite à la norme ISO 14397-1:2007, paragraphes 1 à 6, qui autorise un écart de 2 % entre les résultats des calculs et des tests.

(Sans déflexion des pneus) Conformité à la norme ISO 14397-1:2007, paragraphes 1 à 5.

D'autres godets sont disponibles et les offres varient en fonction de la région. Veuillez contacter votre concessionnaire Cat pour en savoir plus.

Caractéristiques de fonctionnement : godets *(suite)*

Timonerie			Timonerie de levage à grande hauteur			
Type de godet			Roche, Lame en V – À claveter		Roche, Lame en V – À crochets – Fusion	Minerai de fer, Lame en V – À claveter
Type de lame			Dents et segments	Dents et segments	Dents et segments	Lames de coupe à boulonner
	Capacité nominale	m^3	3,40	4,00	3,40	3,20
		yd^3	4,50	5,25	4,50	4,25
	Capacité nominale : facteur de remplissage de 110 %	m^3	3,70	4,40	3,70	3,50
		yd^3	4,75	5,75	4,75	4,50
	Largeur	mm	3 252	3 255	3 286	3 288
		ft/in	10'8"	10'8"	10'9"	10'9"
16†	Hauteur de vidage à portée maximale, vidage à 45°	mm	3 565	3 316	3 529	3 722
		ft/in	11'8"	10'10"	11'6"	12'2"
17†	Portée au levage maximal et vidage à 45°	mm	1 522	1 636	1 553	1 329
		ft/in	4'11"	5'4"	5'1"	4'4"
	Portée avec bras de manutention et godet à l'horizontale	mm	3 348	3 615	3 395	3 100
		ft/in	10'11"	11'10"	11'1"	10'2"
A†	Profondeur d'excavation	mm	62	58	50	53
		in	2,4"	2,3"	1,9"	2,1"
12†	Longueur hors tout	mm	9 674	9 942	9 729	9 419
		ft/in	31'9"	32'8"	31'11"	30'11"
B†	Hauteur hors tout avec godet au levage maximal	mm	6 385	6 385	6 191	6 511
		ft/in	21'0"	21'0"	20'4"	21'5"
	Rayon de braquage de la chargeuse avec godet en position de transport	mm	7 816	7 902	7 872	7 760
		ft/in	25'8"	26'0"	25'10"	25'6"
	Charge limite d'équilibre statique, en ligne (avec déflexion des pneus)	kg	17 472	17 068	17 165	17 233
		lb	38 509	37 618	37 831	37 981
	Charge limite d'équilibre statique, en ligne (sans déflexion des pneus)	kg	18 541	18 138	18 245	18 307
		lb	40 865	39 976	40 212	40 348
	Charge limite d'équilibre statique, avec articulation (avec déflexion des pneus)	kg	15 183	14 799	14 868	14 926
		lb	33 465	32 619	32 771	32 897
	Charge limite d'équilibre statique avec articulation (sans déflexion des pneus)	kg	16 279	15 896	15 976	16 027
		lb	35 880	35 036	35 211	35 323
	Force d'arrachage (§)	kN	171	140	165	169
		lbf	38 561	31 506	37 141	38 047
	Poids en ordre de marche*	kg	26 122	26 287	26 509	26 524
		lb	57 573	57 937	58 426	58 459

* Les charges limites d'équilibre statique et les poids en ordre de marche indiqués correspondent à une machine configurée avec des pneus à carcasse radiale Bridgestone 26.5R25 VJT L3, le plein de tous les liquides, le poids d'un conducteur, un contrepoids standard, la commande antitangage, un système de démarrage à froid, des garde-boue pour le déplacement sur route, Product Link™, un blocage de différentiel manuel/des essieux non protégés (avant et arrière), le blindage du groupe motopropulseur, la direction auxiliaire et l'ensemble insonorisation.

† Illustration avec tableaux des dimensions.

***Les spécifications du godet pour roche sont indiquées sur les pneus à carcasse radiale Bridgestone 26.5R25 VSDL 5.

(§) Mesurée à 100 mm (4") en arrière de la lame de coupe, en prenant la charnière du godet comme point pivot, conformément à la norme ISO 14397-2:2007.

(Avec déflexion des pneus) Conformité parfaite à la norme ISO 14397-1:2007, paragraphes 1 à 6, qui autorise un écart de 2 % entre les résultats des calculs et des tests.

(Sans déflexion des pneus) Conformité à la norme ISO 14397-1:2007, paragraphes 1 à 5.

D'autres godets sont disponibles et les offres varient en fonction de la région. Veuillez contacter votre concessionnaire Cat pour en savoir plus.

Caractéristiques de fonctionnement : godets *(suite)*

Timonerie			Timonerie de levage à grande hauteur	
	Type de godet		Décharge latérale – À claveter	Décharge latérale – À crochets – Fusion
	Type de lame		Lames de coupe à boulonner	Lames de coupe à boulonner
	Capacité nominale	m^3	3,60	3,60
		yd^3	4,75	4,75
	Capacité nominale : facteur de remplissage de 110 %	m^3	4,00	4,00
		yd^3	5,25	5,25
	Largeur	mm	3 677	3 677
		ft/in	12'0"	12'0"
16†	Hauteur de vidage à portée maximale, vidage à 45°	mm	3 457	3 410
		ft/in	11'4"	11'2"
17†	Portée au levage maximal et vidage à 45°	mm	1 270	1 345
		ft/in	4'2"	4'4"
	Portée avec bras de manutention et godet à l'horizontale	mm	3 255	3 341
		ft/in	10'8"	10'11"
A†	Profondeur d'excavation	mm	95	75
		in	3,7"	2,9"
12†	Longueur hors tout	mm	9 576	9 649
		ft/in	31'5"	31'8"
B†	Hauteur hors tout avec godet au levage maximal	mm	6 344	6 413
		ft/in	20'10"	21'1"
	Rayon de braquage de la chargeuse avec godet en position de transport	mm	7 268	8 075
		ft/in	23'11"	26'6"
	Charge limite d'équilibre statique, en ligne (avec déflexion des pneus)	kg	15 851	14 208
		lb	34 937	31 315
	Charge limite d'équilibre statique, en ligne (sans déflexion des pneus)	kg	16 854	15 056
		lb	37 146	33 184
	Charge limite d'équilibre statique, avec articulation (avec déflexion des pneus)	kg	13 723	12 235
		lb	30 246	26 966
	Charge limite d'équilibre statique avec articulation (sans déflexion des pneus)	kg	14 751	13 109
		lb	32 511	28 894
	Force d'arrachage (§)	kN	151	161
		lbf	34 069	36 329
	Poids en ordre de marche*	kg	25 287	25 824
		lb	55 733	56 916

* Les charges limites d'équilibre statique et les poids en ordre de marche indiqués correspondent à une machine configurée avec des pneus à carcasse radiale Bridgestone 26.5R25 VJT L3, le plein de tous les liquides, le poids d'un conducteur, un contrepoids standard, la commande antitangage, un système de démarrage à froid, des garde-boue pour le déplacement sur route, Product Link™, un blocage de différentiel manuel/des essieux non protégés (avant et arrière), le blindage du groupe motopropulseur, la direction auxiliaire et l'ensemble insonorisation.

† Illustration avec tableaux des dimensions.

***Les spécifications du godet pour roche sont indiquées sur les pneus à carcasse radiale Bridgestone 26.5R25 VSDL 5.

(§) Mesurée à 100 mm (4") en arrière de la lame de coupe, en prenant la charnière du godet comme point pivot, conformément à la norme ISO 14397-2:2007.

(Avec déflexion des pneus) Conformité parfaite à la norme ISO 14397-1:2007, paragraphes 1 à 6, qui autorise un écart de 2 % entre les résultats des calculs et des tests.

(Sans déflexion des pneus) Conformité à la norme ISO 14397-1:2007, paragraphes 1 à 5.

D'autres godets sont disponibles et les offres varient en fonction de la région. Veuillez contacter votre concessionnaire Cat pour en savoir plus.

Caractéristiques de fonctionnement : godets *(suite)*

Timonerie			Timonerie de levage à grande hauteur					
Type de godet			Grande hauteur de vidage – À claveter			Grande hauteur de vidage – À crochets – Fusion		
Type de lame			Lames de coupe à boulonner	Lames de coupe à boulonner	Lames de coupe à boulonner	Lames de coupe à boulonner	Lames de coupe à boulonner	Lames de coupe à boulonner
	Capacité nominale	m³	7,60	9,20	11,10	7,60	9,20	11,10
		yd³	10,00	12,00	14,50	10,00	12,00	14,50
	Capacité nominale : facteur de remplissage de 110 %	m³	8,40	10,10	12,20	8,40	10,10	12,20
		yd³	11,00	13,25	16,00	11,00	13,25	16,00
	Largeur	mm	3 350	3 656	3 656	3 350	3 656	3 656
		ft/in	10'11"	11'11"	11'11"	10'11"	11'11"	11'11"
16†	Hauteur de vidage à hauteur maximale et grande hauteur de vidage entièrement déployé (34°)	mm	5 662	5 618	5 478	5 682	5 736	5 496
		ft/in	18'6"	18'4"	17'10"	18'6"	18'8"	18'0"
17†	Hauteur de la fourche à la portée maximale et grande hauteur de vidage entièrement déployé (34°)	mm	1 511	1 577	1 789	1 519	1 613	1 795
		ft/in	4'10"	5'2"	5'9"	4'10"	5'3"	5'9"
	Portée avec bras de manutention et godet à l'horizontale	mm	3 929	4 009	4 229	3 949	4 029	4 249
		ft/in	12'10"	13'1"	13'10"	12'11"	13'2"	13'11"
A†	Profondeur d'excavation	mm	59	59	59	59	59	59
		in	2,3"	2,3"	2,3"	2,3"	2,3"	2,3"
12†	Longueur hors tout	mm	10 246	10 326	10 546	10 266	10 346	10 566
		ft/in	33'8"	33'11"	34'8"	33'9"	34'0"	34'8"
B†	Hauteur hors tout à la portée maximale et grande hauteur de vidage entièrement déployé (34°)	mm	7 948	8 008	8 197	7 967	8 027	8 216
		ft/in	26'1"	26'3"	26'9"	26'1"	26'3"	26'10"
	Rayon de braquage de la chargeuse avec godet en position de transport	mm	8 062	8 223	8 300	8 071	8 232	8 310
		ft/in	26'6"	27'0"	27'3"	26'6"	27'1"	27'4"
	Charge limite d'équilibre statique, en ligne (avec déflexion des pneus)	kg	15 081	14 833	14 546	14 628	14 379	14 095
		lb	33 239	32 693	32 061	32 240	31 691	31 067
	Charge limite d'équilibre statique, en ligne (sans déflexion des pneus)	kg	16 200	15 961	15 704	15 735	15 495	15 239
		lb	35 705	35 180	34 612	34 681	34 151	33 588
	Charge limite d'équilibre statique, avec articulation (avec déflexion des pneus)	kg	12 939	12 692	12 410	12 492	12 245	11 966
		lb	28 518	27 974	27 352	27 534	26 988	26 373
	Charge limite d'équilibre statique avec articulation (sans déflexion des pneus)	kg	14 080	13 843	13 589	13 623	13 383	13 131
		lb	31 034	30 510	29 950	30 025	29 497	28 941
	Force d'arrachage (§)	kN	102	96	85	100	95	84
		lbf	22 962	21 744	19 238	22 679	21 477	19 012
	Poids en ordre de marche*	kg	25 953	26 169	26 376	26 431	26 647	26 854
		lb	57 199	57 675	58 131	58 254	58 730	59 187

* Les charges limites d'équilibre statique et les poids en ordre de marche indiqués correspondent à une machine configurée avec des pneus à carcasse radiale Bridgestone 26.5R25 VJT L3, le plein de tous les liquides, le poids d'un conducteur, un contrepoids standard, la commande antitangage, un système de démarrage à froid, des garde-boue pour le déplacement sur route, Product Link™, un blocage de différentiel manuel/des essieux non protégés (avant et arrière), le blindage du groupe motopropulseur, la direction auxiliaire et l'ensemble insonorisation.

† Illustration avec tableaux des dimensions.

***Les spécifications du godet pour roche sont indiquées sur les pneus à carcasse radiale Bridgestone 26.5R25 VSDL 5.

(§) Mesurée à 100 mm (4") en arrière de la lame de coupe, en prenant la charnière du godet comme point pivot, conformément à la norme ISO 14397-2:2007.

(Avec déflexion des pneus) Conformité parfaite à la norme ISO 14397-1:2007, paragraphes 1 à 6, qui autorise un écart de 2 % entre les résultats des calculs et des tests.

(Sans déflexion des pneus) Conformité à la norme ISO 14397-1:2007, paragraphes 1 à 5.

D'autres godets sont disponibles et les offres varient en fonction de la région. Veuillez contacter votre concessionnaire Cat pour en savoir plus.

Caractéristiques de fonctionnement : godets *(suite)*

Timonerie			Timonerie de pelle pour manutention de granulats			
Type de godet			Normal GP : à claveter			
	Type de lame		Lames de coupe à boulonner	Dents et segments	Lames de coupe à boulonner	Dents et segments
	Capacité nominale	m^3	3,80	3,80	4,00	4,00
		yd^3	5,00	5,00	5,25	5,25
	Capacité nominale : facteur de remplissage de 110 %	m^3	4,20	4,20	4,40	4,40
		yd^3	5,50	5,50	5,75	5,75
	Largeur	mm	3 220	3 301	3 220	3 301
		ft/in	10'6"	10'9"	10'6"	10'9"
16†	Hauteur de vidage à portée maximale, vidage à 45°	mm	3 077	2 901	3 068	2 892
		ft/in	10'1"	9'6"	10'0"	9'5"
17†	Portée au levage maximal et vidage à 45°	mm	1 289	1 422	1 296	1 427
		ft/in	4'2"	4'7"	4'3"	4'8"
	Portée avec bras de manutention et godet à l'horizontale	mm	2 701	2 916	2 712	2 926
		ft/in	8'10"	9'6"	8'10"	9'7"
A†	Profondeur d'excavation	mm	114	114	114	114
		in	4,5"	4,5"	4,5"	4,5"
12†	Longueur hors tout	mm	8 919	9 173	8 931	9 184
		ft/in	29'4"	30'2"	29'4"	30'2"
B†	Hauteur hors tout avec godet au levage maximal	mm	5 787	5 787	5 898	5 898
		ft/in	19'0"	19'0"	19'5"	19'5"
	Rayon de braquage de la chargeuse avec godet en position de transport	mm	7 488	7 597	7 491	7 600
		ft/in	24'7"	25'0"	24'7"	25'0"
	Charge limite d'équilibre statique, en ligne (avec déflexion des pneus)	kg	18 678	18 379	18 662	18 426
		lb	41 167	40 509	41 133	40 612
	Charge limite d'équilibre statique, en ligne (sans déflexion des pneus)	kg	19 935	19 616	19 930	19 690
		lb	43 938	43 235	43 927	43 398
	Charge limite d'équilibre statique, avec articulation (avec déflexion des pneus)	kg	16 378	16 086	16 358	16 121
		lb	36 097	35 455	36 054	35 531
	Charge limite d'équilibre statique avec articulation (sans déflexion des pneus)	kg	17 647	17 337	17 638	17 397
		lb	38 895	38 210	38 875	38 344
	Force d'arrachage (§)	kN	187	185	185	183
		lbf	42 167	41 580	41 712	41 134
	Poids en ordre de marche*	kg	23 739	23 913	23 791	23 962
		lb	52 321	52 704	52 435	52 812

* Les charges limites d'équilibre statique et les poids en ordre de marche indiqués correspondent à une machine configurée avec des pneus à carcasse radiale Bridgestone 26.5R25 VJT L3, le plein de tous les liquides, le poids d'un conducteur, un contrepoids standard, la commande antitangage, un système de démarrage à froid, des garde-boue pour le déplacement sur route, Product Link™, un blocage de différentiel manuel/des essieux non protégés (avant et arrière), le blindage du groupe motopropulseur, la direction auxiliaire et l'ensemble insonorisation.

† Illustration avec tableaux des dimensions.

** La configuration de la chargeuse sur pneus pour manutention de granulats n'est pas compatible avec les godets roche et les grandes hauteurs de levage.

(§) Mesurée à 100 mm (4") en arrière de la lame de coupe, en prenant la charnière du godet comme point pivot, conformément à la norme ISO 14397-2:2007.

(Avec déflexion des pneus) Conformité parfaite à la norme ISO 14397-1:2007, paragraphes 1 à 6, qui autorise un écart de 2 % entre les résultats des calculs et des tests.

(Sans déflexion des pneus) Conformité à la norme ISO 14397-1:2007, paragraphes 1 à 5.

D'autres godets sont disponibles et les offres varient en fonction de la région. Veuillez contacter votre concessionnaire Cat pour en savoir plus.

Caractéristiques de fonctionnement : godets *(suite)*

Timonerie			Timonerie de pelle pour manutention de granulats			
Type de godet			Normal GP : à claveter			
Type de lame			Lames de coupe à boulonner	Dents et segments	Lames de coupe à boulonner	Dents et segments
	Capacité nominale	m^3	4,20	4,20	4,60	4,60
		yd^3	5,50	5,50	6,00	6,00
	Capacité nominale : facteur de remplissage de 110 %	m^3	4,60	4,60	5,10	5,10
		yd^3	6,00	6,00	6,75	6,75
	Largeur	mm	3 220	3 301	3 264	3 301
		ft/in	10'6"	10'9"	10'8"	10'9"
16†	Hauteur de vidage à portée maximale, vidage à 45°	mm	3 001	2 832	2 987	2 829
		ft/in	9'10"	9'3"	9'9"	9'3"
17†	Portée au levage maximal et vidage à 45°	mm	1 350	1 487	1 361	1 497
		ft/in	4'5"	4'10"	4'5"	4'10"
	Portée avec bras de manutention et godet à l'horizontale	mm	2 800	3 015	2 818	3 024
		ft/in	9'2"	9'10"	9'2"	9'11"
A†	Profondeur d'excavation	mm	114	114	114	114
		in	4,5"	4,5"	4,5"	4,5"
12†	Longueur hors tout	mm	9 018	9 262	9 037	9 267
		ft/in	29'8"	30'5"	29'8"	30'5"
B†	Hauteur hors tout avec godet au levage maximal	mm	5 898	5 898	6 021	6 021
		ft/in	19'5"	19'5"	19'10"	19'10"
	Rayon de braquage de la chargeuse avec godet en position de transport	mm	7 512	7 618	7 537	7 618
		ft/in	24'8"	25'0"	24'9"	25'0"
	Charge limite d'équilibre statique, en ligne (avec déflexion des pneus)	kg	18 449	18 244	18 444	18 136
		lb	40 661	40 211	40 651	39 972
	Charge limite d'équilibre statique, en ligne (sans déflexion des pneus)	kg	19 708	19 500	19 733	19 419
		lb	43 436	42 979	43 491	42 801
	Charge limite d'équilibre statique, avec articulation (avec déflexion des pneus)	kg	16 160	15 955	16 143	15 836
		lb	35 617	35 165	35 579	34 903
	Charge limite d'équilibre statique avec articulation (sans déflexion des pneus)	kg	17 432	17 224	17 444	17 131
		lb	38 420	37 961	38 447	37 758
	Force d'arrachage (§)	kN	173	171	170	167
		lbf	38 999	38 523	38 302	37 614
	Poids en ordre de marche*	kg	23 847	23 992	23 930	24 102
		lb	52 559	52 878	52 741	53 120

* Les charges limites d'équilibre statique et les poids en ordre de marche indiqués correspondent à une machine configurée avec des pneus à carcasse radiale Bridgestone 26.5R25 VJT L3, le plein de tous les liquides, le poids d'un conducteur, un contrepoids standard, la commande antitangage, un système de démarrage à froid, des garde-boue pour le déplacement sur route, Product Link™, un blocage de différentiel manuel/des essieux non protégés (avant et arrière), le blindage du groupe motopropulseur, la direction auxiliaire et l'ensemble insonorisation.

† Illustration avec tableaux des dimensions.

** La configuration de la chargeuse sur pneus pour manutention de granulats n'est pas compatible avec les godets roche et les grandes hauteurs de levage.

(§) Mesurée à 100 mm (4") en arrière de la lame de coupe, en prenant la charnière du godet comme point pivot, conformément à la norme ISO 14397-2:2007.

(Avec déflexion des pneus) Conformité parfaite à la norme ISO 14397-1:2007, paragraphes 1 à 6, qui autorise un écart de 2 % entre les résultats des calculs et des tests.

(Sans déflexion des pneus) Conformité à la norme ISO 14397-1:2007, paragraphes 1 à 5.

D'autres godets sont disponibles et les offres varient en fonction de la région. Veuillez contacter votre concessionnaire Cat pour en savoir plus.

Caractéristiques de fonctionnement : godets *(suite)*

Timonerie		Timonerie de pelle pour manutention de granulats			
Type de godet		Normal GP - À crochets – Fusion			
Type de lame		Lames de coupe à boulonner	Dents et segments	Lames de coupe à boulonner	Dents et segments
Capacité nominale	m³	3,80	3,80	4,00	4,00
	yd³	5,00	5,00	5,25	5,25
Capacité nominale : facteur de remplissage de 110 %	m³	4,20	4,20	4,40	4,40
	yd³	5,50	5,50	5,75	5,75
Largeur	mm	3 220	3 271	3 201	3 201
	ft/in	10'6"	10'8"	10'6"	10'6"
16† Hauteur de vidage à portée maximale, vidage à 45°	mm	3 048	2 896	3 035	2 880
	ft/in	10'0"	9'6"	9'11"	9'5"
17† Portée au levage maximal et vidage à 45°	mm	1 324	1 463	1 327	1 468
	ft/in	4'4"	4'9"	4'4"	4'9"
Portée avec bras de manutention et godet à l'horizontale	mm	2 745	2 950	2 757	2 965
	ft/in	9'0"	9'8"	9'0"	9'8"
A† Profondeur d'excavation	mm	114	114	84	84
	in	4,5"	4,5"	3,3"	3,3"
12† Longueur hors tout	mm	8 964	9 189	8 979	9 208
	ft/in	29'5"	30'2"	29'6"	30'3"
B† Hauteur hors tout avec godet au levage maximal	mm	5 813	5 813	5 929	5 929
	ft/in	19'1"	19'1"	19'6"	19'6"
Rayon de braquage de la chargeuse avec godet en position de transport	mm	7 512	7 601	7 508	7 575
	ft/in	24'8"	25'0"	24'8"	24'11"
Charge limite d'équilibre statique, en ligne (avec déflexion des pneus)	kg	18 079	17 897	18 029	17 814
	lb	39 846	39 445	39 736	39 262
Charge limite d'équilibre statique, en ligne (sans déflexion des pneus)	kg	19 309	19 125	19 274	19 056
	lb	42 559	42 153	42 480	41 999
Charge limite d'équilibre statique, avec articulation (avec déflexion des pneus)	kg	15 807	15 625	15 757	15 542
	lb	34 840	34 438	34 730	34 256
Charge limite d'équilibre statique avec articulation (sans déflexion des pneus)	kg	17 052	16 867	17 015	16 798
	lb	37 582	37 176	37 503	37 023
Force d'arrachage (§)	kN	180	179	190	188
	lbf	40 648	40 284	42 726	42 275
Poids en ordre de marche*	kg	24 154	24 292	24 202	24 364
	lb	53 235	53 539	53 341	53 698

* Les charges limites d'équilibre statique et les poids en ordre de marche indiqués correspondent à une machine configurée avec des pneus à carcasse radiale Bridgestone 26.5R25 VJT L3, le plein de tous les liquides, le poids d'un conducteur, un contrepoids standard, la commande antitangage, un système de démarrage à froid, des garde-boue pour le déplacement sur route, Product Link™, un blocage de différentiel manuel/des essieux non protégés (avant et arrière), le blindage du groupe motopropulseur, la direction auxiliaire et l'ensemble insonorisation.

† Illustration avec tableaux des dimensions.

** La configuration de la chargeuse sur pneus pour manutention de granulats n'est pas compatible avec les godets roche et les grandes hauteurs de levage.

(§) Mesurée à 100 mm (4") en arrière de la lame de coupe, en prenant la charnière du godet comme point pivot, conformément à la norme ISO 14397-2:2007.

(Avec déflexion des pneus) Conformité parfaite à la norme ISO 14397-1:2007, paragraphes 1 à 6, qui autorise un écart de 2 % entre les résultats des calculs et des tests.

(Sans déflexion des pneus) Conformité à la norme ISO 14397-1:2007, paragraphes 1 à 5.

D'autres godets sont disponibles et les offres varient en fonction de la région. Veuillez contacter votre concessionnaire Cat pour en savoir plus.

Caractéristiques de fonctionnement : godets *(suite)*

Timonerie			Timonerie de pelle pour manutention de granulats			
Type de godet			Normal GP - À crochets – Fusion			
	Type de lame		Lames de coupe à boulonner	Dents et segments	Lames de coupe à boulonner	Dents et segments
	Capacité nominale	m^3	4,20	4,20	4,60	4,60
		yd^3	5,50	5,50	6,00	6,00
	Capacité nominale : facteur de remplissage de 110 %	m^3	4,60	4,60	5,10	5,10
		yd^3	6,00	6,00	6,75	6,75
	Largeur	mm	3 220	3 271	3 220	3 271
		ft/in	10'6"	10'8"	10'6"	10'8"
16†	Hauteur de vidage à portée maximale, vidage à 45°	mm	2 970	2 816	2 957	2 803
		ft/in	9'8"	9'2"	9'8"	9'2"
17†	Portée au levage maximal et vidage à 45°	mm	1 395	1 533	1 398	1 535
		ft/in	4'6"	5'0"	4'7"	5'0"
	Portée avec bras de manutention et godet à l'horizontale	mm	2 855	3 059	2 865	3 070
		ft/in	9'4"	10'0"	9'4"	10'0"
A†	Profondeur d'excavation	mm	106	106	113	113
		in	4,2"	4,2"	4,4"	4,4"
12†	Longueur hors tout	mm	9 067	9 292	9 083	9 308
		ft/in	29'9"	30'6"	29'10"	30'7"
B†	Hauteur hors tout avec godet au levage maximal	mm	5 970	5 970	6 048	6 048
		ft/in	19'8"	19'8"	19'11"	19'11"
	Rayon de braquage de la chargeuse avec godet en position de transport	mm	7 539	7 629	7 544	7 634
		ft/in	24'9"	25'1"	24'9"	25'1"
	Charge limite d'équilibre statique, en ligne (avec déflexion des pneus)	kg	17 792	17 609	17 935	17 749
		lb	39 214	38 811	39 530	39 120
	Charge limite d'équilibre statique, en ligne (sans déflexion des pneus)	kg	19 021	18 836	19 213	19 024
		lb	41 923	41 515	42 346	41 930
	Charge limite d'équilibre statique, avec articulation (avec déflexion des pneus)	kg	15 543	15 360	15 655	15 468
		lb	34 257	33 854	34 503	34 093
	Charge limite d'équilibre statique avec articulation (sans déflexion des pneus)	kg	16 786	16 601	16 944	16 756
		lb	36 998	36 590	37 346	36 930
	Force d'arrachage (§)	kN	166	164	164	163
		lbf	37 396	37 040	37 021	36 663
	Poids en ordre de marche*	kg	24 218	24 355	24 332	24 470
		lb	53 375	53 679	53 627	53 930

* Les charges limites d'équilibre statique et les poids en ordre de marche indiqués correspondent à une machine configurée avec des pneus à carcasse radiale Bridgestone 26.5R25 VJT L3, le plein de tous les liquides, le poids d'un conducteur, un contrepoids standard, la commande antitangage, un système de démarrage à froid, des garde-boue pour le déplacement sur route, Product Link™, un blocage de différentiel manuel/des essieux non protégés (avant et arrière), le blindage du groupe motopropulseur, la direction auxiliaire et l'ensemble insonorisation.

† Illustration avec tableaux des dimensions.

** La configuration de la chargeuse sur pneus pour manutention de granulats n'est pas compatible avec les godets roche et les grandes hauteurs de levage.

(§) Mesurée à 100 mm (4") en arrière de la lame de coupe, en prenant la charnière du godet comme point pivot, conformément à la norme ISO 14397-2:2007.

(Avec déflexion des pneus) Conformité parfaite à la norme ISO 14397-1:2007, paragraphes 1 à 6, qui autorise un écart de 2 % entre les résultats des calculs et des tests.

(Sans déflexion des pneus) Conformité à la norme ISO 14397-1:2007, paragraphes 1 à 5.

D'autres godets sont disponibles et les offres varient en fonction de la région. Veuillez contacter votre concessionnaire Cat pour en savoir plus.

Caractéristiques de fonctionnement : godets *(suite)*

Timonerie		Timonerie de pelle pour manutention de granulats			
Type de godet		Fond plat – À claveter			
Type de lame		Lames de coupe à boulonner	Dents et segments	Lames de coupe à boulonner	Dents et segments
Capacité nominale	m³	4,20	4,20	4,40	4,40
	yd³	5,50	5,50	5,75	5,75
Capacité nominale : facteur de remplissage de 110 %	m³	4,60	4,60	4,80	4,80
	yd³	6,00	6,00	6,25	6,25
Largeur	mm	3 220	3 271,4	3 220	3 271,4
	ft/in	10'6"	10'8"	10'6"	10'8"
16† Hauteur de vidage à portée maximale, vidage à 45°	mm	2 959	2 797	2 931	2 768
	ft/in	9'8"	9'2"	9'7"	9'1"
17† Portée au levage maximal et vidage à 45°	mm	1 242	1 369	1 271	1 398
	ft/in	4'0"	4'5"	4'2"	4'7"
Portée avec bras de manutention et godet à l'horizontale	mm	2 771	2 975	2 811	3 015
	ft/in	9'1"	9'9"	9'2"	9'10"
A† Profondeur d'excavation	mm	114	114	114	114
	in	4,5"	4,5"	4,5"	4,5"
12† Longueur hors tout	mm	8 989	9 215	9 029	9 255
	ft/in	29'6"	30'3"	29'8"	30'5"
B† Hauteur hors tout avec godet au levage maximal	mm	5 911	5 911	5 941	5 941
	ft/in	19'5"	19'5"	19'6"	19'6"
Rayon de braquage de la chargeuse avec godet en position de transport	mm	7 504	7 589	7 514	7 599
	ft/in	24'8"	24'11"	24'8"	25'0"
Charge limite d'équilibre statique, en ligne (avec déflexion des pneus)	kg	18 362	18 179	18 280	18 096
	lb	40 470	40 067	40 289	39 884
Charge limite d'équilibre statique, en ligne (sans déflexion des pneus)	kg	19 598	19 413	19 522	19 336
	lb	43 194	42 786	43 028	42 618
Charge limite d'équilibre statique, avec articulation (avec déflexion des pneus)	kg	16 088	15 905	16 008	15 824
	lb	35 460	35 056	35 282	34 877
Charge limite d'équilibre statique avec articulation (sans déflexion des pneus)	kg	17 338	17 153	17 264	17 078
	lb	38 213	37 805	38 051	37 641
Force d'arrachage (§)	kN	177	175	171	170
	lbf	39 850	39 488	38 633	38 273
Poids en ordre de marche*	kg	23 844	23 982	23 898	24 036
	lb	52 552	52 856	52 670	52 974

* Les charges limites d'équilibre statique et les poids en ordre de marche indiqués correspondent à une machine configurée avec des pneus à carcasse radiale Bridgestone 26.5R25 VJT L3, le plein de tous les liquides, le poids d'un conducteur, un contrepoids standard, la commande antitangage, un système de démarrage à froid, des garde-boue pour le déplacement sur route, Product Link™, un blocage de différentiel manuel/des essieux non protégés (avant et arrière), le blindage du groupe motopropulseur, la direction auxiliaire et l'ensemble insonorisation.

† Illustration avec tableaux des dimensions.

** La configuration de la chargeuse sur pneus pour manutention de granulats n'est pas compatible avec les godets roche et les grandes hauteurs de levage.

(§) Mesurée à 100 mm (4") en arrière de la lame de coupe, en prenant la charnière du godet comme point pivot, conformément à la norme ISO 14397-2:2007.

(Avec déflexion des pneus) Conformité parfaite à la norme ISO 14397-1:2007, paragraphes 1 à 6, qui autorise un écart de 2 % entre les résultats des calculs et des tests.

(Sans déflexion des pneus) Conformité à la norme ISO 14397-1:2007, paragraphes 1 à 5.

D'autres godets sont disponibles et les offres varient en fonction de la région. Veuillez contacter votre concessionnaire Cat pour en savoir plus.

Caractéristiques de fonctionnement : godets *(suite)*

Timonerie			Timonerie de pelle pour manutention de granulats			
Type de godet			Fond plat – À claveter			
	Type de lame		Lames de coupe à boulonner	Dents et segments	Lames de coupe à boulonner	Dents et segments
	Capacité nominale	m³	4,60	4,60	4,80	4,80
		yd³	6,00	6,00	6,25	6,25
	Capacité nominale : facteur de remplissage de 110 %	m³	5,10	5,10	5,30	5,30
		yd³	6,75	6,75	7,00	7,00
	Largeur	mm	3 220	3 271,4	3 220	3 271,4
		ft/in	10'6"	10'8"	10'6"	10'8"
16†	Hauteur de vidage à portée maximale, vidage à 45°	mm	2 903	2 740	2 875	2 712
		ft/in	9'6"	8'11"	9'5"	8'10"
17†	Portée au levage maximal et vidage à 45°	mm	1 299	1 426	1 327	1 454
		ft/in	4'3"	4'8"	4'4"	4'9"
	Portée avec bras de manutention et godet à l'horizontale	mm	2 851	3 055	2 891	3 095
		ft/in	9'4"	10'0"	9'5"	10'1"
A†	Profondeur d'excavation	mm	114	114	114	114
		in	4,5"	4,5"	4,5"	4,5"
12†	Longueur hors tout	mm	9 069	9 295	9 109	9 335
		ft/in	29'10"	30'6"	29'11"	30'8"
B†	Hauteur hors tout avec godet au levage maximal	mm	5 992	5 992	6 033	6 033
		ft/in	19'8"	19'8"	19'10"	19'10"
	Rayon de braquage de la chargeuse avec godet en position de transport	mm	7 524	7 610	7 534	7 620
		ft/in	24'9"	25'0"	24'9"	25'0"
	Charge limite d'équilibre statique, en ligne (avec déflexion des pneus)	kg	18 215	18 030	18 140	17 954
		lb	40 147	39 740	39 981	39 572
	Charge limite d'équilibre statique, en ligne (sans déflexion des pneus)	kg	19 465	19 278	19 396	19 208
		lb	42 901	42 488	42 750	42 335
	Charge limite d'équilibre statique, avec articulation (avec déflexion des pneus)	kg	15 946	15 761	15 873	15 687
		lb	35 145	34 737	34 984	34 574
	Charge limite d'équilibre statique avec articulation (sans déflexion des pneus)	kg	17 209	17 021	17 142	16 954
		lb	37 928	37 516	37 782	37 367
	Force d'arrachage (§)	kN	166	165	162	160
		lbf	37 495	37 136	36 405	36 047
	Poids en ordre de marche*	kg	23 932	24 070	23 979	24 116
		lb	52 746	53 050	52 848	53 152

* Les charges limites d'équilibre statique et les poids en ordre de marche indiqués correspondent à une machine configurée avec des pneus à carcasse radiale Bridgestone 26.5R25 VJT L3, le plein de tous les liquides, le poids d'un conducteur, un contrepoids standard, la commande antitangage, un système de démarrage à froid, des garde-boue pour le déplacement sur route, Product Link™, un blocage de différentiel manuel/des essieux non protégés (avant et arrière), le blindage du groupe motopropulseur, la direction auxiliaire et l'ensemble insonorisation.

† Illustration avec tableaux des dimensions.

** La configuration de la chargeuse sur pneus pour manutention de granulats n'est pas compatible avec les godets roche et les grandes hauteurs de levage.

(§) Mesurée à 100 mm (4") en arrière de la lame de coupe, en prenant la charnière du godet comme point pivot, conformément à la norme ISO 14397-2:2007.

(Avec déflexion des pneus) Conformité parfaite à la norme ISO 14397-1:2007, paragraphes 1 à 6, qui autorise un écart de 2 % entre les résultats des calculs et des tests.

(Sans déflexion des pneus) Conformité à la norme ISO 14397-1:2007, paragraphes 1 à 5.

D'autres godets sont disponibles et les offres varient en fonction de la région. Veuillez contacter votre concessionnaire Cat pour en savoir plus.

Caractéristiques de fonctionnement : godets *(suite)*

Timonerie		Timonerie de pelle pour manutention de granulats			
Type de godet		Fond plat – À claveter – Abrasion			Fond plat – À claveter – Matériau léger
Type de lame		Lames de coupe à boulonner	Lames de coupe à boulonner	Lames de coupe à boulonner	Lames de coupe à boulonner
Capacité nominale	m^3	4,40	4,60	4,80	6,00
	yd^3	5,75	6,00	6,25	7,75
Capacité nominale : facteur de remplissage de 110 %	m^3	4,80	5,10	5,30	6,60
	yd^3	6,25	6,75	7,00	8,75
Largeur	mm	3 220	3 220	3 230	3 405
	ft/in	10'6"	10'6"	10'7"	11'2"
16† Hauteur de vidage à portée maximale, vidage à 45°	mm	2 932	2 903	2 875	2 753
	ft/in	9'7"	9'6"	9'5"	9'0"
17† Portée au levage maximal et vidage à 45°	mm	1 269	1 299	1 320	1 428
	ft/in	4'1"	4'3"	4'3"	4'8"
Portée avec bras de manutention et godet à l'horizontale	mm	2 809	2 851	2 886	3 048
	ft/in	9'2"	9'4"	9'5"	10'0"
A† Profondeur d'excavation	mm	114	114	119	89
	in	4,5"	4,5"	4,7"	3,5"
12† Longueur hors tout	mm	9 028	9 069	9 108	9 278
	ft/in	29'8"	29'10"	29'11"	30'6"
B† Hauteur hors tout avec godet au levage maximal	mm	5 943	5 992	6 033	6 505
	ft/in	19'6"	19'8"	19'10"	21'5"
Rayon de braquage de la chargeuse avec godet en position de transport	mm	7 513	7 524	7 539	7 675
	ft/in	24'8"	24'9"	24'9"	25'3"
Charge limite d'équilibre statique, en ligne (avec déflexion des pneus)	kg	18 163	18 067	18 002	17 521
	lb	40 031	39 819	39 678	38 616
Charge limite d'équilibre statique, en ligne (sans déflexion des pneus)	kg	19 406	19 315	19 256	18 796
	lb	42 772	42 571	42 441	41 428
Charge limite d'équilibre statique, avec articulation (avec déflexion des pneus)	kg	15 890	15 797	15 735	15 263
	lb	35 021	34 817	34 680	33 639
Charge limite d'équilibre statique avec articulation (sans déflexion des pneus)	kg	17 147	17 059	17 002	16 552
	lb	37 792	37 598	37 474	36 481
Force d'arrachage (§)	kN	171	166	161	152
	lbf	38 560	37 355	36 323	34 227
Poids en ordre de marche*	kg	24 026	24 078	24 088	24 413
	lb	52 953	53 067	53 089	53 806

* Les charges limites d'équilibre statique et les poids en ordre de marche indiqués correspondent à une machine configurée avec des pneus à carcasse radiale Bridgestone 26.5R25 VJT L3, le plein de tous les liquides, le poids d'un conducteur, un contrepoids standard, la commande antitangage, un système de démarrage à froid, des garde-boue pour le déplacement sur route, Product Link™, un blocage de différentiel manuel/des essieux non protégés (avant et arrière), le blindage du groupe motopropulseur, la direction auxiliaire et l'ensemble insonorisation.

† Illustration avec tableaux des dimensions.

** La configuration de la chargeuse sur pneus pour manutention de granulats n'est pas compatible avec les godets roche et les grandes hauteurs de levage.

(§) Mesurée à 100 mm (4") en arrière de la lame de coupe, en prenant la charnière du godet comme point pivot, conformément à la norme ISO 14397-2:2007.

(Avec déflexion des pneus) Conformité parfaite à la norme ISO 14397-1:2007, paragraphes 1 à 6, qui autorise un écart de 2 % entre les résultats des calculs et des tests.

(Sans déflexion des pneus) Conformité à la norme ISO 14397-1:2007, paragraphes 1 à 5.

D'autres godets sont disponibles et les offres varient en fonction de la région. Veuillez contacter votre concessionnaire Cat pour en savoir plus.

Caractéristiques de fonctionnement : godets *(suite)*

Timonerie		Timonerie de pelle pour manutention de granulats			
Type de godet		Fond plat – À accrocher – Fusion			
Type de lame		Lames de coupe à boulonner	Dents et segments	Lames de coupe à boulonner	Dents et segments
Capacité nominale	m³	4,20	4,20	4,40	4,40
	yd³	5,50	5,50	5,75	5,75
Capacité nominale : facteur de remplissage de 110 %	m³	4,60	4,60	4,80	4,80
	yd³	6,00	6,00	6,25	6,25
Largeur	mm	3 220	3 271,4	3 220	3 271,4
	ft/in	10'6"	10'8"	10'6"	10'8"
16† Hauteur de vidage à portée maximale, vidage à 45°	mm	2 909	2 746	2 882	2 719
	ft/in	9'6"	9'0"	9'5"	8'11"
17† Portée au levage maximal et vidage à 45°	mm	1 293	1 420	1 320	1 447
	ft/in	4'2"	4'7"	4'3"	4'8"
Portée avec bras de manutention et godet à l'horizontale	mm	2 842	3 047	2 881	3 085
	ft/in	9'3"	9'11"	9'5"	10'1"
A† Profondeur d'excavation	mm	114	114	114	114
	in	4,5"	4,5"	4,5"	4,5"
12† Longueur hors tout	mm	9 061	9 286	9 099	9 325
	ft/in	29'9"	30'6"	29'11"	30'8"
B† Hauteur hors tout avec godet au levage maximal	mm	5 953	5 953	5 983	5 983
	ft/in	19'7"	19'7"	19'8"	19'8"
Rayon de braquage de la chargeuse avec godet en position de transport	mm	7 538	7 628	7 549	7 639
	ft/in	24'9"	25'1"	24'10"	25'1"
Charge limite d'équilibre statique, en ligne (avec déflexion des pneus)	kg	17 673	17 490	17 596	17 412
	lb	38 951	38 549	38 781	38 377
Charge limite d'équilibre statique, en ligne (sans déflexion des pneus)	kg	18 893	18 709	18 823	18 638
	lb	41 642	41 235	41 486	41 078
Charge limite d'équilibre statique, avec articulation (avec déflexion des pneus)	kg	15 432	15 249	15 356	15 173
	lb	34 012	33 610	33 846	33 441
Charge limite d'équilibre statique avec articulation (sans déflexion des pneus)	kg	16 667	16 483	16 598	16 412
	lb	36 735	36 328	36 582	36 174
Force d'arrachage (§)	kN	167	166	162	161
	lbf	37 690	37 331	36 614	36 256
Poids en ordre de marche*	kg	24 303	24 441	24 358	24 496
	lb	53 564	53 868	53 684	53 988

* Les charges limites d'équilibre statique et les poids en ordre de marche indiqués correspondent à une machine configurée avec des pneus à carcasse radiale Bridgestone 26.5R25 VJT L3, le plein de tous les liquides, le poids d'un conducteur, un contrepoids standard, la commande antitangage, un système de démarrage à froid, des garde-boue pour le déplacement sur route, Product Link™, un blocage de différentiel manuel/des essieux non protégés (avant et arrière), le blindage du groupe motopropulseur, la direction auxiliaire et l'ensemble insonorisation.

† Illustration avec tableaux des dimensions.

** La configuration de la chargeuse sur pneus pour manutention de granulats n'est pas compatible avec les godets roche et les grandes hauteurs de levage.

(§) Mesurée à 100 mm (4") en arrière de la lame de coupe, en prenant la charnière du godet comme point pivot, conformément à la norme ISO 14397-2:2007.

(Avec déflexion des pneus) Conformité parfaite à la norme ISO 14397-1:2007, paragraphes 1 à 6, qui autorise un écart de 2 % entre les résultats des calculs et des tests.

(Sans déflexion des pneus) Conformité à la norme ISO 14397-1:2007, paragraphes 1 à 5.

D'autres godets sont disponibles et les offres varient en fonction de la région. Veuillez contacter votre concessionnaire Cat pour en savoir plus.

Caractéristiques de fonctionnement : godets *(suite)*

Timonerie		Timonerie de pelle pour manutention de granulats	
Type de godet		Décharge latérale – À claveter	Décharge latérale – À crochets – Fusion
Type de lame		Lames de coupe à boulonner	Lames de coupe à boulonner
Capacité nominale	m³	3,63	3,63
	yd³	4,75	4,75
Capacité nominale : facteur de remplissage de 110 %	m³	4,00	4,00
	yd³	5,25	5,25
Largeur	mm	3 677	3 677
	ft/in	12'0"	12'0"
16† Hauteur de vidage à portée maximale, vidage à 45°	mm	2 899	2 852
	ft/in	9'6"	9'4"
17† Portée au levage maximal et vidage à 45°	mm	1 294	1 370
	ft/in	4'2"	4'5"
Portée avec bras de manutention et godet à l'horizontale	mm	2 850	2 937
	ft/in	9'4"	9'7"
A† Profondeur d'excavation	mm	120	100
	in	4,7"	3,9"
12† Longueur hors tout	mm	9 074	9 144
	ft/in	29'10"	30'0"
B† Hauteur hors tout avec godet au levage maximal	mm	5 786	5 855
	ft/in	19'0"	19'3"
Rayon de braquage de la chargeuse avec godet en position de transport	mm	7 722	7 832
	ft/in	25'4"	25'9"
Charge limite d'équilibre statique, en ligne (avec déflexion des pneus)	kg	17 133	15 268
	lb	37 763	33 651
Charge limite d'équilibre statique, en ligne (sans déflexion des pneus)	kg	18 315	16 247
	lb	40 368	35 808
Charge limite d'équilibre statique, avec articulation (avec déflexion des pneus)	kg	14 955	13 269
	lb	32 960	29 245
Charge limite d'équilibre statique avec articulation (sans déflexion des pneus)	kg	16 153	14 267
	lb	35 602	31 446
Force d'arrachage (§)	kN	165	155
	lbf	37 103	34 916
Poids en ordre de marche*	kg	24 286	24 823
	lb	53 525	54 709

* Les charges limites d'équilibre statique et les poids en ordre de marche indiqués correspondent à une machine configurée avec des pneus à carcasse radiale Bridgestone 26.5R25 VJT L3, le plein de tous les liquides, le poids d'un conducteur, un contrepoids standard, la commande antitangage, un système de démarrage à froid, des garde-boue pour le déplacement sur route, Product Link™, un blocage de différentiel manuel/des essieux non protégés (avant et arrière), le blindage du groupe motopropulseur, la direction auxiliaire et l'ensemble insonorisation.

† Illustration avec tableaux des dimensions.

** La configuration de la chargeuse sur pneus pour manutention de granulats n'est pas compatible avec les godets roche et les grandes hauteurs de levage.

(§) Mesurée à 100 mm (4") en arrière de la lame de coupe, en prenant la charnière du godet comme point pivot, conformément à la norme ISO 14397-2:2007.

(Avec déflexion des pneus) Conformité parfaite à la norme ISO 14397-1:2007, paragraphes 1 à 6, qui autorise un écart de 2 % entre les résultats des calculs et des tests.

(Sans déflexion des pneus) Conformité à la norme ISO 14397-1:2007, paragraphes 1 à 5.

D'autres godets sont disponibles et les offres varient en fonction de la région. Veuillez contacter votre concessionnaire Cat pour en savoir plus.

Caractéristiques de fonctionnement : godets *(suite)*

Timonerie		Timonerie de pelle pour manutention de granulats				
Type de godet		Grande hauteur de vidage – À claveter			Grande hauteur de vidage – À crochets – Fusion	
Type de lame		Lames de coupe à boulonner	Lames de coupe à boulonner	Lames de coupe à boulonner	Lames de coupe à boulonner	Lames de coupe à boulonner
Capacité nominale	m^3	7,60	9,20	11,10	7,60	9,20
	yd^3	10,00	12,00	14,50	10,00	12,00
Capacité nominale : facteur de remplissage de 110 %	m^3	8,40	10,10	12,20	8,40	10,10
	yd^3	11,00	13,25	16,00	11,00	13,25
Largeur	mm	3 350	3 656	3 656	3 350	3 656
	ft/in	10'11"	11'11"	11'11"	10'11"	11'11"
16† Hauteur de vidage à hauteur maximale et grande hauteur de vidage entièrement déployé (43°)	mm	4 898	4 843	4 669	4 916	4 953
	ft/in	16'1"	15'9"	15'3"	16'1"	16'3"
17† Hauteur de la fourche à la portée maximale et grande hauteur de vidage entièrement déployé (43°)	mm	1 723	1 723	1 907	1 676	1 778
	ft/in	5'7"	5'7"	6'3"	5'5"	5'8"
Portée avec bras de manutention et godet à l'horizontale	mm	3 525	3 605	3 825	3 545	3 625
	ft/in	11'6"	11'9"	12'6"	11'7"	11'10"
A† Profondeur d'excavation	mm	84	84	84	84	84
	in	3,3"	3,3"	3,3"	3,3"	3,3"
12† Longueur hors tout	mm	9 743	9 823	10 043	9 763	9 843
	ft/in	32'0"	32'3"	33'0"	32'1"	32'4"
B† Hauteur hors tout à la portée maximale et grande hauteur de vidage entièrement déployé (43°)	mm	7 263	7 323	7 512	7 281	7 341
	ft/in	23'8"	24'0"	24'6"	23'9"	24'1"
Rayon de braquage de la chargeuse avec godet en position de transport	mm	7 795	7 956	8 023	7 802	7 963
	ft/in	25'7"	26'2"	26'4"	25'8"	26'2"
Charge limite d'équilibre statique, en ligne (avec déflexion des pneus)	kg	16 185	15 911	11 556	15 734	15 458
	lb	35 673	35 069	34 286	34 677	34 071
Charge limite d'équilibre statique, en ligne (sans déflexion des pneus)	kg	17 486	17 221	16 892	17 025	16 758
	lb	38 539	37 956	37 230	37 524	36 936
Charge limite d'équilibre statique, avec articulation (avec déflexion des pneus)	kg	14 009	13 739	13 395	13 566	13 295
	lb	30 877	30 281	29 523	29 901	29 303
Charge limite d'équilibre statique avec articulation (sans déflexion des pneus)	kg	15 325	15 063	14 745	14 872	14 610
	lb	33 776	33 200	32 499	32 779	32 200
Force d'arrachage (§)	kN	111	106	94	110	104
	lbf	25 125	23 825	21 126	24 821	23 539
Poids en ordre de marche*	kg	24 951	25 167	25 374	25 430	25 646
	lb	54 992	55 468	55 924	56 047	56 523

* Les charges limites d'équilibre statique et les poids en ordre de marche indiqués correspondent à une machine configurée avec des pneus à carcasse radiale Bridgestone 26.5R25 VJT L3, le plein de tous les liquides, le poids d'un conducteur, un contrepoids standard, la commande antitangage, un système de démarrage à froid, des garde-boue pour le déplacement sur route, Product Link™, un blocage de différentiel manuel/des essieux non protégés (avant et arrière), le blindage du groupe motopropulseur, la direction auxiliaire et l'ensemble insonorisation.

† Illustration avec tableaux des dimensions.

** La configuration de la chargeuse sur pneus pour manutention de granulats n'est pas compatible avec les godets roche et les grandes hauteurs de levage.

(§) Mesurée à 100 mm (4") en arrière de la lame de coupe, en prenant la charnière du godet comme point pivot, conformément à la norme ISO 14397-2:2007.

(Avec déflexion des pneus) Conformité parfaite à la norme ISO 14397-1:2007, paragraphes 1 à 6, qui autorise un écart de 2 % entre les résultats des calculs et des tests.

(Sans déflexion des pneus) Conformité à la norme ISO 14397-1:2007, paragraphes 1 à 5.

D'autres godets sont disponibles et les offres varient en fonction de la région. Veuillez contacter votre concessionnaire Cat pour en savoir plus.

Spécifications de la fourche

Spécifications de la fourche

1	Longueur des dents	mm in	1 524 60,0
2	Centre de la charge	mm in	762 30,0
	Charge limite d'équilibre statique, en ligne (fourches à l'horizontale)	kg lb	12 382 27 289
	Charge limite d'équilibre statique, bâti articulé, (fourches à l'horizontale)	kg lb	10 976 24 192
	Charge nominale (SAE J1197 - 50 % de FTSTL [charge limite d'équilibre statique au braquage maxi])	kg lb	5 488 12 096
	Charge nominale (CEN EN 474-3 terrain accidenté - 60 % de la FTSTL)	kg lb	6 586 14 515
	Charge nominale (CEN EN 474-3 terrain ferme et plat - 80 % de la FTSTL)	kg lb	8 656 19 078
3	Longueur maximale hors tout	mm in	9 359 368,5
4	Portée avec fourches au niveau du sol	mm in	1 126 44,3
5	*Distance entre le sol et le bas des fourches à hauteur minimale, fourches à l'horizontale	mm in	-166 -6,5
6	Portée avec les bras à l'horizontale et les fourches parallèles	mm in	1 694 66,7
7	Portée avec les fourches à hauteur maximale	mm in	826 32,5
8	Distance entre le sol et l'extrémité des fourches avec les bras à l'horizontale et les fourches parallèles	mm in	1 866 73,4
9	Distance entre le sol et l'extrémité des fourches à hauteur maximale et avec les fourches parallèles	mm in	3 949 155,5
10	Hauteur hors tout des fourches au levage maximum (distance entre le sommet du chariot et le sol)	mm in	4 724 186,0
11	Hauteur de déversement à la hauteur de levage maximale et au vidage maximal	mm in	2 652 104,4
12	Angle de vidage max. par rapport à l'horizontale	deg.	43
13	Largeur hors tout du chariot	mm in	2 217 87,3
14	Hauteur hors tout du chariot	mm in	840 33,1
15	Largeur extérieure des pointes (écartement maxi)	mm in	2 070 81,5
16	Largeur extérieure des pointes (écartement mini)	mm in	470 18,5
	Largeur de pointe (pointe unique)	mm in	150,0 5,9
	Épaisseur de pointe	mm in	65,0 2,6
	Capacité des fourches	kg lb	6 300 13 885
	Poids en ordre de marche	kg lb	22 225 48 983

*Les valeurs négatives indiquent au-dessous du niveau

966 STD	Tablier 87"	Pointe 60"
Fourche à palettes, FUSION	530-1861	548-3265

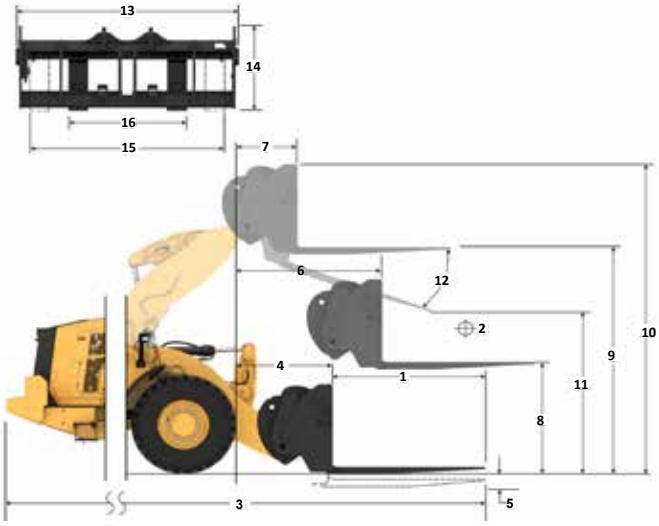

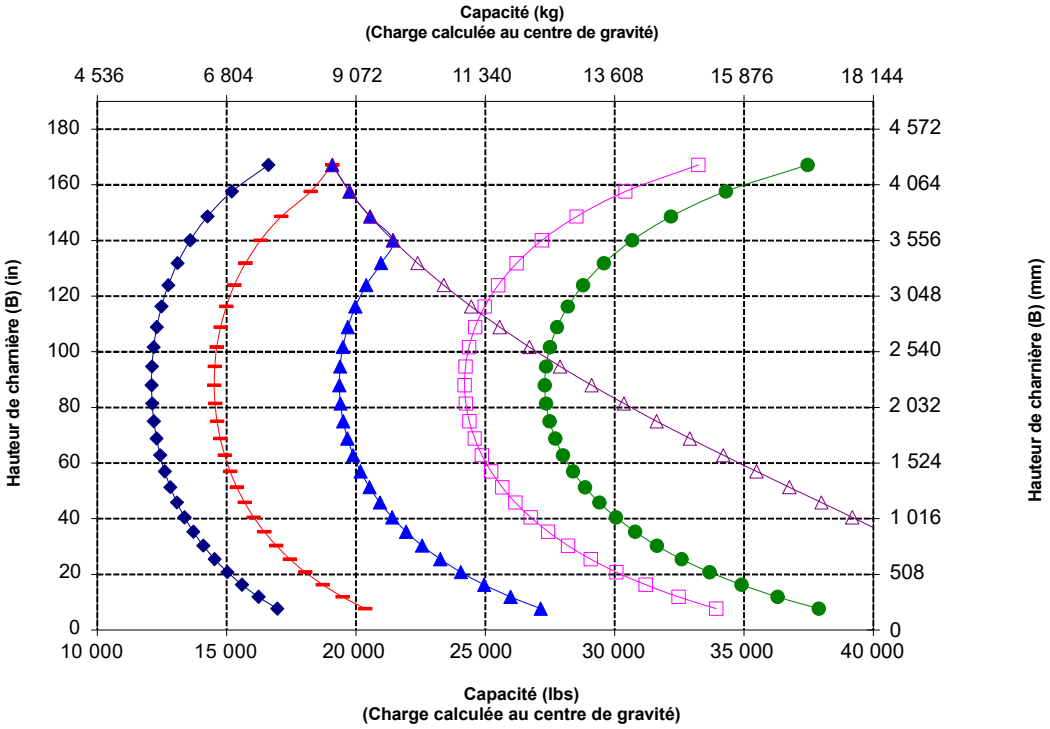

NOTA : Les charges limites d'équilibre statique et le poids en ordre de marche sont basés sur la configuration de chargeuse suivante : pneus Bridgestone VJT L3, climatisation, commande antitangage, blindage du groupe motopropulseur, plein des liquides, réservoir de carburant, liquide de refroidissement, lubrifiants et le poids d'un conducteur.

Spécifications et valeurs nominales conformes aux normes suivantes : SAE* J1197, ISO 14397-1, CEN** EN 474-3.

La charge utile nominale pour une chargeuse équipée d'une fourche à palettes est déterminée par :
SAE J1197 : 50 % de la charge limite d'équilibre statique au braquage maximal ou limite hydraulique. CEN EN 474-3 :60 % de la charge limite d'équilibre statique au braquage maxi sur terrain accidenté ou de la limite hydraulique.
CEN EN 474-3 : 80 % de la charge limite d'équilibre statique au braquage maximal sur terrain ferme et plat ou de la limite hydraulique.

*SAE : Society of Automotive Engineers
**CEN : Comité européen de normalisation

AVERTISSEMENT : ne pas dépasser la capacité de charge des pointes. La capacité des pointes est gravée sur le côté de chaque pointe.

Spécifications de la Chargeuse sur pneus 966 XE

Spécifications de la fourche

Spécifications de la fourche

1	Longueur des dents	mm in	1 830 72,0
2	Centre de la charge	mm in	915 36,0
	Charge limite d'équilibre statique, en ligne (fourches à l'horizontale)	kg lb	11 799 26 004
	Charge limite d'équilibre statique, bâti articulé, (fourches à l'horizontale)	kg lb	10 454 23 042
	Charge nominale (SAE J1197 - 50 % de FTSTL [charge limite d'équilibre statique au braquage maxi])	kg lb	5 227 11 521
	Charge nominale (CEN EN 474-3 terrain accidenté - 60 % de la FTSTL)	kg lb	6 273 13 825
	Charge nominale (CEN EN 474-3 terrain ferme et plat - 80 % de la FTSTL)	kg lb	7 618 16 790
3	Longueur maximale hors tout	mm in	9 665 380,5
4	Portée avec fourches au niveau du sol	mm in	1 126 44,3
5	*Distance entre le sol et le bas des fourches à hauteur minimale, fourches à l'horizontale	mm in	-166 -6,5
6	Portée avec les bras à l'horizontale et les fourches parallèles	mm in	1 694 66,7
7	Portée avec les fourches à hauteur maximale	mm in	826 32,5
8	Distance entre le sol et l'extrémité des fourches avec les bras à l'horizontale et les fourches parallèles	mm in	1 866 73,4
9	Distance entre le sol et l'extrémité des fourches à hauteur maximale et avec les fourches parallèles	mm in	3 949 155,5
10	Hauteur hors tout des fourches au levage maximum (distance entre le sommet du chariot et le sol)	mm in	4 724 186,0
11	Hauteur de déversement à la hauteur de levage maximale et au vidage maximal	mm in	2 444 96,2
12	Angle de vidage max. par rapport à l'horizontale	deg.	43
13	Largeur hors tout du chariot	mm in	2 217 87,3
14	Hauteur hors tout du chariot	mm in	840 33,1
15	Largeur extérieure des pointes (écartement maxi)	mm in	2 070 81,5
16	Largeur extérieure des pointes (écartement mini)	mm in	470 18,5
	Largeur de pointe (pointe unique)	mm in	150,0 5,9
	Épaisseur de pointe	mm in	65,0 2,6
	Capacité des fourches	kg lb	5 246 11 562
	Poids en ordre de marche	kg lb	22 272 49 087

*Les valeurs négatives indiquent au-dessous du niveau

966 STD

Fourche à palettes, FUSION	Tablier 87"	Pointe 72"
	530-1861	530-1869

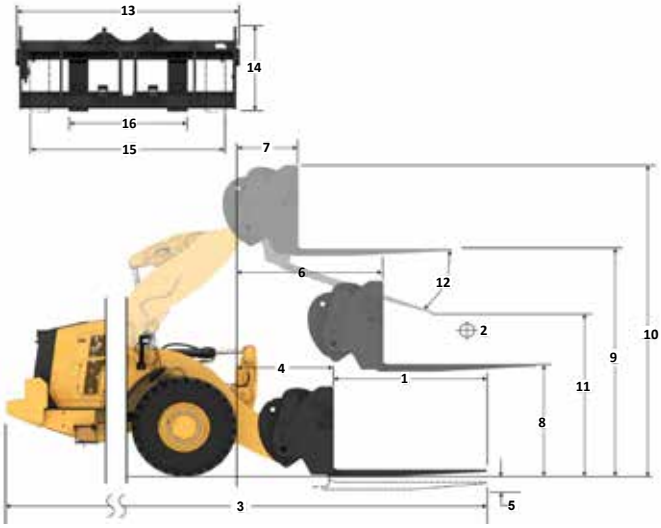

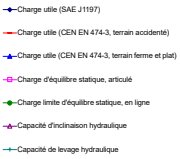

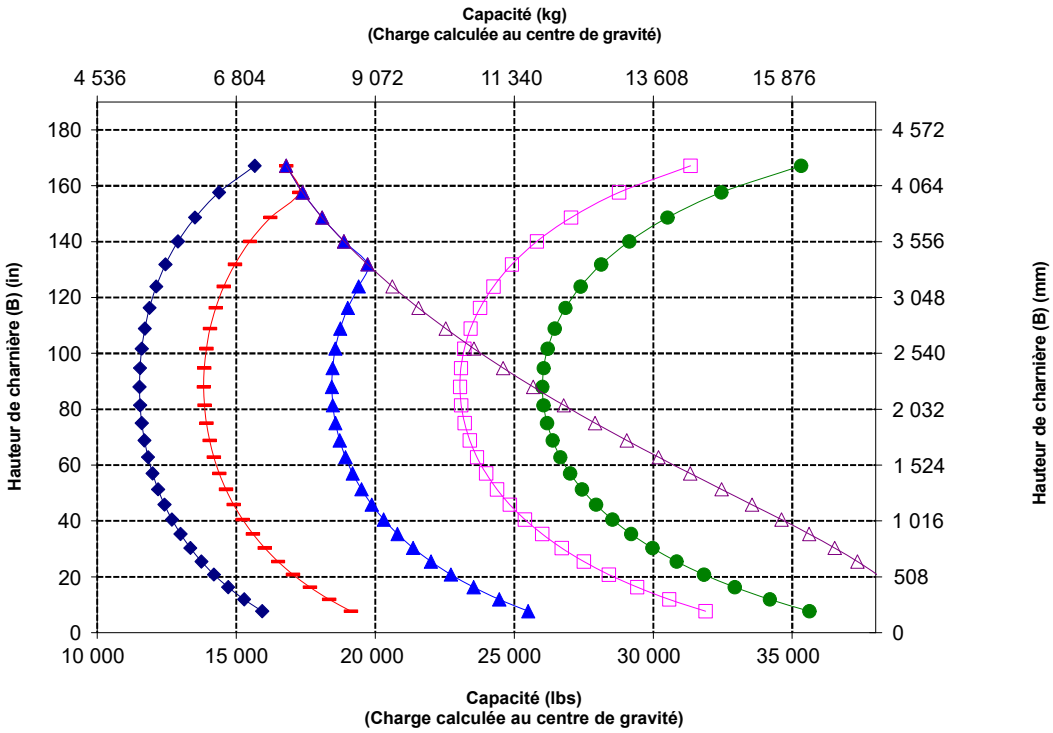

NOTA : Les charges limites d'équilibre statique et le poids en ordre de marche sont basés sur la configuration de chargeuse suivante : pneus Bridgestone VJT L3, climatisation, commande antitangage, blindage du groupe motopropulseur, plein des liquides, réservoir de carburant, liquide de refroidissement, lubrifiants et le poids d'un conducteur.

Spécifications et valeurs nominales conformes aux normes suivantes : SAE* J1197, ISO 14397-1, CEN** EN 474-3.

La charge utile nominale pour une chargeuse équipée d'une fourche à palettes est déterminée par :
SAE J1197 : 50 % de la charge limite d'équilibre statique au braquage maximal ou limite hydraulique. CEN EN 474-3 :60 % de la charge limite d'équilibre statique au braquage maxi sur terrain accidenté ou de la limite hydraulique.
CEN EN 474-3 : 80 % de la charge limite d'équilibre statique au braquage maximal sur terrain ferme et plat ou de la limite hydraulique.

*SAE : Society of Automotive Engineers
**CEN : Comité européen de normalisation

Spécifications de la fourche

Spécifications de la fourche

1	Longueur des dents	mm in	1 829 72,0
2	Centre de la charge	mm in	915 36,0
	Charge limite d'équilibre statique, en ligne (fourches à l'horizontale)	kg lb	11 532 25 416
	Charge limite d'équilibre statique, bâti articulé, (fourches à l'horizontale)	kg lb	10 184 22 445
	Charge nominale (SAE J1197 - 50 % de FTSTL [charge limite d'équilibre statique au braquage maxi])	kg lb	5 092 11 222
	Charge nominale (CEN EN 474-3 terrain accidenté - 60 % de la FTSTL)	kg lb	6 110 13 467
	Charge nominale (CEN EN 474-3 terrain ferme et plat - 80 % de la FTSTL)	kg lb	7 807 17 206
3	Longueur maximale hors tout	mm in	9 615 378,5
4	Portée avec fourches au niveau du sol	mm in	1 077 42,4
5	*Distance entre le sol et le bas des fourches à hauteur minimale, fourches à l'horizontale	mm in	-87 -3,4
6	Portée avec les bras à l'horizontale et les fourches parallèles	mm in	1 685 66,4
7	Portée avec les fourches à hauteur maximale	mm in	818 32,2
8	Distance entre le sol et l'extrémité des fourches avec les bras à l'horizontale et les fourches parallèles	mm in	1 970 77,5
9	Distance entre le sol et l'extrémité des fourches à hauteur maximale et avec les fourches parallèles	mm in	4 053 159,6
10	Hauteur hors tout des fourches au levage maximum (distance entre le sommet du chariot et le sol)	mm in	5 093 200,5
11	Hauteur de déversement à la hauteur de levage maximale et au vidage maximal	mm in	2 359 92,9
12	Angle de vidage max. par rapport à l'horizontale	deg.	49
13	Largeur hors tout du chariot	mm in	2 528 99,5
14	Hauteur hors tout du chariot	mm in	1 130 44,5
15	Largeur extérieure des pointes (écartement maxi)	mm in	2 178 85,7
16	Largeur extérieure des pointes (écartement mini)	mm in	576 22,7
	Largeur de pointe (pointe unique)	mm in	180,0 7,1
	Épaisseur de pointe	mm in	90,0 3,5
	Capacité des fourches	kg lb	14 800 32 619
	Poids en ordre de marche	kg lb	22 661 49 944

*Les valeurs négatives indiquent au-dessous du niveau

966 STD

Fourche pour construction, Fusion	Tablier 96"	Pointe 72"
	520-7957	520-7979

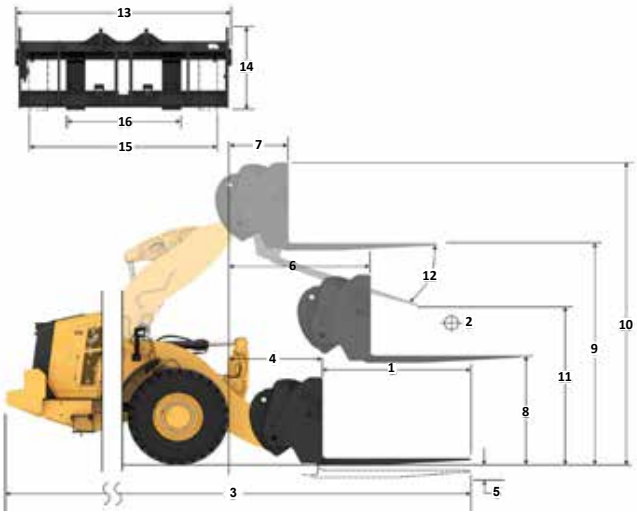

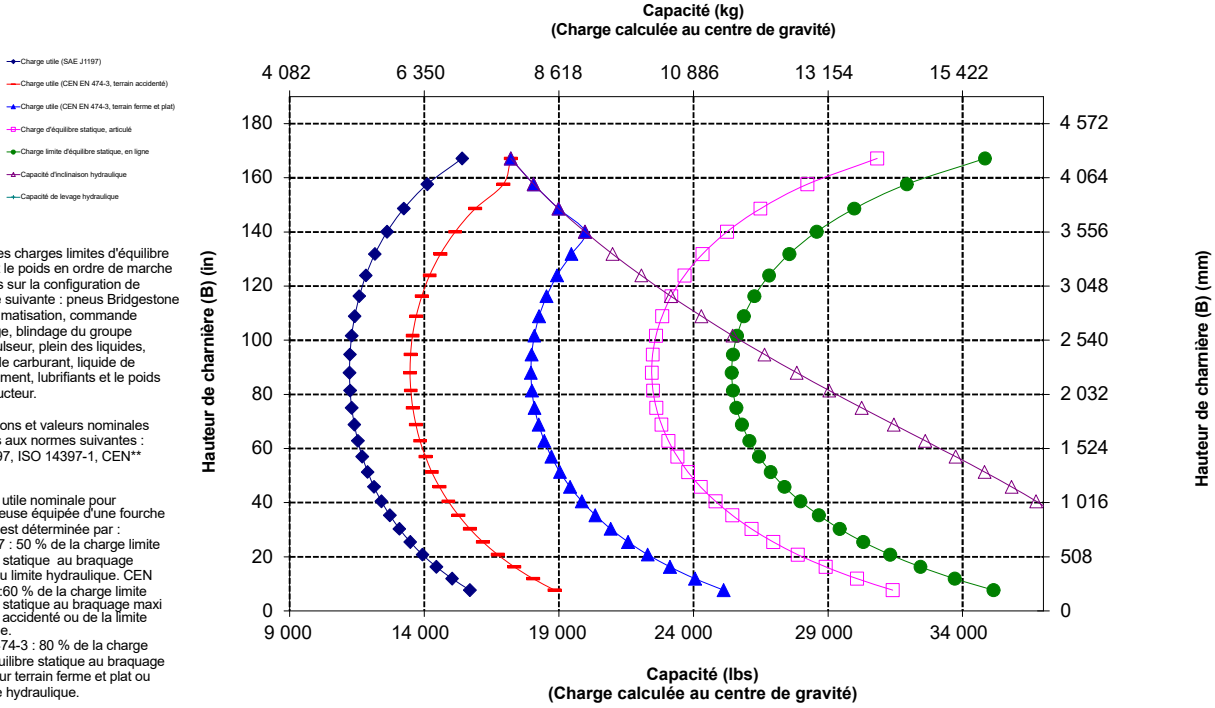

NOTA : Les charges limites d'équilibre statique et le poids en ordre de marche sont basés sur la configuration de chargeuse suivante : pneus Bridgestone VJT L3, climatisation, commande antitangage, blindage du groupe motopropulseur, plein des liquides, réservoir de carburant, liquide de refroidissement, lubrifiants et le poids d'un conducteur.

Spécifications et valeurs nominales conformes aux normes suivantes : SAE* J1197, ISO 14397-1, CEN** EN 474-3.

La charge utile nominale pour une chargeuse équipée d'une fourche à palettes est déterminée par :
SAE J1197 : 50 % de la charge limite d'équilibre statique au braquage maximal ou limite hydraulique. CEN EN 474-3 :60 % de la charge limite d'équilibre statique au braquage maxi sur terrain accidenté ou de la limite hydraulique.
CEN EN 474-3 : 80 % de la charge limite d'équilibre statique au braquage maximal sur terrain ferme et plat ou de la limite hydraulique.

*SAE : Society of Automotive Engineers
**CEN : Comité européen de normalisation

AVERTISSEMENT : ne dépassez pas la capacité de charge des pointes. La capacité des dents est gravée sur le côté de chaque dent.

Spécifications de la Chargeuse sur pneus 966 XE

Spécifications de la fourche

Spécifications de la fourche

1	Longueur des dents	mm in	2 438 96,0
2	Centre de la charge	mm in	1 219 48
	Charge limite d'équilibre statique, en ligne (fourches à l'horizontale)	kg lb	10 479 23 096
	Charge limite d'équilibre statique, bâti articulé, (fourches à l'horizontale)	kg lb	9 238 20 361
	Charge nominale (SAE J1197 - 50 % de FTSTL [charge limite d'équilibre statique au braquage maxi])	kg lb	4 619 10 181
	Charge nominale (CEN EN 474-3 terrain accidenté - 60 % de la FTSTL)	kg lb	5 543 12 217
	Charge nominale (CEN EN 474-3 terrain ferme et plat - 80 % de la FTSTL)	kg lb	6 207 13 681
3	Longueur maximale hors tout	mm in	10 224 402,5
4	Portée avec fourches au niveau du sol	mm in	1 077 42,4
5	*Distance entre le sol et le bas des fourches à hauteur minimale, fourches à l'horizontale	mm in	-87 -3,4
6	Portée avec les bras à l'horizontale et les fourches parallèles	mm in	1 685 66,4
7	Portée avec les fourches à hauteur maximale	mm in	818 32,2
8	Distance entre le sol et l'extrémité des fourches avec les bras à l'horizontale et les fourches parallèles	mm in	1 970 77,5
9	Distance entre le sol et l'extrémité des fourches à hauteur maximale et avec les fourches parallèles	mm in	4 053 159,6
10	Hauteur hors tout des fourches au levage maximum (distance entre le sommet du chariot et le sol)	mm in	5 093 200,5
11	Hauteur de déversement à la hauteur de levage maximale et au vidage maximal	mm in	1 899 74,7
12	Angle de vidage max. par rapport à l'horizontale	deg.	49
13	Largeur hors tout du chariot	mm in	2 528 99,5
14	Hauteur hors tout du chariot	mm in	1 130 44,5
15	Largeur extérieure des pointes (écartement maxi)	mm in	2 178 85,7
16	Largeur extérieure des pointes (écartement mini)	mm in	576 22,7
	Largeur de pointe (pointe unique)	mm in	180,0 7,1
	Épaisseur de pointe	mm in	90,0 3,5
	Capacité des fourches	kg lb	11 300 24 905
	Poids en ordre de marche	kg lb	22 786 50 220

*Les valeurs négatives indiquent au-dessous du niveau

966 STD

Fourche pour construction, Fusion	Tablier 96"	Pointe 96"
	520-7957	520-7981

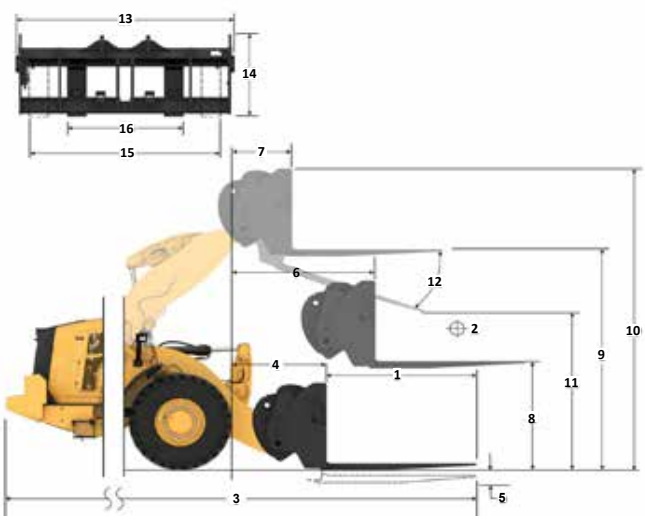

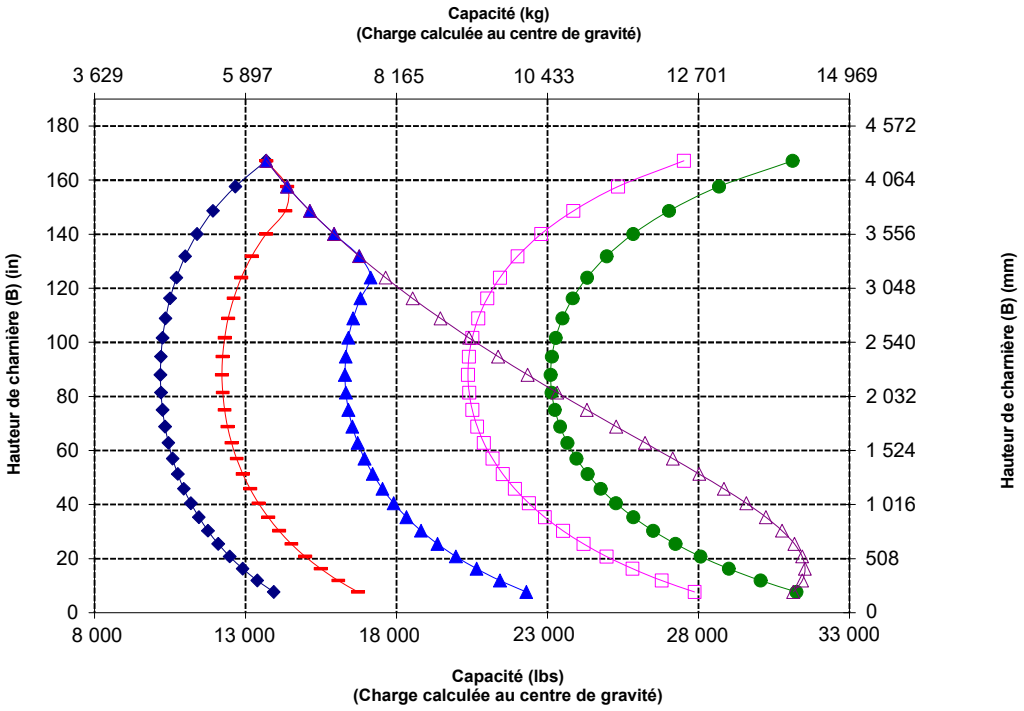

NOTA : Les charges limites d'équilibre statique et le poids en ordre de marche sont basés sur la configuration de chargeuse suivante : pneus Bridgestone VJT L3, climatisation, commande antitangage, blindage du groupe motopropulseur, plein des liquides, réservoir de carburant, liquide de refroidissement, lubrifiants et le poids d'un conducteur.

Spécifications et valeurs nominales conformes aux normes suivantes : SAE* J1197, ISO 14397-1, CEN** EN 474-3.

La charge utile nominale pour une chargeuse équipée d'une fourche à palettes est déterminée par :
SAE J1197 : 50 % de la charge limite d'équilibre statique au braquage maximal ou limite hydraulique. CEN EN 474-3 :60 % de la charge limite d'équilibre statique au braquage maxi sur terrain accidenté ou de la limite hydraulique.
CEN EN 474-3 : 80 % de la charge limite d'équilibre statique au braquage maximal sur terrain ferme et plat ou de la limite hydraulique.

*SAE : Society of Automotive Engineers
**CEN : Comité européen de normalisation

AVERTISSEMENT : ne pas dépasser pas la capacité de charge des pointes. La capacité des dents est gravée sur le côté de chaque dent.

Spécifications de la fourche

Spécifications de la fourche

1	Longueur des dents	mm in	1 524 60,0
2	Centre de la charge	mm in	762 30,0
	Charge limite d'équilibre statique, en ligne (fourches à l'horizontale)	kg lb	12 757 28 117
	Charge limite d'équilibre statique, bâti articulé, (fourches à l'horizontale)	kg lb	11 191 24 665
	Charge nominale (SAE J1197 - 50 % de FTSTL [charge limite d'équilibre statique au braquage maxi])	kg lb	5 596 12 333
	Charge nominale (CEN EN 474-3 terrain accidenté - 60 % de la FTSTL)	kg lb	5 754 12 682
	Charge nominale (CEN EN 474-3 terrain ferme et plat - 80 % de la FTSTL)	kg lb	5 754 12 682
3	Longueur maximale hors tout	mm in	10 012 394,2
4	Portée avec fourches au niveau du sol	mm in	1 612 63,5
5	*Distance entre le sol et le bas des fourches à hauteur minimale, fourches à l'horizontale	mm in	-141 -5,6
6	Portée avec les bras à l'horizontale et les fourches parallèles	mm in	2 098 82,6
7	Portée avec les fourches à hauteur maximale	mm in	802 31,6
8	Distance entre le sol et l'extrémité des fourches avec les bras à l'horizontale et les fourches parallèles	mm in	1 866 73,4
9	Distance entre le sol et l'extrémité des fourches à hauteur maximale et avec les fourches parallèles	mm in	4 507 177,4
10	Hauteur hors tout des fourches au levage maximum (distance entre le sommet du chariot et le sol)	mm in	5 282 208,0
11	Hauteur de déversement à la hauteur de levage maximale et au vidage maximal	mm in	3 189 125,6
12	Angle de vidage max. par rapport à l'horizontale	deg.	44
13	Largeur hors tout du chariot	mm in	2 217 87,3
14	Hauteur hors tout du chariot	mm in	840 33,1
15	Largeur extérieure des pointes (écartement maxi)	mm in	2 070 81,5
16	Largeur extérieure des pointes (écartement mini)	mm in	470 18,5
	Largeur de pointe (pointe unique)	mm in	150,0 5,9
	Épaisseur de pointe	mm in	65,0 2,6
	Capacité des fourches	kg lb	6 300 13 885
	Poids en ordre de marche	kg lb	23 877 52 625

*Les valeurs négatives indiquent au-dessous du niveau

966 HL

Fourche à palettes, FUSION	Tablier 87"	Pointe 60"
	530-1861	548-3265

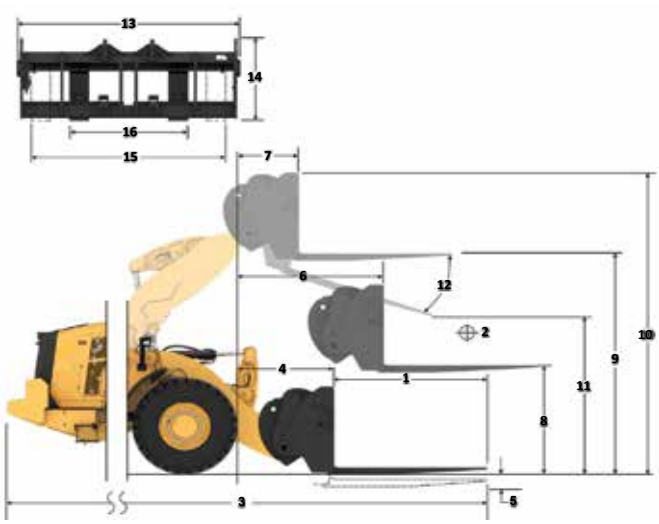

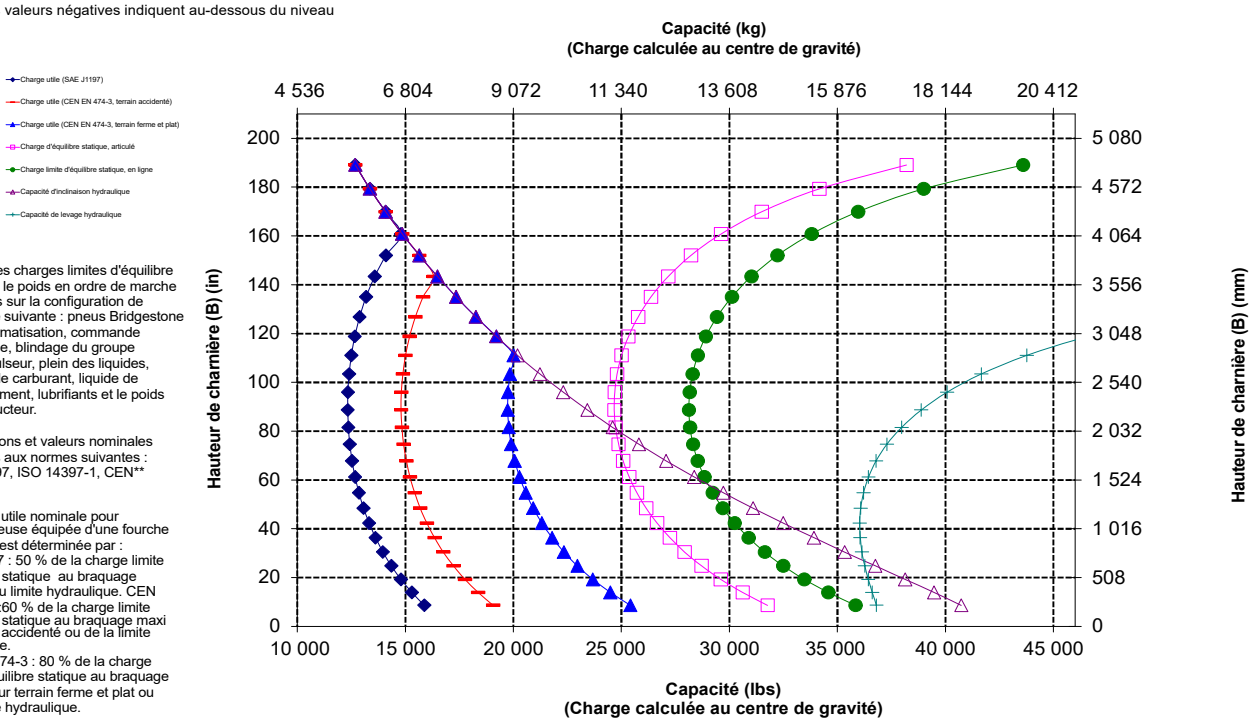

NOTA : Les charges limites d'équilibre statique et le poids en ordre de marche sont basés sur la configuration de chargeuse suivante : pneus Bridgestone VJT L3, climatisation, commande antitangage, blindage du groupe motopropulseur, plein des liquides, réservoir de carburant, liquide de refroidissement, lubrifiants et le poids d'un conducteur.

Spécifications et valeurs nominales conformes aux normes suivantes : SAE* J1197, ISO 14397-1, CEN** EN 474-3.

La charge utile nominale pour une chargeuse équipée d'une fourche à palettes est déterminée par :
SAE J1197 : 50 % de la charge limite d'équilibre statique au braquage maximal ou limite hydraulique. CEN EN 474-3 :60 % de la charge limite d'équilibre statique au braquage maxi sur terrain accidenté ou de la limite hydraulique.
CEN EN 474-3 : 80 % de la charge limite d'équilibre statique au braquage maximal sur terrain ferme et plat ou de la limite hydraulique.

*SAE : Society of Automotive Engineers
**CEN : Comité européen de normalisation

AVERTISSEMENT : ne dépassez pas la capacité de charge des pointes. La capacité des dents est gravée sur le côté de chaque dent.

Spécifications de la Chargeuse sur pneus 966 XE

Spécifications de la fourche

Spécifications de la fourche

1	Longueur des dents	mm in	1 830 72,0
2	Centre de la charge	mm in	915 36,0
	Charge limite d'équilibre statique, en ligne (fourches à l'horizontale)	kg lb	12 215 26 921
	Charge limite d'équilibre statique, bâti articulé, (fourches à l'horizontale)	kg lb	10 710 23 605
	Charge nominale (SAE J1197 - 50 % de FTSTL [charge limite d'équilibre statique au braquage maxi])	kg lb	5 046 11 121
	Charge nominale (CEN EN 474-3 terrain accidenté - 60 % de la FTSTL)	kg lb	5 046 11 121
	Charge nominale (CEN EN 474-3 terrain ferme et plat - 80 % de la FTSTL)	kg lb	5 046 11 121
3	Longueur maximale hors tout	mm in	10 318 406,2
4	Portée avec fourches au niveau du sol	mm in	1 612 63,5
5	*Distance entre le sol et le bas des fourches à hauteur minimale, fourches à l'horizontale	mm in	-141 -5,6
6	Portée avec les bras à l'horizontale et les fourches parallèles	mm in	2 098 82,6
7	Portée avec les fourches à hauteur maximale	mm in	802 31,6
8	Distance entre le sol et l'extrémité des fourches avec les bras à l'horizontale et les fourches parallèles	mm in	1 866 73,4
9	Distance entre le sol et l'extrémité des fourches à hauteur maximale et avec les fourches parallèles	mm in	4 507 177,4
10	Hauteur hors tout des fourches au levage maximum (distance entre le sommet du chariot et le sol)	mm in	5 282 208,0
11	Hauteur de déversement à la hauteur de levage maximale et au vidage maximal	mm in	2 977 117,2
12	Angle de vidage max. par rapport à l'horizontale	deg.	44
13	Largeur hors tout du chariot	mm in	2 217 87,3
14	Hauteur hors tout du chariot	mm in	840 33,1
15	Largeur extérieure des pointes (écartement maxi)	mm in	2 070 81,5
16	Largeur extérieure des pointes (écartement mini)	mm in	470 18,5
	Largeur de pointe (pointe unique)	mm in	150,0 5,9
	Épaisseur de pointe	mm in	65,0 2,6
	Capacité des fourches	kg lb	5 246 11 562
	Poids en ordre de marche	kg lb	23 924 52 729

*Les valeurs négatives indiquent au-dessous du niveau

966 HL	Tablier 87"	Pointe 72"
Fourche à palettes, FUSION	530-1861	530-1869

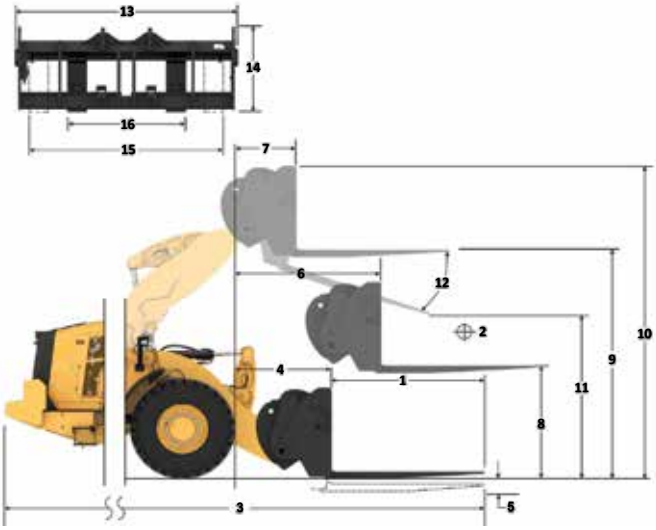

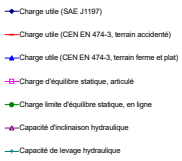

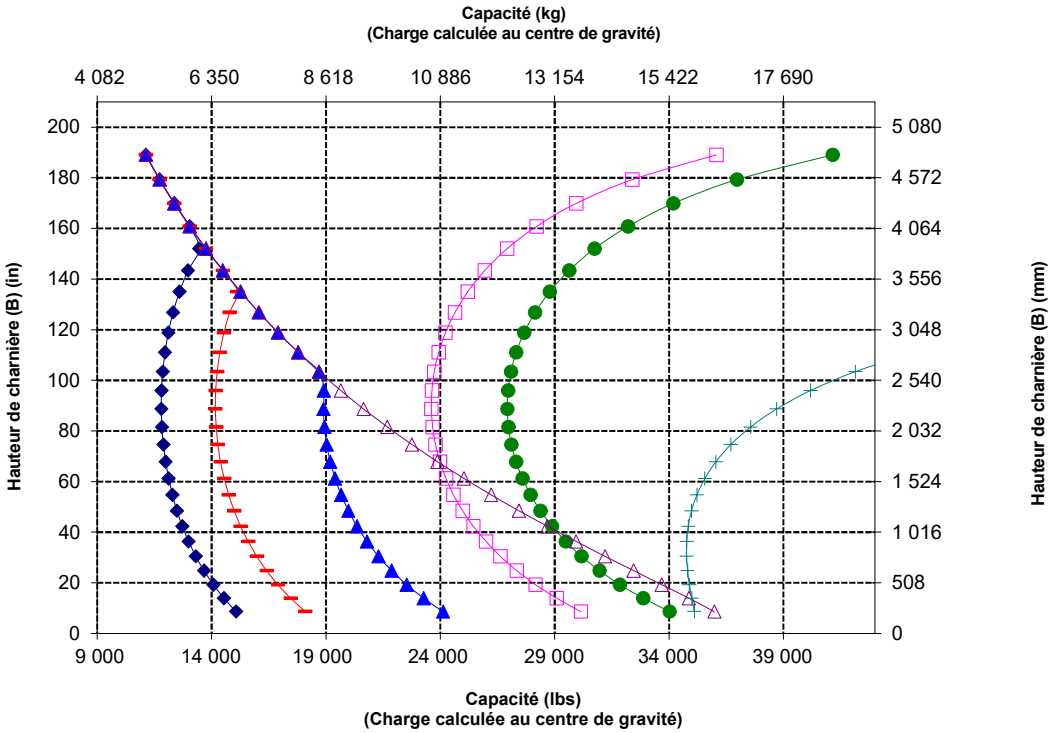

NOTA : Les charges limites d'équilibre statique et le poids en ordre de marche sont basés sur la configuration de chargeuse suivante : pneus Bridgestone VJT L3, climatisation, commande antitangage, blindage du groupe motopropulseur, plein des liquides, réservoir de carburant, liquide de refroidissement, lubrifiants et le poids d'un conducteur.

Spécifications et valeurs nominales conformes aux normes suivantes : SAE* J1197, ISO 14397-1, CEN** EN 474-3.

La charge utile nominale pour une chargeuse équipée d'une fourche à palettes est déterminée par : SAE J1197 : 50 % de la charge limite d'équilibre statique au braquage maximal ou limite hydraulique. CEN EN 474-3 :60 % de la charge limite d'équilibre statique au braquage maxi sur terrain accidenté ou de la limite hydraulique.
CEN EN 474-3 : 80 % de la charge limite d'équilibre statique au braquage maximal sur terrain ferme et plat ou de la limite hydraulique.

*SAE : Society of Automotive Engineers
**CEN : Comité européen de normalisation

Spécifications de la fourche

Spécifications de la fourche

1	Longueur des dents	mm in	1 829 72,0
2	Centre de la charge	mm in	91,5 36,0
	Charge limite d'équilibre statique, en ligne (fourches à l'horizontale)	kg lbs	11 936 26 307
	Charge limite d'équilibre statique, bâti articulé, (fourches à l'horizontale)	kg lbs	10 427 22 981
	Charge nominale (SAE J1197 - 50 % de FTSTL [charge limite d'équilibre statique au braquage maxi])	kg lbs	5 214 11 491
	Charge nominale (CEN EN 474-3 terrain accidenté - 60 % de la FTSTL)	kg lbs	5 231 11 530
	Charge nominale (CEN EN 474-3 terrain ferme et plat - 80 % de la FTSTL)	kg lbs	5 231 11 530
3	Longueur maximale hors tout	mm in	10 275 404,5
4	Portée avec fourches au niveau du sol	mm in	1 570 61,8
5	*Distance entre le sol et le bas des fourches à hauteur minimale, fourches à l'horizontale	mm in	-62 -2,4
6	Portée avec les bras à l'horizontale et les fourches parallèles	mm in	2 090 82,3
7	Portée avec les fourches à hauteur maximale	mm in	793 31,2
8	Distance entre le sol et l'extrémité des fourches avec les bras à l'horizontale et les fourches parallèles	mm in	1 970 77,5
9	Distance entre le sol et l'extrémité des fourches à hauteur maximale et avec les fourches parallèles	mm in	4 611 181,5
10	Hauteur hors tout des fourches au levage maximum (distance entre le sommet du chariot et le sol)	mm in	5 651 222,5
11	Hauteur de déversement à la hauteur de levage maximale et au vidage maximal	mm in	2 895 114,0
12	Angle de vidage max. par rapport à l'horizontale	deg.	50
13	Largeur hors tout du chariot	mm in	2 528 99,5
14	Hauteur hors tout du chariot	mm in	1 130 44,5
15	Largeur extérieure des pointes (écartement maxi)	mm in	2 178 85,7
16	Largeur extérieure des pointes (écartement mini)	mm in	576 22,7
	Largeur de pointe (pointe unique)	mm in	180,0 7,1
	Épaisseur de pointe	mm in	90,0 3,5
	Capacité des fourches	kg lbs	14 800 32 619
	Poids en ordre de marche	kg lbs	24 313 53 586

*Les valeurs négatives indiquent au-dessous du niveau

966 HL

Fourche pour construction, Fusion	Tablier 96"	Pointe 72"
	520-7957	520-7979

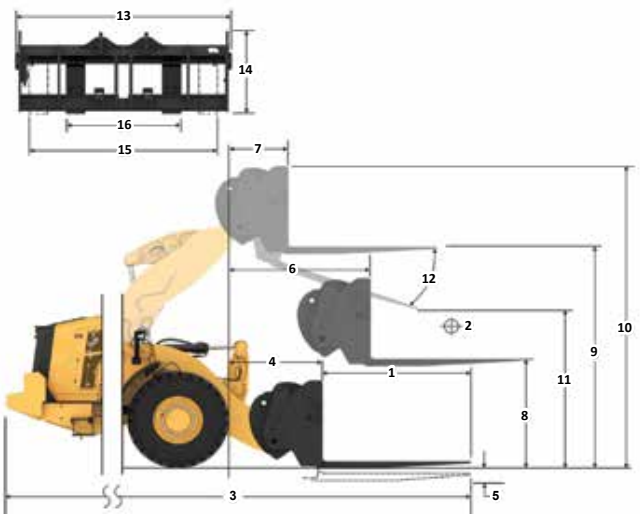

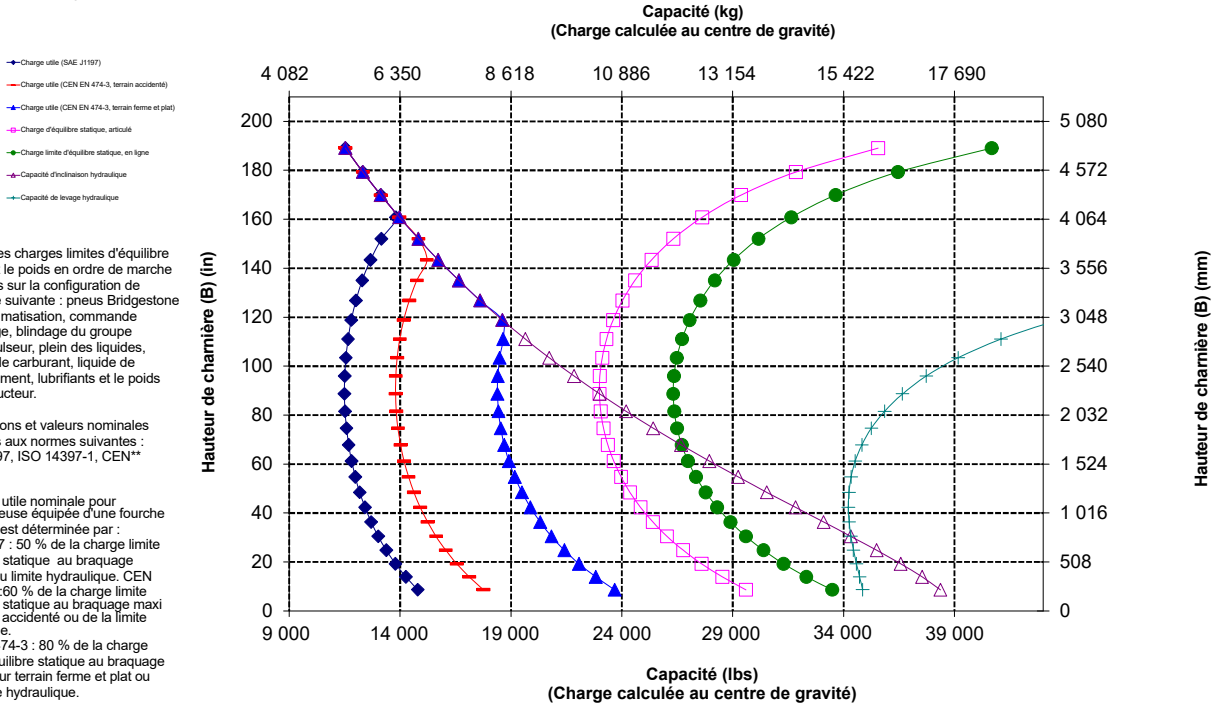

NOTA : Les charges limites d'équilibre statique et le poids en ordre de marche sont basés sur la configuration de chargeuse suivante : pneus Bridgestone VJT L3, climatisation, commande antitangage, blindage du groupe motopropulseur, plein des liquides, réservoir de carburant, liquide de refroidissement, lubrifiants et le poids d'un conducteur.

Spécifications et valeurs nominales conformes aux normes suivantes : SAE* J1197, ISO 14397-1, CEN** EN 474-3.

La charge utile nominale pour une chargeuse équipée d'une fourche à palettes est déterminée par :
SAE J1197 : 50 % de la charge limite d'équilibre statique au braquage maximal ou limite hydraulique. CEN EN 474-3 :60 % de la charge limite d'équilibre statique au braquage maxi sur terrain accidenté ou de la limite hydraulique.
CEN EN 474-3 : 80 % de la charge limite d'équilibre statique au braquage maximal sur terrain ferme et plat ou de la limite hydraulique.

*SAE : Society of Automotive Engineers
**CEN : Comité européen de normalisation

AVERTISSEMENT : ne pas dépasser pas la capacité de charge des pointes. La capacité des dents est gravée sur le côté de chaque dent.

Spécifications de la Chargeuse sur pneus 966 XE

Spécifications de la fourche

Spécifications de la fourche

1	Longueur des dents	mm in	2 438 96,0
2	Centre de la charge	mm in	1 219 48
	Charge limite d'équilibre statique, en ligne (fourches à l'horizontale)	kg lb	10 943 24 119
	Charge limite d'équilibre statique, bâti articulé, (fourches à l'horizontale)	kg lb	9 543 21 033
	Charge nominale (SAE J1197 - 50 % de FTSTL [charge limite d'équilibre statique au braquage maxi])	kg lb	4 110 9 059
	Charge nominale (CEN EN 474-3 terrain accidenté - 60 % de la FTSTL)	kg lb	4 110 9 059
	Charge nominale (CEN EN 474-3 terrain ferme et plat - 80 % de la FTSTL)	kg lb	4 110 9 059
3	Longueur maximale hors tout	mm in	10 884 428,5
4	Portée avec fourches au niveau du sol	mm in	1 570 61,8
5	*Distance entre le sol et le bas des fourches à hauteur minimale, fourches à l'horizontale	mm in	-62 -2,4
6	Portée avec les bras à l'horizontale et les fourches parallèles	mm in	2 090 82,3
7	Portée avec les fourches à hauteur maximale	mm in	793 31,2
8	Distance entre le sol et l'extrémité des fourches avec les bras à l'horizontale et les fourches parallèles	mm in	1 970 77,5
9	Distance entre le sol et l'extrémité des fourches à hauteur maximale et avec les fourches parallèles	mm in	4 611 181,5
10	Hauteur hors tout des fourches au levage maximum (distance entre le sommet du chariot et le sol)	mm in	5 651 222,5
11	Hauteur de déversement à la hauteur de levage maximale et au vidage maximal	mm in	2 427 95,6
12	Angle de vidage max. par rapport à l'horizontale	deg.	50
13	Largeur hors tout du chariot	mm in	2 528 99,5
14	Hauteur hors tout du chariot	mm in	1 130 44,5
15	Largeur extérieure des pointes (écartement maxi)	mm in	2 178 85,7
16	Largeur extérieure des pointes (écartement mini)	mm in	576 22,7
	Largeur de pointe (pointe unique)	mm in	180,0 7 1
	Épaisseur de pointe	mm in	90,0 3,5
	Capacité des fourches	kg lb	11 300 24 905
	Poids en ordre de marche	kg lb	24 438 53 861

*Les valeurs négatives indiquent au-dessous du niveau

966 HL

Fourche pour construction, Fusion	Tablier 96"	Pointe 96"
	520-7957	520-7981

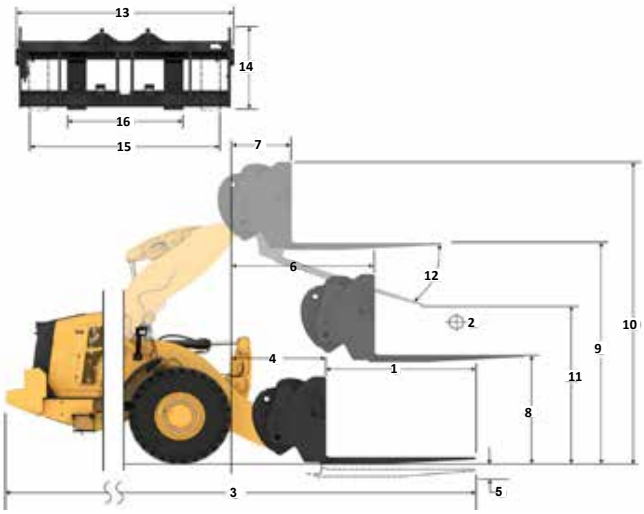

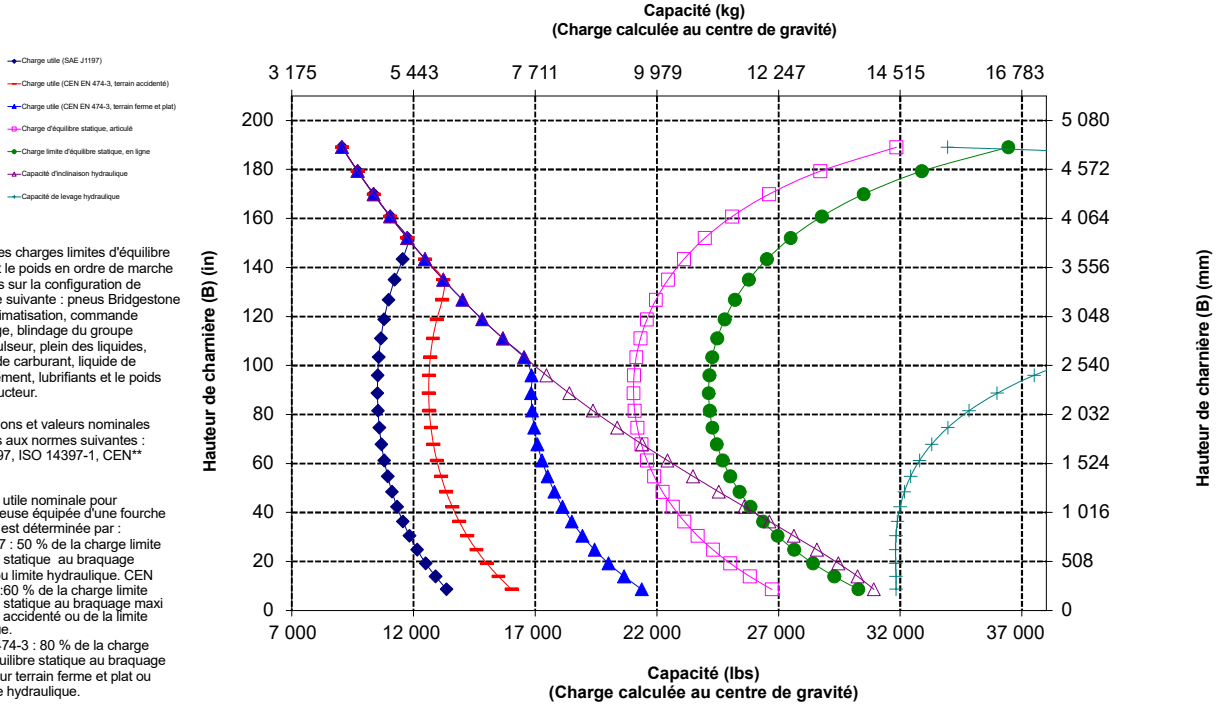

NOTA : Les charges limites d'équilibre statique et le poids en ordre de marche sont basés sur la configuration de chargeuse suivante : pneus Bridgestone VJT L3, climatisation, commande antitangage, blindage du groupe motopropulseur, plein des liquides, réservoir de carburant, liquide de refroidissement, lubrifiants et le poids d'un conducteur.

Spécifications et valeurs nominales conformes aux normes suivantes : SAE* J1197, ISO 14397-1, CEN** EN 474-3.

La charge utile nominale pour une chargeuse équipée d'une fourche à palettes est déterminée par :
SAE J1197 : 50 % de la charge limite d'équilibre statique au braquage maximal ou limite hydraulique. CEN EN 474-3 :60 % de la charge limite d'équilibre statique au braquage maxi sur terrain accidenté ou de la limite hydraulique.
CEN EN 474-3 : 80 % de la charge limite d'équilibre statique au braquage maximal sur terrain ferme et plat ou de la limite hydraulique.

*SAE : Society of Automotive Engineers
**CEN : Comité européen de normalisation

AVERTISSEMENT : ne dépassez pas la capacité de charge des pointes. La capacité des dents est gravée sur le côté de chaque dent.

Spécifications de la fourche

Spécifications de la fourche

1	Longueur des dents	mm in	1 524 60,0
2	Centre de la charge	mm in	762 30,0
	Charge limite d'équilibre statique, en ligne (fourches à l'horizontale)	kg lb	13 477 29 703
	Charge limite d'équilibre statique, bâti articulé, (fourches à l'horizontale)	kg lb	11 905 26 238
	Charge nominale (SAE J1197 - 50 % de FTSTL [charge limite d'équilibre statique au braquage maxi])	kg lb	5 952 13 119
	Charge nominale (CEN EN 474-3 terrain accidenté - 60 % de la FTSTL)	kg lb	7 143 15 743
	Charge nominale (CEN EN 474-3 terrain ferme et plat - 80 % de la FTSTL)	kg lb	8 656 19 078
3	Longueur maximale hors tout	mm in	9 526 375,0
4	Portée avec fourches au niveau du sol	mm in	1 126 44,3
5	*Distance entre le sol et le bas des fourches à hauteur minimale, fourches à l'horizontale	mm in	-166 -6,5
6	Portée avec les bras à l'horizontale et les fourches parallèles	mm in	1 694 66,7
7	Portée avec les fourches à hauteur maximale	mm in	826 32,5
8	Distance entre le sol et l'extrémité des fourches avec les bras à l'horizontale et les fourches parallèles	mm in	1 866 73,4
9	Distance entre le sol et l'extrémité des fourches à hauteur maximale et avec les fourches parallèles	mm in	3 949 155,5
10	Hauteur hors tout des fourches au levage maximum (distance entre le sommet du chariot et le sol)	mm in	4 724 186,0
11	Hauteur de déversement à la hauteur de levage maximale et au vidage maximal	mm in	2 652 104,4
12	Angle de vidage max. par rapport à l'horizontale	deg.	43
13	Largeur hors tout du chariot	mm in	2 217 87,3
14	Hauteur hors tout du chariot	mm in	840 33,1
15	Largeur extérieure des pointes (écartement maxi)	mm in	2 070 81,5
16	Largeur extérieure des pointes (écartement mini)	mm in	470 18,5
	Largeur de pointe (pointe unique)	mm in	150,0 5,9
	Épaisseur de pointe	mm in	65,0 2,6
	Capacité des fourches	kg lb	6 300 13 885
	Poids en ordre de marche	kg lb	22 876 50 418

*Les valeurs négatives indiquent au-dessous du niveau

966 AGG

Fourche à palettes, FUSION	Tablier 87"	Pointe 60"
	530-1861	548-3265

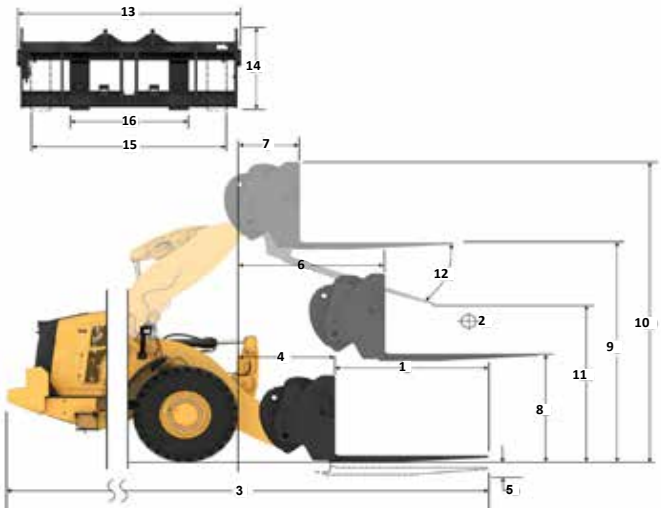

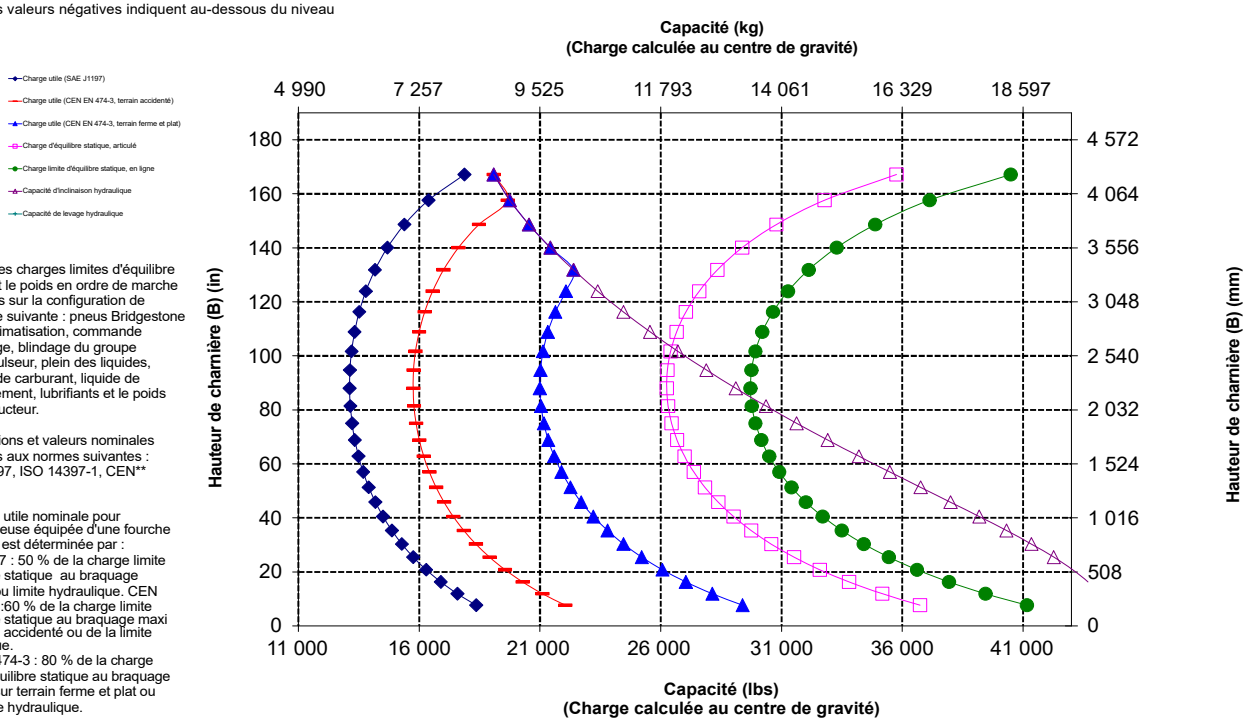

NOTA : Les charges limites d'équilibre statique et le poids en ordre de marche sont basés sur la configuration de chargeuse suivante : pneus Bridgestone VJT L3, climatisation, commande antitangage, blindage du groupe motopropulseur, plein des liquides, réservoir de carburant, liquide de refroidissement, lubrifiants et le poids d'un conducteur.

Spécifications et valeurs nominales conformes aux normes suivantes : SAE* J1197, ISO 14397-1, CEN** EN 474-3.

La charge utile nominale pour une chargeuse équipée d'une fourche à palettes est déterminée par :
SAE J1197 : 50 % de la charge limite d'équilibre statique au braquage maximal ou limite hydraulique. CEN EN 474-3 :60 % de la charge limite d'équilibre statique au braquage maxi sur terrain accidenté ou de la limite hydraulique.
CEN EN 474-3 : 80 % de la charge limite d'équilibre statique au braquage maximal sur terrain ferme et plat ou de la limite hydraulique.

*SAE : Society of Automotive Engineers
**CEN : Comité européen de normalisation

AVERTISSEMENT : ne dépassez pas la capacité de charge des pointes. La capacité des dents est gravée sur le côté de chaque dent.

Spécifications de la Chargeuse sur pneus 966 XE

Spécifications de la fourche

Spécifications de la fourche

1	Longueur des dents	mm in	1 830 72,0
2	Centre de la charge	mm in	915 36,0
	Charge limite d'équilibre statique, en ligne (fourches à l'horizontale)	kg lb	12 847 28 315
	Charge limite d'équilibre statique, bâti articulé, (fourches à l'horizontale)	kg lb	11 344 25 002
	Charge nominale (SAE J1197 - 50 % de FTSTL [charge limite d'équilibre statique au braquage maxi])	kg lb	5 672 12 501
	Charge nominale (CEN EN 474-3 terrain accidenté - 60 % de la FTSTL)	kg lb	6 806 15 001
	Charge nominale (CEN EN 474-3 terrain ferme et plat - 80 % de la FTSTL)	kg lb	7 618 16 790
3	Longueur maximale hors tout	mm in	9 832 387,1
4	Portée avec fourches au niveau du sol	mm in	1 126 44,3
5	*Distance entre le sol et le bas des fourches à hauteur minimale, fourches à l'horizontale	mm in	-166 -6,5
6	Portée avec les bras à l'horizontale et les fourches parallèles	mm in	1 694 66,7
7	Portée avec les fourches à hauteur maximale	mm in	826 32,5
8	Distance entre le sol et l'extrémité des fourches avec les bras à l'horizontale et les fourches parallèles	mm in	1 866 73,4
9	Distance entre le sol et l'extrémité des fourches à hauteur maximale et avec les fourches parallèles	mm in	3 949 155,5
10	Hauteur hors tout des fourches au levage maximum (distance entre le sommet du chariot et le sol)	mm in	4 724 186,0
11	Hauteur de déversement à la hauteur de levage maximale et au vidage maximal	mm in	2 444 96,2
12	Angle de vidage max. par rapport à l'horizontale	deg.	43
13	Largeur hors tout du chariot	mm in	2 217 87,3
14	Hauteur hors tout du chariot	mm in	840 33,1
15	Largeur extérieure des pointes (écartement maxi)	mm in	2 070 81,5
16	Largeur extérieure des pointes (écartement mini)	mm in	470 18,5
	Largeur de pointe (pointe unique)	mm in	150,0 5,9
	Épaisseur de pointe	mm in	65,0 2,6
	Capacité des fourches	kg lb	5 246 11 562
	Poids en ordre de marche	kg lb	22 923 50 521

*Les valeurs négatives indiquent au-dessous du niveau

966 AGG

Fourche à palettes, FUSION	Tablier 87"	Pointe 72"
	530-1861	530-1869

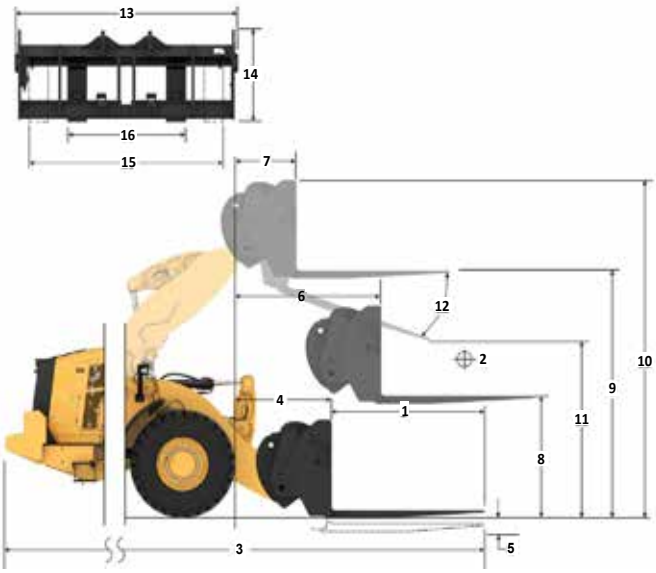

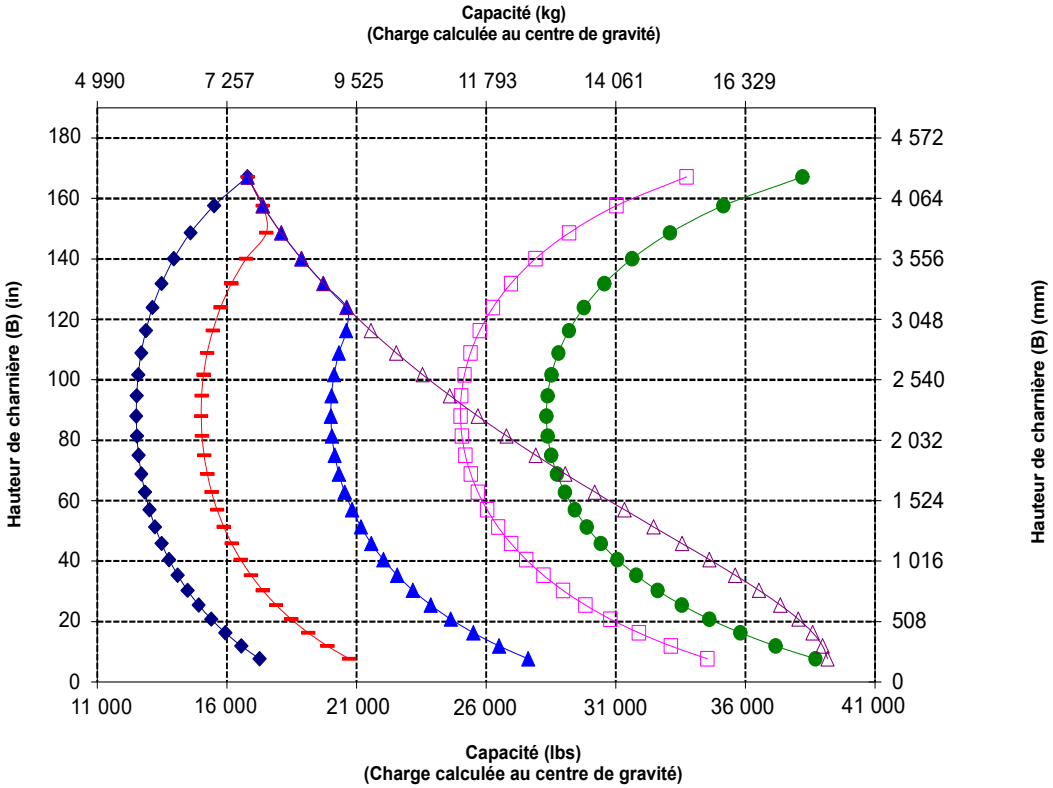

NOTA : Les charges limites d'équilibre statique et le poids en ordre de marche sont basés sur la configuration de chargeuse suivante : pneus Bridgestone VJT L3, climatisation, commande antitangage, blindage du groupe motopropulseur, plein des liquides, réservoir de carburant, liquide de refroidissement, lubrifiants et le poids d'un conducteur.

Spécifications et valeurs nominales conformes aux normes suivantes : SAE* J1197, ISO 14397-1, CEN** EN 474-3.

La charge utile nominale pour une chargeuse équipée d'une fourche à palettes est déterminée par : SAE J1197 : 50 % de la charge limite d'équilibre statique au braquage maximal ou limite hydraulique. CEN EN 474-3 :60 % de la charge limite d'équilibre statique au braquage maxi sur terrain accidenté ou de la limite hydraulique.
CEN EN 474-3 : 80 % de la charge limite d'équilibre statique au braquage maximal sur terrain ferme et plat ou de la limite hydraulique.

*SAE : Society of Automotive Engineers
**CEN : Comité européen de normalisation

Spécifications de la fourche

Spécifications de la fourche

1	Longueur des dents	mm in	1 829 72,0
2	Centre de la charge	mm in	915 36,0
	Charge limite d'équilibre statique, en ligne (fourches à l'horizontale)	kg lb	12 583 27 733
	Charge limite d'équilibre statique, bâti articulé, (fourches à l'horizontale)	kg lb	11 075 24 409
	Charge nominale (SAE J1197 - 50 % de FTSTL [charge limite d'équilibre statique au braquage maxi])	kg lb	5 537 12 204
	Charge nominale (CEN EN 474-3 terrain accidenté - 60 % de la FTSTL)	kg lb	6 645 14 645
	Charge nominale (CEN EN 474-3 terrain ferme et plat - 80 % de la FTSTL)	kg lb	7 807 17 206
3	Longueur maximale hors tout	mm in	9 782 385,1
4	Portée avec fourches au niveau du sol	mm in	1 077 42,4
5	*Distance entre le sol et le bas des fourches à hauteur minimale, fourches à l'horizontale	mm in	-87 -3,4
6	Portée avec les bras à l'horizontale et les fourches parallèles	mm in	1 685 66,4
7	Portée avec les fourches à hauteur maximale	mm in	818 32,2
8	Distance entre le sol et l'extrémité des fourches avec les bras à l'horizontale et les fourches parallèles	mm in	1 970 77,5
9	Distance entre le sol et l'extrémité des fourches à hauteur maximale et avec les fourches parallèles	mm in	4 053 159,6
10	Hauteur hors tout des fourches au levage maximum (distance entre le sommet du chariot et le sol)	mm in	5 093 200,5
11	Hauteur de déversement à la hauteur de levage maximale et au vidage maximal	mm in	2 359 92,9
12	Angle de vidage max. par rapport à l'horizontale	deg.	49
13	Largeur hors tout du chariot	mm in	2 528 99,5
14	Hauteur hors tout du chariot	mm in	1 130 44,5
15	Largeur extérieure des pointes (écartement maxi)	mm in	2 178 85,7
16	Largeur extérieure des pointes (écartement mini)	mm in	576 22,7
	Largeur de pointe (pointe unique)	mm in	180,0 7,1
	Épaisseur de pointe	mm in	90,0 3,5
	Capacité des fourches	kg lb	14 800 32 619
	Poids en ordre de marche	kg lb	23 312 51 379

*Les valeurs négatives indiquent au-dessous du niveau

966 AGG

Fourche pour construction, Fusion	Tablier 96"	Pointe 72"
	520-7957	520-7979

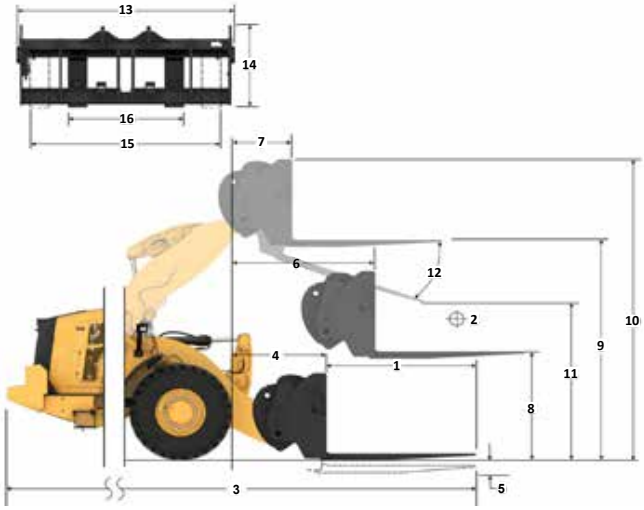

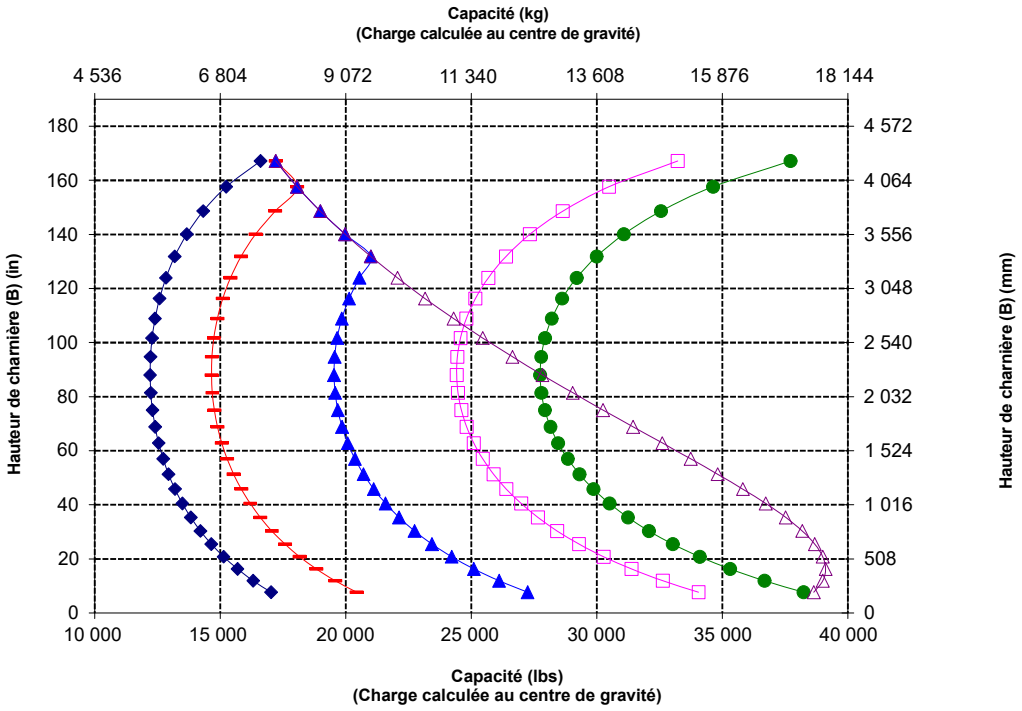

NOTA : Les charges limites d'équilibre statique et le poids en ordre de marche sont basés sur la configuration de chargeuse suivante : pneus Bridgestone VJT L3, climatisation, commande antitangage, blindage du groupe motopropulseur, plein des liquides, réservoir de carburant, liquide de refroidissement, lubrifiants et le poids d'un conducteur.

Spécifications et valeurs nominales conformes aux normes suivantes : SAE* J1197, ISO 14397-1, CEN** EN 474-3.

La charge utile nominale pour une chargeuse équipée d'une fourche à palettes est déterminée par :
SAE J1197 : 50 % de la charge limite d'équilibre statique au braquage maximal ou limite hydraulique. CEN EN 474-3 :60 % de la charge limite d'équilibre statique au braquage maxi sur terrain accidenté ou de la limite hydraulique.
CEN EN 474-3 : 80 % de la charge limite d'équilibre statique au braquage maximal sur terrain ferme et plat ou de la limite hydraulique.

*SAE : Society of Automotive Engineers
**CEN : Comité européen de normalisation

AVERTISSEMENT : ne pas dépasser la capacité de charge des pointes. La capacité des pointes est gravée sur le côté de chaque pointe.

Spécifications de la Chargeuse sur pneus 966 XE

Spécifications de la fourche

Spécifications de la fourche

1	Longueur des dents	mm in	2 438 96,0
2	Centre de la charge	mm in	1 219 48,0
	Charge limite d'équilibre statique, en ligne (fourches à l'horizontale)	kg lb	11 448 25 232
	Charge limite d'équilibre statique, bâti articulé, (fourches à l'horizontale)	kg lb	10 060 22 173
	Charge nominale (SAE J1197 - 50 % de FTSTL [charge limite d'équilibre statique au braquage maxi])	kg lb	5 030 11 087
	Charge nominale (CEN EN 474-3 terrain accidenté - 60 % de la FTSTL)	kg lb	6 036 13 304
	Charge nominale (CEN EN 474-3 terrain ferme et plat - 80 % de la FTSTL)	kg lb	6 207 13 681
3	Longueur maximale hors tout	mm in	10 391 409,1
4	Portée avec fourches au niveau du sol	mm in	1 077 42,4
5	*Distance entre le sol et le bas des fourches à hauteur minimale, fourches à l'horizontale	mm in	-87 -3,4
6	Portée avec les bras à l'horizontale et les fourches parallèles	mm in	1 685 66,4
7	Portée avec les fourches à hauteur maximale	mm in	818 32,2
8	Distance entre le sol et l'extrémité des fourches avec les bras à l'horizontale et les fourches parallèles	mm in	1 970 77,5
9	Distance entre le sol et l'extrémité des fourches à hauteur maximale et avec les fourches parallèles	mm in	4 053 159,6
10	Hauteur hors tout des fourches au levage maximum (distance entre le sommet du chariot et le sol)	mm in	5 093 200,5
11	Hauteur de déversement à la hauteur de levage maximale et au vidage maximal	mm in	1 899 74,7
12	Angle de vidage max. par rapport à l'horizontale	deg.	49
13	Largeur hors tout du chariot	mm in	2 528 99,5
14	Hauteur hors tout du chariot	mm in	1 130 44,5
15	Largeur extérieure des pointes (écartement maxi)	mm in	2 178 85,7
16	Largeur extérieure des pointes (écartement mini)	mm in	576 22,7
	Largeur de pointe (pointe unique)	mm in	180,0 7,1
	Épaisseur de pointe	mm in	90,0 3,5
	Capacité des fourches	kg lb	11 300 24 905
	Poids en ordre de marche	kg lb	23 437 51 654

*Les valeurs négatives indiquent au-dessous du niveau

966 AGG

Fourche pour construction, Fusion	Tablier 96"	Pointe 96"
	520-7957	520-7981

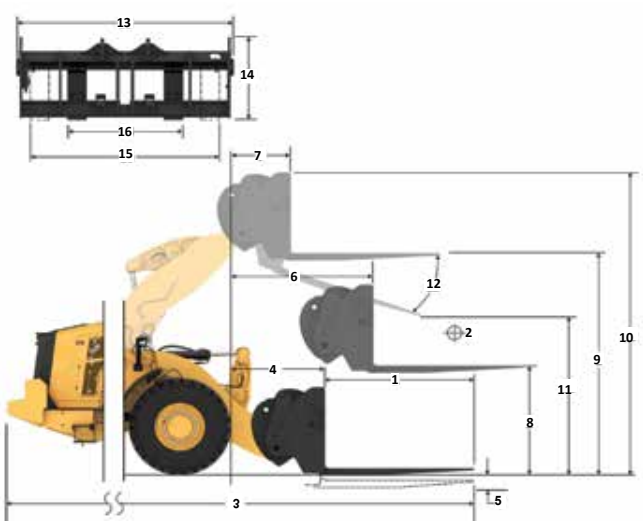

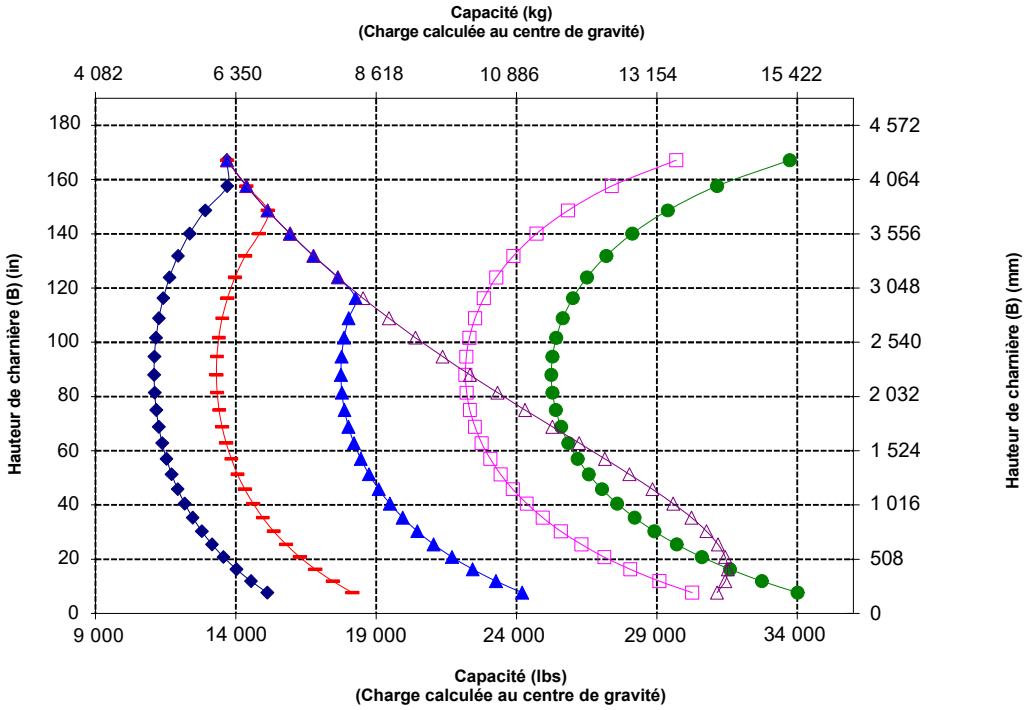

NOTA : Les charges limites d'équilibre statique et le poids en ordre de marche sont basés sur la configuration de chargeuse suivante : pneus Bridgestone VJT L3, climatisation, commande antitangage, blindage du groupe motopropulseur, plein des liquides, réservoir de carburant, liquide de refroidissement, lubrifiants et le poids d'un conducteur.

Spécifications et valeurs nominales conformes aux normes suivantes : SAE* J1197, ISO 14397-1, CEN** EN 474-3.

La charge utile nominale pour une chargeuse équipée d'une fourche à palettes est déterminée par : SAE J1197 : 50 % de la charge limite d'équilibre statique au braquage maximal ou limite hydraulique. CEN EN 474-3 :60 % de la charge limite d'équilibre statique au braquage maxi sur terrain accidenté ou de la limite hydraulique.
CEN EN 474-3 : 80 % de la charge limite d'équilibre statique au braquage maximal sur terrain ferme et plat ou de la limite hydraulique.

*SAE : Society of Automotive Engineers
**CEN : Comité européen de normalisation

AVERTISSEMENT : ne dépassez pas la capacité de charge des pointes.La capacité des dents est gravée sur le côté de chaque dent.

Spécifications du bras de manutention

966 STD

Bras de manutention fusion 6Pos

Spécifications du modèle MHA		Rétractée	Prolongation 1	Prolongation 2	Prolongation 3	Prolongation 4	Allongé
Levage max - Portée du crochet (1, 2, 3, 4, 5, 6)	mm	1 823	1 936	2 049	2 162	2 275	2 388
	ft, in	5'11"	6'4"	6'8"	7'1"	7'5"	7'10"
Levage max - Hauteur du crochet (7, 8, 9, 10, 11, 12)	mm	7 218	7 501	7 784	8 067	8 350	8 633
	ft, in	23'8"	24'7"	25'6"	26'5"	27'4"	28'3"
Niveau - Portée du crochet (13, 14, 15, 16, 17, 18)	mm	4 553	4 858	5 162	5 467	5 772	6 077
	ft, in	14'11"	15' 11"	16'11"	17' 11"	18'11"	19'11"
Niveau - Hauteur du crochet (19)	mm	1 937	1 937	1 937	1 937	1 937	1 937
	ft, in	6'4,2"	6'4,2"	6'4,2"	6'4,2"	6'4,2"	6'4,2"
Levage min - Portée du crochet (20, 21, 22, 23, 24, 25)	mm	1 720	1 852	1 983	2 114	2 245	2 377
	ft, in	5'7"	6'0"	6'6"	6'11"	7'4"	7'9"
Levage min - Hauteur du crochet (26, 27, 28, 29, 30, 31)	mm	(2 871)	(3 146)	(3 421)	(3 696)	(3 971)	(4 246)
	ft, in	-9'6"	-10'8"	-11'9"	-12'10"	-13'11"	-13'0"
Charge limite d'équilibre statique, en ligne	kg	7 689	7 275	6 902	6 564	6 258	5 977
	lb	16 947	16 033	15 211	14 468	13 792	13 174
Charge d'équilibre statique, articulé	kg	6 830	6 461	6 129	5 829	5 556	5 306
	lb	15 053	14 240	13 509	12 847	12 245	11 695
Poids en ordre de marche	kg	21 986	21 986	21 986	21 986	21 986	21 986
	lb	48 456	48 456	48 456	48 456	48 456	48 456

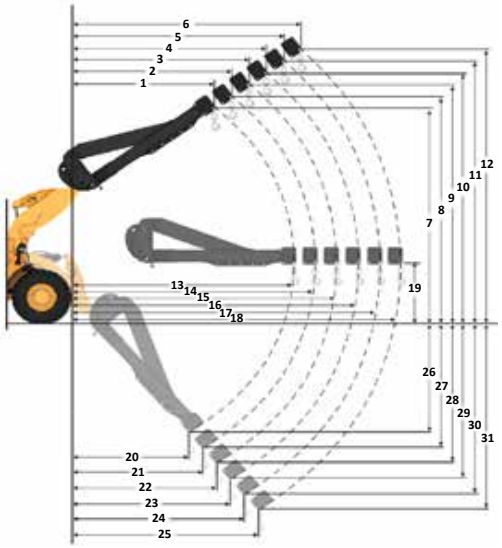

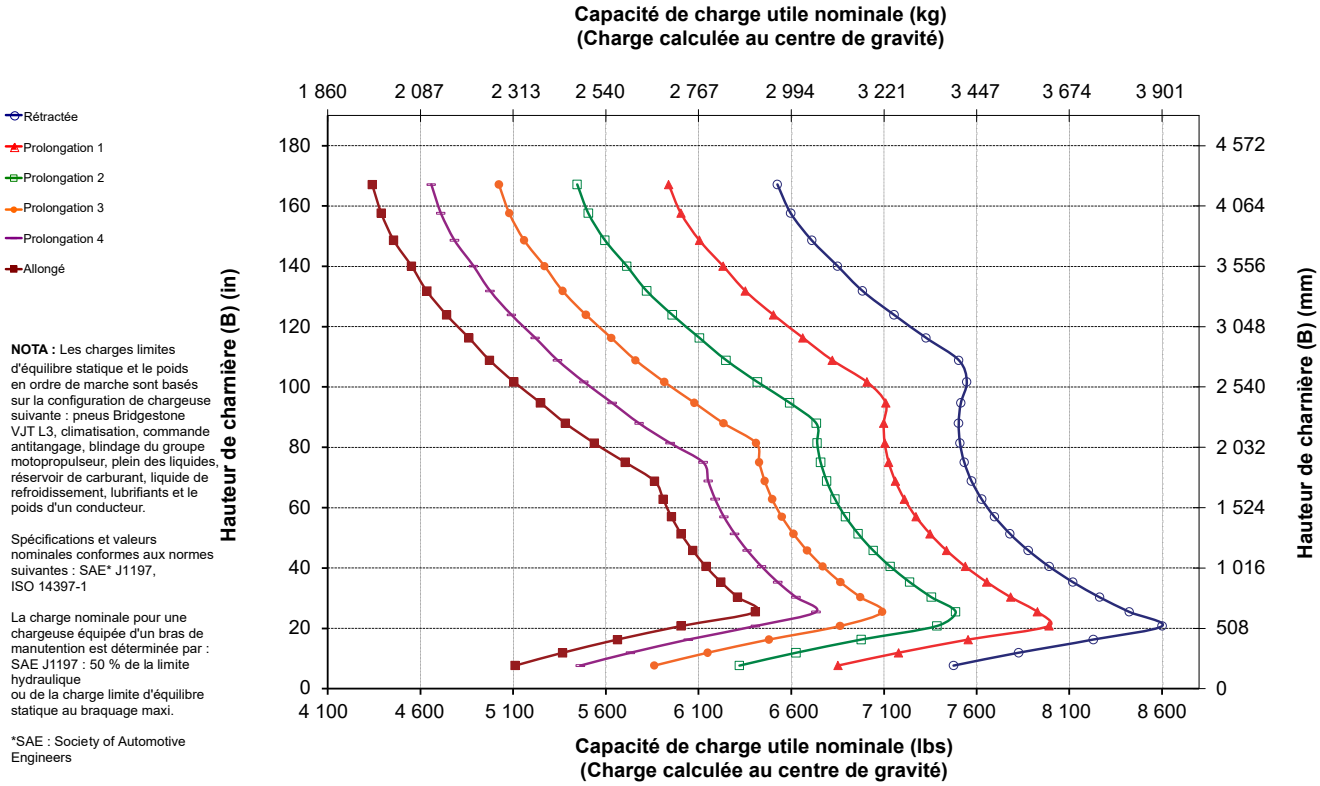

NOTA : Les charges limites d'équilibre statique et le poids en ordre de marche sont basés sur la configuration de chargeuse suivante : pneus Bridgestone VJT L3, climatisation, commande antitangage, blindage du groupe motopropulseur, plein des liquides, réservoir de carburant, liquide de refroidissement, lubrifiants et le poids d'un conducteur.

Spécifications et valeurs nominales conformes aux normes suivantes : SAE* J1197, ISO 14397-1

La charge nominale pour une chargeuse équipée d'un bras de manutention est déterminée par : SAE J1197 : 50 % de la limite hydraulique ou de la charge limite d'équilibre statique au braquage maxi.

*SAE : Society of Automotive Engineers

Spécifications de la Chargeuse sur pneus 966 XE

Spécifications du bras de manutention

966 HL

Bras de manutention fusion **6Pos**

Caractéristiques MHA		Rétractée	Prolongation 1	Prolongation 2	Prolongation 3	Prolongation 4	Allongé
Levage max - Portée du crochet (1, 2, 3, 4, 5, 6)	mm	1 273	1 336	1 399	1 462	1 525	1 589
	ft, in	4'2"	4'4"	4'7"	4'9"	5'0"	5'2"
Levage max - Hauteur du crochet (7, 8, 9, 10, 11, 12)	mm	7 975	8 273	8 572	8 870	9 168	9 466
	ft, in	26'1"	27'1"	28'1"	29'1"	30'0"	31'0"
Niveau - Portée du crochet (13, 14, 15, 16, 17, 18)	mm	4 957	5 262	5 567	5 871	6 176	6 481
	ft, in	16'3"	17'3"	18'3"	19'3"	20'3"	21'3"
Niveau - Hauteur du crochet (19)	mm	1 937	1 937	1 937	1 937	1 937	1 937
	ft, in	6'4,2"	6'4,2"	6'4,2"	6'4,2"	6'4,2"	6'4,2"
Levage min - Portée du crochet (20, 21, 22, 23, 24, 25)	mm	(413)	(529)	(645)	(761)	(877)	(993)
	ft, in	-1'7"	-1'3"	-2'10"	-2'6"	-2'1"	-3'8"
Levage min - Hauteur du crochet (26, 27, 28, 29, 30, 31)	mm	(2 737)	(3 019)	(3 301)	(3 583)	(3 864)	(4 146)
	ft, in	-8'0"	-9'1"	-10'2"	-11'2"	-12'3"	-13'4"
Charge limite d'équilibre statique, en ligne	kg	8 280	7 864	7 487	7 143	6 829	6 541
	lb	18 249	17 332	16 500	15 744	15 051	14 416
Charge d'équilibre statique, articulé	kg	7 283	6 917	6 584	6 282	6 005	5 751
	lb	16 053	15 244	14 512	13 845	13 235	12 675
Poids en ordre de marche	kg	23 638	23 638	23 638	23 638	23 638	23 638
	lb	52 098	52 098	52 098	52 098	52 098	52 098

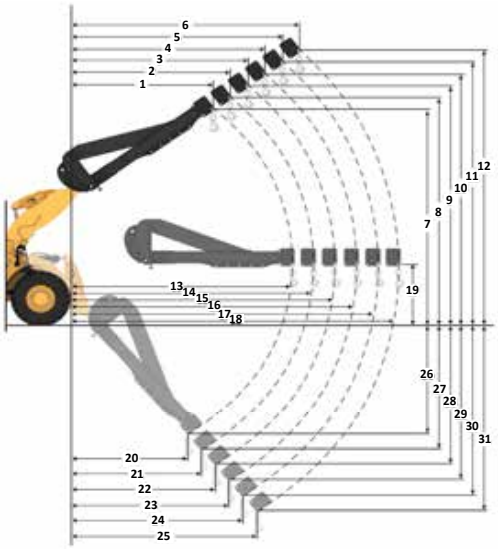

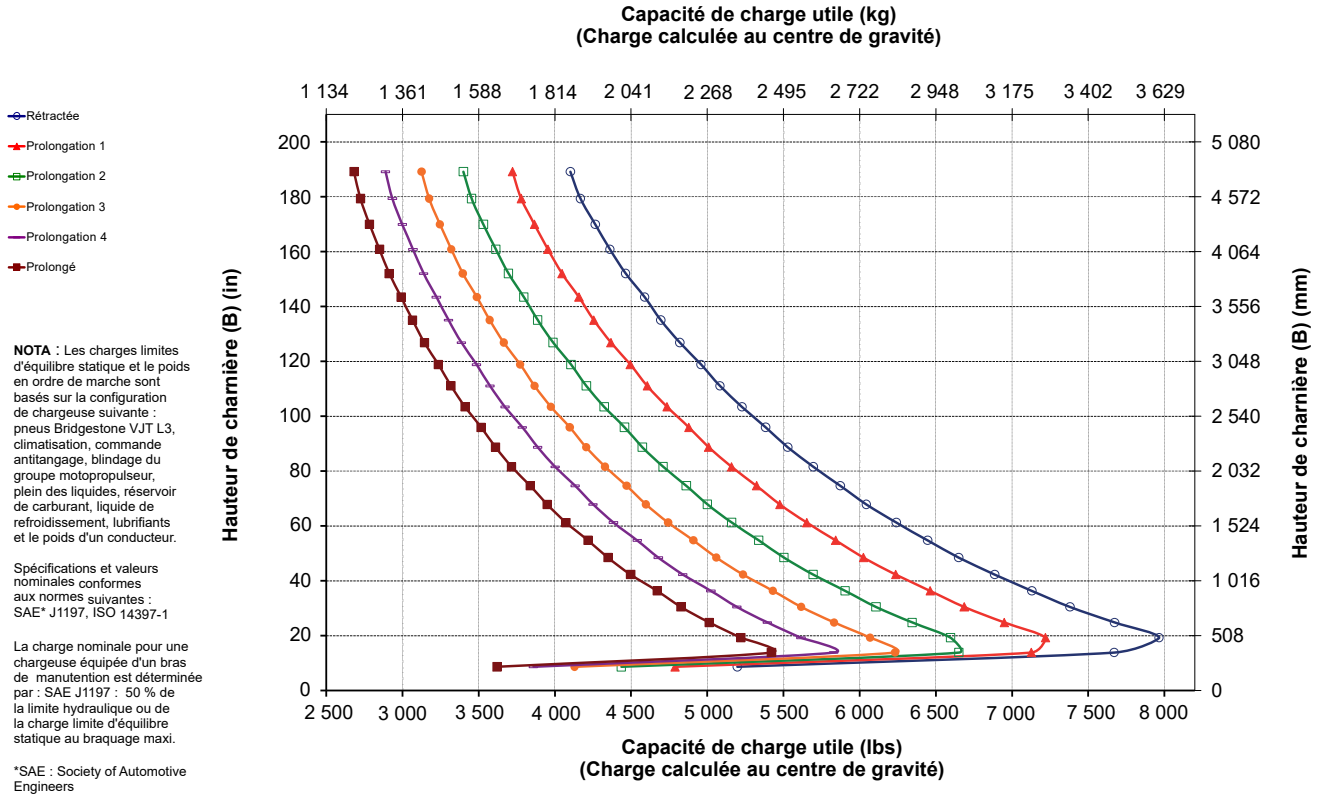

NOTA : Les charges limites d'équilibre statique et le poids en ordre de marche sont basés sur la configuration de chargeuse suivante : pneus Bridgestone VJT L3, climatisation, commande antitangage, blindage du groupe motopropulseur, plein des liquides, réservoir de carburant, liquide de refroidissement, lubrifiants et le poids d'un conducteur.

Spécifications et valeurs nominales conformes aux normes suivantes : SAE* J1197, ISO 14397-1

La charge nominale pour une chargeuse équipée d'un bras de manutention est déterminée par : SAE J1197 : 50 % de la limite hydraulique ou de la charge limite d'équilibre statique au braquage maxi.

*SAE : Society of Automotive Engineers

Spécifications du bras de manutention

966 AGG

Bras de manutention fusion **6Pos**

Caractéristiques MHA		Rétractée	Prolongation 1	Prolongation 2	Prolongation 3	Prolongation 4	Allongé
Levage max - Portée du crochet (1, 2, 3, 4, 5, 6)	mm	1 823	1 936	2 049	2 162	2 275	2 388
	ft, in	5'11"	6'4"	6'8"	7'1"	7 ft 5 in	7'10"
Levage max - Hauteur du crochet (7, 8, 9, 10, 11, 12)	mm	7 218	7 501	7 784	8 067	8 350	8 633
	ft, in	23'8"	24'7"	25'6"	26'5"	27'4"	28'3"
Niveau - Portée du crochet (13, 14, 15, 16, 17, 18)	mm	4 553	4 858	5 162	5 467	5 772	6 077
	ft, in	14'11"	15'11"	16'11"	17'11"	18'11"	19'11"
Niveau - Hauteur du crochet (19)	mm	1 937	1 937	1 937	1 937	1 937	1 937
	ft, in	6'4,2"	6'4,2"	6'4,2"	6'4,2"	6'4,2"	6'4,2"
Levage min - Portée du crochet (20, 21, 22, 23, 24, 25)	mm	1 720	1 852	1 983	2 114	2 245	2 377
	ft, in	5'7"	6'0"	6'6"	6'11"	7'4"	7'9"
Levage min - Hauteur du crochet (26, 27, 28, 29, 30, 31)	mm	(2 871)	(3 146)	(3 421)	(3 696)	(3 971)	(4 246)
	ft, in	-9'6"	-10'8"	-11'9"	-12'10"	-13'11"	-13'0"
Charge limite d'équilibre statique, en ligne	kg	8 375	7 925	7 519	7 153	6 819	6 515
	lb	18 459	17 466	16 573	15 764	15 029	14 358
Charge d'équilibre statique, articulé	kg	7 415	7 016	6 656	6 331	6 035	5 765
	lb	16 343	15 463	14 670	13 953	13 301	12 706
Poids en ordre de marche	kg	22 637	22 637	22 637	22 637	22 637	22 637
	lb	49 891	49 891	49 891	49 891	49 891	49 891

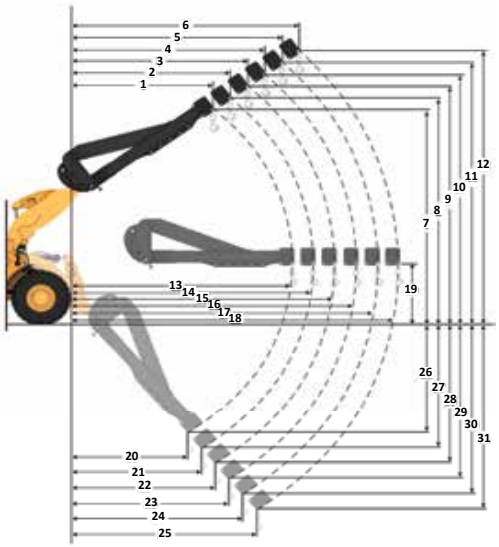

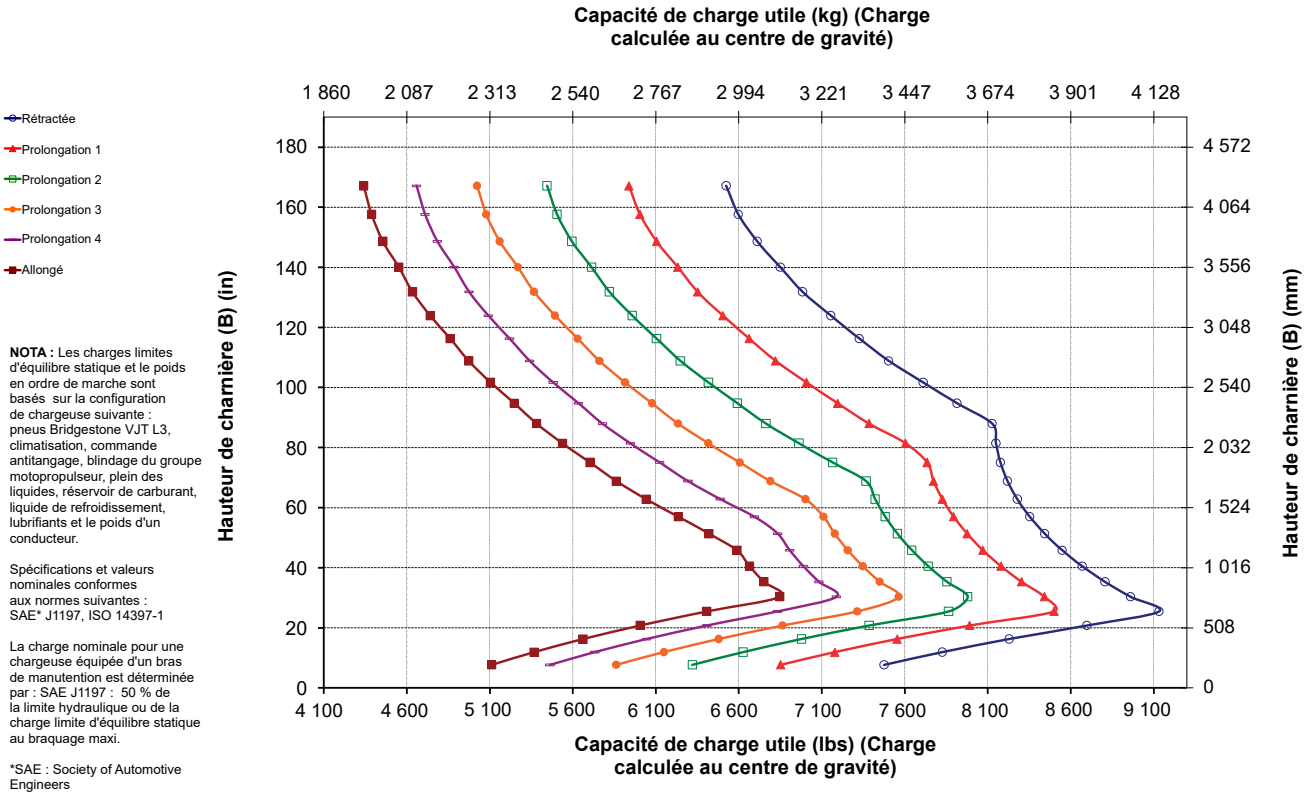

NOTA : Les charges limites d'équilibre statique et le poids en ordre de marche sont basés sur la configuration de chargeuse suivante : pneus Bridgestone VJT L3, climatisation, commande antitangage, blindage du groupe motopropulseur, plein des liquides, réservoir de carburant, liquide de refroidissement, lubrifiants et le poids d'un conducteur.

Spécifications et valeurs nominales conformes aux normes suivantes : SAE* J1197, ISO 14397-1

La charge nominale pour une chargeuse équipée d'un bras de manutention est déterminée par : SAE J1197 : 50 % de la limite hydraulique ou de la charge limite d'équilibre statique au braquage maxi.

*SAE : Society of Automotive Engineers

Équipement de série et options

L'équipement de série et les options peuvent varier. Pour de plus amples informations, veuillez consulter votre concessionnaire Cat.

	De série	En option
POSTE DE CONDUITE		
Cabine, pressurisée et insonorisée	✓	
Porte, système d'ouverture à distance	✓	
Commandes d'équipement EH, frein de stationnement	✓	
Repose-pieds		✓
Direction, manipulateur	✓	
Manipulateur équipement (2V, 3V uniquement)		✓
Équipement radio (FM, AM, USB, BT)		✓
Équipement radio (DAB+)		✓
Prééquipement radio CB		✓
Ceinture de sécurité, surveillée	✓	
Seat, suede/cloth, air suspension, heated	✓	
Seat, leather/cloth, air suspension, heated/cooled		✓
Affichage à écran tactile	✓	
Clavier, boutons programmables	✓	
Rétroviseurs chauffants	✓	
Climatiseur, chauffage, dégivreur (ventilateur, température auto)	✓	
Pare-soleil, avant, rétractable	✓	
Pare-soleil, arrière, rétractable	✓	
Vitres, avant, verre feuilleté	✓	
Vitres, avant, extra-robustes		✓
Protège-vitre cabine complète		✓
TECHNOLOGIES EMBARQUÉES		
Autodig avec pneus à définition automatique	✓	
ID conducteur et sécurité machine	✓	
Profils d'application	✓	
Supports de travail	✓	
Aide commandes et Guide d'utilisation et d'entretien électronique*	✓	
Dispositif de pesage Cat	✓	
Cat Advanced Payload		✓
Cat Payload for Trade****		✓
Imprimante Cat Payload avec E-ticket		✓
Informations sur les principales caractéristiques	✓	
Widget d'affichage du transport de godet	✓	
Mise à jour à distance	✓	

* Non disponible dans toutes les langues
** De série sous réserve des réglementations applicables
*** Non compatible avec versions pour déplacements sur route
**** Disponible en Europe, Turquie, Australie et Nouvelle-Zélande. Les certifications varient selon les pays. Pour plus d'informations, contactez votre concessionnaire Cat.

	De série	En option
CIRCUIT HYDRAULIQUE		
Circuit d'équipement, détection de charge avec pompe à pistons à cylindrée variable électrohydraulique	✓	
Circuit de direction, détection de charge avec pompe à pistons à cylindrée variable dédiée	✓	
Commande antitangage, accumulateurs doubles	✓	
3e et 4e fonctions auxiliaires avec commande antitangage		✓
Robinets de prélèvement d'échantillons d'huile, flexibles Cat XT™	✓	
Commande d'attache rapide		✓
GROUPE MOTOPROPULSEUR		
Moteur C9.3B Cat	✓	
Pompe électrique d'amorçage de carburant	✓	
Séparateur de carburant/d'eau et filtre à carburant secondaire	✓	
Moteur, préfiltre à air	✓	
Turbine, préfiltre à air		✓
Radiateur, applications générant beaucoup de débris		✓
Ventilateur de refroidissement réversible		✓
Essieux, blocage de différentiel automatique avant	✓	
Essieux, blocages de différentiel automatique avant et arrière		✓
Essieux, robinets de vidange écologiques	✓	
Essieux, AOC, températures extrêmes joints		✓
Essieux, refroidisseur d'huile		✓
Transmission, vitesse variable en continu	✓	
Contrôle de l'effort à la jante	✓	
Mode verrouillage de l'accélérateur	✓	
Maintien en côte et blocage de la vitesse sur les pentes	✓	
Freins de manœuvre, circuits hydrauliques, disque à bain d'huile entièrement sous carter, indicateurs d'usure	✓	
Frein de stationnement, compas de mesure sur essieux avant, serré par ressort et desserré par pression	✓	
ÉQUIPEMENT ÉLECTRIQUE		
Circuit de démarrage et de charge, 24 V	✓	
Démarreur électrique, à usage intensif	✓	
Démarrage par temps froid, 120 V ou 240 V		✓
Éclairage : halogène, 4 projecteurs, 2 feux arrière	✓	
Éclairage : phares avec clignotants	✓	
Éclairage : diode		✓

(suite à la page suivante)

Équipement de série et options *(suite)*

L'équipement de série et les options peuvent varier. Pour de plus amples informations, veuillez consulter votre concessionnaire Cat.

	De série	En option
CENTRALE DE SURVEILLANCE		
Tableau de bord avant avec jauges analogiques, écran LCD et témoins d'avertissement	✓	
Moniteur à écran tactile principal (Cat Payload, écrans quadruples, réglages et messages machine)	✓	
Surveillance de la pression des pneus		✓
Rappels d'entretien préventif	✓	
TIMONERIE		
Hauteur de levage standard, timonerie en Z	✓	
Grande hauteur de levage, timonerie en Z		✓
Désengagements : levage et cavage	✓	
ÉQUIPEMENT SUPPLÉMENTAIRE		
Système Cat Autolube		✓
Garde-boue pour déplacements sur route		✓
Protections : groupe motopropulseur, carter, cabine, vérins, arrière		✓
Huile hydraulique biodégradable		✓
Dispositif de vidange d'huile rapide		✓
Boîte à outils		✓

	De série	En option
SÉCURITÉ		
Système de radar arrière Cat Detect		✓
Écran de vision arrière dédié		✓
Visibilité : rétroviseurs, caméra de recul	✓	
Système de visibilité à 360°		✓
Plateforme pour nettoyage du pare-brise, avant	✓	
Rétracteur de ceinture de sécurité à 4 points		✓
Lampes stroboscopiques à sens de marche inversé***		✓
Circuit de direction auxiliaire, électrique**		✓
Cales de roues		✓
Gyrophare		✓
Système d'avertissement de collision avec neutralisation du mouvement et détection de personnes		✓
Commande à distance		✓
CONFIGURATIONS SPÉCIALES		
Chargeuse sur pneus pour manutention de granulats		✓
Déchets et industriel		✓
Exploitation forestière		✓
Résistance à la corrosion		✓

* Non disponible dans toutes les langues
** De série sous réserve des réglementations applicables
*** Non compatible avec versions pour déplacements sur route
**** Disponible en Europe, Turquie, Australie et Nouvelle-Zélande. Les certifications varient selon les pays. Pour plus d'informations, contactez votre concessionnaire Cat.

Déclaration environnementale de la 966 XE

Les informations suivantes s'appliquent à la machine à l'étape de fabrication finale telle que configurée pour la vente dans les régions couvertes dans ce document. Le contenu de cette déclaration est valable à la date de son émission ; toutefois, le contenu relatif aux caractéristiques et aux spécifications de la machine peut être modifié sans préavis. Pour toute information supplémentaire, consultez le guide d'utilisation et d'entretien de la machine.

Pour plus d'informations sur la durabilité en action et nos progrès, visitez la page www.caterpillar.com/en/company/sustainability.html.

Moteur

- Le Moteur C9.3B Cat® est conforme aux normes sur les émissions Tier 4 Final de l'EPA pour les États-Unis, Stage V pour l'Union européenne, Stage V pour la Corée, et 2014 pour le Japon
- Les moteurs diesel Cat doivent utiliser du carburant diesel à très faible teneur en soufre (15 ppm de soufre ou moins) ou du carburant diesel à très faible teneur en soufre mélangé aux carburants** à plus faible intensité de carbone suivants, jusqu'au :
  - ✓ 20 % de biodiesel EMAG (ester méthylique d'acide gras)*
  - ✓ 100 % de diesel renouvelable, carburants HVO (huile végétale hydrotraitée) et GTL (gaz à liquide)

  Référez-vous aux directives pour une application réussie. Veuillez contacter votre concessionnaire Cat ou référez-vous à la publication spéciale SEBU6250 Caterpillar Machine Fluids Recommendations (Recommandations relatives aux liquides des équipements Caterpillar).

  * Les moteurs sans dispositif de post-traitement peuvent utiliser des mélanges plus élevés, contenant jusqu'à 100 % de biodiesel.

  ** Au niveau du tuyau d'échappement, les émissions de gaz à effet de serre des carburants à faible intensité de carbone sont quasiment identiques à celles des carburants traditionnels.

Circuit de climatisation

Le circuit de climatisation de cette machine contient du gaz réfrigérant fluoré à effet de serre R134a (potentiel de réchauffement climatique = 1 430). Le système contient 1,6 kg (3,5 lb) de réfrigérant, avec un équivalent CO2 de 2,288 tonnes métriques (2,522 US t).

Peinture

- Selon les meilleures connaissances disponibles, la concentration maximale admissible, mesurée en parties par million (PPM), des métaux lourds suivants dans la peinture sont :
  - Barium < 0,01 %
  - Cadmium < 0,01 %
  - Chrome < 0,01 %
  - Plomb < 0,01 %

Performances acoustiques

Niveau de pression acoustique pour le conducteur (ISO 6396:2008)	67 dB(A)
Niveau de puissance acoustique (ISO 6395:2008)	107 dB(A)
Niveau de pression acoustique pour le conducteur (ISO 6396:2008)*	67 dB(A)
Niveau de puissance acoustique (ISO 6395:2008)**	105 dB(A)

*Y compris les pays adoptant les directives de l'Union européenne et du Royaume-Uni

**Directive sur les niveaux sonores de l'Union européenne 2000/14/CE et Réglementation sur les niveaux sonores du Royaume-Uni 2001 n° 1701

Huiles et fluides

- L'usine Caterpillar fait le plein de liquides de refroidissement à base d'éthylène glycol. L'antigel/liquide de refroidissement pour moteur diesel Cat (DEAC) et le liquide de refroidissement longue durée Cat (ELC) peuvent être recyclés. Pour de plus amples informations, veuillez consulter votre concessionnaire Cat.
- L'huile Cat Bio HYDO™ Advanced est une huile hydraulique biodégradable portant le label écologique UE.
- La présence d'autres liquides est probable; consultez le Guide d'utilisation et d'entretien ou le Guide de montage et d'application pour connaître tous les liquides conseillés et les intervalles d'entretien requis.

Caractéristiques et technologie

- Les caractéristiques et la technologie suivantes peuvent contribuer aux économies de carburant et/ou à la réduction du carbone. Les fonctions peuvent varier. Pour de plus amples informations, veuillez consulter votre concessionnaire Cat.
  - L'intégration en profondeur de la transmission à vitesse variable en continu, du moteur, des circuits hydrauliques et de refroidissement permet d'améliorer considérablement le rendement énergétique et le rendement de la machine.
  - Le système de coupure automatique de ralenti du moteur réduit le nombre d'heures au ralenti
  - Système de régénération automatique Cat, module d'émissions propres Cat (CEM, Clean Emissions Module) avec filtre à particules diesel (DPF, Diesel Particulate Filter) et réservoir et pompe de liquide d'échappement diesel (DEF, Diesel Exhaust Fluid)
  - Le système Autodig avec pneus à réglage automatique garantit des facteurs de remplissage élevés et constants du godet
  - Des intervalles d'entretien plus espacés permettent de diminuer la consommation de liquides et de filtres

Recyclage

- Les matériaux inclus dans les machines sont classés comme suit, accompagnés d'un pourcentage de poids approximatif. En raison des variations de configurations produit, les valeurs suivantes du tableau peuvent varier.

Type de matériau	Pourcentage pondéral
Acier	68,65 %
Fer	17,15 %
Métal non ferreux	2,46 %
Métal mixte	0,27 %
Métal mixte et non métal	0,59 %
Plastique	1,13 %
Caoutchouc	4,92 %
Mixe non métallique	0,02 %
Liquide	1,69 %
Autre	3,11 %
Non classifié	0 %
Total	100 %

- Une machine présentant un taux de recyclabilité plus élevé garantira une utilisation plus efficace des précieuses ressources naturelles et améliorera la valeur de fin de vie du produit. Conformément à la norme ISO 16714 (Engins de terrassement – Recyclage et valorisation – Terminologie et méthode de calcul), le taux de recyclabilité se définit comme le pourcentage en masse (fraction, en pourcentage, de la masse) de la nouvelle machine potentiellement capable d'être recyclée et/ou réutilisée.

  Tous les éléments de la nomenclature sont d'abord évalués selon le type de composant, sur la base d'une liste de composants définie par les normes ISO 16714 et CEMA (Construction Equipment Manufacturers Association) du Japon. Les pièces restantes sont ensuite évaluées pour leur recyclabilité en fonction du type de matériau.

  En raison des variations de configurations produit, la valeur suivante du tableau peut varier.

Recyclabilité – 97 %

Chargeuse sur pneus pour le traitement des déchets

966 XE

La Chargeuse sur pneus 966 XE Cat avec l'ensemble pour le traitement des déchets et ferrailles est dotée des protections et renforts nécessaires pour le travail dans les stations de transfert, le recyclage des dépôts, les dépôts de ferraille et les chantiers de démolition.

Fiabilité éprouvée

- Le Moteur C9.3B Cat offre une forte puissance volumique avec une combinaison de circuits électroniques, de carburant et d'air qui ont fait leurs preuves.
- Il est doté d'un système de régénération automatique Cat, d'un module d'émissions propres Cat (CEM, Clean Emissions Module) avec filtre à particules diesel (DPF, Diesel Particulate Filter) et réservoir et pompe de liquide d'échappement diesel (DEF, Diesel Exhaust Fluid).
- Il dispose d'une pompe électrique d'amorçage de carburant, d'un séparateur eau/carburant et d'un filtre à carburant secondaire.
- La conception rigoureuse des composants et les résultats des processus de validation des machines se traduisent par une fiabilité et une disponibilité sans précédent.

Longue durée de vie

- La chargeuse à chaînes pour le traitement des déchets bénéficie de protections en acier inoxydable supplémentaires tout autour de la machine pour protéger votre investissement et empêcher la pénétration des débris dans la soupape d'équipement et les compartiments moteur.
- Les marches inférieures dotées de câble d'acier extra-robuste résistent aux conditions les plus difficiles.
- La transmission et les essieux extra-robustes sont conçus pour prendre en charge les applications de manutention de déchets ou de rebuts.

Rendement énergétique et productivité supérieures

- Jusqu'à 35 % d'augmentation du rendement énergétique par rapport au modèle Cat précédent.
- L'intégration en profondeur de la transmission à vitesse variable en continu Cat, du moteur, des circuits hydrauliques et de refroidissement permet d'améliorer considérablement le rendement énergétique et le rendement de la machine.
- L'élimination du convertisseur de couple offre la capacité de contrôler le régime moteur et la vitesse machine de manière indépendant, ce qui permet une optimisation de l'excavation, un contrôle étroit et une utilisation simple.
- La réduction du régime nominal du moteur diminue l'usure des pièces et les niveaux sonores.
- La timonerie à grande hauteur de levage en option offre une hauteur de vidage supplémentaire.
- 3e et 4e circuits hydrauliques à soupapes en option pour les outils de travail qui nécessitent des fonctions supplémentaires.
- Le ventilateur à pas variable associé à des faisceaux de refroidissement spéciaux, disponibles en option, veillent à ce que les faisceaux restent exempts de débris.

Caractéristiques de sécurité

- La caméra de recul accroît la visibilité à l'arrière de la machine pour vous permettre de travailler en toute sécurité et en toute confiance.
- Le système de visibilité à 360° en option permet au conducteur de surveiller ce qui se passe autour de la machine à tout moment.
- La technologie de radars Cat Detect en option sensibilise à l'environnement grâce à la surveillance de l'environnement de travail et l'envoi d'alertes aux conducteurs en cas de dangers.
- La cabine est accessible par une large porte, une ouverture de porte à distance disponible en option et des marches en forme d'escalier qui assurent une stabilité à toute épreuve.
- Le pare-brise s'étendant du plancher au plafond, les grands rétroviseurs avec rétroviseurs anti-angle mort intégrés et la caméra arrière confèrent une excellente visibilité panoramique.

Temps et coûts d'entretien réduits

- Les intervalles prolongés de vidange des fluides et de remplacement des filtres réduisent les coûts d'entretien de 20 %.
- Le préfiltre d'air à effet centrifuge, en option, prolonge la durée de vie du filtre à air.
- Le dépistage des pannes à distance peut connecter la machine au service d'entretien du concessionnaire pour vous permettre de diagnostiquer rapidement les problèmes et reprendre le travail.
- Les mises à jour à distance surveillent vos activités afin de s'assurer que le logiciel de votre machine est à jour et assure des performances optimales.
- L'application Cat vous aide à gérer l'emplacement, les heures d'activité et la planification de l'entretien de votre parc. Elle vous avertit également s'il est nécessaire de procéder à un entretien et vous permet de demander de l'aide à votre concessionnaire Cat local.
- Le capot monobloc inclinable offre un accès rapide et facile au compartiment moteur.

Travaillez confortablement dans la toute nouvelle cabine

- Le filtre à air de cabine à charbon supprime les odeurs incommodantes.
- Le préfiltre de cabine motorisé en option filtre l'air entrant et pressurise la cabine.
- Siège et suspension facilement réglables de nouvelle génération pour un meilleur confort du conducteur. Il est disponible avec trois niveaux d'équipement et peut être équipé d'un harnais à 4 points.
- Le nouveau tableau de bord et le ou les écrans tactiles haute résolution à l'intérieur de la cabine sont faciles à utiliser, intuitifs et conviviaux.
- L'insonorisation, les joints et les supports de cabine visqueux réduisent le bruit et les vibrations pour offrir un environnement de travail plus calme.
- Le circuit de direction par manipulateur électrohydraulique monté sur le siège offre une très grande précision et diminue la fatigue du conducteur, pour un maximum de confort et de précision. Un volant de direction HMU est également disponible.

Spécifications de la Chargeuse à chaînes pour le traitement des déchets et de ferrailles 966 XE

Caractéristiques de la chargeuse à chaînes pour le traitement des déchets 966 XE

1. Protection de vitre en option pour résistance aux impacts
2. Protections en acier supplémentaires : carter, groupe motopropulseur, châssis avant, articulation, vérin de direction, centrale d'entretien, cabine, plateforme, cache-soupapes d'équipement et vérin d'inclinaison
3. Filtre à air de cabine à charbon pour supprimer les odeurs incommodantes
4. Préfiltre de cabine motorisé en option pour allonger la durée de vie des filtres de cabine et maintenir la cabine pressurisée
5. 3e et 4e circuit hydraulique en option disponibles pour commander un grand nombre d'outils de travail
6. Gamme étendue d'outils de travail de manutention de déchets ou de rebuts Cat

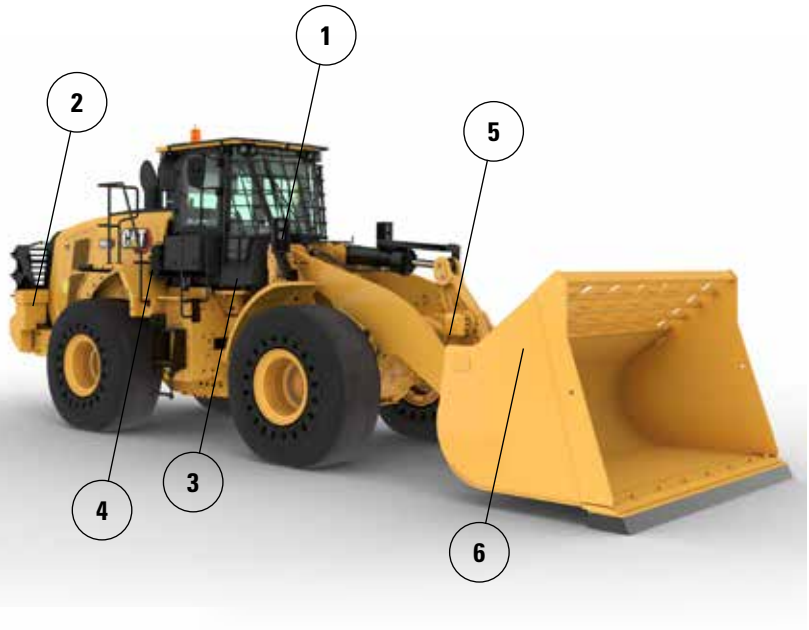

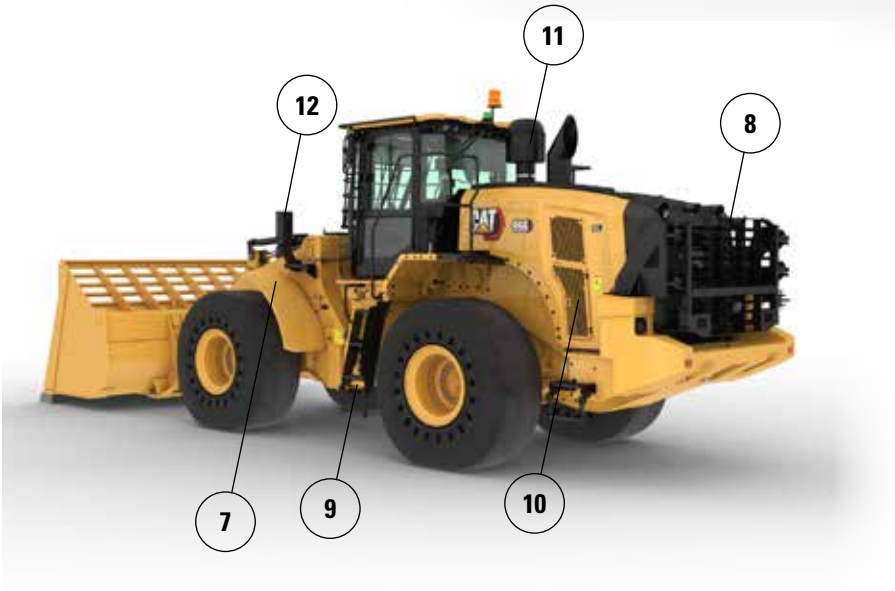

7. Des garde-boue avant étroits en acier permettent de maintenir le pare-brise propre et sont montés à l'intérieur du bord externe du pneu pour une protection accrue.
8. Une protection arrière en option protège la grille arrière et le bloc de refroidissement contre les chocs
9. Les marches inférieures dotées de câble d'acier extra-robuste résistent aux conditions les plus difficiles
10. Le ventilateur à pas variable associé à des faisceaux de refroidissement spéciaux, disponibles en option, veillent à maintenir le bloc de refroidissement propre.
11. Le préfiltre d'air à effet centrifuge avec tamis à déchets en option, permet de rallonger la durée de vie du filtre à air
12. Les projecteurs avant sont protégés et positionnés près du châssis pour une meilleure protection

13. La protection du châssis avant inférieur protège les composants essentiels de la chaîne cinématique et permet d'empêcher les débris d'atteindre le compartiment du châssis avant
14. Le blindage du groupe motopropulseur protège la transmission et permet d'empêcher les débris d'atteindre le compartiment moteur
15. Le blindage de la centrale d'entretien hydraulique protège le filtre de transmission et permet d'empêcher les débris d'atteindre la centrale d'entretien
16. Les blindages du carter et de la plateforme empêchent la pénétration de déchets et de débris

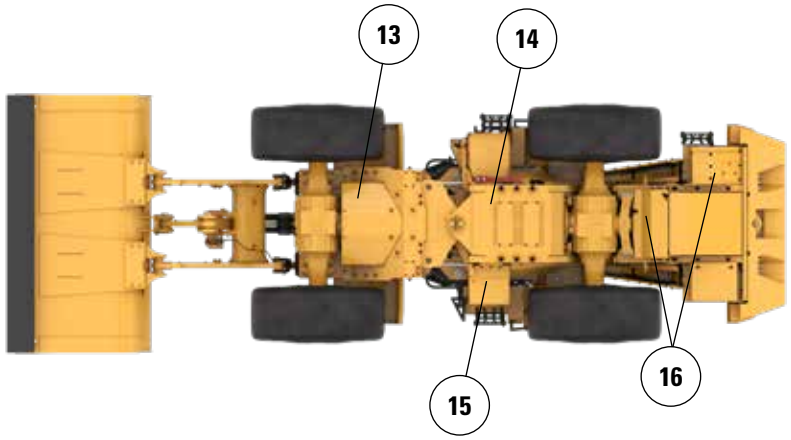

Options de pneus

Marque des pneus	BRAWLER HPS LISSE	BRAWLER HPS TRACTION	BRIDGESTONE	MICHELIN	MAXAM
Dimensions des pneus	**26.5R25**	**26.5R25**	**26.5R25**	**26.5R25**	**26.5R25**
Type de bande de roulement	**S.O.**	**S.O.**	**L3**	**L3**	**L3**
Bande de roulement	**LISSE**	**TRACTION**	**VJT**	**XHA2**	**MS302**
Robustesse de la carcasse	**S.O.**	**S.O.**	*****	******	******
Largeur hors pneus : maximale (à vide)*	2 959 mm 9'9"	2 959 mm 9'9"	2 978 mm 9'10"	2 986 mm 9'10"	2 972 mm 9'9"
Largeur hors pneus : maximale (en charge)*	2 968 mm 9'9"	2 968 mm 9'9"	3 012 mm 9'11"	3 016 mm 9'11"	2 947 mm 9'9"
Modification des dimensions verticales (moyenne de l'avant et l'arrière)		-3 mm -0,1"	-37 mm -1,5"	-48 mm -1,9"	-23 mm -0,9"
Modification de portée horizontale		0 mm 0"	-11 mm -0,4"	-8 mm -0,3"	-18 mm -0,7"
Modification du diamètre de braquage à l'extérieur des pneus		0 mm 0"	44 mm 1,7"	48 mm 1,9"	-21 mm -0,8"
Modification du diamètre de braquage à l'intérieur des pneus		0 mm 0"	-44 mm -1,7"	-48 mm -1,9"	21 mm 0,8"
Modification du poids en ordre de marche (sans lest)		-224 kg -494 lb	-4 300 kg -9 482 lb	-4 464 kg -9 843 lb	-4 316 kg -9 517 lb
Modification de la charge limite d'équilibre statique : en ligne		-162 kg -3 58 lb	-3 118 kg -6 874 lb	-3 236 kg -7 136 lb	-3 129 kg -6 900 lb
Modification de la charge limite d'équilibre statique : bâti articulé		-144 kg -319 lb	-2 774 kg -6 116 lb	-2 879 kg -6 349 lb	-2 784 kg -6 138 lb
Angle d'oscillation de l'essieu arrière	±8 degrés	±8 degrés	±13 degrés	±13 degrés	±13 degrés
Montée et chute maximales, roue unique	310 mm 1'1"	310 mm 1'1"	502 mm 1'8"	502 mm 1'8"	502 mm 1'8"

*Largeur hors renflement, augmentation de la taille des pneus comprise.

Spécifications de la Chargeuse à chaînes pour le traitement des déchets et de ferrailles 966 XE

Caractéristiques de fonctionnement - Godets

Timonerie			Timonerie standard		
Type de godet			Normal GP - À crochets – Fusion		
Type de lame			Lames de coupe à boulonner	Dents et segments	Pointes
	Capacité nominale	m^3	4,20	4,20	4,00
		yd^3	5,50	5,50	5,25
	Capacité nominale : facteur de remplissage de 110 %	m^3	4,60	4,60	4,40
		yd^3	6,00	6,00	5,75
	Largeur	mm	3 220	3 271	3 271
		ft/in	10'6"	10'8"	10'8"
16†	Hauteur de vidage à portée maximale, vidage à 45°	mm	2 998	2 844	2 844
		ft/in	9'10"	9'3"	9'3"
17†	Portée au levage maximal et vidage à 45°	mm	1 406	1 544	1 544
		ft/in	4'7"	5'0"	5'0"
	Portée avec bras de manutention et godet à l'horizontale	mm	2 866	3 070	3 070
		ft/in	9'4"	10'0"	10'0"
A†	Profondeur d'excavation	mm	78	78	48
		in	3,0"	3,0"	1,9"
12†	Longueur hors tout	mm	8 767	8 993	8 993
		ft/in	28'10"	29'7"	29'7"
B†	Hauteur hors tout avec godet au levage maximal	mm	5 998	5 998	5 998
		ft/in	19'9"	19'9"	19'9"
	Rayon de braquage de la chargeuse avec godet en position de transport	mm	7 539	7 629	7 629
		ft/in	24'9"	25'1"	25'1"
	Charge limite d'équilibre statique, en ligne (avec déflexion des pneus)	kg	19 632	19 449	19 814
		lb	43 280	42 877	43 682
	Charge limite d'équilibre statique, en ligne (sans déflexion des pneus)	kg	21 122	20 937	21 319
		lb	46 554	46 146	46 988
	Charge limite d'équilibre statique, avec articulation (avec déflexion des pneus)	kg	17 832	17 649	18 001
		lb	39 313	38 910	39 685
	Charge limite d'équilibre statique avec articulation (sans déflexion des pneus)	kg	19 330	19 145	19 513
		lb	42 604	42 196	43 007
	Force d'arrachage (§)	kN	166	165	176
		lbf	37 424	37 081	39 622
	Poids en ordre de marche*	kg	28 578	28 716	28 553
		lb	62 985	63 289	62 930

* Les charges limites d'équilibre statique et les poids en ordre de marche correspondent à une machine configurée avec des pneus pleins Brawler 29.5X25 Smooth, le plein de tous les liquides, le poids d'un conducteur, un préfiltre de cabine, un contrepoids mécanosoudé avec protection arrière (1 300 kg), une vitre à panneau plat avec protection avant, un pack industriel, une commande antitangage, un démarrage standard, des garde-boue étroits, un préfiltre à effet centrifuge, Product Link, des essieux à blocage de différentiel automatique (avant/arrière), un blindage de groupe motopropulseur, une direction standard, un ensemble insonorisation industrielle et un ventilateur à pas variable.

† Illustration avec tableaux des dimensions.

(§) Mesurée à 100 mm (4") en arrière de la lame de coupe, en prenant la charnière du godet comme point pivot, conformément à la norme ISO 14397-2:2007.

(Avec déflexion des pneus) Conformité parfaite à la norme ISO 14397-1:2007, paragraphes 1 à 6, qui autorise un écart de 2 % entre les résultats des calculs et des tests.

(Sans déflexion des pneus) Conformité à la norme ISO 14397-1:2007, paragraphes 1 à 5.

D'autres godets sont disponibles et les offres varient en fonction de la région. Veuillez contacter votre concessionnaire Cat pour en savoir plus.

Caractéristiques de fonctionnement - Godets

Timonerie		Timonerie standard					
Type de godet		Normal GP - À crochets – Fusion					
Type de lame		Lames de coupe à boulonner	Dents et segments	Pointes	Lames de coupe à boulonner	Dents et segments	Pointes
Capacité nominale	m³	3,80	3,80	3,60	4,60	4,60	4,40
	yd³	5,00	5,00	4,75	6,00	6,00	5,75
Capacité nominale : facteur de remplissage de 110 %	m³	4,20	4,20	4,00	5,10	5,10	4,80
	yd³	5,50	5,50	5,25	6,75	6,75	6,25
Largeur	mm	3 220	3 271	3 271	3 220	3 271	3 271
	ft/in	10'6"	10'8"	10'8"	10'6"	10'8"	10'8"
16† Hauteur de vidage à portée maximale, vidage à 45°	mm	3 076	2 924	2 924	2 985	2 831	2 831
	ft/in	10'1"	9'7"	9'7"	9'9"	9'3"	9'3"
17† Portée au levage maximal et vidage à 45°	mm	1 335	1 474	1 474	1 409	1 546	1 546
	ft/in	4'4"	4'10"	4'10"	4'7"	5'0"	5'0"
Portée avec bras de manutention et godet à l'horizontale	mm	2 756	2 961	2 961	2 876	3 081	3 081
	ft/in	9'0"	9'8"	9'8"	9'5"	10'1"	10'1"
A† Profondeur d'excavation	mm	86	86	56	85	85	55
	in	3,4"	3,4"	2,2"	3,3"	3,3"	2,1"
12† Longueur hors tout	mm	8 664	8 890	8 890	8 783	9 009	9 009
	ft/in	28'6"	29'2"	29'2"	28'10"	29'7"	29'7"
B† Hauteur hors tout avec godet au levage maximal	mm	5 841	5 841	5 841	6 076	6 076	6 076
	ft/in	19'2"	19'2"	19'2"	20'0"	20'0"	20'0"
Rayon de braquage de la chargeuse avec godet en position de transport	mm	7 513	7 602	7 602	7 545	7 635	7 635
	ft/in	24'8"	25'0"	25'0"	24'10"	25'1"	25'1"
Charge limite d'équilibre statique, en ligne (avec déflexion des pneus)	kg	19 940	19 758	20 132	19 767	19 611	19 971
	lb	43 960	43 559	44 383	43 644	43 234	44 028
Charge limite d'équilibre statique, en ligne (sans déflexion des pneus)	kg	21 432	21 248	21 639	21 345	21 157	21 536
	lb	47 237	46 831	47 692	4 7046	46 630	47 466
Charge limite d'équilibre statique, avec articulation (avec déflexion des pneus)	kg	18 123	17 941	18 300	17 972	17 786	18 133
	lb	39 954	39 553	40 345	39 621	39 212	39 976
Charge limite d'équilibre statique avec articulation (sans déflexion des pneus)	kg	19 622	19 437	19 813	19 526	19 338	19 704
	lb	43 247	42 840	43 669	43 037	42 621	43 428
Force d'arrachage (§)	kN	181	179	192	164	163	174
	lbf	40 682	40 332	43 265	37 052	36 706	39 210
Poids en ordre de marche*	kg	28 515	28 653	28 489	28 692	28 830	28 667
	lb	62 846	63 150	62 790	63 237	63 541	63 181

* Les charges limites d'équilibre statique et les poids en ordre de marche correspondent à une machine configurée avec des pneus pleins Brawler 29.5X25 Smooth, le plein de tous les liquides, le poids d'un conducteur, un préfiltre de cabine, un contrepoids mécanosoudé avec protection arrière (1 300 kg), une vitre à panneau plat avec protection avant, un pack industriel, une commande antitangage, un démarrage standard, des garde-boue étroits, un préfiltre à effet centrifuge, Product Link, des essieux à blocage de différentiel automatique (avant/arrière), un blindage de groupe motopropulseur, une direction standard, un ensemble insonorisation industrielle et un ventilateur à pas variable.

† Illustration avec tableaux des dimensions.

(§) Mesurée à 100 mm (4") en arrière de la lame de coupe, en prenant la charnière du godet comme point pivot, conformément à la norme ISO 14397-2:2007.

(Avec déflexion des pneus) Conformité parfaite à la norme ISO 14397-1:2007, paragraphes 1 à 6, qui autorise un écart de 2 % entre les résultats des calculs et des tests.

(Sans déflexion des pneus) Conformité à la norme ISO 14397-1:2007, paragraphes 1 à 5.

D'autres godets sont disponibles et les offres varient en fonction de la région. Veuillez contacter votre concessionnaire Cat pour en savoir plus.

Spécifications de la Chargeuse à chaînes pour le traitement des déchets et de ferrailles 966 XE

Caractéristiques de fonctionnement - Godets

Timonerie		Timonerie standard				
Type de godet		Normal GP : à claveter				
Type de lame		Lames de coupe à boulonner	Dents et segments	Pointes	Lames de coupe à boulonner	Pointes
Capacité nominale	m³	4,60	4,60	4,40	3,80	3,60
	yd³	6,00	6,00	5,75	5,00	4,75
Capacité nominale : facteur de remplissage de 110 %	m³	5,10	5,10	4,80	4,20	4,00
	yd³	6,75	6,75	6,25	5,50	5,25
Largeur	mm	3 264	3 301	3 301	3 220	3 271
	ft/in	10'8"	10'9"	10'9"	10'6"	10'8"
16† Hauteur de vidage à portée maximale, vidage à 45°	mm	3 015	2 857	2 857	3 105	2 953
	ft/in	9'10"	9'4"	9'4"	10'2"	9'8"
17† Portée au levage maximal et vidage à 45°	mm	1 372	1 508	1 508	1 300	1 440
	ft/in	4'6"	4'11"	4'11"	4'3"	4'8"
Portée avec bras de manutention et godet à l'horizontale	mm	2 829	3 035	3 035	2 712	2 916
	ft/in	9'3"	9'11"	9'11"	8'10"	9'6"
A† Profondeur d'excavation	mm	86	86	56	86	56
	in	3,4"	3,4"	2,2"	3,4"	2,2"
12† Longueur hors tout	mm	8 737	8 968	8 968	8 620	8 846
	ft/in	28'8"	29'6"	29'6"	28'4"	29'1"
B† Hauteur hors tout avec godet au levage maximal	mm	6 049	6 049	6 049	5 815	5 815
	ft/in	19'11"	19'11"	19'11"	19'1"	19'1"
Rayon de braquage de la chargeuse avec godet en position de transport	mm	7 538	7 619	7 619	7 488	7 573
	ft/in	24'9"	25'0"	25'0"	24'7"	24'11"
Charge limite d'équilibre statique, en ligne (avec déflexion des pneus)	kg	20 322	20 014	20 393	20 562	20 599
	lb	44 803	44 123	44 958	45 332	45 414
Charge limite d'équilibre statique, en ligne (sans déflexion des pneus)	kg	21 884	21 570	21 966	22 086	22 106
	lb	48 234	47 541	48 413	48 678	48 722
Charge limite d'équilibre statique, avec articulation (avec déflexion des pneus)	kg	18 481	18 174	18 537	18 722	18 751
	lb	40 743	40 066	40 868	41 274	41 339
Charge limite d'équilibre statique avec articulation (sans déflexion des pneus)	kg	20 049	19 735	20 116	20 251	20 263
	lb	44 189	43 498	44 336	44 635	44 661
Force d'arrachage (§)	kN	170	167	179	187	200
	lbf	38 334	37 661	40 281	42 203	44 976
Poids en ordre de marche*	kg	28 291	28 463	28 302	28 100	28 074
	lb	62 352	62 731	62 376	61 931	61 875

* Les charges limites d'équilibre statique et les poids en ordre de marche correspondent à une machine configurée avec des pneus pleins Brawler 29.5X25 Smooth, le plein de tous les liquides, le poids d'un conducteur, un préfiltre de cabine, un contrepoids mécanosoudé avec protection arrière (1 300 kg), une vitre à panneau plat avec protection avant, un pack industriel, une commande antitangage, un démarrage standard, des garde-boue étroits, un préfiltre à effet centrifuge, Product Link, des essieux à blocage de différentiel automatique (avant/arrière), un blindage de groupe motopropulseur, une direction standard, un ensemble insonorisation industrielle et un ventilateur à pas variable.

† Illustration avec tableaux des dimensions.

(§) Mesurée à 100 mm (4") en arrière de la lame de coupe, en prenant la charnière du godet comme point pivot, conformément à la norme ISO 14397-2:2007.

(Avec déflexion des pneus) Conformité parfaite à la norme ISO 14397-1:2007, paragraphes 1 à 6, qui autorise un écart de 2 % entre les résultats des calculs et des tests.

(Sans déflexion des pneus) Conformité à la norme ISO 14397-1:2007, paragraphes 1 à 5.

D'autres godets sont disponibles et les offres varient en fonction de la région. Veuillez contacter votre concessionnaire Cat pour en savoir plus.

Caractéristiques de fonctionnement - Godets

Timonerie		Timonerie standard			
Type de godet		Normal GP : à claveter			
Type de lame		Lames de coupe à boulonner	Pointes	Lames de coupe à boulonner	Pointes
Capacité nominale	m³	4,20	4,00	4,00	3,80
	yd³	5,50	5,25	5,25	5,00
Capacité nominale : facteur de remplissage de 110 %	m³	4,60	4,40	4,40	4,20
	yd³	6,00	5,75	5,75	5,50
Largeur	mm	3 220	3 271	3 220	3 271
	ft/in	10'6"	10'8"	10'6"	10'8"
16† Hauteur de vidage à portée maximale, vidage à 45°	mm	3 029	2 875	3 096	2 943
	ft/in	9'11"	9'5"	10'1"	9'7"
17† Portée au levage maximal et vidage à 45°	mm	1 361	1 498	1 307	1 446
	ft/in	4'5"	4'11"	4'3"	4'8"
Portée avec bras de manutention et godet à l'horizontale	mm	2 811	3 016	2 723	2 928
	ft/in	9'2"	9'10"	8'11"	9'7"
A† Profondeur d'excavation	mm	86	56	86	56
	in	3,4"	2,2"	3,4"	2,2"
12† Longueur hors tout	mm	8 719	8 945	8 631	8 857
	ft/in	28'8"	29'5"	28'4"	29'1"
B† Hauteur hors tout avec godet au levage maximal	mm	5 926	5 926	5 926	5 926
	ft/in	19'6"	19'6"	19'6"	19'6"
Rayon de braquage de la chargeuse avec godet en position de transport	mm	7 513	7 598	7 491	7 576
	ft/in	24'8"	25'0"	24'7"	24'11"
Charge limite d'équilibre statique, en ligne (avec déflexion des pneus)	kg	20 321	20 410	20 549	20 630
	lb	44 800	44 996	45 302	45 482
Charge limite d'équilibre statique, en ligne (sans déflexion des pneus)	kg	21 847	21 939	22 085	22 170
	lb	48 152	48 354	48 677	48 863
Charge limite d'équilibre statique, avec articulation (avec déflexion des pneus)	kg	18 489	18 565	18 704	18 772
	lb	40 762	40 928	41 236	41 386
Charge limite d'équilibre statique avec articulation (sans déflexion des pneus)	kg	20 022	20 099	20 247	20 317
	lb	44 130	44 298	44 625	44 778
Force d'arrachage (§)	kN	173	184	185	197
	lbf	39 032	41 412	41 747	44 465
Poids en ordre de marche*	kg	28 208	28 182	28 152	28 126
	lb	62 169	62 113	62 046	61 990

* Les charges limites d'équilibre statique et les poids en ordre de marche correspondent à une machine configurée avec des pneus pleins Brawler 29.5X25 Smooth, le plein de tous les liquides, le poids d'un conducteur, un préfiltre de cabine, un contrepoids mécanosoudé avec protection arrière (1 300 kg), une vitre à panneau plat avec protection avant, un pack industriel, une commande antitangage, un démarrage standard, des garde-boue étroits, un préfiltre à effet centrifuge, Product Link, des essieux à blocage de différentiel automatique (avant/arrière), un blindage de groupe motopropulseur, une direction standard, un ensemble insonorisation industrielle et un ventilateur à pas variable.

† Illustration avec tableaux des dimensions.

(§) Mesurée à 100 mm (4") en arrière de la lame de coupe, en prenant la charnière du godet comme point pivot, conformément à la norme ISO 14397-2:2007.

(Avec déflexion des pneus) Conformité parfaite à la norme ISO 14397-1:2007, paragraphes 1 à 6, qui autorise un écart de 2 % entre les résultats des calculs et des tests.

(Sans déflexion des pneus) Conformité à la norme ISO 14397-1:2007, paragraphes 1 à 5.

D'autres godets sont disponibles et les offres varient en fonction de la région. Veuillez contacter votre concessionnaire Cat pour en savoir plus.

Spécifications de la Chargeuse à chaînes pour le traitement des déchets et de ferrailles 966 XE

Caractéristiques de fonctionnement - Godets

Timonerie			Timonerie standard	
	Type de godet		Déchets, Refoulement – À claveter	Déchets, Chargement et transport – À claveter
	Type de lame		Lames de coupe à boulonner en acier	Lames de coupe à boulonner en acier
	Capacité nominale	m³	6,50	7,40
		yd³	8,50	9,75
	Capacité nominale : facteur de remplissage de 110 %	m³	7,20	8,10
		yd³	9,50	10,50
	Largeur	mm	3 357	3 357
		ft/in	11'0"	11'0"
16†	Hauteur de vidage à portée maximale, vidage à 45°	mm	2 951	2 670
		ft/in	9'8"	8'9"
17†	Portée au levage maximal et vidage à 45°	mm	1 245	1 526
		ft/in	4'1"	5'0"
	Portée avec bras de manutention et godet à l'horizontale	mm	2 802	3 199
		ft/in	9'2"	10'5"
A†	Profondeur d'excavation	mm	118	78
		in	4,6"	3,0"
12†	Longueur hors tout	mm	8 736	9 133
		ft/in	28'8"	30'0"
B†	Hauteur hors tout avec godet au levage maximal	mm	6 600	6 377
		ft/in	21'8"	21'0"
	Rayon de braquage de la chargeuse avec godet en position de transport	mm	7 584	7 686
		ft/in	24'11"	25'3"
	Charge limite d'équilibre statique, en ligne (avec déflexion des pneus)	kg	20 566	18 761
		lb	45 340	41 361
	Charge limite d'équilibre statique, en ligne (sans déflexion des pneus)	kg	22 389	20 344
		lb	49 345	44 840
	Charge limite d'équilibre statique, avec articulation (avec déflexion des pneus)	kg	18 643	16 970
		lb	41 101	37 412
	Charge limite d'équilibre statique avec articulation (sans déflexion des pneus)	kg	20 465	18 559
		lb	45 106	40 905
	Force d'arrachage (§)	kN	169	136
		lbf	38 181	30 669
	Poids en ordre de marche*	kg	28 905	29 129
		lb	63 705	64 199

* Les charges limites d'équilibre statique et les poids en ordre de marche correspondent à une machine configurée avec des pneus pleins Brawler 29.5X25 Smooth, le plein de tous les liquides, le poids d'un conducteur, un préfiltre de cabine, un contrepoids mécanosoudé avec protection arrière (1 300 kg), une vitre à panneau plat avec protection avant, un pack industriel, une commande antitangage, un démarrage standard, des garde-boue étroits, un préfiltre à effet centrifuge, Product Link, des essieux à blocage de différentiel automatique (avant/arrière), un blindage de groupe motopropulseur, une direction standard, un ensemble insonorisation industrielle et un ventilateur à pas variable.

† Illustration avec tableaux des dimensions.

(§) Mesurée à 100 mm (4") en arrière de la lame de coupe, en prenant la charnière du godet comme point pivot, conformément à la norme ISO 14397-2:2007.

(Avec déflexion des pneus) Conformité parfaite à la norme ISO 14397-1:2007, paragraphes 1 à 6, qui autorise un écart de 2 % entre les résultats des calculs et des tests.

(Sans déflexion des pneus) Conformité à la norme ISO 14397-1:2007, paragraphes 1 à 5.

D'autres godets sont disponibles et les offres varient en fonction de la région. Veuillez contacter votre concessionnaire Cat pour en savoir plus.

Caractéristiques de fonctionnement - Godets

Timonerie			Timonerie standard
Type de godet			Déchets, Griffe supérieure – À claveter
Type de lame			Lames de coupe à boulonner en acier
	Capacité nominale	m^3	5,00
		yd^3	6,50
	Capacité nominale : facteur de remplissage de 110 %	m^3	5,50
		yd^3	7,25
	Largeur	mm	3 357
		ft/in	11'0"
16†	Hauteur de vidage à portée maximale, vidage à 45°	mm	2 457
		ft/in	8'0"
17†	Portée au levage maximal et vidage à 45°	mm	1 740
		ft/in	5'8"
	Portée avec bras de manutention et godet à l'horizontale	mm	3 501
		ft/in	11'5"
A†	Profondeur d'excavation	mm	78
		in	3,0"
12†	Longueur hors tout	mm	9 435
		ft/in	31'0"
B†	Hauteur hors tout avec godet au levage maximal	mm	5 516
		ft/in	18'2"
	Rayon de braquage de la chargeuse avec godet en position de transport	mm	7 768
		ft/in	25'6"
	Charge limite d'équilibre statique, en ligne (avec déflexion des pneus)	kg	16 608
		lb	36 615
	Charge limite d'équilibre statique, en ligne (sans déflexion des pneus)	kg	17 923
		lb	39 503
	Charge limite d'équilibre statique, avec articulation (avec déflexion des pneus)	kg	14 949
		lb	32 956
	Charge limite d'équilibre statique avec articulation (sans déflexion des pneus)	kg	16 275
		lb	35 872
	Force d'arrachage (§)	kN	112
		lbf	25 206
	Poids en ordre de marche*	kg	29 916
		lb	65 933

* Les charges limites d'équilibre statique et les poids en ordre de marche correspondent à une machine configurée avec des pneus pleins Brawler 29.5X25 Smooth, le plein de tous les liquides, le poids d'un conducteur, un préfiltre de cabine, un contrepoids mécanosoudé avec protection arrière (1 300 kg), une vitre à panneau plat avec protection avant, un pack industriel, une commande antitangage, un démarrage standard, des garde-boue étroits, un préfiltre à effet centrifuge, Product Link, des essieux à blocage de différentiel automatique (avant/arrière), un blindage de groupe motopropulseur, une direction standard, un ensemble insonorisation industrielle et un ventilateur à pas variable.

† Illustration avec tableaux des dimensions.

(§) Mesurée à 100 mm (4") en arrière de la lame de coupe, en prenant la charnière du godet comme point pivot, conformément à la norme ISO 14397-2:2007.

(Avec déflexion des pneus) Conformité parfaite à la norme ISO 14397-1:2007, paragraphes 1 à 6, qui autorise un écart de 2 % entre les résultats des calculs et des tests.

(Sans déflexion des pneus) Conformité à la norme ISO 14397-1:2007, paragraphes 1 à 5.

D'autres godets sont disponibles et les offres varient en fonction de la région. Veuillez contacter votre concessionnaire Cat pour en savoir plus.

Spécifications de la Chargeuse à chaînes pour le traitement des déchets et de ferrailles 966 XE

Caractéristiques de fonctionnement - Godets

Timonerie		Timonerie de levage à grande hauteur					
Type de godet		Normal GP - À crochets – Fusion					
Type de lame		Lames de coupe à boulonner	Dents et segments	Pointes	Lames de coupe à boulonner	Dents et segments	Pointes
Capacité nominale	m³	4,20	4,20	4,00	3,80	3,80	3,60
	yd³	5,50	5,50	5,25	5,00	5,00	4,75
Capacité nominale : facteur de remplissage de 110 %	m³	4,60	4,60	4,40	4,20	4,20	4,00
	yd³	6,00	6,00	5,75	5,50	5,50	5,25
Largeur	mm	3 220	3 271	3 271	3 220	3 271	3 271
	ft/in	10'6"	10'8"	10'8"	10'6"	10'8"	10'8"
16† Hauteur de vidage à portée maximale, vidage à 45°	mm	3 556	3 402	3 402	3 634	3 482	3 482
	ft/in	11'8"	11'1"	11'1"	11'11"	11'5"	11'5"
17† Portée au levage maximal et vidage à 45°	mm	1 382	1 519	1 519	1 310	1 450	1 450
	ft/in	4'6"	4'11"	4'11"	4'3"	4'9"	4'9"
Portée avec bras de manutention et godet à l'horizontale	mm	3 270	3 475	3 475	3 160	3 365	3 365
	ft/in	10'8"	11'4"	11'4"	10'4"	11'0"	11'0"
A† Profondeur d'excavation	mm	53	53	23	61	61	31
	in	2,1"	2,1"	0,9"	2,4"	2,4"	1,2"
12† Longueur hors tout	mm	9 274	9 496	9 496	9 170	9 392	9 392
	ft/in	30'6"	31'2"	31'2"	30'2"	30'10"	30'10"
B† Hauteur hors tout avec godet au levage maximal	mm	6 556	6 556	6 556	6 399	6 399	6 399
	ft/in	21'7"	21'7"	21'7"	21'0"	21'0"	21'0"
Rayon de braquage de la chargeuse avec godet en position de transport	mm	7 778	7 878	7 878	7 747	7 845	7 845
	ft/in	25'7"	25'11"	25'11"	25'5"	25'9"	25'9"
Charge limite d'équilibre statique, en ligne (avec déflexion des pneus)	kg	16 503	16 328	16 638	16 725	16 550	16 865
	lb	36 383	35 996	36 680	36 872	36 487	37 182
Charge limite d'équilibre statique, en ligne (sans déflexion des pneus)	kg	17 608	17 431	17 750	17 825	17 648	17 972
	lb	38 809	38 418	39 122	39 286	38 896	39 611
Charge limite d'équilibre statique, avec articulation (avec déflexion des pneus)	kg	14 933	14 757	15 058	15 144	14 969	15 274
	lb	32 921	32 534	33 197	33 386	33 000	33 674
Charge limite d'équilibre statique avec articulation (sans déflexion des pneus)	kg	16 053	15 875	16 185	16 258	16 081	16 395
	lb	35 381	34 990	35 672	35 832	35 442	36 135
Force d'arrachage (§)	kN	154	152	162	167	165	177
	lbf	34 684	34 165	36 535	37 665	37 129	39 857
Poids en ordre de marche*	kg	28 813	28 951	28 788	28 750	28 888	28 725
	lb	63 504	63 808	63 448	63 364	63 668	63 308

* Les charges limites d'équilibre statique et les poids en ordre de marche correspondent à une machine configurée avec des pneus pleins Brawler 29.5X25 Smooth, le plein de tous les liquides, le poids d'un conducteur, un préfiltre de cabine, un contrepoids mécanosoudé avec protection arrière (1 300 kg), une vitre à panneau plat avec protection avant, un pack industriel, une commande antitangage, un démarrage standard, des garde-boue étroits, un préfiltre à effet centrifuge, Product Link, des essieux à blocage de différentiel automatique (avant/arrière), un blindage de groupe motopropulseur, une direction standard, un ensemble insonorisation industrielle et un ventilateur à pas variable.

† Illustration avec tableaux des dimensions.

(§) Mesurée à 100 mm (4") en arrière de la lame de coupe, en prenant la charnière du godet comme point pivot, conformément à la norme ISO 14397-2:2007.

(Avec déflexion des pneus) Conformité parfaite à la norme ISO 14397-1:2007, paragraphes 1 à 6, qui autorise un écart de 2 % entre les résultats des calculs et des tests.

(Sans déflexion des pneus) Conformité à la norme ISO 14397-1:2007, paragraphes 1 à 5.

D'autres godets sont disponibles et les offres varient en fonction de la région. Veuillez contacter votre concessionnaire Cat pour en savoir plus.

Caractéristiques de fonctionnement - Godets

Timonerie		Timonerie de levage à grande hauteur					
Type de godet		Normal GP - À crochets – Fusion			Normal GP : à claveter		
Type de lame		Lames de coupe à boulonner	Dents et segments	Pointes	Lames de coupe à boulonner	Dents et segments	Pointes
Capacité nominale	m³	4,60	4,60	4,40	4,60	4,60	4,40
	yd³	6,00	6,00	5,75	6,00	6,00	5,75
Capacité nominale : facteur de remplissage de 110 %	m³	5,10	5,10	4,80	5,10	5,10	4,80
	yd³	6,75	6,75	6,25	6,75	6,75	6,25
Largeur	mm	3 220	3 271	3 271	3 264	3 301	3 301
	ft/in	10'6"	10'8"	10'8"	10'8"	10'9"	10'9"
16† Hauteur de vidage à portée maximale, vidage à 45°	mm	3 543	3 389	3 389	3 573	3 415	3 415
	ft/in	11'7"	11'1"	11'1"	11'8"	11'2"	11'2"
17† Portée au levage maximal et vidage à 45°	mm	1 384	1 522	1 522	1 348	1 483	1 483
	ft/in	4'6"	4'11"	4'11"	4'5"	4'10"	4'10"
Portée avec bras de manutention et godet à l'horizontale	mm	3 280	3 485	3 485	3 233	3 439	3 439
	ft/in	10'9"	11'5"	11'5"	10'7"	11'3"	11'3"
A† Profondeur d'excavation	mm	60	60	30	61	61	31
	in	2,3"	2,3"	1,1"	2,4"	2,4"	1,2"
12† Longueur hors tout	mm	9 289	9 511	9 511	9 243	9 469	9 469
	ft/in	30'6"	31'3"	31'3"	30'4"	31'1"	31'1"
B† Hauteur hors tout avec godet au levage maximal	mm	6 634	6 634	6 634	6 607	6 607	6 607
	ft/in	21'10"	21'10"	21'10"	21'9"	21'9"	21'9"
Rayon de braquage de la chargeuse avec godet en position de transport	mm	7 784	7 884	7 884	7 772	7 863	7 863
	ft/in	25'7"	25'11"	25'11"	25'6"	25'10"	25'10"
Charge limite d'équilibre statique, en ligne (avec déflexion des pneus)	kg	16 608	16 430	16 739	17 084	16 800	17 117
	lb	36 615	36 222	36 903	37 664	37 037	37 737
Charge limite d'équilibre statique, en ligne (sans déflexion des pneus)	kg	17 751	17 570	17 891	18 235	17 947	18 273
	lb	39 124	38 726	39 432	40 191	39 555	40 274
Charge limite d'équilibre statique, avec articulation (avec déflexion des pneus)	kg	15 018	14 840	15 139	15 482	15 199	15 506
	lb	33 108	32 716	33 376	34 132	33 507	34 184
Charge limite d'équilibre statique avec articulation (sans déflexion des pneus)	kg	16 174	15 994	16 305	16 648	16 359	16 675
	lb	35 649	35 251	35 936	36 692	36 057	36 753
Force d'arrachage (§)	kN	152	150	160	157	153	164
	lbf	34 285	33 768	36 100	35 467	34 587	37 021
Poids en ordre de marche*	kg	28 927	29 065	28 902	28 526	28 698	28 537
	lb	63 755	64 059	63 700	62 870	63 249	62 894

* Les charges limites d'équilibre statique et les poids en ordre de marche correspondent à une machine configurée avec des pneus pleins Brawler 29.5X25 Smooth, le plein de tous les liquides, le poids d'un conducteur, un préfiltre de cabine, un contrepoids mécanosoudé avec protection arrière (1 300 kg), une vitre à panneau plat avec protection avant, un pack industriel, une commande antitangage, un démarrage standard, des garde-boue étroits, un préfiltre à effet centrifuge, Product Link, des essieux à blocage de différentiel automatique (avant/arrière), un blindage de groupe motopropulseur, une direction standard, un ensemble insonorisation industrielle et un ventilateur à pas variable.

† Illustration avec tableaux des dimensions.

(§) Mesurée à 100 mm (4") en arrière de la lame de coupe, en prenant la charnière du godet comme point pivot, conformément à la norme ISO 14397-2:2007.

(Avec déflexion des pneus) Conformité parfaite à la norme ISO 14397-1:2007, paragraphes 1 à 6, qui autorise un écart de 2 % entre les résultats des calculs et des tests.

(Sans déflexion des pneus) Conformité à la norme ISO 14397-1:2007, paragraphes 1 à 5.

D'autres godets sont disponibles et les offres varient en fonction de la région. Veuillez contacter votre concessionnaire Cat pour en savoir plus.

Spécifications de la Chargeuse à chaînes pour le traitement des déchets et de ferrailles 966 XE

Caractéristiques de fonctionnement - Godets

Timonerie		Timonerie de levage à grande hauteur					
Type de godet		Normal GP : à claveter					
Type de lame		Lames de coupe à boulonner	Pointes	Lames de coupe à boulonner	Pointes	Lames de coupe à boulonner	Pointes
Capacité nominale	m³	3,80	3,60	4,20	4,00	4,00	3,80
	yd³	5,00	4,75	5,50	5,25	5,25	5,00
Capacité nominale : facteur de remplissage de 110 %	m³	4,20	4,00	4,60	4,40	4,40	4,20
	yd³	5,50	5,25	6,00	5,75	5,75	5,50
Largeur	mm	3 220	3 271	3 220	3 271	3 220	3 271
	ft/in	10'6"	10'8"	10'6"	10'8"	10'6"	10'8"
16† Hauteur de vidage à portée maximale, vidage à 45°	mm	3 663	3 511	3 587	3 433	3 654	3 501
	ft/in	12'0"	11'6"	11'9"	11'3"	11'11"	11'5"
17† Portée au levage maximal et vidage à 45°	mm	1 276	1 415	1 336	1 474	1 283	1 422
	ft/in	4'2"	4'7"	4'4"	4'10"	4'2"	4'7"
Portée avec bras de manutention et godet à l'horizontale	mm	3 116	3 321	3 215	3 420	3 128	3 332
	ft/in	10'2"	10'10"	10'6"	11'2"	10'3"	10'11"
A† Profondeur d'excavation	mm	61	31	61	31	61	31
	in	2,4"	1,2"	2,4"	1,2"	2,4"	1,2"
12† Longueur hors tout	mm	9 125	9 347	9 225	9 447	9 137	9 359
	ft/in	30'0"	30'8"	30'4"	31'0"	30'0"	30'9"
B† Hauteur hors tout avec godet au levage maximal	mm	6 373	6 373	6 484	6 484	6 484	6 484
	ft/in	20'11"	20'11"	21'4"	21'4"	21'4"	21'4"
Rayon de braquage de la chargeuse avec godet en position de transport	mm	7 718	7 812	7 747	7 842	7 721	7 815
	ft/in	25'4"	25'8"	25'5"	25'9"	25'4"	25'8"
Charge limite d'équilibre statique, en ligne (avec déflexion des pneus)	kg	1 7281	17 283	17 090	17 135	17 264	17 304
	lb	38 098	38 102	37 676	37 776	38 061	38 149
Charge limite d'équilibre statique, en ligne (sans déflexion des pneus)	kg	18 401	18 387	18 215	18 258	18 393	18 431
	lb	40 556	40 525	40 146	40 241	40 539	40 622
Charge limite d'équilibre statique, avec articulation (avec déflexion des pneus)	kg	15 682	15 680	15 497	15 532	15 662	15 693
	lb	34 573	34 569	34 164	34 243	34 529	34 597
Charge limite d'équilibre statique avec articulation (sans déflexion des pneus)	kg	16 817	16 798	16 636	16 669	16 806	16 833
	lb	37 065	37 024	36 667	36 739	37 041	37 101
Force d'arrachage (§)	kN	173	184	160	169	172	182
	lbf	39 085	41 447	36 129	38 141	38 656	40 968
Poids en ordre de marche*	kg	28 335	28 310	28 443	28 418	28 387	28 362
	lb	62 450	62 394	62 688	62 632	62 564	62 508

* Les charges limites d'équilibre statique et les poids en ordre de marche correspondent à une machine configurée avec des pneus pleins Brawler 29.5X25 Smooth, le plein de tous les liquides, le poids d'un conducteur, un préfiltre de cabine, un contrepoids mécanosoudé avec protection arrière (1 300 kg), une vitre à panneau plat avec protection avant, un pack industriel, une commande antitangage, un démarrage standard, des garde-boue étroits, un préfiltre à effet centrifuge, Product Link, des essieux à blocage de différentiel automatique (avant/arrière), un blindage de groupe motopropulseur, une direction standard, un ensemble insonorisation industrielle et un ventilateur à pas variable.

† Illustration avec tableaux des dimensions.

(§) Mesurée à 100 mm (4") en arrière de la lame de coupe, en prenant la charnière du godet comme point pivot, conformément à la norme ISO 14397-2:2007.

(Avec déflexion des pneus) Conformité parfaite à la norme ISO 14397-1:2007, paragraphes 1 à 6, qui autorise un écart de 2 % entre les résultats des calculs et des tests.

(Sans déflexion des pneus) Conformité à la norme ISO 14397-1:2007, paragraphes 1 à 5.

D'autres godets sont disponibles et les offres varient en fonction de la région. Veuillez contacter votre concessionnaire Cat pour en savoir plus.

Caractéristiques de fonctionnement - Godets

Timonerie			Timonerie de levage à grande hauteur		
	Type de godet		Déchets, Refoulement – À claveter	Déchets, Chargement et transport – À claveter	Déchets, Griffe supérieure – À claveter
	Type de lame		Lames de coupe à boulonner en acier	Lames de coupe à boulonner en acier	Lames de coupe à boulonner en acier
	Capacité nominale	m^3	6,50	7,40	5,00
		yd^3	8,50	9,75	6,50
	Capacité nominale : facteur de remplissage de 110 %	m^3	7,20	8,10	5,50
		yd^3	9,50	10,50	7,25
	Largeur	mm	3 357	3 357	3 357
		ft/in	11'0"	11'0"	11'0"
16†	Hauteur de vidage à portée maximale, vidage à 45°	mm	3 509	3 228	3 015
		ft/in	11'6"	10'7"	9'10"
17†	Portée au levage maximal et vidage à 45°	mm	1 221	1 501	1 715
		ft/in	4'0"	4'11"	5'7"
	Portée avec bras de manutention et godet à l'horizontale	mm	3 206	3 603	3 905
		ft/in	10'6"	11'9"	12'9"
A†	Profondeur d'excavation	mm	93	53	53
		in	3,6"	2,0"	2,0"
12†	Longueur hors tout	mm	9 237	9 634	9 936
		ft/in	30'4"	31'8"	32'8"
B†	Hauteur hors tout avec godet au levage maximal	mm	7 158	6 935	6 074
		ft/in	23'6"	22'10"	20'0"
	Rayon de braquage de la chargeuse avec godet en position de transport	mm	7 817	7 937	8 032
		ft/in	25'8"	26'1"	26'5"
	Charge limite d'équilibre statique, en ligne (avec déflexion des pneus)	kg	17 196	15 798	13 948
		lb	37 911	34 828	30 750
	Charge limite d'équilibre statique, en ligne (sans déflexion des pneus)	kg	18 524	16 982	14 948
		lb	40 827	37 428	32 947
	Charge limite d'équilibre statique, avec articulation (avec déflexion des pneus)	kg	15 524	14 225	12 481
		lb	34 225	31 361	27 516
	Charge limite d'équilibre statique avec articulation (sans déflexion des pneus)	kg	16 863	15 423	13 499
		lb	37 166	33 993	29 752
	Force d'arrachage (§)	kN	155	124	102
		lbf	35 038	28 070	22 995
	Poids en ordre de marche*	kg	29 140	29 364	30 151
		lb	64 224	64 717	66 452

* Les charges limites d'équilibre statique et les poids en ordre de marche correspondent à une machine configurée avec des pneus pleins Brawler 29.5X25 Smooth, le plein de tous les liquides, le poids d'un conducteur, un préfiltre de cabine, un contrepoids mécanosoudé avec protection arrière (1 300 kg), une vitre à panneau plat avec protection avant, un pack industriel, une commande antitangage, un démarrage standard, des garde-boue étroits, un préfiltre à effet centrifuge, Product Link, des essieux à blocage de différentiel automatique (avant/arrière), un blindage de groupe motopropulseur, une direction standard, un ensemble insonorisation industrielle et un ventilateur à pas variable.

† Illustration avec tableaux des dimensions.

(§) Mesurée à 100 mm (4") en arrière de la lame de coupe, en prenant la charnière du godet comme point pivot, conformément à la norme ISO 14397-2:2007.

(Avec déflexion des pneus) Conformité parfaite à la norme ISO 14397-1:2007, paragraphes 1 à 6, qui autorise un écart de 2 % entre les résultats des calculs et des tests.

(Sans déflexion des pneus) Conformité à la norme ISO 14397-1:2007, paragraphes 1 à 5.

D'autres godets sont disponibles et les offres varient en fonction de la région. Veuillez contacter votre concessionnaire Cat pour en savoir plus.

Machine forestière

966 XE

La Chargeuse sur pneus 966 XE Cat® avec l'ensemble forêt offre les performances, la productivité et la sécurité supplémentaires qui sont exigées dans les applications de bois et les scieries.

Fiabilité éprouvée

- Le Moteur C9.3B Cat offre une forte puissance volumique avec une combinaison de circuits électroniques, de carburant et d'air qui ont fait leurs preuves.
- Il est doté d'un système de régénération automatique Cat, d'un module d'émissions propres Cat (CEM, Clean Emissions Module) avec filtre à particules diesel (DPF, Diesel Particulate Filter) et réservoir et pompe de liquide d'échappement diesel (DEF, Diesel Exhaust Fluid).
- Il dispose d'une pompe électrique d'amorçage de carburant, d'un séparateur eau/carburant et d'un filtre à carburant secondaire.
- La conception rigoureuse des composants et les résultats des processus de validation des machines se traduisent par une fiabilité et une disponibilité sans précédent.

Longue durée de vie

- L'ensemble forêt inclut un bras de manutention avec traitement après soudage supplémentaire, pour une durabilité accrue.
- Les essieux extra-robustes sont conçus pour supporter des applications extrêmes.

Rendement énergétique et productivité supérieures

- Jusqu'à 35 % d'augmentation du rendement énergétique par rapport au modèle Cat précédent.
- L'intégration en profondeur de la transmission à vitesse variable en continu Cat, du moteur, des circuits hydrauliques et de refroidissement permet d'améliorer considérablement le rendement énergétique et le rendement de la machine.
- L'élimination du convertisseur de couple offre la capacité de contrôler le régime moteur et la vitesse machine de manière indépendant, ce qui permet une optimisation de l'excavation, un contrôle étroit et une utilisation simple.
- La réduction du régime nominal du moteur diminue l'usure des pièces et les niveaux sonores.
- L'ensemble forêt comprend un contrepoids supplémentaire, un plus grand vérin d'inclinaison et une pression de décharge d'inclinaison accrue permettant d'augmenter la capacité de la machine par rapport au modèle de base.
- Un ventilateur à pas variable en option et des refroidisseurs traitant une grande quantité de débris minimisent le risque de surchauffe et réduisent les temps d'arrêt d'entretien du radiateur dans les applications générant beaucoup de débris.
- 3e et 4e circuits hydrauliques à soupapes en option pour les outils de travail qui nécessitent une fonction supplémentaire.

Caractéristiques de sécurité

- La caméra de recul accroît la visibilité à l'arrière de la machine pour vous permettre de travailler en toute sécurité et en toute confiance.
- Le système de visibilité à 360° en option permet au conducteur de surveiller ce qui se passe autour de la machine à tout moment.
- La technologie de radars Cat Detect en option sensibilise à l'environnement grâce à la surveillance de l'environnement de travail et l'envoi d'alertes aux conducteurs en cas de dangers.
- La cabine est accessible par une large porte, une ouverture de porte à distance disponible en option et des marches en forme d'escalier qui assurent une stabilité à toute épreuve.
- Le pare-brise s'étendant du plancher au plafond, les grands rétroviseurs avec rétroviseurs anti-angle mort intégrés et la caméra arrière confèrent une excellente visibilité panoramique.

Temps et coûts d'entretien réduits

- Les intervalles prolongés de vidange des fluides et de remplacement des filtres réduisent les coûts d'entretien de 20 %.
- Le préfiltre d'air à effet centrifuge, en option, prolonge la durée de vie du filtre à air.
- Le dépistage des pannes à distance peut connecter la machine au service d'entretien du concessionnaire pour vous permettre de diagnostiquer rapidement les problèmes et reprendre le travail.
- Les mises à jour à distance surveillent vos activités afin de s'assurer que le logiciel de votre machine est à jour et assure des performances optimales.
- L'application Cat vous aide à gérer l'emplacement, les heures d'activité et la planification de l'entretien de votre parc. Elle vous avertit également s'il est nécessaire de procéder à un entretien et vous permet de demander de l'aide à votre concessionnaire Cat local.
- Le capot monobloc inclinable offre un accès rapide et facile au compartiment moteur.

Travaillez confortablement dans la toute nouvelle cabine

- Le préfiltre de cabine motorisé en option filtre l'air entrant et pressurise la cabine.
- Siège et suspension facilement réglables de nouvelle génération pour un meilleur confort du conducteur. Il est disponible avec trois niveaux d'équipement et peut être équipé d'un harnais à 4 points.
- Le nouveau tableau de bord et le ou les écrans tactiles haute résolution à l'intérieur de la cabine sont faciles à utiliser, intuitifs et conviviaux.
- L'insonorisation, les joints et les supports de cabine visqueux réduisent le bruit et les vibrations pour offrir un environnement de travail plus calme.
- Le circuit de direction par manipulateur électrohydraulique monté sur le siège offre une très grande précision et diminue la fatigue du conducteur, pour un maximum de confort et de précision. Un volant de direction HMU est également disponible.

Caractéristiques des machines forestières 966 XE

1. Des vérins d'inclinaison et des clapets de décharge plus grands pour une commande de charge accrue dans les applications de fourche.
2. Le contrepoids plus lourd permet de plus grandes charges limites d'équilibre dans les applications de scierie
3. Protection de vitre en option pour résistance aux impacts
4. Les circuits hydrauliques des 3e et 4e fonctions offrent une commande hydraulique auxiliaire pour les outils de travail comme les fourches pour scieries ou les fourches à grumes
5. Vaste gamme d'outils de travail de scieries

6. Le ventilateur à pas variable veille à maintenir la grille arrière et les faisceaux de refroidissement propres dans les applications générant de nombreux débris.
7. Les faisceaux de refroidissement des applications générant beaucoup de débris/ espacements des ailettes présentent un risque de colmatage moindre
8. Le refroidisseur d'huile d'essieu en option réduit les températures de l'huile d'essieu dans les les applications de freinage élevé
9. Préfiltres de moteur et de cabine en option pour utilisation dans les applications générant beaucoup de débris
10. Une protection arrière en option protège la grille arrière et le bloc de refroidissement contre les chocs

Options de pneus

Marque des pneus	BRIDGESTONE	BRIDGESTONE	BRIDGESTONE	MICHELIN	MICHELIN	MAXAM
Dimensions des pneus	**26.5R25**	**26.5R25**	**775/65R29**	**26.5R25**	**775/65R29**	**26.5R25**
Type de bande de roulement	**L3**	**L4**	**L3**	**L3**	**L3**	**L3**
Bande de roulement	**VJT**	**VSNT**	**VTS**	**XHA2**	**XHA2**	**MS302**
Robustesse de la carcasse	*	*	*	**	*	**
Largeur hors pneus : maximale (à vide)*	2 978 mm 9'10"	2 960 mm 9'9"	3 046 mm 10'0"	2 986 mm 9'10"	3 019 mm 9'11"	2 972 mm 9'9"
Largeur hors pneus : maximale (en charge)*	3 012 mm 9'11"	2 991 mm 9'10"	3 070 mm 10'1"	3 016 mm 9'11"	3 049 mm 10'1"	2 947 mm 9'9"
Modification des dimensions verticales (moyenne de l'avant et l'arrière)		26 mm 1,0"	11 mm 0,4"	-11 mm -0,4"	4 mm 0,1"	14 mm 0,5"
Modification de portée horizontale		-21 mm -0,8"	-1 mm 0"	3 mm 0,1"	2 mm 0,1"	-7 mm -0,3"
Modification du diamètre de braquage à l'extérieur des pneus		-21 mm -0,8"	58 mm 2,3"	5 mm 0,2"	38 mm 1,5"	-65 mm - 2,6"
Modification du diamètre de braquage à l'intérieur des pneus		21 mm 0,8"	-58 mm -2,3"	-5 mm -0,2"	-38 mm -1,5"	65 mm 2,6"
Modification du poids en ordre de marche (sans lest)		460 kg 1 014 lb	692 lb 1 525 lb	-164 kg -362 lb	504 kg 1 110 lb	-16 kg -35 lb
Modification de la charge limite d'équilibre statique : en ligne		334 kg 735 lb	501 kg 1 106 lb	-119 kg -262 lb	365 kg 805 lb	-12 kg -26 lb
Modification de la charge limite d'équilibre statique : bâti articulé		297 kg 654 lb	446 kg 984 lb	-106 kg -233 lb	325 kg 716 lb	-10 kg -23 lb
Angle d'oscillation de l'essieu arrière	±13 degrés	±13 degrés	±8 degrés	±13 degrés	±8 degrés	±13 degrés
Montée et chute maximales, roue unique	502 mm 1'8"	502 mm 1'8"	310 mm 1'1"	502 mm 1'8"	310 mm 1'1"	502 mm 1'8"

*Largeur hors renflement, augmentation de la taille des pneus comprise.

Caractéristiques de fonctionnement - Godets

Timonerie		Timonerie pour l'exploitation forestière	
Type de godet		Copeaux – À crochets – Fusion	Copeaux – À claveter
Type de lame		Lames de coupe à boulonner	Lames de coupe à boulonner
Capacité nominale	m^3	11,90	11,90
	yd^3	15,50	15,50
Capacité nominale : facteur de remplissage de 110 %	m^3	13,10	13,10
	yd^3	17,25	17,25
Largeur	mm	3 943	3 943
	ft/in	12'11"	12'11"
16† Hauteur de vidage à portée maximale, vidage à 45°	mm	2 442	2 442
	ft/in	8'0"	8'0"
17† Portée au levage maximal et vidage à 45°	mm	1 771	1 732
	ft/in	5'9"	5'8"
Portée avec bras de manutention et godet à l'horizontale	mm	3 511	3 483
	ft/in	11'6"	11'5"
A† Profondeur d'excavation	mm	106	134
	in	4,2"	5,3"
12† Longueur hors tout	mm	9 724	9 719
	ft/in	31'11"	31'11"
B† Hauteur hors tout avec godet au levage maximal	mm	6 680	6 689
	ft/in	21'11"	22'0"
Rayon de braquage de la chargeuse avec godet en position de transport	mm	8 055	8 026
	ft/in	26'6"	26'4"
Charge limite d'équilibre statique, en ligne (avec déflexion des pneus)	kg	18 714	18 935
	lb	41 245	41 732
Charge limite d'équilibre statique, en ligne (sans déflexion des pneus)	kg	20 361	20 529
	lb	44 876	45 245
Charge limite d'équilibre statique, avec articulation (avec déflexion des pneus)	kg	16 151	16 399
	lb	35 597	36 143
Charge limite d'équilibre statique avec articulation (sans déflexion des pneus)	kg	17 817	18 014
	lb	39 269	39 703
Force d'arrachage (§)	kN	139	141
	lbf	31 266	31 780
Poids en ordre de marche*	kg	26 085	25 620
	lb	57 490	56 465

* Les charges limites d'équilibre statique et les poids en ordre de marche indiqués valent pour une machine en configuration mondiale équipée de pneus à carcasse radiale Michelin Bridgestone 26.5R25 VJT L3, avec plein de tous les liquides, le conducteur, le refroidisseur d'huile d'essieu, le contrepoids de débardeur, la commande antitangage, le système de démarrage à froid, les garde-boue pour déplacement sur route, Product Link, les essieux ouverts/de blocage de différentiel manuel (avant/arrière), l'ensemble débardeur, le blindage du groupe motopropulseur, la direction auxiliaire et insonorisation.

† Illustration avec tableaux des dimensions.

(§) Mesurée à 100 mm (4") en arrière de la lame de coupe, en prenant la charnière du godet comme point pivot, conformément à la norme ISO 14397-2:2007.

(Avec déflexion des pneus) Conformité parfaite à la norme ISO 14397-1:2007, paragraphes 1 à 6, qui autorise un écart de 2 % entre les résultats des calculs et des tests.

(Sans déflexion des pneus) Conformité à la norme ISO 14397-1:2007, paragraphes 1 à 5.

D'autres godets sont disponibles et les offres varient en fonction de la région. Veuillez contacter votre concessionnaire Cat pour en savoir plus.

Spécifications de la Machine d'exploitation forestière 966 XE

Spécifications de la fourche

Spécifications de la fourche

1	Longueur des fourches	mm pouces	1 524 60,0
2	Centre de la charge	mm pouces	762 30,0
	Charge limite d'équilibre statique, en ligne (fourches à l'horizontale)	kg lb	14 730 32 464
	Charge limite d'équilibre statique, bâti articulé, (fourches à l'horizontale)	kg lb	12 970 28 586
	Charge nominale (SAE J1197 - 50 % de FTSTL [charge limite d'équilibre statique au braquage maxi])	kg lb	6 485 14 293
	Charge nominale (CEN EN 474-3 terrain accidenté - 60 % de la FTSTL)	kg lb	7 782 17 151
	Charge nominale (CEN EN 474-3 terrain ferme et plat - 80 % de la FTSTL)	kg lb	10 376 22 868
3	Longueur maximale hors tout	mm pouces	9 527 375,1
4	Portée avec fourches au niveau du sol	mm pouces	1 126 44,3
5	*Distance entre le sol et le bas des pointes à hauteur minimale, fourches à l'horizontale	mm pouces	-166 -6,5
6	Portée avec les bras à l'horizontale et les fourches parallèles	mm pouces	1 694 66,7
7	Portée avec les fourches à hauteur maximale	mm pouces	826 32,5
8	Distance entre le sol et l'extrémité des fourches avec les bras à l'horizontale et les fourches parallèles	mm pouces	1 866 73,4
9	Distance entre le sol et l'extrémité des fourches à hauteur maximale et avec les fourches parallèles	mm pouces	3 949 155,5
10	Hauteur hors tout des fourches au levage maximal (distance entre le sommet du chariot et le sol)	mm pouces	4 724 186,0
11	Hauteur de déversement à la hauteur de levage maximale et au vidage maximal	mm pouces	2 652 104,4
12	Angle de vidage max par rapport à l'horizontale	gradi	43
13	Largeur hors tout du chariot	mm pouces	2 217 87,3
14	Hauteur hors tout du chariot	mm pouces	840 33,1
15	Largeur extérieure des fourches (écartement maxi)	mm pouces	2 070 81,5
16	Largeur extérieure des fourches (écartement mini)	mm pouces	470 18,5
	Largeur de pointe (pointe unique)	mm pouces	150,0 5,9
	Épaisseur de pointe	mm pouces	65,0 2,6
	Capacité des fourches	kg lb	6 300 13 885
	Poids en ordre de marche	kg lb	23 815 52 488

*Les valeurs négatives indiquent au-dessous du niveau

966 LOG

	Tablier 87"	Pointe 60"
Fourche à palettes, FUSION	530-1861	548-3265

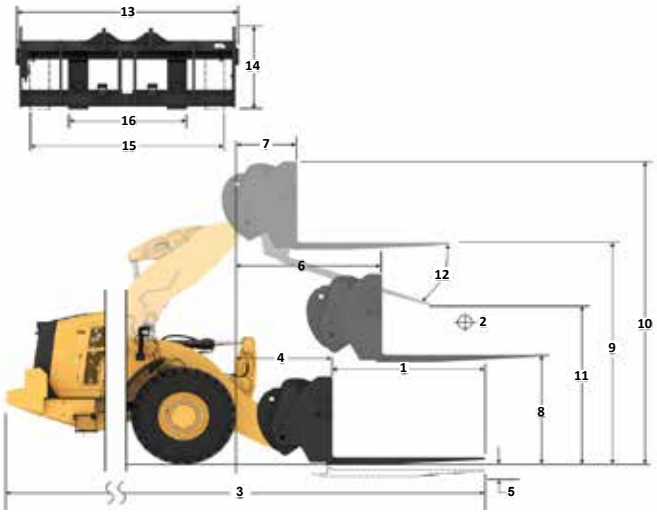

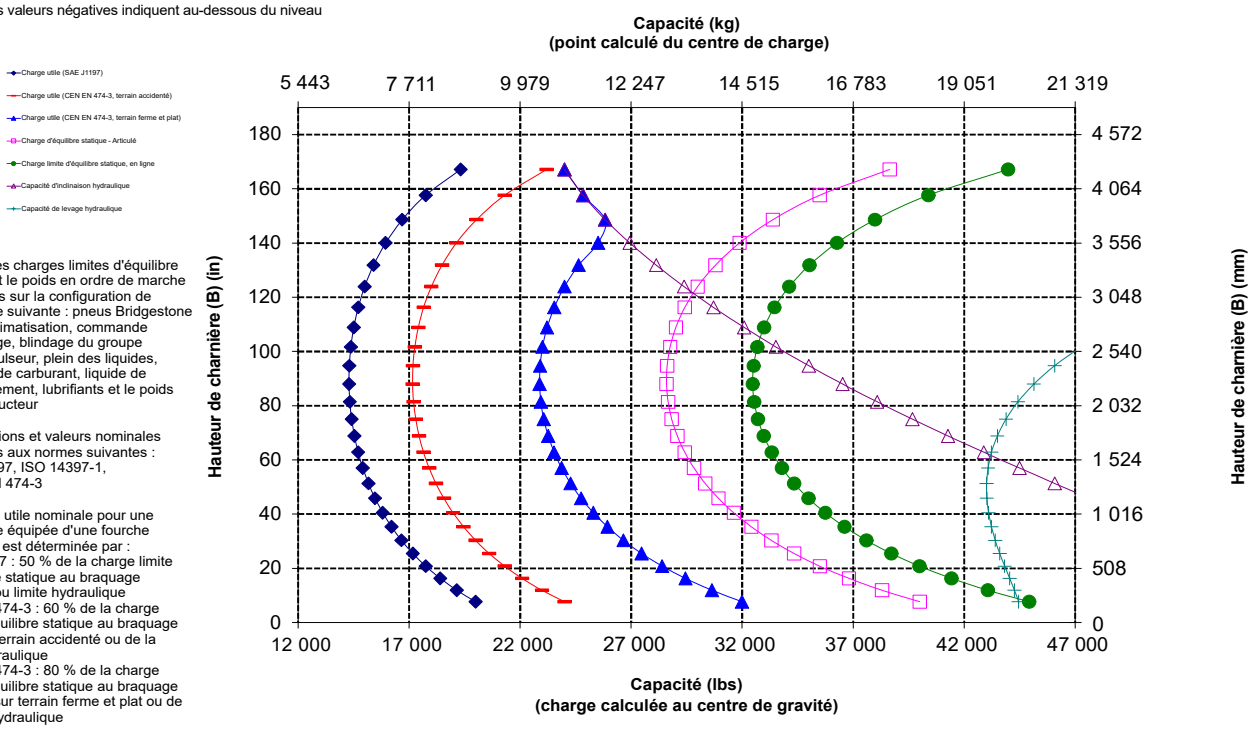

NOTA : Les charges limites d'équilibre statique et le poids en ordre de marche sont basés sur la configuration de chargeuse suivante : pneus Bridgestone VJT L3, climatisation, commande antitangage, blindage du groupe motopropulseur, plein des liquides, réservoir de carburant, liquide de refroidissement, lubrifiants et le poids d'un conducteur

Spécifications et valeurs nominales conformes aux normes suivantes : SAE* J1197, ISO 14397-1, CEN** EN 474-3

La charge utile nominale pour une chargeuse équipée d'une fourche à palettes est déterminée par :
SAE J1197 : 50 % de la charge limite d'équilibre statique au braquage maximal ou limite hydraulique
CEN EN 474-3 : 60 % de la charge limite d'équilibre statique au braquage maxi sur terrain accidenté ou de la limite hydraulique
CEN EN 474-3 : 80 % de la charge limite d'équilibre statique au braquage maximal sur terrain ferme et plat ou de la limite hydraulique

*SAE : Society of Automotive Engineers
**CEN : Comité européen de normalisation

AVERTISSEMENT : ne pas dépasser la capacité de charge des pointes. La capacité des pointes est gravée sur le côté de chaque pointe.

Spécifications de la fourche

Spécifications de la fourche

1	Longueur des fourches	mm pouces	1 830 72,0
2	Centre de la charge	mm pouces	915 36,0
	Charge limite d'équilibre statique, en ligne (fourches à l'horizontale)	kg lb	14 047 30 960
	Charge limite d'équilibre statique, bâti articulé, (fourches à l'horizontale)	kg lb	12 364 27 251
	Charge nominale (SAE J1197 - 50 % de FTSTL [charge limite d'équilibre statique au braquage maxi])	kg lb	6 182 13 625
	Charge nominale (CEN EN 474-3 terrain accidenté - 60 % de la FTSTL)	kg lb	7 418 16 350
	Charge nominale (CEN EN 474-3 terrain ferme et plat - 80 % de la FTSTL)	kg lb	9 594 21 146
3	Longueur maximale hors tout	mm pouces	9 833 387,1
4	Portée avec fourches au niveau du sol	mm pouces	1 126 44,3
5	*Distance entre le sol et le bas des pointes à hauteur minimale, fourches à l'horizontale	mm pouces	-166 -6,5
6	Portée avec les bras à l'horizontale et les fourches parallèles	mm pouces	1 694 66,7
7	Portée avec les fourches à hauteur maximale	mm pouces	826 32,5
8	Distance entre le sol et l'extrémité des fourches avec les bras à l'horizontale et les fourches parallèles	mm pouces	1 866 73,4
9	Distance entre le sol et l'extrémité des fourches à hauteur maximale et avec les fourches parallèles	mm pouces	3 949 155,5
10	Hauteur hors tout des fourches au levage maximal (distance entre le sommet du chariot et le sol)	mm pouces	4 724 186,0
11	Hauteur de déversement à la hauteur de levage maximale et au vidage maximal	mm pouces	2 444 96,2
12	Angle de vidage max par rapport à l'horizontale	gradi	43
13	Largeur hors tout du chariot	mm pouces	2 217 87,3
14	Hauteur hors tout du chariot	mm pouces	840 33,1
15	Largeur extérieure des fourches (écartement maxi)	mm pouces	2 070 81,5
16	Largeur extérieure des fourches (écartement mini)	mm pouces	470 18,5
	Largeur de pointe (pointe unique)	mm pouces	150,0 5,9
	Épaisseur de pointe	mm pouces	65,0 2,6
	Capacité des fourches	kg lb	5 246 11 562
	Poids en ordre de marche	kg lb	23 862 52 592

*Les valeurs négatives indiquent au-dessous du niveau

966 LOG

Fourche pour construction, FUSION	Tablier 87"	Pointe 72"
	530-1861	530-1869

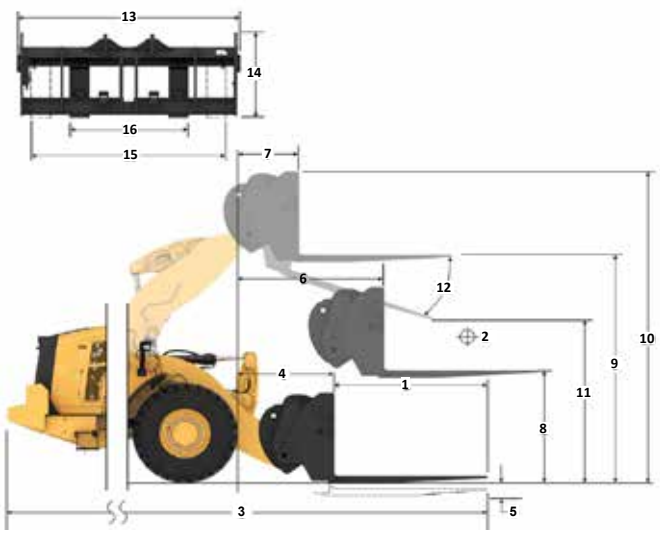

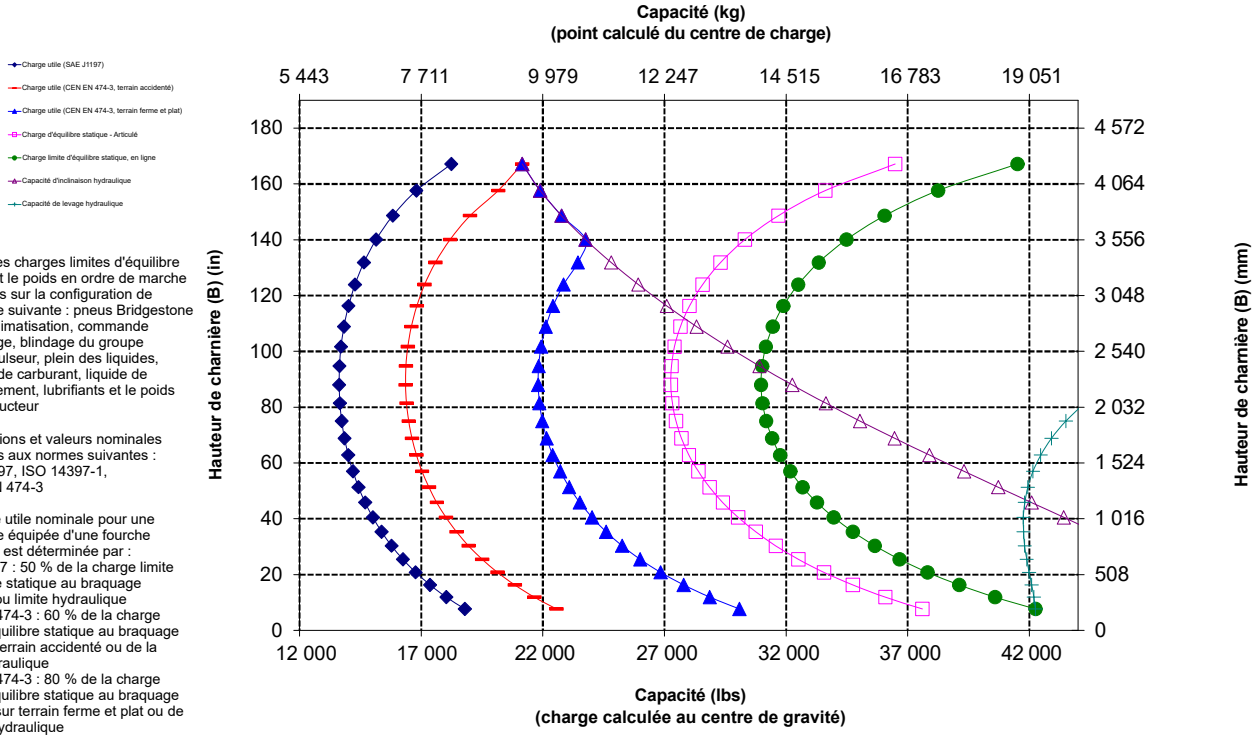

NOTA : Les charges limites d'équilibre statique et le poids en ordre de marche sont basés sur la configuration de chargeuse suivante : pneus Bridgestone VJT L3, climatisation, commande antitangage, blindage du groupe motopropulseur, plein des liquides, réservoir de carburant, liquide de refroidissement, lubrifiants et le poids d'un conducteur

Spécifications et valeurs nominales conformes aux normes suivantes : SAE* J1197, ISO 14397-1, CEN** EN 474-3

La charge utile nominale pour une chargeuse équipée d'une fourche à palettes est déterminée par :
SAE J1197 : 50 % de la charge limite d'équilibre statique au braquage maximal ou limite hydraulique
CEN EN 474-3 : 60 % de la charge limite d'équilibre statique au braquage maxi sur terrain accidenté ou de la limite hydraulique
CEN EN 474-3 : 80 % de la charge limite d'équilibre statique au braquage maximal sur terrain ferme et plat ou de la limite hydraulique

*SAE : Society of Automotive Engineers
**CEN : Comité européen de normalisation

AVERTISSEMENT : ne pas dépasser la capacité de charge des pointes. La capacité des pointes est gravée sur le côté de chaque pointe.

Spécifications de la Machine d'exploitation forestière 966 XE

Spécifications de la fourche

Spécifications de la fourche

1	Longueur des fourches	mm pouces	1 219 48,0
2	Centre de la charge	mm pouces	610 24,0
	Charge limite d'équilibre statique, en ligne (fourches à l'horizontale)	kg lb	15 225 33 555
	Charge limite d'équilibre statique, bâti articulé, (fourches à l'horizontale)	kg lb	13 376 29 481
	Charge nominale (SAE J1197 - 50 % de FTSTL [charge limite d'équilibre statique au braquage maxi])	kg lb	6 688 14 741
	Charge nominale (CEN EN 474-3 terrain accidenté - 60 % de la FTSTL)	kg lb	8 026 17 689
	Charge nominale (CEN EN 474-3 terrain ferme et plat - 80 % de la FTSTL)	kg lb	10 701 23 585
3	Longueur maximale hors tout	mm pouces	9 173 361,1
4	Portée avec fourches au niveau du sol	mm pouces	1 077 42,4
5	*Distance entre le sol et le bas des pointes à hauteur minimale, fourches à l'horizontale	mm pouces	-87 -3,4
6	Portée avec les bras à l'horizontale et les fourches parallèles	mm pouces	1 685 66,3
7	Portée avec les fourches à hauteur maximale	mm pouces	818 32,2
8	Distance entre le sol et l'extrémité des fourches avec les bras à l'horizontale et les fourches parallèles	mm pouces	1 970 77,5
9	Distance entre le sol et l'extrémité des fourches à hauteur maximale et avec les fourches parallèles	mm pouces	4 053 159,6
10	Hauteur hors tout des fourches au levage maximal (distance entre le sommet du chariot et le sol)	mm pouces	5 093 200,5
11	Hauteur de déversement à la hauteur de levage maximale et au vidage maximal	mm pouces	2 820 111,0
12	Angle de vidage max par rapport à l'horizontale	gradi	49
13	Largeur hors tout du chariot	mm pouces	2 528 99,5
14	Hauteur hors tout du chariot	mm pouces	1 130 44,5
15	Largeur extérieure des fourches (écartement maxi)	mm pouces	2 178 85,7
16	Largeur extérieure des fourches (écartement mini)	mm pouces	576 22,7
	Largeur de pointe (pointe unique)	mm pouces	180,0 7,1
	Épaisseur de pointe	mm pouces	90,0 3,5
	Capacité des fourches	kg lb	22 200 48 929
	Poids en ordre de marche	kg lb	24 124 53 170

*Les valeurs négatives indiquent au-dessous du niveau

966 LOG

Fourche pour construction, FUSION	Tablier 96"	Pointe 48"
	520-7957	520-7985

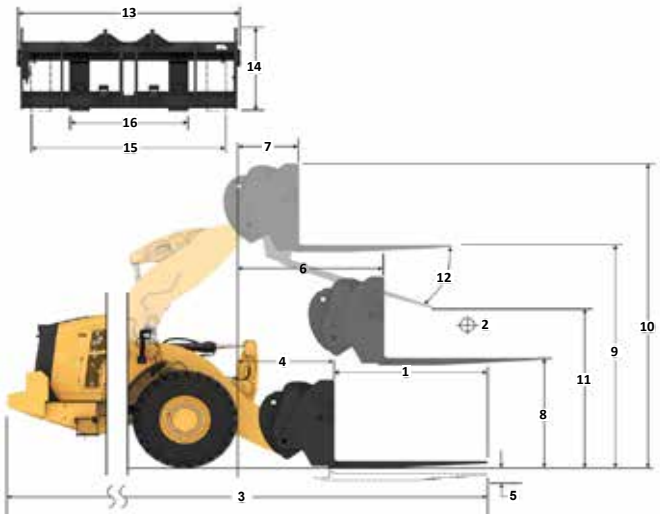

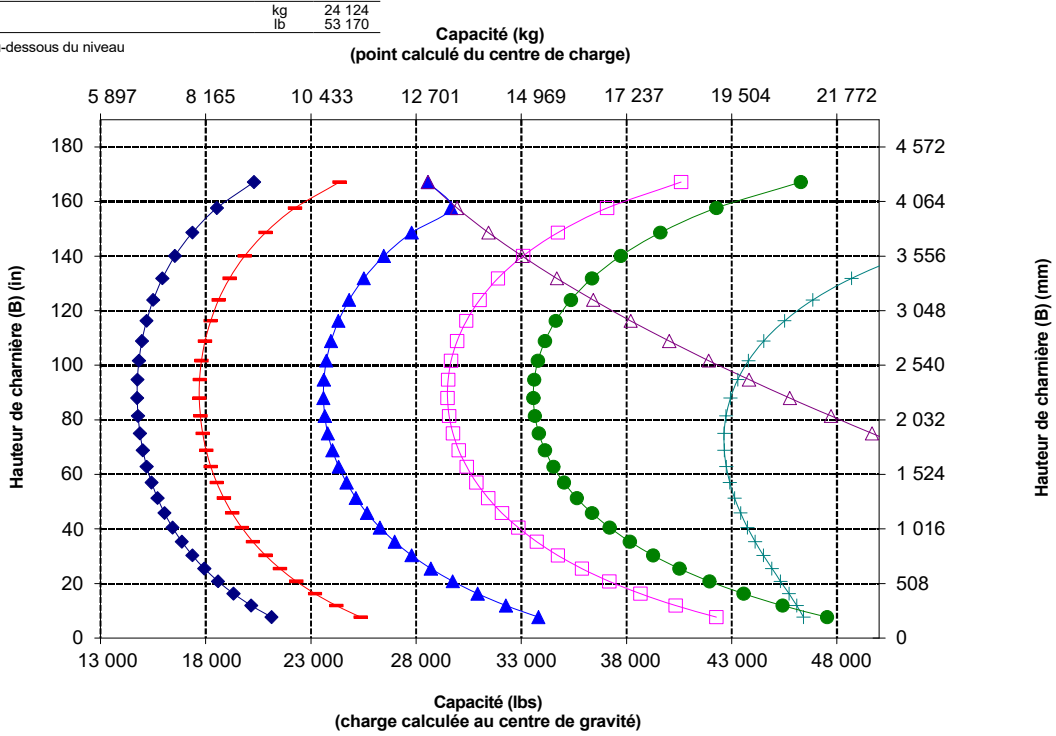

NOTA : Les charges limites d'équilibre statique et le poids en ordre de marche sont basés sur la configuration de chargeuse suivante : pneus Bridgestone VJT L3, climatisation, commande antitangage, blindage du groupe motopropulseur, plein des liquides, réservoir de carburant, liquide de refroidissement, lubrifiants et le poids d'un conducteur

Spécifications et valeurs nominales conformes aux normes suivantes : SAE* J1197, ISO 14397-1, CEN** EN 474-3

La charge utile nominale pour une chargeuse équipée d'une fourche à palettes est déterminée par :
SAE J1197 : 50 % de la charge limite d'équilibre statique au braquage maximal ou limite hydraulique
CEN EN 474-3 : 60 % de la charge limite d'équilibre statique au braquage maxi sur terrain accidenté ou de la limite hydraulique
CEN EN 474-3 : 80 % de la charge limite d'équilibre statique au braquage maximal sur terrain ferme et plat ou de la limite hydraulique

*SAE : Society of Automotive Engineers
**CEN : Comité européen de normalisation

AVERTISSEMENT : ne pas dépasser la capacité de charge des pointes. La capacité des pointes est gravée sur le côté de chaque pointe.

Spécifications de la fourche

Spécifications de la fourche

1	Longueur des fourches	mm pouces	1 524 60,0
2	Centre de la charge	mm pouces	762 30,0
	Charge limite d'équilibre statique, en ligne (fourches à l'horizontale)	kg lb	14 474 31 901
	Charge limite d'équilibre statique, bâti articulé, (fourches à l'horizontale)	kg lb	12 709 28 011
	Charge nominale (SAE J1197 - 50 % de FTSTL [charge limite d'équilibre statique au braquage maxi])	kg lb	6 355 14 005
	Charge nominale (CEN EN 474-3 terrain accidenté - 60 % de la FTSTL)	kg lb	7 625 16 806
	Charge nominale (CEN EN 474-3 terrain ferme et plat - 80 % de la FTSTL)	kg lb	10 167 22 409
3	Longueur maximale hors tout	mm pouces	9 478 373,1
4	Portée avec fourches au niveau du sol	mm pouces	1 077 42,4
5	*Distance entre le sol et le bas des pointes à hauteur minimale, fourches à l'horizontale	mm pouces	-87 -3,4
6	Portée avec les bras à l'horizontale et les fourches parallèles	mm pouces	1 685 66,4
7	Portée avec les fourches à hauteur maximale	mm pouces	818 32,2
8	Distance entre le sol et l'extrémité des fourches avec les bras à l'horizontale et les fourches parallèles	mm pouces	1 970 77,5
9	Distance entre le sol et l'extrémité des fourches à hauteur maximale et avec les fourches parallèles	mm pouces	4 053 159,6
10	Hauteur hors tout des fourches au levage maximal (distance entre le sommet du chariot et le sol)	mm pouces	5 093 200,5
11	Hauteur de déversement à la hauteur de levage maximale et au vidage maximal	mm pouces	2 589 101,9
12	Angle de vidage max par rapport à l'horizontale	gradi	49
13	Largeur hors tout du chariot	mm pouces	2 528 99,5
14	Hauteur hors tout du chariot	mm pouces	1 130 44,5
15	Largeur extérieure des fourches (écartement maxi)	mm pouces	2 178 85,7
16	Largeur extérieure des fourches (écartement mini)	mm pouces	576 22,7
	Largeur de pointe (pointe unique)	mm pouces	180,0 7,1
	Épaisseur de pointe	mm pouces	90,0 3,5
	Capacité des fourches	kg lb	17 800 39 231
	Poids en ordre de marche	kg lb	24 190 53 315

*Les valeurs négatives indiquent au-dessous du niveau

966 LOG

	Tablier 96"	Pointe 60"
Fourche pour construction, FUSION	520-7957	520-7980

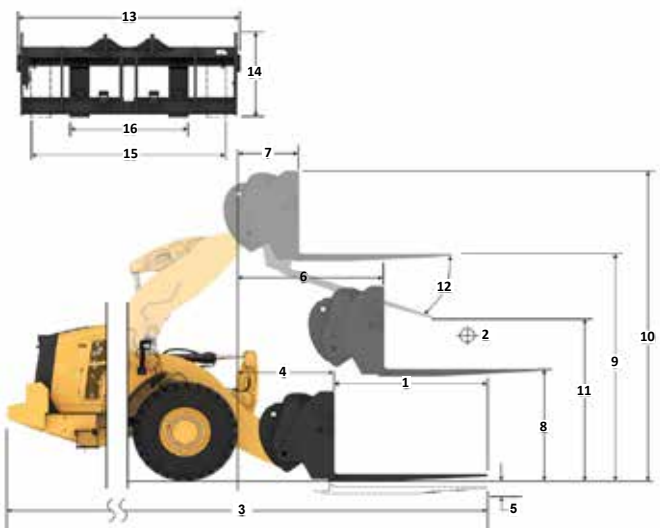

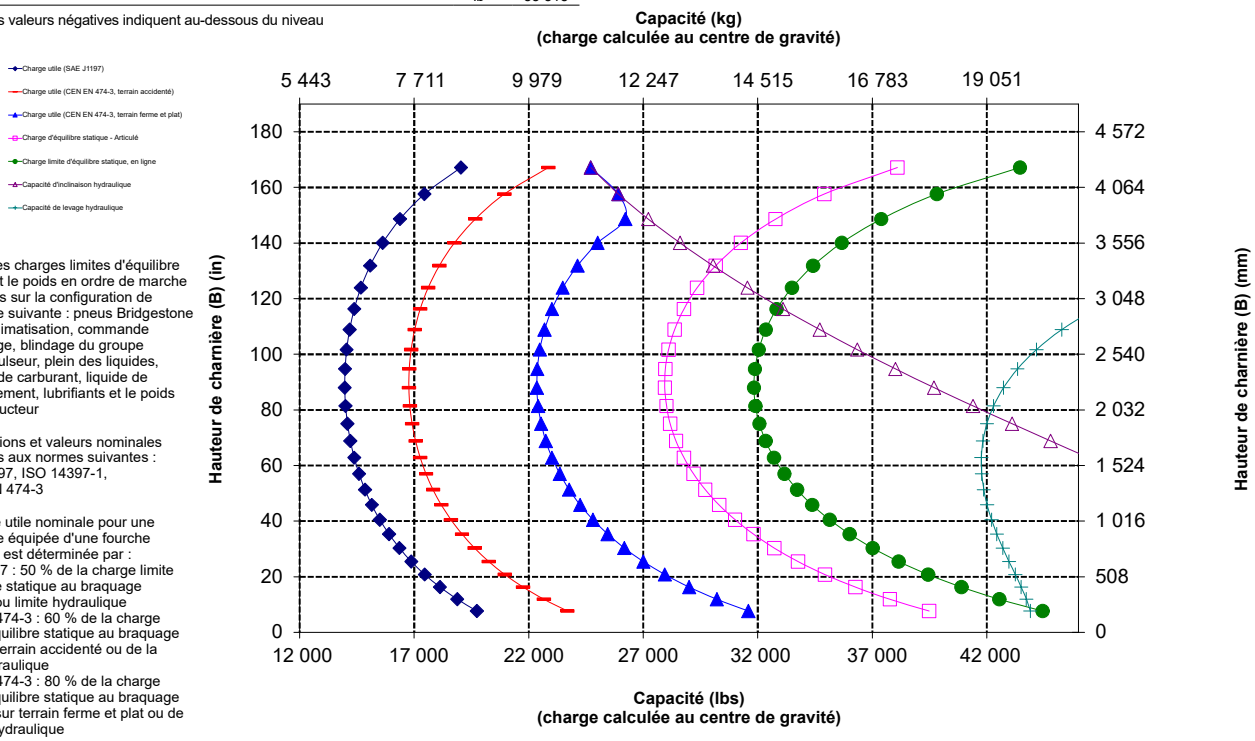

NOTA : Les charges limites d'équilibre statique et le poids en ordre de marche sont basés sur la configuration de chargeuse suivante : pneus Bridgestone VJT L3, climatisation, commande antitangage, blindage du groupe motopropulseur, plein des liquides, réservoir de carburant, liquide de refroidissement, lubrifiants et le poids d'un conducteur

Spécifications et valeurs nominales conformes aux normes suivantes : SAE* J1197, ISO 14397-1, CEN** EN 474-3

La charge utile nominale pour une chargeuse équipée d'une fourche à palettes est déterminée par :
SAE J1197 : 50 % de la charge limite d'équilibre statique au braquage maximal ou limite hydraulique
CEN EN 474-3 : 60 % de la charge limite d'équilibre statique au braquage maxi sur terrain accidenté ou de la limite hydraulique
CEN EN 474-3 : 80 % de la charge limite d'équilibre statique au braquage maximal sur terrain ferme et plat ou de la limite hydraulique

*SAE : Society of Automotive Engineers
**CEN : Comité européen de normalisation

AVERTISSEMENT : ne pas dépasser la capacité de charge des pointes. La capacité des pointes est gravée sur le côté de chaque pointe.

Spécifications de la Machine d'exploitation forestière 966 XE

Spécifications de la fourche

Spécifications de la fourche

1	Longueur des fourches	mm pouces	1 829 72,0
2	Centre de la charge	mm pouces	915 36,0
	Charge limite d'équilibre statique, en ligne (fourches à l'horizontale)	kg lb	13 786 30 384
	Charge limite d'équilibre statique, bâti articulé, (fourches à l'horizontale)	kg lb	12 097 26 662
	Charge nominale (SAE J1197 - 50 % de FTSTL [charge limite d'équilibre statique au braquage maxi])	kg lb	6 049 13 331
	Charge nominale (CEN EN 474-3 terrain accidenté - 60 % de la FTSTL)	kg lb	7 258 15 997
	Charge nominale (CEN EN 474-3 terrain ferme et plat - 80 % de la FTSTL)	kg lb	9 678 21 330
3	Longueur maximale hors tout	mm pouces	9 783 385,1
4	Portée avec fourches au niveau du sol	mm pouces	1 077 42,4
5	*Distance entre le sol et le bas des pointes à hauteur minimale, fourches à l'horizontale	mm pouces	-87 -3,4
6	Portée avec les bras à l'horizontale et les fourches parallèles	mm pouces	1 685 66,4
7	Portée avec les fourches à hauteur maximale	mm pouces	818 32,2
8	Distance entre le sol et l'extrémité des fourches avec les bras à l'horizontale et les fourches parallèles	mm pouces	1 970 77,5
9	Distance entre le sol et l'extrémité des fourches à hauteur maximale et avec les fourches parallèles	mm pouces	4 053 159,6
10	Hauteur hors tout des fourches au levage maximal (distance entre le sommet du chariot et le sol)	mm pouces	5 093 200,5
11	Hauteur de déversement à la hauteur de levage maximale et au vidage maximal	mm pouces	2 359 92,9
12	Angle de vidage max par rapport à l'horizontale	gradi	49
13	Largeur hors tout du chariot	mm pouces	2 528 99,5
14	Hauteur hors tout du chariot	mm pouces	1 130 44,5
15	Largeur extérieure des fourches (écartement maxi)	mm pouces	2 178 85,7
16	Largeur extérieure des fourches (écartement mini)	mm pouces	576 22,7
	Largeur de pointe (pointe unique)	mm pouces	180,0 7,1
	Épaisseur de pointe	mm pouces	90,0 3,5
	Capacité des fourches	kg lb	14 800 32 619
	Poids en ordre de marche	kg lb	24 251 53 449

*Les valeurs négatives indiquent au-dessous du niveau

966 LOG

Fourche pour construction, FUSION	Tablier 96"	Pointe 72"
	520-7957	520-7979

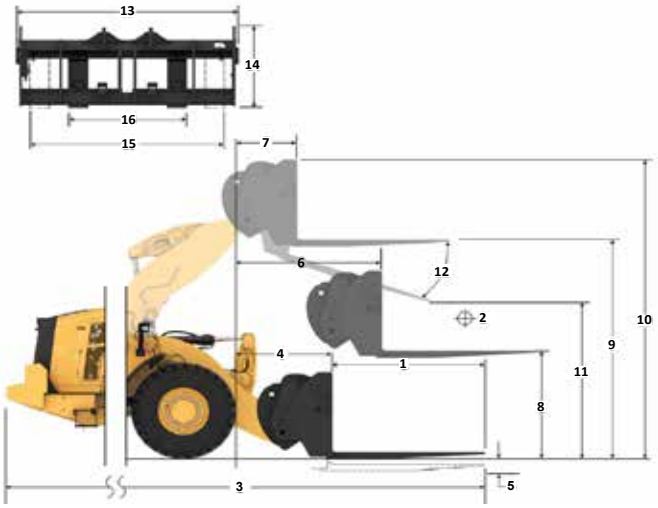

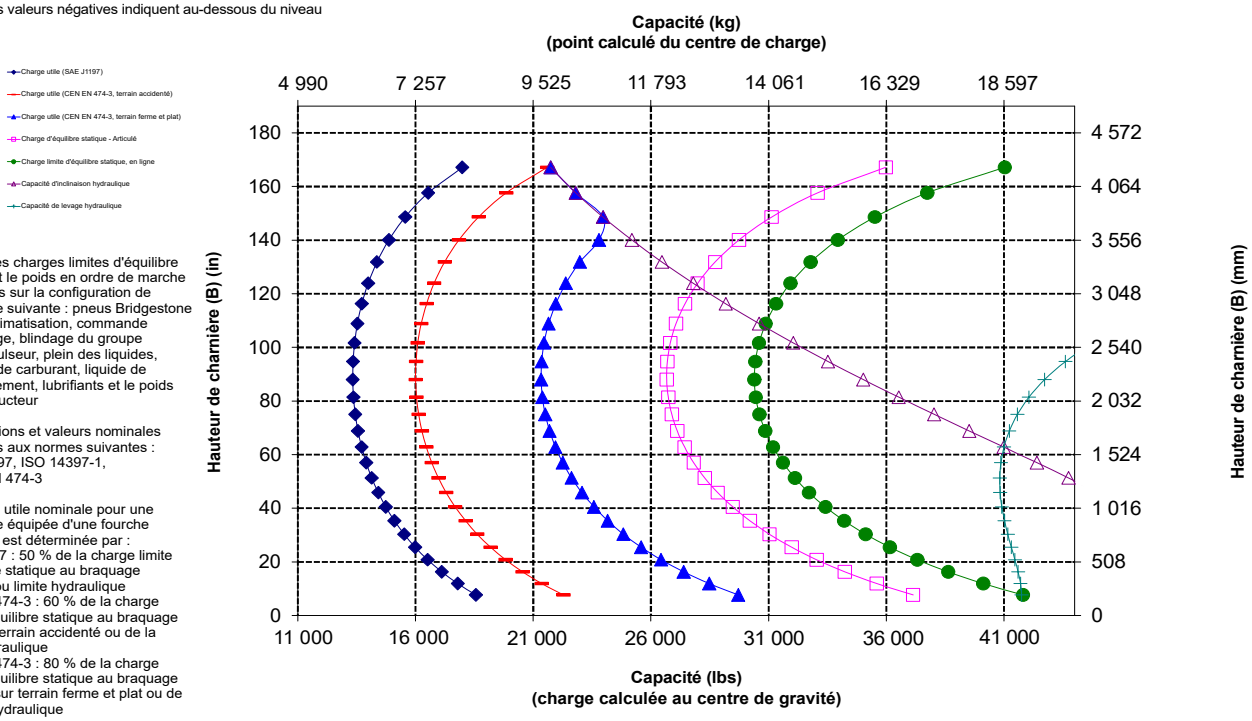

NOTA : Les charges limites d'équilibre statique et le poids en ordre de marche sont basés sur la configuration de chargeuse suivante : pneus Bridgestone VJT L3, climatisation, commande antitangage, blindage du groupe motopropulseur, plein des liquides, réservoir de carburant, liquide de refroidissement, lubrifiants et le poids d'un conducteur

Spécifications et valeurs nominales conformes aux normes suivantes : SAE* J1197, ISO 14397-1, CEN** EN 474-3

La charge utile nominale pour une chargeuse équipée d'une fourche à palettes est déterminée par :
SAE J1197 : 50 % de la charge limite d'équilibre statique au braquage maximal ou limite hydraulique
CEN EN 474-3 : 60 % de la charge limite d'équilibre statique au braquage maxi sur terrain accidenté ou de la limite hydraulique
CEN EN 474-3 : 80 % de la charge limite d'équilibre statique au braquage maximal sur terrain ferme et plat ou de la limite hydraulique

*SAE : Society of Automotive Engineers
**CEN : Comité européen de normalisation

AVERTISSEMENT : ne pas dépasser la capacité de charge des pointes. La capacité des pointes est gravée sur le côté de chaque pointe.

Spécifications de la fourche

Spécifications de la fourche

1	Longueur des fourches	mm pouces	2 134 84,0
2	Centre de la charge	mm pouces	1 067 42
	Charge limite d'équilibre statique, en ligne (fourches à l'horizontale)	kg lb	13 147 28 976
	Charge limite d'équilibre statique, bâti articulé, (fourches à l'horizontale)	kg lb	11 529 25 410
	Charge nominale (SAE J1197 - 50 % de FTSTL [charge limite d'équilibre statique au braquage maxi])	kg lb	5 764 12 705
	Charge nominale (CEN EN 474-3 terrain accidenté - 60 % de la FTSTL)	kg lb	6 917 15 246
	Charge nominale (CEN EN 474-3 terrain ferme et plat - 80 % de la FTSTL)	kg lb	8 773 19 337
3	Longueur maximale hors tout	mm pouces	10 088 397,1
4	Portée avec fourches au niveau du sol	mm pouces	1 077 42,4
5	*Distance entre le sol et le bas des pointes à hauteur minimale, fourches à l'horizontale	mm pouces	-87 -3,4
6	Portée avec les bras à l'horizontale et les fourches parallèles	mm pouces	1 685 66,4
7	Portée avec les fourches à hauteur maximale	mm pouces	818 32,2
8	Distance entre le sol et l'extrémité des fourches avec les bras à l'horizontale et les fourches parallèles	mm pouces	1 970 77,5
9	Distance entre le sol et l'extrémité des fourches à hauteur maximale et avec les fourches parallèles	mm pouces	4 053 159,6
10	Hauteur hors tout des fourches au levage maximal (distance entre le sommet du chariot et le sol)	mm pouces	5 093 200,5
11	Hauteur de déversement à la hauteur de levage maximale et au vidage maximal	mm pouces	2 128 83,8
12	Angle de vidage max par rapport à l'horizontale	gradi	49
13	Largeur hors tout du chariot	mm pouces	2 528 99,5
14	Hauteur hors tout du chariot	mm pouces	1 130 44,5
15	Largeur extérieure des fourches (écartement maxi)	mm pouces	2 178 85,7
16	Largeur extérieure des fourches (écartement mini)	mm pouces	576 22,7
	Largeur de pointe (pointe unique)	mm pouces	180,0 7,1
	Épaisseur de pointe	mm pouces	90,0 3,5
	Capacité des fourches	kg lb	12 700 27 991
	Poids en ordre de marche	kg lb	24 314 53 588

*Les valeurs négatives indiquent au-dessous du niveau

966 LOG

Fourche pour construction, FUSION	Tablier 96"	Pointe 84"
	520-7957	520-7986

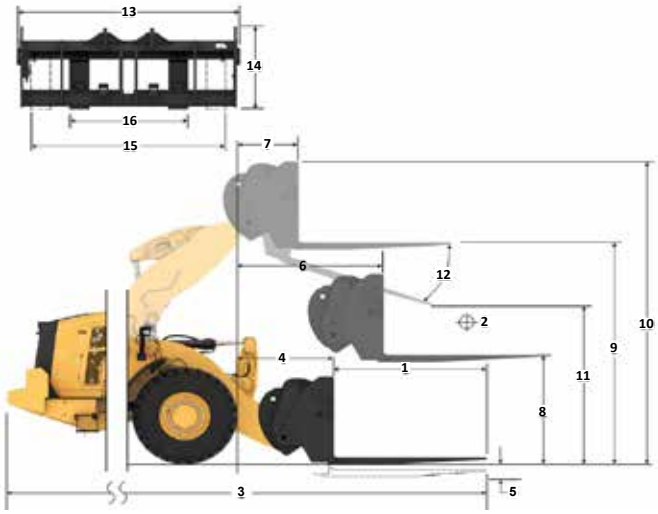

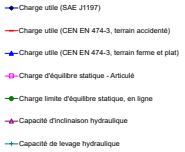

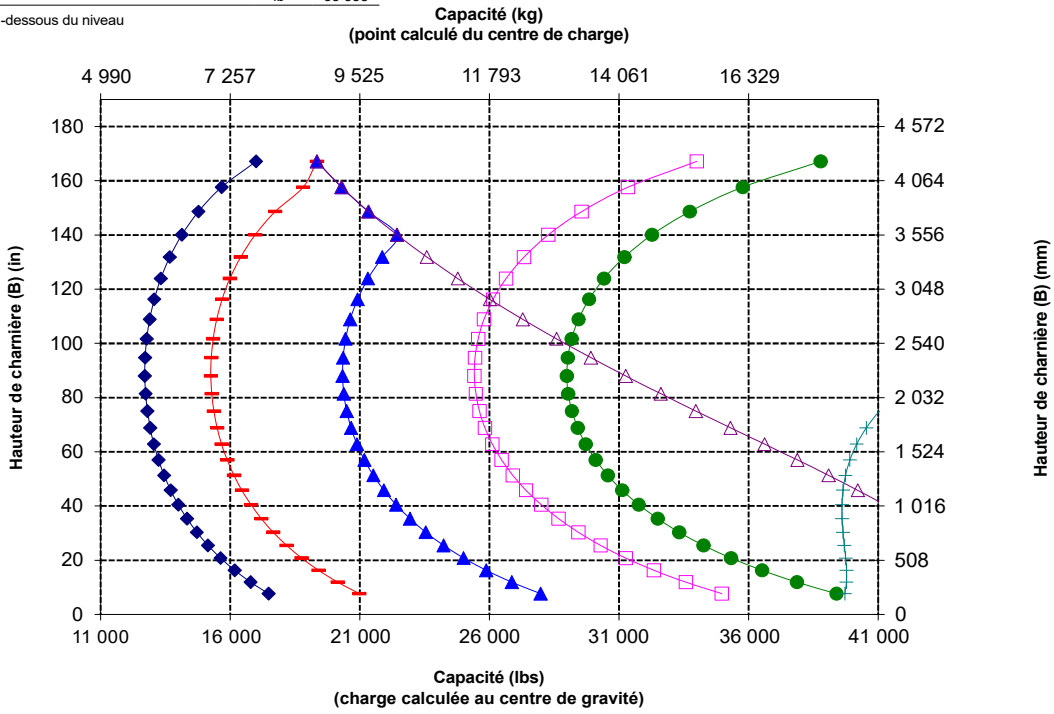

NOTA : Les charges limites d'équilibre statique et le poids en ordre de marche sont basés sur la configuration de chargeuse suivante : pneus Bridgestone VJT L3, climatisation, commande antitangage, blindage du groupe motopropulseur, plein des liquides, réservoir de carburant, liquide de refroidissement, lubrifiants et le poids d'un conducteur

Spécifications et valeurs nominales conformes aux normes suivantes : SAE* J1197, ISO 14397-1, CEN** EN 474-3

La charge utile nominale pour une chargeuse équipée d'une fourche à palettes est déterminée par :
SAE J1197 : 50 % de la charge limite d'équilibre statique au braquage maximal ou limite hydraulique
CEN EN 474-3 : 60 % de la charge limite d'équilibre statique au braquage maxi sur terrain accidenté ou de la limite hydraulique
CEN EN 474-3 : 80 % de la charge limite d'équilibre statique au braquage maximal sur terrain ferme et plat ou de la limite hydraulique

*SAE : Society of Automotive Engineers
**CEN : Comité européen de normalisation

AVERTISSEMENT : ne pas dépasser la capacité de charge des pointes. La capacité des pointes est gravée sur le côté de chaque pointe.

Spécifications de la Machine d'exploitation forestière 966 XE

Spécifications de la fourche

Spécifications de la fourche

1	Longueur des fourches	mm pouces	2 438 96,0
2	Centre de la charge	mm pouces	1 219 48,0
	Charge limite d'équilibre statique, en ligne (fourches à l'horizontale)	kg lb	12 557 27 677
	Charge limite d'équilibre statique, bâti articulé, (fourches à l'horizontale)	kg lb	11 004 24 252
	Charge nominale (SAE J1197 - 50 % de FTSTL [charge limite d'équilibre statique au braquage maxi])	kg lb	5 502 12 126
	Charge nominale (CEN EN 474-3 terrain accidenté - 60 % de la FTSTL)	kg lb	6 602 14 551
	Charge nominale (CEN EN 474-3 terrain ferme et plat - 80 % de la FTSTL)	kg lb	7 882 17 371
3	Longueur maximale hors tout	mm pouces	10 392 409,1
4	Portée avec fourches au niveau du sol	mm pouces	1 077 42,4
5	*Distance entre le sol et le bas des pointes à hauteur minimale, fourches à l'horizontale	mm pouces	-87 -3,4
6	Portée avec les bras à l'horizontale et les fourches parallèles	mm pouces	1 685 66,4
7	Portée avec les fourches à hauteur maximale	mm pouces	818 32,2
8	Distance entre le sol et l'extrémité des fourches avec les bras à l'horizontale et les fourches parallèles	mm pouces	1 970 77,5
9	Distance entre le sol et l'extrémité des fourches à hauteur maximale et avec les fourches parallèles	mm pouces	4 053 159,6
10	Hauteur hors tout des fourches au levage maximal (distance entre le sommet du chariot et le sol)	mm pouces	5 093 200,5
11	Hauteur de déversement à la hauteur de levage maximale et au vidage maximal	mm pouces	1 899 74,7
12	Angle de vidage max par rapport à l'horizontale	gradi	49
13	Largeur hors tout du chariot	mm pouces	2 528 99,5
14	Hauteur hors tout du chariot	mm pouces	1 130 44,5
15	Largeur extérieure des fourches (écartement maxi)	mm pouces	2 178 85,7
16	Largeur extérieure des fourches (écartement mini)	mm pouces	576 22,7
	Largeur de pointe (pointe unique)	mm pouces	180,0 7,1
	Épaisseur de pointe	mm pouces	90,0 3,5
	Capacité des fourches	kg lb	11 300 24 905
	Poids en ordre de marche	kg lb	24 376 53 725

*Les valeurs négatives indiquent au-dessous du niveau

966 LOG

	Tablier 96"	Pointe 96"
Fourche pour construction, FUSION	520-7957	520-7981

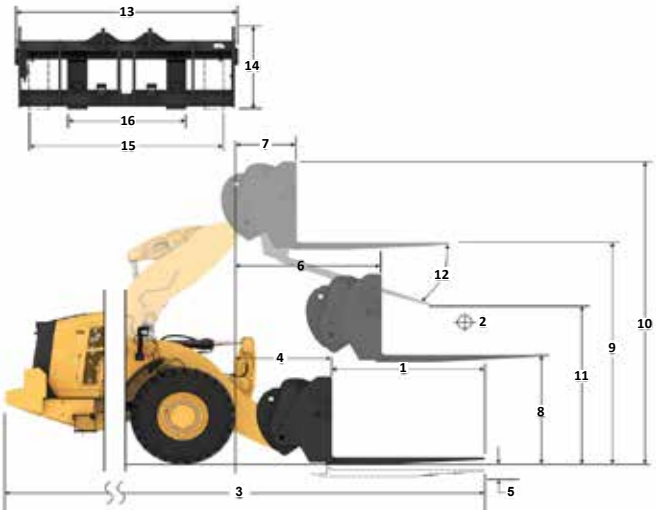

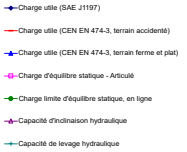

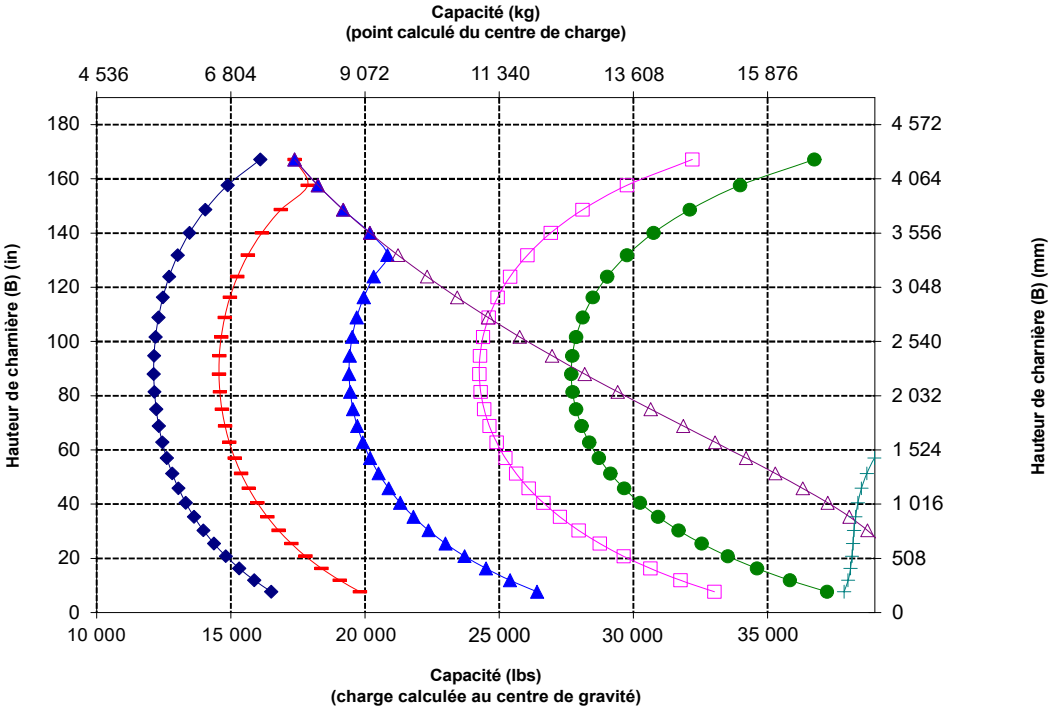

NOTA : Les charges limites d'équilibre statique et le poids en ordre de marche sont basés sur la configuration de chargeuse suivante : pneus Bridgestone VJT L3, climatisation, commande antitangage, blindage du groupe motopropulseur, plein des liquides, réservoir de carburant, liquide de refroidissement, lubrifiants et le poids d'un conducteur

Spécifications et valeurs nominales conformes aux normes suivantes : SAE* J1197, ISO 14397-1, CEN** EN 474-3

La charge utile nominale pour une chargeuse équipée d'une fourche à palettes est déterminée par :
SAE J1197 : 50 % de la charge limite d'équilibre statique au braquage maximal ou limite hydraulique
CEN EN 474-3 : 60 % de la charge limite d'équilibre statique au braquage maxi sur terrain accidenté ou de la limite hydraulique
CEN EN 474-3 : 80 % de la charge limite d'équilibre statique au braquage maximal sur terrain ferme et plat ou de la limite hydraulique

*SAE : Society of Automotive Engineers
**CEN : Comité européen de normalisation

AVERTISSEMENT : ne pas dépasser la capacité de charge des pointes. La capacité des pointes est gravée sur le côté de chaque pointe.

Spécifications de la fourche

Spécifications de la fourche

1	Longueur des fourches	mm pouces	1 219 48,0
2	Centre de la charge	mm pouces	610 24,0
	Charge limite d'équilibre statique, en ligne (fourches à l'horizontale)	kg lb	15 184 33 466
	Charge limite d'équilibre statique, bâti articulé, (fourches à l'horizontale)	kg lb	13 336 29 392
	Charge nominale (SAE J1197 - 50 % de FTSTL [charge limite d'équilibre statique au braquage maxi])	kg lb	6 668 14 696
	Charge nominale (CEN EN 474-3 terrain accidenté - 60 % de la FTSTL)	kg lb	8 001 17 635
	Charge nominale (CEN EN 474-3 terrain ferme et plat - 80 % de la FTSTL)	kg lb	10 669 23 513
3	Longueur maximale hors tout	mm pouces	9 173 361,1
4	Portée avec fourches au niveau du sol	mm pouces	1 077 42,4
5	*Distance entre le sol et le bas des pointes à hauteur minimale, fourches à l'horizontale	mm pouces	-87 -3,4
6	Portée avec les bras à l'horizontale et les fourches parallèles	mm pouces	1 685 66,3
7	Portée avec les fourches à hauteur maximale	mm pouces	818 32,2
8	Distance entre le sol et l'extrémité des fourches avec les bras à l'horizontale et les fourches parallèles	mm pouces	1 970 77,5
9	Distance entre le sol et l'extrémité des fourches à hauteur maximale et avec les fourches parallèles	mm pouces	4 053 159,6
10	Hauteur hors tout des fourches au levage maximal (distance entre le sommet du chariot et le sol)	mm pouces	5 093 200,5
11	Hauteur de déversement à la hauteur de levage maximale et au vidage maximal	mm pouces	2 820 111,0
12	Angle de vidage max par rapport à l'horizontale	gradi	49
13	Largeur hors tout du chariot	mm pouces	2 833 111,5
14	Hauteur hors tout du chariot	mm pouces	1 130 44,5
15	Largeur extérieure des fourches (écartement maxi)	mm pouces	2 493 98,1
16	Largeur extérieure des fourches (écartement mini)	mm pouces	590 23,2
	Largeur de pointe (pointe unique)	mm pouces	180,0 7,1
	Épaisseur de pointe	mm pouces	90,0 3,5
	Capacité des fourches	kg lb	22 200 48 929
	Poids en ordre de marche	kg lb	24 177 53 286

*Les valeurs négatives indiquent au-dessous du niveau

966 LOG

Fourche pour construction, FUSION	Tablier 108"	Pointe 48"
	520-7968	520-7985

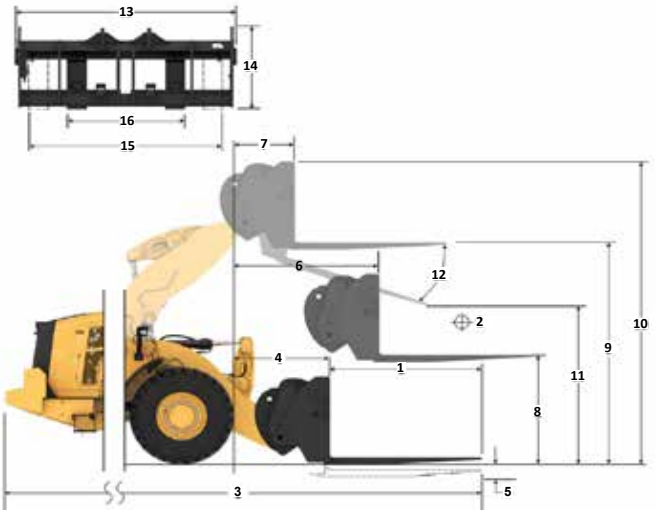

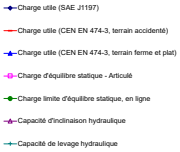

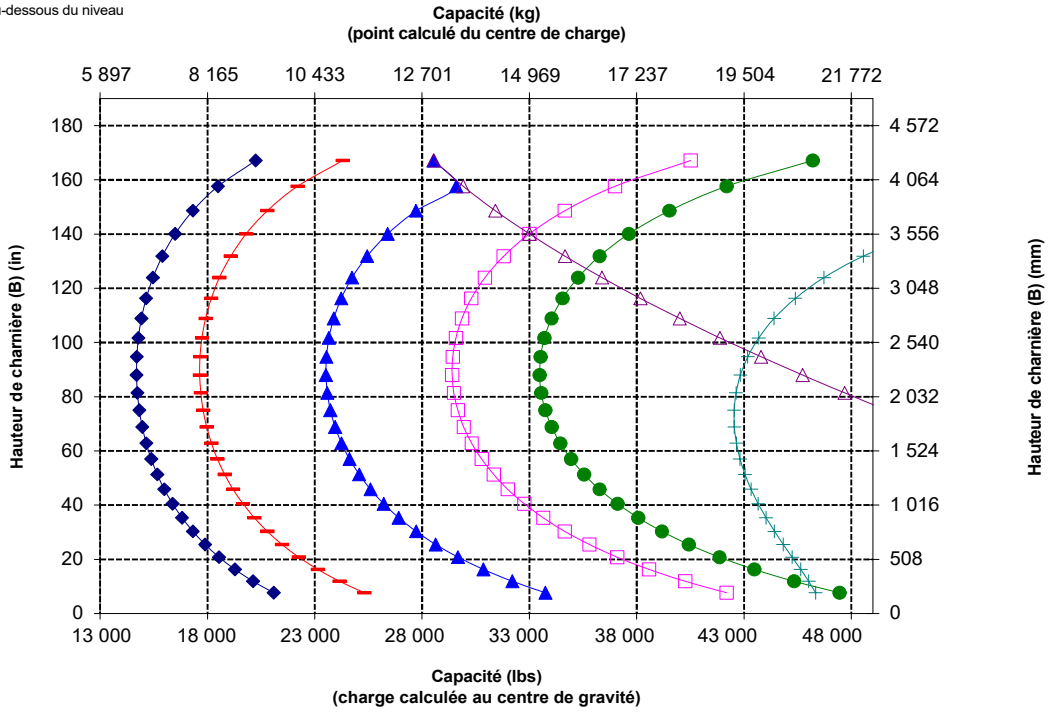

NOTA : Les charges limites d'équilibre statique et le poids en ordre de marche sont basés sur la configuration de chargeuse suivante : pneus Bridgestone VJT L3, climatisation, commande antitangage, blindage du groupe motopropulseur, plein des liquides, réservoir de carburant, liquide de refroidissement, lubrifiants et le poids d'un conducteur

Spécifications et valeurs nominales conformes aux normes suivantes : SAE* J1197, ISO 14397-1, CEN** EN 474-3

La charge utile nominale pour une chargeuse équipée d'une fourche à palettes est déterminée par :
SAE J1197 : 50 % de la charge limite d'équilibre statique au braquage maximal ou limite hydraulique
CEN EN 474-3 : 60 % de la charge limite d'équilibre statique au braquage maxi sur terrain accidenté ou de la limite hydraulique
CEN EN 474-3 : 80 % de la charge limite d'équilibre statique au braquage maximal sur terrain ferme et plat ou de la limite hydraulique

*SAE : Society of Automotive Engineers
**CEN : Comité européen de normalisation

AVERTISSEMENT : ne pas dépasser la capacité de charge des pointes. La capacité des pointes est gravée sur le côté de chaque pointe.

Spécifications de la Machine d'exploitation forestière 966 XE

Spécifications de la fourche

Spécifications de la fourche

1	Longueur des fourches	mm pouces	1 524 60,0
2	Centre de la charge	mm pouces	762 30,0
	Charge limite d'équilibre statique, en ligne (fourches à l'horizontale)	kg lb	14 439 31 824
	Charge limite d'équilibre statique, bâti articulé, (fourches à l'horizontale)	kg lb	12 674 27 933
	Charge nominale (SAE J1197 - 50 % de FTSTL [charge limite d'équilibre statique au braquage maxi])	kg lb	6 337 13 967
	Charge nominale (CEN EN 474-3 terrain accidenté - 60 % de la FTSTL)	kg lb	7 604 16 760
	Charge nominale (CEN EN 474-3 terrain ferme et plat - 80 % de la FTSTL)	kg lb	10 139 22 347
3	Longueur maximale hors tout	mm pouces	9 478 373,1
4	Portée avec fourches au niveau du sol	mm pouces	1 077 42,4
5	*Distance entre le sol et le bas des pointes à hauteur minimale, fourches à l'horizontale	mm pouces	-87 -3,4
6	Portée avec les bras à l'horizontale et les fourches parallèles	mm pouces	1 685 66,4
7	Portée avec les fourches à hauteur maximale	mm pouces	818 32,2
8	Distance entre le sol et l'extrémité des fourches avec les bras à l'horizontale et les fourches parallèles	mm pouces	1 970 77,5
9	Distance entre le sol et l'extrémité des fourches à hauteur maximale et avec les fourches parallèles	mm pouces	4 053 159,6
10	Hauteur hors tout des fourches au levage maximal (distance entre le sommet du chariot et le sol)	mm pouces	5 093 200,5
11	Hauteur de déversement à la hauteur de levage maximale et au vidage maximal	mm pouces	2 589 101,9
12	Angle de vidage max par rapport à l'horizontale	gradi	49
13	Largeur hors tout du chariot	mm pouces	2 833 111,5
14	Hauteur hors tout du chariot	mm pouces	1 130 44,5
15	Largeur extérieure des fourches (écartement maxi)	mm pouces	2 483 97,8
16	Largeur extérieure des fourches (écartement mini)	mm pouces	590 23,2
	Largeur de pointe (pointe unique)	mm pouces	180,0 7,1
	Épaisseur de pointe	mm pouces	90,0 3,5
	Capacité des fourches	kg lb	17 800 39 231
	Poids en ordre de marche	kg lb	24 239 53 423

*Les valeurs négatives indiquent au-dessous du niveau

966 LOG

Fourche à palettes, FUSION	Tablier 108"	Pointe 60"
	520-7968	520-7980

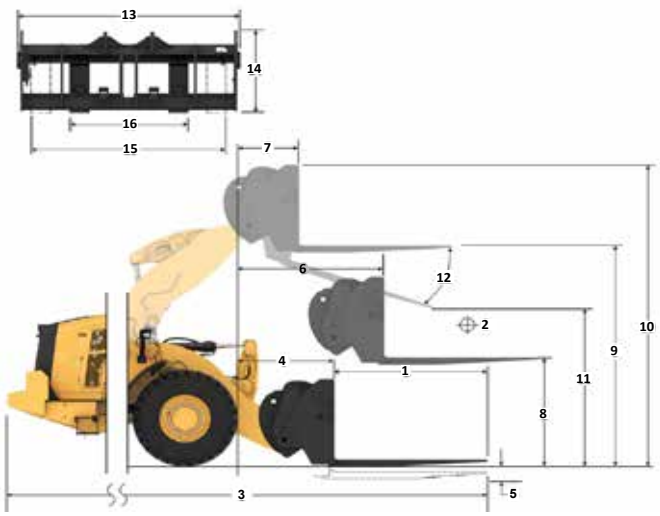

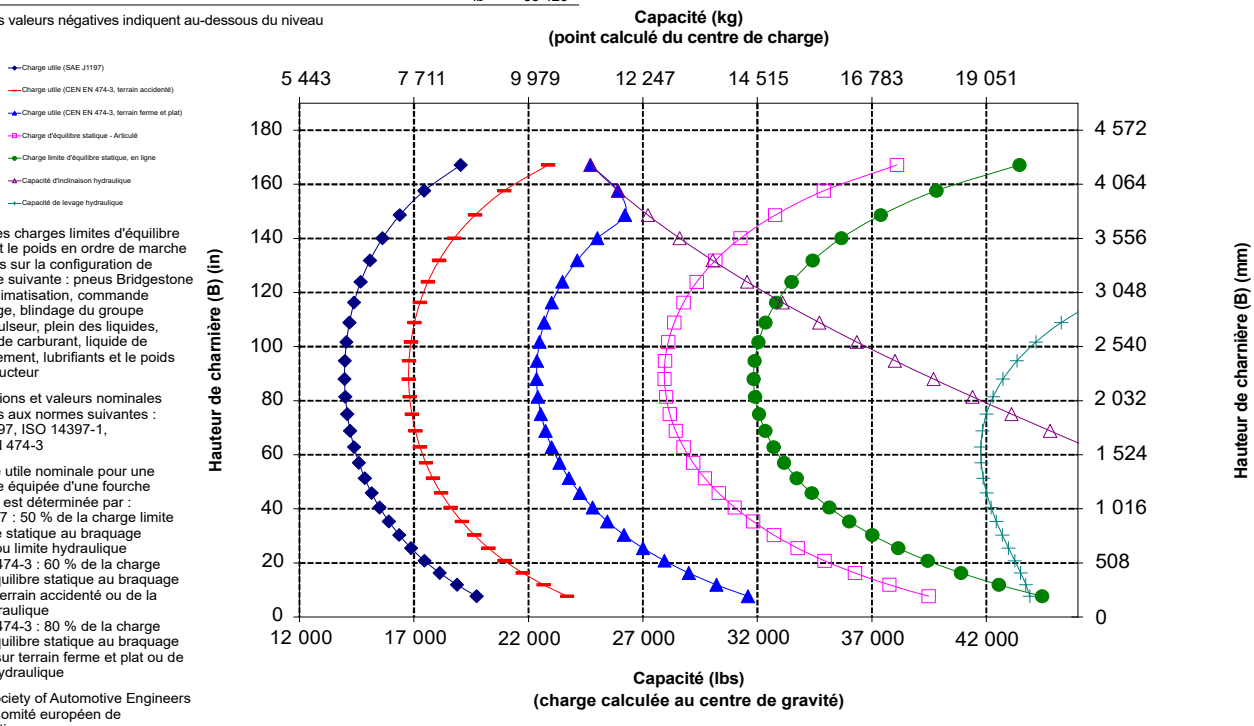

NOTA : Les charges limites d'équilibre statique et le poids en ordre de marche sont basés sur la configuration de chargeuse suivante : pneus Bridgestone VJT L3, climatisation, commande antitangage, blindage du groupe motopropulseur, plein des liquides, réservoir de carburant, liquide de refroidissement, lubrifiants et le poids d'un conducteur

Spécifications et valeurs nominales conformes aux normes suivantes : SAE* J1197, ISO 14397-1, CEN** EN 474-3

La charge utile nominale pour une chargeuse équipée d'une fourche à palettes est déterminée par :
SAE J1197 : 50 % de la charge limite d'équilibre statique au braquage maximal ou limite hydraulique
CEN EN 474-3 : 60 % de la charge limite d'équilibre statique au braquage maxi sur terrain accidenté ou de la limite hydraulique
CEN EN 474-3 : 80 % de la charge limite d'équilibre statique au braquage maximal sur terrain ferme et plat ou de la limite hydraulique

*SAE : Society of Automotive Engineers
**CEN : Comité européen de normalisation

AVERTISSEMENT : ne pas dépasser la capacité de charge des pointes. La capacité des pointes est gravée sur le côté de chaque pointe.

Spécifications de la fourche

Spécifications de la fourche

1	Longueur des fourches	mm pouces	1 829 72,0
2	Centre de la charge	mm pouces	915 36,0
	Charge limite d'équilibre statique, en ligne (fourches à l'horizontale)	kg lb	13 751 30 307
	Charge limite d'équilibre statique, bâti articulé, (fourches à l'horizontale)	kg lb	12 062 26 585
	Charge nominale (SAE J1197 - 50 % de FTSTL [charge limite d'équilibre statique au braquage maxi])	kg lb	6 031 13 293
	Charge nominale (CEN EN 474-3 terrain accidenté - 60 % de la FTSTL)	kg lb	7 237 15 951
	Charge nominale (CEN EN 474-3 terrain ferme et plat - 80 % de la FTSTL)	kg lb	9 650 21 268
3	Longueur maximale hors tout	mm pouces	9 783 385,1
4	Portée avec fourches au niveau du sol	mm pouces	1 077 42,4
5	*Distance entre le sol et le bas des pointes à hauteur minimale, fourches à l'horizontale	mm pouces	-87 -3,4
6	Portée avec les bras à l'horizontale et les fourches parallèles	mm pouces	1 685 66,4
7	Portée avec les fourches à hauteur maximale	mm pouces	818 32,2
8	Distance entre le sol et l'extrémité des fourches avec les bras à l'horizontale et les fourches parallèles	mm pouces	1 970 77,5
9	Distance entre le sol et l'extrémité des fourches à hauteur maximale et avec les fourches parallèles	mm pouces	4 053 159,6
10	Hauteur hors tout des fourches au levage maximal (distance entre le sommet du chariot et le sol)	mm pouces	5 093 200,5
11	Hauteur de déversement à la hauteur de levage maximale et au vidage maximal	mm pouces	2 359 92,9
12	Angle de vidage max par rapport à l'horizontale	gradi	49
13	Largeur hors tout du chariot	mm pouces	2 833 111,5
14	Hauteur hors tout du chariot	mm pouces	1 130 44,5
15	Largeur extérieure des fourches (écartement maxi)	mm pouces	2 483 97,8
16	Largeur extérieure des fourches (écartement mini)	mm pouces	590 23,2
	Largeur de pointe (pointe unique)	mm pouces	180,0 7,1
	Épaisseur de pointe	mm pouces	90,0 3,5
	Capacité des fourches	kg lb	14 800 32 619
	Poids en ordre de marche	kg lb	24 301 53 560

*Les valeurs négatives indiquent au-dessous du niveau

966 LOG

Fourche pour construction, FUSION	Tablier 108"	Pointe 72"
	520-7968	520-7979

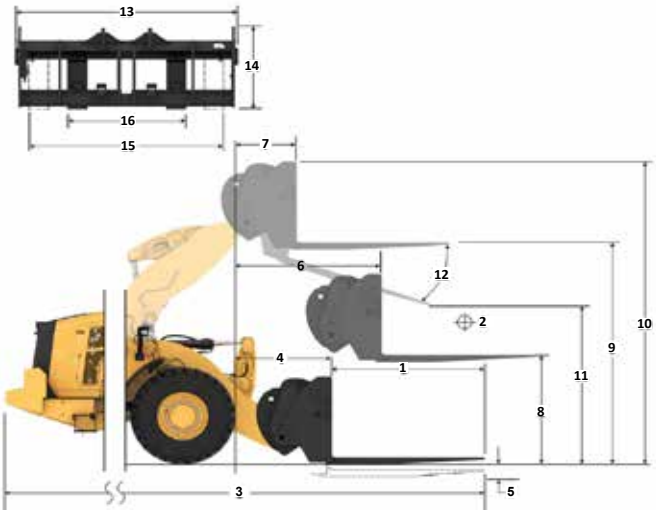

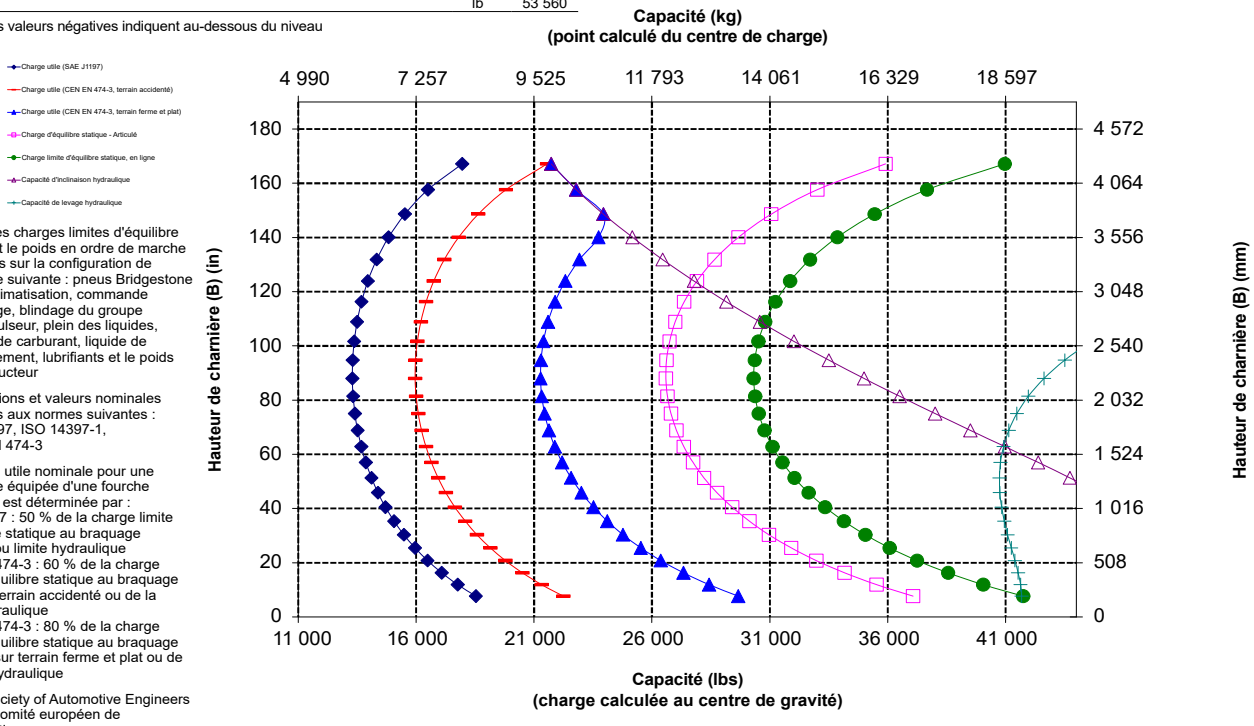

NOTA : Les charges limites d'équilibre statique et le poids en ordre de marche sont basés sur la configuration de chargeuse suivante : pneus Bridgestone VJT L3, climatisation, commande antitangage, blindage du groupe motopropulseur, plein des liquides, réservoir de carburant, liquide de refroidissement, lubrifiants et le poids d'un conducteur

Spécifications et valeurs nominales conformes aux normes suivantes : SAE* J1197, ISO 14397-1, CEN** EN 474-3

La charge utile nominale pour une chargeuse équipée d'une fourche à palettes est déterminée par :
SAE J1197 : 50 % de la charge limite d'équilibre statique au braquage maximal ou limite hydraulique
CEN EN 474-3 : 60 % de la charge limite d'équilibre statique au braquage maxi sur terrain accidenté ou de la limite hydraulique
CEN EN 474-3 : 80 % de la charge limite d'équilibre statique au braquage maximal sur terrain ferme et plat ou de la limite hydraulique

*SAE : Society of Automotive Engineers
**CEN : Comité européen de normalisation

AVERTISSEMENT : ne pas dépasser la capacité de charge des pointes. La capacité des pointes est gravée sur le côté de chaque pointe.

Spécifications de la Machine d'exploitation forestière 966 XE

Spécifications de la fourche

Spécifications de la fourche

1	Longueur des fourches	mm pouces	2 134 84,0
2	Centre de la charge	mm pouces	1 067 42,0
	Charge limite d'équilibre statique, en ligne (fourches à l'horizontale)	kg lb	13 115 28 905
	Charge limite d'équilibre statique, bâti articulé, (fourches à l'horizontale)	kg lb	11 497 25 338
	Charge nominale (SAE J1197 - 50 % de FTSTL [charge limite d'équilibre statique au braquage maxi])	kg lb	5 748 12 669
	Charge nominale (CEN EN 474-3 terrain accidenté - 60 % de la FTSTL)	kg lb	6 898 15 203
	Charge nominale (CEN EN 474-3 terrain ferme et plat - 80 % de la FTSTL)	kg lb	8 767 19 322
3	Longueur maximale hors tout	mm pouces	10 088 397,1
4	Portée avec fourches au niveau du sol	mm pouces	1 077 42,4
5	*Distance entre le sol et le bas des pointes à hauteur minimale, fourches à l'horizontale	mm pouces	-87 -3,4
6	Portée avec les bras à l'horizontale et les fourches parallèles	mm pouces	1 685 66,4
7	Portée avec les fourches à hauteur maximale	mm pouces	818 32,2
8	Distance entre le sol et l'extrémité des fourches avec les bras à l'horizontale et les fourches parallèles	mm pouces	1 970 77,5
9	Distance entre le sol et l'extrémité des fourches à hauteur maximale et avec les fourches parallèles	mm pouces	4 053 159,6
10	Hauteur hors tout des fourches au levage maximal (distance entre le sommet du chariot et le sol)	mm pouces	5 093 200,5
11	Hauteur de déversement à la hauteur de levage maximale et au vidage maximal	mm pouces	2 128 83,8
12	Angle de vidage max par rapport à l'horizontale	gradi	49
13	Largeur hors tout du chariot	mm pouces	2 833 111,5
14	Hauteur hors tout du chariot	mm pouces	1 130 44,5
15	Largeur extérieure des fourches (écartement maxi)	mm pouces	2 483 97,8
16	Largeur extérieure des fourches (écartement mini)	mm pouces	590 23,2
	Largeur de pointe (pointe unique)	mm pouces	180,0 7,1
	Épaisseur de pointe	mm pouces	90,0 3,5
	Capacité des fourches	kg lb	12 700 27 991
	Poids en ordre de marche	kg lb	24 363 53 696

*Les valeurs négatives indiquent au-dessous du niveau

966 LOG

	Tablier 108"	fourches 84"
Fourche pour construction, FUSION	520-7968	520-7986

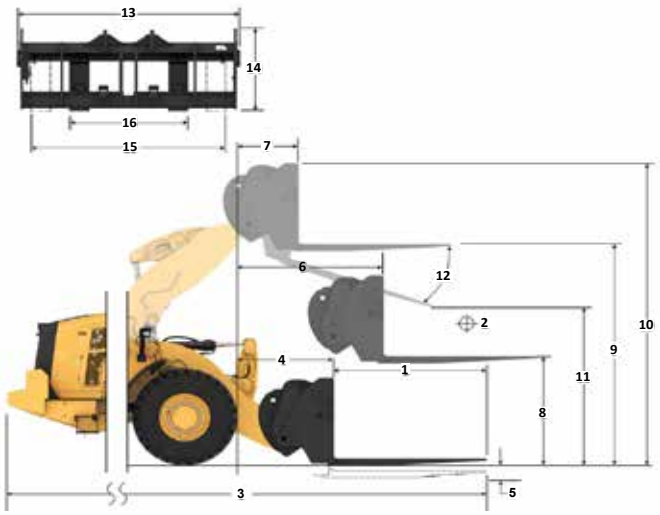

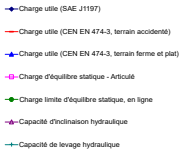

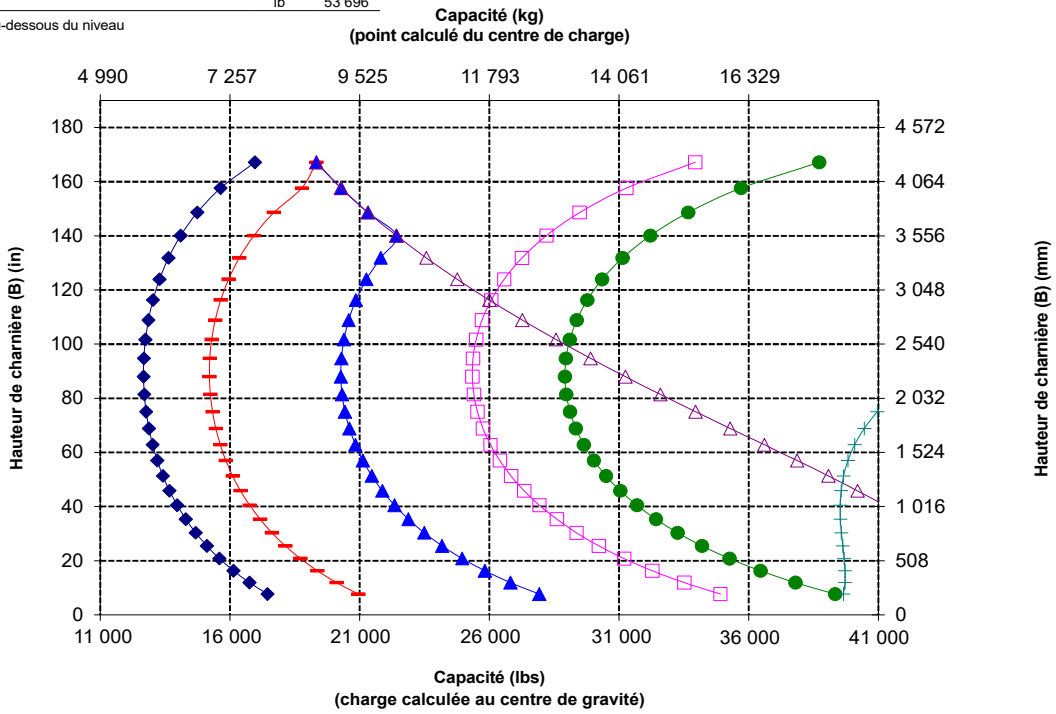

NOTA : Les charges limites d'équilibre statique et le poids en ordre de marche sont basés sur la configuration de chargeuse suivante : pneus Bridgestone VJT L3, climatisation, commande antitangage, blindage du groupe motopropulseur, plein des liquides, réservoir de carburant, liquide de refroidissement, lubrifiants et le poids d'un conducteur

Spécifications et valeurs nominales conformes aux normes suivantes : SAE* J1197, ISO 14397-1, CEN** EN 474-3

La charge utile nominale pour une chargeuse équipée d'une fourche à palettes est déterminée par :
SAE J1197 : 50 % de la charge limite d'équilibre statique au braquage maximal ou limite hydraulique
CEN EN 474-3 : 60 % de la charge limite d'équilibre statique au braquage maxi sur terrain accidenté ou de la limite hydraulique
CEN EN 474-3 : 80 % de la charge limite d'équilibre statique au braquage maximal sur terrain ferme et plat ou de la limite hydraulique

*SAE : Society of Automotive Engineers
**CEN : Comité européen de normalisation

AVERTISSEMENT : ne pas dépasser la capacité de charge des pointes. La capacité des pointes est gravée sur le côté de chaque pointe.

Spécifications de la fourche

Spécifications de la fourche

1	Longueur des fourches	mm pouces	2 438 96,0
2	Centre de la charge	mm pouces	1 219 48,0
	Charge limite d'équilibre statique, en ligne (fourches à l'horizontale)	kg lb	12 526 27 606
	Charge limite d'équilibre statique, bâti articulé, (fourches à l'horizontale)	kg lb	10 972 24 182
	Charge nominale (SAE J1197 - 50 % de FTSTL [charge limite d'équilibre statique au braquage maxi])	kg lb	5 486 12 091
	Charge nominale (CEN EN 474-3 terrain accidenté - 60 % de la FTSTL)	kg lb	6 583 14 509
	Charge nominale (CEN EN 474-3 terrain ferme et plat - 80 % de la FTSTL)	kg lb	7 875 17 357
3	Longueur maximale hors tout	mm pouces	10 392 409,1
4	Portée avec fourches au niveau du sol	mm pouces	1 077 42,4
5	*Distance entre le sol et le bas des pointes à hauteur minimale, fourches à l'horizontale	mm pouces	-87 -3,4
6	Portée avec les bras à l'horizontale et les fourches parallèles	mm pouces	1 685 66,4
7	Portée avec les fourches à hauteur maximale	mm pouces	818 32,2
8	Distance entre le sol et l'extrémité des fourches avec les bras à l'horizontale et les fourches parallèles	mm pouces	1 970 77,5
9	Distance entre le sol et l'extrémité des fourches à hauteur maximale et avec les fourches parallèles	mm pouces	4 053 159,6
10	Hauteur hors tout des fourches au levage maximal (distance entre le sommet du chariot et le sol)	mm pouces	5 093 200,5
11	Hauteur de déversement à la hauteur de levage maximale et au vidage maximal	mm pouces	1 899 74,7
12	Angle de vidage max par rapport à l'horizontale	gradi	49
13	Largeur hors tout du chariot	mm pouces	2 833 111,5
14	Hauteur hors tout du chariot	mm pouces	1 130 44,5
15	Largeur extérieure des fourches (écartement maxi)	mm pouces	2 483 97,8
16	Largeur extérieure des fourches (écartement mini)	mm pouces	590 23,2
	Largeur de pointe (pointe unique)	mm pouces	180,0 7,1
	Épaisseur de pointe	mm pouces	90,0 3,5
	Capacité des fourches	kg lb	11 300 24 905
	Poids en ordre de marche	kg lb	24 426 53 835

*Les valeurs négatives indiquent au-dessous du niveau

966 LOG

Fourche pour construction, FUSION	Tablier 108"	fourches 96"
	520-7968	520-7981

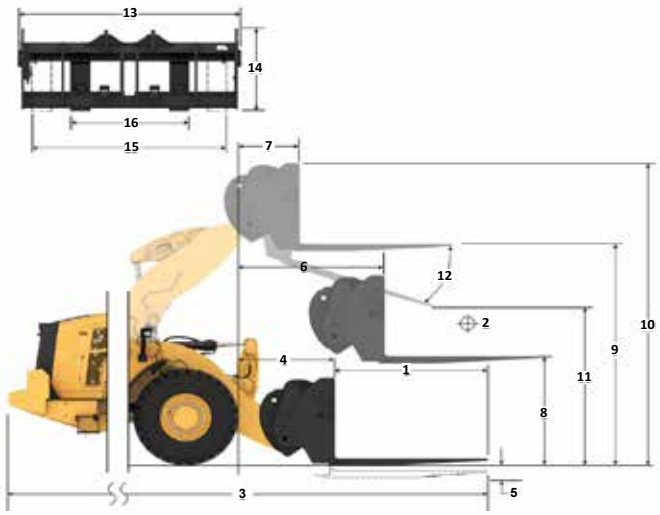

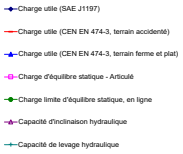

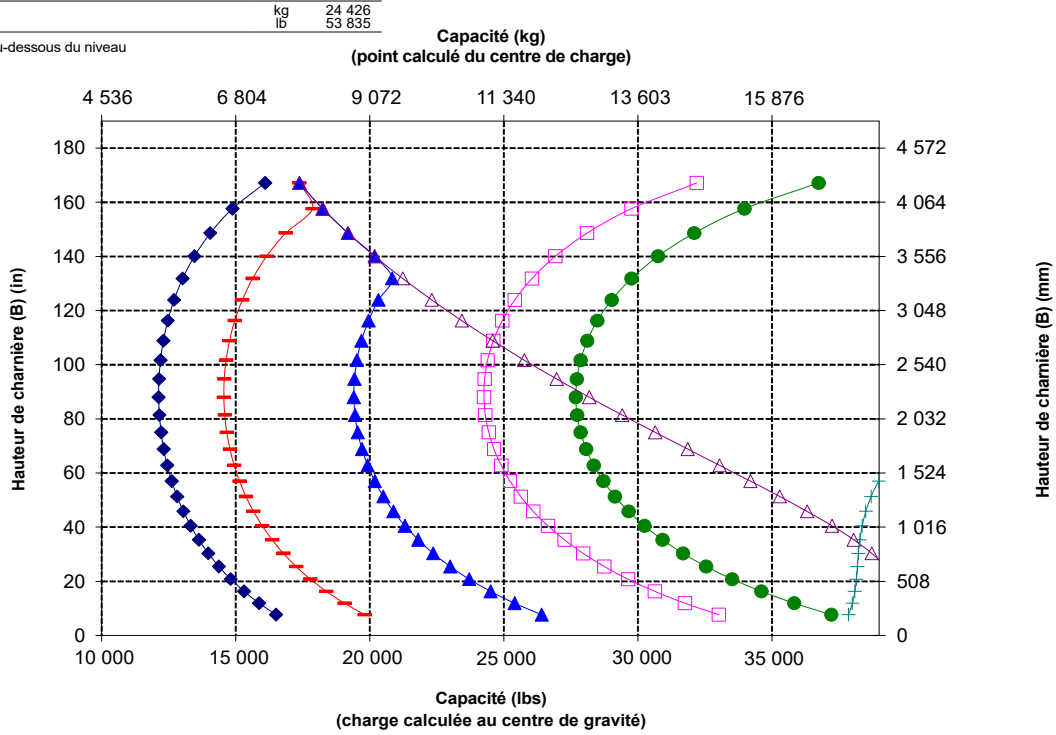

NOTA : Les charges limites d'équilibre statique et le poids en ordre de marche sont basés sur la configuration de chargeuse suivante : pneus Bridgestone VJT L3, climatisation, commande antitangage, blindage du groupe motopropulseur, plein des liquides, réservoir de carburant, liquide de refroidissement, lubrifiants et le poids d'un conducteur

Spécifications et valeurs nominales conformes aux normes suivantes : SAE* J1197, ISO 14397-1, CEN** EN 474-3

La charge utile nominale pour une chargeuse équipée d'une fourche à palettes est déterminée par :
SAE J1197 : 50 % de la charge limite d'équilibre statique au braquage maximal ou limite hydraulique
CEN EN 474-3 : 60 % de la charge limite d'équilibre statique au braquage maxi sur terrain accidenté ou de la limite hydraulique
CEN EN 474-3 : 80 % de la charge limite d'équilibre statique au braquage maximal sur terrain ferme et plat ou de la limite hydraulique

*SAE : Society of Automotive Engineers
**CEN : Comité européen de normalisation

AVERTISSEMENT : ne pas dépasser la capacité de charge des pointes. La capacité des pointes est gravée sur le côté de chaque pointe.

Spécifications de la Machine d'exploitation forestière 966 XE

Spécifications de la fourche

Spécifications de la fourche

1	Longueur des fourches	mm pouces	1 829 72 0
2	Centre de la charge	mm pouces	915 36,0
	Charge limite d'équilibre statique, en ligne (fourches à l'horizontale)	kg lb	13 665 30 118
	Charge limite d'équilibre statique, bâti articulé, (fourches à l'horizontale)	kg lb	11 994 26 435
	Charge nominale (SAE J1197 - 50 % de FTSTL [charge limite d'équilibre statique au braquage maxi])	kg lb	5 997 13 217
	Charge nominale (CEN EN 474-3 terrain accidenté - 60 % de la FTSTL)	kg lb	7 196 15 861
	Charge nominale (CEN EN 474-3 terrain ferme et plat - 80 % de la FTSTL)	kg lb	9 443 20 812
3	Longueur maximale hors tout	mm pouces	9 826 386,8
4	Portée avec fourches au niveau du sol	mm pouces	1 120 44,1
5	*Distance entre le sol et le bas des pointes à hauteur minimale, fourches à l'horizontale	mm pouces	-88 -3,5
6	Portée avec les bras à l'horizontale et les fourches parallèles	mm pouces	1 728 68
7	Portée avec les fourches à hauteur maximale	mm pouces	860 33,9
8	Distance entre le sol et l'extrémité des fourches avec les bras à l'horizontale et les fourches parallèles	mm pouces	1 968 77,5
9	Distance entre le sol et l'extrémité des fourches à hauteur maximale et avec les fourches parallèles	mm pouces	4 052 159,5
10	Hauteur hors tout des fourches au levage maximal (distance entre le sommet du chariot et le sol)	mm pouces	5 565 219,1
11	Hauteur de déversement à la hauteur de levage maximale et au vidage maximal	mm pouces	2 377 93,6
12	Angle de vidage max par rapport à l'horizontale	gradi	47
13	Largeur hors tout du chariot	mm pouces	2 470 97,3
14	Hauteur hors tout du chariot	mm pouces	1 603 63,1
15	Largeur extérieure des fourches (écartement maxi)	mm pouces	2 366 93,1
16	Largeur extérieure des fourches (écartement mini)	mm pouces	1 002 39,4
	Largeur de pointe (pointe unique)	mm pouces	180,0 7,1
	Épaisseur de pointe	mm pouces	90,0 3,5
	Capacité des fourches	kg lb	12 600 27 770
	Poids en ordre de marche	kg lb	24 202 53 341

*Les valeurs négatives indiquent au-dessous du niveau

966 LOG

Grumes et à bois débité Pas de collier, FUSION

Pointe 72"
379-2 199

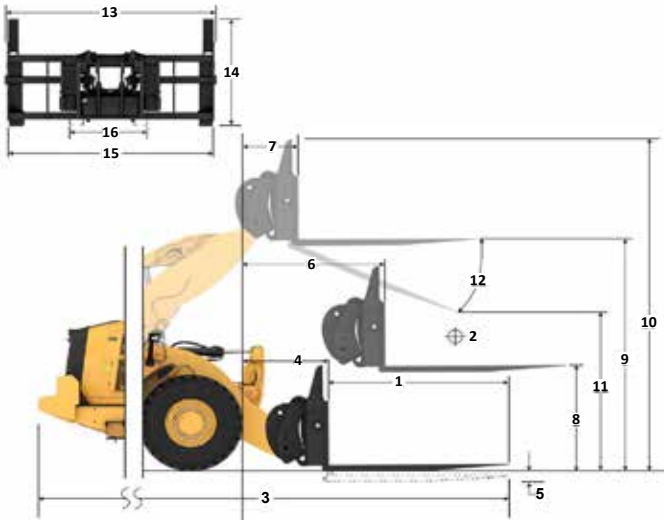

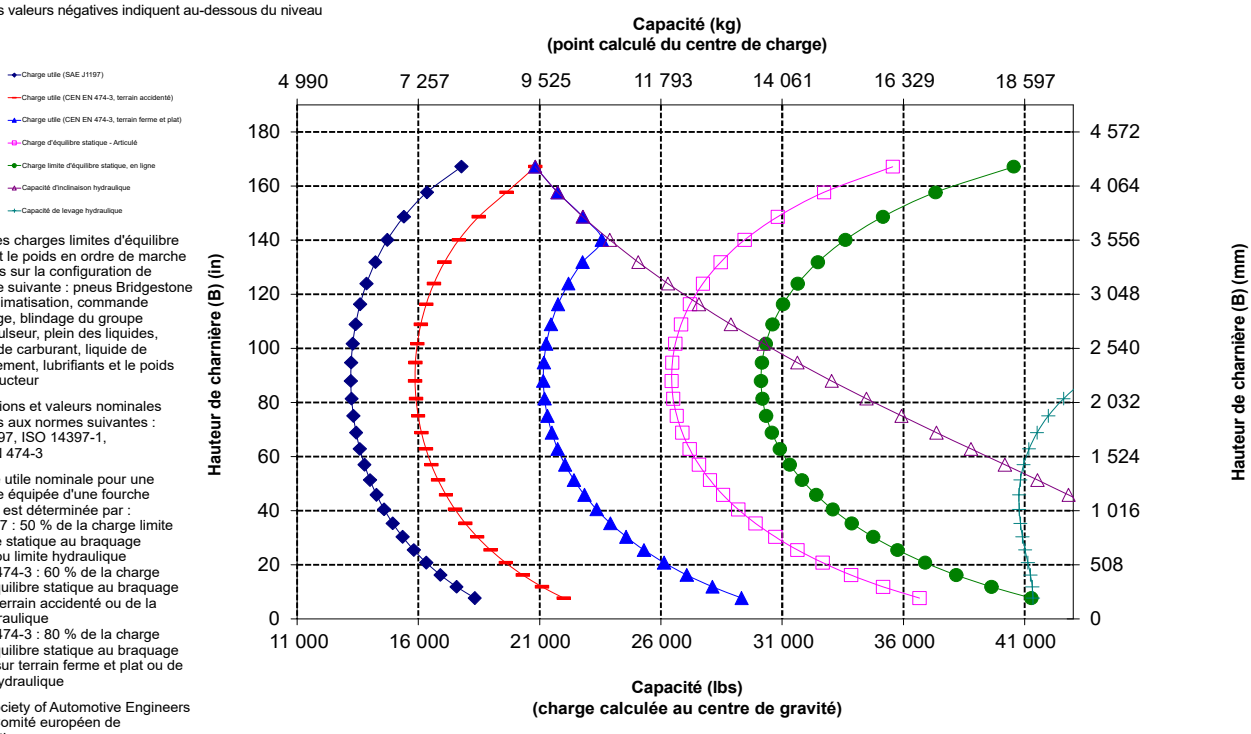

NOTA : Les charges limites d'équilibre statique et le poids en ordre de marche sont basés sur la configuration de chargeuse suivante : pneus Bridgestone VJT L3, climatisation, commande antitangage, blindage du groupe motopropulseur, plein des liquides, réservoir de carburant, liquide de refroidissement, lubrifiants et le poids d'un conducteur

Spécifications et valeurs nominales conformes aux normes suivantes : SAE* J1197, ISO 14397-1, CEN** EN 474-3

La charge utile nominale pour une chargeuse équipée d'une fourche à palettes est déterminée par :
SAE J1197 : 50 % de la charge limite d'équilibre statique au braquage maximal ou limite hydraulique
CEN EN 474-3 : 60 % de la charge limite d'équilibre statique au braquage maxi sur terrain accidenté ou de la limite hydraulique
CEN EN 474-3 : 80 % de la charge limite d'équilibre statique au braquage maximal sur terrain ferme et plat ou de la limite hydraulique

*SAE : Society of Automotive Engineers
**CEN : Comité européen de normalisation

AVERTISSEMENT : ne pas dépasser la capacité de charge des pointes. La capacité des pointes est gravée sur le côté de chaque pointe.

Spécifications de la fourche

Spécifications de la fourche

1	Longueur des fourches	mm pouces	2 438 96,0
2	Centre de la charge	mm pouces	1 219 48,0
	Charge limite d'équilibre statique, en ligne (fourches à l'horizontale)	kg lb	12 453 27 445
	Charge limite d'équilibre statique, bâti articulé, (fourches à l'horizontale)	kg lb	10 914 24 055
	Charge nominale (SAE J1197 - 50 % de FTSTL [charge limite d'équilibre statique au braquage maxi])	kg lb	5 457 12 027
	Charge nominale (CEN EN 474-3 terrain accidenté - 60 % de la FTSTL)	kg lb	6 548 14 433
	Charge nominale (CEN EN 474-3 terrain ferme et plat - 80 % de la FTSTL)	kg lb	7 575 16 695
3	Longueur maximale hors tout	mm pouces	10 435 410,8
4	Portée avec fourches au niveau du sol	mm pouces	1 121 44,1
5	*Distance entre le sol et le bas des pointes à hauteur minimale, fourches à l'horizontale	mm pouces	-88 -3,5
6	Portée avec les bras à l'horizontale et les fourches parallèles	mm pouces	1 728 68
7	Portée avec les fourches à hauteur maximale	mm pouces	861 33,9
8	Distance entre le sol et l'extrémité des fourches avec les bras à l'horizontale et les fourches parallèles	mm pouces	1 968 77,5
9	Distance entre le sol et l'extrémité des fourches à hauteur maximale et avec les fourches parallèles	mm pouces	4 052 159,5
10	Hauteur hors tout des fourches au levage maximal (distance entre le sommet du chariot et le sol)	mm pouces	5 565 219,1
11	Hauteur de déversement à la hauteur de levage maximale et au vidage maximal	mm pouces	1 932 76,1
12	Angle de vidage max par rapport à l'horizontale	gradi	47
13	Largeur hors tout du chariot	mm pouces	2 470 97,3
14	Hauteur hors tout du chariot	mm pouces	1 603 63,1
15	Largeur extérieure des fourches (écartement maxi)	mm pouces	2 366 93,1
16	Largeur extérieure des fourches (écartement mini)	mm pouces	1 002 39,4
	Largeur de pointe (pointe unique)	mm pouces	180,0 7,1
	Épaisseur de pointe	mm pouces	90,0 3,5
	Capacité des fourches	kg lb	10 100 22 260
	Poids en ordre de marche	kg lb	24 330 53 624

*Les valeurs négatives indiquent au-dessous du niveau

966 LOG

Pointe 96"

Grumes et à bois débité Pas de collier, FUSION **379-2321**

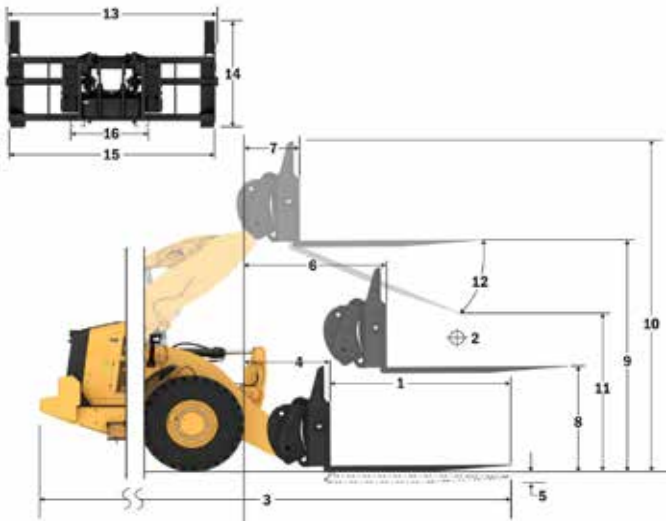

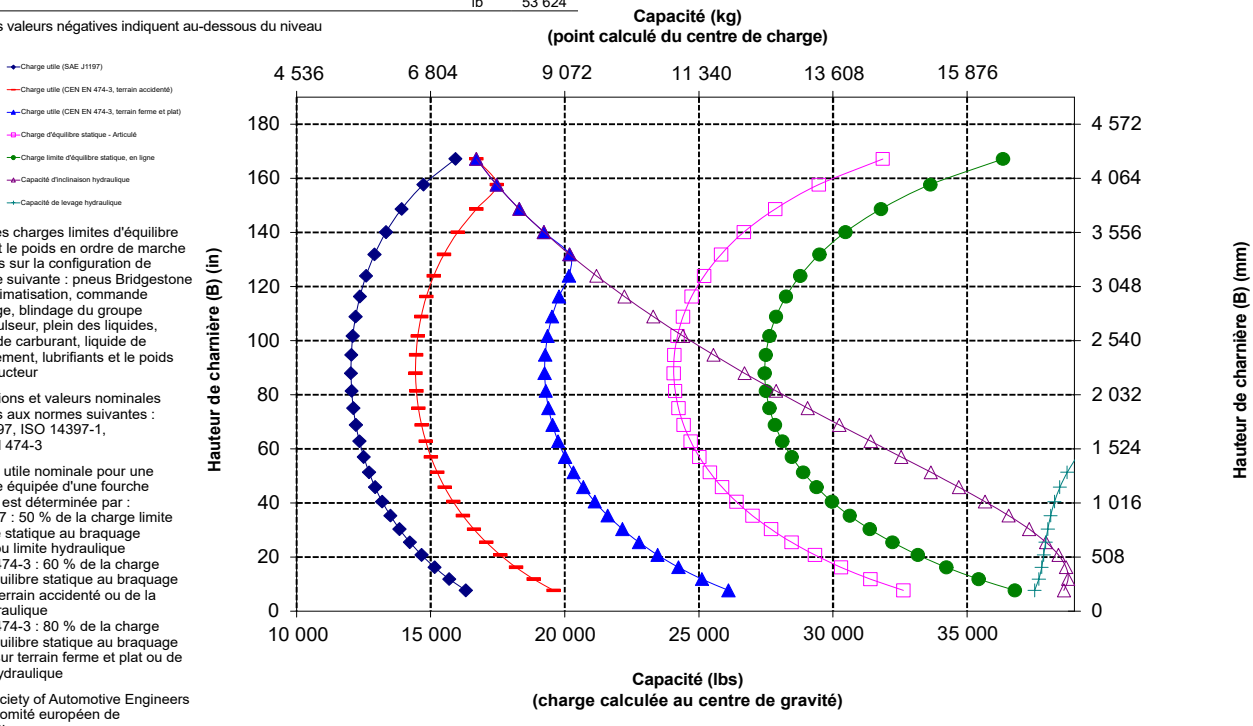

NOTA : Les charges limites d'équilibre statique et le poids en ordre de marche sont basés sur la configuration de chargeuse suivante : pneus Bridgestone VJT L3, climatisation, commande antitangage, blindage du groupe motopropulseur, plein des liquides, réservoir de carburant, liquide de refroidissement, lubrifiants et le poids d'un conducteur

Spécifications et valeurs nominales conformes aux normes suivantes : SAE* J1197, ISO 14397-1, CEN** EN 474-3

La charge utile nominale pour une chargeuse équipée d'une fourche à palettes est déterminée par :
SAE J1197 : 50 % de la charge limite d'équilibre statique au braquage maximal ou limite hydraulique
CEN EN 474-3 : 60 % de la charge limite d'équilibre statique au braquage maxi sur terrain accidenté ou de la limite hydraulique
CEN EN 474-3 : 80 % de la charge limite d'équilibre statique au braquage maximal sur terrain ferme et plat ou de la limite hydraulique

*SAE : Society of Automotive Engineers
**CEN : Comité européen de normalisation

AVERTISSEMENT : ne pas dépasser la capacité de charge des pointes. La capacité des pointes est gravée sur le côté de chaque pointe.

Spécifications de la Machine d'exploitation forestière 966 XE

Spécifications de la fourche

Spécifications de la fourche

1	Longueur des fourches	mm pouces	2 438 96,0
2	Centre de la charge	mm pouces	1 219 48,0
	Charge limite d'équilibre statique, en ligne (fourches à l'horizontale)	kg lb	10 803 23 810
	Charge limite d'équilibre statique, bâti articulé, (fourches à l'horizontale)	kg lb	9 285 20 465
	Charge nominale (SAE J1197 - 50 % de FTSTL [charge limite d'équilibre statique au braquage maxi])	kg lb	4 643 10 232
	Charge nominale (CEN EN 474-3 terrain accidenté - 60 % de la FTSTL)	kg lb	5 571 12 279
	Charge nominale (CEN EN 474-3 terrain ferme et plat - 80 % de la FTSTL)	kg lb	6 276 13 833
3	Longueur maximale hors tout	mm pouces	10 479 412,6
4	Portée avec fourches au niveau du sol	mm pouces	1 164 45,8
5	*Distance entre le sol et le bas des pointes à hauteur minimale, fourches à l'horizontale	mm pouces	-64 -2,5
6	Portée avec les bras à l'horizontale et les fourches parallèles	mm pouces	1 790 70,5
7	Portée avec les fourches à hauteur maximale	mm pouces	923 36,3
8	Distance entre le sol et l'extrémité des fourches avec les bras à l'horizontale et les fourches parallèles	mm pouces	1 993 78,5
9	Distance entre le sol et l'extrémité de la pointe à hauteur maximale et avec les fourches à l'horizontale	mm pouces	4 076 160,5
10	Hauteur hors tout des fourches au levage maximal (distance entre le sommet du chariot et le sol)	mm pouces	5 539 218,1
11	Hauteur de déversement à la hauteur de levage maximale et au vidage maximal	mm pouces	1 774 69,9
12	Angle de vidage max par rapport à l'horizontale	gradi	51
13	Largeur hors tout du chariot	mm pouces	3 131 123,3
14	Hauteur hors tout du chariot	mm pouces	1 553 61,1
15	Largeur extérieure des fourches (écartement maxi)	mm pouces	2 991 117,8
16	Largeur extérieure des fourches (écartement mini)	mm pouces	2 991 117,8
	Largeur de pointe (pointe unique)	mm pouces	200,0 7,9
	Épaisseur de pointe	mm pouces	90,0 3,5
	Poids en ordre de marche	kg lb	25 869 57 015
	Dent de collier active Capacité de levage	kg lb	7 621 16 796
	Capacité des fourches	kg lb	12 701 27 993

*Les valeurs négatives indiquent au-dessous du niveau

966 LOG — **Pointe 96"**

Conduits et poteaux 3" en ligne, FUSION — **365-1318**

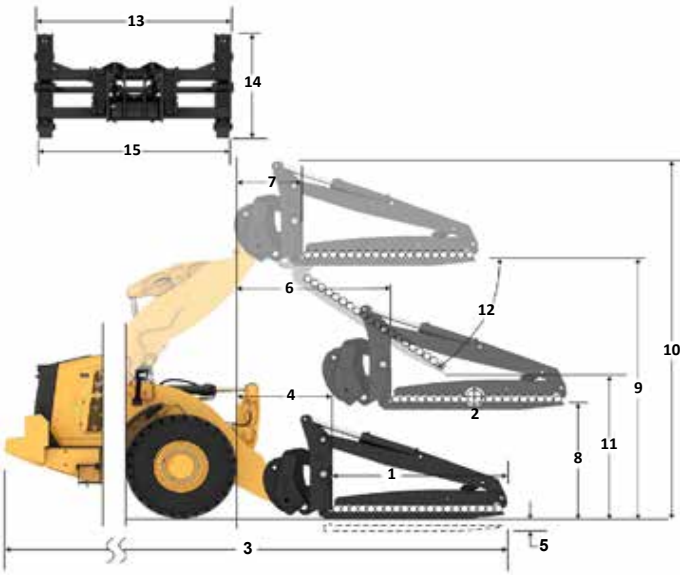

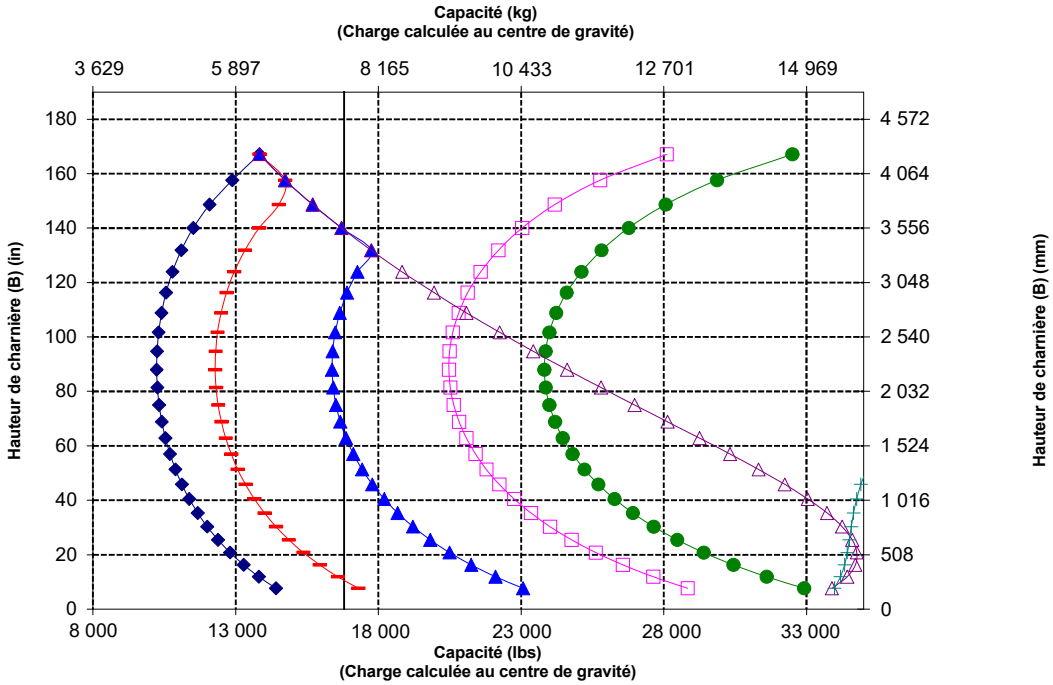

NOTA : Les charges limites d'équilibre statique et le poids en ordre de marche sont basés sur la configuration de chargeuse suivante : pneus Bridgestone VJT L3, climatisation, commande antitangage, blindage du groupe motopropulseur, plein des liquides, réservoir de carburant, liquide de refroidissement, lubrifiants et le poids d'un conducteur

Spécifications et valeurs nominales conformes aux normes suivantes : SAE* J1197, ISO 14397-1, CEN** EN 474-3

La charge utile nominale pour une chargeuse équipée d'une fourche à palettes est déterminée par :
SAE J1197 : 50 % de la charge limite d'équilibre statique au braquage maximal ou limite hydraulique
CEN EN 474-3 : 60 % de la charge limite d'équilibre statique au braquage maxi sur terrain accidenté ou de la limite hydraulique
CEN EN 474-3 : 80 % de la charge limite d'équilibre statique au braquage maximal sur terrain ferme et plat ou de la limite hydraulique

*SAE : Society of Automotive Engineers
**CEN : Comité européen de normalisation

AVERTISSEMENT : ne pas dépasser la capacité de charge des pointes. La capacité des pointes est gravée sur le côté de chaque pointe.

AVERTISSEMENT : lorsqu'une pince est alimentée en continu avec 15 513 kPa (2 250 psi), l'écartement des pointes de 7 621 kg (16 796 lbs) à un centre de charge de 1 219 mm (48") par paire.

Spécifications de la fourche

Spécifications de la fourche

1	Longueur des fourches	mm pouces	2 438 96,0
2	Centre de la charge	mm pouces	1 219 48,0
	Charge limite d'équilibre statique, en ligne (fourches à l'horizontale)	kg lb	10 803 23 810
	Charge limite d'équilibre statique, bâti articulé, (fourches à l'horizontale)	kg lb	9 285 20 465
	Charge nominale (SAE J1197 - 50 % de FTSTL [charge limite d'équilibre statique au braquage maxi])	kg lb	4 643 10 232
	Charge nominale (CEN EN 474-3 terrain accidenté - 60 % de la FTSTL)	kg lb	5 571 12 279
	Charge nominale (CEN EN 474-3 terrain ferme et plat - 80 % de la FTSTL)	kg lb	6 276 13 833
3	Longueur maximale hors tout	mm pouces	10 479 412,6
4	Portée avec fourches au niveau du sol	mm pouces	1 164 45,8
5	*Distance entre le sol et le bas des pointes à hauteur minimale, fourches à l'horizontale	mm pouces	-64 -2,5
6	Portée avec les bras à l'horizontale et les fourches parallèles	mm pouces	1 790 70,5
7	Portée avec les fourches à hauteur maximale	mm pouces	923 36,3
8	Distance entre le sol et l'extrémité des fourches avec les bras à l'horizontale et les fourches parallèles	mm pouces	1 993 78,5
9	Distance entre le sol et l'extrémité de la pointe à hauteur maximale et avec les fourches à l'horizontale	mm pouces	4 076 160,5
10	Hauteur hors tout des fourches au levage maximal (distance entre le sommet du chariot et le sol)	mm pouces	5 539 218,1
11	Hauteur de déversement à la hauteur de levage maximale et au vidage maximal	mm pouces	1 774 69,9
12	Angle de vidage max par rapport à l'horizontale	gradi	51
13	Largeur hors tout du chariot	mm pouces	3 131 123,3
14	Hauteur hors tout du chariot	mm pouces	1 553 61,1
15	Largeur extérieure des fourches (écartement maxi)	mm pouces	2 991 117,8
16	Largeur extérieure des fourches (écartement mini)	mm pouces	2 991 117,8
	Largeur de pointe (pointe unique)	mm pouces	200,0 7,9
	Épaisseur de pointe	mm pouces	90,0 3,5
	Poids en ordre de marche	kg lb	25 869 57 015
	Dent de collier active Capacité de levage	kg lb	7 621 16 796
	Capacité des fourches	kg lb	12 701 27 993

*Les valeurs négatives indiquent au-dessous du niveau

966 LOG — **Pointe 96"**

Conduits et poteaux 30" en ligne, FUSION — **365-1318**

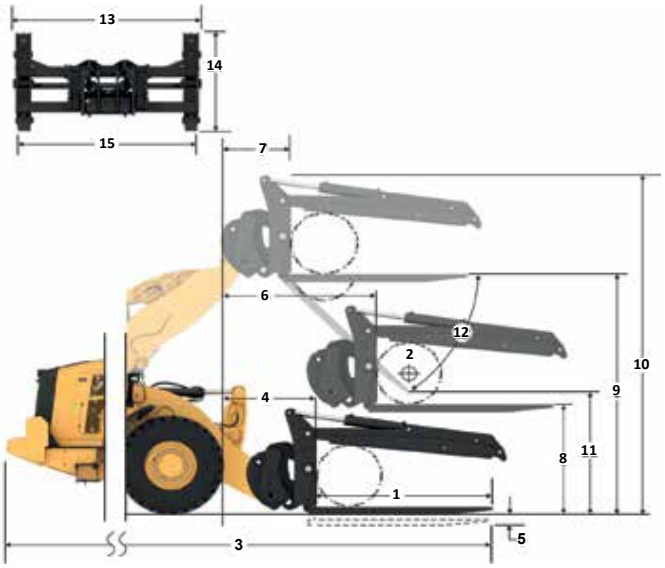

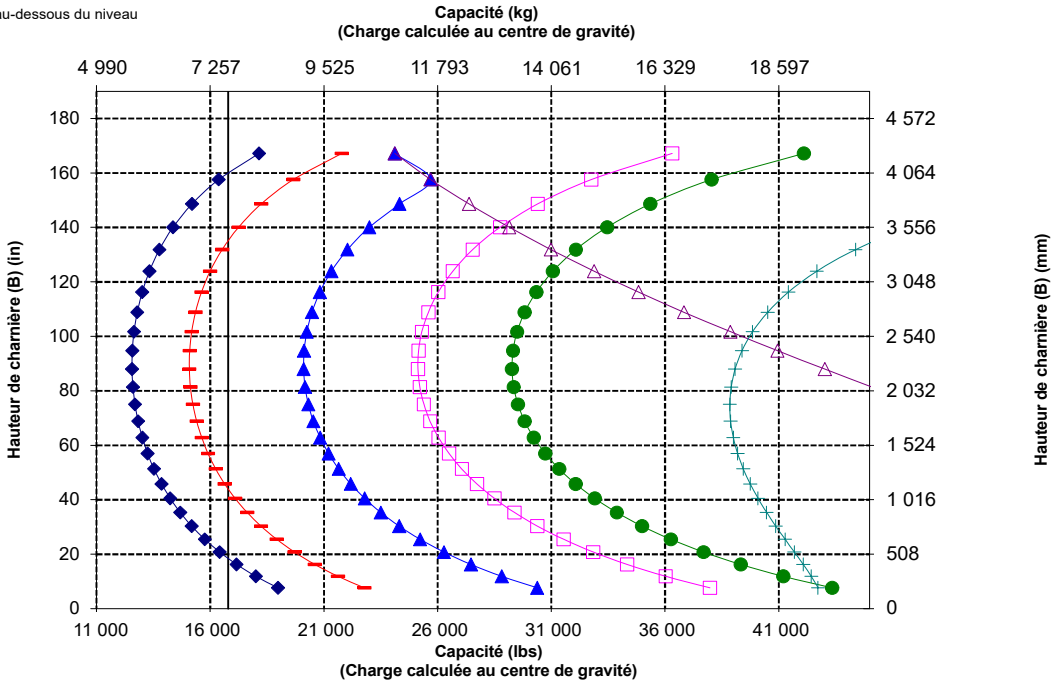

NOTA : Les charges limites d'équilibre statique et le poids en ordre de marche sont basés sur la configuration de chargeuse suivante : pneus Bridgestone VJT L3, climatisation, commande antitangage, blindage du groupe motopropulseur, plein des liquides, réservoir de carburant, liquide de refroidissement, lubrifiants et le poids d'un conducteur

Spécifications et valeurs nominales conformes aux normes suivantes : SAE* J1197, ISO 14397-1, CEN** EN 474-3

La charge utile nominale pour une chargeuse équipée d'une fourche à palettes est déterminée par :
SAE J1197 : 50 % de la charge limite d'équilibre statique au braquage maximal ou limite hydraulique
CEN EN 474-3 : 60 % de la charge limite d'équilibre statique au braquage maxi sur terrain accidenté ou de la limite hydraulique
CEN EN 474-3 : 80 % de la charge limite d'équilibre statique au braquage maximal sur terrain ferme et plat ou de la limite hydraulique

*SAE : Society of Automotive Engineers
**CEN : Comité européen de normalisation

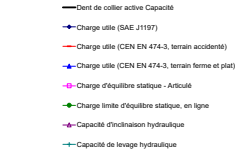

AVERTISSEMENT : ne pas dépasser la capacité de charge des pointes. La capacité des pointes est gravée sur le côté de chaque pointe.

AVERTISSEMENT : lorsqu'une pince est alimentée en continu avec 15 513 kPa (2 250 psi), l'écartement des pointes de 7 621 kg (16 796 lbs) à un centre de charge de 1 219 mm (48") par paire.

Spécifications de la Machine d'exploitation forestière 966 XE

Spécifications de la fourche

Spécifications de la fourche

1	Longueur des fourches	mm pouces	2 438 96,0
2	Centre de la charge	mm pouces	1 219 48,0
	Charge limite d'équilibre statique, en ligne (fourches à l'horizontale)	kg lb	11 165 24 608
	Charge limite d'équilibre statique, bâti articulé, (fourches à l'horizontale)	kg lb	9 653 21 275
	Charge nominale (SAE J1197 - 50 % de FTSTL [charge limite d'équilibre statique au braquage maxi])	kg lb	4 826 10 637
	Charge nominale (CEN EN 474-3 terrain accidenté - 60 % de la FTSTL)	kg lb	5 792 12 765
	Charge nominale (CEN EN 474-3 terrain ferme et plat - 80 % de la FTSTL)	kg lb	7 055 15 549
3	Longueur maximale hors tout	mm pouces	10 479 412,6
4	Portée avec fourches au niveau du sol	mm pouces	1 164 45,8
5	*Distance entre le sol et le bas des pointes à hauteur minimale, fourches à l'horizontale	mm pouces	-64 -2,5
6	Portée avec les bras à l'horizontale et les fourches parallèles	mm pouces	1 790 70,5
7	Portée avec les fourches à hauteur maximale	mm pouces	923 36,3
8	Distance entre le sol et l'extrémité des fourches avec les bras à l'horizontale et les fourches parallèles	mm pouces	1 993 78,5
9	Distance entre le sol et l'extrémité des fourches à hauteur maximale et avec les fourches parallèles	mm pouces	4 076 160,5
10	Hauteur hors tout des fourches au levage maximal (distance entre le sommet du chariot et le sol)	mm pouces	7 074 278,5
11	Hauteur de déversement à la hauteur de levage maximale et au vidage maximal	mm pouces	1 774 69,9
12	Angle de vidage max par rapport à l'horizontale	gradi	51
13	Largeur hors tout du chariot	mm pouces	3 131 123,3
14	Hauteur hors tout du chariot	mm pouces	3 088 121,6
15	Largeur extérieure des fourches (écartement maxi)	mm pouces	2 991 117,8
16	Largeur extérieure des fourches (écartement mini)	mm pouces	2 991 117,8
	Largeur de pointe (pointe unique)	mm pouces	200,0 7,9
	Épaisseur de pointe	mm pouces	90,0 3,5
	Poids en ordre de marche	kg lb	25 869 57 015
	Capacité des fourches	kg lb	12 700 27 991

*Les valeurs négatives indiquent au-dessous du niveau

966 LOG

Pointe 96"

Tuyaux et poteaux Pince ouverte, FUSION **365-1318**

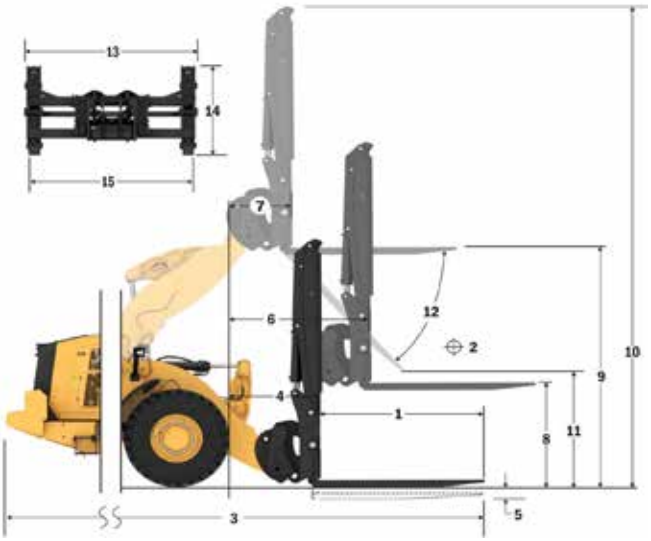

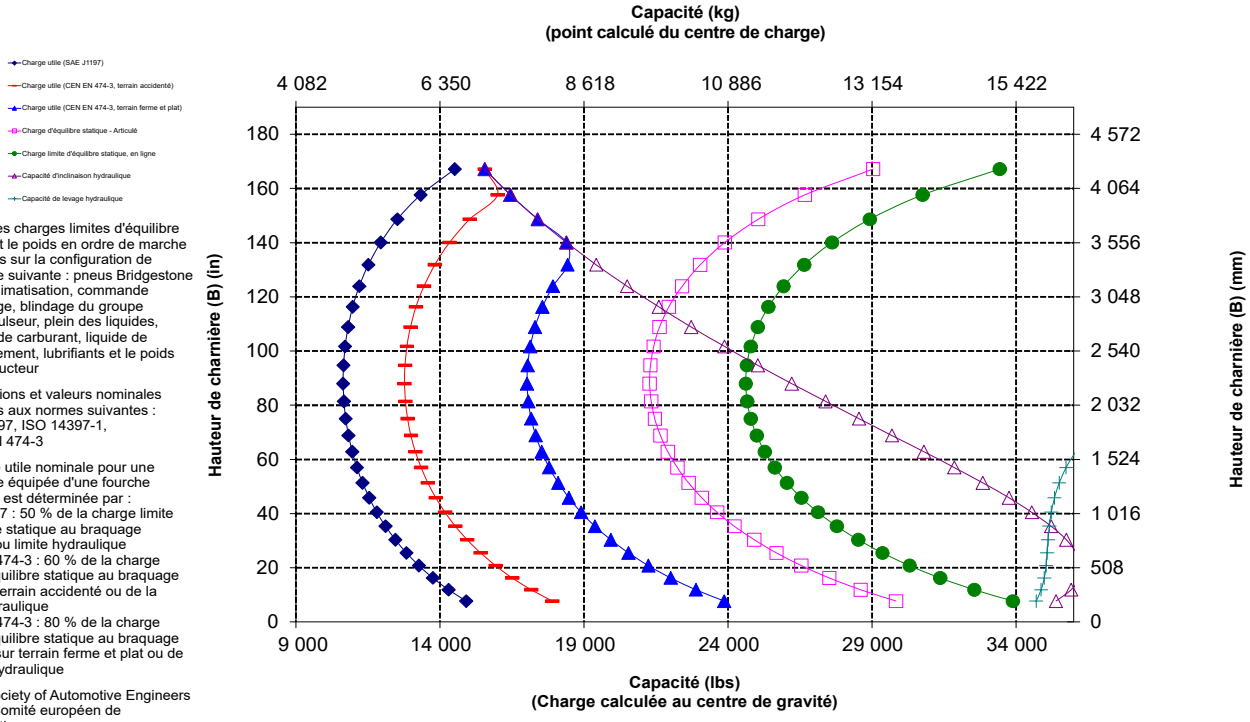

NOTA : Les charges limites d'équilibre statique et le poids en ordre de marche sont basés sur la configuration de chargeuse suivante : pneus Bridgestone VJT L3, climatisation, commande antitangage, blindage du groupe motopropulseur, plein des liquides, réservoir de carburant, liquide de refroidissement, lubrifiants et le poids d'un conducteur

Spécifications et valeurs nominales conformes aux normes suivantes : SAE* J1197, ISO 14397-1, CEN** EN 474-3

La charge utile nominale pour une chargeuse équipée d'une fourche à palettes est déterminée par :
SAE J1197 : 50 % de la charge limite d'équilibre statique au braquage maximal ou limite hydraulique
CEN EN 474-3 : 60 % de la charge limite d'équilibre statique au braquage maxi sur terrain accidenté ou de la limite hydraulique
CEN EN 474-3 : 80 % de la charge limite d'équilibre statique au braquage maximal sur terrain ferme et plat ou de la limite hydraulique

*SAE : Society of Automotive Engineers
**CEN : Comité européen de normalisation

AVERTISSEMENT : ne pas dépasser la capacité de charge des pointes. La capacité des pointes est gravée sur le côté de chaque pointe.

Spécifications de la fourche

Spécifications de la fourche

1	Longueur des fourches	mm pouces	1 609 63,3
2	Largeur des fourches	mm pouces	2 324 91,5
	Zone d'extrémité	m2 ft2	1,26 14
3	Hauteur intérieure (concerne uniquement une griffe supérieure double)	mm pouces	0 0
4	Ouverture min (concerne uniquement les fourches pour scieries)	mm pouces	427 17
	Poids en ordre de marche	kg lb	25 632 56 509
5	Distance à l'intérieur des pointes	mm pouces	1 780 70
	Charge limite d'équilibre statique, bâti articulé, fourche à l'horizontale	kg lb	12 603 27 785,7
	Charge limite d'équilibre statique, en ligne, fourches à l'horizontale	kg lb	14 550 32 077,8
6	Hauteur de fourche maximale (avec collier ouvert, le cas échéant)	mm pouces	2 843 111,9
7	Hauteur de déversement au levage maximal, avec vidage à 45° (si vidage maxi <> 45)	mm pouces	2 765 108,8
8	Hauteur de déversement au levage maximal, fourches à l'horizontale	mm pouces	3 897 157,0
9	Portée au levage maximal, avec vidage à 45° (si vidage maxi <> 45)	mm pouces	1 511 59,5
10	Portée avec bras de manutention et fourches à l'horizontale	mm pouces	3 099 122,0
11	*Distance entre le sol et le bas de l'outil à hauteur minimale, niveau de l'outil	mm pouces	-63 -2,5
12	Largeur hors griffes	mm pouces	2 286 90,0
13	Accès au niveau du sol	mm pouces	2 398 94
14	Ouverture max entre les fourches et le collier	mm pouces	2 709 106,7
15	Hauteur hors tout des fourches au levage maximal avec collier ouvert	mm pouces	6 830 268,9
16	Longueur hors tout Des pointes à l'arrière de la machine	mm pouces	9 275 365,2
17	Hauteur de déversement au levage maximal, avec vidage maximal (si <> 45)	mm pouces	2 526 99,5
18	Hauteur de déversement avec bras de manutention et fourche à l'horizontale	mm pouces	1 903,2 74,9
19	Portée au levage maximal avec fourches à l'horizontale	mm pouces	2 231,4 87,8
20	Angle de vidage max par rapport à l'horizontale	gradi rad	60 1,0

*Les valeurs négatives indiquent au-dessous du niveau

966 LOG — **Pointe 63"**

Fourche pour scierie, FUSION — **383 à 3523**

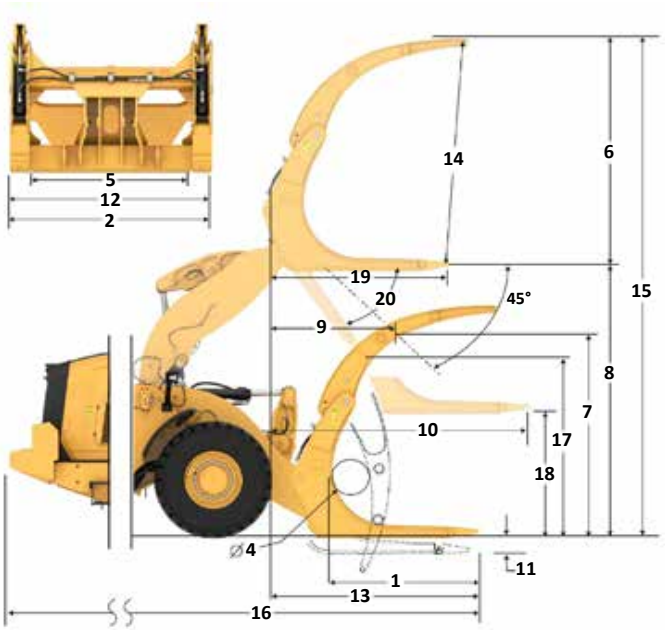

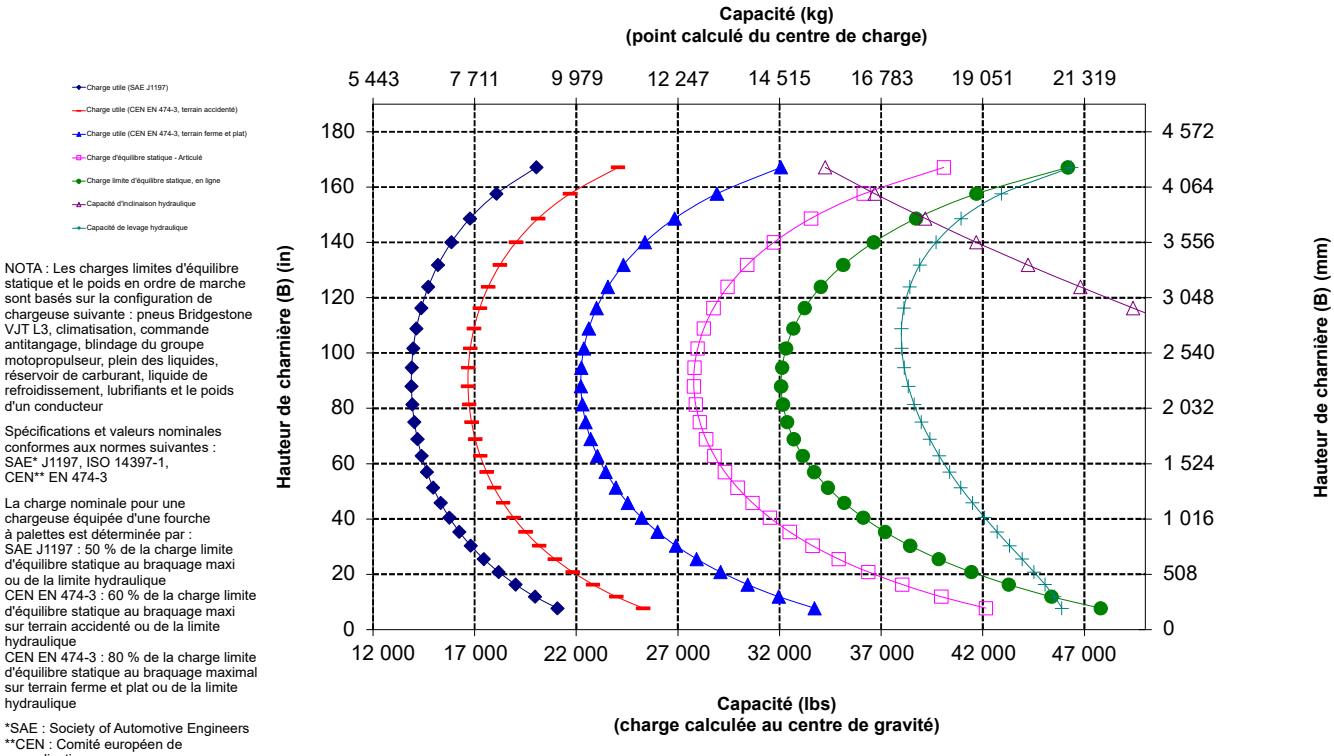

NOTA : Les charges limites d'équilibre statique et le poids en ordre de marche sont basés sur la configuration de chargeuse suivante : pneus Bridgestone VJT L3, climatisation, commande antitangage, blindage du groupe motopropulseur, plein des liquides, réservoir de carburant, liquide de refroidissement, lubrifiants et le poids d'un conducteur

Spécifications et valeurs nominales conformes aux normes suivantes :
SAE* J1197, ISO 14397-1,
CEN** EN 474-3

La charge nominale pour une chargeuse équipée d'une fourche à palettes est déterminée par :
SAE J1197 : 50 % de la charge limite d'équilibre statique au braquage maxi ou de la limite hydraulique
CEN EN 474-3 : 60 % de la charge limite d'équilibre statique au braquage maxi sur terrain accidenté ou de la limite hydraulique
CEN EN 474-3 : 80 % de la charge limite d'équilibre statique au braquage maximal sur terrain ferme et plat ou de la limite hydraulique

*SAE : Society of Automotive Engineers
**CEN : Comité européen de normalisation

Spécifications de la Machine d'exploitation forestière 966 XE

Spécifications de la fourche

Spécifications de la fourche

1	Longueur des fourches	mm pouces	1 609 63,4
2	Largeur des fourches	mm pouces	2 498 98,3
	Zone d'extrémité	m2 ft2	1,91 21
3	Hauteur intérieure (concerne uniquement une griffe supérieure double)	mm pouces	1 376 54
4	Ouverture min (concerne uniquement les fourches pour scieries)	mm pouces	S o S o
	Poids en ordre de marche	kg lb	24 875 54 840
5	Distance à l'intérieur des pointes	mm pouces	1 892 74
	Charge limite d'équilibre statique, articulé Fourches à l'horizontale	kg lb	13 196 29 092,2
	Charge limite d'équilibre statique, en ligne Fourches à l'horizontale	kg lb	15 125 33 343,8
6	Hauteur de fourche maximale (avec collier ouvert, le cas échéant)	mm pouces	2 943 115,9
7	Hauteur de vidage au levage maxi, inclinaison à 45 deg (si vidage max <> 45)	mm pouces	2 859 112,5
8	Hauteur de déversement au levage maximal, fourches à l'horizontale	mm pouces	3 981 156,7
9	Portée au levage maxi, inclinaison à 45 deg (si vidage max <> 45)	mm pouces	1 409 55,5
10	Portée avec bras de manutention et fourches à l'horizontale	mm pouces	2 960 116,5
11	*Distance entre le sol et le bas de l'outil à hauteur minimale, niveau de l'outil	mm pouces	-69 -2,7
12	Largeur hors griffes	mm pouces	2 414 95
13	Accès au niveau du sol	mm pouces	2 264 89
14	Ouverture max entre les fourches et le collier	mm pouces	2 542 100,1
15	Hauteur hors tout des fourches au levage maximal avec collier ouvert	mm pouces	6 925 272,6
16	Longueur hors tout Des pointes à l'arrière de la machine	mm pouces	9 141 359,9
17	Hauteur de déversement - Levage maximal et vidage maxi Vidage (si <> 45)	mm pouces	2 862 112,7
18	Hauteur de déversement avec bras de manutention et fourches à l'horizontale	mm pouces	1 897,7 74,7
19	Portée au levage maximal avec fourches à l'horizontale	mm pouces	2 092,8 82,4
20	Angle de vidage max par rapport à l'horizontale	gradi rad	45 0,8

*Les valeurs négatives indiquent au-dessous du niveau

966 LOG

Pointe 63"

Fourche à grumes, à claveter **398-4960**

*Version 14A

*Z Timonerie en

*Configuration pour débardage

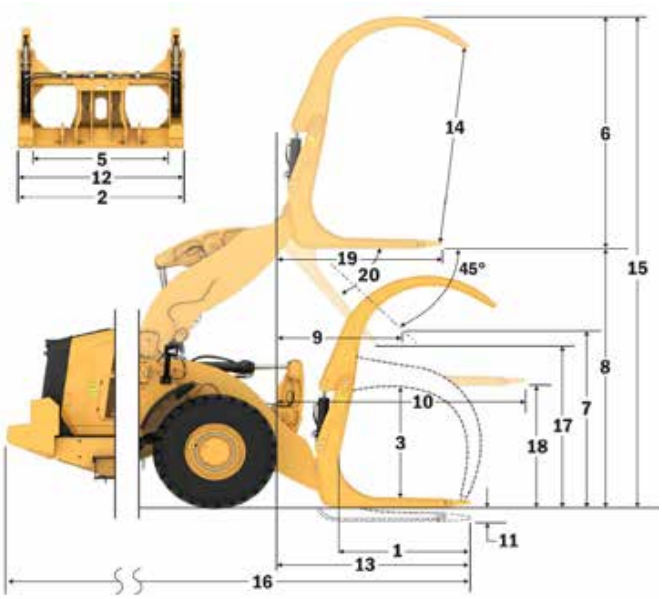

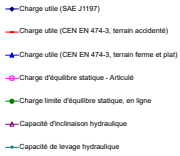

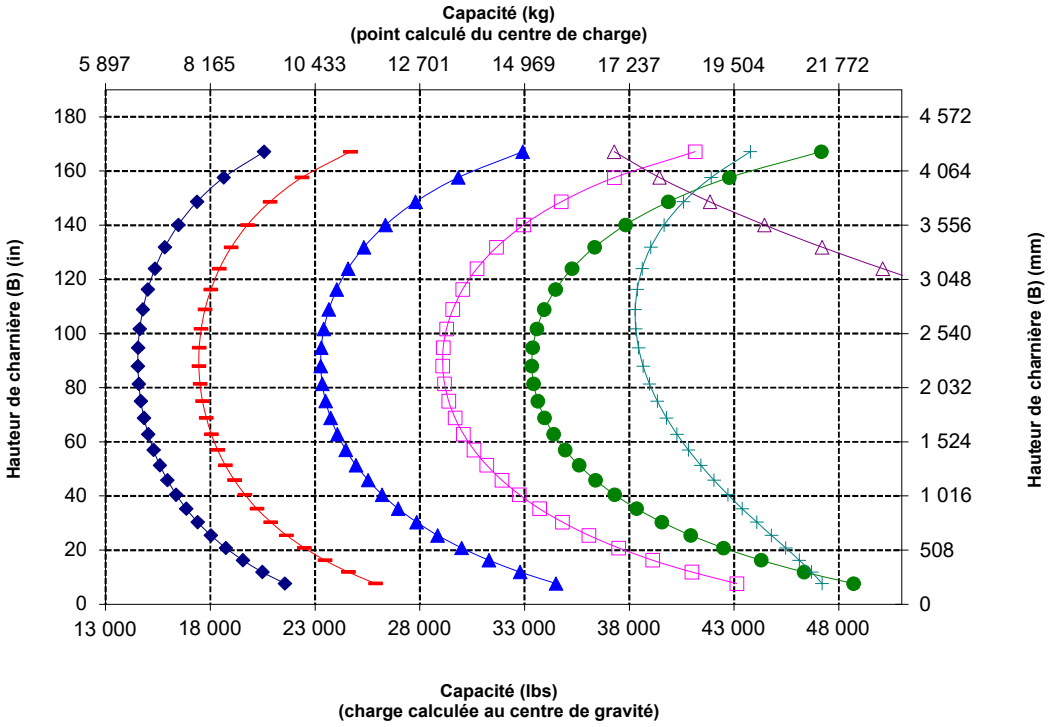

NOTA : Les charges limites d'équilibre statique et le poids en ordre de marche sont basés sur la configuration de chargeuse suivante : pneus Bridgestone VJT L3, climatisation, commande antitangage, blindage du groupe motopropulseur, plein des liquides, réservoir de carburant, liquide de refroidissement, lubrifiants et le poids d'un conducteur

Spécifications et valeurs nominales conformes aux normes suivantes :
SAE* J1197, ISO 14397-1,
CEN** EN 474-3

La charge nominale pour une chargeuse équipée d'une fourche à palettes est déterminée par :
SAE J1197 : 50 % de la charge limite d'équilibre statique au braquage maxi ou de la limite hydraulique
CEN EN 474-3 : 60 % de la charge limite d'équilibre statique au braquage maxi sur terrain accidenté ou de la limite hydraulique
CEN EN 474-3 : 80 % de la charge limite d'équilibre statique au braquage maximal sur terrain ferme et plat ou de la limite hydraulique

*SAE : Society of Automotive Engineers
**CEN : Comité européen de normalisation

Spécifications de la fourche

Spécifications de la fourche

1	Longueur des fourches	mm pouces	1 524 60,0
2	Centre de la charge	mm pouces	762 30,0
	Charge limite d'équilibre statique, en ligne (fourches à l'horizontale)	kg lb	14 329 31 582
	Charge limite d'équilibre statique, bâti articulé, (fourches à l'horizontale)	kg lb	12 586 27 740
	Charge nominale (SAE J1197 - 50 % de FTSTL [charge limite d'équilibre statique au braquage maxi])	kg lb	6 293 13 870
	Charge nominale (CEN EN 474-3 terrain accidenté - 60 % de la FTSTL)	kg lb	7 552 16 644
	Charge nominale (CEN EN 474-3 terrain ferme et plat - 80 % de la FTSTL)	kg lb	10 069 22 192
3	Longueur maximale hors tout	mm pouces	9 521 374,8
4	Portée avec fourches au niveau du sol	mm pouces	1 120 44,1
5	*Distance entre le sol et le bas des pointes à hauteur minimale, fourches à l'horizontale	mm pouces	-88 -3,5
6	Portée avec les bras à l'horizontale et les fourches parallèles	mm pouces	1 728 68
7	Portée avec les fourches à hauteur maximale	mm pouces	860 33,9
8	Distance entre le sol et l'extrémité des fourches avec les bras à l'horizontale et les fourches parallèles	mm pouces	1 968 77,5
9	Distance entre le sol et l'extrémité des fourches à hauteur maximale et avec les fourches parallèles	mm pouces	4 052 159,5
10	Hauteur hors tout des fourches au levage maximal (distance entre le sommet du chariot et le sol)	mm pouces	5 562 219,0
11	Hauteur de déversement à la hauteur de levage maximale et au vidage maximal	mm pouces	2 600 102,4
12	Angle de vidage max par rapport à l'horizontale	gradi	47
13	Largeur hors tout du chariot	mm pouces	2 176 85,7
14	Hauteur hors tout du chariot	mm pouces	1 601 63
15	Largeur extérieure des fourches (écartement maxi)	mm pouces	2 084 82,0
16	Largeur extérieure des fourches (écartement mini)	mm pouces	1 002 39,4
	Largeur de pointe (pointe unique)	mm pouces	180,0 7,1
	Épaisseur de pointe	mm pouces	90,0 3,5
	Capacité des fourches	kg lb	15 906 35 057
	Poids en ordre de marche	kg lb	24 120 53 161

*Les valeurs négatives indiquent au-dessous du niveau

966 LOG

Grumes et à bois débité Pas de collier, FUSION

Pointe 60"

435-4634

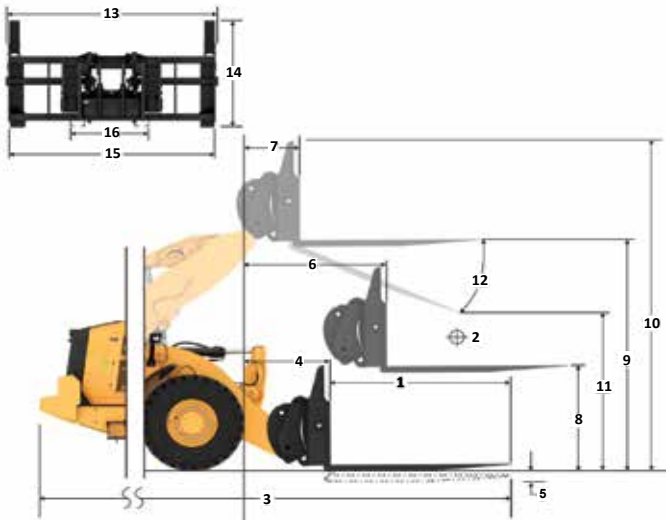

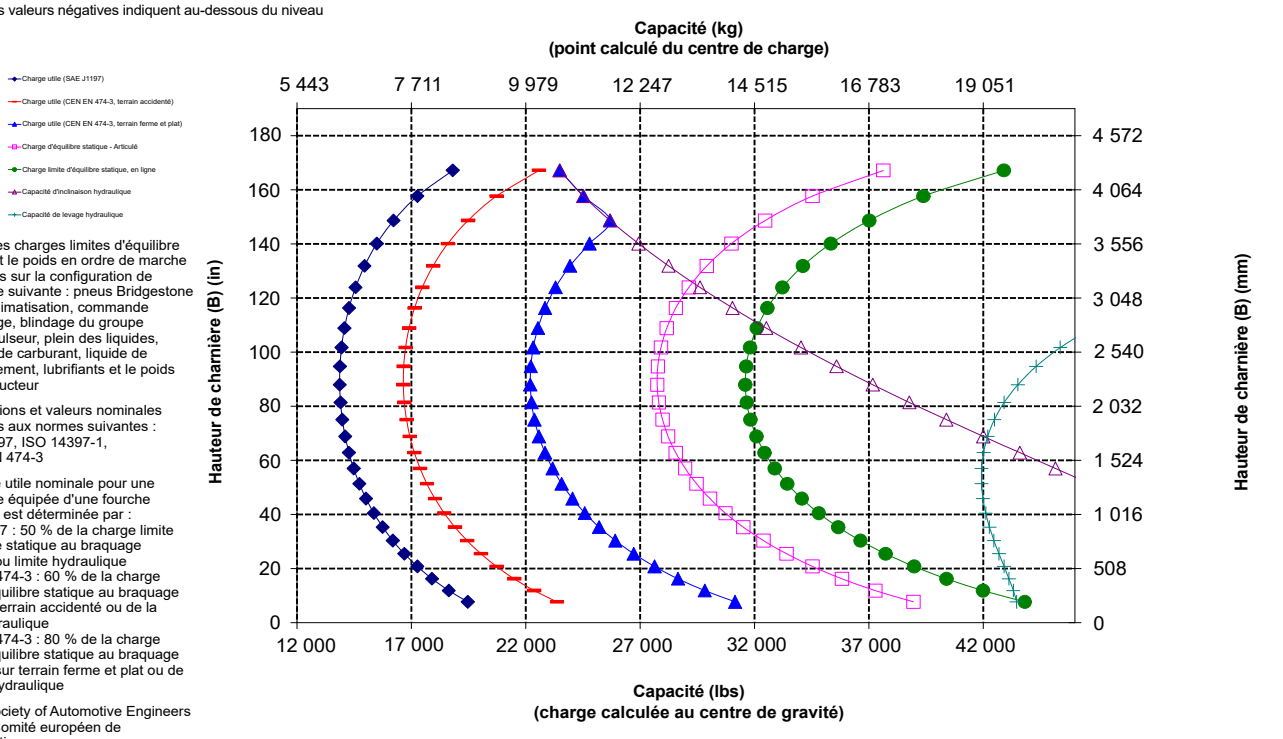

NOTA : Les charges limites d'équilibre statique et le poids en ordre de marche sont basés sur la configuration de chargeuse suivante : pneus Bridgestone VJT L3, climatisation, commande antitangage, blindage du groupe motopropulseur, plein des liquides, réservoir de carburant, liquide de refroidissement, lubrifiants et le poids d'un conducteur

Spécifications et valeurs nominales conformes aux normes suivantes : SAE* J1197, ISO 14397-1, CEN** EN 474-3

La charge utile nominale pour une chargeuse équipée d'une fourche à palettes est déterminée par :
SAE J1197 : 50 % de la charge limite d'équilibre statique au braquage maximal ou limite hydraulique
CEN EN 474-3 : 60 % de la charge limite d'équilibre statique au braquage maxi sur terrain accidenté ou de la limite hydraulique
CEN EN 474-3 : 80 % de la charge limite d'équilibre statique au braquage maximal sur terrain ferme et plat ou de la limite hydraulique

*SAE : Society of Automotive Engineers
**CEN : Comité européen de normalisation

AVERTISSEMENT : ne pas dépasser la capacité de charge des pointes. La capacité des pointes est gravée sur le côté de chaque pointe.

Spécifications de la Machine d'exploitation forestière 966 XE

Spécifications de la fourche

Spécifications de la fourche

1	Longueur des fourches	mm pouces	1 829 72,0
2	Centre de la charge	mm pouces	915 36,0
	Charge limite d'équilibre statique, en ligne (fourches à l'horizontale)	kg lb	13 653 30 091
	Charge limite d'équilibre statique, bâti articulé, (fourches à l'horizontale)	kg lb	11 985 26 415
	Charge nominale (SAE J1197 - 50 % de FTSTL [charge limite d'équilibre statique au braquage maxi])	kg lb	5 992 13 207
	Charge nominale (CEN EN 474-3 terrain accidenté - 60 % de la FTSTL)	kg lb	7 191 15 849
	Charge nominale (CEN EN 474-3 terrain ferme et plat - 80 % de la FTSTL)	kg lb	9 398 20 714
3	Longueur maximale hors tout	mm pouces	9 826 386,8
4	Portée avec fourches au niveau du sol	mm pouces	1 120 44,1
5	*Distance entre le sol et le bas des pointes à hauteur minimale, fourches à l'horizontale	mm pouces	-88 -3,5
6	Portée avec les bras à l'horizontale et les fourches parallèles	mm pouces	1 728 68
7	Portée avec les fourches à hauteur maximale	mm pouces	860 33,9
8	Distance entre le sol et l'extrémité des fourches avec les bras à l'horizontale et les fourches parallèles	mm pouces	1 968 77,5
9	Distance entre le sol et l'extrémité des fourches à hauteur maximale et avec les fourches parallèles	mm pouces	4 052 159,5
10	Hauteur hors tout des fourches au levage maximal (distance entre le sommet du chariot et le sol)	mm pouces	5 562 219,0
11	Hauteur de déversement à la hauteur de levage maximale et au vidage maximal	mm pouces	2 377 93,6
12	Angle de vidage max par rapport à l'horizontale	gradi	47
13	Largeur hors tout du chariot	mm pouces	2 176 85,7
14	Hauteur hors tout du chariot	mm pouces	1 601 63
15	Largeur extérieure des fourches (écartement maxi)	mm pouces	2 084 82,0
16	Largeur extérieure des fourches (écartement mini)	mm pouces	1 002 39,4
	Largeur de pointe (pointe unique)	mm pouces	180,0 7,1
	Épaisseur de pointe	mm pouces	90,0 3,5
	Capacité des fourches	kg lb	12 600 27 770
	Poids en ordre de marche	kg lb	24 182 53 297

*Les valeurs négatives indiquent au-dessous du niveau

966 LOG

Grumes et à bois débité Pas de collier, FUSION

Pointe 72"
435-4684

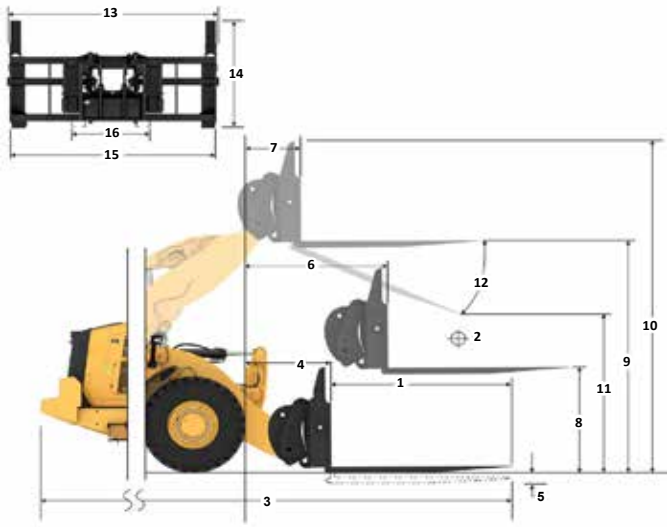

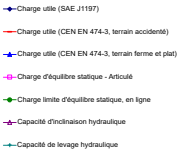

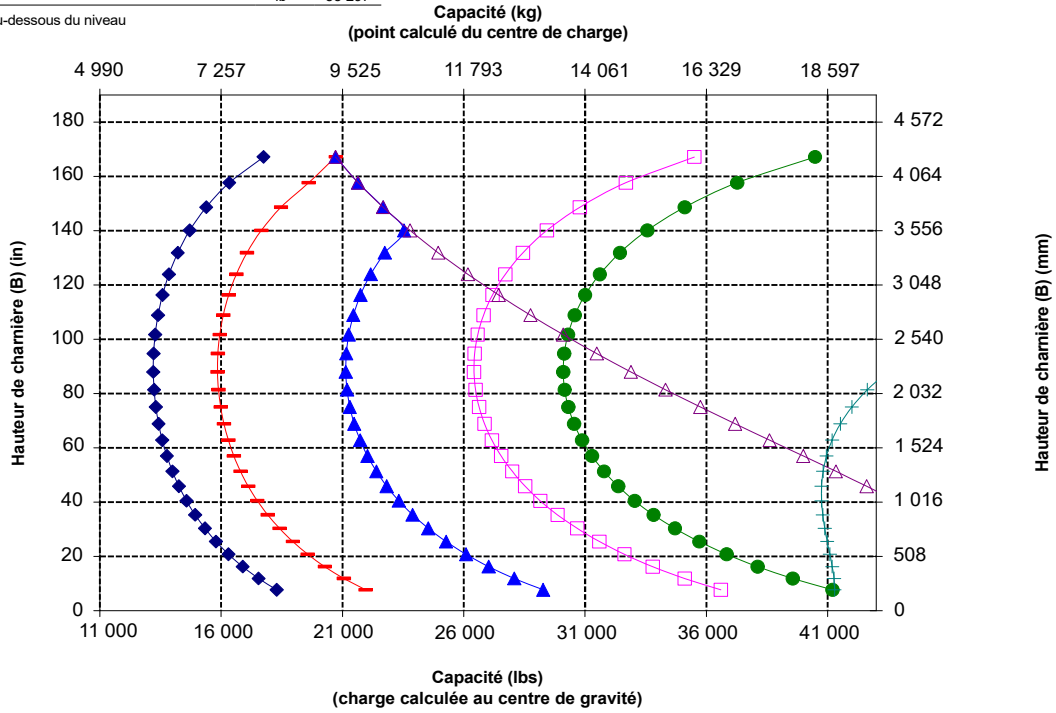

NOTA : Les charges limites d'équilibre statique et le poids en ordre de marche sont basés sur la configuration de chargeuse suivante : pneus Bridgestone VJT L3, climatisation, commande antitangage, blindage du groupe motopropulseur, plein des liquides, réservoir de carburant, liquide de refroidissement, lubrifiants et le poids d'un conducteur

Spécifications et valeurs nominales conformes aux normes suivantes : SAE* J1197, ISO 14397-1, CEN** EN 474-3

La charge utile nominale pour une chargeuse équipée d'une fourche à palettes est déterminée par :
SAE J1197 : 50 % de la charge limite d'équilibre statique au braquage maximal ou limite hydraulique
CEN EN 474-3 : 60 % de la charge limite d'équilibre statique au braquage maxi sur terrain accidenté ou de la limite hydraulique
CEN EN 474-3 : 80 % de la charge limite d'équilibre statique au braquage maximal sur terrain ferme et plat ou de la limite hydraulique

*SAE : Society of Automotive Engineers
**CEN : Comité européen de normalisation

AVERTISSEMENT : ne pas dépasser la capacité de charge des pointes. La capacité des pointes est gravée sur le côté de chaque pointe.

Spécifications de la fourche

Spécifications de la fourche

1	Longueur des fourches	mm pouces	2 438 96,0
2	Centre de la charge	mm pouces	1 219 48,0
	Charge limite d'équilibre statique, en ligne (fourches à l'horizontale)	kg lb	12 443 27 425
	Charge limite d'équilibre statique, bâti articulé, (fourches à l'horizontale)	kg lb	10 907 24 040
	Charge nominale (SAE J1197 - 50 % de FTSTL [charge limite d'équilibre statique au braquage maxi])	kg lb	5 454 12 020
	Charge nominale (CEN EN 474-3 terrain accidenté - 60 % de la FTSTL)	kg lb	6 544 14 424
	Charge nominale (CEN EN 474-3 terrain ferme et plat - 80 % de la FTSTL)	kg lb	7 545 16 630
3	Longueur maximale hors tout	mm pouces	10 435 410,8
4	Portée avec fourches au niveau du sol	mm pouces	1 121 44,1
5	*Distance entre le sol et le bas des pointes à hauteur minimale, fourches à l'horizontale	mm pouces	-88 -3,5
6	Portée avec les bras à l'horizontale et les fourches parallèles	mm pouces	1 728 68,0
7	Portée avec les fourches à hauteur maximale	mm pouces	861 33,9
8	Distance entre le sol et l'extrémité des fourches avec les bras à l'horizontale et les fourches parallèles	mm pouces	1 968 77,5
9	Distance entre le sol et l'extrémité des fourches à hauteur maximale et avec les fourches parallèles	mm pouces	4 052 159,6
10	Hauteur hors tout des fourches au levage maximal (distance entre le sommet du chariot et le sol)	mm pouces	5 562 219,0
11	Hauteur de déversement à la hauteur de levage maximale et au vidage maximal	mm pouces	1 932 76,1
12	Angle de vidage max par rapport à l'horizontale	gradi	47
13	Largeur hors tout du chariot	mm pouces	2 176 85,7
14	Hauteur hors tout du chariot	mm pouces	1 601 63,0
15	Largeur extérieure des fourches (écartement maxi)	mm pouces	2 084 82,0
16	Largeur extérieure des fourches (écartement mini)	mm pouces	1 002 39,4
	Largeur de pointe (pointe unique)	mm pouces	180,0 7,1
	Épaisseur de pointe	mm pouces	90,0 3,6
	Capacité des fourches	kg lb	10 100 22 260
	Poids en ordre de marche	kg lb	24 310 53 579

*Les valeurs négatives indiquent au-dessous du niveau

966 LOG

Pointe 96"

Grumes et à bois débité Pas de collier, FUSION **435-4686**

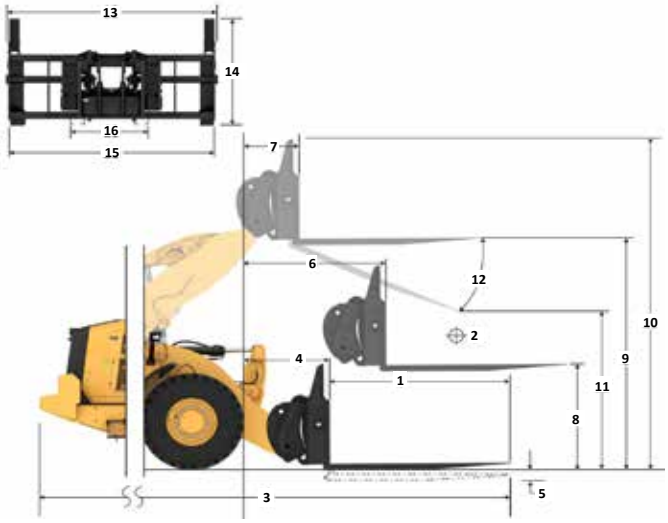

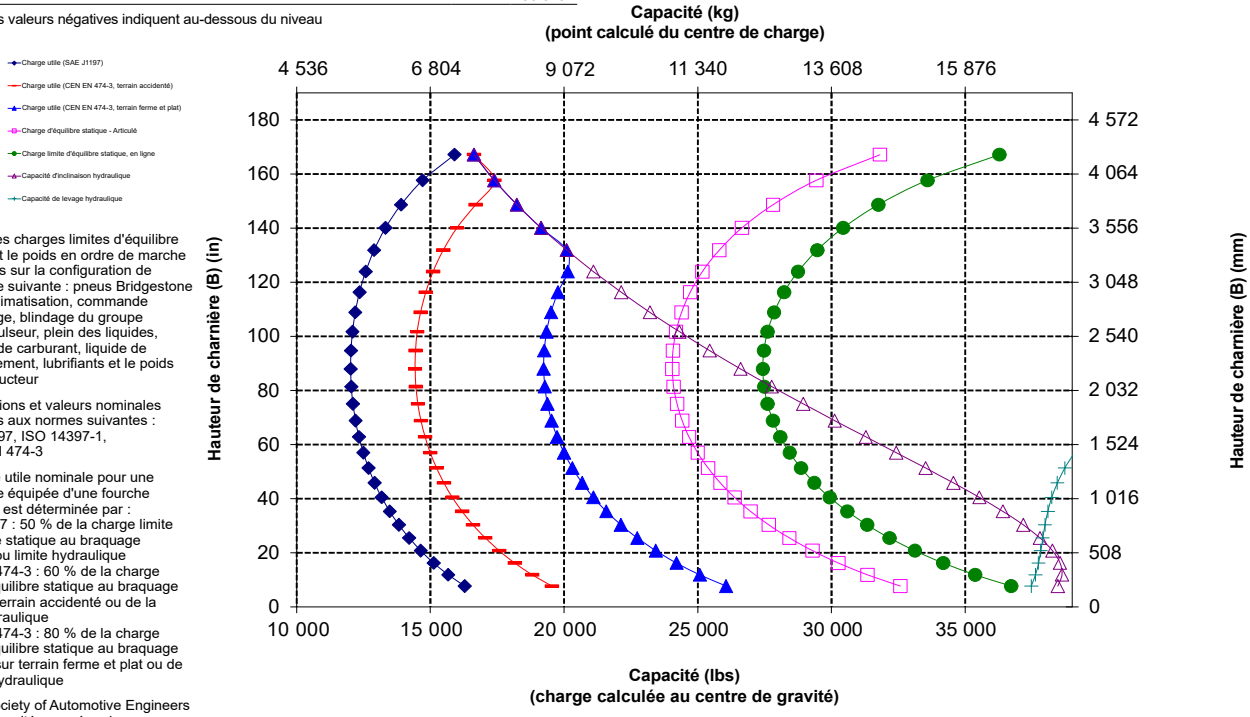

NOTA : Les charges limites d'équilibre statique et le poids en ordre de marche sont basés sur la configuration de chargeuse suivante : pneus Bridgestone VJT L3, climatisation, commande antitangage, blindage du groupe motopropulseur, plein des liquides, réservoir de carburant, liquide de refroidissement, lubrifiants et le poids d'un conducteur

Spécifications et valeurs nominales conformes aux normes suivantes : SAE* J1197, ISO 14397-1, CEN** EN 474-3

La charge utile nominale pour une chargeuse équipée d'une fourche à palettes est déterminée par :
SAE J1197 : 50 % de la charge limite d'équilibre statique au braquage maximal ou limite hydraulique
CEN EN 474-3 : 60 % de la charge limite d'équilibre statique au braquage maxi sur terrain accidenté ou de la limite hydraulique
CEN EN 474-3 : 80 % de la charge limite d'équilibre statique au braquage maximal sur terrain ferme et plat ou de la limite hydraulique

*SAE : Society of Automotive Engineers
**CEN : Comité européen de normalisation

AVERTISSEMENT : ne pas dépasser la capacité de charge des pointes. La capacité des pointes est gravée sur le côté de chaque pointe.

Spécifications de la Machine d'exploitation forestière 966 XE

Spécifications de la fourche

Spécifications de la fourche

1	Longueur des fourches	mm pouces	2 438 96,0
2	Centre de la charge	mm pouces	1 219 48
	Charge limite d'équilibre statique, en ligne (fourches à l'horizontale)	kg lb	11 511 25 370
	Charge limite d'équilibre statique, bâti articulé, (fourches à l'horizontale)	kg lb	9 950 21 930
	Charge nominale (SAE J1197 - 50 % de FTSTL [charge limite d'équilibre statique au braquage maxi])	kg lb	4 975 10 965
	Charge nominale (CEN EN 474-3 terrain accidenté - 60 % de la FTSTL)	kg lb	5 970 13 158
	Charge nominale (CEN EN 474-3 terrain ferme et plat - 80 % de la FTSTL)	kg lb	7 960 17 544
3	Longueur maximale hors tout	mm pouces	10 406 409,7
4	Portée avec fourches au niveau du sol	mm pouces	1 091 42,9
5	*Distance entre le sol et le bas des pointes à hauteur minimale, fourches à l'horizontale	mm pouces	-109 -4,3
6	Portée avec les bras à l'horizontale et les fourches parallèles	mm pouces	1 682 66,2
7	Portée avec les fourches à hauteur maximale	mm pouces	815 32,1
8	Distance entre le sol et l'extrémité des fourches avec les bras à l'horizontale et les fourches parallèles	mm pouces	1 947 76,7
9	Distance entre le sol et l'extrémité de la pointe à hauteur maximale et avec les fourches à l'horizontale	mm pouces	4 031 158,7
10	Hauteur hors tout des fourches au levage maximal (distance entre le sommet du chariot et le sol)	mm pouces	5 493 216,3
11	Hauteur de déversement à la hauteur de levage maximale et au vidage maximal	mm pouces	2 016 79,4
12	Angle de vidage max par rapport à l'horizontale	gradi	45
13	Largeur hors tout du chariot	mm pouces	3 131 123,3
14	Hauteur hors tout du chariot	mm pouces	1 553 61,1
15	Largeur extérieure des fourches (écartement maxi)	mm pouces	2 991 117,8
16	Largeur extérieure des fourches (écartement mini)	mm pouces	2 991 117,8
	Largeur de pointe (pointe unique)	mm pouces	200,0 7,9
	Épaisseur de pointe	mm pouces	90,0 3,5
	Poids en ordre de marche	kg lb	25 315 55 794
	Dent de collier active Capacité de levage	kg lb	7 621 16 796
	Capacité des fourches	kg lb	12 701 27 993

*Les valeurs négatives indiquent au-dessous du niveau

966 LOG

Pointe 96"

Tuyaux et poteaux 3" en ligne, À claveter **447-9939**

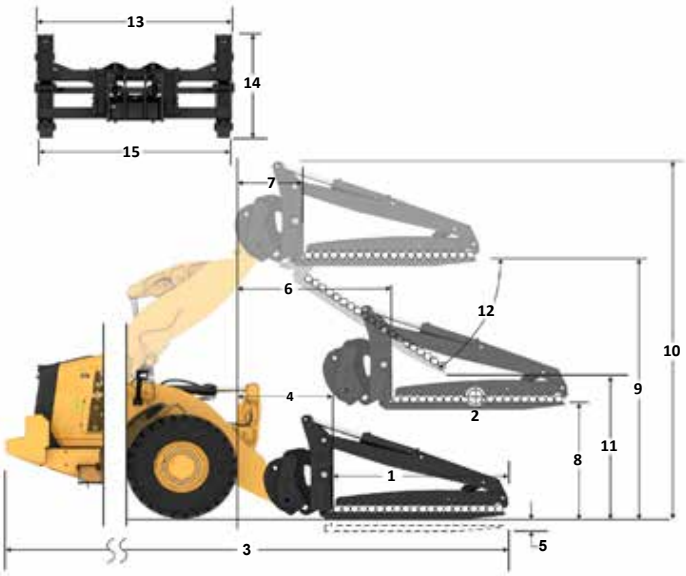

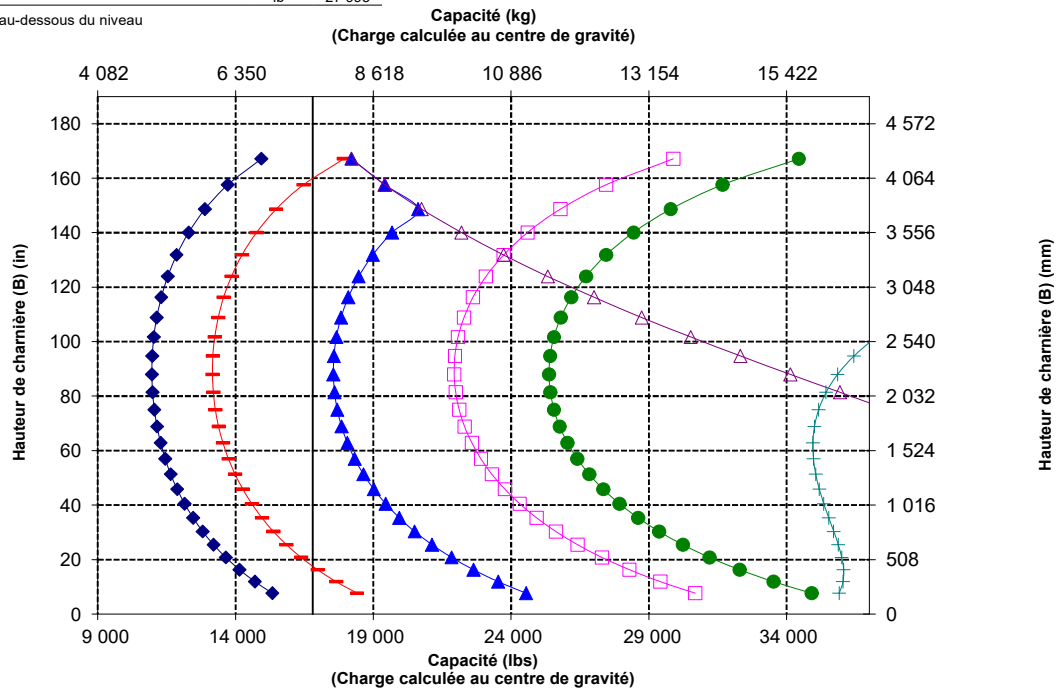

NOTA : Les charges limites d'équilibre statique et le poids en ordre de marche sont basés sur la configuration de chargeuse suivante : pneus Bridgestone VJT L3, climatisation, commande antitangage, blindage du groupe motopropulseur, plein des liquides, réservoir de carburant, liquide de refroidissement, lubrifiants et le poids d'un conducteur

Spécifications et valeurs nominales conformes aux normes suivantes : SAE* J1197, ISO 14397-1, CEN** EN 474-3

La charge utile nominale pour une chargeuse équipée d'une fourche à palettes est déterminée par :
SAE J1197 : 50 % de la charge limite d'équilibre statique au braquage maximal ou limite hydraulique
CEN EN 474-3 : 60 % de la charge limite d'équilibre statique au braquage maxi sur terrain accidenté ou de la limite hydraulique
CEN EN 474-3 : 80 % de la charge limite d'équilibre statique au braquage maximal sur terrain ferme et plat ou de la limite hydraulique

*SAE : Society of Automotive Engineers
**CEN : Comité européen de normalisation

AVERTISSEMENT : ne pas dépasser la capacité de charge des pointes. La capacité des pointes est gravée sur le côté de chaque pointe.

AVERTISSEMENT : lorsqu'une pince est alimentée en continu avec 15 513 kPa (2 250 psi), l'écartement des pointes de 7 621 kg (16 796 lbs) à un centre de charge de 1 219 mm (48") par paire.

Spécifications de la fourche

Spécifications de la fourche

1	Longueur des fourches	mm pouces	2 438 96,0
2	Centre de la charge	mm pouces	1 219 48,0
	Charge limite d'équilibre statique, en ligne (fourches à l'horizontale)	kg lb	14 236 31 377
	Charge limite d'équilibre statique, bâti articulé, (fourches à l'horizontale)	kg lb	12 295 27 098
	Charge nominale (SAE J1197 - 50 % de FTSTL [charge limite d'équilibre statique au braquage maxi])	kg lb	6 147 13 549
	Charge nominale (CEN EN 474-3 terrain accidenté - 60 % de la FTSTL)	kg lb	7 377 16 259
	Charge nominale (CEN EN 474-3 terrain ferme et plat - 80 % de la FTSTL)	kg lb	9 836 21 678
3	Longueur maximale hors tout	mm pouces	10 406 409,7
4	Portée avec fourches au niveau du sol	mm pouces	1 091 42,9
5	*Distance entre le sol et le bas des pointes à hauteur minimale, fourches à l'horizontale	mm pouces	-109 -4,3
6	Portée avec les bras à l'horizontale et les fourches parallèles	mm pouces	1 682 66,2
7	Portée avec les fourches à hauteur maximale	mm pouces	815 32,1
8	Distance entre le sol et l'extrémité des fourches avec les bras à l'horizontale et les fourches parallèles	mm pouces	1 947 76,7
9	Distance entre le sol et l'extrémité de la pointe à hauteur maximale et avec les fourches à l'horizontale	mm pouces	4 031 158,7
10	Hauteur hors tout des fourches au levage maximal (distance entre le sommet du chariot et le sol)	mm pouces	5 493 216,3
11	Hauteur de déversement à la hauteur de levage maximale et au vidage maximal	mm pouces	2 016 79,4
12	Angle de vidage max par rapport à l'horizontale	gradi	45
13	Largeur hors tout du chariot	mm pouces	3 131 123,3
14	Hauteur hors tout du chariot	mm pouces	1 553 61,1
15	Largeur extérieure des fourches (écartement maxi)	mm pouces	2 991 117,8
16	Largeur extérieure des fourches (écartement mini)	mm pouces	2 991 117,8
	Largeur de pointe (pointe unique)	mm pouces	200,0 7,9
	Épaisseur de pointe	mm pouces	90,0 3,5
	Poids en ordre de marche	kg lb	25 315 55 794
	Dent de collier active Capacité de levage	kg lb	7 621 16 796
	Capacité des fourches	kg lb	12 701 27 993

*Les valeurs négatives indiquent au-dessous du niveau

966 LOG

Tuyaux et poteaux 30" en ligne, à claveter

Pointe 96"
447-9939

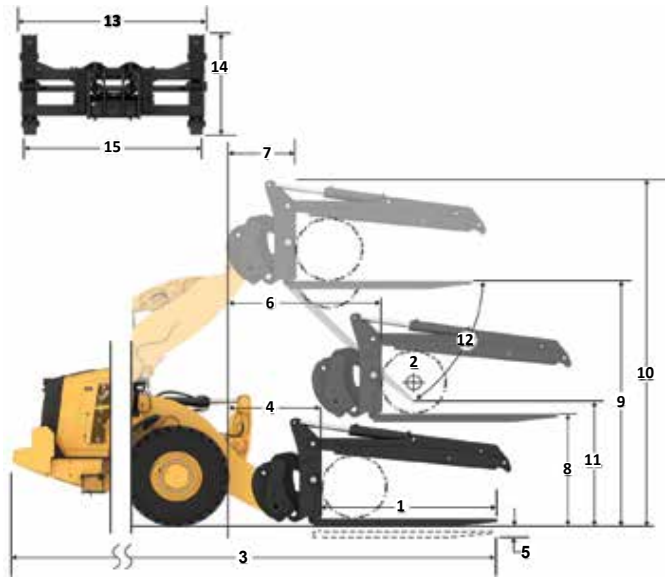

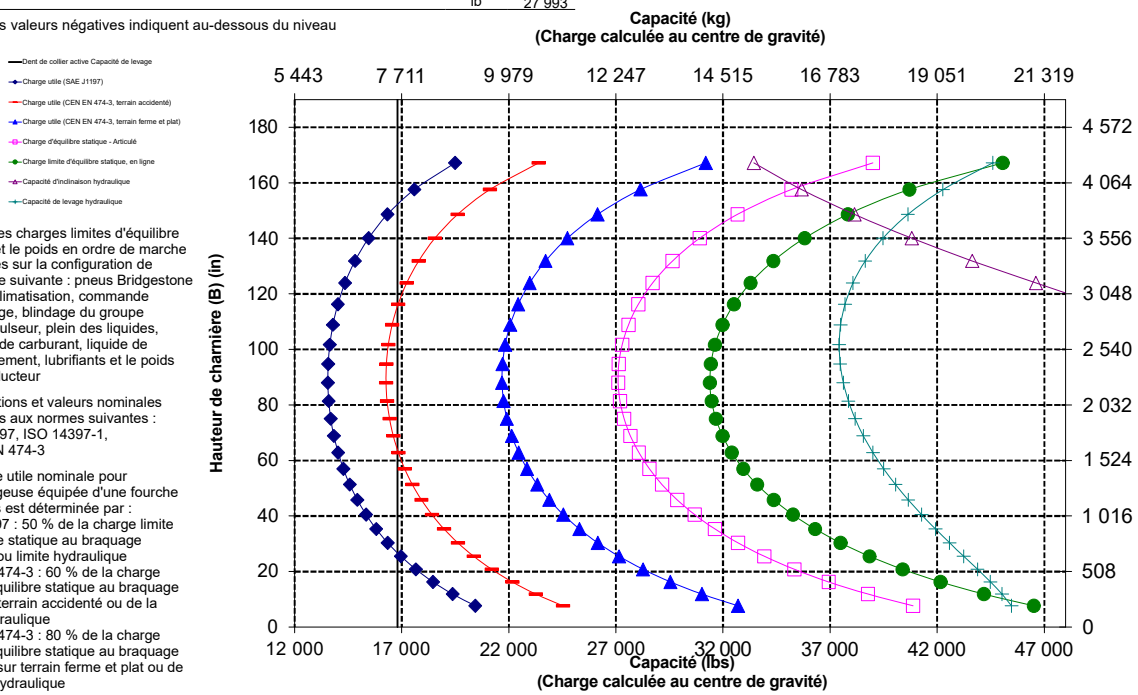

NOTA : Les charges limites d'équilibre statique et le poids en ordre de marche sont basés sur la configuration de chargeuse suivante : pneus Bridgestone VJT L3, climatisation, commande antitangage, blindage du groupe motopropulseur, plein des liquides, réservoir de carburant, liquide de refroidissement, lubrifiants et le poids d'un conducteur

Spécifications et valeurs nominales conformes aux normes suivantes : SAE* J1197, ISO 14397-1, CEN** EN 474-3

La charge utile nominale pour une chargeuse équipée d'une fourche à palettes est déterminée par :
SAE J1197 : 50 % de la charge limite d'équilibre statique au braquage maximal ou limite hydraulique
CEN EN 474-3 : 60 % de la charge limite d'équilibre statique au braquage maxi sur terrain accidenté ou de la limite hydraulique
CEN EN 474-3 : 80 % de la charge limite d'équilibre statique au braquage maximal sur terrain ferme et plat ou de la limite hydraulique

*SAE : Society of Automotive Engineers
**CEN : Comité européen de normalisation

AVERTISSEMENT : ne dépassez pas la capacité de charge des pointes. La capacité des fourches est gravée sur le côté de chaque dent.

AVERTISSEMENT : lorsqu'une pince est alimentée en continu avec 15 513 kPa (2 250 psi), l'écartement des pointes de 7 621 kg (16 796 lbs) à un centre de charge de 1 219 mm (48") par paire.

Spécifications de la Machine d'exploitation forestière 966 XE

Spécifications de la fourche

Spécifications de la fourche

1	Longueur des fourches	mm pouces	2 438 96,0
2	Centre de la charge	mm pouces	1 219 48,0
	Charge limite d'équilibre statique, en ligne (fourches à l'horizontale)	kg lb	11 865 26 151
	Charge limite d'équilibre statique, bâti articulé, (fourches à l'horizontale)	kg lb	10 310 22 724
	Charge nominale (SAE J1197 - 50 % de FTSTL [charge limite d'équilibre statique au braquage maxi])	kg lb	5 155 11 362
	Charge nominale (CEN EN 474-3 terrain accidenté - 60 % de la FTSTL)	kg lb	6 186 13 634
	Charge nominale (CEN EN 474-3 terrain ferme et plat - 80 % de la FTSTL)	kg lb	8 248 18 179
3	Longueur maximale hors tout	mm pouces	10 406 409,7
4	Portée avec fourches au niveau du sol	mm pouces	1 091 42,9
5	*Distance entre le sol et le bas des pointes à hauteur minimale, fourches à l'horizontale	mm pouces	-109 -4,3
6	Portée avec les bras à l'horizontale et les fourches parallèles	mm pouces	1 682 66,2
7	Portée avec les fourches à hauteur maximale	mm pouces	815 32,1
8	Distance entre le sol et l'extrémité des fourches avec les bras à l'horizontale et les fourches parallèles	mm pouces	1 947 76,7
9	Distance entre le sol et l'extrémité des fourches à hauteur maximale et avec les fourches parallèles	mm pouces	4 031 158,7
10	Hauteur hors tout des fourches au levage maximal (distance entre le sommet du chariot et le sol)	mm pouces	7 103 279,7
11	Hauteur de déversement à la hauteur de levage maximale et au vidage maximal	mm pouces	2 016 79,4
12	Angle de vidage max par rapport à l'horizontale	gradi	45
13	Largeur hors tout du chariot	mm pouces	3 131 123,3
14	Hauteur hors tout du chariot	mm pouces	3 163 124,5
15	Largeur extérieure des fourches (écartement maxi)	mm pouces	2 991 117,8
16	Largeur extérieure des fourches (écartement mini)	mm pouces	2 991 117,8
	Largeur de pointe (pointe unique)	mm pouces	200,0 7,9
	Épaisseur de pointe	mm pouces	90,0 3,5
	Poids en ordre de marche	kg lb	25 315 55 794
	Capacité des fourches	kg lb	12 701 27 993

*Les valeurs négatives indiquent au-dessous du niveau

966 LOG

Pointe 96"

Tuyaux et poteaux Pince ouverte, À claveter **447-9939**

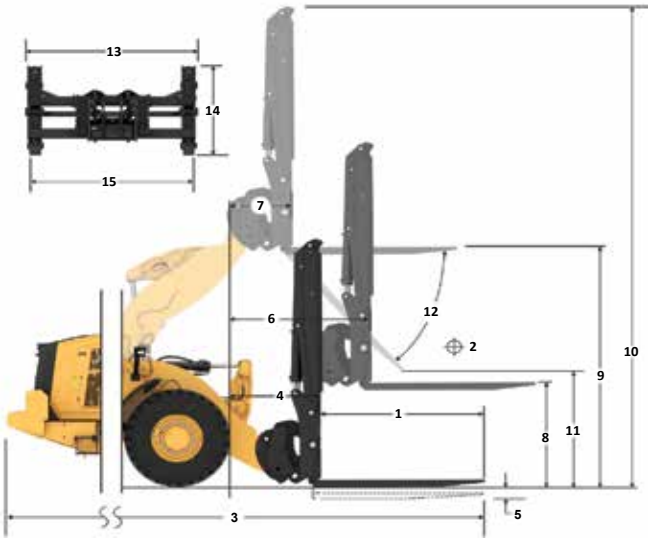

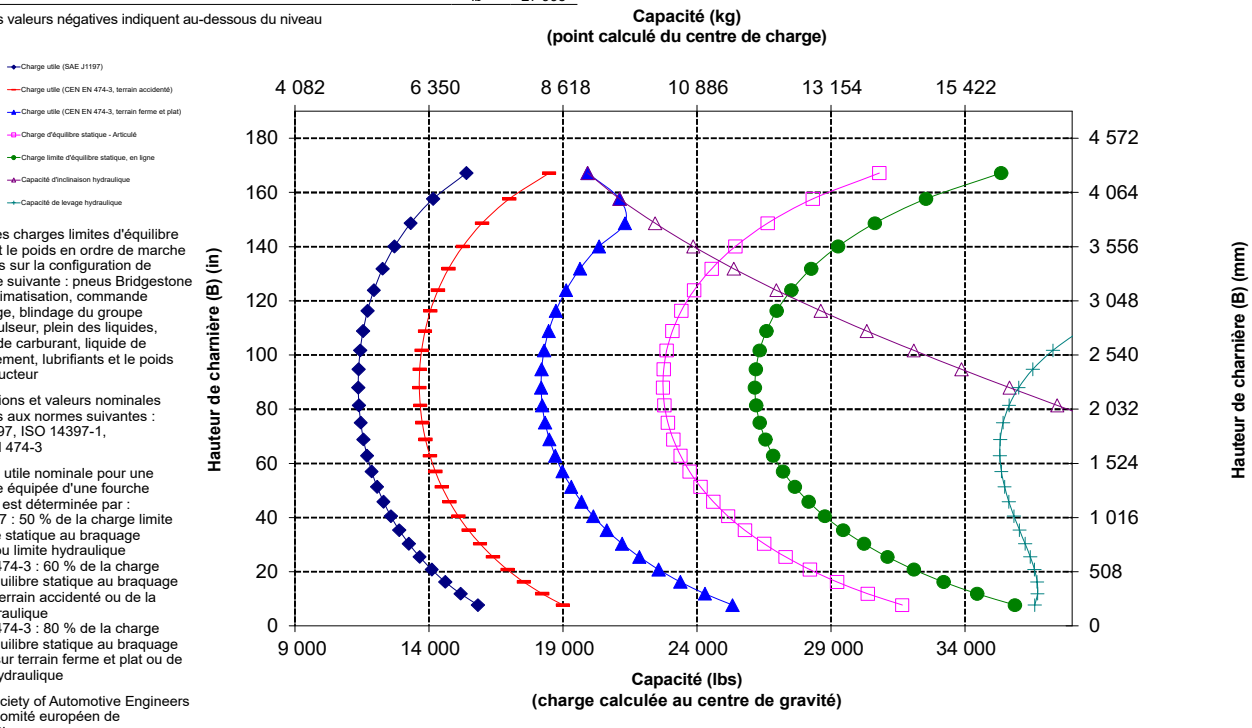

NOTA : Les charges limites d'équilibre statique et le poids en ordre de marche sont basés sur la configuration de chargeuse suivante : pneus Bridgestone VJT L3, climatisation, commande antitangage, blindage du groupe motopropulseur, plein des liquides, réservoir de carburant, liquide de refroidissement, lubrifiants et le poids d'un conducteur

Spécifications et valeurs nominales conformes aux normes suivantes : SAE* J1197, ISO 14397-1, CEN** EN 474-3

La charge utile nominale pour une chargeuse équipée d'une fourche à palettes est déterminée par :
SAE J1197 : 50 % de la charge limite d'équilibre statique au braquage maximal ou limite hydraulique
CEN EN 474-3 : 60 % de la charge limite d'équilibre statique au braquage maxi sur terrain accidenté ou de la limite hydraulique
CEN EN 474-3 : 80 % de la charge limite d'équilibre statique au braquage maximal sur terrain ferme et plat ou de la limite hydraulique

*SAE : Society of Automotive Engineers
**CEN : Comité européen de normalisation

AVERTISSEMENT : ne pas dépasser la capacité de charge des pointes. La capacité des pointes est gravée sur le côté de chaque pointe.

Spécifications de la fourche

Spécifications de la fourche

1	Longueur des fourches	mm pouces	1 221 48,1
2	Largeur des fourches	mm pouces	1 943 76,5
	Zone d'extrémité	m2 ft2	3,1 33
3	Hauteur intérieure (concerne uniquement une griffe supérieure double)	mm pouces	0 0
4	Ouverture min (concerne uniquement les fourches pour scieries)	mm pouces	1 390 55
	Poids en ordre de marche	kg lb	24 892 54 877
5	Distance à l'intérieur des pointes	mm pouces	1 402 55
	Charge limite d'équilibre statique, articulé Fourches à l'horizontale	kg lb	12 221 26 942,2
	Charge limite d'équilibre statique, en ligne Fourches à l'horizontale	kg lb	14 033 30 937,5
6	Hauteur de fourche maximale (avec collier ouvert, le cas échéant)	mm pouces	3 762 148,1
7	Hauteur de déversement au levage max , inclinaison à 45° (si vidage max <> 45)	mm pouces	3 086 121,5
8	Hauteur de déversement au levage maximal, fourches à l'horizontale	mm pouces	3 925 154,5
9	Portée au levage maxi, inclinaison à 45 deg (si vidage max <> 45)	mm pouces	1 103 43,4
10	Portée avec bras de manutention et fourches à l'horizontale	mm pouces	2 584 101,7
11	*Distance entre le sol et le bas de l'outil à hauteur minimale, niveau de l'outil	mm pouces	-125 -4,9
12	Largeur hors griffes	mm pouces	1 938 76,3
13	Accès au niveau du sol	mm pouces	1 934 76
14	Ouverture max entre les fourches et le collier	mm pouces	3 465 136,4
15	Hauteur hors tout des fourches au levage maximal avec collier ouvert	mm pouces	7 687 302,7
16	Longueur hors tout Des pointes à l'arrière de la machine	mm pouces	8 810 346,9
17	Hauteur de déversement - Levage maximal et vidage maxi Vidage (si <> 45)	mm pouces	3 088 121,6
18	Hauteur de déversement avec bras de manutention et fourches à l'horizontale	mm pouces	1 842,0 72,5
19	Portée au levage maximal avec fourches à l'horizontale	mm pouces	1 716,2 67,6
20	Angle de vidage max par rapport à l'horizontale	gradi rad	45 0,8

*Les valeurs négatives indiquent au-dessous du niveau

966 LOG

Pointe 48"

Grappin, à claveter **448-9058**

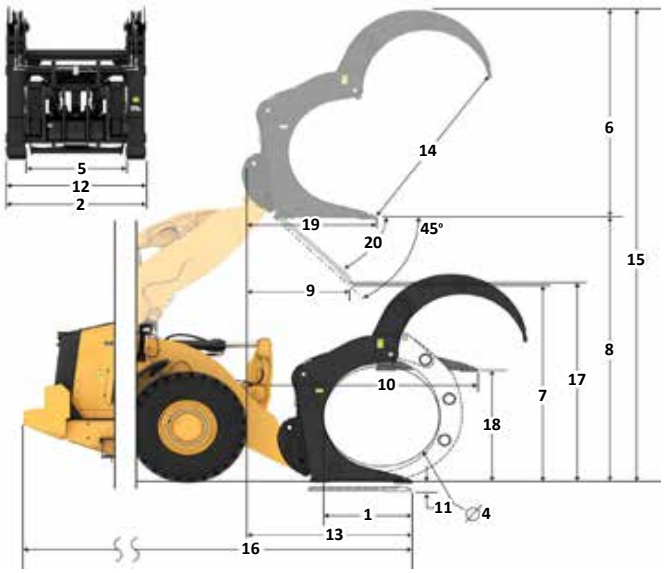

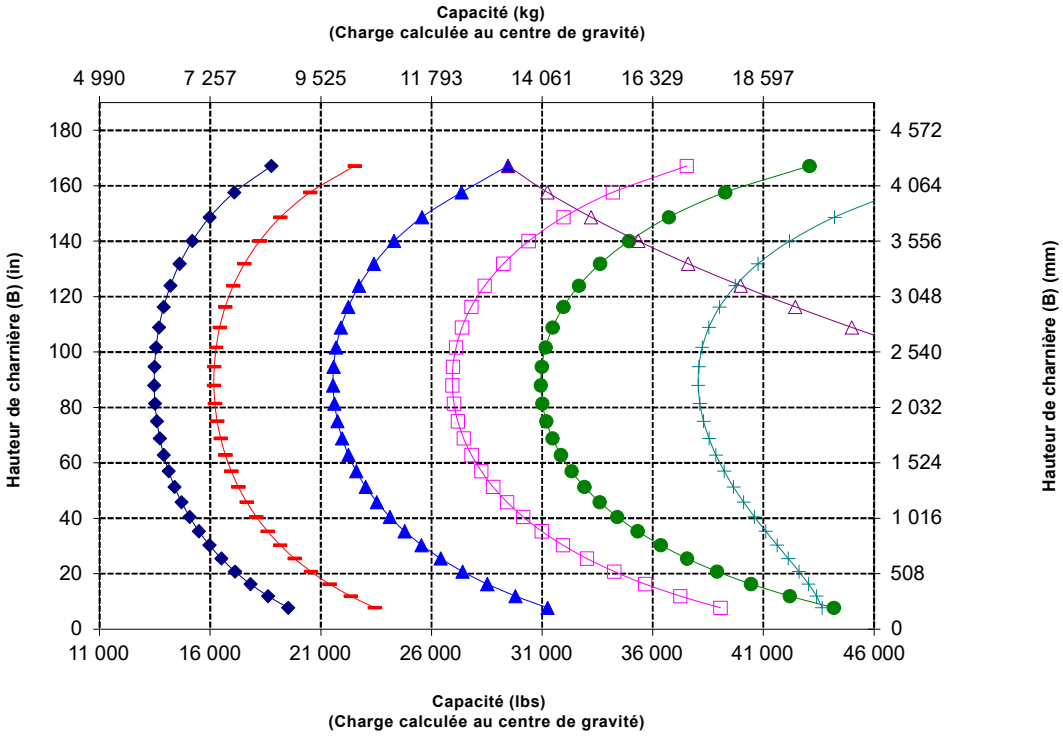

NOTA : Les charges limites d'équilibre statique et le poids en ordre de marche sont basés sur la configuration de chargeuse suivante : pneus Bridgestone VJT L3, climatisation, commande antitangage, blindage du groupe motopropulseur, plein des liquides, réservoir de carburant, liquide de refroidissement, lubrifiants et le poids d'un conducteur

Spécifications et valeurs nominales conformes aux normes suivantes : SAE* J1197, ISO 14397-1, CEN** EN 474-3

La charge utile nominale pour une chargeuse équipée d'une fourche à palettes est déterminée par :
SAE J1197 : 50 % de la charge limite d'équilibre statique au braquage maxi ou de la limite hydraulique
CEN EN 474-3 : 60 % de la charge limite d'équilibre statique au braquage maxi sur terrain accidenté ou de la limite hydraulique
CEN EN 474-3 : 80 % de la charge limite d'équilibre statique au braquage maximal sur terrain ferme et plat ou de la limite hydraulique

*SAE : Society of Automotive Engineers
**CEN : Comité européen de normalisation

Spécifications de la Machine d'exploitation forestière 966 XE

Spécifications de la fourche

Spécifications de la fourche

1	Longueur des fourches	mm pouces	1 611 63,4
2	Largeur des fourches	mm pouces	2 500 98,4
	Zone d'extrémité	m2 ft2	1,42 15
3	Hauteur intérieure (concerne uniquement une griffe supérieure double)	mm pouces	1 259 50
4	Ouverture min (concerne uniquement les fourches pour scieries)	mm pouces	S o S o
	Poids en ordre de marche	kg lb	24 840 54 762
5	Distance à l'intérieur des pointes	mm pouces	1 892 74
	Charge limite d'équilibre statique, articulé Fourches à l'horizontale	kg lb	13 809 30 443,1
	Charge limite d'équilibre statique, en ligne Fourches à l'horizontale	kg lb	15 820 34 876,0
6	Hauteur de fourche maximale (avec collier ouvert, le cas échéant)	mm pouces	2 700 108,3
7	Hauteur de déversement au levage max , inclinaison à 45° (si vidage max <> 45)	mm pouces	2 857 112,5
8	Hauteur de déversement au levage maximal, fourches à l'horizontale	mm pouces	3 981 156,7
9	Portée au levage maxi, inclinaison à 45 deg (si vidage max <> 45)	mm pouces	1 410 55,5
10	Portée avec bras de manutention et fourches à l'horizontale	mm pouces	2 962 116,6
11	*Distance entre le sol et le bas de l'outil à hauteur minimale, niveau de l'outil	mm pouces	-69 -2,7
12	Largeur hors griffes	mm pouces	2 414 95
13	Accès au niveau du sol	mm pouces	2 267 89
14	Ouverture max entre les fourches et le collier	mm pouces	2 493 98,1
15	Hauteur hors tout des fourches au levage maximal avec collier ouvert	mm pouces	6 680 263,0
16	Longueur hors tout Des pointes à l'arrière de la machine	mm pouces	9 143 360,0
17	Hauteur de déversement - Levage maximal et vidage maxi Vidage (si <> 45)	mm pouces	2 861 112,6
18	Hauteur de déversement avec bras de manutention et fourches à l'horizontale	mm pouces	1 897,5 74,7
19	Portée au levage maximal avec fourches à l'horizontale	mm pouces	2 094,8 82,5
20	Angle de vidage max par rapport à l'horizontale	gradi rad	45 0,8

*Les valeurs négatives indiquent au-dessous du niveau

966 LOG

Pointe 63"

Fourche à grumes, à claveter **472-1174**

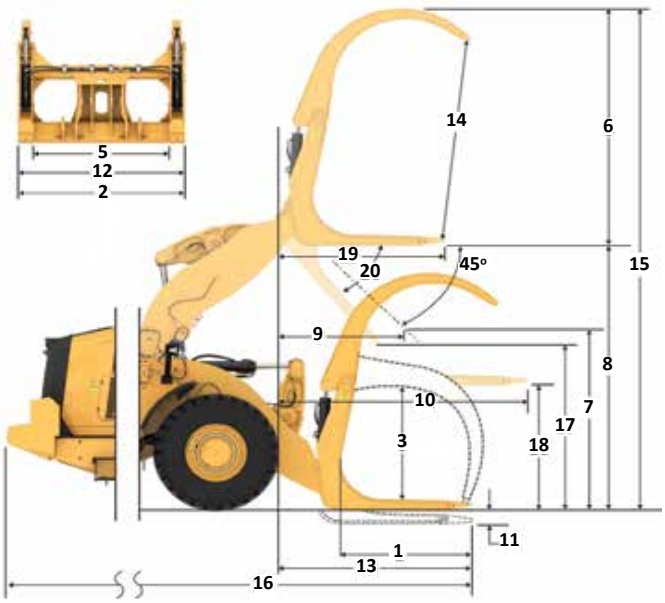

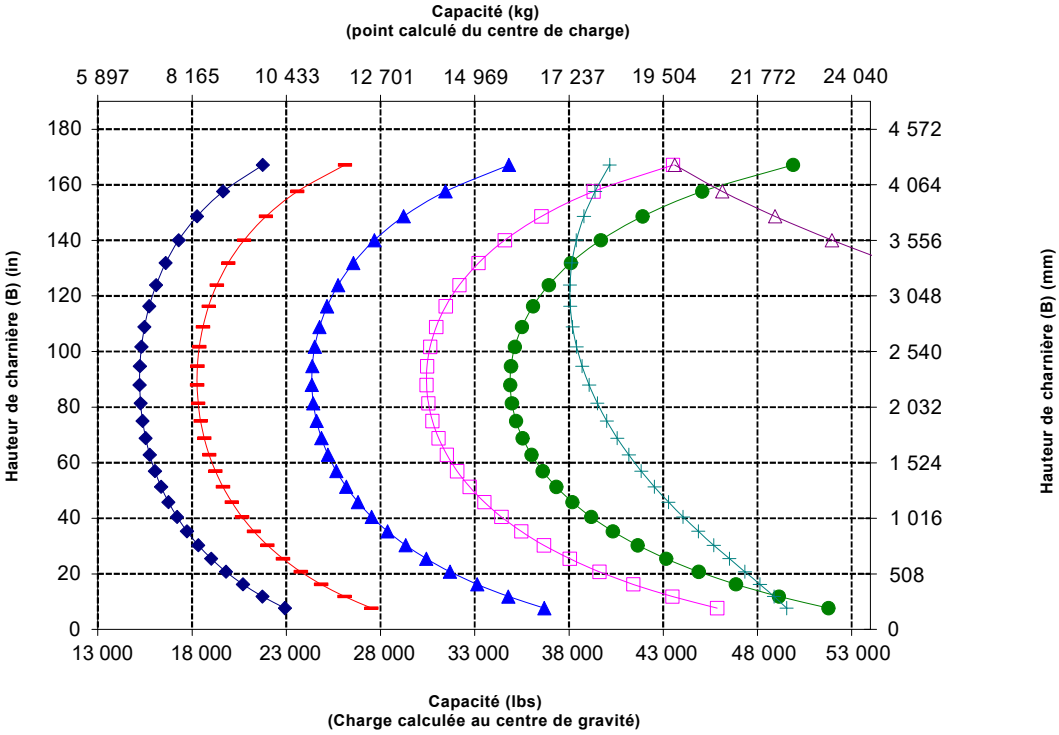

NOTA : Les charges limites d'équilibre statique et le poids en ordre de marche sont basés sur la configuration de chargeuse suivante : pneus Bridgestone VJT L3, climatisation, commande antitangage, blindage du groupe motopropulseur, plein des liquides, réservoir de carburant, liquide de refroidissement, lubrifiants et le poids d'un conducteur

Spécifications et valeurs nominales conformes aux normes suivantes : SAE* J1197, ISO 14397-1, CEN** EN 474-3

La charge utile nominale pour une chargeuse équipée d'une fourche à palettes est déterminée par :
SAE J1197 : 50 % de la charge limite d'équilibre statique au braquage maxi ou de la limite hydraulique
CEN EN 474-3 : 60 % de la charge limite d'équilibre statique au braquage maxi sur terrain accidenté ou de la limite hydraulique
CEN EN 474-3 : 80 % de la charge limite d'équilibre statique au braquage maximal sur terrain ferme et plat ou de la limite hydraulique

*SAE : Society of Automotive Engineers
**CEN : Comité européen de normalisation

Spécifications de la fourche

Spécifications de la fourche

1	Longueur des fourches	mm pouces	1 611 63,4
2	Largeur des fourches	mm pouces	2 500 98,4
	Zone d'extrémité	m2 ft2	1,42 15
3	Hauteur intérieure (concerne uniquement une griffe supérieure double)	mm pouces	1 259 50
4	Ouverture min (concerne uniquement les fourches pour scieries)	mm pouces	S o S o
	Poids en ordre de marche	kg lb	25 114 55 367
5	Distance à l'intérieur des pointes	mm pouces	1 892 74
	Charge limite d'équilibre statique, articulé Fourches à l'horizontale	kg lb	13 562 29 899,3
	Charge limite d'équilibre statique, en ligne Fourches à l'horizontale	kg lb	15 573 34 332,4
6	Hauteur de fourche maximale (avec collier ouvert, le cas échéant)	mm pouces	2 700 106,3
7	Hauteur de déversement au levage max , inclinaison à 45° (si vidage max <> 45)	mm pouces	2 857 112,5
8	Hauteur de déversement au levage maximal, fourches à l'horizontale	mm pouces	3 981 156,7
9	Portée au levage maxi, inclinaison à 45 deg (si vidage max <> 45)	mm pouces	1 410 55,5
10	Portée avec bras de manutention et fourches à l'horizontale	mm pouces	2 962 116,6
11	*Distance entre le sol et le bas de l'outil à hauteur minimale, niveau de l'outil	mm pouces	-69 -2,7
12	Largeur hors griffes	mm pouces	2 414 95
13	Accès au niveau du sol	mm pouces	2 267 89
14	Ouverture max entre les fourches et le collier	mm pouces	2 493 98,1
15	Hauteur hors tout des fourches au levage maximal avec collier ouvert	mm pouces	6 680 263,0
16	Longueur hors tout Des pointes à l'arrière de la machine	mm pouces	9 143 360,0
17	Hauteur de déversement - Levage maximal et vidage maxi Vidage (si <> 45)	mm pouces	2 861 112,6
18	Hauteur de déversement avec bras de manutention et fourches à l'horizontale	mm pouces	1 897,5 74,7
19	Portée au levage maximal avec fourches à l'horizontale	mm pouces	2 094,8 82,5
20	Angle de vidage max par rapport à l'horizontale	gradi rad	45 0,8

*Les valeurs négatives indiquent au-dessous du niveau

966 LOG — **Pointe 63"**

Fourche à grumes, à claveter — **472-4662**

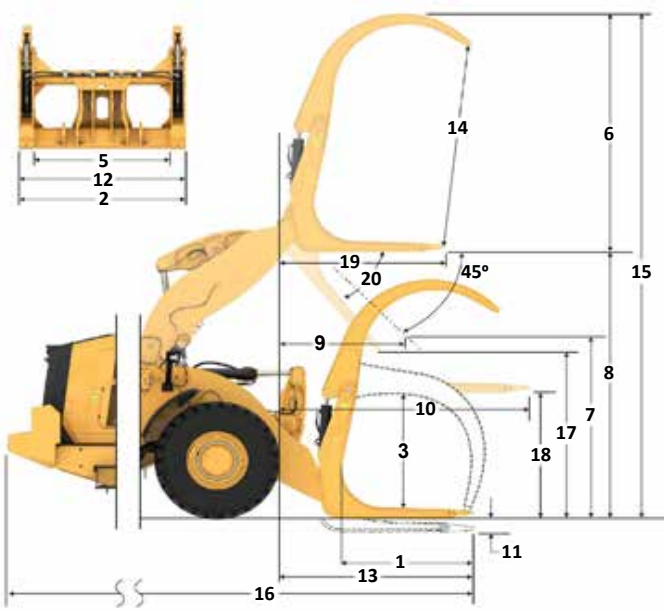

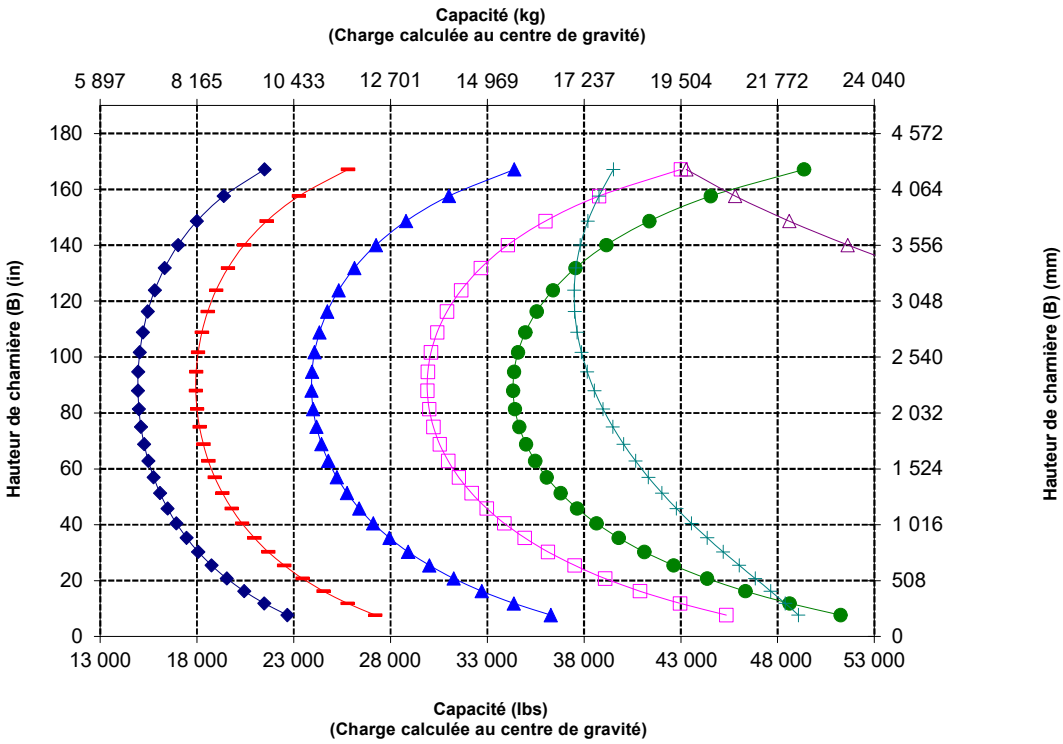

NOTA : Les charges limites d'équilibre statique et le poids en ordre de marche sont basés sur la configuration de chargeuse suivante : pneus Bridgestone VJT L3, climatisation, commande antitangage, blindage du groupe motopropulseur, plein des liquides, réservoir de carburant, liquide de refroidissement, lubrifiants et le poids d'un conducteur

Spécifications et valeurs nominales conformes aux normes suivantes : SAE* J1197, ISO 14397-1, CEN** EN 474-3

La charge nominale pour une chargeuse équipée d'une fourche à palettes est déterminée par :
SAE J1197 : 50 % de la charge limite d'équilibre statique au braquage maximal ou limite hydraulique
CEN EN 474-3 : 60 % de la charge limite d'équilibre statique au braquage maxi sur terrain accidenté ou de la limite hydraulique
CEN EN 474-3 : 80 % de la charge limite d'équilibre statique au braquage maximal sur terrain ferme et plat ou de la limite hydraulique

*SAE : Society of Automotive Engineers
**CEN : Comité européen de normalisation

Spécifications de la Machine d'exploitation forestière 966 XE

Spécifications de la fourche

Spécifications de la fourche

1	Longueur des fourches	mm pouces	1 611 63,4
2	Largeur des fourches	mm pouces	2 508 98,8
	Zone d'extrémité	m2 ft2	1,59 17
3	Hauteur intérieure (concerne uniquement une griffe supérieure double)	mm pouces	0 0
4	Ouverture min (concerne uniquement les fourches pour scieries)	mm pouces	662 26
	Poids en ordre de marche	kg lb	25 144 55 433
5	Distance à l'intérieur des pointes	mm pouces	1 907 75
	Charge limite d'équilibre statique, articulé Fourches à l'horizontale	kg lb	13 212 29 126,4
	Charge limite d'équilibre statique, en ligne Fourches à l'horizontale	kg lb	15 193 33 495,2
6	Hauteur de fourche maximale (avec collier ouvert, le cas échéant)	mm pouces	2 805 110,4
7	Hauteur de déversement au levage max , inclinaison à 45° (si vidage max <> 45)	mm pouces	2 857 112,5
8	Hauteur de déversement au levage maximal, fourches à l'horizontale	mm pouces	3 981 156,7
9	Portée au levage maxi, inclinaison à 45 deg (si vidage max <> 45)	mm pouces	1 410 55,5
10	Portée avec bras de manutention et fourches à l'horizontale	mm pouces	2 962 116,6
11	*Distance entre le sol et le bas de l'outil à hauteur minimale, niveau de l'outil	mm pouces	-69 -2,7
12	Largeur hors griffes	mm pouces	2 413 95
13	Accès au niveau du sol	mm pouces	2 267 89
14	Ouverture max entre les fourches et le collier	mm pouces	2 727 107,4
15	Hauteur hors tout des fourches au levage maximal avec collier ouvert	mm pouces	6 786 267,2
16	Longueur hors tout Des pointes à l'arrière de la machine	mm pouces	9 143 360,0
17	Hauteur de déversement - Levage maximal et vidage maxi Vidage (si <> 45)	mm pouces	2 861 112,6
18	Hauteur de déversement avec bras de manutention et fourches à l'horizontale	mm pouces	1 897,8 74,7
19	Portée au levage maximal avec fourches à l'horizontale	mm pouces	2 095,0 82,5
20	Angle de vidage max par rapport à l'horizontale	gradi rad	45 0,8

*Les valeurs négatives indiquent au-dessous du niveau

966 LOG

Pointe 63"

Fourche pour scieries, à claveter **506-1946**

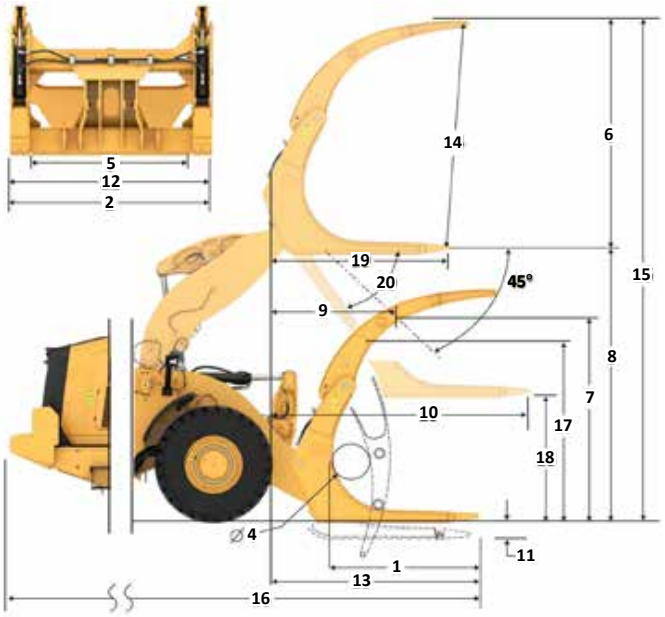

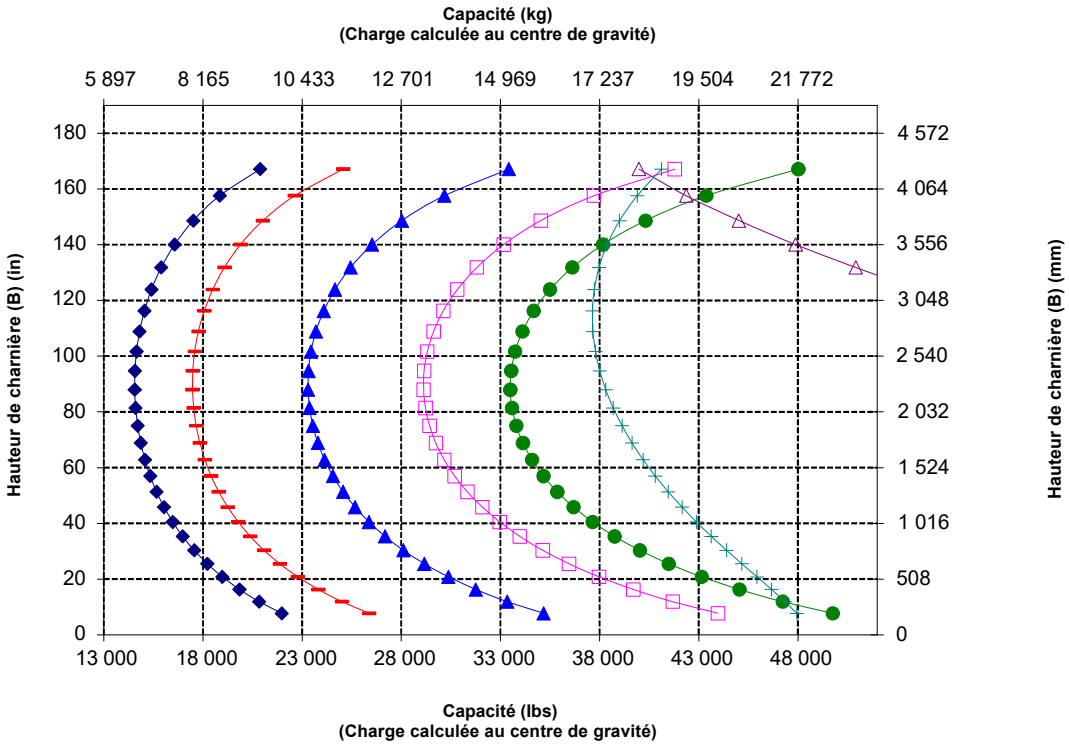

NOTA : Les charges limites d'équilibre statique et le poids en ordre de marche sont basés sur la configuration de chargeuse suivante : pneus Bridgestone VJT L3, climatisation, commande antitangage, blindage du groupe motopropulseur, plein des liquides, réservoir de carburant, liquide de refroidissement, lubrifiants et le poids d'un conducteur

Spécifications et valeurs nominales conformes aux normes suivantes : SAE* J1197, ISO 14397-1, CEN** EN 474-3

La charge utile nominale pour une chargeuse équipée d'une fourche à palettes est déterminée par :
SAE J1197 : 50 % de la charge limite d'équilibre statique au braquage maxi ou de la limite hydraulique
CEN EN 474-3 : 60 % de la charge limite d'équilibre statique au braquage maxi sur terrain accidenté ou de la limite hydraulique
CEN EN 474-3 : 80 % de la charge limite d'équilibre statique au braquage maximal sur terrain ferme et plat ou de la limite hydraulique

*SAE : Society of Automotive Engineers
**CEN : Comité européen de normalisation

Spécifications du bras de manutention

966 LOG

Bras de manutention fusion **6Pos**

Caractéristiques MHA		Rétractée	Prolongation 1	Prolongation 2	Prolongation 3	Prolongation 4	Allongé
Levage max - Portée du crochet (1, 2, 3, 4, 5, 6)	mm	1 823	1 936	2 049	2 162	2 275	2 388
	piedi, pouces	5'11"	6' 4"	6'8"	7'1"	7 ft 5 in	7'10"
Levage max - Hauteur du crochet (7, 8, 9, 10, 11, 12)	mm	7 218	7 501	7 784	8 067	8 350	8 633
	piedi, pouces	23'8"	24'7"	25'6"	26'5"	27'4"	28'3"
Niveau - Portée du crochet (13, 14, 15, 16, 17, 18)	mm	4 553	4 858	5 162	5 467	5 772	6 077
	piedi, pouces	14'11"	15'11"	16'11"	17'11"	18'11"	19'11"
Niveau - Hauteur du crochet (19)	mm	1 937	1 937	1 937	1 937	1 937	1 937
	piedi, pouces	6'42"	6'42"	6'42"	6'4,2"	6'4,2"	6'4,2"
Levage min - Portée du crochet (20, 21, 22, 23, 24, 25)	mm	1 720	1 852	1 983	2 114	2 245	2 377
	piedi, pouces	5'7"	6'0"	6'6"	6'11"	7'4"	7'9"
Levage min - Hauteur du crochet (26, 27, 28, 29, 30, 31)	mm	(2 871)	(3 146)	(3 421)	(3 696)	(3 971)	(4 246)
	piedi, pouces	-9'6"	-10'8"	-11'9"	-12'10"	-13'11"	-13'0"
Charge limite d'équilibre statique, en ligne	kg	9 131	8 641	8 200	7 801	7 438	7 107
	lb	20 125	19 045	18 073	17 193	16 394	15 663
Charge d'équilibre statique, articulé	kg	8 060	7 627	7 237	6 885	6 564	6 271
	lb	17 765	16 810	15 951	15 174	14 467	13 821
Poids en ordre de marche	kg	23 488	23 488	23 488	23 488	23 488	23 488
	lb	51 767	51 767	51 767	51 767	51 767	51 767

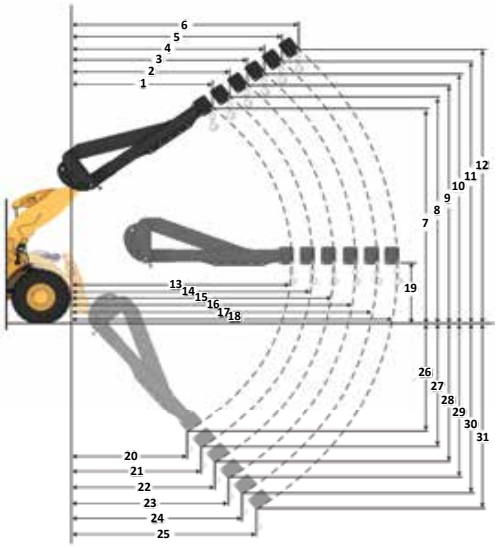

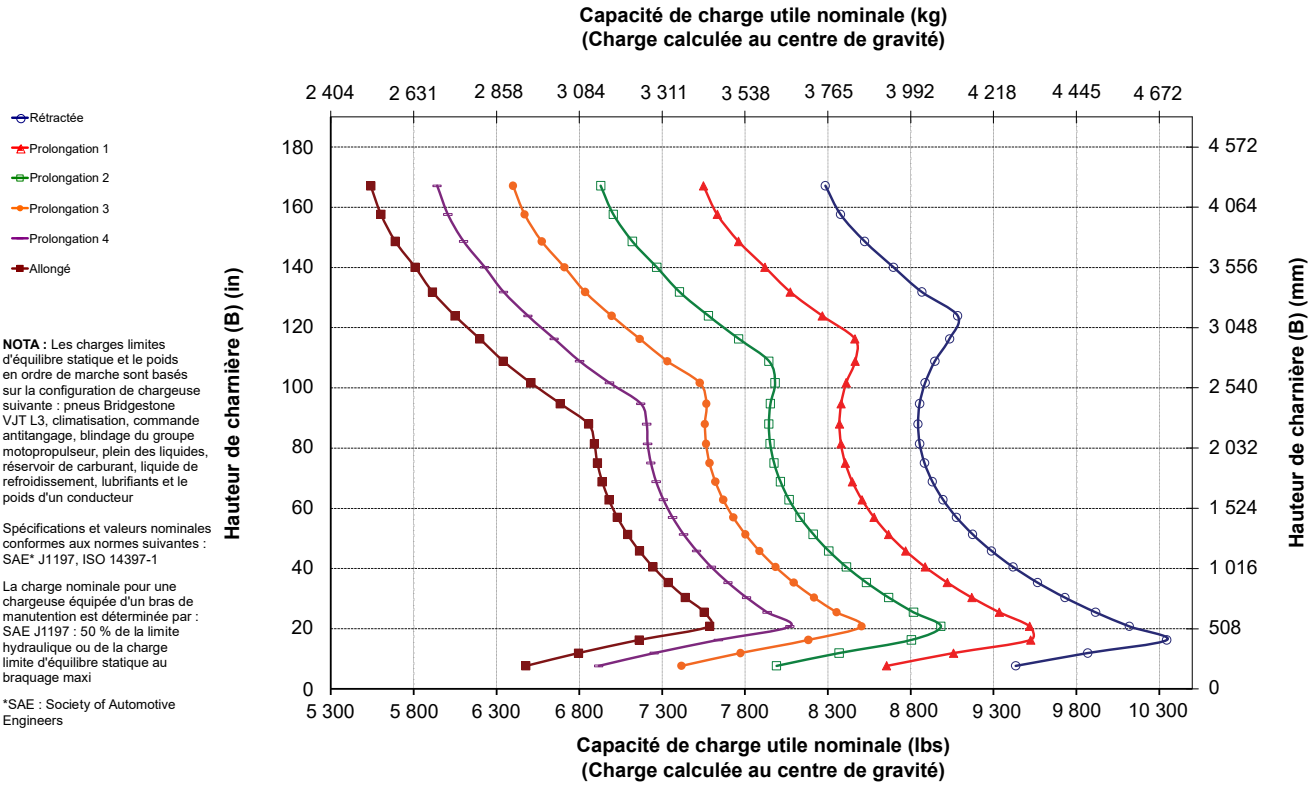

NOTA : Les charges limites d'équilibre statique et le poids en ordre de marche sont basés sur la configuration de chargeuse suivante : pneus Bridgestone VJT L3, climatisation, commande antitangage, blindage du groupe motopropulseur, plein des liquides, réservoir de carburant, liquide de refroidissement, lubrifiants et le poids d'un conducteur

Spécifications et valeurs nominales conformes aux normes suivantes : SAE* J1197, ISO 14397-1

La charge nominale pour une chargeuse équipée d'un bras de manutention est déterminée par : SAE J1197 : 50 % de la limite hydraulique ou de la charge limite d'équilibre statique au braquage maxi

*SAE : Society of Automotive Engineers

avec ensemble résistant à la corrosion

966 XE

La Chargeuse sur pneus 966 XE Cat avec l'ensemble résistant à la corrosion représente une réelle valeur ajoutée pour la protection de votre investissement. Grâce à un traitement en usine unique dans l'industrie, tous les constituants de la machine susceptibles d'être affectés par des matériaux corrosifs bénéficient d'une meilleure protection. Il est conçu pour améliorer la fiabilité et la longévité des composants dans les environnements particulièrement corrosifs tels que les usines d'engrais, l'industrie chimique, l'agriculture, les ports en eau salée, etc.

Fiabilité éprouvée

- Le Moteur C9.3B Cat offre une forte puissance volumique avec une combinaison de circuits électroniques, de carburant et d'air qui ont fait leurs preuves.
- Il est doté d'un système de régénération automatique Cat, d'un module d'émissions propres Cat (CEM, Clean Emissions Module) avec filtre à particules diesel (DPF, Diesel Particulate Filter) et réservoir et pompe de liquide d'échappement diesel (DEF, Diesel Exhaust Fluid).
- Il dispose d'une pompe électrique d'amorçage de carburant, d'un séparateur eau/carburant et d'un filtre à carburant secondaire.
- La conception rigoureuse des composants et les résultats des processus de validation des machines se traduisent par une fiabilité et une disponibilité sans précédent.

Longue durée de vie

- L'ensemble résistant à la corrosion comprend une protection de silicone appliquée sur toutes les bornes électriques : alternateur, démarreur, câble de masse du moteur et câbles de batterie pour optimiser la durée de vie des composants.
- Les connecteurs électriques exposés sont traités à l'aide d'une gaine thermorétractable.
- Un alternateur extra-robuste sans balai est utilisé pour une durée de vie accrue.
- Protection de peinture en option deux fois plus épaisse que les peintures standard. Des couches d'apprêt supplémentaires sont appliquées avant la finition en polyuréthane finale.
- Les essieux extra-robustes sont conçus pour supporter des applications extrêmes.

Rendement énergétique et productivité supérieures

- Jusqu'à 35 % d'augmentation du rendement énergétique par rapport au modèle Cat précédent.
- L'intégration en profondeur de la transmission à vitesse variable en continu Cat, du moteur, des circuits hydrauliques et de refroidissement permet d'améliorer considérablement le rendement énergétique et le rendement de la machine.
- L'élimination du convertisseur de couple offre la capacité de contrôler le régime moteur et la vitesse machine de manière indépendant, ce qui permet une optimisation de l'excavation, un contrôle étroit et une utilisation simple.
- La réduction du régime nominal du moteur diminue l'usure des pièces et les niveaux sonores.

Caractéristiques de sécurité

- La caméra de recul accroît la visibilité à l'arrière de la machine pour vous permettre de travailler en toute sécurité et en toute confiance.
- La cabine est accessible par une large porte, une ouverture de porte à distance disponible en option et des marches en forme d'escalier qui assurent une stabilité à toute épreuve.
- Le pare-brise s'étendant du plancher au plafond, les grands rétroviseurs avec rétroviseurs anti-angle mort intégrés et la caméra arrière confèrent une excellente visibilité panoramique.

Temps et coûts d'entretien réduits

- Les intervalles prolongés de vidange des fluides et de remplacement des filtres réduisent les coûts d'entretien de 20 %.
- Le dépistage des pannes à distance peut connecter la machine au service d'entretien du concessionnaire pour vous permettre de diagnostiquer rapidement les problèmes et reprendre le travail.
- Les mises à jour à distance surveillent vos activités afin de s'assurer que le logiciel de votre machine est à jour et assure des performances optimales.
- L'application Cat vous aide à gérer l'emplacement, les heures d'activité et la planification de l'entretien de votre parc. Elle vous avertit également s'il est nécessaire de procéder à un entretien et vous permet de demander de l'aide à votre concessionnaire Cat local.
- Le capot monobloc inclinable offre un accès rapide et facile au compartiment moteur.

Travaillez confortablement dans la toute nouvelle cabine

- Le préfiltre de cabine motorisé en option filtre l'air entrant et pressurise la cabine.
- Siège et suspension facilement réglables de nouvelle génération pour un meilleur confort du conducteur. Il est disponible avec trois niveaux d'équipement et peut être équipé d'un harnais à 4 points.
- Le nouveau tableau de bord et le ou les écrans tactiles haute résolution à l'intérieur de la cabine sont faciles à utiliser, intuitifs et conviviaux.
- L'insonorisation, les joints et les supports de cabine visqueux réduisent le bruit et les vibrations pour offrir un environnement de travail plus calme.
- Le circuit de direction par manipulateur électrohydraulique monté sur le siège offre une très grande précision et diminue la fatigue du conducteur, pour un maximum de confort et de précision.

Équipements résistant à la corrosion du 966 XE

1. Protection silicium appliquée à toutes les bornes électriques
2. Caine thermorétractable sur connecteurs électriques exposés
3. Capsules à vapeur Zerust dans les composants électriques
4. Points de graissage sur les axes d'articulation du capot
5. Ensemble refroidissement résistant à la corrosion en option : noyaux de refroidissement à revêtement E-coat, verrouillages extra-robustes et charnières graissables
6. Protection du circuit hydraulique en option incluant un joint en silicone et un tube thermorétractable sur les raccords

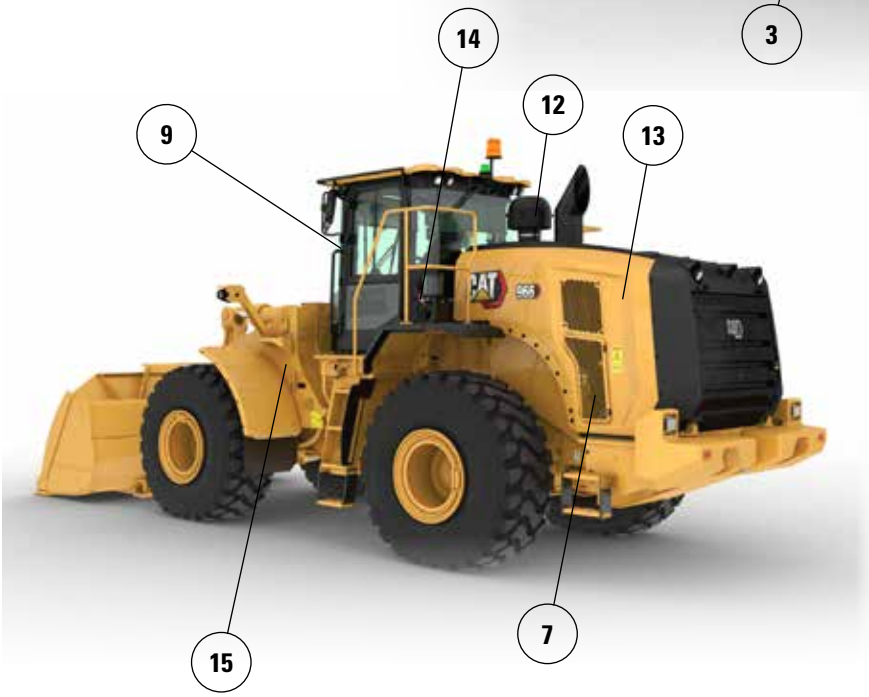

7. Alternateur sans balai extra-robuste
8. Coupe-batterie étanche
9. Points de graissage sur les charnières de cabine
10. Finitions de peinture supplémentaires. Des couches d'apprêt supplémentaires sont appliquées avant la finition en polyuréthane finale
11. Laque protectrice appliquée aux composants sous le capot
12. Préfiltre à turbine en option
13. Ventilateur à pas variable en option
14. Système de lubrification automatique en option
15. Couvercle de remplissage transmission anti-corrosion

Nota : Pour les données de rendement de la machine, se référer à la page 7.

Pour tout renseignement complémentaire sur les produits Cat, les services proposés par nos concessionnaires et nos solutions par secteur d'activité, rendez-vous sur le site **www.cat.com.**

Documents et spécifications susceptibles de modifications sans préavis. Les machines représentées sur les photos peuvent comporter des équipements supplémentaires. Pour connaître les options disponibles, veuillez vous adresser à votre concessionnaire Cat.

© 2025 Caterpillar. Tous droits réservés. CAT, CATERPILLAR, LET'S DO THE WORK, leurs logos respectifs, Product Link, Fusion, la couleur « Caterpillar Corporate Yellow », les habillages commerciaux « Power Edge » et « Modern Hex » Cat, ainsi que l'identité visuelle de l'entreprise et des produits qui figurent dans le présent document, sont des marques déposées de Caterpillar qui ne peuvent pas être utilisées sans autorisation.

AFXQ3858-01 (1-2025)
Remplace AFXQ3858-00
Numéro de version : 14B
(N Am, Europe, Aus-NZ,
Türkiye, Chile, Colombia)