966 XE

Pala gommata

Caratteristiche tecniche

Non tutte le attrezzature sono disponibili in tutte le aree. Rivolgetevi al vostro dealer Cat® per le configurazioni specifiche disponibili nella vostra regione.

Sommario

Caratteristiche tecniche 2

Motore 2
Capacità benna 2
Pesi 2
Specifiche operative 2
Trasmissione 2
Impianto idraulico 3
Freni 3
Assali 3
Capacità di rifornimento di servizio 3
Cabina 3
Rumorosità 3
Impianto di climatizzazione 3
Dimensioni 4
Opzioni pneumatici 5
Guida di selezione e fattori di riempimento della benna 7
Specifiche operative – Benne 13
Caratteristiche tecniche della forca 45
Caratteristiche tecniche del braccio per movimentazione materiali 59
Attrezzatura standard e a richiesta 60

Dichiarazione ambientale del modello 966 XE 62

Configurazione del movimentatore di scarti e rifiuti 966 XE 63

Caratteristiche e vantaggi chiave 63
Caratteristiche del movimentatore di rifiuti e di materiali di scarto 966 64
Opzioni pneumatici 65
Specifiche operative – Benne 66

Configurazione della macchina per la silvicoltura 966 XE 76

Caratteristiche e vantaggi chiave 76
Caratteristiche della macchina per la silvicoltura 966 77
Opzioni pneumatici 78
Specifiche operative – Benne 79
Caratteristiche tecniche della forca 80
Caratteristiche tecniche del braccio per movimentazione materiali 109

Configurazione della macchina resistente alla corrosione 966 XE 110

Caratteristiche e vantaggi chiave 110
Caratteristiche della macchina resistente alla corrosione 966 111

Pala gommata 966 XE Caratteristiche tecniche

Motore

Modello motore	Cat® C9.3B	
Potenza del motore a 1.600 giri/min – ISO 14396:2002	239 kW 325 hp (metric)	321 hp
Potenza lorda a 1.600 giri/min – SAE J1995:2014	242 kW 329 hp (metric)	325 hp
Potenza netta a 1.600 giri/min – ISO 9249:2007, SAE J1349:2011	222 kW 302 hp (metric)	298 hp
Coppia del motore a 1.200 giri/min – ISO 14396:2002	1.781 N·m	1.313 lbf-ft
Coppia lorda a 1.200 giri/min – SAE J1995:2014	1.799 N·m	1.327 lbf-ft
Coppia netta a 1.200 giri/min – ISO 9249:2007, SAE J1349:2011	1.662 N·m	1.226 lbf-ft
Foro	115 mm	
Corsa	149 mm	
Cilindrata	9,3 L	

- Il motore Cat è conforme agli standard sulle emissioni U.S. EPA Tier 4 Final, EU Stage V, Korea Stage V e Giappone 2014.
- La potenza netta indicata è quella disponibile al volano con motore dotato di ventola, alternatore, filtro dell'aria e post-trattamento.
- I motori diesel Cat richiedono l'utilizzo esclusivo di combustibili ULSD (diesel a bassissimo tenore di zolfo, massimo 15 ppm) o ULSD miscelati ai seguenti combustibili a bassa intensità di carbonio** fino a:
  - Biodiesel fino al 20% (FAME, fatty acid methyl ester)*
  - Combustibili 100% rinnovabili diesel, HVO (hydrotreated vegetable oil, olio vegetale idrotrattato) e GTL (gas-liquido)

  Fare riferimento alle linee guida per una corretta applicazione.
  Per dettagli, rivolgetevi al vostro dealer Cat o consultate le "Raccomandazioni Caterpillar sui liquidi della macchina" (SLBU6250).
  - * I motori privi di dispositivi post-trattamento possono utilizzare miscele superiori, compreso il biodiesel fino al 100%.
  - ** Le emissioni di gas serra dal tubo di scarico dei combustibili a intensità di carbonio più bassa sono essenzialmente uguali ai combustibili tradizionali.

Capacità benna

Campo della benna	2,8-11,9 m³	3,75-15,5 yd³

Peso

Peso operativo	23.196 kg	51.124 lb

- Peso basato su una configurazione della macchina con pneumatici radiali Bridgestone 26.5R25 VJT L3, serbatoi pieni, operatore, contrappeso standard, controllo dell'assetto, avviamento a freddo, parafanghi basculanti, Product Link™, assali posteriori aperti/con differenziale manuale anteriore, protezione trasmissione, sterzo secondario, insonorizzazione e una benna per uso generale da 4,2 m³ (5,5 yd³) con BOCE.

Specifiche operative

Carico di ribaltamento statico – Massima sterzata		
Angolo massimo di articolazione (Massima sterzata)	37°	
Con flessione dello pneumatico	14.849 kg	32.727 lb
Senza flessione dello pneumatico	15.981 kg	35.224 lb
Forza di strappo	174 kN	38.999 lbf

- Per una configurazione della macchina come definita alla voce "Peso".
- Piena conformità allo standard ISO 14397-1:2007, sezioni da 1 a 6, che richiede una verifica del 2% tra i calcoli e le prove.

Trasmissione

Marcia avanti 1	6,9 km/h	4,3 mph
Marcia avanti 2	13,0 km/h	8,0 mph
Marcia avanti 3	22,7 km/h	14,1 mph
Marcia avanti 4	39,5 km/h	24,5 mph
Retromarcia 1	6,9 km/h	4,3 mph
Retromarcia 2	13,0 km/h	8,0 mph
Retromarcia 3	28,8 km/h	17,9 mph
Retromarcia 4	N/A	N/A

- Massima velocità di marcia su veicoli standard con benna vuota e pneumatici L3 standard con raggio di rotolamento di 849 mm (33").

Impianto idraulico

Tipo di pompa dell'attrezzatura	Pistone a cilindrata variabile, load sensing	
Sistema attrezzo:		
Resa massima della pompa (1.400 giri/min)	348 L/min	92 gal/min
Pressione di funzionamento massima	31.000 kPa	4.496 psi
Portata massima della 3ª funzione opzionale all'attrezzatura	240 L/min	63 gal/min
Pressione massima della 3ª funzione opzionale all'attrezzatura	20.684 kPa	3.000 psi
Portata massima della 4ª funzione opzionale all'attrezzatura	240 L/min	63 gal/min
Pressione massima della 4ª funzione opzionale all'attrezzatura	20.684 kPa	3.000 psi
Tempo di ciclo idraulico con carico utile nominale:		
Sollevamento dalla posizione di trasporto	5,5 sec	
Scarico, al massimo sollevamento	1,4 sec	
Abbassamento, svuotamento, flottaggio in basso	2,6 sec	
Totale	9,5 sec	

Freni

Freni	I freni sono conformi allo standard ISO 3450:2011

Assali

Pale frontali	Fisso
Posteriore	Oscillazione, ±13°

Capacità di rifornimento di servizio

Serbatoio del combustibile	303 L	80,1 gal
Serbatoio DEF	26 L	6,9 gal
Sistema di raffreddamento	66 L	17,4 gal
Basamento	23 L	6,1 gal
Trasmissione	63 L	16,6 gal
Differenziali e riduttori finali – anteriori	57 L	15,1 gal
Differenziali e riduttori finali – posteriori	57 L	15,1 gal
Serbatoio idraulico	114 L	30,1 gal

Cabina

Struttura ROPS/FOPS	Le strutture ROPS/FOPS sono conformi agli standard ISO 3471:2008 e ISO 3449:2005 livello II

Prestazioni acustiche

Livello della pressione sonora sull'operatore (ISO 6396:2008)	67 dB(A)
Livello di potenza sonora esterna (ISO 6395:2008)	107 dB(A)
Livello della pressione sonora sull'operatore (ISO 6396:2008)*	67 dB(A)
Livello di potenza sonora esterna (ISO 6395:2008)**	105 dB(A)

*Inclusi i paesi che adottano le direttive UE e UK
**Direttiva UE sul rumore 2000/14/CE e UK Noise Regulation 2001 N. 1701

Impianto di climatizzazione

- L'impianto di climatizzazione su questa macchina contiene gas refrigerante fluorurato a effetto serra R134a (potenziale di riscaldamento globale = 1.430). L'impianto contiene 1,6 kg (3,5 lb) di refrigerante che ha un contenuto di CO_2 equivalente a 2,288 tonnellate metriche (2,522 tonnellate).

Pala gommata 966 XE Caratteristiche tecniche

Dimensioni

Tutte le dimensioni sono indicative.

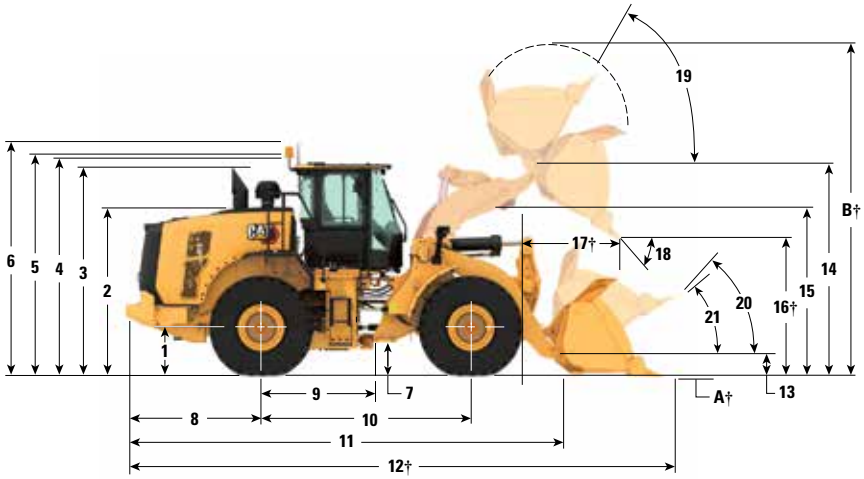

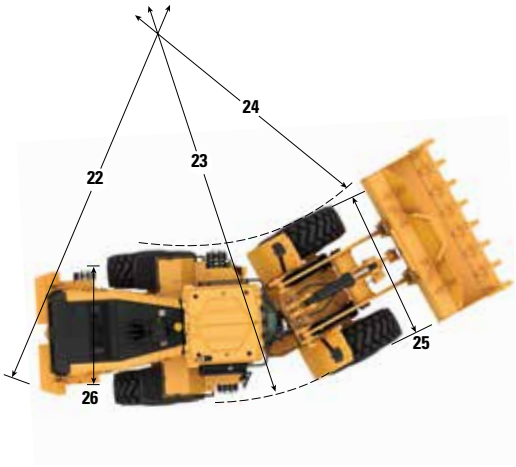

		Braccio normale		Braccio lungo	
1	Altezza al centro dell'assale	809 mm	2'7"	809 mm	2'7"
2	Altezza alla sommità del cofano	2.850 mm	9'5"	2.850 mm	9'5"
3	Altezza alla sommità del tubo di scarico	3.531 mm	11'8"	3.531 mm	11'8"
4	Altezza alla sommità della struttura ROPS	3.593 mm	11'10"	3.593 mm	11'10"
5	Altezza alla sommità dell'antenna del Product Link™	3.607 mm	11'11"	3.607 mm	11'11"
6	Altezza alla sommità del faro rotante	3.871 mm	12'9"	3.871 mm	12'9"
7	Distanza libera da terra	424 mm	1'4"	424 mm	1'4"
8	Distanza dal centro dell'assale posteriore al contrappeso	2.290 mm	7'7"	2.458 mm	8'1"
9	Distanza dal centro ruota posteriore all'attacco	1.775 mm	5'10"	1.775 mm	5'10"
10	Passo	3.550 mm	11'8"	3.550 mm	11'8"
11	Lunghezza totale (senza benna)	7.399 mm	24'4"	8.069 mm	26'6"
12	Lunghezza di spedizione (con benna abbassata a terra)*†	8.851 mm	29'1"	9.521 mm	31'3"
13	Altezza perno d'incernieramento all'altezza di trasporto	635 mm	2'0"	782 mm	2'6"
14	Altezza perno d'incernieramento alla massima altezza di sollevamento	4.245 mm	13'11"	4.804 mm	15'9"
15	Gioco del braccio di sollevamento alla massima altezza di sollevamento	3.687 mm	12'1"	4.183 mm	13'8"
16	Gioco di scarico alla massima altezza di sollevamento e scarico a 45 gradi*†	3.001 mm	9'10"	3.560 mm	11'8"
17	Sbraccio alla massima altezza di sollevamento e scarico a 45 gradi*†	1.350 mm	4'5"	1.326 mm	4'4"
18	Angolo di scarico alla massima altezza di sollevamento e scarico (in arresto)*	49°		48°	
19	Angolo di richiamo alla massima altezza di sollevamento*	62°		71°	
20	Angolo di richiamo all'altezza di trasporto*	50°		49°	
21	Angolo di richiamo al suolo*	39°		37°	
22	Diametro di sterzata sul contrappeso	13.588 mm	44'7"	13.608 mm	44'8"
23	Diametro di sterzata sulla parte esterna degli pneumatici	13.621 mm	44'9"	13.621 mm	44'9"
24	Diametro di sterzata sulla parte interna degli pneumatici	7.598 mm	25'0"	7.598 mm	25'0"
25	Larghezza agli pneumatici (a vuoto)	2.978 mm	9'10"	2.978 mm	9'10"
	Larghezza agli pneumatici (a pieno carico)	3.012 mm	9'11"	3.012 mm	9'11"
26	Carreggiata	2.230 mm	7'3"	2.230 mm	7'3"

†Le dimensioni sono elencate nelle tabelle delle specifiche operative.

Tutte le altezze e le dimensioni connesse agli pneumatici sono indicate prendendo come riferimento pneumatici radiali Bridgestone 26.5R25 VJT L3 (vedere la tabella degli pneumatici opzionali per altri pneumatici). Le dimensioni di "Larghezza agli pneumatici" si intendono oltre la flessione dello pneumatico e comprendono l'espansione.

*Tutte le dimensioni sono indicative e si basano sulla macchina dotata di benna per uso generale da 4,2 m^3 (5,5 yd^3) con BOCE. (consultare le specifiche operative per altre benne)

Opzioni pneumatici

Marca pneumatici	BRIDGESTONE	BRIDGESTONE	BRIDGESTONE	BRIDGESTONE	BRIDGESTONE	BRIDGESTONE
Dimensione pneumatici	**26.5R25**	**26.5R25**	**26.5R25**	**26.5-25**	**26.5-25**	**775/65R29**
Tipo di battistrada	**L3**	**L4**	**L5**	**L3**	**L4**	**L3**
Profilo del battistrada	**VJT**	**VSNT**	**VSDL**	**VL2**	**RLS**	**VTS**
Resistenza dell'alloggiamento	*	*	*	**20PR**	**26PR**	*
Larghezza agli pneumatici – massima (a vuoto)*	2.978 mm 9'10"	2.960 mm 9'9"	2.959 mm 9'9"	2.937 mm 9'8"	2.942 mm 9'8"	3.046 mm 10'0"
Larghezza agli pneumatici – massima (carico)*	3.012 mm 9'11"	2.991 mm 9'10"	2.983 mm 9'10"	2.948 mm 9'9"	2.960 mm 9'9"	3.070 mm 10'1"
Variazione nelle dimensioni verticali (media del lato anteriore e posteriore)		26 mm 1"	43 mm 1,7"	-4 mm -0,1"	38 mm 1,5"	11 mm 0,4"
Variazione nello sbraccio orizzontale		-21 mm -0,8"	-26 mm -1"	0 mm 0"	-24 mm -0,9"	-1 mm 0"
Variazione nel diametro di sterzata sulla parte esterna degli pneumatici		-21 mm -0,8"	-29 mm -1,1"	-63 mm -2,5"	-52 mm -2"	58 mm 2,3"
Variazione nel diametro di sterzata sulla parte interna degli pneumatici		21 mm 0,8"	29 mm 1,1"	63 mm 2,5"	52 mm 2"	-58 mm -2,3"
Variazione nel peso operativo (senza zavorra)		460 kg 1.014 lb	972 kg 2.143 lb	-364 kg -803 lb	112 kg 247 lb	692 kg 1.525 lb
Variazione del carico di ribaltamento statico – Telaio in linea		334 kg 735 lb	705 kg 1.554 lb	-264 kg -582 lb	81 kg 179 lb	501 kg 1.106 lb
Variazione del carico di ribaltamento statico – Telaio articolato		297 kg 654 lb	627 kg 1.382 lb	-235 kg -518 lb	72 kg 159 lb	446 kg 984 lb
Angolo di oscillazione assale posteriore	±13°	±13°	±8°	±13°	±13°	±8°
Escursione massima ruota singola	502 mm 1'8"	502 mm 1'8"	310 mm 1'1"	502 mm 1'8"	502 mm 1'8"	310 mm 1'1"
Marca pneumatici	**MICHELIN**	**MICHELIN**	**MICHELIN**	**MAXAM**	**MAXAM**	**MAXAM**
Dimensione pneumatici	**26.5R25**	**26.5R25**	**775/65R29**	**26.5R25**	**26.5R25**	**775/65R29**
Tipo di battistrada	**L3**	**L5**	**L3**	**L3**	**L5**	**L3**
Profilo del battistrada	**XHA2**	**XLDD2**	**XHA2**	**MS302**	**MS503**	**MS302**
Resistenza dell'alloggiamento	**	*	*	**	**	**
Larghezza agli pneumatici – massima (a vuoto)*	2.986 mm 9'10"	2.970 mm 9'9"	3.019 mm 9'11"	2.972 mm 9'9"	2.960 mm 9'9"	3.038 mm 10'0"
Larghezza agli pneumatici – massima (carico)*	3.016 mm 9'11"	3.005 mm 9'11"	3.049 mm 10'1"	2.947 mm 9'9"	2.986 mm 9'10"	3.063 mm 10'1"
Variazione nelle dimensioni verticali (media del lato anteriore e posteriore)	-11 mm -0,4"	39 mm 1,5"	4 mm 0,1"	14 mm 0,5"	47 mm 1,9"	38 mm 1,5"
Variazione nello sbraccio orizzontale	3 mm 0,1"	-31 mm -1,2"	2 mm 0,1"	-7 mm -0,3"	-28 mm -1,1"	-23 mm -0,9"
Variazione nel diametro di sterzata sulla parte esterna degli pneumatici	5 mm 0,2"	-7 mm -0,3"	38 mm 1,5"	-65 mm -2,6"	-26 mm -1"	52 mm 2"
Variazione nel diametro di sterzata sulla parte interna degli pneumatici	-5 mm -0,2"	7 mm 0,3"	-38 mm -1,5"	65 mm 2,6"	26 mm 1"	-52 mm -2"
Variazione nel peso operativo (senza zavorra)	-164 kg -362 lb	552 kg 1.217 lb	504 kg 1.110 lb	-16 kg -35 lb	692 kg 1.526 lb	684 kg 1.507 lb
Variazione del carico di ribaltamento statico – Telaio in linea	-119 kg -262 lb	400 kg 882 lb	365 kg 805 lb	-12 kg -26 lb	502 kg 1.106 lb	496 kg 1.093 lb
Variazione del carico di ribaltamento statico – Telaio articolato	-106 kg -233 lb	356 kg 785 lb	325 kg 716 lb	-10 kg -23 lb	446 kg 984 lb	441 kg 972 lb
Angolo di oscillazione assale posteriore	±13°	±8°	±8°	±13°	±8°	±8°
Escursione massima ruota singola	502 mm 1'8"	310 mm 1'1"	310 mm 1'1"	502 mm 1'8"	310 mm 1'1"	310 mm 1'1"

*Larghezza oltre la flessione dello pneumatico, espansione compresa.

Opzioni pneumatici

Marca pneumatici	TRIANGLE	TRIANGLE	GOODYEAR	GOODYEAR	GOODYEAR
Dimensione pneumatici	**26.5R25**	**26.5-25**	**26.5R25**	**26.5R25**	**26.5R25**
Tipo di battistrada	**L3**	**L3**	**L3**	**L4**	**L5**
Profilo del battistrada	**TB516**	**TL612**	**RT3B**	**GP4D**	**RT5D**
Resistenza dell'alloggiamento	**	**20PR**	**	**	**
Larghezza agli pneumatici – massima (a vuoto)*	2.969 mm 9'9"	2.948 mm 9'9"	2.979 mm 9'10"	2.985 mm 9'10"	2.982 mm 9'10"
Larghezza agli pneumatici – massima (carico)*	2.991 mm 9'10"	2.958 mm 9'9"	2.994 mm 9'10"	3.033 mm 10'0"	3.013 mm 9'11"
Variazione nelle dimensioni verticali (media del lato anteriore e posteriore)	14 mm 0,5"	17 mm 0,7	20 mm 0,8"	5 mm 0,2"	41 mm 1,6"
Variazione nello sbraccio orizzontale	-6 mm -0,2"	-2 mm -0,1"	-2 mm -0,1"	-5 mm -0,2"	-26 mm -1"
Variazione nel diametro di sterzata sulla parte esterna degli pneumatici	-21 mm -0,8"	-54 mm -2,1"	-17 mm -0,7"	22 mm 0,8"	1 mm 0"
Variazione nel diametro di sterzata sulla parte interna degli pneumatici	21 mm 0,8"	54 mm 2,1"	17 mm 0,7	-22 mm -0,8"	-1 mm 0"
Variazione nel peso operativo (senza zavorra)	-64 kg -141 lb	-372 kg -820 lb	276 kg 609 lb	272 kg 600 lb	988 kg 2.179 lb
Variazione del carico di ribaltamento statico – Telaio in linea	-46 kg -102 lb	-270 kg -595 lb	200 kg 441 lb	197 kg 435 lb	716 kg 1.579 lb
Variazione del carico di ribaltamento statico – Telaio articolato	-41 kg -91 lb	-240 kg -529 lb	178 kg 393 lb	175 kg 387 lb	637 kg 1.405 lb
Angolo di oscillazione assale posteriore	±13°	±13°	±13°	±13°	±8°
Escursione massima ruota singola	502 mm 1'8"	502 mm 1'8"	502 mm 1'8"	502 mm 1'8"	310 mm 1'1"

Marca pneumatici	GOODYEAR	GOODYEAR	BRAWLER HPS SPIANATI	BRAWLER HPS A TRAZIONE
Dimensione pneumatici	**26.5R25**	**775/65R29**	**26.5R25**	**26.5R25**
Tipo di battistrada	**L5**	**L4**	**N/A**	**N/A**
Profilo del battistrada	**RL5K**	**GP4D**	**Liscio**	**Trazione**
Resistenza dell'alloggiamento	**	**	**N/A**	**N/A**
Larghezza agli pneumatici – massima (a vuoto)*	3.046 mm 10'0"	3.072 mm 10'1"	2.959 mm 9'9"	2.959 mm 9'9"
Larghezza agli pneumatici – massima (carico)*	3.171 mm 10'5"	3.118 mm 10'3"	2.968 mm 9'9"	2.968 mm 9'9"
Variazione nelle dimensioni verticali (media del lato anteriore e posteriore)	45 mm 1,8"	13 mm 0,5"	37 mm 1,5"	34 mm 1,3"
Variazione nello sbraccio orizzontale	-23 mm -0,9"	-6 mm -0,2"	11 mm 0,4"	11 mm 0,4"
Variazione nel diametro di sterzata sulla parte esterna degli pneumatici	160 mm 6.3"	107 mm 4,2"	-44 mm -1,7"	-44 mm -1,7"
Variazione nel diametro di sterzata sulla parte interna degli pneumatici	-160 mm -6,3"	-107 mm -4,2"	44 mm 1,7"	44 mm 1,7"
Variazione nel peso operativo (senza zavorra)	896 kg 1.976 lb	720 kg 1.587 lb	4.300 kg 9.482 lb	4.076 kg 8.988 lb
Variazione del carico di ribaltamento statico - Telaio in linea	650 kg 1.432 lb	522 kg 1.150 lb	3.118 kg 6.874 lb	2.955 kg 6.516 lb
Variazione del carico di ribaltamento statico – Telaio articolato	578 kg 1.274 lb	464 kg 1.023 lb	2.774 kg 6.116 lb	2.629 kg 5.797 lb
Angolo di oscillazione assale posteriore	±8°	±8°	±8°	±8°
Escursione massima ruota singola	310 mm 1'1"	310 mm 1'1"	310 mm 1'1"	310 mm 1'1"

*Larghezza oltre la flessione dello pneumatico, espansione compresa.

Guida di selezione e fattori di riempimento della benna

La benna deve essere selezionata in base alla densità del materiale e al fattore di riempimento previsto. Le benne Cat serie Performance con pianale più lungo, apertura più ampia, angolo di richiamo maggiore, profili laterali curvi e protezione antiversamento integrata, mostrano fattori di riempimento notevolmente maggiori rispetto alle benne della generazione precedente o a benne non Cat. Pertanto, il volume effettivo gestito dalla macchina è spesso più elevato rispetto alla capacità nominale.

Materiale sfuso		Fattore di riempimento (%)*	Densità del materiale
Terra/argilla		115	1,5 - 1,7
Sabbia e ghiaia		115	1,5 - 1,7
Inerti:	25-76 mm (1 - 3")	110	1,6 - 1,7
	19 mm (0,75") e inferiore	105	1,8
Da roccia:	76 mm (3") e superiore	100	1,6

*Quale % della capacità nominale ISO 7546:1983.
Nota: i rendimenti volumetrici variano in caso di materiali lavati.

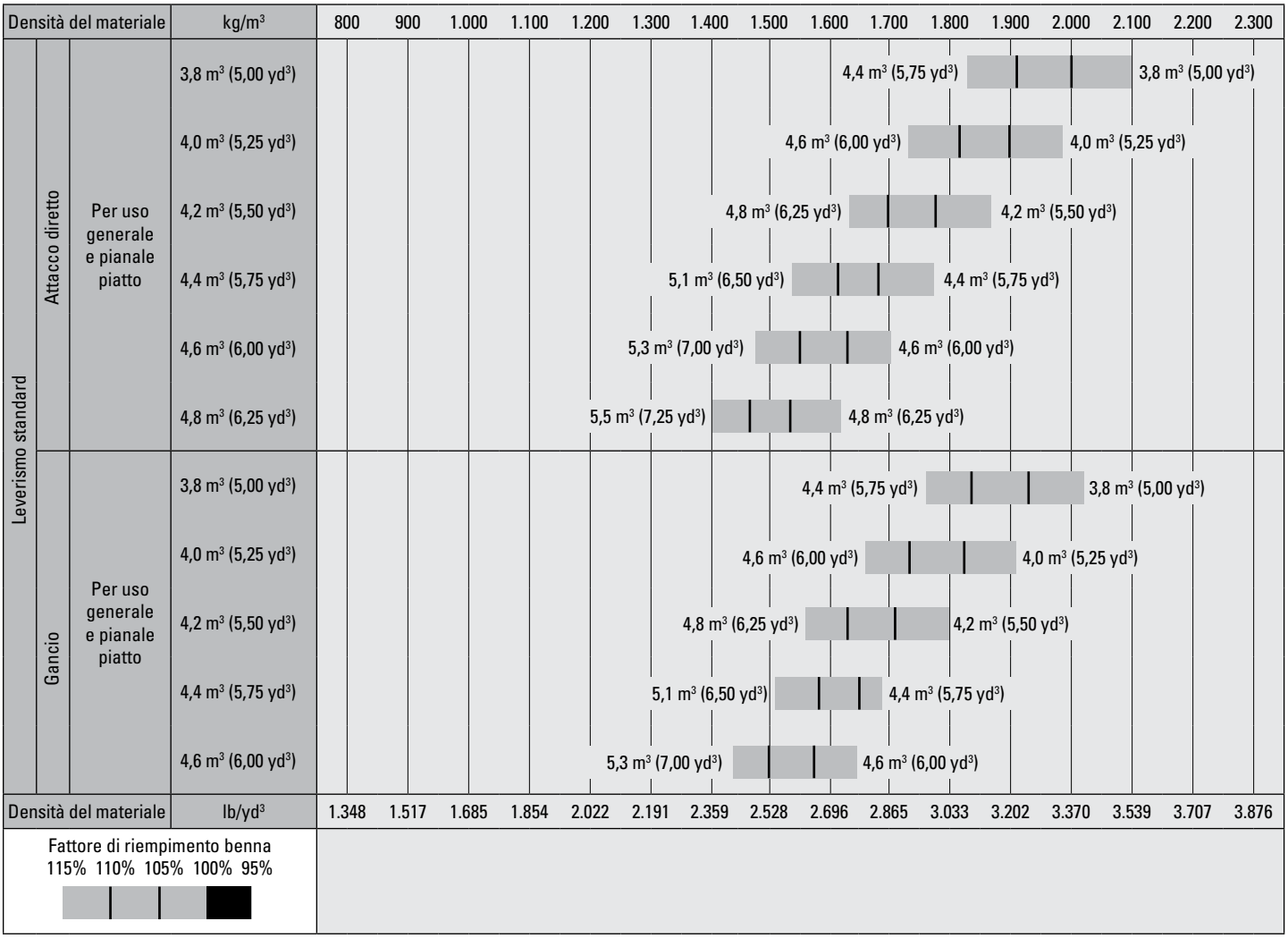

Nota: tutte le benne presentano taglienti imbullonati.

Guida di selezione e fattori di riempimento della benna

La benna deve essere selezionata in base alla densità del materiale e al fattore di riempimento previsto. Le benne Cat serie Performance con pianale più lungo, apertura più ampia, angolo di richiamo maggiore, profili laterali curvi e protezione antiversamento integrata, mostrano fattori di riempimento notevolmente maggiori rispetto alle benne della generazione precedente o a benne non Cat. Pertanto, il volume effettivo gestito dalla macchina è spesso più elevato rispetto alla capacità nominale.

Materiale sfuso		Fattore di riempimento (%)*	Densità del materiale
Terra/argilla		115	1,5 - 1,7
Sabbia e ghiaia		115	1,5 - 1,7
Inerti:	25-76 mm (1 - 3")	110	1,6 - 1,7
	19 mm (0,75") e inferiore	105	1,8
Da roccia:	76 mm (3") e superiore	100	1,6

*Quale % della capacità nominale ISO 7546:1983.
Nota: i rendimenti volumetrici variano in caso di materiali lavati.

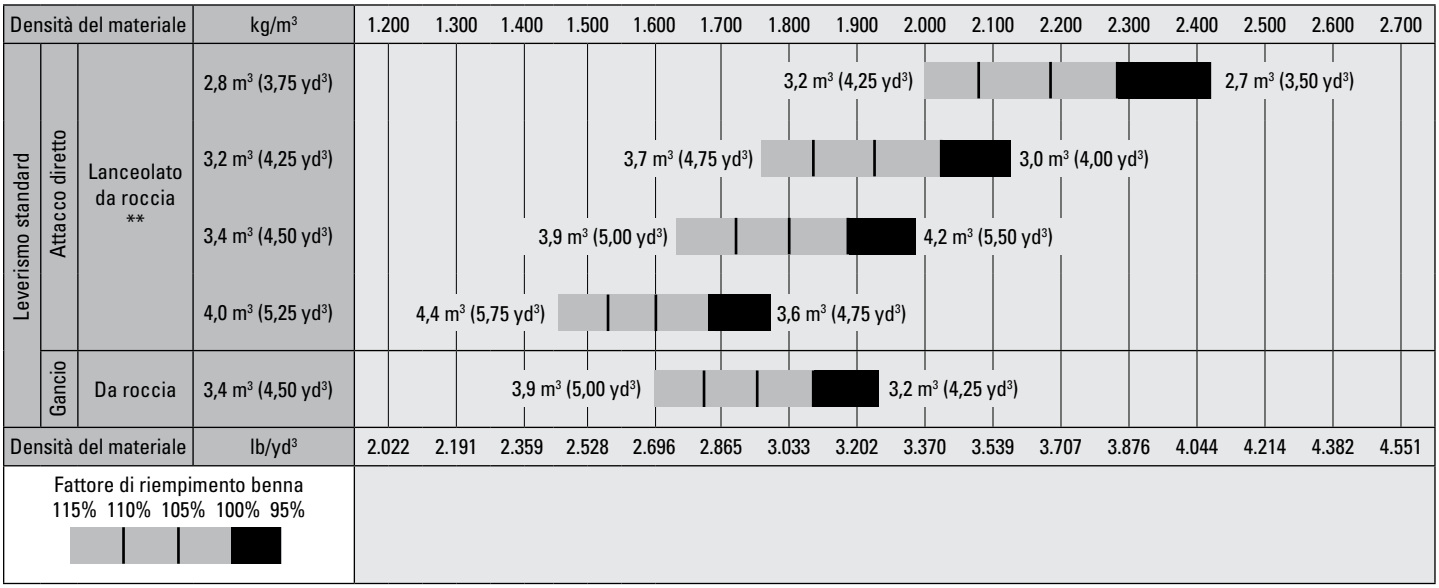

Nota: tutte le benne presentano taglienti imbullonati.

Guida di selezione e fattori di riempimento della benna

La benna deve essere selezionata in base alla densità del materiale e al fattore di riempimento previsto. Le benne Cat serie Performance con pianale più lungo, apertura più ampia, angolo di richiamo maggiore, profili laterali curvi e protezione antiversamento integrata, mostrano fattori di riempimento notevolmente maggiori rispetto alle benne della generazione precedente o a benne non Cat. Pertanto, il volume effettivo gestito dalla macchina è spesso più elevato rispetto alla capacità nominale.

Materiale sfuso		Fattore di riempimento (%)*	Densità del materiale
Terra/argilla		115	1,5 - 1,7
Sabbia e ghiaia		115	1,5 - 1,7
Inerti:	25-76 mm (1 - 3")	110	1,6 - 1,7
	19 mm (0,75") e inferiore	105	1,8
Da roccia:	76 mm (3") e superiore	100	1,6

*Quale % della capacità nominale ISO 7546:1983.
Nota: i rendimenti volumetrici variano in caso di materiali lavati.

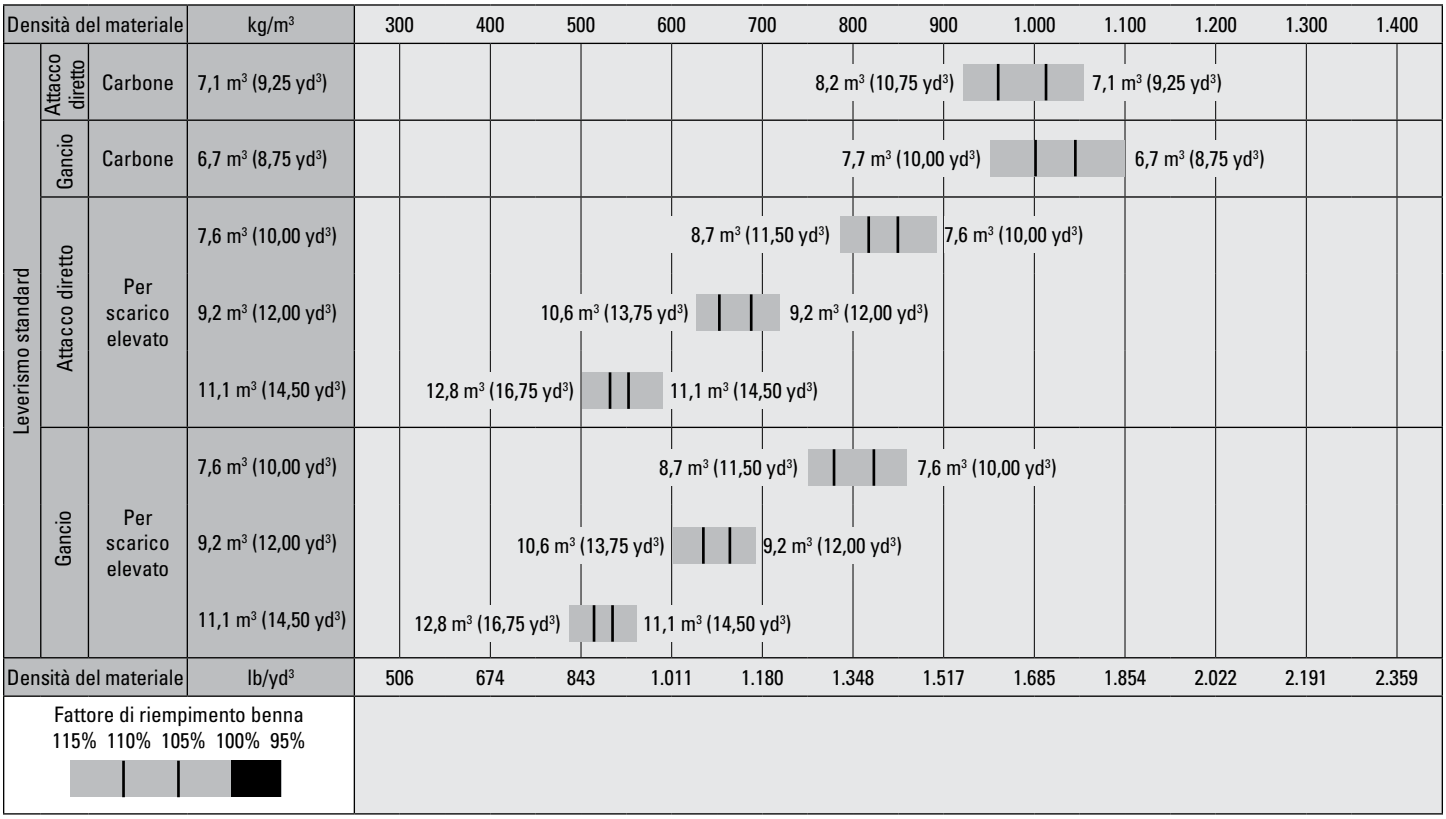

Nota: tutte le benne presentano taglienti imbullonati.

Guida di selezione e fattori di riempimento della benna

La benna deve essere selezionata in base alla densità del materiale e al fattore di riempimento previsto. Le benne Cat serie Performance con pianale più lungo, apertura più ampia, angolo di richiamo maggiore, profili laterali curvi e protezione antiversamento integrata, mostrano fattori di riempimento notevolmente maggiori rispetto alle benne della generazione precedente o a benne non Cat. Pertanto, il volume effettivo gestito dalla macchina è spesso più elevato rispetto alla capacità nominale.

Materiale sfuso		Fattore di riempimento (%)*	Densità del materiale
Terra/argilla		115	1,5 - 1,7
Sabbia e ghiaia		115	1,5 - 1,7
Inerti:	25-76 mm (1 - 3")	110	1,6 - 1,7
	19 mm (0,75") e inferiore	105	1,8
Da roccia:	76 mm (3") e superiore	100	1,6

*Quale % della capacità nominale ISO 7546:1983.
Nota: i rendimenti volumetrici variano in caso di materiali lavati.

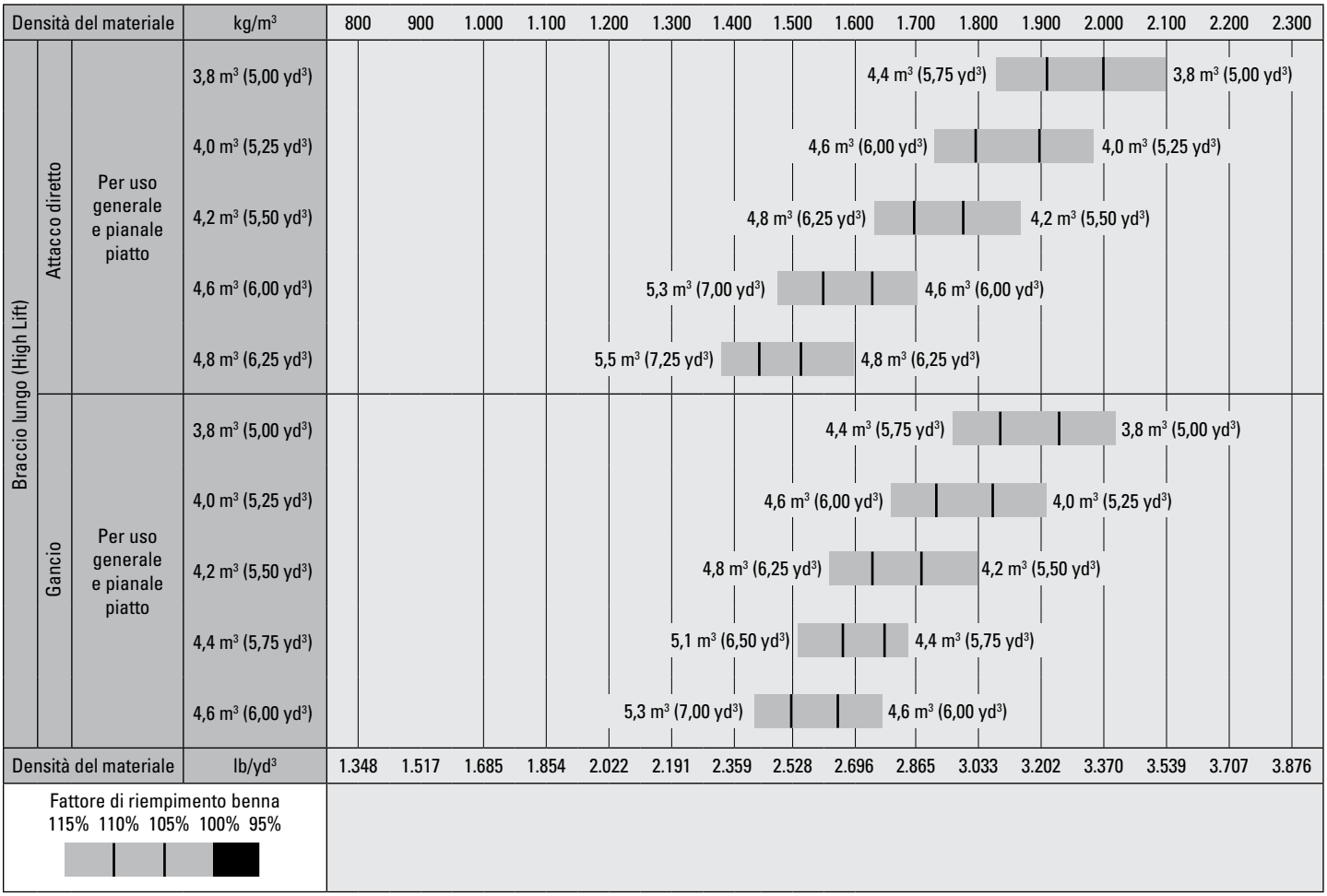

Nota: tutte le benne presentano taglienti imbullonati.

Guida di selezione e fattori di riempimento della benna

La benna deve essere selezionata in base alla densità del materiale e al fattore di riempimento previsto. Le benne Cat serie Performance con pianale più lungo, apertura più ampia, angolo di richiamo maggiore, profili laterali curvi e protezione antiversamento integrata, mostrano fattori di riempimento notevolmente maggiori rispetto alle benne della generazione precedente o a benne non Cat. Pertanto, il volume effettivo gestito dalla macchina è spesso più elevato rispetto alla capacità nominale.

Materiale sfuso		Fattore di riempimento (%)*	Densità del materiale
Terra/argilla		115	1,5 - 1,7
Sabbia e ghiaia		115	1,5 - 1,7
Inerti:	25-76 mm (1 - 3")	110	1,6 - 1,7
	19 mm (0,75") e inferiore	105	1,8
Da roccia:	76 mm (3") e superiore	100	1,6

*Quale % della capacità nominale ISO 7546:1983.
Nota: i rendimenti volumetrici variano in caso di materiali lavati.

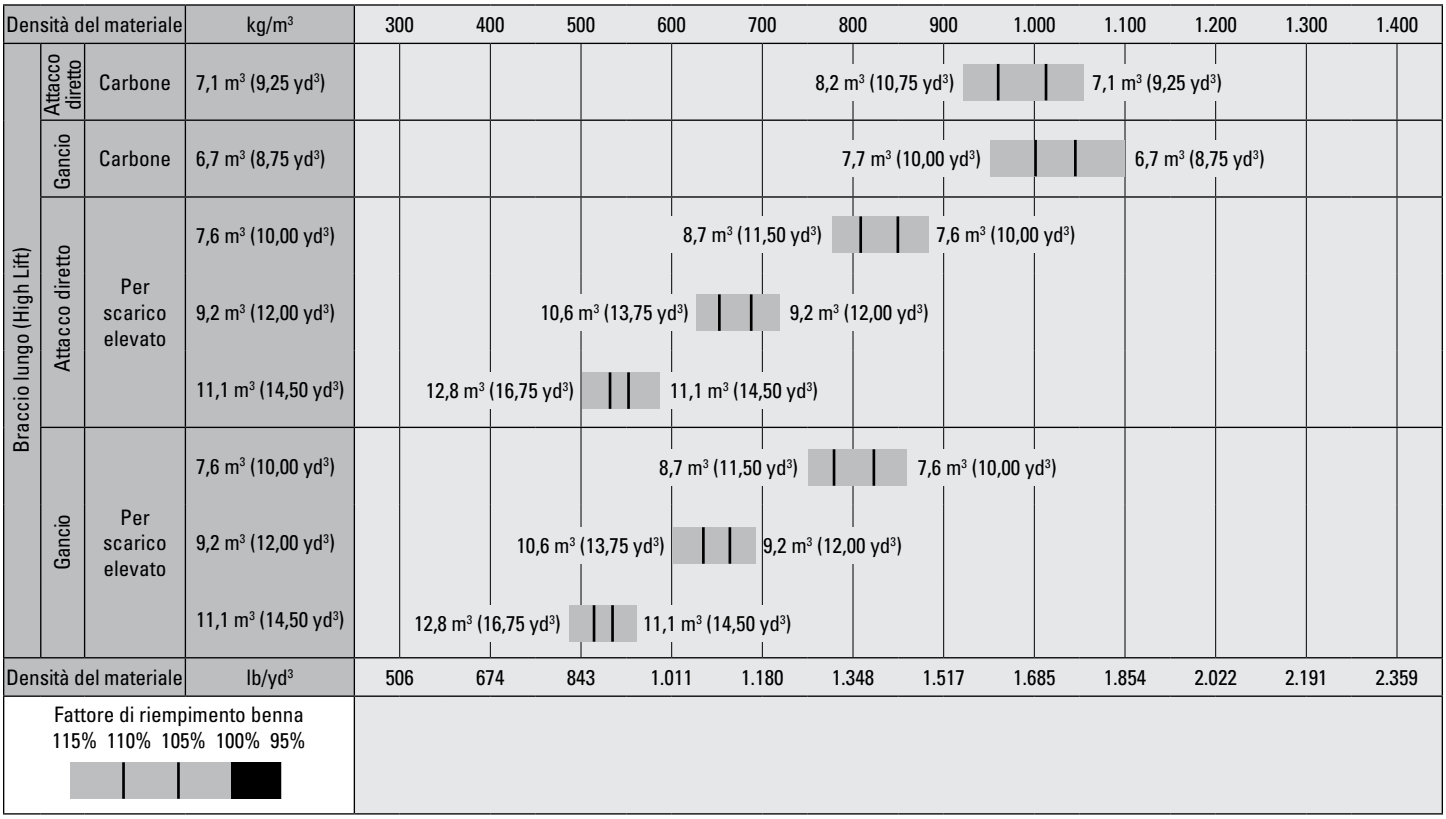

Nota: tutte le benne presentano taglienti imbullonati.

Guida di selezione e fattori di riempimento della benna

La benna deve essere selezionata in base alla densità del materiale e al fattore di riempimento previsto. Le benne Cat serie Performance con pianale più lungo, apertura più ampia, angolo di richiamo maggiore, profili laterali curvi e protezione antiversamento integrata, mostrano fattori di riempimento notevolmente maggiori rispetto alle benne della generazione precedente o a benne non Cat. Pertanto, il volume effettivo gestito dalla macchina è spesso più elevato rispetto alla capacità nominale.

Materiale sfuso		Fattore di riempimento (%)*	Densità del materiale
Terra/argilla		115	1,5 - 1,7
Sabbia e ghiaia		115	1,5 - 1,7
Inerti:	25-76 mm (1 - 3")	110	1,6 - 1,7
	19 mm (0,75") e inferiore	105	1,8
Da roccia:	76 mm (3") e superiore	100	1,6

*Quale % della capacità nominale ISO 7546:1983.
Nota: i rendimenti volumetrici variano in caso di materiali lavati.

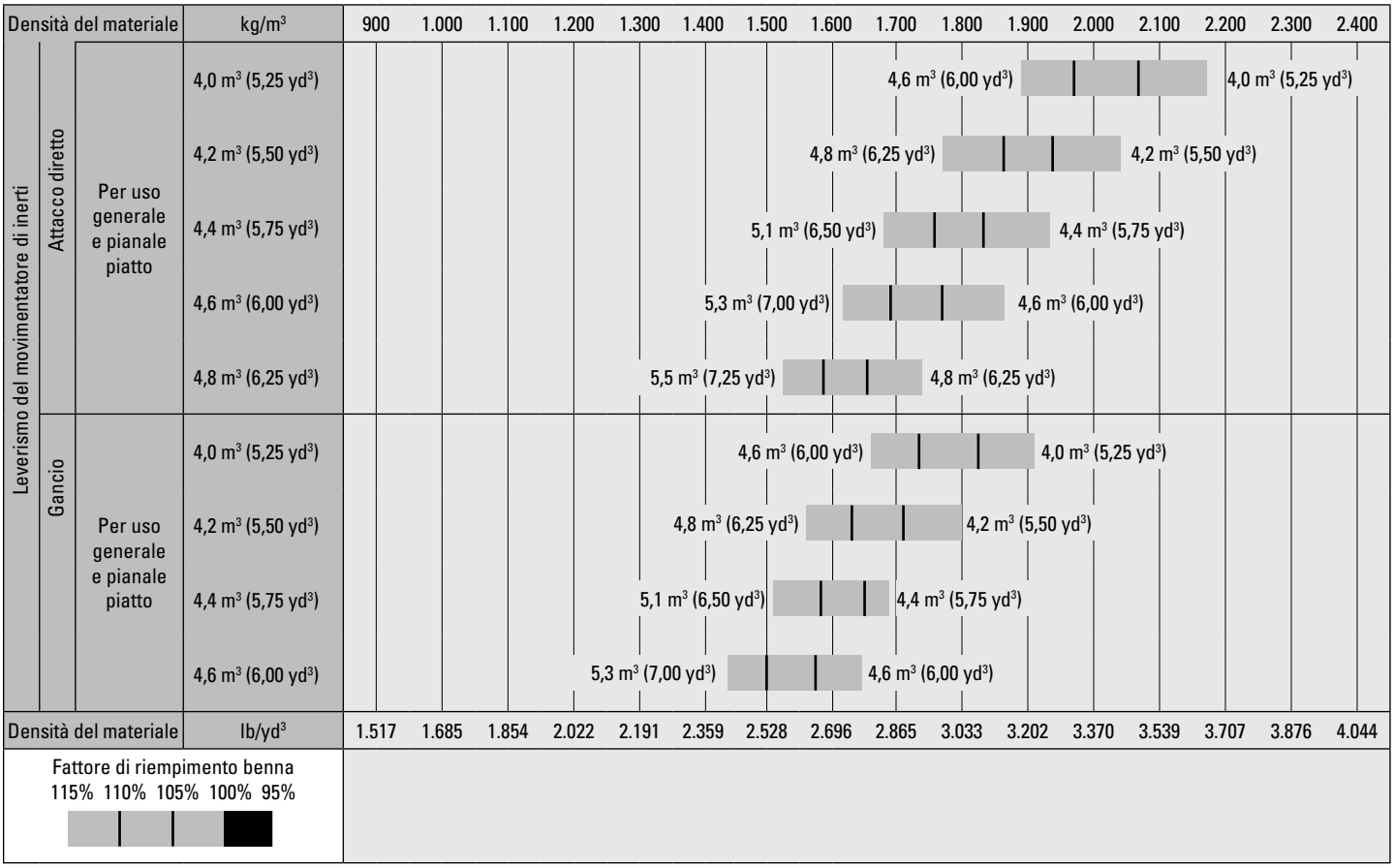

Nota: tutte le benne presentano taglienti imbullonati.

Specifiche operative – Benne

Leverismo			Leverismo standard		
Tipo di benna			Per uso generale – Imperniata		
Tipo di tagliente		Taglienti imbullonati	Denti e segmenti	Taglienti imbullonati	Denti e segmenti
Capacità – nominale	m^3	3,80	3,80	4,00	4,00
	yd^3	5,00	5,00	5,25	5,25
Capacità – Nominale con fattore di riempimento del 110%	m^3	4,20	4,20	4,40	4,40
	yd^3	5,50	5,50	5,75	5,75
Larghezza	mm	3.220	3.301	3.220	3.301
	ft/in	10'6"	10'9"	10'6"	10'9"
16† Luce di scarico alla massima altezza di sollevamento e scarico a 45°	mm	3.077	2.901	3.068	2.892
	ft/in	10'1"	9'6"	10'0"	9'5"
17† Sbraccio alla massima altezza di sollevamento e scarico a 45°	mm	1.289	1.422	1.296	1.427
	ft/in	4'2"	4'7"	4'3"	4'8"
Sbraccio con sollevamento orizzontale e benna a terra	mm	2.701	2.916	2.712	2.926
	ft/in	8'10"	9'6"	8'10"	9'7"
A† Profondità di scavo	mm	114	114	114	114
	in	4,5"	4,5"	4,5"	4,5"
12† Lunghezza totale	mm	8.753	9.007	8.765	9.017
	ft/in	28'9"	29'7"	28'10"	29'7"
B† Altezza totale con benna alla massima altezza di sollevamento	mm	5.787	5.787	5.898	5.898
	ft/in	19'0"	19'0"	19'5"	19'5"
Raggio di sterzata della pala con benna in posizione di trasporto	mm	7.488	7.597	7.491	7.600
	ft/in	24'7"	25'0"	24'7"	25'0"
Carico statico di ribaltamento, con telaio in linea (con flessione dello pneumatico)	kg	17.116	16.821	17.098	16.861
	lb	37.724	37.074	37.685	37.163
Carico di ribaltamento statico, telaio in linea (senza flessione dello pneumatico)	kg	18.240	17.927	18.232	17.992
	lb	40.202	39.513	40.185	39.654
Carico di ribaltamento statico, telaio articolato (con flessione dello pneumatico)	kg	15.058	14.770	15.037	14.799
	lb	33.189	32.554	33.142	32.619
Carico di ribaltamento statico, telaio articolato (senza flessione dello pneumatico)	kg	16.189	15.884	16.177	15.936
	lb	35.681	35.008	35.656	35.124
Forza di strappo (§)	kN	187	185	185	183
	lbf	42.167	41.580	41.712	41.134
Peso operativo*	kg	23.088	23.262	23.140	23.311
	lb	50.886	51.269	51.001	51.377

* I carichi di ribaltamento statici e i pesi operativi indicati sono basati su una configurazione della macchina con pneumatici radiali Bridgestone 26.5R25 VJT L3, serbatoi pieni, operatore, contrappeso, controllo dell'assetto, avviamento a freddo, parafanghi basculanti, Product Link™, bloccaggio manuale del differenziale/ assali con differenziale aperto (anteriore e posteriore), protezione trasmissione, impianto secondario dello sterzo e insonorizzazione.

† Figura mostrata nelle tabelle delle dimensioni.

*** Le caratteristiche tecniche della benna da roccia vengono fornite sulla base di pneumatici radiali Bridgestone 26.5R25 VSDL L5.

(§) Misurazione effettuata a 100 mm (4") dietro il tagliente con il perno d'incernieramento della benna quale punto di incernieramento in conformità allo standard ISO 14397-2:2007.

(Con flessione dello pneumatico) Piena conformità allo standard ISO 14397-1:2007, sezioni da 1 a 6, che richiede una verifica del 2% tra i calcoli e le prove.

(Senza flessione dello pneumatico) Conformità allo standard ISO 14397-1:2007, sezioni da 1 a 5.

La disponibilità di altre benne e le offerte variano in funzione della zona. Rivolgetevi al vostro dealer Cat per ulteriori dettagli.

Specifiche operative – Benne *(continua)*

Leverismo			Leverismo standard			
Tipo di benna			Per uso generale – Imperniata			
Tipo di tagliente			Taglienti imbullonati	Denti e segmenti	Taglienti imbullonati	Denti e segmenti
	Capacità – nominale	m^3	4,20	4,20	4,60	4,60
		yd^3	5,50	5,50	6,00	6,00
	Capacità – Nominale con fattore di riempimento del 110%	m^3	4,60	4,60	5,10	5,10
		yd^3	6,00	6,00	6,75	6,75
	Larghezza	mm	3.220	3.301	3.264	3.301
		ft/in	10'6"	10'9"	10'8"	10'9"
16†	Luce di scarico alla massima altezza di sollevamento e scarico a 45°	mm	3.001	2.832	2.987	2.829
		ft/in	9'10"	9'3"	9'9"	9'3"
17†	Sbraccio alla massima altezza di sollevamento e scarico a 45°	mm	1.350	1.487	1.361	1.497
		ft/in	4'5"	4'10"	4'5"	4'10"
	Sbraccio con sollevamento orizzontale e benna a terra	mm	2.800	3.015	2.818	3.024
		ft/in	9'2"	9'10"	9'2"	9'11"
A†	Profondità di scavo	mm	114	114	114	114
		in	4,5"	4,5"	4,5"	4,5"
12†	Lunghezza totale	mm	8.852	9.096	8.870	9.101
		ft/in	29'1"	29'11"	29'2"	29'11"
B†	Altezza totale con benna alla massima altezza di sollevamento	mm	5.898	5.898	6.021	6.021
		ft/in	19'5"	19'5"	19'10"	19'10"
	Raggio di sterzata della pala con benna in posizione di trasporto	mm	7.512	7.618	7.537	7.618
		ft/in	24'8"	25'0"	24'9"	25'0"
	Carico statico di ribaltamento, con telaio in linea (con flessione dello pneumatico)	kg	16.896	16.691	16.885	16.578
		lb	37.239	36.787	37.214	36.538
	Carico di ribaltamento statico, telaio in linea (senza flessione dello pneumatico)	kg	18.022	17.814	18.037	17.724
		lb	39.720	39.262	39.754	39.065
	Carico di ribaltamento statico, telaio articolato (con flessione dello pneumatico)	kg	14.849	14.643	14.827	14.520
		lb	32.727	32.275	32.679	32.003
	Carico di ribaltamento statico, telaio articolato (senza flessione dello pneumatico)	kg	15.981	15.773	15.985	15.673
		lb	35.224	34.764	35.232	34.544
	Forza di strappo (§)	kN	173	171	170	167
		lbf	38.999	38.523	38.302	37.614
	Peso operativo*	kg	23.196	23.341	23.279	23.451
		lb	51.124	51.443	51.307	51.686

* I carichi di ribaltamento statici e i pesi operativi indicati sono basati su una configurazione della macchina con pneumatici radiali Bridgestone 26.5R25 VJT L3, serbatoi pieni, operatore, contrappeso, controllo dell'assetto, avviamento a freddo, parafanghi basculanti, Product Link™, bloccaggio manuale del differenziale/assali con differenziale aperto (anteriore e posteriore), protezione trasmissione, impianto secondario dello sterzo e insonorizzazione.

† Figura mostrata nelle tabelle delle dimensioni.

***Le caratteristiche tecniche della benna da roccia vengono fornite sulla base di pneumatici radiali Bridgestone 26.5R25 VSDL L5.

(§) Misurazione effettuata a 100 mm (4") dietro il tagliente con il perno d'incernieramento della benna quale punto di incernieramento in conformità allo standard ISO 14397-2:2007.

(Con flessione dello pneumatico) Piena conformità allo standard ISO 14397-1:2007, sezioni da 1 a 6, che richiede una verifica del 2% tra i calcoli e le prove.

(Senza flessione dello pneumatico) Conformità allo standard ISO 14397-1:2007, sezioni da 1 a 5.

La disponibilità di altre benne e le offerte variano in funzione della zona. Rivolgetevi al vostro dealer Cat per ulteriori dettagli.

Specifiche operative – Benne *(continua)*

Leverismo			Leverismo standard		
Tipo di benna			Per uso generale – Con gancio – Fusion™		
Tipo di tagliente		Taglienti imbullonati	Denti e segmenti	Taglienti imbullonati	Denti e segmenti
Capacità – nominale	m^3	3,80	3,80	4,00	4,00
	yd^3	5,00	5,00	5,25	5,25
Capacità – Nominale con fattore di riempimento del 110%	m^3	4,20	4,20	4,40	4,40
	yd^3	5,50	5,50	5,75	5,75
Larghezza	mm	3.220	3.271	3.201	3.201
	ft/in	10'6"	10'8"	10'6"	10'6"
16† Luce di scarico alla massima altezza di sollevamento e scarico a 45°	mm	3.048	2.896	3.035	2.880
	ft/in	10'0"	9'6"	9'11"	9'5"
17† Sbraccio alla massima altezza di sollevamento e scarico a 45°	mm	1.324	1.463	1.327	1.468
	ft/in	4'4"	4'9"	4'4"	4'9"
Sbraccio con sollevamento orizzontale e benna a terra	mm	2.745	2.950	2.757	2.965
	ft/in	9'0"	9'8"	9'0"	9'8"
A† Profondità di scavo	mm	114	114	84	84
	in	4,5"	4,5"	3,3"	3,3"
12† Lunghezza totale	mm	8.798	9.023	8.813	9.042
	ft/in	28'11"	29'8"	28'11"	29'8"
B† Altezza totale con benna alla massima altezza di sollevamento	mm	5.813	5.813	5.929	5.929
	ft/in	19'1"	19'1"	19'6"	19'6"
Raggio di sterzata della pala con benna in posizione di trasporto	mm	7.512	7.601	7.508	7.575
	ft/in	24'8"	25'0"	24'8"	24'11"
Carico statico di ribaltamento, con telaio in linea (con flessione dello pneumatico)	kg	16.536	16.354	16.488	16.272
	lb	36.446	36.045	36.339	35.865
Carico di ribaltamento statico, telaio in linea (senza flessione dello pneumatico)	kg	17.637	17.453	17.601	17.383
	lb	38.872	38.466	38.793	38.313
Carico di ribaltamento statico, telaio articolato (con flessione dello pneumatico)	kg	14.505	14.322	14.456	14.241
	lb	31.969	31.567	31.862	31.388
Carico di ribaltamento statico, telaio articolato (senza flessione dello pneumatico)	kg	15.613	15.429	15.576	15.359
	lb	34.411	34.005	34.331	33.851
Forza di strappo (§)	kN	180	179	190	188
	lbf	40.648	40.284	42.726	42.275
Peso operativo*	kg	23.503	23.641	23.551	23.713
	lb	51.801	52.105	51.906	52.263

* I carichi di ribaltamento statici e i pesi operativi indicati sono basati su una configurazione della macchina con pneumatici radiali Bridgestone 26.5R25 VJT L3, serbatoi pieni, operatore, contrappeso, controllo dell'assetto, avviamento a freddo, parafanghi basculanti, Product Link™, bloccaggio manuale del differenziale/ assali con differenziale aperto (anteriore e posteriore), protezione trasmissione, impianto secondario dello sterzo e insonorizzazione.

† Figura mostrata nelle tabelle delle dimensioni.

*** Le caratteristiche tecniche della benna da roccia vengono fornite sulla base di pneumatici radiali Bridgestone 26.5R25 VSDL L5.

(§) Misurazione effettuata a 100 mm (4") dietro il tagliente con il perno d'incernieramento della benna quale punto di incernieramento in conformità allo standard ISO 14397-2:2007.

(Con flessione dello pneumatico) Piena conformità allo standard ISO 14397-1:2007, sezioni da 1 a 6, che richiede una verifica del 2% tra i calcoli e le prove.

(Senza flessione dello pneumatico) Conformità allo standard ISO 14397-1:2007, sezioni da 1 a 5.

La disponibilità di altre benne e le offerte variano in funzione della zona. Rivolgetevi al vostro dealer Cat per ulteriori dettagli.

Specifiche operative – Benne *(continua)*

Leverismo			Leverismo standard		
Tipo di benna			Per uso generale – Con gancio – Fusion		
Tipo di tagliente		Taglienti imbullonati	Denti e segmenti	Taglienti imbullonati	Denti e segmenti
Capacità – nominale	m^3	4,20	4,20	4,60	4,60
	yd^3	5,50	5,50	6,00	6,00
Capacità – Nominale con fattore di riempimento del 110%	m^3	4,60	4,60	5,10	5,10
	yd^3	6,00	6,00	6,75	6,75
Larghezza	mm	3.220	3.271	3.220	3.271
	ft/in	10'6"	10'8"	10'6"	10'8"
16† Luce di scarico alla massima altezza di sollevamento e scarico a 45°	mm	2.970	2.816	2.957	2.803
	ft/in	9'8"	9'2"	9'8"	9'2"
17† Sbraccio alla massima altezza di sollevamento e scarico a 45°	mm	1.395	1.533	1.398	1.535
	ft/in	4'6"	5'0"	4'7"	5'0"
Sbraccio con sollevamento orizzontale e benna a terra	mm	2.855	3.059	2.865	3.070
	ft/in	9'4"	10'0"	9'4"	10'0"
A† Profondità di scavo	mm	106	106	113	113
	in	4,2"	4,2"	4,4"	4,4"
12† Lunghezza totale	mm	8.900	9.126	8.916	9.142
	ft/in	29'3"	30'0"	29'4"	30'0"
B† Altezza totale con benna alla massima altezza di sollevamento	mm	5.970	5.970	6.048	6.048
	ft/in	19'8"	19'8"	19'11"	19'11"
Raggio di sterzata della pala con benna in posizione di trasporto	mm	7.539	7.629	7.544	7.634
	ft/in	24'9"	25'1"	24'9"	25'1"
Carico statico di ribaltamento, con telaio in linea (con flessione dello pneumatico)	kg	16.266	16.083	16.391	16.205
	lb	35.851	35.448	36.126	35.716
Carico di ribaltamento statico, telaio in linea (senza flessione dello pneumatico)	kg	17.366	17.180	17.532	17.344
	lb	38.274	37.866	38.642	38.226
Carico di ribaltamento statico, telaio articolato (con flessione dello pneumatico)	kg	14.255	14.072	14.351	14.165
	lb	31.419	31.015	31.630	31.219
Carico di ribaltamento statico, telaio articolato (senza flessione dello pneumatico)	kg	15.362	15.177	15.499	15.310
	lb	33.859	33.451	34.160	33.744
Forza di strappo (§)	kN	166	164	164	163
	lbf	37.396	37.040	37.021	36.663
Peso operativo*	kg	23.567	23.705	23.681	23.819
	lb	51.940	52.244	52.192	52.496

* I carichi di ribaltamento statici e i pesi operativi indicati sono basati su una configurazione della macchina con pneumatici radiali Bridgestone 26.5R25 VJT L3, serbatoi pieni, operatore, contrappeso, controllo dell'assetto, avviamento a freddo, parafanghi basculanti, Product Link™, bloccaggio manuale del differenziale/assali con differenziale aperto (anteriore e posteriore), protezione trasmissione, impianto secondario dello sterzo e insonorizzazione.

† Figura mostrata nelle tabelle delle dimensioni.

*** Le caratteristiche tecniche della benna da roccia vengono fornite sulla base di pneumatici radiali Bridgestone 26.5R25 VSDL L5.

(§) Misurazione effettuata a 100 mm (4") dietro il tagliente con il perno d'incernieramento della benna quale punto di incernieramento in conformità allo standard ISO 14397-2:2007.

(Con flessione dello pneumatico) Piena conformità allo standard ISO 14397-1:2007, sezioni da 1 a 6, che richiede una verifica del 2% tra i calcoli e le prove.

(Senza flessione dello pneumatico) Conformità allo standard ISO 14397-1:2007, sezioni da 1 a 5.

La disponibilità di altre benne e le offerte variano in funzione della zona. Rivolgetevi al vostro dealer Cat per ulteriori dettagli.

Specifiche operative – Benne *(continua)*

Leverismo			Leverismo standard			
Tipo di benna			Pianale piatto – Attacco imperniato			
Tipo di tagliente			Taglienti imbullonati	Denti e segmenti	Taglienti imbullonati	Denti e segmenti
	Capacità – nominale	m^3	4,20	4,20	4,40	4,40
		yd^3	5,50	5,50	5,75	5,75
	Capacità – Nominale con fattore di riempimento del 110%	m^3	4,60	4,60	4,80	4,80
		yd^3	6,00	6,00	6,25	6,25
	Larghezza	mm	3.220	3.271	3.220	3.271
		ft/in	10'6"	10'8"	10'6"	10'8"
16†	Luce di scarico alla massima altezza di sollevamento e scarico a 45°	mm	2.959	2.797	2.931	2.768
		ft/in	9'8"	9'2"	9'7"	9'1"
17†	Sbraccio alla massima altezza di sollevamento e scarico a 45°	mm	1.242	1.369	1.271	1.398
		ft/in	4'0"	4'5"	4'2"	4'7"
	Sbraccio con sollevamento orizzontale e benna a terra	mm	2.771	2.975	2.811	3.015
		ft/in	9'1"	9'9"	9'2"	9'10"
A†	Profondità di scavo	mm	114	114	114	114
		in	4,5"	4,5"	4,5"	4,5"
12†	Lunghezza totale	mm	8.823	9.048	8.863	9.088
		ft/in	29'0"	29'9"	29'1"	29'10"
B†	Altezza totale con benna alla massima altezza di sollevamento	mm	5.911	5.911	5.941	5.941
		ft/in	19'5"	19'5"	19'6"	19'6"
	Raggio di sterzata della pala con benna in posizione di trasporto	mm	7.504	7.589	7.514	7.599
		ft/in	24'8"	24'11"	24'8"	25'0"
	Carico statico di ribaltamento, con telaio in linea (con flessione dello pneumatico)	kg	16.818	16.635	16.738	16.554
		lb	37.067	36.664	36.891	36.486
	Carico di ribaltamento statico, telaio in linea (senza flessione dello pneumatico)	kg	17.924	17.739	17.850	17.663
		lb	39.504	39.096	39.341	38.931
	Carico di ribaltamento statico, telaio articolato (con flessione dello pneumatico)	kg	14.785	14.601	14.706	14.522
		lb	32.586	32.182	32.413	32.008
	Carico di ribaltamento statico, telaio articolato (senza flessione dello pneumatico)	kg	15.898	15.713	15.825	15.639
		lb	35.039	34.631	34.880	34.469
	Forza di strappo (§)	kN	177	175	171	170
		lbf	39.850	39.488	38.633	38.273
	Peso operativo*	kg	23.193	23.331	23.247	23.385
		lb	51.118	51.422	51.235	51.539

* I carichi di ribaltamento statici e i pesi operativi indicati sono basati su una configurazione della macchina con pneumatici radiali Bridgestone 26.5R25 VJT L3, serbatoi pieni, operatore, contrappeso, controllo dell'assetto, avviamento a freddo, parafanghi basculanti, Product Link™, bloccaggio manuale del differenziale/assali con differenziale aperto (anteriore e posteriore), protezione trasmissione, impianto secondario dello sterzo e insonorizzazione.

† Figura mostrata nelle tabelle delle dimensioni.

*** Le caratteristiche tecniche della benna da roccia vengono fornite sulla base di pneumatici radiali Bridgestone 26.5R25 VSDL L5.

(§) Misurazione effettuata a 100 mm (4") dietro il tagliente con il perno d'incernieramento della benna quale punto di incernieramento in conformità allo standard ISO 14397-2:2007.

(Con flessione dello pneumatico) Piena conformità allo standard ISO 14397-1:2007, sezioni da 1 a 6, che richiede una verifica del 2% tra i calcoli e le prove.

(Senza flessione dello pneumatico) Conformità allo standard ISO 14397-1:2007, sezioni da 1 a 5.

La disponibilità di altre benne e le offerte variano in funzione della zona. Rivolgetevi al vostro dealer Cat per ulteriori dettagli.

Specifiche operative – Benne *(continua)*

Leverismo			Leverismo standard			
Tipo di benna			Pianale piatto – Attacco imperniato			
	Tipo di tagliente		Taglienti imbullonati	Denti e segmenti	Taglienti imbullonati	Denti e segmenti
	Capacità – nominale	m^3	4,60	4,60	4,80	4,80
		yd^3	6,00	6,00	6,25	6,25
	Capacità – Nominale con fattore di riempimento del 110%	m^3	5,10	5,10	5,30	5,30
		yd^3	6,75	6,75	7,00	7,00
	Larghezza	mm	3.220	3.271	3.220	3.271
		ft/in	10'6"	10'8"	10'6"	10'8"
16†	Luce di scarico alla massima altezza di sollevamento e scarico a 45°	mm	2.903	2.740	2.875	2.712
		ft/in	9'6"	8'11"	9'5"	8'10"
17†	Sbraccio alla massima altezza di sollevamento e scarico a 45°	mm	1.299	1.426	1.327	1.454
		ft/in	4'3"	4'8"	4'4"	4'9"
	Sbraccio con sollevamento orizzontale e benna a terra	mm	2.851	3.055	2.891	3.095
		ft/in	9'4"	10'0"	9'5"	10'1"
A†	Profondità di scavo	mm	114	114	114	114
		in	4,5"	4,5"	4,5"	4,5"
12†	Lunghezza totale	mm	8.903	9.128	8.943	9.168
		ft/in	29'3"	30'0"	29'5"	30'1"
B†	Altezza totale con benna alla massima altezza di sollevamento	mm	5.992	5.992	6.033	6.033
		ft/in	19'8"	19'8"	19'10"	19'10"
	Raggio di sterzata della pala con benna in posizione di trasporto	mm	7.524	7.610	7.534	7.620
		ft/in	24'9"	25'0"	24'9"	25'0"
	Carico statico di ribaltamento, con telaio in linea (con flessione dello pneumatico)	kg	16.676	16.491	16.603	16.417
		lb	36.754	36.347	36.594	36.184
	Carico di ribaltamento statico, telaio in linea (senza flessione dello pneumatico)	kg	17.793	17.606	17.726	17.538
		lb	39.217	38.805	39.070	38.655
	Carico di ribaltamento statico, telaio articolato (con flessione dello pneumatico)	kg	14.646	14.461	14.575	14.389
		lb	32.280	31.873	32.124	31.714
	Carico di ribaltamento statico, telaio articolato (senza flessione dello pneumatico)	kg	15.771	15.584	15.706	15.518
		lb	34.760	34.347	34.616	34.201
	Forza di strappo (§)	kN	166	165	162	160
		lbf	37.495	37.136	36.405	36.047
	Peso operativo*	kg	23.282	23.419	23.328	23.466
		lb	51.312	51.616	51.413	51.717

* I carichi di ribaltamento statici e i pesi operativi indicati sono basati su una configurazione della macchina con pneumatici radiali Bridgestone 26.5R25 VJT L3, serbatoi pieni, operatore, contrappeso, controllo dell'assetto, avviamento a freddo, parafanghi basculanti, Product Link™, bloccaggio manuale del differenziale/assali con differenziale aperto (anteriore e posteriore), protezione trasmissione, impianto secondario dello sterzo e insonorizzazione.

† Figura mostrata nelle tabelle delle dimensioni.

***Le caratteristiche tecniche della benna da roccia vengono fornite sulla base di pneumatici radiali Bridgestone 26.5R25 VSDL L5.

(§) Misurazione effettuata a 100 mm (4") dietro il tagliente con il perno d'incernieramento della benna quale punto di incernieramento in conformità allo standard ISO 14397-2:2007.

(Con flessione dello pneumatico) Piena conformità allo standard ISO 14397-1:2007, sezioni da 1 a 6, che richiede una verifica del 2% tra i calcoli e le prove.

(Senza flessione dello pneumatico) Conformità allo standard ISO 14397-1:2007, sezioni da 1 a 5.

La disponibilità di altre benne e le offerte variano in funzione della zona. Rivolgetevi al vostro dealer Cat per ulteriori dettagli.

Specifiche operative – Benne *(continua)*

Leverismo			Leverismo standard			
Tipo di benna			Pianale piatto – Attacco imperniato – Abrasione			Pianale piatto – Attacco imperniato – Materiale leggero
Tipo di tagliente			Taglienti imbullonati	Taglienti imbullonati	Taglienti imbullonati	Taglienti imbullonati
	Capacità – nominale	m^3	4,40	4,60	4,80	6,00
		yd^3	5,75	6,00	6,25	7,75
	Capacità – Nominale con fattore di riempimento del 110%	m^3	4,80	5,10	5,30	6,60
		yd^3	6,25	6,75	7,00	8,75
	Larghezza	mm	3.220	3.220	3.230	3.405
		ft/in	10'6"	10'6"	10'7"	11'2"
16†	Luce di scarico alla massima altezza di sollevamento e scarico a 45°	mm	2.932	2.903	2.875	2.753
		ft/in	9'7"	9'6"	9'5"	9'0"
17†	Sbraccio alla massima altezza di sollevamento e scarico a 45°	mm	1.269	1.299	1.320	1.428
		ft/in	4'1"	4'3"	4'3"	4'8"
	Sbraccio con sollevamento orizzontale e benna a terra	mm	2.809	2.851	2.886	3.048
		ft/in	9'2"	9'4"	9'5"	10'0"
A†	Profondità di scavo	mm	114	114	119	89
		in	4,5"	4,5"	4,7"	3,5"
12†	Lunghezza totale	mm	8.861	8.903	8.942	9.112
		ft/in	29'1"	29'3"	29'5"	29'11"
B†	Altezza totale con benna alla massima altezza di sollevamento	mm	5.943	5.984	6.033	6.505
		ft/in	19'6"	19'8"	19'10"	21'5"
	Raggio di sterzata della pala con benna in posizione di trasporto	mm	7.513	7.524	7.539	7.675
		ft/in	24'8"	24'9"	24'9"	25'3"
	Carico statico di ribaltamento, con telaio in linea (con flessione dello pneumatico)	kg	16.620	16.569	16.465	15.994
		lb	36.631	36.519	36.290	35.251
	Carico di ribaltamento statico, telaio in linea (senza flessione dello pneumatico)	kg	17.732	17.673	17.587	17.134
		lb	39.082	38.952	38.761	37.763
	Carico di ribaltamento statico, telaio articolato (con flessione dello pneumatico)	kg	14.587	14.550	14.437	13.975
		lb	32.150	32.070	31.821	30.800
	Carico di ribaltamento statico, telaio articolato (senza flessione dello pneumatico)	kg	15.707	15.662	15.566	15.122
		lb	34.618	34.520	34.308	33.329
	Forza di strappo (§)	kN	171	166	161	152
		lbf	38.560	37.473	36.323	34.227
	Peso operativo*	kg	23.375	23.299	23.437	23.762
		lb	51.518	51.351	51.655	52.371

* I carichi di ribaltamento statici e i pesi operativi indicati sono basati su una configurazione della macchina con pneumatici radiali Bridgestone 26.5R25 VJT L3, serbatoi pieni, operatore, contrappeso, controllo dell'assetto, avviamento a freddo, parafanghi basculanti, Product Link™, bloccaggio manuale del differenziale/assali con differenziale aperto (anteriore e posteriore), protezione trasmissione, impianto secondario dello sterzo e insonorizzazione.

† Figura mostrata nelle tabelle delle dimensioni.

***Le caratteristiche tecniche della benna da roccia vengono fornite sulla base di pneumatici radiali Bridgestone 26.5R25 VSDL L5.

(§) Misurazione effettuata a 100 mm (4") dietro il tagliente con il perno d'incernieramento della benna quale punto di incernieramento in conformità allo standard ISO 14397-2:2007.

(Con flessione dello pneumatico) Piena conformità allo standard ISO 14397-1:2007, sezioni da 1 a 6, che richiede una verifica del 2% tra i calcoli e le prove.

(Senza flessione dello pneumatico) Conformità allo standard ISO 14397-1:2007, sezioni da 1 a 5.

La disponibilità di altre benne e le offerte variano in funzione della zona. Rivolgetevi al vostro dealer Cat per ulteriori dettagli.

Specifiche operative – Benne *(continua)*

Leverismo			Leverismo standard			
Tipo di benna			Pianale piatto – Con gancio – Fusion			
	Tipo di tagliente		Taglienti imbullonati	Denti e segmenti	Taglienti imbullonati	Denti e segmenti
	Capacità – nominale	m^3	4,20	4,20	4,40	4,40
		yd^3	5,50	5,50	5,75	5,75
	Capacità – Nominale con fattore di riempimento del 110%	m^3	4,60	4,60	4,80	4,80
		yd^3	6,00	6,00	6,25	6,25
	Larghezza	mm	3.220	3.271	3.220	3.271
		ft/in	10'6"	10'8"	10'6"	10'8"
16†	Luce di scarico alla massima altezza di sollevamento e scarico a 45°	mm	2.909	2.746	2.882	2.719
		ft/in	9'6"	9'0"	9'5"	8'11"
17†	Sbraccio alla massima altezza di sollevamento e scarico a 45°	mm	1.293	1.420	1.320	1.447
		ft/in	4'2"	4'7"	4'3"	4'8"
	Sbraccio con sollevamento orizzontale e benna a terra	mm	2.842	3.047	2.881	3.085
		ft/in	9'3"	9'11"	9'5"	10'1"
A†	Profondità di scavo	mm	114	114	114	114
		in	4,5"	4,5"	4,5"	4,5"
12†	Lunghezza totale	mm	8.894	9.119	8.933	9.158
		ft/in	29'3"	30'0"	29'4"	30'1"
B†	Altezza totale con benna alla massima altezza di sollevamento	mm	5.953	5.953	5.983	5.983
		ft/in	19'7"	19'7"	19'8"	19'8"
	Raggio di sterzata della pala con benna in posizione di trasporto	mm	7.538	7.628	7.549	7.639
		ft/in	24'9"	25'1"	24'10"	25'1"
	Carico statico di ribaltamento, con telaio in linea (con flessione dello pneumatico)	kg	16.152	15.970	16.077	15.894
		lb	35.600	35.198	35.434	35.031
	Carico di ribaltamento statico, telaio in linea (senza flessione dello pneumatico)	kg	17.244	17.060	17.175	16.989
		lb	38.007	37.600	37.854	37.445
	Carico di ribaltamento statico, telaio articolato (con flessione dello pneumatico)	kg	14.148	13.966	14.074	13.891
		lb	31.183	30.781	31.020	30.616
	Carico di ribaltamento statico, telaio articolato (senza flessione dello pneumatico)	kg	15.248	15.064	15.180	14.995
		lb	33.608	33.201	33.457	33.048
	Forza di strappo (§)	kN	167	166	162	161
		lbf	37.690	37.331	36.614	36.256
	Peso operativo*	kg	23.653	23.790	23.707	23.845
		lb	52.130	52.433	52.249	52.553

* I carichi di ribaltamento statici e i pesi operativi indicati sono basati su una configurazione della macchina con pneumatici radiali Bridgestone 26.5R25 VJT L3, serbatoi pieni, operatore, contrappeso, controllo dell'assetto, avviamento a freddo, parafanghi basculanti, Product Link™, bloccaggio manuale del differenziale/ assali con differenziale aperto (anteriore e posteriore), protezione trasmissione, impianto secondario dello sterzo e insonorizzazione.

† Figura mostrata nelle tabelle delle dimensioni.

*** Le caratteristiche tecniche della benna da roccia vengono fornite sulla base di pneumatici radiali Bridgestone 26.5R25 VSDL L5.

(§) Misurazione effettuata a 100 mm (4") dietro il tagliente con il perno d'incernieramento della benna quale punto di incernieramento in conformità allo standard ISO 14397-2:2007.

(Con flessione dello pneumatico) Piena conformità allo standard ISO 14397-1:2007, sezioni da 1 a 6, che richiede una verifica del 2% tra i calcoli e le prove.

(Senza flessione dello pneumatico) Conformità allo standard ISO 14397-1:2007, sezioni da 1 a 5.

La disponibilità di altre benne e le offerte variano in funzione della zona. Rivolgetevi al vostro dealer Cat per ulteriori dettagli.

Specifiche operative – Benne *(continua)*

Leverismo		Leverismo standard			
Tipo di benna		Da roccia, lanceolata – Imperniata		Da roccia, lanceolata – Con gancio – Fusion	Minerali ferrosi, lanceolato – Attacco imperniato
Tipo di tagliente		Denti e segmenti	Denti e segmenti	Denti e segmenti	Taglienti imbullonati
Capacità – nominale	m³	3,40	4,00	3,40	3,20
	yd³	4,50	5,25	4,50	4,25
Capacità – Nominale con fattore di riempimento del 110%	m³	3,70	4,40	3,70	3,50
	yd³	4,75	5,75	4,75	4,50
Larghezza	mm	3.286	3.255	3.286	3.288
	ft/in	10'9"	10'8"	10'9"	10'9"
16† Luce di scarico alla massima altezza di sollevamento e scarico a 45°	mm	2.990	2.757	2.970	3.164
	ft/in	9'9"	9'0"	9'8"	10'4"
17† Sbraccio alla massima altezza di sollevamento e scarico a 45°	mm	1.538	1.660	1.577	1.354
	ft/in	5'0"	5'5"	5'2"	4'5"
Sbraccio con sollevamento orizzontale e benna a terra	mm	2.947	3.211	2.991	2.696
	ft/in	9'8"	10'6"	9'9"	8'10"
A† Profondità di scavo	mm	83	83	75	78
	in	3,2"	3,2"	2,9"	3"
12† Lunghezza totale	mm	9.021	9.269	9.057	8.744
	ft/in	29'8"	30'5"	29'9"	28'9"
B† Altezza totale con benna alla massima altezza di sollevamento	mm	5.827	5.827	5.633	5.953
	ft/in	19'2"	19'2"	18'6"	19'7"
Raggio di sterzata della pala con benna in posizione di trasporto	mm	7.597	7.647	7.624	7.529
	ft/in	25'0"	25'2"	25'1"	24'9"
Carico statico di ribaltamento, con telaio in linea (con flessione dello pneumatico)	kg	17.612	17.090	17.257	17.357
	lb	38.817	37.666	38.036	38.256
Carico di ribaltamento statico, telaio in linea (senza flessione dello pneumatico)	kg	18.789	18.250	18.441	18.539
	lb	41.412	40.224	40.645	40.861
Carico di ribaltamento statico, telaio articolato (con flessione dello pneumatico)	kg	15.464	14.979	15.115	15.201
	lb	34.084	33.014	33.314	33.503
Carico di ribaltamento statico, telaio articolato (senza flessione dello pneumatico)	kg	16.650	16.148	16.306	16.391
	lb	36.696	35.591	35.940	36.125
Forza di strappo (§)	kN	184	151	179	182
	lbf	41.538	34.117	40.256	41.055
Peso operativo*	kg	24.488	24.635	24.857	24.872
	lb	53.971	54.295	54.784	54.817

* I carichi di ribaltamento statici e i pesi operativi indicati sono basati su una configurazione della macchina con pneumatici radiali Bridgestone 26.5R25 VJT L3, serbatoi pieni, operatore, contrappeso, controllo dell'assetto, avviamento a freddo, parafanghi basculanti, Product Link™, bloccaggio manuale del differenziale/assali con differenziale aperto (anteriore e posteriore), protezione trasmissione, impianto secondario dello sterzo e insonorizzazione.

† Figura mostrata nelle tabelle delle dimensioni.

***Le caratteristiche tecniche della benna da roccia vengono fornite sulla base di pneumatici radiali Bridgestone 26.5R25 VSDL L5.

(§) Misurazione effettuata a 100 mm (4") dietro il tagliente con il perno d'incernieramento della benna quale punto di incernieramento in conformità allo standard ISO 14397-2:2007.

(Con flessione dello pneumatico) Piena conformità allo standard ISO 14397-1:2007, sezioni da 1 a 6, che richiede una verifica del 2% tra i calcoli e le prove.

(Senza flessione dello pneumatico) Conformità allo standard ISO 14397-1:2007, sezioni da 1 a 5.

La disponibilità di altre benne e le offerte variano in funzione della zona. Rivolgetevi al vostro dealer Cat per ulteriori dettagli.

Specifiche operative – Benne *(continua)*

Leverismo		Leverismo standard	
Tipo di benna		Con scarico laterale – Imperniata	Con scarico laterale – Con gancio – Fusion
Tipo di tagliente		Taglienti imbullonati	Taglienti imbullonati
Capacità – nominale	m³	3,60	3,60
	yd³	4,75	4,75
Capacità – Nominale con fattore di riempimento del 110%	m³	4,00	4,00
	yd³	5,25	5,25
Larghezza	mm	3.677	3.677
	ft/in	12'0"	12'0"
16† Luce di scarico alla massima altezza di sollevamento e scarico a 45°	mm	2.899	2.852
	ft/in	9'6"	9'4"
17† Sbraccio alla massima altezza di sollevamento e scarico a 45°	mm	1.294	1.370
	ft/in	4'2"	4'5"
Sbraccio con sollevamento orizzontale e benna a terra	mm	2.850	2.937
	ft/in	9'4"	9'7"
A† Profondità di scavo	mm	120	100
	in	4,7"	3,9"
12† Lunghezza totale	mm	8.908	8.977
	ft/in	29'3"	29'6"
B† Altezza totale con benna alla massima altezza di sollevamento	mm	5.786	5.855
	ft/in	19'0"	19'3"
Raggio di sterzata della pala con benna in posizione di trasporto	mm	7.722	7.832
	ft/in	25'4"	25'9"
Carico statico di ribaltamento, con telaio in linea (con flessione dello pneumatico)	kg	15.656	13.905
	lb	34.507	30.648
Carico di ribaltamento statico, telaio in linea (senza flessione dello pneumatico)	kg	16.713	14.780
	lb	36.837	32.576
Carico di ribaltamento statico, telaio articolato (con flessione dello pneumatico)	kg	13.708	12.118
	lb	30.212	26.708
Carico di ribaltamento statico, telaio articolato (senza flessione dello pneumatico)	kg	14.775	13.006
	lb	32.564	28.666
Forza di strappo (§)	kN	165	155
	lbf	37.103	34.916
Peso operativo*	kg	23.635	24.172
	lb	52.091	53.274

* I carichi di ribaltamento statici e i pesi operativi indicati sono basati su una configurazione della macchina con pneumatici radiali Bridgestone 26.5R25 VJT L3, serbatoi pieni, operatore, contrappeso, controllo dell'assetto, avviamento a freddo, parafanghi basculanti, Product Link™, bloccaggio manuale del differenziale/ assali con differenziale aperto (anteriore e posteriore), protezione trasmissione, impianto secondario dello sterzo e insonorizzazione.

† Figura mostrata nelle tabelle delle dimensioni.

***Le caratteristiche tecniche della benna da roccia vengono fornite sulla base di pneumatici radiali Bridgestone 26.5R25 VSDL L5.

(§) Misurazione effettuata a 100 mm (4") dietro il tagliente con il perno d'incernieramento della benna quale punto di incernieramento in conformità allo standard ISO 14397-2:2007.

(Con flessione dello pneumatico) Piena conformità allo standard ISO 14397-1:2007, sezioni da 1 a 6, che richiede una verifica del 2% tra i calcoli e le prove.

(Senza flessione dello pneumatico) Conformità allo standard ISO 14397-1:2007, sezioni da 1 a 5.

La disponibilità di altre benne e le offerte variano in funzione della zona. Rivolgetevi al vostro dealer Cat per ulteriori dettagli.

Specifiche operative – Benne *(continua)*

Leverismo			Leverismo standard					
Tipo di benna			A scarico elevato – Incernierata			A scarico elevato – Con gancio – Fusion		
Tipo di tagliente			Taglienti imbullonati	Taglienti imbullonati	Taglienti imbullonati	Taglienti imbullonati	Taglienti imbullonati	Taglienti imbullonati
	Capacità – nominale	m^3	7,60	9,20	11,10	7,60	9,20	11,10
		yd^3	10,00	12	14,50	10,00	12	14,50
	Capacità – Nominale con fattore di riempimento del 110%	m^3	8,40	10,10	12,20	8,40	10,10	12,20
		yd^3	11,00	13,25	16,00	11,00	13,25	16,00
	Larghezza	mm	3.350	3.656	3.656	3.350	3.656	3.656
		ft/in	10'11"	11'11"	11'11"	10'11"	11'11"	11'11"
16†	Gioco di scarico ad altezza massima e scarico elevato completamente sollevato (43˚)	mm	4.898	4.843	4.669	4.916	4.953	4.686
		ft/in	16'1"	15'9"	15'3"	16'1"	16'3"	15'4"
17†	Sbraccio ad altezza massima e scarico elevato completamente sollevato (43˚)	mm	1.665	1.723	1.907	1.676	1.778	1.916
		ft/in	5'5"	5'7"	6'3"	5'5"	5'8"	6'3"
	Sbraccio con sollevamento orizzontale e benna a terra	mm	3.525	3.605	3.825	3.545	3.625	3.845
		ft/in	11'6"	11'9"	12'6"	11'7"	11'10"	12'7"
A†	Profondità di scavo	mm	84	84	84	84	84	84
		in	3,3"	3,3"	3,3"	3,3"	3,3"	3,3"
12†	Lunghezza totale	mm	9.577	9.657	9.877	9.597	9.677	9.897
		ft/in	31'6"	31'9"	32'5"	31'6"	31'9"	32'6"
B†	Altezza complessiva ad altezza massima e scarico elevato completamente sollevato (43˚)	mm	7.263	7.323	7.512	7.281	7.341	7.529
		ft/in	23'8"	24'0"	24'6"	23'9"	24'1"	24'7"
	Raggio di sterzata della pala con benna in posizione di trasporto	mm	7.795	7.956	8.023	7.802	7.963	8.032
		ft/in	25'7"	26'2"	26'4"	25'8"	26'2"	26'5"
	Carico statico di ribaltamento, con telaio in linea (con flessione dello pneumatico)	kg	14.725	14.455	14.112	14.279	14.008	13.670
		lb	32.454	31.859	31.103	31.471	30.874	30.128
	Carico di ribaltamento statico, telaio in linea (senza flessione dello pneumatico)	kg	15.885	15.623	15.302	15.430	15.167	14.850
		lb	35.010	34.433	33.725	34.009	33.428	32.729
	Carico di ribaltamento statico, telaio articolato (con flessione dello pneumatico)	kg	12.780	12.513	12.180	12.341	12.074	11.746
		lb	28.167	27.579	26.846	27.201	26.612	25.889
	Carico di ribaltamento statico, telaio articolato (senza flessione dello pneumatico)	kg	13.947	13.688	13.377	13.501	13.240	12.933
		lb	30.740	30.170	29.485	29.756	29.182	28.505
	Forza di strappo (§)	kN	111	106	94	110	104	92
		lbf	25.125	23.825	21.126	24.821	23.539	20.884
	Peso operativo*	kg	24.300	24.516	24.723	24.779	24.995	25.202
		lb	53.557	54.033	54.489	54.612	55.089	55.545

* I carichi di ribaltamento statici e i pesi operativi indicati sono basati su una configurazione della macchina con pneumatici radiali Bridgestone 26.5R25 VJT L3, serbatoi pieni, operatore, contrappeso, controllo dell'assetto, avviamento a freddo, parafanghi basculanti, Product Link™, bloccaggio manuale del differenziale/assali con differenziale aperto (anteriore e posteriore), protezione trasmissione, impianto secondario dello sterzo e insonorizzazione.

† Figura mostrata nelle tabelle delle dimensioni.

***Le caratteristiche tecniche della benna da roccia vengono fornite sulla base di pneumatici radiali Bridgestone 26.5R25 VSDL L5.

(§) Misurazione effettuata a 100 mm (4") dietro il tagliente con il perno d'incernieramento della benna quale punto di incernieramento in conformità allo standard ISO 14397-2:2007.

(Con flessione dello pneumatico) Piena conformità allo standard ISO 14397-1:2007, sezioni da 1 a 6, che richiede una verifica del 2% tra i calcoli e le prove.

(Senza flessione dello pneumatico) Conformità allo standard ISO 14397-1:2007, sezioni da 1 a 5.

La disponibilità di altre benne e le offerte variano in funzione della zona. Rivolgetevi al vostro dealer Cat per ulteriori dettagli.

Specifiche operative – Benne *(continua)*

Leverismo			Braccio lungo (High Lift)			
Tipo di benna			Per uso generale – Imperniata			
Tipo di tagliente			Taglienti imbullonati	Denti e segmenti	Taglienti imbullonati	Denti e segmenti
	Capacità – nominale	m^3	3,80	3,80	4,00	4,00
		yd^3	5,00	5,00	5,25	5,25
	Capacità – Nominale con fattore di riempimento del 110%	m^3	4,20	4,20	4,40	4,40
		yd^3	5,50	5,50	5,75	5,75
	Larghezza	mm	3.220	3.301	3.220	3.301
		ft/in	10'6"	10'9"	10'6"	10'9"
16†	Luce di scarico alla massima altezza di sollevamento e scarico a 45°	mm	3.635	3.459	3.626	3.450
		ft/in	11'11"	11'4"	11'10"	11'3"
17†	Sbraccio alla massima altezza di sollevamento e scarico a 45°	mm	1.265	1.397	1.272	1.403
		ft/in	4'1"	4'7"	4'2"	4'7"
	Sbraccio con sollevamento orizzontale e benna a terra	mm	3.105	3.320	3.117	3.330
		ft/in	10'2"	10'10"	10'2"	10'11"
A†	Profondità di scavo	mm	89	89	89	89
		in	3,5"	3,5"	3,5"	3,5"
12†	Lunghezza totale	mm	9.422	9.669	9.434	9.679
		ft/in	30'11"	31'9"	31'0"	31'10"
B†	Altezza totale con benna alla massima altezza di sollevamento	mm	6.345	6.345	6.456	6.456
		ft/in	20'10"	20'10"	21'3"	21'3"
	Raggio di sterzata della pala con benna in posizione di trasporto	mm	7.717	7.837	7.721	7.840
		ft/in	25'4"	25'9"	25'4"	25'9"
	Carico statico di ribaltamento, con telaio in linea (con flessione dello pneumatico)	kg	17.143	16.859	17.126	16.899
		lb	37.784	37.159	37.747	37.247
	Carico di ribaltamento statico, telaio in linea (senza flessione dello pneumatico)	kg	18.183	17.883	18.175	17.944
		lb	40.077	39.415	40.059	39.550
	Carico di ribaltamento statico, telaio articolato (con flessione dello pneumatico)	kg	14.919	14.643	14.898	14.671
		lb	32.883	32.273	32.837	32.335
	Carico di ribaltamento statico, telaio articolato (senza flessione dello pneumatico)	kg	15.984	15.691	15.971	15.740
		lb	35.229	34.584	35.202	34.692
	Forza di strappo (§)	kN	172	168	170	166
		lbf	38.838	37.910	38.411	37.495
	Peso operativo*	kg	24.741	24.915	24.793	24.964
		lb	54.528	54.911	54.643	55.019

* I carichi di ribaltamento statici e i pesi operativi indicati sono basati su una configurazione della macchina con pneumatici radiali Bridgestone 26.5R25 VJT L3, serbatoi pieni, operatore, contrappeso, controllo dell'assetto, avviamento a freddo, parafanghi basculanti, Product Link™, bloccaggio manuale del differenziale/assali con differenziale aperto (anteriore e posteriore), protezione trasmissione, impianto secondario dello sterzo e insonorizzazione.

† Figura mostrata nelle tabelle delle dimensioni.

*** Le caratteristiche tecniche della benna da roccia vengono fornite sulla base di pneumatici radiali Bridgestone 26.5R25 VSDL L5.

(§) Misurazione effettuata a 100 mm (4") dietro il tagliente con il perno d'incernieramento della benna quale punto di incernieramento in conformità allo standard ISO 14397-2:2007.

(Con flessione dello pneumatico) Piena conformità allo standard ISO 14397-1:2007, sezioni da 1 a 6, che richiede una verifica del 2% tra i calcoli e le prove.

(Senza flessione dello pneumatico) Conformità allo standard ISO 14397-1:2007, sezioni da 1 a 5.

La disponibilità di altre benne e le offerte variano in funzione della zona. Rivolgetevi al vostro dealer Cat per ulteriori dettagli.

Specifiche operative – Benne *(continua)*

Leverismo			Braccio lungo (High Lift)			
Tipo di benna			Per uso generale – Imperniata			
Tipo di tagliente			Taglienti imbullonati	Denti e segmenti	Taglienti imbullonati	Denti e segmenti
	Capacità – nominale	m^3	4,20	4,20	4,60	4,60
		yd^3	5,50	5,50	6,00	6,00
	Capacità – Nominale con fattore di riempimento del 110%	m^3	4,60	4,60	5,10	5,10
		yd^3	6,00	6,00	6,75	6,75
	Larghezza	mm	3.220	3.301	3.264	3.300
		ft/in	10'6"	10'9"	10'8"	10'9"
16†	Luce di scarico alla massima altezza di sollevamento e scarico a 45°	mm	3.559	3.390	3.545	3.387
		ft/in	11'8"	11'1"	11'7"	11'1"
17†	Sbraccio alla massima altezza di sollevamento e scarico a 45°	mm	1.325	1.462	1.337	1.472
		ft/in	4'4"	4'9"	4'4"	4'9"
	Sbraccio con sollevamento orizzontale e benna a terra	mm	3.204	3.419	3.222	3.428
		ft/in	10'6"	11'2"	10'6"	11'2"
A†	Profondità di scavo	mm	89	89	89	89
		in	3,5"	3,5"	3,5"	3,5"
12†	Lunghezza totale	mm	9.521	9.760	9.539	9.766
		ft/in	31'3"	32'1"	31'4"	32'1"
B†	Altezza totale con benna alla massima altezza di sollevamento	mm	6.456	6.456	6.579	6.579
		ft/in	21'3"	21'3"	21'8"	21'8"
	Raggio di sterzata della pala con benna in posizione di trasporto	mm	7.747	7.862	7.772	7.863
		ft/in	25'5"	25'10"	25'6"	25'10"
	Carico statico di ribaltamento, con telaio in linea (con flessione dello pneumatico)	kg	16.953	16.757	16.947	16.663
		lb	37.364	36.933	37.352	36.726
	Carico di ribaltamento statico, telaio in linea (senza flessione dello pneumatico)	kg	17.998	17.799	18.017	17.729
		lb	39.668	39.230	39.711	39.075
	Carico di ribaltamento statico, telaio articolato (con flessione dello pneumatico)	kg	14.737	14.541	14.719	14.435
		lb	32.480	32.048	32.442	31.816
	Carico di ribaltamento statico, telaio articolato (senza flessione dello pneumatico)	kg	15.807	15.607	15.813	15.525
		lb	34.838	34.400	34.852	34.217
	Forza di strappo (§)	kN	159	156	156	152
		lbf	35.899	35.188	35.240	34.357
	Peso operativo*	kg	24.849	24.994	24.932	25.104
		lb	54.766	55.085	54.949	55.328

* I carichi di ribaltamento statici e i pesi operativi indicati sono basati su una configurazione della macchina con pneumatici radiali Bridgestone 26.5R25 VJT L3, serbatoi pieni, operatore, contrappeso, controllo dell'assetto, avviamento a freddo, parafanghi basculanti, Product Link™, bloccaggio manuale del differenziale/assali con differenziale aperto (anteriore e posteriore), protezione trasmissione, impianto secondario dello sterzo e insonorizzazione.

† Figura mostrata nelle tabelle delle dimensioni.

*** Le caratteristiche tecniche della benna da roccia vengono fornite sulla base di pneumatici radiali Bridgestone 26.5R25 VSDL L5.

(§) Misurazione effettuata a 100 mm (4") dietro il tagliente con il perno d'incernieramento della benna quale punto di incernieramento in conformità allo standard ISO 14397-2:2007.

(Con flessione dello pneumatico) Piena conformità allo standard ISO 14397-1:2007, sezioni da 1 a 6, che richiede una verifica del 2% tra i calcoli e le prove.

(Senza flessione dello pneumatico) Conformità allo standard ISO 14397-1:2007, sezioni da 1 a 5.

La disponibilità di altre benne e le offerte variano in funzione della zona. Rivolgetevi al vostro dealer Cat per ulteriori dettagli.

Specifiche operative – Benne *(continua)*

Leverismo			Braccio lungo (High Lift)			
Tipo di benna			Per uso generale – Con gancio – Fusion			
Tipo di tagliente			Taglienti imbullonati	Denti e segmenti	Taglienti imbullonati	Denti e segmenti
	Capacità – nominale	m^3	3,80	3,80	4,00	4,00
		yd^3	5,00	5,00	5,25	5,25
	Capacità – Nominale con fattore di riempimento del 110%	m^3	4,20	4,20	4,40	4,40
		yd^3	5,50	5,50	5,75	5,75
	Larghezza	mm	3.220	3.271	3.201	3.201
		ft/in	10'6"	10'8"	10'6"	10'6"
16†	Luce di scarico alla massima altezza di sollevamento e scarico a 45°	mm	3.606	3.454	3.594	3.439
		ft/in	11'10"	11'4"	11'9"	11'3"
17†	Sbraccio alla massima altezza di sollevamento e scarico a 45°	mm	1.299	1.439	1.302	1.444
		ft/in	4'3"	4'8"	4'3"	4'8"
	Sbraccio con sollevamento orizzontale e benna a terra	mm	3.149	3.354	3.161	3.369
		ft/in	10'4"	11'0"	10'4"	11'0"
A†	Profondità di scavo	mm	89	89	59	59
		in	3,5"	3,5"	2,3"	2,3"
12†	Lunghezza totale	mm	9.467	9.688	9.481	9.706
		ft/in	31'1"	31'10"	31'2"	31'11"
B†	Altezza totale con benna alla massima altezza di sollevamento	mm	6.371	6.371	6.488	6.488
		ft/in	20'11"	20'11"	21'4"	21'4"
	Raggio di sterzata della pala con benna in posizione di trasporto	mm	7.746	7.845	7.743	7.820
		ft/in	25'5"	25'9"	25'5"	25'8"
	Carico statico di ribaltamento, con telaio in linea (con flessione dello pneumatico)	kg	16.588	16.413	16.552	16.346
		lb	36.561	36.176	36.481	36.026
	Carico di ribaltamento statico, telaio in linea (senza flessione dello pneumatico)	kg	17.609	17.432	17.586	17.377
		lb	38.812	38.422	38.761	38.300
	Carico di ribaltamento statico, telaio articolato (con flessione dello pneumatico)	kg	14.388	14.213	14.350	14.143
		lb	31.712	31.326	31.628	31.173
	Carico di ribaltamento statico, telaio articolato (senza flessione dello pneumatico)	kg	15.434	15.257	15.409	15.200
		lb	34.017	33.627	33.962	33.500
	Forza di strappo (§)	kN	166	164	174	171
		lbf	37.426	36.887	39.256	38.619
	Peso operativo*	kg	25.156	25.294	25.203	25.365
		lb	55.443	55.746	55.548	55.905

* I carichi di ribaltamento statici e i pesi operativi indicati sono basati su una configurazione della macchina con pneumatici radiali Bridgestone 26.5R25 VJT L3, serbatoi pieni, operatore, contrappeso, controllo dell'assetto, avviamento a freddo, parafanghi basculanti, Product Link™, bloccaggio manuale del differenziale/ assali con differenziale aperto (anteriore e posteriore), protezione trasmissione, impianto secondario dello sterzo e insonorizzazione.

† Figura mostrata nelle tabelle delle dimensioni.

*** Le caratteristiche tecniche della benna da roccia vengono fornite sulla base di pneumatici radiali Bridgestone 26.5R25 VSDL L5.

(§) Misurazione effettuata a 100 mm (4") dietro il tagliente con il perno d'incernieramento della benna quale punto di incernieramento in conformità allo standard ISO 14397-2:2007.

(Con flessione dello pneumatico) Piena conformità allo standard ISO 14397-1:2007, sezioni da 1 a 6, che richiede una verifica del 2% tra i calcoli e le prove.

(Senza flessione dello pneumatico) Conformità allo standard ISO 14397-1:2007, sezioni da 1 a 5.

La disponibilità di altre benne e le offerte variano in funzione della zona. Rivolgetevi al vostro dealer Cat per ulteriori dettagli.

Specifiche operative – Benne *(continua)*

Leverismo			Braccio lungo (High Lift)			
Tipo di benna			Per uso generale – Con gancio – Fusion			
Tipo di tagliente			Taglienti imbullonati	Denti e segmenti	Taglienti imbullonati	Denti e segmenti
	Capacità – nominale	m^3	4,20	4,20	4,60	4,60
		yd^3	5,50	5,50	6,00	6,00
	Capacità – Nominale con fattore di riempimento del 110%	m^3	4,60	4,60	5,10	5,10
		yd^3	6,00	6,00	6,75	6,75
	Larghezza	mm	3.220	3.271	3.220	3.271
		ft/in	10'6"	10'8"	10'6"	10'8"
16†	Luce di scarico alla massima altezza di sollevamento e scarico a 45°	mm	3.528	3.374	3.515	3.361
		ft/in	11'6"	11'0"	11'6"	11'0"
17†	Sbraccio alla massima altezza di sollevamento e scarico a 45°	mm	1.371	1.508	1.373	1.511
		ft/in	4'5"	4'11"	4'6"	4'11"
	Sbraccio con sollevamento orizzontale e benna a terra	mm	3.259	3.464	3.269	3.474
		ft/in	10'8"	11'4"	10'8"	11'4"
A†	Profondità di scavo	mm	81	81	88	88
		in	3,2"	3,2"	3,4"	3,4"
12†	Lunghezza totale	mm	9.571	9.792	9.586	9.807
		ft/in	31'5"	32'2"	31'6"	32'3"
B†	Altezza totale con benna alla massima altezza di sollevamento	mm	6.528	6.528	6.606	6.606
		ft/in	21'5"	21'5"	21'9"	21'9"
	Raggio di sterzata della pala con benna in posizione di trasporto	mm	7.778	7.877	7.784	7.883
		ft/in	25'7"	25'11"	25'7"	25'11"
	Carico statico di ribaltamento, con telaio in linea (con flessione dello pneumatico)	kg	16.368	16.192	16.472	16.294
		lb	36.075	35.689	36.306	35.913
	Carico di ribaltamento statico, telaio in linea (senza flessione dello pneumatico)	kg	17.395	17.217	17.535	17.354
		lb	38.339	37.947	38.647	38.249
	Carico di ribaltamento statico, telaio articolato (con flessione dello pneumatico)	kg	14.184	14.008	14.260	14.081
		lb	31.261	30.874	31.429	31.036
	Carico di ribaltamento statico, telaio articolato (senza flessione dello pneumatico)	kg	15.235	15.057	15.346	15.165
		lb	33.579	33.187	33.822	33.424
	Forza di strappo (§)	kN	153	151	151	149
		lbf	34.463	33.942	34.066	33.546
	Peso operativo*	kg	25.219	25.357	25.333	25.471
		lb	55.582	55.886	55.834	56.138

* I carichi di ribaltamento statici e i pesi operativi indicati sono basati su una configurazione della macchina con pneumatici radiali Bridgestone 26.5R25 VJT L3, serbatoi pieni, operatore, contrappeso, controllo dell'assetto, avviamento a freddo, parafanghi basculanti, Product Link™, bloccaggio manuale del differenziale/assali con differenziale aperto (anteriore e posteriore), protezione trasmissione, impianto secondario dello sterzo e insonorizzazione.

† Figura mostrata nelle tabelle delle dimensioni.

*** Le caratteristiche tecniche della benna da roccia vengono fornite sulla base di pneumatici radiali Bridgestone 26.5R25 VSDL L5.

(§) Misurazione effettuata a 100 mm (4") dietro il tagliente con il perno d'incernieramento della benna quale punto di incernieramento in conformità allo standard ISO 14397-2:2007.

(Con flessione dello pneumatico) Piena conformità allo standard ISO 14397-1:2007, sezioni da 1 a 6, che richiede una verifica del 2% tra i calcoli e le prove.

(Senza flessione dello pneumatico) Conformità allo standard ISO 14397-1:2007, sezioni da 1 a 5.

La disponibilità di altre benne e le offerte variano in funzione della zona. Rivolgetevi al vostro dealer Cat per ulteriori dettagli.

Specifiche operative – Benne *(continua)*

Leverismo			Braccio lungo (High Lift)			
Tipo di benna			Pianale piatto – Attacco imperniato			
Tipo di tagliente			Taglienti imbullonati	Denti e segmenti	Taglienti imbullonati	Denti e segmenti
	Capacità – nominale	m^3	4,20	4,20	4,40	4,40
		yd^3	5,50	5,50	5,75	5,75
	Capacità – Nominale con fattore di riempimento del 110%	m^3	4,60	4,60	4,80	4,80
		yd^3	6,00	6,00	6,25	6,25
	Larghezza	mm	3.220	3.271	3.220	3.271
		ft/in	10'6"	10'8"	10'6"	10'8"
16†	Luce di scarico alla massima altezza di sollevamento e scarico a 45°	mm	3.518	3.355	3.489	3.327
		ft/in	11'6"	11'0"	11'5"	10'10"
17†	Sbraccio alla massima altezza di sollevamento e scarico a 45°	mm	1.218	1.345	1.246	1.373
		ft/in	3'11"	4'4"	4'1"	4'6"
	Sbraccio con sollevamento orizzontale e benna a terra	mm	3.175	3.380	3.215	3.420
		ft/in	10'5"	11'1"	10'6"	11'2"
A†	Profondità di scavo	mm	89	89	89	89
		in	3,5"	3,5"	3,5"	3,5"
12†	Lunghezza totale	mm	9.492	9.714	9.532	9.754
		ft/in	31'2"	31'11"	31'4"	32'0"
B†	Altezza totale con benna alla massima altezza di sollevamento	mm	6.469	6.469	6.500	6.500
		ft/in	21'3"	21'3"	21'4"	21'4"
	Raggio di sterzata della pala con benna in posizione di trasporto	mm	7.737	7.831	7.749	7.843
		ft/in	25'5"	25'9"	25'6"	25'9"
	Carico statico di ribaltamento, con telaio in linea (con flessione dello pneumatico)	kg	16.878	16.703	16.810	16.634
		lb	37.200	36.813	37.050	36.662
	Carico di ribaltamento statico, telaio in linea (senza flessione dello pneumatico)	kg	17.906	17.728	17.845	17.666
		lb	39.465	39.074	39.331	38.937
	Carico di ribaltamento statico, telaio articolato (con flessione dello pneumatico)	kg	14.676	14.500	14.609	14.432
		lb	32.346	31.959	32.198	31.809
	Carico di ribaltamento statico, telaio articolato (senza flessione dello pneumatico)	kg	15.729	15.551	15.668	15.489
		lb	34.666	34.275	34.533	34.139
	Forza di strappo (§)	kN	163	160	158	155
		lbf	36.686	36.151	35.557	35.028
	Peso operativo*	kg	24.846	24.984	24.899	25.037
		lb	54.760	55.064	54.877	55.181

* I carichi di ribaltamento statici e i pesi operativi indicati sono basati su una configurazione della macchina con pneumatici radiali Bridgestone 26.5R25 VJT L3, serbatoi pieni, operatore, contrappeso, controllo dell'assetto, avviamento a freddo, parafanghi basculanti, Product Link™, bloccaggio manuale del differenziale/assali con differenziale aperto (anteriore e posteriore), protezione trasmissione, impianto secondario dello sterzo e insonorizzazione.

† Figura mostrata nelle tabelle delle dimensioni.

***Le caratteristiche tecniche della benna da roccia vengono fornite sulla base di pneumatici radiali Bridgestone 26.5R25 VSDL L5.

(§) Misurazione effettuata a 100 mm (4") dietro il tagliente con il perno d'incernieramento della benna quale punto di incernieramento in conformità allo standard ISO 14397-2:2007.

(Con flessione dello pneumatico) Piena conformità allo standard ISO 14397-1:2007, sezioni da 1 a 6, che richiede una verifica del 2% tra i calcoli e le prove.

(Senza flessione dello pneumatico) Conformità allo standard ISO 14397-1:2007, sezioni da 1 a 5.

La disponibilità di altre benne e le offerte variano in funzione della zona. Rivolgetevi al vostro dealer Cat per ulteriori dettagli.

Specifiche operative – Benne *(continua)*

Leverismo			Braccio lungo (High Lift)			
Tipo di benna			Pianale piatto – Attacco imperniato			
Tipo di tagliente			Taglienti imbullonati	Denti e segmenti	Taglienti imbullonati	Denti e segmenti
	Capacità – nominale	m^3	4,60	4,60	4,80	4,80
		yd^3	6,00	6,00	6,25	6,25
	Capacità – Nominale con fattore di riempimento del 110%	m^3	5,10	5,10	5,30	5,30
		yd^3	6,75	6,75	7,00	7,00
	Larghezza	mm	3.220	3.271	3.220	3.271
		ft/in	10'6"	10'8"	10'6"	10'8"
16†	Luce di scarico alla massima altezza di sollevamento e scarico a 45°	mm	3.461	3.298	3.433	3.270
		ft/in	11'4"	10'9"	11'3"	10'8"
17†	Sbraccio alla massima altezza di sollevamento e scarico a 45°	mm	1.274	1.401	1.303	1.430
		ft/in	4'2"	4'7"	4'3"	4'8"
	Sbraccio con sollevamento orizzontale e benna a terra	mm	3.255	3.460	3.295	3.500
		ft/in	10'8"	11'4"	10'9"	11'5"
A†	Profondità di scavo	mm	89	89	89	89
		in	3,5"	3,5"	3,5"	3,5"
12†	Lunghezza totale	mm	9.572	9.794	9.612	9.834
		ft/in	31'5"	32'2"	31'7"	32'4"
B†	Altezza totale con benna alla massima altezza di sollevamento	mm	6.550	6.550	6.591	6.591
		ft/in	21'6"	21'6"	21'8"	21'8"
	Raggio di sterzata della pala con benna in posizione di trasporto	mm	7.761	7.856	7.773	7.868
		ft/in	25'6"	25'10"	25'6"	25'10"
	Carico statico di ribaltamento, con telaio in linea (con flessione dello pneumatico)	kg	16.760	16.583	16.699	16.521
		lb	36.940	36.550	36.806	36.414
	Carico di ribaltamento statico, telaio in linea (senza flessione dello pneumatico)	kg	17.802	17.623	17.748	17.568
		lb	39.236	38.841	39.118	38.720
	Carico di ribaltamento statico, telaio articolato (con flessione dello pneumatico)	kg	14.559	14.382	14.499	14.321
		lb	32.089	31.698	31.956	31.564
	Carico di ribaltamento statico, telaio articolato (senza flessione dello pneumatico)	kg	15.626	15.446	15.572	15.392
		lb	34.439	34.044	34.322	33.924
	Forza di strappo (§)	kN	153	151	149	146
		lbf	34.502	33.979	33.489	32.973
	Peso operativo*	kg	24.934	25.072	24.980	25.118
		lb	54.954	55.258	55.055	55.359

* I carichi di ribaltamento statici e i pesi operativi indicati sono basati su una configurazione della macchina con pneumatici radiali Bridgestone 26.5R25 VJT L3, serbatoi pieni, operatore, contrappeso, controllo dell'assetto, avviamento a freddo, parafanghi basculanti, Product Link™, bloccaggio manuale del differenziale/assali con differenziale aperto (anteriore e posteriore), protezione trasmissione, impianto secondario dello sterzo e insonorizzazione.

† Figura mostrata nelle tabelle delle dimensioni.

*** Le caratteristiche tecniche della benna da roccia vengono fornite sulla base di pneumatici radiali Bridgestone 26.5R25 VSDL L5.

(§) Misurazione effettuata a 100 mm (4") dietro il tagliente con il perno d'incernieramento della benna quale punto di incernieramento in conformità allo standard ISO 14397-2:2007.

(Con flessione dello pneumatico) Piena conformità allo standard ISO 14397-1:2007, sezioni da 1 a 6, che richiede una verifica del 2% tra i calcoli e le prove.

(Senza flessione dello pneumatico) Conformità allo standard ISO 14397-1:2007, sezioni da 1 a 5.

La disponibilità di altre benne e le offerte variano in funzione della zona. Rivolgetevi al vostro dealer Cat per ulteriori dettagli.

Specifiche operative – Benne *(continua)*

Leverismo			Braccio lungo (High Lift)			
Tipo di benna			Pianale piatto – Attacco imperniato – Abrasione			Pianale piatto – Attacco imperniato – Materiale leggero
Tipo di tagliente			Taglienti imbullonati	Taglienti imbullonati	Taglienti imbullonati	Taglienti imbullonati
	Capacità – nominale	m^3	4,40	4,60	4,80	6,00
		yd^3	5,75	6,00	6,25	7,75
	Capacità – Nominale con fattore di riempimento del 110%	m^3	4,80	5,10	5,30	6,60
		yd^3	6,25	6,75	7,00	8,75
	Larghezza	mm	3.220	3.220	3.230	3.405
		ft/in	10'6"	10'6"	10'7"	11'2"
16†	Luce di scarico alla massima altezza di sollevamento e scarico a 45°	mm	3.491	3.461	3.433	3.311
		ft/in	11'5"	11'4"	11'3"	10'10"
17†	Sbraccio alla massima altezza di sollevamento e scarico a 45°	mm	1.245	1.274	1.296	1.403
		ft/in	4'1"	4'2"	4'3"	4'7"
	Sbraccio con sollevamento orizzontale e benna a terra	mm	3.213	3.255	3.290	3.452
		ft/in	10'6"	10'8"	10'9"	11'3"
A†	Profondità di scavo	mm	89	89	94	64
		in	3,5"	3,5"	3,7"	2,5"
12†	Lunghezza totale	mm	9.530	9.572	9.610	9.779
		ft/in	31'4"	31'5"	31'7"	32'1"
B†	Altezza totale con benna alla massima altezza di sollevamento	mm	6.501	6.550	6.591	7.063
		ft/in	21'4"	21'6"	21'8"	23'3"
	Raggio di sterzata della pala con benna in posizione di trasporto	mm	7.748	7.761	7.778	7.919
		ft/in	25'6"	25'6"	25'7"	26'0"
	Carico statico di ribaltamento, con telaio in linea (con flessione dello pneumatico)	kg	16.691	16.612	16.566	16.147
		lb	36.787	36.613	36.512	35.590
	Carico di ribaltamento statico, telaio in linea (senza flessione dello pneumatico)	kg	17.725	17.652	17.612	17.217
		lb	39.066	38.905	38.818	37.948
	Carico di ribaltamento statico, telaio articolato (con flessione dello pneumatico)	kg	14.488	14.411	14.366	13.951
		lb	31.931	31.762	31.662	30.748
	Carico di ribaltamento statico, telaio articolato (senza flessione dello pneumatico)	kg	15.547	15.475	15.437	15.045
		lb	34.266	34.108	34.023	33.159
	Forza di strappo (§)	kN	157	152	148	139
		lbf	35.479	34.361	33.366	31.322
	Peso operativo*	kg	25.028	25.080	25.090	25.415
		lb	55.160	55.275	55.297	56.013

* I carichi di ribaltamento statici e i pesi operativi indicati sono basati su una configurazione della macchina con pneumatici radiali Bridgestone 26.5R25 VJT L3, serbatoi pieni, operatore, contrappeso, controllo dell'assetto, avviamento a freddo, parafanghi basculanti, Product Link™, bloccaggio manuale del differenziale/assali con differenziale aperto (anteriore e posteriore), protezione trasmissione, impianto secondario dello sterzo e insonorizzazione.

† Figura mostrata nelle tabelle delle dimensioni.

*** Le caratteristiche tecniche della benna da roccia vengono fornite sulla base di pneumatici radiali Bridgestone 26.5R25 VSDL L5.

(§) Misurazione effettuata a 100 mm (4") dietro il tagliente con il perno d'incernieramento della benna quale punto di incernieramento in conformità allo standard ISO 14397-2:2007.

(Con flessione dello pneumatico) Piena conformità allo standard ISO 14397-1:2007, sezioni da 1 a 6, che richiede una verifica del 2% tra i calcoli e le prove.

(Senza flessione dello pneumatico) Conformità allo standard ISO 14397-1:2007, sezioni da 1 a 5.

La disponibilità di altre benne e le offerte variano in funzione della zona. Rivolgetevi al vostro dealer Cat per ulteriori dettagli.

Specifiche operative – Benne *(continua)*

Leverismo			Braccio lungo (High Lift)			
Tipo di benna			Pianale piatto – Con gancio – Fusion			
Tipo di tagliente			Taglienti imbullonati	Denti e segmenti	Taglienti imbullonati	Denti e segmenti
	Capacità – nominale	m^3	4,20	4,20	4,40	4,40
		yd^3	5,50	5,50	5,75	5,75
	Capacità – Nominale con fattore di riempimento del 110%	m^3	4,60	4,60	4,80	4,80
		yd^3	6,00	6,00	6,25	6,25
	Larghezza	mm	3.220	3.271	3.220	3.271
		ft/in	10'6"	10'8"	10'6"	10'8"
16†	Luce di scarico alla massima altezza di sollevamento e scarico a 45°	mm	3.467	3.304	3.440	3.277
		ft/in	11'4"	10'10"	11'3"	10'9"
17†	Sbraccio alla massima altezza di sollevamento e scarico a 45°	mm	1.268	1.395	1.296	1.423
		ft/in	4'1"	4'6"	4'3"	4'8"
	Sbraccio con sollevamento orizzontale e benna a terra	mm	3.246	3.451	3.285	3.490
		ft/in	10'7"	11'3"	10'9"	11'5"
A†	Profondità di scavo	mm	89	89	89	89
		in	3,5"	3,5"	3,5"	3,5"
12†	Lunghezza totale	mm	9.563	9.785	9.602	9.824
		ft/in	31'5"	32'2"	31'7"	32'3"
B†	Altezza totale con benna alla massima altezza di sollevamento	mm	6.511	6.511	6.541	6.541
		ft/in	21'5"	21'5"	21'6"	21'6"
	Raggio di sterzata della pala con benna in posizione di trasporto	mm	7.777	7.876	7.789	7.889
		ft/in	25'7"	25'11"	25'7"	25'11"
	Carico statico di ribaltamento, con telaio in linea (con flessione dello pneumatico)	kg	16.256	16.081	16.191	16.016
		lb	35.829	35.443	35.687	35.299
	Carico di ribaltamento statico, telaio in linea (senza flessione dello pneumatico)	kg	17.276	17.099	17.218	17.040
		lb	38.078	37.687	37.950	37.557
	Carico di ribaltamento statico, telaio articolato (con flessione dello pneumatico)	kg	14.079	13.904	14.014	13.838
		lb	31.030	30.644	30.888	30.500
	Carico di ribaltamento statico, telaio articolato (senza flessione dello pneumatico)	kg	15.124	14.947	15.066	14.888
		lb	33.334	32.943	33.206	32.813
	Forza di strappo (§)	kN	154	152	149	147
		lbf	34.679	34.155	33.680	33.162
	Peso operativo*	kg	25.305	25.443	25.359	25.497
		lb	55.771	56.075	55.891	56.195

* I carichi di ribaltamento statici e i pesi operativi indicati sono basati su una configurazione della macchina con pneumatici radiali Bridgestone 26.5R25 VJT L3, serbatoi pieni, operatore, contrappeso, controllo dell'assetto, avviamento a freddo, parafanghi basculanti, Product Link™, bloccaggio manuale del differenziale/assali con differenziale aperto (anteriore e posteriore), protezione trasmissione, impianto secondario dello sterzo e insonorizzazione.

† Figura mostrata nelle tabelle delle dimensioni.

*** Le caratteristiche tecniche della benna da roccia vengono fornite sulla base di pneumatici radiali Bridgestone 26.5R25 VSDL L5.

(§) Misurazione effettuata a 100 mm (4") dietro il tagliente con il perno d'incernieramento della benna quale punto di incernieramento in conformità allo standard ISO 14397-2:2007.

(Con flessione dello pneumatico) Piena conformità allo standard ISO 14397-1:2007, sezioni da 1 a 6, che richiede una verifica del 2% tra i calcoli e le prove.

(Senza flessione dello pneumatico) Conformità allo standard ISO 14397-1:2007, sezioni da 1 a 5.

La disponibilità di altre benne e le offerte variano in funzione della zona. Rivolgetevi al vostro dealer Cat per ulteriori dettagli.

Specifiche operative – Benne *(continua)*

Leverismo			Braccio lungo (High Lift)			
Tipo di benna			Da roccia, lanceolata – Imperniata		Da roccia, lanceolata – Con gancio – Fusion	Minerali ferrosi, lanceolato – Attacco imperniato
Tipo di tagliente			Denti e segmenti	Denti e segmenti	Denti e segmenti	Taglienti imbullonati
	Capacità – nominale	m^3	3,40	4,00	3,40	3,20
		yd^3	4,50	5,25	4,50	4,25
	Capacità – Nominale con fattore di riempimento del 110%	m^3	3,70	4,40	3,70	3,50
		yd^3	4,75	5,75	4,75	4,50
	Larghezza	mm	3.252	3.255	3.286	3.288
		ft/in	10'8"	10'8"	10'9"	10'9"
16†	Luce di scarico alla massima altezza di sollevamento e scarico a 45°	mm	3.565	3.316	3.529	3.722
		ft/in	11'8"	10'10"	11'6"	12'2"
17†	Sbraccio alla massima altezza di sollevamento e scarico a 45°	mm	1.522	1.636	1.553	1.329
		ft/in	4'11"	5'4"	5'1"	4'4"
	Sbraccio con sollevamento orizzontale e benna a terra	mm	3.348	3.615	3.395	3.100
		ft/in	10'11"	11'10"	11'1"	10'2"
A†	Profondità di scavo	mm	62	58	50	53
		in	2,4"	2,3"	1,9"	2,1"
12†	Lunghezza totale	mm	9.674	9.942	9.729	9.419
		ft/in	31'9"	32'8"	31'11"	30'11"
B†	Altezza totale con benna alla massima altezza di sollevamento	mm	6.385	6.385	6.191	6.511
		ft/in	21'0"	21'0"	20'4"	21'5"
	Raggio di sterzata della pala con benna in posizione di trasporto	mm	7.816	7.902	7.872	7.760
		ft/in	25'8"	26'0"	25'10"	25'6"
	Carico statico di ribaltamento, con telaio in linea (con flessione dello pneumatico)	kg	17.472	17.068	17.165	17.233
		lb	38.509	37.618	37.831	37.981
	Carico di ribaltamento statico, telaio in linea (senza flessione dello pneumatico)	kg	18.541	18.138	18.245	18.307
		lb	40.865	39.976	40.212	40.348
	Carico di ribaltamento statico, telaio articolato (con flessione dello pneumatico)	kg	15.183	14.799	14.868	14.926
		lb	33.465	32.619	32.771	32.897
	Carico di ribaltamento statico, telaio articolato (senza flessione dello pneumatico)	kg	16.279	15.896	15.976	16.027
		lb	35.880	35.036	35.211	35.323
	Forza di strappo (§)	kN	171	140	165	169
		lbf	38.561	31.506	37.141	38.047
	Peso operativo*	kg	26.122	26.287	26.509	26.524
		lb	57.573	57.937	58.426	58.459

* I carichi di ribaltamento statici e i pesi operativi indicati sono basati su una configurazione della macchina con pneumatici radiali Bridgestone 26.5R25 VJT L3, serbatoi pieni, operatore, contrappeso, controllo dell'assetto, avviamento a freddo, parafanghi basculanti, Product Link™, bloccaggio manuale del differenziale/assali con differenziale aperto (anteriore e posteriore), protezione trasmissione, impianto secondario dello sterzo e insonorizzazione.

† Figura mostrata nelle tabelle delle dimensioni.

*** Le caratteristiche tecniche della benna da roccia vengono fornite sulla base di pneumatici radiali Bridgestone 26.5R25 VSDL L5.

(§) Misurazione effettuata a 100 mm (4") dietro il tagliente con il perno d'incernieramento della benna quale punto di incernieramento in conformità allo standard ISO 14397-2:2007.

(Con flessione dello pneumatico) Piena conformità allo standard ISO 14397-1:2007, sezioni da 1 a 6, che richiede una verifica del 2% tra i calcoli e le prove.

(Senza flessione dello pneumatico) Conformità allo standard ISO 14397-1:2007, sezioni da 1 a 5.

La disponibilità di altre benne e le offerte variano in funzione della zona. Rivolgetevi al vostro dealer Cat per ulteriori dettagli.

Specifiche operative – Benne *(continua)*

Leverismo			Braccio lungo (High Lift)	
	Tipo di benna		Con scarico laterale – Imperniata	Con scarico laterale – Con gancio – Fusion
	Tipo di tagliente		Taglienti imbullonati	Taglienti imbullonati
	Capacità – nominale	m^3	3,60	3,60
		yd^3	4,75	4,75
	Capacità – Nominale con fattore di riempimento del 110%	m^3	4,00	4,00
		yd^3	5,25	5,25
	Larghezza	mm	3.677	3.677
		ft/in	12'0"	12'0"
16†	Luce di scarico alla massima altezza di sollevamento e scarico a 45°	mm	3.457	3.410
		ft/in	11'4"	11'2"
17†	Sbraccio alla massima altezza di sollevamento e scarico a 45°	mm	1.270	1.345
		ft/in	4'2"	4'4"
	Sbraccio con sollevamento orizzontale e benna a terra	mm	3.255	3.341
		ft/in	10'8"	10'11"
A†	Profondità di scavo	mm	95	75
		in	3,7"	2,9"
12†	Lunghezza totale	mm	9.576	9.649
		ft/in	31'5"	31'8"
B†	Altezza totale con benna alla massima altezza di sollevamento	mm	6.344	6.413
		ft/in	20'10"	21'1"
	Raggio di sterzata della pala con benna in posizione di trasporto	mm	7.268	8.075
		ft/in	23'11"	26'6"
	Carico statico di ribaltamento, con telaio in linea (con flessione dello pneumatico)	kg	15.851	14.208
		lb	34.937	31.315
	Carico di ribaltamento statico, telaio in linea (senza flessione dello pneumatico)	kg	16.854	15.056
		lb	37.146	33.184
	Carico di ribaltamento statico, telaio articolato (con flessione dello pneumatico)	kg	13.723	12.235
		lb	30.246	26.966
	Carico di ribaltamento statico, telaio articolato (senza flessione dello pneumatico)	kg	14.751	13.109
		lb	32.511	28.894
	Forza di strappo (§)	kN	151	161
		lbf	34.069	36.329
	Peso operativo*	kg	25.287	25.824
		lb	55.733	56.916

* I carichi di ribaltamento statici e i pesi operativi indicati sono basati su una configurazione della macchina con pneumatici radiali Bridgestone 26.5R25 VJT L3, serbatoi pieni, operatore, contrappeso, controllo dell'assetto, avviamento a freddo, parafanghi basculanti, Product Link™, bloccaggio manuale del differenziale/assali con differenziale aperto (anteriore e posteriore), protezione trasmissione, impianto secondario dello sterzo e insonorizzazione.

† Figura mostrata nelle tabelle delle dimensioni.

*** Le caratteristiche tecniche della benna da roccia vengono fornite sulla base di pneumatici radiali Bridgestone 26.5R25 VSDL L5.

(§) Misurazione effettuata a 100 mm (4") dietro il tagliente con il perno d'incernieramento della benna quale punto di incernieramento in conformità allo standard ISO 14397-2:2007.

(Con flessione dello pneumatico) Piena conformità allo standard ISO 14397-1:2007, sezioni da 1 a 6, che richiede una verifica del 2% tra i calcoli e le prove.

(Senza flessione dello pneumatico) Conformità allo standard ISO 14397-1:2007, sezioni da 1 a 5.

La disponibilità di altre benne e le offerte variano in funzione della zona. Rivolgetevi al vostro dealer Cat per ulteriori dettagli.

Specifiche operative – Benne *(continua)*

Leverismo			Braccio lungo (High Lift)					
Tipo di benna			A scarico elevato – Incernierata			A scarico elevato – Con gancio – Fusion		
Tipo di tagliente			Taglienti imbullonati	Taglienti imbullonati	Taglienti imbullonati	Taglienti imbullonati	Taglienti imbullonati	Taglienti imbullonati
	Capacità – nominale	m^3	7,60	9,20	11,10	7,60	9,20	11,10
		yd^3	10,00	12	14,50	10,00	12	14,50
	Capacità – Nominale con fattore di riempimento del 110%	m^3	8,40	10,10	12,20	8,40	10,10	12,20
		yd^3	11,00	13,25	16,00	11,00	13,25	16,00
	Larghezza	mm	3.350	3.656	3.656	3.350	3.656	3.656
		ft/in	10'11"	11'11"	11'11"	10'11"	11'11"	11'11"
16†	Gioco di scarico ad altezza massima e scarico elevato completamente sollevato (34˚)	mm	5.662	5.618	5.478	5.682	5.736	5.496
		ft/in	18'6"	18'4"	17'10"	18'6"	18'8"	18'0"
17†	Sbraccio ad altezza massima e scarico elevato completamente sollevato (34˚)	mm	1.511	1.577	1.789	1.519	1.613	1.795
		ft/in	4'10"	5'2"	5'9"	4'10"	5'3"	5'9"
	Sbraccio con sollevamento orizzontale e benna a terra	mm	3.929	4.009	4.229	3.949	4.029	4.249
		ft/in	12'10"	13'1"	13'10"	12'11"	13'2"	13'11"
A†	Profondità di scavo	mm	59	59	59	59	59	59
		in	2,3"	2,3"	2,3"	2,3"	2,3"	2,3"
12†	Lunghezza totale	mm	10.246	10.326	10.546	10.266	10.346	10.566
		ft/in	33'8"	33'11"	34'8"	33'9"	34'0"	34'8"
B†	Altezza complessiva ad altezza massima e scarico elevato completamente sollevato (34˚)	mm	7.948	8.008	8.197	7.967	8.027	8.216
		ft/in	26'1"	26'3"	26'9"	26'1"	26'3"	26'10"
	Raggio di sterzata della pala con benna in posizione di trasporto	mm	8.062	8.223	8.300	8.071	8.232	8.310
		ft/in	26'6"	27'0"	27'3"	26'6"	27'1"	27'4"
	Carico statico di ribaltamento, con telaio in linea (con flessione dello pneumatico)	kg	15.081	14.833	14.546	14.628	14.379	14.095
		lb	33.239	32.693	32.061	32.240	31.691	31.067
	Carico di ribaltamento statico, telaio in linea (senza flessione dello pneumatico)	kg	16.200	15.961	15.704	15.735	15.495	15.239
		lb	35.705	35.180	34.612	34.681	34.151	33.588
	Carico di ribaltamento statico, telaio articolato (con flessione dello pneumatico)	kg	12.939	12.692	12.410	12.492	12.245	11.966
		lb	28.518	27.974	27.352	27.534	26.988	26.373
	Carico di ribaltamento statico, telaio articolato (senza flessione dello pneumatico)	kg	14.080	13.843	13.589	13.623	13.383	13.131
		lb	31.034	30.510	29.950	30.025	29.497	28.941
	Forza di strappo (§)	kN	102	96	85	100	95	84
		lbf	22.962	21.744	19.238	22.679	21.477	19.012
	Peso operativo*	kg	25.953	26.169	26.376	26.431	26.647	26.854
		lb	57.199	57.675	58.131	58.254	58.730	59.187

* I carichi di ribaltamento statici e i pesi operativi indicati sono basati su una configurazione della macchina con pneumatici radiali Bridgestone 26.5R25 VJT L3, serbatoi pieni, operatore, contrappeso, controllo dell'assetto, avviamento a freddo, parafanghi basculanti, Product Link™, bloccaggio manuale del differenziale/assali con differenziale aperto (anteriore e posteriore), protezione trasmissione, impianto secondario dello sterzo e insonorizzazione.

† Figura mostrata nelle tabelle delle dimensioni.

***Le caratteristiche tecniche della benna da roccia vengono fornite sulla base di pneumatici radiali Bridgestone 26.5R25 VSDL L5.

(§) Misurazione effettuata a 100 mm (4") dietro il tagliente con il perno d'incernieramento della benna quale punto di incernieramento in conformità allo standard ISO 14397-2:2007.

(Con flessione dello pneumatico) Piena conformità allo standard ISO 14397-1:2007, sezioni da 1 a 6, che richiede una verifica del 2% tra i calcoli e le prove.

(Senza flessione dello pneumatico) Conformità allo standard ISO 14397-1:2007, sezioni da 1 a 5.

La disponibilità di altre benne e le offerte variano in funzione della zona. Rivolgetevi al vostro dealer Cat per ulteriori dettagli.

Specifiche operative – Benne *(continua)*

Leverismo			Leverismo del movimentatore di inerti			
Tipo di benna			Per uso generale – Imperniata			
Tipo di tagliente			Taglienti imbullonati	Denti e segmenti	Taglienti imbullonati	Denti e segmenti
	Capacità – nominale	m^3	3,80	3,80	4,00	4,00
		yd^3	5,00	5,00	5,25	5,25
	Capacità – Nominale con fattore di riempimento del 110%	m^3	4,20	4,20	4,40	4,40
		yd^3	5,50	5,50	5,75	5,75
	Larghezza	mm	3.220	3.301	3.220	3.301
		ft/in	10'6"	10'9"	10'6"	10'9"
16†	Luce di scarico alla massima altezza di sollevamento e scarico a 45°	mm	3.077	2.901	3.068	2.892
		ft/in	10'1"	9'6"	10'0"	9'5"
17†	Sbraccio alla massima altezza di sollevamento e scarico a 45°	mm	1.289	1.422	1.296	1.427
		ft/in	4'2"	4'7"	4'3"	4'8"
	Sbraccio con sollevamento orizzontale e benna a terra	mm	2.701	2.916	2.712	2.926
		ft/in	8'10"	9'6"	8'10"	9'7"
A†	Profondità di scavo	mm	114	114	114	114
		in	4,5"	4,5"	4,5"	4,5"
12†	Lunghezza totale	mm	8.919	9.173	8.931	9.184
		ft/in	29'4"	30'2"	29'4"	30'2"
B†	Altezza totale con benna alla massima altezza di sollevamento	mm	5.787	5.787	5.898	5.898
		ft/in	19'0"	19'0"	19'5"	19'5"
	Raggio di sterzata della pala con benna in posizione di trasporto	mm	7.488	7.597	7.491	7.600
		ft/in	24'7"	25'0"	24'7"	25'0"
	Carico statico di ribaltamento, con telaio in linea (con flessione dello pneumatico)	kg	18.678	18.379	18.662	18.426
		lb	41.167	40.509	41.133	40.612
	Carico di ribaltamento statico, telaio in linea (senza flessione dello pneumatico)	kg	19.935	19.616	19.930	19.690
		lb	43.938	43.235	43.927	43.398
	Carico di ribaltamento statico, telaio articolato (con flessione dello pneumatico)	kg	16.378	16.086	16.358	16.121
		lb	36.097	35.455	36.054	35.531
	Carico di ribaltamento statico, telaio articolato (senza flessione dello pneumatico)	kg	17.647	17.337	17.638	17.397
		lb	38.895	38.210	38.875	38.344
	Forza di strappo (§)	kN	187	185	185	183
		lbf	42.167	41.580	41.712	41.134
	Peso operativo*	kg	23.739	23.913	23.791	23.962
		lb	52.321	52.704	52.435	52.812

* I carichi di ribaltamento statici e i pesi operativi indicati sono basati su una configurazione della macchina con pneumatici radiali Bridgestone 26.5R25 VJT L3, serbatoi pieni, operatore, contrappeso, controllo dell'assetto, avviamento a freddo, parafanghi basculanti, Product Link™, bloccaggio manuale del differenziale/assali con differenziale aperto (anteriore e posteriore), protezione trasmissione, impianto secondario dello sterzo e insonorizzazione.

† Figura mostrata nelle tabelle delle dimensioni.

** La configurazione del movimentatore di inerti non è compatibile con benne da roccia e sollevamento elevato.

(§) Misurazione effettuata a 100 mm (4") dietro il tagliente con il perno d'incernieramento della benna quale punto di incernieramento in conformità allo standard ISO 14397-2:2007.

(Con flessione dello pneumatico) Piena conformità allo standard ISO 14397-1:2007, sezioni da 1 a 6, che richiede una verifica del 2% tra i calcoli e le prove.

(Senza flessione dello pneumatico) Conformità allo standard ISO 14397-1:2007, sezioni da 1 a 5.

La disponibilità di altre benne e le offerte variano in funzione della zona. Rivolgetevi al vostro dealer Cat per ulteriori dettagli.

Specifiche operative – Benne *(continua)*

Leverismo			Leverismo del movimentatore di inerti			
Tipo di benna			Per uso generale – Imperniata			
Tipo di tagliente			Taglienti imbullonati	Denti e segmenti	Taglienti imbullonati	Denti e segmenti
	Capacità – nominale	m^3	4,20	4,20	4,60	4,60
		yd^3	5,50	5,50	6,00	6,00
	Capacità – Nominale con fattore di riempimento del 110%	m^3	4,60	4,60	5,10	5,10
		yd^3	6,00	6,00	6,75	6,75
	Larghezza	mm	3.220	3.301	3.264	3.301
		ft/in	10'6"	10'9"	10'8"	10'9"
16†	Luce di scarico alla massima altezza di sollevamento e scarico a 45°	mm	3.001	2.832	2.987	2.829
		ft/in	9'10"	9'3"	9'9"	9'3"
17†	Sbraccio alla massima altezza di sollevamento e scarico a 45°	mm	1.350	1.487	1.361	1.497
		ft/in	4'5"	4'10"	4'5"	4'10"
	Sbraccio con sollevamento orizzontale e benna a terra	mm	2.800	3.015	2.818	3.024
		ft/in	9'2"	9'10"	9'2"	9'11"
A†	Profondità di scavo	mm	114	114	114	114
		in	4,5"	4,5"	4,5"	4,5"
12†	Lunghezza totale	mm	9.018	9.262	9.037	9.267
		ft/in	29'8"	30'5"	29'8"	30'5"
B†	Altezza totale con benna alla massima altezza di sollevamento	mm	5.898	5.898	6.021	6.021
		ft/in	19'5"	19'5"	19'10"	19'10"
	Raggio di sterzata della pala con benna in posizione di trasporto	mm	7.512	7.618	7.537	7.618
		ft/in	24'8"	25'0"	24'9"	25'0"
	Carico statico di ribaltamento, con telaio in linea (con flessione dello pneumatico)	kg	18.449	18.244	18.444	18.136
		lb	40.661	40.211	40.651	39.972
	Carico di ribaltamento statico, telaio in linea (senza flessione dello pneumatico)	kg	19.708	19.500	19.733	19.419
		lb	43.436	42.979	43.491	42.801
	Carico di ribaltamento statico, telaio articolato (con flessione dello pneumatico)	kg	16.160	15.955	16.143	15.836
		lb	35.617	35.165	35.579	34.903
	Carico di ribaltamento statico, telaio articolato (senza flessione dello pneumatico)	kg	17.432	17.224	17.444	17.131
		lb	38.420	37.961	38.447	37.758
	Forza di strappo (§)	kN	173	171	170	167
		lbf	38.999	38.523	38.302	37.614
	Peso operativo*	kg	23.847	23.992	23.930	24.102
		lb	52.559	52.878	52.741	53.120

* I carichi di ribaltamento statici e i pesi operativi indicati sono basati su una configurazione della macchina con pneumatici radiali Bridgestone 26.5R25 VJT L3, serbatoi pieni, operatore, contrappeso, controllo dell'assetto, avviamento a freddo, parafanghi basculanti, Product Link™, bloccaggio manuale del differenziale/assali con differenziale aperto (anteriore e posteriore), protezione trasmissione, impianto secondario dello sterzo e insonorizzazione.

† Figura mostrata nelle tabelle delle dimensioni.

** La configurazione del movimentatore di inerti non è compatibile con benne da roccia e sollevamento elevato.

(§) Misurazione effettuata a 100 mm (4") dietro il tagliente con il perno d'incernieramento della benna quale punto di incernieramento in conformità allo standard ISO 14397-2:2007.

(Con flessione dello pneumatico) Piena conformità allo standard ISO 14397-1:2007, sezioni da 1 a 6, che richiede una verifica del 2% tra i calcoli e le prove.

(Senza flessione dello pneumatico) Conformità allo standard ISO 14397-1:2007, sezioni da 1 a 5.

La disponibilità di altre benne e le offerte variano in funzione della zona. Rivolgetevi al vostro dealer Cat per ulteriori dettagli.

Specifiche operative – Benne *(continua)*

Leverismo			Leverismo del movimentatore di inerti		
Tipo di benna			Per uso generale – Con gancio – Fusion		
Tipo di tagliente		Taglienti imbullonati	Denti e segmenti	Taglienti imbullonati	Denti e segmenti
Capacità – nominale	m^3	3,80	3,80	4,00	4,00
	yd^3	5,00	5,00	5,25	5,25
Capacità – Nominale con fattore di riempimento del 110%	m^3	4,20	4,20	4,40	4,40
	yd^3	5,50	5,50	5,75	5,75
Larghezza	mm	3.220	3.271	3.201	3.201
	ft/in	10'6"	10'8"	10'6"	10'6"
16† Luce di scarico alla massima altezza di sollevamento e scarico a 45°	mm	3.048	2.896	3.035	2.880
	ft/in	10'0"	9'6"	9'11"	9'5"
17† Sbraccio alla massima altezza di sollevamento e scarico a 45°	mm	1.324	1.463	1.327	1.468
	ft/in	4'4"	4'9"	4'4"	4'9"
Sbraccio con sollevamento orizzontale e benna a terra	mm	2.745	2.950	2.757	2.965
	ft/in	9'0"	9'8"	9'0"	9'8"
A† Profondità di scavo	mm	114	114	84	84
	in	4,5"	4,5"	3,3"	3,3"
12† Lunghezza totale	mm	8.964	9.189	8.979	9.208
	ft/in	29'5"	30'2"	29'6"	30'3"
B† Altezza totale con benna alla massima altezza di sollevamento	mm	5.813	5.813	5.929	5.929
	ft/in	19'1"	19'1"	19'6"	19'6"
Raggio di sterzata della pala con benna in posizione di trasporto	mm	7.512	7.601	7.508	7.575
	ft/in	24'8"	25'0"	24'8"	24'11"
Carico statico di ribaltamento, con telaio in linea (con flessione dello pneumatico)	kg	18.079	17.897	18.029	17.814
	lb	39.846	39.445	39.736	39.262
Carico di ribaltamento statico, telaio in linea (senza flessione dello pneumatico)	kg	19.309	19.125	19.274	19.056
	lb	42.559	42.153	42.480	41.999
Carico di ribaltamento statico, telaio articolato (con flessione dello pneumatico)	kg	15.807	15.625	15.757	15.542
	lb	34.840	34.438	34.730	34.256
Carico di ribaltamento statico, telaio articolato (senza flessione dello pneumatico)	kg	17.052	16.867	17.015	16.798
	lb	37.582	37.176	37.503	37.023
Forza di strappo (§)	kN	180	179	190	188
	lbf	40.648	40.284	42.726	42.275
Peso operativo*	kg	24.154	24.292	24.202	24.364
	lb	53.235	53.539	53.341	53.698

* I carichi di ribaltamento statici e i pesi operativi indicati sono basati su una configurazione della macchina con pneumatici radiali Bridgestone 26.5R25 VJT L3, serbatoi pieni, operatore, contrappeso, controllo dell'assetto, avviamento a freddo, parafanghi basculanti, Product Link™, bloccaggio manuale del differenziale/assali con differenziale aperto (anteriore e posteriore), protezione trasmissione, impianto secondario dello sterzo e insonorizzazione.

† Figura mostrata nelle tabelle delle dimensioni.

** La configurazione del movimentatore di inerti non è compatibile con benne da roccia e sollevamento elevato.

(§) Misurazione effettuata a 100 mm (4") dietro il tagliente con il perno d'incernieramento della benna quale punto di incernieramento in conformità allo standard ISO 14397-2:2007.

(Con flessione dello pneumatico) Piena conformità allo standard ISO 14397-1:2007, sezioni da 1 a 6, che richiede una verifica del 2% tra i calcoli e le prove.

(Senza flessione dello pneumatico) Conformità allo standard ISO 14397-1:2007, sezioni da 1 a 5.

La disponibilità di altre benne e le offerte variano in funzione della zona. Rivolgetevi al vostro dealer Cat per ulteriori dettagli.

Specifiche operative – Benne *(continua)*

Leverismo			Leverismo del movimentatore di inerti			
Tipo di benna			Per uso generale – Con gancio – Fusion			
Tipo di tagliente			Taglienti imbullonati	Denti e segmenti	Taglienti imbullonati	Denti e segmenti
	Capacità – nominale	m^3	4,20	4,20	4,60	4,60
		yd^3	5,50	5,50	6,00	6,00
	Capacità – Nominale con fattore di riempimento del 110%	m^3	4,60	4,60	5,10	5,10
		yd^3	6,00	6,00	6,75	6,75
	Larghezza	mm	3.220	3.271	3.220	3.271
		ft/in	10'6"	10'8"	10'6"	10'8"
16†	Luce di scarico alla massima altezza di sollevamento e scarico a 45°	mm	2.970	2.816	2.957	2.803
		ft/in	9'8"	9'2"	9'8"	9'2"
17†	Sbraccio alla massima altezza di sollevamento e scarico a 45°	mm	1.395	1.533	1.398	1.535
		ft/in	4'6"	5'0"	4'7"	5'0"
	Sbraccio con sollevamento orizzontale e benna a terra	mm	2.855	3.059	2.865	3.070
		ft/in	9'4"	10'0"	9'4"	10'0"
A†	Profondità di scavo	mm	106	106	113	113
		in	4,2"	4,2"	4,4"	4,4"
12†	Lunghezza totale	mm	9.067	9.292	9.083	9.308
		ft/in	29'9"	30'6"	29'10"	30'7"
B†	Altezza totale con benna alla massima altezza di sollevamento	mm	5.970	5.970	6.048	6.048
		ft/in	19'8"	19'8"	19'11"	19'11"
	Raggio di sterzata della pala con benna in posizione di trasporto	mm	7.539	7.629	7.544	7.634
		ft/in	24'9"	25'1"	24'9"	25'1"
	Carico statico di ribaltamento, con telaio in linea (con flessione dello pneumatico)	kg	17.792	17.609	17.935	17.749
		lb	39.214	38.811	39.530	39.120
	Carico di ribaltamento statico, telaio in linea (senza flessione dello pneumatico)	kg	19.021	18.836	19.213	19.024
		lb	41.923	41.515	42.346	41.930
	Carico di ribaltamento statico, telaio articolato (con flessione dello pneumatico)	kg	15.543	15.360	15.655	15.468
		lb	34.257	33.854	34.503	34.093
	Carico di ribaltamento statico, telaio articolato (senza flessione dello pneumatico)	kg	16.786	16.601	16.944	16.756
		lb	36.998	36.590	37.346	36.930
	Forza di strappo (§)	kN	166	164	164	163
		lbf	37.396	37.040	37.021	36.663
	Peso operativo*	kg	24.218	24.355	24.332	24.470
		lb	53.375	53.679	53.627	53.930

* I carichi di ribaltamento statici e i pesi operativi indicati sono basati su una configurazione della macchina con pneumatici radiali Bridgestone 26.5R25 VJT L3, serbatoi pieni, operatore, contrappeso, controllo dell'assetto, avviamento a freddo, parafanghi basculanti, Product Link™, bloccaggio manuale del differenziale/assali con differenziale aperto (anteriore e posteriore), protezione trasmissione, impianto secondario dello sterzo e insonorizzazione.

† Figura mostrata nelle tabelle delle dimensioni.

** La configurazione del movimentatore di inerti non è compatibile con benne da roccia e sollevamento elevato.

(§) Misurazione effettuata a 100 mm (4") dietro il tagliente con il perno d'incernieramento della benna quale punto di incernieramento in conformità allo standard ISO 14397-2:2007.

(Con flessione dello pneumatico) Piena conformità allo standard ISO 14397-1:2007, sezioni da 1 a 6, che richiede una verifica del 2% tra i calcoli e le prove.

(Senza flessione dello pneumatico) Conformità allo standard ISO 14397-1:2007, sezioni da 1 a 5.

La disponibilità di altre benne e le offerte variano in funzione della zona. Rivolgetevi al vostro dealer Cat per ulteriori dettagli.

Specifiche operative – Benne *(continua)*

Leverismo			Leverismo del movimentatore di inerti		
Tipo di benna			Pianale piatto – Attacco imperniato		
Tipo di tagliente		Taglienti imbullonati	Denti e segmenti	Taglienti imbullonati	Denti e segmenti
Capacità – nominale	m^3	4,20	4,20	4,40	4,40
	yd^3	5,50	5,50	5,75	5,75
Capacità – Nominale con fattore di riempimento del 110%	m^3	4,60	4,60	4,80	4,80
	yd^3	6,00	6,00	6,25	6,25
Larghezza	mm	3.220	3.271,4	3.220	3.271,4
	ft/in	10'6"	10'8"	10'6"	10'8"
16† Luce di scarico alla massima altezza di sollevamento e scarico a 45°	mm	2.959	2.797	2.931	2.768
	ft/in	9'8"	9'2"	9'7"	9'1"
17† Sbraccio alla massima altezza di sollevamento e scarico a 45°	mm	1.242	1.369	1.271	1.398
	ft/in	4'0"	4'5"	4'2"	4'7"
Sbraccio con sollevamento orizzontale e benna a terra	mm	2.771	2.975	2.811	3.015
	ft/in	9'1"	9'9"	9'2"	9'10"
A† Profondità di scavo	mm	114	114	114	114
	in	4,5"	4,5"	4,5"	4,5"
12† Lunghezza totale	mm	8.989	9.215	9.029	9.255
	ft/in	29'6"	30'3"	29'8"	30'5"
B† Altezza totale con benna alla massima altezza di sollevamento	mm	5.911	5.911	5.941	5.941
	ft/in	19'5"	19'5"	19'6"	19'6"
Raggio di sterzata della pala con benna in posizione di trasporto	mm	7.504	7.589	7.514	7.599
	ft/in	24'8"	24'11"	24'8"	25'0"
Carico statico di ribaltamento, con telaio in linea (con flessione dello pneumatico)	kg	18.362	18.179	18.280	18.096
	lb	40.470	40.067	40.289	39.884
Carico di ribaltamento statico, telaio in linea (senza flessione dello pneumatico)	kg	19.598	19.413	19.522	19.336
	lb	43.194	42.786	43.028	42.618
Carico di ribaltamento statico, telaio articolato (con flessione dello pneumatico)	kg	16.088	15.905	16.008	15.824
	lb	35.460	35.056	35.282	34.877
Carico di ribaltamento statico, telaio articolato (senza flessione dello pneumatico)	kg	17.338	17.153	17.264	17.078
	lb	38.213	37.805	38.051	37.641
Forza di strappo (§)	kN	177	175	171	170
	lbf	39.850	39.488	38.633	38.273
Peso operativo*	kg	23.844	23.982	23.898	24.036
	lb	52.552	52.856	52.670	52.974

* I carichi di ribaltamento statici e i pesi operativi indicati sono basati su una configurazione della macchina con pneumatici radiali Bridgestone 26.5R25 VJT L3, serbatoi pieni, operatore, contrappeso, controllo dell'assetto, avviamento a freddo, parafanghi basculanti, Product Link™, bloccaggio manuale del differenziale/assali con differenziale aperto (anteriore e posteriore), protezione trasmissione, impianto secondario dello sterzo e insonorizzazione.

† Figura mostrata nelle tabelle delle dimensioni.

** La configurazione del movimentatore di inerti non è compatibile con benne da roccia e sollevamento elevato.

(§) Misurazione effettuata a 100 mm (4") dietro il tagliente con il perno d'incernieramento della benna quale punto di incernieramento in conformità allo standard ISO 14397-2:2007.

(Con flessione dello pneumatico) Piena conformità allo standard ISO 14397-1:2007, sezioni da 1 a 6, che richiede una verifica del 2% tra i calcoli e le prove.

(Senza flessione dello pneumatico) Conformità allo standard ISO 14397-1:2007, sezioni da 1 a 5.

La disponibilità di altre benne e le offerte variano in funzione della zona. Rivolgetevi al vostro dealer Cat per ulteriori dettagli.

Specifiche operative – Benne *(continua)*

Leverismo			Leverismo del movimentatore di inerti		
Tipo di benna			Pianale piatto – Attacco imperniato		
Tipo di tagliente		Taglienti imbullonati	Denti e segmenti	Taglienti imbullonati	Denti e segmenti
Capacità – nominale	m^3	4,60	4,60	4,80	4,80
	yd^3	6,00	6,00	6,25	6,25
Capacità – Nominale con fattore di riempimento del 110%	m^3	5,10	5,10	5,30	5,30
	yd^3	6,75	6,75	7,00	7,00
Larghezza	mm	3.220	3.271,4	3.220	3.271,4
	ft/in	10'6"	10'8"	10'6"	10'8"
16† Luce di scarico alla massima altezza di sollevamento e scarico a 45°	mm	2.903	2.740	2.875	2.712
	ft/in	9'6"	8'11"	9'5"	8'10"
17† Sbraccio alla massima altezza di sollevamento e scarico a 45°	mm	1.299	1.426	1.327	1.454
	ft/in	4'3"	4'8"	4'4"	4'9"
Sbraccio con sollevamento orizzontale e benna a terra	mm	2.851	3.055	2.891	3.095
	ft/in	9'4"	10'0"	9'5"	10'1"
A† Profondità di scavo	mm	114	114	114	114
	in	4,5"	4,5"	4,5"	4,5"
12† Lunghezza totale	mm	9.069	9.295	9.109	9.335
	ft/in	29'10"	30'6"	29'11"	30'8"
B† Altezza totale con benna alla massima altezza di sollevamento	mm	5.992	5.992	6.033	6.033
	ft/in	19'8"	19'8"	19'10"	19'10"
Raggio di sterzata della pala con benna in posizione di trasporto	mm	7.524	7.610	7.534	7.620
	ft/in	24'9"	25'0"	24'9"	25'0"
Carico statico di ribaltamento, con telaio in linea (con flessione dello pneumatico)	kg	18.215	18.030	18.140	17.954
	lb	40.147	39.740	39.981	39.572
Carico di ribaltamento statico, telaio in linea (senza flessione dello pneumatico)	kg	19.465	19.278	19.396	19.208
	lb	42.901	42.488	42.750	42.335
Carico di ribaltamento statico, telaio articolato (con flessione dello pneumatico)	kg	15.946	15.761	15.873	15.687
	lb	35.145	34.737	34.984	34.574
Carico di ribaltamento statico, telaio articolato (senza flessione dello pneumatico)	kg	17.209	17.021	17.142	16.954
	lb	37.928	37.516	37.782	37.367
Forza di strappo (§)	kN	166	165	162	160
	lbf	37.495	37.136	36.405	36.047
Peso operativo*	kg	23.932	24.070	23.979	24.116
	lb	52.746	53.050	52.848	53.152

* I carichi di ribaltamento statici e i pesi operativi indicati sono basati su una configurazione della macchina con pneumatici radiali Bridgestone 26.5R25 VJT L3, serbatoi pieni, operatore, contrappeso, controllo dell'assetto, avviamento a freddo, parafanghi basculanti, Product Link™, bloccaggio manuale del differenziale/assali con differenziale aperto (anteriore e posteriore), protezione trasmissione, impianto secondario dello sterzo e insonorizzazione.

† Figura mostrata nelle tabelle delle dimensioni.

** La configurazione del movimentatore di inerti non è compatibile con benne da roccia e sollevamento elevato.

(§) Misurazione effettuata a 100 mm (4") dietro il tagliente con il perno d'incernieramento della benna quale punto di incernieramento in conformità allo standard ISO 14397-2:2007.

(Con flessione dello pneumatico) Piena conformità allo standard ISO 14397-1:2007, sezioni da 1 a 6, che richiede una verifica del 2% tra i calcoli e le prove.

(Senza flessione dello pneumatico) Conformità allo standard ISO 14397-1:2007, sezioni da 1 a 5.

La disponibilità di altre benne e le offerte variano in funzione della zona. Rivolgetevi al vostro dealer Cat per ulteriori dettagli.

Specifiche operative – Benne *(continua)*

Leverismo			Leverismo del movimentatore di inerti			
Tipo di benna			Pianale piatto – Attacco imperniato – Abrasione			Pianale piatto – Attacco imperniato – Materiale leggero
Tipo di tagliente			Taglienti imbullonati	Taglienti imbullonati	Taglienti imbullonati	Taglienti imbullonati
	Capacità – nominale	m^3	4,40	4,60	4,80	6,00
		yd^3	5,75	6,00	6,25	7,75
	Capacità – Nominale con fattore di riempimento del 110%	m^3	4,80	5,10	5,30	6,60
		yd^3	6,25	6,75	7,00	8,75
	Larghezza	mm	3.220	3.220	3.230	3.405
		ft/in	10'6"	10'6"	10'7"	11'2"
16†	Luce di scarico alla massima altezza di sollevamento e scarico a 45°	mm	2.932	2.903	2.875	2.753
		ft/in	9'7"	9'6"	9'5"	9'0"
17†	Sbraccio alla massima altezza di sollevamento e scarico a 45°	mm	1.269	1.299	1.320	1.428
		ft/in	4'1"	4'3"	4'3"	4'8"
	Sbraccio con sollevamento orizzontale e benna a terra	mm	2.809	2.851	2.886	3.048
		ft/in	9'2"	9'4"	9'5"	10'0"
A†	Profondità di scavo	mm	114	114	119	89
		in	4,5"	4,5"	4,7"	3,5"
12†	Lunghezza totale	mm	9.028	9.069	9.108	9.278
		ft/in	29'8"	29'10"	29'11"	30'6"
B†	Altezza totale con benna alla massima altezza di sollevamento	mm	5.943	5.992	6.033	6.505
		ft/in	19'6"	19'8"	19'10"	21'5"
	Raggio di sterzata della pala con benna in posizione di trasporto	mm	7.513	7.524	7.539	7.675
		ft/in	24'8"	24'9"	24'9"	25'3"
	Carico statico di ribaltamento, con telaio in linea (con flessione dello pneumatico)	kg	18.163	18.067	18.002	17.521
		lb	40.031	39.819	39.678	38.616
	Carico di ribaltamento statico, telaio in linea (senza flessione dello pneumatico)	kg	19.406	19.315	19.256	18.796
		lb	42.772	42.571	42.441	41.428
	Carico di ribaltamento statico, telaio articolato (con flessione dello pneumatico)	kg	15.890	15.797	15.735	15.263
		lb	35.021	34.817	34.680	33.639
	Carico di ribaltamento statico, telaio articolato (senza flessione dello pneumatico)	kg	17.147	17.059	17.002	16.552
		lb	37.792	37.598	37.474	36.481
	Forza di strappo (§)	kN	171	166	161	152
		lbf	38.560	37.355	36.323	34.227
	Peso operativo*	kg	24.026	24.078	24.088	24.413
		lb	52.953	53.067	53.089	53.806

* I carichi di ribaltamento statici e i pesi operativi indicati sono basati su una configurazione della macchina con pneumatici radiali Bridgestone 26.5R25 VJT L3, serbatoi pieni, operatore, contrappeso, controllo dell'assetto, avviamento a freddo, parafanghi basculanti, Product Link™, bloccaggio manuale del differenziale/assali con differenziale aperto (anteriore e posteriore), protezione trasmissione, impianto secondario dello sterzo e insonorizzazione.

† Figura mostrata nelle tabelle delle dimensioni.

** La configurazione del movimentatore di inerti non è compatibile con benne da roccia e sollevamento elevato.

(§) Misurazione effettuata a 100 mm (4") dietro il tagliente con il perno d'incernieramento della benna quale punto di incernieramento in conformità allo standard ISO 14397-2:2007.

(Con flessione dello pneumatico) Piena conformità allo standard ISO 14397-1:2007, sezioni da 1 a 6, che richiede una verifica del 2% tra i calcoli e le prove.

(Senza flessione dello pneumatico) Conformità allo standard ISO 14397-1:2007, sezioni da 1 a 5.

La disponibilità di altre benne e le offerte variano in funzione della zona. Rivolgetevi al vostro dealer Cat per ulteriori dettagli.

Specifiche operative – Benne *(continua)*

Leverismo			Leverismo del movimentatore di inerti		
Tipo di benna			Pianale piatto – Con gancio – Fusion		
Tipo di tagliente		Taglienti imbullonati	Denti e segmenti	Taglienti imbullonati	Denti e segmenti
Capacità – nominale	m^3	4,20	4,20	4,40	4,40
	yd^3	5,50	5,50	5,75	5,75
Capacità – Nominale con fattore di riempimento del 110%	m^3	4,60	4,60	4,80	4,80
	yd^3	6,00	6,00	6,25	6,25
Larghezza	mm	3.220	3.271,4	3.220	3.271,4
	ft/in	10'6"	10'8"	10'6"	10'8"
16† Luce di scarico alla massima altezza di sollevamento e scarico a 45°	mm	2.909	2.746	2.882	2.719
	ft/in	9'6"	9'0"	9'5"	8'11"
17† Sbraccio alla massima altezza di sollevamento e scarico a 45°	mm	1.293	1.420	1.320	1.447
	ft/in	4'2"	4'7"	4'3"	4'8"
Sbraccio con sollevamento orizzontale e benna a terra	mm	2.842	3.047	2.881	3.085
	ft/in	9'3"	9'11"	9'5"	10'1"
A† Profondità di scavo	mm	114	114	114	114
	in	4,5"	4,5"	4,5"	4,5"
12† Lunghezza totale	mm	9.061	9.286	9.099	9.325
	ft/in	29'9"	30'6"	29'11"	30'8"
B† Altezza totale con benna alla massima altezza di sollevamento	mm	5.953	5.953	5.983	5.983
	ft/in	19'7"	19'7"	19'8"	19'8"
Raggio di sterzata della pala con benna in posizione di trasporto	mm	7.538	7.628	7.549	7.639
	ft/in	24'9"	25'1"	24'10"	25'1"
Carico statico di ribaltamento, con telaio in linea (con flessione dello pneumatico)	kg	17.673	17.490	17.596	17.412
	lb	38.951	38.549	38.781	38.377
Carico di ribaltamento statico, telaio in linea (senza flessione dello pneumatico)	kg	18.893	18.709	18.823	18.638
	lb	41.642	41.235	41.486	41.078
Carico di ribaltamento statico, telaio articolato (con flessione dello pneumatico)	kg	15.432	15.249	15.356	15.173
	lb	34.012	33.610	33.846	33.441
Carico di ribaltamento statico, telaio articolato (senza flessione dello pneumatico)	kg	16.667	16.483	16.598	16.412
	lb	36.735	36.328	36.582	36.174
Forza di strappo (§)	kN	167	166	162	161
	lbf	37.690	37.331	36.614	36.256
Peso operativo*	kg	24.303	24.441	24.358	24.496
	lb	53.564	53.868	53.684	53.988

* I carichi di ribaltamento statici e i pesi operativi indicati sono basati su una configurazione della macchina con pneumatici radiali Bridgestone 26.5R25 VJT L3, serbatoi pieni, operatore, contrappeso, controllo dell'assetto, avviamento a freddo, parafanghi basculanti, Product Link™, bloccaggio manuale del differenziale/assali con differenziale aperto (anteriore e posteriore), protezione trasmissione, impianto secondario dello sterzo e insonorizzazione.

† Figura mostrata nelle tabelle delle dimensioni.

** La configurazione del movimentatore di inerti non è compatibile con benne da roccia e sollevamento elevato.

(§) Misurazione effettuata a 100 mm (4") dietro il tagliente con il perno d'incernieramento della benna quale punto di incernieramento in conformità allo standard ISO 14397-2:2007.

(Con flessione dello pneumatico) Piena conformità allo standard ISO 14397-1:2007, sezioni da 1 a 6, che richiede una verifica del 2% tra i calcoli e le prove.

(Senza flessione dello pneumatico) Conformità allo standard ISO 14397-1:2007, sezioni da 1 a 5.

La disponibilità di altre benne e le offerte variano in funzione della zona. Rivolgetevi al vostro dealer Cat per ulteriori dettagli.

Specifiche operative – Benne *(continua)*

Leverismo			Leverismo del movimentatore di inerti	
	Tipo di benna		Con scarico laterale – Imperniata	Con scarico laterale – Con gancio – Fusion
	Tipo di tagliente		Taglienti imbullonati	Taglienti imbullonati
	Capacità – nominale	m^3	3,63	3,63
		yd^3	4,75	4,75
	Capacità – Nominale con fattore di riempimento del 110%	m^3	4,00	4,00
		yd^3	5,25	5,25
	Larghezza	mm	3.677	3.677
		ft/in	12'0"	12'0"
16†	Luce di scarico alla massima altezza di sollevamento e scarico a 45°	mm	2.899	2.852
		ft/in	9'6"	9'4"
17†	Sbraccio alla massima altezza di sollevamento e scarico a 45°	mm	1.294	1.370
		ft/in	4'2"	4'5"
	Sbraccio con sollevamento orizzontale e benna a terra	mm	2.850	2.937
		ft/in	9'4"	9'7"
A†	Profondità di scavo	mm	120	100
		in	4,7"	3,9"
12†	Lunghezza totale	mm	9.074	9.144
		ft/in	29'10"	30'0"
B†	Altezza totale con benna alla massima altezza di sollevamento	mm	5.786	5.855
		ft/in	19'0"	19'3"
	Raggio di sterzata della pala con benna in posizione di trasporto	mm	7.722	7.832
		ft/in	25'4"	25'9"
	Carico statico di ribaltamento, con telaio in linea (con flessione dello pneumatico)	kg	17.133	15.268
		lb	37.763	33.651
	Carico di ribaltamento statico, telaio in linea (senza flessione dello pneumatico)	kg	18.315	16.247
		lb	40.368	35.808
	Carico di ribaltamento statico, telaio articolato (con flessione dello pneumatico)	kg	14.955	13.269
		lb	32.960	29.245
	Carico di ribaltamento statico, telaio articolato (senza flessione dello pneumatico)	kg	16.153	14.267
		lb	35.602	31.446
	Forza di strappo (§)	kN	165	155
		lbf	37.103	34.916
	Peso operativo*	kg	24.286	24.823
		lb	53.525	54.709

* I carichi di ribaltamento statici e i pesi operativi indicati sono basati su una configurazione della macchina con pneumatici radiali Bridgestone 26.5R25 VJT L3, serbatoi pieni, operatore, contrappeso, controllo dell'assetto, avviamento a freddo, parafanghi basculanti, Product Link™, bloccaggio manuale del differenziale/assali con differenziale aperto (anteriore e posteriore), protezione trasmissione, impianto secondario dello sterzo e insonorizzazione.

† Figura mostrata nelle tabelle delle dimensioni.

** La configurazione del movimentatore di inerti non è compatibile con benne da roccia e sollevamento elevato.

(§) Misurazione effettuata a 100 mm (4") dietro il tagliente con il perno d'incernieramento della benna quale punto di incernieramento in conformità allo standard ISO 14397-2:2007.

(Con flessione dello pneumatico) Piena conformità allo standard ISO 14397-1:2007, sezioni da 1 a 6, che richiede una verifica del 2% tra i calcoli e le prove.

(Senza flessione dello pneumatico) Conformità allo standard ISO 14397-1:2007, sezioni da 1 a 5.

La disponibilità di altre benne e le offerte variano in funzione della zona. Rivolgetevi al vostro dealer Cat per ulteriori dettagli.

Specifiche operative – Benne *(continua)*

Leverismo			Leverismo del movimentatore di inerti				
Tipo di benna			A scarico elevato – Incernierata			A scarico elevato – Con gancio – Fusion	
Tipo di tagliente			Taglienti imbullonati	Taglienti imbullonati	Taglienti imbullonati	Taglienti imbullonati	Taglienti imbullonati
	Capacità – nominale	m^3	7,60	9,20	11,10	7,60	9,20
		yd^3	10,00	12	14,50	10,00	12
	Capacità – Nominale con fattore di riempimento del 110%	m^3	8,40	10,10	12,20	8,40	10,10
		yd^3	11,00	13,25	16,00	11,00	13,25
	Larghezza	mm	3.350	3.656	3.656	3.350	3.656
		ft/in	10'11"	11'11"	11'11"	10'11"	11'11"
16†	Gioco di scarico ad altezza massima e scarico elevato completamente sollevato (43˚)	mm	4.898	4.843	4.669	4.916	4.953
		ft/in	16'1"	15'9"	15'3"	16'1"	16'3"
17†	Sbraccio ad altezza massima e scarico elevato completamente sollevato (43˚)	mm	1.723	1.723	1.907	1.676	1.778
		ft/in	5'7"	5'7"	6'3"	5'5"	5'8"
	Sbraccio con sollevamento orizzontale e benna a terra	mm	3.525	3.605	3.825	3.545	3.625
		ft/in	11'6"	11'9"	12'6"	11'7"	11'10"
A†	Profondità di scavo	mm	84	84	84	84	84
		in	3,3"	3,3"	3,3"	3,3"	3,3"
12†	Lunghezza totale	mm	9.743	9.823	10.043	9.763	9.843
		ft/in	32'0"	32'3"	33'0"	32'1"	32'4"
B†	Altezza complessiva ad altezza massima e scarico elevato completamente sollevato (43˚)	mm	7.263	7.323	7.512	7.281	7.341
		ft/in	23'8"	24'0"	24'6"	23'9"	24'1"
	Raggio di sterzata della pala con benna in posizione di trasporto	mm	7.795	7.956	8.023	7.802	7.963
		ft/in	25'7"	26'2"	26'4"	25'8"	26'2"
	Carico statico di ribaltamento, con telaio in linea (con flessione dello pneumatico)	kg	16.185	15.911	15.556	15.734	15.458
		lb	35.673	35.069	34.286	34.677	34.071
	Carico di ribaltamento statico, telaio in linea (senza flessione dello pneumatico)	kg	17.486	17.221	16.892	17.025	16.758
		lb	38.539	37.956	37.230	37.524	36.936
	Carico di ribaltamento statico, telaio articolato (con flessione dello pneumatico)	kg	14.009	13.739	13.395	13.566	13.295
		lb	30.877	30.281	29.523	29.901	29.303
	Carico di ribaltamento statico, telaio articolato (senza flessione dello pneumatico)	kg	15.325	15.063	14.745	14.872	14.610
		lb	33.776	33.200	32.499	32.779	32.200
	Forza di strappo (§)	kN	111	106	94	110	104
		lbf	25.125	23.825	21.126	24.821	23.539
	Peso operativo*	kg	24.951	25.167	25.374	25.430	25.646
		lb	54.992	55.468	55.924	56.047	56.523

* I carichi di ribaltamento statici e i pesi operativi indicati sono basati su una configurazione della macchina con pneumatici radiali Bridgestone 26.5R25 VJT L3, serbatoi pieni, operatore, contrappeso, controllo dell'assetto, avviamento a freddo, parafanghi basculanti, Product Link™, bloccaggio manuale del differenziale/assali con differenziale aperto (anteriore e posteriore), protezione trasmissione, impianto secondario dello sterzo e insonorizzazione.

† Figura mostrata nelle tabelle delle dimensioni.

** La configurazione del movimentatore di inerti non è compatibile con benne da roccia e sollevamento elevato.

(§) Misurazione effettuata a 100 mm (4") dietro il tagliente con il perno d'incernieramento della benna quale punto di incernieramento in conformità allo standard ISO 14397-2:2007.

(Con flessione dello pneumatico) Piena conformità allo standard ISO 14397-1:2007, sezioni da 1 a 6, che richiede una verifica del 2% tra i calcoli e le prove.

(Senza flessione dello pneumatico) Conformità allo standard ISO 14397-1:2007, sezioni da 1 a 5.

La disponibilità di altre benne e le offerte variano in funzione della zona. Rivolgetevi al vostro dealer Cat per ulteriori dettagli.

Caratteristiche tecniche della forca

Caratteristiche tecniche della forca

1	Lunghezza rebbio	mm in	1.524 60,0
2	Centro del carico	mm in	762 30,0
	Carico di ribaltamento statico - Telaio in linea (forca parallela al terreno)	kg lb	12.382 27.289
	Carico di ribaltamento statico - Telaio articolato (forca parallela al terreno)	kg lb	10.976 24.192
	Carico nominale (SAE J1197 - 50% del carico di ribaltamento statico alla massima sterzata)	kg lb	5.488 12.096
	Carico nominale (CEN EN 474-3 - Terreno irregolare - 60% del carico di ribaltamento statico alla massima sterzata)	kg lb	6.586 14.515
	Carico nominale (CEN EN 474-3 - Terreno piano e stabile - 80% del carico di ribaltamento statico alla massima sterzata)	kg lb	8.656 19.078
3	Lunghezza totale massima	mm in	9.359 368,5
4	Sbraccio con forche a terra	mm in	1.126 44,3
5	*Distanza da terra della parte inferiore del rebbio all'altezza minima con forca parallela al terreno	mm in	-166 -6,5
6	Sbraccio con bracci orizzontali e forca parallela al terreno	mm in	1.694 66,7
7	Sbraccio con forca all'altezza massima	mm in	826 32,5
8	Distanza da terra della parte superiore del rebbio con bracci orizzontali e forca parallela al terreno	mm in	1.866 73,4
9	Distanza da terra della parte superiore del rebbio all'altezza massima con forca parallela al terreno	mm in	3.949 155,5
10	Altezza totale forca al massimo sollevamento (dalla parte superiore del portaforche al terreno)	mm in	4.724 186,0
11	Gioco alla massima altezza di sollevamento e scarico	mm in	2.652 104,4
12	Angolo di scarico max dalla posizione orizzontale	gradi	43
13	Larghezza totale del portaforche	mm in	2.217 87,3
14	Altezza totale del portaforche	mm in	840 33,1
15	Larghezza esterna rebbi (massimo distanziamento)	mm in	2.070 81,5
16	Larghezza esterna rebbi (distanziamento minimo)	mm in	470 18,5
	Larghezza rebbio (rebbio singolo)	mm in	150,0 5,9
	Spessore rebbio	mm in	65,0 2,6
	Portata rebbio	kg lb	6.300 13.885
	Peso operativo	kg lb	22.225 48.983

*Valori negativi indicano al di sotto del piano di scavo

966 STD

	Portaforche da 87"	Rebbio da 60"
Forca per pallet, FUSION	530-1861	548-3265

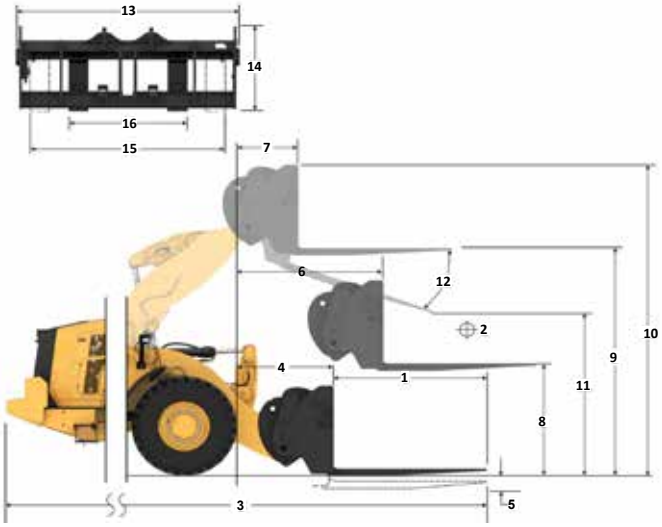

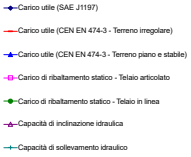

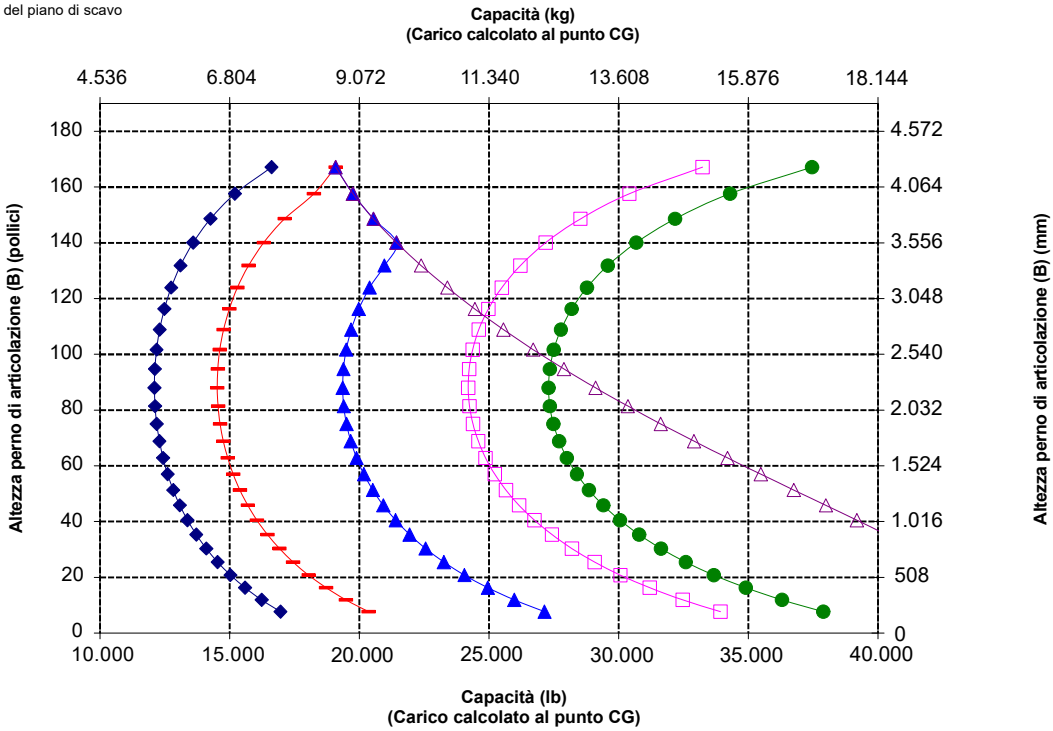

NOTA: i carichi di ribaltamento statici e il peso operativo indicati fanno riferimento a una pala configurata con pneumatici Bridgestone VJT L3, climatizzatore, controllo dell'assetto, protezione trasmissione, serbatoi dei liquidi e del combustibile pieni, liquido di raffreddamento, lubrificanti e operatore.

Le caratteristiche tecniche e i valori nominali sono conformi ai seguenti standard: SAE* J1197, ISO 14397-1, CEN** EN 474-3.

Il carico operativo nominale di una pala dotata di forca per pallet è determinato da:
SAE J1197: 50% del carico di ribaltamento statico alla massima sterzata o limite idraulico.
CEN EN 474-3: 60% del carico di ribaltamento statico alla massima sterzata su terreno irregolare o limite idraulico.
CEN EN 474-3: 80% del carico di ribaltamento statico alla massima sterzata su terreno piano e stabile o limite idraulico.

*SAE - Society of Automotive Engineers
**CEN - European Committee for Standardization

AVVERTENZA: non superare la capacità di carico del rebbio. La capacità del singolo rebbio è stampigliata su ciascun lato.

Pala gommata 966 XE Caratteristiche tecniche

Caratteristiche tecniche della forca

Caratteristiche tecniche della forca

1	Lunghezza rebbio	mm in	1.830 72,0
2	Centro del carico	mm in	915 36,0
	Carico di ribaltamento statico - Telaio in linea (forca parallela al terreno)	kg lb	11.799 26.004
	Carico di ribaltamento statico - Telaio articolato (forca parallela al terreno)	kg lb	10.454 23.042
	Carico nominale (SAE J1197 - 50% del carico di ribaltamento statico alla massima sterzata)	kg lb	5.227 11.521
	Carico nominale (CEN EN 474-3 - Terreno irregolare - 60% del carico di ribaltamento statico alla massima sterzata)	kg lb	6.273 13.825
	Carico nominale (CEN EN 474-3 - Terreno piano e stabile - 80% del carico di ribaltamento statico alla massima sterzata)	kg lb	7.618 16.790
3	Lunghezza totale massima	mm in	9.665 380,5
4	Sbraccio con forche a terra	mm in	1.126 44,3
5	*Distanza da terra della parte inferiore del rebbio all'altezza minima con forca parallela al terreno	mm in	-166 -6,5
6	Sbraccio con bracci orizzontali e forca parallela al terreno	mm in	1.694 66,7
7	Sbraccio con forca all'altezza massima	mm in	826 32,5
8	Distanza da terra della parte superiore del rebbio con bracci orizzontali e forca parallela al terreno	mm in	1.866 73,4
9	Distanza da terra della parte superiore del rebbio all'altezza massima con forca parallela al terreno	mm in	3.949 155,5
10	Altezza totale forca al massimo sollevamento (dalla parte superiore del portaforche al terreno)	mm in	4.724 186,0
11	Gioco alla massima altezza di sollevamento e scarico	mm in	2.444 96,2
12	Angolo di scarico max dalla posizione orizzontale	gradi	43
13	Larghezza totale del portaforche	mm in	2.217 87,3
14	Altezza totale del portaforche	mm in	840 33,1
15	Larghezza esterna rebbi (massimo distanziamento)	mm in	2.070 81,5
16	Larghezza esterna rebbi (distanziamento minimo)	mm in	470 18,5
	Larghezza rebbio (rebbio singolo)	mm in	150,0 5,9
	Spessore rebbio	mm in	65,0 2,6
	Portata rebbio	kg lb	5.246 11.562
	Peso operativo	kg lb	22.272 49.087

*Valori negativi indicano al di sotto del piano di scavo

966 STD	Portaforche da 87"	Rebbio da 72"
Forca per pallet, FUSION	530-1861	530-1869

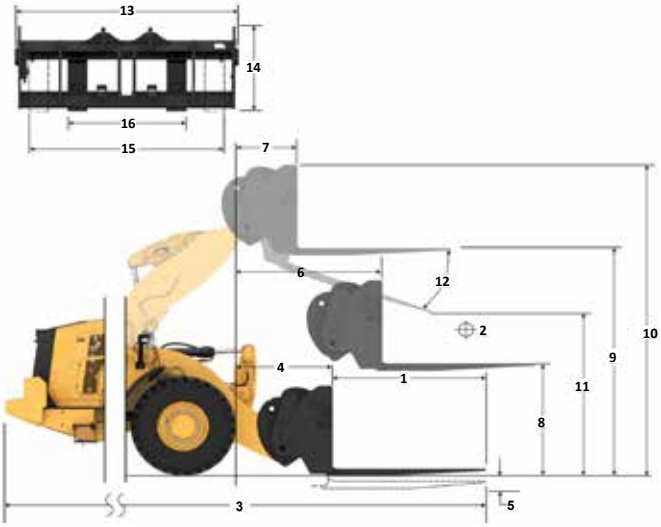

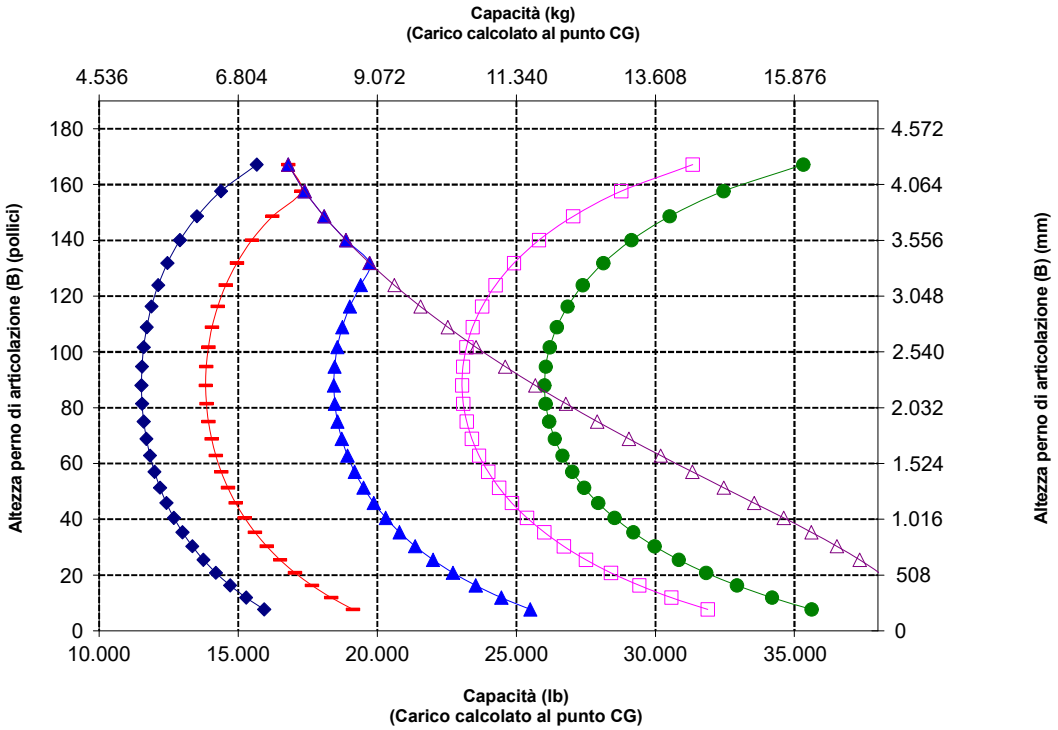

NOTA: i carichi di ribaltamento statici e il peso operativo indicati fanno riferimento a una pala configurata con pneumatici Bridgestone VJT L3, climatizzatore, controllo dell'assetto, protezione trasmissione, serbatoi dei liquidi e del combustibile pieni, liquido di raffreddamento, lubrificanti e operatore.

Le caratteristiche tecniche e i valori nominali sono conformi ai seguenti standard: SAE* J1197, ISO 14397-1, CEN** EN 474-3.

Il carico operativo nominale di una pala dotata di forca per pallet è determinato da:
SAE J1197: 50% del carico di ribaltamento statico alla massima sterzata o limite idraulico.
CEN EN 474-3: 60% del carico di ribaltamento statico alla massima sterzata su terreno irregolare o limite idraulico.
CEN EN 474-3: 80% del carico di ribaltamento statico alla massima sterzata su terreno piano e stabile o limite idraulico.

*SAE - Society of Automotive Engineers
**CEN - European Committee for Standardization

Caratteristiche tecniche della forca

Caratteristiche tecniche della forca

			966 STD Forca per edilizia, Fusion	Portaforche da 96" 520-7957	Rebbio da 72" 520-7979
1	Lunghezza rebbio	mm in	1.829 72,0		
2	Centro del carico	mm in	915 36,0		
	Carico di ribaltamento statico - Telaio in linea (forca parallela al terreno)	kg lb	11.532 25.416		
	Carico di ribaltamento statico - Telaio articolato (forca parallela al terreno)	kg lb	10.184 22.445		
	Carico nominale (SAE J1197 - 50% del carico di ribaltamento statico alla massima sterzata)	kg lb	5.092 11.222		
	Carico nominale (CEN EN 474-3 - Terreno irregolare - 60% del carico di ribaltamento statico alla massima sterzata)	kg lb	6.110 13.467		
	Carico nominale (CEN EN 474-3 - Terreno piano e stabile - 80% del carico di ribaltamento statico alla massima sterzata)	kg lb	7.807 17.206		
3	Lunghezza totale massima	mm in	9.615 378,5		
4	Sbraccio con forche a terra	mm in	1.077 42,4		
5	*Distanza da terra della parte inferiore del rebbio all'altezza minima con forca parallela al terreno	mm in	-87 -3,4		
6	Sbraccio con bracci orizzontali e forca parallela al terreno	mm in	1.685 66,4		
7	Sbraccio con forca all'altezza massima	mm in	818 32,2		
8	Distanza da terra della parte superiore del rebbio con bracci orizzontali e forca parallela al terreno	mm in	1.970 77,5		
9	Distanza da terra della parte superiore del rebbio all'altezza massima con forca parallela al terreno	mm in	4.053 159,6		
10	Altezza totale forca al massimo sollevamento (dalla parte superiore del portaforche al terreno)	mm in	5.093 200,5		
11	Gioco alla massima altezza di sollevamento e scarico	mm in	2.359 92,9		
12	Angolo di scarico max dalla posizione orizzontale	gradi	49		
13	Larghezza totale del portaforche	mm in	2.528 99,5		
14	Altezza totale del portaforche	mm in	1.130 44,5		
15	Larghezza esterna rebbi (massimo distanziamento)	mm in	2.178 85,7		
16	Larghezza esterna rebbi (distanziamento minimo)	mm in	576 22,7		
	Larghezza rebbio (rebbio singolo)	mm in	180,0 7,1		
	Spessore rebbio	mm in	90,0 3,5		
	Portata rebbio	kg lb	14.800 32.619		
	Peso operativo	kg lb	22.661 49.944		

*Valori negativi indicano al di sotto del piano di scavo

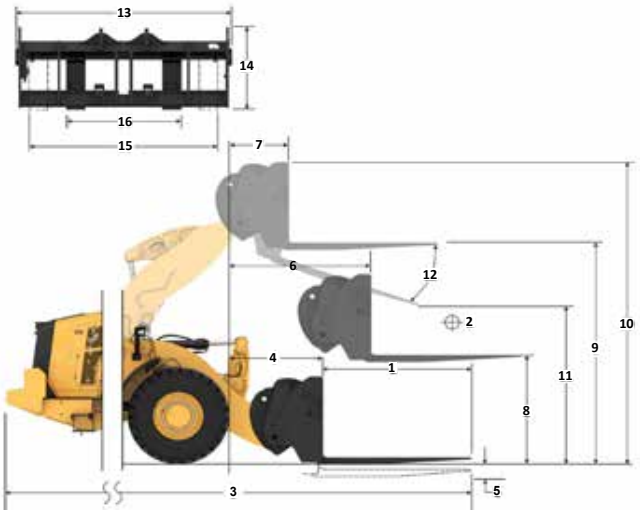

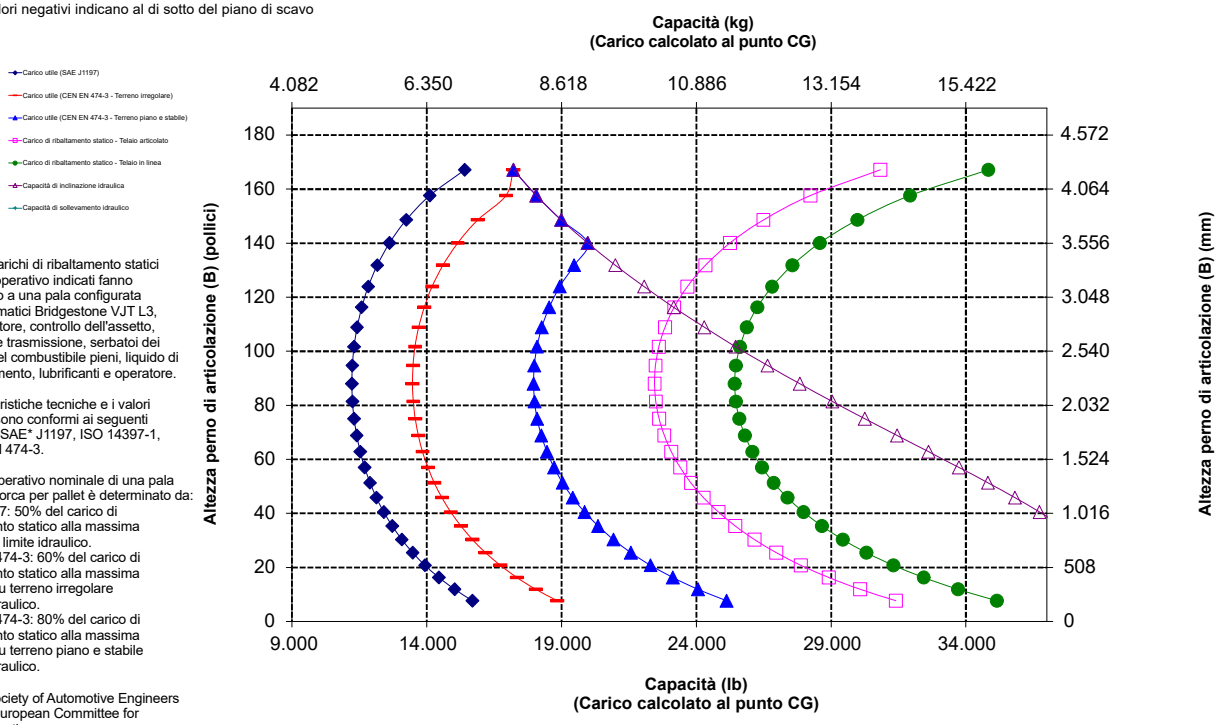

NOTA: i carichi di ribaltamento statici e il peso operativo indicati fanno riferimento a una pala configurata con pneumatici Bridgestone VJT L3, climatizzatore, controllo dell'assetto, protezione trasmissione, serbatoi dei liquidi e del combustibile pieni, liquido di raffreddamento, lubrificanti e operatore.

Le caratteristiche tecniche e i valori nominali sono conformi ai seguenti standard: SAE* J1197, ISO 14397-1, CEN** EN 474-3.

Il carico operativo nominale di una pala dotata di forca per pallet è determinato da:
SAE J1197: 50% del carico di ribaltamento statico alla massima sterzata o limite idraulico.
CEN EN 474-3: 60% del carico di ribaltamento statico alla massima sterzata su terreno irregolare o limite idraulico.
CEN EN 474-3: 80% del carico di ribaltamento statico alla massima sterzata su terreno piano e stabile o limite idraulico.

*SAE - Society of Automotive Engineers
**CEN - European Committee for Standardization

AVVERTENZA: non superare la capacità di carico del rebbio. La capacità del singolo rebbio è stampigliata su ciascun lato.

Caratteristiche tecniche della forca

Caratteristiche tecniche della forca

1	Lunghezza rebbio	mm in	2.438 96,0
2	Centro del carico	mm in	1.219 48,0
	Carico di ribaltamento statico - Telaio in linea (forca parallela al terreno)	kg lb	10.479 23.096
	Carico di ribaltamento statico - Telaio articolato (forca parallela al terreno)	kg lb	9.238 20.361
	Carico nominale (SAE J1197 - 50% del carico di ribaltamento statico alla massima sterzata)	kg lb	4.619 10.181
	Carico nominale (CEN EN 474-3 - Terreno irregolare - 60% del carico di ribaltamento statico alla massima sterzata)	kg lb	5.543 12.217
	Carico nominale (CEN EN 474-3 - Terreno piano e stabile - 80% del carico di ribaltamento statico alla massima sterzata)	kg lb	6.207 13.681
3	Lunghezza totale massima	mm in	10.224 402,5
4	Sbraccio con forche a terra	mm in	1.077 42,4
5	*Distanza da terra della parte inferiore del rebbio all'altezza minima con forca parallela al terreno	mm in	-87 -3,4
6	Sbraccio con bracci orizzontali e forca parallela al terreno	mm in	1.685 66,4
7	Sbraccio con forca all'altezza massima	mm in	818 32,2
8	Distanza da terra della parte superiore del rebbio con bracci orizzontali e forca parallela al terreno	mm in	1.970 77,5
9	Distanza da terra della parte superiore del rebbio all'altezza massima con forca parallela al terreno	mm in	4.053 159,6
10	Altezza totale forca al massimo sollevamento (dalla parte superiore del portaforche al terreno)	mm in	5.093 200,5
11	Gioco alla massima altezza di sollevamento e scarico	mm in	1.899 74,7
12	Angolo di scarico max dalla posizione orizzontale	gradi	49
13	Larghezza totale del portaforche	mm in	2.528 99,5
14	Altezza totale del portaforche	mm in	1.130 44,5
15	Larghezza esterna rebbi (massimo distanziamento)	mm in	2.178 85,7
16	Larghezza esterna rebbi (distanziamento minimo)	mm in	576 22,7
	Larghezza rebbio (rebbio singolo)	mm in	180,0 7,1
	Spessore rebbio	mm in	90,0 3,5
	Portata rebbio	kg lb	11.300 24.905
	Peso operativo	kg lb	22.786 50.220

*Valori negativi indicano al di sotto del piano di scavo

966 STD

Forca per edilizia, Fusion

Portaforche da 96"	Rebbio da 96"
520-7957	520-7981

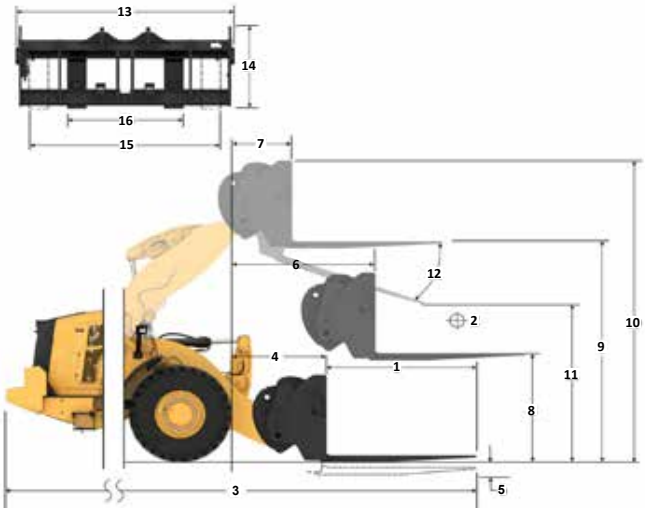

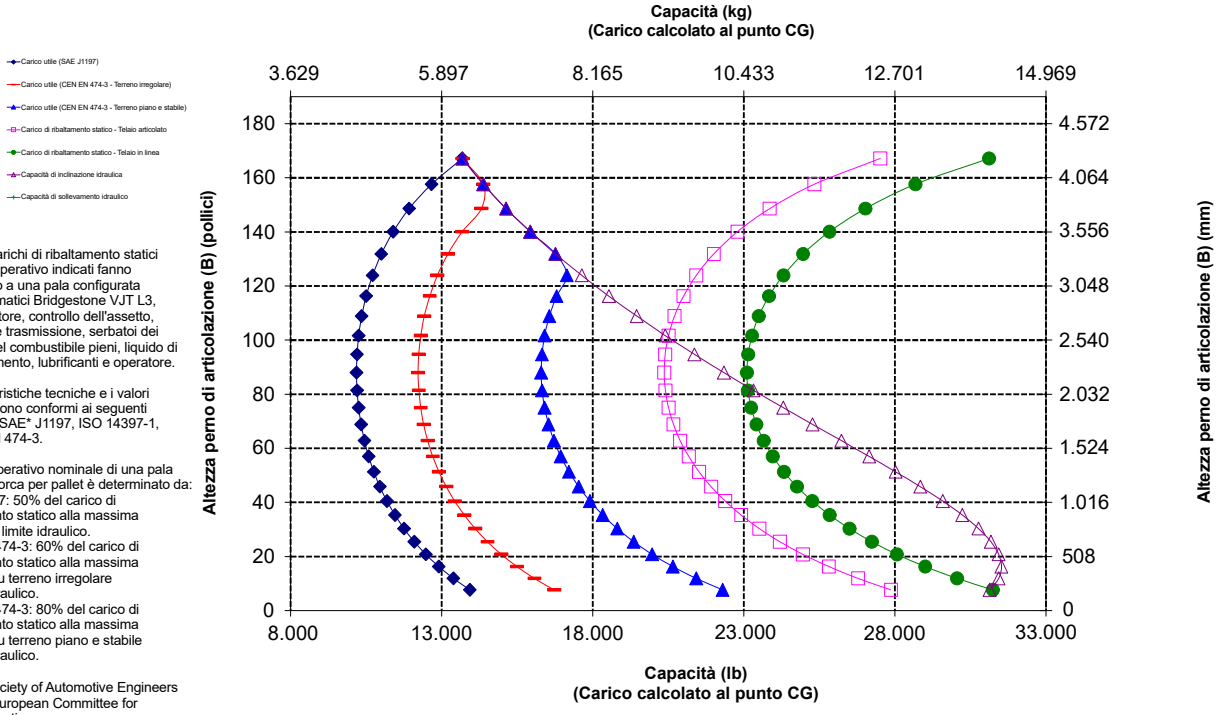

NOTA: i carichi di ribaltamento statici e il peso operativo indicati fanno riferimento a una pala configurata con pneumatici Bridgestone VJT L3, climatizzatore, controllo dell'assetto, protezione trasmissione, serbatoi dei liquidi e del combustibile pieni, liquido di raffreddamento, lubrificanti e operatore.

Le caratteristiche tecniche e i valori nominali sono conformi ai seguenti standard: SAE* J1197, ISO 14397-1, CEN** EN 474-3.

Il carico operativo nominale di una pala dotata di forca per pallet è determinato da:
SAE J1197: 50% del carico di ribaltamento statico alla massima sterzata o limite idraulico.
CEN EN 474-3: 60% del carico di ribaltamento statico alla massima sterzata su terreno irregolare o limite idraulico.
CEN EN 474-3: 80% del carico di ribaltamento statico alla massima sterzata su terreno piano e stabile o limite idraulico.

*SAE - Society of Automotive Engineers
**CEN - European Committee for Standardization

AVVERTENZA: non superare la capacità di carico del rebbio. La capacità del singolo rebbio è stampigliata su ciascun lato.

Caratteristiche tecniche della forca

Caratteristiche tecniche della forca

1	Lunghezza rebbio	mm in	1.524 60,0
2	Centro del carico	mm in	762 30,0
	Carico di ribaltamento statico - Telaio in linea (forca parallela al terreno)	kg lb	12.757 28.117
	Carico di ribaltamento statico - Telaio articolato (forca parallela al terreno)	kg lb	11.191 24.665
	Carico nominale (SAE J1197 - 50% del carico di ribaltamento statico alla massima sterzata)	kg lb	5.596 12.333
	Carico nominale (CEN EN 474-3 - Terreno irregolare - 60% del carico di ribaltamento statico alla massima sterzata)	kg lb	5.754 12.682
	Carico nominale (CEN EN 474-3 - Terreno piano e stabile - 80% del carico di ribaltamento statico alla massima sterzata)	kg lb	5.754 12.682
3	Lunghezza totale massima	mm in	10.012 394,2
4	Sbraccio con forche a terra	mm in	1.612 63,5
5	*Distanza da terra della parte inferiore del rebbio all'altezza minima con forca parallela al terreno	mm in	-141 -5,6
6	Sbraccio con bracci orizzontali e forca parallela al terreno	mm in	2.098 82,6
7	Sbraccio con forca all'altezza massima	mm in	802 31,6
8	Distanza da terra della parte superiore del rebbio con bracci orizzontali e forca parallela al terreno	mm in	1.866 73,4
9	Distanza da terra della parte superiore del rebbio all'altezza massima con forca parallela al terreno	mm in	4.507 177,4
10	Altezza totale forca al massimo sollevamento (dalla parte superiore del portaforche al terreno)	mm in	5.282 208,0
11	Gioco alla massima altezza di sollevamento e scarico	mm in	3.189 125,6
12	Angolo di scarico max dalla posizione orizzontale	gradi	44
13	Larghezza totale del portaforche	mm in	2.217 87,3
14	Altezza totale del portaforche	mm in	840 33,1
15	Larghezza esterna rebbi (massimo distanziamento)	mm in	2.070 81,5
16	Larghezza esterna rebbi (distanziamento minimo)	mm in	470 18,5
	Larghezza rebbio (rebbio singolo)	mm in	150,0 5,9
	Spessore rebbio	mm in	65,0 2,6
	Portata rebbio	kg lb	6.300 13.885
	Peso operativo	kg lb	23.877 52.625

*Valori negativi indicano al di sotto del piano di scavo

966 HL	Portaforche da 87"	Rebbio da 60"
Forca per pallet, FUSION	530-1861	548-3265

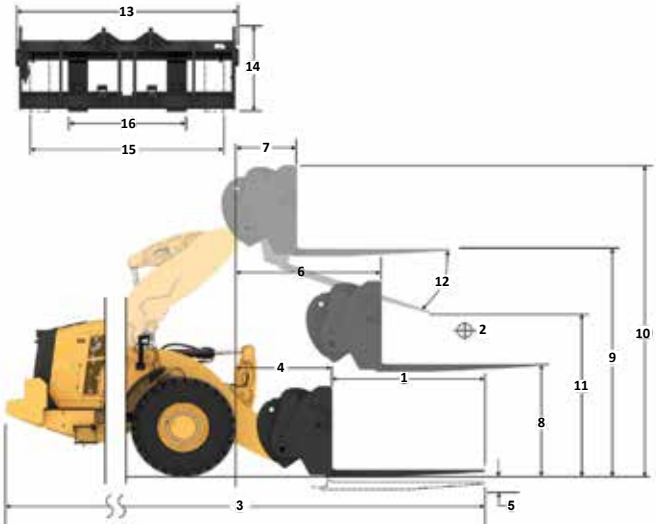

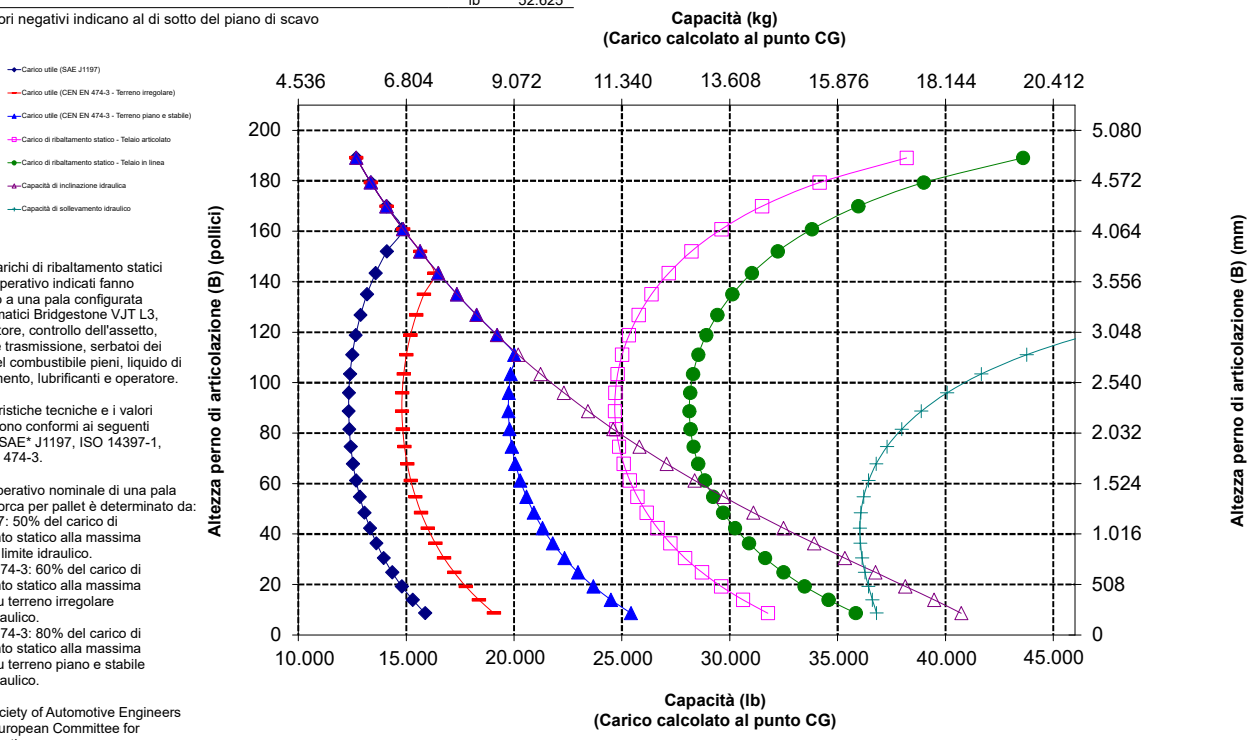

NOTA: i carichi di ribaltamento statici e il peso operativo indicati fanno riferimento a una pala configurata con pneumatici Bridgestone VJT L3, climatizzatore, controllo dell'assetto, protezione trasmissione, serbatoi dei liquidi e del combustibile pieni, liquido di raffreddamento, lubrificanti e operatore.

Le caratteristiche tecniche e i valori nominali sono conformi ai seguenti standard: SAE* J1197, ISO 14397-1, CEN** EN 474-3.

Il carico operativo nominale di una pala dotata di forca per pallet è determinato da:
SAE J1197: 50% del carico di ribaltamento statico alla massima sterzata o limite idraulico.
CEN EN 474-3: 60% del carico di ribaltamento statico alla massima sterzata su terreno irregolare o limite idraulico.
CEN EN 474-3: 80% del carico di ribaltamento statico alla massima sterzata su terreno piano e stabile o limite idraulico.

*SAE - Society of Automotive Engineers
**CEN - European Committee for Standardization

AVVERTENZA: non superare la capacità di carico del rebbio. La capacità del singolo rebbio è stampigliata su ciascun lato.

Pala gommata 966 XE Caratteristiche tecniche

Caratteristiche tecniche della forca

Caratteristiche tecniche della forca

1	Lunghezza rebbio	mm in	1.830 72,0
2	Centro del carico	mm in	915 36,0
	Carico di ribaltamento statico - Telaio in linea (forca parallela al terreno)	kg lb	12.215 26.921
	Carico di ribaltamento statico - Telaio articolato (forca parallela al terreno)	kg lb	10.710 23.605
	Carico nominale (SAE J1197 - 50% del carico di ribaltamento statico alla massima sterzata)	kg lb	5.046 11.121
	Carico nominale (CEN EN 474-3 - Terreno irregolare - 60% del carico di ribaltamento statico alla massima sterzata)	kg lb	5.046 11.121
	Carico nominale (CEN EN 474-3 - Terreno piano e stabile - 80% del carico di ribaltamento statico alla massima sterzata)	kg lb	5.046 11.121
3	Lunghezza totale massima	mm in	10.318 406,2
4	Sbraccio con forche a terra	mm in	1.612 63,5
5	*Distanza da terra della parte inferiore del rebbio all'altezza minima con forca parallela al terreno	mm in	-141 -5,6
6	Sbraccio con bracci orizzontali e forca parallela al terreno	mm in	2.098 82,6
7	Sbraccio con forca all'altezza massima	mm in	802 31,6
8	Distanza da terra della parte superiore del rebbio con bracci orizzontali e forca parallela al terreno	mm in	1.866 73,4
9	Distanza da terra della parte superiore del rebbio all'altezza massima con forca parallela al terreno	mm in	4.507 177,4
10	Altezza totale forca al massimo sollevamento (dalla parte superiore del portaforche al terreno)	mm in	5.282 208,0
11	Gioco alla massima altezza di sollevamento e scarico	mm in	2.977 117,2
12	Angolo di scarico max dalla posizione orizzontale	gradi	44
13	Larghezza totale del portaforche	mm in	2.217 87,3
14	Altezza totale del portaforche	mm in	840 33,1
15	Larghezza esterna rebbi (massimo distanziamento)	mm in	2.070 81,5
16	Larghezza esterna rebbi (distanziamento minimo)	mm in	470 18,5
	Larghezza rebbio (rebbio singolo)	mm in	150,0 5,9
	Spessore rebbio	mm in	65,0 2,6
	Portata rebbio	kg lb	5.246 11.562
	Peso operativo	kg lb	23.924 52.729

*Valori negativi indicano al di sotto del piano di scavo

966 HL	Portaforche da 87"	Rebbio da 72"
Forca per pallet, FUSION	530-1861	530-1869

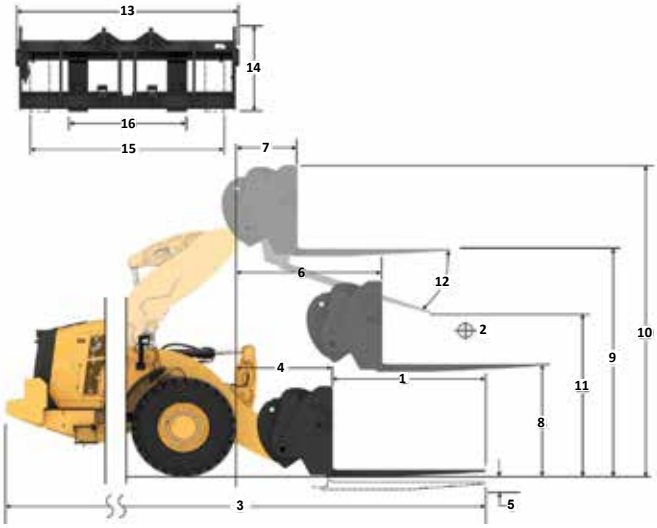

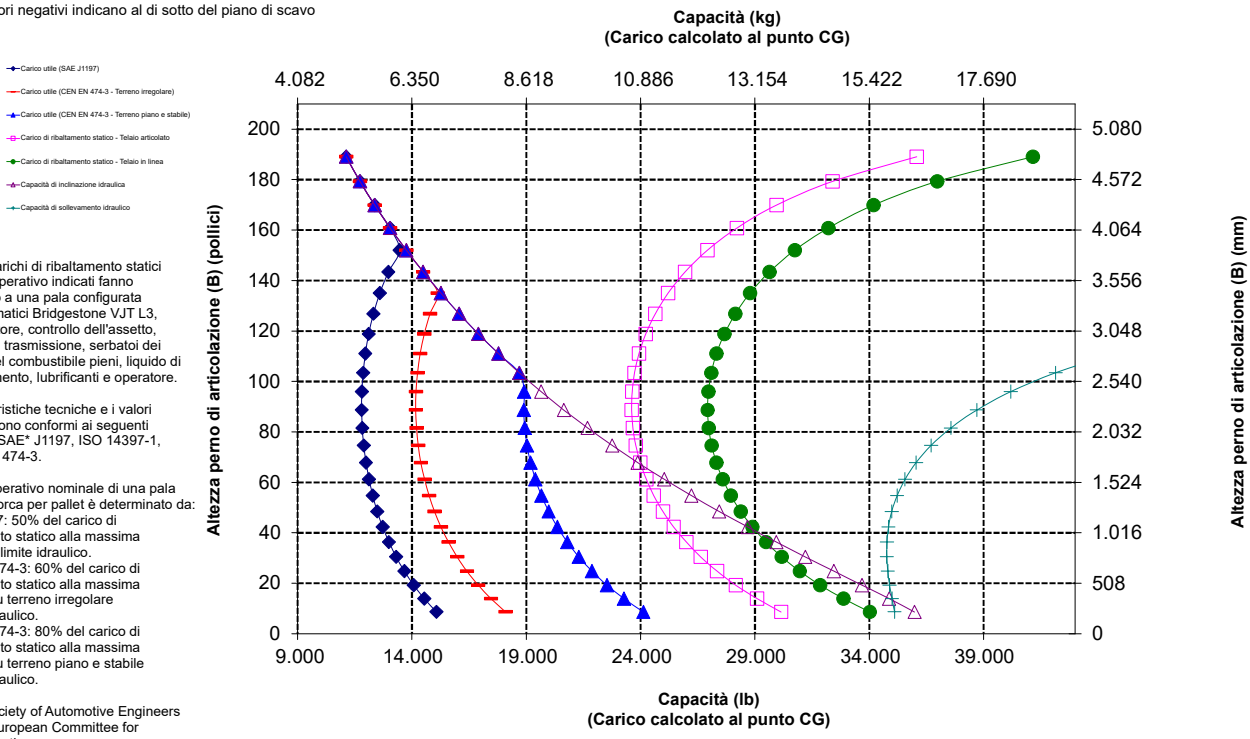

NOTA: i carichi di ribaltamento statici e il peso operativo indicati fanno riferimento a una pala configurata con pneumatici Bridgestone VJT L3, climatizzatore, controllo dell'assetto, protezione trasmissione, serbatoi dei liquidi e del combustibile pieni, liquido di raffreddamento, lubrificanti e operatore.

Le caratteristiche tecniche e i valori nominali sono conformi ai seguenti standard: SAE* J1197, ISO 14397-1, CEN** EN 474-3.

Il carico operativo nominale di una pala dotata di forca per pallet è determinato da:
SAE J1197: 50% del carico di ribaltamento statico alla massima sterzata o limite idraulico.
CEN EN 474-3: 60% del carico di ribaltamento statico alla massima sterzata su terreno irregolare o limite idraulico.
CEN EN 474-3: 80% del carico di ribaltamento statico alla massima sterzata su terreno piano e stabile o limite idraulico.

*SAE - Society of Automotive Engineers
**CEN - European Committee for Standardization

Caratteristiche tecniche della forca

Caratteristiche tecniche della forca

1	Lunghezza rebbio	mm in	1.829 72,0
2	Centro del carico	mm in	91,5 36,0
	Carico di ribaltamento statico - Telaio in linea (forca parallela al terreno)	kg lb	11.936 26.307
	Carico di ribaltamento statico - Telaio articolato (forca parallela al terreno)	kg lb	10.427 22.981
	Carico nominale (SAE J1197 - 50% del carico di ribaltamento statico alla massima sterzata)	kg lb	5.214 11.491
	Carico nominale (CEN EN 474-3 - Terreno irregolare - 60% del carico di ribaltamento statico alla massima sterzata)	kg lb	5.231 11.530
	Carico nominale (CEN EN 474-3 - Terreno piano e stabile - 80% del carico di ribaltamento statico alla massima sterzata)	kg lb	5.231 11.530
3	Lunghezza totale massima	mm in	10.275 404,5
4	Sbraccio con forche a terra	mm in	1.570 61,8
5	*Distanza da terra della parte inferiore del rebbio all'altezza minima con forca parallela al terreno	mm in	-62 -2,4
6	Sbraccio con bracci orizzontali e forca parallela al terreno	mm in	2.090 82,3
7	Sbraccio con forca all'altezza massima	mm in	793 31,2
8	Distanza da terra della parte superiore del rebbio con bracci orizzontali e forca parallela al terreno	mm in	1.970 77,5
9	Distanza da terra della parte superiore del rebbio all'altezza massima con forca parallela al terreno	mm in	4.611 181,5
10	Altezza totale forca al massimo sollevamento (dalla parte superiore del portaforche al terreno)	mm in	5.651 222,5
11	Gioco alla massima altezza di sollevamento e scarico	mm in	2.895 114,0
12	Angolo di scarico max dalla posizione orizzontale	gradi	50
13	Larghezza totale del portaforche	mm in	2.528 99,5
14	Altezza totale del portaforche	mm in	1.130 44,5
15	Larghezza esterna rebbi (massimo distanziamento)	mm in	2.178 85,7
16	Larghezza esterna rebbi (distanziamento minimo)	mm in	576 22,7
	Larghezza rebbio (rebbio singolo)	mm in	180,0 7,1
	Spessore rebbio	mm in	90,0 3,5
	Portata rebbio	kg lb	14.800 32.619
	Peso operativo	kg lb	24.313 53.586

*Valori negativi indicano al di sotto del piano di scavo

966 HL

Forca per edilizia, Fusion

Portaforche da 96"	Rebbio da 72"
520-7957	520-7979

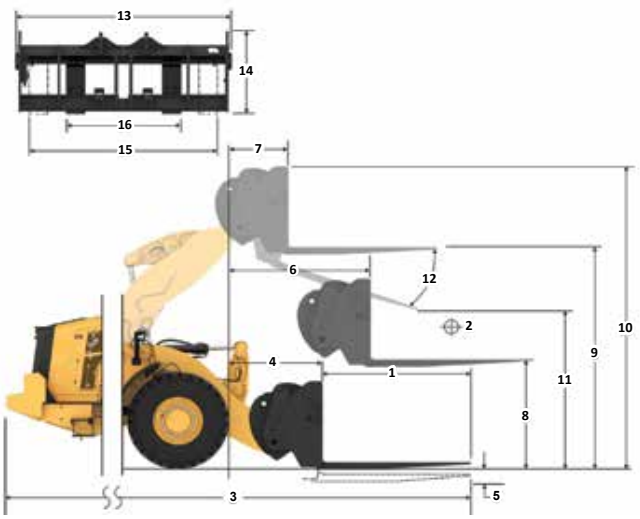

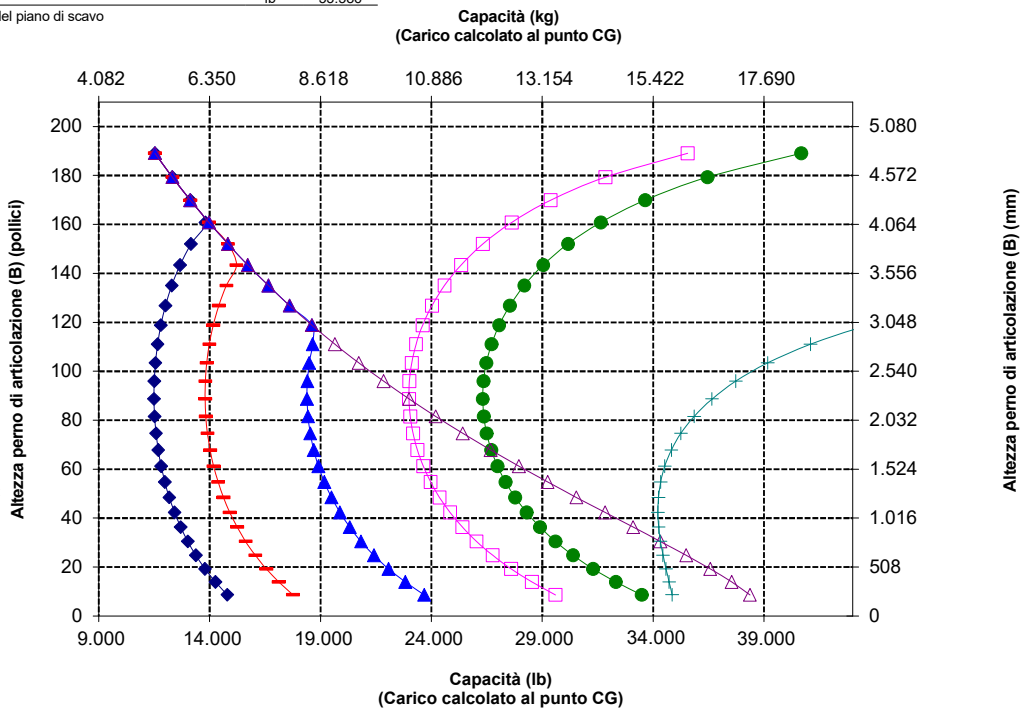

NOTA: i carichi di ribaltamento statici e il peso operativo indicati fanno riferimento a una pala configurata con pneumatici Bridgestone VJT L3, climatizzatore, controllo dell'assetto, protezione trasmissione, serbatoi dei liquidi e del combustibile pieni, liquido di raffreddamento, lubrificanti e operatore.

Le caratteristiche tecniche e i valori nominali sono conformi ai seguenti standard: SAE* J1197, ISO 14397-1, CEN** EN 474-3.

Il carico operativo nominale di una pala dotata di forca per pallet è determinato da:
SAE J1197: 50% del carico di ribaltamento statico alla massima sterzata o limite idraulico.
CEN EN 474-3: 60% del carico di ribaltamento statico alla massima sterzata su terreno irregolare o limite idraulico.
CEN EN 474-3: 80% del carico di ribaltamento statico alla massima sterzata su terreno piano e stabile o limite idraulico.

*SAE - Society of Automotive Engineers
**CEN - European Committee for Standardization

AVVERTENZA: non superare la capacità di carico dei rebbio. La capacità del singolo rebbio è stampigliata su ciascun lato.

Caratteristiche tecniche della forca

Caratteristiche tecniche della forca

1	Lunghezza rebbio	mm in	2.438 96,0
2	Centro del carico	mm in	1.219 48,0
	Carico di ribaltamento statico - Telaio in linea (forca parallela al terreno)	kg lb	10.943 24.119
	Carico di ribaltamento statico - Telaio articolato (forca parallela al terreno)	kg lb	9.543 21.033
	Carico nominale (SAE J1197 - 50% del carico di ribaltamento statico alla massima sterzata)	kg lb	4.110 9.059
	Carico nominale (CEN EN 474-3 - Terreno irregolare - 60% del carico di ribaltamento statico alla massima sterzata)	kg lb	4.110 9.059
	Carico nominale (CEN EN 474-3 - Terreno piano e stabile - 80% del carico di ribaltamento statico alla massima sterzata)	kg lb	4.110 9.059
3	Lunghezza totale massima	mm in	10.884 428,5
4	Sbraccio con forche a terra	mm in	1.570 61,8
5	*Distanza da terra della parte inferiore del rebbio all'altezza minima con forca parallela al terreno	mm in	-62 -2,4
6	Sbraccio con bracci orizzontali e forca parallela al terreno	mm in	2.090 82,3
7	Sbraccio con forca all'altezza massima	mm in	793 31,2
8	Distanza da terra della parte superiore del rebbio con bracci orizzontali e forca parallela al terreno	mm in	1.970 77,5
9	Distanza da terra della parte superiore del rebbio all'altezza massima con forca parallela al terreno	mm in	4.611 181,5
10	Altezza totale forca al massimo sollevamento (dalla parte superiore del portaforche al terreno)	mm in	5.651 222,5
11	Gioco alla massima altezza di sollevamento e scarico	mm in	2.427 95,6
12	Angolo di scarico max dalla posizione orizzontale	gradi	50
13	Larghezza totale del portaforche	mm in	2.528 99,5
14	Altezza totale del portaforche	mm in	1.130 44,5
15	Larghezza esterna rebbi (massimo distanziamento)	mm in	2.178 85,7
16	Larghezza esterna rebbi (distanziamento minimo)	mm in	576 22,7
	Larghezza rebbio (rebbio singolo)	mm in	180,0 7,1
	Spessore rebbio	mm in	90,0 3,5
	Portata rebbio	kg lb	11.300 24.905
	Peso operativo	kg lb	24.438 53.861

*Valori negativi indicano al di sotto del piano di scavo

966 HL
Forca per edilizia, Fusion

Portaforche da 96"	Rebbio da 96"
520-7957	520-7981

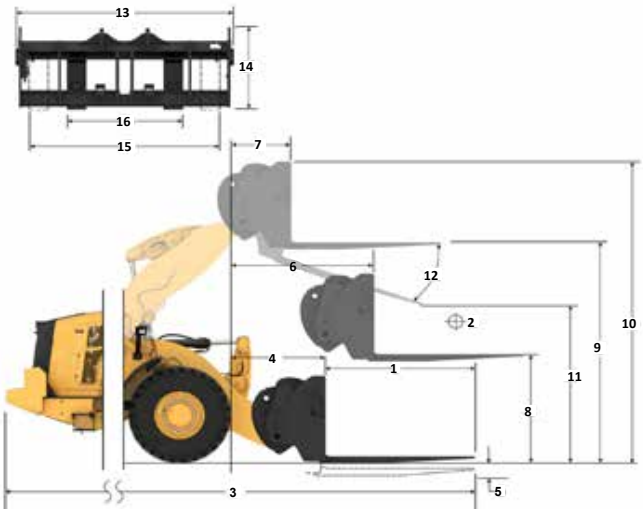

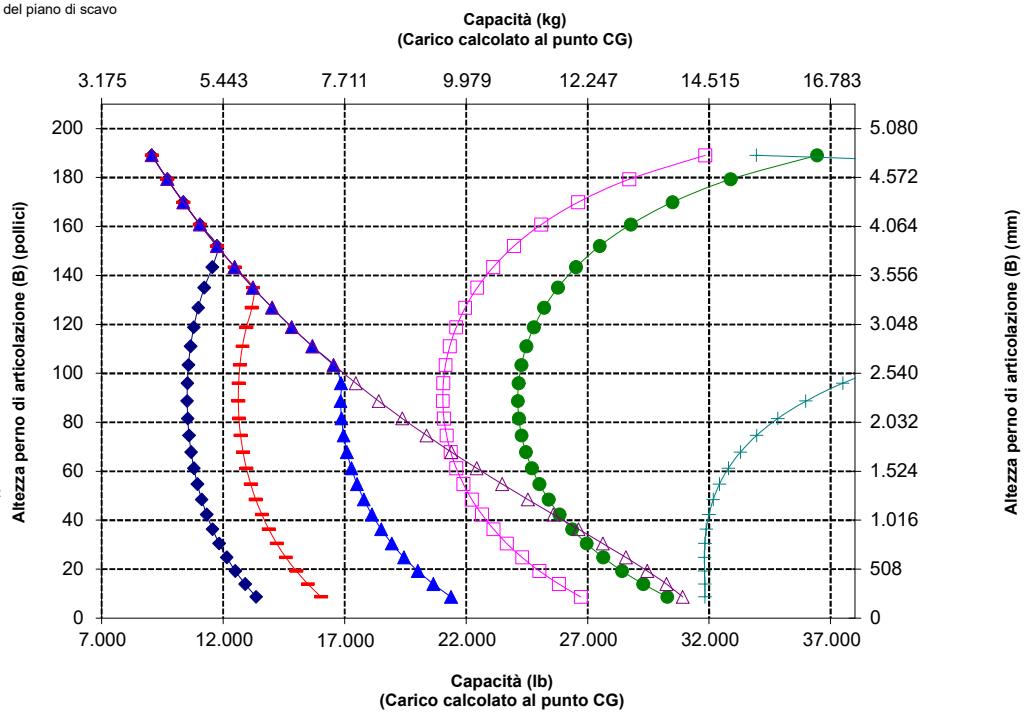

NOTA: i carichi di ribaltamento statici e il peso operativo indicati fanno riferimento a una pala configurata con pneumatici Bridgestone VJT L3, climatizzatore, controllo dell'assetto, protezione trasmissione, serbatoi dei liquidi e del combustibile pieni, liquido di raffreddamento, lubrificanti e operatore.

Le caratteristiche tecniche e i valori nominali sono conformi ai seguenti standard: SAE* J1197, ISO 14397-1, CEN** EN 474-3.

Il carico operativo nominale di una pala dotata di forca per pallet è determinato da:
SAE J1197: 50% del carico di ribaltamento statico alla massima sterzata o limite idraulico.
CEN EN 474-3: 60% del carico di ribaltamento statico alla massima sterzata su terreno irregolare o limite idraulico.
CEN EN 474-3: 80% del carico di ribaltamento statico alla massima sterzata su terreno piano e stabile o limite idraulico.

*SAE - Society of Automotive Engineers
**CEN - European Committee for Standardization

AVVERTENZA: non superare la capacità di carico dei rebbio. La capacità del singolo rebbio è stampigliata su ciascun lato.

Caratteristiche tecniche della forca

Caratteristiche tecniche della forca

1	Lunghezza rebbio	mm in	1.524 60,0
2	Centro del carico	mm in	762 30,0
	Carico di ribaltamento statico - Telaio in linea (forca parallela al terreno)	kg lb	13.477 29.703
	Carico di ribaltamento statico - Telaio articolato (forca parallela al terreno)	kg lb	11.905 26.238
	Carico nominale (SAE J1197 - 50% del carico di ribaltamento statico alla massima sterzata)	kg lb	5.952 13.119
	Carico nominale (CEN EN 474-3 - Terreno irregolare - 60% del carico di ribaltamento statico alla massima sterzata)	kg lb	7.143 15.743
	Carico nominale (CEN EN 474-3 - Terreno piano e stabile - 80% del carico di ribaltamento statico alla massima sterzata)	kg lb	8.656 19.078
3	Lunghezza totale massima	mm in	9.526 375,0
4	Sbraccio con forche a terra	mm in	1.126 44,3
5	*Distanza da terra della parte inferiore del rebbio all'altezza minima con forca parallela al terreno	mm in	-166 -6,5
6	Sbraccio con bracci orizzontali e forca parallela al terreno	mm in	1.694 66,7
7	Sbraccio con forca all'altezza massima	mm in	826 32,5
8	Distanza da terra della parte superiore del rebbio con bracci orizzontali e forca parallela al terreno	mm in	1.866 73,4
9	Distanza da terra della parte superiore del rebbio all'altezza massima con forca parallela al terreno	mm in	3.949 155,5
10	Altezza totale forca al massimo sollevamento (dalla parte superiore del portaforche al terreno)	mm in	4.724 186,0
11	Gioco alla massima altezza di sollevamento e scarico	mm in	2.652 104,4
12	Angolo di scarico max dalla posizione orizzontale	gradi	43
13	Larghezza totale del portaforche	mm in	2.217 87,3
14	Altezza totale del portaforche	mm in	840 33,1
15	Larghezza esterna rebbi (massimo distanziamento)	mm in	2.070 81,5
16	Larghezza esterna rebbi (distanziamento minimo)	mm in	470 18,5
	Larghezza rebbio (rebbio singolo)	mm in	150,0 5,9
	Spessore rebbio	mm in	65,0 2,6
	Portata rebbio	kg lb	6.300 13.885
	Peso operativo	kg lb	22.876 50.418

*Valori negativi indicano al di sotto del piano di scavo

966 AGG

Forca per pallet, FUSION

Portaforche da 87"	Rebbio da 60"
530-1861	548-3265

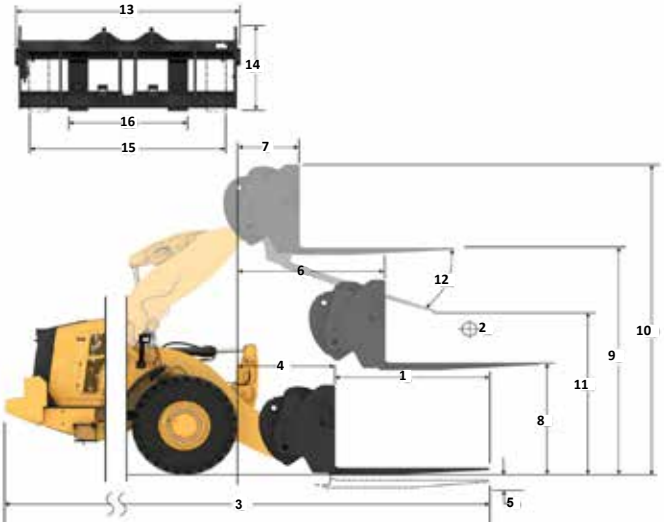

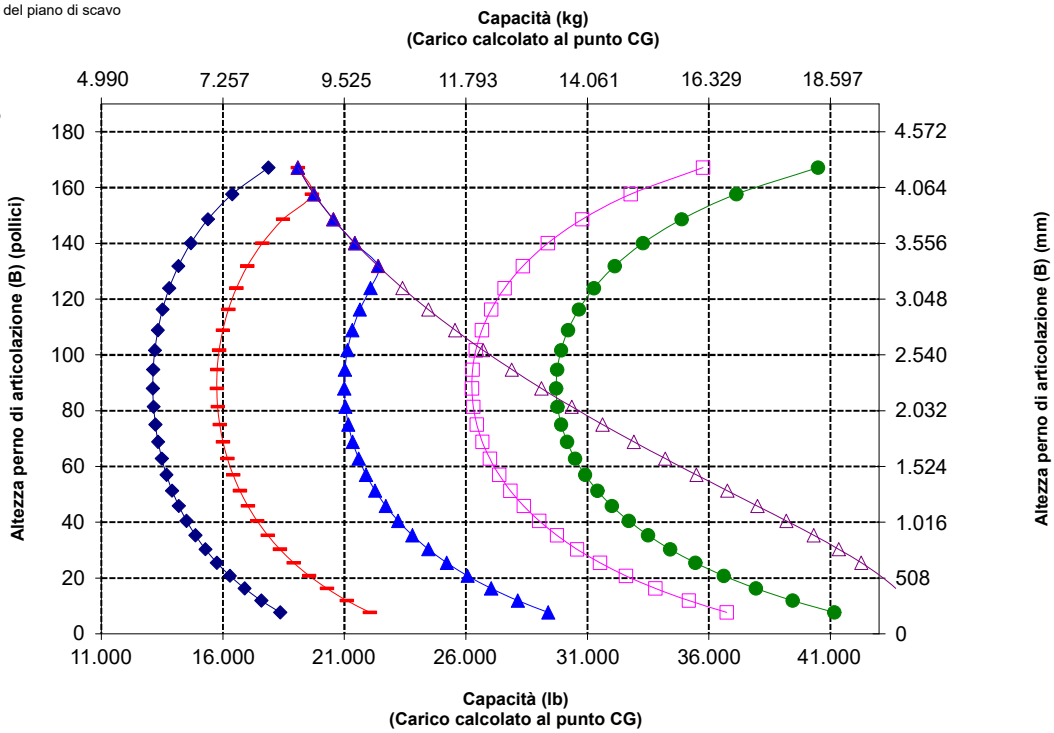

NOTA: i carichi di ribaltamento statici e il peso operativo indicati fanno riferimento a una pala configurata con pneumatici Bridgestone VJT L3, climatizzatore, controllo dell'assetto, protezione trasmissione, serbatoi dei liquidi e del combustibile pieni, liquido di raffreddamento, lubrificanti e operatore.

Le caratteristiche tecniche e i valori nominali sono conformi ai seguenti standard: SAE* J1197, ISO 14397-1, CEN** EN 474-3.

Il carico operativo nominale di una pala dotata di forca per pallet è determinato da:
SAE J1197: 50% del carico di ribaltamento statico alla massima sterzata o limite idraulico.
CEN EN 474-3: 60% del carico di ribaltamento statico alla massima sterzata su terreno irregolare o limite idraulico.
CEN EN 474-3: 80% del carico di ribaltamento statico alla massima sterzata su terreno piano e stabile o limite idraulico.

*SAE - Society of Automotive Engineers
**CEN - European Committee for Standardization

AVVERTENZA: non superare la capacità di carico dei rebbio. La capacità del singolo rebbio è stampigliata su ciascun lato.

Pala gommata 966 XE Caratteristiche tecniche

Caratteristiche tecniche della forca

Caratteristiche tecniche della forca

1	Lunghezza rebbio	mm in	1.830 72,0
2	Centro del carico	mm in	915 36,0
	Carico di ribaltamento statico - Telaio in linea (forca parallela al terreno)	kg lb	12.847 28.315
	Carico di ribaltamento statico - Telaio articolato (forca parallela al terreno)	kg lb	11.344 25.002
	Carico nominale (SAE J1197 - 50% del carico di ribaltamento statico alla massima sterzata)	kg lb	5.672 12.501
	Carico nominale (CEN EN 474-3 - Terreno irregolare - 60% del carico di ribaltamento statico alla massima sterzata)	kg lb	6.806 15.001
	Carico nominale (CEN EN 474-3 - Terreno piano e stabile - 80% del carico di ribaltamento statico alla massima sterzata)	kg lb	7.618 16.790
3	Lunghezza totale massima	mm in	9.832 387,1
4	Sbraccio con forche a terra	mm in	1.126 44,3
5	*Distanza da terra della parte inferiore del rebbio all'altezza minima con forca parallela al terreno	mm in	-166 -6,5
6	Sbraccio con bracci orizzontali e forca parallela al terreno	mm in	1.694 66,7
7	Sbraccio con forca all'altezza massima	mm in	826 32,5
8	Distanza da terra della parte superiore del rebbio con bracci orizzontali e forca parallela al terreno	mm in	1.866 73,4
9	Distanza da terra della parte superiore del rebbio all'altezza massima con forca parallela al terreno	mm in	3.949 155,5
10	Altezza totale forca al massimo sollevamento (dalla parte superiore del portaforche al terreno)	mm in	4.724 186,0
11	Gioco alla massima altezza di sollevamento e scarico	mm in	2.444 96,2
12	Angolo di scarico max dalla posizione orizzontale	gradi	43
13	Larghezza totale del portaforche	mm in	2.217 87,3
14	Altezza totale del portaforche	mm in	840 33,1
15	Larghezza esterna rebbi (massimo distanziamento)	mm in	2.070 81,5
16	Larghezza esterna rebbi (distanziamento minimo)	mm in	470 18,5
	Larghezza rebbio (rebbio singolo)	mm in	150,0 5,9
	Spessore rebbio	mm in	65,0 2,6
	Portata rebbio	kg lb	5.246 11.562
	Peso operativo	kg lb	22.923 50.521

*Valori negativi indicano al di sotto del piano di scavo

966 AGG

Forca per pallet, FUSION	Portaforche da 87"	Rebbio da 72"
	530-1861	530-1869

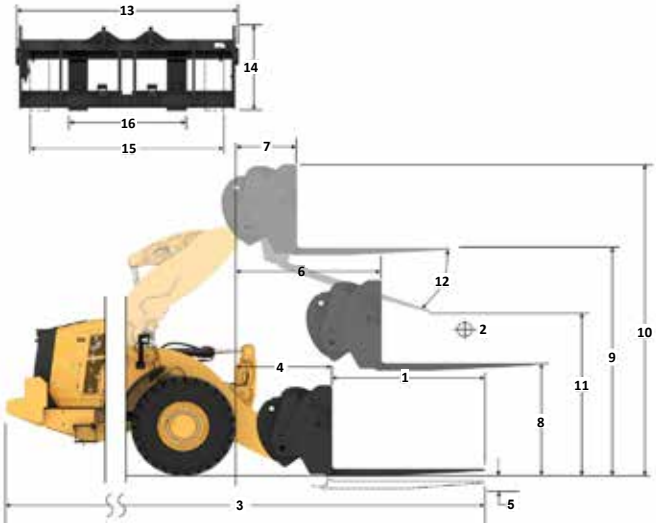

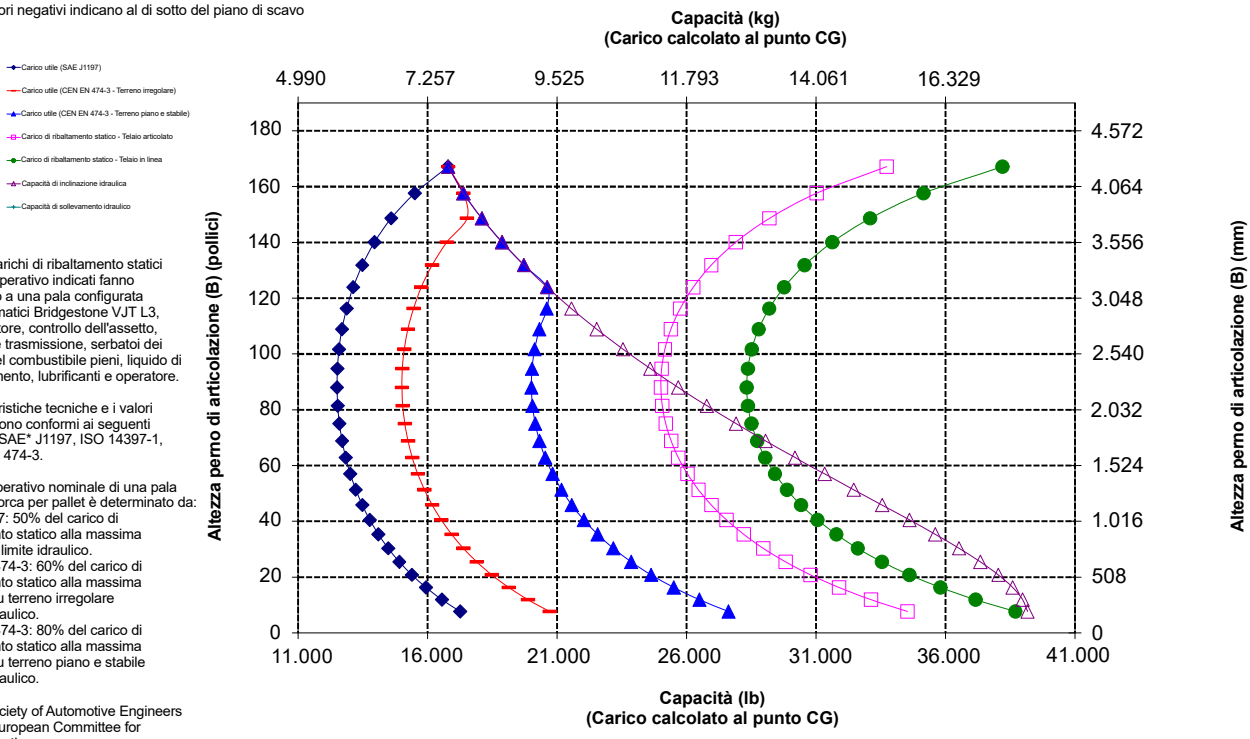

NOTA: i carichi di ribaltamento statici e il peso operativo indicati fanno riferimento a una pala configurata con pneumatici Bridgestone VJT L3, climatizzatore, controllo dell'assetto, protezione trasmissione, serbatoi dei liquidi e del combustibile pieni, liquido di raffreddamento, lubrificanti e operatore.

Le caratteristiche tecniche e i valori nominali sono conformi ai seguenti standard: SAE* J1197, ISO 14397-1, CEN** EN 474-3.

Il carico operativo nominale di una pala dotata di forca per pallet è determinato da:
SAE J1197: 50% del carico di ribaltamento statico alla massima sterzata o limite idraulico.
CEN EN 474-3: 60% del carico di ribaltamento statico alla massima sterzata su terreno irregolare o limite idraulico.
CEN EN 474-3: 80% del carico di ribaltamento statico alla massima sterzata su terreno piano e stabile o limite idraulico.

*SAE - Society of Automotive Engineers
**CEN - European Committee for Standardization

Caratteristiche tecniche della forca

Caratteristiche tecniche della forca

1	Lunghezza rebbio	mm in	1.829 72,0
2	Centro del carico	mm in	915 36,0
	Carico di ribaltamento statico - Telaio in linea (forca parallela al terreno)	kg lb	12.583 27.733
	Carico di ribaltamento statico - Telaio articolato (forca parallela al terreno)	kg lb	11.075 24.409
	Carico nominale (SAE J1197 - 50% del carico di ribaltamento statico alla massima sterzata)	kg lb	5.537 12.204
	Carico nominale (CEN EN 474-3 - Terreno irregolare - 60% del carico di ribaltamento statico alla massima sterzata)	kg lb	6.645 14.645
	Carico nominale (CEN EN 474-3 - Terreno piano e stabile - 80% del carico di ribaltamento statico alla massima sterzata)	kg lb	7.807 17.206
3	Lunghezza totale massima	mm in	9.782 385,1
4	Sbraccio con forche a terra	mm in	1.077 42,4
5	*Distanza da terra della parte inferiore del rebbio all'altezza minima con forca parallela al terreno	mm in	-87 -3,4
6	Sbraccio con bracci orizzontali e forca parallela al terreno	mm in	1.685 66,4
7	Sbraccio con forca all'altezza massima	mm in	818 32,2
8	Distanza da terra della parte superiore del rebbio con bracci orizzontali e forca parallela al terreno	mm in	1.970 77,5
9	Distanza da terra della parte superiore del rebbio all'altezza massima con forca parallela al terreno	mm in	4.053 159,6
10	Altezza totale forca al massimo sollevamento (dalla parte superiore del portaforche al terreno)	mm in	5.093 200,5
11	Gioco alla massima altezza di sollevamento e scarico	mm in	2.359 92,9
12	Angolo di scarico max dalla posizione orizzontale	gradi	49
13	Larghezza totale del portaforche	mm in	2.528 99,5
14	Altezza totale del portaforche	mm in	1.130 44,5
15	Larghezza esterna rebbi (massimo distanziamento)	mm in	2.178 85,7
16	Larghezza esterna rebbi (distanziamento minimo)	mm in	576 22,7
	Larghezza rebbio (rebbio singolo)	mm in	180,0 7,1
	Spessore rebbio	mm in	90,0 3,5
	Portata rebbio	kg lb	14.800 32.619
	Peso operativo	kg lb	23.312 51.379

*Valori negativi indicano al di sotto del piano di scavo

966 AGG

Forca per edilizia, Fusion

Portaforche da 96"	Rebbio da 72"
520-7957	520-7979

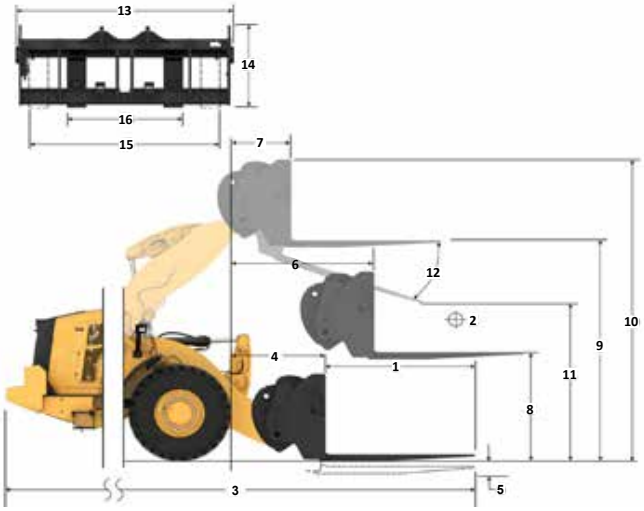

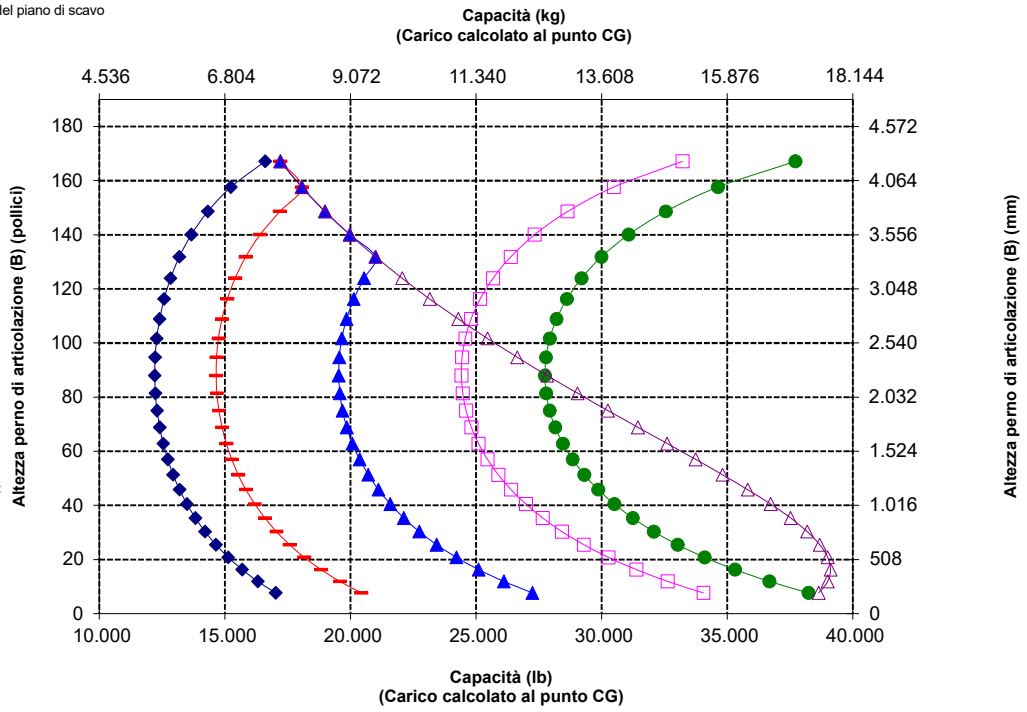

NOTA: i carichi di ribaltamento statici e il peso operativo indicati fanno riferimento a una pala configurata con pneumatici Bridgestone VJT L3, climatizzatore, controllo dell'assetto, protezione trasmissione, serbatoi dei liquidi e del combustibile pieni, liquido di raffreddamento, lubrificanti e operatore.

Le caratteristiche tecniche e i valori nominali sono conformi ai seguenti standard: SAE* J1197, ISO 14397-1, CEN** EN 474-3.

Il carico operativo nominale di una pala dotata di forca per pallet è determinato da:
SAE J1197: 50% del carico di ribaltamento statico alla massima sterzata o limite idraulico.
CEN EN 474-3: 60% del carico di ribaltamento statico alla massima sterzata su terreno irregolare o limite idraulico.
CEN EN 474-3: 80% del carico di ribaltamento statico alla massima sterzata su terreno piano e stabile o limite idraulico.

*SAE - Society of Automotive Engineers
**CEN - European Committee for Standardization

AVVERTENZA: non superare la capacità di carico del rebbio. La capacità del singolo rebbio è stampigliata su ciascun lato.

Caratteristiche tecniche della forca

Caratteristiche tecniche della forca

1	Lunghezza rebbio	mm in	2.438 96,0
2	Centro del carico	mm in	1.219 48,0
	Carico di ribaltamento statico - Telaio in linea (forca parallela al terreno)	kg lb	11.448 25.232
	Carico di ribaltamento statico - Telaio articolato (forca parallela al terreno)	kg lb	10.060 22.173
	Carico nominale (SAE J1197 - 50% del carico di ribaltamento statico alla massima sterzata)	kg lb	5.030 11.087
	Carico nominale (CEN EN 474-3 - Terreno irregolare - 60% del carico di ribaltamento statico alla massima sterzata)	kg lb	6.036 13.304
	Carico nominale (CEN EN 474-3 - Terreno piano e stabile - 80% del carico di ribaltamento statico alla massima sterzata)	kg lb	6.207 13.681
3	Lunghezza totale massima	mm in	10.391 409,1
4	Sbraccio con forche a terra	mm in	1.077 42,4
5	*Distanza da terra della parte inferiore del rebbio all'altezza minima con forca parallela al terreno	mm in	-87 -3,4
6	Sbraccio con bracci orizzontali e forca parallela al terreno	mm in	1.685 66,4
7	Sbraccio con forca all'altezza massima	mm in	818 32,2
8	Distanza da terra della parte superiore del rebbio con bracci orizzontali e forca parallela al terreno	mm in	1.970 77,5
9	Distanza da terra della parte superiore del rebbio all'altezza massima con forca parallela al terreno	mm in	4.053 159,6
10	Altezza totale forca al massimo sollevamento (dalla parte superiore del portaforche al terreno)	mm in	5.093 200,5
11	Gioco alla massima altezza di sollevamento e scarico	mm in	1.899 74,7
12	Angolo di scarico max dalla posizione orizzontale	gradi	49
13	Larghezza totale del portaforche	mm in	2.528 99,5
14	Altezza totale del portaforche	mm in	1.130 44,5
15	Larghezza esterna rebbi (massimo distanziamento)	mm in	2.178 85,7
16	Larghezza esterna rebbi (distanziamento minimo)	mm in	576 22,7
	Larghezza rebbio (rebbio singolo)	mm in	180,0 7,1
	Spessore rebbio	mm in	90,0 3,5
	Portata rebbio	kg lb	11.300 24.905
	Peso operativo	kg lb	23.437 51.654

*Valori negativi indicano al di sotto del piano di scavo

966 AGG

Forca per edilizia, Fusion

Portaforche da 96"	Rebbio da 96"
520-7957	520-7981

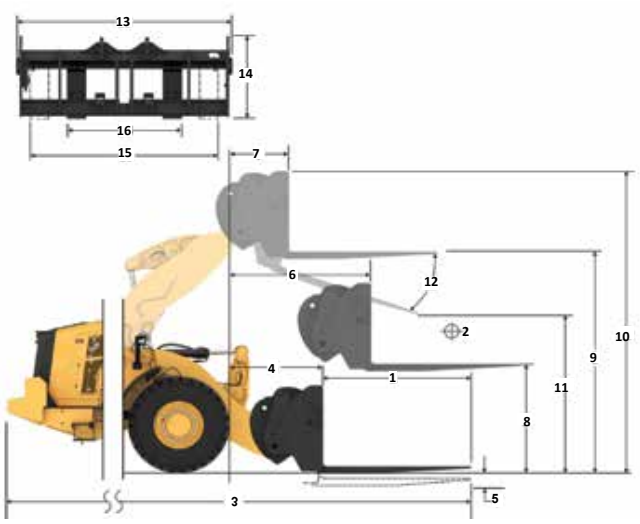

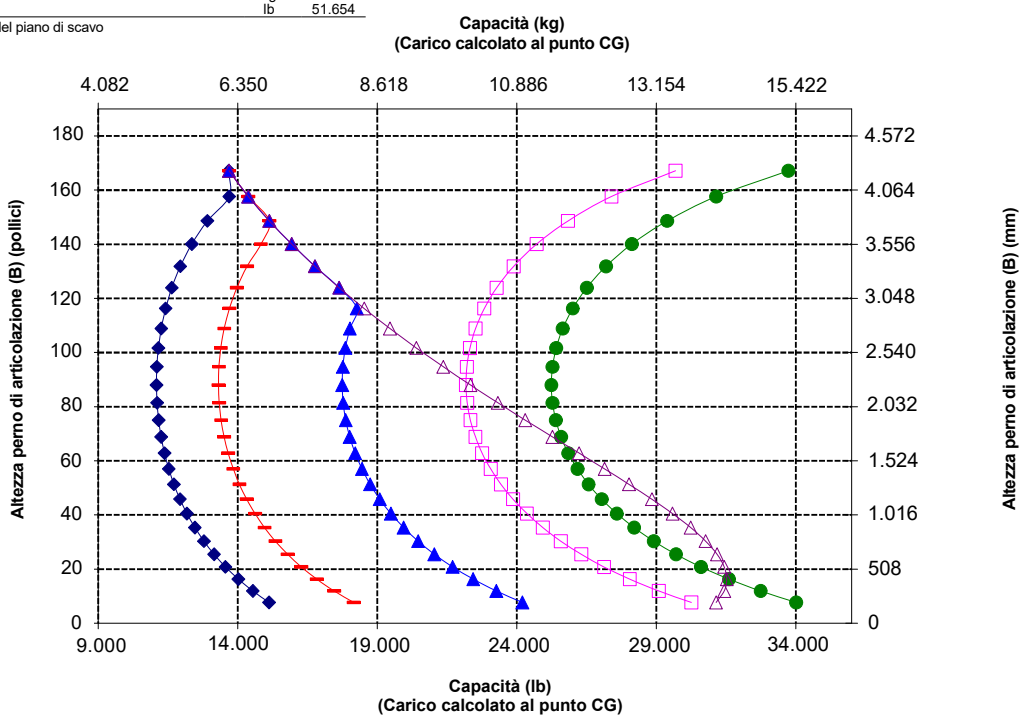

NOTA: i carichi di ribaltamento statici e il peso operativo indicati fanno riferimento a una pala configurata con pneumatici Bridgestone VJT L3, climatizzatore, controllo dell'assetto, protezione trasmissione, serbatoi dei liquidi e del combustibile pieni, liquido di raffreddamento, lubrificanti e operatore.

Le caratteristiche tecniche e i valori nominali sono conformi ai seguenti standard: SAE* J1197, ISO 14397-1, CEN** EN 474-3.

Il carico operativo nominale di una pala dotata di forca per pallet è determinato da:
SAE J1197: 50% del carico di ribaltamento statico alla massima sterzata o limite idraulico.
CEN EN 474-3: 60% del carico di ribaltamento statico alla massima sterzata su terreno irregolare o limite idraulico.
CEN EN 474-3: 80% del carico di ribaltamento statico alla massima sterzata su terreno piano e stabile o limite idraulico.

*SAE - Society of Automotive Engineers
**CEN - European Committee for Standardization

AVVERTENZA: non superare la capacità di carico dei rebbio. La capacità del singolo rebbio è stampigliata su ciascun lato.

Caratteristiche tecniche del braccio per movimentazione materiali

966 STD

Braccio per movimentazione materiali Fusion **6Pos**

Caratteristiche tecniche MHA		Ritratto	Estensione 1	Estensione 2	Estensione 3	Estensione 4	Esteso
Sollevamento max - Sbraccio gancio (1, 2, 3, 4, 5, 6)	mm	1.823	1.936	2.049	2.162	2.275	2.388
	ft, in	5'11"	6'4"	6'8"	7'1"	7'5"	7'10"
Sollevamento max - Altezza gancio (7, 8, 9, 10, 11, 12)	mm	7.218	7.501	7.784	8.067	8.350	8.633
	ft, in	23'8"	24'7"	25'6"	26'5"	27'4"	28'3"
Livello - Sbraccio gancio (13, 14, 15, 16, 17, 18)	mm	4.553	4.858	5.162	5.467	5.772	6.077
	ft, in	14'11"	15' 11"	16'11"	17' 11"	18'11"	19'11"
Livello - Altezza gancio (19)	mm	1.937	1.937	1.937	1.937	1.937	1.937
	ft, in	6'4,2"	6'4,2"	6'4,2"	6'4,2"	6'4,2"	6'4,2"
Sollevamento min - Sbraccio gancio (20, 21, 22, 23, 24, 25)	mm	1.720	1.852	1.983	2.114	2.245	2.377
	ft, in	5'7"	6'0"	6'6"	6'11"	7'4"	7'9"
Sollevamento min - Altezza gancio (26, 27, 28, 29, 30, 31)	mm	(2.871)	(3.146)	(3.421)	(3.696)	(3.971)	(4.246)
	ft, in	-9'6"	-10'8"	-11'9"	-12'10"	-13'11"	-13'0"
Carico di ribaltamento statico, telaio in linea	kg	7.689	7.275	6.902	6.564	6.258	5.977
	lb	16.947	16.033	15.211	14.468	13.792	13.174
Carico di ribaltamento statico, telaio articolato	kg	6.830	6.461	6.129	5.829	5.556	5.306
	lb	15.053	14.240	13.509	12.847	12.245	11.695
Peso operativo	kg	21.986	21.986	21.986	21.986	21.986	21.986
	lb	48.456	48.456	48.456	48.456	48.456	48.456

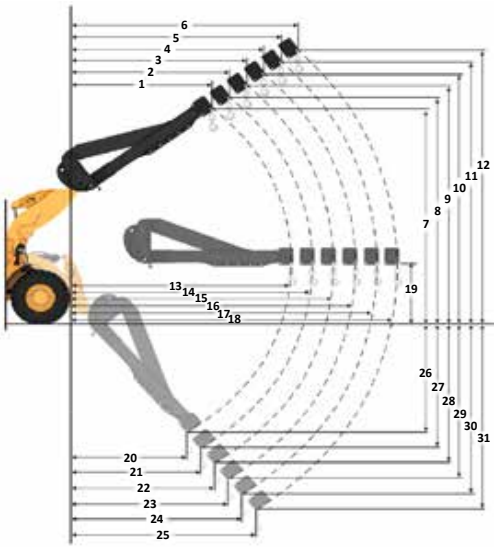

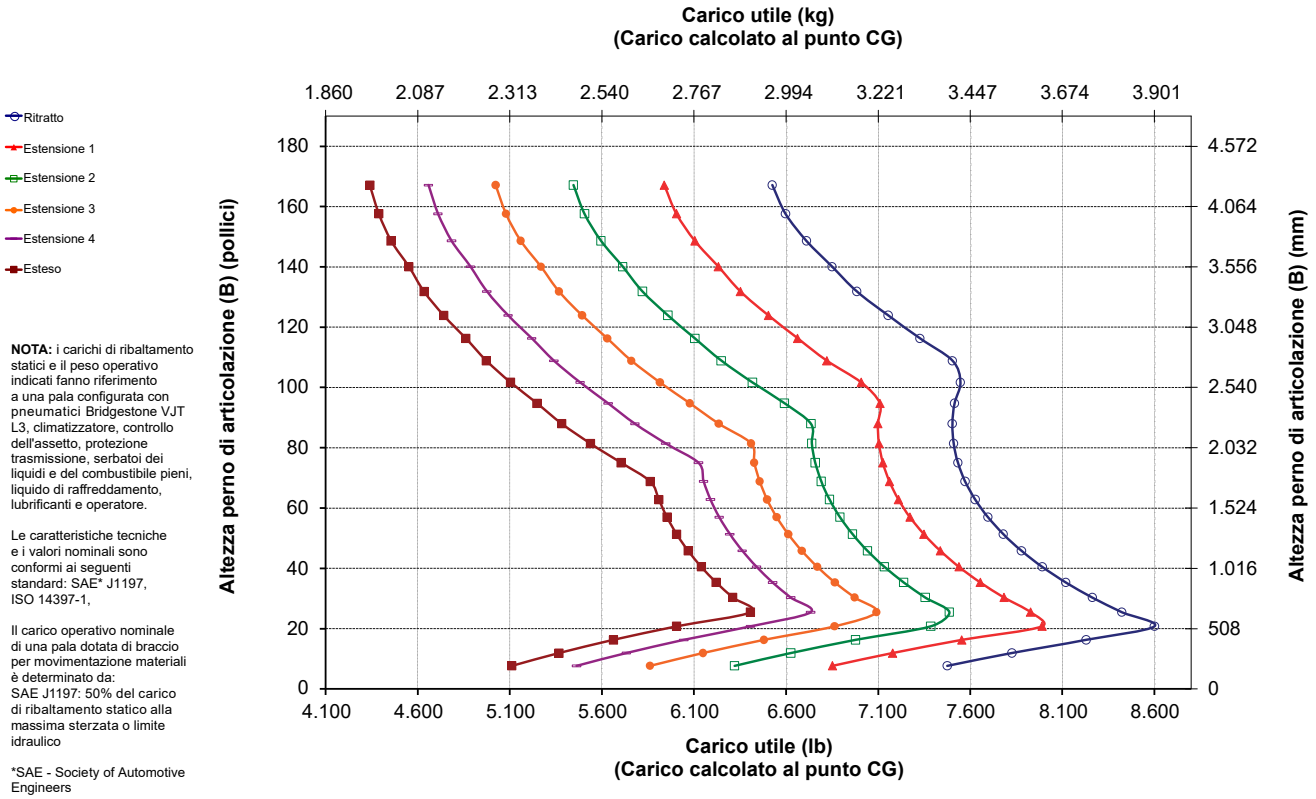

NOTA: i carichi di ribaltamento statici e il peso operativo indicati fanno riferimento a una pala configurata con pneumatici Bridgestone VJT L3, climatizzatore, controllo dell'assetto, protezione trasmissione, serbatoi dei liquidi e del combustibile pieni, liquido di raffreddamento, lubrificanti e operatore.

Le caratteristiche tecniche e i valori nominali sono conformi ai seguenti standard: SAE* J1197, ISO 14397-1,

Il carico operativo nominale di una pala dotata di braccio per movimentazione materiali è determinato da:
SAE J1197: 50% del carico di ribaltamento statico alla massima sterzata o limite idraulico

*SAE - Society of Automotive Engineers

Caratteristiche tecniche del braccio per movimentazione materiali

966 HL

Braccio per movimentazione materiali Fusion **6Pos**

Caratteristiche tecniche MHA		Ritratto	Estensione 1	Estensione 2	Estensione 3	Estensione 4	Esteso
Sollevamento max - Sbraccio gancio (1, 2, 3, 4, 5, 6)	mm	1.273	1.336	1.399	1.462	1.525	1.589
	ft, in	4'2"	4'4"	4'7"	4'9"	5'0"	5'2"
Sollevamento max - Altezza gancio (7, 8, 9, 10, 11, 12)	mm	7.975	8.273	8.572	8.870	9.168	9.466
	ft, in	26'1"	27'1"	28'1"	29'1"	30'0"	31'0"
Livello - Sbraccio gancio (13, 14, 15, 16, 17, 18)	mm	4.957	5.262	5.567	5.871	6.176	6.481
	ft, in	16'3"	17'3"	18'3"	19'3"	20'3"	21'3"
Livello - Altezza gancio (19)	mm	1.937	1.937	1.937	1.937	1.937	1.937
	ft, in	6'4,2"	6'4,2"	6'4,2"	6'4,2"	6'4,2"	6'4,2"
Sollevamento min - Sbraccio gancio (20, 21, 22, 23, 24, 25)	mm	(413)	(529)	(645)	(761)	(877)	(993)
	ft, in	-1'7"	-1'3"	-2'10"	-2'6"	-2'1"	-3'8"
Sollevamento min - Altezza gancio (26, 27, 28, 29, 30, 31)	mm	(2.737)	(3.019)	(3.301)	(3.583)	(3.864)	(4.146)
	ft, in	-8'0"	-9'1"	-10'2"	-11'2"	-12'3"	-13'4"
Carico di ribaltamento statico, telaio in linea	kg	8.280	7.864	7.487	7.143	6.829	6.541
	lb	18.249	17.332	16.500	15.744	15.051	14.416
Carico di ribaltamento statico, telaio articolato	kg	7.283	6.917	6.584	6.282	6.005	5.751
	lb	16.053	15.244	14.512	13.845	13.235	12.675
Peso operativo	kg	23.638	23.638	23.638	23.638	23.638	23.638
	lb	52.098	52.098	52.098	52.098	52.098	52.098

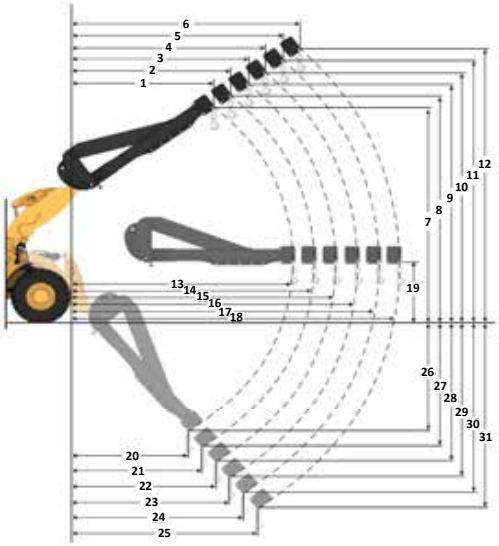

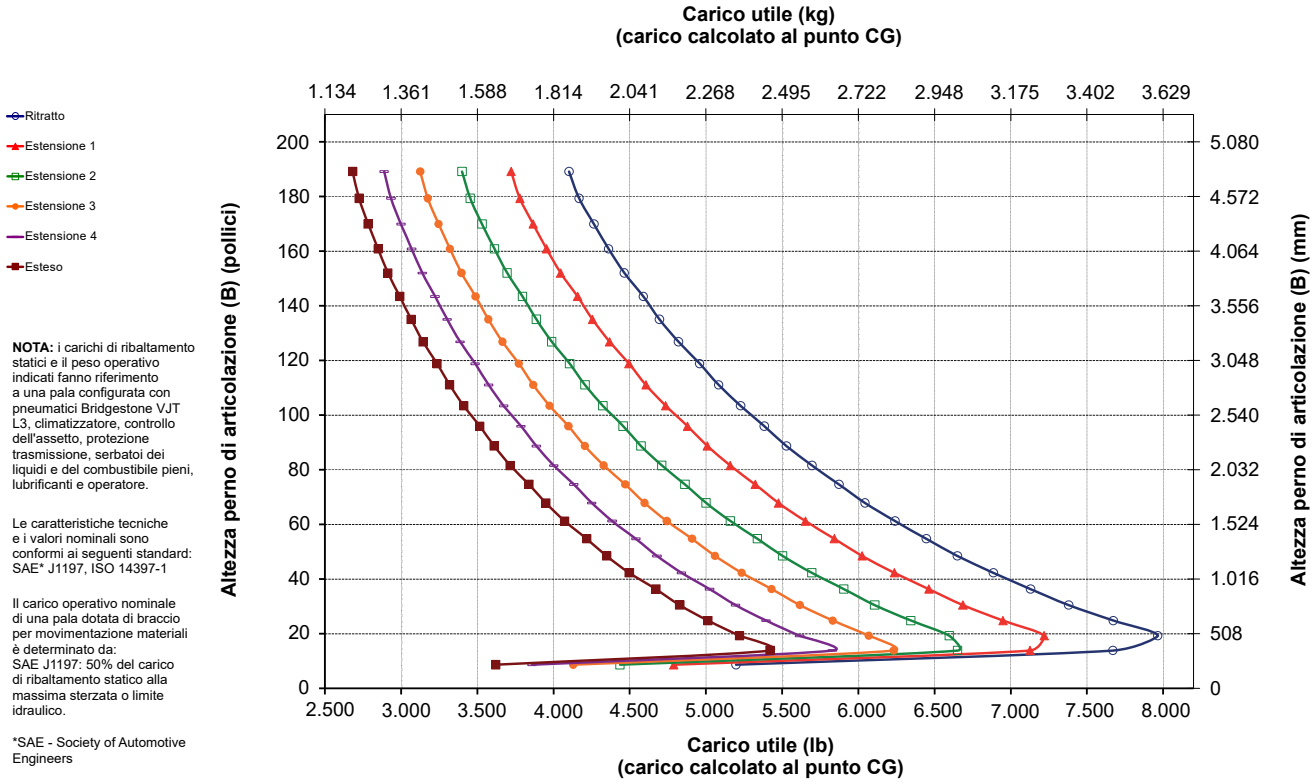

NOTA: i carichi di ribaltamento statici e il peso operativo indicati fanno riferimento a una pala configurata con pneumatici Bridgestone VJT L3, climatizzatore, controllo dell'assetto, protezione trasmissione, serbatoi dei liquidi e del combustibile pieni, lubrificanti e operatore.

Le caratteristiche tecniche e i valori nominali sono conformi ai seguenti standard: SAE* J1197, ISO 14397-1

Il carico operativo nominale di una pala dotata di braccio per movimentazione materiali è determinato da: SAE J1197: 50% del carico di ribaltamento statico alla massima sterzata o limite idraulico.

*SAE - Society of Automotive Engineers

Caratteristiche tecniche del braccio per movimentazione materiali

966 AGG

Braccio per movimentazione materiali Fusion **6Pos**

Caratteristiche tecniche MHA		Ritratto	Estensione 1	Estensione 2	Estensione 3	Estensione 4	Esteso
Sollevamento max - Sbraccio gancio (1, 2, 3, 4, 5, 6)	mm	1.823	1.936	2.049	2.162	2.275	2.388
	ft, in	5'11"	6'4"	6'8"	7'1"	7'5"	7'10"
Sollevamento max - Altezza gancio (7, 8, 9, 10, 11, 12)	mm	7.218	7.501	7.784	8.067	8.350	8.633
	ft, in	23'8"	24'7"	25'6"	26'5"	27'4"	28'3"
Livello - Sbraccio gancio (13, 14, 15, 16, 17, 18)	mm	4.553	4.858	5.162	5.467	5.772	6.077
	ft, in	14'11"	15'11"	16'11"	17'11"	18'11"	19'11"
Livello - Altezza gancio (19)	mm	1.937	1.937	1.937	1.937	1.937	1.937
	ft, in	6'4,2"	6'4,2"	6'4,2"	6'4,2"	6'4,2"	6'4,2"
Sollevamento min - Sbraccio gancio (20, 21, 22, 23, 24, 25)	mm	1.720	1.852	1.983	2.114	2.245	2.377
	ft, in	5'7"	6'0"	6'6"	6'11"	7'4"	7'9"
Sollevamento min - Altezza gancio (26, 27, 28, 29, 30, 31)	mm	(2.871)	(3.146)	(3.421)	(3.696)	(3.971)	(4.246)
	ft, in	-9'6"	-10'8"	-11'9"	-12'10"	-13'11"	-13'0"
Carico di ribaltamento statico, telaio in linea	kg	8.375	7.925	7.519	7.153	6.819	6.515
	lb	18.459	17.466	16.573	15.764	15.029	14.358
Carico di ribaltamento statico, telaio articolato	kg	7.415	7.016	6.656	6.331	6.035	5.765
	lb	16.343	15.463	14.670	13.953	13.301	12.706
Peso operativo	kg	22.637	22.637	22.637	22.637	22.637	22.637
	lb	49.891	49.891	49.891	49.891	49.891	49.891

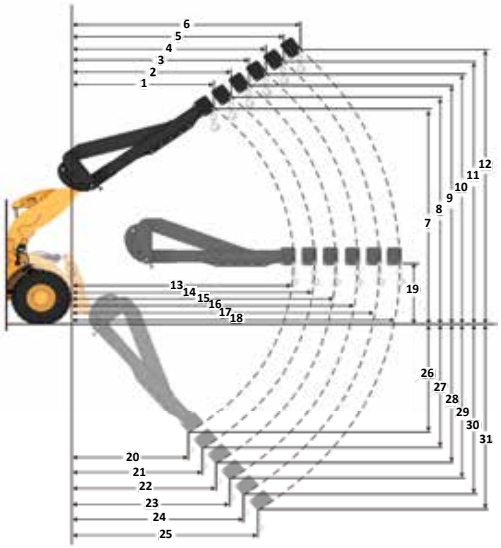

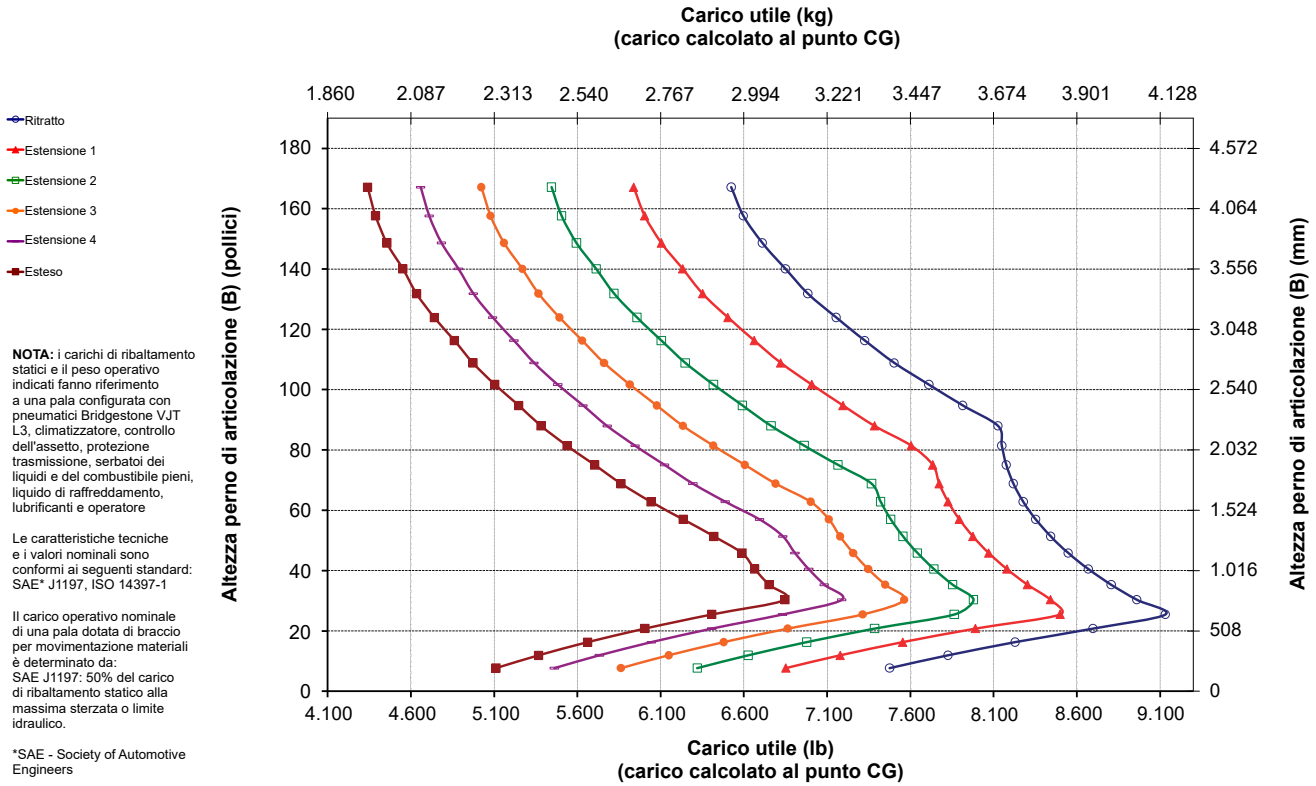

NOTA: i carichi di ribaltamento statici e il peso operativo indicati fanno riferimento a una pala configurata con pneumatici Bridgestone VJT L3, climatizzatore, controllo dell'assetto, protezione trasmissione, serbatoi dei liquidi e del combustibile pieni, liquido di raffreddamento, lubrificanti e operatore

Le caratteristiche tecniche e i valori nominali sono conformi ai seguenti standard: SAE* J1197, ISO 14397-1

Il carico operativo nominale di una pala dotata di braccio per movimentazione materiali è determinato da: SAE J1197: 50% del carico di ribaltamento statico alla massima sterzata o limite idraulico.

*SAE - Society of Automotive Engineers

Attrezzature standard e a richiesta

Le attrezzature standard e a richiesta possono variare. Per ulteriori informazioni, rivolgetevi al vostro dealer Cat.

	Standard	A richiesta
CABINA		
Cabina pressurizzata e insonorizzata	✓	
Portiera con sistema di apertura a distanza	✓	
Comandi delle attrezzature elettroidrauliche, freno di stazionamento	✓	
Poggiapiedi		✓
Sterzo, joystick	✓	
Joystick attrezzatura (solo 2 V, 3 V)		✓
Radio (FM, AM, USB, BT)		✓
Radio (DAB+)		✓
Predisposizione radio CB		✓
Cintura di sicurezza monitorata	✓	
Sedile camoscio/tessuto pneum. riscaldato	✓	
Sedile, pelle/tessuto, pneum. riscaldato/ raffreddato		✓
Display touchscreen	✓	
Tastierino, pulsanti programmabili	✓	
Specchietti, riscaldati	✓	
Condizionatore d'aria, riscaldatore, sbrinatore (temperatura e ventilazione automatiche)	✓	
Parasole, anteriore, retrattile	✓	
Parasole, posteriore, retrattile	✓	
Finestrini anteriori laminati	✓	
Finestrini, anteriori, per impieghi gravosi		✓
Protezione totale finestrino cabina		✓
TECNOLOGIE DI BORDO		
Sistema di scavo automatico con impostazione automatica degli pneumatici	✓	
ID operatore e sicurezza della macchina	✓	
Profili di applicazione	✓	
Ausili al lavoro	✓	
Guida comandi e Manuale di funzionamento e manutenzione elettronico*	✓	
Bilancia Cat Payload	✓	
Cat Advanced Payload		✓
Cat Payload per il commercio***		✓
Stampante Cat Payload con E-ticket		✓
Informazioni funzioni principali	✓	
Widget display benna in fase di trasporto	✓	
Aggiornamento remoto	✓	

	Standard	A richiesta
IDRAULICA		
Sistema dell'attrezzatura, funzione load sensing con pompa a pistoni a cilindrata variabile elettroidraulica	✓	
Sterzo, load sensing pompa a pistoni a cilindr. var.	✓	
Controllo dell'assetto, accumulatori doppi	✓	
3ª e 4ª funzione ausiliaria con controllo dell'assetto		✓
Valvole per il prelievo dell'olio, tubi flessibili Cat XT™	✓	
Comando dell'attacco rapido		✓
TRASMISSIONE		
Motore Cat C9.3B	✓	
Pompa elettrica di adescamento del combustibile	✓	
Separatore acqua/combustibile e filtro del combustibile secondario	✓	
Prefiltro aria motore	✓	
Prefiltro dell'aria della turbina		✓
Radiatore, elevati volumi di detriti		✓
Ventola di raffreddamento, reversibile		✓
Assali, blocco differenziale anteriore automatico	✓	
Assali, blocchi differenziali automatici, anteriore e posteriore		✓
Assali con scarichi ecologici	✓	
Assali, predisposizione AOC, tenute per temperature tenute		✓
Scambiatore di calore dell'olio negli assali		✓
Trasmissione, a variazione continua	✓	
Controllo spinta a terra	✓	
Modalità di blocco dell'acceleratore	✓	
Mantenimento della posizione e della velocità su pendenze	✓	
Freni serv., idraulica, freni a disco in bagno d'olio, indic. usura	✓	
Freno staz., cal. su assali ant., disins. a press. a molla	✓	
IMPIANTO ELETTRICO		
Sistema di avviamento e carica, 24 V	✓	
Dispositivo di avviamento elettrico per impieghi gravosi	✓	
Avviamento a freddo, 120 V o 240 V		✓
Luci: alogene, 4 luci di lavoro, 2 luci per il campo visivo posteriore	✓	
Luci: circolazione su strada con indicatori di direzione	✓	
Luci: LED		✓

(continua alla pagina seguente)

* Non disponibile in tutte le lingue
** Standard laddove obbligatorio
*** Non compatibile con gli allestimenti per la circolazione su strada
**** Disponibile in Europa, Turchia, Australia e Nuova Zelanda. Le certificazioni dei Paesi variano. Per ulteriori informazioni, contattate il vostro dealer Cat locale.

Attrezzatura standard e a richiesta *(segue)*

Le attrezzature standard e a richiesta possono variare. Per ulteriori informazioni, rivolgetevi al vostro dealer Cat.

	Standard	A richiesta
SISTEMA DI MONITORAGGIO		
Cruscotto anteriore con indicatori analogici, display LCD e spie di avvertenza	✓	
Monitor touchscreen primario (Cat Payload, schermate a quadranti, impostazioni e messaggi della macchina)	✓	
Monitor pressione pneumatici		✓
Promemoria manutenzione	✓	
LEVERISMO		
Sollevamento standard con barra a Z	✓	
Sollevamento elevato con barra a Z		✓
Disinnesti automatici: sollevamento e inclinazione	✓	
ATTREZZATURA AGGIUNTIVA		
Sistema di autolubrificazione Cat		✓
Parafanghi basculanti		✓
Protezioni: trasmissione, basamento, cabina, cilindri, posteriori		✓
Olio idraulico biodegradabile		✓
Sistema di cambio rapido dell'olio		✓
Scatola attrezzi		✓

	Standard	A richiesta
SICUREZZA		
Sistema radar posteriore Cat Detect		✓
Apposito schermo per le immagini della telecamera retrovisiva		✓
Visibilità: specchietti, telecamera posteriore	✓	
Sistema di visione multiview (360°)		✓
Piattaforma per la pulizia dei finestrini, anteriore	✓	
Dispositivo di ritrazione cintura di sicurezza sedile a 4 punti		✓
Luci stroboscopiche di retromarcia***		✓
Impianto dello sterzo secondario, elettrico**		✓
Cunei di fermo ruota		✓
Faro rotante		✓
Sistema di avviso collisione con rilevamento personale e inibizione del movimento		✓
Controllo a distanza		✓
CONFIGURAZIONI SPECIALI		
Movimentatore di inerti		✓
Rifiuti e materiali industriali		✓
Uso forestale		✓
Macchina resistente alla corrosione		✓

* Non disponibile in tutte le lingue
** Standard laddove obbligatorio
*** Non compatibile con gli allestimenti per la circolazione su strada
**** Disponibile in Europa, Turchia, Australia e Nuova Zelanda. Le certificazioni dei Paesi variano. Per ulteriori informazioni, contattate il vostro dealer Cat locale.

Dichiarazione ambientale per il modello 966 XE

Le seguenti informazioni si applicano alla macchina al momento della produzione finale configurata per la vendita nelle regioni coperte nel presente documento. Il contenuto di questa dichiarazione è valido alla data del rilascio, tuttavia il contenuto correlato alle funzionalità e alle caratteristiche tecniche della macchina è soggetto a modifiche senza preavviso. Per ulteriori informazioni, consultate il Manuale di funzionamento e manutenzione della macchina.

Per maggiori informazioni sulla sostenibilità in corso e sul nostro progresso, visitare il sito https://www.caterpillar.com/en/company/sustainability.html.

Motore

- Il motore Cat® C9.3B è conforme agli standard sulle emissioni U.S. EPA Tier 4 Final, EU Stage V, Corea Stage V e Giappone 2014.
- I motori diesel Cat richiedono l'utilizzo esclusivo di combustibili ULSD (diesel a bassissimo tenore di zolfo, massimo 15 ppm) o ULSD miscelati ai seguenti combustibili a bassa intensità di carbonio** fino a:
  - ✓ Biodiesel al 20% FAME (fatty acid methyl ester)*
  - ✓ Combustibili 100% rinnovabili diesel, HVO (hydrotreated vegetable oil, olio vegetale idrotrattato) e GTL (gas-liquido)

  Per un'applicazione corretta, fate riferimento alle linee guida. Per maggiori dettagli, consultate il dealer Cat o le "Raccomandazioni Caterpillar sui liquidi della macchina" (SLBU6250).

* I motori privi di dispositivi post-trattamento possono utilizzare miscele superiori, compreso il biodiesel fino al 100%.

** Le emissioni di gas serra dal tubo di scarico dei combustibili a intensità di carbonio più bassa sono essenzialmente uguali ai combustibili tradizionali.

Impianto di climatizzazione

L'impianto di climatizzazione su questa macchina contiene gas refrigerante fluorurato a effetto serra R134a (potenziale di riscaldamento globale = 1.430). L'impianto contiene 1,6 kg (3,5 lb) di refrigerante che ha un contenuto di CO_2 equivalente a 2,288 tonnellate metriche (2,522 tonnellate).

Vernice

- Sulla base dei dati disponibili più affidabili disponibili, la concentrazione massima consentita, misurata in parti per milione (PPM), dei seguenti metalli pesanti nella vernice è:
  - – Bario < 0,01%
  - – Cadmio < 0,01%
  - – Cromo < 0,01%
  - – Piombo < 0,01%

Prestazioni acustiche

Livello della pressione sonora sull'operatore (ISO 6396:2008)	67 dB(A)
Livello di potenza sonora esterna (ISO 6395:2008)	107 dB(A)
Livello della pressione sonora sull'operatore (ISO 6396:2008)*	67 dB(A)
Livello di potenza sonora esterna (ISO 6395:2008)**	105 dB(A)

*Inclusi i paesi che adottano le direttive UE e UK

**Direttiva UE sul rumore 2000/14/CE e UK Noise Regulation 2001 N. 1701

Oli e liquidi

- Negli stabilimenti Caterpillar i liquidi di raffreddamento usati sono a base di glicole etilenico. I liquidi di raffreddamento Cat DEAC (antigelo/liquido di raffreddamento motore diesel) e i liquidi di raffreddamento a lunga durata (ELC) Cat possono essere riciclati. Per ulteriori informazioni, rivolgetevi al vostro dealer Cat.
- Cat Bio HYDO™ Advanced è un olio idraulico biodegradabile approvato da EU Ecolabel.
- È probabile che siano presenti liquidi aggiuntivi, consultate il Manuale di funzionamento e manutenzione o la Guida all'applicazione e all'installazione per consigli completi sui liquidi e intervalli di manutenzione.

Funzionalità e tecnologie

- Le funzionalità e le tecnologie indicate di seguito possono contribuire a ridurre le emissioni di carbonio e/o il consumo di combustibile. Le funzionalità possono variare. Per ulteriori informazioni, rivolgetevi al vostro dealer Cat.
  - – La profonda integrazione della trasmissione a variazione continua, del motore, dell'impianto idraulico e del sistema di raffreddamento aumenta le prestazioni e l'efficienza dei consumi.
  - – Riduzione dei tempi di inattività grazie al sistema di arresto automatico del motore al minimo
  - – Sistema di rigenerazione Cat automatico, modulo emissioni pulite Cat (CEM, Clean Emissions Module) con filtro antiparticolato diesel (DPF, Diesel Particulate Filter) e serbatoio e pompa DEF (Diesel Exhaust Fluid)
  - – Alti fattori di riempimento della benna grazie al sistema di scavo automatico con impostazione automatica degli pneumatici
  - – Gli intervalli di manutenzione estesi riducono il consumo di liquidi e del filtro

Riciclaggio

- I materiali inclusi nelle macchine sono suddivisi nelle categorie indicate di seguito con percentuale di peso approssimativo. A causa delle variazioni delle configurazioni del prodotto, i seguenti valori nella tabella potrebbero subire delle variazioni.

Tipo di materiale	Percentuale in peso
Acciaio	68,65%
Ferro	17,15%
Metallo non ferroso	2,46%
Metallo misto	0,27%
Metallo misto e non-metallo	0,59%
Plastica	1,13%
Gomma	4,92%
Misto non metallico	0,02%
Liquido	1,69%
Altro	3,11%
Non categorizzato	0%
Totale	100%

- Una macchina con un tasso di riciclabilità superiore garantisce un utilizzo più efficiente delle preziose risorse naturali e migliora il valore di fine vita del prodotto. Secondo la norma ISO 16714 (Macchine movimento terra - Riciclabilità e recuperabilità - Terminologia e metodo di calcolo), il tasso di riciclabilità è definito come percentuale in massa (frazione di massa in percentuale) della nuova macchina potenzialmente riciclabile, riutilizzabile o entrambi.

  Tutte le parti della distinta materiali vengono valutate per tipo di componente in base a un elenco di componenti definiti dagli standard ISO 16714 e Japan CEMA (Construction Equipment Manufacturers Association). Le parti rimanenti vengono ulteriormente valutate per la riciclabilità in base al tipo di materiale.

  A causa delle variazioni delle configurazioni del prodotto, il seguente valore nella tabella potrebbe subire delle variazioni.

Riciclabilità – 97%

966 XE

Movimentatore di rifiuti e materiali di scarto

La macchina pala gommata movimentatore di rifiuti e di materiali di scarto Cat 966 XE è dotata di protezione e rinforzi necessari per lavorare nelle stazioni di trasferimento, depositi per il riciclaggio, società di autodemolizione e cantieri di demolizione.

Affidabilità comprovata sul campo

- Il motore Cat C9.3B offre un'elevata densità di potenza con una combinazione di elettronica, alimentazione e pneumatica collaudate.
- Dispone di sistema di rigenerazione Cat automatico, modulo emissioni pulite Cat (CEM, Clean Emissions Module) con filtro antiparticolato diesel (DPF, Diesel Particulate Filter) e serbatoio e pompa DEF (Diesel Exhaust Fluid).
- È dotato di pompa elettrica di adescamento del combustibile, separatore acqua/combustibile e filtro del combustibile secondario.
- Utilizzando una progettazione dei componenti e processi di collaudo delle macchine meticolosi, è possibile garantire affidabilità e tempi di attività senza eguali.

Durata

- La macchina per la movimentazione di rifiuti e materiali di scarto aggiunge ulteriori protezioni in acciaio attorno alla macchina per proteggere l'investimento ed evitare l'ingresso di detriti nella valvola di ripartizione e i vani motore.
- I gradini inferiori del cavo in acciaio per impieghi gravosi resistono alle condizioni più estreme.
- La trasmissione per impieghi gravosi e gli assali sono progettati per gestire le applicazioni di rifiuti e materiali di scarto.

Efficienza dei consumi e produttività superiori

- Efficienza dei consumi migliorata fino al 35% rispetto al modello Cat precedente.
- La profonda integrazione della trasmissione a variazione continua Cat, del motore, dell'impianto idraulico e del sistema di raffreddamento aumenta notevolmente le prestazioni e l'efficienza dei consumi.
- L'eliminazione del convertitore di coppia consente di controllare il regime del motore e la velocità della macchina in modo indipendente, con conseguente efficienza di scavo, controllo di precisione e semplicità di funzionamento.
- Il regime nominale inferiore del motore riduce l'usura dei componenti e la rumorosità di funzionamento.
- Il leverismo a sollevamento elevato a richiesta offre un gioco di scarico aggiuntivo.
- Impianto idraulico ausiliario 3ª e 4ª valvola a richiesta per attrezzature che richiedono funzioni aggiuntive.
- La ventola a passo variabile a richiesta e le masse radianti di raffreddamento mantengono le masse radianti prive di detriti.

Caratteristiche di sicurezza

- La telecamera posteriore migliora la visibilità sul retro della macchina, permettendo di lavorare in modo pratico e sicuro.
- Il sistema di visione Multiview (360°) a richiesta consente all'operatore di monitorare costantemente l'ambiente intorno alla macchina.
- La tecnologia radar Cat Detect a richiesta migliora la consapevolezza monitorando l'ambiente di lavoro e avvisa gli operatori in caso di pericolo.
- L'accesso alla cabina con ampio sportello, l'apertura sportello a distanza a richiesta e i gradini simili a quelli di una scala garantiscono stabilità.
- Il parabrezza dal pavimento al tetto, i grandi specchi con specchietti orientabili integrati e la telecamera posteriore offrono una visibilità in tutte le direzioni leader del settore.

Riduzione dei tempi e dei costi di manutenzione

- Gli intervalli di sostituzione prolungati di filtri e liquidi riducono i costi di manutenzione fino al 20%.
- Il prefiltro dell'aria del motore a turbina a richiesta migliora la durata del filtro dell'aria.
- La risoluzione dei problemi da remoto può collegare la macchina al reparto di assistenza del dealer per diagnosticare rapidamente i problemi e poter tornare al lavoro.
- L'aggiornamento a distanza assicura che il software sia sempre aggiornato per fornire prestazioni ottimali senza influire sul programma di lavoro.
- L'app Cat aiuta a gestire la posizione, le ore e i programmi di manutenzione delle macchine. Inoltre, segnala la manutenzione necessaria e consente di richiedere assistenza presso il dealer Cat di zona.
- Cofano inclinabile monopezzo per accedere al vano motore in modo rapido e agevole.

Nuova cabina per lavorare in comodità

- Il filtro dell'aria a carboni in cabina riduce i cattivi odori della cabina.
- Il prefiltro potenziato per cabina a richiesta filtra l'aria in ingresso e mantiene la cabina pressurizzata.
- Sedile e sospensioni facilmente regolabili di nuova generazione per un maggiore comfort dell'operatore. È disponibile in tre assetti e può essere dotato di cintura di sicurezza a 4 punti.
- Il nuovo cruscotto in cabina e i display tattili ad alta risoluzione sono intuitivi, pratici e facili da usare.
- L'insonorizzazione, le guarnizioni e i supporti viscosi della cabina riducono rumori e vibrazioni per un ambiente di lavoro silenzioso.
- Lo sterzo con joystick elettroidraulico montato sul sedile garantisce un controllo preciso e riduce drasticamente l'affaticamento del braccio, per un comfort e un'accuratezza ottimali. È disponibile anche uno sterzo HMU.

Caratteristiche del movimentatore di rifiuti e di materiali di scarto 966 XE

1. Protezione del finestrino opzionale per assicurare la resistenza del vetro in caso di urto
2. Le protezioni in acciaio aggiunte includono basamento, trasmissione, telaio anteriore, attacco, cilindro dello sterzo, centro di manutenzione, cabina, piattaforma, coperchio delle valvole dell'attrezzo e cilindro di inclinazione
3. Il filtro dell'aria a carboni in cabina rimuove i cattivi odori
4. Il prefiltro potenziato per cabina a richiesta aiuta a migliorare la vita del filtro della cabina e mantiene la cabina pressurizzata
5. L'impianto idraulico con 3ª e 4ª valvola a richiesta è disponibile per controllare un'ampia gamma di attrezzature
6. Ampia linea di attrezzature Cat per rifiuti e materiali di scarto

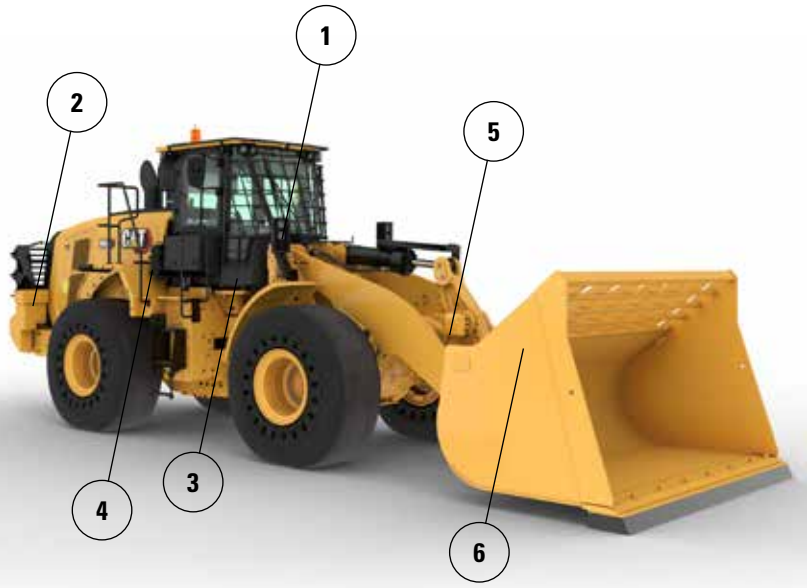

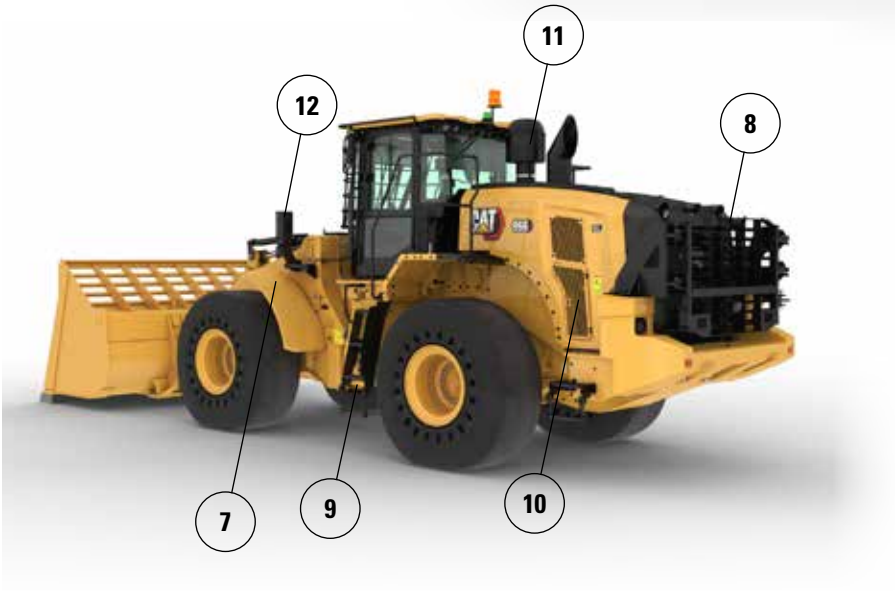

7. I parafanghi anteriori stretti in acciaio aiutano a mantenere il parabrezza pulito e sono impostati all'interno del tagliente esterno dello pneumatico per una maggiore protezione
8. La protezione posteriore a richiesta protegge la griglia posteriore e il kit di raffreddamento dall'impatto
9. I gradini inferiori del cavo in acciaio per impieghi gravosi resistono alle condizioni più estreme
10. La ventola a passo variabile a richiesta e le masse radianti di raffreddamento aiutano a mantenere le masse radianti pulite
11. Il prefiltro dell'aria del motore a turbina a richiesta con un'opzione con filtro detriti aiutano a prolungare la vita del filtro dell'aria del motore
12. Le luci anteriori sono protette e posizionate vicino al telaio per maggiore protezione

13. La protezione del telaio anteriore inferiore protegge i componenti vitali dell'apparato propulsore e impedisce l'ingresso di detriti nel vano del telaio anteriore
14. La protezione della trasmissione protegge la trasmissione e aiuta l'uscita dei detriti dal vano motore
15. La protezione inferiore del centro di manutenzione idraulico protegge il filtro della trasmissione e impedisce l'ingresso di detriti nel centro di manutenzione
16. Le protezioni del basamento posteriore e della piattaforma mantengono all'esterno rifiuti e detriti

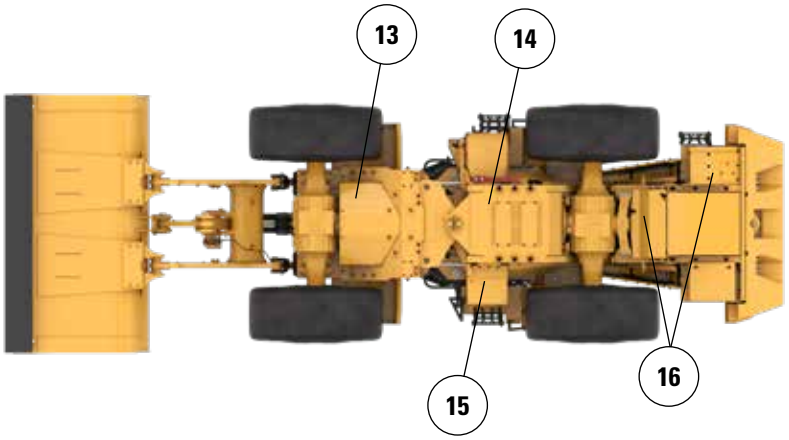

Opzioni pneumatici

Marca pneumatici	BRAWLER HPS SPIANATI	BRAWLER HPS A TRAZIONE	BRIDGESTONE	MICHELIN	MAXAM
Dimensione pneumatici	**26.5R25**	**26.5R25**	**26.5R25**	**26.5R25**	**26.5R25**
Tipo di battistrada	**N/A**	**N/A**	**L3**	**L3**	**L3**
Profilo del battistrada	**LISCIO**	**TRAZIONE**	**VJT**	**XHA2**	**MS302**
Resistenza dell'alloggiamento	**N/A**	**N/A**	*	**	**
Larghezza agli pneumatici – massima (a vuoto)*	2.959 mm 9'9"	2.959 mm 9'9"	2.978 mm 9'10"	2.986 mm 9'10"	2.972 mm 9'9"
Larghezza agli pneumatici – massima (carico)*	2.968 mm 9'9"	2.968 mm 9'9"	3.012 mm 9'11"	3.016 mm 9'11"	2.947 mm 9'9"
Variazione nelle dimensioni verticali (media del lato anteriore e posteriore)		-3 mm -0,1"	-37 mm -1,5"	-48 mm -1,9"	-23 mm -0,9"
Variazione nello sbraccio orizzontale		0 mm 0"	-11 mm -0,4"	-8 mm -0,3"	-18 mm -0,7"
Variazione nel diametro di sterzata sulla parte esterna degli pneumatici		0 mm 0"	44 mm 1,7"	48 mm 1,9"	-21 mm -0,8"
Variazione nel diametro di sterzata sulla parte interna degli pneumatici		0 mm 0"	-44 mm -1,7"	-48 mm -1,9"	21 mm 0,8"
Variazione nel peso operativo (senza zavorra)		-224 kg -494 lb	-4.300 kg -9.482 lb	-4.464 kg -9.843 lb	-4.316 kg -9.517 lb
Variazione del carico di ribaltamento statico – Telaio in linea		-162 kg -358 lb	-3.118 kg -6.874 lb	-3.236 kg -7.136 lb	-3.129 kg -6.900 lb
Variazione del carico di ribaltamento statico – Telaio articolato		-144 kg -319 lb	-2.774 kg -6.116 lb	-2.879 kg -6.349 lb	-2.784 kg -6.138 lb
Angolo di oscillazione assale posteriore	±8°	±8°	±13°	±13°	±13°
Escursione massima ruota singola	310 mm 1'1"	310 mm 1'1"	502 mm 1'8"	502 mm 1'8"	502 mm 1'8"

*Larghezza oltre la flessione dello pneumatico, espansione compresa.

Specifiche operative – Benne

Leverismo			Leverismo standard		
Tipo di benna			Per uso generale – Con gancio – Fusion		
Tipo di tagliente			Taglienti imbullonati	Denti e segmenti	Estremità
	Capacità – nominale	m^3	4,20	4,20	4,00
		yd^3	5,50	5,50	5,25
	Capacità – Nominale con fattore di riempimento del 110%	m^3	4,60	4,60	4,40
		yd^3	6,00	6,00	5,75
	Larghezza	mm	3.220	3.271	3.271
		ft/in	10'6"	10'8"	10'8"
16†	Luce di scarico alla massima altezza di sollevamento e scarico a 45°	mm	2.998	2.844	2.844
		ft/in	9'10"	9'3"	9'3"
17†	Sbraccio alla massima altezza di sollevamento e scarico a 45°	mm	1.406	1.544	1.544
		ft/in	4'7"	5'0"	5'0"
	Sbraccio con sollevamento orizzontale e benna a terra	mm	2.866	3.070	3.070
		ft/in	9'4"	10'0"	10'0"
A†	Profondità di scavo	mm	78	78	48
		in	3,0"	3,0"	1,9"
12†	Lunghezza totale	mm	8.767	8.993	8.993
		ft/in	28'10"	29'7"	29'7"
B†	Altezza totale con benna alla massima altezza di sollevamento	mm	5.998	5.998	5.998
		ft/in	19'9"	19'9"	19'9"
	Raggio di sterzata della pala con benna in posizione di trasporto	mm	7.539	7.629	7.629
		ft/in	24'9"	25'1"	25'1"
	Carico statico di ribaltamento, con telaio in linea (con flessione dello pneumatico)	kg	19.632	19.449	19.814
		lb	43.280	42.877	43.682
	Carico di ribaltamento statico, telaio in linea (senza flessione dello pneumatico)	kg	21.122	20.937	21.319
		lb	46.554	46.146	46.988
	Carico di ribaltamento statico, telaio articolato (con flessione dello pneumatico)	kg	17.832	17.649	18.001
		lb	39.313	38.910	39.685
	Carico di ribaltamento statico, telaio articolato (senza flessione dello pneumatico)	kg	19.330	19.145	19.513
		lb	42.604	42.196	43.007
	Forza di strappo (§)	kN	166	165	176
		lbf	37.424	37.081	39.622
	Peso operativo*	kg	28.578	28.716	28.553
		lb	62.985	63.289	62.930

* I carichi di ribaltamento statici e i pesi operativi mostrati si basano su una configurazione della macchina con pneumatici lisci in gomma piena Brawler 26.5X25, serbatoi pieni, operatore, cabina, prefiltro, contrappeso fabbricato con protezione posteriore (1.300 kg), finestrino a vetro piatto con protezione anteriore, kit industriale, controllo dell'assetto, avviamento standard, parafanghi stretti, prefiltro del motore a turbina, Product Link, bloccaggio automatico differenziale assiali (anteriore/posteriore), protezione trasmissione, sterzo standard, insonorizzazione industriale e ventola a passo variabile.

† Figura mostrata nelle tabelle delle dimensioni.

(§) Misurazione effettuata a 100 mm (4") dietro il tagliente con il perno d'incernieramento della benna quale punto di incernieramento in conformità allo standard ISO 14397-2:2007.

(Con flessione dello pneumatico) Piena conformità allo standard ISO 14397-1:2007, sezioni da 1 a 6, che richiede una verifica del 2% tra i calcoli e le prove.

(Senza flessione dello pneumatico) Conformità allo standard ISO 14397-1:2007, sezioni da 1 a 5.

La disponibilità di altre benne e le offerte variano in funzione della zona. Rivolgetevi al vostro dealer Cat per ulteriori dettagli.

Specifiche operative – Benne

Leverismo			Leverismo standard					
Tipo di benna			Per uso generale – Con gancio – Fusion					
	Tipo di tagliente		Taglienti imbullonati	Denti e segmenti	Estremità	Taglienti imbullonati	Denti e segmenti	Estremità
	Capacità – nominale	m³	3,80	3,80	3,60	4,60	4,60	4,40
		yd³	5,00	5,00	4,75	6,00	6,00	5,75
	Capacità – Nominale con fattore di riempimento del 110%	m³	4,20	4,20	4,00	5,10	5,10	4,80
		yd³	5,50	5,50	5,25	6,75	6,75	6,25
	Larghezza	mm	3.220	3.271	3.271	3.220	3.271	3.271
		ft/in	10'6"	10'8"	10'8"	10'6"	10'8"	10'8"
16†	Luce di scarico alla massima altezza di sollevamento e scarico a 45°	mm	3.076	2.924	2.924	2.985	2.831	2.831
		ft/in	10'1"	9'7"	9'7"	9'9"	9'3"	9'3"
17†	Sbraccio alla massima altezza di sollevamento e scarico a 45°	mm	1.335	1.474	1.474	1.409	1.546	1.546
		ft/in	4'4"	4'10"	4'10"	4'7"	5'0"	5'0"
	Sbraccio con sollevamento orizzontale e benna a terra	mm	2.756	2.961	2.961	2.876	3.081	3.081
		ft/in	9'0"	9'8"	9'8"	9'5"	10'1"	10'1"
A†	Profondità di scavo	mm	86	86	56	85	85	55
		in	3,4"	3,4"	2,2"	3,3"	3,3"	2,1"
12†	Lunghezza totale	mm	8.664	8.890	8.890	8.783	9.009	9.009
		ft/in	28'6"	29'2"	29'2"	28'10"	29'7"	29'7"
B†	Altezza totale con benna alla massima altezza di sollevamento	mm	5.841	5.841	5.841	6.076	6.076	6.076
		ft/in	19'2"	19'2"	19'2"	20'0"	20'0"	20'0"
	Raggio di sterzata della pala con benna in posizione di trasporto	mm	7.513	7.602	7.602	7.545	7.635	7.635
		ft/in	24'8"	25'0"	25'0"	24'10"	25'1"	25'1"
	Carico statico di ribaltamento, con telaio in linea (con flessione dello pneumatico)	kg	19.940	19.758	20.132	19.767	19.611	19.971
		lb	43.960	43.559	44.383	43.644	43.234	44.028
	Carico di ribaltamento statico, telaio in linea (senza flessione dello pneumatico)	kg	21.432	21.248	21.639	21.345	21.157	21.536
		lb	47.237	46.831	47.692	47.046	46.630	47.466
	Carico di ribaltamento statico, telaio articolato (con flessione dello pneumatico)	kg	18.123	17.941	18.300	17.972	17.786	18.133
		lb	39.954	39.553	40.345	39.621	39.212	39.976
	Carico di ribaltamento statico, telaio articolato (senza flessione dello pneumatico)	kg	19.622	19.437	19.813	19.526	19.338	19.704
		lb	43.247	42.840	43.669	43.037	42.621	43.428
	Forza di strappo (§)	kN	181	179	192	164	163	174
		lbf	40.682	40.332	43.265	37.052	36.706	39.210
	Peso operativo*	kg	28.515	28.653	28.489	28.692	28.830	28.667
		lb	62.846	63.150	62.790	63.237	63.541	63.181

* I carichi di ribaltamento statici e i pesi operativi mostrati si basano su una configurazione della macchina con pneumatici lisci in gomma piena Brawler 26.5X25, serbatoi pieni, operatore, cabina, prefiltro, contrappeso fabbricato con protezione posteriore (1.300 kg), finestrino a vetro piatto con protezione anteriore, kit industriale, controllo dell'assetto, avviamento standard, parafanghi stretti, prefiltro del motore a turbina, Product Link, bloccaggio automatico differenziale assiali (anteriore/posteriore), protezione trasmissione, sterzo standard, insonorizzazione industriale e ventola a passo variabile.

† Figura mostrata nelle tabelle delle dimensioni.

(§) Misurazione effettuata a 100 mm (4") dietro il tagliente con il perno d'incernieramento della benna quale punto di incernieramento in conformità allo standard ISO 14397-2:2007.

(Con flessione dello pneumatico) Piena conformità allo standard ISO 14397-1:2007, sezioni da 1 a 6, che richiede una verifica del 2% tra i calcoli e le prove.

(Senza flessione dello pneumatico) Conformità allo standard ISO 14397-1:2007, sezioni da 1 a 5.

La disponibilità di altre benne e le offerte variano in funzione della zona. Rivolgetevi al vostro dealer Cat per ulteriori dettagli.

Specifiche operative – Benne

Leverismo		Leverismo standard				
Tipo di benna		Per uso generale – Imperniata				
Tipo di tagliente		Taglienti imbullonati	Denti e segmenti	Estremità	Taglienti imbullonati	Estremità
Capacità – nominale	m^3	4,60	4,60	4,40	3,80	3,60
	yd^3	6,00	6,00	5,75	5,00	4,75
Capacità – Nominale con fattore di riempimento del 110%	m^3	5,10	5,10	4,80	4,20	4,00
	yd^3	6,75	6,75	6,25	5,50	5,25
Larghezza	mm	3.264	3.301	3.301	3.220	3.271
	ft/in	10'8"	10'9"	10'9"	10'6"	10'8"
16† Luce di scarico alla massima altezza di sollevamento e scarico a 45°	mm	3.015	2.857	2.857	3.105	2.953
	ft/in	9'10"	9'4"	9'4"	10'2"	9'8"
17† Sbraccio alla massima altezza di sollevamento e scarico a 45°	mm	1.372	1.508	1.508	1.300	1.440
	ft/in	4'6"	4'11"	4'11"	4'3"	4'8"
Sbraccio con sollevamento orizzontale e benna a terra	mm	2.829	3.035	3.035	2.712	2.916
	ft/in	9'3"	9'11"	9'11"	8'10"	9'6"
A† Profondità di scavo	mm	86	86	56	86	56
	in	3,4"	3,4"	2,2"	3,4"	2,2"
12† Lunghezza totale	mm	8.737	8.968	8.968	8.620	8.846
	ft/in	28'8"	29'6"	29'6"	28'4"	29'1"
B† Altezza totale con benna alla massima altezza di sollevamento	mm	6.049	6.049	6.049	5.815	5.815
	ft/in	19'11"	19'11"	19'11"	19'1"	19'1"
Raggio di sterzata della pala con benna in posizione di trasporto	mm	7.538	7.619	7.619	7.488	7.573
	ft/in	24'9"	25'0"	25'0"	24'7"	24'11"
Carico statico di ribaltamento, con telaio in linea (con flessione dello pneumatico)	kg	20.322	20.014	20.393	20.562	20.599
	lb	44.803	44.123	44.958	45.332	45.414
Carico di ribaltamento statico, telaio in linea (senza flessione dello pneumatico)	kg	21.884	21.570	21.966	22.086	22.106
	lb	48.234	47.541	48.413	48.678	48.722
Carico di ribaltamento statico, telaio articolato (con flessione dello pneumatico)	kg	18.481	18.174	18.537	18.722	18.751
	lb	40.743	40.066	40.868	41.274	41.339
Carico di ribaltamento statico, telaio articolato (senza flessione dello pneumatico)	kg	20.049	19.735	20.116	20.251	20.263
	lb	44.189	43.498	44.336	44.635	44.661
Forza di strappo (§)	kN	170	167	179	187	200
	lbf	38.334	37.661	40.281	42.203	44.976
Peso operativo*	kg	28.291	28.463	28.302	28.100	28.074
	lb	62.352	62.731	62.376	61.931	61.875

*I carichi di ribaltamento statici e i pesi operativi mostrati si basano su una configurazione della macchina con pneumatici lisci in gomma piena Brawler 26.5X25, serbatoi pieni, operatore, cabina, prefiltro, contrappeso fabbricato con protezione posteriore (1.300 kg), finestrino a vetro piatto con protezione anteriore, kit industriale, controllo dell'assetto, avviamento standard, parafanghi stretti, prefiltro del motore a turbina, Product Link, bloccaggio automatico differenziale assiali (anteriore/posteriore), protezione trasmissione, sterzo standard, insonorizzazione industriale e ventola a passo variabile.

† Figura mostrata nelle tabelle delle dimensioni.

(§) Misurazione effettuata a 100 mm (4") dietro il tagliente con il perno d'incernieramento della benna quale punto di incernieramento in conformità allo standard ISO 14397-2:2007.

(Con flessione dello pneumatico) Piena conformità allo standard ISO 14397-1:2007, sezioni da 1 a 6, che richiede una verifica del 2% tra i calcoli e le prove.

(Senza flessione dello pneumatico) Conformità allo standard ISO 14397-1:2007, sezioni da 1 a 5.

La disponibilità di altre benne e le offerte variano in funzione della zona. Rivolgetevi al vostro dealer Cat per ulteriori dettagli.

Specifiche operative – Benne

Leverismo			Leverismo standard		
Tipo di benna			Per uso generale – Imperniata		
Tipo di tagliente		Taglienti imbullonati	Estremità	Taglienti imbullonati	Estremità
Capacità – nominale	m^3	4,20	4,00	4,00	3,80
	yd^3	5,50	5,25	5,25	5,00
Capacità – Nominale con fattore di riempimento del 110%	m^3	4,60	4,40	4,40	4,20
	yd^3	6,00	5,75	5,75	5,50
Larghezza	mm	3.220	3.271	3.220	3.271
	ft/in	10'6"	10'8"	10'6"	10'8"
16† Luce di scarico alla massima altezza di sollevamento e scarico a 45°	mm	3.029	2.875	3.096	2.943
	ft/in	9'11"	9'5"	10'1"	9'7"
17† Sbraccio alla massima altezza di sollevamento e scarico a 45°	mm	1.361	1.498	1.307	1.446
	ft/in	4'5"	4'11"	4'3"	4'8"
Sbraccio con sollevamento orizzontale e benna a terra	mm	2.811	3.016	2.723	2.928
	ft/in	9'2"	9'10"	8'11"	9'7"
A† Profondità di scavo	mm	86	56	86	56
	in	3,4"	2,2"	3,4"	2,2"
12† Lunghezza totale	mm	8.719	8.945	8.631	8.857
	ft/in	28'8"	29'5"	28'4"	29'1"
B† Altezza totale con benna alla massima altezza di sollevamento	mm	5.926	5.926	5.926	5.926
	ft/in	19'6"	19'6"	19'6"	19'6"
Raggio di sterzata della pala con benna in posizione di trasporto	mm	7.513	7.598	7.491	7.576
	ft/in	24'8"	25'0"	24'7"	24'11"
Carico statico di ribaltamento, con telaio in linea (con flessione dello pneumatico)	kg	20.321	20.410	20.549	20.630
	lb	44.800	44.996	45.302	45.482
Carico di ribaltamento statico, telaio in linea (senza flessione dello pneumatico)	kg	21.847	21.939	22.085	22.170
	lb	48.152	48.354	48.677	48.863
Carico di ribaltamento statico, telaio articolato (con flessione dello pneumatico)	kg	18.489	18.565	18.704	18.772
	lb	40.762	40.928	41.236	41.386
Carico di ribaltamento statico, telaio articolato (senza flessione dello pneumatico)	kg	20.022	20.099	20.247	20.317
	lb	44.130	44.298	44.625	44.778
Forza di strappo (§)	kN	173	184	185	197
	lbf	39.032	41.412	41.747	44.465
Peso operativo*	kg	28.208	28.182	28.152	28.126
	lb	62.169	62.113	62.046	61.990

* I carichi di ribaltamento statici e i pesi operativi mostrati si basano su una configurazione della macchina con pneumatici lisci in gomma piena Brawler 26.5X25, serbatoi pieni, operatore, cabina, prefiltro, contrappeso fabbricato con protezione posteriore (1.300 kg), finestrino a vetro piatto con protezione anteriore, kit industriale, controllo dell'assetto, avviamento standard, parafanghi stretti, prefiltro del motore a turbina, Product Link, bloccaggio automatico differenziale assiali (anteriore/posteriore), protezione trasmissione, sterzo standard, insonorizzazione industriale e ventola a passo variabile.

† Figura mostrata nelle tabelle delle dimensioni.

(§) Misurazione effettuata a 100 mm (4") dietro il tagliente con il perno d'incernieramento della benna quale punto di incernieramento in conformità allo standard ISO 14397-2:2007.

(Con flessione dello pneumatico) Piena conformità allo standard ISO 14397-1:2007, sezioni da 1 a 6, che richiede una verifica del 2% tra i calcoli e le prove.

(Senza flessione dello pneumatico) Conformità allo standard ISO 14397-1:2007, sezioni da 1 a 5.

La disponibilità di altre benne e le offerte variano in funzione della zona. Rivolgetevi al vostro dealer Cat per ulteriori dettagli.

Specifiche operative – Benne

Leverismo		Leverismo standard	
Tipo di benna		Rifiuti, spianatura – Attacco imperniato	Rifiuti, carico e trasporto – Attacco imperniato
Tipo di tagliente		Taglienti imbullonati in acciaio	Taglienti imbullonati in acciaio
Capacità – nominale	m^3	6,50	7,40
	yd^3	8,50	9,75
Capacità – Nominale con fattore di riempimento del 110%	m^3	7,20	8,10
	yd^3	9,50	10,50
Larghezza	mm	3.357	3.357
	ft/in	11'0"	11'0"
16† Luce di scarico alla massima altezza di sollevamento e scarico a 45°	mm	2.951	2.670
	ft/in	9'8"	8'9"
17† Sbraccio alla massima altezza di sollevamento e scarico a 45°	mm	1.245	1.526
	ft/in	4'1"	5'0"
Sbraccio con sollevamento orizzontale e benna a terra	mm	2.802	3.199
	ft/in	9'2"	10'5"
A† Profondità di scavo	mm	118	78
	in	4,6"	3,0"
12† Lunghezza totale	mm	8.736	9.133
	ft/in	28'8"	30'0"
B† Altezza totale con benna alla massima altezza di sollevamento	mm	6.600	6.377
	ft/in	21'8"	21'0"
Raggio di sterzata della pala con benna in posizione di trasporto	mm	7.584	7.686
	ft/in	24'11"	25'3"
Carico statico di ribaltamento, con telaio in linea (con flessione dello pneumatico)	kg	20.566	18.761
	lb	45.340	41.361
Carico di ribaltamento statico, telaio in linea (senza flessione dello pneumatico)	kg	22.389	20.344
	lb	49.345	44.840
Carico di ribaltamento statico, telaio articolato (con flessione dello pneumatico)	kg	18.643	16.970
	lb	41.101	37.412
Carico di ribaltamento statico, telaio articolato (senza flessione dello pneumatico)	kg	20.465	18.559
	lb	45.106	40.905
Forza di strappo (§)	kN	169	136
	lbf	38.181	30.669
Peso operativo*	kg	28.905	29.129
	lb	63.705	64.199

* I carichi di ribaltamento statici e i pesi operativi mostrati si basano su una configurazione della macchina con pneumatici lisci in gomma piena Brawler 26.5X25, serbatoi pieni, operatore, cabina, prefiltro, contrappeso fabbricato con protezione posteriore (1.300 kg), finestrino a vetro piatto con protezione anteriore, kit industriale, controllo dell'assetto, avviamento standard, parafanghi stretti, prefiltro del motore a turbina, Product Link, bloccaggio automatico differenziale assiali (anteriore/posteriore), protezione trasmissione, sterzo standard, insonorizzazione industriale e ventola a passo variabile.

† Figura mostrata nelle tabelle delle dimensioni.

(§) Misurazione effettuata a 100 mm (4") dietro il tagliente con il perno d'incernieramento della benna quale punto di incernieramento in conformità allo standard ISO 14397-2:2007.

(Con flessione dello pneumatico) Piena conformità allo standard ISO 14397-1:2007, sezioni da 1 a 6, che richiede una verifica del 2% tra i calcoli e le prove.

(Senza flessione dello pneumatico) Conformità allo standard ISO 14397-1:2007, sezioni da 1 a 5.

La disponibilità di altre benne e le offerte variano in funzione della zona. Rivolgetevi al vostro dealer Cat per ulteriori dettagli.

Specifiche operative – Benne

Leverismo			Leverismo standard
Tipo di benna			Per rifiuti, morsetto superiore – Imperniata
Tipo di tagliente			Taglienti imbullonati in acciaio
	Capacità – nominale	m^3	5,00
		yd^3	6,50
	Capacità – Nominale con fattore di riempimento del 110%	m^3	5,50
		yd^3	7,25
	Larghezza	mm	3.357
		ft/in	11'0"
16†	Luce di scarico alla massima altezza di sollevamento e scarico a 45°	mm	2.457
		ft/in	8'0"
17†	Sbraccio alla massima altezza di sollevamento e scarico a 45°	mm	1.740
		ft/in	5'8"
	Sbraccio con sollevamento orizzontale e benna a terra	mm	3.501
		ft/in	11'5"
A†	Profondità di scavo	mm	78
		in	3,0"
12†	Lunghezza totale	mm	9.435
		ft/in	31'0"
B†	Altezza totale con benna alla massima altezza di sollevamento	mm	5.516
		ft/in	18'2"
	Raggio di sterzata della pala con benna in posizione di trasporto	mm	7.768
		ft/in	25'6"
	Carico statico di ribaltamento, con telaio in linea (con flessione dello pneumatico)	kg	16.608
		lb	36.615
	Carico di ribaltamento statico, telaio in linea (senza flessione dello pneumatico)	kg	17.923
		lb	39.503
	Carico di ribaltamento statico, telaio articolato (con flessione dello pneumatico)	kg	14.949
		lb	32.956
	Carico di ribaltamento statico, telaio articolato (senza flessione dello pneumatico)	kg	16.275
		lb	35.872
	Forza di strappo (§)	kN	112
		lbf	25.206
	Peso operativo*	kg	29.916
		lb	65.933

* I carichi di ribaltamento statici e i pesi operativi mostrati si basano su una configurazione della macchina con pneumatici lisci in gomma piena Brawler 26.5X25, serbatoi pieni, operatore, cabina, prefiltro, contrappeso fabbricato con protezione posteriore (1.300 kg), finestrino a vetro piatto con protezione anteriore, kit industriale, controllo dell'assetto, avviamento standard, parafanghi stretti, prefiltro del motore a turbina, Product Link, bloccaggio automatico differenziale assiali (anteriore/posteriore), protezione trasmissione, sterzo standard, insonorizzazione industriale e ventola a passo variabile.

† Figura mostrata nelle tabelle delle dimensioni.

(§) Misurazione effettuata a 100 mm (4") dietro il tagliente con il perno d'incernieramento della benna quale punto di incernieramento in conformità allo standard ISO 14397-2:2007.

(Con flessione dello pneumatico) Piena conformità allo standard ISO 14397-1:2007, sezioni da 1 a 6, che richiede una verifica del 2% tra i calcoli e le prove.

(Senza flessione dello pneumatico) Conformità allo standard ISO 14397-1:2007, sezioni da 1 a 5.

La disponibilità di altre benne e le offerte variano in funzione della zona. Rivolgetevi al vostro dealer Cat per ulteriori dettagli.

Specifiche operative – Benne

Leverismo			Braccio lungo (High Lift)					
Tipo di benna			Per uso generale – Con gancio – Fusion					
	Tipo di tagliente		Taglienti imbullonati	Denti e segmenti	Estremità	Taglienti imbullonati	Denti e segmenti	Estremità
	Capacità – nominale	m³	4,20	4,20	4,00	3,80	3,80	3,60
		yd³	5,50	5,50	5,25	5,00	5,00	4,75
	Capacità – Nominale con fattore di riempimento del 110%	m³	4,60	4,60	4,40	4,20	4,20	4,00
		yd³	6,00	6,00	5,75	5,50	5,50	5,25
	Larghezza	mm	3.220	3.271	3.271	3.220	3.271	3.271
		ft/in	10'6"	10'8"	10'8"	10'6"	10'8"	10'8"
16†	Luce di scarico alla massima altezza di sollevamento e scarico a 45°	mm	3.556	3.402	3.402	3.634	3.482	3.482
		ft/in	11'8"	11'1"	11'1"	11'11"	11'5"	11'5"
17†	Sbraccio alla massima altezza di sollevamento e scarico a 45°	mm	1.382	1.519	1.519	1.310	1.450	1.450
		ft/in	4'6"	4'11"	4'11"	4'3"	4'9"	4'9"
	Sbraccio con sollevamento orizzontale e benna a terra	mm	3.270	3.475	3.475	3.160	3.365	3.365
		ft/in	10'8"	11'4"	11'4"	10'4"	11'0"	11'0"
A†	Profondità di scavo	mm	53	53	23	61	61	31
		in	2,1"	2,1"	0,9"	2,4"	2,4"	1,2"
12†	Lunghezza totale	mm	9.274	9.496	9.496	9.170	9.392	9.392
		ft/in	30'6"	31'2"	31'2"	30'2"	30'10"	30'10"
B†	Altezza totale con benna alla massima altezza di sollevamento	mm	6.556	6.556	6.556	6.399	6.399	6.399
		ft/in	21'7"	21'7"	21'7"	21'0"	21'0"	21'0"
	Raggio di sterzata della pala con benna in posizione di trasporto	mm	7.778	7.878	7.878	7.747	7.845	7.845
		ft/in	25'7"	25'11"	25'11"	25'5"	25'9"	25'9"
	Carico statico di ribaltamento, con telaio in linea (con flessione dello pneumatico)	kg	16.503	16.328	16.638	16.725	16.550	16.865
		lb	36.383	35.996	36.680	36.872	36.487	37.182
	Carico di ribaltamento statico, telaio in linea (senza flessione dello pneumatico)	kg	17.608	17.431	17.750	17.825	17.648	17.972
		lb	38.809	38.418	39.122	39.286	38.896	39.611
	Carico di ribaltamento statico, telaio articolato (con flessione dello pneumatico)	kg	14.933	14.757	15.058	15.144	14.969	15.274
		lb	32.921	32.534	33.197	33.386	33.000	33.674
	Carico di ribaltamento statico, telaio articolato (senza flessione dello pneumatico)	kg	16.053	15.875	16.185	16.258	16.081	16.395
		lb	35.381	34.990	35.672	35.832	35.442	36.135
	Forza di strappo (§)	kN	154	152	162	167	165	177
		lbf	34.684	34.165	36.535	37.665	37.129	39.857
	Peso operativo*	kg	28.813	28.951	28.788	28.750	28.888	28.725
		lb	63.504	63.808	63.448	63.364	63.668	63.308

* I carichi di ribaltamento statici e i pesi operativi mostrati si basano su una configurazione della macchina con pneumatici lisci in gomma piena Brawler 26.5X25, serbatoi pieni, operatore, cabina, prefiltro, contrappeso fabbricato con protezione posteriore (1.300 kg), finestrino a vetro piatto con protezione anteriore, kit industriale, controllo dell'assetto, avviamento standard, parafanghi stretti, prefiltro del motore a turbina, Product Link, bloccaggio automatico differenziale assiali (anteriore/posteriore), protezione trasmissione, sterzo standard, insonorizzazione industriale e ventola a passo variabile.

† Figura mostrata nelle tabelle delle dimensioni.

(§) Misurazione effettuata a 100 mm (4") dietro il tagliente con il perno d'incernieramento della benna quale punto di incernieramento in conformità allo standard ISO 14397-2:2007.

(Con flessione dello pneumatico) Piena conformità allo standard ISO 14397-1:2007, sezioni da 1 a 6, che richiede una verifica del 2% tra i calcoli e le prove.

(Senza flessione dello pneumatico) Conformità allo standard ISO 14397-1:2007, sezioni da 1 a 5.

La disponibilità di altre benne e le offerte variano in funzione della zona. Rivolgetevi al vostro dealer Cat per ulteriori dettagli.

Specifiche operative – Benne

Leverismo			Braccio lungo (High Lift)					
Tipo di benna			Per uso generale – Con gancio – Fusion			Per uso generale – Imperniata		
Tipo di tagliente			Taglienti imbullonati	Denti e segmenti	Estremità	Taglienti imbullonati	Denti e segmenti	Estremità
	Capacità – nominale	m^3	4,60	4,60	4,40	4,60	4,60	4,40
		yd^3	6,00	6,00	5,75	6,00	6,00	5,75
	Capacità – Nominale con fattore di riempimento del 110%	m^3	5,10	5,10	4,80	5,10	5,10	4,80
		yd^3	6,75	6,75	6,25	6,75	6,75	6,25
	Larghezza	mm	3.220	3.271	3.271	3.264	3.301	3.301
		ft/in	10'6"	10'8"	10'8"	10'8"	10'9"	10'9"
16†	Luce di scarico alla massima altezza di sollevamento e scarico a 45°	mm	3.543	3.389	3.389	3.573	3.415	3.415
		ft/in	11'7"	11'1"	11'1"	11'8"	11'2"	11'2"
17†	Sbraccio alla massima altezza di sollevamento e scarico a 45°	mm	1.384	1.522	1.522	1.348	1.483	1.483
		ft/in	4'6"	4'11"	4'11"	4'5"	4'10"	4'10"
	Sbraccio con sollevamento orizzontale e benna a terra	mm	3.280	3.485	3.485	3.233	3.439	3.439
		ft/in	10'9"	11'5"	11'5"	10'7"	11'3"	11'3"
A†	Profondità di scavo	mm	60	60	30	61	61	31
		in	2,3"	2,3"	1,1"	2,4"	2,4"	1,2"
12†	Lunghezza totale	mm	9.289	9.511	9.511	9.243	9.469	9.469
		ft/in	30'6"	31'3"	31'3"	30'4"	31'1"	31'1"
B†	Altezza totale con benna alla massima altezza di sollevamento	mm	6.634	6.634	6.634	6.607	6.607	6.607
		ft/in	21'10"	21'10"	21'10"	21'9"	21'9"	21'9"
	Raggio di sterzata della pala con benna in posizione di trasporto	mm	7.784	7.884	7.884	7.772	7.863	7.863
		ft/in	25'7"	25'11"	25'11"	25'6"	25'10"	25'10"
	Carico statico di ribaltamento, con telaio in linea (con flessione dello pneumatico)	kg	16.608	16.430	16.739	17.084	16.800	17.117
		lb	36.615	36.222	36.903	37.664	37.037	37.737
	Carico di ribaltamento statico, telaio in linea (senza flessione dello pneumatico)	kg	17.751	17.570	17.891	18.235	17.947	18.273
		lb	39.124	38.726	39.432	40.191	39.555	40.274
	Carico di ribaltamento statico, telaio articolato (con flessione dello pneumatico)	kg	15.018	14.840	15.139	15.482	15.199	15.506
		lb	33.108	32.716	33.376	34.132	33.507	34.184
	Carico di ribaltamento statico, telaio articolato (senza flessione dello pneumatico)	kg	16.174	15.994	16.305	16.648	16.359	16.675
		lb	35.649	35.251	35.936	36.692	36.057	36.753
	Forza di strappo (§)	kN	152	150	160	157	153	164
		lbf	34.285	33.768	36.100	35.467	34.587	37.021
	Peso operativo*	kg	28.927	29.065	28.902	28.526	28.698	28.537
		lb	63.755	64.059	63.700	62.870	63.249	62.894

* I carichi di ribaltamento statici e i pesi operativi mostrati si basano su una configurazione della macchina con pneumatici lisci in gomma piena Brawler 26.5X25, serbatoi pieni, operatore, cabina, prefiltro, contrappeso fabbricato con protezione posteriore (1.300 kg), finestrino a vetro piatto con protezione anteriore, kit industriale, controllo dell'assetto, avviamento standard, parafanghi stretti, prefiltro del motore a turbina, Product Link, bloccaggio automatico differenziale assiali (anteriore/posteriore), protezione trasmissione, sterzo standard, insonorizzazione industriale e ventola a passo variabile.

† Figura mostrata nelle tabelle delle dimensioni.

(§) Misurazione effettuata a 100 mm (4") dietro il tagliente con il perno d'incernieramento della benna quale punto di incernieramento in conformità allo standard ISO 14397-2:2007.

(Con flessione dello pneumatico) Piena conformità allo standard ISO 14397-1:2007, sezioni da 1 a 6, che richiede una verifica del 2% tra i calcoli e le prove.

(Senza flessione dello pneumatico) Conformità allo standard ISO 14397-1:2007, sezioni da 1 a 5.

La disponibilità di altre benne e le offerte variano in funzione della zona. Rivolgetevi al vostro dealer Cat per ulteriori dettagli.

Specifiche operative – Benne

Leverismo				Braccio lungo (High Lift)			
Tipo di benna				Per uso generale – Imperniata			
Tipo di tagliente		Taglienti imbullonati	Estremità	Taglienti imbullonati	Estremità	Taglienti imbullonati	Estremità
Capacità – nominale	m^3	3,80	3,60	4,20	4,00	4,00	3,80
	yd^3	5,00	4,75	5,50	5,25	5,25	5,00
Capacità – Nominale con fattore di riempimento del 110%	m^3	4,20	4,00	4,60	4,40	4,40	4,20
	yd^3	5,50	5,25	6,00	5,75	5,75	5,50
Larghezza	mm	3.220	3.271	3.220	3.271	3.220	3.271
	ft/in	10'6"	10'8"	10'6"	10'8"	10'6"	10'8"
16† Luce di scarico alla massima altezza di sollevamento e scarico a 45°	mm	3.663	3.511	3.587	3.433	3.654	3.501
	ft/in	12'0"	11'6"	11'9"	11'3"	11'11"	11'5"
17† Sbraccio alla massima altezza di sollevamento e scarico a 45°	mm	1.276	1.415	1.336	1.474	1.283	1.422
	ft/in	4'2"	4'7"	4'4"	4'10"	4'2"	4'7"
Sbraccio con sollevamento orizzontale e benna a terra	mm	3.116	3.321	3.215	3.420	3.128	3.332
	ft/in	10'2"	10'10"	10'6"	11'2"	10'3"	10'11"
A† Profondità di scavo	mm	61	31	61	31	61	31
	in	2,4"	1,2"	2,4"	1,2"	2,4"	1,2"
12† Lunghezza totale	mm	9.125	9.347	9.225	9.447	9.137	9.359
	ft/in	30'0"	30'8"	30'4"	31'0"	30'0"	30'9"
B† Altezza totale con benna alla massima altezza di sollevamento	mm	6.373	6.373	6.484	6.484	6.484	6.484
	ft/in	20'11"	20'11"	21'4"	21'4"	21'4"	21'4"
Raggio di sterzata della pala con benna in posizione di trasporto	mm	7.718	7.812	7.747	7.842	7.721	7.815
	ft/in	25'4"	25'8"	25'5"	25'9"	25'4"	25'8"
Carico statico di ribaltamento, con telaio in linea (con flessione dello pneumatico)	kg	17.281	17.283	17.090	17.135	17.264	17.304
	lb	38.098	38.102	37.676	37.776	38.061	38.149
Carico di ribaltamento statico, telaio in linea (senza flessione dello pneumatico)	kg	18.401	18.387	18.215	18.258	18.393	18.431
	lb	40.556	40.525	40.146	40.241	40.539	40.622
Carico di ribaltamento statico, telaio articolato (con flessione dello pneumatico)	kg	15.682	15.680	15.497	15.532	15.662	15.693
	lb	34.573	34.569	34.164	34.243	34.529	34.597
Carico di ribaltamento statico, telaio articolato (senza flessione dello pneumatico)	kg	16.817	16.798	16.636	16.669	16.806	16.833
	lb	37.065	37.024	36.667	36.739	37.041	37.101
Forza di strappo (§)	kN	173	184	160	169	172	182
	lbf	39.085	41.447	36.129	38.141	38.656	40.968
Peso operativo*	kg	28.335	28.310	28.443	28.418	28.387	28.362
	lb	62.450	62.394	62.688	62.632	62.564	62.508

* I carichi di ribaltamento statici e i pesi operativi mostrati si basano su una configurazione della macchina con pneumatici lisci in gomma piena Brawler 26.5X25, serbatoi pieni, operatore, cabina, prefiltro, contrappeso fabbricato con protezione posteriore (1.300 kg), finestrino a vetro piatto con protezione anteriore, kit industriale, controllo dell'assetto, avviamento standard, parafanghi stretti, prefiltro del motore a turbina, Product Link, bloccaggio automatico differenziale assiali (anteriore/posteriore), protezione trasmissione, sterzo standard, insonorizzazione industriale e ventola a passo variabile.

† Figura mostrata nelle tabelle delle dimensioni.

(§) Misurazione effettuata a 100 mm (4") dietro il tagliente con il perno d'incernieramento della benna quale punto di incernieramento in conformità allo standard ISO 14397-2:2007.

(Con flessione dello pneumatico) Piena conformità allo standard ISO 14397-1:2007, sezioni da 1 a 6, che richiede una verifica del 2% tra i calcoli e le prove.

(Senza flessione dello pneumatico) Conformità allo standard ISO 14397-1:2007, sezioni da 1 a 5.

La disponibilità di altre benne e le offerte variano in funzione della zona. Rivolgetevi al vostro dealer Cat per ulteriori dettagli.

Specifiche operative – Benne

Leverismo			Braccio lungo (High Lift)		
	Tipo di benna		Rifiuti, spianatura – Attacco imperniato	Rifiuti, carico e trasporto – Attacco imperniato	Per rifiuti, morsetto superiore – Imperniata
	Tipo di tagliente		Taglienti imbullonati in acciaio	Taglienti imbullonati in acciaio	Taglienti imbullonati in acciaio
	Capacità – nominale	m^3	6,50	7,40	5,00
		yd^3	8,50	9,75	6,50
	Capacità – Nominale con fattore di riempimento del 110%	m^3	7,20	8,10	5,50
		yd^3	9,50	10,50	7,25
	Larghezza	mm	3.357	3.357	3.357
		ft/in	11'0"	11'0"	11'0"
16†	Luce di scarico alla massima altezza di sollevamento e scarico a 45°	mm	3.509	3.228	3.015
		ft/in	11'6"	10'7"	9'10"
17†	Sbraccio alla massima altezza di sollevamento e scarico a 45°	mm	1.221	1.501	1.715
		ft/in	4'0"	4'11"	5'7"
	Sbraccio con sollevamento orizzontale e benna a terra	mm	3.206	3.603	3.905
		ft/in	10'6"	11'9"	12'9"
A†	Profondità di scavo	mm	93	53	53
		in	3,6"	2,0"	2,0"
12†	Lunghezza totale	mm	9.237	9.634	9.936
		ft/in	30'4"	31'8"	32'8"
B†	Altezza totale con benna alla massima altezza di sollevamento	mm	7.158	6.935	6.074
		ft/in	23'6"	22'10"	20'0"
	Raggio di sterzata della pala con benna in posizione di trasporto	mm	7.817	7.937	8.032
		ft/in	25'8"	26'1"	26'5"
	Carico statico di ribaltamento, con telaio in linea (con flessione dello pneumatico)	kg	17.196	15.798	13.948
		lb	37.911	34.828	30.750
	Carico di ribaltamento statico, telaio in linea (senza flessione dello pneumatico)	kg	18.524	16.982	14.948
		lb	40.827	37.428	32.947
	Carico di ribaltamento statico, telaio articolato (con flessione dello pneumatico)	kg	15.524	14.225	12.481
		lb	34.225	31.361	27.516
	Carico di ribaltamento statico, telaio articolato (senza flessione dello pneumatico)	kg	16.863	15.423	13.499
		lb	37.166	33.993	29.752
	Forza di strappo (§)	kN	155	124	102
		lbf	35.038	28.070	22.995
	Peso operativo*	kg	29.140	29.364	30.151
		lb	64.224	64.717	66.452

* I carichi di ribaltamento statici e i pesi operativi mostrati si basano su una configurazione della macchina con pneumatici lisci in gomma piena Brawler 26.5X25, serbatoi pieni, operatore, cabina, prefiltro, contrappeso fabbricato con protezione posteriore (1.300 kg), finestrino a vetro piatto con protezione anteriore, kit industriale, controllo dell'assetto, avviamento standard, parafanghi stretti, prefiltro del motore a turbina, Product Link, bloccaggio automatico differenziale assiali (anteriore/posteriore), protezione trasmissione, sterzo standard, insonorizzazione industriale e ventola a passo variabile.

† Figura mostrata nelle tabelle delle dimensioni.

(§) Misurazione effettuata a 100 mm (4") dietro il tagliente con il perno d'incernieramento della benna quale punto di incernieramento in conformità allo standard ISO 14397-2:2007.

(Con flessione dello pneumatico) Piena conformità allo standard ISO 14397-1:2007, sezioni da 1 a 6, che richiede una verifica del 2% tra i calcoli e le prove.

(Senza flessione dello pneumatico) Conformità allo standard ISO 14397-1:2007, sezioni da 1 a 5.

La disponibilità di altre benne e le offerte variano in funzione della zona. Rivolgetevi al vostro dealer Cat per ulteriori dettagli.

966 XE

Macchina per la silvicoltura

Il pacchetto Pale gommate per impieghi forestali Cat 966 XE fornisce prestazioni, produttività e sicurezza aggiuntive richieste nei boschi e nelle segherie.

Affidabilità comprovata sul campo

- Il motore Cat C9.3B offre un'elevata densità di potenza con una combinazione di elettronica, alimentazione e pneumatica collaudate.
- Dispone di sistema di rigenerazione Cat automatico, modulo emissioni pulite Cat (CEM, Clean Emissions Module) con filtro antiparticolato diesel (DPF, Diesel Particulate Filter) e serbatoio e pompa DEF (Diesel Exhaust Fluid).
- È dotato di pompa elettrica di adescamento del combustibile, separatore acqua/combustibile e filtro del combustibile secondario.
- Utilizzando una progettazione dei componenti e processi di collaudo delle macchine meticolosi, è possibile garantire affidabilità e tempi di attività senza eguali.

Durata

- Il pacchetto per la selvicoltura include un braccio di sollevamento con trattamenti saldati aggiuntivi per una maggiore durabilità.
- Gli assali per impieghi gravosi sono progettati per far fronte ad applicazioni estreme.

Efficienza dei consumi e produttività superiori

- Efficienza dei consumi migliorata fino al 35% rispetto al modello Cat precedente.
- La profonda integrazione della trasmissione a variazione continua Cat, del motore, dell'impianto idraulico e del sistema di raffreddamento aumenta notevolmente le prestazioni e l'efficienza dei consumi.
- L'eliminazione del convertitore di coppia consente di controllare il regime del motore e la velocità della macchina in modo indipendente, con conseguente efficienza di scavo, controllo di precisione e semplicità di funzionamento.
- Il regime nominale inferiore del motore riduce l'usura dei componenti e la rumorosità di funzionamento.
- La macchina per silvicoltura include contrappeso aggiuntivo, un cilindro di inclinazione più grande e una maggiore pressione di scarico in modo da aumentare la capacità della macchina rispetto al modello base.
- La ventola a passo variabile a richiesta e i refrigeratori privi di detriti riducono al minimo il potenziale di surriscaldamento e riducono i tempi di fermo per la pulizia del radiatore nelle applicazioni con volumi di detriti elevati.
- Impianto idraulico ausiliario a richiesta 3ª e 4ª valvola per controllare le attrezzature che richiedono la funzione aggiuntiva.

Caratteristiche di sicurezza

- La telecamera posteriore migliora la visibilità sul retro della macchina, permettendo di lavorare in modo pratico e sicuro.
- Il sistema di visione Multiview (360°) a richiesta consente all'operatore di monitorare costantemente l'ambiente intorno alla macchina.
- La tecnologia radar Cat Detect a richiesta migliora la consapevolezza monitorando l'ambiente di lavoro e avvisa gli operatori in caso di pericolo.
- L'accesso alla cabina con ampio sportello, l'apertura sportello a distanza a richiesta e i gradini simili a quelli di una scala garantiscono stabilità.
- Il parabrezza dal pavimento al tetto, i grandi specchi con specchietti orientabili integrati e la telecamera posteriore offrono una visibilità in tutte le direzioni leader del settore.

Riduzione dei tempi e dei costi di manutenzione

- Gli intervalli di sostituzione prolungati di filtri e liquidi riducono i costi di manutenzione fino al 20%.
- Il prefiltro dell'aria del motore a turbina a richiesta migliora la durata del filtro dell'aria.
- La risoluzione dei problemi da remoto può collegare la macchina al reparto di assistenza del dealer per diagnosticare rapidamente i problemi e poter tornare al lavoro.
- L'aggiornamento a distanza assicura che il software sia sempre aggiornato per fornire prestazioni ottimali senza influire sul programma di lavoro.
- L'app Cat aiuta a gestire la posizione, le ore e i programmi di manutenzione delle macchine. Inoltre, segnala la manutenzione necessaria e consente di richiedere assistenza presso il dealer Cat di zona.
- Cofano inclinabile monopezzo per accedere al vano motore in modo rapido e agevole.

Nuova cabina per lavorare in comodità

- Il prefiltro potenziato per cabina a richiesta filtra l'aria in ingresso e mantiene la cabina pressurizzata.
- Sedile e sospensioni facilmente regolabili di nuova generazione per un maggiore comfort dell'operatore. È disponibile in tre assetti e può essere dotato di cintura di sicurezza a 4 punti.
- Il nuovo cruscotto in cabina e i display tattili ad alta risoluzione sono intuitivi, pratici e facili da usare.
- L'insonorizzazione, le guarnizioni e i supporti viscosi della cabina riducono rumori e vibrazioni per un ambiente di lavoro silenzioso.
- Lo sterzo con joystick elettroidraulico montato sul sedile garantisce un controllo preciso e riduce drasticamente l'affaticamento del braccio, per un comfort e un'accuratezza ottimali. È disponibile anche uno sterzo HMU.

Caratteristiche della macchina per la silvicoltura 966 XE

1. Cilindro di inclinazione più grande e valvole di massima pressione per un maggiore controllo del carico nelle applicazioni con forche
2. Il contrappeso più pesante offre maggiori carichi di ribaltamento nelle applicazioni delle segherie
3. Protezione del finestrino opzionale per assicurare la resistenza del vetro in caso di urto
4. L'idraulica 3ª e 4ª funzione a richiesta offre un comando idraulico ausiliario per le attrezzature come le forche per tronchi e segherie
5. Ampia gamma di attrezzature per segherie

6. La ventola a passo variabile a richiesta aiuta a mantenere la griglia posteriore e le masse radianti di raffreddamento pulite nelle applicazioni con volumi elevati di detriti
7. Le masse radianti a richiesta per elevati volumi di detriti/ampia distanza tra le alette sono meno soggette all'intasamento
8. Lo scambiatore di calore dell'olio dell'assale a richiesta offre temperature dell'olio dell'assale più basse nelle applicazioni a frenature elevate
9. Pre-filtri del motore e della cabina a richiesta per l'utilizzo in applicazioni a volume elevato di detriti
10. La protezione posteriore a richiesta protegge la griglia posteriore e il kit di raffreddamento dall'impatto

Opzioni pneumatici

Marca pneumatici	BRIDGESTONE	BRIDGESTONE	BRIDGESTONE	MICHELIN	MICHELIN	MAXAM
Dimensione pneumatici	**26.5R25**	**26.5R25**	**775/65R29**	**26.5R25**	**775/65R29**	**26.5R25**
Tipo di battistrada	**L3**	**L4**	**L3**	**L3**	**L3**	**L3**
Profilo del battistrada	**VJT**	**VSNT**	**VTS**	**XHA2**	**XHA2**	**MS302**
Resistenza dell'alloggiamento	*	*	*	**	*	**
Larghezza agli pneumatici – massima (a vuoto)*	2.978 mm 9'10"	2.960 mm 9'9"	3.046 mm 10'0"	2.986 mm 9'10"	3.019 mm 9'11"	2.972 mm 9'9"
Larghezza agli pneumatici – massima (carico)*	3.012 mm 9'11"	2.991 mm 9'10"	3.070 mm 10'1"	3.016 mm 9'11"	3.049 mm 10'1"	2.947 mm 9'9"
Variazione nelle dimensioni verticali (media del lato anteriore e posteriore)		26 mm 1.0"	11 mm 0,4"	-11 mm -0,4"	4 mm 0,1"	14 mm 0,5"
Variazione nello sbraccio orizzontale		-21 mm -0,8"	-1 mm 0"	3 mm 0,1"	2 mm 0,1"	-7 mm -0,3"
Variazione nel diametro di sterzata sulla parte esterna degli pneumatici		-21 mm -0,8"	58 mm 2,3"	5 mm 0,2"	38 mm 1,5"	-65 mm -2,6"
Variazione nel diametro di sterzata sulla parte interna degli pneumatici		21 mm 0,8"	-58 mm -2,3"	-5 mm -0,2"	-38 mm -1,5"	65 mm 2,6"
Variazione nel peso operativo (senza zavorra)		460 kg 1.014 lb	692 lb 1.525 lb	-164 kg -362 lb	504 kg 1.110 lb	-16 kg -35 lb
Variazione del carico di ribaltamento statico – Telaio in linea		334 kg 735 lb	501 kg 1.106 lb	-119 kg -262 lb	365 kg 805 lb	-12 kg -26 lb
Variazione del carico di ribaltamento statico – Telaio articolato		297 kg 654 lb	446 kg 984 lb	-106 kg -233 lb	325 kg 716 lb	-10 kg -23 lb
Angolo di oscillazione assale posteriore	±13°	±13°	±8°	±13°	±8°	±13°
Escursione massima ruota singola	502 mm 1'8"	502 mm 1'8"	310 mm 1'1"	502 mm 1'8"	310 mm 1'1"	502 mm 1'8"

*Larghezza oltre la flessione dello pneumatico, espansione compresa.

Specifiche operative – Benne

Leverismo			Leverismo per uso forestale	
	Tipo di benna		**Per trucioli – Con gancio – Fusion**	**Per trucioli – Imperniata**
	Tipo di tagliente		**Taglienti imbullonati**	**Taglienti imbullonati**
	Capacità – nominale	m^3	11,90	11,90
		yd^3	15,50	15,50
	Capacità – Nominale con fattore di riempimento del 110%	m^3	13,10	13,10
		yd^3	17,25	17,25
	Larghezza	mm	3.943	3.943
		ft/in	12'11"	12'11"
16†	Luce di scarico alla massima altezza di sollevamento e scarico a 45°	mm	2.442	2.442
		ft/in	8'0"	8'0"
17†	Sbraccio alla massima altezza di sollevamento e scarico a 45°	mm	1.771	1.732
		ft/in	5'9"	5'8"
	Sbraccio con sollevamento orizzontale e benna a terra	mm	3.511	3.483
		ft/in	11'6"	11'5"
A†	Profondità di scavo	mm	106	134
		in	4,2"	5,3"
12†	Lunghezza totale	mm	9.724	9.719
		ft/in	31'11"	31'11"
B†	Altezza totale con benna alla massima altezza di sollevamento	mm	6.680	6.689
		ft/in	21'11"	22'0"
	Raggio di sterzata della pala con benna in posizione di trasporto	mm	8.055	8.026
		ft/in	26'6"	26'4"
	Carico statico di ribaltamento, con telaio in linea (con flessione dello pneumatico)	kg	18.714	18.935
		lb	41.245	41.732
	Carico di ribaltamento statico, telaio in linea (senza flessione dello pneumatico)	kg	20.361	20.529
		lb	44.876	45.245
	Carico di ribaltamento statico, telaio articolato (con flessione dello pneumatico)	kg	16.151	16.399
		lb	35.597	36.143
	Carico di ribaltamento statico, telaio articolato (senza flessione dello pneumatico)	kg	17.817	18.014
		lb	39.269	39.703
	Forza di strappo (§)	kN	139	141
		lbf	31.266	31.780
	Peso operativo*	kg	26.085	25.620
		lb	57.490	56.465

* I carichi di ribaltamento statici e i pesi operativi indicati sono basati su una configurazione della macchina con pneumatici Bridgestone radiali 26.5R25 VJT L3, serbatoi pieni, operatore, scambiatore di calore dell'olio dell'assale, contrappeso per impieghi forestali, controllo dell'assetto, avviamento a freddo, parafanghi basculanti, Product Link, bloccaggio manuale del differenziale/assali con differenziale aperto (anteriore/posteriore), kit per impieghi forestali, protezione trasmissione, impianto secondario dello sterzo e insonorizzazione.

† Figura mostrata nelle tabelle delle dimensioni.

(§) Misurazione effettuata a 100 mm (4") dietro il tagliente con il perno d'incernieramento della benna quale punto di incernieramento in conformità allo standard ISO 14397-2:2007.

(Con flessione dello pneumatico) Piena conformità allo standard ISO 14397-1:2007, sezioni da 1 a 6, che richiede una verifica del 2% tra i calcoli e le prove.

(Senza flessione dello pneumatico) Conformità allo standard ISO 14397-1:2007, sezioni da 1 a 5.

La disponibilità di altre benne e le offerte variano in funzione della zona. Rivolgetevi al vostro dealer Cat per ulteriori dettagli.

Caratteristiche tecniche della forca

Caratteristiche tecniche della forca

1	Lunghezza rebbio	mm pollici	1.524 60,0
2	Centro del carico	mm pollici	762 30,0
	Carico di ribaltamento statico - Telaio in linea (forca parallela al terreno)	kg lb	14.730 32.464
	Carico di ribaltamento statico - Telaio articolato (forca parallela al terreno)	kg lb	12.970 28.586
	Carico nominale (SAE J1197 - 50% del carico di ribaltamento statico alla massima sterzata)	kg lb	6.485 14.293
	Carico nominale (CEN EN 474-3 - Terreno irregolare - 60% del carico di ribaltamento statico alla massima sterzata)	kg lb	7.782 17.151
	Carico nominale (CEN EN 474-3 - Terreno piano e stabile - 80% del carico di ribaltamento statico alla massima sterzata)	kg lb	10.376 22.868
3	Lunghezza totale massima	mm pollici	9.527 375,1
4	Sbraccio con forche a terra	mm pollici	1.126 44,3
5	*Distanza da terra della parte inferiore del rebbio all'altezza minima con forca parallela al terreno	mm pollici	-166 -6,5
6	Sbraccio con bracci orizzontali e forca parallela al terreno	mm pollici	1.694 66,7
7	Sbraccio con forca all'altezza massima	mm pollici	826 32,5
8	Distanza da terra della parte superiore del rebbio con bracci orizzontali e forca parallela al terreno	mm pollici	1.866 73,4
9	Distanza da terra della parte superiore del rebbio all'altezza massima con forca parallela al terreno	mm pollici	3.949 155,5
10	Altezza totale forca al massimo sollevamento (dalla parte superiore del portaforche al terreno)	mm pollici	4.724 186,0
11	Gioco alla massima altezza di sollevamento e scarico	mm pollici	2.652 104,4
12	Angolo di scarico max dalla posizione orizzontale	gradi	43
13	Larghezza totale del portaforche	mm pollici	2.217 87,3
14	Altezza totale del portaforche	mm pollici	840 33,1
15	Larghezza esterna rebbi (massimo distanziamento)	mm pollici	2.070 81,5
16	Larghezza esterna rebbi (distanziamento minimo)	mm pollici	470 18,5
	Larghezza rebbio (rebbio singolo)	mm pollici	150,0 5,9
	Spessore rebbio	mm pollici	65,0 2,6
	Portata rebbio	kg lb	6.300 13.885
	Peso operativo	kg lb	23.815 52.488

*Valori negativi indicano al di sotto del piano di scavo

966 LOG

	Portaforche da 87"	Rebbio da 60"
Forca per pallet, FUSION	530-1861	548-3265

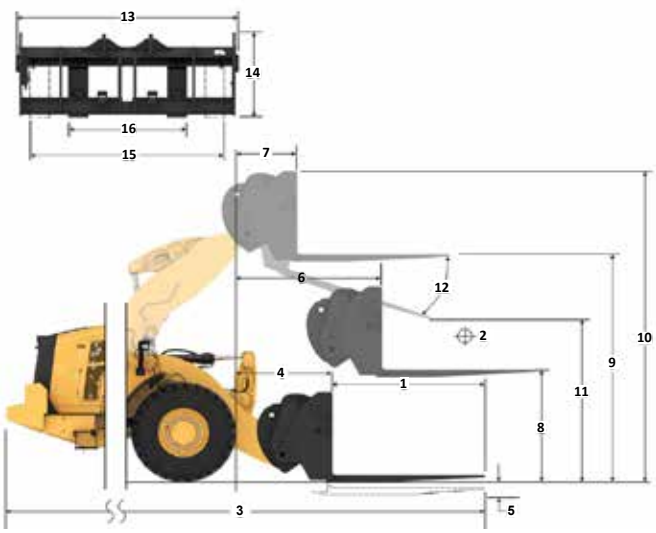

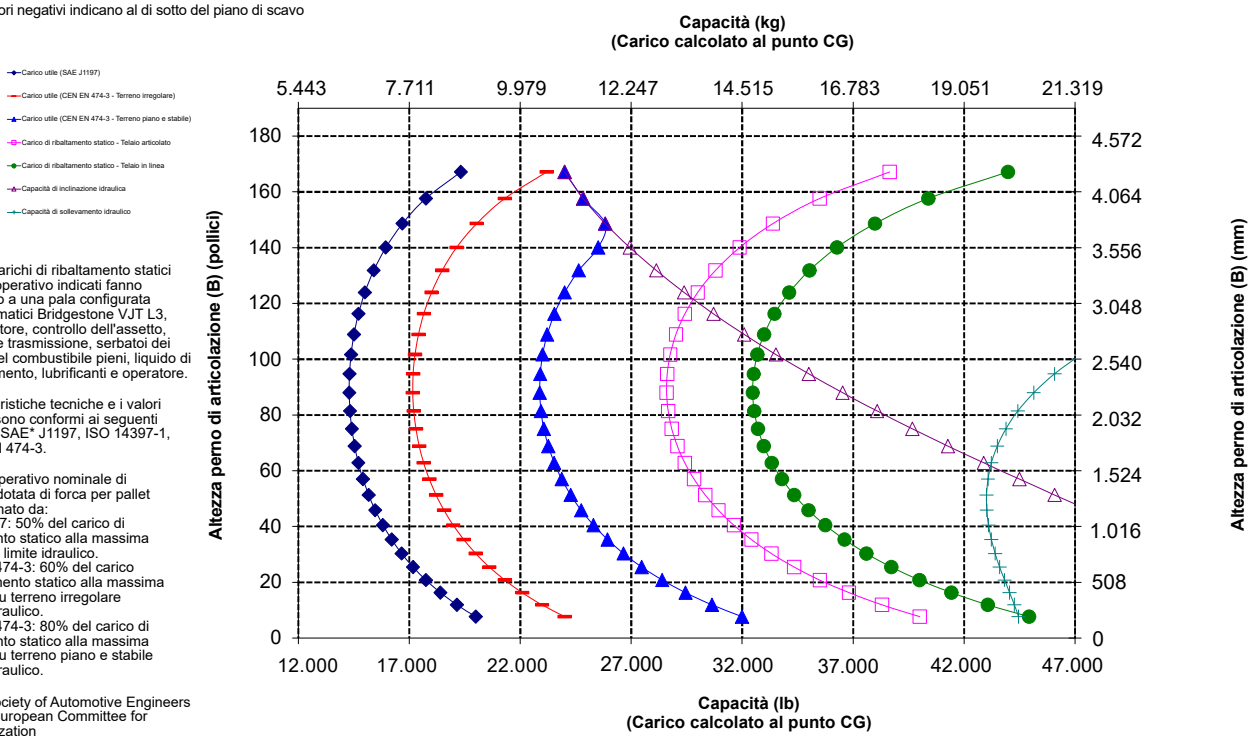

NOTA: i carichi di ribaltamento statici e il peso operativo indicati fanno riferimento a una pala configurata con pneumatici Bridgestone VJT L3, climatizzatore, controllo dell'assetto, protezione trasmissione, serbatoi dei liquidi e del combustibile pieni, liquido di raffreddamento, lubrificanti e operatore.

Le caratteristiche tecniche e i valori nominali sono conformi ai seguenti standard: SAE* J1197, ISO 14397-1, CEN** EN 474-3.

Il carico operativo nominale di una pala dotata di forca per pallet è determinato da:
SAE J1197: 50% del carico di ribaltamento statico alla massima sterzata o limite idraulico.
CEN EN 474-3: 60% del carico di ribaltamento statico alla massima sterzata su terreno irregolare o limite idraulico.
CEN EN 474-3: 80% del carico di ribaltamento statico alla massima sterzata su terreno piano e stabile o limite idraulico.

*SAE - Society of Automotive Engineers
**CEN - European Committee for Standardization

AVVERTENZA: non superare la capacità di carico del rebbio. La capacità del singolo rebbio è stampigliata su ciascun lato.

Caratteristiche tecniche della forca

Caratteristiche tecniche della forca

1	Lunghezza rebbio	mm pollici	1.830 72,0
2	Centro del carico	mm pollici	915 36,0
	Carico di ribaltamento statico - Telaio in linea (forca parallela al terreno)	kg lb	14.047 30.960
	Carico di ribaltamento statico - Telaio articolato (forca parallela al terreno)	kg lb	12.364 27.251
	Carico nominale (SAE J1197 - 50% del carico di ribaltamento statico alla massima sterzata)	kg lb	6.182 13.625
	Carico nominale (CEN EN 474-3 - Terreno irregolare - 60% del carico di ribaltamento statico alla massima sterzata)	kg lb	7.418 16.350
	Carico nominale (CEN EN 474-3 - Terreno piano e stabile - 80% del carico di ribaltamento statico alla massima sterzata)	kg lb	9.594 21.146
3	Lunghezza totale massima	mm pollici	9.833 387,1
4	Sbraccio con forche a terra	mm pollici	1.126 44,3
5	*Distanza da terra della parte inferiore del rebbio all'altezza minima con forca parallela al terreno	mm pollici	-166 -6,5
6	Sbraccio con bracci orizzontali e forca parallela al terreno	mm pollici	1.694 66,7
7	Sbraccio con forca all'altezza massima	mm pollici	826 32,5
8	Distanza da terra della parte superiore del rebbio con bracci orizzontali e forca parallela al terreno	mm pollici	1.866 73,4
9	Distanza da terra della parte superiore del rebbio all'altezza massima con forca parallela al terreno	mm pollici	3.949 155,5
10	Altezza totale forca al massimo sollevamento (dalla parte superiore del portaforche al terreno)	mm pollici	4.724 186,0
11	Gioco alla massima altezza di sollevamento e scarico	mm pollici	2.444 96,2
12	Angolo di scarico max dalla posizione orizzontale	gradi	43
13	Larghezza totale del portaforche	mm pollici	2.217 87,3
14	Altezza totale del portaforche	mm pollici	840 33,1
15	Larghezza esterna rebbi (massimo distanziamento)	mm pollici	2.070 81,5
16	Larghezza esterna rebbi (distanziamento minimo)	mm pollici	470 18,5
	Larghezza rebbio (rebbio singolo)	mm pollici	150,0 5,9
	Spessore rebbio	mm pollici	65,0 2,6
	Portata rebbio	kg lb	5.246 11.562
	Peso operativo	kg lb	23.862 52.592

*Valori negativi indicano al di sotto del piano di scavo

966 LOG Forca per edilizia, FUSION	Portaforche da 87" 530-1861	Rebbio da 72" 530-1869

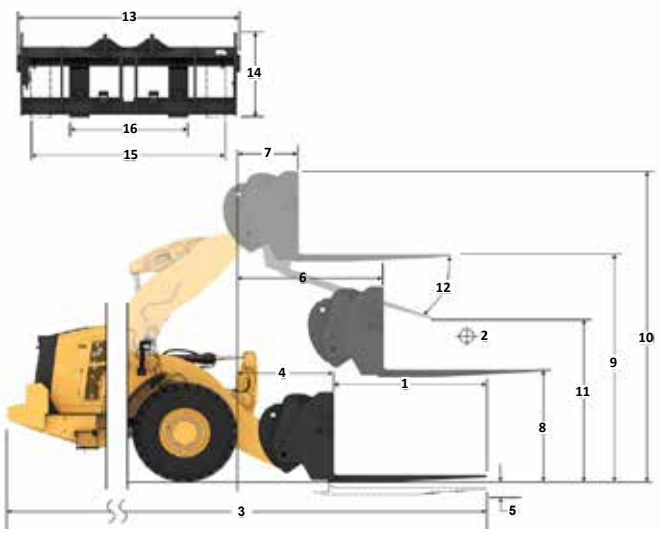

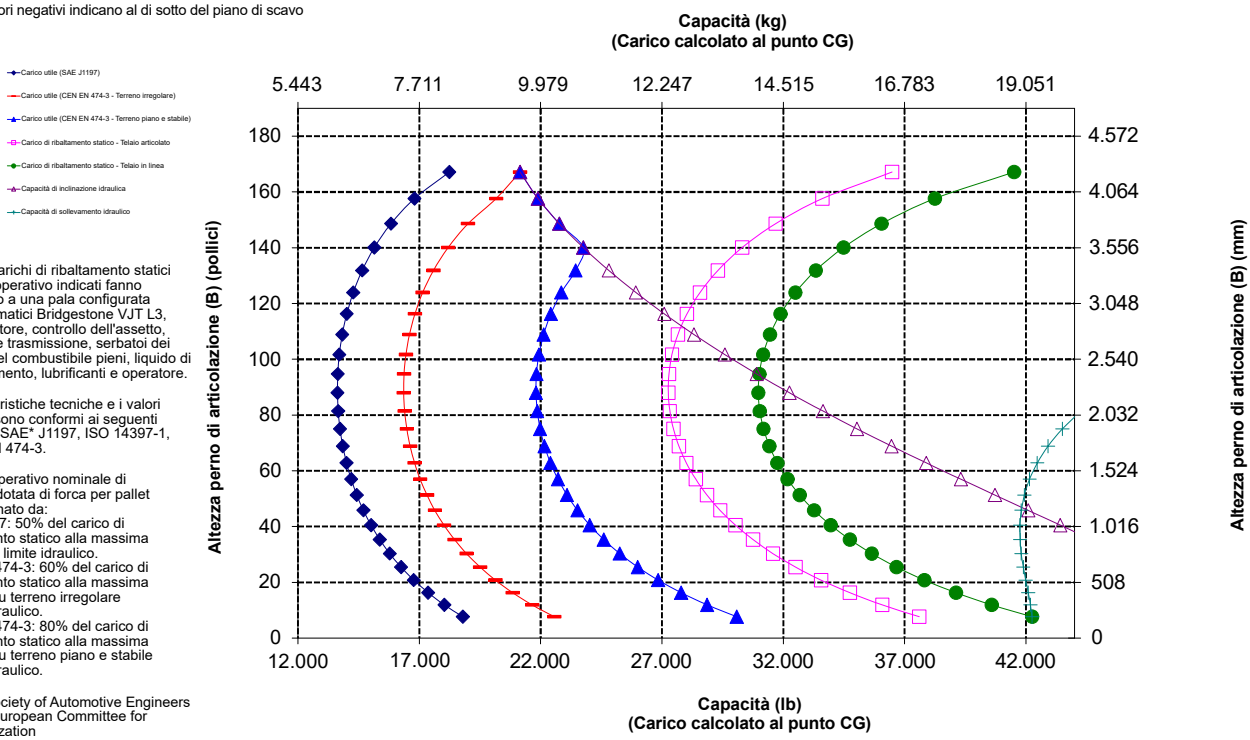

NOTA: i carichi di ribaltamento statici e il peso operativo indicati fanno riferimento a una pala configurata con pneumatici Bridgestone VJT L3, climatizzatore, controllo dell'assetto, protezione trasmissione, serbatoi dei liquidi e del combustibile pieni, liquido di raffreddamento, lubrificanti e operatore.

Le caratteristiche tecniche e i valori nominali sono conformi ai seguenti standard: SAE* J1197, ISO 14397-1, CEN** EN 474-3.

Il carico operativo nominale di una pala dotata di forca per pallet è determinato da:
SAE J1197: 50% del carico di ribaltamento statico alla massima sterzata o limite idraulico.
CEN EN 474-3: 60% del carico di ribaltamento statico alla massima sterzata su terreno irregolare o limite idraulico.
CEN EN 474-3: 80% del carico di ribaltamento statico alla massima sterzata su terreno piano e stabile o limite idraulico.

*SAE - Society of Automotive Engineers
**CEN - European Committee for Standardization

AVVERTENZA: non superare la capacità di carico del rebbio. La capacità del singolo rebbio è stampigliata su ciascun lato.

Caratteristiche tecniche della forca

Caratteristiche tecniche della forca

1	Lunghezza rebbio	mm pollici	1.219 48,0
2	Centro del carico	mm pollici	610 24,0
	Carico di ribaltamento statico - Telaio in linea (forca parallela al terreno)	kg lb	15.225 33.555
	Carico di ribaltamento statico - Telaio articolato (forca parallela al terreno)	kg lb	13.376 29.481
	Carico nominale (SAE J1197 - 50% del carico di ribaltamento statico alla massima sterzata)	kg lb	6.688 14.741
	Carico nominale (CEN EN 474-3 - Terreno irregolare - 60% del carico di ribaltamento statico alla massima sterzata)	kg lb	8.026 17.689
	Carico nominale (CEN EN 474-3 - Terreno piano e stabile - 80% del carico di ribaltamento statico alla massima sterzata)	kg lb	10.701 23.585
3	Lunghezza totale massima	mm pollici	9.173 361,1
4	Sbraccio con forche a terra	mm pollici	1.077 42,4
5	*Distanza da terra della parte inferiore del rebbio all'altezza minima con forca parallela al terreno	mm pollici	-87 -3,4
6	Sbraccio con bracci orizzontali e forca parallela al terreno	mm pollici	1.685 66,3
7	Sbraccio con forca all'altezza massima	mm pollici	818 32,2
8	Distanza da terra della parte superiore del rebbio con bracci orizzontali e forca parallela al terreno	mm pollici	1.970 77,5
9	Distanza da terra della parte superiore del rebbio all'altezza massima con forca parallela al terreno	mm pollici	4.053 159,6
10	Altezza totale forca al massimo sollevamento (dalla parte superiore del portaforche al terreno)	mm pollici	5.093 200,5
11	Gioco alla massima altezza di sollevamento e scarico	mm pollici	2.820 111,0
12	Angolo di scarico max dalla posizione orizzontale	gradi	49
13	Larghezza totale del portaforche	mm pollici	2.528 99,5
14	Altezza totale del portaforche	mm pollici	1.130 44,5
15	Larghezza esterna rebbi (massimo distanziamento)	mm pollici	2.178 85,7
16	Larghezza esterna rebbi (distanziamento minimo)	mm pollici	576 22,7
	Larghezza rebbio (rebbio singolo)	mm pollici	180,0 7,1
	Spessore rebbio	mm pollici	90,0 3,5
	Portata rebbio	kg lb	22.200 48.929
	Peso operativo	kg lb	24.124 53.170

*Valori negativi indicano al di sotto del piano di scavo

966 LOG

	Portaforche da 96"	Rebbio da 48"
Forca per edilizia, FUSION	520-7957	520-7985

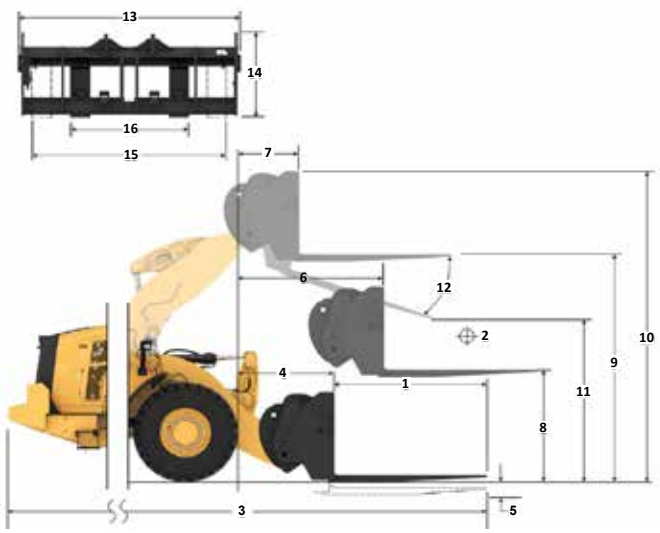

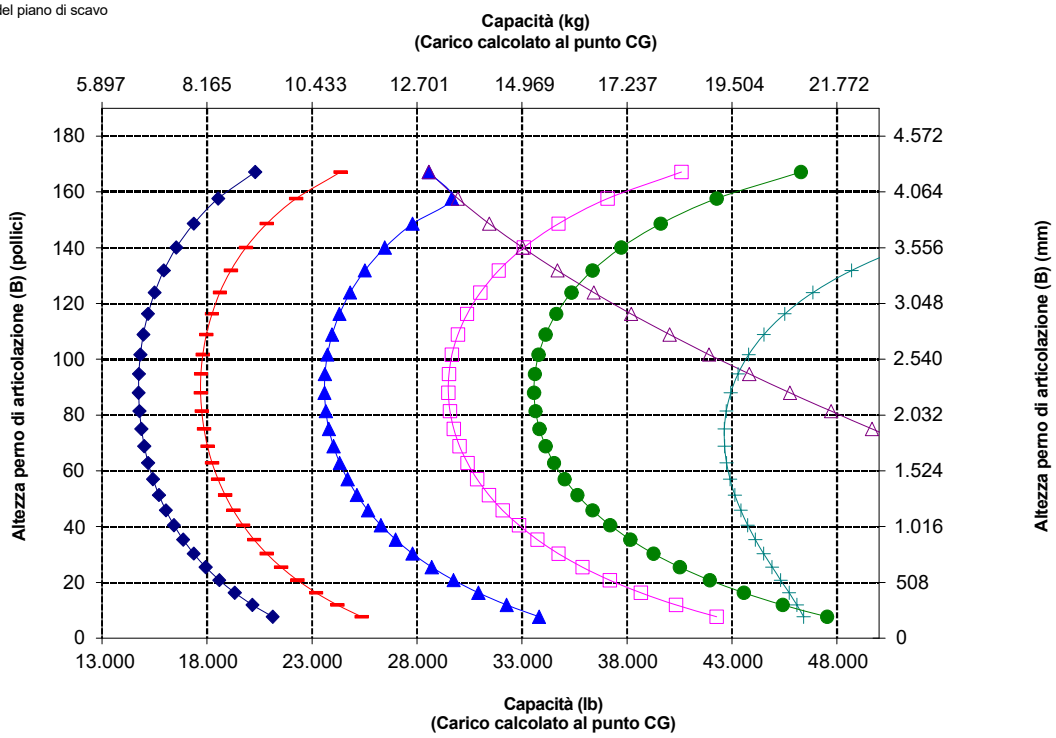

NOTA: i carichi di ribaltamento statici e il peso operativo indicati fanno riferimento a una pala configurata con pneumatici Bridgestone VJT L3, climatizzatore, controllo dell'assetto, protezione trasmissione, serbatoi dei liquidi e del combustibile pieni, liquido di raffreddamento, lubrificanti e operatore.

Le caratteristiche tecniche e i valori nominali sono conformi ai seguenti standard: SAE* J1197, ISO 14397-1, CEN** EN 474-3.

Il carico operativo nominale di una pala dotata di forca per pallet è determinato da:
SAE J1197: 50% del carico di ribaltamento statico alla massima sterzata o limite idraulico.
CEN EN 474-3: 60% del carico di ribaltamento statico alla massima sterzata su terreno irregolare o limite idraulico.
CEN EN 474-3: 80% del carico di ribaltamento statico alla massima sterzata su terreno piano e stabile o limite idraulico.

*SAE - Society of Automotive Engineers
**CEN - European Committee for Standardization

AVVERTENZA: non superare la capacità di carico del rebbio. La capacità del singolo rebbio è stampigliata su ciascun lato.

Caratteristiche tecniche della forca

Caratteristiche tecniche della forca

1	Lunghezza rebbio	mm pollici	1.524 60,0
2	Centro del carico	mm pollici	762 30,0
	Carico di ribaltamento statico - Telaio in linea (forca parallela al terreno)	kg lb	14.474 31.901
	Carico di ribaltamento statico - Telaio articolato (forca parallela al terreno)	kg lb	12.709 28.011
	Carico nominale (SAE J1197 - 50% del carico di ribaltamento statico alla massima sterzata)	kg lb	6.355 14.005
	Carico nominale (CEN EN 474-3 - Terreno irregolare - 60% del carico di ribaltamento statico alla massima sterzata)	kg lb	7.625 16.806
	Carico nominale (CEN EN 474-3 - Terreno piano e stabile - 80% del carico di ribaltamento statico alla massima sterzata)	kg lb	10.167 22.409
3	Lunghezza totale massima	mm pollici	9.478 373,1
4	Sbraccio con forche a terra	mm pollici	1.077 42,4
5	*Distanza da terra della parte inferiore del rebbio all'altezza minima con forca parallela al terreno	mm pollici	-87 -3,4
6	Sbraccio con bracci orizzontali e forca parallela al terreno	mm pollici	1.685 66,4
7	Sbraccio con forca all'altezza massima	mm pollici	818 32,2
8	Distanza da terra della parte superiore del rebbio con bracci orizzontali e forca parallela al terreno	mm pollici	1.970 77,5
9	Distanza da terra della parte superiore del rebbio all'altezza massima con forca parallela al terreno	mm pollici	4.053 159,6
10	Altezza totale forca al massimo sollevamento (dalla parte superiore del portaforche al terreno)	mm pollici	5.093 200,5
11	Gioco alla massima altezza di sollevamento e scarico	mm pollici	2.589 101,9
12	Angolo di scarico max dalla posizione orizzontale	gradi	49
13	Larghezza totale del portaforche	mm pollici	2.528 99,5
14	Altezza totale del portaforche	mm pollici	1.130 44,5
15	Larghezza esterna rebbi (massimo distanziamento)	mm pollici	2.178 85,7
16	Larghezza esterna rebbi (distanziamento minimo)	mm pollici	576 22,7
	Larghezza rebbio (rebbio singolo)	mm pollici	180,0 7,1
	Spessore rebbio	mm pollici	90,0 3,5
	Portata rebbio	kg lb	17.800 39.231
	Peso operativo	kg lb	24.190 53.315

*Valori negativi indicano al di sotto del piano di scavo

966 LOG

Forca per edilizia, FUSION

Portaforche da 96"	Rebbio da 60"
520-7957	520-7980

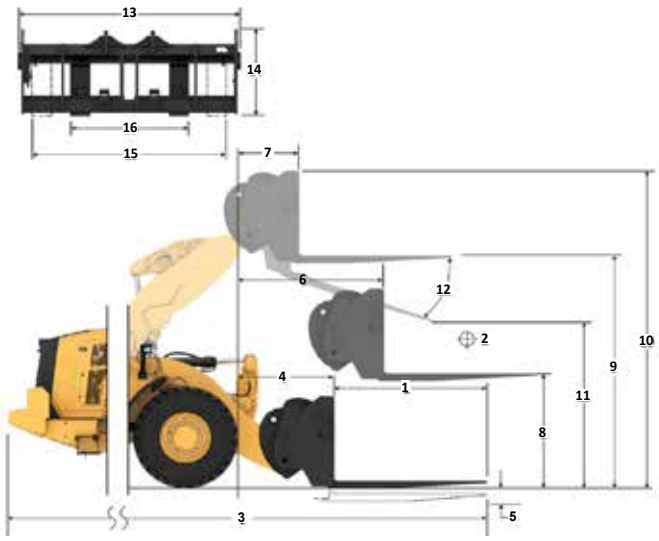

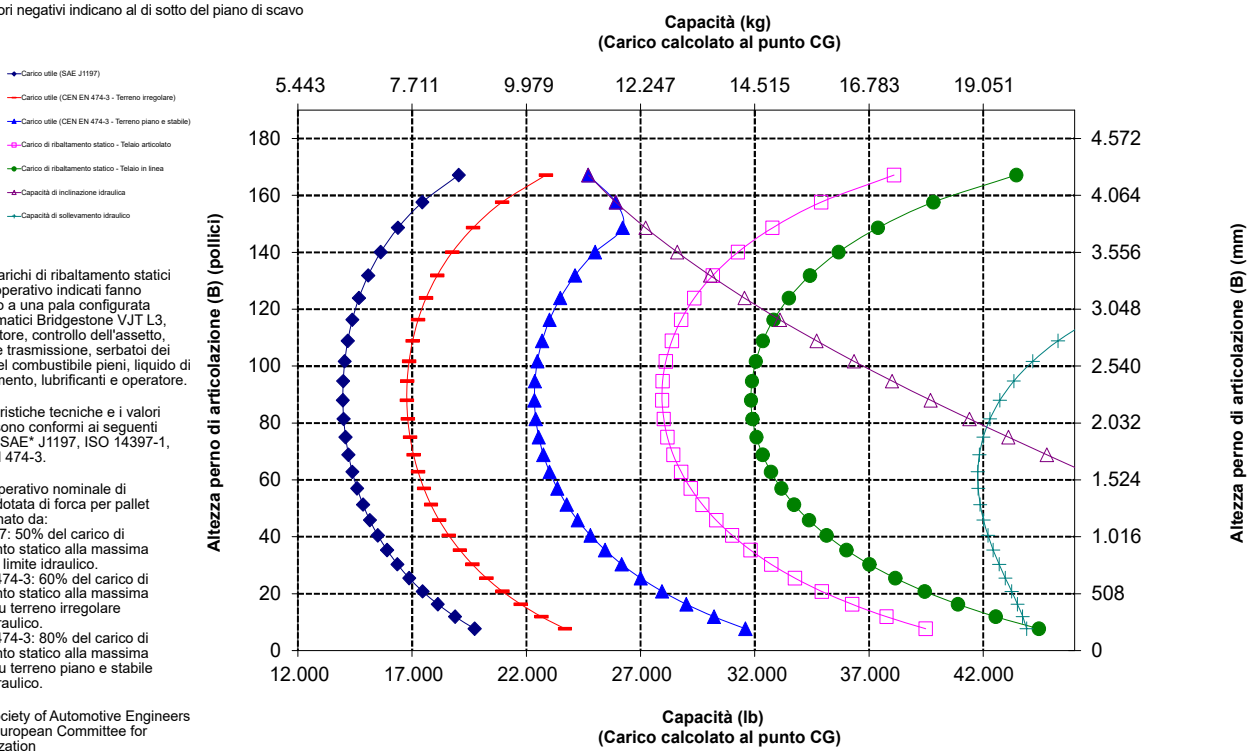

NOTA: i carichi di ribaltamento statici e il peso operativo indicati fanno riferimento a una pala configurata con pneumatici Bridgestone VJT L3, climatizzatore, controllo dell'assetto, protezione trasmissione, serbatoi dei liquidi e del combustibile pieni, liquido di raffreddamento, lubrificanti e operatore.

Le caratteristiche tecniche e i valori nominali sono conformi ai seguenti standard: SAE* J1197, ISO 14397-1, CEN** EN 474-3.

Il carico operativo nominale di una pala dotata di forca per pallet è determinato da:
SAE J1197: 50% del carico di ribaltamento statico alla massima sterzata o limite idraulico.
CEN EN 474-3: 60% del carico di ribaltamento statico alla massima sterzata su terreno irregolare o limite idraulico.
CEN EN 474-3: 80% del carico di ribaltamento statico alla massima sterzata su terreno piano e stabile o limite idraulico.

*SAE - Society of Automotive Engineers
**CEN - European Committee for Standardization

AVVERTENZA: non superare la capacità di carico del rebbio. La capacità del singolo rebbio è stampigliata su ciascun lato.

Caratteristiche tecniche della forca

Caratteristiche tecniche della forca

1	Lunghezza rebbio	mm pollici	1.829 72,0
2	Centro del carico	mm pollici	915 36,0
	Carico di ribaltamento statico - Telaio in linea (forca parallela al terreno)	kg lb	13.786 30.384
	Carico di ribaltamento statico - Telaio articolato (forca parallela al terreno)	kg lb	12.097 26.662
	Carico nominale (SAE J1197 - 50% del carico di ribaltamento statico alla massima sterzata)	kg lb	6.049 13.331
	Carico nominale (CEN EN 474-3 - Terreno irregolare - 60% del carico di ribaltamento statico alla massima sterzata)	kg lb	7.258 15.997
	Carico nominale (CEN EN 474-3 - Terreno piano e stabile - 80% del carico di ribaltamento statico alla massima sterzata)	kg lb	9.678 21.330
3	Lunghezza totale massima	mm pollici	9.783 385,1
4	Sbraccio con forche a terra	mm pollici	1.077 42,4
5	*Distanza da terra della parte inferiore del rebbio all'altezza minima con forca parallela al terreno	mm pollici	-87 -3,4
6	Sbraccio con bracci orizzontali e forca parallela al terreno	mm pollici	1.685 66,4
7	Sbraccio con forca all'altezza massima	mm pollici	818 32,2
8	Distanza da terra della parte superiore del rebbio con bracci orizzontali e forca parallela al terreno	mm pollici	1.970 77,5
9	Distanza da terra della parte superiore del rebbio all'altezza massima con forca parallela al terreno	mm pollici	4.053 159,6
10	Altezza totale forca al massimo sollevamento (dalla parte superiore del portaforche al terreno)	mm pollici	5.093 200,5
11	Gioco alla massima altezza di sollevamento e scarico	mm pollici	2.359 92,9
12	Angolo di scarico max dalla posizione orizzontale	gradi	49
13	Larghezza totale del portaforche	mm pollici	2.528 99,5
14	Altezza totale del portaforche	mm pollici	1.130 44,5
15	Larghezza esterna rebbi (massimo distanziamento)	mm pollici	2.178 85,7
16	Larghezza esterna rebbi (distanziamento minimo)	mm pollici	576 22,7
	Larghezza rebbio (rebbio singolo)	mm pollici	180,0 7,1
	Spessore rebbio	mm pollici	90,0 3,5
	Portata rebbio	kg lb	14.800 32.619
	Peso operativo	kg lb	24.251 53.449

*Valori negativi indicano al di sotto del piano di scavo

966 LOG

Forca per edilizia, FUSION	Portaforche da 96"	Rebbio da 72"
	520-7957	520-7979

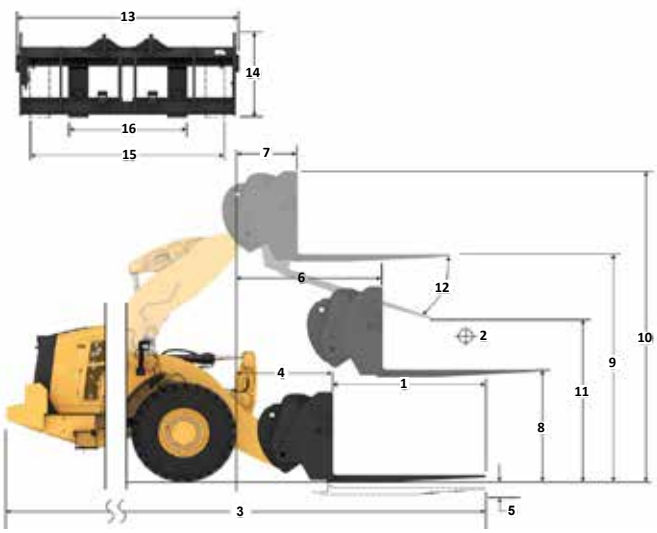

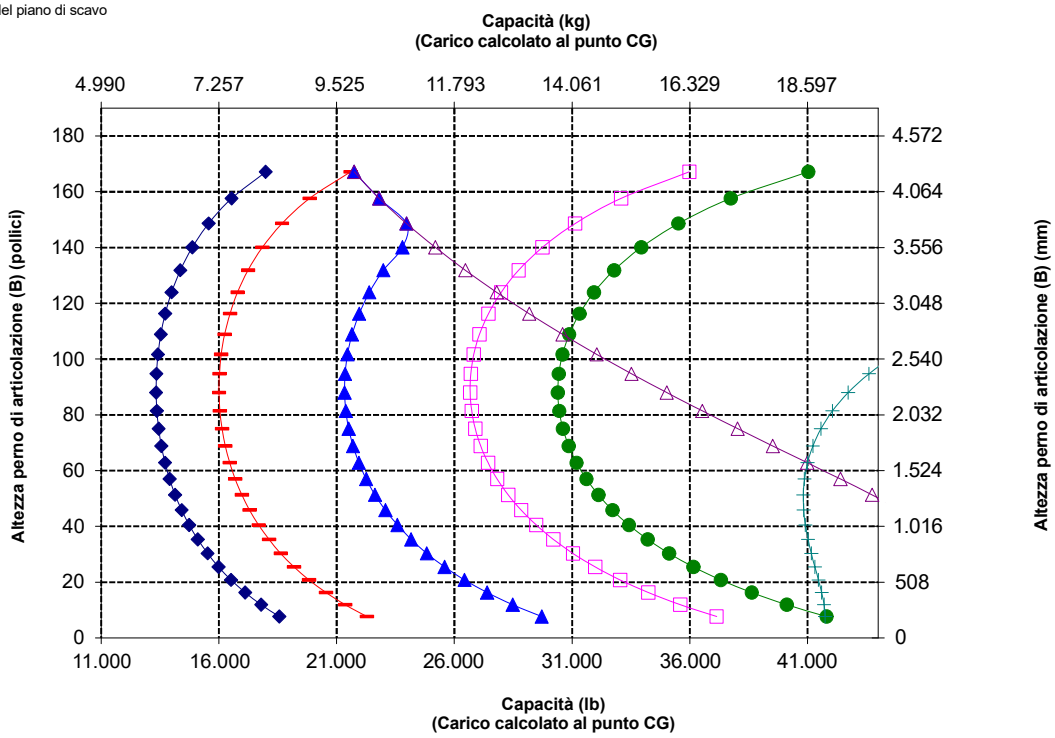

NOTA: i carichi di ribaltamento statici e il peso operativo indicati fanno riferimento a una pala configurata con pneumatici Bridgestone VJT L3, climatizzatore, controllo dell'assetto, protezione trasmissione, serbatoi dei liquidi e del combustibile pieni, liquido di raffreddamento, lubrificanti e operatore.

Le caratteristiche tecniche e i valori nominali sono conformi ai seguenti standard: SAE* J1197, ISO 14397-1, CEN** EN 474-3.

Il carico operativo nominale di una pala dotata di forca per pallet è determinato da:
SAE J1197: 50% del carico di ribaltamento statico alla massima sterzata o limite idraulico.
CEN EN 474-3: 60% del carico di ribaltamento statico alla massima sterzata su terreno irregolare o limite idraulico.
CEN EN 474-3: 80% del carico di ribaltamento statico alla massima sterzata su terreno piano e stabile o limite idraulico.

*SAE - Society of Automotive Engineers
**CEN - European Committee for Standardization

AVVERTENZA: non superare la capacità di carico del rebbio. La capacità del singolo rebbio è stampigliata su ciascun lato.

Caratteristiche tecniche della forca

Caratteristiche tecniche della forca

1	Lunghezza rebbio	mm pollici	2.134 84,0
2	Centro del carico	mm pollici	1.067 42,0
	Carico di ribaltamento statico - Telaio in linea (forca parallela al terreno)	kg lb	13.147 28.976
	Carico di ribaltamento statico - Telaio articolato (forca parallela al terreno)	kg lb	11.529 25.410
	Carico nominale (SAE J1197 - 50% del carico di ribaltamento statico alla massima sterzata)	kg lb	5.764 12.705
	Carico nominale (CEN EN 474-3 - Terreno irregolare - 60% del carico di ribaltamento statico alla massima sterzata)	kg lb	6.917 15.246
	Carico nominale (CEN EN 474-3 - Terreno piano e stabile - 80% del carico di ribaltamento statico alla massima sterzata)	kg lb	8.773 19.337
3	Lunghezza totale massima	mm pollici	10.088 397,1
4	Sbraccio con forche a terra	mm pollici	1.077 42,4
5	*Distanza da terra della parte inferiore del rebbio all'altezza minima con forca parallela al terreno	mm pollici	-87 -3,4
6	Sbraccio con bracci orizzontali e forca parallela al terreno	mm pollici	1.685 66,4
7	Sbraccio con forca all'altezza massima	mm pollici	818 32,2
8	Distanza da terra della parte superiore del rebbio con bracci orizzontali e forca parallela al terreno	mm pollici	1.970 77,5
9	Distanza da terra della parte superiore del rebbio all'altezza massima con forca parallela al terreno	mm pollici	4.053 159,6
10	Altezza totale forca al massimo sollevamento (dalla parte superiore del portaforche al terreno)	mm pollici	5.093 200,5
11	Gioco alla massima altezza di sollevamento e scarico	mm pollici	2.128 83,8
12	Angolo di scarico max dalla posizione orizzontale	gradi	49
13	Larghezza totale del portaforche	mm pollici	2.528 99,5
14	Altezza totale del portaforche	mm pollici	1.130 44,5
15	Larghezza esterna rebbi (massimo distanziamento)	mm pollici	2.178 85,7
16	Larghezza esterna rebbi (distanziamento minimo)	mm pollici	576 22,7
	Larghezza rebbio (rebbio singolo)	mm pollici	180,0 7,1
	Spessore rebbio	mm pollici	90,0 3,5
	Portata rebbio	kg lb	12.700 27.991
	Peso operativo	kg lb	24.314 53.588

*Valori negativi indicano al di sotto del piano di scavo

966 LOG

Forca per edilizia, FUSION

Portaforche da 96"	Rebbio da 84"
520-7957	520-7986

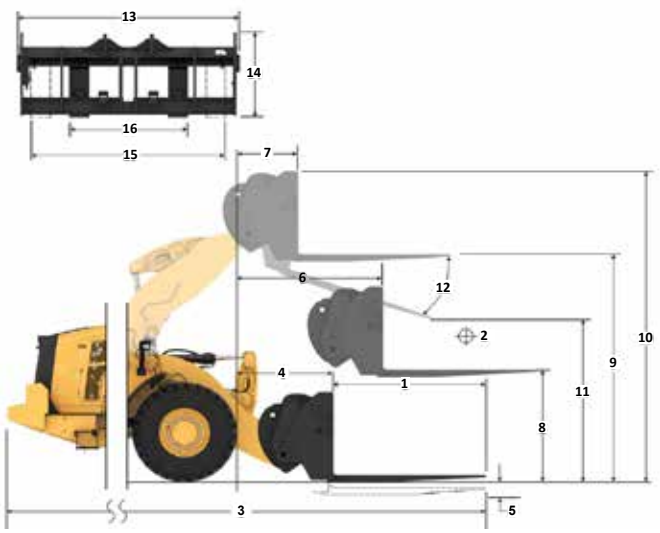

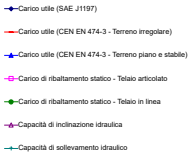

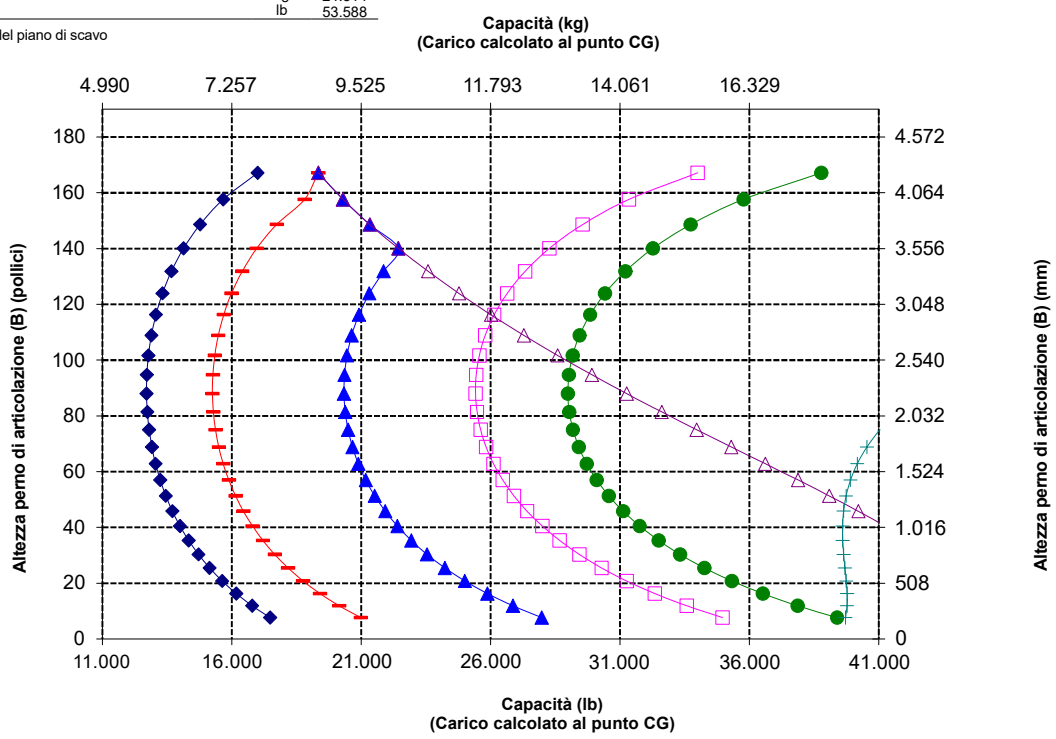

NOTA: i carichi di ribaltamento statici e il peso operativo indicati fanno riferimento a una pala configurata con pneumatici Bridgestone VJT L3, climatizzatore, controllo dell'assetto, protezione trasmissione, serbatoi dei liquidi e del combustibile pieni, liquido di raffreddamento, lubrificanti e operatore.

Le caratteristiche tecniche e i valori nominali sono conformi ai seguenti standard: SAE* J1197, ISO 14397-1, CEN** EN 474-3.

Il carico operativo nominale di una pala dotata di forca per pallet è determinato da:
SAE J1197: 50% del carico di ribaltamento statico alla massima sterzata o limite idraulico.
CEN EN 474-3: 60% del carico di ribaltamento statico alla massima sterzata su terreno irregolare o limite idraulico.
CEN EN 474-3: 80% del carico di ribaltamento statico alla massima sterzata su terreno piano e stabile o limite idraulico.

*SAE - Society of Automotive Engineers
**CEN - European Committee for Standardization

AVVERTENZA: non superare la capacità di carico del rebbio. La capacità del singolo rebbio è stampigliata su ciascun lato.

Caratteristiche tecniche della forca

Caratteristiche tecniche della forca

1	Lunghezza rebbio	mm pollici	2.438 96,0
2	Centro del carico	mm pollici	1.219 48,0
	Carico di ribaltamento statico - Telaio in linea (forca parallela al terreno)	kg lb	12.557 27.677
	Carico di ribaltamento statico - Telaio articolato (forca parallela al terreno)	kg lb	11.004 24.252
	Carico nominale (SAE J1197 - 50% del carico di ribaltamento statico alla massima sterzata)	kg lb	5.502 12.126
	Carico nominale (CEN EN 474-3 - Terreno irregolare - 60% del carico di ribaltamento statico alla massima sterzata)	kg lb	6.602 14.551
	Carico nominale (CEN EN 474-3 - Terreno piano e stabile - 80% del carico di ribaltamento statico alla massima sterzata)	kg lb	7.882 17.371
3	Lunghezza totale massima	mm pollici	10.392 409,1
4	Sbraccio con forche a terra	mm pollici	1.077 42,4
5	*Distanza da terra della parte inferiore del rebbio all'altezza minima con forca parallela al terreno	mm pollici	-87 -3,4
6	Sbraccio con bracci orizzontali e forca parallela al terreno	mm pollici	1.685 66,4
7	Sbraccio con forca all'altezza massima	mm pollici	818 32,2
8	Distanza da terra della parte superiore del rebbio con bracci orizzontali e forca parallela al terreno	mm pollici	1.970 77,5
9	Distanza da terra della parte superiore del rebbio all'altezza massima con forca parallela al terreno	mm pollici	4.053 159,6
10	Altezza totale forca al massimo sollevamento (dalla parte superiore del portaforche al terreno)	mm pollici	5.093 200,5
11	Gioco alla massima altezza di sollevamento e scarico	mm pollici	1.899 74,7
12	Angolo di scarico max dalla posizione orizzontale	gradi	49
13	Larghezza totale del portaforche	mm pollici	2.528 99,5
14	Altezza totale del portaforche	mm pollici	1.130 44,5
15	Larghezza esterna rebbi (massimo distanziamento)	mm pollici	2.178 85,7
16	Larghezza esterna rebbi (distanziamento minimo)	mm pollici	576 22,7
	Larghezza rebbio (rebbio singolo)	mm pollici	180,0 7,1
	Spessore rebbio	mm pollici	90,0 3,5
	Portata rebbio	kg lb	11.300 24.905
	Peso operativo	kg lb	24.376 53.725

*Valori negativi indicano al di sotto del piano di scavo

966 LOG

Forca per edilizia, FUSION	Portaforche da 96"	Rebbio da 96"
	520-7957	520-7981

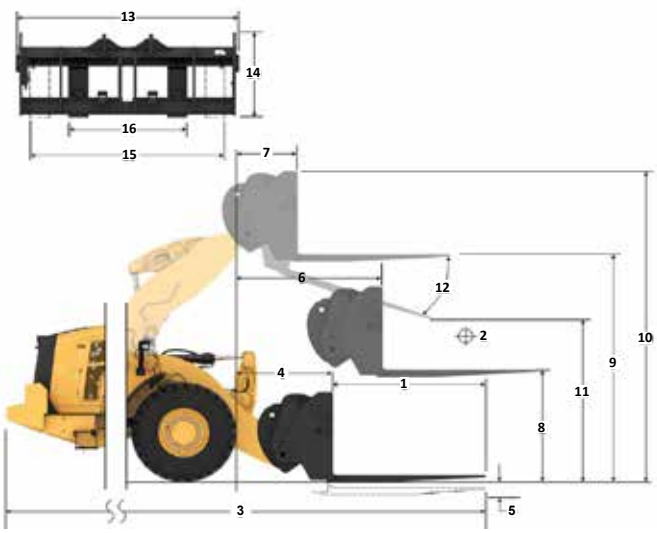

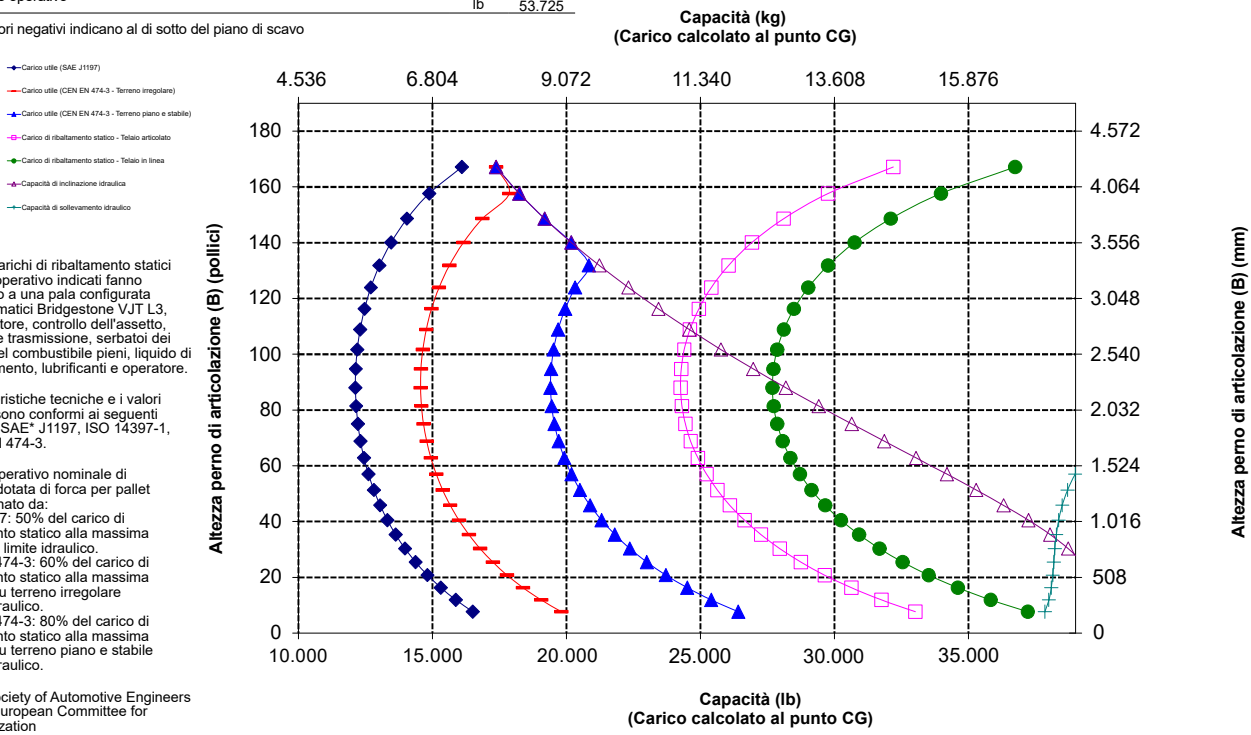

NOTA: i carichi di ribaltamento statici e il peso operativo indicati fanno riferimento a una pala configurata con pneumatici Bridgestone VJT L3, climatizzatore, controllo dell'assetto, protezione trasmissione, serbatoi dei liquidi e del combustibile pieni, liquido di raffreddamento, lubrificanti e operatore.

Le caratteristiche tecniche e i valori nominali sono conformi ai seguenti standard: SAE* J1197, ISO 14397-1, CEN** EN 474-3.

Il carico operativo nominale di una pala dotata di forca per pallet è determinato da:
SAE J1197: 50% del carico di ribaltamento statico alla massima sterzata o limite idraulico.
CEN EN 474-3: 60% del carico di ribaltamento statico alla massima sterzata su terreno irregolare o limite idraulico.
CEN EN 474-3: 80% del carico di ribaltamento statico alla massima sterzata su terreno piano e stabile o limite idraulico.

*SAE - Society of Automotive Engineers
**CEN - European Committee for Standardization

AVVERTENZA: non superare la capacità di carico del rebbio. La capacità del singolo rebbio è stampigliata su ciascun lato.

Caratteristiche tecniche della forca

Caratteristiche tecniche della forca

1	Lunghezza rebbio	mm pollici	1.219 48,0
2	Centro del carico	mm pollici	610 24,0
	Carico di ribaltamento statico - Telaio in linea (forca parallela al terreno)	kg lb	15.184 33.466
	Carico di ribaltamento statico - Telaio articolato (forca parallela al terreno)	kg lb	13.336 29.392
	Carico nominale (SAE J1197 - 50% del carico di ribaltamento statico alla massima sterzata)	kg lb	6.668 14.696
	Carico nominale (CEN EN 474-3 - Terreno irregolare - 60% del carico di ribaltamento statico alla massima sterzata)	kg lb	8.001 17.635
	Carico nominale (CEN EN 474-3 - Terreno piano e stabile - 80% del carico di ribaltamento statico alla massima sterzata)	kg lb	10.669 23.513
3	Lunghezza totale massima	mm pollici	9.173 361,1
4	Sbraccio con forche a terra	mm pollici	1.077 42,4
5	*Distanza da terra della parte inferiore del rebbio all'altezza minima con forca parallela al terreno	mm pollici	-87 -3,4
6	Sbraccio con bracci orizzontali e forca parallela al terreno	mm pollici	1.685 66,3
7	Sbraccio con forca all'altezza massima	mm pollici	818 32,2
8	Distanza da terra della parte superiore del rebbio con bracci orizzontali e forca parallela al terreno	mm pollici	1.970 77,5
9	Distanza da terra della parte superiore del rebbio all'altezza massima con forca parallela al terreno	mm pollici	4.053 159,6
10	Altezza totale forca al massimo sollevamento (dalla parte superiore del portaforche al terreno)	mm pollici	5.093 200,5
11	Gioco alla massima altezza di sollevamento e scarico	mm pollici	2.820 111,0
12	Angolo di scarico max dalla posizione orizzontale	gradi	49
13	Larghezza totale del portaforche	mm pollici	2.833 111,5
14	Altezza totale del portaforche	mm pollici	1.130 44,5
15	Larghezza esterna rebbi (massimo distanziamento)	mm pollici	2.493 98,1
16	Larghezza esterna rebbi (distanziamento minimo)	mm pollici	590 23,2
	Larghezza rebbio (rebbio singolo)	mm pollici	180,0 7,1
	Spessore rebbio	mm pollici	90,0 3,5
	Portata rebbio	kg lb	22.200 48.929
	Peso operativo	kg lb	24.177 53.286

*Valori negativi indicano al di sotto del piano di scavo

966 LOG

Forca per edilizia, FUSION	Portaforche da 108"	Rebbio da 48"
	520-7968	520-7985

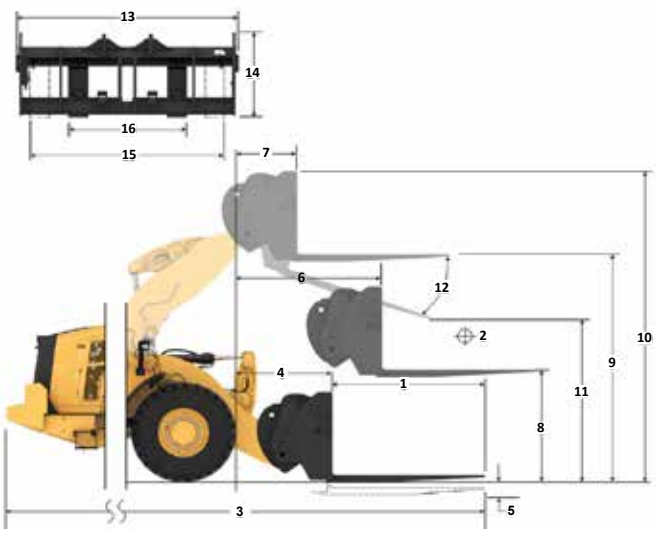

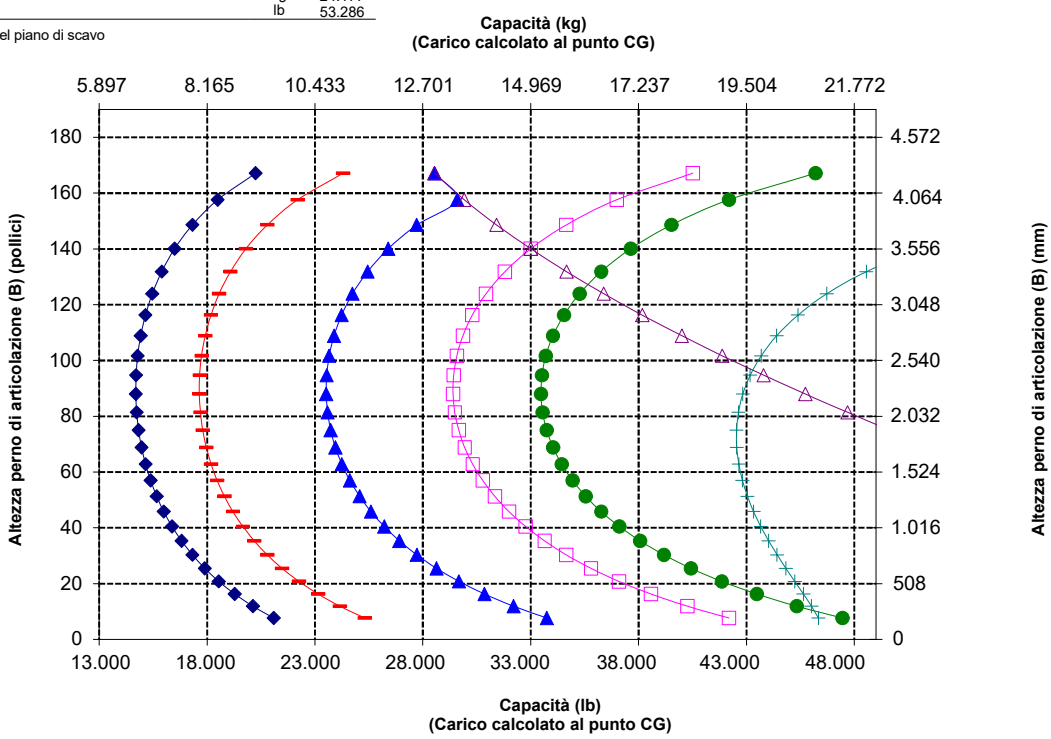

NOTA: i carichi di ribaltamento statici e il peso operativo indicati fanno riferimento a una pala configurata con pneumatici Bridgestone VJT L3, climatizzatore, controllo dell'assetto, protezione trasmissione, serbatoi dei liquidi e del combustibile pieni, liquido di raffreddamento, lubrificanti e operatore.

Le caratteristiche tecniche e i valori nominali sono conformi ai seguenti standard: SAE* J1197, ISO 14397-1, CEN** EN 474-3.

Il carico operativo nominale di una pala dotata di forca per pallet è determinato da:
SAE J1197: 50% del carico di ribaltamento statico alla massima sterzata o limite idraulico.
CEN EN 474-3: 60% del carico di ribaltamento statico alla massima sterzata su terreno irregolare o limite idraulico.
CEN EN 474-3: 80% del carico di ribaltamento statico alla massima sterzata su terreno piano e stabile o limite idraulico.

*SAE - Society of Automotive Engineers
**CEN - European Committee for Standardization

AVVERTENZA: non superare la capacità di carico del rebbio. La capacità del singolo rebbio è stampigliata su ciascun lato.

Caratteristiche tecniche della forca

Caratteristiche tecniche della forca

1	Lunghezza rebbio	mm pollici	1.524 60,0
2	Centro del carico	mm pollici	762 30,0
	Carico di ribaltamento statico - Telaio in linea (forca parallela al terreno)	kg lb	14.439 31.824
	Carico di ribaltamento statico - Telaio articolato (forca parallela al terreno)	kg lb	12.674 27.933
	Carico nominale (SAE J1197 - 50% del carico di ribaltamento statico alla massima sterzata)	kg lb	6.337 13.967
	Carico nominale (CEN EN 474-3 - Terreno irregolare - 60% del carico di ribaltamento statico alla massima sterzata)	kg lb	7.604 16.760
	Carico nominale (CEN EN 474-3 - Terreno piano e stabile - 80% del carico di ribaltamento statico alla massima sterzata)	kg lb	10.139 22.347
3	Lunghezza totale massima	mm pollici	9.478 373,1
4	Sbraccio con forche a terra	mm pollici	1.077 42,4
5	*Distanza da terra della parte inferiore del rebbio all'altezza minima con forca parallela al terreno	mm pollici	-87 -3,4
6	Sbraccio con bracci orizzontali e forca parallela al terreno	mm pollici	1.685 66,4
7	Sbraccio con forca all'altezza massima	mm pollici	818 32,2
8	Distanza da terra della parte superiore del rebbio con bracci orizzontali e forca parallela al terreno	mm pollici	1.970 77,5
9	Distanza da terra della parte superiore del rebbio all'altezza massima con forca parallela al terreno	mm pollici	4.053 159,6
10	Altezza totale forca al massimo sollevamento (dalla parte superiore del portaforche al terreno)	mm pollici	5.093 200,5
11	Gioco alla massima altezza di sollevamento e scarico	mm pollici	2.589 101,9
12	Angolo di scarico max dalla posizione orizzontale	gradi	49
13	Larghezza totale del portaforche	mm pollici	2.833 111,5
14	Altezza totale del portaforche	mm pollici	1.130 44,5
15	Larghezza esterna rebbi (massimo distanziamento)	mm pollici	2.483 97,8
16	Larghezza esterna rebbi (distanziamento minimo)	mm pollici	590 23,2
	Larghezza rebbio (rebbio singolo)	mm pollici	180,0 7,1
	Spessore rebbio	mm pollici	90,0 3,5
	Portata rebbio	kg lb	17.800 39.231
	Peso operativo	kg lb	24.239 53.423

*Valori negativi indicano al di sotto del piano di scavo

966 LOG

	Portaforche da 108"	Rebbio da 60"
Forca per edilizia, FUSION	520-7968	520-7980

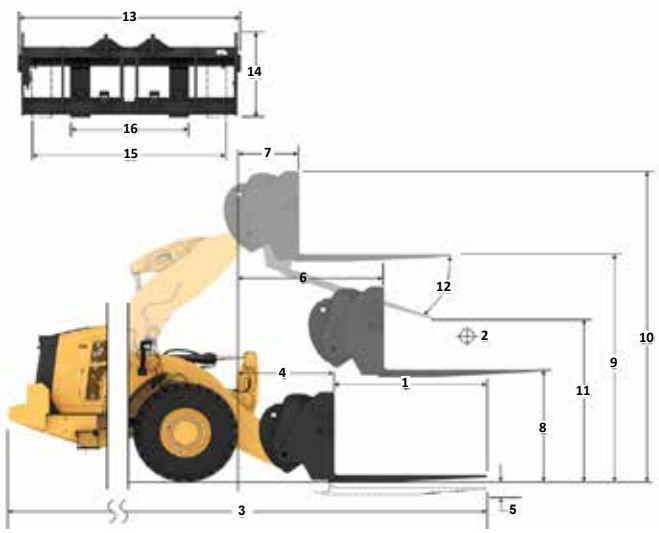

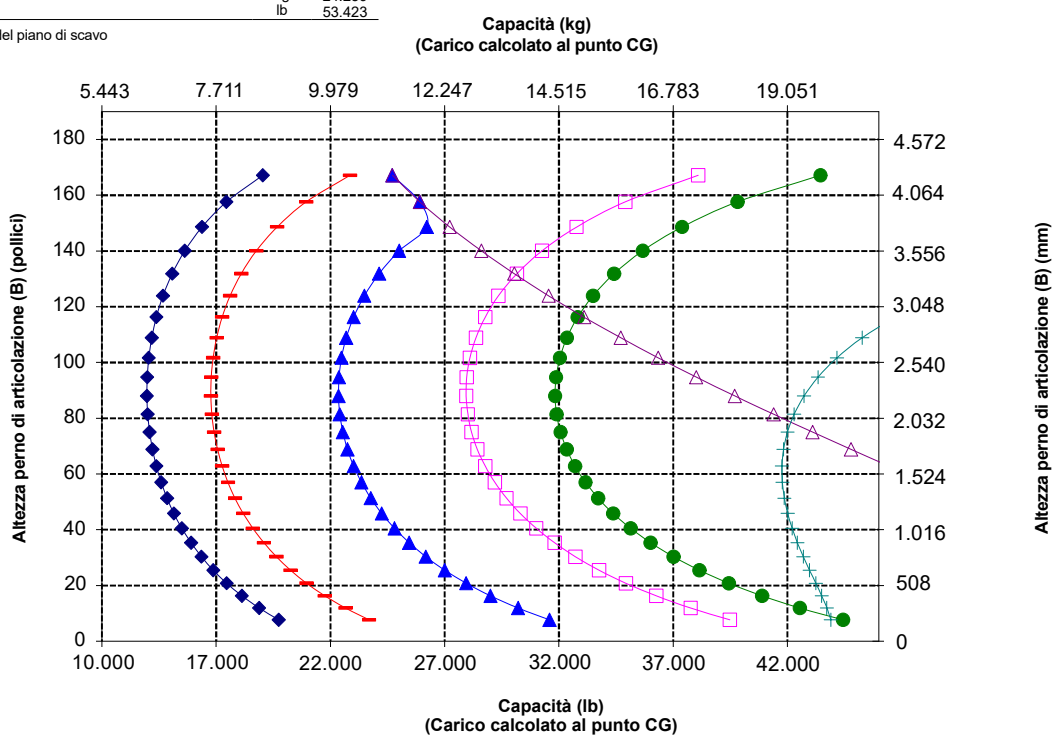

NOTA: i carichi di ribaltamento statici e il peso operativo indicati fanno riferimento a una pala configurata con pneumatici Bridgestone VJT L3, climatizzatore, controllo dell'assetto, protezione trasmissione, serbatoi dei liquidi e del combustibile pieni, liquido di raffreddamento, lubrificanti e operatore.

Le caratteristiche tecniche e i valori nominali sono conformi ai seguenti standard: SAE* J1197, ISO 14397-1, CEN** EN 474-3.

Il carico operativo nominale di una pala dotata di forca per pallet è determinato da:
SAE J1197: 50% del carico di ribaltamento statico alla massima sterzata o limite idraulico.
CEN EN 474-3: 60% del carico di ribaltamento statico alla massima sterzata su terreno irregolare o limite idraulico.
CEN EN 474-3: 80% del carico di ribaltamento statico alla massima sterzata su terreno piano e stabile o limite idraulico.

*SAE - Society of Automotive Engineers
**CEN - European Committee for Standardization

AVVERTENZA: non superare la capacità di carico del rebbio. La capacità del singolo rebbio è stampigliata su ciascun lato.

Caratteristiche tecniche della forca

Caratteristiche tecniche della forca

1	Lunghezza rebbio	mm pollici	1.829 72,0
2	Centro del carico	mm pollici	915 36,0
	Carico di ribaltamento statico - Telaio in linea (forca parallela al terreno)	kg lb	13.751 30.307
	Carico di ribaltamento statico - Telaio articolato (forca parallela al terreno)	kg lb	12.062 26.585
	Carico nominale (SAE J1197 - 50% del carico di ribaltamento statico alla massima sterzata)	kg lb	6.031 13.293
	Carico nominale (CEN EN 474-3 - Terreno irregolare - 60% del carico di ribaltamento statico alla massima sterzata)	kg lb	7.237 15.951
	Carico nominale (CEN EN 474-3 - Terreno piano e stabile - 80% del carico di ribaltamento statico alla massima sterzata)	kg lb	9.650 21.268
3	Lunghezza totale massima	mm pollici	9.783 385,1
4	Sbraccio con forche a terra	mm pollici	1.077 42,4
5	*Distanza da terra della parte inferiore del rebbio all'altezza minima con forca parallela al terreno	mm pollici	-87 -3,4
6	Sbraccio con bracci orizzontali e forca parallela al terreno	mm pollici	1.685 66,4
7	Sbraccio con forca all'altezza massima	mm pollici	818 32,2
8	Distanza da terra della parte superiore del rebbio con bracci orizzontali e forca parallela al terreno	mm pollici	1.970 77,5
9	Distanza da terra della parte superiore del rebbio all'altezza massima con forca parallela al terreno	mm pollici	4.053 159,6
10	Altezza totale forca al massimo sollevamento (dalla parte superiore del portaforche al terreno)	mm pollici	5.093 200,5
11	Gioco alla massima altezza di sollevamento e scarico	mm pollici	2.359 92,9
12	Angolo di scarico max dalla posizione orizzontale	gradi	49
13	Larghezza totale del portaforche	mm pollici	2.833 111,5
14	Altezza totale del portaforche	mm pollici	1.130 44,5
15	Larghezza esterna rebbi (massimo distanziamento)	mm pollici	2.483 97,8
16	Larghezza esterna rebbi (distanziamento minimo)	mm pollici	590 23,2
	Larghezza rebbio (rebbio singolo)	mm pollici	180,0 7,1
	Spessore rebbio	mm pollici	90,0 3,5
	Portata rebbio	kg lb	14.800 32.619
	Peso operativo	kg lb	24.301 53.560

*Valori negativi indicano al di sotto del piano di scavo

966 LOG

Forca per edilizia, FUSION

Portaforche da 108"	Rebbio da 72"
520-7968	520-7979

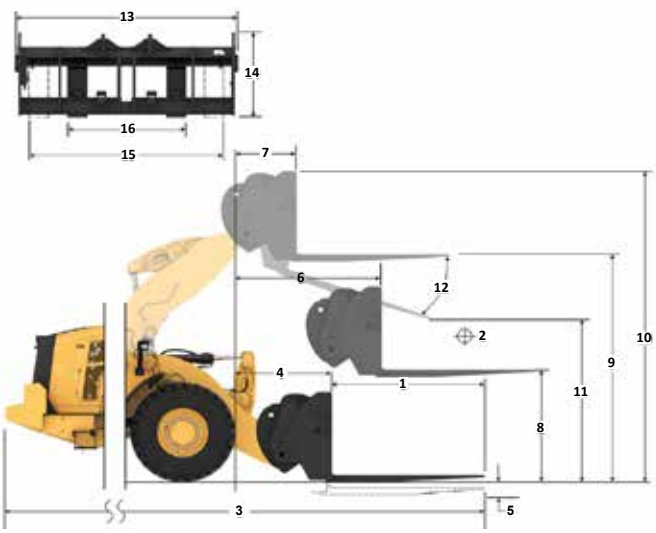

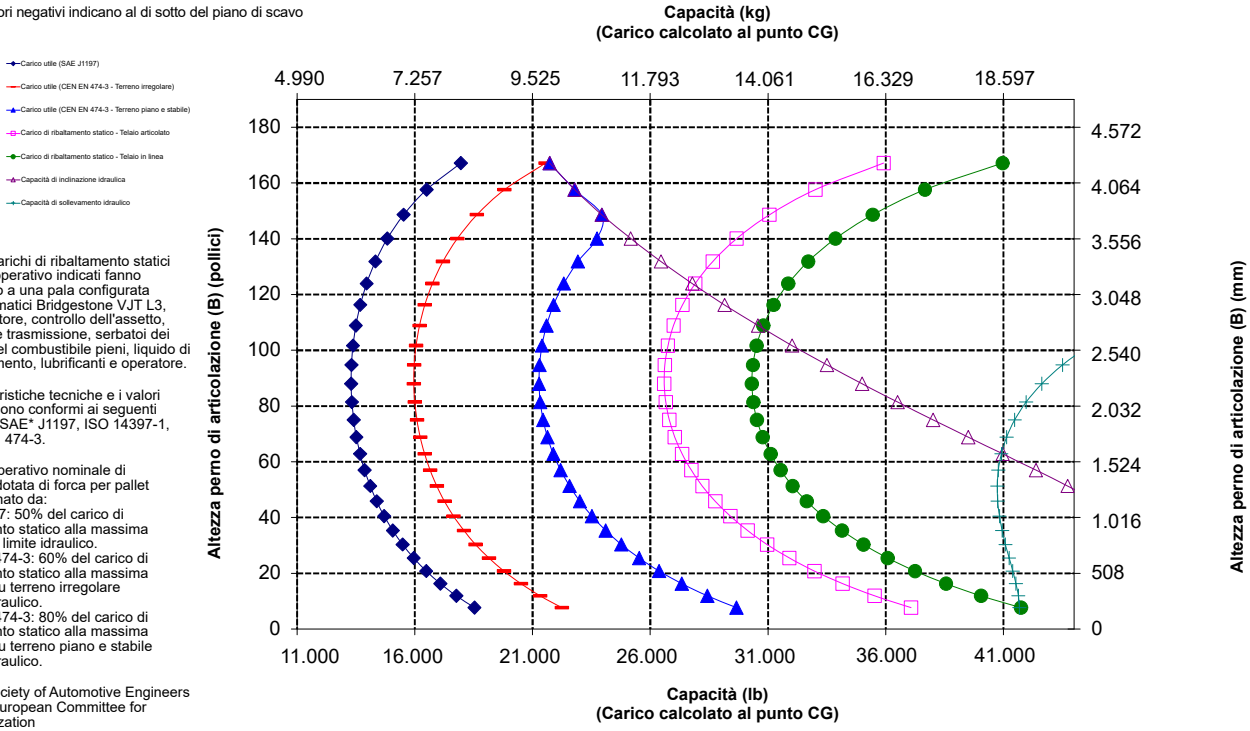

NOTA: i carichi di ribaltamento statici e il peso operativo indicati fanno riferimento a una pala configurata con pneumatici Bridgestone VJT L3, climatizzatore, controllo dell'assetto, protezione trasmissione, serbatoi dei liquidi e del combustibile pieni, liquido di raffreddamento, lubrificanti e operatore.

Le caratteristiche tecniche e i valori nominali sono conformi ai seguenti standard: SAE* J1197, ISO 14397-1, CEN** EN 474-3.

Il carico operativo nominale di una pala dotata di forca per pallet è determinato da:
SAE J1197: 50% del carico di ribaltamento statico alla massima sterzata o limite idraulico.
CEN EN 474-3: 60% del carico di ribaltamento statico alla massima sterzata su terreno irregolare o limite idraulico.
CEN EN 474-3: 80% del carico di ribaltamento statico alla massima sterzata su terreno piano e stabile o limite idraulico.

*SAE - Society of Automotive Engineers
**CEN - European Committee for Standardization

AVVERTENZA: non superare la capacità di carico del rebbio. La capacità del singolo rebbio è stampigliata su ciascun lato.

Caratteristiche tecniche della forca

Caratteristiche tecniche della forca

1	Lunghezza rebbio	mm pollici	2.134 84,0
2	Centro del carico	mm pollici	1.067 42,0
	Carico di ribaltamento statico - Telaio in linea (forca parallela al terreno)	kg lb	13.115 28.905
	Carico di ribaltamento statico - Telaio articolato (forca parallela al terreno)	kg lb	11.497 25.338
	Carico nominale (SAE J1197 - 50% del carico di ribaltamento statico alla massima sterzata)	kg lb	5.748 12.669
	Carico nominale (CEN EN 474-3 - Terreno irregolare - 60% del carico di ribaltamento statico alla massima sterzata)	kg lb	6.898 15.203
	Carico nominale (CEN EN 474-3 - Terreno piano e stabile - 80% del carico di ribaltamento statico alla massima sterzata)	kg lb	8.767 19.322
3	Lunghezza totale massima	mm pollici	10.088 397,1
4	Sbraccio con forche a terra	mm pollici	1.077 42,4
5	*Distanza da terra della parte inferiore del rebbio all'altezza minima con forca parallela al terreno	mm pollici	-87 -3,4
6	Sbraccio con bracci orizzontali e forca parallela al terreno	mm pollici	1.685 66,4
7	Sbraccio con forca all'altezza massima	mm pollici	818 32,2
8	Distanza da terra della parte superiore del rebbio con bracci orizzontali e forca parallela al terreno	mm pollici	1.970 77,5
9	Distanza da terra della parte superiore del rebbio all'altezza massima con forca parallela al terreno	mm pollici	4.053 159,6
10	Altezza totale forca al massimo sollevamento (dalla parte superiore del portaforche al terreno)	mm pollici	5.093 200,5
11	Gioco alla massima altezza di sollevamento e scarico	mm pollici	2.128 83,8
12	Angolo di scarico max dalla posizione orizzontale	gradi	49
13	Larghezza totale del portaforche	mm pollici	2.833 111,5
14	Altezza totale del portaforche	mm pollici	1.130 44,5
15	Larghezza esterna rebbi (massimo distanziamento)	mm pollici	2.483 97,8
16	Larghezza esterna rebbi (distanziamento minimo)	mm pollici	590 23,2
	Larghezza rebbio (rebbio singolo)	mm pollici	180,0 7,1
	Spessore rebbio	mm pollici	90,0 3,5
	Portata rebbio	kg lb	12.700 27.991
	Peso operativo	kg lb	24.363 53.696

*Valori negativi indicano al di sotto del piano di scavo

966 LOG

Forca per edilizia, FUSION	Portaforche da 108"	Rebbio da 84"
	520-7968	520-7986

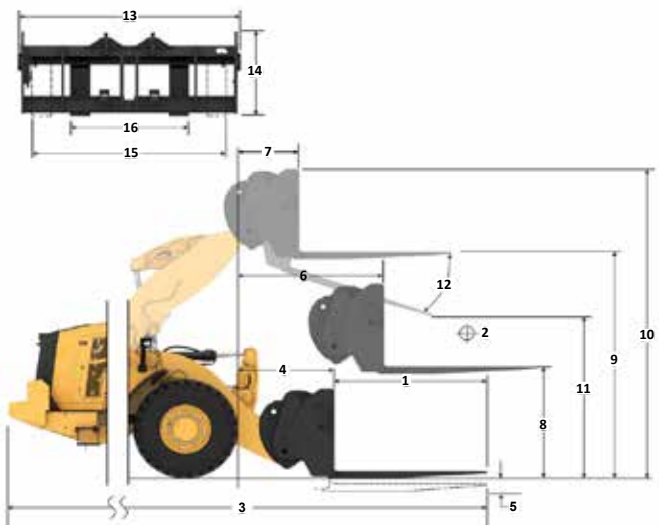

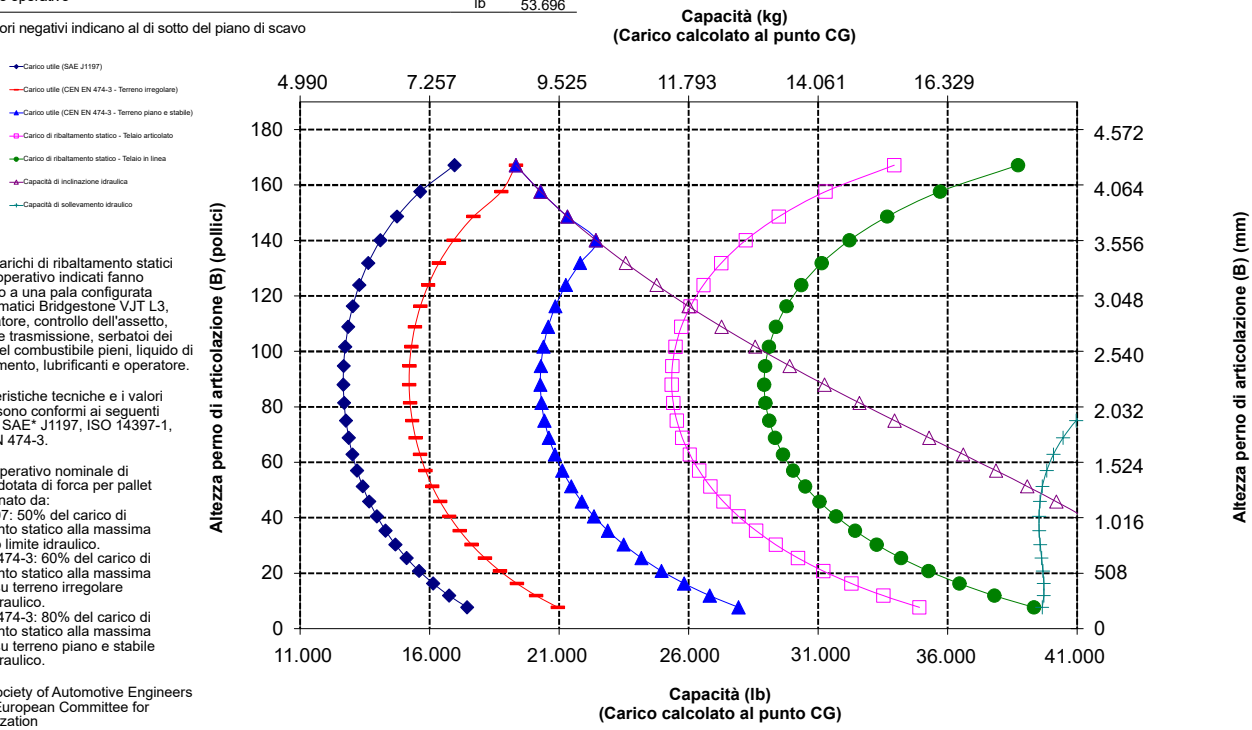

NOTA: i carichi di ribaltamento statici e il peso operativo indicati fanno riferimento a una pala configurata con pneumatici Bridgestone VJT L3, climatizzatore, controllo dell'assetto, protezione trasmissione, serbatoi dei liquidi e del combustibile pieni, liquido di raffreddamento, lubrificanti e operatore.

Le caratteristiche tecniche e i valori nominali sono conformi ai seguenti standard: SAE* J1197, ISO 14397-1, CEN** EN 474-3.

Il carico operativo nominale di una pala dotata di forca per pallet è determinato da:
SAE J1197: 50% del carico di ribaltamento statico alla massima sterzata o limite idraulico.
CEN EN 474-3: 60% del carico di ribaltamento statico alla massima sterzata su terreno irregolare o limite idraulico.
CEN EN 474-3: 80% del carico di ribaltamento statico alla massima sterzata su terreno piano e stabile o limite idraulico.

*SAE - Society of Automotive Engineers
**CEN - European Committee for Standardization

AVVERTENZA: non superare la capacità di carico del rebbio. La capacità del singolo rebbio è stampigliata su ciascun lato.

Caratteristiche tecniche della forca

Caratteristiche tecniche della forca

1	Lunghezza rebbio	mm pollici	2.438 96,0
2	Centro del carico	mm pollici	1.219 48,0
	Carico di ribaltamento statico - Telaio in linea (forca parallela al terreno)	kg lb	12.526 27.606
	Carico di ribaltamento statico - Telaio articolato (forca parallela al terreno)	kg lb	10.972 24.182
	Carico nominale (SAE J1197 - 50% del carico di ribaltamento statico alla massima sterzata)	kg lb	5.486 12.091
	Carico nominale (CEN EN 474-3 - Terreno irregolare - 60% del carico di ribaltamento statico alla massima sterzata)	kg lb	6.583 14.509
	Carico nominale (CEN EN 474-3 - Terreno piano e stabile - 80% del carico di ribaltamento statico alla massima sterzata)	kg lb	7.875 17.357
3	Lunghezza totale massima	mm pollici	10.392 409,1
4	Sbraccio con forche a terra	mm pollici	1.077 42,4
5	*Distanza da terra della parte inferiore del rebbio all'altezza minima con forca parallela al terreno	mm pollici	-87 -3,4
6	Sbraccio con bracci orizzontali e forca parallela al terreno	mm pollici	1.685 66,4
7	Sbraccio con forca all'altezza massima	mm pollici	818 32,2
8	Distanza da terra della parte superiore del rebbio con bracci orizzontali e forca parallela al terreno	mm pollici	1.970 77,5
9	Distanza da terra della parte superiore del rebbio all'altezza massima con forca parallela al terreno	mm pollici	4.053 159,6
10	Altezza totale forca al massimo sollevamento (dalla parte superiore del portaforche al terreno)	mm pollici	5.093 200,5
11	Gioco alla massima altezza di sollevamento e scarico	mm pollici	1.899 74,7
12	Angolo di scarico max dalla posizione orizzontale	gradi	49
13	Larghezza totale del portaforche	mm pollici	2.833 111,5
14	Altezza totale del portaforche	mm pollici	1.130 44,5
15	Larghezza esterna rebbi (massimo distanziamento)	mm pollici	2.483 97,8
16	Larghezza esterna rebbi (distanziamento minimo)	mm pollici	590 23,2
	Larghezza rebbio (rebbio singolo)	mm pollici	180,0 7,1
	Spessore rebbio	mm pollici	90,0 3,5
	Portata rebbio	kg lb	11.300 24.905
	Peso operativo	kg lb	24.426 53.835

*Valori negativi indicano al di sotto del piano di scavo

966 LOG

Forca per edilizia, FUSION

Portaforche da 108"	Rebbio da 96"
520-7968	520-7981

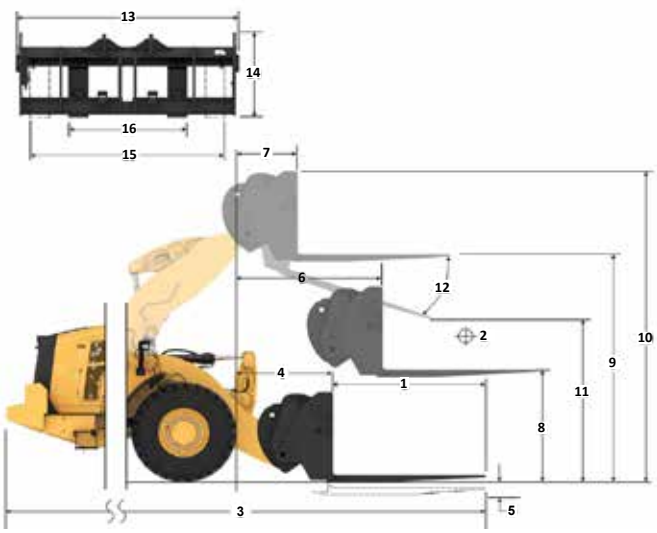

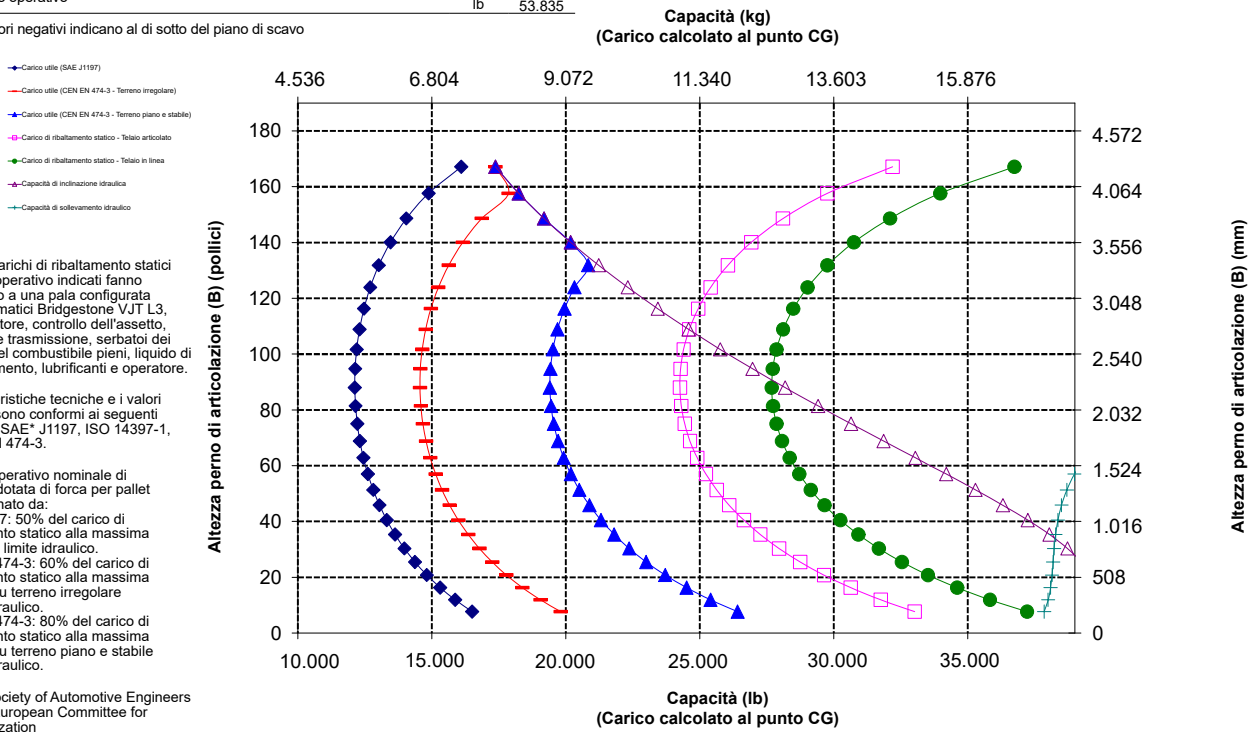

NOTA: i carichi di ribaltamento statici e il peso operativo indicati fanno riferimento a una pala configurata con pneumatici Bridgestone VJT L3, climatizzatore, controllo dell'assetto, protezione trasmissione, serbatoi dei liquidi e del combustibile pieni, liquido di raffreddamento, lubrificanti e operatore.

Le caratteristiche tecniche e i valori nominali sono conformi ai seguenti standard: SAE* J1197, ISO 14397-1, CEN** EN 474-3.

Il carico operativo nominale di una pala dotata di forca per pallet è determinato da:
SAE J1197: 50% del carico di ribaltamento statico alla massima sterzata o limite idraulico.
CEN EN 474-3: 60% del carico di ribaltamento statico alla massima sterzata su terreno irregolare o limite idraulico.
CEN EN 474-3: 80% del carico di ribaltamento statico alla massima sterzata su terreno piano e stabile o limite idraulico.

*SAE - Society of Automotive Engineers
**CEN - European Committee for Standardization

AVVERTENZA: non superare la capacità di carico del rebbio. La capacità del singolo rebbio è stampigliata su ciascun lato.

Caratteristiche tecniche della forca

Caratteristiche tecniche della forca

1	Lunghezza rebbio	mm pollici	1.829 72,0
2	Centro del carico	mm pollici	915 36,0
	Carico di ribaltamento statico - Telaio in linea (forca parallela al terreno)	kg lb	13.665 30.118
	Carico di ribaltamento statico - Telaio articolato (forca parallela al terreno)	kg lb	11.994 26.435
	Carico nominale (SAE J1197 - 50% del carico di ribaltamento statico alla massima sterzata)	kg lb	5.997 13.217
	Carico nominale (CEN EN 474-3 - Terreno irregolare - 60% del carico di ribaltamento statico alla massima sterzata)	kg lb	7.196 15.861
	Carico nominale (CEN EN 474-3 - Terreno piano e stabile - 80% del carico di ribaltamento statico alla massima sterzata)	kg lb	9.443 20.812
3	Lunghezza totale massima	mm pollici	9.826 386,8
4	Sbraccio con forche a terra	mm pollici	1.120 44,1
5	*Distanza da terra della parte inferiore del rebbio all'altezza minima con forca parallela al terreno	mm pollici	-88 -3,5
6	Sbraccio con bracci orizzontali e forca parallela al terreno	mm pollici	1.728 68,0
7	Sbraccio con forca all'altezza massima	mm pollici	860 33,9
8	Distanza da terra della parte superiore del rebbio con bracci orizzontali e forca parallela al terreno	mm pollici	1.968 77,5
9	Distanza da terra della parte superiore del rebbio all'altezza massima con forca parallela al terreno	mm pollici	4.052 159,5
10	Altezza totale forca al massimo sollevamento (dalla parte superiore del portaforche al terreno)	mm pollici	5.565 219,1
11	Gioco alla massima altezza di sollevamento e scarico	mm pollici	2.377 93,6
12	Angolo di scarico max dalla posizione orizzontale	gradi	47
13	Larghezza totale del portaforche	mm pollici	2.470 97,3
14	Altezza totale del portaforche	mm pollici	1.603 63,1
15	Larghezza esterna rebbi (massimo distanziamento)	mm pollici	2.366 93,1
16	Larghezza esterna rebbi (distanziamento minimo)	mm pollici	1.002 39,4
	Larghezza rebbio (rebbio singolo)	mm pollici	180,0 7,1
	Spessore rebbio	mm pollici	90,0 3,5
	Portata rebbio	kg lb	12.600 27.770
	Peso operativo	kg lb	24.202 53.341

*Valori negativi indicano al di sotto del piano di scavo

966 LOG

Rebbio da 72"

Tronchi e legname senza pinza, FUSION

379-2199

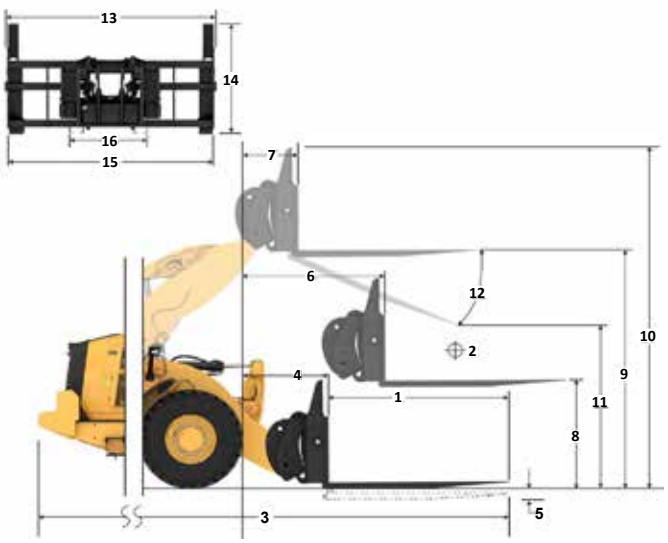

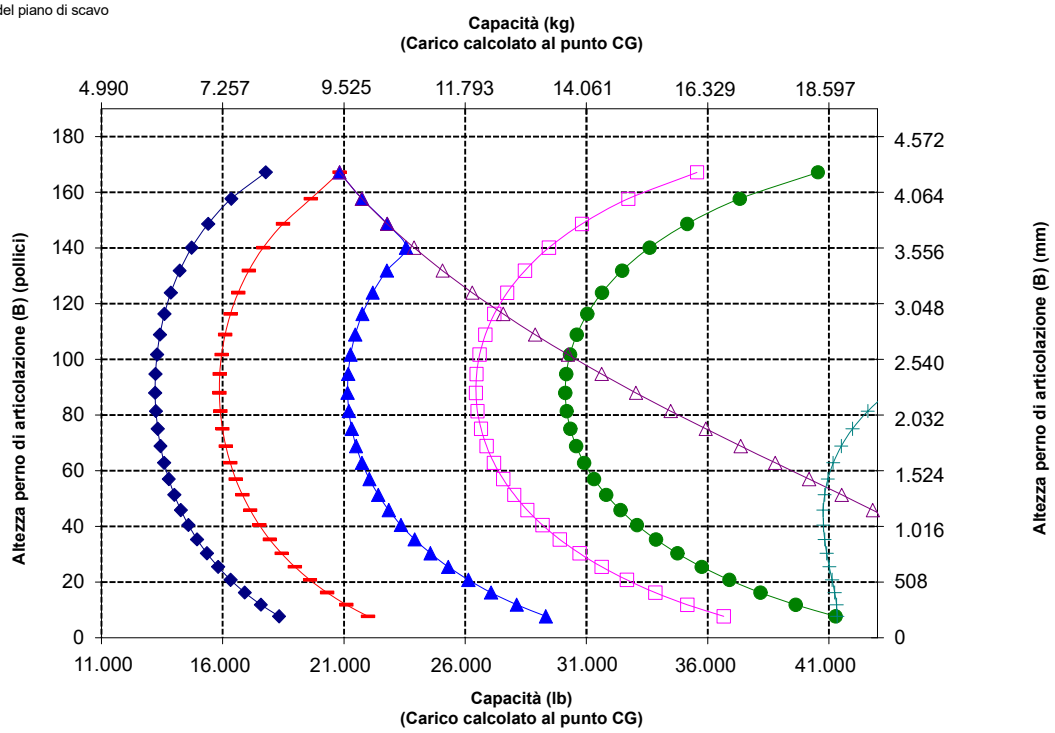

NOTA: i carichi di ribaltamento statici e il peso operativo indicati fanno riferimento a una pala configurata con pneumatici Bridgestone VJT L3, climatizzatore, controllo dell'assetto, protezione trasmissione, serbatoi dei liquidi e del combustibile pieni, liquido di raffreddamento, lubrificanti e operatore.

Le caratteristiche tecniche e i valori nominali sono conformi ai seguenti standard: SAE* J1197, ISO 14397-1, CEN** EN 474-3.

Il carico operativo nominale di una pala dotata di forca per pallet è determinato da:
SAE J1197: 50% del carico di ribaltamento statico alla massima sterzata o limite idraulico.
CEN EN 474-3: 60% del carico di ribaltamento statico alla massima sterzata su terreno irregolare o limite idraulico.
CEN EN 474-3: 80% del carico di ribaltamento statico alla massima sterzata su terreno piano e stabile o limite idraulico.

*SAE - Society of Automotive Engineers
**CEN - European Committee for Standardization

AVVERTENZA: non superare la capacità di carico del rebbio. La capacità del singolo rebbio è stampigliata su ciascun lato.

Caratteristiche tecniche della forca

Caratteristiche tecniche della forca

1	Lunghezza rebbio	mm pollici	2.438 96,0
2	Centro del carico	mm pollici	1.219 48,0
	Carico di ribaltamento statico - Telaio in linea (forca parallela al terreno)	kg lb	12.453 27.445
	Carico di ribaltamento statico - Telaio articolato (forca parallela al terreno)	kg lb	10.914 24.055
	Carico nominale (SAE J1197 - 50% del carico di ribaltamento statico alla massima sterzata)	kg lb	5.457 12.027
	Carico nominale (CEN EN 474-3 - Terreno irregolare - 60% del carico di ribaltamento statico alla massima sterzata)	kg lb	6.548 14.433
	Carico nominale (CEN EN 474-3 - Terreno piano e stabile - 80% del carico di ribaltamento statico alla massima sterzata)	kg lb	7.575 16.695
3	Lunghezza totale massima	mm pollici	10.435 410,8
4	Sbraccio con forche a terra	mm pollici	1.121 44,1
5	*Distanza da terra della parte inferiore del rebbio all'altezza minima con forca parallela al terreno	mm pollici	-88 -3,5
6	Sbraccio con bracci orizzontali e forca parallela al terreno	mm pollici	1.728 68,0
7	Sbraccio con forca all'altezza massima	mm pollici	861 33,9
8	Distanza da terra della parte superiore del rebbio con bracci orizzontali e forca parallela al terreno	mm pollici	1.968 77,5
9	Distanza da terra della parte superiore del rebbio all'altezza massima con forca parallela al terreno	mm pollici	4.052 159,5
10	Altezza totale forca al massimo sollevamento (dalla parte superiore del portaforche al terreno)	mm pollici	5.565 219,1
11	Gioco alla massima altezza di sollevamento e scarico	mm pollici	1.932 76,1
12	Angolo di scarico max dalla posizione orizzontale	gradi	47
13	Larghezza totale del portaforche	mm pollici	2.470 97,3
14	Altezza totale del portaforche	mm pollici	1.603 63,1
15	Larghezza esterna rebbi (massimo distanziamento)	mm pollici	2.366 93,1
16	Larghezza esterna rebbi (distanziamento minimo)	mm pollici	1.002 39,4
	Larghezza rebbio (rebbio singolo)	mm pollici	180,0 7,1
	Spessore rebbio	mm pollici	90,0 3,5
	Portata rebbio	kg lb	10.100 22.260
	Peso operativo	kg lb	24.330 53.624

*Valori negativi indicano al di sotto del piano di scavo

966 LOG

Rebbio da 96"

Tronchi e legname senza pinza, FUSION

379-2321

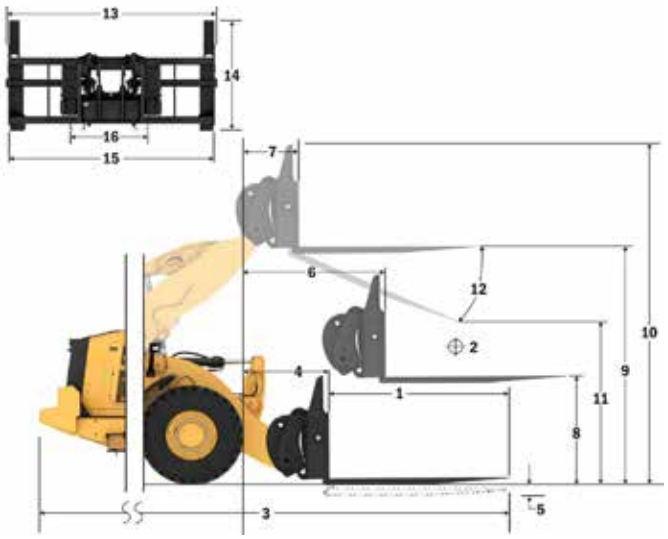

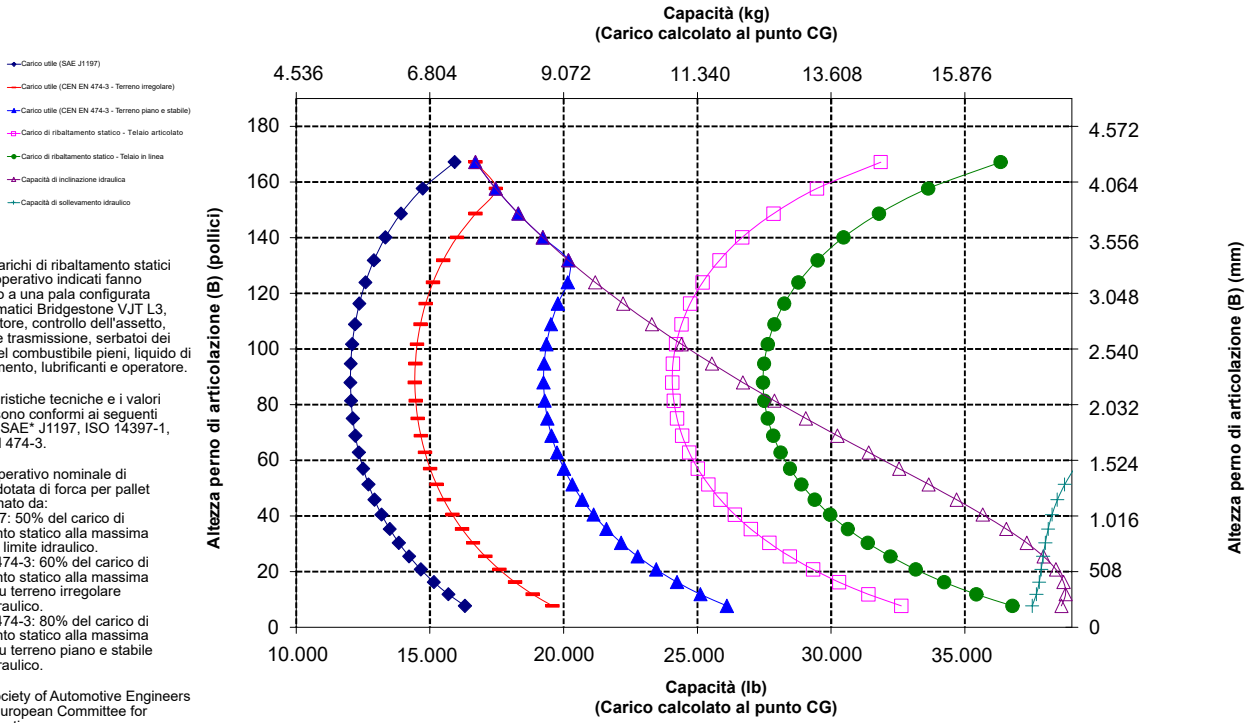

NOTA: i carichi di ribaltamento statici e il peso operativo indicati fanno riferimento a una pala configurata con pneumatici Bridgestone VJT L3, climatizzatore, controllo dell'assetto, protezione trasmissione, serbatoi dei liquidi e del combustibile pieni, liquido di raffreddamento, lubrificanti e operatore.

Le caratteristiche tecniche e i valori nominali sono conformi ai seguenti standard: SAE* J1197, ISO 14397-1, CEN** EN 474-3.

Il carico operativo nominale di una pala dotata di forca per pallet è determinato da:
SAE J1197: 50% del carico di ribaltamento statico alla massima sterzata o limite idraulico.
CEN EN 474-3: 60% del carico di ribaltamento statico alla massima sterzata su terreno irregolare o limite idraulico.
CEN EN 474-3: 80% del carico di ribaltamento statico alla massima sterzata su terreno piano e stabile o limite idraulico.

*SAE - Society of Automotive Engineers
**CEN - European Committee for Standardization

AVVERTENZA: non superare la capacità di carico del rebbio. La capacità del singolo rebbio è stampigliata su ciascun lato.

Caratteristiche tecniche della forca

Caratteristiche tecniche della forca

1	Lunghezza rebbio	mm pollici	2.438 96,0
2	Centro del carico	mm pollici	1.219 48,0
	Carico di ribaltamento statico - Telaio in linea (forca parallela al terreno)	kg lb	10.803 23.810
	Carico di ribaltamento statico - Telaio articolato (forca parallela al terreno)	kg lb	9.285 20.465
	Carico nominale (SAE J1197 - 50% del carico di ribaltamento statico alla massima sterzata)	kg lb	4.643 10.232
	Carico nominale (CEN EN 474-3 - Terreno irregolare - 60% del carico di ribaltamento statico alla massima sterzata)	kg lb	5.571 12.279
	Carico nominale (CEN EN 474-3 terreno piano e stabile - 80% del carico di ribaltamento statico alla massima sterzata)	kg lb	6.276 13.833
3	Lunghezza totale massima	mm pollici	10.479 412,6
4	Sbraccio con forche a terra	mm pollici	1.164 45,8
5	*Distanza da terra della parte inferiore del rebbio all'altezza minima con forca parallela al terreno	mm pollici	-64 -2,5
6	Sbraccio con bracci orizzontali e forca parallela al terreno	mm pollici	1.790 70,5
7	Sbraccio con forca all'altezza massima	mm pollici	923 36,3
8	Distanza da terra della parte superiore del rebbio con bracci orizzontali e forca parallela al terreno	mm pollici	1.993 78,5
9	Distanza da terra alla parte superiore del rebbio alla massima altezza con forca parallela al terreno	mm pollici	4.076 160,5
10	Altezza totale forca al massimo sollevamento (dalla parte superiore del portaforche al terreno)	mm pollici	5.539 218,1
11	Gioco alla massima altezza di sollevamento e scarico	mm pollici	1.774 69,9
12	Angolo di scarico max dalla posizione orizzontale	gradi	51
13	Larghezza totale del portaforche	mm pollici	3.131 123,3
14	Altezza totale del portaforche	mm pollici	1.553 61,1
15	Larghezza esterna rebbi (massimo distanziamento)	mm pollici	2.991 117,8
16	Larghezza esterna rebbi (distanziamento minimo)	mm pollici	2.991 117,8
	Larghezza rebbio (rebbio singolo)	mm pollici	200,0 7,9
	Spessore rebbio	mm pollici	90,0 3,5
	Peso operativo	kg lb	25.869 57.015
	Capacità di sollevamento rebbio pinza attiva	kg lb	7.621 16.796
	Portata rebbio	kg lb	12.701 27.993

*Valori negativi indicano al di sotto del piano di scavo

966 LOG

Fila da 3" per tubi e pali, FUSION

Rebbio da 96"
365-1318

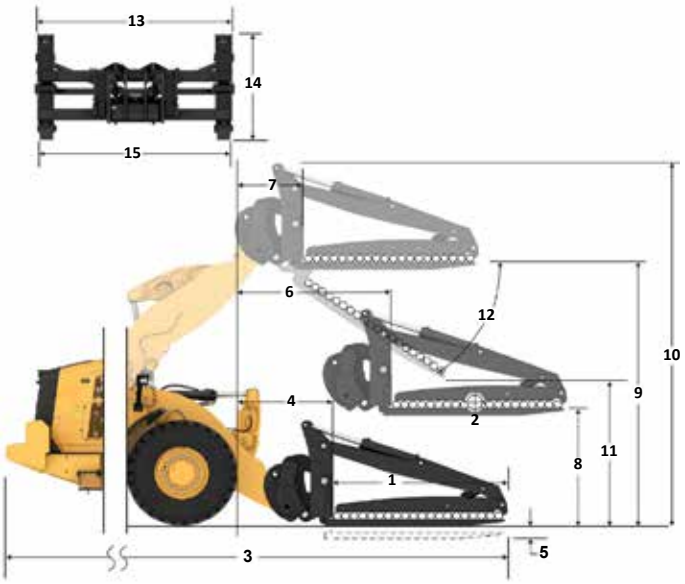

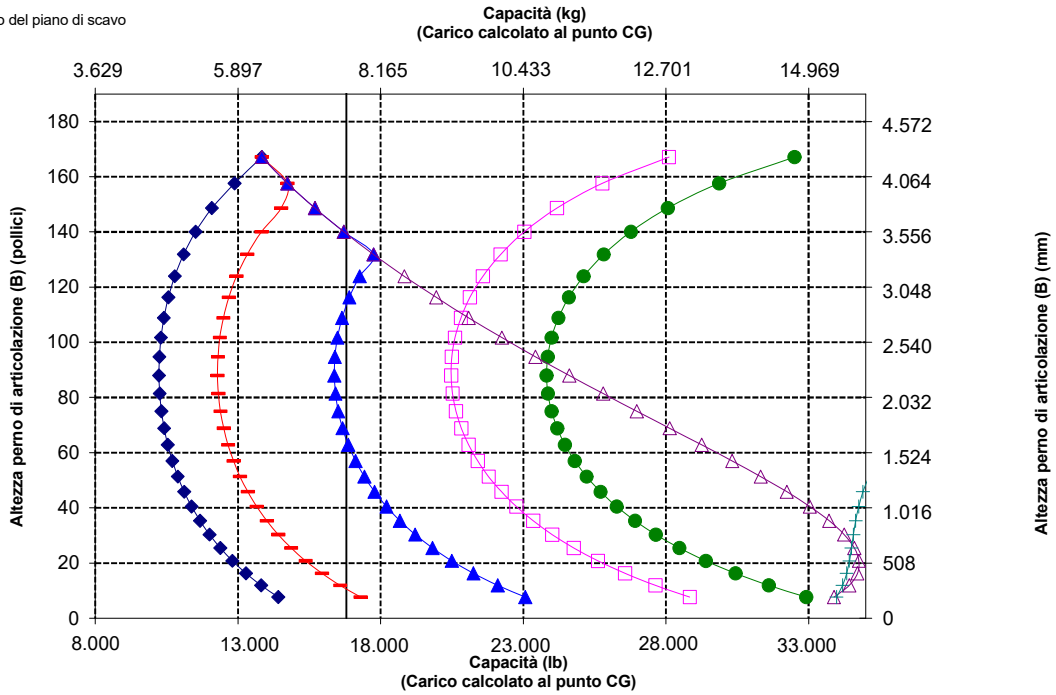

NOTA: i carichi di ribaltamento statici e il peso operativo indicati fanno riferimento a una pala configurata con pneumatici Bridgestone VJT L3, climatizzatore, controllo dell'assetto, protezione trasmissione, serbatoi dei liquidi e del combustibile pieni, liquido di raffreddamento, lubrificanti e operatore.

Le caratteristiche tecniche e i valori nominali sono conformi ai seguenti standard: SAE* J1197, ISO 14397-1, CEN** EN 474-3.

Il carico operativo nominale di una pala dotata di forca per pallet è determinato da:
SAE J1197: 50% del carico di ribaltamento statico alla massima sterzata o limite idraulico.
CEN EN 474-3: 60% del carico di ribaltamento statico alla massima sterzata su terreno irregolare o limite idraulico.
CEN EN 474-3: 80% del carico di ribaltamento statico alla massima sterzata su terreno piano e stabile o limite idraulico.

*SAE - Society of Automotive Engineers
**CEN - European Committee for Standardization

AVVERTENZA: non superare la capacità di carico del rebbio. La capacità del singolo rebbio è stampigliata su ciascun lato.

AVVERTENZA: quando la pinza riceve continuamente una pressione pari a 15.513 kPa (2.250 psi), il valore nominale del rebbio è di 7.621 kg (16.796 lb) a un baricentro di carico di 1.219 mm (48") a coppia.

Caratteristiche tecniche della forca

Caratteristiche tecniche della forca

1	Lunghezza rebbio	mm pollici	2.438 96,0
2	Centro del carico	mm pollici	1.219 48,0
	Carico di ribaltamento statico - Telaio in linea (forca parallela al terreno)	kg lb	13.277 29.262
	Carico di ribaltamento statico - Telaio articolato (forca parallela al terreno)	kg lb	11.401 25.128
	Carico nominale (SAE J1197 - 50% del carico di ribaltamento statico alla massima sterzata)	kg lb	5.701 12.564
	Carico nominale (CEN EN 474-3 - Terreno irregolare - 60% del carico di ribaltamento statico alla massima sterzata)	kg lb	6.841 15.077
	Carico nominale (CEN EN 474-3 terreno piano e stabile - 80% del carico di ribaltamento statico alla massima sterzata)	kg lb	9.121 20.103
3	Lunghezza totale massima	mm pollici	10.479 412,6
4	Sbraccio con forche a terra	mm pollici	1.164 45,8
5	*Distanza da terra della parte inferiore del rebbio all'altezza minima con forca parallela al terreno	mm pollici	-64 -2,5
6	Sbraccio con bracci orizzontali e forca parallela al terreno	mm pollici	1.790 70,5
7	Sbraccio con forca all'altezza massima	mm pollici	923 36,3
8	Distanza da terra della parte superiore del rebbio con bracci orizzontali e forca parallela al terreno	mm pollici	1.993 78,5
9	Distanza da terra alla parte superiore del rebbio alla massima altezza con forca parallela al terreno	mm pollici	4.076 160,5
10	Altezza totale forca al massimo sollevamento (dalla parte superiore del portaforche al terreno)	mm pollici	5.539 218,1
11	Gioco alla massima altezza di sollevamento e scarico	mm pollici	1.774 69,9
12	Angolo di scarico max dalla posizione orizzontale	gradi	51
13	Larghezza totale del portaforche	mm pollici	3.131 123,3
14	Altezza totale del portaforche	mm pollici	1.553 61,1
15	Larghezza esterna rebbi (massimo distanziamento)	mm pollici	2.991 117,8
16	Larghezza esterna rebbi (distanziamento minimo)	mm pollici	2.991 117,8
	Larghezza rebbio (rebbio singolo)	mm pollici	200,0 7,9
	Spessore rebbio	mm pollici	90,0 3,5
	Peso operativo	kg lb	25.869 57.015
	Capacità di sollevamento rebbio pinza attiva	kg lb	7.621 16.796
	Portata rebbio	kg lb	12.701 27.993

*Valori negativi indicano al di sotto del piano di scavo

966 LOG

Fila da 30" per tubi e pali, imperniata

Rebbio da 96"
365-1318

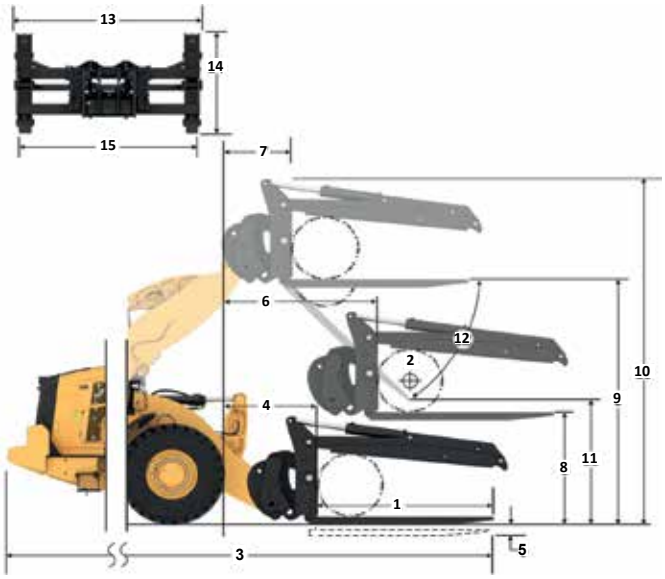

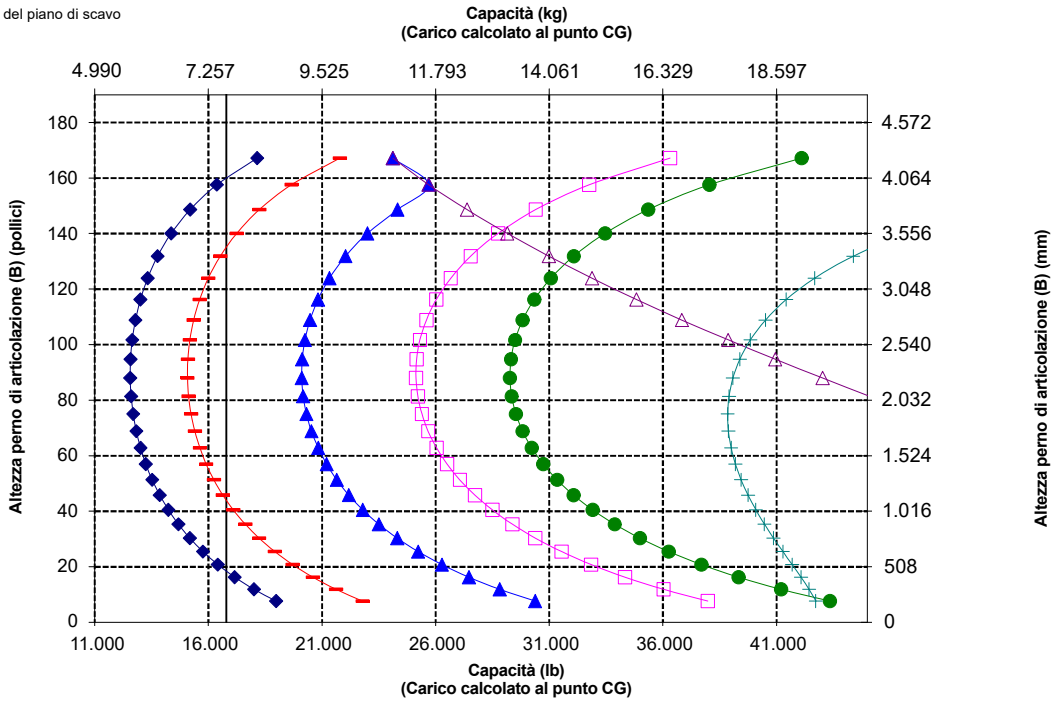

NOTA: i carichi di ribaltamento statici e il peso operativo indicati fanno riferimento a una pala configurata con pneumatici Bridgestone VJT L3, climatizzatore, controllo dell'assetto, protezione trasmissione, serbatoi dei liquidi e del combustibile pieni, liquido di raffreddamento, lubrificanti e operatore.

Le caratteristiche tecniche e i valori nominali sono conformi ai seguenti standard: SAE* J1197, ISO 14397-1, CEN** EN 474-3.

Il carico operativo nominale di una pala dotata di forca per pallet è determinato da:
SAE J1197: 50% del carico di ribaltamento statico alla massima sterzata o limite idraulico.
CEN EN 474-3: 60% del carico di ribaltamento statico alla massima sterzata su terreno irregolare o limite idraulico.
CEN EN 474-3: 80% del carico di ribaltamento statico alla massima sterzata su terreno piano e stabile o limite idraulico.

*SAE - Society of Automotive Engineers
**CEN - European Committee for Standardization

AVVERTENZA: non superare la capacità di carico del rebbio. La capacità del singolo rebbio è stampigliata su ciascun lato.

AVVERTENZA: quando la pinza riceve continuamente una pressione pari a 15.513 kPa (2.250 psi), il valore nominale del rebbio è di 7.621 kg (16.796 lb) a un baricentro di carico di 1.219 mm (48") a coppia.

Caratteristiche tecniche della forca

Caratteristiche tecniche della forca

1	Lunghezza rebbio	mm pollici	2.438 96,0
2	Centro del carico	mm pollici	1.219 48,0
	Carico di ribaltamento statico - Telaio in linea (forca parallela al terreno)	kg lb	11.165 24.608
	Carico di ribaltamento statico - Telaio articolato (forca parallela al terreno)	kg lb	9.653 21.275
	Carico nominale (SAE J1197 - 50% del carico di ribaltamento statico alla massima sterzata)	kg lb	4.826 10.637
	Carico nominale (CEN EN 474-3 - Terreno irregolare - 60% del carico di ribaltamento statico alla massima sterzata)	kg lb	5.792 12.765
	Carico nominale (CEN EN 474-3 - Terreno piano e stabile - 80% del carico di ribaltamento statico alla massima sterzata)	kg lb	7.055 15.549
3	Lunghezza totale massima	mm pollici	10.479 412,6
4	Sbraccio con forche a terra	mm pollici	1.164 45,8
5	*Distanza da terra della parte inferiore del rebbio all'altezza minima con forca parallela al terreno	mm pollici	-64 -2,5
6	Sbraccio con bracci orizzontali e forca parallela al terreno	mm pollici	1.790 70,5
7	Sbraccio con forca all'altezza massima	mm pollici	923 36,3
8	Distanza da terra della parte superiore del rebbio con bracci orizzontali e forca parallela al terreno	mm pollici	1.993 78,5
9	Distanza da terra della parte superiore del rebbio all'altezza massima con forca parallela al terreno	mm pollici	4.076 160,5
10	Altezza totale forca al massimo sollevamento (dalla parte superiore del portaforche al terreno)	mm pollici	7.074 278,5
11	Gioco alla massima altezza di sollevamento e scarico	mm pollici	1.774 69,9
12	Angolo di scarico max dalla posizione orizzontale	gradi	51
13	Larghezza totale del portaforche	mm pollici	3.131 123,3
14	Altezza totale del portaforche	mm pollici	3.088 121,6
15	Larghezza esterna rebbi (massimo distanziamento)	mm pollici	2.991 117,8
16	Larghezza esterna rebbi (distanziamento minimo)	mm pollici	2.991 117,8
	Larghezza rebbio (rebbio singolo)	mm pollici	200,0 7,9
	Spessore rebbio	mm pollici	90,0 3,5
	Portata rebbio	kg lb	25.869 57.015
	Peso operativo	kg lb	12.700 27.991

*Valori negativi indicano al di sotto del piano di scavo

966 LOG

Pinza aperta per tubi e pali, FUSION

Rebbio da 96"

365-1318

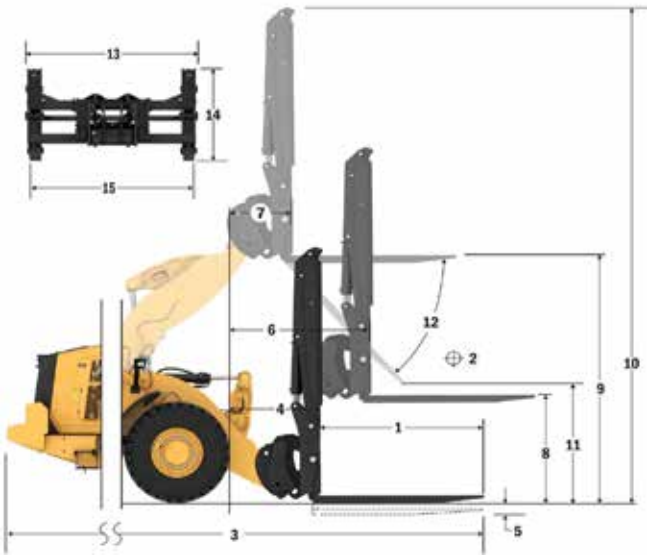

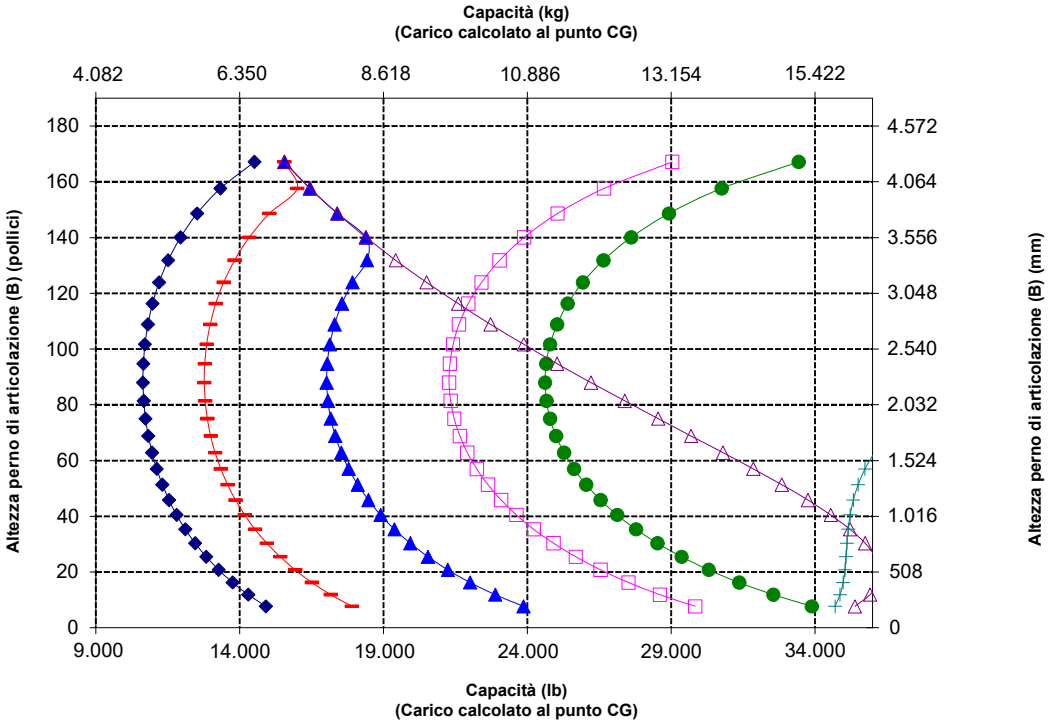

NOTA: i carichi di ribaltamento statici e il peso operativo indicati fanno riferimento a una pala configurata con pneumatici Bridgestone VJT L3, climatizzatore, controllo dell'assetto, protezione trasmissione, serbatoi dei liquidi e del combustibile pieni, liquido di raffreddamento, lubrificanti e operatore.

Le caratteristiche tecniche e i valori nominali sono conformi ai seguenti standard: SAE* J1197, ISO 14397-1, CEN** EN 474-3.

Il carico operativo nominale di una pala dotata di forca per pallet è determinato da:
SAE J1197: 50% del carico di ribaltamento statico alla massima sterzata o limite idraulico.
CEN EN 474-3: 60% del carico di ribaltamento statico alla massima sterzata su terreno irregolare o limite idraulico.
CEN EN 474-3: 80% del carico di ribaltamento statico alla massima sterzata su terreno piano e stabile o limite idraulico.

*SAE - Society of Automotive Engineers
**CEN - European Committee for Standardization

AVVERTENZA: non superare la capacità di carico del rebbio. La capacità del singolo rebbio è stampigliata su ciascun lato.

Caratteristiche tecniche della forca

Caratteristiche tecniche della forca

1	Lunghezza rebbio	mm pollici	1.609 63,4
2	Larghezza delle forche	mm pollici	2.324 91,5
	Parte terminale	m2 ft2	1,26 14
3	Altezza interna (solo per pinza superiore doppia)	mm pollici	0 0
4	Apertura minima (solo per forche per segheria)	mm pollici	427 17
	Peso operativo	kg lb	25.632 56.509
5	Distanza interna tra le punte del rebbio	mm pollici	1.780 70
	Carico di ribaltamento statico, telaio articolato, forca parallela al terreno	kg lb	12.603 27.785,7
	Carico statico di ribaltamento, telaio in linea, forca parallela al terreno	kg lb	14.550 32.077,8
6	Altezza massima della forca (con pinza aperta se applicabile)	mm pollici	2.843 111,9
7	Gioco alla massima altezza di sollevamento, scarico a 45° (se scarico max <> 45)	mm pollici	2.765 108,8
8	Gioco alla massima altezza di sollevamento con forca parallela al terreno	mm pollici	3.897 157,0
9	Sbraccio alla massima altezza di sollevamento, scarico a 45 gradi (se scarico max <> 45)	mm pollici	1.511 59,5
10	Sbraccio con braccio di sollevamento orizzontale e forca parallela al terreno	mm pollici	3.099 122,0
11	*Distanza da terra della parte inferiore dell'attrezzo alla minima altezza e con attrezzo parallelo al terreno	mm pollici	-63 -2,5
12	Larghezza esterna rebbi	mm pollici	2.286 90,0
13	Sbraccio a terra	mm pollici	2.398 94
14	Apertura massima tra rebbio e pinza	mm pollici	2.709 106,7
15	Altezza totale della forca al massimo sollevamento con pinza aperta	mm pollici	6.830 268,9
16	Lunghezza totale Dalla punta del rebbio alla parte posteriore della macchina	mm pollici	9.275 365,2
17	Gioco alla massima altezza di sollevamento e scarico max (se <> 45)	mm pollici	2.526 99,5
18	Gioco con bracci di sollevamento orizzontali e forca parallela al terreno	mm pollici	1.903,2 74,9
19	Sbraccio alla massima altezza di sollevamento e forca parallela al terreno	mm pollici	2.231,4 87,8
20	Angolo di scarico max dalla posizione orizzontale	gradi rad	60 1,0

*Valori negativi indicano al di sotto del piano di scavo

966 LOG

Rebbio da 63"

Millyard Fork, FUSION

383-3523

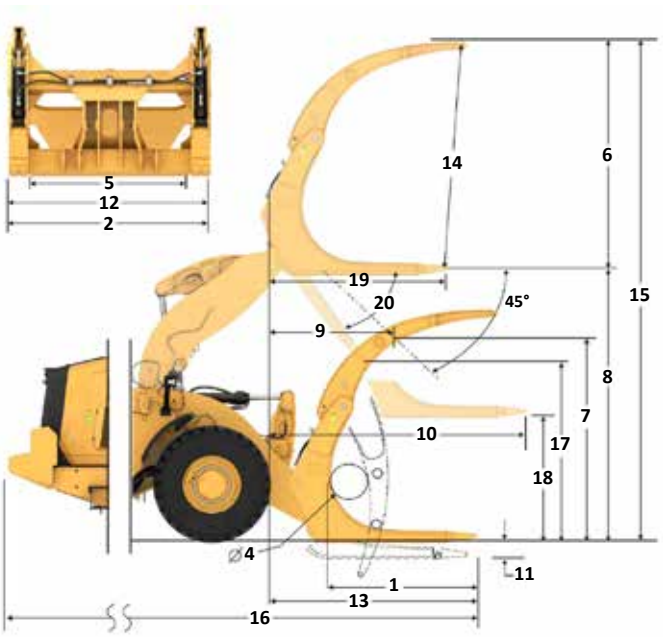

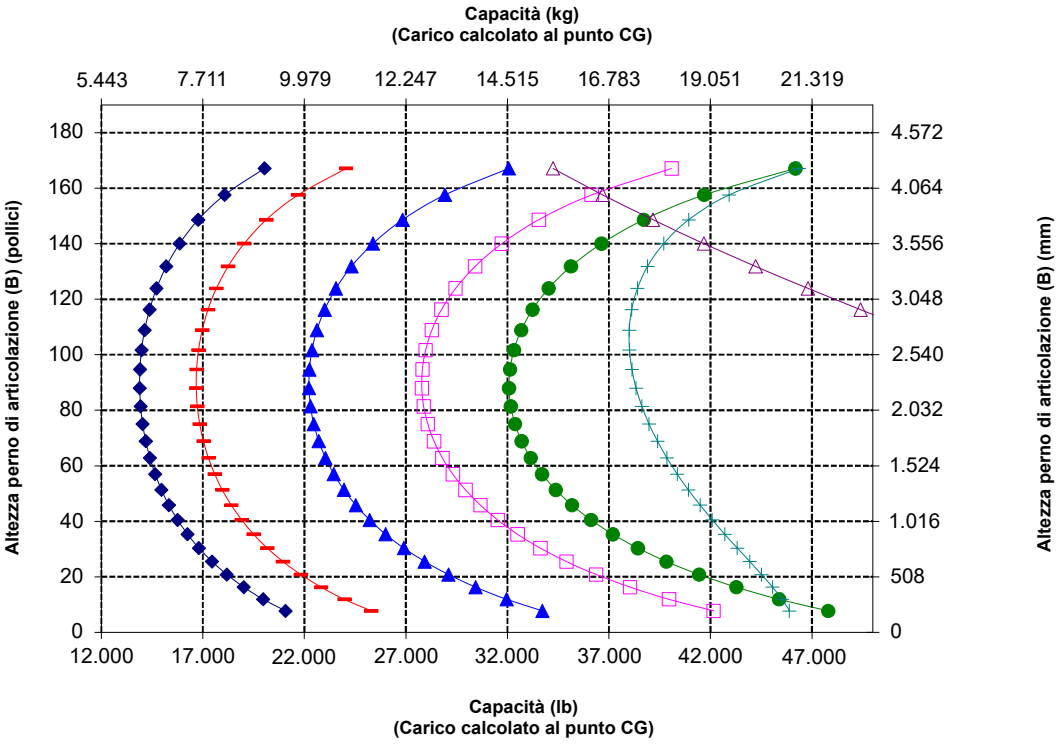

NOTA: i carichi statici di ribaltamento e i pesi operativi indicati fanno riferimento a una pala configurata con pneumatici Bridgestone VJT L3, aria condizionata, controllo dell'assetto, protezione trasmissione, serbatoi dei liquidi e del combustibile pieni, liquido di raffreddamento, lubrificanti e operatore.

Le caratteristiche tecniche e i valori nominali sono conformi ai seguenti standard: SAE* J1197, ISO 14397-1, CEN** EN 474-3.

Il carico operativo nominale di una pala dotata di forca per pallet è determinato da:
SAE J1197: 50% del carico di ribaltamento statico alla massima sterzata o limite idraulico.
CEN EN 474-3: 60% del carico di ribaltamento statico alla massima sterzata su terreno irregolare o limite idraulico.
CEN EN 474-3: 80% del carico di ribaltamento statico alla massima sterzata su terreno piano e stabile o limite idraulico.

*SAE - Society of Automotive Engineers
**CEN - European Committee for Standardization

Caratteristiche tecniche della forca

Caratteristiche tecniche della forca

1	Lunghezza rebbio	mm pollici	1.609 63,4
2	Larghezza delle forche	mm pollici	2.498 98,3
	Parte terminale	m2 ft2	1,91 21
3	Altezza interna (solo per pinza superiore doppia)	mm pollici	1.376 54
4	Apertura minima (solo per forche per segheria)	mm pollici	N/D N/D
	Peso operativo	kg lb	24.875 54.840
5	Distanza interna tra le punte del rebbio	mm pollici	1.892 74
	Carico di ribaltamento statico, telaio articolato, forca parallela al terreno	kg lb	13.196 29.092,2
	Carico statico di ribaltamento, telaio in linea, forca parallela al terreno	kg lb	15.125 33.343,8
6	Altezza massima della forca (con pinza aperta se applicabile)	mm pollici	2.943 115,9
7	Gioco alla massima altezza di sollevamento, scarico a 45° (se scarico max <> 45)	mm pollici	2.859 112,5
8	Gioco alla massima altezza di sollevamento con forca parallela al terreno	mm pollici	3.981 156,7
9	Sbraccio alla massima altezza di sollevamento, scarico a 45 gradi (se scarico max <> 45)	mm pollici	1.409 55,5
10	Sbraccio con braccio di sollevamento orizzontale e forca parallela al terreno	mm pollici	2.960 116,5
11	*Distanza da terra della parte inferiore dell'attrezzo alla minima altezza e con attrezzo parallelo al terreno	mm pollici	-69 -2,7
12	Larghezza esterna rebbi	mm pollici	2.414 95,0
13	Sbraccio a terra	mm pollici	2.264 89
14	Apertura massima tra rebbio e pinza	mm pollici	2.542 100,1
15	Altezza totale della forca al massimo sollevamento con pinza aperta	mm pollici	6.925 272,6
16	Lunghezza totale Dalla punta del rebbio alla parte posteriore della macchina	mm pollici	9.141 359,9
17	Gioco alla massima altezza di sollevamento e scarico max (se <> 45)	mm pollici	2.862 112,7
18	Gioco con bracci di sollevamento orizzontali e forca parallela al terreno	mm pollici	1.897,7 74,7
19	Sbraccio alla massima altezza di sollevamento e forca parallela al terreno	mm pollici	2.092,8 82,4
20	Angolo di scarico max dalla posizione orizzontale	gradi rad	45 0,8

*Valori negativi indicano al di sotto del piano di scavo

966 LOG

Rebbio da 63"

Forca per tronchi, attacco imperniato **398-4960**

*Fabbricazione 14A

*Leverismo con barra a Z

*Configurazione caricamento tronchi

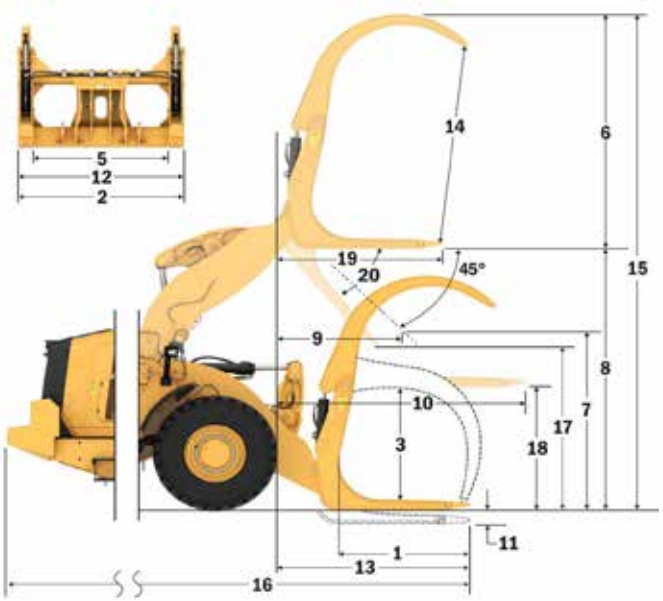

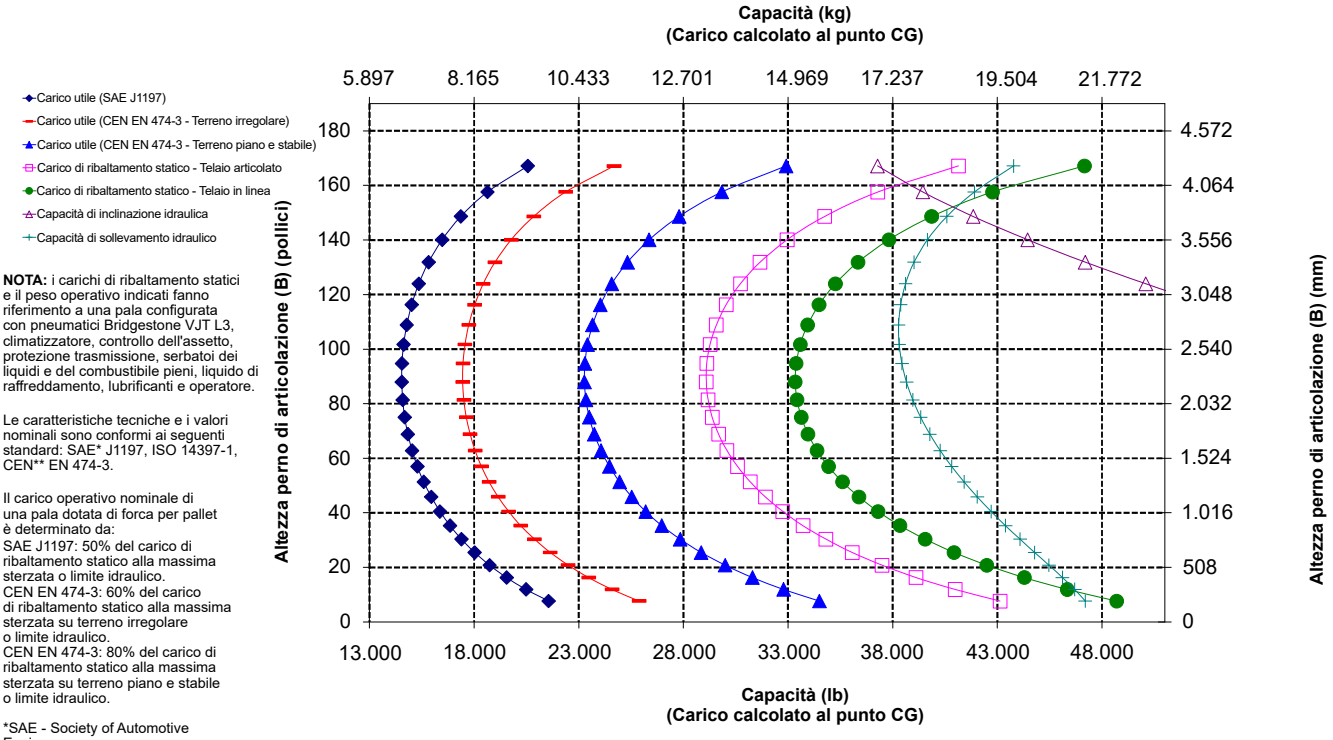

NOTA: i carichi di ribaltamento statici e il peso operativo indicati fanno riferimento a una pala configurata con pneumatici Bridgestone VJT L3, climatizzatore, controllo dell'assetto, protezione trasmissione, serbatoi dei liquidi e del combustibile pieni, liquido di raffreddamento, lubrificanti e operatore.

Le caratteristiche tecniche e i valori nominali sono conformi ai seguenti standard: SAE* J1197, ISO 14397-1, CEN** EN 474-3.

Il carico operativo nominale di una pala dotata di forca per pallet è determinato da:
SAE J1197: 50% del carico di ribaltamento statico alla massima sterzata o limite idraulico.
CEN EN 474-3: 60% del carico di ribaltamento statico alla massima sterzata su terreno irregolare o limite idraulico.
CEN EN 474-3: 80% del carico di ribaltamento statico alla massima sterzata su terreno piano e stabile o limite idraulico.

*SAE - Society of Automotive Engineers
**CEN - European Committee for Standardization

Caratteristiche tecniche della forca

Caratteristiche tecniche della forca

1	Lunghezza rebbio	mm pollici	1.524 60,0
2	Centro del carico	mm pollici	762 30,0
	Carico di ribaltamento statico - Telaio in linea (forca parallela al terreno)	kg lb	14.329 31.582
	Carico di ribaltamento statico - Telaio articolato (forca parallela al terreno)	kg lb	12.586 27.740
	Carico nominale (SAE J1197 - 50% del carico di ribaltamento statico alla massima sterzata)	kg lb	6.293 13.870
	Carico nominale (CEN EN 474-3 - Terreno irregolare - 60% del carico di ribaltamento statico alla massima sterzata)	kg lb	7.552 16.644
	Carico nominale (CEN EN 474-3 - Terreno piano e stabile - 80% del carico di ribaltamento statico alla massima sterzata)	kg lb	10.069 22.192
3	Lunghezza totale massima	mm pollici	9.521 374,8
4	Sbraccio con forche a terra	mm pollici	1.120 44,1
5	*Distanza da terra della parte inferiore del rebbio all'altezza minima con forca parallela al terreno	mm pollici	-88 -3,5
6	Sbraccio con bracci orizzontali e forca parallela al terreno	mm pollici	1.728 68,0
7	Sbraccio con forca all'altezza massima	mm pollici	860 33,9
8	Distanza da terra della parte superiore del rebbio con bracci orizzontali e forca parallela al terreno	mm pollici	1.968 77,5
9	Distanza da terra della parte superiore del rebbio all'altezza massima con forca parallela al terreno	mm pollici	4.052 159,5
10	Altezza totale forca al massimo sollevamento (dalla parte superiore del portaforche al terreno)	mm pollici	5.562 219,0
11	Gioco alla massima altezza di sollevamento e scarico	mm pollici	2.600 102,4
12	Angolo di scarico max dalla posizione orizzontale	gradi	47
13	Larghezza totale del portaforche	mm pollici	2.176 85,7
14	Altezza totale del portaforche	mm pollici	1.601 63,0
15	Larghezza esterna rebbi (massimo distanziamento)	mm pollici	2.084 82,0
16	Larghezza esterna rebbi (distanziamento minimo)	mm pollici	1.002 39,4
	Larghezza rebbio (rebbio singolo)	mm pollici	180,0 7,1
	Spessore rebbio	mm pollici	90,0 3,5
	Portata rebbio	kg lb	15.906 35.057
	Peso operativo	kg lb	24.120 53.161

*Valori negativi indicano al di sotto del piano di scavo

966 LOG

Tronchi e legname senza pinza, FUSION

Rebbio da 60"
435-4634

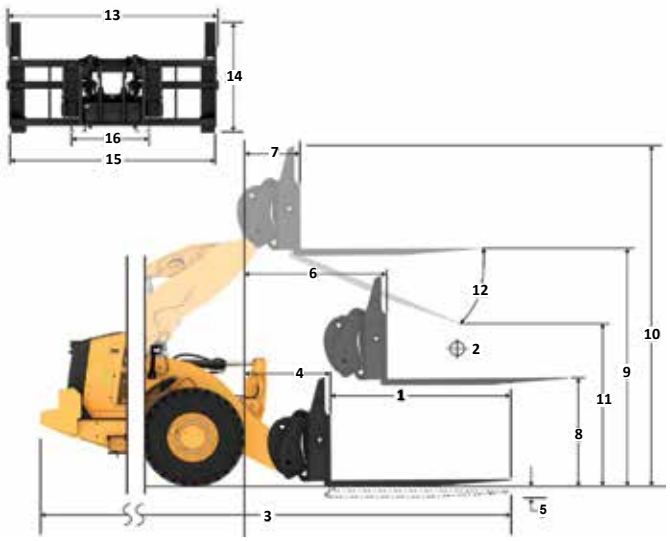

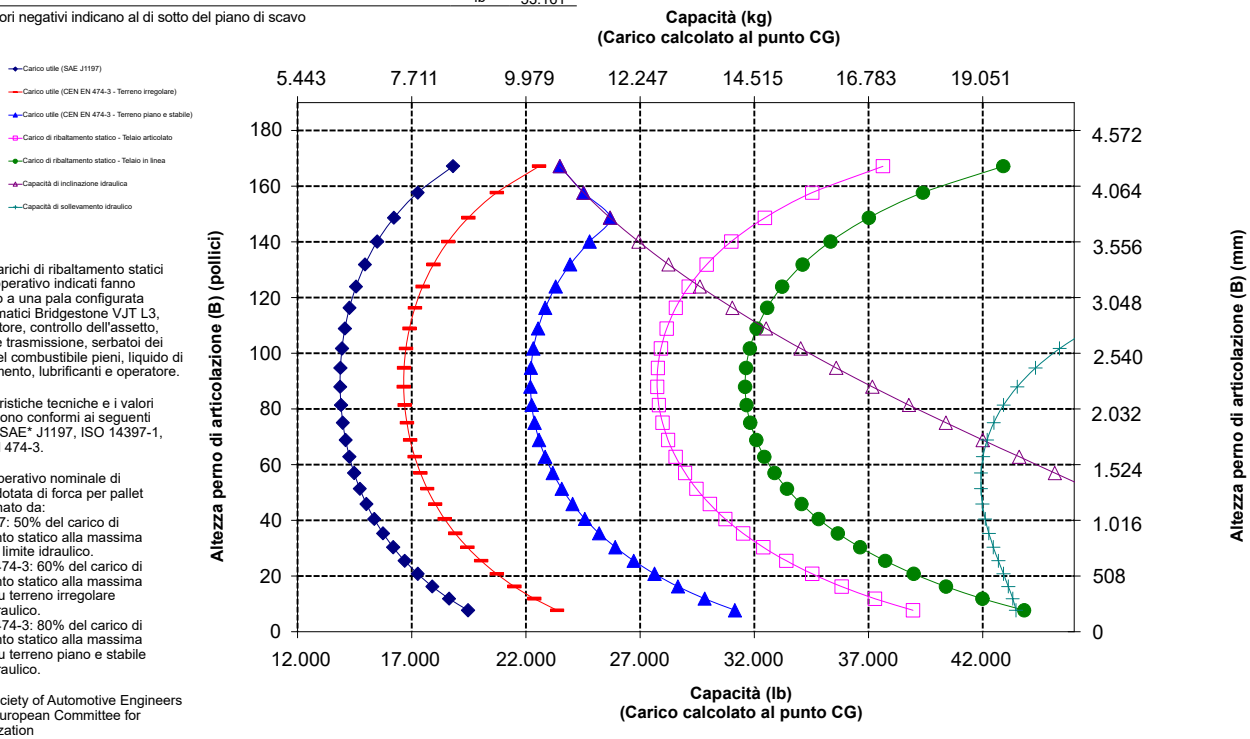

NOTA: i carichi di ribaltamento statici e il peso operativo indicati fanno riferimento a una pala configurata con pneumatici Bridgestone VJT L3, climatizzatore, controllo dell'assetto, protezione trasmissione, serbatoi dei liquidi e del combustibile pieni, liquido di raffreddamento, lubrificanti e operatore.

Le caratteristiche tecniche e i valori nominali sono conformi ai seguenti standard: SAE* J1197, ISO 14397-1, CEN** EN 474-3.

Il carico operativo nominale di una pala dotata di forca per pallet è determinato da:
SAE J1197: 50% del carico di ribaltamento statico alla massima sterzata o limite idraulico.
CEN EN 474-3: 60% del carico di ribaltamento statico alla massima sterzata su terreno irregolare o limite idraulico.
CEN EN 474-3: 80% del carico di ribaltamento statico alla massima sterzata su terreno piano e stabile o limite idraulico.

*SAE - Society of Automotive Engineers
**CEN - European Committee for Standardization

AVVERTENZA: non superare la capacità di carico del rebbio. La capacità del singolo rebbio è stampigliata su ciascun lato.

Caratteristiche tecniche della forca

Caratteristiche tecniche della forca

1	Lunghezza rebbio	mm pollici	1.829 72,0
2	Centro del carico	mm pollici	915 36,0
	Carico di ribaltamento statico - Telaio in linea (forca parallela al terreno)	kg lb	13.653 30.091
	Carico di ribaltamento statico - Telaio articolato (forca parallela al terreno)	kg lb	11.985 26.415
	Carico nominale (SAE J1197 - 50% del carico di ribaltamento statico alla massima sterzata)	kg lb	5.992 13.207
	Carico nominale (CEN EN 474-3 - Terreno irregolare - 60% del carico di ribaltamento statico alla massima sterzata)	kg lb	7.191 15.849
	Carico nominale (CEN EN 474-3 - Terreno piano e stabile - 80% del carico di ribaltamento statico alla massima sterzata)	kg lb	9.398 20.714
3	Lunghezza totale massima	mm pollici	9.826 386,8
4	Sbraccio con forche a terra	mm pollici	1.120 44,1
5	*Distanza da terra della parte inferiore del rebbio all'altezza minima con forca parallela al terreno	mm pollici	-88 -3,5
6	Sbraccio con bracci orizzontali e forca parallela al terreno	mm pollici	1.728 68,0
7	Sbraccio con forca all'altezza massima	mm pollici	860 33,9
8	Distanza da terra della parte superiore del rebbio con bracci orizzontali e forca parallela al terreno	mm pollici	1.968 77,5
9	Distanza da terra della parte superiore del rebbio all'altezza massima con forca parallela al terreno	mm pollici	4.052 159,5
10	Altezza totale forca al massimo sollevamento (dalla parte superiore del portaforche al terreno)	mm pollici	5.562 219,0
11	Gioco alla massima altezza di sollevamento e scarico	mm pollici	2.377 93,6
12	Angolo di scarico max dalla posizione orizzontale	gradi	47
13	Larghezza totale del portaforche	mm pollici	2.176 85,7
14	Altezza totale del portaforche	mm pollici	1.601 63,0
15	Larghezza esterna rebbi (massimo distanziamento)	mm pollici	2.084 82,0
16	Larghezza esterna rebbi (distanziamento minimo)	mm pollici	1.002 39,4
	Larghezza rebbio (rebbio singolo)	mm pollici	180,0 7,1
	Spessore rebbio	mm pollici	90,0 3,5
	Portata rebbio	kg lb	12.600 27.770
	Peso operativo	kg lb	24.182 53.297

*Valori negativi indicano al di sotto del piano di scavo

966 LOG

Tronchi e legname senza pinza, FUSION

Rebbio da 72"

435-4684

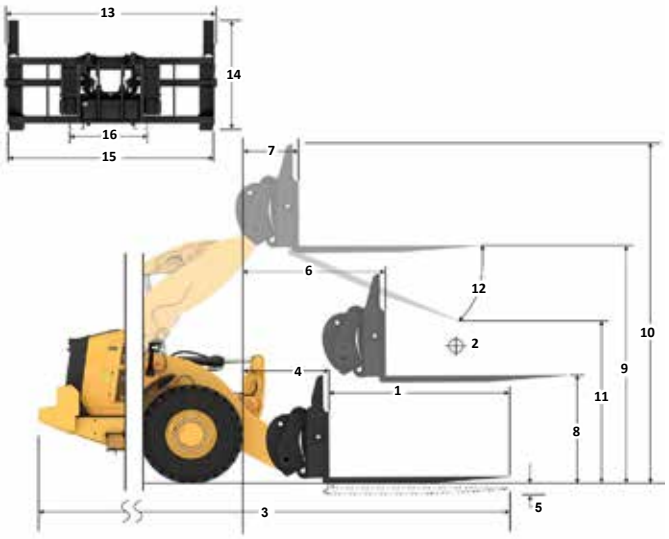

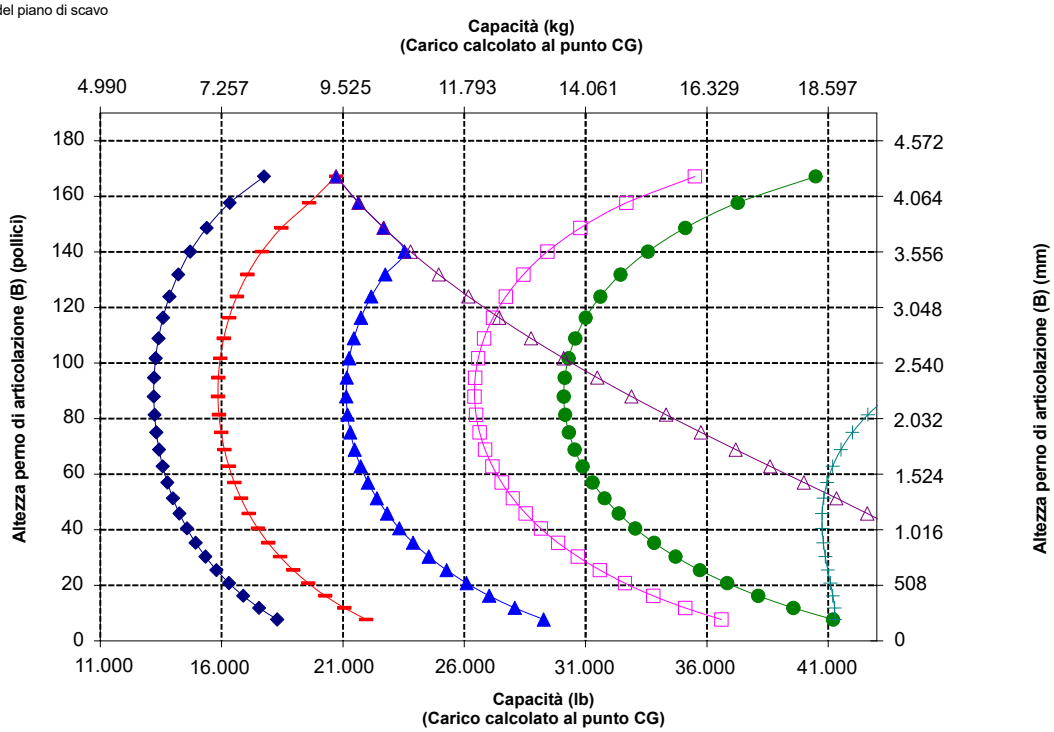

NOTA: i carichi di ribaltamento statici e il peso operativo indicati fanno riferimento a una pala configurata con pneumatici Bridgestone VJT L3, climatizzatore, controllo dell'assetto, protezione trasmissione, serbatoi dei liquidi e del combustibile pieni, liquido di raffreddamento, lubrificanti e operatore.

Le caratteristiche tecniche e i valori nominali sono conformi ai seguenti standard: SAE* J1197, ISO 14397-1, CEN** EN 474-3.

Il carico operativo nominale di una pala dotata di forca per pallet è determinato da:
SAE J1197: 50% del carico di ribaltamento statico alla massima sterzata o limite idraulico.
CEN EN 474-3: 60% del carico di ribaltamento statico alla massima sterzata su terreno irregolare o limite idraulico.
CEN EN 474-3: 80% del carico di ribaltamento statico alla massima sterzata su terreno piano e stabile o limite idraulico.

*SAE - Society of Automotive Engineers
**CEN - European Committee for Standardization

AVVERTENZA: non superare la capacità di carico del rebbio. La capacità del singolo rebbio è stampigliata su ciascun lato.

Caratteristiche tecniche della forca

Caratteristiche tecniche della forca

1	Lunghezza rebbio	mm pollici	2.438 96,0
2	Centro del carico	mm pollici	1.219 48,0
	Carico di ribaltamento statico - Telaio in linea (forca parallela al terreno)	kg lb	12.443 27.425
	Carico di ribaltamento statico - Telaio articolato (forca parallela al terreno)	kg lb	10.907 24.040
	Carico nominale (SAE J1197 - 50% del carico di ribaltamento statico alla massima sterzata)	kg lb	5.454 12.020
	Carico nominale (CEN EN 474-3 - Terreno irregolare - 60% del carico di ribaltamento statico alla massima sterzata)	kg lb	6.544 14.424
	Carico nominale (CEN EN 474-3 - Terreno piano e stabile - 80% del carico di ribaltamento statico alla massima sterzata)	kg lb	7.545 16.630
3	Lunghezza totale massima	mm pollici	10.435 410,8
4	Sbraccio con forche a terra	mm pollici	1.121 44,1
5	*Distanza da terra della parte inferiore del rebbio all'altezza minima con forca parallela al terreno	mm pollici	-88 -3,5
6	Sbraccio con bracci orizzontali e forca parallela al terreno	mm pollici	1.728 68,0
7	Sbraccio con forca all'altezza massima	mm pollici	861 33,9
8	Distanza da terra della parte superiore del rebbio con bracci orizzontali e forca parallela al terreno	mm pollici	1.968 77,5
9	Distanza da terra della parte superiore del rebbio all'altezza massima con forca parallela al terreno	mm pollici	4.052 159,6
10	Altezza totale forca al massimo sollevamento (dalla parte superiore del portaforche al terreno)	mm pollici	5.562 219,0
11	Gioco alla massima altezza di sollevamento e scarico	mm pollici	1.932 76,1
12	Angolo di scarico max dalla posizione orizzontale	gradi	47
13	Larghezza totale del portaforche	mm pollici	2.176 85,7
14	Altezza totale del portaforche	mm pollici	1.601 63,0
15	Larghezza esterna rebbi (massimo distanziamento)	mm pollici	2.084 82,0
16	Larghezza esterna rebbi (distanziamento minimo)	mm pollici	1.002 39,4
	Larghezza rebbio (rebbio singolo)	mm pollici	180,0 7,1
	Spessore rebbio	mm pollici	90,0 3,6
	Portata rebbio	kg lb	10.100 22.260
	Peso operativo	kg lb	24.310 53.579

*Valori negativi indicano al di sotto del piano di scavo

966 LOG

Tronchi e legname senza pinza, FUSION

Rebbio da 96"
435-4686

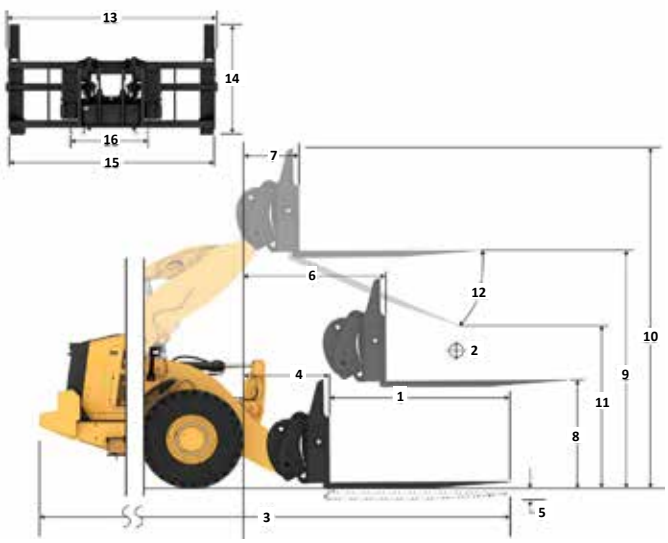

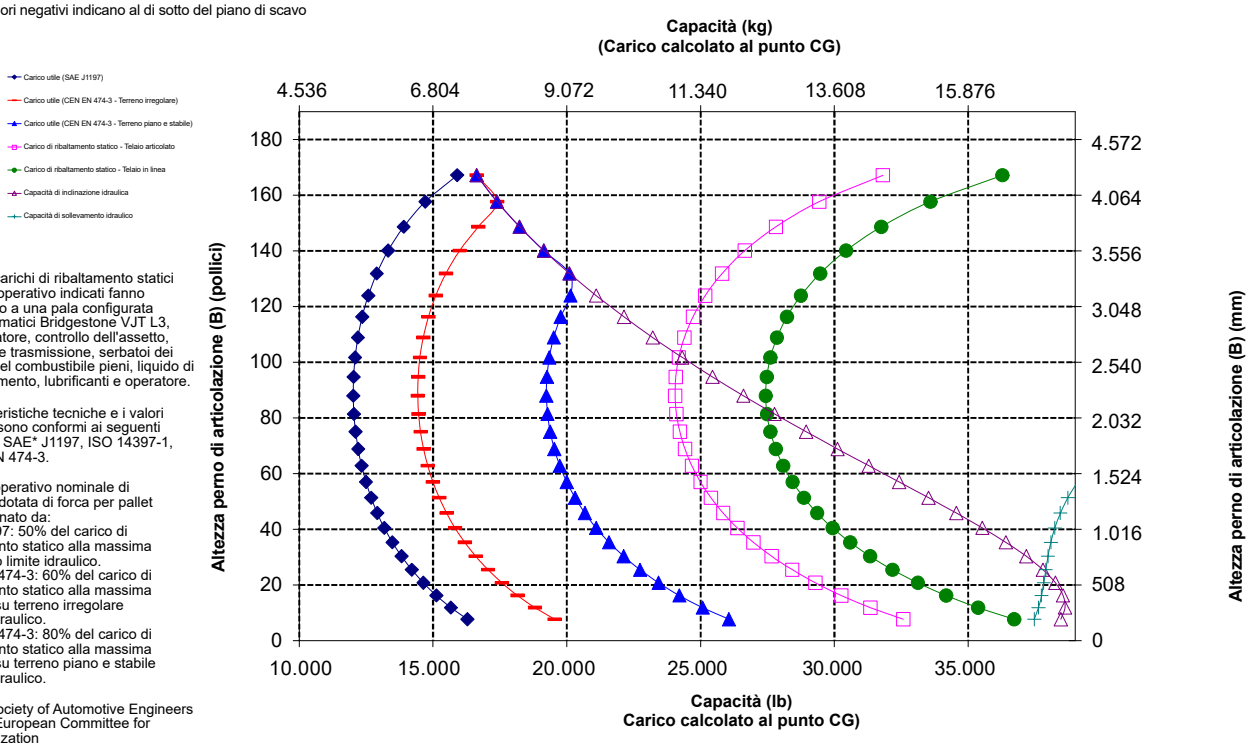

NOTA: i carichi di ribaltamento statici e il peso operativo indicati fanno riferimento a una pala configurata con pneumatici Bridgestone VJT L3, climatizzatore, controllo dell'assetto, protezione trasmissione, serbatoi dei liquidi e del combustibile pieni, liquido di raffreddamento, lubrificanti e operatore.

Le caratteristiche tecniche e i valori nominali sono conformi ai seguenti standard: SAE* J1197, ISO 14397-1, CEN** EN 474-3.

Il carico operativo nominale di una pala dotata di forca per pallet è determinato da:
SAE J1197: 50% del carico di ribaltamento statico alla massima sterzata o limite idraulico.
CEN EN 474-3: 60% del carico di ribaltamento statico alla massima sterzata su terreno irregolare o limite idraulico.
CEN EN 474-3: 80% del carico di ribaltamento statico alla massima sterzata su terreno piano e stabile o limite idraulico.

*SAE - Society of Automotive Engineers
**CEN - European Committee for Standardization

AVVERTENZA: non superare la capacità di carico del rebbio. La capacità del singolo rebbio è stampigliata su ciascun lato.

Caratteristiche tecniche della forca

Caratteristiche tecniche della forca

1	Lunghezza rebbio	mm pollici	2.438 96,0
2	Centro del carico	mm pollici	1.219 48,0
	Carico di ribaltamento statico - Telaio in linea (forca parallela al terreno)	kg lb	11.511 25.370
	Carico di ribaltamento statico - Telaio articolato (forca parallela al terreno)	kg lb	9.950 21.930
	Carico nominale (SAE J1197 - 50% del carico di ribaltamento statico alla massima sterzata)	kg lb	4.975 10.965
	Carico nominale (CEN EN 474-3 - Terreno irregolare - 60% del carico di ribaltamento statico alla massima sterzata)	kg lb	5.970 13.158
	Carico nominale (CEN EN 474-3 - Terreno piano e stabile - 80% del carico di ribaltamento statico alla massima sterzata)	kg lb	7.960 17.544
3	Lunghezza totale massima	mm pollici	10.406 409,7
4	Sbraccio con forche a terra	mm pollici	1.091 42,9
5	*Distanza da terra della parte inferiore del rebbio all'altezza minima con forca parallela al terreno	mm pollici	-109 -4,3
6	Sbraccio con bracci orizzontali e forca parallela al terreno	mm pollici	1.682 66,2
7	Sbraccio con forca all'altezza massima	mm pollici	815 32,1
8	Distanza da terra della parte superiore del rebbio con bracci orizzontali e forca parallela al terreno	mm pollici	1.947 76,7
9	Distanza da terra della parte superiore del rebbio all'altezza massima con forca parallela al terreno	mm pollici	4.031 158,7
10	Altezza totale forca al massimo sollevamento (dalla parte superiore del portaforche al terreno)	mm pollici	5.493 216,3
11	Gioco alla massima altezza di sollevamento e scarico	mm pollici	2.016 79,4
12	Angolo di scarico max dalla posizione orizzontale	gradi	45
13	Larghezza totale del portaforche	mm pollici	3.131 123,3
14	Altezza totale del portaforche	mm pollici	1.553 61,1
15	Larghezza esterna rebbi (massimo distanziamento)	mm pollici	2.991 117,8
16	Larghezza esterna rebbi (distanziamento minimo)	mm pollici	2.991 117,8
	Larghezza rebbio (rebbio singolo)	mm pollici	200,0 7,9
	Spessore rebbio	mm pollici	90,0 3,5
	Peso operativo	kg lb	25.315 55.794
	Capacità di sollevamento rebbio pinza attiva	kg lb	7.621 16.796
	Portata rebbio	kg lb	12.701 27.993

*Valori negativi indicano al di sotto del piano di scavo

966 LOG

Fila da 30" per tubi e pali, Imperniata

Rebbio da 96"
447-9939

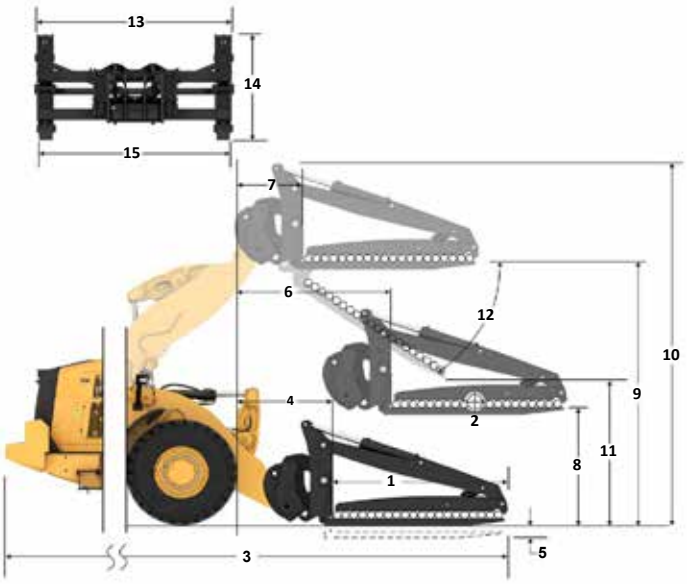

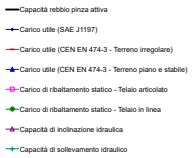

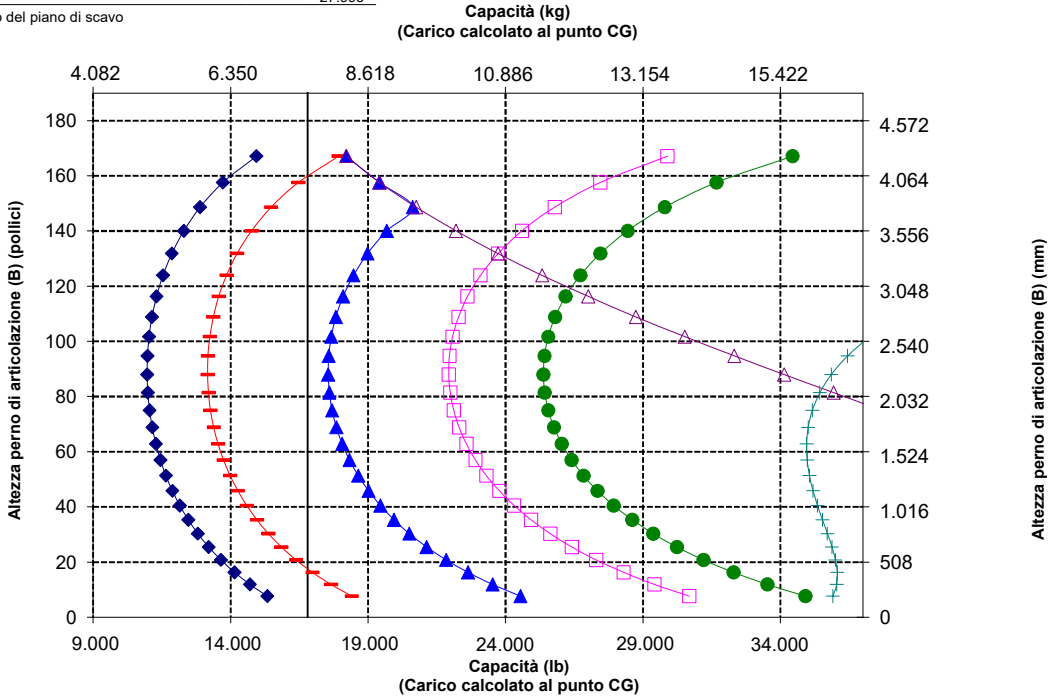

NOTA: i carichi di ribaltamento statici e il peso operativo indicati fanno riferimento a una pala configurata con pneumatici Bridgestone VJT L3, climatizzatore, controllo dell'assetto, protezione trasmissione, serbatoi dei liquidi e del combustibile pieni, liquido di raffreddamento, lubrificanti e operatore.

Le caratteristiche tecniche e i valori nominali sono conformi ai seguenti standard: SAE* J1197, ISO 14397-1, CEN** EN 474-3.

Il carico operativo nominale di una pala dotata di forca per pallet è determinato da:
SAE J1197: 50% del carico di ribaltamento statico alla massima sterzata o limite idraulico.
CEN EN 474-3: 60% del carico di ribaltamento statico alla massima sterzata su terreno irregolare o limite idraulico.
CEN EN 474-3: 80% del carico di ribaltamento statico alla massima sterzata su terreno piano e stabile o limite idraulico.

*SAE - Society of Automotive Engineers
**CEN - European Committee for Standardization

AVVERTENZA: non superare la capacità di carico del rebbio. La capacità del singolo rebbio è stampigliata su ciascun lato.

AVVERTENZA: quando la pinza riceve continuamente una pressione pari a 15.513 kPa (2.250 psi), il valore nominale del rebbio è di 7.621 kg (16.796 lb) a un baricentro di carico di 1.219 mm (48") a coppia.

Caratteristiche tecniche della forca

Caratteristiche tecniche della forca

1	Lunghezza rebbio	mm pollici	2.438 96,0
2	Centro del carico	mm pollici	1.219 48,0
	Carico di ribaltamento statico - Telaio in linea (forca parallela al terreno)	kg lb	14.236 31.377
	Carico di ribaltamento statico - Telaio articolato (forca parallela al terreno)	kg lb	12.295 27.098
	Carico nominale (SAE J1197 - 50% del carico di ribaltamento statico alla massima sterzata)	kg lb	6.147 13.549
	Carico nominale (CEN EN 474-3 - Terreno irregolare - 60% del carico di ribaltamento statico alla massima sterzata)	kg lb	7.377 16.259
	Carico nominale (CEN EN 474-3 - Terreno piano e stabile - 80% del carico di ribaltamento statico alla massima sterzata)	kg lb	9.836 21.678
3	Lunghezza totale massima	mm pollici	10.406 409,7
4	Sbraccio con forche a terra	mm pollici	1.091 42,9
5	*Distanza da terra della parte inferiore del rebbio all'altezza minima con forca parallela al terreno	mm pollici	-109 -4,3
6	Sbraccio con bracci orizzontali e forca parallela al terreno	mm pollici	1.682 66,2
7	Sbraccio con forca all'altezza massima	mm pollici	815 32,1
8	Distanza da terra della parte superiore del rebbio con bracci orizzontali e forca parallela al terreno	mm pollici	1.947 76,7
9	Distanza da terra della parte superiore del rebbio all'altezza massima con forca parallela al terreno	mm pollici	4.031 158,7
10	Altezza totale forca al massimo sollevamento (dalla parte superiore del portaforche al terreno)	mm pollici	5.493 216,3
11	Gioco alla massima altezza di sollevamento e scarico	mm pollici	2.016 79,4
12	Angolo di scarico max dalla posizione orizzontale	gradi	45
13	Larghezza totale del portaforche	mm pollici	3.131 123,3
14	Altezza totale del portaforche	mm pollici	1.553 61,1
15	Larghezza esterna rebbi (massimo distanziamento)	mm pollici	2.991 117,8
16	Larghezza esterna rebbi (distanziamento minimo)	mm pollici	2.991 117,8
	Larghezza rebbio (rebbio singolo)	mm pollici	200,0 7,9
	Spessore rebbio	mm pollici	90,0 3,5
	Peso operativo	kg lb	25.315 55.794
	Capacità di sollevamento rebbio pinza attiva	kg lb	7.621 16.796
	Portata rebbio	kg lb	12.701 27.993

*Valori negativi indicano al di sotto del piano di scavo

966 LOG

Fila da 30" per tubi e pali, Imperniata

Rebbio da 96"
447-9939

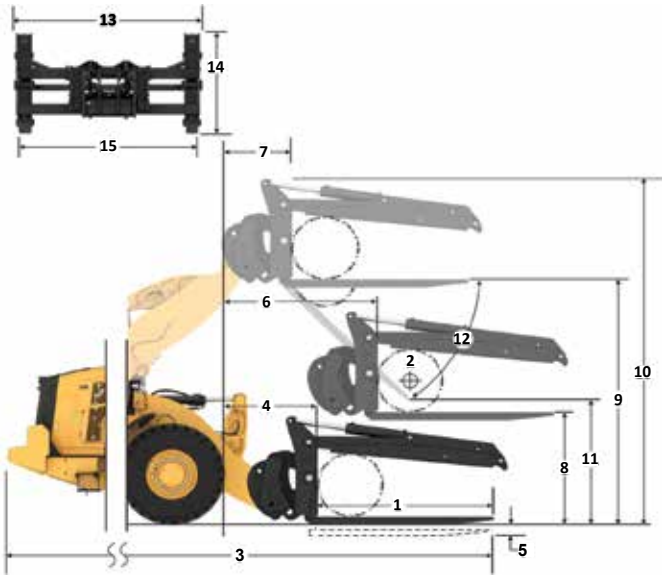

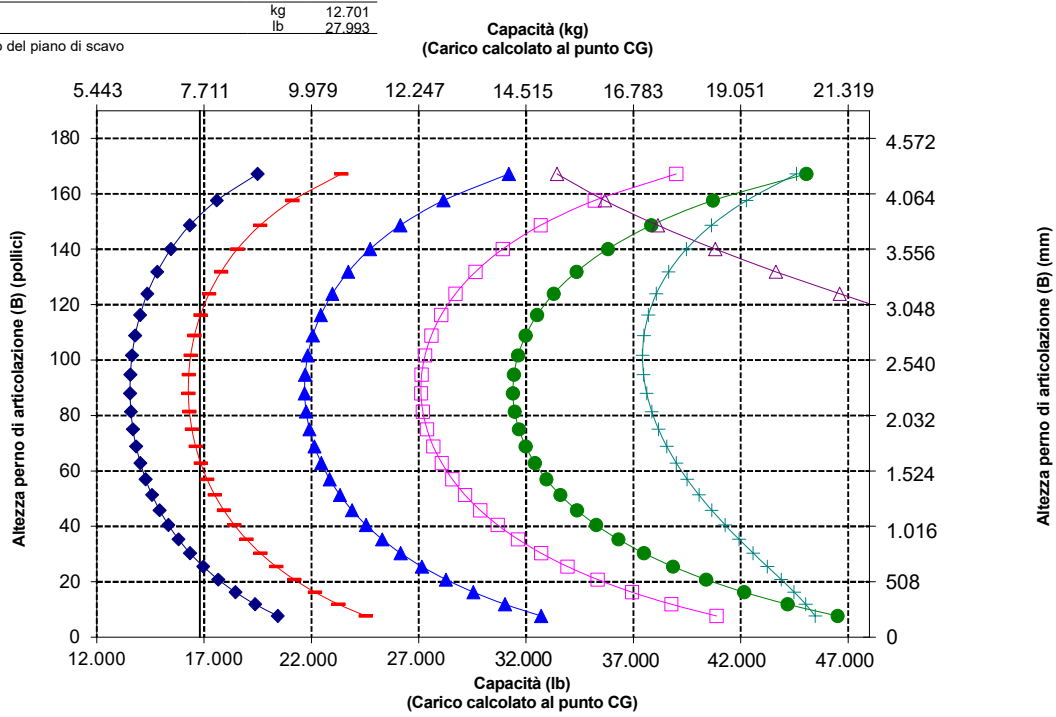

NOTA: i carichi di ribaltamento statici e il peso operativo indicati fanno riferimento a una pala configurata con pneumatici Bridgestone VJT L3, climatizzatore, controllo dell'assetto, protezione trasmissione, serbatoi dei liquidi e del combustibile pieni, liquido di raffreddamento, lubrificanti e operatore.

Le caratteristiche tecniche e i valori nominali sono conformi ai seguenti standard: SAE* J1197, ISO 14397-1, CEN** EN 474-3.

Il carico operativo nominale di una pala dotata di forca per pallet è determinato da:
SAE J1197: 50% del carico di ribaltamento statico alla massima sterzata o limite idraulico.
CEN EN 474-3: 60% del carico di ribaltamento statico alla massima sterzata su terreno irregolare o limite idraulico.
CEN EN 474-3: 80% del carico di ribaltamento statico alla massima sterzata su terreno piano e stabile o limite idraulico.

*SAE - Society of Automotive Engineers
**CEN - European Committee for Standardization

AVVERTENZA: non superare la capacità di carico del rebbio. La capacità del singolo rebbio è stampigliata su ciascun lato.

AVVERTENZA: quando la pinza riceve continuamente una pressione pari a 15.513 kPa (2.250 psi), il valore nominale del rebbio è di 7.621 kg (16.796 lb) a un baricentro di carico di 1.219 mm (48") a coppia.

Caratteristiche tecniche della forca

Caratteristiche tecniche della forca

1	Lunghezza rebbio	mm pollici	2.438 96,0
2	Centro del carico	mm pollici	1.219 48,0
	Carico di ribaltamento statico - Telaio in linea (forca parallela al terreno)	kg lb	11.865 26.151
	Carico di ribaltamento statico - Telaio articolato (forca parallela al terreno)	kg lb	10.310 22.724
	Carico nominale (SAE J1197 - 50% del carico di ribaltamento statico alla massima sterzata)	kg lb	5.155 11.362
	Carico nominale (CEN EN 474-3 - Terreno irregolare - 60% del carico di ribaltamento statico alla massima sterzata)	kg lb	6.186 13.634
	Carico nominale (CEN EN 474-3 - Terreno piano e stabile - 80% del carico di ribaltamento statico alla massima sterzata)	kg lb	8.248 18.179
3	Lunghezza totale massima	mm pollici	10.406 409,7
4	Sbraccio con forche a terra	mm pollici	1.091 42,9
5	*Distanza da terra della parte inferiore del rebbio all'altezza minima con forca parallela al terreno	mm pollici	-109 -4,3
6	Sbraccio con bracci orizzontali e forca parallela al terreno	mm pollici	1.682 66,2
7	Sbraccio con forca all'altezza massima	mm pollici	815 32,1
8	Distanza da terra della parte superiore del rebbio con bracci orizzontali e forca parallela al terreno	mm pollici	1.947 76,7
9	Distanza da terra della parte superiore del rebbio all'altezza massima con forca parallela al terreno	mm pollici	4.031 158,7
10	Altezza totale forca al massimo sollevamento (dalla parte superiore del portaforche al terreno)	mm pollici	7.103 279,7
11	Gioco alla massima altezza di sollevamento e scarico	mm pollici	2.016 79,4
12	Angolo di scarico max dalla posizione orizzontale	gradi	45
13	Larghezza totale del portaforche	mm pollici	3.131 123,3
14	Altezza totale del portaforche	mm pollici	3.163 124,5
15	Larghezza esterna rebbi (massimo distanziamento)	mm pollici	2.991 117,8
16	Larghezza esterna rebbi (distanziamento minimo)	mm pollici	2.991 117,8
	Larghezza rebbio (rebbio singolo)	mm pollici	200,0 7,9
	Spessore rebbio	mm pollici	90,0 3,5
	Peso operativo	kg lb	25.315 55.794
	Capacità di sollevamento rebbio pinza attiva	kg lb	12.701 27.993
	Portata rebbio	kg lb	12.701 27.993

*Valori negativi indicano al di sotto del piano di scavo

966 LOG

Rebbio da 96"

Pinza aperta per tubi e pali, attacco imperniato **447-9939**

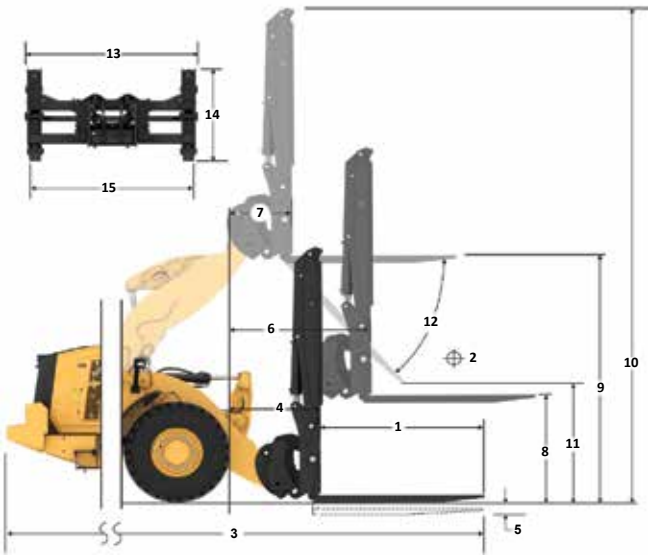

Capacità (kg)
(Carico calcolato al punto CG)

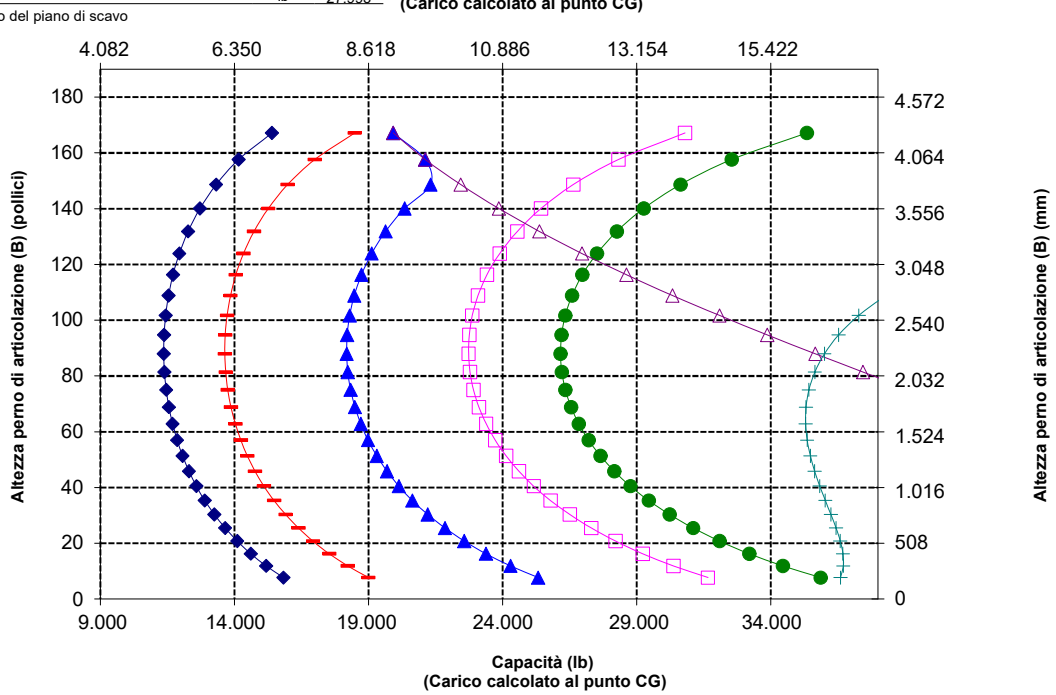

NOTA: i carichi di ribaltamento statici e il peso operativo indicati fanno riferimento a una pala configurata con pneumatici Bridgestone VJT L3, climatizzatore, controllo dell'assetto, protezione trasmissione, serbatoi dei liquidi e del combustibile pieni, liquido di raffreddamento, lubrificanti e operatore.

Le caratteristiche tecniche e i valori nominali sono conformi ai seguenti standard: SAE* J1197, ISO 14397-1, CEN** EN 474-3.

Il carico operativo nominale di una pala dotata di forca per pallet è determinato da:
SAE J1197: 50% del carico di ribaltamento statico alla massima sterzata o limite idraulico.
CEN EN 474-3: 60% del carico di ribaltamento statico alla massima sterzata su terreno irregolare o limite idraulico.
CEN EN 474-3: 80% del carico di ribaltamento statico alla massima sterzata su terreno piano e stabile o limite idraulico.

*SAE - Society of Automotive Engineers
**CEN - European Committee for Standardization

AVVERTENZA: non superare la capacità di carico del rebbio. La capacità del singolo rebbio è stampigliata su ciascun lato.

Caratteristiche tecniche della forca

Caratteristiche tecniche della forca

1	Lunghezza rebbio	mm pollici	1.221 48,1
2	Larghezza delle forche	mm pollici	1.943 76,5
	Parte terminale	m2 ft2	3,1 33
3	Altezza interna (solo per pinza superiore doppia)	mm pollici	0 0
4	Apertura minima (solo per forche per segheria)	mm pollici	1.390 55
	Peso operativo	kg lb	24.892 54.877
5	Distanza interna tra le punte del rebbio	mm pollici	1.402 55
	Carico di ribaltamento statico, telaio articolato Forca parallela al terreno	kg lb	12.221 26.942,2
	Carico di ribaltamento statico, telaio in linea Forca parallela al terreno	kg lb	14.033 30.937,5
6	Altezza massima della forca (con pinza aperta se applicabile)	mm pollici	3.762 148,1
7	Gioco alla massima altezza di sollevamento, scarico a 45 gradi (se scarico max <> 45)	mm pollici	3.086 121,5
8	Gioco alla massima altezza di sollevamento con forca parallela al terreno	mm pollici	3.925 154,5
9	Sbraccio alla massima altezza di sollevamento, scarico a 45 gradi (se scarico max <> 45)	mm pollici	1.103 43,4
10	Sbraccio con braccio di sollevamento orizzontale e forca parallela al terreno	mm pollici	2.584 101,7
11	*Distanza da terra della parte inferiore dell'attrezzo alla minima altezza e con attrezzo parallelo al terreno	mm pollici	-125 -4,9
12	Larghezza esterna rebbi	mm pollici	1.938 76,3
13	Sbraccio a terra	mm pollici	1.934 76
14	Apertura massima tra rebbio e pinza	mm pollici	3.465 136,4
15	Altezza totale forca al massimo sollevamento e pinza aperta	mm pollici	7.687 302,7
16	Lunghezza totale Dalla punta del rebbio alla parte posteriore della macchina	mm pollici	8.810 346,9
17	Gioco alla massima altezza di sollevamento e scarico massimo Scarico (se <> 45)	mm pollici	3.088 121,6
18	Gioco con bracci di sollevamento orizzontali e forca parallela al terreno	mm pollici	1.842,0 72,5
19	Sbraccio alla massima altezza di sollevamento e forca parallela al terreno	mm pollici	1.716,2 67,6
20	Angolo di scarico max dalla posizione orizzontale	gradi rad	45 0,8

*Valori negativi indicano al di sotto del piano di scavo

966 LOG

Rebbio da 48"

A polipo, attacco imperniato **448-9058**

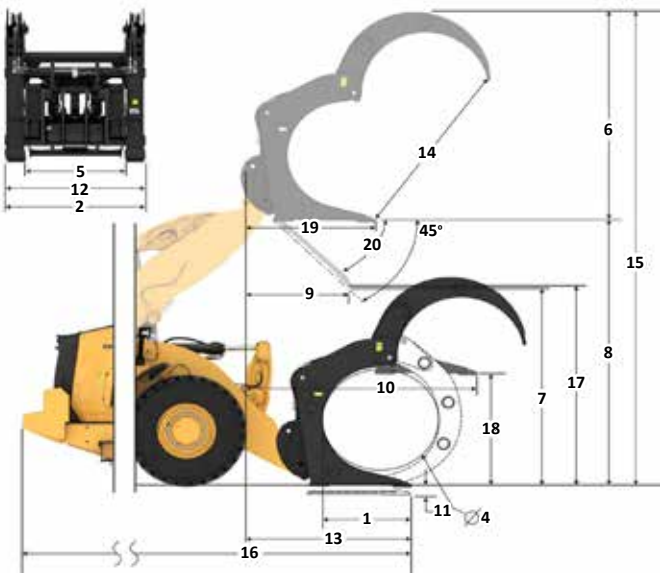

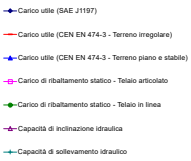

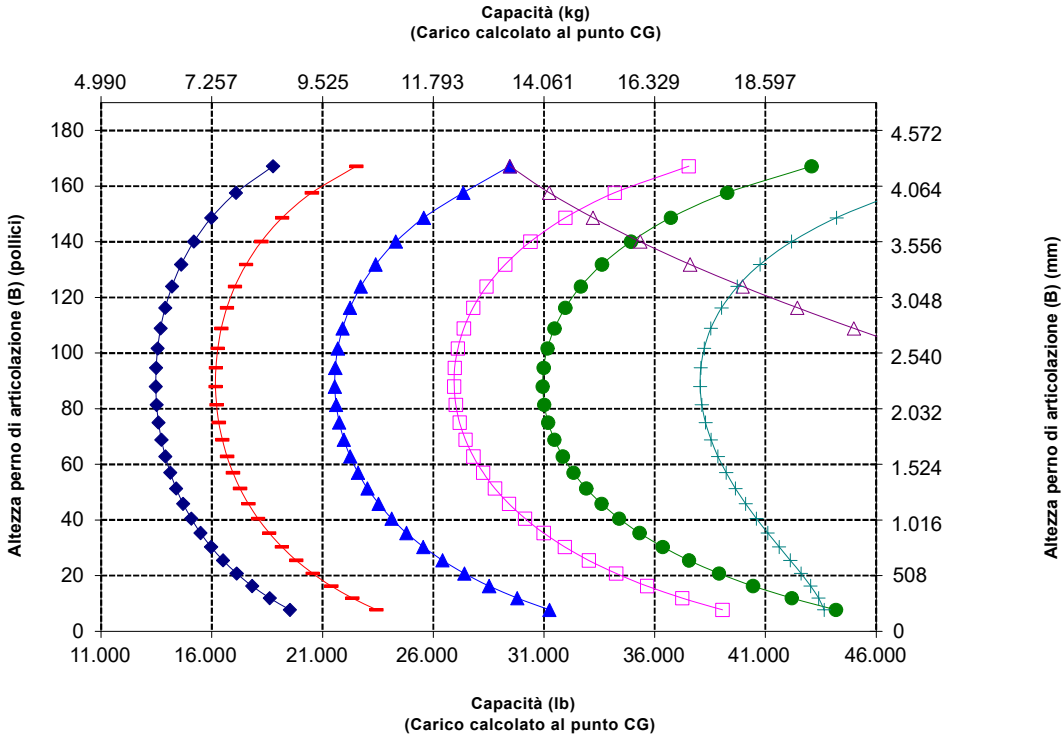

NOTA: i carichi di ribaltamento statici e il peso operativo indicati fanno riferimento a una pala configurata con pneumatici Bridgestone VJT L3, climatizzatore, controllo dell'assetto, protezione trasmissione, serbatoi dei liquidi e del combustibile pieni, liquido di raffreddamento, lubrificanti e operatore.

Le caratteristiche tecniche e i valori nominali sono conformi ai seguenti standard: SAE* J1197, ISO 14397-1, CEN** EN 474-3.

Il carico operativo nominale di una pala dotata di forca per pallet è determinato da:
SAE J1197: 50% del carico di ribaltamento statico alla massima sterzata o limite idraulico.
CEN EN 474-3: 60% del carico di ribaltamento statico alla massima sterzata su terreno irregolare o limite idraulico.
CEN EN 474-3: 80% del carico di ribaltamento statico alla massima sterzata su terreno piano e stabile o limite idraulico.

*SAE - Society of Automotive Engineers
**CEN - European Committee for Standardization

Caratteristiche tecniche della forca

Caratteristiche tecniche della forca

1	Lunghezza rebbio	mm pollici	1.611 63,4
2	Larghezza delle forche	mm pollici	2.500 98,4
	Parte terminale	m2 ft2	1,42 15
3	Altezza interna (solo per pinza superiore doppia)	mm pollici	1.259 50
4	Apertura minima (solo per forche per segheria)	mm pollici	N/D N/D
	Peso operativo	kg lb	24.840 54.762
5	Distanza interna tra le punte del rebbio	mm pollici	1.892 74
	Carico di ribaltamento statico, telaio articolato Forca parallela al terreno	kg lb	13.809 30.443,1
	Carico di ribaltamento statico, telaio in linea Forca parallela al terreno	kg lb	15.820 34.876,0
6	Altezza massima della forca (con pinza aperta se applicabile)	mm pollici	2.700 108,3
7	Gioco alla massima altezza di sollevamento, scarico a 45 gradi (se scarico max <> 45)	mm pollici	2.857 112,5
8	Gioco alla massima altezza di sollevamento con forca parallela al terreno	mm pollici	3.981 156,7
9	Sbraccio alla massima altezza di sollevamento, scarico a 45 gradi (se scarico max <> 45)	mm pollici	1.410 55,5
10	Sbraccio con braccio di sollevamento orizzontale e forca parallela al terreno	mm pollici	2.962 116,6
11	*Distanza da terra della parte inferiore dell'attrezzo alla minima altezza e con attrezzo parallelo al terreno	mm pollici	-69 -2,7
12	Larghezza esterna rebbi	mm pollici	2.414 95,0
13	Sbraccio a terra	mm pollici	2.267 89
14	Apertura massima tra rebbio e pinza	mm pollici	2.493 98,1
15	Altezza totale forca al massimo sollevamento e pinza aperta	mm pollici	6.680 263,0
16	Lunghezza totale Dalla punta del rebbio alla parte posteriore della macchina	mm pollici	9.143 360,0
17	Gioco alla massima altezza di sollevamento e scarico massimo Scarico (se <> 45)	mm pollici	2.861 112,6
18	Gioco con bracci di sollevamento orizzontali e forca parallela al terreno	mm pollici	1.897,5 74,7
19	Sbraccio alla massima altezza di sollevamento e forca parallela al terreno	mm pollici	2.094,8 82,5
20	Angolo di scarico max dalla posizione orizzontale	gradi rad	45 0,8

*Valori negativi indicano al di sotto del piano di scavo

966 LOG

Rebbio da 63"

Forca per tronchi, attacco imperniato **472-1174**

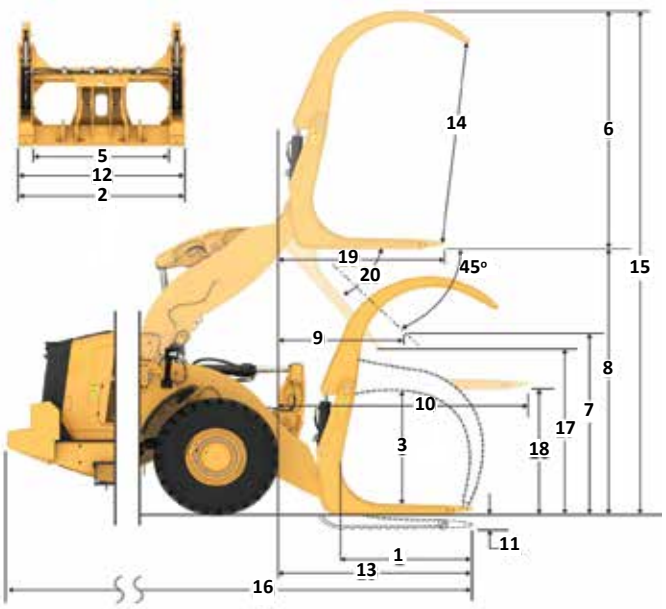

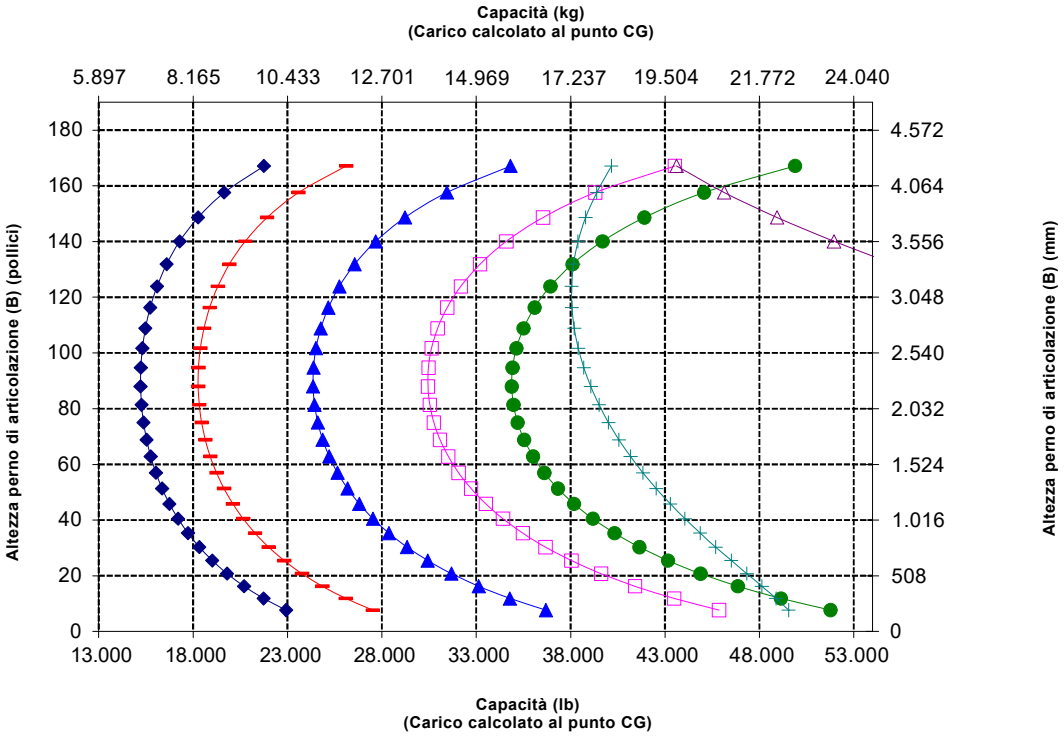

NOTA: i carichi di ribaltamento statici e il peso operativo indicati fanno riferimento a una pala configurata con pneumatici Bridgestone VJT L3, climatizzatore, controllo dell'assetto, protezione trasmissione, serbatoi dei liquidi e del combustibile pieni, liquido di raffreddamento, lubrificanti e operatore.

Le caratteristiche tecniche e i valori nominali sono conformi ai seguenti standard: SAE* J1197, ISO 14397-1, CEN** EN 474-3.

Il carico operativo nominale di una pala dotata di forca per pallet è determinato da:
SAE J1197: 50% del carico di ribaltamento statico alla massima sterzata o limite idraulico.
CEN EN 474-3: 60% del carico di ribaltamento statico alla massima sterzata su terreno irregolare o limite idraulico.
CEN EN 474-3: 80% del carico di ribaltamento statico alla massima sterzata su terreno piano e stabile o limite idraulico.

*SAE - Society of Automotive Engineers
**CEN - European Committee for Standardization

Caratteristiche tecniche della forca

Caratteristiche tecniche della forca

1	Lunghezza rebbio	mm pollici	1.611 63,4
2	Larghezza delle forche	mm pollici	2.500 98,4
	Parte terminale	m2 ft2	1,42 15
3	Altezza interna (solo per pinza superiore doppia)	mm pollici	1.259 50
4	Apertura minima (solo per forche per segheria)	mm pollici	N/D N/D
	Peso operativo	kg lb	25.114 55.367
5	Distanza interna tra le punte del rebbio	mm pollici	1.892 74
	Carico di ribaltamento statico, telaio articolato Forca parallela al terreno	kg lb	13.562 29.899,3
	Carico di ribaltamento statico, telaio in linea Forca parallela al terreno	kg lb	15.573 34.332,4
6	Altezza massima della forca (con pinza aperta se applicabile)	mm pollici	2.700 106,3
7	Gioco alla massima altezza di sollevamento, scarico a 45 gradi (se scarico max <> 45)	mm pollici	2.857 112,5
8	Gioco alla massima altezza di sollevamento con forca parallela al terreno	mm pollici	3.981 156,7
9	Sbraccio alla massima altezza di sollevamento, scarico a 45 gradi (se scarico max <> 45)	mm pollici	1.410 55,5
10	Sbraccio con braccio di sollevamento orizzontale e forca parallela al terreno	mm pollici	2.962 116,6
11	*Distanza da terra della parte inferiore dell'attrezzo alla minima altezza e con attrezzo parallelo al terreno	mm pollici	-69 -2,7
12	Larghezza esterna rebbi	mm pollici	2.414 95,0
13	Sbraccio a terra	mm pollici	2.267 89
14	Apertura massima tra rebbio e pinza	mm pollici	2.493 98,1
15	Altezza totale forca al massimo sollevamento e pinza aperta	mm pollici	6.680 263,0
16	Lunghezza totale Dalla punta del rebbio alla parte posteriore della macchina	mm pollici	9.143 360,0
17	Gioco alla massima altezza di sollevamento e scarico massimo Scarico (se <> 45)	mm pollici	2.861 112,6
18	Gioco con bracci di sollevamento orizzontali e forca parallela al terreno	mm pollici	1.897,5 74,7
19	Sbraccio alla massima altezza di sollevamento e forca parallela al terreno	mm pollici	2.094,8 82,5
20	Angolo di scarico max dalla posizione orizzontale	gradi rad	45 0,8

*Valori negativi indicano al di sotto del piano di scavo

966 LOG

Rebbio da 63"

Forca per tronchi, attacco imperniato **472-4662**

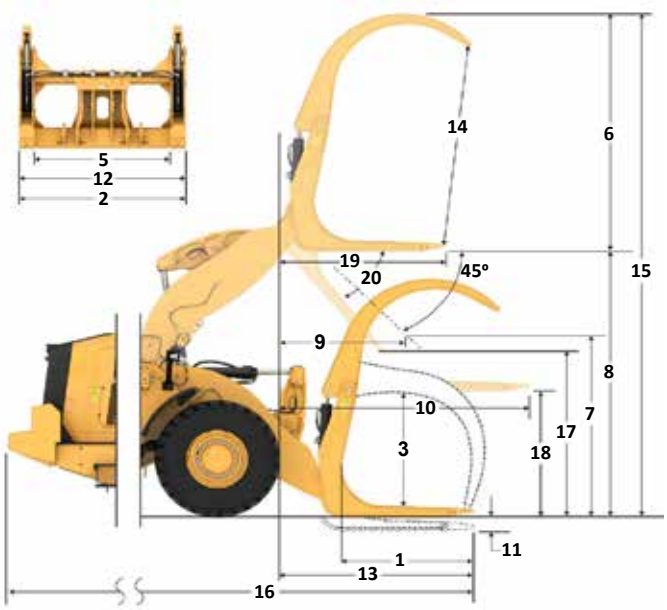

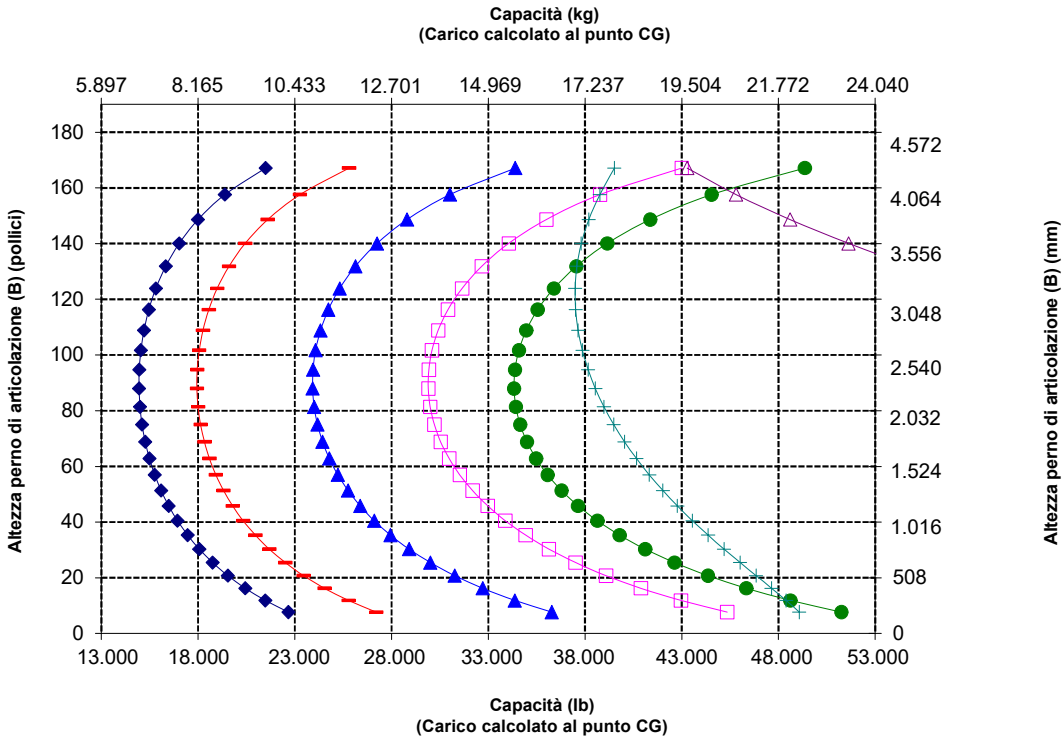

NOTA: i carichi di ribaltamento statici e il peso operativo indicati fanno riferimento a una pala configurata con pneumatici Bridgestone VJT L3, climatizzatore, controllo dell'assetto, protezione trasmissione, serbatoi dei liquidi e del combustibile pieni, liquido di raffreddamento, lubrificanti e operatore.

Le caratteristiche tecniche e i valori nominali sono conformi ai seguenti standard: SAE* J1197, ISO 14397-1, CEN** EN 474-3.

Il carico operativo nominale di una pala dotata di forca per pallet è determinato da:
SAE J1197: 50% del carico di ribaltamento statico alla massima sterzata o limite idraulico.
CEN EN 474-3: 60% del carico di ribaltamento statico alla massima sterzata su terreno irregolare o limite idraulico.
CEN EN 474-3: 80% del carico di ribaltamento statico alla massima sterzata su terreno piano e stabile o limite idraulico.

*SAE - Society of Automotive Engineers
**CEN - European Committee for Standardization

Caratteristiche tecniche della forca

Caratteristiche tecniche della forca

1	Lunghezza rebbio	mm pollici	1.611 63,4
2	Larghezza delle forche	mm pollici	2.508 98,8
	Parte terminale	m2 ft2	1,59 17
3	Altezza interna (solo per pinza superiore doppia)	mm pollici	0 0
4	Apertura minima (solo per forche per segheria)	mm pollici	662 26
	Peso operativo	kg lb	25.144 55.433
5	Distanza interna tra le punte del rebbio	mm pollici	1.907 75
	Carico di ribaltamento statico, telaio articolato Forca parallela al terreno	kg lb	13.212 29.126,4
	Carico di ribaltamento statico, telaio in linea Forca parallela al terreno	kg lb	15.193 33.495,2
6	Altezza massima della forca (con pinza aperta se applicabile)	mm pollici	2.805 110,4
7	Gioco alla massima altezza di sollevamento, scarico a 45 gradi (se scarico max <> 45)	mm pollici	2.857 112,5
8	Gioco alla massima altezza di sollevamento con forca parallela al terreno	mm pollici	3.981 156,7
9	Sbraccio alla massima altezza di sollevamento, scarico a 45 gradi (se scarico max <> 45)	mm pollici	1.410 55,5
10	Sbraccio con braccio di sollevamento orizzontale e forca parallela al terreno	mm pollici	2.962 116,6
11	*Distanza da terra della parte inferiore dell'attrezzo alla minima altezza e con attrezzo parallelo al terreno	mm pollici	-69 -2,7
12	Larghezza esterna rebbi	mm pollici	2.413 95,0
13	Sbraccio a terra	mm pollici	2.267 89
14	Apertura massima tra rebbio e pinza	mm pollici	2.727 107,4
15	Altezza totale forca al massimo sollevamento e pinza aperta	mm pollici	6.786 267,2
16	Lunghezza totale Dalla punta del rebbio alla parte posteriore della macchina	mm pollici	9.143 360,0
17	Gioco alla massima altezza di sollevamento e scarico massimo Scarico (se <> 45)	mm pollici	2.861 112,6
18	Gioco con bracci di sollevamento orizzontali e forca parallela al terreno	mm pollici	1.897,8 74,7
19	Sbraccio alla massima altezza di sollevamento e forca parallela al terreno	mm pollici	2.095,0 82,5
20	Angolo di scarico max dalla posizione orizzontale	gradi rad	45 0,8

*Valori negativi indicano al di sotto del piano di scavo

966 LOG

Rebbio da 63"

Forca per segheria, imperniata **506-1946**

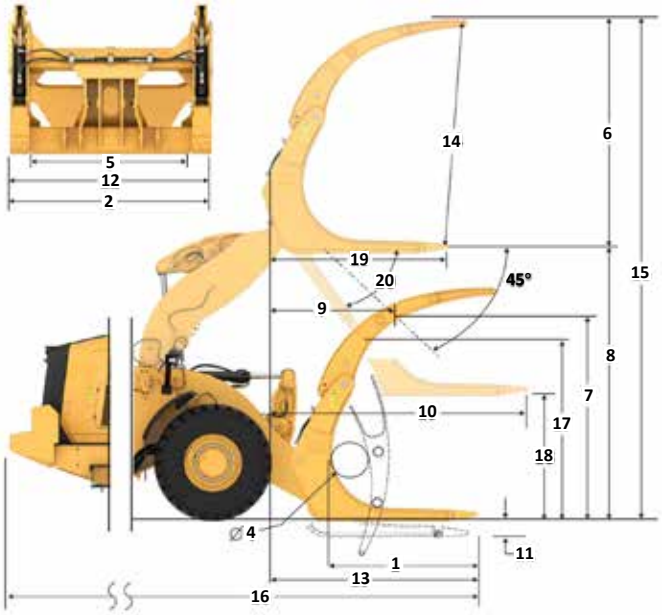

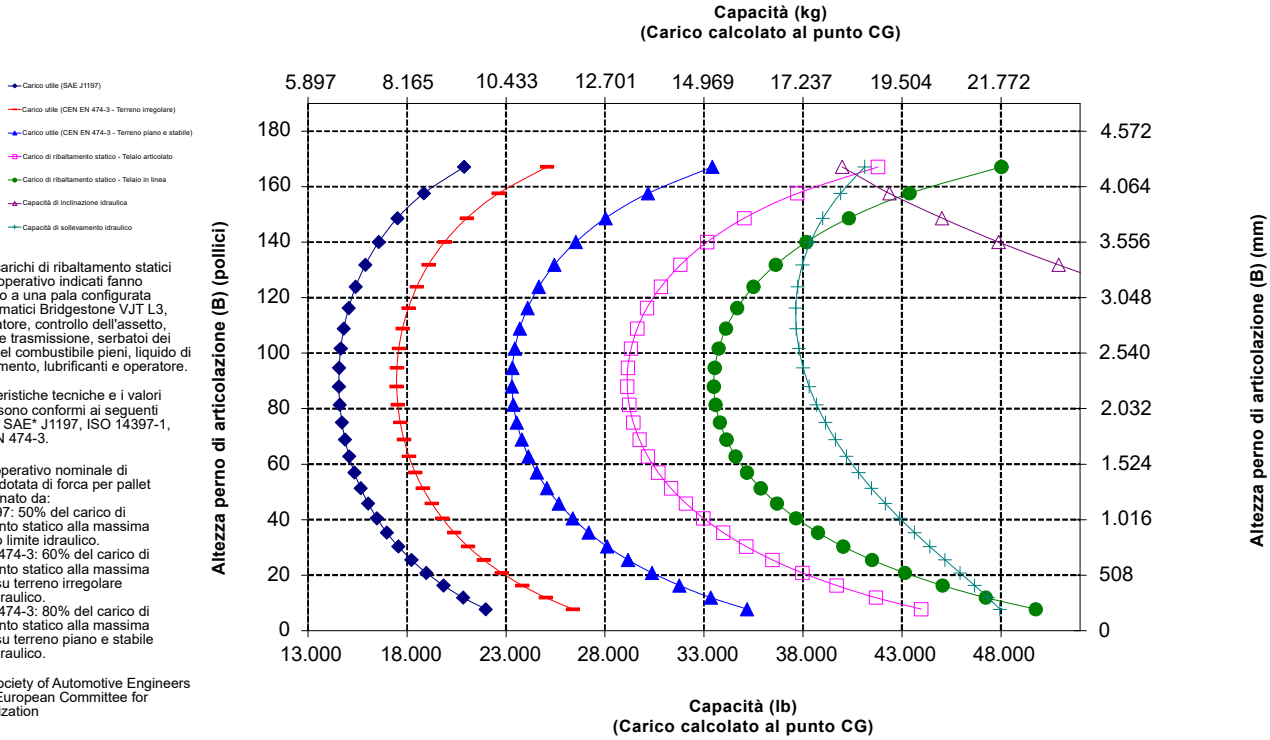

NOTA: i carichi di ribaltamento statici e il peso operativo indicati fanno riferimento a una pala configurata con pneumatici Bridgestone VJT L3, climatizzatore, controllo dell'assetto, protezione trasmissione, serbatoi dei liquidi e del combustibile pieni, liquido di raffreddamento, lubrificanti e operatore.

Le caratteristiche tecniche e i valori nominali sono conformi ai seguenti standard: SAE* J1197, ISO 14397-1, CEN** EN 474-3.

Il carico operativo nominale di una pala dotata di forca per pallet è determinato da:
SAE J1197: 50% del carico di ribaltamento statico alla massima sterzata o limite idraulico.
CEN EN 474-3: 60% del carico di ribaltamento statico alla massima sterzata su terreno irregolare o limite idraulico.
CEN EN 474-3: 80% del carico di ribaltamento statico alla massima sterzata su terreno piano e stabile o limite idraulico.

*SAE - Society of Automotive Engineers
**CEN - European Committee for Standardization

Caratteristiche tecniche del braccio per movimentazione materiali

966 LOG

Braccio per movimentazione materiali Fusion **6Pos**

Caratteristiche tecniche MHA		Ritratto	Estensione 1	Estensione 2	Estensione 3	Estensione 4	Esteso
Sollevamento max - Sbraccio gancio (1, 2, 3, 4, 5, 6)	mm	1.823	1.936	2.049	2.162	2.275	2.388
	piedi, pollici	5'11"	6'4"	6'8"	7'1"	7'5"	7'10"
Sollevamento max - Altezza gancio (7, 8, 9, 10, 11, 12)	mm	7.218	7.501	7.784	8.067	8.350	8.633
	piedi, pollici	23'8"	24'7"	25'6"	26'5"	27'4"	28'3"
Livello - Sbraccio gancio (13, 14, 15, 16, 17, 18)	mm	4.553	4.858	5.162	5.467	5.772	6.077
	piedi, pollici	14'11"	15' 11"	16'11"	17' 11"	18' 11"	19'11"
Livello - Altezza gancio (19)	mm	1.937	1.937	1.937	1.937	1.937	1.937
	piedi, pollici	6'4,2"	6'4,2"	6'4,2"	6'4,2"	6'4,2"	6'4,2"
Sollevamento min - Sbraccio gancio (20, 21, 22, 23, 24, 25)	mm	1.720	1.852	1.983	2.114	2.245	2.377
	piedi, pollici	5'7"	6'0"	6'6"	6'11"	7'4"	7'9"
Sollevamento min - Altezza gancio (26, 27, 28, 29, 30, 31)	mm	(2.871)	(3.146)	(3.421)	(3.696)	(3.971)	(4.246)
	piedi, pollici	-9'6"	-10'8"	-11'9"	-12'10"	-13'11"	-13'0"
Carico di ribaltamento statico, telaio in linea	kg	9.131	8.641	8.200	7.801	7.438	7.107
	lb	20.125	19.045	18.073	17.193	16.394	15.663
Carico di ribaltamento statico, telaio articolato	kg	8.060	7.627	7.237	6.885	6.564	6.271
	lb	17.765	16.810	15.951	15.174	14.467	13.821
Peso operativo	kg	23.488	23.488	23.488	23.488	23.488	23.488
	lb	51.767	51.767	51.767	51.767	51.767	51.767

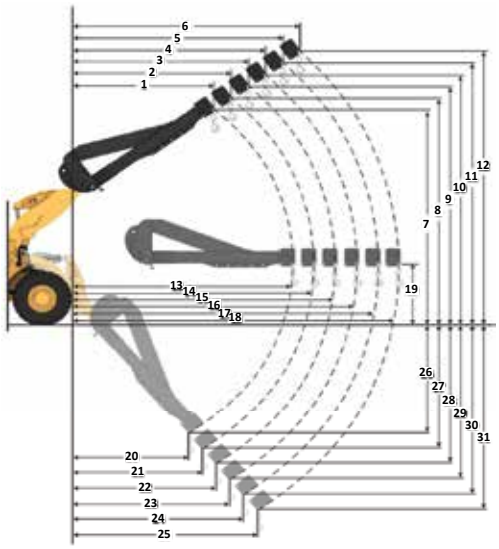

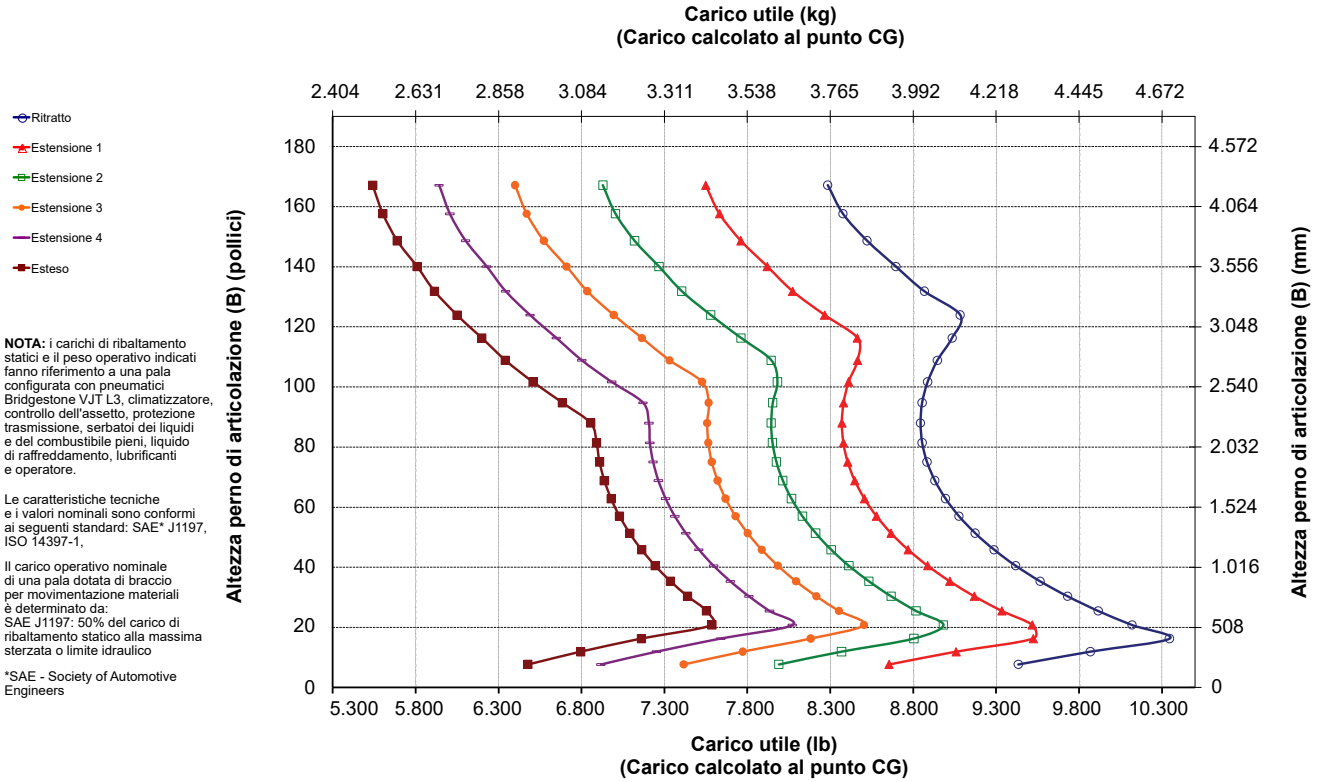

NOTA: i carichi di ribaltamento statici e il peso operativo indicati fanno riferimento a una pala configurata con pneumatici Bridgestone VJT L3, climatizzatore, controllo dell'assetto, protezione trasmissione, serbatoi dei liquidi e del combustibile pieni, liquido di raffreddamento, lubrificanti e operatore.

Le caratteristiche tecniche e i valori nominali sono conformi ai seguenti standard: SAE* J1197, ISO 14397-1,

Il carico operativo nominale di una pala dotata di braccio per movimentazione materiali è determinato da:
SAE J1197: 50% del carico di ribaltamento statico alla massima sterzata o limite idraulico

*SAE - Society of Automotive Engineers

966 XE

Macchina re corrosione

La macchina pala gommata resistente alla corrosione Cat 966 XE aggiunge un valore reale per proteggere l'investimento nella macchina. Un trattamento esclusivo in fabbrica offre maggiore protezione per tutti i componenti della macchina che possono essere esposti a materiali corrosivi. È progettata per migliorare l'affidabilità e la durabilità in ambienti corrosivi, come impianti di fertilizzanti, industrie chimiche, settore agricolo, porti di acqua salata e altri.

Affidabilità comprovata sul campo

- Il motore Cat C9.3B offre un'elevata densità di potenza con una combinazione di elettronica, alimentazione e pneumatica collaudate.
- Dispone di sistema di rigenerazione Cat automatico, modulo emissioni pulite Cat (CEM, Clean Emissions Module) con filtro antiparticolato diesel (DPF, Diesel Particulate Filter) e serbatoio e pompa DEF (Diesel Exhaust Fluid).
- È dotato di pompa elettrica di adescamento del combustibile, separatore acqua/combustibile e filtro del combustibile secondario.
- Utilizzando una progettazione dei componenti e processi di collaudo delle macchine meticolosi, è possibile garantire affidabilità e tempi di attività senza eguali.

Durata

- Il pacchetto resistente alla corrosione include la protezione in silicone applicata su tutti i terminali elettrici: alternatore, dispositivo di avviamento del motore, cavo di massa del motore e cavi della batteria per massimizzare la durata dei componenti.
- I connettori elettrici esposti vengono trattati con tubo termoretrattile.
- L'alternatore per impieghi gravosi senza spazzole viene utilizzato per una maggiore durabilità.
- Protezione con vernice a richiesta che corrisponde a più del doppio della vernice standard. I rivestimenti con primer extra vengono applicati prima del rivestimento superiore in poliuretano finale.
- Gli assali per impieghi gravosi sono progettati per far fronte ad applicazioni estreme.

Efficienza dei consumi e produttività superiori

- Efficienza dei consumi migliorata fino al 35% rispetto al modello Cat precedente.
- La profonda integrazione della trasmissione a variazione continua Cat, del motore, dell'impianto idraulico e del sistema di raffreddamento aumenta notevolmente le prestazioni e l'efficienza dei consumi.
- L'eliminazione del convertitore di coppia consente di controllare il regime del motore e la velocità della macchina in modo indipendente, con conseguente efficienza di scavo, controllo di precisione e semplicità di funzionamento.
- Il regime nominale inferiore del motore riduce l'usura dei componenti e la rumorosità di funzionamento.

Caratteristiche di sicurezza

- La telecamera posteriore migliora la visibilità sul retro della macchina, permettendo di lavorare in modo pratico e sicuro.
- L'accesso alla cabina con ampio sportello, l'apertura sportello a distanza a richiesta e i gradini simili a quelli di una scala garantiscono stabilità.
- Il parabrezza dal pavimento al tetto, i grandi specchi con specchietti orientabili integrati e la telecamera posteriore offrono una visibilità in tutte le direzioni leader del settore.

Riduzione dei tempi e dei costi di manutenzione

- Gli intervalli di sostituzione prolungati di filtri e liquidi riducono i costi di manutenzione fino al 20%.
- La risoluzione dei problemi da remoto può collegare la macchina al reparto di assistenza del dealer per diagnosticare rapidamente i problemi e poter tornare al lavoro.
- L'aggiornamento a distanza assicura che il software sia sempre aggiornato per fornire prestazioni ottimali senza influire sul programma di lavoro.
- L'app Cat aiuta a gestire la posizione, le ore e i programmi di manutenzione delle macchine. Inoltre, segnala la manutenzione necessaria e consente di richiedere assistenza presso il dealer Cat di zona.
- Cofano inclinabile monopezzo per accedere al vano motore in modo rapido e agevole.

Nuova cabina per lavorare in comodità

- Il prefiltro potenziato per cabina a richiesta filtra l'aria in ingresso e mantiene la cabina pressurizzata.
- Sedile e sospensioni facilmente regolabili di nuova generazione per un maggiore comfort dell'operatore. È disponibile in tre assetti e può essere dotato di cintura di sicurezza a 4 punti.
- Il nuovo cruscotto in cabina e i display tattili ad alta risoluzione sono intuitivi, pratici e facili da usare.
- L'insonorizzazione, le guarnizioni e i supporti viscosi della cabina riducono rumori e vibrazioni per un ambiente di lavoro silenzioso.
- Lo sterzo con joystick elettroidraulico montato sul sedile garantisce un controllo preciso e riduce drasticamente l'affaticamento del braccio, per un comfort e un'accuratezza ottimali.

Caratteristiche della macchina resistente alla corrosione 966 XE

1. Protezione in silicone applicata su tutti i terminali elettrici
2. Tubo termoretrattile sui connettori elettrici esposti
3. Capsule Zerust vapore nei vani elettrici
4. Punti di ingrassaggio sui perni di articolazione del cofano
5. Gruppo di raffreddamento resistente alla corrosione a richiesta: masse radianti di raffreddamento con elettro rivestimento, fermo per impieghi gravosi e cerniere lubrificabili
6. La protezione dell'impianto idraulico a richiesta che include il sigillante in silicone e una tubazione termoretraibile sugli attacchi

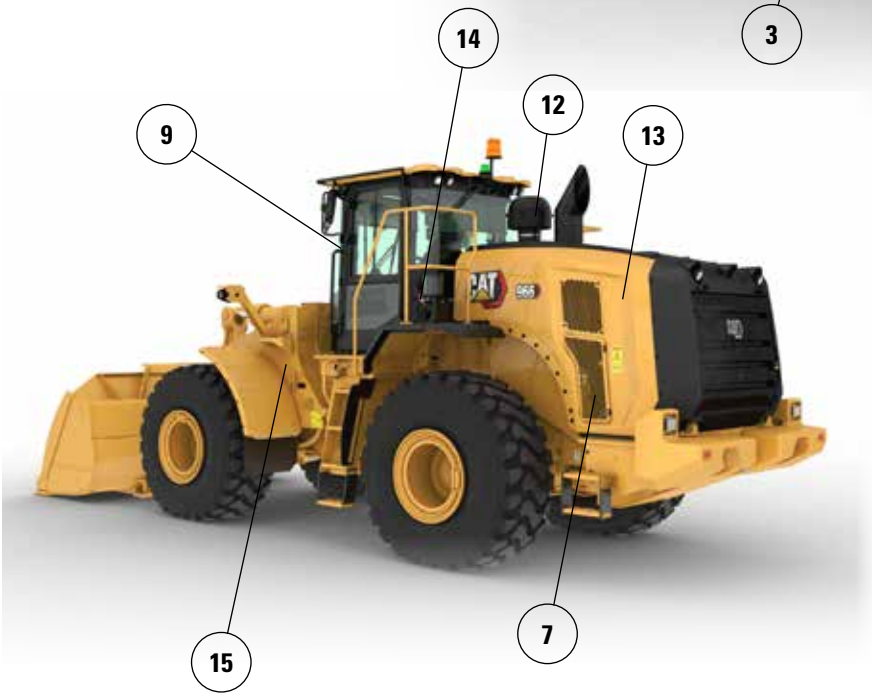

7. Alternatore per impieghi gravosi, senza spazzole
8. Interruttore sigillato
9. Punti di ingrassaggio sulle cerniere dello sportello della cabina
10. Rivestimenti di vernice aggiuntivi. I rivestimenti con primer extra vengono applicati prima del rivestimento superiore in poliuretano finale
11. Vernice protettiva applicata ai componenti sotto il cofano
12. Prefiltro turbina a richiesta
13. Ventola ad inclinazione variabile a richiesta
14. Sistemi di lubrificazione automatica a richiesta
15. Coperchio di riempimento della trasmissione anticorrosione

Nota: per i dati sulle prestazioni della macchina fare riferimento a pagina 7.

Per informazioni complete sui prodotti Cat, i servizi dei dealer e le soluzioni per il settore, visitare il sito Web all'indirizzo **www.cat.com.**

Materiali e caratteristiche tecniche sono soggetti a variazione senza obbligo di preavviso. Le macchine illustrate nelle foto possono comprendere attrezzature aggiuntive. Rivolgetevi al vostro dealer Cat per informazioni sulle opzioni disponibili.

© 2025 Caterpillar. Tutti i diritti riservati. CAT, CATERPILLAR, LET'S DO THE WORK, i rispettivi loghi, Product Link, Fusion, "Caterpillar Corporate Yellow", i marchi "Power Edge" e Cat "Modern Hex" nonché le identità dei prodotti qui usati sono marchi di fabbrica di Caterpillar e non possono essere usati senza permesso.

ALXQ3858-01 (1-2025)
Sostituisce ALXQ3858-00
Numero di fabbricazione: 14B
(N Am, Europe, Aus-NZ,
Türkiye, Chile, Colombia)