Cat® PM820, PM822, PM825

Frezarki do nawierzchni

Wydajne frezarki do nawierzchni Cat® PM820, PM822 i PM825 ze zintegrowaną technologią Cat Grade and Slope, zautomatyzowanymi systemami i najnowszymi wirnikami systemu K pomagają efektywnie wykonywać zadania. Komfortowe stanowisko pracy i intuicyjnie obsługiwane elementy sterujące zaprojektowano z myślą o zapewnieniu wysokiej produktywności operatora przez cały dzień. Łatwy dostęp do punktów codziennej obsługi serwisowej upraszcza wykonywanie konserwacji. Dostępnych jest wiele opcji zwiększających uniwersalność w warunkach wymagających wysokiej wydajności pracy.

Wysoka wydajność i niskie zużycie paliwa

- Silnik o dużej mocy Cat® C18 z dwiema turbosprężarkami spełnia wymogi norm emisji EPA Tier 4 Final (USA) i Stage V (UE)
- Układ sterujący pracą silnika na biegu jałowym oraz kilka prędkości wirnika umożliwiają optymalizację mocy wyjściowej silnika oraz zapotrzebowania na nią
- Wentylator o zmiennej prędkości obrotowej pracuje z najmniejszą możliwą prędkością, aby zapewnić ciche i wydajne chłodzenie
- Układ automatycznej kontroli obciążenia monitoruje obciążenie silnika i dostosowuje prędkość frezowania, aby zapobiegać zdławieniu przy utrzymaniu wysokiej wydajności

Optymalna sterowność i kontrola

- Niezawodne podwozie z gąsienicami wykorzystuje sprawdzoną konstrukcję stosowaną w spycharkach Cat oraz automatyczny układ naprężania, aby zapewnić stabilną wydajność i dłuższą żywotność gąsienic
- Wytrzymały układ napędowy jest wyposażony w dwie niezależne pompy jazdy napędzające dwie gąsienice za pomocą mechanizmu skrętu o wysokiej przyczepności
- Automatyczny układ kontroli trakcji pomaga utrzymać stałą prędkość w najtrudniejszych zastosowaniach
- Cztery tryby kierowania z zaawansowanym ustawieniem gąsienic i monitorowaniem zapewniają precyzję układu kierowniczego i zmniejszają zużycie gąsienic
- Elektroniczne przełączanie prędkości wirnika podczas pracy

Trwały i niezawodny system frezowania

- Układ napędowy wirnika został zaprojektowany z myślą o maksymalnym przenoszeniu momentu obrotowego oraz jest wyposażony w wytrzymałe suche sprzęgło, układ automatycznego napinania pasków i dwa paski o wysokiej wytrzymałości na rozciąganie (z pięcioma żebrami) napędzające wirnik
- Trwała, wzmocniona komora frezowania
- Swobodny dostęp i mocne oświetlenie ułatwiające wymianę frezów i serwisowanie wirnika
- Wzmocnione płyty boczna na całej długości, nakładka zabudowanej listwy, a także nakładki antypoślizgowe i zapobiegające odrywaniu zbyt dużych kawałków ograniczają zużycie i konieczność konserwacji

Wydajne wirniki systemu K umożliwiają optymalne skrawanie

- Wirniki systemu K Cat mogą być używane do wielu zastosowań oraz charakteryzują się efektywnym przepływem materiału i jednolitym schematem skrawania
- System bez elementów złącznych utrzymuje uchwyt narzędziowy w docelowym położeniu bez użycia sworznia mocującego, śruby lub śruby ustalającej, co przyspiesza proces wymiany oraz eliminuje konieczność dokręcania
- Uchwyty narzędziowe, bloki podstawowe i łopatki są wykonane z wytrzymałej stali stopowej, która jest odporna na ścieranie i wydłuża żywotność
- Opcjonalne frezy diamentowe Cat zaprojektowano w taki sposób, aby zachowywały ostrość znacznie dłużej niż frezy z węglików spiekanych i były od nich wyraźnie trwalsze (idealne do zastosowań w asfalcie bez przeszkód, np. podczas prac na drogach krajowych i autostradach)

Efektywne usuwanie materiału

- Przenośniki o bardzo wysokiej wydajności efektywnie usuwają sfrezowany materiał z regulowaną prędkością wysypu
- Prędkość taśmy można regulować w celu dopasowania do rodzaju materiału i szybkości produkcji, a wbudowana funkcja „boost" zapewnia tymczasowe zwiększenie prędkości taśmy w celu szybszego wyrzucania materiału na większą odległość
- Szeroki wlot i bezszwowa taśma skutecznie opróżniają komorę wirnika
- Kierunek ruchu taśmy można zmieniać, aby podczas czyszczenia łatwo usuwać materiał z przenośnika, natomiast łatwo dostępne pokrywy serwisowe umożliwiają szybkie kontrolowanie i czyszczenie rolek
- Przenośnik jest składany hydraulicznie w celu transportowania i konserwacji

Łatwe użytkowanie

- Łatwe w obsłudze elementy sterujące oraz intuicyjny w użyciu dotykowy interfejs zapewniają dostęp do zintegrowanych technologii i automatycznych systemów
- Wyświetlacze dostępne z poziomu podłoża mają wytrzymały system mocowania, który umożliwia montaż w różnych miejscach bez użycia zacisków lub elementów złącznych oraz szybkie demontowanie w celu przechowywania bez odłączania wiązki przewodów elektrycznych
- Wyświetlacze zapewniają dostęp do tablicy wskaźników, informacji o parametrach pracy, funkcji Grade and Slope, obrazów z kamer, elementów sterujących maszyny, a także danych diagnostycznych
- Cztery 16-przyciskowe klawiatury, które są dostępne z poziomu podłoża, zapewniają operatorom wygodny dostęp do różnorodnych funkcji maszyny
  - Tylne klawiatury umożliwiają sterowanie wysokością podpory, natryskiem wody, płytami bocznymi, lemieszem środkowym, tylnymi drzwiami i tylnym układem kierowniczym
  - Płasko wbudowane przednie klawiatury są wyposażone w elementy sterujące przenośnikiem, płytami bocznymi, płytami antypoślizgowymi, myjką wysokociśnieniową, natryskiem wody, zabudowaną listwą i pompą tankowania paliwa
- Przycisk gotowości/wznawiania wstrzymuje główne funkcje maszyny i zmniejsza prędkość obrotową silnika, aby oszczędzać paliwo podczas zmian ciężarówek. Gdy można wznowić frezowanie, naciśnięcie przycisku powoduje automatyczny powrót do produkcji z taką samą prędkością
- Po wybraniu prędkości wirnika i ustaleniu wzorca naciśnięcie przycisku tempomatu zapisuje prędkość jazdy i wielokrotnie przywraca tą samą prędkość przy każdym przejeździe, a w połączeniu z funkcją gotowości/wznawiania umożliwia łatwe i precyzyjne utrzymywanie wzoru frezowania
- Dobrze widoczne, kolorowe wskaźniki LED umożliwiają personelowi łatwe sprawdzanie poziomu w zbiorniku wody w dzień i w nocy oraz z dużych odległości (zawarte w opcjonalnym rozbudowanym pakiecie oświetlenia LED)
- Montowana standardowo kamera tylna, która przekazuje obraz na główny ekran dotykowy na stanowisku operatora, zwiększa bezpieczeństwo i widoczność za maszyną
- Opcjonalne kamery dookólne zapewniają operatorowi lepszą widoczność skrzyni ładunkowej ciężarówki podczas załadunku oraz toru skrawania przed komorą

Komfortowe stanowisko pracy

- Aby zapewnić komfort pracy przez cały dzień, stację roboczą wyposażono w regulowane konsole, duże wyściełane podłokietniki, podparcia biodrowe, a opcjonalnie także w maty zapobiegające zmęczeniu
- Dzięki teleskopowej regulacji wyświetlacze konsoli środkowej można ustawić w położeniu umożliwiającym wygodne obsługiwanie ekranów dotykowych
- Konstrukcja drabiny i bramki umożliwia swobodne wchodzenie/schodzenie z platformy operatora, a chowana prawa poręcz ułatwia manewrowanie wokół przeszkód
- Aby umożliwić pracę w nocy, maszyna jest wyposażona w podświetlane klawiatury, standardowe światła robocze LED o szerokim kącie rozpraszania, a opcjonalnie także w zestaw ulepszonego oświetlenia LED
- Mocowane jednopunktowo, składane do przodu, sterowane hydraulicznie zadaszenie z górnym oświetleniem LED o regulowanej intensywności i zintegrowanymi przedłużeniami bocznymi może być szybko rozkładane podczas pracy jednym naciśnięciem przycisku
- Zadaszenie może być wyposażone w opcjonalne szyby przednie
- Dostępne są fotel na cokole lub fotel amortyzowany
- Maksymalne usuwanie pyłu z obszaru pracy za pomocą opcjonalnego systemu odpylającego

Zwiększ dokładność i produktywność dzięki technologiom Cat

- Precyzyjne, powtarzalne i automatyczne cięcie dzięki systemowi Cat Grade and Slope
- Możliwość uzyskania pełnej kontroli nad poziomem i spadkiem poprzecznym z dowolnego wyświetlacza maszyny
- Dotykowe ekrany pozwalają na łatwe regulowanie wartości i czujników układu kontroli nachylenia
- Regulacja prędkości opadania wirnika zapewnia najlepszą kontrolę nad maszyną
- Ustaw i zautomatyzuj przejścia pracy
- Łatwe omijanie przeszkód na drodze wybierania materiału dzięki funkcji przeskakiwania przeszkód
- Możliwość rozbudowy do operacji frezowania w 3D (wymagany jest dodatkowy sprzęt)
- Opcjonalny system VisionLink™ Productivity zapewnia dostęp do kompleksowych informacji, które pomagają zarządzać wydajnością i zyskownością frezowania

Łatwa obsługa serwisowa, niskie koszty konserwacji

- Duże pokrywy serwisowe zapewniają łatwy dostęp do punktów codziennej obsługi, natomiast pokrywa silnika umożliwia wejście do przedziału silnikowego
- Elementy gąsienic nie wymagają konserwacji, a łatwe w wymianie nakładki gąsienic przyczyniają się do obniżenia kosztów serwisowania
- Standardowe elementy sterujące na poziomie podłoża i opcjonalna hydrauliczna obracarka z zawieszanym sterownikiem ułatwiają usuwanie i wymianę frezów
- Systemy mycia maszyny można podłączyć do wbudowanego zbiornika wody w celu wygodnego czyszczenia
- Układ napędowy akcesoriów pozwala na używanie wybranych funkcji maszyny przy wyłączonym silniku
- Wiązki przewodów układu elektrycznego są kodowane kolorami, ponumerowane w celu ułatwienia identyfikacji i zabezpieczone wytrzymałym na przetarcia oplotem z nylonu zapewniającym dłuższą żywotność
- Monitorowanie parametrów płynów za pomocą regularnie pobieranych próbek pomaga wydłużyć okresy wymiany do 500 godzin w przypadku oleju silnikowego, 6000 godzin w przypadku oleju hydraulicznego oraz 12 000 godzin w przypadku cieczy chłodzącej.
- Wbudowany układ diagnostyczny monitoruje systemy maszyny, ostrzega operatora o problemach i dostarcza informacje ułatwiające usuwanie usterek
- VisionLink umożliwia racjonalne zarządzanie całą flotą – niezależnie od wielkości floty czy producenta sprzętu* – zapewniając dostęp do informacji dotyczących konserwacji, stanu licznika motogodzin, lokalizacji, zużycia paliwa, czasu bezczynności, kodów diagnostycznych itp., które są wyświetlane na urządzeniu mobilnym lub komputerze stacjonarnym, dzięki czemu można podejmować świadome decyzje, które obniżają koszty, upraszczają konserwację oraz zwiększają bezpieczeństwo i ochronę w miejscu pracy
- Aplikacja Remote Flash umożliwia samodzielne aktualizowanie oprogramowania pokładowego, pozwalając na inicjowanie aktualizacji w dogodnym momencie, zwiększając ogólną efektywność pracy**
- Aplikacja Remote Troubleshoot umożliwia dealerowi Cat zdalne wykonywanie testów diagnostycznych w podłączonej maszynie**
- Cat Inspect to aplikacja mobilna, która pozwala na łatwe wykonywanie cyfrowych kontroli w ramach obsługi zapobiegawczej, inspekcji i codziennych obchodów
- Doskonała dostępność części zamiennych, rozbudowana sieć serwisowa i zestawy naprawcze ułatwiają zamawianie elementów narażonych na szybsze zużycie

** Dostępność danych z terenu może różnić się w zależności od producenta sprzętu i jest zapewniona poprzez interfejs programowania aplikacji (API).*

*** Musi znajdować się w zasięgu sieci komórkowej.*

Funkcje zapewniające wygodę

Frezarki do nawierzchni Cat pozwalają na korzystanie z różnorodnych rozwiązań i opcji ułatwiających wykonywanie codziennych czynności obsługowych i konserwacyjnych.

- Wyświetlacze pokładowe maszyny zapewniają dostęp do wartości całkowitych, odległości, powierzchni i godzin frezowania: dziennych, dla danego projektu i za cały okres eksploatacji,
- Wstrzymywanie i ponowne włączanie funkcji maszyny naciśnięciem przycisku podczas zmian ciężarówek
- Haki do przechowywania węży do wody
- Zamykane, wodoszczelne schowki wewnętrzne
- Kątowe przyłącze do uzupełniania wody
- Łatwo dostępny uchwyt na łopatę
- Wskaźniki zagłębienia wirnika górny i boczny
- Opcjonalne malowane farbą magnetyczną uchwyty na puszki

Wyposażenie standardowe i dodatkowe

Funkcje, wyposażenie standardowe i dodatkowe mogą różnić się w zależności od regionu. Aby uzyskać informacje na temat dostępności oferty w danym regionie, skontaktuj się z lokalnym dealerem Cat.

	Standard (Standardowy)	Opcja
STANOWISKO PRACY OPERATORA		
Gniazdo zasilające 12 V	✓	
Hydraulicznie składane zadaszenie z lampami LED i przedłużeniami bocznymi	✓	
Elementy sterowania z poziomu podłoża	✓	
Pojedynczy dotykowy monitor LCD o wysokiej rozdzielczości	✓	
Podwójne dotykowe monitory LCD o wysokiej rozdzielczości		✓
Dwie konsole operatora z regulacją wysokości	✓	
Dwie konsole operatora z regulacją wysokości oraz możliwością przesuwania na boki i obracania		✓
Maty podłogowe zapobiegające zmęczeniu		✓
Regulowane fotele na cokołach		✓
Regulowane amortyzowane fotele		✓
Zamykana skrzynia 109x45x33 cm (43x18x13 cali)		✓
Szyby (przednia i tylna)		✓
TECHNOLOGIA CAT®		
Remote Flash	✓	
Remote Troubleshoot	✓	
Cat Grade and Slope	✓	
Układ telematyczny VisionLink™	✓	
VisionLink Productivity		✓
Zabudowana listwa		✓
Jeden ultradźwiękowy czujnik układu kontroli nachylenia		✓
Ultradźwiękowy system niwelujący do kontrolowania nachylenia		✓
Ekran dotykowy LCD o wysokiej rozdzielczości (do sterowania na poziomie gruntu)		✓

	Standard (Standardowy)	Opcja
ŚCIANOWY		
Napinacz smarowy (przenośnik główny)	✓	
Przenośnik składany hydraulicznie	✓	
Funkcja zwiększania prędkości przenośnika	✓	
Układ odsysania pyłu		✓
Dodatkowe belki natryskowe (przeciwdziałające zapyleniu)		✓
Zawór zwalniania przenośnika		✓
UKŁAD WIRNIKA		
Funkcja automatycznego cięcia	✓	
Funkcja automatycznego przełączania nachylenia i spadku	✓	
Przeskakiwanie przeszkód	✓	
Trzy prędkości cięcia	✓	
Pneumatyczne narzędzie do usuwania frezów	✓	
Wyciąg uchwytu narzędziowego	✓	
Obracarka wirnika	✓	
Zawieszany sterownik obracarki wirnika		✓
Wirnik systemu K – zgrubny (25 mm)		✓
Wirnik systemu K – zgrubny (18 mm)		✓
Wirnik systemu K – standardowy (15 mm)		✓
Wirnik systemu K – dokładny (10 mm) (tylko PM822 i PM825)		✓
Wirnik systemu K – dokładny (8 mm)		✓
Wirnik systemu K – mikro (6 mm)		✓
Wirnik systemu H – mikro (6 x 2 mm) (tylko PM820 i PM822)		✓
Frezy diamentowe Cat		✓
Pojemniki na frezy		✓
UKŁAD NAPĘDOWY		
Układ sterujący pracą silnika na biegu jałowym	✓	
Wysokowydajny układ chłodzenia	✓	
Automatyczne sterowanie obciążeniem	✓	
Certyfikat CE		✓

Ciąg dalszy

Wyposażenie standardowe i dodatkowe

Funkcje, wyposażenie standardowe i dodatkowe mogą różnić się w zależności od regionu. Aby uzyskać informacje na temat dostępności oferty w danym regionie, skontaktuj się z lokalnym dealerem Cat.

	Standard (Standardowy)	Opcja
UKŁAD HYDRAULICZNY		
Dwa niezależne obwody hydrauliczne układu napędowego	✓	
Układ przeciwpoślizgowy	✓	
Biodegradowalny olej hydrauliczny Cat BIO HYDO™ Advanced		✓
Olej hydrauliczny do wysokich temperatur		✓
SERWIS I KONSERWACJA		
Zawory do planowego pobierania próbek oleju (S•O•S℠)	✓	
Pokrywa silnika	✓	
Prętowe wskaźniki poziomu oleju silnikowego na poziomie platformy	✓	
Układ natrysku wody komory wirnika	✓	
Sprężarka powietrza	✓	
Układ napędowy akcesoriów	✓	
Zbiornik wody o pojemności 3400 l (898 gal)	✓	
Boczny zawór uzupełniania wody	✓	
Myjka wysokociśnieniowa	✓	
Myjka niskociśnieniowa		✓
Pompa napełniania zbiornika wody		✓
Pompa podająca paliwo		✓
Zbiornik szybkiego tankowania paliwa		✓
BEZPIECZEŃSTWO I ZABEZPIECZENIA		
Poręcze platformy	✓	
Sygnał dźwiękowy/ostrzegawczy	✓	
Światła robocze LED o szerokim kącie rozpraszania	✓	
Kamera tylna	✓	
Kamery dookólne (przedni przenośnik, 2 mocowania magnetyczne)		✓
Rozbudowany pakiet oświetlenia LED (światła obrysowe, oświetlenie serwisowe wirnika i sygnalizacja poziomu wody)		✓
Lampa robocza LED z mocowaniem magnetycznym		✓
Światło ostrzegawcze (stałe lub z mocowaniem magnetycznym)		✓
Kierunkowskazy wozidła		✓

Frezarki do nawierzchni Cat® PM820, PM822, PM825

Dane techniczne

Masy

	PM820		PM822		PM825	
Masa eksploatacyjna	34 088 kg	75 152 lb	34 565 kg	76 202 lb	35 175 kg	77 548 lb
Masa transportowa	32 859 kg	72 442 lb	33 336 kg	73 493 lb	33 946 kg	74 838 lb

Podane masy są przybliżone i obejmują:
- *Masa eksploatacyjna uwzględnia maszynę bazową z operatorem o masie ciała 75 kg (funtów = lb), całym wyposażeniem standardowym, zabudowaną listwą, systemem odpylającym, wirnikiem 15 mm, fotelami na cokołach, matami podłogowymi, dwoma wyświetlaczami na poziomie podłoża, zbiornikami wody i paliwa napełnionymi w 50% i maksymalnym poziomem płynów eksploatacyjnych.*
- *Masa transportowa uwzględnia maszynę bazową z całym wyposażeniem standardowym, zabudowaną listwą, systemem odpylającym, wirnikiem 15 mm, fotelami na cokołach, matami podłogowymi, dwoma wyświetlaczami na poziomie podłoża, pustym zbiornikiem, pełnym zbiornikiem paliwa i maksymalnym poziomem płynów eksploatacyjnych.*

Układ napędowy

Model silnika	Cat C18 z dwiema turbosprężarkami	
Cylindry	6	
Normy emisji spalin	EPA Tier 4 Final (USA), Stage V (UE)	
Moc maksymalna przy 1800 obr./min – SAE J1995	601 kW	806 hp
Moc silnika przy 1800 obr./min – ISO 14396	595 kW	798 hp
Numer konstrukcji	02C	
Maksymalna prędkość frezowania	100 m/min	328 stopy/min
Maksymalna prędkość jazdy	6 km/h	3,7 mph

- Moc podawana jest mierzona zgodnie z podaną normą w wersji obowiązującej w momencie wyprodukowania.

Wymiary robocze

A	Długość całkowita (przenośnik podniesiony)	14,52 m	47,64 ft
B	Maksymalna szerokość maszyny		
	PM820	3,11 m	10,20 ft
	PM822	3,11 m	10,20 ft
	PM825	3,36 m	11,02 ft
B¹	Minimalna szerokość maszyny		
	PM820	2,52 m	8,27 ft
	PM822	2,74 m	8,99 ft
	PM825	3,01 m	9,88 ft
C	Maksymalna wysokość (przenośnik podniesiony)	5,23 m	17,16 ft
D	Wysokość zadaszenia	4,05 m	13,29 ft
E	Wysokość (zadaszenie opuszczone)	3,00 m	9,84 ft
F	Maksymalna odległość samochodu ciężarowego	4,86 m	15,94 ft
G	Długość przenośnika	8,38 m	27,49 ft
H	Odchylenie przenośnika	±60° od osi	

Wymiary transportowe

I	Długość transportowa	12,43 m	40,78 ft
B¹	Szerokość transportowa		
	PM820	2,52 m	8,27 ft
	PM822	2,74 m	8,99 ft
	PM825	3,01 m	9,88 stopy
E	Wysokość transportowa (zadaszenie opuszczone)	3,00 m	9,84 ft
J	Długość (między gąsienicami)	6,69 m	21,95 ft
K	Długość maszyny (od tyłu maszyny do kół przednich)	7,32 m	24,02 ft
I	Długość samej maszyny	8,33 m	27,33 ft

System frezowania

Szerokość frezowania		
PM820	2010 mm	79,1 in
PM822	2235 mm	88,0 in
PM825	2505 mm	98,6 in
Liczba nakładek (odstępy co 15 mm)		
PM820	170	
PM822	185	
PM825	203	
Maksymalna głębokość skrawania	330 mm	13,0 in
Prędkości wirnika	100 / 109 / 118 obr./min	
Minimalny promień skrawania po lewej stronie	2,00 m	6,56 ft
Minimalny promień skrawania po prawej stronie		
PM820	2,00 m	6,56 ft
PM822	1,80 m	5,91 ft
PM825	1,50 m	4,92 ft

Objętości płynów eksploatacyjnych

Zbiornik paliwa	1108 l	292,7 gal
Układ chłodzenia	104 l	27,5 gal
Układ oleju silnikowego	65 l	17,2 gal
Olej hydrauliczny	113 l	29,9 gal
Zbiornik wody	3400 l	898,2 gal

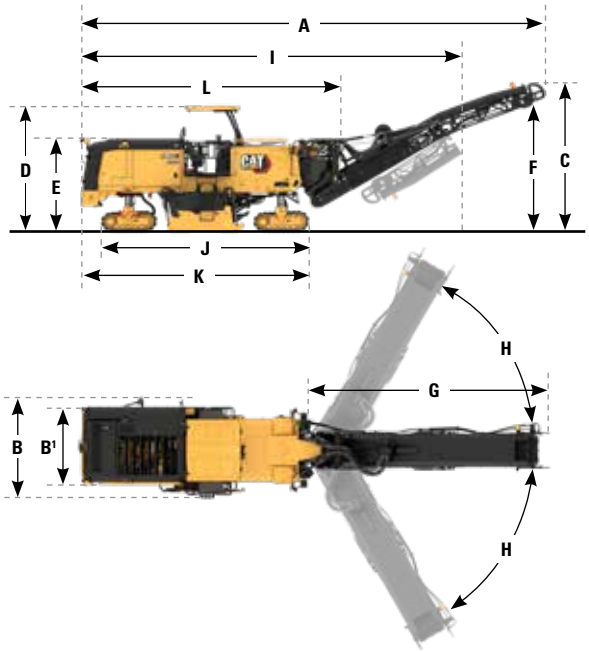

Deklaracja środowiskowa

Poniższe informacje dotyczą maszyny w momencie jej ostatecznej produkcji, skonfigurowanej do sprzedaży w regionach, o których mowa w niniejszym dokumencie. Treść tej deklaracji jest ważna od daty jej wydania; jednakże treść dotycząca cech i specyfikacji maszyny może ulec zmianie bez powiadomienia. Dodatkowe informacje można znaleźć w Instrukcji obsługi i konserwacji maszyny.

Więcej informacji na temat zrównoważonego rozwoju w działaniu i naszych postępów można znaleźć na stronie www.caterpillar.com/en/company/sustainability.html.

SILNIK

- Silnik Cat C18 z dwiema turbosprężarkami spełnia wymogi norm emisji EPA Tier 4 Final (USA) i Stage V (UE).
- Silniki wysokoprężne Cat z układem oczyszczania spalin muszą być zasilane paliwem ULSD (olej napędowy o ultraniskiej zawartości siarki wynoszącej 15 ppm lub mniej), są też przystosowane* do zasilania mieszanką paliwa ULSD z następującymi paliwami o zmniejszonej emisji dwutlenku węgla**, w stosunku maksymalnym:
  - ✓ 20% paliwa biodiesel FAME (estry metylowych kwasów tłuszczowych, tzw. bioestry)
  - ✓ 100% oleju napędowego ze źródeł odnawialnych, HVO (uwodorniony olej roślinny) i paliwa typu GTL (paliwo syntetyczne uzyskiwane z gazu ziemnego)

Skuteczność stosowania zależy od postępowania zgodnie z wytycznymi. Szczegółowe informacje można uzyskać u dealera Cat lub znaleźć w rekomendacjach stosowania płynów w maszynach Caterpillar (SEBU6250).

**Silniki Caterpillar są przystosowane do zasilania tymi paliwami alternatywnymi, ale w niektórych regionach stosowanie ich może być zabronione.*

***W porównaniu z paliwami tradycyjnymi paliwa o zmniejszonej emisji dwutlenku węgla nie powodują znacznego obniżenia emisji gazów cieplarnianych na wylocie rury wydechowej.*

FARBA

- Zgodnie z najlepszą dostępną wiedzą, maksymalne dopuszczalne stężenie następujących metali ciężkich w farbach, mierzone w częściach na milion (PPM), wynosi:
  - Bar < 0,01%
  - Kadm < 0,01%
  - Chrom < 0,01%
  - Ołów < 0,01%

POZIOM HAŁASU

Przy wentylatorze chłodzącym pracującym z wykorzystaniem 70% maksymalnej prędkości obrotowej:

Poziom ciśnienia akustycznego na stanowisku operatora (ISO 11201:2010) – 97 dB(A)
Poziom hałasu na zewnątrz – (ISO 3744:2010) – 113 dB(A)

- Poziom ciśnienia akustycznego na stanowisku operatora zmierzono według normy ISO 11201:2010. Pomiar przeprowadzono przy wentylatorze chłodzącym silnik pracującym z prędkością równą 70 procentom maksymalnej prędkości obrotowej.
- Poziom hałasu maszyny zmierzono według normy ISO 3744:2010. Pomiar przeprowadzono przy wentylatorze chłodzącym silnik pracującym z prędkością równą 70 procentom maksymalnej prędkości obrotowej.
- Podczas długotrwałej pracy przy otwartym stanowisku operatora lub w środowisku o dużym natężeniu hałasu niezbędne może być stosowanie ochronników słuchu.

OLEJE I PŁYNY

- Fabryka Caterpillar wypełnia maszynę płynami chłodzącymi na bazie glikolu etylenowego. Płyn zapobiegający zamarzaniu/chłodzeniu silników wysokoprężnych Cat (DEAC) i płyn chłodzący Cat o przedłużonej trwałości (ELC) mogą być poddane recyklingowi. Skontaktuj się z dealerem Cat, aby uzyskać więcej informacji.
- Cat Bio HYDO™ Advanced to biodegradowalny olej hydrauliczny zatwierdzony przez EU Ecolabel.
- Istnieje prawdopodobieństwo obecności dodatkowych płynów. Pełne zalecenia dotyczące płynów i częstotliwości konserwacji znajdują się w Instrukcji obsługi i konserwacji lub w Przewodniku zastosowań i instalacji.

FUNKCJE I TECHNOLOGIA

- Poniższe cechy i technologie mogą przyczynić się do oszczędności paliwa i/lub redukcji emisji dwutlenku węgla. Maszyna może być wyposażona w inne funkcje. Szczegółowe informacje można uzyskać u dealera Cat.
  - Zaawansowane układy hydrauliczne równoważą moc i wydajność
  - Regulowana prędkość obrotowa wirnika pozwala na frezowanie przy niższych prędkościach obrotowych silnika
  - Układ sterujący pracą silnika na biegu jałowym pozwala na utrzymywanie możliwie najniższej prędkości obrotowej na biegu jałowym
  - Wentylator o zmiennej prędkości pracuje na najniższej prędkości, zapewniając optymalne chłodzenie
  - Wirnik System K skutecznie usuwa materiał i zmniejsza opór
  - Frezy diamentowe Cat zaprojektowano tak, aby pozostawały ostre znacznie dłużej niż frezy z węglików spiekanych, wyraźnie przewyższały je żywotnością oraz utrzymywały wydajność skrawania
  - Funkcja czuwania/wznawiania wstrzymuje funkcje maszyny i zmniejsza prędkość obrotową silnika podczas zamiany ciężarówek
  - Wydłużone okresy międzyobsługowe zmniejszają zużycie płynów i filtrów
  - Remote Flash i Remote Troubleshoot

ZDATNOŚĆ DO RECYKLINGU

- Materiały, z których zbudowana jest maszyna, wyszczególnione są poniżej wraz z przybliżonym udziałem w masie. W zależności od konfiguracji produktu wartości podane w tabeli mogą być inne.

Typ materiału	Udział w masie
Stal	82,28%
Żelazo	6,09%
Metale nieżelazne	3,15%
Metale mieszane	0,24%
Metale mieszane z materiałami niemetalowymi	2,09%
Tworzywa sztuczne	2,74%
Guma	1,06%
Mieszane materiały niemetalowe	0,02%
Płyn	1,05%
Inne	0,61%
Nieklasyfikowane	0,35%
Łącznie	100%

- Im wyższy wskaźnik zdatności do recyklingu maszyny, tym bardziej efektywne zagospodarowanie cennych zasobów naturalnych i wyższa wartość produktu po zakończeniu eksploatacji. Zgodnie z ISO 16714 (Maszyny do robót ziemnych — recykling — terminologia i metoda kalkulacji) wyznacznikiem zdatności maszyny do recyklingu jest udział procentowy masy (ułamek masowy wyrażony procentowo) nowej maszyny, która może potencjalnie zostać poddana recyklingowi lub wykorzystana ponownie.

  Składniki wszystkich pozycji listy części są najpierw analizowane na podstawie listy składników określonej w normie ISO 16714 oraz japońskiej normie CEMA (stowarzyszenie producentów maszyn budowlanych). Zdatność do recyklingu pozostałych elementów jest analizowana na podstawie typu materiału.

  W zależności od konfiguracji produktu wartości podane w tabeli mogą być inne.

Zdatność do recyklingu – 96%

Więcej informacji o produktach Cat, usługach oferowanych przez dealerów oraz rozwiązaniach branżowych można znaleźć w Internecie pod adresem **www.cat.com**.

© 2025 Caterpillar
Wszelkie prawa zastrzeżone

Materiały i specyfikacje mogą ulec zmianie bez powiadomienia. Maszyny przedstawione na zdjęciach mogą mieć zamontowane wyposażenie dodatkowe. Aby uzyskać informacje o dostępnym wyposażeniu dodatkowym, skontaktuj się z dealerem Cat.

CAT, CATERPILLAR, LET'S DO THE WORK odpowiadające im znaki towarowe i żółty kolor „Caterpillar Corporate Yellow" oraz elementy graficzne „Power Edge" i Cat „Modern Hex", jak również wizerunek firmy i produktów użytych w niniejszej publikacji są zarejestrowanymi znakami towarowymi firmy Caterpillar i nie mogą być wykorzystywane bez zezwolenia. VisionLink jest znakiem handlowym firmy Caterpillar Inc. zarejestrowanym w Stanach Zjednoczonych i w innych krajach.

QXHQ3235-02 (12-2025)
Numer konstrukcji: 02C
(N Am, Chile, Colombia, Europe, Aus-NZ,
South Korea, Taiwan, Türkiye)