

Perfiladoras de pavimentos en frío

Cat® PM820, PM822, PM825

Las perfiladoras de pavimentos en frío Cat® PM820, PM822 y PM825 de alta producción con tecnología Cat Grade and Slope integrada, sistemas automatizados y los últimos rotores System K le ayudan a satisfacer las exigencias del trabajo con eficacia. Gracias a un entorno de trabajo cómodo y unos controles intuitivos, los operadores pueden mantener su productividad durante toda la jornada. El fácil acceso a los puntos de servicio diario ayuda a simplificar las tareas de mantenimiento. Son múltiples las opciones disponibles para mejorar la versatilidad para aplicaciones de alta producción.

Potencia con bajo consumo de combustible

- El potente motor Cat® C18 con turboalimentación doble de gran potencia cumple los estándares de emisiones Tier 4 Final de la EPA de EE. UU. y Stage V de la UE
- La gestión de la velocidad en vacío del motor y las múltiples velocidades del rotor permiten un rendimiento y una demanda del motor óptimos.
- El ventilador de refrigeración de velocidad variable funciona a la menor velocidad posible para ofrecer una refrigeración silenciosa y eficiente
- El control de carga automática supervisa la demanda que recibe el motor y ajusta la velocidad de fresado para evitar paradas y mantener una alta producción

Capacidad de maniobra y control óptimos

- El tren de rodaje de cadenas de gran fiabilidad aprovecha los diseños probados de las hojas de empuje Cat y utiliza un sistema tensor automático para lograr un rendimiento uniforme y prolongar la vida útil de las cadenas
- El sólido sistema de propulsión cuenta con dos bombas de propulsión independientes, cada una de ellas para impulsar dos cadenas de orugas, en un diseño de transmisión transversal de alta tracción
- El control de tracción automático ayuda a mantener una velocidad constante en las aplicaciones más exigentes
- Los cuatro modos de dirección con alineación y seguimiento avanzados ofrecen una dirección precisa y ayudan a reducir el desgaste de las cadenas
- Cambio electrónico entre las diferentes velocidades del rotor durante el funcionamiento

Sistema de corte duradero y fiable

- El sistema de accionamiento del rotor está diseñado para maximizar la transferencia de par y cuenta con un embrague en seco de alta resistencia, tensado automático de la correa y dos correas de alta resistencia (de cinco nervaduras) para accionar el rotor
- Cámara de corte duradera y reforzada
- Amplio acceso e iluminación para los cambios de puntas y el mantenimiento del rotor
- Los patines de las placas laterales, endurecidos en toda su longitud, la zapata del patín interior y las zapatas antidesbaste se han diseñado para reducir el desgaste y el mantenimiento

Los rotores System K de alta producción optimizan la capacidad de corte

- Los rotores Cat System K pueden utilizarse para numerosas aplicaciones y ofrecen un flujo de materiales eficiente con un patrón de corte uniforme
- El diseño sin fijación fija los portaherramientas en su sitio sin un bulón de retención, perno o tornillo de ajuste, lo cual permite cambiarlos con mayor rapidez y elimina la necesidad de realizar torsiones.
- Los portaherramientas, los bloques de base y las paletas lanzadoras se han fabricado con acero de aleación de gran dureza resistente a la abrasión, lo cual prolonga la vida útil de estos componentes
- Las puntas Cat Diamond opcionales se han diseñado para mantenerse afiladas y durar mucho más que una punta de carburo (ideales para aplicaciones bituminosas sin obstáculos, como carreteras o autopistas)

CAT®

Retirada eficiente de materiales

- Los transportadores de alta capacidad eliminan de forma eficiente el material fresado con un control de descarga de velocidad variable
- La velocidad de la correa puede ajustarse según el tipo de material y el ritmo de producción, y la función integrada de aumento de potencia permite obtener un pico temporal de velocidad en la correa para expulsar el material con mayor rapidez y a mayor distancia
- Una correa continua de amplia apertura descarga de manera eficaz la cámara del rotor
- La correa invierte su dirección para facilitar la eliminación del material del transportador durante la limpieza y las cubiertas de fácil acceso permiten inspeccionar y limpiar los rodillos con rapidez
- El transportador se pliega mediante un mecanismo hidráulico para su transporte y mantenimiento

Manejo fácil

- Acceda a la tecnología integrada y a los sistemas automatizados a través de unos controles de fácil manejo y una interfaz con pantalla táctil sumamente intuitiva
- Las pantallas a nivel del suelo utilizan un sistema de montaje resistente que permite colocarlas en diferentes ubicaciones sin necesidad de ajustar abrazaderas o elementos de fijación y se desmontan rápidamente para guardarlas sin desconectar los mazos de cables
- A través de las pantallas se puede acceder a un conjunto de indicadores, así como a información sobre el funcionamiento, la pendiente y la inclinación, las imágenes de las cámaras remotas, los controles de la máquina y los diagnósticos
- Los cuatro teclados a nivel del suelo con 16 botones permiten a los operadores acceder cómodamente a las diversas funciones de la máquina
  - Los teclados traseros incluyen controles para la altura de las piernas, el rociado de agua, las placas laterales, la hoja vertedera, la puerta trasera y la dirección trasera
  - Los teclados delanteros empotrados incluyen controles para el transportador, las placas laterales, el antidesbaste, el lavado a alta presión, el rociado de agua, el patín interior y la bomba de llenado de combustible.
- Un botón de espera/reanudación pone en pausa las principales funciones de la máquina y reduce el régimen del motor para ahorrar combustible durante los cambios de camión; cuando está listo para reanudar el fresado, basta con pulsar el botón para que la máquina vuelva automáticamente a la producción a la misma velocidad.
- Una vez seleccionada la velocidad del rotor y establecido el patrón de corte, el uso del botón de control de crucero almacena la velocidad de propulsión y vuelve repetidamente a esa misma velocidad en cada pasada, y cuando se utiliza en combinación con el modo de espera/reanudación permite un control fácil y preciso del patrón.
- Las barras de luz LED de color de alta visibilidad ayudan a los operadores a identificar fácilmente el nivel del depósito de agua tanto de día como de noche y a mayores distancias (incluidas en el paquete de iluminación LED mejorada opcional)
- La seguridad y la visibilidad se han mejorado detrás de la máquina con una cámara de visión trasera estándar, que se puede ver a través de la pantalla táctil principal en la estación del operador.
- Las cámaras multivisión opcionales mejoran aún más la visibilidad del operador de la plataforma del camión para la carga y de la trayectoria de corte delante de la cámara.

Entorno de trabajo cómodo

- La estación de trabajo se ha diseñado para garantizar la comodidad del operador durante toda la jornada con consolas ajustables, reposabrazos acolchados de gran tamaño, reposacaderas y alfombrillas antifatiga opcionales
- Las pantallas de la consola central se extienden de forma telescópica para situar los paneles táctiles al alcance del operador y permitir así una cómoda interacción
- El diseño de la escalera y la puerta permite subir/bajar sin obstáculos desde la plataforma del operador y el pasamanos retráctil del lado derecho simplifica la maniobrabilidad alrededor de obstáculos.
- Las áreas de trabajo están iluminadas para el funcionamiento nocturno con teclados retroiluminados, luces de trabajo LED de dispersión amplia de serie y un paquete opcional de iluminación LED mejorada.
- Un techo eléctrico plegable hacia delante y de un solo poste con iluminación LED superior regulable y extensiones laterales integradas se despliega rápidamente durante el funcionamiento con tan solo pulsar un botón para evitar obstáculos superiores
- Se puede configurar el techo con parabrisas opcionales
- Elija entre las opciones de asiento con pedestal o con suspensión
- Elimine el máximo polvo posible de las zonas de trabajo con el sistema de reducción de polvo opcional

Aumente la precisión y la productividad con la tecnología Cat

- Consiga una precisión de corte constante y automática con el sistema Cat Grade and Slope integrado.
- Obtenga un control absoluto de la pendiente y la inclinación desde cualquiera de las pantallas de la máquina.
- Ajuste fácilmente los valores y sensores de control de la pendiente a través de las pantallas táctiles
- Ajuste la velocidad a la que el rotor se introduce en el corte para obtener un óptimo control de la máquina
- Ajuste y automatice las transiciones de entrada/salida de los cortes
- Salve fácilmente los obstáculos que haya en el recorrido de corte mediante la función de salto de obstáculos
- Sistema mejorado para obtener una plena capacidad de fresado 3D (se requieren componentes adicionales)
- La suscripción a VisionLink™ Productivity opcional proporciona información completa y procesable para ayudarle a gestionar y mejorar la productividad y rentabilidad de sus operaciones de fresado

Servicio sencillo y bajos costes de mantenimiento

- Se puede acceder fácilmente a las zonas que requieren un mantenimiento diario gracias a unas puertas de servicio de gran tamaño y a un capó eléctrico con fácil acceso al compartimento del motor
- Los componentes de las cadenas no requieren ningún mantenimiento rutinario y los tacos pueden sustituirse fácilmente, lo que contribuye a reducir los costes de servicio
- Los controles a nivel del suelo incluidos de serie y el dispositivo de giro del rotor de accionamiento hidráulico opcional con colgante facilitan la retirada y sustitución de las puntas
- Los sistemas de lavado a máquina se conectan al depósito de agua integrado para facilitar la limpieza.
- El sistema de accionamiento de accesorios permite utilizar determinadas funciones de la máquina sin poner en marcha el motor.
- El cableado del sistema eléctrico está codificado por colores y números para facilitar su identificación y cuenta con una malla de nailon protectora resistente a la abrasión para prolongar su vida útil
- Supervise las condiciones de los fluidos con muestreos regulares para ayudar a ampliar los intervalos de cambio hasta 500 horas de aceite de motor, 6000 horas de aceite hidráulico y 12 000 horas de refrigerante.
- La función de diagnóstico incorporada controla los sistemas de la máquina, alerta al operador de los problemas de rendimiento y ofrece información para resolverlos
- VisionLink le ayuda a gestionar toda su flota sin depender de suposiciones, independientemente de cuál sea el tamaño o el fabricante* de sus equipos, ofreciéndole información sobre las necesidades de mantenimiento, las horas de funcionamiento de las máquinas, la ubicación, el consumo de combustible, el tiempo de funcionamiento en vacío, los códigos de diagnóstico y muchos otros aspectos a través de paneles interactivos a los que podrá acceder con su dispositivo móvil u ordenador de sobremesa; de este modo, podrá tomar decisiones fundamentadas que reducirán los costes, simplificarán el mantenimiento y mejorarán la seguridad en su lugar de trabajo
- Remote Flash le permite actualizar el software integrado sin la presencia de un técnico; de este modo, podrá iniciar las actualizaciones del software cuando le resulte conveniente, lo que le ayudará a aumentar su eficiencia operativa general**
- Remote Troubleshoot permite a su distribuidor Cat realizar pruebas de diagnóstico en su máquina conectada de forma remota**.
- Cat Inspect es una aplicación móvil que le permite realizar fácilmente comprobaciones digitales de mantenimiento preventivo, inspecciones y recorridos diarios
- La alta disponibilidad de piezas, la ubicación estratégica de los distribuidores y los kits de reparación de servicio facilitan el pedido de componentes con un alto grado de desgaste

** La disponibilidad del campo de datos puede variar según el fabricante del equipo y se proporciona a través de una interfaz de programación de aplicaciones (API).*

*** Debe estar dentro del alcance de cobertura móvil.*

Características de comodidad

Las perfiladoras de pavimentos en frío Cat ofrecen una gran variedad de funciones y opciones destinadas a facilitar las operaciones y tareas de mantenimiento diarias.

- Acceda a los totales diarios, por proyecto y acumulados de distancia recorrida, área cubierta y horas de fresado a través de las pantallas integradas
- Pause y reanude las funciones de la máquina con tan solo pulsar un botón cuando haya que cambiar de un dúmper a otro
- Ganchos para guardar las mangueras de agua
- Compartimentos de almacenamiento estancos y con cerradura
- Conexión de llenado de agua en ángulo
- Soporte para palas fácilmente accesible
- Indicadores de profundidad del rotor de visión superior y lateral
- Soportes magnéticos para latas de pintura opcionales

Equipos estándar y opcionales

Las funciones y los equipos estándar y opcionales pueden variar según la región. Consulte a su distribuidor Cat local para conocer la oferta de equipos que hay disponible en su zona.

	Estándar	Opcional
CABINA DEL OPERADOR		
Toma de corriente de 12 voltios	✓	
Techo plegable mediante un mecanismo hidráulico con luces LED y extensiones laterales	✓	
Teclados de control a nivel del suelo	✓	
Pantalla táctil LCD de alta resolución simple	✓	
Pantallas táctiles LCD de alta resolución dobles		✓
Dos consolas del operador con ajuste vertical	✓	
Dos consolas del operador con ajuste vertical, lateral y rotacional		✓
Alfombrillas antifatiga		✓
Asientos con pedestal ajustables		✓
Asientos con suspensión ajustables		✓
Cofre de almacenamiento de 109 x 45 x 33 cm (43 x 18 x 13 pulg) con cerradura		✓
Parabrisas (delantero y trasero)		✓
TECNOLOGÍA CAT®		
Remote Flash	✓	
Resolución de problemas remota	✓	
Cat Grade and Slope	✓	
Sistema telemático VisionLink™	✓	
VisionLink® Productivity		✓
Patín interior		✓
Un único sensor sónico de control de pendiente		✓
Sistema de promediado sónico para el control de pendiente		✓
Pantalla táctil LCD de alta resolución (para controles de pendiente a nivel del suelo)		✓

	Estándar	Opcional
TRANSPORTADOR		
Tensor con sistema de engrase (transportador principal)	✓	
Transportador plegable mediante un mecanismo hidráulico	✓	
Función de aumento de velocidad del transportador	✓	
Sistema de extracción de polvo		✓
Barras de rociado adicionales (control del polvo)		✓
Válvula de descarga del transportador		✓
SISTEMA DEL ROTOR		
Corte por penetración automático	✓	
Función de transición automática de pendiente e inclinación	✓	
Salto de obstáculos	✓	
Tres velocidades de corte	✓	
Herramienta neumática de extracción de puntas	✓	
Extractor de portaherramientas	✓	
Dispositivo de giro del rotor eléctrico	✓	
Control colgante para dispositivo de giro del rotor		✓
Rotor System K – Grueso (25 mm)		✓
Rotor System K – Grueso (18 mm)		✓
Rotor System K – Estándar (15 mm)		✓
Rotor System K – Fino (10 mm) (solo PM822 y PM825)		✓
Rotor System K – Fino (8 mm)		✓
Rotor System K – Micro (6 mm)		✓
Rotor System H – Micro (6 x 2 mm) (solo PM820 y PM822)		✓
Puntas Cat Diamond		✓
Bandejas de recogida de puntas		✓
TREN DE POTENCIA		
Gestión de velocidad en vacío del motor	✓	
Sistema de refrigeración de alta capacidad	✓	
Control automático de carga	✓	
Certificado CE		✓

Continuación

Equipos estándar y opcionales

Las funciones y los equipos estándar y opcionales pueden variar según la región. Consulte a su distribuidor Cat local para conocer la oferta de equipos que hay disponible en su zona.

	Estándar	Opcional
SISTEMA HIDRÁULICO		
Dos circuitos de propulsión hidráulica independientes	✓	
Control de tracción	✓	
Aceite hidráulico biodegradable Cat Bio HYDO™ Advanced		✓
Aceite hidráulico de alta temperatura ambiente		✓
SERVICIO Y MANTENIMIENTO		
Los orificios de análisis programado de aceite (S•O•S℠)	✓	
Capó eléctrico	✓	
Varillas de medición de aceite del motor en el nivel de la plataforma	✓	
Sistema de rociado de agua de la cámara del rotor	✓	
Compresor de aire	✓	
Sistema de transmisión accesorio	✓	
Depósito de agua integrado de 3.400 l (898 gal)	✓	
Válvula de llenado de agua lateral	✓	
Limpieza de alta presión	✓	
Limpieza de baja presión		✓
Bomba de transferencia del depósito de agua		✓
Bomba de transferencia de combustible		✓
Depósito de combustible de repostaje rápido		✓
SEGURIDAD Y PROTECCIÓN		
Pasamanos de la plataforma	✓	
Señal/bocina de advertencia	✓	
Luces de trabajo LED de amplia dispersión	✓	
Cámara de visión trasera	✓	
Cámaras multivisión (transportador delantero, 2 soportes magnéticos)		✓
Paquete de iluminación LED mejorada (perímetro, mantenimiento del rotor y nivel de agua)		✓
Luz de trabajo LED magnética		✓
Baliza de advertencia (fija o montaje magnético)		✓
Luces de señalización para el dúmper		✓

Perfiladoras de pavimentos en frío Cat® PM820, PM822, PM825

Especificaciones técnicas

Pesos

	PM820		PM822		PM825	
Peso de funcionamiento	34.088 kg	75.152 lb	34.565 kg	76.202 lb	35.175 kg	77.548 lb
Peso de transporte	32.859 kg	72.442 lb	33.336 kg	73.493 lb	33.946 kg	74.838 lb

Los pesos indicados son aproximados e incluyen:

- *El peso de funcionamiento incluye la máquina básica con un operador de 75 kg (165 lb), todos los equipos estándar, patín interior, sistema de reducción de polvo, rotor de 15 mm, asientos con pedestal, alfombrillas, dos pantallas a nivel del suelo, 50 % de agua, 50 % de combustible y todos los fluidos necesarios para el funcionamiento de la máquina.*
- *El peso de transporte incluye la máquina básica, todos los equipos estándar, patín interior, sistema de reducción de polvo, rotor de 15 mm, asientos con pedestal, alfombrillas, dos pantallas a nivel del suelo, depósito de agua vacío, depósito de combustible lleno y otros fluidos necesarios para el funcionamiento de la máquina.*

Tren de potencia

Modelo de motor	Cat C18 con turboalimentación doble	
Cilindros	6	
Estándares de emisiones	Tier 4 Final de la EPA de EE. UU., Stage V de UE	
Potencia bruta a 1.800 rev/min – SAE J1995	601 kW	806 hp
Potencia del motor a 1.800 rev/min – ISO 14396	595 kW	798 hp
Número de construcción	02C	
Velocidad máxima de fresado	100 m/min	328 pie/min
Velocidad de desplazamiento máxima	6 km/h	3,7 mph

- La potencia indicada se prueba de acuerdo con el estándar especificado vigente en el momento de la fabricación.

Dimensiones de funcionamiento

A	Longitud total (transportador levantado)	14,52 m	47,64 pies
B	Anchura máxima de la máquina		
	PM820	3,11 m	
	PM822	3,11 m	10,20 pies
	PM825	3,36 m	11,02 pies
B¹	Anchura mínima de la máquina		
	PM820	2,52 m	8,27 pies
	PM822	2,74 m	8,99 pies
	PM825	3,01 m	9,88 pies
C	Altura máxima (transportador levantado)	5,23 m	17,16 pies
D	Altura hasta el techo	4,05 m	13,29 pies
E	Altura (techo bajado)	3,00 m	9,84 pies
F	Espacio libre máximo hasta el dúmper	4,86 m	15,94 pies
G	Longitud de la cinta transportadora	8,38 m	27,49 pies
H	Giro del transportador	±60° desde el centro	

Dimensiones de transporte

I	Longitud de transporte	12,43 m	40,78 pies
B¹	Anchura de transporte		
	PM820	2,52 m	8,27 pies
	PM822	2,74 m	8,99 pies
	PM825	3,01 m	9,88 pies
E	Altura de transporte (techo bajado)	3,00 m	9,84 pies
J	Longitud (de cadena a cadena)	6,69 m	21,95 pies
K	Longitud de la máquina (desde la cadena trasera a la delantera)	7,32 m	24,02 pies
L	Longitud de la máquina básica	8,33 m	27,33 pies

Sistema de corte

Anchura de fresado		
PM820	2.010 mm	79,1 pulg
PM822	2.235 mm	88,0 pulg
PM825	2.505 mm	98,6 pulg
Número de puntas (separación de 15 mm)		
PM820	170	
PM822	185	
PM825	203	
Profundidad máxima de corte	330 mm	13,0 pulg
Velocidades del rotor	100 / 109 / 118 rev/min	
Radio de corte izquierdo mínimo	2,00 m	6,56 pies
Radio de corte derecho mínimo		
PM820	2,00 m	6,56 pies
PM822	1,80 m	5,91 pies
PM825	1,50 m	4,92 pies

Capacidades de llenado de servicio

Depósito de combustible	1.108 L	292,7 gal
Sistema de refrigeración	104 L	27,5 gal
Aceite del motor	65 L	17,2 gal
Aceite hidráulico	113 L	29,9 gal
Depósito de agua	3.400 L	898,2 gal

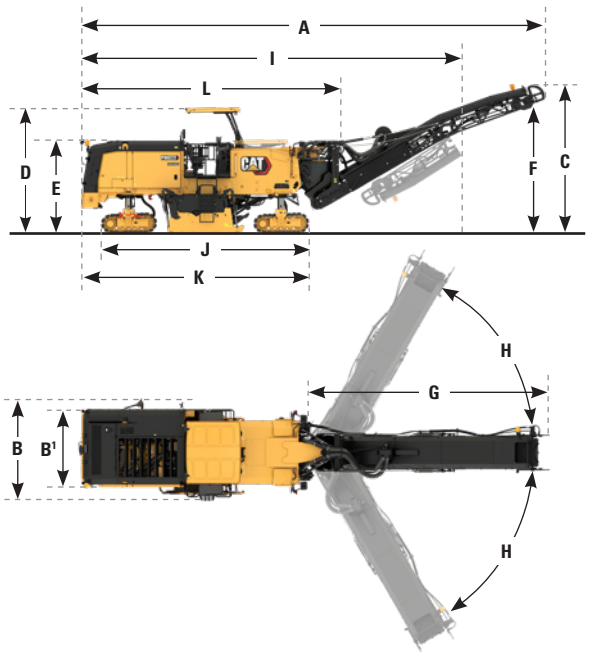

Declaración medioambiental

La siguiente información se aplica a la máquina en el momento de la fabricación final según lo configurado para su venta en las regiones cubiertas en este documento. El contenido de esta declaración es válido a partir de la fecha de emisión; no obstante, el contenido relacionado con las características y especificaciones de la máquina está sujeto a cambios sin previo aviso. Para obtener más información, consulte el Manual de funcionamiento y mantenimiento de la máquina.

Para obtener más información sobre la sostenibilidad en acción y nuestro progreso, visite www.caterpillar.com/en/company/sustainability.html.

MOTOR

- El motor Cat C18 con turboalimentación doble cumple los estándares de emisiones Tier 4 Final de la EPA de EE. UU. y Stage V de la UE.
- Los motores diésel Cat con sistemas de postratamiento deben utilizar ULSD (combustible diésel con contenido muy bajo en azufre con 15 ppm de azufre o menos) y son compatibles* con ULSD mezclado con los siguientes combustibles con menor intensidad de carbono** hasta:
  - ✓ 20 % de biodiésel FAME (éster metílico de ácidos grasos)
  - ✓ 100 % de diésel renovable, HVO (aceite vegetal hidrotratado) y combustibles GTL (gas a líquido)

Consulte las directrices para su correcta aplicación. Para obtener más información, consulte a su distribuidor Cat o las "Recomendaciones de fluidos para máquinas de Caterpillar" (SEBU6250).

**Aunque los motores de Caterpillar son compatibles con estos combustibles alternativos, es posible que en algunas regiones no se permita su uso.*

***Las emisiones de gases de efecto invernadero en el tubo de escape de los combustibles con menor intensidad de carbono son básicamente las mismas que las de los combustibles tradicionales.*

PINTURA

- Según los mejores conocimientos disponibles, la concentración máxima permitida, medida en partes por millón (PPM), de los siguientes metales pesados en la pintura es:
  - – Bario < 0,01 %
  - – Cadmio < 0,01 %
  - – Cromo < 0,01 %
  - – Plomo < 0,01 %

NIVELES DE RUIDO

Con la velocidad del ventilador de refrigeración al 70 % del valor máximo:

Nivel de presión acústica en los oídos del operador (ISO 11201:2010) – 97 dB(A)

Nivel de potencia acústica exterior (ISO 3744:2010) – 113 dB(A)

- El nivel de presión acústica en los oídos del operador se ha medido según la norma ISO 11201:2010. La medición se realizó al 70 % de la velocidad máxima del ventilador de refrigeración del motor.
- El nivel de potencia acústica de la máquina se ha medido según la norma ISO 3744:2010. La medición se realizó al 70 % de la velocidad máxima del ventilador de refrigeración del motor.
- Se recomienda el uso de protectores auditivos cuando se trabaje durante periodos prolongados en un puesto del operador abierto o en lugares muy ruidosos.

ACEITES Y FLUIDOS

- La fábrica de Caterpillar rellena con refrigerantes de etilenglicol. El refrigerante/anticongelante para motor diésel (DEAC, Diesel Engine Antifreeze/Coolant) Cat y el refrigerante de larga duración (ELC, Extended Life Coolant) Cat pueden reciclarse. Para obtener más información, consulte a su distribuidor Cat.
- Cat BIO HYDO™ Advanced es un aceite hidráulico biodegradable que cuenta con la aprobación Ecolabel de la UE.
- Es posible que haya otros fluidos. Consulte el Manual de funcionamiento y mantenimiento o la Guía de aplicación e instalación para obtener recomendaciones sobre los fluidos y conocer los intervalos de mantenimiento.

CARACTERÍSTICAS Y TECNOLOGÍAS

- Las siguientes características y tecnologías pueden contribuir a un ahorro de combustible o a una reducción de las emisiones de carbono. Las características pueden variar. Consulte a su distribuidor Cat para obtener más información.
  - – Los sistemas hidráulicos avanzados equilibran la potencia y la eficiencia
  - – Las velocidades ajustables del rotor permiten fresar a bajas velocidades del motor
  - – La gestión de la velocidad en vacío del motor permite que la máquina funcione en vacío a las mínimas revoluciones posibles
  - – El ventilador de velocidad variable funciona a la velocidad más baja para una refrigeración óptima
  - – El rotor System K elimina eficazmente el material y reduce el arrastre
  - – Las brocas de diamante Cat están diseñadas para mantenerse afiladas, duran mucho más que una broca de carburo y mantienen la eficacia de corte
  - – La función de espera/reanudación pone en pausa las funciones de la máquina y reduce la velocidad del motor durante los intercambios de camiones
  - – Los intervalos de mantenimiento ampliados reducen el consumo de filtros y fluidos
  - – Actualización remota/resolución remota de problemas

RECICLABILIDAD

- A continuación, se indican los materiales incluidos en las máquinas con el porcentaje de peso aproximado. Debido a las variaciones de las configuraciones del producto, los valores que se muestran en la tabla podrían variar

Tipo de material	Porcentaje de peso
Acero	82,28 %
Hierro	6,09 %
Metal no ferroso	3,15 %
Metal mixto	0,24 %
Metal mixto y no metal	2,09 %
Plástico	2,74 %
Caucho	1,06 %
No metálico mixto	0,02 %
Fluido	1,05 %
Otros	0,61%
Sin categorizar	0,35 %
Total	100 %

- Una máquina con un mayor índice de reciclabilidad garantizará un uso más eficiente de los valiosos recursos naturales y aumentará el valor del producto al final de su vida útil. Según la norma ISO 16714 (Maquinaria de movimiento de tierras - Reciclabilidad y recuperabilidad - Terminología y método de cálculo), el índice de reciclabilidad se define como el porcentaje en masa (fracción de masa en porcentaje) de la máquina nueva potencialmente reciclable, reutilizable o ambas cosas .

  Todas las piezas de la lista de materiales se evalúan primero por tipo de componente basándose en una lista de componentes definida por las normas ISO 16714 y de la CEMA (Asociación de Fabricantes de Maquinaria de Construcción) de Japón. Las piezas restantes se evalúan además para su reciclado en función del tipo de material.

  Debido a las variaciones de las configuraciones de los productos, los siguientes valores de la tabla pueden variar.

  Reciclabilidad – 96 %

Perfiladoras de pavimentos en frío Cat® PM820, PM822, PM825

Si desea obtener más información sobre los productos Cat, los servicios de nuestros distribuidores y las soluciones que ofrecemos para el sector, visite nuestro sitio web **www.cat.com**

© 2025 Caterpillar
Reservados todos los derechos

Materiales y especificaciones sujetos a cambios sin previo aviso. Las máquinas que se muestran en este catálogo pueden incluir equipos opcionales. Consulte a su distribuidor Cat para conocer las opciones disponibles.

CAT, CATERPILLAR, LET'S DO THE WORK, sus respectivos logotipos, el color "Caterpillar Corporate Yellow", la imagen comercial de "Power Edge" y de Cat "Modern Hex", así como la identidad corporativa y de producto utilizada en el presente documento, son marcas registradas de Caterpillar y no pueden utilizarse sin autorización. VisionLink es una marca comercial de Caterpillar Inc., registrada en Estados Unidos y en otros países.

QSH93235-02 (12-2025)
Número de versión 02C
(N Am, Chile, Colombia, Europe, Aus-NZ,
South Korea, Taiwan, Türkiye)