

Fraiseuses de chaussée

PM820, PM822, PM825 Cat®

Les Fraiseuses de chaussée PM820, PM822 et PM825 Cat® dotées de la technologie Cat Grade and Slope intégrée, de systèmes automatisés et des rotors System K de dernière génération, vous aident à répondre aux exigences du travail avec efficacité. Un environnement de travail confortable et des commandes intuitives sont conçus pour que les conducteurs restent productifs tout au long de la journée. L'accès facile aux points d'entretien quotidiens simplifie l'entretien. De nombreuses options sont disponibles pour améliorer la polyvalence pour des applications à haut rendement.

Puissance peu gourmande en carburant

- Le puissant Moteur C18 Cat® avec deux turbocompresseurs est conforme aux normes sur les émissions Tier 4 Final de l'EPA pour les États-Unis et Stage V pour l'Union européenne
- La gestion du régime de ralenti du moteur et les différentes vitesses du rotor permettent un rendement et une sollicitation optimales du moteur
- Un ventilateur de refroidissement à vitesse variable fonctionne à la vitesse la plus basse possible pour un refroidissement silencieux et efficace
- La commande automatique de charge surveille la demande sur le moteur et ajuste la vitesse de fraisage afin d'éviter les décrochages et de maintenir une production élevée

Maniabilité et commande optimales

- Le train de roulement à chaînes fiable s'appuie sur les conceptions éprouvées des tracteurs Cat et utilise un système de mise en tension automatique pour des performances constantes et une plus longue durée de vie des chaînes
- Un système de transmission robuste comprend deux pompes de transmission indépendantes qui entraînent chacune deux chaînes de roulement, selon un schéma d'entraînement croisé à forte traction
- Grâce à la commande de traction automatique, la vitesse reste constante dans les applications les plus difficiles
- Quatre modes de direction avec alignement et suivi avancés assurent un contrôle précis de la géométrie et réduit l'usure des patins
- Changement électronique des vitesses du rotor en cours de fonctionnement

Système de coupe durable et fiable

- Le système d'entraînement du rotor est conçu pour maximiser le transfert de couple et comprend un embrayage à sec robuste, une tension automatique des courroies et deux courroies haute résistance (à cinq nervures) pour entraîner le rotor
- Chambre de coupe durable et renforcée
- Grand accès et éclairage pour le changement d'embout et l'entretien du rotor
- Les skis trempés à plaque latérale sur toute la longueur, le patin de ski intérieur et les patins anti-affaissement diminuent l'usure et l'entretien

Les rotors System K à haute production optimisent la capacité de coupe

- Les rotors à système K Cat assurent un flux efficace des matières avec un excellent profil de coupe pour de nombreuses applications
- Une conception sans système de fixation bloque parfaitement les porte-outils en place sans axe de retenue, boulon ou vis de réglage pour un remplacement plus rapide sans serrage au couple
- Les porte-outils, les blocs de base et les palettes d'éjecteur sont fabriqués en acier spécial haute résistance qui résiste à l'abrasion pour une plus longue durée de vie
- Les embouts diamantés Cat en option sont conçus pour rester tranchants et durer beaucoup plus longtemps qu'un embout au carbure (idéaux pour les applications bitumineuses sans obstacles telles que les autoroutes)

Enlèvement efficace des matériaux

- Des convoyeurs de grande capacité évacuent efficacement le matériau fraisé avec une commande de décharge à vitesse variable
- La vitesse de la bande peut être ajustée en fonction du type de matériau et du taux de production, tandis que la fonction « boost » intégrée fournit une augmentation temporaire de la vitesse de la bande pour éjecter le matériau plus rapidement et plus loin
- Une bande transporteuse monobloc et à large ouverture vide efficacement la chambre du rotor
- La bande change de sens pour faciliter l'enlèvement du matériau du convoyeur lors du nettoyage, et des couvercles faciles d'accès permettent d'inspecter et de nettoyer rapidement les rouleaux
- Le convoyeur se replie hydrauliquement pour le transport et l'entretien.

Une grande simplicité d'utilisation

- Accédez à la technologie intégrée et aux systèmes automatisés grâce à des commandes faciles à utiliser et à une interface tactile très intuitive
- Les modules d'affichage au sol utilisent un système de montage robuste qui s'insère facilement dans plusieurs emplacements de montage sans avoir à serrer les pinces ou les attaches et qui se détache rapidement pour le stockage sans avoir à déconnecter les faisceaux
- Les affichages permettent d'accéder au groupe des instruments, aux informations d'exploitation, au niveau et à la pente, aux flux des caméras à distance, aux commandes de la machine et aux diagnostics
- Quatre claviers à 16 boutons au niveau du sol permettent aux conducteurs d'accéder à de nombreuses fonctions de la machine
  - Les claviers arrière incluent des commandes pour la hauteur des jambes, la pulvérisation d'eau, les plaques latérales, la lame de nivellement, la porte arrière et la direction arrière
  - Les claviers avant encastrés incluent des commandes pour le convoyeur, les plaques latérales, le dispositif antiplaque, le lavage haute pression, la pulvérisation d'eau, le ski embarqué et la pompe de remplissage de carburant
- Un bouton Veille/Reprise met en pause les principales fonctions de la machine et réduit le régime moteur pour économiser du carburant lors des changements de tombereau. Une simple pression sur le bouton permet ensuite de reprendre automatiquement le fraisage à la même vitesse de production.
- Une fois la vitesse du rotor sélectionnée et le motif de coupe défini, l'utilisation du bouton Régulateur de vitesse enregistre la vitesse d'avancement et permet de revenir systématiquement à cette même vitesse pour chaque passage. Lorsqu'il est utilisé en combinaison avec le bouton Veille/Reprise, il facilite un contrôle précis et aisé du motif de coupe.
- Les barres lumineuses à diodes de couleur à haute visibilité aident les équipes à identifier facilement le niveau du réservoir d'eau de jour comme de nuit et de plus loin (inclus dans l'ensemble d'éclairage à diodes amélioré en option)
- La sécurité et la visibilité sont améliorées à l'arrière de la machine grâce à une caméra arrière équipée de série, visible sur l'affichage à écran tactile principal du poste de conduite
- Des caméras multi-vision en option améliorent encore la visibilité du conducteur sur le plateau du tombereau pour le chargement et sur la trajectoire de coupe devant la chambre

Un environnement de travail confortable

- Le poste de travail est conçu pour offrir un confort tout au long de la journée grâce à des consoles réglables, de larges accoudoirs rembourrés, des repose-poignets et des tapis de sol antifatigue en option
- Les modules d'affichage télescopiques de la console centrale apportent les écrans tactiles à portée de main pour une interaction confortable
- La conception de l'échelle et de la barrière permet une montée/descente sans obstacle depuis la plate-forme du conducteur, et la main courante rétractable du côté droit simplifie la manœuvrabilité autour des obstacles
- Les zones de travail sont éclairées pour les opérations de nuit avec des claviers rétro-éclairés, des projecteurs à diode grande diffusion standard, et un ensemble de projecteurs à diode optimisés
- Un toit motorisé à un seul montant, rabattable vers l'avant, avec éclairage ajustable à diodes au plafond et des prolongations latérales intégrées, se redéploie pendant le fonctionnement d'une simple pression sur un bouton pour franchir les obstacles en hauteur
- Le toit peut être configuré avec des pare-brise en option
- Vous avez le choix entre les options de siège sur socle ou à suspension
- Éliminez la poussière au maximum dans les zones de travail grâce au système de réduction de la poussière disponible en option

Améliorez la précision et la productivité grâce à la technologie Cat

- Obtenez une grande précision de coupe reproductible et automatique grâce au système Cat Grade and Slope intégré
- Disposez d'une commande complète de nivellement longitudinal et transversal depuis n'importe quel affichage machine
- Ajustez facilement les valeurs de commande de nivellement et les capteurs à l'aide des écrans tactiles
- Adaptez la vitesse à laquelle le rotor s'introduit dans la coupe pour un contrôle optimal de la machine
- Définissez et automatisez les transitions en entrée/sortie des coupes
- Franchissez en toute facilité les obstacles sur le chemin de coupe à l'aide de la fonctionnalité de passage des obstacles
- Optimisez le fraisage avec la fonctionnalité 3D intégrale (matériel supplémentaire nécessaire)
- VisionLink™ Productivity disponible en option fournit des informations détaillées et exploitables pour vous aider à gérer et améliorer la productivité et la rentabilité de vos opérations de fraisage

Entretien simplifié, faibles coûts d'entretien

- Les zones d'entretien quotidien sont facilement accessibles grâce à de grandes portes de service et à un capot électrique permettant d'accéder au compartiment moteur
- Les composants de la chaîne sans entretien et les patins de chaîne faciles à remplacer réduisent les frais d'entretien
- Des commandes au niveau du sol de série et un dispositif de rotation du rotor à commande hydraulique en option simplifient la dépose et le remplacement des pointes
- Les systèmes de lavage de la machine se raccordent au réservoir d'eau embarqué pour un nettoyage pratique
- Le système d'entraînement auxiliaire permet d'utiliser certaines fonctions de la machine sans faire tourner le moteur
- Le câblage du circuit électrique est à code couleur et numéroté pour faciliter l'identification. Il est de plus protégé par une tresse en nylon résistante à l'abrasion, assurant une durée de vie accrue
- Surveiller l'état des fluides via un prélèvement d'échantillons régulier afin de pouvoir prolonger les intervalles de vidange jusqu'à 500 heures pour l'huile moteur, 6 000 heures pour l'huile hydraulique et 12 000 heures pour le liquide de refroidissement
- Les diagnostics intégrés surveillent les circuits de la machine, avertissent le conducteur en cas de problèmes de performance et fournissent des informations pour le dépistage des pannes
- VisionLink rationalise la gestion de tout votre parc, quels que soient sa taille ou le fabricant de l'équipement*, en fournissant des informations sur les besoins d'entretien, les heures de fonctionnement des machines, la localisation, la consommation de carburant, le temps au ralenti, des codes de diagnostic et plus encore, via des tableaux de bord interactifs sur votre appareil mobile ou votre ordinateur de bureau. Vous pouvez ainsi prendre des décisions éclairées qui permettent de réduire les coûts, de simplifier l'entretien et d'améliorer la sécurité sur votre chantier
- Les mises à jour à distance vous permettent de mettre à jour le logiciel embarqué sans la présence d'un technicien. Vous pouvez ainsi lancer des mises à jour de logiciel à votre convenance afin d'augmenter votre efficacité opérationnelle globale**
- Remote Troubleshoot (Dépannage à distance) permet à votre concessionnaire Cat de réaliser des tests de diagnostic sur votre machine connectée à distance**
- Cat Inspect est une application mobile qui vous permet de facilement réaliser des contrôles d'entretien préventif numériques, des inspections et des tours d'inspection quotidiens
- La disponibilité optimale des pièces, les concessionnaires idéalement situés et les kits de réparation d'entretien simplifient la commande des composants à forte usure

** Les champs de données disponibles peuvent varier en fonction du constructeur et ils sont fournis via une interface de programmation d'application (API).*

***Doit être à portée d'un réseau téléphonique.*

Des fonctionnalités pratiques

Les fraiseuses de chaussée Cat offrent une grande variété de fonctionnalités et d'options, conçues pour faciliter le fonctionnement et la maintenance quotidiens.

- Accédez aux totaux quotidiens/de projet et de durée de vie pour la distance, la surface et les heures de fraisage grâce aux affichages de machine embarqués
- Mettez en pause et redémarrez les fonctions de la machine en appuyant sur un simple bouton lors de changements de tombereaux
- Crochets pour le stockage du flexible d'eau
- Compartiments de rangement verrouillables et étanches
- Raccord de remplissage d'eau en angle
- Support de pelle facilement accessible
- Indicateurs de profondeur de rotor latéral et supérieur
- Porte-cannettes en peinture magnétique en option

Équipement de série et options

Les caractéristiques, l'équipement de série et l'équipement en option peuvent varier d'une région à l'autre. Pour plus d'informations sur les offres disponibles dans votre région, veuillez contacter votre concessionnaire Cat local.

	De série	En option
POSTE DE CONDUITE		
Prise 12 volts	✓	
Toit à pliage hydraulique avec diodes et prolongations latérales	✓	
Claviers au niveau du sol	✓	
Moniteur simple à écran tactile LCD haute résolution	✓	
Moniteurs doubles à écran tactile LCD haute résolution		✓
Deux consoles de conducteur avec réglage vertical	✓	
Deux consoles de conducteur avec réglage vertical, latéral et rotatif		✓
Tapis de sol anti-fatigue		✓
Sièges à socle réglable		✓
Sièges à suspension réglable		✓
Coffre de rangement verrouillable 109x45x33 cm (43x18x13 in)		✓
Pare-brises (avant et arrière)		✓
TECHNOLOGIE CAT®		
Mise à jour à distance	✓	
Dépistage des pannes à distance	✓	
Cat Grade and Slope	✓	
Télématique VisionLink™	✓	
VisionLink Productivity		✓
Ski embarqué		✓
Capteurs de commande du nivellement à ultrasons		✓
Système de mesure à ultrasons pour la commande de nivellement		✓
Moniteur à écran tactile LCD haute résolution (pour commandes de nivellement au niveau du sol)		✓

	De série	En option
CONVOYEUR		
Tendeur à graisse (convoyeur principal)	✓	
Convoyeur repliable hydraulique	✓	
Fonction d'augmentation de la vitesse du convoyeur	✓	
Système d'extraction de poussière		✓
Rampes de pulvérisation supplémentaires (contrôle des poussières)		✓
Soupape de décharge du convoyeur		✓
SYSTÈME DE ROTOR		
Coupe plongeante automatique	✓	
Fonctionnalité de transition de niveau et de pente automatique	✓	
Passage des obstacles	✓	
Trois vitesses de coupe	✓	
Outil pneumatique pour dépose des embouts	✓	
Extracteur de porte-outil	✓	
Dispositif de rotation de rotor motorisé	✓	
Commande suspendue pour le dispositif de rotation du rotor		✓
Rotor à système K – Brut (25 mm)		✓
Rotor à système K – Grossier (18 mm)		✓
Rotor à système K – Standard (15 mm)		✓
Rotor System K – Fin (10 mm) (PM822 et PM825 uniquement)		✓
Rotor à système K – Fin (8 mm)		✓
Rotor à système K – Micro (6 mm)		✓
Rotor System H – Micro (6 x 2 mm) (PM820 et PM822 uniquement)		✓
Pointes diamantées Cat		✓
Supports de dents de godet		✓
GROUPE MOTOPROPULSEUR		
Gestion du régime de ralenti du moteur	✓	
Système de refroidissement haute capacité	✓	
Commande automatique de charge	✓	
Certification CE		✓

Suite

Équipement de série et options

Les caractéristiques, l'équipement de série et l'équipement en option peuvent varier d'une région à l'autre. Pour plus d'informations sur les offres disponibles dans votre région, veuillez contacter votre concessionnaire Cat local.

	De série	En option
CIRCUIT HYDRAULIQUE		
Deux circuits de transmission hydrauliques indépendants	✓	
Commande de traction	✓	
Huile hydraulique biodégradable Cat Bio HYDO™ Advanced		✓
Huile hydraulique pour températures ambiantes élevées		✓
ENTRETIEN ET MAINTENANCE		
Orifices de prélèvement périodique d'échantillons d'huile (S•O•Orifices S[SM])	✓	
Capot électrique	✓	
Jauges baïonnettes d'huile moteur au niveau de la plate-forme	✓	
Circuit de pulvérisation d'eau de la chambre de rotor	✓	
Compresseur d'air	✓	
Système d'entraînement auxiliaire	✓	
Réservoir d'eau embarqué de 3 400 l (898 US gal)	✓	
Robinet de remplissage d'eau latéral	✓	
Lavage haute pression	✓	
Lavage faible pression		✓
Pompe d'alimentation à réservoir d'eau		✓
Pompe d'alimentation		✓
Remplissage rapide du réservoir de carburant		✓
SÉCURITÉ ET PROTECTION		
Mains courantes sur la plate-forme	✓	
Klaxon d'avertissement/de signalisation	✓	
Projecteurs à diodes à large dispersion	✓	
Caméra arrière	✓	
Caméras multi-vision (convoyeur avant, 2 supports magnétiques)		✓
Ensemble d'éclairage à diodes amélioré (périmètre, service du rotor et niveau de l'eau)		✓
Éclairage de travail LED magnétique		✓
Gyrophare (montage fixe ou magnétique)		✓
Clignotants de tombereau		✓

Fraiseuses de chaussée PM820, PM822, PM825 Cat®

Caractéristiques techniques

Poids

	PM820		PM822		PM825	
Poids en ordre de marche	34 088 kg	75 152 lb	34 565 kg	76 202 lb	35 175 kg	77 548 lb
Poids de transport	32 859 kg	72 442 lb	33 336 kg	73 493 lb	33 946 kg	74 838 lb

Les poids indiqués sont approximatifs et incluent :

- *Le poids en ordre de marche comprend la machine de base avec un conducteur de 75 kg (165 lb), tous les équipements standard, le ski intérieur, le système de réduction des poussières, le rotor de 15 mm, les sièges à socle, les tapis de sol, deux modules d'affichage au sol, 50 % d'eau, 50 % de carburant et le plein de tous les liquides de fonctionnement.*
- *Le poids de transport comprend la machine de base, tous les équipements standard, le ski intérieur, le système de réduction des poussières, le rotor de 15 mm, les sièges à socle, les tapis de sol, deux modules d'affichage au sol, le réservoir d'eau vide, le plein de carburant et les autres fluides de fonctionnement.*

Groupe motopropulseur

Modèle de moteur	Moteur C18 Cat à double turbocompresseur	
Cylindres	6	
Normes sur les émissions	Normes EPA Tier 4 Final (États-Unis)/ Stage V (Union européenne)	
Puissance brute à 1 800 tr/min - SAE J1995	601 kW	806 hp
Puissance moteur à 1 800 tr/min – ISO 14396	595 kW	798 hp
Numéro de version	02C	
Régime de fraisage maximal	100 m/min	328 ft/min
Vitesse de translation maximale	6 km/h	3,7 mph

- La puissance annoncée est testée selon les normes spécifiques en vigueur au moment de la fabrication.

Dimensions de fonctionnement

A	Longueur hors tout (convoyeur relevé)	14,52 m	47,64 ft
B	Largeur maximale de la machine		
	PM820	3,11 m	10,20 ft
	PM822	3,11 m	10,20 ft
	PM825	3,36 m	11,02 ft
B¹	Largeur minimale de la machine		
	PM820	2,52 m	8,27 ft
	PM822	2,74 m	8,99 ft
	PM825	3,01 m	9,88 ft
C	Hauteur maximale (convoyeur relevé)	5,23 m	17,16 ft
D	Hauteur jusqu'au toit	4,05 m	13,29 ft
E	Hauteur (toit abaissé)	3,00 m	9,84 ft
F	Dégagement maximum pour le camion	4,86 m	15,94 ft
G	Longueur du convoyeur	8,38 m	27,49 ft
H	Pivotement du convoyeur	±60° par rapport au centre	

Dimensions en ordre d'expédition

I	Longueur de transport	12,43 m	40,78 ft
B¹	Largeur de transport		
	PM820	2,52 m	8,27 ft
	PM822	2,74 m	8,99 ft
	PM825	3,01 m	9,88 ft
E	Hauteur de transport (toit abaissé)	3,00 m	9,84 ft
J	Longueur (chaîne à chaîne)	6,69 m	21,95 ft
K	Longueur entre l'arrière de la machine et la chaîne avant	7,32 m	24,02 ft
L	Longueur de la machine de base	8,33 m	27,33 ft

Système de coupe

Largeur de fraisage		
PM820	2 010 mm	79,1 in
PM822	2 235 mm	88,0 in
PM825	2 505 mm	98,6 in
Nombre de pointes (espacement de 15 mm)		
PM820	170	
PM822	185	
PM825	203	
Profondeur de coupe maximale	330 mm	13,0 in
Vitesses de rotor	100 / 109 / 118 tr/min	
Rayon de coupe minimal à gauche	2,00 m	6,56 ft
Rayon de coupe minimal à droite		
PM820	2,00 m	6,56 ft
PM822	1,80 m	5,91 ft
PM825	1,50 m	4,92 ft

Contenances pour l'entretien

Réservoir de carburant	1 108 l	292,7 US gal
Circuit de refroidissement	104 l	27,5 US gal
Huile moteur	65 l	17,2 US gal
Huile hydraulique	113 l	29,9 US gal
Réservoir d'eau	3 400 l	898,2 US gal

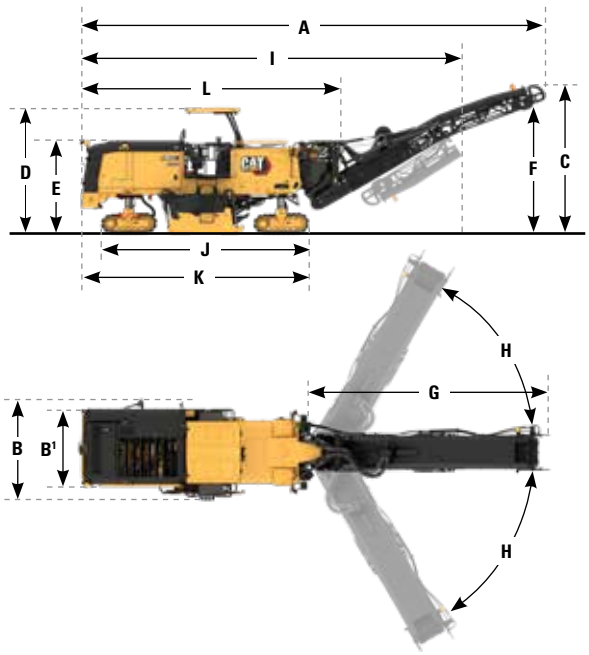

Déclaration environnementale

Les informations suivantes s'appliquent à la machine au moment de la fabrication finale telle qu'elle est configurée pour la vente dans les régions couvertes par ce document. Le contenu de cette déclaration est valable à la date de son émission ; toutefois, le contenu relatif aux caractéristiques et aux spécifications de la machine peut être modifié sans préavis. Pour de plus amples informations, veuillez consulter le guide d'utilisation et d'entretien.

Pour plus d'informations sur la durabilité en action et nos progrès, visitez la page www.caterpillar.com/en/company/sustainability.html.

MOTEUR

- Le Moteur C18 Cat avec deux turbocompresseurs est conforme aux normes sur les émissions Tier 4 Final de l'EPA pour les États-Unis et Stage V pour l'UE.
- Les moteurs diesel Cat doivent utiliser du carburant ULSD (diesel à très faible teneur en soufre contenant 15 ppm de soufre ou moins) et sont compatibles* avec du ULSD mélangé aux carburants à faible intensité de carbone** suivants, jusqu'à :
  - ✓ biodiesel 20 % EMAG (ester méthylique d'acide gras)
  - ✓ 100 % diesel renouvelable, huile végétale hydrotraitée et carburants GTL (gaz à liquide)

Se référer aux directives pour une application réussie. Veuillez contacter votre concessionnaire Cat ou référez-vous à la publication spéciale SEBU6250 – Caterpillar Machine Fluids Recommendations (Recommandations relatives aux liquides des machines Caterpillar).

**Bien que les moteurs Caterpillar soient compatibles avec ces combustibles alternatif, certaines régions peuvent interdire leur utilisation.*

***Au niveau du tuyau d'échappement, les émissions de gaz à effet de serre issues des carburants à plus faible intensité de carbone sont quasiment identiques à celles des carburants traditionnels.*

PEINTURE

- Selon les meilleures connaissances existantes, la concentration maximale admise, mesurée en ppm, des métaux lourds suivants dans la peinture est comme suit :
  - Barium < 0,01 %
  - Cadmium < 0,01 %
  - Chrome < 0,01 %
  - Plomb < 0,01 %

PERFORMANCES ACOUSTIQUES

Avec les ventilateurs de refroidissement tournant à 70 % de leur vitesse maximale :

Niveau de pression acoustique (ISO 11201:2010) – 97 dB(A)
Niveau de puissance acoustique (ISO 3744:2010) – 113 dB(A)

- Le niveau de pression acoustique a été mesuré conformément à la norme ISO 11201:2010. La mesure a été effectuée à 70 % de la vitesse maximale du ventilateur de refroidissement du moteur.
- Le niveau de puissance acoustique de la machine a été mesuré conformément à la norme ISO 3744:2010. La mesure a été effectuée à 70 % de la vitesse maximale du ventilateur de refroidissement du moteur.
- Le port de protections auditives peut s'avérer nécessaire lorsque le conducteur travaille pendant de longues périodes ou dans un milieu bruyant.

HUILES ET FLUIDES

- L'usine Caterpillar effectue un remplissage de liquides de refroidissement à base d'éthylène glycol. L'antigel/liquide de refroidissement pour moteur diesel Cat (DEAC) et le liquide de refroidissement longue durée Cat (ELC) peuvent être recyclés. Pour de plus amples informations, veuillez consulter votre concessionnaire Cat.
- L'huile Cat Bio HYDO™ Advanced est une huile hydraulique biodégradable portant le label écologique UE.
- La présence d'autres liquides est probable ; consultez le Guide d'utilisation et d'entretien ou le Guide de montage et d'application pour connaître tous les liquides conseillés et les intervalles d'entretien requis.

CARACTÉRISTIQUES ET TECHNOLOGIE

- Les fonctionnalités et technologies suivantes peuvent permettre de réaliser des économies de carburant et contribuer à la réduction des émissions. Les fonctions peuvent varier. Pour de plus amples informations, veuillez consulter votre concessionnaire Cat.
  - Des circuits hydrauliques avancés permettent d'équilibrer la puissance et l'efficacité
  - Des vitesses de rotor réglables permettent le fraisage à un régime moteur inférieur
  - Le système Engine Idle Speed Management maintient la machine au ralenti au plus bas régime possible
  - Le ventilateur de refroidissement à vitesse variable fonctionne à la vitesse la plus basse pour un refroidissement optimal
  - Le rotor à système K dégage efficacement le matériau et réduit l'accroche
  - Les pointes diamantées Cat sont conçues pour rester tranchantes, durer significativement plus longtemps qu'une pointe en carbure, et maintenir une efficacité de coupe élevée
  - La fonctionnalité Veille/Reprise met en pause les fonctions de la machine et réduit le régime moteur pendant les échanges de tombereau
  - Des intervalles d'entretien plus espacés permettent de diminuer la consommation de liquides et de filtres
  - Mises à jour flash à distance et Dépistage des pannes à distance

RECYCLABILITÉ

- Les matériaux intégrés aux machines sont classifiés comme suit avec un pourcentage pondéral approximatif. En raison des variations de configurations produit, les valeurs suivantes du tableau peuvent varier.

Type de matériau	Pourcentage pondéral
Acier	82,28 %
Fer	6,09 %
Métal non ferreux	3,15 %
Métal mixte	0,24 %
Métal mixte et non métal	2,09 %
Plastique	2,74 %
Caoutchouc	1,06 %
Mixe non métallique	0,02 %
Fluide	1,05 %
Autre	0,61 %
Non classifié	0,35%
Total	100 %

- Une machine avec un taux de recyclabilité plus élevé garantira un usage plus efficace des ressources naturelles précieuses et elle renforcera la valeur de fin de vie du produit. Conformément à la norme ISO 16714 (Engins de terrassement – Recyclage et valorisation – Terminologie et méthode de calcul), le taux de recyclabilité se définit comme le pourcentage en masse (fraction, en pourcentage, de la masse) de la nouvelle machine potentiellement capable d'être recyclée et/ou réutilisée.

  Toutes les pièces de la nomenclature sont d'abord évaluées par type de composant d'après une liste des composants définie par la norme ISO 16714 et les normes japonaises CEMA (Construction Equipment Manufacturers Association). Les pièces restantes sont ensuite évaluées pour leur recyclabilité en fonction du type de matériau.

  En raison des variations de configurations produit, la valeur suivante du tableau peut varier.

  Recyclabilité – 96 %

Fraiseuses de chaussée PM820, PM822, PM825 Cat®

QFHQ3235-02 (12-2025)
Numéro de version : 02C
(N Am, Chile, Colombia, Europe, Aus-NZ,
South Korea, Taiwan, Türkiye)

Pour plus d'informations sur les produits Cat, les services proposés par les concessionnaires et les solutions par secteur d'activité, veuillez consulter le site **www.cat.com**

© 2025 Caterpillar
Tous droits réservés.

Documents et spécifications susceptibles de modifications sans préavis. Les machines représentées sur les photos peuvent comporter des accessoires supplémentaires. Pour connaître les options disponibles, veuillez vous adresser à votre concessionnaire Cat.

CAT, CATERPILLAR, LET'S DO THE WORK, leurs logos respectifs, la couleur « Caterpillar Corporate Yellow », les habillages commerciaux « Power Edge » et « Modern Hex » Cat, ainsi que l'identité visuelle de l'entreprise et des produits qui figurent dans le présent document, sont des marques déposées de Caterpillar qui ne peuvent pas être utilisées sans autorisation. VisionLink est une marque déposée de Caterpillar Inc., enregistrée aux États-Unis et dans d'autres pays.