777

Caminhão Fora-de-Estrada

Especificações Técnicas

As configurações e os recursos podem variar por região. Consulte o revendedor Cat® para saber sobre a disponibilidade na sua região.

Sumário

Especificações 2

Motor 2
Especificação de Operação 2
Pesos Operacionais 2
Capacidade – Inclinação Dupla – Fator de Enchimento de 100% 2
Capacidade – Piso Plano – Fator de Enchimento de 100% 2
Distribuição de Peso – Aproximada (Inclinação Dupla) 2
Distribuição de Peso – Aproximada (Piso Plano) 2
Transmissão 2
Comando Final 2
Freios 2
Guincho da Báscula 3
Ruído 3
Sistema de Ar-condicionadoo 3
Cabine 3
Direção 3
Pneus 3
Suspensão 3
Capacidades de Reabastecimento de Serviço 3
Cálculo do Peso/Carga Útil 4
Dimensões 6
Desempenho de Retardo do 777 7
Capacidade de Nivelamento/Velocidade/Força de Tração nas Rodas do 777 10

Equipamentos Padrão e Opcional 11

Especificações do Caminhão Fora-de-estrada 777

Motor

Modelo do Motor	Cat® C32B	
Rotação do Motor	1.800 rpm	
Potência Bruta – SAE J1995	765 kW	1.026 hp
Potência Líquida – SAE J1349/ ISO 9249:1997	711 kW	953 hp
Torque Líquido @ 1.200 rpm	5.130 N·m	3.784 lbf-pé
Aumento de Torque Líquido	36%	
Cilindros	12	
Diâmetro interno	145 mm	5,7 pol
Curso	162 mm	6,4 pol
Deslocamento	32,1 l	1,959 pol³

- Potência líquida disponível no volante do motor quando o motor está equipado com ventilador, filtro de ar, silenciador e alternador com rotação do motor a 1.800 rpm.
- A classificação de potência se aplica a 1.800 rpm, quando testada sob a condição especificada para o padrão especificado no momento da fabricação.
- As classificações baseiam-se nas condições de ar padrão de 25 °C (77 °F) e 100 kPa (29,61 Hg) em barômetro segundo a norma SAE J1349:2011. Potência baseada em combustível com grau API de 35 a 16 °C (60 °F) e valor calorífico líquido de 42.780 kJ/kg (18.390 BTU/lb) quando o motor é operado a 30 °C (86 °F).
- Nenhuma queda de potência do motor exigida até 3.048 m (10.000 pés) de altitude.
- Cumpre os padrões de emissões de Estágio III Fora-de-estrada da China, equivalentes ao Tier 2 da EPA (Environmental Protection Agency, Agência de Proteção Ambiental) dos EUA.

Especificação de Operação

Carga Útil Alvo (100%)	98,2 t	108,3 ton
Velocidade Máxima - Carregado	67,1 km/h	41,7 mph
Carga Útil Máxima de Trabalho (110%)	108.032 kg	238.170 lb
Não Deve Exceder a Carga Útil (120%)	117.853 kg	259.822 lb

- Os Pesos operacionais vazios podem variar com base na configuração da máquina.
- Capacidade com caçamba de inclinação dupla sem revestimento.
- Consulte a Política de Carga Útil 10/10/20 da Caterpillar para obter informações sobre limitações do peso bruto máximo do veículo.

Pesos Operacionais

Peso–alvo Bruto da Máquina	163.360 kg	360.147 lb
Peso da Báscula, Inclinação Dupla	16.047 kg	35.378 lb
Peso da Báscula, Piso Plano	16.067 kg	35.422 lb
Peso de Operação Vazio, Inclinação Dupla	66.083 kg	145.688 lb
Peso de Operação Vazio, Piso Plano	66.103 kg	145.732 lb
Carga Útil Alvo, Inclinação Dupla	97.277 kg	214.459 lb
Carga Útil Alvo, Piso Plano	97.257 kg	214.415 lb

- Os Pesos operacionais vazios podem variar com base na configuração da máquina.

Capacidade – Inclinação Dupla – Fator de Enchimento de 100%

Rasa	41,9 m³	54,8 yd³
Volume Coroado (SAE 2:1)*	60,1 m³	(78,6 yd³)

- Entre em contato com o revendedor Cat local para obter uma recomendação de caçamba.

* ISO 6483:1980

Capacidade – Piso Plano – Fator de Enchimento de 100%

Rasa	43,1 m³	56,4 yd³
Volume Coroado (SAE 2:1)*	64,1 m³	83,8 yd³

- Entre em contato com o revendedor Cat local para obter uma recomendação de caçamba.

* ISO 6483:1980

Distribuição de Peso – Aproximada (Inclinação Dupla)

Eixo Frontal - Vazio/Carregado	46% / 30%
Eixo Traseiro - Vazio/Carregado	54% / 70%

Distribuição de Peso – Aproximada (Piso Plano)

Eixo Frontal - Vazio/Carregado	45% / 28%
Eixo Traseiro - Vazio/Carregado	55% / 72%

Transmissão

Avanço em 1ª	10,9 km/h	6,8 mph
Avanço em 2ª	14,8 km/h	9,2 mph
Avanço em 3ª	20,1 km/h	12,5 mph
Avanço em 4ª	27,1 km/h	16,9 mph
Avanço em 5ª	36,8 km/h	22,9 mph
Avanço em 6ª	49,4 km/h	30,7 mph
Avanço em 7ª	59 km/h	36,7 mph
Ré em 1ª	12,1 km/h	7,5 mph

- Velocidades máximas de percurso com pneus 27.00R49 (E4) padrão.

Comando Final

Proporção do Diferencial	2,74:1
Proporção da Planetária	7,00:1
Proporção de Redução Total	19,16:1

Freios

Superfície do Freio – Dianteiro Seco	2.787 cm²	432 pol²
Superfície do Freio – Traseiro	102.116 cm²	15.828 pol²
Superfície do Freio – Dianteiro Úmido (opcional)	40.225 cm²	6.235 pol²
Padrão do Freio	ISO 3450:2011	

Guincho da Báscula

Tempo de Elevação da Báscula – Marcha Lenta Alta	15 segundos
Tempo de Abaixamento da Báscula – Flutuação	13 segundos
Desligamento da Caçamba - Marcha Lenta Alta	13 segundos

Ruído

Padrões de Ruído	ISO 6396:2008

- O nível de pressão sonora dinâmica para o operador é de 80 dB(A) de acordo com a ISO 6396:2008 para a cabine oferecida pela Caterpillar. A cabine foi instalada e mantida de modo apropriado. O teste foi realizado com as portas e os vidros da cabine fechados.

Sistema de Ar-condicionado

O sistema de ar-condicionado nesta máquina contém o refrigerante com gás de efeito estufa fluorado R134a (Potencial de Aquecimento Global = 1.430). O sistema contém 2 kg (4,4 lb) de refrigerante, que tem um equivalente de CO_2 de 2,86 toneladas métricas (3,152 toneladas).

Cabine

Estrutura Protetora Contra Acidentes de Capotagem (ROPS, Rollover Protective Structure)/ Estrutura Protetora Contra a Queda de Objetos (FOPS, Falling Objects Protective Structure)	A ROPS atende à ISO 3471:2008 para operador e à ISO 13459:2012 para instrutor. A FOPS atende à ISO 3449:2005 Level II para operador e à ISO 13459:2012 Level II para instrutor.

Direção

Padrão de Direção	ISO 5010:2019	
Ângulo de Direção	30,5°	
Diâmetro de Giro – Dianteiro	25,3 m	83 pés
Diâmetro de Giro da Folga de Curva	28,4 m	93,2 pés

- O sistema hidráulico separado impede a contaminação cruzada.

Pneus

Pneu Padrão	27.00R49 (E4)

- As capacidades produtivas do caminhão 777 são de tal ordem que, de acordo com determinadas condições de trabalho, as capacidades TKPH (TMPH) dos pneus-padrão ou opcionais podem ser excedidas e, portanto, limitar a produção.
- A Caterpillar recomenda que o cliente avalie todas as condições de trabalho e consulte o fabricante de pneus para fazer a seleção de pneus adequada.

Suspensão

Curso Efetivo do Cilindro - Dianteiro	318 mm	12,5 pol
Curso Efetivo do Cilindro - Traseiro	165 mm	6,5 pol
Oscilação no Eixo Traseiro	±5,4°	

Capacidades de Reabastecimento de Serviço

Tanque de Combustível	1.140 l	300 gal
Sistema de arrefecimento	212 l	56 gal
Cárter	115 l	30 gal
Diferenciais	222 l	59 gal
Comandos Finais (cada)	42 l	11 gal
Sistema de Direção (inclui reservatório)	60 l	16 gal
Sistema do Freio/Guincho	420 l	110 gal
Sistema de Transmissão/Conversor de Torque	125 l	33 gal
Rodas frontais (cada)	7,5 l	2 gal

Cálculo do Peso/Carga Útil

		INCLINAÇÃO DUPLA					
		Sem Revestimento		Com Revestimento		Com Revestimento da Extremidade da Traseira	
Peso da Máquina com Base na Configuração							
Base: Piso/Parede Lateral/Parede Dianteira	mm (pol)	20/10/12 (0,79/0,39/0,47)		20/10/12 (0,79/0,39/0,47)		20/10/12 (0,79/0,39/0,47)	
Revestimento: Piso/Parede Lateral/Parede Dianteira	mm (pol)			16/8/8 (0,63/0,31/0,31)		25 (0,98)	
Capacidade da Báscula	m^3 (yd^3)	60,1	78,6	59,5	77,8	59,9	78,3
Peso–alvo Bruto da Máquina	kg (lb)	163.360	360.147	163.360	360.147	163.360	360.147
Peso do Chassi Vazio	kg (lb)	49.067	108.174	49.067	108.174	49.067	108.174
Peso do Sistema da Báscula	kg (lb)	16.047	35.378	21.548	47.505	17.467	38.508
Peso da Máquina Vazia	kg (lb)	65.114	143.552	70.615	155.679	66.534	146.682
Tamanho do Tanque de Combustível	l (gal)	1.140	300	1.140	300	1.140	300
Tanque de Combustível – 100% Cheio	kg (lb)	969	2.136	969	2.136	969	2.136
Peso Operacional Vazio	kg (lb)	66.083	145.688	71.584	157.815	67.503	148.818
Carga Útil Alvo	kg (lb)	97.277	214.459	91.776	202.332	95.857	211.329
	toneladas métricas (toneladas)	97,3	107,2	91,8	101,2	95,9	105,7
Carga Útil Máxima (110% do Alvo)*	kg (lb)	107 005	235,905	100.954	222.565	105.443	232.462
	toneladas métricas (toneladas)	107	118,0	101	111,3	105,4	116,2
Não Deve Exceder a Carga Útil (120% do Alvo)*	kg (lb)	116.732	257.351	110.131	242.798	115.028	253.595
	toneladas métricas (toneladas)	116,7	128,7	110,1	121,4	115,0	126,8

*Consulte a Política de Carga Útil 10/10/20 da Caterpillar.

Cálculo da Carga Útil: definições

Carga Útil Alvo = Peso Bruto da Máquina Alvo menos Peso Operacional Vazio

Peso Operacional Vazio = Peso de Chassi Vazio + Peso do Sistema da Báscula + Combustível

Carga Útil Máxima = Carga Útil Alvo x 1,10 (110%)

Os pesos operacionais vazios podem variar com base na configuração da máquina.

Cálculo do Peso/Carga Útil

		BÁSCULA DE PISO PLANO			
		Sem Revestimento		Com Chapa Lateral	
Peso da Máquina com Base na Configuração					
Base: Piso/Parede Lateral/Parede Dianteira	mm (pol)	20/10/12 (0,79/0,39/0,47)		20/10/12 (0,79/0,39/0,47)	
Capacidade da Chapa Lateral	m³ (yd³)			5,1	6,7
Capacidade da Báscula	m³ (yd³)	64,1	83,8	63,5	83,1
Peso–alvo Bruto da Máquina	kg (lb)	163.360	360.147	163.360	360.147
Peso do Chassi Vazio	kg (lb)	49.067	108.174	49.067	108.174
Peso do Sistema da Báscula	kg (lb)	16.067	35.422	16.517	36.414
Peso da Máquina Vazia	kg (lb)	65.134	143.596	65.584	144.588
Tamanho do Tanque de Combustível	l (gal)	1.140	300	1.140	300
Tanque de Combustível – 100% Cheio	kg (lb)	969	2.136	969	2.136
Peso Bruto Operacional da Máquina Vazia	kg (lb)	66.103	145.732	66.553	146.724
Carga Útil Alvo	kg (lb)	97.257	214.415	96.807	213.423
	toneladas métricas (toneladas)	97,2	107,2	96,8	106,7
Carga Útil Máxima (110% do Alvo)*	kg (lb)	106.983	235.857	106.488	234.765
	toneladas métricas (toneladas)	106,9	117,9	106,4	117,4
Não Deve Exceder a Carga Útil (120% do Alvo)*	kg (lb)	116.708	257.298	116.168	256.107
	toneladas métricas (toneladas)	116,7	128,6	116,1	128,1

*Consulte a Política de Carga Útil 10/10/20 da Caterpillar.

Cálculo da Carga Útil: definições
Carga Útil Alvo = Peso Bruto da Máquina Alvo menos Peso Operacional Vazio
Peso Operacional Vazio = Peso de Chassi Vazio + Peso do Sistema da Báscula + Combustível
Carga Útil Máxima = Carga Útil Alvo x 1,10 (110%)

Os pesos operacionais vazios podem variar com base na configuração da máquina.

Especificações do Caminhão Fora-de-estrada 777

Dimensões

Todas as dimensões são aproximadas.

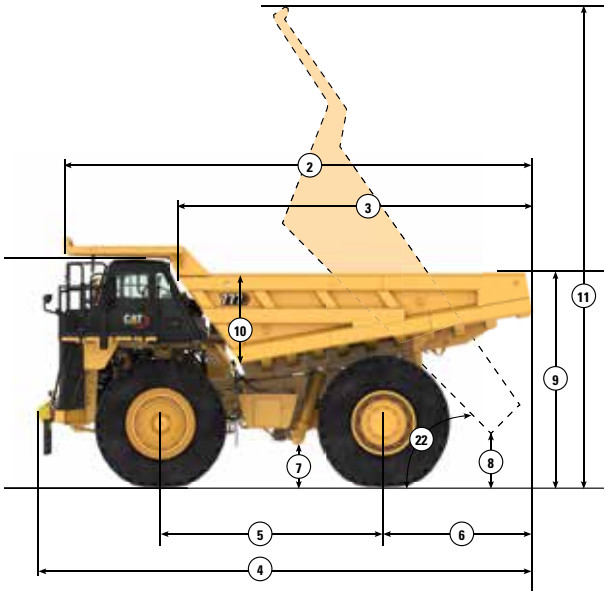

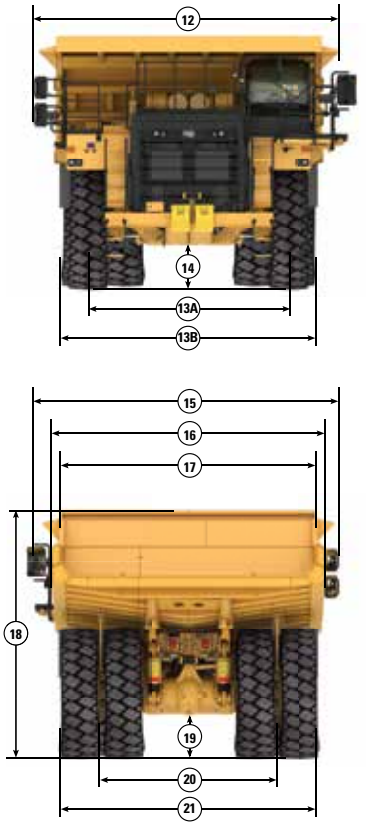

	Caçamba de Inclinação Dupla		Caçamba de Piso Plano	
	mm	pés	mm	pés
1 Altura até o Topo da ROPS - Carregado	4.730	15,52	4.730	15,52
2 Comprimento Total da Caçamba	9.555	31,35	10.070	33,04
3 Comprimento Interno da Caçamba	6.920	22,70	7.186	23,58
4 Comprimento Total	10.004	32,82	10 227	33,55
5 Distância entre Eixos	4.570	14,99	4.570	14,99
6 Eixo Traseiro até a Traseira	3.045	9,99	3.265	10,71
7 Vão Livre Sobre o Solo	896	2,94	896	2,94
8 Folga de Despejo	890	2,92	818	2,68
9 Altura de Carregamento – Vazia	4.380	14,37	4.429	14,53
10 Profundidade Interna da Báscula – Máxima	1.895	6,22	1.777	5,83
11 Altura Total – Báscula Elevada	9.953	32,65	10.071	33,04
12 Largura Operacional com Passadiço Estendido	6.545	21,47	6.545	21,47
13A Largura da Linha de Centro dos Pneus Frontais	4.163	13,66	4.163	13,66
13B Largura Geral dos Pneus Frontais	4.961	16,28	4.961	16,28
14 Folga no Protetor do Motor	864	2,83	864	2,83
15 Largura Total da Capota	6.200	20,34	6.200	20,34
16 Largura Externa da Caçamba	5.524	18,12	5.689	18,66
17 Largura Interna da Caçamba	5.197	17,05	5.450	17,88
18 Altura da Capota Frontal - Carregado	5.177	16,98	5.370	17,62
19 Folga no Eixo Traseiro	902	2,96	902	2,96
20 Largura da Linha de Centro dos Pneus Duplos Traseiros	3.576	11,73	3.576	11,73
21 Largura Total do Pneu	5.262	17,26	5.262	17,26
22 Ângulo de Basculamento da Báscula	49,4°		49,4°	

Desempenho de Retardo do 777

Para determinar o desempenho de retardo: some todos os comprimentos de segmentos de declives e, usando este total, consulte a tabela de retardo correspondente. Leia a partir do peso bruto e desça até a porcentagem de inclinação efetiva. A inclinação efetiva é igual à porcentagem de inclinação real menos 1% para cada 10 kg/t (20 lb/ton) de resistência à rolagem. A partir desse ponto de inclinação de peso efetivo, leia horizontalmente até a curva com a marcha mais elevada atingível e depois até a velocidade máxima de descida que os freios podem suportar corretamente sem exceder a capacidade de arrefecimento. Os gráficos a seguir se baseiam nestas condições: temperatura ambiente de 32 °C (90 °F), no nível do mar, com pneus 27.00R49 (E4).

OBSERVAÇÃO: Selecione a velocidade apropriada para manter a rpm do motor no nível mais alto possível, impedindo a sobrevelocidade do motor. Se ocorrer superaquecimento do óleo de arrefecimento, reduza velocidade de deslocamento para permitir que a transmissão mude para a próxima faixa de velocidade mais baixa.

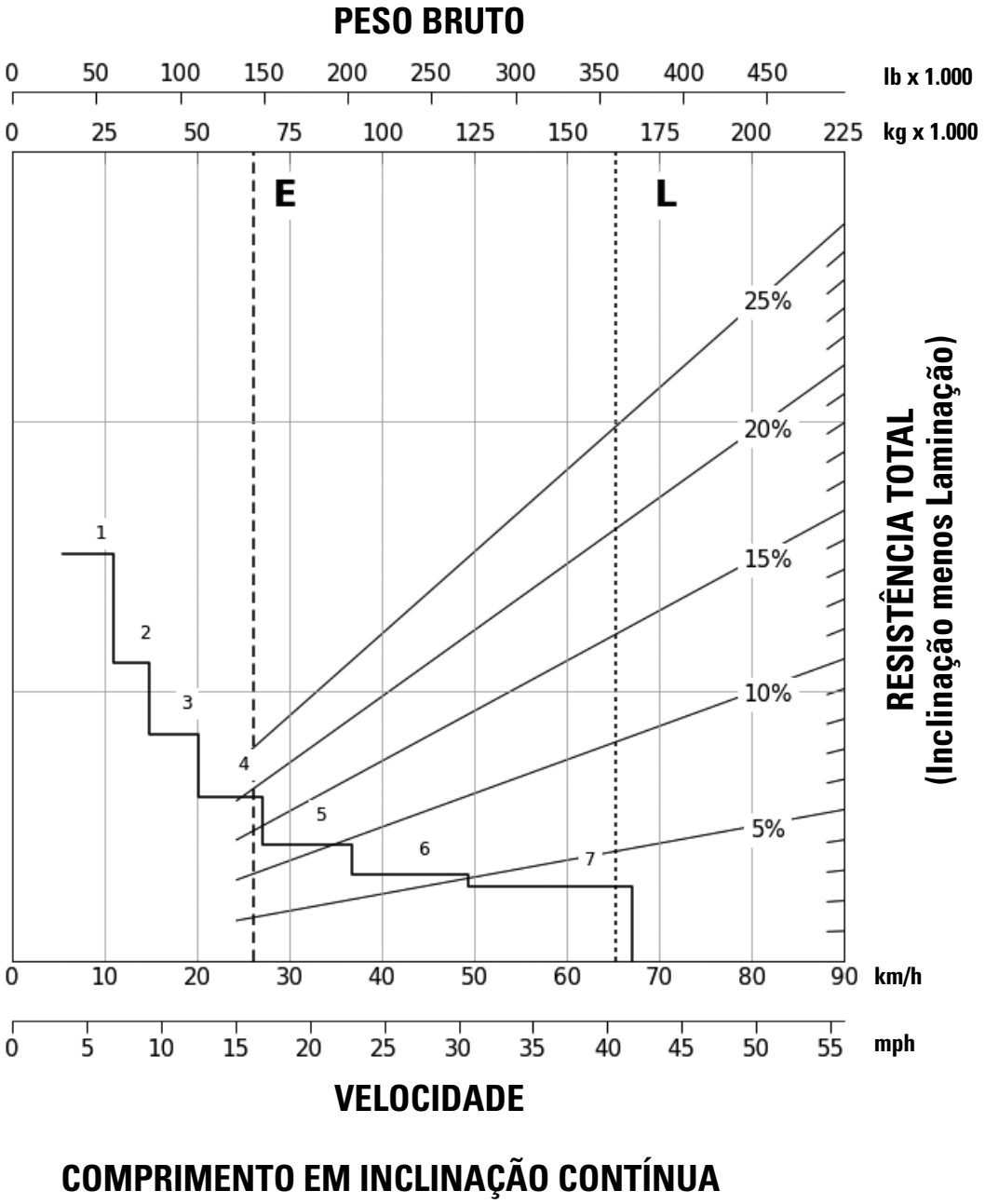

COMPRIMENTO EM INCLINAÇÃO CONTÍNUA

1 – 1ª Marcha
2 – 2ª Marcha
3 – 3ª Marcha
4 – 4ª Marcha
5 – 5ª Marcha
6 – 6ª Marcha
7 – 7ª Marcha*

*A velocidade da 7ª Marcha é limitada a 59 km/h (36,7 mph) para o mercado do Vietnã

E — Vazio de 65.149 kg (143.629 lb)
L — GMW Alvo de 163.360 kg (360.147 lb)

Retardo do 777 – 450 m (1.500 pés)

E — Vazio 65.149 kg (143.629 lb)
L — GMW Alvo de 163.360 kg (360.147 lb)

1 – 1ª Marcha
2 – 2ª Marcha
3 – 3ª Marcha
4 – 4ª Marcha
5 – 5ª Marcha
6 – 6ª Marcha
7 – 7ª Marcha*

*A velocidade da 7ª Marcha é limitada a 59 km/h (36,7 mph) para o mercado do Vietnã

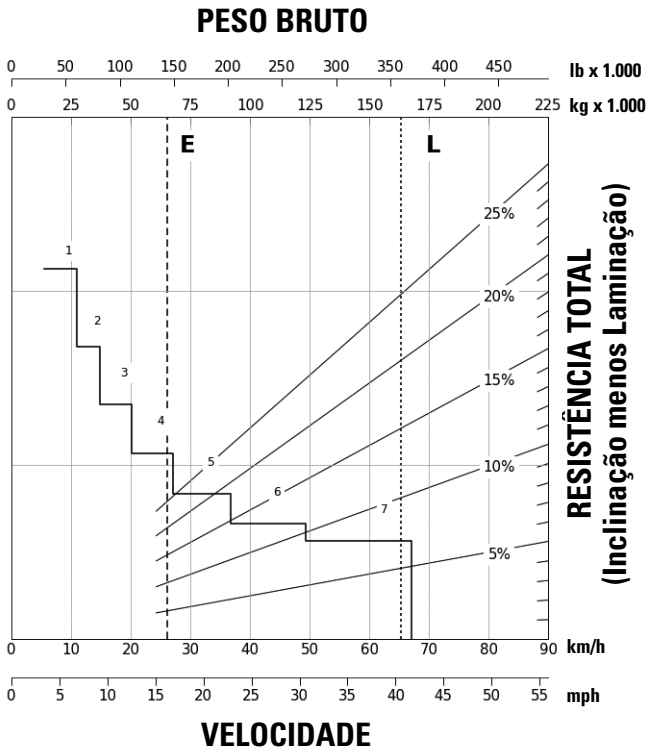

Retardo do 777 – 600 m (2.000 pés)

E — Vazio de 65.149 kg (143.629 lb)
L — GMW Alvo de 163.360 kg (360.147 lb)

1 – 1ª Marcha
2 – 2ª Marcha
3 – 3ª Marcha
4 – 4ª Marcha
5 – 5ª Marcha
6 – 6ª Marcha
7 – 7ª Marcha*

*A velocidade da 7ª Marcha é limitada a 59 km/h (36,7 mph) para o mercado do Vietnã

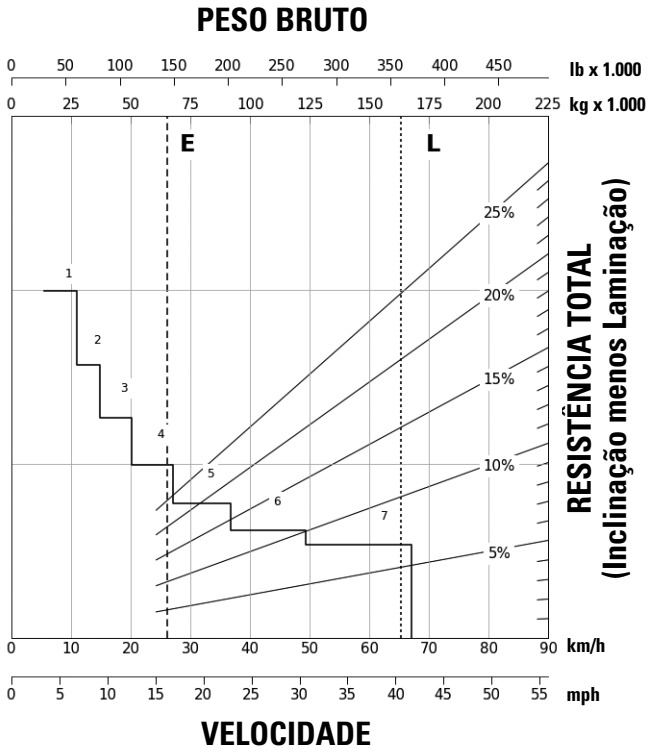

Retardo do 777 – 900 m (3.000 pés)

E — Vazio de 65.149 kg (143.629 lb)
L — GMW Alvo de 163.360 kg (360.147 lb)

1 – 1ª Marcha
2 – 2ª Marcha
3 – 3ª Marcha
4 – 4ª Marcha
5 – 5ª Marcha
6 – 6ª Marcha
7 – 7ª Marcha*

*A velocidade da 7ª Marcha é limitada a 59 km/h (36,7 mph) para o mercado do Vietnã

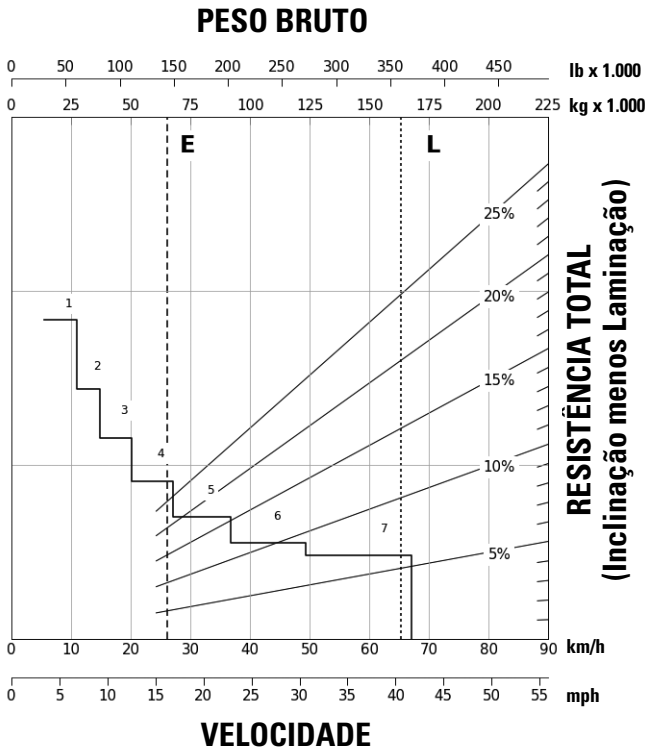

Retardo do 777 – 1.500 m (5.000 pés)

E — Vazio de 65.149 kg (143.629 lb)
L — GMW Alvo de 163.360 kg (360.147 lb)

1 – 1ª Marcha
2 – 2ª Marcha
3 – 3ª Marcha
4 – 4ª Marcha
5 – 5ª Marcha
6 – 6ª Marcha
7 – 7ª Marcha*

*A velocidade da 7ª Marcha é limitada a 59 km/h (36,7 mph) para o mercado do Vietnã

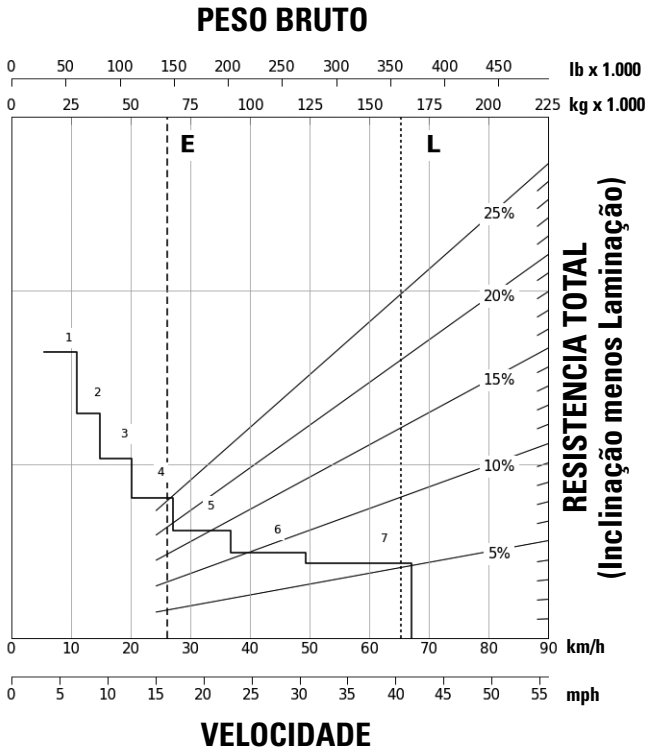

Capacidade de Nivelamento/Velocidade/Força de Tração nas Rodas do 777

Para determinar o desempenho da capacidade de inclinação, leia do Peso Bruto até o percentual de Resistência Total. A resistência total equivale à porcentagem de inclinação real mais 1% para cada 10 kg/t (20 lb/ton) de resistência à laminação. Neste ponto de resistência de peso, faça a leitura horizontalmente até a curva da maior engrenagem possível e, em seguida, para baixo até a velocidade máxima. A força de tração nas rodas utilizável dependerá da tração disponível e do peso nas rodas motrizes.

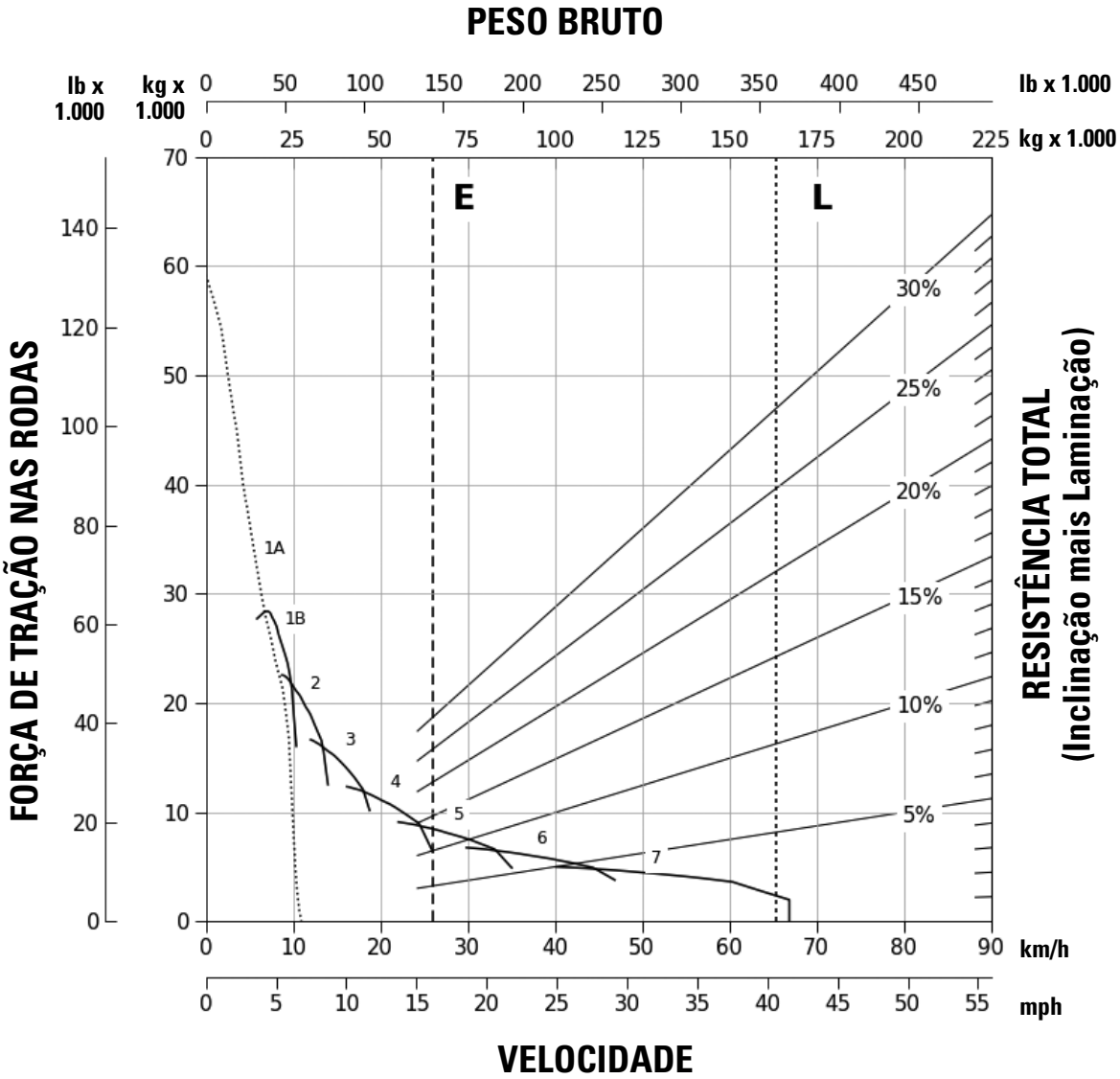

1A – 1ª Marcha (Conversor de Torque)
1B – 1ª Marcha
2 – 2ª Marcha
3 – 3ª Marcha
4 – 4ª Marcha
5 – 5ª Marcha
6 – 6ª Marcha
7 – 7ª Marcha*

E — Vazio de 65.149 kg (143.629 lb)
L — GMW Alvo de 163.360 kg (360.147 lb)

*A velocidade da 7ª Marcha é limitada a 59 km/h (36,7 mph) para o mercado do Vietnã

Equipamentos Padrão e Opcional

Os equipamentos padrão e opcional podem variar. Consulte o revendedor Cat® para obter detalhes.

	Padrão	Opcional
TREM DE FORÇA		
Bomba de escorva elétrica do combustível automática	✓	
Compatibilidade do biodiesel, B30	✓	
Motor de liberação dos freios (reboque)	✓	
Sistema de freios: Freios de acionamento hidráulico com disco múltiplo arrefecido a óleo (traseiro) e pinça de freio a disco (dianteira), com liberação hidráulica por ação de molas	✓	
Motor Cat® C32B	✓	
Transmissão Cat: câmbio planetário de velocidade 7F/1R, controle ECPC, software APECS (Advanced Productivity Electronic Control Strategy, Estratégia de Controle Eletrônico de Produtividade Avançada), velocidade máxima programável/seleção de velocidade, inibidor do aumento de marcha da báscula, gerenciamento de câmbio direcional, chave de partida de neutro, inibidor de desaceleração em neutro, neutralizador de marcha à ré, neutralizador de marcha à ré em báscula levantada, 2ª marcha, gerenciamento do câmbio de torque e mudança de marcha do acelerador da peça	✓	
Modo de economia/modo de economia adaptável	✓	
Freio de emergência/estacionamento, liberado hidraulicamente por ação de mola	✓	
Proteção contra sobrevelocidade do motor	✓	
Controle do retardador de freio, manual	✓	
Separador de água/combustível	✓	
Disco de freio dianteiro arrefecido a óleo		✓
Sistema de controle de tração		✓
Controle do retardador – automático		✓
COMPARTIMENTO DO OPERADOR		
Monitor de tela sensível ao toque do Advisor	✓	
Cinzeiro	✓	
Gancho para casaco	✓	
Alavanca combinada de controle de câmbio, guincho e freio de estacionamento	✓	
Porta-copo/garrafa	✓	
Porta de conexão de diagnóstico	✓	
Buzina elétrica	✓	
HVAC (Heating Ventilation & Air Conditioning; Ventilação de Aquecimento e Ar-condicionado	✓	
Monitor de cristal líquido (LCD, Liquid Crystal Display), grupo de medidores: temperatura do óleo de freio, temperatura do óleo de transmissão, temperatura do líquido arrefecedor do motor, horômetro, tacômetro, vareta de nível de combustível, velocímetro	✓	
Vidro elétrico do lado esquerdo	✓	
Espelhos, esquerdo e direito	✓	
Instalação pronta para rádio	✓	
Porta de acesso do lado direito	✓	
Cabine ROPS/FOPS	✓	
Assento, instrutor com cinto de segurança abdominal	✓	
Assento: operador – totalmente ajustável, suspensão a ar, cinto de segurança de 4 pontos com lembrete	✓	
Compartimento de armazenamento	✓	
Quebra-sol	✓	
Interruptores: trava do acelerador, limpadores/lavadores, pisca-alerta, faróis, direção secundária, ajuste da luz de fundo, ligar/desligar AC, estepe, modo de economia, lâmpada de saída, desconexão do Product Link™	✓	
Volante de direção inclinável e telescópico	✓	
Espelho de ponto cego		✓
Espelho aquecido		✓

	Padrão	Opcional
SISTEMA ELÉTRICO		
Alternador, 150 A	✓	
Tomada de partida auxiliar	✓	
Alarme de marcha à ré	✓	
Luz de marcha à ré, LED (Light Emitting Diod, Diodo Emissor de Luz)	✓	
Setas de direção/pisca-alerta, LED	✓	
Sistema elétrico, 10 A, conversor de 24 V para 12 V	✓	
Baterias, 12 volts (2), 190 ampère-hora	✓	
Interruptor de desligamento da bateria no nível do solo	✓	
Interruptor de desligamento do motor no nível do solo	✓	
Faróis com controle de luminosidade, LED	✓	
Luzes de cortesia de acesso do operador, LED	✓	
Luzes de freio/lanternas, LED	✓	
Product Link	✓	
Interruptor, bloqueio do motor	✓	
Interruptor, bloqueio da máquina	✓	
Dois motores de partida	✓	
Luzes de trabalho, LED	✓	
Alarme audiovisual de marcha à ré		✓
Sistema de câmera		✓
Sistema Cat Detect		✓
Lâmpada de Neblina		✓
Sistema de gerenciamento de produção do caminhão (TPMS,Truck Payload Management System)		✓
Sistema de Gerenciamento de Informações Vitais (VIMS™, Vital Information Management System)		✓
OUTROS RECURSOS		
Indicador de caçamba abaixada	✓	
Grupo de fixação da caçamba	✓	
Pino de segurança da báscula	✓	
Protetor do sistema propulsor	✓	
Protetor do cárter do motor	✓	
Sistema de escape para aquecimento da báscula	✓	
Líquido arrefecedor de vida útil prolongada a -35 °C (-30 °F)	✓	
Graxeiras no nível do solo	✓	
Suspensão hidropneumática	✓	
Contador de carga	✓	
Ejetores de pedras	✓	
Olhais/ganchos de retenção	✓	
Travas de proteção contra vandalismo	✓	
Sistema de lubrificação automática (27 kg/40 kg)		✓
Revestimento da báscula		✓
Chapas laterais da báscula		✓
Sistema de lubrificação agrupado/painel		✓
Pacote para clima frio		✓
Silenciador do escape		✓
Sistema de abastecimento rápido para fluidos		✓
Sistema de combustível de enchimento rápido		✓
Extintor de Incêndio		✓
Tanque de combustível de 1.325 l		✓
Desconexão rápida do guincho		✓
Sistema de troca de óleo – alta velocidade		✓
Aro sobressalente		✓
Escoras das rodas		✓

Para obter informações completas sobre produtos Cat, serviços de revendedores e soluções industriais, visite nosso site **www.cat.com.**

Os materiais e as especificações estão sujeitos a mudanças sem aviso prévio. As máquinas ilustradas nas fotos podem incluir equipamentos adicionais. Consulte o revendedor Cat para ver as opções disponíveis.

© 2025 Caterpillar. Todos os Direitos Reservados. CAT, CATERPILLAR, LET'S DO THE WORK, seus respectivos logotipos, Product Link, VIMS, "Caterpillar Corporate Yellow" e as identidades visuais "Power Edge" e Cat "Modern Hex", assim como a identidade corporativa e de produtos aqui usada, são marcas registradas da Caterpillar e não podem ser usadas sem permissão.

APXQ2677-03 (05-2025)
Substitui APXQ2677-02
Número de Fabricação: 05B
(Afr-ME, Asia Pacific,
SE Asia, S. Am)