972 XE

Pala gommata

Caratteristiche tecniche

Non tutte le attrezzature sono disponibili in tutte le aree. Rivolgetevi al vostro dealer Cat® per le configurazioni specifiche disponibili nella vostra regione.

Sommario

Caratteristiche tecniche . . . 2

- Motore . . . 2
- Capacità benna . . . 2
- Pesi . . . 2
- Specifiche operative . . . 2
- Trasmissione . . . 2
- Impianto idraulico . . . 3
- Freni . . . 3
- Assali . . . 3
- Capacità di rifornimento di servizio . . . 3
- Cabina . . . 3
- Rumorosità . . . 3
- Impianto di climatizzazione . . . 3
- Dimensioni . . . 4
- Opzioni pneumatici . . . 5
- Guida di selezione e fattori di riempimento della benna . . . 7
- Specifiche operative - Benne . . . 13
- Attrezzatura stardard e a richiesta . . . 67

Dichiarazione ambientale per il modello 972 XE . . . 69

Configurazione del movimentatore di scarti e rifiuti 972 XE . . . 70

- Caratteristiche e vantaggi chiave . . . 70
- Caratteristiche del movimentatore di rifiuti e di materiali di scarto 972 XE . . . 71
- Opzioni pneumatici . . . 72
- Specifiche operative - Benne . . . 73

Configurazione della macchina resistente alla corrosione 972 XE . . . 85

- Caratteristiche e vantaggi chiave . . . 85
- Caratteristiche della macchina resistente alla corrosione 972 XE . . . 86

Caratteristiche tecniche della pala gommata 972 XE

Motore

Modello motore	Cat® C9.3B	
Potenza del motore a 1.600 giri/min – ISO 14396:2002	253 kW 344 hp (metrica)	339 hp
Potenza lorda a 1.600 giri/min – SAE J1995:2014	256 kW 348 hp (metrica)	343 hp
Potenza netta a 1.600 giri/min – ISO 9249:2007, SAE J1349:2011	236 kW 321 hp (metrica)	316 hp
Coppia del motore a 1.200 giri/min - ISO 14396:2002	1.864 N·m	1.375 lbf-ft
Coppia lorda a 1.200 giri/min – SAE J1995:2014	1.882 N·m	1.388 lbf-ft
Coppia netta a 1.200 giri/min - ISO 9249:2007, SAE J1349:2011	1.745 N·m	1.287 lbf-ft
Foro	115 mm	
Corsa	149 mm	
Cilindrata	9,3 L	

- Il motore Cat è conforme agli standard sulle emissioni U.S. EPA Tier 4 Final, EU Stage V, Corea Stage V e Giappone 2014.
- La potenza netta indicata è quella disponibile al volano con motore dotato di ventola, alternatore, filtro dell'aria e post-trattamento.
- I motori diesel Cat richiedono l'utilizzo esclusivo di combustibili ULSD (diesel a bassissimo tenore di zolfo, massimo 15 ppm) o ULSD miscelati ai seguenti combustibili a bassa intensità di carbonio** fino a:
  - Biodiesel al 20% (FAME, fatty acid methyl ester)*
  - Combustibili 100% rinnovabili diesel, HVO (hydrotreated vegetable oil, olio vegetale idrotrattato) e GTL (gas-liquido)

  Fare riferimento alle linee guida per una corretta applicazione. Per dettagli, rivolgetevi al vostro dealer Cat o consultate le "Raccomandazioni Caterpillar sui liquidi della macchina" (SLBU6250).

  *I motori privi di dispositivi post-trattamento possono utilizzare miscele superiori, compreso il biodiesel fino al 100%.

**Le emissioni di gas serra dal tubo di scarico dei combustibili a intensità di carbonio più bassa sono essenzialmente uguali ai combustibili tradizionali.

Capacità benna

Campo della benna	2,8-14,0 m³	3,75-18,25 yd³

Peso

Peso operativo	24.890 kg	54.858 lb

- Peso basato su una configurazione della macchina con pneumatici radiali Bridgestone 26.5R25 VJT L3, serbatoi pieni, operatore, contrappeso standard, controllo dell'assetto, avviamento a freddo, parafanghi basculanti, Product Link™, assali posteriori aperti/con differenziale manuale anteriore, protezione trasmissione, sterzo secondario, insonorizzazione e una benna per uso generale da 4,8 m³ (6,25 yd³) con BOCE.

Caratteristiche tecniche

Carico di ribaltamento statico - Massima sterzata		
Angolo massimo di articolazione (massima sterzata)	37°	
Con flessione dello pneumatico	16.297 kg	35.919 lb
Senza flessione dello pneumatico	17.505 kg	38.582 lb
Forza di strappo	196 kN	44.702 lbf

- Per una configurazione della macchina come definita alla voce "Peso".
- Piena conformità allo standard ISO 14397-1:2007, sezioni da 1 a 6, che richiede una verifica del 2% tra i calcoli e le prove.

Trasmissione

Marcia avanti 1	6,9 km/h	4,3 mph
Marcia avanti 2	12,9 km/h	8,0 mph
Marcia avanti 3	22,7 km/h	14,1 mph
Marcia avanti 4	39,5 km/h	24,5 mph
Retromarcia 1	6,9 km/h	4,3 mph
Retromarcia 2	12,9 km/h	8,0 mph
Retromarcia 3	28,7 km/h	17,9 mph
Retromarcia 4	N/A	N/A

- Massima velocità di marcia su veicoli standard con benna vuota e pneumatici L3 standard con raggio di rotolamento di 849 mm (33").

Impianto idraulico

Tipo di pompa dell'attrezzatura	Pistone a cilindrata variabile, load sensing
Sistema attrezzo:	
Resa massima della pompa (1.400 giri/min)	348 L/min 92 gal/min
Pressione di funzionamento massima	31.000 kPa 4.496 psi
Portata massima della 3ª funzione opzionale all'attrezzatura	240 L/min 63 gal/min
Pressione massima della 3ª funzione opzionale all'attrezzatura	20.684 kPa 3.000 psi
Portata massima della 4ª funzione opzionale all'attrezzatura	240 L/min 63 gal/min
Pressione massima della 4ª funzione opzionale all'attrezzatura	20.684 kPa 3.000 psi
Tempo di ciclo idraulico con carico utile nominale:	
Sollevamento dalla posizione di trasporto	5,5 secondi
Scarico, al massimo sollevamento	1,5 secondi
Abbassamento, svuotamento, flottaggio in basso	3,1 secondi
Totale	10,1 secondi

Freni

Freni	I freni sono conformi allo standard ISO 3450:2011

Assali

Pale frontali	Differenziale manuale, fisso
Posteriore	Differenziale aperto, oscillante

Capacità di rifornimento di servizio

Serbatoio del combustibile	303 L	80,1 gal
Serbatoio DEF	26 L	6,9 gal
Sistema di raffreddamento	66 L	17,4 gal
Basamento	23 L	6,1 gal
Trasmissione	63 L	16,6 gal
Differenziali e riduttori finali - anteriori	57 L	15,1 gal
Differenziali e riduttori finali - posteriori	57 L	15,1 gal
Serbatoio idraulico	114 L	30,1 gal

Cabina

Struttura ROPS/FOPS	Le strutture ROPS/FOPS sono conformi agli standard ISO 3471:2008 e ISO 3449:2005 livello II

Prestazioni acustiche

Livello della pressione sonora sull'operatore (ISO 6396:2008)	67 dB(A)
Livello di potenza sonora esterna (ISO 6395:2008)	107 dB(A)
Livello della pressione sonora sull'operatore (ISO 6396:2008)*	67 dB(A)
Livello di potenza sonora esterna (ISO 6395:2008)**	105 dB(A)

*Inclusi i paesi che adottano le direttive UE e UK
**Direttiva UE sul rumore 2000/14/CE e UK Noise Regulation 2001 N. 1701

Impianto di climatizzazione

- L'impianto di climatizzazione su questa macchina contiene gas refrigerante fluorurato a effetto serra R134a (potenziale di riscaldamento globale = 1.430). L'impianto contiene 1,6 kg (3,5 lb) di refrigerante che ha un contenuto di CO_2 equivalente a 2,288 tonnellate metriche (2,522 tonnellate).

Caratteristiche tecniche della pala gommata 972 XE

Dimensioni

Tutte le dimensioni sono indicative.

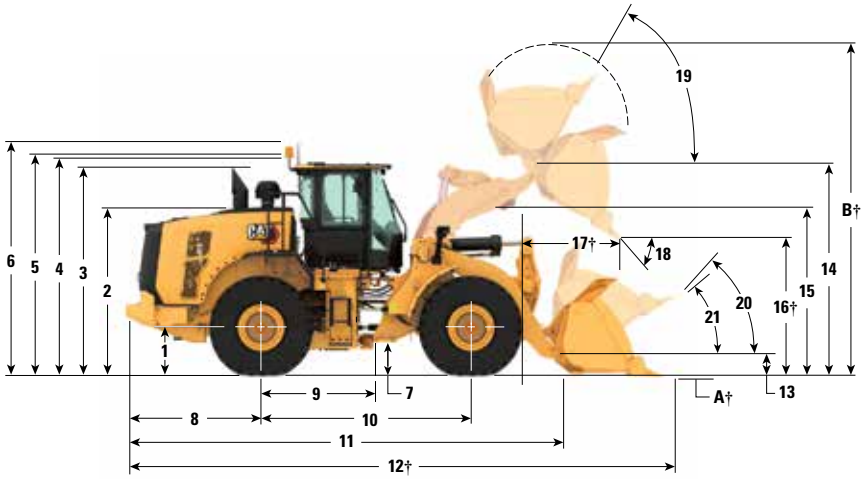

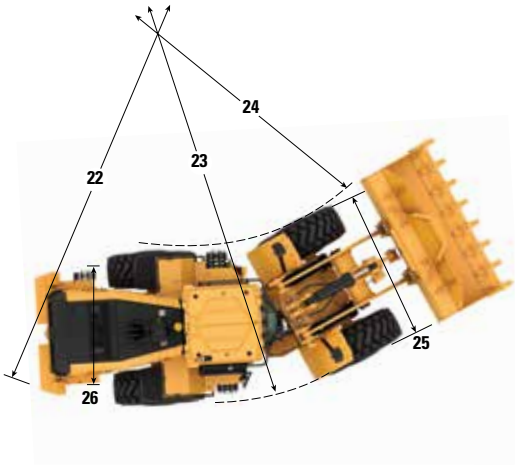

		Braccio normale		Braccio lungo	
1	Altezza al centro dell'assale	805 mm	2'7"	805 mm	2'7"
2	Altezza alla sommità del cofano	2.846 mm	9'4"	2.846 mm	9'4"
3	Altezza alla sommità del tubo di scarico	3.527 mm	11'7"	3.527 mm	11'7"
4	Altezza alla sommità della struttura ROPS	3.589 mm	11'10"	3.589 mm	11'10"
5	Altezza alla sommità dell'antenna del Product Link™	3.603 mm	11'10"	3.603 mm	11'10"
6	Altezza alla sommità del faro rotante	3.867 mm	12'9"	3.867 mm	12'9"
7	Distanza libera da terra	420 mm	1'4"	420 mm	1'4"
8	Distanza dal centro dell'assale posteriore al contrappeso	2.458 mm	8'0"	2.458 mm	8'0"
9	Distanza dal centro ruota posteriore all'attacco	1.775 mm	5'10"	1.775 mm	5'10"
10	Passo	3.550 mm	11'8"	3.550 mm	11'8"
11	Lunghezza totale (senza benna)	7.731 mm	25'5"	8.069 mm	26'6"
12	Lunghezza di spedizione (con benna abbassata a terra)*†	9.268 mm	30'5"	9.604 mm	31'7"
13	Altezza perno d'incernieramento all'altezza di trasporto	682 mm	2'2"	780 mm	2'6"
14	Altezza perno d'incernieramento alla massima altezza di sollevamento	4.464 mm	14'7"	4.800 mm	15'8"
15	Gioco del braccio di sollevamento alla massima altezza di sollevamento	3.842 mm	12'7"	4.179 mm	13'8"
16	Gioco di scarico alla massima altezza di sollevamento e scarico a 45 gradi*†	3.160 mm	10'4"	3.495 mm	11'5"
17	Sbraccio alla massima altezza di sollevamento e scarico a 45 gradi*†	1.354 mm	4'5"	1.377 mm	4'6"
18	Angolo di scarico alla massima altezza di sollevamento e scarico (in arresto)*	48 gradi		48 gradi	
19	Angolo di richiamo alla massima altezza di sollevamento*	56 gradi		71gradi	
20	Angolo di richiamo all'altezza di trasporto*	49 gradi		49 gradi	
21	Angolo di richiamo al suolo*	39 gradi		37 gradi	
22	Diametro di sterzata sul contrappeso	13.608 mm	44'8"	13.608 mm	44'8"
23	Diametro di sterzata sulla parte esterna degli pneumatici	13.621 mm	44'9"	13.621 mm	44'9"
24	Diametro di sterzata sulla parte interna degli pneumatici	7.599 mm	25'0"	7.599 mm	25'0"
25	Larghezza agli pneumatici (a vuoto)	2.988 mm	9'10"	2.988 mm	9'10"
	Larghezza agli pneumatici (a pieno carico)	3.011 mm	9'11"	3.011 mm	9'11"
26	Carreggiata	2.230 mm	7'3"	2.230 mm	7'3"

† Le dimensioni sono elencate nelle tabelle delle specifiche operative.

Tutte le altezze e le dimensioni connesse agli pneumatici sono indicate prendendo come riferimento pneumatici radiali Bridgestone 26.5R25 VJT L3 (vedere la tabella degli pneumatici opzionali per altri pneumatici). Le dimensioni di "Larghezza agli pneumatici" si intendono oltre la flessione dello pneumatico e comprendono l'espansione.

- Tutte le dimensioni sono indicative e si basano sulla macchina dotata di benna con attacco imperniato per uso generale da 4,8 m^3 (6,25 yd^3) con BOCE. (consultare le specifiche operative per altre benne)

Opzioni pneumatici

Marca pneumatici	BRIDGESTONE	BRIDGESTONE	BRIDGESTONE	BRIDGESTONE	BRIDGESTONE	BRIDGESTONE
Dimensione pneumatici	**26.5R25**	**26.5R25**	**26.5R25**	**26.5-25**	**26.5-25**	**775/65R29**
Tipo di battistrada	**L3**	**L4**	**L5**	**L3**	**L4**	**L3**
Profilo del battistrada	**VJT**	**VSNT**	**VSDL**	**VL2**	**RLS**	**VTS**
Resistenza dell'alloggiamento	*	*	*	**20PR**	**26PR**	*
Larghezza agli pneumatici - massima (a vuoto)*	2.988 mm 9'10"	2.968 mm 9'9"	2.967 mm 9'9"	2.943 mm 9'8"	2.946 mm 9'8"	3.053 mm 10'1"
Larghezza agli pneumatici - massima (carico)*	3.011 mm 9'11"	2.991 mm 9'10"	2.987 mm 9'10"	2.943 mm 9'8"	2.959 mm 9'9"	3.073 mm 10'1"
Variazione nelle dimensioni verticali (media del lato anteriore e posteriore)		26 mm 1"	42 mm 1,7"	-4 mm -0,1"	38 mm 1,5"	10 mm 0,4"
Variazione nello sbraccio orizzontale		-21 mm -0,8"	-26 mm -1"	0 mm 0"	-24 mm -0,9"	-1 mm 0"
Variazione nel diametro di sterzata sulla parte esterna degli pneumatici		-20 mm -0,8"	-25 mm -1"	-68 mm -2,7"	-52 mm -2"	62 mm 2,4"
Variazione nel diametro di sterzata sulla parte interna degli pneumatici		20 mm 0,8"	25 mm 1"	68 mm 2,7"	52 mm 2"	-62 mm -2,4"
Variazione nel peso operativo (senza zavorra)		460 kg 1.014 lb	972 kg 2.143 lb	-364 kg -803 lb	112 kg 247 lb	692 kg 1.525 lb
Variazione del carico di ribaltamento statico - Telaio in linea		315 kg 695 lb	666 kg 1.468 lb	-249 kg -550 lb	77 kg 169 lb	474 kg 1.045 lb
Variazione del carico di ribaltamento statico - Telaio articolato		278 kg 614 lb	588 kg 1.297 lb	-220 kg -486 lb	68 kg 149 lb	418 kg 923 lb
Angolo di oscillazione assale posteriore	±13 gradi	±13 gradi	±8 gradi	±13 gradi	±13 gradi	±8 gradi
Escursione massima ruota singola	502 mm 1'8"	502 mm 1'8"	310 mm 1'1"	502 mm 1'8"	502 mm 1'8"	310 mm 1'1"

Marca pneumatici	MICHELIN	MICHELIN	MICHELIN	MAXAM	MAXAM	MAXAM
Dimensione pneumatici	**26.5R25**	**26.5R25**	**775/65R29**	**26.5R25**	**26.5R25**	**775/65R29**
Tipo di battistrada	**L3**	**L5**	**L3**	**L3**	**L5**	**L3**
Profilo del battistrada	**XHA2**	**XLDD2**	**XHA2**	**MS302**	**MS503**	**MS302**
Resistenza dell'alloggiamento	**	*	*	**	**	**
Larghezza agli pneumatici - massima (a vuoto)*	2.997 mm 9'10"	2.981 mm 9'10"	3.030 mm 10'0"	2.964 mm 9'9"	2.966 mm 9'9"	3.045 mm 10'0"
Larghezza agli pneumatici - massima (carico)*	3.020 mm 9'11"	3.009 mm 9'11"	3.053 mm 10'1"	2.942 mm 9'8"	2.980 mm 9'10"	3.075 mm 10'2"
Variazione nelle dimensioni verticali (media del lato anteriore e posteriore)	-14 mm -0,5"	38 mm 1,5"	2 mm 0,1"	15 mm 0,6"	52 mm 2"	37 mm 1,5"
Variazione nello sbraccio orizzontale	3 mm 0,1"	-31 mm -1,2"	2 mm 0,1"	-7 mm -0,3"	-28 mm -1,1"	-23 mm -0,9"
Variazione nel diametro di sterzata sulla parte esterna degli pneumatici	9 mm 0,4"	-2 mm -0,1"	42 mm 1,6"	-70 mm -2,7"	-31 mm -1,2"	64 mm 2,5"
Variazione nel diametro di sterzata sulla parte interna degli pneumatici	-9 mm -0,4"	2 mm 0,1"	-42 mm -1,6"	70 mm 2,7"	31 mm 1,2"	-64 mm -2,5"
Variazione nel peso operativo (senza zavorra)	-164 kg -362 lb	552 kg 1.217 lb	504 kg 1.110 lb	-16 kg -35 lb	692 kg 1.526 lb	684 kg 1.507 lb
Variazione del carico di ribaltamento statico - Telaio in linea	-112 kg -248 lb	378 kg 834 lb	345 kg 761 lb	-11 kg -24 lb	474 kg 1.045 lb	468 kg 1.033 lb
Variazione del carico di ribaltamento statico - Telaio articolato	-99 kg -219 lb	334 kg 736 lb	305 kg 672 lb	-10 kg -21 lb	419 kg 923 lb	414 kg 912 lb
Angolo di oscillazione assale posteriore	±13 gradi	±8 gradi	±8 gradi	±13 gradi	±8 gradi	±8 gradi
Escursione massima ruota singola	502 mm 1'8"	310 mm 1'1"	310 mm 1'1"	502 mm 1'8"	310 mm 1'1"	310 mm 1'1"

*Larghezza oltre la flessione dello pneumatico, espansione compresa.

Caratteristiche tecniche della pala gommata 972 XE

Opzioni pneumatici

Marca pneumatici	TRIANGLE	TRIANGLE	GOODYEAR	GOODYEAR	GOODYEAR
Dimensione pneumatici	**26.5R25**	**26.5-25**	**26.5R25**	**26.5R25**	**26.5R25**
Tipo di battistrada	**L3**	**L3**	**L3**	**L4**	**L5**
Profilo del battistrada	**TB516**	**TL612**	**RT3B**	**GP4D**	**RT5D**
Resistenza dell'alloggiamento	******	**20PR**	******	******	******
Larghezza agli pneumatici - massima (a vuoto)*	2.977 mm 9'10"	2.954 mm 9'9"	2.983 mm 9'10"	3.000 mm 9'11"	2.990 mm 9'10"
Larghezza agli pneumatici - massima (carico)*	3.001 mm 9'11"	2.965 mm 9'9"	3.001 mm 9'11"	3.027 mm 10'0"	3.016 mm 9'11"
Variazione nelle dimensioni verticali (media del lato anteriore e posteriore)	11 mm 0,4"	15 mm 0,6"	20 mm 0,8"	6 mm 0,3"	40 mm 1,6"
Variazione nello sbraccio orizzontale	-6 mm -0,2"	-2 mm -0,1"	-2 mm -0,1"	-5 mm -0,2"	-26 mm -1"
Variazione nel diametro di sterzata sulla parte esterna degli pneumatici	-10 mm -0,4"	-46 mm -1,8"	-10 mm -0,4"	16 mm 0,6"	5 mm 0,2"
Variazione nel diametro di sterzata sulla parte interna degli pneumatici	10 mm 0,4"	46 mm 1,8"	10 mm 0,4"	-16 mm -0,6"	-5 mm -0,2"
Variazione nel peso operativo (senza zavorra)	-64 kg -141 lb	-372 kg -820 lb	276 kg 609 lb	272 kg 600 lb	988 kg 2.179 lb
Variazione del carico di ribaltamento statico - Telaio in linea	-44 kg -97 lb	-255 kg -562 lb	189 kg 417 lb	186 kg 411 lb	677 kg 1.492 lb
Variazione del carico di ribaltamento statico - Telaio articolato	-39 kg -85 lb	-225 kg -496 lb	167 kg 368 lb	165 kg 363 lb	598 kg 1.318 lb
Angolo di oscillazione assale posteriore	±13 gradi	±13 gradi	±13 gradi	±13 gradi	±8 gradi
Escursione massima ruota singola	310 mm 1'1"	310 mm 1'1"	310 mm 1'1"	310 mm 1'1"	310 mm 1'1"

Marca pneumatici	GOODYEAR	GOODYEAR	BRAWLER HPS SPIANATI	BRAWLER HPS A TRAZIONE
Dimensione pneumatici	**26.5R25**	**775/65R29**	**26.5R25**	**26.5R25**
Tipo di battistrada	**L5**	**L4**	**N/A**	**N/A**
Profilo del battistrada	**RL5K**	**GP4D**	**Liscio**	**Trazione**
Resistenza dell'alloggiamento	******	******	**N/A**	**N/A**
Larghezza agli pneumatici - massima (a vuoto)*	3.085 mm 10'2"	3.091 mm 10'2"	2.959 mm 9'9"	2.959 mm 9'9"
Larghezza agli pneumatici - massima (carico)*	3.195 mm 10'6"	3.136 mm 10'4"	2.968 mm 9'9"	2.968 mm 9'9"
Variazione nelle dimensioni verticali (media del lato anteriore e posteriore)	44 mm 1,7"	12 mm 0,5"	40 mm 1,6"	37 mm 1,5"
Variazione nello sbraccio orizzontale	-23 mm -0,9"	-6 mm -0,2"	11 mm 0,4"	11 mm 0,4"
Variazione nel diametro di sterzata sulla parte esterna degli pneumatici	184 mm 7,2"	125 mm 4,9"	-43 mm -1,7"	-43 mm -1,7"
Variazione nel diametro di sterzata sulla parte interna degli pneumatici	-184 mm -7,2"	-125 mm -4,9"	43 mm 1,7"	43 mm 1,7"
Variazione nel peso operativo (senza zavorra)	896 kg 1.976 lb	720 kg 1.587 lb	4.300 kg 9.482 lb	4.076 kg 8.988 lb
Variazione del carico di ribaltamento statico - Telaio in linea	614 kg 1.353 lb	493 kg 1.087 lb	2.946 kg 6.495 lb	2.792 kg 6.156 lb
Variazione del carico di ribaltamento statico - Telaio articolato	542 kg 1.195 lb	435 kg 960 lb	2.602 kg 5.736 lb	2.466 kg 5.437 lb
Angolo di oscillazione assale posteriore	±8 gradi	±8 gradi	±8 gradi	±8 gradi
Escursione massima ruota singola	310 mm 1'1"	310 mm 1'1"	310 mm 1'1"	310 mm 1'1"

*Larghezza oltre la flessione dello pneumatico, espansione compresa.

Guida di selezione e fattori di riempimento della benna

La benna deve essere selezionata in base alla densità del materiale e al fattore di riempimento previsto. Le benne Cat serie Performance con pianale più lungo, apertura più ampia, angolo di richiamo maggiore, profili laterali curvi e protezione antiversamento integrata, mostrano fattori di riempimento notevolmente maggiori rispetto alle benne della generazione precedente o a benne non Cat. Pertanto, il volume effettivo gestito dalla macchina è spesso più elevato rispetto alla capacità nominale.

Materiale sfuso		Fattore di riempimento (%)*	Densità del materiale
Terra/argilla		115	1,5-1,7
Sabbia e ghiaia		115	1,5-1,7
Inerti:	25-76 mm (1 - 3")	110	1,6 - 1,7
	19 mm (0,75") e inferiore	105	1,8
Da roccia:	76 mm (3") e superiore	100	1,6

*Quale % della capacità nominale ISO 7546:1983.
Nota: i rendimenti volumetrici variano in caso di materiali lavati.

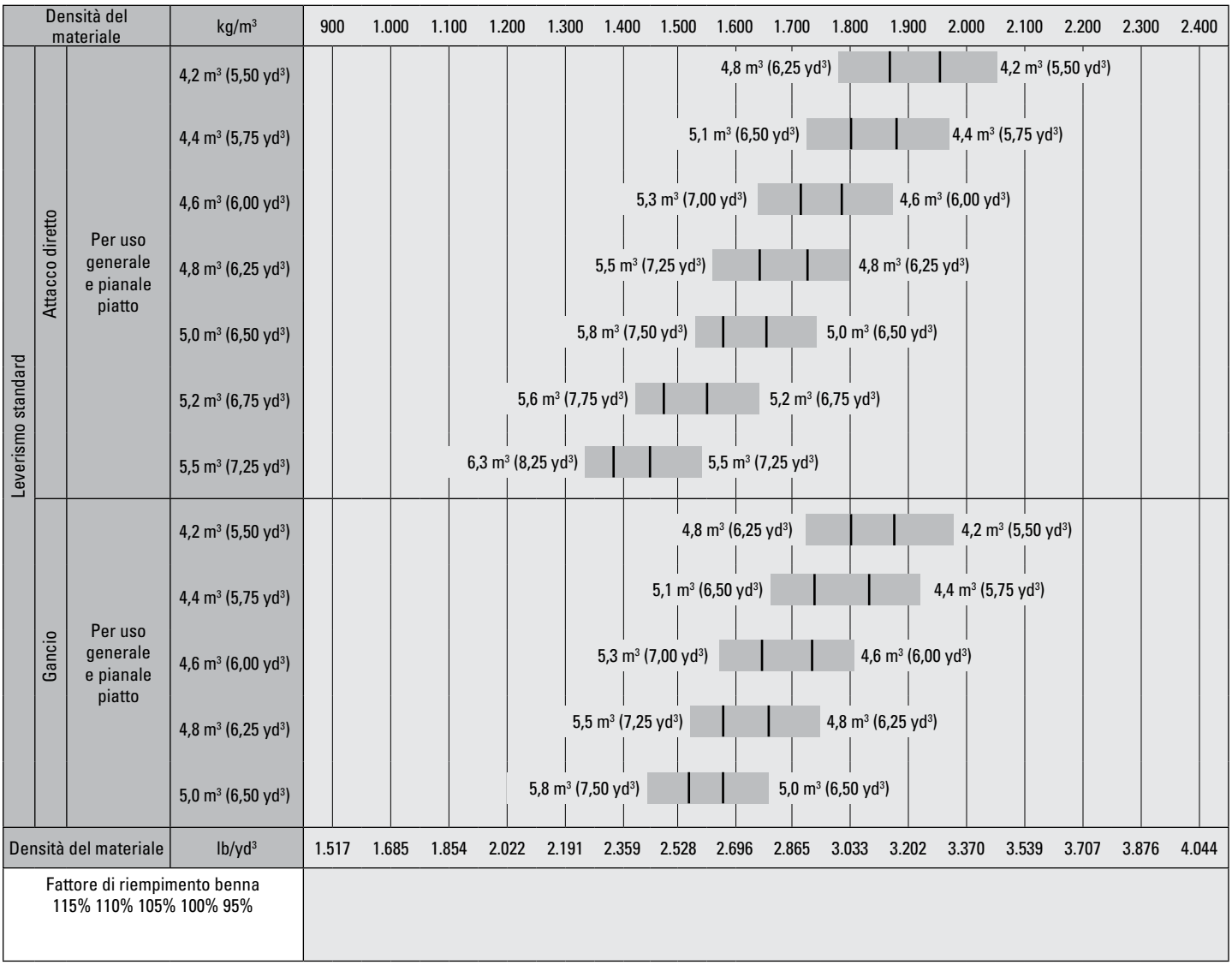

Nota: tutte le benne presentano taglienti imbullonati.
*La disponibilità della benna può variare a seconda della regione.

Caratteristiche tecniche della pala gommata 972 XE

Guida di selezione e fattori di riempimento della benna

La benna deve essere selezionata in base alla densità del materiale e al fattore di riempimento previsto. Le benne Cat serie Performance con pianale più lungo, apertura più ampia, angolo di richiamo maggiore, profili laterali curvi e protezione antiversamento integrata, mostrano fattori di riempimento notevolmente maggiori rispetto alle benne della generazione precedente o a benne non Cat. Pertanto, il volume effettivo gestito dalla macchina è spesso più elevato rispetto alla capacità nominale.

Materiale sfuso		Fattore di riempimento (%)*	Densità del materiale
Terra/argilla		115	1,5-1,7
Sabbia e ghiaia		115	1,5-1,7
Inerti:	25-76 mm (1 - 3")	110	1,6 - 1,7
	19 mm (0,75") e inferiore	105	1,8
Da roccia:	76 mm (3") e superiore	100	1,6

*Quale % della capacità nominale ISO 7546:1983.
Nota: i rendimenti volumetrici variano in caso di materiali lavati.

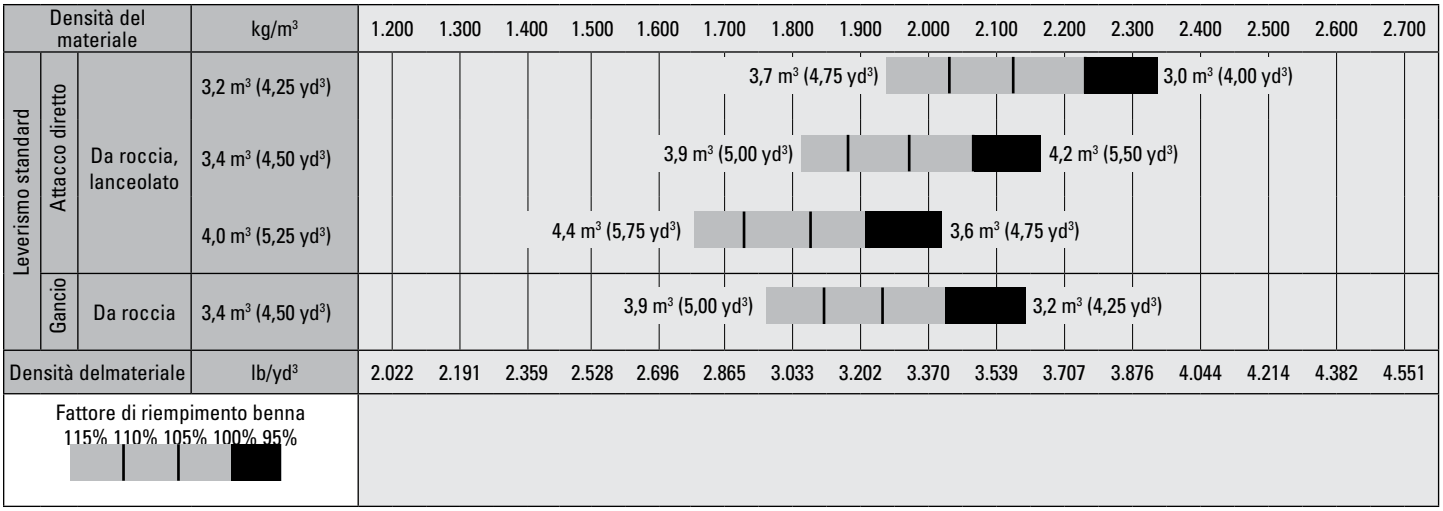

Nota: tutte le benne presentano taglienti imbullonati.
*La disponibilità della benna può variare a seconda della regione.
** Dati con benne da roccia, lanceolate dotate di denti e segmenti e macchina con pneumatici L5.

Guida di selezione e fattori di riempimento della benna

La benna deve essere selezionata in base alla densità del materiale e al fattore di riempimento previsto. Le benne Cat serie Performance con pianale più lungo, apertura più ampia, angolo di richiamo maggiore, profili laterali curvi e protezione antiversamento integrata, mostrano fattori di riempimento notevolmente maggiori rispetto alle benne della generazione precedente o a benne non Cat. Pertanto, il volume effettivo gestito dalla macchina è spesso più elevato rispetto alla capacità nominale.

Materiale sfuso		Fattore di riempimento (%)*	Densità del materiale
Terra/argilla		115	1,5-1,7
Sabbia e ghiaia		115	1,5-1,7
Inerti:	25-76 mm (1 - 3")	110	1,6 - 1,7
	19 mm (0,75") e inferiore	105	1,8
Da roccia:	76 mm (3") e superiore	100	1,6

*Quale % della capacità nominale ISO 7546:1983.
Nota: i rendimenti volumetrici variano in caso di materiali lavati.

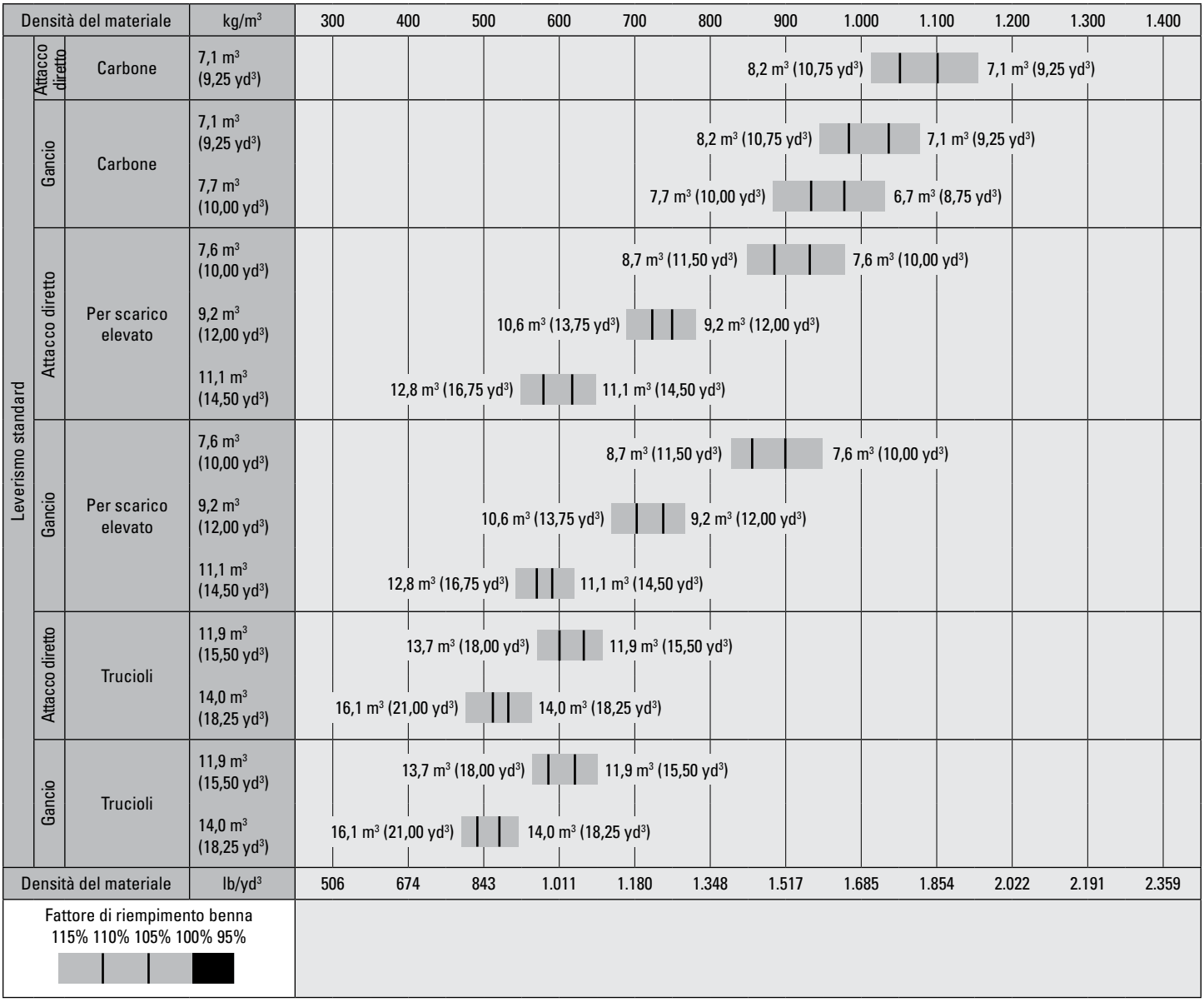

Nota: tutte le benne presentano taglienti imbullonati.
*La disponibilità della benna può variare a seconda della regione.

Caratteristiche tecniche della pala gommata 972 XE

Guida di selezione e fattori di riempimento della benna

La benna deve essere selezionata in base alla densità del materiale e al fattore di riempimento previsto. Le benne Cat serie Performance con pianale più lungo, apertura più ampia, angolo di richiamo maggiore, profili laterali curvi e protezione antiversamento integrata, mostrano fattori di riempimento notevolmente maggiori rispetto alle benne della generazione precedente o a benne non Cat. Pertanto, il volume effettivo gestito dalla macchina è spesso più elevato rispetto alla capacità nominale.

Materiale sfuso		Fattore di riempimento (%)*	Densità del materiale
Terra/argilla		115	1,5-1,7
Sabbia e ghiaia		115	1,5-1,7
Inerti:	25-76 mm (1 - 3")	110	1,6 - 1,7
	19 mm (0,75") e inferiore	105	1,8
Da roccia:	76 mm (3") e superiore	100	1,6

*Quale % della capacità nominale ISO 7546:1983.
Nota: i rendimenti volumetrici variano in caso di materiali lavati.

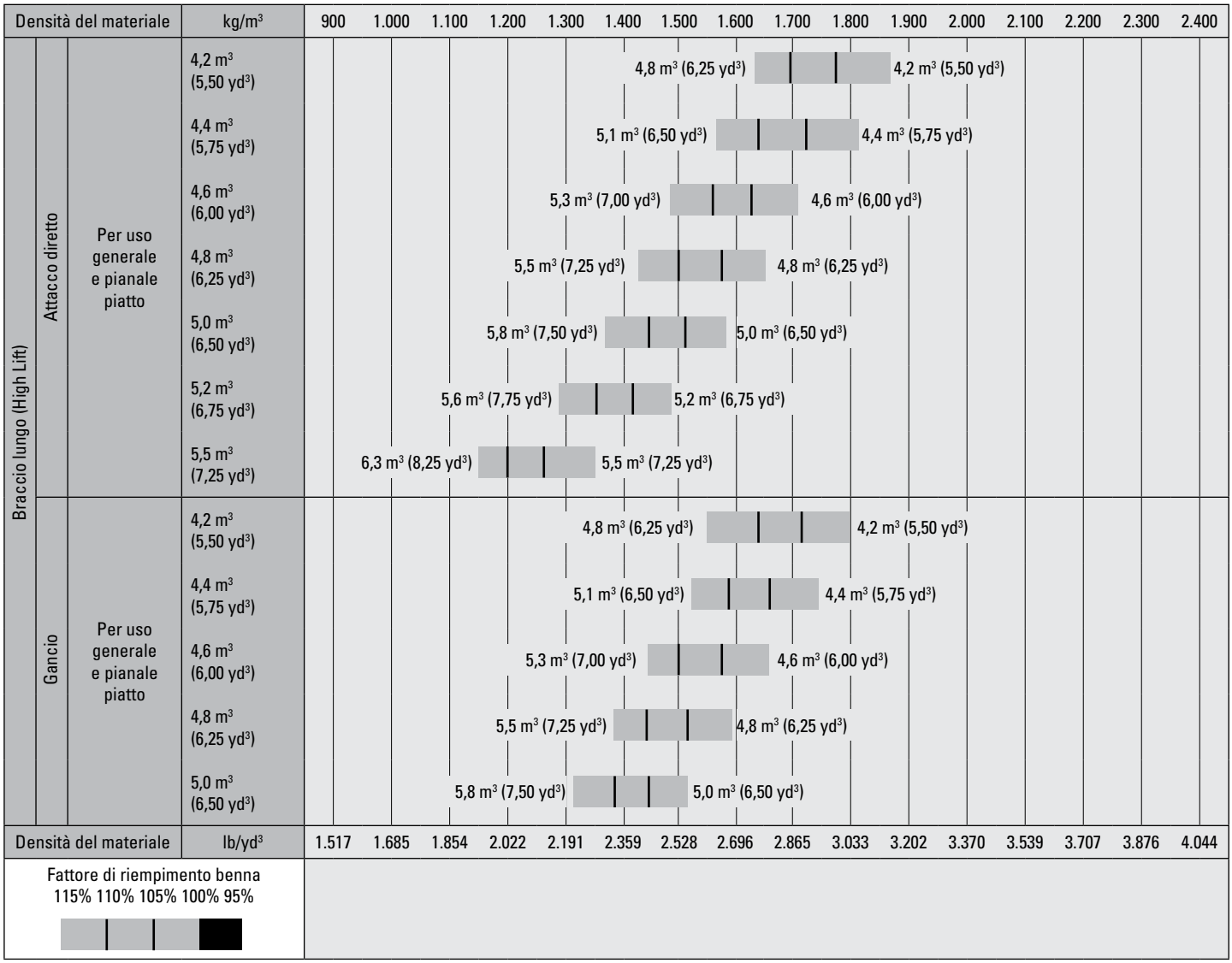

Nota: tutte le benne presentano taglienti imbullonati.
*La disponibilità della benna può variare a seconda della regione.

Guida di selezione e fattori di riempimento della benna

La benna deve essere selezionata in base alla densità del materiale e al fattore di riempimento previsto. Le benne Cat serie Performance con pianale più lungo, apertura più ampia, angolo di richiamo maggiore, profili laterali curvi e protezione antiversamento integrata, mostrano fattori di riempimento notevolmente maggiori rispetto alle benne della generazione precedente o a benne non Cat. Pertanto, il volume effettivo gestito dalla macchina è spesso più elevato rispetto alla capacità nominale.

Materiale sfuso		Fattore di riempimento (%)*	Densità del materiale
Terra/argilla		115	1,5-1,7
Sabbia e ghiaia		115	1,5-1,7
Inerti:	25-76 mm (1 - 3")	110	1,6 - 1,7
	19 mm (0,75") e inferiore	105	1,8
Da roccia:	76 mm (3") e superiore	100	1,6

*Quale % della capacità nominale ISO 7546:1983.
Nota: i rendimenti volumetrici variano in caso di materiali lavati.

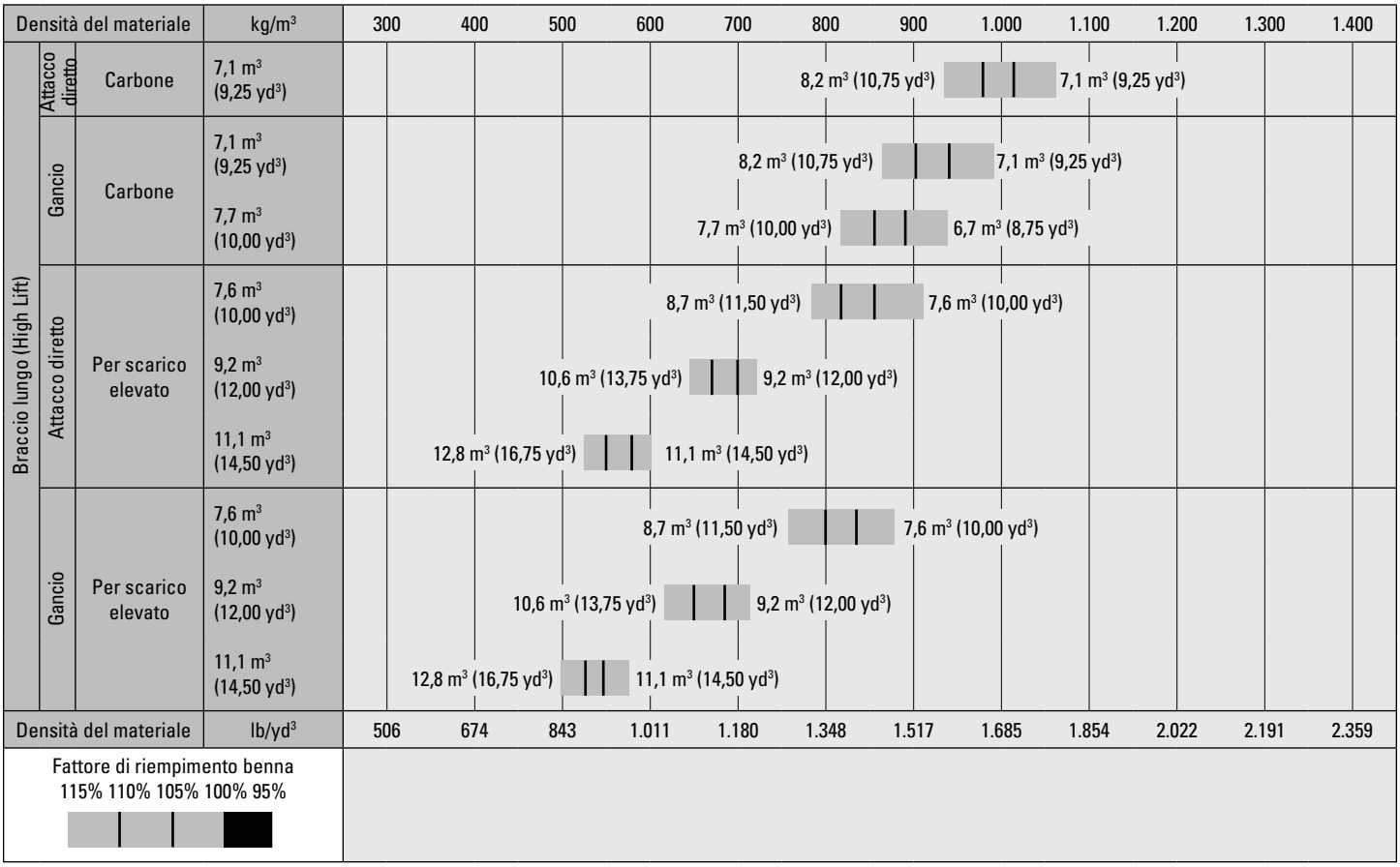

Nota: tutte le benne presentano taglienti imbullonati.
*La disponibilità della benna può variare a seconda della regione.

Caratteristiche tecniche della pala gommata 972 XE

Guida di selezione e fattori di riempimento della benna

La benna deve essere selezionata in base alla densità del materiale e al fattore di riempimento previsto. Le benne Cat serie Performance con pianale più lungo, apertura più ampia, angolo di richiamo maggiore, profili laterali curvi e protezione antiversamento integrata, mostrano fattori di riempimento notevolmente maggiori rispetto alle benne della generazione precedente o a benne non Cat. Pertanto, il volume effettivo gestito dalla macchina è spesso più elevato rispetto alla capacità nominale.

Materiale sfuso		Fattore di riempimento (%)*	Densità del materiale
Terra/argilla		115	1,5-1,7
Sabbia e ghiaia		115	1,5-1,7
Inerti:	25-76 mm (1 - 3")	110	1,6 - 1,7
	19 mm (0,75") e inferiore	105	1,8
Da roccia:	76 mm (3") e superiore	100	1,6

*Quale % della capacità nominale ISO 7546:1983.
Nota: i rendimenti volumetrici variano in caso di materiali lavati.

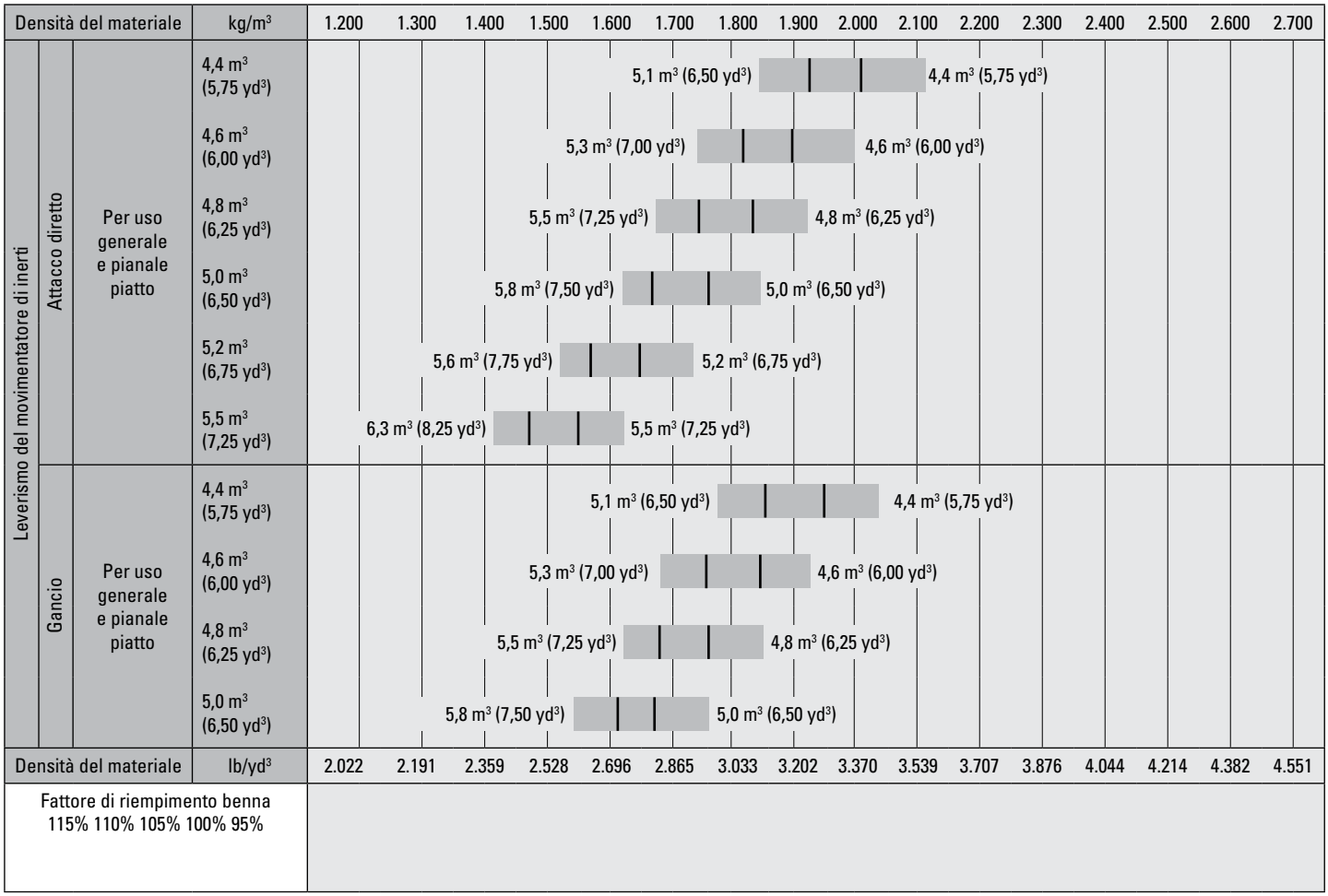

Nota: tutte le benne presentano taglienti imbullonati.
*La disponibilità della benna può variare a seconda della regione.

Specifiche operative - Benne

Leverismo				Leverismo standard			
Tipo di benna				Per uso generale - Imperniata			
Tipo di tagliente		Taglienti imbullonati	Denti e segmenti	Taglienti imbullonati	Denti e segmenti	Taglienti imbullonati	Denti e segmenti
Capacità - nominale	m^3	4,20	4,20	4,60	4,60	4,80	4,80
	yd^3	5,50	5,50	6,00	6,00	6,25	6,25
Capacità - Nominale con fattore di riempimento del 110%	m^3	4,60	4,60	5,10	5,10	5,30	5,30
	yd^3	6,00	6,00	6,75	6,75	7,00	7,00
Larghezza	mm	3.220	3.271	3.220	3.271	3.220	3.271
	ft/in	10'6"	10'8"	10'6"	10'8"	10'6"	10'8"
16† Luce di scarico alla massima altezza di sollevamento e scarico a 45 gradi	mm	3.230	3.076	3.192	3.038	3.159	3.004
	ft/in	10'7"	10'1"	10'5"	9'11"	10'4"	9'10"
17† Sbraccio alla massima altezza di sollevamento e scarico a 45 gradi	mm	1.294	1.432	1.325	1.462	1.354	1.490
	ft/in	4'2"	4'8"	4'4"	4'9"	4'5"	4'10"
Sbraccio con sollevamento orizzontale e benna a terra	mm	2.917	3.122	2.966	3.171	3.011	3.216
	ft/in	9'6"	10'2"	9'8"	10'4"	9'10"	10'6"
A† Profondità di scavo	mm	98	98	98	98	98	98
	pollici	3,8"	3,8"	3,8"	3,8"	3,8"	3,8"
12† Lunghezza totale	mm	9.175	9.399	9.224	9.448	9.269	9.493
	ft/in	30'2"	30'11"	30'4"	31'0"	30'5"	31'2"
B† Altezza totale con benna alla massima altezza di sollevamento	mm	5.942	5.942	6.200	6.200	6.036	6.036
	ft/in	19'6"	19'6"	20'5"	20'5"	19'10"	19'10"
Raggio di sterzata della pala con benna in posizione di trasporto	mm	7.583	7.671	7.596	7.685	7.608	7.697
	ft/in	24'11"	25'2"	25'0"	25'3"	25'0"	25'4"
Carico di ribaltamento statico, telaio in linea (con flessione dello pneumatico)	kg	18.764	18.580	18.652	18.467	18.677	18.491
	lb	41.355	40.950	41.109	40.701	41.166	40.756
Carico di ribaltamento statico, telaio in linea (senza flessione dello pneumatico)	kg	19.939	19.754	19.837	19.650	19.868	19.680
	lb	43.947	43.538	43.721	43.309	43.789	43.375
Carico di ribaltamento statico, telaio articolato (con flessione dello pneumatico)	kg	16.376	16.192	16.269	16.084	16.297	16.111
	lb	36.094	35.688	35.857	35.449	35.919	35.509
Carico di ribaltamento statico, telaio articolato (senza flessione dello pneumatico)	kg	17.570	17.384	17.472	17.285	17.505	17.317
	lb	38.725	38.315	38.508	38.096	38.582	38.168
Forza di strappo (§)	kN	210	208	202	201	196	194
	lbf	47.186	46.879	45.479	45.172	44.072	43.765
Peso operativo*	kg	24.902	25.040	24.962	25.100	24.890	25.028
	lb	54.883	55.187	55.016	55.320	54.858	55.162

* I carichi di ribaltamento statici e i pesi operativi indicati sono basati su una configurazione della macchina con pneumatici radiali Bridgestone 26.5R25 VJT L3, serbatoi pieni, operatore, contrappeso, controllo dell'assetto, avviamento a freddo, parafanghi basculanti, Product Link™, bloccaggio manuale del differenziale/assali con differenziale aperto (anteriore e posteriore), protezione trasmissione, impianto secondario dello sterzo e insonorizzazione.

† Figura mostrata nelle tabelle delle dimensioni.

*** Le caratteristiche tecniche della benna da roccia vengono fornite sulla base di pneumatici radiali Bridgestone 26.5R25 VSDL L5.

(§) Misurazione effettuata a 100 mm (4") dietro il tagliente con il perno d'incernieramento della benna quale punto di incernieramento in conformità allo standard ISO 14397-2:2007.

(Con flessione dello pneumatico) Piena conformità allo standard ISO 14397-1:2007, sezioni da 1 a 6, che richiede una verifica del 2% tra i calcoli e le prove.

(Senza flessione dello pneumatico) Conformità allo standard ISO 14397-1:2007, sezioni da 1 a 5.

La disponibilità di altre benne e le offerte variano in funzione della zona. Rivolgetevi al vostro dealer Cat per ulteriori dettagli.

Specifiche operative - Benne *(continua)*

Leverismo			Leverismo standard		
Tipo di benna			Per uso generale - Attacco imperniato - Abrasione		
Tipo di tagliente			Taglienti imbullonati	Taglienti imbullonati	Taglienti imbullonati
	Capacità - nominale	m^3	5,10	5,30	5,50
		yd^3	6,75	7,00	7,25
	Capacità - Nominale con fattore di riempimento del 110%	m^3	5,60	5,80	6,10
		yd^3	7,25	7,50	8,00
	Larghezza	mm	3.357	3.357	3.357
		ft/in	11'0"	11'0"	11'0"
16†	Luce di scarico alla massima altezza di sollevamento e scarico a 45 gradi	mm	3.132	3.105	3.077
		ft/in	10'3"	10'2"	10'1"
17†	Sbraccio alla massima altezza di sollevamento e scarico a 45 gradi	mm	1.372	1.396	1.421
		ft/in	4'6"	4'6"	4'7"
	Sbraccio con sollevamento orizzontale e benna a terra	mm	3.043	3.080	3.118
		ft/in	9'11"	10'1"	10'2"
A†	Profondità di scavo	mm	103	103	103
		pollici	4,0"	4,0"	4,0"
12†	Lunghezza totale	mm	9.305	9.342	9.380
		ft/in	30'7"	30'8"	30'10"
B†	Altezza totale con benna alla massima altezza di sollevamento	mm	6.240	6.277	6.298
		ft/in	20'6"	20'8"	20'8"
	Raggio di sterzata della pala con benna in posizione di trasporto	mm	7.681	7.691	7.701
		ft/in	25'3"	25'3"	25'4"
	Carico di ribaltamento statico, telaio in linea (con flessione dello pneumatico)	kg	18.295	18.221	18.153
		lb	40.322	40.160	40.010
	Carico di ribaltamento statico, telaio in linea (senza flessione dello pneumatico)	kg	19.480	19.411	19.349
		lb	42.934	42.783	42.646
	Carico di ribaltamento statico, telaio articolato (con flessione dello pneumatico)	kg	15.919	15.848	15.782
		lb	35.087	34.930	34.784
	Carico di ribaltamento statico, telaio articolato (senza flessione dello pneumatico)	kg	17.122	17.056	16.996
		lb	37.738	37.593	37.459
	Forza di strappo (§)	kN	190	185	180
		lbf	42.753	41.648	40.570
	Peso operativo*	kg	25.199	25.241	25.279
		lb	55.538	55.631	55.715

* I carichi di ribaltamento statici e i pesi operativi indicati sono basati su una configurazione della macchina con pneumatici radiali Bridgestone 26.5R25 VJT L3, serbatoi pieni, operatore, contrappeso, controllo dell'assetto, avviamento a freddo, parafanghi basculanti, Product Link™, bloccaggio manuale del differenziale/ assali con differenziale aperto (anteriore e posteriore), protezione trasmissione, impianto secondario dello sterzo e insonorizzazione.

† Figura mostrata nelle tabelle delle dimensioni.

*** Le caratteristiche tecniche della benna da roccia vengono fornite sulla base di pneumatici radiali Bridgestone 26.5R25 VSDL L5.

(§) Misurazione effettuata a 100 mm (4") dietro il tagliente con il perno d'incernieramento della benna quale punto di incernieramento in conformità allo standard ISO 14397-2:2007.

(Con flessione dello pneumatico) Piena conformità allo standard ISO 14397-1:2007, sezioni da 1 a 6, che richiede una verifica del 2% tra i calcoli e le prove.

(Senza flessione dello pneumatico) Conformità allo standard ISO 14397-1:2007, sezioni da 1 a 5.

La disponibilità di altre benne e le offerte variano in funzione della zona. Rivolgetevi al vostro dealer Cat per ulteriori dettagli.

Specifiche operative - Benne *(continua)*

Leverismo			Leverismo standard					
Tipo di benna			Per uso generale - Con gancio - Fusion™					
Tipo di tagliente			Taglienti imbullonati	Denti e segmenti	Taglienti imbullonati	Denti e segmenti	Taglienti imbullonati	Denti e segmenti
	Capacità - nominale	m³	4,20	4,20	4,40	4,40	4,60	4,60
		yd³	5,50	5,50	5,75	5,75	6,00	6,00
	Capacità - Nominale con fattore di riempimento del 110%	m³	4,60	4,60	4,80	4,80	5,10	5,10
		yd³	6,00	6,00	6,25	6,25	6,75	6,75
	Larghezza	mm	3.220	3.271	3.220	3.271	3.220	3.271
		ft/in	10'6"	10'8"	10'6"	10'8"	10'6"	10'8"
16†	Luce di scarico alla massima altezza di sollevamento e scarico a 45 gradi	mm	3.200	3.046	3.205	3.052	3.162	3.008
		ft/in	10'5"	9'11"	10'6"	10'0"	10'4"	9'10"
17†	Sbraccio alla massima altezza di sollevamento e scarico a 45 gradi	mm	1.329	1.466	1.324	1.462	1.359	1.497
		ft/in	4'4"	4'9"	4'4"	4'9"	4'5"	4'10"
	Sbraccio con sollevamento orizzontale e benna a terra	mm	2.962	3.167	2.955	3.160	3.012	3.217
		ft/in	9'8"	10'4"	9'8"	10'4"	9'10"	10'6"
A†	Profondità di scavo	mm	98	98	98	98	98	98
		pollici	3,8"	3,8"	3,8"	3,8"	3,8"	3,8"
12†	Lunghezza totale	mm	9.220	9.444	9.213	9.437	9.270	9.494
		ft/in	30'3"	31'0"	30'3"	31'0"	30'5"	31'2"
B†	Altezza totale con benna alla massima altezza di sollevamento	mm	6.041	6.041	6.210	6.210	6.216	6.216
		ft/in	19'10"	19'10"	20'5"	20'5"	20'5"	20'5"
	Raggio di sterzata della pala con benna in posizione di trasporto	mm	7.611	7.705	7.609	7.702	7.626	7.719
		ft/in	25'0"	25'4"	25'0"	25'4"	25'1"	25'4"
	Carico di ribaltamento statico, telaio in linea (con flessione dello pneumatico)	kg	18.251	18.067	18.254	18.071	18.103	17.918
		lb	40.225	39.821	40.233	39.829	39.899	39.493
	Carico di ribaltamento statico, telaio in linea (senza flessione dello pneumatico)	kg	19.416	19.231	19.431	19.245	19.277	19.091
		lb	42.794	42.386	42.827	42.418	42.488	42.077
	Carico di ribaltamento statico, telaio articolato (con flessione dello pneumatico)	kg	15.886	15.703	15.884	15.700	15.742	15.557
		lb	35.014	34.610	35.009	34.604	34.696	34.289
	Carico di ribaltamento statico, telaio articolato (senza flessione dello pneumatico)	kg	17.070	16.885	17.078	16.893	16.935	16.748
		lb	37.623	37.215	37.641	37.232	37.325	36.914
	Forza di strappo (§)	kN	203	201	203	202	195	194
		lbf	45.612	45.305	45.785	45.478	43.938	43.631
	Peso operativo*	kg	25.276	25.414	25.318	25.456	25.377	25.515
		lb	55.708	56.012	55.801	56.105	55.930	56.234

* I carichi di ribaltamento statici e i pesi operativi indicati sono basati su una configurazione della macchina con pneumatici radiali Bridgestone 26.5R25 VJT L3, serbatoi pieni, operatore, contrappeso, controllo dell'assetto, avviamento a freddo, parafanghi basculanti, Product Link™, bloccaggio manuale del differenziale/assali con differenziale aperto (anteriore e posteriore), protezione trasmissione, impianto secondario dello sterzo e insonorizzazione.

† Figura mostrata nelle tabelle delle dimensioni.

*** Le caratteristiche tecniche della benna da roccia vengono fornite sulla base di pneumatici radiali Bridgestone 26.5R25 VSDL L5.

(§) Misurazione effettuata a 100 mm (4") dietro il tagliente con il perno d'incernieramento della benna quale punto di incernieramento in conformità allo standard ISO 14397-2:2007.

(Con flessione dello pneumatico) Piena conformità allo standard ISO 14397-1:2007, sezioni da 1 a 6, che richiede una verifica del 2% tra i calcoli e le prove.

(Senza flessione dello pneumatico) Conformità allo standard ISO 14397-1:2007, sezioni da 1 a 5.

La disponibilità di altre benne e le offerte variano in funzione della zona. Rivolgetevi al vostro dealer Cat per ulteriori dettagli.

Specifiche operative - Benne *(continua)*

Leverismo			Leverismo standard			
Tipo di benna			Per uso generale - Con gancio - Fusion			
Tipo di tagliente			Taglienti imbullonati	Denti e segmenti	Taglienti imbullonati	Denti e segmenti
	Capacità - nominale	m^3	4,80	4,80	5,00	5,00
		yd^3	6,25	6,25	6,50	6,50
	Capacità - Nominale con fattore di riempimento del 110%	m^3	5,30	5,30	5,50	5,50
		yd^3	7,00	7,00	7,25	7,25
	Larghezza	mm	3.220	3.271	3.220	3.271
		ft/in	10'6"	10'8"	10'6"	10'8"
16†	Luce di scarico alla massima altezza di sollevamento e scarico a 45 gradi	mm	3.135	2.980	3.111	2.956
		ft/in	10'3"	9'9"	10'2"	9'8"
17†	Sbraccio alla massima altezza di sollevamento e scarico a 45 gradi	mm	1.381	1.517	1.402	1.538
		ft/in	4'6"	4'11"	4'7"	5'0"
	Sbraccio con sollevamento orizzontale e benna a terra	mm	3.047	3.252	3.079	3.284
		ft/in	9'11"	10'8"	10'1"	10'9"
A†	Profondità di scavo	mm	98	98	98	98
		pollici	3,8"	3,8"	3,8"	3,8"
12†	Lunghezza totale	mm	9.305	9.529	9.337	9.561
		ft/in	30'7"	31'4"	30'8"	31'5"
B†	Altezza totale con benna alla massima altezza di sollevamento	mm	6.275	6.275	6.301	6.301
		ft/in	20'8"	20'8"	20'9"	20'9"
	Raggio di sterzata della pala con benna in posizione di trasporto	mm	7.636	7.730	7.646	7.740
		ft/in	25'1"	25'5"	25'1"	25'5"
	Carico di ribaltamento statico, telaio in linea (con flessione dello pneumatico)	kg	18.095	17.910	17.976	17.790
		lb	39.882	39.474	39.619	39.209
	Carico di ribaltamento statico, telaio in linea (senza flessione dello pneumatico)	kg	19.275	19.088	19.159	18.970
		lb	42.483	42.070	42.226	41.811
	Carico di ribaltamento statico, telaio articolato (con flessione dello pneumatico)	kg	15.735	15.549	15.617	15.431
		lb	34.680	34.272	34.420	34.010
	Carico di ribaltamento statico, telaio articolato (senza flessione dello pneumatico)	kg	16.933	16.746	16.818	16.630
		lb	37.321	36.908	37.068	36.653
	Forza di strappo (§)	kN	190	189	186	185
		lbf	42.894	42.587	41.878	41.571
	Peso operativo*	kg	25.372	25.510	25.463	25.600
		lb	55.919	56.223	56.119	56.423

* I carichi di ribaltamento statici e i pesi operativi indicati sono basati su una configurazione della macchina con pneumatici radiali Bridgestone 26.5R25 VJT L3, serbatoi pieni, operatore, contrappeso, controllo dell'assetto, avviamento a freddo, parafanghi basculanti, Product Link™, bloccaggio manuale del differenziale/ assali con differenziale aperto (anteriore e posteriore), protezione trasmissione, impianto secondario dello sterzo e insonorizzazione.

† Figura mostrata nelle tabelle delle dimensioni.

*** Le caratteristiche tecniche della benna da roccia vengono fornite sulla base di pneumatici radiali Bridgestone 26.5R25 VSDL L5.

(§) Misurazione effettuata a 100 mm (4") dietro il tagliente con il perno d'incernieramento della benna quale punto di incernieramento in conformità allo standard ISO 14397-2:2007.

(Con flessione dello pneumatico) Piena conformità allo standard ISO 14397-1:2007, sezioni da 1 a 6, che richiede una verifica del 2% tra i calcoli e le prove.

(Senza flessione dello pneumatico) Conformità allo standard ISO 14397-1:2007, sezioni da 1 a 5.

La disponibilità di altre benne e le offerte variano in funzione della zona. Rivolgetevi al vostro dealer Cat per ulteriori dettagli.

Specifiche operative - Benne *(continua)*

Leverismo			Leverismo standard					
Tipo di benna			Pianale piatto - Attacco imperniato					
Tipo di tagliente			Taglienti imbullonati	Denti e segmenti	Taglienti imbullonati	Denti e segmenti	Taglienti imbullonati	Denti e segmenti
	Capacità - nominale	m^3	4,40	4,40	4,60	4,60	4,80	4,80
		yd^3	5,75	5,75	6,00	6,00	6,25	6,25
	Capacità - Nominale con fattore di riempimento del 110%	m^3	4,80	4,80	5,10	5,10	5,30	5,30
		yd^3	6,25	6,25	6,75	6,75	7,00	7,00
	Larghezza	mm	3.220	3.271,4	3.220	3.271	3.220	3.271
		ft/in	10'6"	10'8"	10'6"	10'8"	10'6"	10'8"
16†	Luce di scarico alla massima altezza di sollevamento e scarico a 45 gradi	mm	3.150	2.987	3.125	2.962	3.104	2.941
		ft/in	10'4"	9'9"	10'3"	9'8"	10'2"	9'7"
17†	Sbraccio alla massima altezza di sollevamento e scarico a 45 gradi	mm	1.223	1.350	1.248	1.375	1.269	1.396
		ft/in	4'0"	4'5"	4'1"	4'6"	4'1"	4'6"
	Sbraccio con sollevamento orizzontale e benna a terra	mm	2.941	3.146	2.976	3.181	3.006	3.211
		ft/in	9'7"	10'3"	9'9"	10'5"	9'10"	10'6"
A†	Profondità di scavo	mm	98	98	98	98	98	98
		pollici	3,8"	3,8"	3,8"	3,8"	3,8"	3,8"
12†	Lunghezza totale	mm	9.199	9.423	9.234	9.458	9.264	9.488
		ft/in	30'3"	30'11"	30'4"	31'1"	30'5"	31'2"
B†	Altezza totale con benna alla massima altezza di sollevamento	mm	6.160	6.160	6.167	6.167	6.198	6.198
		ft/in	20'3"	20'3"	20'3"	20'3"	20'5"	20'5"
	Raggio di sterzata della pala con benna in posizione di trasporto	mm	7.589	7.678	7.599	7.687	7.607	7.696
		ft/in	24'11"	25'3"	25'0"	25'3"	25'0"	25'3"
	Carico di ribaltamento statico, telaio in linea (con flessione dello pneumatico)	kg	18.436	18.255	18.605	18.420	18.553	18.368
		lb	40.634	40.234	41.007	40.599	40.892	40.484
	Carico di ribaltamento statico, telaio in linea (senza flessione dello pneumatico)	kg	19.578	19.395	19.771	19.584	19.725	19.537
		lb	43.151	42.746	43.577	43.165	43.474	43.061
	Carico di ribaltamento statico, telaio articolato (con flessione dello pneumatico)	kg	16.085	15.903	16.233	16.048	16.182	15.997
		lb	35.452	35.051	35.778	35.370	35.666	35.257
	Carico di ribaltamento statico, telaio articolato (senza flessione dello pneumatico)	kg	17.246	17.062	17.417	17.230	17.372	17.184
		lb	38.011	37.606	38.388	37.976	38.288	37.875
	Forza di strappo (§)	kN	206	204	201	199	196	195
		lbf	46.294	45.987	45.185	44.876	44.213	43.906
	Peso operativo*	kg	24.959	25.097	24.936	25.074	24.970	25.108
		lb	55.009	55.312	54.958	55.262	55.034	55.338

* I carichi di ribaltamento statici e i pesi operativi indicati sono basati su una configurazione della macchina con pneumatici radiali Bridgestone 26.5R25 VJT L3, serbatoi pieni, operatore, contrappeso, controllo dell'assetto, avviamento a freddo, parafanghi basculanti, Product Link™, bloccaggio manuale del differenziale/assali con differenziale aperto (anteriore e posteriore), protezione trasmissione, impianto secondario dello sterzo e insonorizzazione.

† Figura mostrata nelle tabelle delle dimensioni.

***Le caratteristiche tecniche della benna da roccia vengono fornite sulla base di pneumatici radiali Bridgestone 26.5R25 VSDL L5.

(§) Misurazione effettuata a 100 mm (4") dietro il tagliente con il perno d'incernieramento della benna quale punto di incernieramento in conformità allo standard ISO 14397-2:2007.

(Con flessione dello pneumatico) Piena conformità allo standard ISO 14397-1:2007, sezioni da 1 a 6, che richiede una verifica del 2% tra i calcoli e le prove.

(Senza flessione dello pneumatico) Conformità allo standard ISO 14397-1:2007, sezioni da 1 a 5.

La disponibilità di altre benne e le offerte variano in funzione della zona. Rivolgetevi al vostro dealer Cat per ulteriori dettagli.

Specifiche operative - Benne *(continua)*

Leverismo			Leverismo standard		
Tipo di benna			Pianale piatto - Attacco imperniato		
Tipo di tagliente		Taglienti imbullonati	Denti e segmenti	Taglienti imbullonati	Denti e segmenti
Capacità - nominale	m^3	5,00	5,00	5,20	5,20
	yd^3	6,50	6,50	6,75	6,75
Capacità - Nominale con fattore di riempimento del 110%	m^3	5,50	5,50	5,70	5,70
	yd^3	7,25	7,25	7,50	7,50
Larghezza	mm	3.220	3.271	3.220	3.271
	ft/in	10'6"	10'8"	10'6"	10'8"
16† Luce di scarico alla massima altezza di sollevamento e scarico a 45 gradi	mm	3.075	2.913	3.054	2.891
	ft/in	10'1"	9'6"	10'0"	9'5"
17† Sbraccio alla massima altezza di sollevamento e scarico a 45 gradi	mm	1.297	1.424	1.318	1.445
	ft/in	4'3"	4'8"	4'3"	4'8"
Sbraccio con sollevamento orizzontale e benna a terra	mm	3.046	3.251	3.076	3.281
	ft/in	9'11"	10'8"	10'1"	10'9"
A† Profondità di scavo	mm	98	98	98	98
	pollici	3,8"	3,8"	3,8"	3,8"
12† Lunghezza totale	mm	9.304	9.528	9.334	9.558
	ft/in	30'7"	31'4"	30'8"	31'5"
B† Altezza totale con benna alla massima altezza di sollevamento	mm	6.228	6.228	6.270	6.270
	ft/in	20'6"	20'6"	20'7"	20'7"
Raggio di sterzata della pala con benna in posizione di trasporto	mm	7.618	7.707	7.626	7.715
	ft/in	25'0"	25'4"	25'1"	25'4"
Carico di ribaltamento statico, telaio in linea (con flessione dello pneumatico)	kg	18.479	18.293	18.426	18.239
	lb	40.729	40.318	40.612	40.200
Carico di ribaltamento statico, telaio in linea (senza flessione dello pneumatico)	kg	19.657	19.469	19.609	19.420
	lb	43.325	42.910	43.220	42.803
Carico di ribaltamento statico, telaio articolato (con flessione dello pneumatico)	kg	16.109	15.923	16.058	15.871
	lb	35.506	35.095	35.392	34.979
Carico di ribaltamento statico, telaio articolato (senza flessione dello pneumatico)	kg	17.306	17.118	17.259	17.070
	lb	38.142	37.728	38.040	37.623
Forza di strappo (§)	kN	191	189	187	185
	lbf	42.965	42.658	42.071	41.764
Peso operativo*	kg	25.020	25.158	25.055	25.193
	lb	55.144	55.448	55.221	55.525

* I carichi di ribaltamento statici e i pesi operativi indicati sono basati su una configurazione della macchina con pneumatici radiali Bridgestone 26.5R25 VJT L3, serbatoi pieni, operatore, contrappeso, controllo dell'assetto, avviamento a freddo, parafanghi basculanti, Product Link™, bloccaggio manuale del | differenziale/assali con differenziale aperto (anteriore e posteriore), protezione trasmissione, impianto secondario dello sterzo e insonorizzazione.

† Figura mostrata nelle tabelle delle dimensioni.

*** Le caratteristiche tecniche della benna da roccia vengono fornite sulla base di pneumatici radiali Bridgestone 26.5R25 VSDL L5.

(§) Misurazione effettuata a 100 mm (4") dietro il tagliente con il perno d'incernieramento della benna quale punto di incernieramento in conformità allo standard ISO 14397-2:2007.

(Con flessione dello pneumatico) Piena conformità allo standard ISO 14397-1:2007, sezioni da 1 a 6, che richiede una verifica del 2% tra i calcoli e le prove.

(Senza flessione dello pneumatico) Conformità allo standard ISO 14397-1:2007, sezioni da 1 a 5.

La disponibilità di altre benne e le offerte variano in funzione della zona. Rivolgetevi al vostro dealer Cat per ulteriori dettagli.

Specifiche operative - Benne *(continua)*

Leverismo			Leverismo standard			
Tipo di benna			Pianale piatto - Attacco imperniato - Abrasione			
Tipo di tagliente			Taglienti imbullonati	Denti e segmenti	Taglienti imbullonati	Denti e segmenti
	Capacità - nominale	m^3	4,60	4,60	4,80	4,80
		yd^3	6,00	6,00	6,25	6,25
	Capacità - Nominale con fattore di riempimento del 110%	m^3	5,10	5,10	5,30	5,30
		yd^3	6,75	6,75	7,00	7,00
	Larghezza	mm	3.220	3.271	3.220	3.271
		ft/in	10'6"	10'8"	10'6"	10'8"
16†	Luce di scarico alla massima altezza di sollevamento e scarico a 45 gradi	mm	3.125	2.962	3.104	2.941
		ft/in	10'3"	9'8"	10'2"	9'7"
17†	Sbraccio alla massima altezza di sollevamento e scarico a 45 gradi	mm	1.248	1.375	1.269	1.396
		ft/in	4'1"	4'6"	4'1"	4'6"
	Sbraccio con sollevamento orizzontale e benna a terra	mm	2.976	3.181	3.006	3.211
		ft/in	9'9"	10'5"	9'10"	10'6"
A†	Profondità di scavo	mm	98	98	98	98
		pollici	3,8"	3,8"	3,8"	3,8"
12†	Lunghezza totale	mm	9.234	9.458	9.264	9.488
		ft/in	30'4"	31'1"	30'5"	31'2"
B†	Altezza totale con benna alla massima altezza di sollevamento	mm	6.167	6.167	6.198	6.198
		ft/in	20'3"	20'3"	20'5"	20'5"
	Raggio di sterzata della pala con benna in posizione di trasporto	mm	7.599	7.687	7.607	7.696
		ft/in	25'0"	25'3"	25'0"	25'3"
	Carico di ribaltamento statico, telaio in linea (con flessione dello pneumatico)	kg	18.461	18.277	18.405	18.220
		lb	40.688	40.282	40.566	40.158
	Carico di ribaltamento statico, telaio in linea (senza flessione dello pneumatico)	kg	19.626	19.440	19.576	19.389
		lb	43.257	42.846	43.145	42.733
	Carico di ribaltamento statico, telaio articolato (con flessione dello pneumatico)	kg	16.088	15.904	16.034	15.848
		lb	35.459	35.053	35.339	34.930
	Carico di ribaltamento statico, telaio articolato (senza flessione dello pneumatico)	kg	17.272	17.086	17.223	17.035
		lb	38.068	37.658	37.959	37.547
	Forza di strappo (§)	kN	200	199	196	194
		lbf	45.052	44.745	44.075	43.768
	Peso operativo*	kg	25.077	25.215	25.114	25.252
		lb	55.269	55.573	55.351	55.655

* I carichi di ribaltamento statici e i pesi operativi indicati sono basati su una configurazione della macchina con pneumatici radiali Bridgestone 26.5R25 VJT L3, serbatoi pieni, operatore, contrappeso, controllo dell'assetto, avviamento a freddo, parafanghi basculanti, Product Link™, bloccaggio manuale del differenziale/assali con differenziale aperto (anteriore e posteriore), protezione trasmissione, impianto secondario dello sterzo e insonorizzazione.

† Figura mostrata nelle tabelle delle dimensioni.

***Le caratteristiche tecniche della benna da roccia vengono fornite sulla base di pneumatici radiali Bridgestone 26.5R25 VSDL L5.

(§) Misurazione effettuata a 100 mm (4") dietro il tagliente con il perno d'incernieramento della benna quale punto di incernieramento in conformità allo standard ISO 14397-2:2007.

(Con flessione dello pneumatico) Piena conformità allo standard ISO 14397-1:2007, sezioni da 1 a 6, che richiede una verifica del 2% tra i calcoli e le prove.

(Senza flessione dello pneumatico) Conformità allo standard ISO 14397-1:2007, sezioni da 1 a 5.

La disponibilità di altre benne e le offerte variano in funzione della zona. Rivolgetevi al vostro dealer Cat per ulteriori dettagli.

Caratteristiche tecniche della pala gommata 972 XE

Specifiche operative - Benne *(continua)*

Leverismo			Leverismo standard				
Tipo di benna			Pianale piatto - Attacco imperniato - Abrasione				Pianale piatto - Attacco imperniato - Materiale leggero
Tipo di tagliente			Taglienti imbullonati	Denti e segmenti	Taglienti imbullonati	Denti e segmenti	Taglienti imbullonati
	Capacità - nominale	m^3	5,00	5,00	5,20	5,20	10,00
		yd^3	6,50	6,50	6,75	6,75	13
	Capacità - Nominale con fattore di riempimento del 110%	m^3	5,50	5,50	5,70	5,70	10,90
		yd^3	7,25	7,25	7,50	7,50	14,25
	Larghezza	mm	3.220	3.271	3.220	3.271	3.943
		ft/in	10'6"	10'8"	10'6"	10'8"	12'11"
16†	Luce di scarico alla massima altezza di sollevamento e scarico a 45 gradi	mm	3.075	2.913	3.054	2.891	2.818
		ft/in	10'1"	9'6"	10'0"	9'5"	9'2"
17†	Sbraccio alla massima altezza di sollevamento e scarico a 45 gradi	mm	1.297	1.424	1.318	1.445	1.525
		ft/in	4'3"	4'8"	4'3"	4'8"	5'0"
	Sbraccio con sollevamento orizzontale e benna a terra	mm	3.046	3.251	3.076	3.281	3.389
		ft/in	9'11"	10'8"	10'1"	10'9"	11'1"
A†	Profondità di scavo	mm	98	98	98	98	119
		pollici	3,8"	3,8"	3,8"	3,8"	4,7"
12†	Lunghezza totale	mm	9.304	9.528	9.334	9.558	9.663
		ft/in	30'7"	31'4"	30'8"	31'5"	31'9"
B†	Altezza totale con benna alla massima altezza di sollevamento	mm	6.239	6.239	6.270	6.270	6.690
		ft/in	20'6"	20'6"	20'7"	20'7"	22'0"
	Raggio di sterzata della pala con benna in posizione di trasporto	mm	7.618	7.707	7.626	7.715	8.046
		ft/in	25'0"	25'4"	25'1"	25'4"	26'5"
	Carico di ribaltamento statico, telaio in linea (con flessione dello pneumatico)	kg	18.323	18.137	18.266	18.079	18.315
		lb	40.384	39.974	40.258	39.846	40.366
	Carico di ribaltamento statico, telaio in linea (senza flessione dello pneumatico)	kg	19.500	19.312	19.448	19.259	19.595
		lb	42.978	42.564	42.863	42.446	43.189
	Carico di ribaltamento statico, telaio articolato (con flessione dello pneumatico)	kg	15.953	15.767	15.897	15.710	15.952
		lb	35.161	34.751	35.037	34.625	35.158
	Carico di ribaltamento statico, telaio articolato (senza flessione dello pneumatico)	kg	17.148	16.960	17.097	16.908	17.249
		lb	37.796	37.381	37.683	37.266	38.018
	Forza di strappo (§)	kN	190	189	186	185	153
		lbf	42.821	42.514	41.923	41.616	34.556
	Peso operativo*	kg	25.170	25.308	25.209	25.347	24.982
		lb	55.474	55.778	55.560	55.863	55.059

*I carichi di ribaltamento statici e i pesi operativi indicati sono basati su una configurazione della macchina con pneumatici radiali Bridgestone 26.5R25 VJT L3, serbatoi pieni, operatore, contrappeso, controllo dell'assetto, avviamento a freddo, parafanghi basculanti, Product Link™, bloccaggio manuale del differenziale/assali con differenziale aperto (anteriore e posteriore), protezione trasmissione, impianto secondario dello sterzo e insonorizzazione.

†Figura mostrata nelle tabelle delle dimensioni.

***Le caratteristiche tecniche della benna da roccia vengono fornite sulla base di pneumatici radiali Bridgestone 26.5R25 VSDL L5.

(§) Misurazione effettuata a 100 mm (4") dietro il tagliente con il perno d'incernieramento della benna quale punto di incernieramento in conformità allo standard ISO 14397-2:2007.

(Con flessione dello pneumatico) Piena conformità allo standard ISO 14397-1:2007, sezioni da 1 a 6, che richiede una verifica del 2% tra i calcoli e le prove.

(Senza flessione dello pneumatico) Conformità allo standard ISO 14397-1:2007, sezioni da 1 a 5.

La disponibilità di altre benne e le offerte variano in funzione della zona. Rivolgetevi al vostro dealer Cat per ulteriori dettagli.

Specifiche operative - Benne *(continua)*

Leverismo			Leverismo standard			
Tipo di benna			Pianale piatto - Con gancio - Fusion			
Tipo di tagliente			Taglienti imbullonati	Denti e segmenti	Taglienti imbullonati	Denti e segmenti
	Capacità - nominale	m^3	4,40	4,40	4,60	4,60
		yd^3	5,75	5,75	6,00	6,00
	Capacità - Nominale con fattore di riempimento del 110%	m^3	4,80	4,80	5,10	5,10
		yd^3	6,25	6,25	6,75	6,75
	Larghezza	mm	3.220	3.271	3.220	3.271
		ft/in	10'6"	10'8"	10'6"	10'8"
16†	Luce di scarico alla massima altezza di sollevamento e scarico a 45 gradi	mm	3.100	2.937	3.074	2.912
		ft/in	10'2"	9'7"	10'1"	9'6"
17†	Sbraccio alla massima altezza di sollevamento e scarico a 45 gradi	mm	1.272	1.399	1.298	1.425
		ft/in	4'2"	4'7"	4'3"	4'8"
	Sbraccio con sollevamento orizzontale e benna a terra	mm	3.011	3.216	3.047	3.252
		ft/in	9'10"	10'6"	9'11"	10'8"
A†	Profondità di scavo	mm	98	98	98	98
		pollici	3,8"	3,8"	3,8"	3,8"
12†	Lunghezza totale	mm	9.269	9.493	9.305	9.529
		ft/in	30'5"	31'2"	30'7"	31'4"
B†	Altezza totale con benna alla massima altezza di sollevamento	mm	6.201	6.201	6.204	6.204
		ft/in	20'5"	20'5"	20'5"	20'5"
	Raggio di sterzata della pala con benna in posizione di trasporto	mm	7.625	7.719	7.636	7.730
		ft/in	25'1"	25'4"	25'1"	25'5"
	Carico di ribaltamento statico, telaio in linea (con flessione dello pneumatico)	kg	17.748	17.567	17.932	17.749
		lb	39.118	38.718	39.524	39.119
	Carico di ribaltamento statico, telaio in linea (senza flessione dello pneumatico)	kg	18.876	18.693	19.082	18.897
		lb	41.603	41.200	42.058	41.649
	Carico di ribaltamento statico, telaio articolato (con flessione dello pneumatico)	kg	15.431	15.249	15.595	15.411
		lb	34.009	33.610	34.372	33.967
	Carico di ribaltamento statico, telaio articolato (senza flessione dello pneumatico)	kg	16.578	16.395	16.764	16.579
		lb	36.538	36.135	36.949	36.540
	Forza di strappo (§)	kN	195	194	191	190
		lbf	43.922	43.615	43.094	42.787
	Peso operativo*	kg	25.419	25.557	25.401	25.539
		lb	56.022	56.326	55.983	56.287

* I carichi di ribaltamento statici e i pesi operativi indicati sono basati su una configurazione della macchina con pneumatici radiali Bridgestone 26.5R25 VJT L3, serbatoi pieni, operatore, contrappeso, controllo dell'assetto, avviamento a freddo, parafanghi basculanti, Product Link™, bloccaggio manuale del differenziale/assali con differenziale aperto (anteriore e posteriore), protezione trasmissione, impianto secondario dello sterzo e insonorizzazione.

† Figura mostrata nelle tabelle delle dimensioni.

*** Le caratteristiche tecniche della benna da roccia vengono fornite sulla base di pneumatici radiali Bridgestone 26.5R25 VSDL L5.

(§) Misurazione effettuata a 100 mm (4") dietro il tagliente con il perno d'incernieramento della benna quale punto di incernieramento in conformità allo standard ISO 14397-2:2007.

(Con flessione dello pneumatico) Piena conformità allo standard ISO 14397-1:2007, sezioni da 1 a 6, che richiede una verifica del 2% tra i calcoli e le prove.

(Senza flessione dello pneumatico) Conformità allo standard ISO 14397-1:2007, sezioni da 1 a 5.

La disponibilità di altre benne e le offerte variano in funzione della zona. Rivolgetevi al vostro dealer Cat per ulteriori dettagli.

Caratteristiche tecniche della pala gommata 972 XE

Specifiche operative - Benne *(continua)*

Leverismo			Leverismo standard			
Tipo di benna			Pianale piatto - Con gancio - Fusion			
Tipo di tagliente			Taglienti imbullonati	Denti e segmenti	Taglienti imbullonati	Denti e segmenti
	Capacità - nominale	m^3	4,80	4,80	5,20	5,20
		yd^3	6,25	6,25	6,75	6,75
	Capacità - Nominale con fattore di riempimento del 110%	m^3	5,30	5,30	5,70	5,70
		yd^3	7,00	7,00	7,50	7,50
	Larghezza	mm	3.220	3.271	3.220	3.271
		ft/in	10'6"	10'8"	10'6"	10'8"
16†	Luce di scarico alla massima altezza di sollevamento e scarico a 45 gradi	mm	3.053	2.890	3.004	2.841
		ft/in	10'0"	9'5"	9'10"	9'3"
17†	Sbraccio alla massima altezza di sollevamento e scarico a 45 gradi	mm	1.319	1.446	1.369	1.496
		ft/in	4'3"	4'8"	4'5"	4'10"
	Sbraccio con sollevamento orizzontale e benna a terra	mm	3.077	3.282	3.147	3.352
		ft/in	10'1"	10'9"	10'3"	10'11"
A†	Profondità di scavo	mm	98	98	98	98
		pollici	3,8"	3,8"	3,8"	3,8"
12†	Lunghezza totale	mm	9.335	9.559	9.405	9.629
		ft/in	30'8"	31'5"	30'11"	31'8"
B†	Altezza totale con benna alla massima altezza di sollevamento	mm	6.236	6.236	6.307	6.307
		ft/in	20'6"	20'6"	20'9"	20'9"
	Raggio di sterzata della pala con benna in posizione di trasporto	mm	7.645	7.739	7.666	7.760
		ft/in	25'1"	25'5"	25'2"	25'6"
	Carico di ribaltamento statico, telaio in linea (con flessione dello pneumatico)	kg	17.880	17.695	17.751	17.565
		lb	39.408	39.001	39.123	38.713
	Carico di ribaltamento statico, telaio in linea (senza flessione dello pneumatico)	kg	19.035	18.848	18.917	18.728
		lb	41.953	41.542	41.693	41.278
	Carico di ribaltamento statico, telaio articolato (con flessione dello pneumatico)	kg	15.544	15.359	15.417	15.231
		lb	34.259	33.852	33.980	33.570
	Carico di ribaltamento statico, telaio articolato (senza flessione dello pneumatico)	kg	16.717	16.531	16.602	16.414
		lb	36.846	36.435	36.591	36.176
	Forza di strappo (§)	kN	187	186	179	177
		lbf	42.201	41.894	40.229	39.922
	Peso operativo*	kg	25.436	25.574	25.525	25.663
		lb	56.060	56.364	56.256	56.560

* I carichi di ribaltamento statici e i pesi operativi indicati sono basati su una configurazione della macchina con pneumatici radiali Bridgestone 26.5R25 VJT L3, serbatoi pieni, operatore, contrappeso, controllo dell'assetto, avviamento a freddo, parafanghi basculanti, Product Link™, bloccaggio manuale del differenziale/assali con differenziale aperto (anteriore e posteriore), protezione trasmissione, impianto secondario dello sterzo e insonorizzazione.

† Figura mostrata nelle tabelle delle dimensioni.

*** Le caratteristiche tecniche della benna da roccia vengono fornite sulla base di pneumatici radiali Bridgestone 26.5R25 VSDL L5.

(§) Misurazione effettuata a 100 mm (4") dietro il tagliente con il perno d'incernieramento della benna quale punto di incernieramento in conformità allo standard ISO 14397-2:2007.

(Con flessione dello pneumatico) Piena conformità allo standard ISO 14397-1:2007, sezioni da 1 a 6, che richiede una verifica del 2% tra i calcoli e le prove.

(Senza flessione dello pneumatico) Conformità allo standard ISO 14397-1:2007, sezioni da 1 a 5.

La disponibilità di altre benne e le offerte variano in funzione della zona. Rivolgetevi al vostro dealer Cat per ulteriori dettagli.

Specifiche operative - Benne *(continua)*

Leverismo			Leverismo standard	
Tipo di benna			Da roccia, lanceolata - Imperniata	Minerali ferrosi, lanceolato - Attacco imperniato
Tipo di tagliente			Denti e segmenti	Taglienti imbullonati
	Capacità - nominale	m^3	4,00	3,20
		yd^3	5,25	4,25
	Capacità - Nominale con fattore di riempimento del 110%	m^3	4,40	3,50
		yd^3	5,75	4,50
	Larghezza	mm	3.252	3.288
		ft/in	10'8"	10'9"
16†	Luce di scarico alla massima altezza di sollevamento e scarico a 45 gradi	mm	3.120	3.383
		ft/in	10'2"	11'1"
17†	Sbraccio alla massima altezza di sollevamento e scarico a 45 gradi	mm	1.541	1.306
		ft/in	5'0"	4'3"
	Sbraccio con sollevamento orizzontale e benna a terra	mm	3.184	2.826
		ft/in	10'5"	9'3"
A†	Profondità di scavo	mm	66	61
		pollici	2,6"	2,4"
12†	Lunghezza totale	mm	9.447	9.082
		ft/in	31'0"	29'10"
B†	Altezza totale con benna alla massima altezza di sollevamento	mm	6.137	6.172
		ft/in	20'2"	20'3"
	Raggio di sterzata della pala con benna in posizione di trasporto	mm	7.681	7.603
		ft/in	25'3"	25'0"
	Carico di ribaltamento statico, telaio in linea (con flessione dello pneumatico)	kg	19.403	19.062
		lb	42.764	42.014
	Carico di ribaltamento statico, telaio in linea (senza flessione dello pneumatico)	kg	20.645	20.271
		lb	45.502	44.677
	Carico di ribaltamento statico, telaio articolato (con flessione dello pneumatico)	kg	16.918	16.583
		lb	37.287	36.550
	Carico di ribaltamento statico, telaio articolato (senza flessione dello pneumatico)	kg	18.179	17.811
		lb	40.066	39.257
	Forza di strappo (§)	kN	204	218
		lbf	45.915	49.136
	Peso operativo*	kg	26.209	26.584
		lb	57.764	58.590

* I carichi di ribaltamento statici e i pesi operativi indicati sono basati su una configurazione della macchina con pneumatici radiali Bridgestone 26.5R25 VJT L3, serbatoi pieni, operatore, contrappeso, controllo dell'assetto, avviamento a freddo, parafanghi basculanti, Product Link™, bloccaggio manuale del differenziale/assali con differenziale aperto (anteriore e posteriore), protezione trasmissione, impianto secondario dello sterzo e insonorizzazione.

† Figura mostrata nelle tabelle delle dimensioni.

***Le caratteristiche tecniche della benna da roccia vengono fornite sulla base di pneumatici radiali Bridgestone 26.5R25 VSDL L5.

(§) Misurazione effettuata a 100 mm (4") dietro il tagliente con il perno d'incernieramento della benna quale punto di incernieramento in conformità allo standard ISO 14397-2:2007.

(Con flessione dello pneumatico) Piena conformità allo standard ISO 14397-1:2007, sezioni da 1 a 6, che richiede una verifica del 2% tra i calcoli e le prove.

(Senza flessione dello pneumatico) Conformità allo standard ISO 14397-1:2007, sezioni da 1 a 5.

La disponibilità di altre benne e le offerte variano in funzione della zona. Rivolgetevi al vostro dealer Cat per ulteriori dettagli.

Specifiche operative - Benne *(continua)*

Leverismo			Leverismo standard		
Tipo di benna			A scarico elevato - Incernierata		
Tipo di tagliente			Taglienti imbullonati	Taglienti imbullonati	Taglienti imbullonati
	Capacità - nominale	m^3	7,60	9,20	11,10
		yd^3	10,00	12	14,50
	Capacità - Nominale con fattore di riempimento del 110%	m^3	8,40	10,10	12,20
		yd^3	11,00	13,25	16,00
	Larghezza	mm	3.350	3.656	3.656
		ft/in	10'11"	11'11"	11'11"
16†	Gioco di scarico ad altezza massima e scarico elevato completamente sollevato (49˚)	mm	4.987	4.927	4.735
		ft/in	16'4"	16'2"	15'5"
17†	Sbraccio ad altezza massima e scarico elevato completamente sollevato (49˚)	mm	1.676	1.728	1.894
		ft/in	5'5"	5'7"	6'2"
	Sbraccio con sollevamento orizzontale e benna a terra	mm	3.655	3.735	3.955
		ft/in	11'11"	12'3"	12'11"
A†	Profondità di scavo	mm	68	68	68
		pollici	2,6"	2,6"	2,6"
12†	Lunghezza totale	mm	9.913	9.993	10.213
		ft/in	32'7"	32'10"	33'7"
B†	Altezza complessiva ad altezza massima e scarico elevato completamente sollevato (49˚)	mm	7.391	7.451	7.639
		ft/in	24'2"	24'4"	25'1"
	Raggio di sterzata della pala con benna in posizione di trasporto	mm	7.880	8.041	8.111
		ft/in	25'11"	26'5"	26'8"
	Carico di ribaltamento statico, telaio in linea (con flessione dello pneumatico)	kg	16.237	15.952	15.566
		lb	35.787	35.158	34.308
	Carico di ribaltamento statico, telaio in linea (senza flessione dello pneumatico)	kg	17.415	17.136	16.769
		lb	38.383	37.769	36.959
	Carico di ribaltamento statico, telaio articolato (con flessione dello pneumatico)	kg	13.999	13.719	13.349
		lb	30.854	30.237	29.423
	Carico di ribaltamento statico, telaio articolato (senza flessione dello pneumatico)	kg	15.198	14.925	14.574
		lb	33.496	32.895	32.121
	Forza di strappo (§)	kN	135	129	114
		lbf	30.510	29.009	25.826
	Peso operativo*	kg	26.012	26.228	26.435
		lb	57.330	57.806	58.262

* I carichi di ribaltamento statici e i pesi operativi indicati sono basati su una configurazione della macchina con pneumatici radiali Bridgestone 26.5R25 VJT L3, serbatoi pieni, operatore, contrappeso, controllo dell'assetto, avviamento a freddo, parafanghi basculanti, Product Link™, bloccaggio manuale del differenziale/assali con differenziale aperto (anteriore e posteriore), protezione trasmissione, impianto secondario dello sterzo e insonorizzazione.

† Figura mostrata nelle tabelle delle dimensioni.

*** Le caratteristiche tecniche della benna da roccia vengono fornite sulla base di pneumatici radiali Bridgestone 26.5R25 VSDL L5.

(§) Misurazione effettuata a 100 mm (4") dietro il tagliente con il perno d'incernieramento della benna quale punto di incernieramento in conformità allo standard ISO 14397-2:2007.

(Con flessione dello pneumatico) Piena conformità allo standard ISO 14397-1:2007, sezioni da 1 a 6, che richiede una verifica del 2% tra i calcoli e le prove.

(Senza flessione dello pneumatico) Conformità allo standard ISO 14397-1:2007, sezioni da 1 a 5.

La disponibilità di altre benne e le offerte variano in funzione della zona. Rivolgetevi al vostro dealer Cat per ulteriori dettagli.

Specifiche operative - Benne *(continua)*

Leverismo			Leverismo standard		
Tipo di benna			A scarico elevato - Con gancio - Fusion		
Tipo di tagliente			Taglienti imbullonati	Taglienti imbullonati	Taglienti imbullonati
	Capacità - nominale	m^3	7,60	9,20	11,10
		yd^3	10,00	12	14,50
	Capacità - Nominale con fattore di riempimento del 110%	m^3	8,40	10,10	12,20
		yd^3	11,00	13,25	16,00
	Larghezza	mm	3.350	3.656	3.656
		ft/in	10'11"	11'11"	11'11"
16†	Gioco di scarico ad altezza massima e scarico elevato completamente sollevato (49˚)	mm	5.004	5.031	4.752
		ft/in	16'4"	16'5"	15'6"
17†	Sbraccio ad altezza massima e scarico elevato completamente sollevato (49˚)	mm	1.688	1.793	1.905
		ft/in	5'5"	5'9"	6'3"
	Sbraccio con sollevamento orizzontale e benna a terra	mm	3.675	3.755	3.975
		ft/in	12'0"	12'3"	13'0"
A†	Profondità di scavo	mm	68	68	68
		pollici	2,6"	2,6"	2,6"
12†	Lunghezza totale	mm	9.933	10.013	10.233
		ft/in	32'8"	32'11"	33'7"
B†	Altezza complessiva ad altezza massima e scarico elevato completamente sollevato (49˚)	mm	7.407	7.467	7.656
		ft/in	24'3"	24'5"	25'1"
	Raggio di sterzata della pala con benna in posizione di trasporto	mm	7.888	8.049	8.121
		ft/in	25'11"	26'5"	26'8"
	Carico di ribaltamento statico, telaio in linea (con flessione dello pneumatico)	kg	15.787	15.501	15.122
		lb	34.795	34.166	33.329
	Carico di ribaltamento statico, telaio in linea (senza flessione dello pneumatico)	kg	16.957	16.678	16.316
		lb	37.375	36.759	35.961
	Carico di ribaltamento statico, telaio articolato (con flessione dello pneumatico)	kg	13.558	13.278	12.914
		lb	29.882	29.265	28.464
	Carico di ribaltamento statico, telaio articolato (senza flessione dello pneumatico)	kg	14.749	14.476	14.130
		lb	32.508	31.905	31.142
	Forza di strappo (§)	kN	134	127	113
		lbf	30.153	28.675	25.545
	Peso operativo*	kg	26.491	26.707	26.914
		lb	58.386	58.862	59.318

* I carichi di ribaltamento statici e i pesi operativi indicati sono basati su una configurazione della macchina con pneumatici radiali Bridgestone 26.5R25 VJT L3, serbatoi pieni, operatore, contrappeso, controllo dell'assetto, avviamento a freddo, parafanghi basculanti, Product Link™, bloccaggio manuale deldifferenziale/assali con differenziale aperto (anteriore e posteriore), protezione trasmissione, impianto secondario dello sterzo e insonorizzazione.

† Figura mostrata nelle tabelle delle dimensioni.

*** Le caratteristiche tecniche della benna da roccia vengono fornite sulla base di pneumatici radiali Bridgestone 26.5R25 VSDL L5.

(§) Misurazione effettuata a 100 mm (4") dietro il tagliente con il perno d'incernieramento della benna quale punto di incernieramento in conformità allo standard ISO 14397-2:2007.

(Con flessione dello pneumatico) Piena conformità allo standard ISO 14397-1:2007, sezioni da 1 a 6, che richiede una verifica del 2% tra i calcoli e le prove.

(Senza flessione dello pneumatico) Conformità allo standard ISO 14397-1:2007, sezioni da 1 a 5.

La disponibilità di altre benne e le offerte variano in funzione della zona. Rivolgetevi al vostro dealer Cat per ulteriori dettagli.

Specifiche operative - Benne *(continua)*

Leverismo			Leverismo standard	
Tipo di benna			Con scarico laterale - Imperniata	Con scarico laterale - Gancio - Fusion
Tipo di tagliente			Taglienti imbullonati	Taglienti imbullonati
	Capacità - nominale	m^3	3,60	3,60
		yd^3	4,75	4,75
	Capacità - Nominale con fattore di riempimento del 110%	m^3	4,00	4,00
		yd^3	5,25	5,25
	Larghezza	mm	3.677	3.677
		ft/in	12'0"	12'0"
16†	Luce di scarico alla massima altezza di sollevamento e scarico a 45 gradi	mm	3.117	3.070
		ft/in	10'2"	10'0"
17†	Sbraccio alla massima altezza di sollevamento e scarico a 45 gradi	mm	1.247	1.322
		ft/in	4'1"	4'4"
	Sbraccio con sollevamento orizzontale e benna a terra	mm	2.981	3.067
		ft/in	9'9"	10'0"
A†	Profondità di scavo	mm	104	84
		pollici	4,1"	3,3"
12†	Lunghezza totale	mm	9.243	9.314
		ft/in	30'4"	30'7"
B†	Altezza totale con benna alla massima altezza di sollevamento	mm	6.004	6.074
		ft/in	19'9"	20'0"
	Raggio di sterzata della pala con benna in posizione di trasporto	mm	7.800	7.910
		ft/in	25'8"	26'0"
	Carico di ribaltamento statico, telaio in linea (con flessione dello pneumatico)	kg	17.294	15.517
		lb	38.117	34.200
	Carico di ribaltamento statico, telaio in linea (senza flessione dello pneumatico)	kg	18.381	16.426
		lb	40.511	36.205
	Carico di ribaltamento statico, telaio articolato (con flessione dello pneumatico)	kg	15.038	13.436
		lb	33.144	29.614
	Carico di ribaltamento statico, telaio articolato (senza flessione dello pneumatico)	kg	16.146	14.369
		lb	35.585	31.671
	Forza di strappo (§)	kN	198	182
		lbf	44.572	41.106
	Peso operativo*	kg	25.347	25.884
		lb	55.864	57.048

* I carichi di ribaltamento statici e i pesi operativi indicati sono basati su una configurazione della macchina con pneumatici radiali Bridgestone 26.5R25 VJT L3, serbatoi pieni, operatore, contrappeso, controllo dell'assetto, avviamento a freddo, parafanghi basculanti, Product Link™, bloccaggio manuale del differenziale/assali con differenziale aperto (anteriore e posteriore), protezione trasmissione, impianto secondario dello sterzo e insonorizzazione.

† Figura mostrata nelle tabelle delle dimensioni.

*** Le caratteristiche tecniche della benna da roccia vengono fornite sulla base di pneumatici radiali Bridgestone 26.5R25 VSDL L5.

(§) Misurazione effettuata a 100 mm (4") dietro il tagliente con il perno d'incernieramento della benna quale punto di incernieramento in conformità allo standard ISO 14397-2:2007.

(Con flessione dello pneumatico) Piena conformità allo standard ISO 14397-1:2007, sezioni da 1 a 6, che richiede una verifica del 2% tra i calcoli e le prove.

(Senza flessione dello pneumatico) Conformità allo standard ISO 14397-1:2007, sezioni da 1 a 5.

La disponibilità di altre benne e le offerte variano in funzione della zona. Rivolgetevi al vostro dealer Cat per ulteriori dettagli.

Specifiche operative - Benne

Leverismo			Braccio lungo (High Lift)					
Tipo di benna			Per uso generale - Imperniata					
Tipo di tagliente			Taglienti imbullonati	Denti e segmenti	Taglienti imbullonati	Denti e segmenti	Taglienti imbullonati	Denti e segmenti
	Capacità - nominale	m^3	4,20	4,20	4,60	4,60	4,80	4,80
		yd^3	5,50	5,50	6,00	6,00	6,25	6,25
	Capacità - Nominale con fattore di riempimento del 110%	m^3	4,60	4,60	5,10	5,10	5,30	5,30
		yd^3	6,00	6,00	6,75	6,75	7,00	7,00
	Larghezza	mm	3.220	3.271	3.220	3.271	3.220	3.271
		ft/in	10'6"	10'8"	10'6"	10'8"	10'6"	10'8"
16†	Luce di scarico alla massima altezza di sollevamento e scarico a 45 gradi	mm	3.565	3.412	3.528	3.374	3.495	3.340
		ft/in	11'8"	11'2"	11'6"	11'0"	11'5"	10'11"
17†	Sbraccio alla massima altezza di sollevamento e scarico a 45 gradi	mm	1.317	1.455	1.348	1.485	1.377	1.514
		ft/in	4'3"	4'9"	4'5"	4'10"	4'6"	4'11"
	Sbraccio con sollevamento orizzontale e benna a terra	mm	3.191	3.396	3.240	3.445	3.285	3.490
		ft/in	10'5"	11'1"	10'7"	11'3"	10'9"	11'5"
A†	Profondità di scavo	mm	93	93	93	93	93	93
		pollici	3,6"	3,6"	3,6"	3,6"	3,6"	3,6"
12†	Lunghezza totale	mm	9.511	9.732	9.560	9.781	9.605	9.826
		ft/in	31'3"	32'0"	31'5"	32'2"	31'7"	32'3"
B†	Altezza totale con benna alla massima altezza di sollevamento	mm	6.278	6.278	6.536	6.536	6.372	6.372
		ft/in	20'8"	20'8"	21'6"	21'6"	20'11"	20'11"
	Raggio di sterzata della pala con benna in posizione di trasporto	mm	7.742	7.836	7.756	7.851	7.770	7.865
		ft/in	25'5"	25'9"	25'6"	25'10"	25'6"	25'10"
	Carico di ribaltamento statico, telaio in linea (con flessione dello pneumatico)	kg	17.135	16.957	17.058	16.879	17.107	16.927
		lb	37.767	37.374	37.597	37.202	37.705	37.308
	Carico di ribaltamento statico, telaio in linea (senza flessione dello pneumatico)	kg	18.150	17.970	18.085	17.903	18.142	17.959
		lb	40.004	39.606	39.860	39.459	39.985	39.582
	Carico di ribaltamento statico, telaio articolato (con flessione dello pneumatico)	kg	14.911	14.733	14.835	14.655	14.884	14.704
		lb	32.865	32.471	32.696	32.301	32.805	32.407
	Carico di ribaltamento statico, telaio articolato (senza flessione dello pneumatico)	kg	15.942	15.761	15.876	15.695	15.933	15.750
		lb	35.136	34.738	34.992	34.592	35.117	34.714
	Forza di strappo (§)	kN	203	201	196	194	190	187
		lbf	45.826	45.241	44.165	43.588	42.797	42.229
	Peso operativo*	kg	24.904	25.042	24.964	25.102	24.892	25.030
		lb	54.888	55.191	55.021	55.325	54.862	55.166

* I carichi di ribaltamento statici e i pesi operativi indicati sono basati su una configurazione della macchina con pneumatici radiali Bridgestone 26.5R25 VJT L3, serbatoi pieni, operatore, contrappeso, controllo dell'assetto, avviamento a freddo, parafanghi basculanti, Product Link™, bloccaggio manuale del differenziale/assali con differenziale aperto (anteriore e posteriore), protezione trasmissione, impianto secondario dello sterzo e insonorizzazione.

† Figura mostrata nelle tabelle delle dimensioni.

*** Le caratteristiche tecniche della benna da roccia vengono fornite sulla base di pneumatici radiali Bridgestone 26.5R25 VSDL L5.

(§) Misurazione effettuata a 100 mm (4") dietro il tagliente con il perno d'incernieramento della benna quale punto di incernieramento in conformità allo standard ISO 14397-2:2007.

(Con flessione dello pneumatico) Piena conformità allo standard ISO 14397-1:2007, sezioni da 1 a 6, che richiede una verifica del 2% tra i calcoli e le prove.

(Senza flessione dello pneumatico) Conformità allo standard ISO 14397-1:2007, sezioni da 1 a 5.

La disponibilità di altre benne e le offerte variano in funzione della zona. Rivolgetevi al vostro dealer Cat per ulteriori dettagli.

Specifiche operative - Benne *(continua)*

Leverismo			Braccio lungo (High Lift)		
Tipo di benna			Per uso generale - Attacco imperniato - Abrasione		
Tipo di tagliente			Taglienti imbullonati	Taglienti imbullonati	Taglienti imbullonati
	Capacità - nominale	m^3	5,10	5,30	5,50
		yd^3	6,75	7,00	7,25
	Capacità - Nominale con fattore di riempimento del 110%	m^3	5,60	5,80	6,10
		yd^3	7,25	7,50	8,00
	Larghezza	mm	3.357	3.357	3.357
		ft/in	11'0"	11'0"	11'0"
16†	Luce di scarico alla massima altezza di sollevamento e scarico a 45 gradi	mm	3.468	3.440	3.413
		ft/in	11'4"	11'3"	11'2"
17†	Sbraccio alla massima altezza di sollevamento e scarico a 45 gradi	mm	1.395	1.419	1.444
		ft/in	4'6"	4'7"	4'8"
	Sbraccio con sollevamento orizzontale e benna a terra	mm	3.317	3.354	3.392
		ft/in	10'10"	11'0"	11'1"
A†	Profondità di scavo	mm	98	98	98
		pollici	3,8"	3,8"	3,8"
12†	Lunghezza totale	mm	9.640	9.677	9.715
		ft/in	31'8"	31'9"	31'11"
B†	Altezza totale con benna alla massima altezza di sollevamento	mm	6.576	6.612	6.634
		ft/in	21'7"	21'9"	21'10"
	Raggio di sterzata della pala con benna in posizione di trasporto	mm	7.842	7.854	7.865
		ft/in	25'9"	25'10"	25'10"
	Carico di ribaltamento statico, telaio in linea (con flessione dello pneumatico)	kg	16.738	16.684	16.636
		lb	36.891	36.772	36.667
	Carico di ribaltamento statico, telaio in linea (senza flessione dello pneumatico)	kg	17.767	17.719	17.678
		lb	39.158	39.054	38.964
	Carico di ribaltamento statico, telaio articolato (con flessione dello pneumatico)	kg	14.518	14.465	14.417
		lb	31.999	31.881	31.775
	Carico di ribaltamento statico, telaio articolato (senza flessione dello pneumatico)	kg	15.562	15.515	15.473
		lb	34.300	34.195	34.104
	Forza di strappo (§)	kN	184	179	175
		lbf	41.453	40.378	39.330
	Peso operativo*	kg	25.201	25.243	25.281
		lb	55.543	55.635	55.719

* I carichi di ribaltamento statici e i pesi operativi indicati sono basati su una configurazione della macchina con pneumatici radiali Bridgestone 26.5R25 VJT L3, serbatoi pieni, operatore, contrappeso, controllo dell'assetto, avviamento a freddo, parafanghi basculanti, Product Link™, bloccaggio manuale del differenziale/assali con differenziale aperto (anteriore e posteriore), protezione trasmissione, impianto secondario dello sterzo e insonorizzazione.

† Figura mostrata nelle tabelle delle dimensioni.

*** Le caratteristiche tecniche della benna da roccia vengono fornite sulla base di pneumatici radiali Bridgestone 26.5R25 VSDL L5.

(§) Misurazione effettuata a 100 mm (4") dietro il tagliente con il perno d'incernieramento della benna quale punto di incernieramento in conformità allo standard ISO 14397-2:2007.

(Con flessione dello pneumatico) Piena conformità allo standard ISO 14397-1:2007, sezioni da 1 a 6, che richiede una verifica del 2% tra i calcoli e le prove.

(Senza flessione dello pneumatico) Conformità allo standard ISO 14397-1:2007, sezioni da 1 a 5.

La disponibilità di altre benne e le offerte variano in funzione della zona. Rivolgetevi al vostro dealer Cat per ulteriori dettagli.

Specifiche operative - Benne *(continua)*

Leverismo			Braccio lungo (High Lift)					
Tipo di benna			Per uso generale - Con gancio - Fusion					
Tipo di tagliente			Taglienti imbullonati	Denti e segmenti	Taglienti imbullonati	Denti e segmenti	Taglienti imbullonati	Denti e segmenti
	Capacità - nominale	m^3	4,20	4,20	4,40	4,40	4,60	4,60
		yd^3	5,50	5,50	5,75	5,75	6,00	6,00
	Capacità - Nominale con fattore di riempimento del 110%	m^3	4,60	4,60	4,80	4,80	5,10	5,10
		yd^3	6,00	6,00	6,25	6,25	6,75	6,75
	Larghezza	mm	3.220	3.271	3.220	3.271	3.220	3.271
		ft/in	10'6"	10'8"	10'6"	10'8"	10'6"	10'8"
16†	Luce di scarico alla massima altezza di sollevamento e scarico a 45 gradi	mm	3.535	3.382	3.541	3.387	3.498	3.343
		ft/in	11'7"	11'1"	11'7"	11'1"	11'5"	10'11"
17†	Sbraccio alla massima altezza di sollevamento e scarico a 45 gradi	mm	1.352	1.490	1.347	1.485	1.383	1.520
		ft/in	4'5"	4'10"	4'5"	4'10"	4'6"	4'11"
	Sbraccio con sollevamento orizzontale e benna a terra	mm	3.236	3.441	3.229	3.434	3.286	3.491
		ft/in	10'7"	11'3"	10'7"	11'3"	10'9"	11'5"
A†	Profondità di scavo	mm	93	93	93	93	93	93
		pollici	3,6"	3,6"	3,6"	3,6"	3,6"	3,6"
12†	Lunghezza totale	mm	9.556	9.778	9.549	9.771	9.606	9.827
		ft/in	31'5"	32'1"	31'4"	32'1"	31'7"	32'3"
B†	Altezza totale con benna alla massima altezza di sollevamento	mm	6.377	6.377	6.546	6.546	6.551	6.551
		ft/in	21'0"	21'0"	21'6"	21'6"	21'6"	21'6"
	Raggio di sterzata della pala con benna in posizione di trasporto	mm	7.774	7.873	7.772	7.871	7.790	7.890
		ft/in	25'7"	25'10"	25'6"	25'10"	25'7"	25'11"
	Carico di ribaltamento statico, telaio in linea (con flessione dello pneumatico)	kg	16.667	16.489	16.673	16.495	16.551	16.372
		lb	36.734	36.342	36.747	36.355	36.479	36.085
	Carico di ribaltamento statico, telaio in linea (senza flessione dello pneumatico)	kg	17.675	17.495	17.691	17.510	17.570	17.389
		lb	38.957	38.560	38.992	38.594	38.726	38.326
	Carico di ribaltamento statico, telaio articolato (con flessione dello pneumatico)	kg	14.459	14.281	14.459	14.280	14.343	14.164
		lb	31.868	31.476	31.867	31.474	31.613	31.219
	Carico di ribaltamento statico, telaio articolato (senza flessione dello pneumatico)	kg	15.483	15.303	15.492	15.311	15.378	15.196
		lb	34.126	33.728	34.145	33.747	33.893	33.493
	Forza di strappo (§)	kN	197	194	197	195	189	187
		lbf	44.294	43.717	44.461	43.883	42.664	42.095
	Peso operativo*	kg	25.278	25.416	25.320	25.458	25.379	25.517
		lb	55.713	56.017	55.805	56.109	55.934	56.238

* I carichi di ribaltamento statici e i pesi operativi indicati sono basati su una configurazione della macchina con pneumatici radiali Bridgestone 26.5R25 VJT L3, serbatoi pieni, operatore, contrappeso, controllo dell'assetto, avviamento a freddo, parafanghi basculanti, Product Link™, bloccaggio manuale del differenziale/assali con differenziale aperto (anteriore e posteriore), protezione trasmissione, impianto secondario dello sterzo e insonorizzazione.

† Figura mostrata nelle tabelle delle dimensioni.

***Le caratteristiche tecniche della benna da roccia vengono fornite sulla base di pneumatici radiali Bridgestone 26.5R25 VSDL L5.

(§) Misurazione effettuata a 100 mm (4") dietro il tagliente con il perno d'incernieramento della benna quale punto di incernieramento in conformità allo standard ISO 14397-2:2007.

(Con flessione dello pneumatico) Piena conformità allo standard ISO 14397-1:2007, sezioni da 1 a 6, che richiede una verifica del 2% tra i calcoli e le prove.

(Senza flessione dello pneumatico) Conformità allo standard ISO 14397-1:2007, sezioni da 1 a 5.

La disponibilità di altre benne e le offerte variano in funzione della zona. Rivolgetevi al vostro dealer Cat per ulteriori dettagli.

Specifiche operative - Benne *(continua)*

Leverismo			Braccio lungo (High Lift)			
Tipo di benna			Per uso generale - Con gancio - Fusion			
Tipo di tagliente			Taglienti imbullonati	Denti e segmenti	Taglienti imbullonati	Denti e segmenti
	Capacità - nominale	m^3	4,80	4,80	5,00	5,00
		yd^3	6,25	6,25	6,50	6,50
	Capacità - Nominale con fattore di riempimento del 110%	m^3	5,30	5,30	5,50	5,50
		yd^3	7,00	7,00	7,25	7,25
	Larghezza	mm	3.220	3.271	3.220	3.271
		ft/in	10'6"	10'8"	10'6"	10'8"
16†	Luce di scarico alla massima altezza di sollevamento e scarico a 45 gradi	mm	3.471	3.316	3.447	3.292
		ft/in	11'4"	10'10"	11'3"	10'9"
17†	Sbraccio alla massima altezza di sollevamento e scarico a 45 gradi	mm	1.404	1.541	1.425	1.561
		ft/in	4'7"	5'0"	4'8"	5'1"
	Sbraccio con sollevamento orizzontale e benna a terra	mm	3.321	3.526	3.353	3.558
		ft/in	10'10"	11'6"	11'0"	11'8"
A†	Profondità di scavo	mm	93	93	93	93
		pollici	3,6"	3,6"	3,6"	3,6"
12†	Lunghezza totale	mm	9.641	9.862	9.673	9.895
		ft/in	31'8"	32'5"	31'9"	32'6"
B†	Altezza totale con benna alla massima altezza di sollevamento	mm	6.611	6.611	6.636	6.636
		ft/in	21'9"	21'9"	21'10"	21'10"
	Raggio di sterzata della pala con benna in posizione di trasporto	mm	7.801	7.901	7.812	7.912
		ft/in	25'8"	26'0"	25'8"	26'0"
	Carico di ribaltamento statico, telaio in linea (con flessione dello pneumatico)	kg	16.558	16.378	16.452	16.271
		lb	36.494	36.097	36.261	35.863
	Carico di ribaltamento statico, telaio in linea (senza flessione dello pneumatico)	kg	17.584	17.401	17.481	17.298
		lb	38.755	38.353	38.529	38.126
	Carico di ribaltamento statico, telaio articolato (con flessione dello pneumatico)	kg	14.349	14.169	14.243	14.063
		lb	31.626	31.229	31.393	30.995
	Carico di ribaltamento statico, telaio articolato (senza flessione dello pneumatico)	kg	15.390	15.208	15.287	15.104
		lb	33.920	33.518	33.694	33.291
	Forza di strappo (§)	kN	185	182	180	178
		lbf	41.649	41.086	40.658	40.101
	Peso operativo*	kg	25.374	25.512	25.465	25.602
		lb	55.924	56.228	56.123	56.427

* I carichi di ribaltamento statici e i pesi operativi indicati sono basati su una configurazione della macchina con pneumatici radiali Bridgestone 26.5R25 VJT L3, serbatoi pieni, operatore, contrappeso, controllo dell'assetto, avviamento a freddo, parafanghi basculanti, Product Link™, bloccaggio manuale del differenziale/assali con differenziale aperto (anteriore e posteriore), protezione trasmissione, impianto secondario dello sterzo e insonorizzazione.

† Figura mostrata nelle tabelle delle dimensioni.

*** Le caratteristiche tecniche della benna da roccia vengono fornite sulla base di pneumatici radiali Bridgestone 26.5R25 VSDL L5.

(§) Misurazione effettuata a 100 mm (4") dietro il tagliente con il perno d'incernieramento della benna quale punto di incernieramento in conformità allo standard ISO 14397-2:2007.

(Con flessione dello pneumatico) Piena conformità allo standard ISO 14397-1:2007, sezioni da 1 a 6, che richiede una verifica del 2% tra i calcoli e le prove.

(Senza flessione dello pneumatico) Conformità allo standard ISO 14397-1:2007, sezioni da 1 a 5.

La disponibilità di altre benne e le offerte variano in funzione della zona. Rivolgetevi al vostro dealer Cat per ulteriori dettagli.

Specifiche operative - Benne *(continua)*

Leverismo			Braccio lungo (High Lift)					
Tipo di benna			Pianale piatto - Attacco imperniato					
Tipo di tagliente			Taglienti imbullonati	Denti e segmenti	Taglienti imbullonati	Denti e segmenti	Taglienti imbullonati	Denti e segmenti
	Capacità - nominale	m^3	4,40	4,40	4,60	4,60	4,80	4,80
		yd^3	5,75	5,75	6,00	6,00	6,25	6,25
	Capacità - Nominale con fattore di riempimento del 110%	m^3	4,80	4,80	5,10	5,10	5,30	5,30
		yd^3	6,25	6,25	6,75	6,75	7,00	7,00
	Larghezza	mm	3.220	3.271,4	3.220	3.271	3.220	3.271
		ft/in	10'6"	10'8"	10'6"	10'8"	10'6"	10'8"
16†	Luce di scarico alla massima altezza di sollevamento e scarico a 45 gradi	mm	3.485	3.323	3.461	3.298	3.439	3.277
		ft/in	11'5"	10'10"	11'4"	10'9"	11'3"	10'9"
17†	Sbraccio alla massima altezza di sollevamento e scarico a 45 gradi	mm	1.246	1.373	1.271	1.398	1.292	1.419
		ft/in	4'1"	4'6"	4'2"	4'7"	4'2"	4'7"
	Sbraccio con sollevamento orizzontale e benna a terra	mm	3.215	3.420	3.250	3.455	3.280	3.485
		ft/in	10'6"	11'2"	10'7"	11'4"	10'9"	11'5"
A†	Profondità di scavo	mm	93	93	93	93	93	93
		pollici	3,6"	3,6"	3,6"	3,6"	3,6"	3,6"
12†	Lunghezza totale	mm	9.535	9.756	9.570	9.791	9.600	9.821
		ft/in	31'4"	32'1"	31'5"	32'2"	31'6"	32'3"
B†	Altezza totale con benna alla massima altezza di sollevamento	mm	6.496	6.496	6.499	6.503	6.534	6.534
		ft/in	21'4"	21'4"	21'4"	21'4"	21'6"	21'6"
	Raggio di sterzata della pala con benna in posizione di trasporto	mm	7.749	7.843	7.759	7.854	7.768	7.863
		ft/in	25'6"	25'9"	25'6"	25'10"	25'6"	25'10"
	Carico di ribaltamento statico, telaio in linea (con flessione dello pneumatico)	kg	16.852	16.676	16.936	16.827	16.970	16.790
		lb	37.143	36.754	37.328	37.088	37.402	37.007
	Carico di ribaltamento statico, telaio in linea (senza flessione dello pneumatico)	kg	17.842	17.663	17.941	17.834	17.985	17.803
		lb	39.324	38.931	39.543	39.307	39.640	39.239
	Carico di ribaltamento statico, telaio articolato (con flessione dello pneumatico)	kg	14.659	14.482	14.730	14.615	14.757	14.577
		lb	32.309	31.920	32.466	32.211	32.525	32.129
	Carico di ribaltamento statico, telaio articolato (senza flessione dello pneumatico)	kg	15.665	15.487	15.751	15.638	15.788	15.606
		lb	34.527	34.133	34.716	34.466	34.797	34.396
	Forza di strappo (§)	kN	200	197	195	192	191	188
		lbf	44.957	44.376	43.861	43.303	42.934	42.364
	Peso operativo*	kg	24.961	25.099	24.956	25.076	24.972	25.110
		lb	55.013	55.317	55.003	55.267	55.039	55.342

* I carichi di ribaltamento statici e i pesi operativi indicati sono basati su una configurazione della macchina con pneumatici radiali Bridgestone 26. 5R25 VJT L3, serbatoi pieni, operatore, contrappeso, controllo dell'assetto, avviamento a freddo, parafanghi basculanti, Product Link™, bloccaggio manuale del differenziale/assali con differenziale aperto (anteriore e posteriore), protezione trasmissione, impianto secondario dello sterzo e insonorizzazione.

† Figura mostrata nelle tabelle delle dimensioni.

***Le caratteristiche tecniche della benna da roccia vengono fornite sulla base di pneumatici radiali Bridgestone 26.5R25 VSDL L5.

(§) Misurazione effettuata a 100 mm (4") dietro il tagliente con il perno d'incernieramento della benna quale punto di incernieramento in conformità allo standard ISO 14397-2:2007.

(Con flessione dello pneumatico) Piena conformità allo standard ISO 14397-1:2007, sezioni da 1 a 6, che richiede una verifica del 2% tra i calcoli e le prove.

(Senza flessione dello pneumatico) Conformità allo standard ISO 14397-1:2007, sezioni da 1 a 5.

La disponibilità di altre benne e le offerte variano in funzione della zona. Rivolgetevi al vostro dealer Cat per ulteriori dettagli.

Specifiche operative - Benne *(continua)*

Leverismo			Braccio lungo (High Lift)			
Tipo di benna			Pianale piatto - Attacco imperniato			
Tipo di tagliente			Taglienti imbullonati	Denti e segmenti	Taglienti imbullonati	Denti e segmenti
	Capacità - nominale	m^3	5,00	5,00	5,20	5,20
		yd^3	6,50	6,50	6,75	6,75
	Capacità - Nominale con fattore di riempimento del 110%	m^3	5,50	5,50	5,70	5,70
		yd^3	7,25	7,25	7,50	7,50
	Larghezza	mm	3.220	3.271	3.220	3.271
		ft/in	10'6"	10'8"	10'6"	10'8"
16†	Luce di scarico alla massima altezza di sollevamento e scarico a 45 gradi	mm	3.411	3.248	3.390	3.227
		ft/in	11'2"	10'7"	11'1"	10'7"
17†	Sbraccio alla massima altezza di s ollevamento e scarico a 45 gradi	mm	1.320	1.447	1.342	1.468
		ft/in	4'4"	4'8"	4'4"	4'9"
	Sbraccio con sollevamento orizzontale e benna a terra	mm	3.320	3.525	3.350	3.555
		ft/in	10'10"	11'6"	10'11"	11'7"
A†	Profondità di scavo	mm	93	93	93	93
		pollici	3,6"	3,6"	3,6"	3,6"
12†	Lunghezza totale	mm	9.640	9.861	9.670	9.891
		ft/in	31'8"	32'5"	31'9"	32'6"
B†	Altezza totale con benna alla massima altezza di sollevamento	mm	6.563	6.563	6.605	6.605
		ft/in	21'7"	21'7"	21'9"	21'9"
	Raggio di sterzata della pala con benna in posizione di trasporto	mm	7.780	7.876	7.789	7.885
		ft/in	25'7"	25'11"	25'7"	25'11"
	Carico di ribaltamento statico, telaio in linea (con flessione dello pneumatico)	kg	16.916	16.736	16.878	16.697
		lb	37.283	36.886	37.200	36.802
	Carico di ribaltamento statico, telaio in linea (senza flessione dello pneumatico)	kg	17.939	17.757	17.908	17.724
		lb	39.539	39.136	39.469	39.065
	Carico di ribaltamento statico, telaio articolato (con flessione dello pneumatico)	kg	14.702	14.522	14.664	14.483
		lb	32.405	32.007	32.321	31.922
	Carico di ribaltamento statico, telaio articolato (senza flessione dello pneumatico)	kg	15.741	15.558	15.709	15.525
		lb	34.694	34.291	34.623	34.219
	Forza di strappo (§)	kN	185	183	181	179
		lbf	41.718	41.156	40.848	40.290
	Peso operativo*	kg	25.022	25.160	25.057	25.195
		lb	55.148	55.452	55.225	55.529

* I carichi di ribaltamento statici e i pesi operativi indicati sono basati su una configurazione della macchina con pneumatici radiali Bridgestone 26. 5R25 VJT L3, serbatoi pieni, operatore, contrappeso, controllo dell'assetto, avviamento a freddo, parafanghi basculanti, Product Link™, bloccaggio manuale del differenziale/assali con differenziale aperto (anteriore e posteriore), protezione trasmissione, impianto secondario dello sterzo e insonorizzazione.

† Figura mostrata nelle tabelle delle dimensioni.

***Le caratteristiche tecniche della benna da roccia vengono fornite sulla base di pneumatici radiali Bridgestone 26.5R25 VSDL L5.

(§) Misurazione effettuata a 100 mm (4") dietro il tagliente con il perno d'incernieramento della benna quale punto di incernieramento in conformità allo standard ISO 14397-2:2007.

(Con flessione dello pneumatico) Piena conformità allo standard ISO 14397-1:2007, sezioni da 1 a 6, che richiede una verifica del 2% tra i calcoli e le prove.

(Senza flessione dello pneumatico) Conformità allo standard ISO 14397-1:2007, sezioni da 1 a 5.

La disponibilità di altre benne e le offerte variano in funzione della zona. Rivolgetevi al vostro dealer Cat per ulteriori dettagli.

Specifiche operative - Benne *(continua)*

Leverismo			Braccio lungo (High Lift)			
Tipo di benna			Pianale piatto - Attacco imperniato - Abrasione			
Tipo di tagliente			Taglienti imbullonati	Denti e segmenti	Taglienti imbullonati	Denti e segmenti
	Capacità - nominale	m^3	4,60	4,60	4,80	4,80
		yd^3	6,00	6,00	6,25	6,25
	Capacità - Nominale con fattore di riempimento del 110%	m^3	5,10	5,10	5,30	5,30
		yd^3	6,75	6,75	7,00	7,00
	Larghezza	mm	3.220	3.271	3.220	3.271
		ft/in	10'6"	10'8"	10'6"	10'8"
16†	Luce di scarico alla massima altezza di sollevamento e scarico a 45 gradi	mm	3.461	3.298	3.439	3.277
		ft/in	11'4"	10'9"	11'3"	10'9"
17†	Sbraccio alla massima altezza di sollevamento e scarico a 45 gradi	mm	1.271	1.398	1.292	1.419
		ft/in	4'2"	4'7"	4'2"	4'7"
	Sbraccio con sollevamento orizzontale e benna a terra	mm	3.250	3.455	3.280	3.485
		ft/in	10'7"	11'4"	10'9"	11'5"
A†	Profondità di scavo	mm	93	93	93	93
		pollici	3,6"	3,6"	3,6"	3,6"
12†	Lunghezza totale	mm	9.570	9.791	9.600	9.821
		ft/in	31'5"	32'2"	31'6"	32'3"
B†	Altezza totale con benna alla massima altezza di sollevamento	mm	6.503	6.503	6.534	6.534
		ft/in	21'4"	21'4"	21'6"	21'6"
	Raggio di sterzata della pala con benna in posizione di trasporto	mm	7.759	7.854	7.768	7.863
		ft/in	25'6"	25'10"	25'6"	25'10"
	Carico di ribaltamento statico, telaio in linea (con flessione dello pneumatico)	kg	16.861	16.683	16.821	16.642
		lb	37.163	36.769	37.074	36.679
	Carico di ribaltamento statico, telaio in linea (senza flessione dello pneumatico)	kg	17.869	17.688	17.834	17.653
		lb	39.384	38.985	39.308	38.907
	Carico di ribaltamento statico, telaio articolato (con flessione dello pneumatico)	kg	14.649	14.470	14.608	14.428
		lb	32.287	31.893	32.196	31.800
	Carico di ribaltamento statico, telaio articolato (senza flessione dello pneumatico)	kg	15.672	15.491	15.637	15.455
		lb	34.543	34.144	34.464	34.064
	Forza di strappo (§)	kN	194	192	190	187
		lbf	43.747	43.172	42.796	42.227
	Peso operativo*	kg	25.079	25.217	25.116	25.254
		lb	55.274	55.578	55.356	55.660

*I carichi di ribaltamento statici e i pesi operativi indicati sono basati su una configurazione della macchina con pneumatici radiali Bridgestone 26.5R25 VJT L3, serbatoi pieni, operatore, contrappeso, controllo dell'assetto, avviamento a freddo, parafanghi basculanti, Product Link™, bloccaggio manuale del differenziale/assali con differenziale aperto (anteriore e posteriore), protezione trasmissione, impianto secondario dello sterzo e insonorizzazione.

† Figura mostrata nelle tabelle delle dimensioni.

***Le caratteristiche tecniche della benna da roccia vengono fornite sulla base di pneumatici radiali Bridgestone 26.5R25 VSDL L5.

(§) Misurazione effettuata a 100 mm (4") dietro il tagliente con il perno d'incernieramento della benna quale punto di incernieramento in conformità allo standard ISO 14397-2:2007.

(Con flessione dello pneumatico) Piena conformità allo standard ISO 14397-1:2007, sezioni da 1 a 6, che richiede una verifica del 2% tra i calcoli e le prove.

(Senza flessione dello pneumatico) Conformità allo standard ISO 14397-1:2007, sezioni da 1 a 5.

La disponibilità di altre benne e le offerte variano in funzione della zona. Rivolgetevi al vostro dealer Cat per ulteriori dettagli.

Caratteristiche tecniche della pala gommata 972 XE

Specifiche operative - Benne *(continua)*

Leverismo		Braccio lungo (High Lift)				
Tipo di benna		Pianale piatto - Attacco imperniato - Abrasione				Pianale piatto- Attacco imperniato - Materiale leggero
Tipo di tagliente		Taglienti imbullonati	Denti e segmenti	Taglienti imbullonati	Denti e segmenti	Taglienti imbullonati
Capacità - nominale	m^3	5,00	5,00	5,20	5,20	10,00
	yd^3	6,50	6,50	6,75	6,75	13
Capacità - Nominale con fattore di riempimento del 110%	m^3	5,50	5,50	5,70	5,70	10,90
	yd^3	7,25	7,25	7,50	7,50	14,25
Larghezza	mm	3.220	3.271	3.220	3.271	3.943
	ft/in	10'6"	10'8"	10'6"	10'8"	12'11"
16† Luce di scarico alla massima altezza di sollevamento e scarico a 45 gradi	mm	3.411	3.248	3.390	3.227	3.153
	ft/in	11' 2"	10'7"	11' 1"	10'7"	10'4"
17† Sbraccio alla massima altezza di sollevamento e scarico a 45 gradi	mm	1.320	1.447	1.342	1.468	1.548
	ft/in	4'4"	4'8"	4'4"	4'9"	5'0"
Sbraccio con sollevamento orizzontale e benna a terra	mm	3.320	3.525	3.350	3.555	3.663
	ft/in	10'10"	11'6"	10'11"	11'7"	12'0"
A† Profondità di scavo	mm	93	93	93	93	114
	pollici	3,6"	3,6"	3,6"	3,6"	4,5"
12† Lunghezza totale	mm	9.640	9.861	9.670	9.891	9.997
	ft/in	31'8"	32'5"	31'9"	32'6"	32'10"
B† Altezza totale con benna alla massima altezza di sollevamento	mm	6.574	6.574	6.605	6.605	7.026
	ft/in	21'7"	21'7"	21'9"	21'9"	23'1"
Raggio di sterzata della pala con benna in posizione di trasporto	mm	7.780	7.876	7.789	7.885	8.213
	ft/in	25'7"	25'11"	25'7"	25'11"	27'0"
Carico di ribaltamento statico, telaio in linea (con flessione dello pneumatico)	kg	16.759	16.579	16.717	16.536	17.000
	lb	36.938	36.541	36.845	36.447	37.469
Carico di ribaltamento statico, telaio in linea (senza flessione dello pneumatico)	kg	17.780	17.598	17.744	17.561	18.146
	lb	39.189	38.786	39.109	38.705	39.994
Carico di ribaltamento statico, telaio articolato (con flessione dello pneumatico)	kg	14.546	14.365	14.503	14.322	14.767
	lb	32.059	31.662	31.965	31.566	32.547
Carico di ribaltamento statico, telaio articolato (senza flessione dello pneumatico)	kg	15.582	15.400	15.545	15.362	15.924
	lb	34.344	33.941	34.263	33.858	35.097
Forza di strappo (§)	kN	185	182	181	178	148
	lbf	41.574	41.012	40.700	40.142	33.358
Peso operativo*	kg	25.172	25.310	25.211	25.349	24.984
	lb	55.479	55.783	55.564	55.868	55.064

*I carichi di ribaltamento statici e i pesi operativi indicati sono basati su una configurazione della macchina con pneumatici radiali Bridgestone 26.5R25 VJT L3, serbatoi pieni, operatore, contrappeso, controllo dell'assetto, avviamento a freddo, parafanghi basculanti, Product Link™, bloccaggio manuale del differenziale/assali con differenziale aperto (anteriore e posteriore), protezione trasmissione, impianto secondario dello sterzo e insonorizzazione.

† Figura mostrata nelle tabelle delle dimensioni.

***Le caratteristiche tecniche della benna da roccia vengono fornite sulla base di pneumatici radiali Bridgestone 26.5R25 VSDL L5.

(§) Misurazione effettuata a 100 mm (4") dietro il tagliente con il perno d'incernieramento della benna quale punto di incernieramento in conformità allo standard ISO 14397-2:2007.

(Con flessione dello pneumatico) Piena conformità allo standard ISO 14397-1:2007, sezioni da 1 a 6, che richiede una verifica del 2% tra i calcoli e le prove.

(Senza flessione dello pneumatico) Conformità allo standard ISO 14397-1:2007, sezioni da 1 a 5.

La disponibilità di altre benne e le offerte variano in funzione della zona. Rivolgetevi al vostro dealer Cat per ulteriori dettagli.

Specifiche operative - Benne *(continua)*

Leverismo			Braccio lungo (High Lift)			
Tipo di benna			Pianale piatto - Con gancio - Fusion			
Tipo di tagliente			Taglienti imbullonati	Denti e segmenti	Taglienti imbullonati	Denti e segmenti
	Capacità - nominale	m^3	4,40	4,40	4,60	4,60
		yd^3	5,75	5,75	6,00	6,00
	Capacità - Nominale con fattore di riempimento del 110%	m^3	4,80	4,80	5,10	5,10
		yd^3	6,25	6,25	6,75	6,75
	Larghezza	mm	3.220	3.271	3.220	3.271
		ft/in	10'6"	10'8"	10'6"	10'8"
16†	Luce di scarico alla massima altezza di sollevamento e scarico a 45 gradi	mm	3.436	3.273	3.410	3.247
		ft/in	11'3"	10'8"	11'2"	10'7"
17†	Sbraccio alla massima altezza di sollevamento e scarico a 45 gradi	mm	1.296	1.423	1.321	1.448
		ft/in	4'3"	4'8"	4'4"	4'9"
	Sbraccio con sollevamento orizzontale e benna a terra	mm	3.285	3.490	3.321	3.526
		ft/in	10'9"	11'5"	10'10"	11'6"
A†	Profondità di scavo	mm	93	93	93	93
		pollici	3,6"	3,6"	3,6"	3,6"
12†	Lunghezza totale	mm	9.605	9.826	9.641	9.862
		ft/in	31'7"	32'3"	31'8"	32'5"
B†	Altezza totale con benna alla massima altezza di sollevamento	mm	6.537	6.537	6.540	6.540
		ft/in	21'6"	21'6"	21'6"	21'6"
	Raggio di sterzata della pala con benna in posizione di trasporto	mm	7.789	7.889	7.801	7.901
		ft/in	25'7"	25'11"	25'8"	26'0"
	Carico di ribaltamento statico, telaio in linea (con flessione dello pneumatico)	kg	16.234	16.058	16.398	16.220
		lb	35.779	35.392	36.142	35.750
	Carico di ribaltamento statico, telaio in linea (senza flessione dello pneumatico)	kg	17.215	17.037	17.398	17.218
		lb	37.943	37.551	38.346	37.949
	Carico di ribaltamento statico, telaio articolato (con flessione dello pneumatico)	kg	14.065	13.889	14.211	14.033
		lb	30.999	30.611	31.323	30.930
	Carico di ribaltamento statico, telaio articolato (senza flessione dello pneumatico)	kg	15.063	14.885	15.227	15.046
		lb	33.199	32.807	33.561	33.163
	Forza di strappo (§)	kN	189	187	186	183
		lbf	42.647	42.079	41.848	41.286
	Peso operativo*	kg	25.421	25.559	25.403	25.541
		lb	56.027	56.331	55.988	56.292

* I carichi di ribaltamento statici e i pesi operativi indicati sono basati su una configurazione della macchina con pneumatici radiali Bridgestone 26.5R25 VJT L3, serbatoi pieni, operatore, contrappeso, controllo dell'assetto, avviamento a freddo, parafanghi basculanti, Product Link™, bloccaggio manuale del differenziale/assali con differenziale aperto (anteriore e posteriore), protezione trasmissione, impianto secondario dello sterzo e insonorizzazione.

† Figura mostrata nelle tabelle delle dimensioni.

***Le caratteristiche tecniche della benna da roccia vengono fornite sulla base di pneumatici radiali Bridgestone 26.5R25 VSDL L5.

(§) Misurazione effettuata a 100 mm (4") dietro il tagliente con il perno d'incernieramento della benna quale punto di incernieramento in conformità allo standard ISO 14397-2:2007.

(Con flessione dello pneumatico) Piena conformità allo standard ISO 14397-1:2007, sezioni da 1 a 6, che richiede una verifica del 2% tra i calcoli e le prove.

(Senza flessione dello pneumatico) Conformità allo standard ISO 14397-1:2007, sezioni da 1 a 5.

La disponibilità di altre benne e le offerte variano in funzione della zona. Rivolgetevi al vostro dealer Cat per ulteriori dettagli.

Specifiche operative - Benne *(continua)*

Leverismo			Braccio lungo (High Lift)			
Tipo di benna			Pianale piatto - Con gancio - Fusion			
Tipo di tagliente			Taglienti imbullonati	Denti e segmenti	Taglienti imbullonati	Denti e segmenti
	Capacità - nominale	m^3	4,80	4,80	5,20	5,20
		yd^3	6,25	6,25	6,75	6,75
	Capacità - Nominale con fattore di riempimento del 110%	m^3	5,30	5,30	5,70	5,70
		yd^3	7,00	7,00	7,50	7,50
	Larghezza	mm	3.220	3.271	3.220	3.271
		ft/in	10'6"	10'8"	10'6"	10'8"
16†	Luce di scarico alla massima altezza di sollevamento e scarico a 45 gradi	mm	3.389	3.226	3.340	3.177
		ft/in	11'1"	10'7"	10'11"	10'5"
17†	Sbraccio alla massima altezza di sollevamento e scarico a 45 gradi	mm	1.342	1.469	1.392	1.519
		ft/in	4'4"	4'9"	4'6"	4'11"
	Sbraccio con sollevamento orizzontale e benna a terra	mm	3.351	3.556	3.421	3.626
		ft/in	10'11"	11'8"	11'2"	11'10"
A†	Profondità di scavo	mm	93	93	93	93
		pollici	3,6"	3,6"	3,6"	3,6"
12†	Lunghezza totale	mm	9.671	9.892	9.741	9.962
		ft/in	31'9"	32'6"	32'0"	32'9"
B†	Altezza totale con benna alla massima altezza di sollevamento	mm	6.571	6.571	6.643	6.643
		ft/in	21'7"	21'7"	21'10"	21'10"
	Raggio di sterzata della pala con benna in posizione di trasporto	mm	7.811	7.911	7.834	7.935
		ft/in	25'8"	26'0"	25'9"	26'1"
	Carico di ribaltamento statico, telaio in linea (con flessione dello pneumatico)	kg	16.360	16.182	16.265	16.085
		lb	36.059	35.665	35.849	35.451
	Carico di ribaltamento statico, telaio in linea (senza flessione dello pneumatico)	kg	17.366	17.185	17.283	17.101
		lb	38.275	37.875	38.093	37.690
	Carico di ribaltamento statico, telaio articolato (con flessione dello pneumatico)	kg	14.173	13.994	14.077	13.896
		lb	31.238	30.843	31.025	30.627
	Carico di ribaltamento statico, telaio articolato (senza flessione dello pneumatico)	kg	15.194	15.013	15.110	14.927
		lb	33.488	33.088	33.303	32.900
	Forza di strappo (§)	kN	182	179	173	171
		lbf	40.979	40.422	39.059	38.512
	Peso operativo*	kg	25.438	25.576	25.527	25.665
		lb	56.064	56.368	56.260	56.564

* I carichi di ribaltamento statici e i pesi operativi indicati sono basati su una configurazione della macchina con pneumatici radiali Bridgestone 26.5R25 VJT L3, serbatoi pieni, operatore, contrappeso, controllo dell'assetto, avviamento a freddo, parafanghi basculanti, Product Link™, bloccaggio manuale del differenziale/assali con differenziale aperto (anteriore e posteriore), protezione trasmissione, impianto secondario dello sterzo e insonorizzazione.

† Figura mostrata nelle tabelle delle dimensioni.

*** Le caratteristiche tecniche della benna da roccia vengono fornite sulla base di pneumatici radiali Bridgestone 26.5R25 VSDL L5.

(§) Misurazione effettuata a 100 mm (4") dietro il tagliente con il perno d'incernieramento della benna quale punto di incernieramento in conformità allo standard ISO 14397-2:2007.

(Con flessione dello pneumatico) Piena conformità allo standard ISO 14397-1:2007, sezioni da 1 a 6, che richiede una verifica del 2% tra i calcoli e le prove.

(Senza flessione dello pneumatico) Conformità allo standard ISO 14397-1:2007, sezioni da 1 a 5.

La disponibilità di altre benne e le offerte variano in funzione della zona. Rivolgetevi al vostro dealer Cat per ulteriori dettagli.

Specifiche operative - Benne *(continua)*

Leverismo			Braccio lungo (High Lift)		
Tipo di benna			A scarico elevato - Incernierata		
Tipo di tagliente			Taglienti imbullonati	Taglienti imbullonati	Taglienti imbullonati
	Capacità - nominale	m^3	7,60	9,20	11,10
		yd^3	10,00	12	14,50
	Capacità - Nominale con fattore di riempimento del 110%	m^3	8,40	10,10	12,20
		yd^3	11,00	13,25	16,00
	Larghezza	mm	3.350	3.656	3.656
		ft/in	10'11"	11'11"	11'11"
16†	Gioco di scarico ad altezza massima e scarico elevato completamente sollevato (34˚)	mm	5.658	5.614	5.474
		ft/in	18'6"	18'4"	17'10"
17†	Sbraccio ad altezza massima e scarico elevato completamente sollevato (34˚)	mm	1.511	1.577	1.789
		ft/in	4'10"	5'2"	5'9"
	Sbraccio con sollevamento orizzontale e benna a terra	mm	3.929	4.009	4.229
		ft/in	12'10"	13'1"	13'10"
A†	Profondità di scavo	mm	63	63	63
		pollici	2,5"	2,5"	2,5"
12†	Lunghezza totale	mm	10.249	10.329	10.549
		ft/in	33'8"	33'11"	34'8"
B†	Altezza complessiva ad altezza massima e scarico elevato completamente sollevato (34˚)	mm	7.944	8.004	8.193
		ft/in	26'1"	26'3"	26'9"
	Raggio di sterzata della pala con benna in posizione di trasporto	mm	8.063	8.223	8.300
		ft/in	26'6"	27'0"	27'3"
	Carico di ribaltamento statico, telaio in linea (con flessione dello pneumatico)	kg	15.128	14.881	14.596
		lb	33.343	32.798	32.170
	Carico di ribaltamento statico, telaio in linea (senza flessione dello pneumatico)	kg	16.197	15.959	15.701
		lb	35.699	35.173	34.605
	Carico di ribaltamento statico, telaio articolato (con flessione dello pneumatico)	kg	12.995	12.749	12.468
		lb	28.641	28.099	27.480
	Carico di ribaltamento statico, telaio articolato (senza flessione dello pneumatico)	kg	14.078	13.840	13.586
		lb	31.027	30.504	29.944
	Forza di strappo (§)	kN	131	125	111
		lbf	29.570	28.104	25.006
	Peso operativo*	kg	26.014	26.230	26.437
		lb	57.335	57.811	58.267

* I carichi di ribaltamento statici e i pesi operativi indicati sono basati su una configurazione della macchina con pneumatici radiali Bridgestone 26.5R25 VJT L3, serbatoi pieni, operatore, contrappeso, controllo dell'assetto, avviamento a freddo, parafanghi basculanti, Product Link™, bloccaggio manuale del differenziale/assali con differenziale aperto (anteriore e posteriore), protezione trasmissione, impianto secondario dello sterzo e insonorizzazione.

† Figura mostrata nelle tabelle delle dimensioni.

*** Le caratteristiche tecniche della benna da roccia vengono fornite sulla base di pneumatici radiali Bridgestone 26.5R25 VSDL L5.

(§) Misurazione effettuata a 100 mm (4") dietro il tagliente con il perno d'incernieramento della benna quale punto di incernieramento in conformità allo standard ISO 14397-2:2007.

(Con flessione dello pneumatico) Piena conformità allo standard ISO 14397-1:2007, sezioni da 1 a 6, che richiede una verifica del 2% tra i calcoli e le prove.

(Senza flessione dello pneumatico) Conformità allo standard ISO 14397-1:2007, sezioni da 1 a 5.

La disponibilità di altre benne e le offerte variano in funzione della zona. Rivolgetevi al vostro dealer Cat per ulteriori dettagli.

Specifiche operative - Benne *(continua)*

Leverismo			Braccio lungo (High Lift)		
Tipo di benna			A scarico elevato - Con gancio - Fusion		
Tipo di tagliente			Taglienti imbullonati	Taglienti imbullonati	Taglienti imbullonati
	Capacità - nominale	m^3	7,60	9,20	11,10
		yd^3	10,00	12	14,50
	Capacità - Nominale con fattore di riempimento del 110%	m^3	8,40	10,10	12,20
		yd^3	11,00	13,25	16,00
	Larghezza	mm	3.350	3.656	3.656
		ft/in	10'11"	11'11"	11'11"
16†	Gioco di scarico ad altezza massima e scarico elevato completamente sollevato (34˚)	mm	5.678	5.732	5.492
		ft/in	18'6"	18'8"	18'0"
17†	Sbraccio ad altezza massima e scarico elevato completamente sollevato (34˚)	mm	1.519	1.613	1.795
		ft/in	4'10"	5'3"	5'9"
	Sbraccio con sollevamento orizzontale e benna a terra	mm	3.949	4.029	4.249
		ft/in	12'11"	13'2"	13'11"
A†	Profondità di scavo	mm	63	63	63
		pollici	2,5"	2,5"	2,5"
12†	Lunghezza totale	mm	10.269	10.349	10.569
		ft/in	33'9"	34'0"	34'9"
B†	Altezza complessiva ad altezza massima e scarico elevato completamente sollevato (34˚)	mm	7.963	8.023	8.212
		ft/in	26'1"	26'3"	26'9"
	Raggio di sterzata della pala con benna in posizione di trasporto	mm	8.071	8.232	8.310
		ft/in	26'6"	27'1"	27'4"
	Carico di ribaltamento statico, telaio in linea (con flessione dello pneumatico)	kg	14.674	14.426	14.144
		lb	32.343	31.795	31.173
	Carico di ribaltamento statico, telaio in linea (senza flessione dello pneumatico)	kg	15.732	15.492	15.236
		lb	34.675	34.144	33.581
	Carico di ribaltamento statico, telaio articolato (con flessione dello pneumatico)	kg	12.548	12.301	12.023
		lb	27.656	27.111	26.500
	Carico di ribaltamento statico, telaio articolato (senza flessione dello pneumatico)	kg	13.619	13.380	13.128
		lb	30.018	29.490	28.934
	Forza di strappo (§)	kN	130	123	110
		lbf	29.224	27.779	24.732
	Peso operativo*	kg	26.493	26.709	26.916
		lb	58.390	58.866	59.322

* I carichi di ribaltamento statici e i pesi operativi indicati sono basati su una configurazione della macchina con pneumatici radiali Bridgestone 26.5R25 VJT L3, serbatoi pieni, operatore, contrappeso, controllo dell'assetto, avviamento a freddo, parafanghi basculanti, Product Link™, bloccaggio manuale del differenziale/assali con differenziale aperto (anteriore e posteriore), protezione trasmissione, impianto secondario dello sterzo e insonorizzazione.

† Figura mostrata nelle tabelle delle dimensioni.

*** Le caratteristiche tecniche della benna da roccia vengono fornite sulla base di pneumatici radiali Bridgestone 26.5R25 VSDL L5.

(§) Misurazione effettuata a 100 mm (4") dietro il tagliente con il perno d'incernieramento della benna quale punto di incernieramento in conformità allo standard ISO 14397-2:2007.

(Con flessione dello pneumatico) Piena conformità allo standard ISO 14397-1:2007, sezioni da 1 a 6, che richiede una verifica del 2% tra i calcoli e le prove.

(Senza flessione dello pneumatico) Conformità allo standard ISO 14397-1:2007, sezioni da 1 a 5.

La disponibilità di altre benne e le offerte variano in funzione della zona. Rivolgetevi al vostro dealer Cat per ulteriori dettagli.

Specifiche operative - Benne *(continua)*

Leverismo			Braccio lungo (High Lift)	
Tipo di benna			Con scarico laterale - Imperniata	Con scarico laterale - Gancio - Fusion
Tipo di tagliente			Taglienti imbullonati	Taglienti imbullonati
	Capacità - nominale	m^3	3,60	3,60
		yd^3	4,75	4,75
	Capacità - Nominale con fattore di riempimento del 110%	m^3	4,00	4,00
		yd^3	5,25	5,25
	Larghezza	mm	3.677	3.677
		ft/in	12'0"	12'0"
16†	Luce di scarico alla massima altezza di sollevamento e scarico a 45 gradi	mm	3.453	3.406
		ft/in	11'3"	11'2"
17†	Sbraccio alla massima altezza di sollevamento e scarico a 45 gradi	mm	1.270	1.345
		ft/in	4'2"	4'4"
	Sbraccio con sollevamento orizzontale e benna a terra	mm	3.255	3.341
		ft/in	10'8"	10'11"
A†	Profondità di scavo	mm	99	79
		pollici	3,9"	3,1"
12†	Lunghezza totale	mm	9.578	9.651
		ft/in	31'6"	31'8"
B†	Altezza totale con benna alla massima altezza di sollevamento	mm	6.340	6.409
		ft/in	20'10"	21'1"
	Raggio di sterzata della pala con benna in posizione di trasporto	mm	7.268	8.075
		ft/in	23'11"	26'6"
	Carico di ribaltamento statico, telaio in linea (con flessione dello pneumatico)	kg	15.893	14.243
		lb	35.028	31.392
	Carico di ribaltamento statico, telaio in linea (senza flessione dello pneumatico)	kg	16.851	15.054
		lb	37.140	33.179
	Carico di ribaltamento statico, telaio articolato (con flessione dello pneumatico)	kg	13.773	12.277
		lb	30.355	27.059
	Carico di ribaltamento statico, telaio articolato (senza flessione dello pneumatico)	kg	14.748	13.107
		lb	32.505	28.888
	Forza di strappo (§)	kN	192	203
		lbf	43.206	45.779
	Peso operativo*	kg	25.349	25.886
		lb	55.869	57.052

* I carichi di ribaltamento statici e i pesi operativi indicati sono basati su una configurazione della macchina con pneumatici radiali Bridgestone 26.5R25 VJT L3, serbatoi pieni, operatore, contrappeso, controllo dell'assetto, avviamento a freddo, parafanghi basculanti, Product Link™, bloccaggio manuale del differenziale/assali con differenziale aperto (anteriore e posteriore), protezione trasmissione, impianto secondario dello sterzo e insonorizzazione.

† Figura mostrata nelle tabelle delle dimensioni.

*** Le caratteristiche tecniche della benna da roccia vengono fornite sulla base di pneumatici radiali Bridgestone 26.5R25 VSDL L5.

(§) Misurazione effettuata a 100 mm (4") dietro il tagliente con il perno d'incernieramento della benna quale punto di incernieramento in conformità allo standard ISO 14397-2:2007.

(Con flessione dello pneumatico) Piena conformità allo standard ISO 14397-1:2007, sezioni da 1 a 6, che richiede una verifica del 2% tra i calcoli e le prove.

(Senza flessione dello pneumatico) Conformità allo standard ISO 14397-1:2007, sezioni da 1 a 5.

La disponibilità di altre benne e le offerte variano in funzione della zona. Rivolgetevi al vostro dealer Cat per ulteriori dettagli.

Caratteristiche tecniche della pala gommata 972 XE

Specifiche operative - Benne *(continua)*

Leverismo			Leverismo del movimentatore di inerti					
Tipo di benna			Per uso generale - Imperniata					
Tipo di tagliente			Taglienti imbullonati	Denti e segmenti	Taglienti imbullonati	Denti e segmenti	Taglienti imbullonati	Denti e segmenti
	Capacità - nominale	m^3	4,20	4,20	4,60	4,60	4,80	4,80
		yd^3	5,50	5,50	6,00	6,00	6,25	6,25
	Capacità - Nominale con fattore di riempimento del 110%	m^3	4,60	4,60	5,10	5,10	5,30	5,30
		yd^3	6,00	6,00	6,75	6,75	7,00	7,00
	Larghezza	mm	3.220	3.271	3.220	3.271	3.220	3.271
		ft/in	10'6"	10'8"	10'6"	10'8"	10'6"	10'8"
16†	Luce di scarico alla massima altezza di sollevamento e scarico a 45 gradi	mm	3.230	3.076	3.192	3.038	3.159	3.004
		ft/in	10'7"	10'1"	10'5"	9'11"	10'4"	9'10"
17†	Sbraccio alla massima altezza di sollevamento e scarico a 45 gradi	mm	1.294	1.432	1.325	1.462	1.354	1.490
		ft/in	4'2"	4'8"	4'4"	4'9"	4'5"	4'10"
	Sbraccio con sollevamento orizzontale e benna a terra	mm	2.917	3.122	2.966	3.171	3.011	3.216
		ft/in	9'6"	10'2"	9'8"	10'4"	9'10"	10'6"
A†	Profondità di scavo	mm	98	98	98	98	98	98
		pollici	3,8"	3,8"	3,8"	3,8"	3,8"	3,8"
12†	Lunghezza totale	mm	9.167	9.391	9.216	9.440	9.261	9.485
		ft/in	30'1"	30'10"	30'3"	31'0"	30'5"	31'2"
B†	Altezza totale con benna alla massima altezza di sollevamento	mm	5.942	5.942	6.200	6.200	6.036	6.036
		ft/in	19'6"	19'6"	20'5"	20'5"	19'10"	19'10"
	Raggio di sterzata della pala con benna in posizione di trasporto	mm	7.583	7.671	7.596	7.685	7.608	7.697
		ft/in	24'11"	25'2"	25'0"	25'3"	25'0"	25'4"
	Carico di ribaltamento statico, telaio in linea (con flessione dello pneumatico)	kg	19.975	19.791	19.860	19.675	19.884	19.698
		lb	44.026	43.621	43.772	43.364	43.824	43.414
	Carico di ribaltamento statico, telaio in linea (senza flessione dello pneumatico)	kg	21.244	21.058	21.139	20.952	21.169	20.981
		lb	46.823	46.413	46.591	46.179	46.657	46.242
	Carico di ribaltamento statico, telaio articolato (con flessione dello pneumatico)	kg	17.401	17.217	17.290	17.105	17.317	17.131
		lb	38.352	37.947	38.109	37.701	38.167	37.757
	Carico di ribaltamento statico, telaio articolato (senza flessione dello pneumatico)	kg	18.694	18.508	18.593	18.406	18.626	18.438
		lb	41.202	40.792	40.980	40.568	41.052	40.637
	Forza di strappo (§)	kN	210	208	202	201	196	194
		lbf	47.186	46.879	45.479	45.172	44.072	43.765
	Peso operativo*	kg	25.451	25.589	25.511	25.649	25.439	25.577
		lb	56.093	56.397	56.227	56.531	56.068	56.372

* I carichi di ribaltamento statici e i pesi operativi indicati sono basati su una configurazione della macchina con pneumatici radiali Bridgestone 26. 5R25 VJT L3, serbatoi pieni, operatore, contrappeso, controllo dell'assetto, avviamento a freddo, parafanghi basculanti, Product Link™, bloccaggio manuale del differenziale/assali con differenziale aperto (anteriore e posteriore), protezione trasmissione, impianto secondario dello sterzo e insonorizzazione.

† Figura mostrata nelle tabelle delle dimensioni.

** La configurazione del movimentatore di inerti non è compatibile con benne da roccia e sollevamento elevato.

(§) Misurazione effettuata a 100 mm (4") dietro il tagliente con il perno d'incernieramento della benna quale punto di incernieramento in conformità allo standard ISO 14397-2:2007.

(Con flessione dello pneumatico) Piena conformità allo standard ISO 14397-1:2007, sezioni da 1 a 6, che richiede una verifica del 2% tra i calcoli e le prove.

(Senza flessione dello pneumatico) Conformità allo standard ISO 14397-1:2007, sezioni da 1 a 5.

La disponibilità di altre benne e le offerte variano in funzione della zona. Rivolgetevi al vostro dealer Cat per ulteriori dettagli.

Specifiche operative - Benne *(continua)*

Leverismo			Leverismo del movimentatore di inerti		
Tipo di benna			Per uso generale - Attacco imperniato - Abrasione		
Tipo di tagliente			Taglienti imbullonati	Taglienti imbullonati	Taglienti imbullonati
	Capacità - nominale	m^3	5,10	5,30	5,50
		yd^3	6,75	7,00	7,25
	Capacità - Nominale con fattore di riempimento del 110%	m^3	5,60	5,80	6,10
		yd^3	7,25	7,50	8,00
	Larghezza	mm	3.357	3.357	3.357
		ft/in	11'0"	11'0"	11'0"
16†	Luce di scarico alla massima altezza di sollevamento e scarico a 45 gradi	mm	3.132	3.105	3.077
		ft/in	10'3"	10'2"	10'1"
17†	Sbraccio alla massima altezza di sollevamento e scarico a 45 gradi	mm	1.372	1.396	1.421
		ft/in	4'6"	4'6"	4'7"
	Sbraccio con sollevamento orizzontale e benna a terra	mm	3.043	3.080	3.118
		ft/in	9'11"	10'1"	10'2"
A†	Profondità di scavo	mm	103	103	103
		pollici	4"	4"	4"
12†	Lunghezza totale	mm	9.297	9.334	9.372
		ft/in	30'6"	30'8"	30'9"
B†	Altezza totale con benna alla massima altezza di sollevamento	mm	6.240	6.277	6.298
		ft/in	20'6"	20'8"	20'8"
	Raggio di sterzata della pala con benna in posizione di trasporto	mm	7.681	7.691	7.701
		ft/in	25'3"	25'3"	25'4"
	Carico di ribaltamento statico, telaio in linea (con flessione dello pneumatico)	kg	19.498	19.423	19.353
		lb	42.974	42.809	42.655
	Carico di ribaltamento statico, telaio in linea (senza flessione dello pneumatico)	kg	20.778	20.708	20.645
		lb	45.794	45.641	45.501
	Carico di ribaltamento statico, telaio articolato (con flessione dello pneumatico)	kg	16.937	16.864	16.796
		lb	37.329	37.169	37.019
	Carico di ribaltamento statico, telaio articolato (senza flessione dello pneumatico)	kg	18.240	18.173	18.112
		lb	40.203	40.055	39.919
	Forza di strappo (§)	kN	190	185	180
		lbf	42.753	41.648	40.570
	Peso operativo*	kg	25.748	25.790	25.828
		lb	56.749	56.841	56.925

* I carichi di ribaltamento statici e i pesi operativi indicati sono basati su una configurazione della macchina con pneumatici radiali Bridgestone 26. 5R25 VJT L3, serbatoi pieni, operatore, contrappeso, controllo dell'assetto, avviamento a freddo, parafanghi basculanti, Product Link™, bloccaggio manuale del differenziale/assali con differenziale aperto (anteriore e posteriore), protezione trasmissione, impianto secondario dello sterzo e insonorizzazione.

† Figura mostrata nelle tabelle delle dimensioni.

** La configurazione del movimentatore di inerti non è compatibile con benne da roccia e sollevamento elevato.

(§) Misurazione effettuata a 100 mm (4") dietro il tagliente con il perno d'incernieramento della benna quale punto di incernieramento in conformità allo standard ISO 14397-2:2007.

(Con flessione dello pneumatico) Piena conformità allo standard ISO 14397-1:2007, sezioni da 1 a 6, che richiede una verifica del 2% tra i calcoli e le prove.

(Senza flessione dello pneumatico) Conformità allo standard ISO 14397-1:2007, sezioni da 1 a 5.

La disponibilità di altre benne e le offerte variano in funzione della zona. Rivolgetevi al vostro dealer Cat per ulteriori dettagli.

Specifiche operative - Benne *(continua)*

Leverismo			Leverismo del movimentatore di inerti					
Tipo di benna			Per uso generale - Con gancio - Fusion					
Tipo di tagliente			Taglienti imbullonati	Denti e segmenti	Taglienti imbullonati	Denti e segmenti	Taglienti imbullonati	Denti e segmenti
	Capacità - nominale	m^3	4,20	4,20	4,40	4,40	4,60	4,60
		yd^3	5,50	5,50	5,75	5,75	6,00	6,00
	Capacità - Nominale con fattore di riempimento del 110%	m^3	4,60	4,60	4,80	4,80	5,10	5,10
		yd^3	6,00	6,00	6,25	6,25	6,75	6,75
	Larghezza	mm	3.220	3.271	3.220	3.271,4	3.220	3.271
		ft/in	10'6"	10'8"	10'6"	10'8"	10'6"	10'8"
16†	Luce di scarico alla massima altezza di sollevamento e scarico a 45 gradi	mm	3.200	3.046	3.205	3.052	3.162	3.008
		ft/in	10'5"	9'11"	10'6"	10'0"	10'4"	9'10"
17†	Sbraccio alla massima altezza di sollevamento e scarico a 45 gradi	mm	1.329	1.466	1.324	1.462	1.359	1.497
		ft/in	4'4"	4'9"	4'4"	4'9"	4'5"	4'10"
	Sbraccio con sollevamento orizzontale e benna a terra	mm	2.962	3.167	2.955	3.160	3.012	3.217
		ft/in	9'8"	10'4"	9'8"	10'4"	9'10"	10'6"
A†	Profondità di scavo	mm	98	98	98	98	98	98
		pollici	3,8"	3,8"	3,8"	3,8"	3,8"	3,8"
12†	Lunghezza totale	mm	9.212	9.436	9.205	9.429	9.262	9.486
		ft/in	30'3"	31'0"	30'3"	31'0"	30'5"	31'2"
B†	Altezza totale con benna alla massima altezza di sollevamento	mm	6.041	6.041	6.210	6.210	6.216	6.216
		ft/in	19'10"	19'10"	20'5"	20'5"	20'5"	20'5"
	Raggio di sterzata della pala con benna in posizione di trasporto	mm	7.611	7.705	7.609	7.702	7.626	7.719
		ft/in	25'0"	25'4"	25'0"	25'4"	25'1"	25'4"
	Carico di ribaltamento statico, telaio in linea (con flessione dello pneumatico)	kg	19.450	19.267	19.456	19.273	19.299	19.115
		lb	42.868	42.464	42.882	42.478	42.536	42.130
	Carico di ribaltamento statico, telaio in linea (senza flessione dello pneumatico)	kg	20.708	20.523	20.726	20.541	20.567	20.381
		lb	45.641	45.233	45.682	45.273	45.331	44.920
	Carico di ribaltamento statico, telaio articolato (con flessione dello pneumatico)	kg	16.900	16.717	16.900	16.716	16.753	16.569
		lb	37.249	36.845	37.248	36.844	36.925	36.518
	Carico di ribaltamento statico, telaio articolato (senza flessione dello pneumatico)	kg	18.183	17.998	18.194	18.009	18.046	17.859
		lb	40.076	39.667	40.101	39.692	39.774	39.363
	Forza di strappo (§)	kN	203	201	203	202	195	194
		lbf	45.612	45.305	45.785	45.478	43.938	43.631
	Peso operativo*	kg	25.825	25.963	25.867	26.005	25.926	26.064
		lb	56.918	57.222	57.011	57.315	57.140	57.444

* I carichi di ribaltamento statici e i pesi operativi indicati sono basati su una configurazione della macchina con pneumatici radiali Bridgestone 26. 5R25 VJT L3, serbatoi pieni, operatore, contrappeso, controllo dell'assetto, avviamento a freddo, parafanghi basculanti, Product Link™, bloccaggio manuale del differenziale/assali con differenziale aperto (anteriore e posteriore), protezione trasmissione, impianto secondario dello sterzo e insonorizzazione.

† Figura mostrata nelle tabelle delle dimensioni.

** La configurazione del movimentatore di inerti non è compatibile con benne da roccia e sollevamento elevato.

(§) Misurazione effettuata a 100 mm (4") dietro il tagliente con il perno d'incernieramento della benna quale punto di incernieramento in conformità allo standard ISO 14397-2:2007.

(Con flessione dello pneumatico) Piena conformità allo standard ISO 14397-1:2007, sezioni da 1 a 6, che richiede una verifica del 2% tra i calcoli e le prove.

(Senza flessione dello pneumatico) Conformità allo standard ISO 14397-1:2007, sezioni da 1 a 5.

La disponibilità di altre benne e le offerte variano in funzione della zona. Rivolgetevi al vostro dealer Cat per ulteriori dettagli.

Specifiche operative - Benne *(continua)*

Leverismo			Leverismo del movimentatore di inerti		
Tipo di benna			Per uso generale - Con gancio - Fusion		
Tipo di tagliente		Taglienti imbullonati	Denti e segmenti	Taglienti imbullonati	Denti e segmenti
Capacità - nominale	m^3	4,80	4,80	5,00	5,00
	yd^3	6,25	6,25	6,50	6,50
Capacità - Nominale con fattore di riempimento del 110%	m^3	5,30	5,30	5,50	5,50
	yd^3	7,00	7,00	7,25	7,25
Larghezza	mm	3.220	3.271	3.220	3.271
	ft/in	10'6"	10'8"	10'6"	10'8"
16† Luce di scarico alla massima altezza di sollevamento e scarico a 45 gradi	mm	3.135	2.980	3.111	2.956
	ft/in	10'3"	9'9"	10'2"	9'8"
17† Sbraccio alla massima altezza di sollevamento e scarico a 45 gradi	mm	1.381	1.517	1.402	1.538
	ft/in	4'6"	4'11"	4'7"	5'0"
Sbraccio con sollevamento orizzontale e benna a terra	mm	3.047	3.252	3.079	3.284
	ft/in	9'11"	10'8"	10'1"	10'9"
A† Profondità di scavo	mm	98	98	98	98
	pollici	3,8"	3,8"	3,8"	3,8"
12† Lunghezza totale	mm	9.297	9.521	9.329	9.553
	ft/in	30'6"	31'3"	30'8"	31'5"
B† Altezza totale con benna alla massima altezza di sollevamento	mm	6.275	6.275	6.301	6.301
	ft/in	20'8"	20'8"	20'9"	20'9"
Raggio di sterzata della pala con benna in posizione di trasporto	mm	7.636	7.730	7.646	7.740
	ft/in	25'1"	25'5"	25'1"	25'5"
Carico di ribaltamento statico, telaio in linea (con flessione dello pneumatico)	kg	19.291	19.105	19.170	18.984
	lb	42.517	42.109	42.251	41.841
Carico di ribaltamento statico, telaio in linea (senza flessione dello pneumatico)	kg	20.565	20.377	20.447	20.259
	lb	45.325	44.912	45.067	44.651
Carico di ribaltamento statico, telaio articolato (con flessione dello pneumatico)	kg	16.746	16.560	16.627	16.440
	lb	36.908	36.499	36.645	36.235
Carico di ribaltamento statico, telaio articolato (senza flessione dello pneumatico)	kg	18.044	17.857	17.928	17.740
	lb	39.770	39.356	39.514	39.099
Forza di strappo (§)	kN	190	189	186	185
	lbf	42.894	42.587	41.878	41.571
Peso operativo*	kg	25.921	26.059	26.012	26.150
	lb	57.129	57.433	57.329	57.633

* I carichi di ribaltamento statici e i pesi operativi indicati sono basati su una configurazione della macchina con pneumatici radiali Bridgestone 26. 5R25 VJT L3, serbatoi pieni, operatore, contrappeso, controllo dell'assetto, avviamento a freddo, parafanghi basculanti, Product Link™, bloccaggio manuale del differenziale/assali con differenziale aperto (anteriore e posteriore), protezione trasmissione, impianto secondario dello sterzo e insonorizzazione.

† Figura mostrata nelle tabelle delle dimensioni.

** La configurazione del movimentatore di inerti non è compatibile con benne da roccia e sollevamento elevato.

(§) Misurazione effettuata a 100 mm (4") dietro il tagliente con il perno d'incernieramento della benna quale punto di incernieramento in conformità allo standard ISO 14397-2:2007.

(Con flessione dello pneumatico) Piena conformità allo standard ISO 14397-1:2007, sezioni da 1 a 6, che richiede una verifica del 2% tra i calcoli e le prove.

(Senza flessione dello pneumatico) Conformità allo standard ISO 14397-1:2007, sezioni da 1 a 5.

La disponibilità di altre benne e le offerte variano in funzione della zona. Rivolgetevi al vostro dealer Cat per ulteriori dettagli.

Specifiche operative - Benne *(continua)*

Leverismo			Leverismo del movimentatore di inerti					
Tipo di benna			Pianale piatto - Attacco imperniato					
Tipo di tagliente			Taglienti imbullonati	Denti e segmenti	Taglienti imbullonati	Denti e segmenti	Taglienti imbullonati	Denti e segmenti
	Capacità - nominale	m^3	4,40	4,40	4,60	4,60	4,80	4,80
		yd^3	5,75	5,75	6,00	6,00	6,25	6,25
	Capacità - Nominale con fattore di riempimento del 110%	m^3	4,80	4,80	5,10	5,10	5,30	5,30
		yd^3	6,25	6,25	6,75	6,75	7,00	7,00
	Larghezza	mm	3.220	3.271,4	3.220	3.271	3.220	3.271
		ft/in	10'6"	10'8"	10'6"	10'8"	10'6"	10'8"
16†	Luce di scarico alla massima altezza di sollevamento e scarico a 45 gradi	mm	3.150	2.987	3.125	2.962	3.104	2.941
		ft/in	10'4"	9'9"	10'3"	9'8"	10'2"	9'7"
17†	Sbraccio alla massima altezza di sollevamento e scarico a 45 gradi	mm	1.223	1.350	1.248	1.375	1.269	1.396
		ft/in	4'0"	4'5"	4'1"	4'6"	4'1"	4'6"
	Sbraccio con sollevamento orizzontale e benna a terra	mm	2.941	3.146	2.976	3.181	3.006	3.211
		ft/in	9'7"	10'3"	9'9"	10'5"	9'10"	10'6"
A†	Profondità di scavo	mm	98	98	98	98	98	98
		pollici	3,8"	3,8"	3,8"	3,8"	3,8"	3,8"
12†	Lunghezza totale	mm	9.191	9.415	9.226	9.450	9.256	9.480
		ft/in	30'2"	30'11"	30'4"	31'1"	30'5"	31'2"
B†	Altezza totale con benna alla massima altezza di sollevamento	mm	6.160	6.160	6.164	6.167	6.198	6.198
		ft/in	20'3"	20'3"	20'3"	20'3"	20'5"	20'5"
	Raggio di sterzata della pala con benna in posizione di trasporto	mm	7.589	7.678	7.599	7.687	7.607	7.696
		ft/in	24'11"	25'3"	25'0"	25'3"	25'0"	25'3"
	Carico di ribaltamento statico, telaio in linea (con flessione dello pneumatico)	kg	19.630	19.449	19.722	19.624	19.756	19.571
		lb	43.266	42.865	43.467	43.253	43.543	43.135
	Carico di ribaltamento statico, telaio in linea (senza flessione dello pneumatico)	kg	20.862	20.679	20.973	20.881	21.020	20.833
		lb	45.981	45.577	46.225	46.022	46.329	45.917
	Carico di ribaltamento statico, telaio articolato (con flessione dello pneumatico)	kg	17.095	16.913	17.172	17.066	17.199	17.014
		lb	37.678	37.277	37.849	37.614	37.908	37.499
	Carico di ribaltamento statico, telaio articolato (senza flessione dello pneumatico)	kg	18.352	18.169	18.448	18.347	18.488	18.301
		lb	40.449	40.044	40.661	40.437	40.747	40.335
	Forza di strappo (§)	kN	206	204	201	199	196	195
		lbf	46.294	45.987	45.166	44.876	44.213	43.906
	Peso operativo*	kg	25.508	25.646	25.503	25.623	25.519	25.657
		lb	56.219	56.523	56.209	56.472	56.244	56.548

* I carichi di ribaltamento statici e i pesi operativi indicati sono basati su una configurazione della macchina con pneumatici radiali Bridgestone 26. 5R25 VJT L3, serbatoi pieni, operatore, contrappeso, controllo dell'assetto, avviamento a freddo, parafanghi basculanti, Product Link™, bloccaggio manuale del differenziale/assali con differenziale aperto (anteriore e posteriore), protezione trasmissione, impianto secondario dello sterzo e insonorizzazione.

† Figura mostrata nelle tabelle delle dimensioni.

** La configurazione del movimentatore di inerti non è compatibile con benne da roccia e sollevamento elevato.

(§) Misurazione effettuata a 100 mm (4") dietro il tagliente con il perno d'incernieramento della benna quale punto di incernieramento in conformità allo standard ISO 14397-2:2007.

(Con flessione dello pneumatico) Piena conformità allo standard ISO 14397-1:2007, sezioni da 1 a 6, che richiede una verifica del 2% tra i calcoli e le prove.

(Senza flessione dello pneumatico) Conformità allo standard ISO 14397-1:2007, sezioni da 1 a 5.

La disponibilità di altre benne e le offerte variano in funzione della zona. Rivolgetevi al vostro dealer Cat per ulteriori dettagli.

Specifiche operative - Benne *(continua)*

Leverismo			Leverismo del movimentatore di inerti		
Tipo di benna			Pianale piatto - Attacco imperniato		
Tipo di tagliente		Taglienti imbullonati	Denti e segmenti	Taglienti imbullonati	Denti e segmenti
Capacità - nominale	m^3	5,00	5,00	5,20	5,20
	yd^3	6,50	6,50	6,75	6,75
Capacità - Nominale con fattore di riempimento del 110%	m^3	5,50	5,50	5,70	5,70
	yd^3	7,25	7,25	7,50	7,50
Larghezza	mm	3.220	3.271	3.220	3.271
	ft/in	10'6"	10'8"	10'6"	10'8"
16† Luce di scarico alla massima altezza di sollevamento e scarico a 45 gradi	mm	3.075	2.913	3.054	2.891
	ft/in	10'1"	9'6"	10'0"	9'5"
17† Sbraccio alla massima altezza di sollevamento e scarico a 45 gradi	mm	1.297	1.424	1.318	1.445
	ft/in	4'3"	4'8"	4'3"	4'8"
Sbraccio con sollevamento orizzontale e benna a terra	mm	3.046	3.251	3.076	3.281
	ft/in	9'11"	10'8"	10'1"	10'9"
A† Profondità di scavo	mm	98	98	98	98
	pollici	3,8"	3,8"	3,8"	3,8"
12† Lunghezza totale	mm	9.296	9.520	9.326	9.550
	ft/in	30'6"	31'3"	30'8"	31'4"
B† Altezza totale con benna alla massima altezza di sollevamento	mm	6.228	6.228	6.270	6.270
	ft/in	20'6"	20'6"	20'7"	20'7"
Raggio di sterzata della pala con benna in posizione di trasporto	mm	7.618	7.707	7.626	7.715
	ft/in	25'0"	25'4"	25'1"	25'4"
Carico di ribaltamento statico, telaio in linea (con flessione dello pneumatico)	kg	19.680	19.494	19.626	19.439
	lb	43.376	42.966	43.257	42.845
Carico di ribaltamento statico, telaio in linea (senza flessione dello pneumatico)	kg	20.952	20.764	20.904	20.715
	lb	46.179	45.764	46.072	45.655
Carico di ribaltamento statico, telaio articolato (con flessione dello pneumatico)	kg	17.125	16.939	17.072	16.885
	lb	37.744	37.334	37.628	37.215
Carico di ribaltamento statico, telaio articolato (senza flessione dello pneumatico)	kg	18.421	18.233	18.374	18.185
	lb	40.601	40.186	40.497	40.080
Forza di strappo (§)	kN	191	189	187	185
	lbf	42.965	42.658	42.071	41.764
Peso operativo*	kg	25.569	25.707	25.604	25.742
	lb	56.354	56.658	56.431	56.735

* I carichi di ribaltamento statici e i pesi operativi indicati sono basati su una configurazione della macchina con pneumatici radiali Bridgestone 26. 5R25 VJT L3, serbatoi pieni, operatore, contrappeso, controllo dell'assetto, avviamento a freddo, parafanghi basculanti, Product Link™, bloccaggio manuale del differenziale/assali con differenziale aperto (anteriore e posteriore), protezione trasmissione, impianto secondario dello sterzo e insonorizzazione.

† Figura mostrata nelle tabelle delle dimensioni.

** La configurazione del movimentatore di inerti non è compatibile con benne da roccia e sollevamento elevato.

(§) Misurazione effettuata a 100 mm (4") dietro il tagliente con il perno d'incernieramento della benna quale punto di incernieramento in conformità allo standard ISO 14397-2:2007.

(Con flessione dello pneumatico) Piena conformità allo standard ISO 14397-1:2007, sezioni da 1 a 6, che richiede una verifica del 2% tra i calcoli e le prove.

(Senza flessione dello pneumatico) Conformità allo standard ISO 14397-1:2007, sezioni da 1 a 5.

La disponibilità di altre benne e le offerte variano in funzione della zona. Rivolgetevi al vostro dealer Cat per ulteriori dettagli.

Specifiche operative - Benne *(continua)*

Leverismo			Leverismo del movimentatore di inerti			
Tipo di benna			Pianale piatto - Attacco imperniato - Abrasione			
Tipo di tagliente			Taglienti imbullonati	Denti e segmenti	Taglienti imbullonati	Denti e segmenti
	Capacità - nominale	m^3	4,60	4,60	4,80	4,80
		yd^3	6,00	6,00	6,25	6,25
	Capacità - Nominale con fattore di riempimento del 110%	m^3	5,10	5,10	5,30	5,30
		yd^3	6,75	6,75	7,00	7,00
	Larghezza	mm	3.220	3.271	3.220	3.271
		ft/in	10'6"	10'8"	10'6"	10'8"
16†	Luce di scarico alla massima altezza di sollevamento e scarico a 45 gradi	mm	3.125	2.962	3.104	2.941
		ft/in	10'3"	9'8"	10'2"	9'7"
17†	Sbraccio alla massima altezza di sollevamento e scarico a 45 gradi	mm	1.248	1.375	1.269	1.396
		ft/in	4'1"	4'6"	4'1"	4'6"
	Sbraccio con sollevamento orizzontale e benna a terra	mm	2.976	3.181	3.006	3.211
		ft/in	9'9"	10'5"	9'10"	10'6"
A†	Profondità di scavo	mm	98	98	98	98
		pollici	3,8"	3,8"	3,8"	3,8"
12†	Lunghezza totale	mm	9.226	9.450	9.256	9.480
		ft/in	30'4"	31'1"	30'5"	31'2"
B†	Altezza totale con benna alla massima altezza di sollevamento	mm	6.167	6.167	6.198	6.198
		ft/in	20'3"	20'3"	20'5"	20'5"
	Raggio di sterzata della pala con benna in posizione di trasporto	mm	7.599	7.687	7.607	7.696
		ft/in	25'0"	25'3"	25'0"	25'3"
	Carico di ribaltamento statico, telaio in linea (con flessione dello pneumatico)	kg	19.665	19.480	19.608	19.423
		lb	43.342	42.935	43.217	42.809
	Carico di ribaltamento statico, telaio in linea (senza flessione dello pneumatico)	kg	20.922	20.736	20.871	20.684
		lb	46.114	45.703	46.001	45.589
	Carico di ribaltamento statico, telaio articolato (con flessione dello pneumatico)	kg	17.107	16.922	17.051	16.866
		lb	37.704	37.297	37.581	37.172
	Carico di ribaltamento statico, telaio articolato (senza flessione dello pneumatico)	kg	18.389	18.202	18.339	18.151
		lb	40.529	40.119	40.419	40.006
	Forza di strappo (§)	kN	200	199	196	194
		lbf	45.052	44.745	44.075	43.768
	Peso operativo*	kg	25.626	25.764	25.663	25.801
		lb	56.480	56.783	56.562	56.866

* I carichi di ribaltamento statici e i pesi operativi indicati sono basati su una configurazione della macchina con pneumatici radiali Bridgestone 26. 5R25 VJT L3, serbatoi pieni, operatore, contrappeso, controllo dell'assetto, avviamento a freddo, parafanghi basculanti, Product Link™, bloccaggio manuale del differenziale/assali con differenziale aperto (anteriore e posteriore), protezione trasmissione, impianto secondario dello sterzo e insonorizzazione.

† Figura mostrata nelle tabelle delle dimensioni.

** La configurazione del movimentatore di inerti non è compatibile con benne da roccia e sollevamento elevato.

(§) Misurazione effettuata a 100 mm (4") dietro il tagliente con il perno d'incernieramento della benna quale punto di incernieramento in conformità allo standard ISO 14397-2:2007.

(Con flessione dello pneumatico) Piena conformità allo standard ISO 14397-1:2007, sezioni da 1 a 6, che richiede una verifica del 2% tra i calcoli e le prove.

(Senza flessione dello pneumatico) Conformità allo standard ISO 14397-1:2007, sezioni da 1 a 5.

La disponibilità di altre benne e le offerte variano in funzione della zona. Rivolgetevi al vostro dealer Cat per ulteriori dettagli.

Specifiche operative - Benne *(continua)*

Leverismo		Leverismo del movimentatore di inerti				
Tipo di benna		Pianale piatto - Attacco imperniato - Abrasione				Pianale piatto- Attacco imperniato - Materiale leggero
Tipo di tagliente		Taglienti imbullonati	Denti e segmenti	Taglienti imbullonati	Denti e segmenti	Taglienti imbullonati
Capacità - nominale	m^3	5,00	5,00	5,20	5,20	10,00
	yd^3	6,50	6,50	6,75	6,75	13
Capacità - Nominale con fattore di riempimento del 110%	m^3	5,50	5,50	5,70	5,70	10,90
	yd^3	7,25	7,25	7,50	7,50	14,25
Larghezza	mm	3.220	3.271	3.220	3.271	3.943
	ft/in	10'6"	10'8"	10'6"	10'8"	12'11"
16† Luce di scarico alla massima altezza di sollevamento e scarico a 45 gradi	mm	3.075	2.913	3.054	2.891	2.818
	ft/in	10'1"	9'6"	10'0"	9'5"	9'2"
17† Sbraccio alla massima altezza di sollevamento e scarico a 45 gradi	mm	1.297	1.424	1.318	1.445	1.525
	ft/in	4'3"	4'8"	4'3"	4'8"	5'0"
Sbraccio con sollevamento orizzontale e benna a terra	mm	3.046	3.251	3.076	3.281	3.389
	ft/in	9'11"	10'8"	10'1"	10'9"	11'1"
A† Profondità di scavo	mm	98	98	98	98	119
	pollici	3,8"	3,8"	3,8"	3,8"	4,7"
12† Lunghezza totale	mm	9.296	9.520	9.326	9.550	9.655
	ft/in	30'6"	31'3"	30'8"	31'4"	31'9"
B† Altezza totale con benna alla massima altezza di sollevamento	mm	6.239	6.239	6.270	6.270	6.690
	ft/in	20'6"	20'6"	20'7"	20'7"	22'0"
Raggio di sterzata della pala con benna in posizione di trasporto	mm	7.618	7.707	7.626	7.715	8.046
	ft/in	25'0"	25'4"	25'1"	25'4"	26'5"
Carico di ribaltamento statico, telaio in linea (con flessione dello pneumatico)	kg	19.524	19.338	19.466	19.279	19.503
	lb	43.032	42.622	42.903	42.491	42.985
Carico di ribaltamento statico, telaio in linea (senza flessione dello pneumatico)	kg	20.795	20.606	20.742	20.553	20.887
	lb	45.832	45.417	45.715	45.299	46.036
Carico di ribaltamento statico, telaio articolato (con flessione dello pneumatico)	kg	16.969	16.782	16.912	16.724	16.955
	lb	37.400	36.989	37.274	36.861	37.368
Carico di ribaltamento statico, telaio articolato (senza flessione dello pneumatico)	kg	18.264	18.076	18.212	18.023	18.362
	lb	40.254	39.839	40.140	39.723	40.471
Forza di strappo (§)	kN	190	189	186	185	153
	lbf	42.821	42.514	41.923	41.616	34.556
Peso operativo*	kg	25.719	25.857	25.758	25.896	25.531
	lb	56.684	56.988	56.770	57.074	56.270

* I carichi di ribaltamento statici e i pesi operativi indicati sono basati su una configurazione della macchina con pneumatici radiali Bridgestone 26. 5R25 VJT L3, serbatoi pieni, operatore, contrappeso, controllo dell'assetto, avviamento a freddo, parafanghi basculanti, Product Link™, bloccaggio manuale del differenziale/assali con differenziale aperto (anteriore e posteriore), protezione trasmissione, impianto secondario dello sterzo e insonorizzazione.

† Figura mostrata nelle tabelle delle dimensioni.

** La configurazione del movimentatore di inerti non è compatibile con benne da roccia e sollevamento elevato.

(§) Misurazione effettuata a 100 mm (4") dietro il tagliente con il perno d'incernieramento della benna quale punto di incernieramento in conformità allo standard ISO 14397-2:2007.

(Con flessione dello pneumatico) Piena conformità allo standard ISO 14397-1:2007, sezioni da 1 a 6, che richiede una verifica del 2% tra i calcoli e le prove.

(Senza flessione dello pneumatico) Conformità allo standard ISO 14397-1:2007, sezioni da 1 a 5.

La disponibilità di altre benne e le offerte variano in funzione della zona. Rivolgetevi al vostro dealer Cat per ulteriori dettagli.

Specifiche operative - Benne *(continua)*

Leverismo			Leverismo del movimentatore di inerti		
Tipo di benna			Pianale piatto - Con gancio - Fusion		
Tipo di tagliente		Taglienti imbullonati	Denti e segmenti	Taglienti imbullonati	Denti e segmenti
Capacità - nominale	m^3	4,40	4,40	4,60	4,60
	yd^3	5,75	5,75	6,00	6,00
Capacità - Nominale con fattore di riempimento del 110%	m^3	4,80	4,80	5,10	5,10
	yd^3	6,25	6,25	6,75	6,75
Larghezza	mm	3.220	3.271	3.220	3.271
	ft/in	10'6"	10'8"	10'6"	10'8"
16† Luce di scarico alla massima altezza di sollevamento e scarico a 45 gradi	mm	3.100	2.937	3.074	2.912
	ft/in	10'2"	9'7"	10'1"	9'6"
17† Sbraccio alla massima altezza di sollevamento e scarico a 45 gradi	mm	1.272	1.399	1.298	1.425
	ft/in	4'2"	4'7"	4'3"	4'8"
Sbraccio con sollevamento orizzontale e benna a terra	mm	3.011	3.216	3.047	3.252
	ft/in	9'10"	10'6"	9'11"	10'8"
A† Profondità di scavo	mm	98	98	98	98
	pollici	3,8"	3,8"	3,8"	3,8"
12† Lunghezza totale	mm	9.261	9.485	9.297	9.521
	ft/in	30'5"	31'2"	30'7"	31'3"
B† Altezza totale con benna alla massima altezza di sollevamento	mm	6.201	6.201	6.204	6.204
	ft/in	20'5"	20'5"	20'5"	20'5"
Raggio di sterzata della pala con benna in posizione di trasporto	mm	7.625	7.719	7.636	7.730
	ft/in	25'1"	25'4"	25'1"	25'5"
Carico di ribaltamento statico, telaio in linea (con flessione dello pneumatico)	kg	18.924	18.743	19.118	18.934
	lb	41.709	41.310	42.136	41.731
Carico di ribaltamento statico, telaio in linea (senza flessione dello pneumatico)	kg	20.141	19.958	20.359	20.173
	lb	44.391	43.988	44.872	44.463
Carico di ribaltamento statico, telaio articolato (con flessione dello pneumatico)	kg	16.425	16.244	16.597	16.413
	lb	36.201	35.802	36.581	36.176
Carico di ribaltamento statico, telaio articolato (senza flessione dello pneumatico)	kg	17.668	17.485	17.864	17.678
	lb	38.940	38.537	39.372	38.963
Forza di strappo (§)	kN	195	194	191	190
	lbf	43.922	43.615	43.094	42.787
Peso operativo*	kg	25.968	26.106	25.950	26.088
	lb	57.233	57.537	57.194	57.498

* I carichi di ribaltamento statici e i pesi operativi indicati sono basati su una configurazione della macchina con pneumatici radiali Bridgestone 26. 5R25 VJT L3, serbatoi pieni, operatore, contrappeso, controllo dell'assetto, avviamento a freddo, parafanghi basculanti, Product Link™, bloccaggio manuale del differenziale/assali con differenziale aperto (anteriore e posteriore), protezione trasmissione, impianto secondario dello sterzo e insonorizzazione.

† Figura mostrata nelle tabelle delle dimensioni.

** La configurazione del movimentatore di inerti non è compatibile con benne da roccia e sollevamento elevato.

(§) Misurazione effettuata a 100 mm (4") dietro il tagliente con il perno d'incernieramento della benna quale punto di incernieramento in conformità allo standard ISO 14397-2:2007.

(Con flessione dello pneumatico) Piena conformità allo standard ISO 14397-1:2007, sezioni da 1 a 6, che richiede una verifica del 2% tra i calcoli e le prove.

(Senza flessione dello pneumatico) Conformità allo standard ISO 14397-1:2007, sezioni da 1 a 5.

La disponibilità di altre benne e le offerte variano in funzione della zona. Rivolgetevi al vostro dealer Cat per ulteriori dettagli.

Specifiche operative - Benne *(continua)*

Leverismo			Leverismo del movimentatore di inerti		
Tipo di benna			Pianale piatto - Con gancio - Fusion		
Tipo di tagliente		Taglienti imbullonati	Denti e segmenti	Taglienti imbullonati	Denti e segmenti
Capacità - nominale	m^3	4,80	4,80	5,20	5,20
	yd^3	6,25	6,25	6,75	6,75
Capacità - Nominale con fattore di riempimento del 110%	m^3	5,30	5,30	5,70	5,70
	yd^3	7,00	7,00	7,50	7,50
Larghezza	mm	3.220	3.271	3.220	3.271
	ft/in	10'6"	10'8"	10'6"	10'8"
16† Luce di scarico alla massima altezza di sollevamento e scarico a 45 gradi	mm	3.053	2.890	3.004	2.841
	ft/in	10'0"	9'5"	9'10"	9'3"
17† Sbraccio alla massima altezza di sollevamento e scarico a 45 gradi	mm	1.319	1.446	1.369	1.496
	ft/in	4'3"	4'8"	4'5"	4'10"
Sbraccio con sollevamento orizzontale e benna a terra	mm	3.077	3.282	3.147	3.352
	ft/in	10'1"	10'9"	10'3"	10'11"
A† Profondità di scavo	mm	98	98	98	98
	pollici	3,8"	3,8"	3,8"	3,8"
12† Lunghezza totale	mm	9.327	9.551	9.397	9.621
	ft/in	30'8"	31'5"	30'10"	31'7"
B† Altezza totale con benna alla massima altezza di sollevamento	mm	6.236	6.236	6.307	6.307
	ft/in	20'6"	20'6"	20'9"	20'9"
Raggio di sterzata della pala con benna in posizione di trasporto	mm	7.645	7.739	7.666	7.760
	ft/in	25'1"	25'5"	25'2"	25'6"
Carico di ribaltamento statico, telaio in linea (con flessione dello pneumatico)	kg	19.064	18.879	18.932	18.746
	lb	42.017	41.611	41.727	41.317
Carico di ribaltamento statico, telaio in linea (senza flessione dello pneumatico)	kg	20.311	20.124	20.191	20.003
	lb	44.765	44.354	44.502	44.087
Carico di ribaltamento statico, telaio articolato (con flessione dello pneumatico)	kg	16.545	16.360	16.416	16.230
	lb	36.466	36.059	36.181	35.770
Carico di ribaltamento statico, telaio articolato (senza flessione dello pneumatico)	kg	17.816	17.630	17.700	17.511
	lb	39.268	38.857	39.011	38.596
Forza di strappo (§)	kN	187	186	179	177
	lbf	42.201	41.894	40.229	39.922
Peso operativo*	kg	25.985	26.123	26.074	26.212
	lb	57.270	57.574	57.466	57.770

* I carichi di ribaltamento statici e i pesi operativi indicati sono basati su una configurazione della macchina con pneumatici radiali Bridgestone 26. 5R25 VJT L3, serbatoi pieni, operatore, contrappeso, controllo dell'assetto, avviamento a freddo, parafanghi basculanti, Product Link™, bloccaggio manuale del differenziale/assali con differenziale aperto (anteriore e posteriore), protezione trasmissione, impianto secondario dello sterzo e insonorizzazione.

† Figura mostrata nelle tabelle delle dimensioni.

** La configurazione del movimentatore di inerti non è compatibile con benne da roccia e sollevamento elevato.

(§) Misurazione effettuata a 100 mm (4") dietro il tagliente con il perno d'incernieramento della benna quale punto di incernieramento in conformità allo standard ISO 14397-2:2007.

(Con flessione dello pneumatico) Piena conformità allo standard ISO 14397-1:2007, sezioni da 1 a 6, che richiede una verifica del 2% tra i calcoli e le prove.

(Senza flessione dello pneumatico) Conformità allo standard ISO 14397-1:2007, sezioni da 1 a 5.

La disponibilità di altre benne e le offerte variano in funzione della zona. Rivolgetevi al vostro dealer Cat per ulteriori dettagli.

Specifiche operative - Benne *(continua)*

Leverismo			**Leverismo del movimentatore di inerti**		
Tipo di benna			**A scarico elevato - Incernierata**		
Tipo di tagliente			**Taglienti imbullonati**	**Taglienti imbullonati**	**Taglienti imbullonati**
	Capacità - nominale	m^3	7,60	9,20	11,10
		yd^3	10,00	12	14,50
	Capacità - Nominale con fattore di riempimento del 110%	m^3	8,40	10,10	12,20
		yd^3	11,00	13,25	16,00
	Larghezza	mm	3.350	3.656	3.656
		ft/in	10'11"	11'11"	11'11"
16†	Gioco di scarico ad altezza massima e scarico elevato completamente sollevato (49˚)	mm	4.987	4.927	4.735
		ft/in	16'4"	16'2"	15'5"
17†	Sbraccio ad altezza massima e scarico elevato completamente sollevato (49˚)	mm	1.676	1.728	1894
		ft/in	5'5"	5'7"	6'2"
	Sbraccio con sollevamento orizzontale e benna a terra	mm	3.655	3.735	3.955
		ft/in	11'11"	12'3"	12'11"
A†	Profondità di scavo	mm	68	68	68
		pollici	2,6"	2,6"	2,6"
12†	Lunghezza totale	mm	9.905	9.985	10.205
		ft/in	32'6"	32'10"	33'6"
B†	Altezza complessiva ad altezza massima e scarico elevato completamente sollevato (49˚)	mm	7.391	7.451	7.639
		ft/in	24'2"	24'4"	25'1"
	Raggio di sterzata della pala con benna in posizione di trasporto	mm	7.880	8.041	8.112
		ft/in	25'11"	26'5"	26'8"
	Carico di ribaltamento statico, telaio in linea (con flessione dello pneumatico)	kg	17.362	17.072	16.675
		lb	38.266	37.628	36.753
	Carico di ribaltamento statico, telaio in linea (senza flessione dello pneumatico)	kg	18.635	18.354	17.977
		lb	41.073	40.452	39.622
	Carico di ribaltamento statico, telaio articolato (con flessione dello pneumatico)	kg	14.948	14.664	14.285
		lb	32.945	32.320	31.484
	Carico di ribaltamento statico, telaio articolato (senza flessione dello pneumatico)	kg	16.249	15.974	15.615
		lb	35.814	35.207	34.416
	Forza di strappo (§)	kN	135	129	114
		lbf	30.510	29.009	25.826
	Peso operativo*	kg	26.561	26.777	26.984
		lb	58.540	59.016	59.473

* I carichi di ribaltamento statici e i pesi operativi indicati sono basati su una configurazione della macchina con pneumatici radiali Bridgestone 26. 5R25 VJT L3, serbatoi pieni, operatore, contrappeso, controllo dell'assetto, avviamento a freddo, parafanghi basculanti, Product Link™, bloccaggio manuale del differenziale/assali con differenziale aperto (anteriore e posteriore), protezione trasmissione, impianto secondario dello sterzo e insonorizzazione.

† Figura mostrata nelle tabelle delle dimensioni.

** La configurazione del movimentatore di inerti non è compatibile con benne da roccia e sollevamento elevato.

(§) Misurazione effettuata a 100 mm (4") dietro il tagliente con il perno d'incernieramento della benna quale punto di incernieramento in conformità allo standard ISO 14397-2:2007.

(Con flessione dello pneumatico) Piena conformità allo standard ISO 14397-1:2007, sezioni da 1 a 6, che richiede una verifica del 2% tra i calcoli e le prove.

(Senza flessione dello pneumatico) Conformità allo standard ISO 14397-1:2007, sezioni da 1 a 5.

La disponibilità di altre benne e le offerte variano in funzione della zona. Rivolgetevi al vostro dealer Cat per ulteriori dettagli.

Specifiche operative - Benne *(continua)*

Leverismo			Leverismo del movimentatore di inerti	
Tipo di benna			A scarico elevato - Con gancio - Fusion	
Tipo di tagliente		Taglienti imbullonati	Taglienti imbullonati	Taglienti imbullonati
Capacità - nominale	m^3	7,60	9,20	11,10
	yd^3	10,00	12	14,50
Capacità - Nominale con fattore di riempimento del 110%	m^3	8,40	10,10	12,20
	yd^3	11,00	13,25	16,00
Larghezza	mm	3.350	3.656	3.656
	ft/in	10'11"	11'11"	11'11"
16† Gioco di scarico ad altezza massima e scarico elevato completamente sollevato (49˚)	mm	5.004	5.031	4.752
	ft/in	16'4"	16'5"	15'6"
17† Sbraccio ad altezza massima e scarico elevato completamente sollevato (49˚)	mm	1.688	1.793	1.905
	ft/in	5'5"	5'9"	6'3"
Sbraccio con sollevamento orizzontale e benna a terra	mm	3.675	3.755	3.975
	ft/in	12'0"	12'3"	13'0"
A† Profondità di scavo	mm	68	68	68
	pollici	2,6"	2,6"	2,6"
12† Lunghezza totale	mm	9.925	10.005	10.225
	ft/in	32'7"	32'10"	33'7"
B† Altezza complessiva ad altezza massima e scarico elevato completamente sollevato (49˚)	mm	4.707	7.467	7.656
	ft/in	15'4"	24'5"	25'1"
Raggio di sterzata della pala con benna in posizione di trasporto	mm	7.888	8.049	8.121
	ft/in	25'11"	26'5"	26'8"
Carico di ribaltamento statico, telaio in linea (con flessione dello pneumatico)	kg	16.907	16.617	16.227
	lb	37.264	36.625	35.764
Carico di ribaltamento statico, telaio in linea (senza flessione dello pneumatico)	kg	18.173	17.890	17.519
	lb	40.054	39.431	38.613
Carico di ribaltamento statico, telaio articolato (con flessione dello pneumatico)	kg	14.503	14.219	13.845
	lb	31.965	31.340	30.516
Carico di ribaltamento statico, telaio articolato (senza flessione dello pneumatico)	kg	15.797	15.520	15.166
	lb	34.816	34.207	33.427
Forza di strappo (§)	kN	134	127	113
	lbf	30.153	28.675	25.545
Peso operativo*	kg	27.040	27.256	27.463
	lb	59.596	60.072	60.528

* I carichi di ribaltamento statici e i pesi operativi indicati sono basati su una configurazione della macchina con pneumatici radiali Bridgestone 26.5R25 VJT L3, serbatoi pieni, operatore, contrappeso, controllo dell'assetto, avviamento a freddo, parafanghi basculanti, Product Link™, bloccaggio manuale del differenziale/assali con differenziale aperto (anteriore e posteriore), protezione trasmissione, impianto secondario dello sterzo e insonorizzazione.

† Figura mostrata nelle tabelle delle dimensioni.

** La configurazione del movimentatore di inerti non è compatibile con benne da roccia e sollevamento elevato.

(§) Misurazione effettuata a 100 mm (4") dietro il tagliente con il perno d'incernieramento della benna quale punto di incernieramento in conformità allo standard ISO 14397-2:2007.

(Con flessione dello pneumatico) Piena conformità allo standard ISO 14397-1:2007, sezioni da 1 a 6, che richiede una verifica del 2% tra i calcoli e le prove.

(Senza flessione dello pneumatico) Conformità allo standard ISO 14397-1:2007, sezioni da 1 a 5.

La disponibilità di altre benne e le offerte variano in funzione della zona. Rivolgetevi al vostro dealer Cat per ulteriori dettagli.

Caratteristiche tecniche della pala gommata 972 XE

Caratteristiche tecniche della forca

Caratteristiche tecniche della forca

1	Lunghezza forca	mm in	1.524 60,0
2	Centro del carico	mm in	762 30,0
	Carico statico di ribaltamento - telaio in linea (forca parallela al terreno)	kg lb	14.052 30.971
	Carico statico di ribaltamento - telaio articolato (forca parallela al terreno)	kg lb	12.370 27.263
	Carico nominale (SAE J1197 - 50% del carico massimo di ribaltamento alla massima sterzata)	kg lb	6.185 13.631
	Carico nominale (CEN EN 474-3 terreno irregolare - 60% del carico massimo di ribaltamento alla massima sterzata)	kg lb	7.422 16.358
	Carico nominale (CEN EN 474-3 terreno solido e pianeggiante - 80% del carico massimo di ribaltamento alla massima sterzata)	kg lb	9.896 21.810
3	Lunghezza totale massima	mm in	9.689 381,5
4	Sbraccio con forche a terra	mm in	1.288 50,7
5	*Distanza da terra della parte inferiore del rebbio alla minima altezza e con forca parallela al terreno	mm in	-150 -5,9
6	Sbraccio con bracci orizzontali e forca parallela al terreno	mm in	1.824 71,8
7	Sbraccio con forca alla massima altezza	mm in	779 30,7
8	Distanza da terra della forca con bracci orizzontali e forca parallela al terreno	mm in	1.862 73,3
9	Distanza da terra della forca alla massima altezza e con forca parallela al terreno	mm in	4.167 164,1
10	Altezza totale forca al massimo sollevamento (altezza piastra portaforche dal terreno)	mm in	4.942 194,6
11	Gioco alla massima altezza di sollevamento e scarico	mm in	2.871 113,0
12	Angolo di scarico max dalla posizione orizzontale	gradi	43
13	Larghezza totale del portaforche	mm in	2.217 87,3
14	Altezza totale del portaforche	mm in	840 33,1
15	Larghezza esterna rebbi (massimo distanziamento)	mm in	2.070 81,5
16	Larghezza esterna rebbi (minimo distanziamento)	mm in	470 18,5
	Larghezza forca (rebbio singolo)	mm in	150,0 5,9
	Spessore forca	mm in	65,0 2,6
	Portata forca	kg lb	6.300 13.885
	Peso operativo	kg lb	23.937 52.756

*Valori negativi indicano al di sotto del piano di scavo

972 STD

	Carro da 87"	Rebbi da 72"
Forca per edilizia, Fusion	530-1861	548-3265

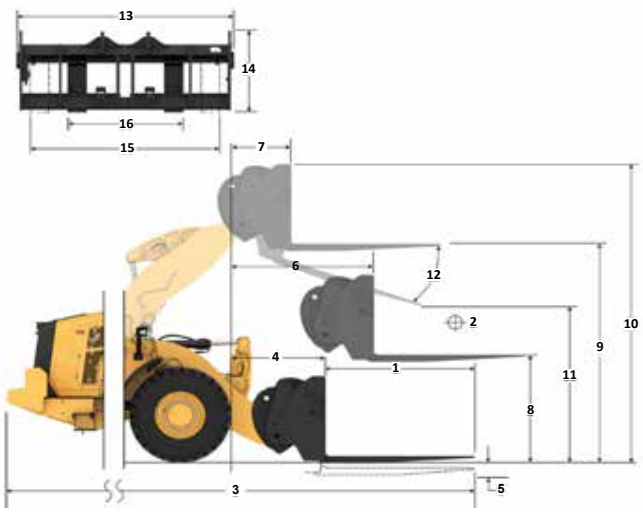

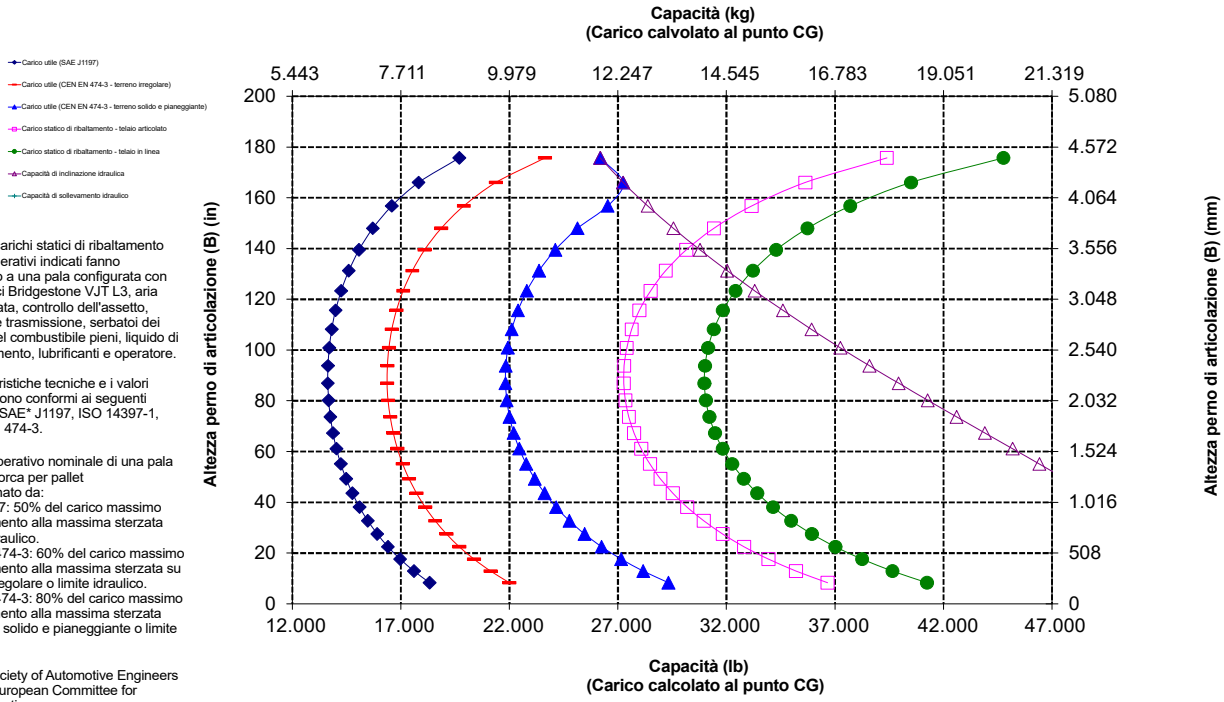

NOTA: i carichi statici di ribaltamento e i pesi operativi indicati fanno riferimento a una pala configurata con pneumatici Bridgestone VJT L3, aria condizionata, controllo dell'assetto, protezione trasmissione, serbatoi dei liquidi e del combustibile pieni, liquido di raffreddamento, lubrificanti e operatore.

Le caratteristiche tecniche e i valori nominali sono conformi ai seguenti standard: SAE* J1197, ISO 14397-1, CEN** EN 474-3.

Il carico operativo nominale di una pala dotata di forca per pallet è determinato da:
SAE J1197: 50% del carico massimo di ribaltamento alla massima sterzata o limite idraulico.
CEN EN 474-3: 60% del carico massimo di ribaltamento alla massima sterzata su terreno irregolare o limite idraulico.
CEN EN 474-3: 80% del carico massimo di ribaltamento alla massima sterzata su terreno solido e pianeggiante o limite idraulico.

*SAE - Society of Automotive Engineers
**CEN - European Committee for Standardization

AVVERTENZA: non superare la capacità di carico dei rebbi.La capacità del singolo rebbio è stampigliata su ciascun lato.

Caratteristiche tecniche della forca

Caratteristiche tecniche della forca

1	Lunghezza forca	mm in	1.830 72,0
2	Centro del carico	mm in	915 36,0
	Carico statico di ribaltamento - telaio in linea (forca parallela al terreno)	kg lb	13.419 29.576
	Carico statico di ribaltamento - telaio articolato (forca parallela al terreno)	kg lb	11.807 26.023
	Carico nominale (SAE J1197 - 50% del carico massimo di ribaltamento alla massima sterzata)	kg lb	5.904 13.012
	Carico nominale (CEN EN 474-3 terreno irregolare - 60% del carico massimo di ribaltamento alla massima sterzata)	kg lb	7.084 15.614
	Carico nominale (CEN EN 474-3 terreno solido e pianeggiante - 80% del carico massimo di ribaltamento alla massima sterzata)	kg lb	9.446 20.818
3	Lunghezza totale massima	mm in	9.995 393,5
4	Sbraccio con forche a terra	mm in	1.288 50,7
5	*Distanza da terra della parte inferiore del rebbio alla minima altezza e con forca parallela al terreno	mm in	-150 -5,9
6	Sbraccio con bracci orizzontali e forca parallela al terreno	mm in	1.824 71,8
7	Sbraccio con forca alla massima altezza	mm in	779 30,7
8	Distanza da terra della forca con bracci orizzontali e forca parallela al terreno	mm in	1.862 73,3
9	Distanza da terra della forca alla massima altezza e con forca parallela al terreno	mm in	4.167 164,1
10	Altezza totale forca al massimo sollevamento (altezza piastra portaforche dal terreno)	mm in	4.942 194,6
11	Gioco alla massima altezza di sollevamento e scarico	mm in	2.663 104,9
12	Angolo di scarico max dalla posizione orizzontale	gradi	43
13	Larghezza totale del portaforche	mm in	2.217 87,3
14	Altezza totale del portaforche	mm in	840 33,1
15	Larghezza esterna rebbi (massimo distanziamento)	mm in	2.070 81,5
16	Larghezza esterna rebbi (minimo distanziamento)	mm in	470 18,5
	Larghezza forca (rebbio singolo)	mm in	150,0 5,9
	Spessore forca	mm in	65,0 2,6
	Portata forca	kg lb	5.246 11.562
	Peso operativo	kg lb	23.984 52.860

*Valori negativi indicano al di sotto del piano di scavo

972 STD

Forca per edilizia, Fusion	Carro da 87"	Rebbi da 72"
	530-1861	530-1869

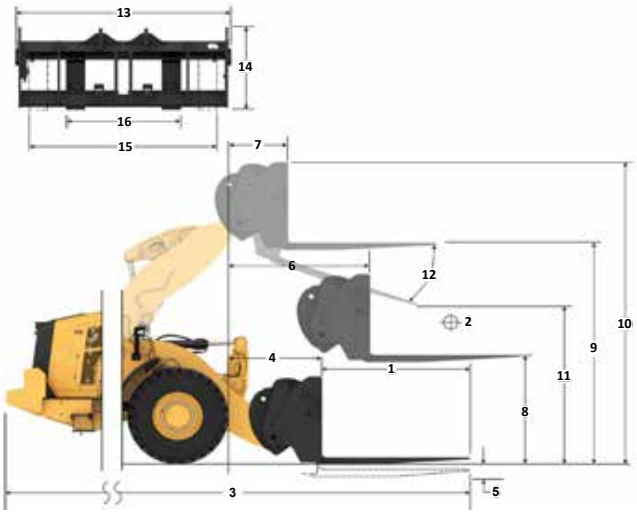

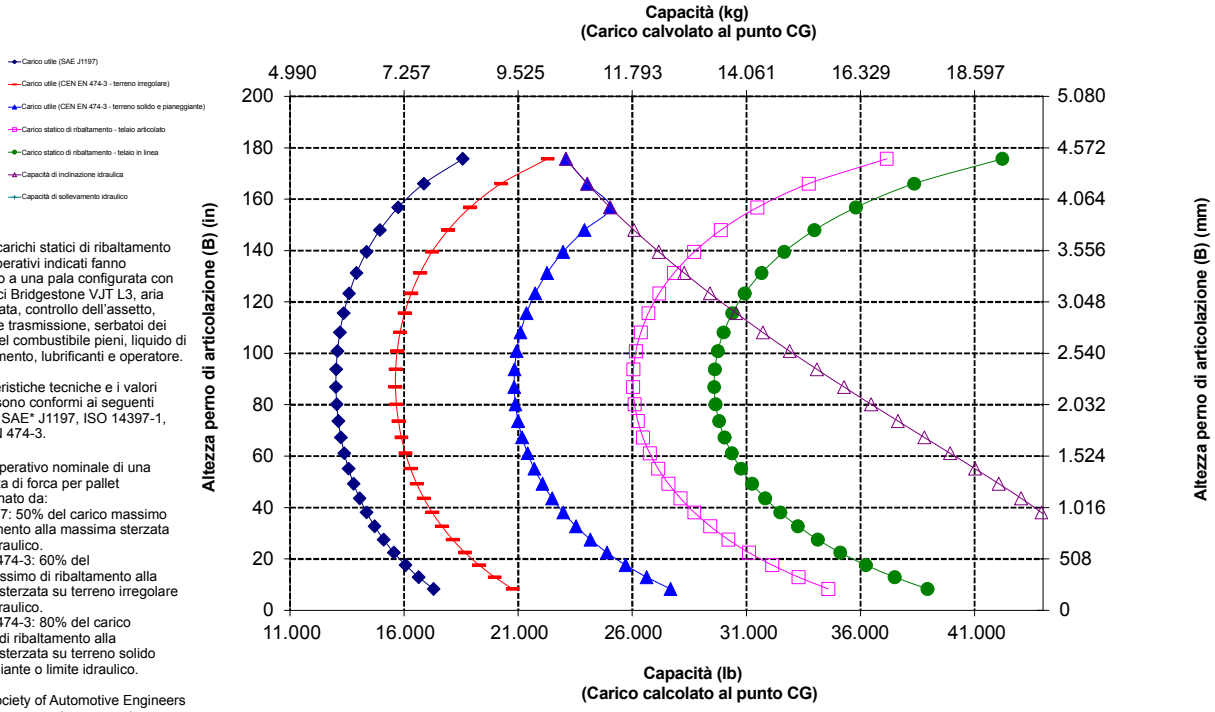

NOTA: i carichi statici di ribaltamento e i pesi operativi indicati fanno riferimento a una pala configurata con pneumatici Bridgestone VJT L3, aria condizionata, controllo dell'assetto, protezione trasmissione, serbatoi dei liquidi e del combustibile pieni, liquido di raffreddamento, lubrificanti e operatore.

Le caratteristiche tecniche e i valori nominali sono conformi ai seguenti standard: SAE* J1197, ISO 14397-1, CEN** EN 474-3.

Il carico operativo nominale di una pala dotata di forca per pallet è determinato da:
SAE J1197: 50% del carico massimo di ribaltamento alla massima sterzata o limite idraulico.
CEN EN 474-3: 60% del carico massimo di ribaltamento alla massima sterzata su terreno irregolare o limite idraulico.
CEN EN 474-3: 80% del carico massimo di ribaltamento alla massima sterzata su terreno solido e pianeggiante o limite idraulico.

*SAE - Society of Automotive Engineers
**CEN - European Committee for Standardization

AVVERTENZA: non superare la capacità di carico dei rebbi. La capacità del singolo rebbio è stampigliata su ciascun lato.

Caratteristiche tecniche della pala gommata 972 XE

Caratteristiche tecniche della forca

Caratteristiche tecniche della forca

1	Lunghezza forca	mm in	1.829 72,0
2	Centro del carico	mm in	915 36,0
	Carico statico di ribaltamento - telaio in linea (forca parallela al terreno)	kg lb	13.152 28.987
	Carico statico di ribaltamento - telaio articolato (forca parallela al terreno)	kg lb	11.535 25.423
	Carico nominale (SAE J1197 - 50% del carico massimo di ribaltamento alla massima sterzata)	kg lb	5.768 12.712
	Carico nominale (CEN EN 474-3 terreno irregolare - 60% del carico massimo di ribaltamento alla massima sterzata)	kg lb	6.921 15.254
	Carico nominale (CEN EN 474-3 terreno solido e pianeggiante - 80% del carico massimo di ribaltamento alla massima sterzata)	kg lb	9.228 20.339
3	Lunghezza totale massima	mm in	9.948 391,6
4	Sbraccio con forche a terra	mm in	1.242 48,9
5	*Distanza da terra della parte inferiore del rebbio alla minima altezza e con forca parallela al terreno	mm in	-71 -2,8
6	Sbraccio con bracci orizzontali e forca parallela al terreno	mm in	1.816 71,5
7	Sbraccio con forca alla massima altezza	mm in	770 30,3
8	Distanza da terra della forca con bracci orizzontali e forca parallela al terreno	mm in	1.966 77,4
9	Distanza da terra della forca alla massima altezza e con forca parallela al terreno	mm in	4.271 168,2
10	Altezza totale forca al massimo sollevamento (altezza piastra portaforche dal terreno)	mm in	5.312 209,1
11	Gioco alla massima altezza di sollevamento e scarico	mm in	2.578 101,5
12	Angolo di scarico max dalla posizione orizzontale	gradi	49
13	Larghezza totale del portaforche	mm in	2.528 99,5
14	Altezza totale del portaforche	mm in	1.130 44,5
15	Larghezza esterna rebbi (massimo distanziamento)	mm in	2.178 85,7
16	Larghezza esterna rebbi (minimo distanziamento)	mm in	576 22,7
	Larghezza forca (rebbio singolo)	mm in	180,0 7,1
	Spessore forca	mm in	90,0 3,5
	Portata forca	kg lb	14.800 32.619
	Peso operativo	kg lb	24.373 53.717

*Valori negativi indicano al di sotto del piano di scavo

972 STD

Forca per edilizia, Fusion	Carro da 96"	Rebbi da 72"
	520-7957	520-7979

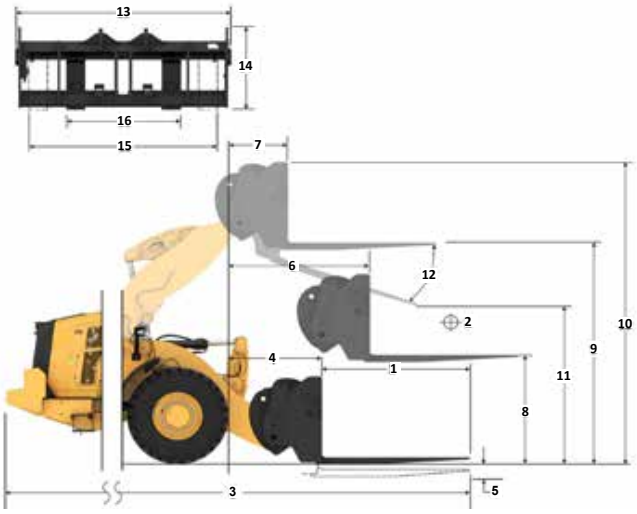

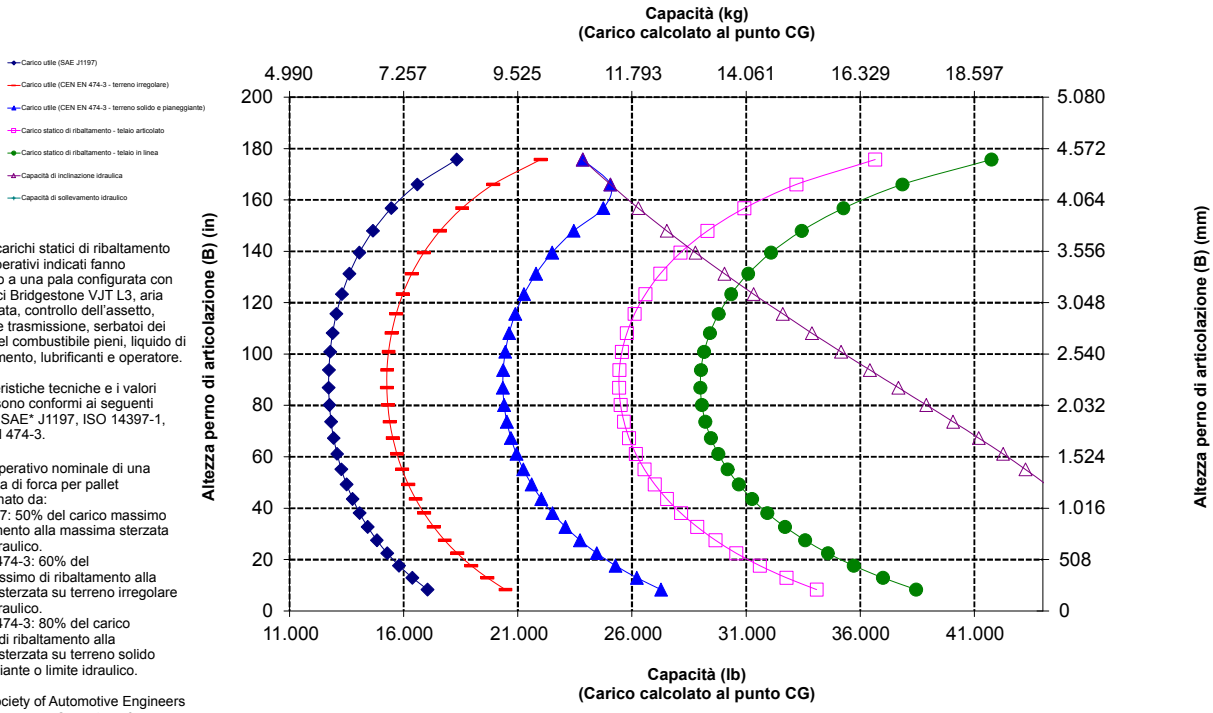

NOTA: i carichi statici di ribaltamento e i pesi operativi indicati fanno riferimento a una pala configurata con pneumatici Bridgestone VJT L3, aria condizionata, controllo dell'assetto, protezione trasmissione, serbatoi dei liquidi e del combustibile pieni, liquido di raffreddamento, lubrificanti e operatore.

Le caratteristiche tecniche e i valori nominali sono conformi ai seguenti standard: SAE* J1197, ISO 14397-1, CEN** EN 474-3.

Il carico operativo nominale di una pala dotata di forca per pallet è determinato da:
SAE J1197: 50% del carico massimo di ribaltamento alla massima sterzata o limite idraulico.
CEN EN 474-3: 60% del carico massimo di ribaltamento alla massima sterzata su terreno irregolare o limite idraulico.
CEN EN 474-3: 80% del carico massimo di ribaltamento alla massima sterzata su terreno solido e pianeggiante o limite idraulico.

*SAE - Society of Automotive Engineers
**CEN - European Committee for Standardization

AVVERTENZA: non superare la capacità di carico dei rebbi. La capacità del singolo rebbio è stampigliata su ciascun lato.

Caratteristiche tecniche della forca

Caratteristiche tecniche della forca

1	Lunghezza forca	mm in	2.438 96,0
2	Centro del carico	mm in	1.219 48,0
	Carico statico di ribaltamento - telaio in linea (forca parallela al terreno)	kg lb	12.006 26.462
	Carico statico di ribaltamento - telaio articolato (forca parallela al terreno)	kg lb	10.514 23.173
	Carico nominale (SAE J1197 - 50% del carico massimo di ribaltamento alla massima sterzata)	kg lb	5.257 11.587
	Carico nominale (CEN EN 474-3 terreno irregolare - 60% del carico massimo di ribaltamento alla massima sterzata)	kg lb	6.308 13.904
	Carico nominale (CEN EN 474-3 terreno solido e pianeggiante - 80% del carico massimo di ribaltamento alla massima sterzata)	kg lb	8.411 18.539
3	Lunghezza totale massima	mm in	10.557 415,6
4	Sbraccio con forche a terra	mm in	1.242 48,9
5	*Distanza da terra della parte inferiore del rebbio alla minima altezza e con forca parallela al terreno	mm in	-71 -2,8
6	Sbraccio con bracci orizzontali e forca parallela al terreno	mm in	1.816 71,5
7	Sbraccio con forca alla massima altezza	mm in	770 30,3
8	Distanza da terra della forca con bracci orizzontali e forca parallela al terreno	mm in	1.966 77,4
9	Distanza da terra della forca alla massima altezza e con forca parallela al terreno	mm in	4.271 168,2
10	Altezza totale forca al massimo sollevamento (altezza piastra portaforche dal terreno)	mm in	5.312 209,1
11	Gioco alla massima altezza di sollevamento e scarico	mm in	2.118 83,4
12	Angolo di scarico max dalla posizione orizzontale	gradi	49
13	Larghezza totale del portaforche	mm in	2.528 99,5
14	Altezza totale del portaforche	mm in	1.130 44,5
15	Larghezza esterna rebbi (massimo distanziamento)	mm in	2.178 85,7
16	Larghezza esterna rebbi (minimo distanziamento)	mm in	576 22,7
	Larghezza forca (rebbio singolo)	mm in	180,0 7,1
	Spessore forca	mm in	90,0 3,5
	Portata forca	kg lb	11.300 24.905
	Peso operativo	kg lb	24.498 53.993

*Valori negativi indicano al di sotto del piano di scavo

972 STD

Forca per edilizia, Fusion	Carro da 96"	Rebbi da 96"
	520-7957	520-7981

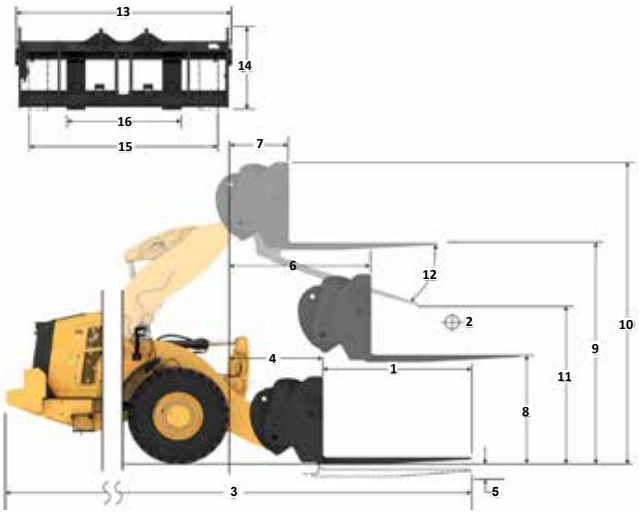

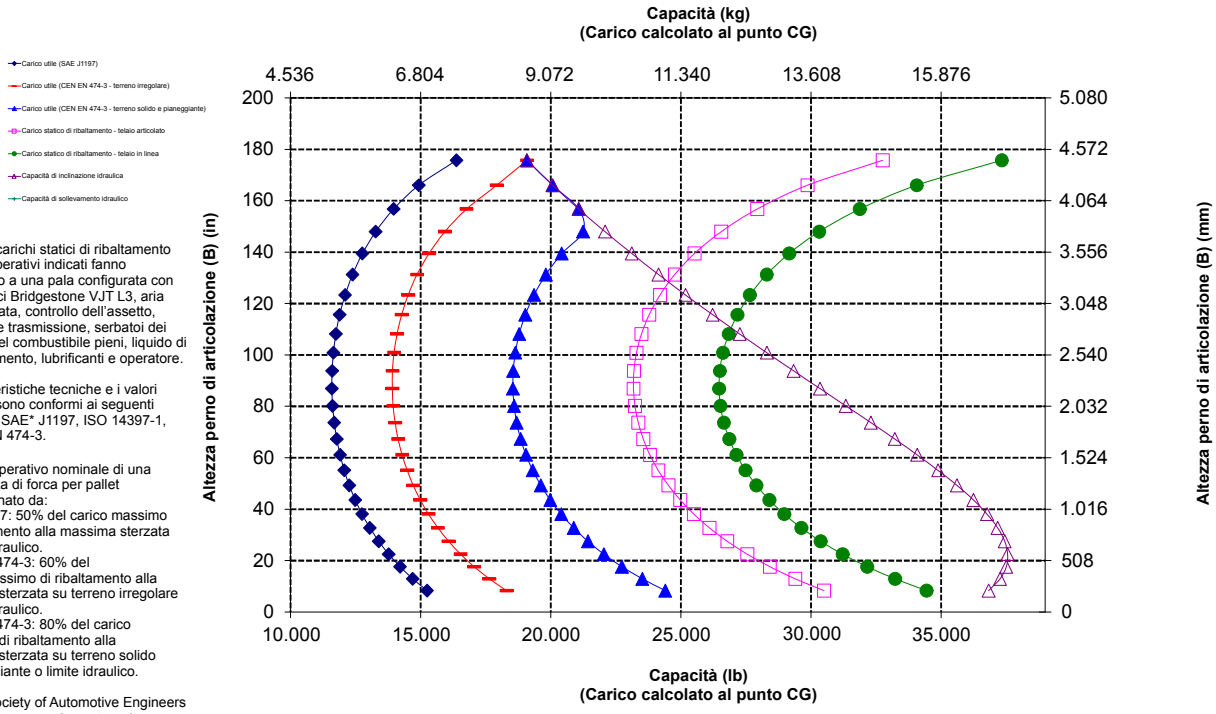

NOTA: i carichi statici di ribaltamento e i pesi operativi indicati fanno riferimento a una pala configurata con pneumatici Bridgestone VJT L3, aria condizionata, controllo dell'assetto, protezione trasmissione, serbatoi dei liquidi e del combustibile pieni, liquido di raffreddamento, lubrificanti e operatore.

Le caratteristiche tecniche e i valori nominali sono conformi ai seguenti standard: SAE* J1197, ISO 14397-1, CEN** EN 474-3.

Il carico operativo nominale di una pala dotata di forca per pallet è determinato da:
SAE J1197: 50% del carico massimo di ribaltamento alla massima sterzata o limite idraulico.
CEN EN 474-3: 60% del carico massimo di ribaltamento alla massima sterzata su terreno irregolare o limite idraulico.
CEN EN 474-3: 80% del carico massimo di ribaltamento alla massima sterzata su terreno solido e pianeggiante o limite idraulico.

*SAE - Society of Automotive Engineers
**CEN - European Committee for Standardization

AVVERTENZA: non superare la capacità di carico dei rebbi. La capacità del singolo rebbio è stampigliata su ciascun lato.

Caratteristiche tecniche della pala gommata 972 XE

Caratteristiche tecniche della forca

Caratteristiche tecniche della forca

1	Lunghezza della forca	mm in	1.524 60,0
2	Baricentro	mm in	762 30,0
	Carico statico di ribaltamento - Telaio in linea (forca parallela al terreno)	kg lb	12.773 28.153
	Carico statico di ribaltamento - Telaio articolato (forca parallela al terreno)	kg lb	11.214 24.715
	Carico nominale (SAE J1197 - 50% del carico massimo di ribaltamento alla massima sterzata)	kg lb	5.607 12.357
	Carico nominale (CEN EN 474-3 terreno accidentato - 60% del carico massimo di ribaltamento alla massima sterzata)	kg lb	6.728 14.829
	Carico nominale (CEN EN 474-3 terreno solido e pianeggiante - 80% del carico massimo di ribaltamento alla massima sterzata)	kg lb	7.254 15.988
3	Lunghezza massima totale	mm in	10.015 394,3
4	Sbraccio con forche a terra	mm in	1.614 63,5
5	*Distanza da terra della parte inferiore del rebbio alla minima altezza e con forca parallela al terreno	mm in	-145 -5,7
6	Sbraccio con bracci orizzontali e forca parallela al terreno	mm in	2.098 82,6
7	Sbraccio con forca alla massima altezza	mm in	802 31,6
8	Distanza da terra della forca con bracci orizzontali e forca parallela al terreno	mm in	1.862 73,3
9	Distanza da terra della forca alla massima altezza e con forca parallela al terreno	mm in	4.503 177,3
10	Altezza totale forca al massimo sollevamento (altezza piastra portaforche dal terreno)	mm in	5.278 207,8
11	Gioco alla massima altezza di sollevamento e scarico	mm in	3.185 125,4
12	Angolo di scarico max dalla posizione orizzontale	gradi	44
13	Larghezza totale del carro	mm in	2.217 87,3
14	Altezza totale del carro	mm in	840 33,1
15	Larghezza esterna rebbi (massimo distanziamento)	mm in	2.070 81,5
16	Larghezza esterna rebbi (minimo distanziamento)	mm in	470 18,5
	Larghezza forca	mm in	150,0 5,9
	Spessore forca	mm in	65,0 2,6
	Portata forche	kg lb	6.300 13.885
	Peso operativo	kg lb	23.939 52.761

*Valori negativi indicano al di sotto del piano di scavo

972 HL

Forca per edilizia, Fusion	Carro da 87"	Rebbi da 60"
	530-1861	548-3265

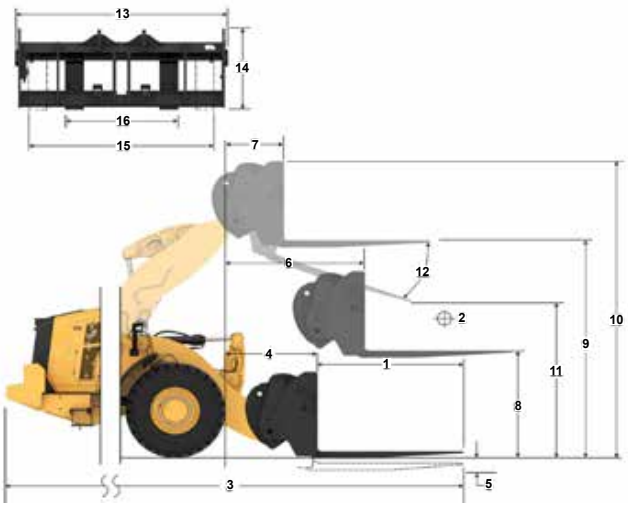

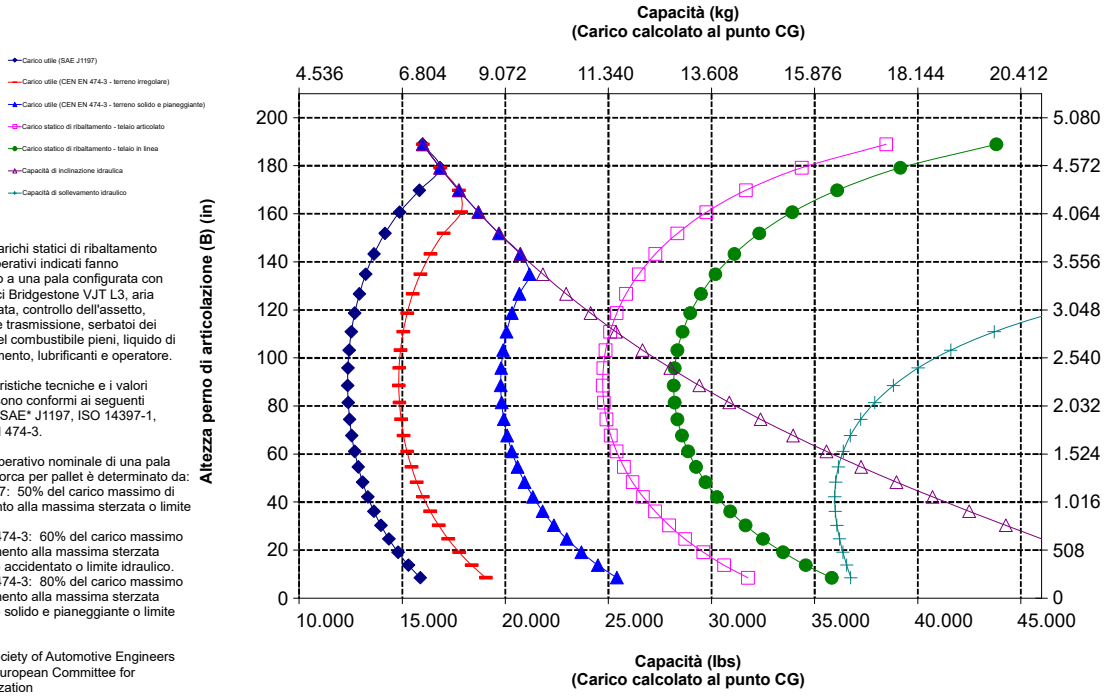

NOTA: i carichi statici di ribaltamento e i pesi operativi indicati fanno riferimento a una pala configurata con pneumatici Bridgestone VJT L3, aria condizionata, controllo dell'assetto, protezione trasmissione, serbatoi dei liquidi e del combustibile pieni, liquido di raffreddamento, lubrificanti e operatore.

Le caratteristiche tecniche e i valori nominali sono conformi ai seguenti standard: SAE* J1197, ISO 14397-1, CEN** EN 474-3.

Il carico operativo nominale di una pala dotata di forca per pallet è determinato da:
SAE J1197: 50% del carico massimo di ribaltamento alla massima sterzata o limite idraulico.
CEN EN 474-3: 60% del carico massimo di ribaltamento alla massima sterzata su terreno accidentato o limite idraulico.
CEN EN 474-3: 80% del carico massimo di ribaltamento alla massima sterzata su terreno solido e pianeggiante o limite idraulico

*SAE - Society of Automotive Engineers
**CEN - European Committee for Standardization

AVVERTENZA: non superare la capacità di carico dei rebbi. La capacità del singolo rebbio è stampigliata su ciascun lato.

Caratteristiche tecniche della forca

Caratteristiche tecniche della forca

1	Lunghezza forca	mm in	1.830 72,0
2	Centro del carico	mm in	915 36,0
	Carico statico di ribaltamento - telaio in linea (forca parallela al terreno)	kg lb	12.230 26.954
	Carico statico di ribaltamento, telaio articolato, forca parallela al terreno	kg lb	1.0731 2.3651
	Carico nominale (SAE J1197 - 50% del carico massimo di ribaltamento alla massima sterzata)	kg lb	5.365 1.1825
	Carico nominale (CEN EN 474-3 terreno irregolare - 60% del carico massimo di ribaltamento alla massima sterzata)	kg lb	6.376 14.052
	Carico nominale (CEN EN 474-3 terreno solido e pianeggiante - 80% del carico massimo di ribaltamento alla massima sterzata)	kg lb	6.376 14.052
3	Lunghezza totale massima	mm in	10.321 406,3
4	Sbraccio con forche a terra	mm in	1.614 63,5
5	*Distanza da terra della parte inferiore del rebbio alla minima altezza e con forca parallela al terreno	mm in	-145 -5,7
6	Sbraccio con bracci orizzontali e forca parallela al terreno	mm in	2.098 82,6
7	Sbraccio con forca alla massima altezza	mm in	802 31,6
8	Distanza da terra della forca con bracci orizzontali e forca parallela al terreno	mm in	1.862 73,3
9	Distanza da terra della forca alla massima altezza e con forca parallela al terreno	mm in	4.503 177,3
10	Altezza totale forca al massimo sollevamento (altezza piastra portaforche dal terreno)	mm in	5.278 207,8
11	Gioco alla massima altezza di sollevamento e scarico	mm in	2.973 117,1
12	Angolo di scarico max dalla posizione orizzontale	gradi	44
13	Larghezza totale del portaforche	mm in	2.217 87,3
14	Altezza totale del portaforche	mm in	840 33,1
15	Larghezza esterna rebbi (massimo distanziamento)	mm in	2.070 81,5
16	Larghezza esterna rebbi (minimo distanziamento)	mm in	470 18,5
	Larghezza forca (rebbio singolo)	mm in	150,0 5,9
	Spessore forca	mm in	65,0 2,6
	Portata forca	kg lb	5.246 11.562
	Peso operativo	kg lb	23.986 52.864

*Valori negativi indicano al di sotto del piano di scavo

972 HL	Carro da 87"	Rebbi da 72"
Forca per edilizia, Fusion	530-1861	530-1869

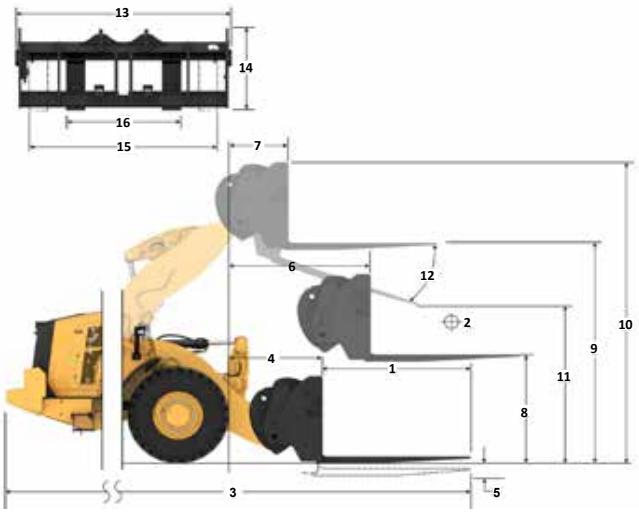

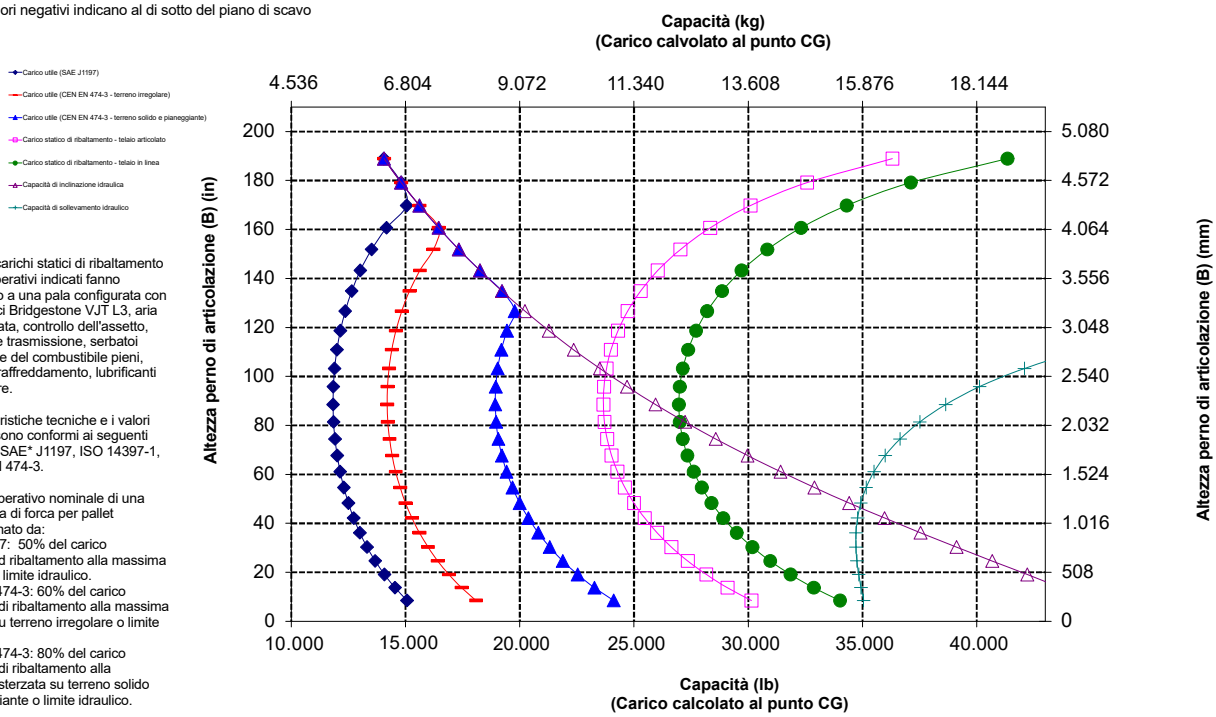

NOTA: i carichi statici di ribaltamento e i pesi operativi indicati fanno riferimento a una pala configurata con pneumatici Bridgestone VJT L3, aria condizionata, controllo dell'assetto, protezione trasmissione, serbatoi dei liquidi e del combustibile pieni, liquido di raffreddamento, lubrificanti e operatore.

Le caratteristiche tecniche e i valori nominali sono conformi ai seguenti standard: SAE* J1197, ISO 14397-1, CEN** EN 474-3.

Il carico operativo nominale di una pala dotata di forca per pallet è determinato da:
SAE J1197: 50% del carico massimo d ribaltamento alla massima sterzata o limite idraulico.
CEN EN 474-3: 60% del carico massimo di ribaltamento alla massima sterzata su terreno irregolare o limite idraulico.
CEN EN 474-3: 80% del carico massimo di ribaltamento alla massima sterzata su terreno solido e pianeggiante o limite idraulico.

*SAE - Society of Automotive Engineers
**CEN - European Committee for Standardization

AVVERTENZA: non superare la capacità di carico dei rebbi. La capacità del singolo rebbio è stampigliata su ciascun lato.

Caratteristiche tecniche della pala gommata 972 XE

Caratteristiche tecniche della forca

Caratteristiche tecniche della forca

1	Lunghezza forca	mm in	1.829 72,0
2	Centro del carico	mm in	915 36,0
	Carico statico di ribaltamento - telaio in linea (forca parallela al terreno)	kg lb	1.1951 26.341
	Carico statico di ribaltamento, telaio articolato, forca parallela al terreno	kg lb	10.448 23.028
	Carico nominale (SAE J1197 - 50% del carico massimo di ribaltamento alla massima sterzata)	kg lb	5.224 11.514
	Carico nominale (CEN EN 474-3 terreno irregolare - 60% del carico massimo di ribaltamento alla massima sterzata)	kg lb	6.269 13.817
	Carico nominale (CEN EN 474-3 terreno solido e pianeggiante - 80% del carico massimo di ribaltamento alla massima sterzata)	kg lb	6.639 14.633
3	Lunghezza totale massima	mm in	10.278 404,6
4	Sbraccio con forche a terra	mm in	1.572 61,9
5	*Distanza da terra della parte inferiore del rebbio alla minima altezza e con forca parallela al terreno	mm in	66 2,6
6	Sbraccio con bracci orizzontali e forca parallela al terreno	mm in	2.090 82,3
7	Sbraccio con forca alla massima altezza	mm in	793 31,2
8	Distanza da terra della forca con bracci orizzontali e forca parallela al terreno	mm in	1.966 77,4
9	Distanza da terra della forca alla massima altezza e con forca parallela al terreno	mm in	4.607 181,4
10	Altezza totale forca al massimo sollevamento (altezza piastra portaforche dal terreno)	mm in	5.647 222,3
11	Gioco alla massima altezza di sollevamento e scarico	mm in	2.891 113,8
12	Angolo di scarico max dalla posizione orizzontale	gradi	50
13	Larghezza totale del portaforche	mm in	2.528 99,5
14	Altezza totale del portaforche	mm in	1.130 44,5
15	Larghezza esterna rebbi (massimo distanziamento)	mm in	2.178 85,7
16	Larghezza esterna rebbi (minimo distanziamento)	mm in	576 22,7
	Larghezza forca (rebbio singolo)	mm in	180,0 7,1
	Spessore forca	mm in	90,0 3,5
	Portata forca	kg lb	14.800 32.619
	Peso operativo	kg lb	24.375 53.722

*Valori negativi indicano al di sotto del piano di scavo

972 HL	Carro da 96"	Rebbi da 72"
Forca per edilizia, Fusion	520-7957	520-7979

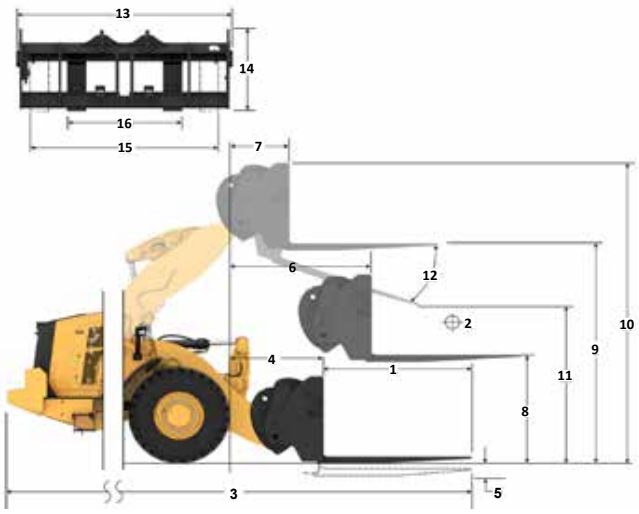

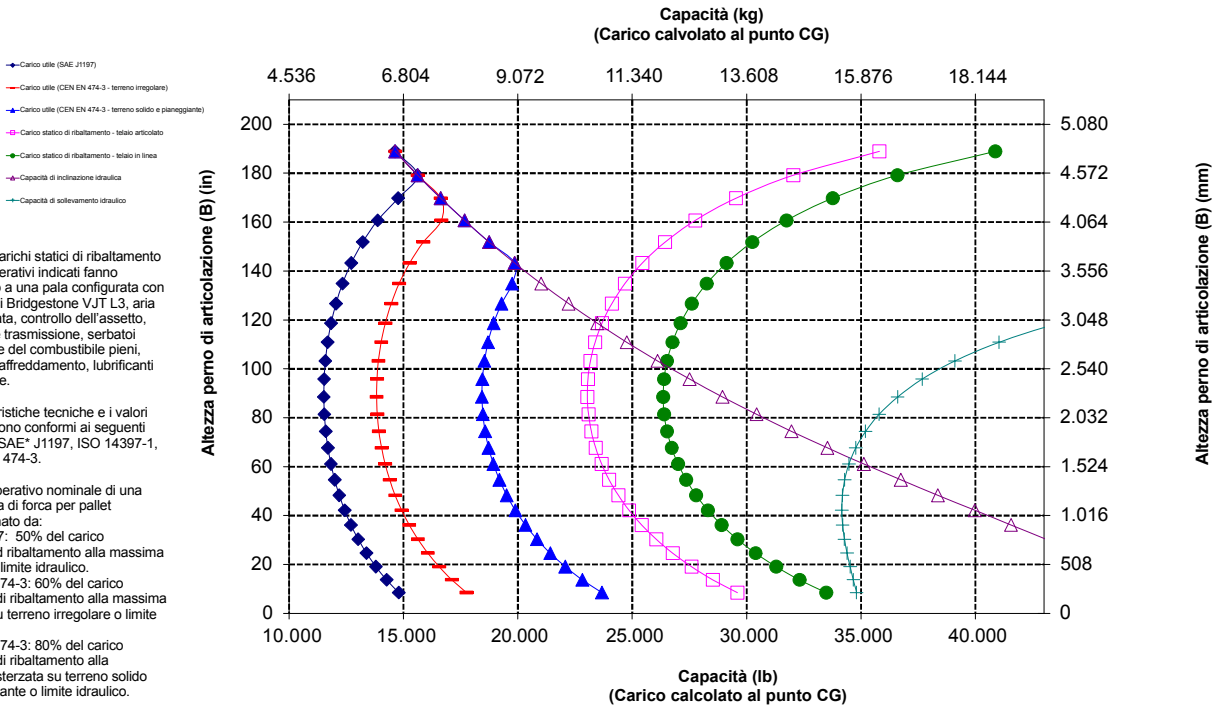

NOTA: i carichi statici di ribaltamento e i pesi operativi indicati fanno riferimento a una pala configurata con pneumatici Bridgestone VJT L3, aria condizionata, controllo dell'assetto, protezione trasmissione, serbatoi dei liquidi e del combustibile pieni, liquido di raffreddamento, lubrificanti e operatore.

Le caratteristiche tecniche e i valori nominali sono conformi ai seguenti standard: SAE* J1197, ISO 14397-1, CEN** EN 474-3.

Il carico operativo nominale di una pala dotata di forca per pallet è determinato da:
SAE J1197: 50% del carico massimo d ribaltamento alla massima sterzata o limite idraulico.
CEN EN 474-3: 60% del carico massimo di ribaltamento alla massima sterzata su terreno irregolare o limite idraulico.
CEN EN 474-3: 80% del carico massimo di ribaltamento alla massima sterzata su terreno solido e pianeggiante o limite idraulico.

*SAE - Society of Automotive Engineers
**CEN - European Committee for Standardization

AVVERTENZA: non superare la capacità di carico dei rebbi. La capacità del singolo rebbio è stampigliata su ciascun lato.

Caratteristiche tecniche della forca

Caratteristiche tecniche della forca

1	Lunghezza forca	mm in	2.438 96,0
2	Centro del carico	mm in	1.219 48,0
	Carico statico di ribaltamento - telaio in linea (forca parallela al terreno)	kg lb	10.957 24.148
	Carico statico di ribaltamento, telaio articolato, forca parallela al terreno	kg lb	9.562 21.075
	Carico nominale (SAE J1197 - 50% del carico massimo di ribaltamento alla massima sterzata)	kg lb	4.781 10.537
	Carico nominale (CEN EN 474-3 terreno irregolare - 60% del carico massimo di ribaltamento alla massima sterzata)	kg lb	5.257 11.586
	Carico nominale (CEN EN 474-3 terreno solido e pianeggiante - 80% del carico massimo di ribaltamento alla massima sterzata)	kg lb	5.257 11.586
3	Lunghezza totale massima	mm in	10.887 428,6
4	Sbraccio con forche a terra	mm in	1.572 61,9
5	*Distanza da terra della parte inferiore del rebbio alla minima altezza e con forca parallela al terreno	mm in	-66 -2,6
6	Sbraccio con bracci orizzontali e forca parallela al terreno	mm in	2.090 82,3
7	Sbraccio con forca alla massima altezza	mm in	793 31,2
8	Distanza da terra della forca con bracci orizzontali e forca parallela al terreno	mm in	1.966 77,4
9	Distanza da terra della forca alla massima altezza e con forca parallela al terreno	mm in	4.607 181,4
10	Altezza totale forca al massimo sollevamento (altezza piastra portaforche dal terreno)	mm in	5.647 222,3
11	Gioco alla massima altezza di sollevamento e scarico	mm in	2.423 95,4
12	Angolo di scarico max dalla posizione orizzontale	gradi	50
13	Larghezza totale del portaforche	mm in	2.528 99,5
14	Altezza totale del portaforche	mm in	1.130 44,5
15	Larghezza esterna rebbi (massimo distanziamento)	mm in	2.178 85,7
16	Larghezza esterna rebbi (minimo distanziamento)	mm in	576 22,7
	Larghezza forca (rebbio singolo)	mm in	180,0 7,1
	Spessore forca	mm in	90,0 3,5
	Portata forca	kg lb	11.300 24.905
	Peso operativo	kg lb	24.500 53.997

*Valori negativi indicano al di sotto del piano di scavo

972 HL	Carro da 96"	Rebbi da 96"
Forca per edilizia, Fusion	520-7957	520-7981

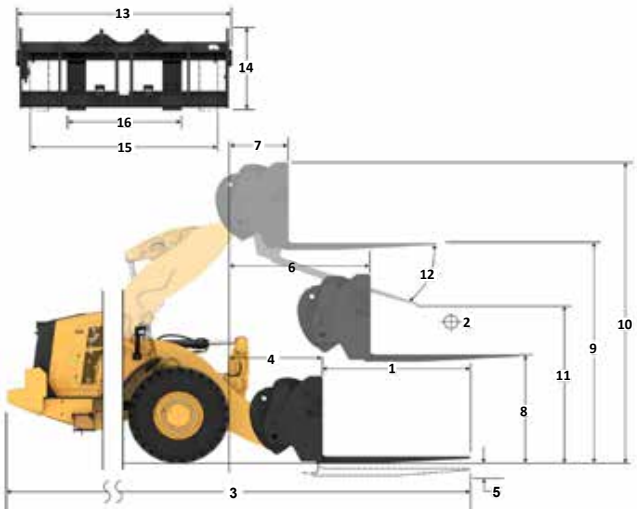

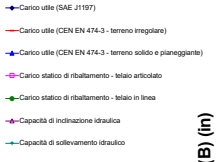

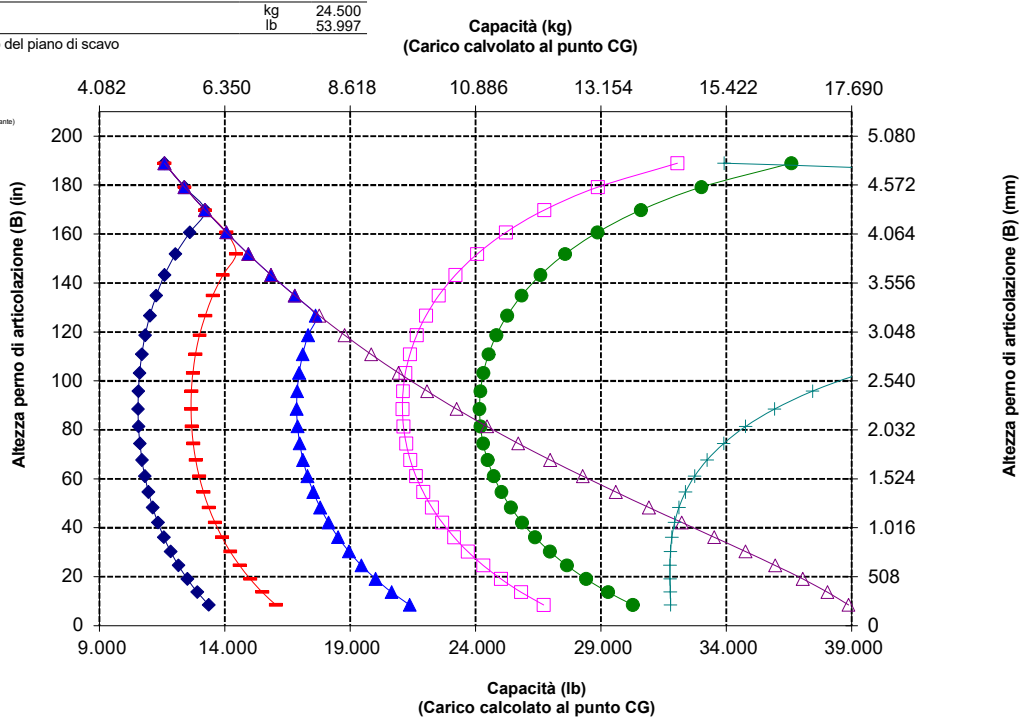

NOTA: i carichi statici di ribaltamento e i pesi operativi indicati fanno riferimento a una pala configurata con pneumatici Bridgestone VJT L3, aria condizionata, controllo dell'assetto, protezione trasmissione, serbatoi dei liquidi e del combustibile pieni, liquido di raffreddamento, lubrificanti e operatore.

Le caratteristiche tecniche e i valori nominali sono conformi ai seguenti standard: SAE* J1197, ISO 14397-1, CEN** EN 474-3.

Il carico operativo nominale di una pala dotata di forca per pallet è determinato da:
SAE J1197: 50% del carico massimo d ribaltamento alla massima sterzata o limite idraulico.
CEN EN 474-3: 60% del carico massimo di ribaltamento alla massima sterzata su terreno irregolare o limite idraulico.
CEN EN 474-3: 80% del carico massimo di ribaltamento alla massima sterzata su terreno solido e pianeggiante o limite idraulico.

*SAE - Society of Automotive Engineers
**CEN - European Committee for Standardization

AVVERTENZA: non superare la capacità di carico dei rebbi. La capacità del singolo rebbio è stampigliata su ciascun lato.

Caratteristiche tecniche della pala gommata 972 XE

Caratteristiche tecniche della forca

Caratteristiche tecniche della forca

1	Lunghezza della forca	mm in	1.524 60,0
2	Baricentro	mm in	762 30,0
	Carico statico di ribaltamento - Telaio in linea (forca parallela al terreno)	kg lb	14.928 32.901
	Carico statico di ribaltamento - Telaio articolato (forca parallela al terreno)	kg lb	13.114 28.902
	Carico nominale (SAE J1197 - 50% del carico massimo di ribaltamento alla massima sterzata)	kg lb	8.557 14.451
	Carico nominale (CEN EN 474-3 terreno accidentato - 60% del carico massimo di ribaltamento alla massima sterzata)	kg lb	7.868 17.341
	Carico nominale (CEN EN 474-3 terreno solido e pianeggiante - 80% del carico massimo di ribaltamento alla massima sterzata)	kg lb	10.491 23.122
3	Lunghezza massima totale	mm in	9.681 381,1
4	Sbraccio con forche a terra	mm in	1.288 50,7
5	*Distanza da terra della parte inferiore del rebbio alla minima altezza e con forca parallela al terreno	mm in	150 (5,9)
6	Sbraccio con bracci orizzontali e forca parallela al terreno	mm in	1.824 71,8
7	Sbraccio con forca alla massima altezza	mm in	779 30,7
8	Distanza da terra della forca con bracci orizzontali e forca parallela al terreno	mm in	1.862 73,3
9	Distanza da terra della forca alla massima altezza e con forca parallela al terreno	mm in	4.167 164,1
10	Altezza totale forca al massimo sollevamento (altezza piastra portaforche dal terreno)	mm in	4.942 194,6
11	Gioco alla massima altezza di sollevamento e scarico	mm in	2.871 113,0
12	Angolo di scarico max dalla posizione orizzontale	gradi	43
13	Larghezza totale del carro	mm in	2.217 87,3
14	Altezza totale del carro	mm in	840 33,1
15	Larghezza esterna rebbi (massimo distanziamento)	mm in	2.070 81,5
16	Larghezza esterna rebbi (minimo distanziamento)	mm in	470 18,5
	Larghezza forca	mm in	150,0 5,9
	Spessore forca	mm in	65,0 2,6
	Portata forche	kg lb	6.300 13.885
	Peso operativo	kg lb	24.486 53.967

*Valori negativi indicano al di sotto del piano di scavo

972 AGG

Forca per edilizia, Fusion	Carro da 87"	Rebbi da 60"
	530-1861	548-3265

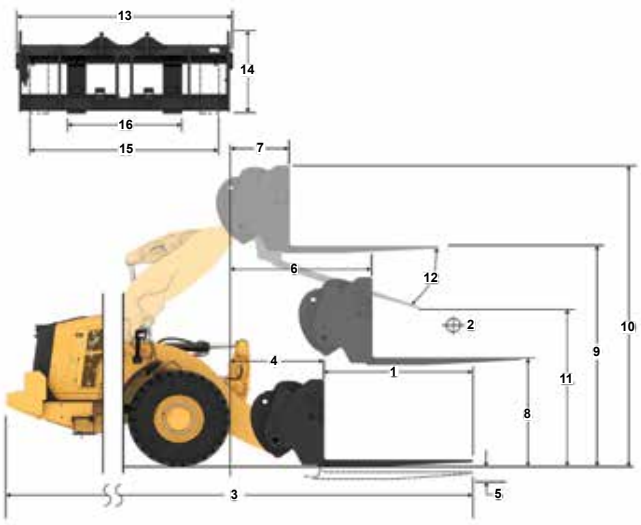

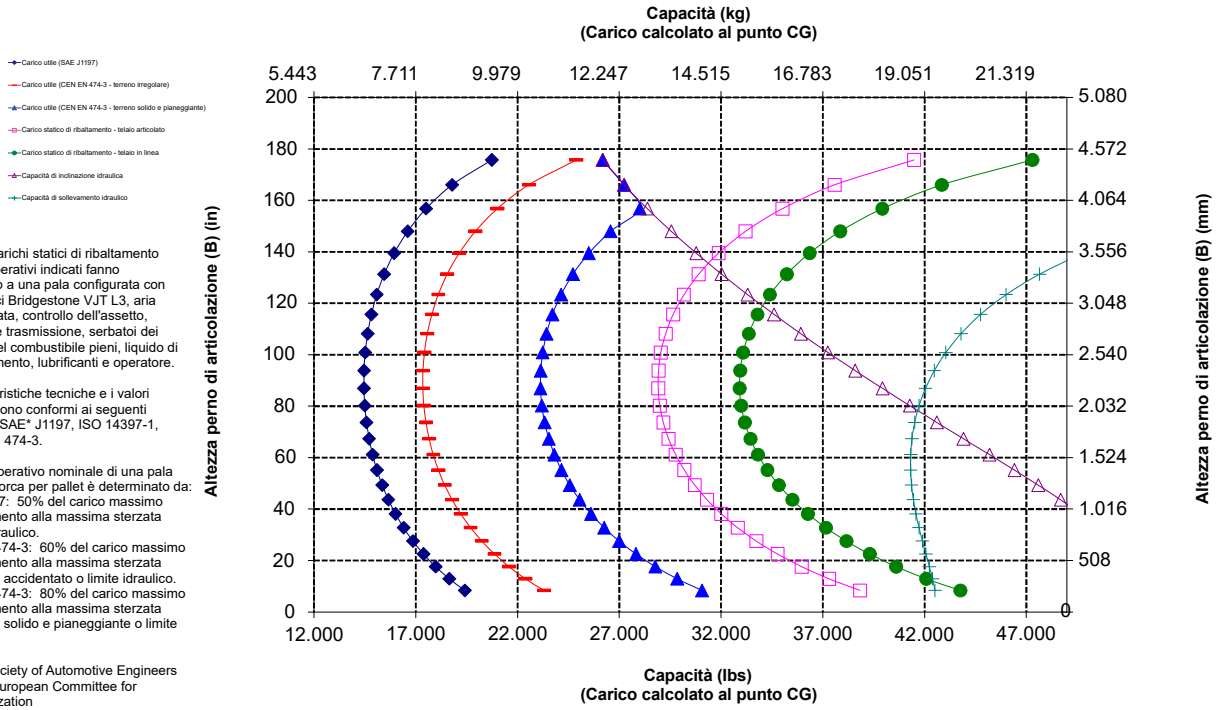

NOTA: i carichi statici di ribaltamento e i pesi operativi indicati fanno riferimento a una pala configurata con pneumatici Bridgestone VJT L3, aria condizionata, controllo dell'assetto, protezione trasmissione, serbatoi dei liquidi e del combustibile pieni, liquido di raffreddamento, lubrificanti e operatore.

Le caratteristiche tecniche e i valori nominali sono conformi ai seguenti standard: SAE* J1197, ISO 14397-1, CEN** EN 474-3.

Il carico operativo nominale di una pala dotata di forca per pallet è determinato da:
SAE J1197: 50% del carico massimo di ribaltamento alla massima sterzata o limite idraulico.
CEN EN 474-3: 60% del carico massimo di ribaltamento alla massima sterzata su terreno accidentato o limite idraulico.
CEN EN 474-3: 80% del carico massimo di ribaltamento alla massima sterzata su terreno solido e pianeggiante o limite idraulico

*SAE - Society of Automotive Engineers
**CEN - European Committee for Standardization

AVVERTENZA: non superare la capacità di carico dei rebbi. La capacità del singolo rebbio è stampigliata su ciascun lato.

Caratteristiche tecniche della forca

Caratteristiche tecniche della forca

1	Lunghezza forca	mm in	1.830 72,0
2	Centro del carico	mm in	915 36,0
	Carico statico di ribaltamento - telaio in linea (forca parallela al terreno)	kg lbs	14.259 31.426
	Carico statico di ribaltamento - telaio articolato (forca parallela al terreno)	kg lbs	12.521 27.596
	Carico nominale (SAE J1197 - 50% del carico massimo di ribaltamento alla massima sterzata)	kg lbs	6.260 13.798
	Carico nominale (CEN EN 474-3 terreno irregolare - 60% del carico massimo di ribaltamento alla massima sterzata)	kg lbs	7.513 16.558
	Carico nominale (CEN EN 474-3 terreno solido e pianeggiante - 80% del carico massimo di ribaltamento alla massima sterzata)	kg lbs	10.017 22.077
3	Lunghezza totale massima	mm in	9.987 393,2
4	Sbraccio con forche a terra	mm in	1.288 50,7
5	*Distanza da terra della parte inferiore del rebbio alla minima altezza e con forca parallela al terreno	mm in	-150 -5,9
6	Sbraccio con bracci orizzontali e forca parallela al terreno	mm in	1.824 71,8
7	Sbraccio con forca alla massima altezza	mm in	779 30,7
8	Distanza da terra della forca con bracci orizzontali e forca parallela al terreno	mm in	1.862 73,3
9	Distanza da terra della forca alla massima altezza e con forca parallela al terreno	mm in	4.167 164,1
10	Altezza totale forca al massimo sollevamento (altezza piastra portaforche dal terreno)	mm in	4.942 194,6
11	Gioco alla massima altezza di sollevamento e scarico	mm in	2.663 104,9
12	Angolo di scarico max dalla posizione orizzontale	deg	43
13	Larghezza totale del portaforche	mm in	2.217 87,3
14	Altezza totale del portaforche	mm in	840 33,1
15	Larghezza esterna rebbi (massimo distanziamento)	mm in	2.070 81,5
16	Larghezza esterna rebbi (minimo distanziamento)	mm in	470 18,5
	Larghezza forca (rebbio singolo)	mm in	150,0 5,9
	Spessore forca	mm in	65,0 2,6
	Portata forca	kg lbs	5.246 11.562
	Peso operativo	kg lbs	24.533 54.070

*Valori negativi indicano al di sotto del piano di scavo

972 AGG

Forca per edilizia, Fusion	Carro da 87"	Rebbi da 72"
	530-1861	530-1869

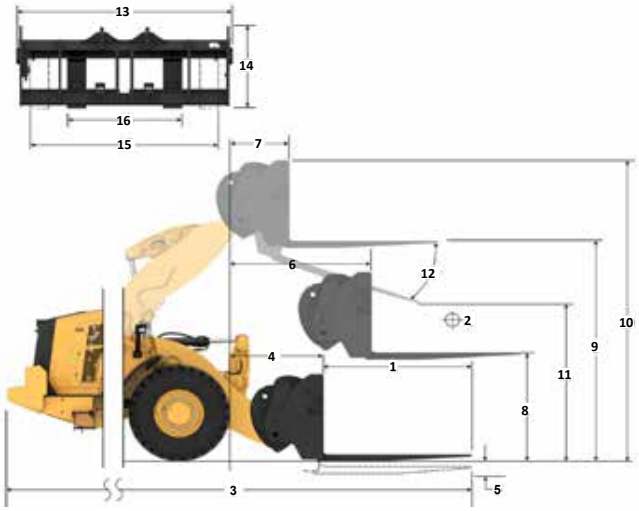

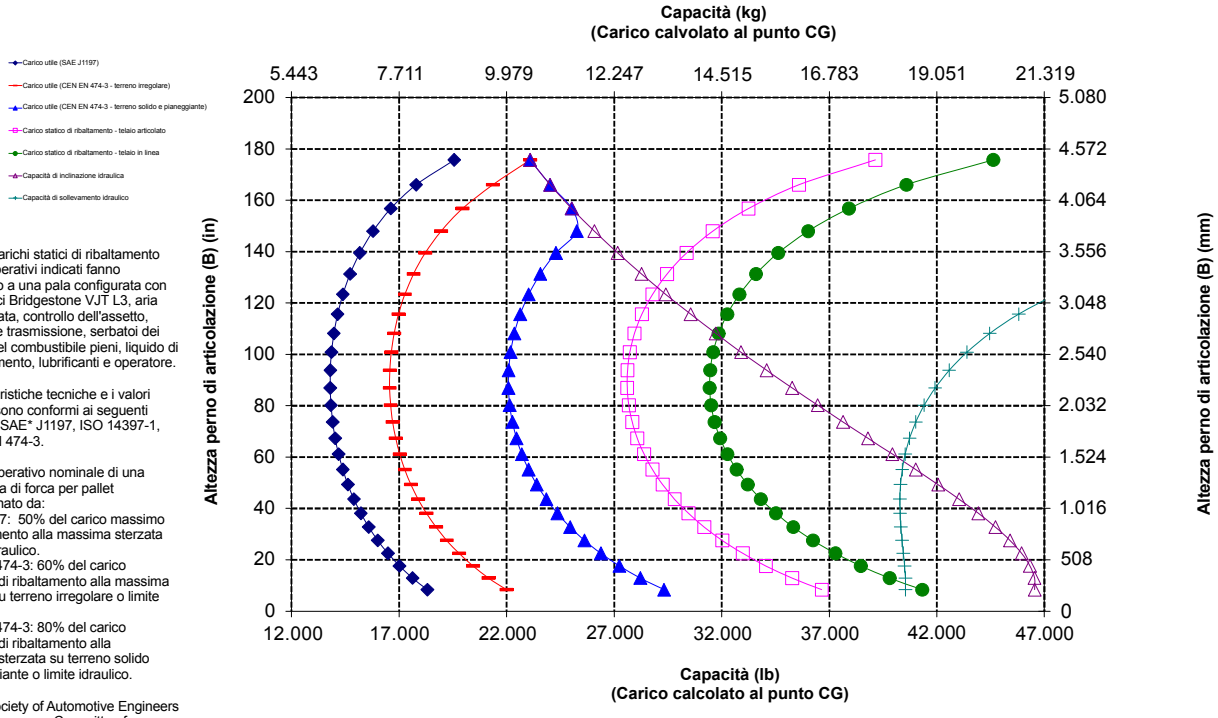

NOTA: i carichi statici di ribaltamento e i pesi operativi indicati fanno riferimento a una pala configurata con pneumatici Bridgestone VJT L3, aria condizionata, controllo dell'assetto, protezione trasmissione, serbatoi dei liquidi e del combustibile pieni, liquido di raffreddamento, lubrificanti e operatore.

Le caratteristiche tecniche e i valori nominali sono conformi ai seguenti standard: SAE* J1197, ISO 14397-1, CEN** EN 474-3.

Il carico operativo nominale di una pala dotata di forca per pallet è determinato da:
SAE J1197: 50% del carico massimo di ribaltamento alla massima sterzata o limite idraulico.
CEN EN 474-3: 60% del carico massimo di ribaltamento alla massima sterzata su terreno irregolare o limite idraulico.
CEN EN 474-3: 80% del carico massimo di ribaltamento alla massima sterzata su terreno solido e pianeggiante o limite idraulico.

*SAE - Society of Automotive Engineers
**CEN - European Committee for Standardization

AVVERTENZA: non superare la capacità di carico dei rebbi. La capacità del singolo rebbio è stampigliata su ciascun lato.

Caratteristiche tecniche della pala gommata 972 XE

Caratteristiche tecniche della forca

Caratteristiche tecniche della forca

1	Lunghezza forca	mm in	1.829 72,0
2	Centro del carico	mm in	915 36,0
	Carico statico di ribaltamento - telaio in linea (forca parallela al terreno)	kg lbs	13.993 30.842
	Carico statico di ribaltamento - telaio articolato (forca parallela al terreno)	kg lbs	12.250 26.999
	Carico nominale (SAE J1197 - 50% del carico massimo di ribaltamento alla massima sterzata)	kg lbs	6.125 13.500
	Carico nominale (CEN EN 474-3 terreno irregolare - 60% del carico massimo di ribaltamento alla massima sterzata)	kg lbs	7.350 16.200
	Carico nominale (CEN EN 474-3 terreno solido e pianeggiante - 80% del carico massimo di ribaltamento alla massima sterzata)	kg lbs	9.800 21.600
3	Lunghezza totale massima	mm in	9.940 391,3
4	Sbraccio con forche a terra	mm in	1.242 48,9
5	*Distanza da terra della parte inferiore del rebbio alla minima altezza e con forca parallela al terreno	mm in	-71 -2,8
6	Sbraccio con bracci orizzontali e forca parallela al terreno	mm in	1.816 71,5
7	Sbraccio con forca alla massima altezza	mm in	770 30,3
8	Distanza da terra della forca con bracci orizzontali e forca parallela al terreno	mm in	1.966 77,4
9	Distanza da terra della forca alla massima altezza e con forca parallela al terreno	mm in	4.271 168,2
10	Altezza totale forca al massimo sollevamento (altezza piastra portaforche dal terreno)	mm in	5.312 209,1
11	Gioco alla massima altezza di sollevamento e scarico	mm in	2.578 101,5
12	Angolo di scarico max dalla posizione orizzontale	deg	49
13	Larghezza totale del portaforche	mm in	2.528 99,5
14	Altezza totale del portaforche	mm in	1.130 44,5
15	Larghezza esterna rebbi (massimo distanziamento)	mm in	2.178 85,7
16	Larghezza esterna rebbi (minimo distanziamento)	mm in	576 22,7
	Larghezza forca (rebbio singolo)	mm in	180,0 7,1
	Spessore forca	mm in	90,0 3,5
	Portata forca	kg lbs	14.800 32.619
	Peso operativo	kg lbs	24.922 54.928

*Valori negativi indicano al di sotto del piano di scavo

972 AGG

Forca per edilizia, Fusion	Carro da 96"	Rebbi da 72"
	520-7957	520-7979

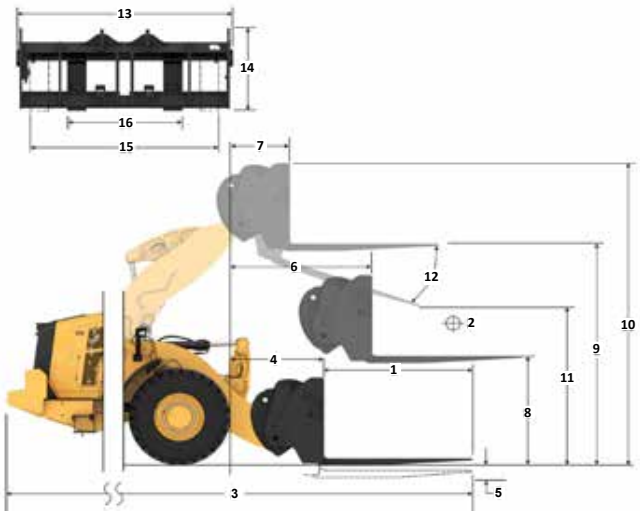

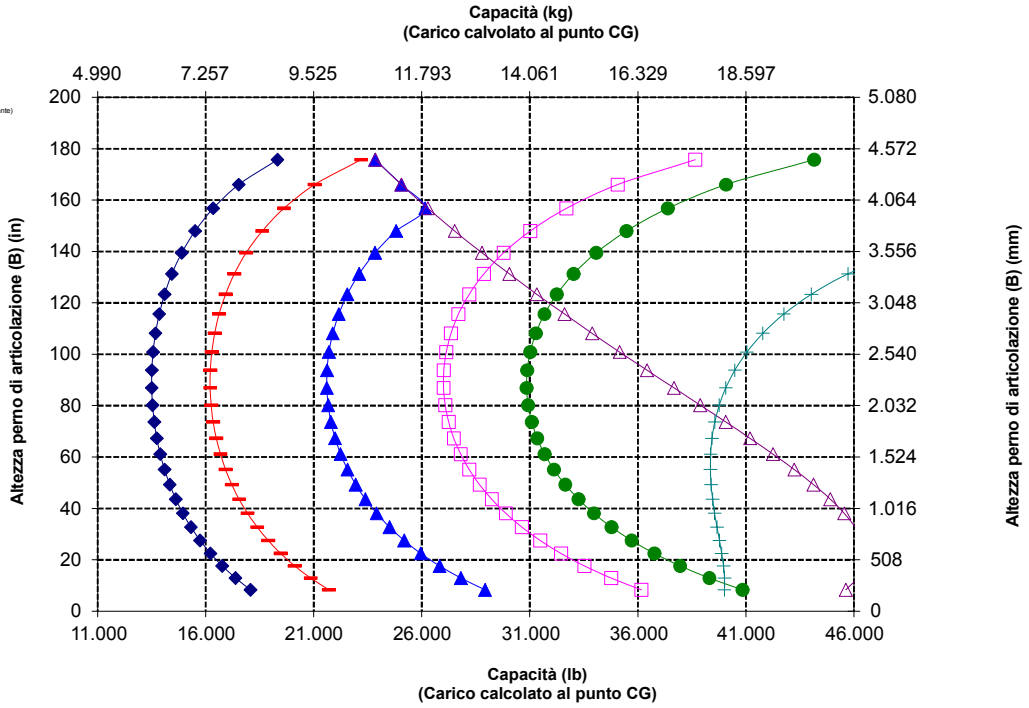

NOTA: i carichi statici di ribaltamento e i pesi operativi indicati fanno riferimento a una pala configurata con pneumatici Bridgestone VJT L3, aria condizionata, controllo dell'assetto, protezione trasmissione, serbatoi dei liquidi e del combustibile pieni, liquido di raffreddamento, lubrificanti e operatore.

Le caratteristiche tecniche e i valori nominali sono conformi ai seguenti standard: SAE* J1197, ISO 14397-1, CEN** EN 474-3.

Il carico operativo nominale di una pala dotata di forca per pallet è determinato da:
SAE J1197: 50% del carico massimo di ribaltamento alla massima sterzata o limite idraulico.
CEN EN 474-3: 60% del carico massimo di ribaltamento alla massima sterzata su terreno irregolare o limite idraulico.
CEN EN 474-3: 80% del carico massimo di ribaltamento alla massima sterzata su terreno solido e pianeggiante o limite idraulico.

*SAE - Society of Automotive Engineers
**CEN - European Committee for Standardization

AVVERTENZA: non superare la capacità di carico dei rebbi. La capacità del singolo rebbio è stampigliata su ciascun lato.

Caratteristiche tecniche della forca

Caratteristiche tecniche della forca

1	Lunghezza forca	mm in	2.438 96,0
2	Centro del carico	mm in	1.219 48,0
	Carico statico di ribaltamento - telaio in linea (forca parallela al terreno)	kg lbs	12.784 28.176
	Carico statico di ribaltamento - telaio articolato (forca parallela al terreno)	kg lbs	11.176 24.631
	Carico nominale (SAE J1197 - 50% del carico massimo di ribaltamento alla massima sterzata)	kg lbs	5.588 12.315
	Carico nominale (CEN EN 474-3 terreno irregolare - 60% del carico massimo di ribaltamento alla massima sterzata)	kg lbs	6.705 14.779
	Carico nominale (CEN EN 474-3 terreno solido e pianeggiante - 80% del carico massimo di ribaltamento alla massima sterzata)	kg lbs	8.658 19.082
3	Lunghezza totale massima	mm in	10.549 415,3
4	Sbraccio con forche a terra	mm in	1.242 48,9
5	*Distanza da terra della parte inferiore del rebbio alla minima altezza e con forca parallela al terreno	mm in	-71 -2,8
6	Sbraccio con bracci orizzontali e forca parallela al terreno	mm in	1,816 71,5
7	Sbraccio con forca alla massima altezza	mm in	770 30,3
8	Distanza da terra della forca con bracci orizzontali e forca parallela al terreno	mm in	1.966 77,4
9	Distanza da terra della forca alla massima altezza e con forca parallela al terreno	mm in	4.271 168,2
10	Altezza totale forca al massimo sollevamento (altezza piastra portaforche dal terreno)	mm in	5.312 209,1
11	Gioco alla massima altezza di sollevamento e scarico	mm in	2.118 83,4
12	Angolo di scarico max dalla posizione orizzontale	deg	49
13	Larghezza totale del portaforche	mm in	2.528 99,5
14	Altezza totale del portaforche	mm in	1.130 44,5
15	Larghezza esterna rebbi (massimo distanziamento)	mm in	2.178 85,7
16	Larghezza esterna rebbi (minimo distanziamento)	mm in	576 22,7
	Larghezza forca (rebbio singolo)	mm in	180,0 7,1
	Spessore forca	mm in	90,0 3,5
	Portata forca	kg lbs	11.300 24.905
	Peso operativo	kg lbs	25.047 55.203

*Valori negativi indicano al di sotto del piano di scavo

972 AGG

Forca per edilizia, Fusion

Carro da 96"	Rebbi da 96"
520-7957	520-7981

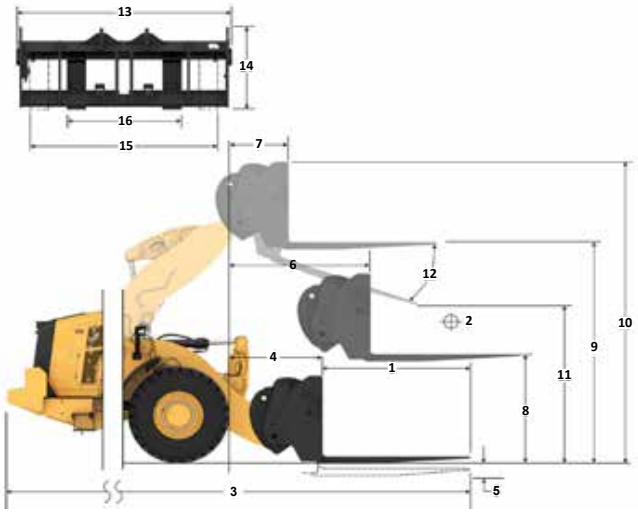

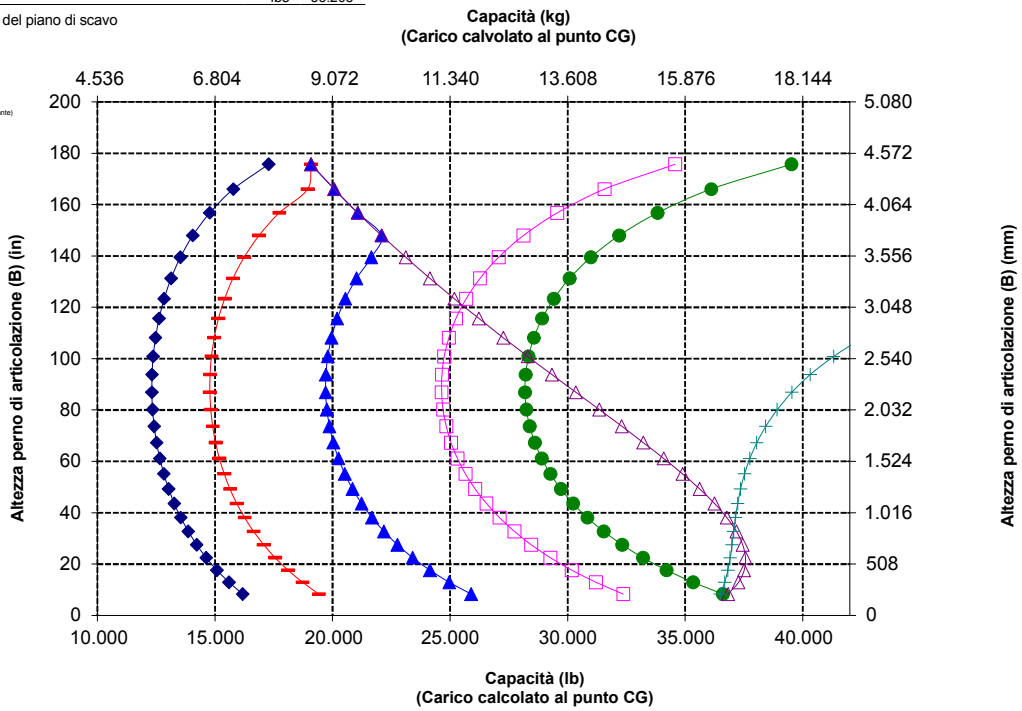

NOTA: i carichi statici di ribaltamento e i pesi operativi indicati fanno riferimento a una pala configurata con pneumatici Bridgestone VJT L3, aria condizionata, controllo dell'assetto, protezione trasmissione, serbatoi dei liquidi e del combustibile pieni, liquido di raffreddamento, lubrificanti e operatore.

Le caratteristiche tecniche e i valori nominali sono conformi ai seguenti standard: SAE* J1197, ISO 14397-1, CEN** EN 474-3.

Il carico operativo nominale di una pala dotata di forca per pallet è determinato da:
SAE J1197: 50% del carico massimo di ribaltamento alla massima sterzata o limite idraulico.
CEN EN 474-3: 60% del carico massimo di ribaltamento alla massima sterzata su terreno irregolare o limite idraulico.
CEN EN 474-3: 80% del carico massimo di ribaltamento alla massima sterzata su terreno solido e pianeggiante o limite idraulico.

*SAE - Society of Automotive Engineers
**CEN - European Committee for Standardization

AVVERTENZA: non superare la capacità di carico dei rebbi. La capacità del singolo rebbio è stampigliata su ciascun lato.

Caratteristiche tecniche della pala gommata 972 XE

Caratteristiche tecniche del braccio per movimentazione materiali

972 STD

Braccio per movimentazione materiali Fusion **6Pos**

Caratteristiche tecniche MHA		Ritratto	Estensione 1	Estensione 2	Estensione 3	Estensione 4	Esteso
Sollevamento max - Sbraccio gancio (1, 2, 3, 4, 5, 6)	mm	2.064	2.204	2.344	2.485	2.625	2.766
	ft, in	6'9"	7'2"	7'8"	8'1"	8'7"	9'0"
Sollevamento max - Altezza gancio (7, 8, 9, 10, 11, 12)	mm	7.280	7.550	7.821	8.091	8.362	8.632
	ft, in	23'10"	24'9"	25'7"	26'6"	27'5"	28'3"
Livello - Sbraccio gancio (13, 14, 15, 16, 17, 18)	mm	4.683	4.988	5.293	5.597	5.902	6.207
	ft, in	15'4"	16'4"	17'4"	18'4"	19'4"	20'4"
Livello - Altezza gancio (19)	mm	1.933	1.933	1.933	1.933	1.933	1.933
	ft, in	6'4"	6'4"	6'4"	6'4"	6'4"	6'4"
Sollevamento min - Sbraccio gancio (20, 21, 22, 23, 24, 25)	mm	1.887	2.017	2.146	2.275	2.404	2.534
	ft, in	6'2"	6'7"	7'0"	7'5"	7'10"	8'3"
Sollevamento min - Altezza gancio (26, 27, 28, 29, 30, 31)	mm	(2.863)	(3.139)	(3.415)	(3.691)	(3.967)	(4.243)
	ft, in	-9'7"	-10'8"	-11'9"	-12'10"	-13'11"	-13' 0"
Carico statico di ribaltamento, con telaio in linea	kg	8.860	8.395	7.975	7.594	7.247	6.930
	lb	19.528	18.502	17.576	16.737	15.973	15.273
Carico statico di ribaltamento, telaio articolato	kg	7.817	7.405	7.034	6.698	6.391	6.111
	lb	17.228	16.321	15.504	14.762	14.087	13.468
Peso operativo	kg	23.698	23.698	23.698	23.698	23.698	23.698
	lb	52.230	52.230	52.230	52.230	52.230	52.230

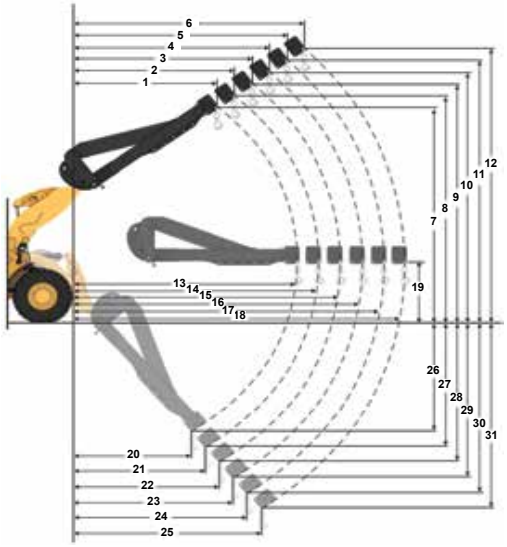

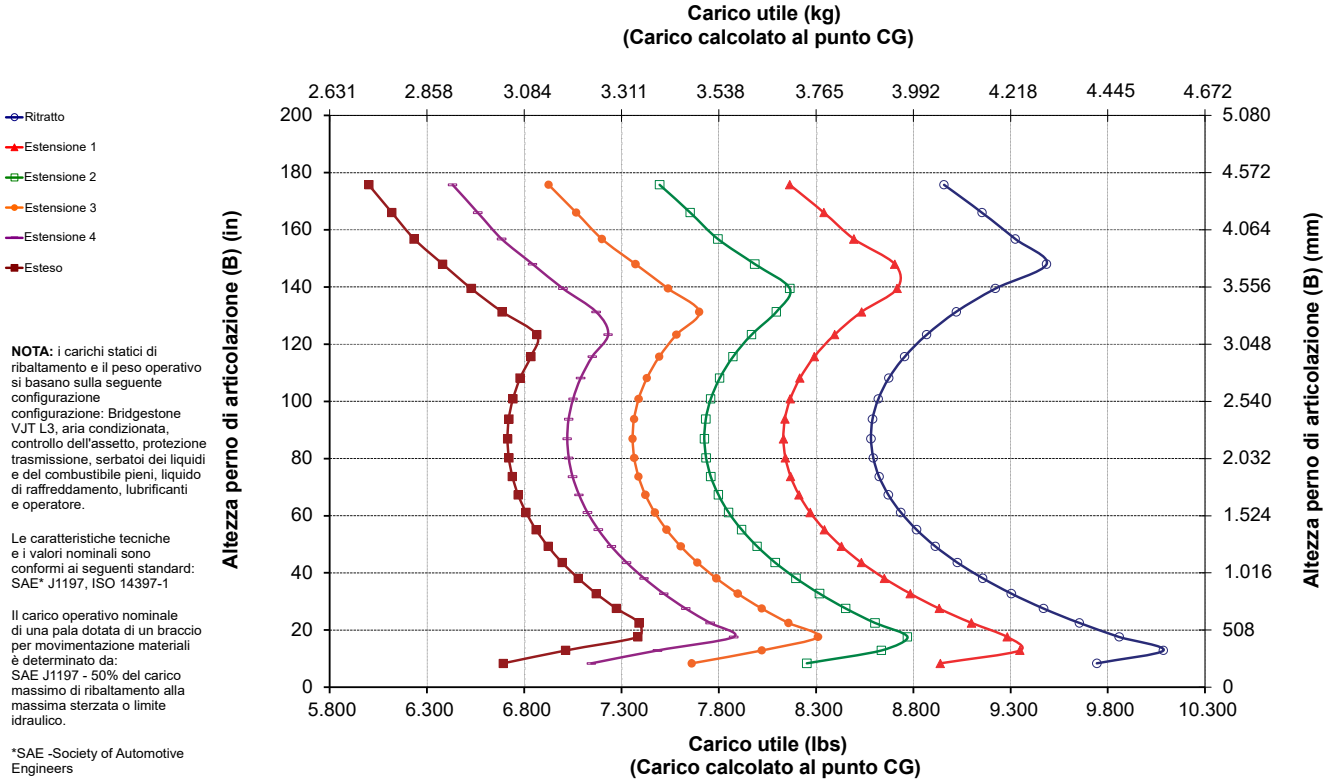

NOTA: i carichi statici di ribaltamento e il peso operativo si basano sulla seguente configurazione configurazione: Bridgestone VJT L3, aria condizionata, controllo dell'assetto, protezione trasmissione, serbatoi dei liquidi e del combustibile pieni, liquido di raffreddamento, lubrificanti e operatore.

Le caratteristiche tecniche e i valori nominali sono conformi ai seguenti standard: SAE* J1197, ISO 14397-1

Il carico operativo nominale di una pala dotata di un braccio per movimentazione materiali è determinato da: SAE J1197 - 50% del carico massimo di ribaltamento alla massima sterzata o limite idraulico.

*SAE -Society of Automotive Engineers

Caratteristiche tecniche del braccio per movimentazione materiali

972 HL

Braccio per movimentazione materiali Fusion **6Pos**

Caratteristiche tecniche MHA		Ritrazione	Estensione 1	Estensione 2	Estensione 3	Estensione 4	Esteso
Sollevamento max - Sbraccio gancio (1, 2, 3, 4, 5, 6)	mm	1.273	1.336	1.399	1.462	1.525	1.589
	ft, in	4'2"	4'4"	4'7"	4'9"	5'0"	5'2"
Sollevamento max - Altezza gancio (7, 8, 9, 10, 11, 12)	mm	7.971	8.269	8.568	8.866	9.164	9.462
	ft, in	26'1"	27'1"	28'1"	29'1"	30'0"	31'0"
Livello - Sbraccio gancio (13, 14, 15, 16, 17, 18)	mm	4.957	5.262	5.567	5.871	6.176	6.481
	ft, in	16'3"	17'3"	18'3"	19'3"	20'3"	21'3"
Livello - Altezza gancio (19)	mm	1.933	1.933	1.933	1.933	1.933	1.933
	ft, in	6'4"	6'4"	6'4"	6'4"	6'4"	6'4"
Sollevamento min - Sbraccio gancio (20, 21, 22, 23, 24, 25)	mm	(413)	(529)	(645)	(761)	(877)	(993)
	ft, in	-1'7"	-1'3"	-2'10"	-2'6"	-2'1"	-3'8"
Sollevamento min - Altezza gancio (26, 27, 28, 29, 30, 31)	mm	(2.741)	(3.023)	(3.305)	(3.587)	(3.868)	(4.150)
	ft, in	-8'0"	-9'0"	-10'1"	-11'2"	-12'3"	-13'4"
Carico statico di ribaltamento, con telaio in linea	kg	8.285	7.868	7.490	7.147	6.832	6.544
	lb	18.259	17.341	16.509	15.751	15.059	14.423
Carico statico di ribaltamento, articolato	kg	7.290	6.923	6.590	6.287	6.010	5.756
	lb	16.068	15.258	14.525	13.857	13.246	12.685
Peso operativo	kg	23.700	23.700	23.700	23.700	23.700	23.700
	lb	52.234	52.234	52.234	52.234	52.234	52.234

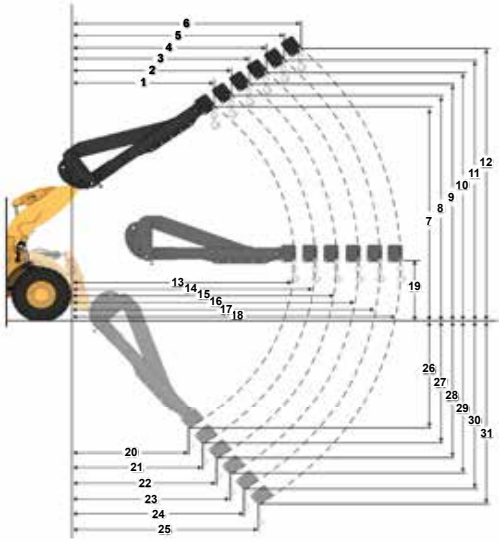

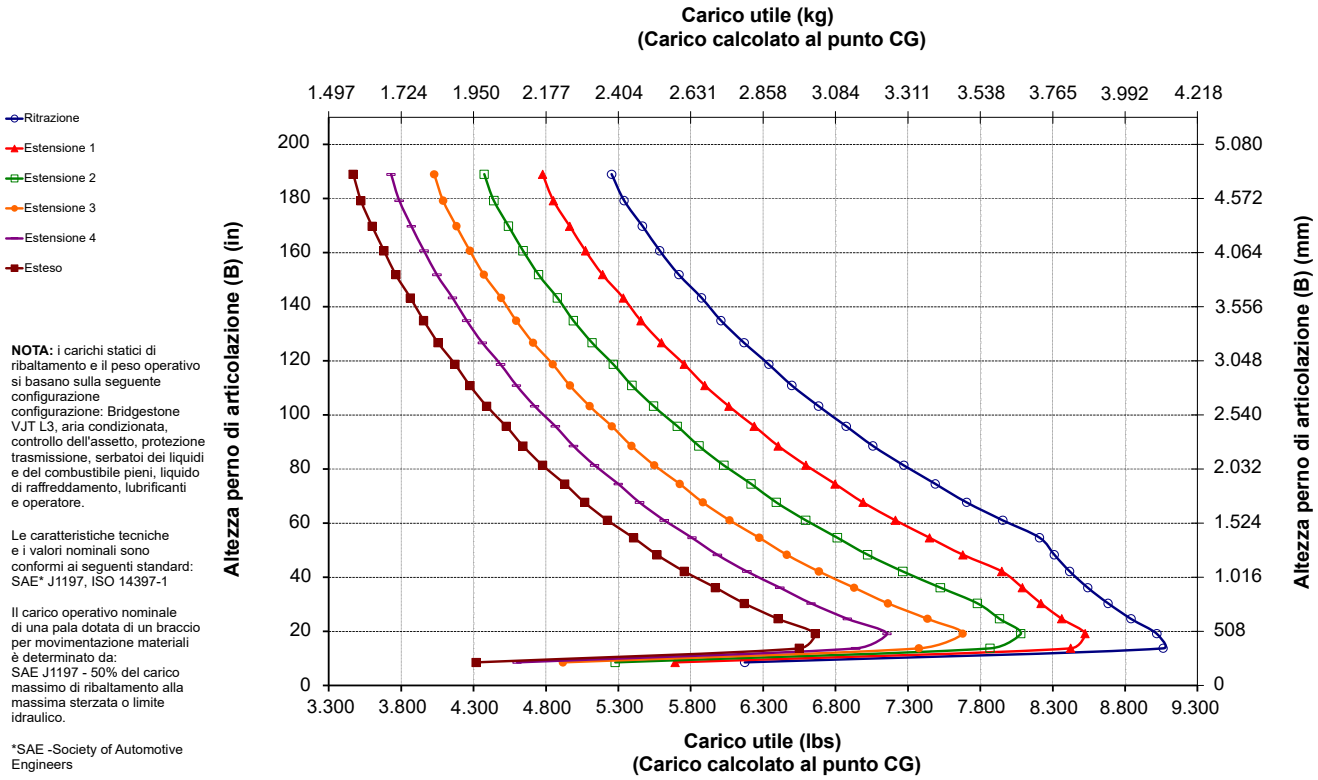

NOTA: i carichi statici di ribaltamento e il peso operativo si basano sulla seguente configurazione configurazione: Bridgestone VJT L3, aria condizionata, controllo dell'assetto, protezione trasmissione, serbatoi dei liquidi e del combustibile pieni, liquido di raffreddamento, lubrificanti e operatore.

Le caratteristiche tecniche e i valori nominali sono conformi ai seguenti standard: SAE* J1197, ISO 14397-1

Il carico operativo nominale di una pala dotata di un braccio per movimentazione materiali è determinato da: SAE J1197 - 50% del carico massimo di ribaltamento alla massima sterzata o limite idraulico.

*SAE -Society of Automotive Engineers

Caratteristiche tecniche della pala gommata 972 XE

Caratteristiche tecniche del braccio per movimentazione materiali

972 AGG

Braccio per movimentazione materiali Fusion **6Pos**

Caratteristiche tecniche MHA		Ritrazione	Estensione 1	Estensione 2	Estensione 3	Estensione 4	Esteso
Sollevamento max - Sbraccio gancio (1, 2, 3, 4, 5, 6)	mm	2.064	2.204	2.344	2.485	2.625	2.766
	ft, in	6'9"	7'2"	7'8"	8'1"	8'7"	9'0"
Sollevamento max - Altezza gancio (7, 8, 9, 10, 11, 12)	mm	7.280	7.550	7.821	8.091	8.362	8.632
	ft, in	23'10"	24'9"	25'7"	26'6"	27'5"	28'3"
Livello - Sbraccio gancio (13, 14, 15, 16, 17, 18)	mm	4.683	4.988	5.293	5.597	5.902	6.207
	ft, in	15'4"	16'4"	17'4"	18'4"	19'4"	20'4"
Livello - Altezza gancio (19)	mm	1.933	1.933	1.933	1.933	1.933	1.933
	ft, in	6'4"	6'4"	6'4"	6'4"	6'4"	6'4"
Sollevamento min - Sbraccio gancio (20, 21, 22, 23, 24, 25)	mm	1.887	2.017	2.146	2.275	2.404	2.534
	ft, in	6'2"	6'7"	7'0"	7'5"	7'10"	8'3"
Sollevamento min - Altezza gancio (26, 27, 28, 29, 30, 31)	mm	(2.863)	(3.139)	(3.415)	(3.691)	(3.967)	(4.243)
	ft, in	-9'7"	-10'8"	-11'9"	-12'10"	-13'11"	-13'0"
Carico statico di ribaltamento, con telaio in linea	kg	9.416	8.922	8.477	8.072	7.704	7.368
	lb	20.754	19.665	18.682	17.792	16.980	16.238
Carico statico di ribaltamento, articolato	kg	8.292	7.857	7.464	7.107	6.782	6.485
	lb	18.276	17.316	16.450	15.664	14.949	14.294
Peso operativo	kg	24.247	24.247	24.247	24.247	24.247	24.247
	lb	53.440	53.440	53.440	53.440	53.440	53.440

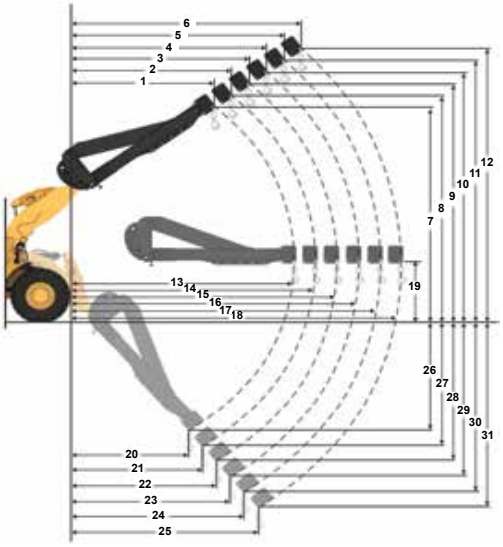

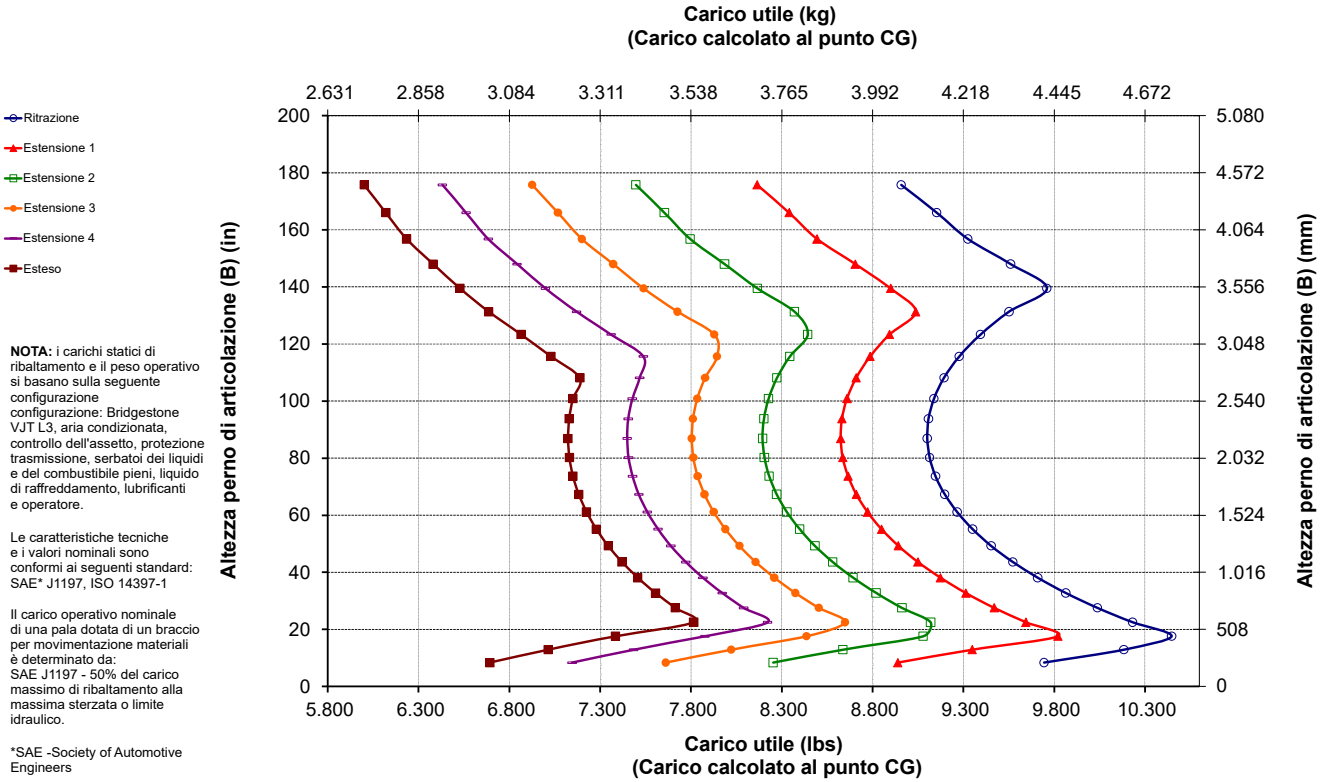

NOTA: i carichi statici di ribaltamento e il peso operativo si basano sulla seguente configurazione configurazione: Bridgestone VJT L3, aria condizionata, controllo dell'assetto, protezione trasmissione, serbatoi dei liquidi e del combustibile pieni, liquido di raffreddamento, lubrificanti e operatore.

Le caratteristiche tecniche e i valori nominali sono conformi ai seguenti standard: SAE* J1197, ISO 14397-1

Il carico operativo nominale di una pala dotata di un braccio per movimentazione materiali è determinato da: SAE J1197 - 50% del carico massimo di ribaltamento alla massima sterzata o limite idraulico.

*SAE -Society of Automotive Engineers

Attrezzature standard e a richiesta

Le attrezzature standard e a richiesta possono variare. Per ulteriori informazioni, rivolgetevi al vostro dealer Cat.

	Standard	A richiesta
CABINA		
Cabina pressurizzata e insonorizzata	✓	
Portiera con sistema di apertura a distanza	✓	
Comandi delle attrezzature elettroidrauliche, freno di stazionamento	✓	
Poggiapiedi		✓
Sterzo, joystick	✓	
Joystick attrezzatura (solo 2 V, 3 V)		✓
Radio (FM, AM, USB, BT)		✓
Radio (DAB+)		✓
Predisposizione radio CB		✓
Cintura di sicurezza monitorata	✓	
Sedile camoscio/tessuto pneum. riscaldato	✓	
Sedile, pelle/tessuto, pneum. riscaldato/ raffreddato		✓
Display touchscreen	✓	
Tastierino, pulsanti programmabili	✓	
Specchietti, riscaldati	✓	
Condizionatore d'aria, riscaldatore, sbrinatore (temperatura e ventilazione automatiche)	✓	
Parasole, anteriore, retrattile	✓	
Parasole, posteriore, retrattile	✓	
Finestrini anteriori laminati	✓	
Finestrini, anteriori, per impieghi gravosi		✓
Protezione totale finestrino cabina		✓
TECNOLOGIE DI BORDO		
Sistema di scavo automatico con impostazione automatica degli pneumatici	✓	
ID operatore e sicurezza della macchina	✓	
Profili di applicazione	✓	
Ausili al lavoro	✓	
Guida comandi e Manuale di funzionamento e manutenzione elettronico*	✓	
Bilancia Cat Payload	✓	
Cat Advanced Payload		✓
Cat Payload per il commercio***		✓
Stampante Cat Payload con E-ticket		✓
Informazioni funzioni principali	✓	
Widget display benna in fase di trasporto	✓	
Aggiornamento remoto	✓	

* Non disponibile in tutte le lingue
** Standard laddove obbligatorio
*** Non compatibile con gli allestimenti per la circolazione su strada
**** Disponibile in Europa, Turchia, Australia e Nuova Zelanda. Le certificazioni dei Paesi variano. Per ulteriori informazioni, contattate il vostro dealer Cat locale.

	Standard	A richiesta
IDRAULICA		
Sistema dell'attrezzatura, funzione load sensing con pompa a pistoni a cilindrata variabile elettroidraulica	✓	
Sterzo, load sensing pompa a pistoni a cilindr. var.	✓	
Controllo dell'assetto, accumulatori doppi	✓	
3ª e 4ª funzione ausiliaria con controllo dell'assetto		✓
Valvole per il prelievo dell'olio, tubi flessibili Cat XT™	✓	
Comando dell'attacco rapido		✓
TRASMISSIONE		
Motore Cat C9.3B	✓	
Pompa elettrica di adescamento del combustibile	✓	
Separatore acqua/combustibile e filtro del combustibile secondario	✓	
Prefiltro aria motore	✓	
Prefiltro dell'aria della turbina		✓
Radiatore, elevati volumi di detriti		✓
Ventola di raffreddamento, reversibile		✓
Assali, blocco differenziale anteriore automatico	✓	
Assali, blocchi differenziali automatici, anteriore e posteriore		✓
Assali con scarichi ecologici	✓	
Assali, predisposizione AOC, tenute per temperature estreme		✓
Scambiatore di calore dell'olio negli assali		✓
Trasmissione, a variazione continua	✓	
Controllo spinta a terra	✓	
Modalità di blocco dell'acceleratore	✓	
Mantenimento della posizione e della velocità su pendenze	✓	
Freni serv., idraulica, freni a disco in bagno d'olio, indic. usura	✓	
Freno staz., cal. su assali ant., disins. a press. a molla	✓	
IMPIANTO ELETTRICO		
Sistema di avviamento e carica, 24 V	✓	
Dispositivo di avviamento elettrico per impieghi gravosi	✓	
Avviamento a freddo, 120 V o 240 V		✓
Luci: alogene, 4 luci di lavoro, 2 luci per il campo visivo posteriore	✓	
Luci: circolazione su strada con indicatori di direzione	✓	
Luci: LED		✓

(continua alla pagina seguente)

Attrezzatura standard e a richiesta *(segue)*

Le attrezzature standard e a richiesta possono variare. Per ulteriori informazioni, rivolgetevi al vostro dealer Cat.

	Standard	A richiesta
SISTEMA DI MONITORAGGIO		
Cruscotto anteriore con indicatori analogici, display LCD e spie di avvertenza	✓	
Monitor touchscreen primario (Cat Payload, schermate a quadranti, impostazioni e messaggi della macchina)	✓	
Monitor pressione pneumatici		✓
Promemoria manutenzione	✓	
LEVERISMO		
Sollevamento standard con barra a Z	✓	
Sollevamento elevato con barra a Z		✓
Disinnesti automatici: sollevamento e inclinazione	✓	
ATTREZZATURA AGGIUNTIVA		
Sistema di autolubrificazione Cat		✓
Parafanghi basculanti		✓
Protezioni: trasmissione, basamento, cabina, cilindri, posteriori		✓
Olio idraulico biodegradabile		✓
Sistema di cambio rapido dell'olio		✓
Scatola attrezzi		✓

	Standard	A richiesta
SICUREZZA		
Sistema radar posteriore Cat Detect		✓
Apposito schermo per le immagini della telecamera retrovisiva		✓
Visibilità: specchietti, telecamera posteriore	✓	
Sistema di visione multiview (360°)		✓
Piattaforma per la pulizia dei finestrini, anteriore	✓	
Dispositivo di ritrazione cintura di sicurezza sedile a 4 punti		✓
Luci stroboscopiche di retromarcia***		✓
Faro monitoraggio cintura di sicurezza		✓
Impianto dello sterzo secondario, elettrico**		✓
Cunei di fermo ruota		✓
Faro rotante		✓
Sistema di avviso collisione con rilevamento personale e inibizione del movimento		✓
Controllo a distanza		✓
CONFIGURAZIONI SPECIALI		
Movimentatore di inerti		✓
Rifiuti e materiali industriali		✓
Macchina resistente alla corrosione		✓

* Non disponibile in tutte le lingue
** Standard laddove obbligatorio
*** Non compatibile con gli allestimenti per la circolazione su strada
**** Disponibile in Europa, Turchia, Australia e Nuova Zelanda. Le certificazioni dei Paesi variano. Per ulteriori informazioni, contattate il vostro dealer Cat locale.

Dichiarazione ambientale per il modello 972 XE

Le seguenti informazioni si applicano alla macchina al momento della produzione finale configurata per la vendita nelle regioni coperte nel presente documento. Il contenuto di questa dichiarazione è valido alla data del rilascio, tuttavia il contenuto correlato alle funzionalità e alle caratteristiche tecniche della macchina è soggetto a modifiche senza preavviso. Per ulteriori informazioni, consultate il Manuale di funzionamento e manutenzione della macchina.

Per maggiori informazioni sulla sostenibilità in corso e sul nostro progresso, visitare il sito https://www.caterpillar.com/en/company/sustainability.html.

Motore

- Il motore Cat® C9.3B è conforme agli standard sulle emissioni U.S. EPA Tier 4 Final, EU Stage V, Corea Stage V e Giappone 2014.
- I motori diesel Cat richiedono l'utilizzo esclusivo di combustibili ULSD (diesel a bassissimo tenore di zolfo, massimo 15 ppm) o ULSD miscelati ai seguenti combustibili a bassa intensità di carbonio** fino a:
  - ✓ Biodiesel al 20% (FAME, fatty acid methyl ester)*
  - ✓ Combustibili diesel 100% rinnovabili, HVO (olio vegetale idrotrattato) e GTL (gas-liquido)

  Per un'applicazione corretta, fate riferimento alle linee guida. Per maggiori dettagli, consultate il dealer Cat o le "Raccomandazioni Caterpillar sui liquidi della macchina" (SLBU6250).

  * I motori privi di dispositivi post-trattamento possono utilizzare miscele superiori, compreso il biodiesel fino al 100%.

** Le emissioni di gas serra dal tubo di scarico dei combustibili a intensità di carbonio più bassa sono essenzialmente uguali ai combustibili tradizionali.

Impianto di climatizzazione

L'impianto di climatizzazione su questa macchina contiene gas refrigerante fluorurato a effetto serra R134a (potenziale di riscaldamento globale = 1.430). L'impianto contiene 1,6 kg (3,5 lb) di refrigerante che ha un contenuto di CO_2 equivalente a 2,288 tonnellate metriche (2,522 tonnellate).

Vernice

- Sulla base dei dati disponibili più affidabili disponibili, la concentrazione massima consentita, misurata in parti per milione (PPM), dei seguenti metalli pesanti nella vernice è:
  - Bario < 0,01%
  - Cadmio < 0,01%
  - Cromo < 0,01%
  - Piombo < 0,01%

Prestazioni acustiche

Livello della pressione sonora sull'operatore (ISO 6396:2008)	67 dB(A)
Livello di potenza sonora esterna (ISO 6395:2008)	107 dB(A)
Livello della pressione sonora sull'operatore (ISO 6396:2008)*	67 dB(A)
Livello di potenza sonora esterna (ISO 6395:2008)**	105 dB(A)

*Inclusi i paesi che adottano le direttive UE e UK

**Direttiva UE sul rumore 2000/14/CE e UK Noise Regulation 2001 N. 1701

Oli e liquidi

- Negli stabilimenti Caterpillar i liquidi di raffreddamento usati sono a base di glicole etilenico. I liquidi di raffreddamento Cat DEAC (antigelo/liquido di raffreddamento motore diesel) e i liquidi di raffreddamento a lunga durata (ELC) Cat possono essere riciclati. Per ulteriori informazioni, rivolgetevi al vostro dealer Cat.
- Cat Bio HYDO™ Advanced è un olio idraulico biodegradabile approvato da EU Ecolabel.
- È probabile che siano presenti liquidi aggiuntivi, consultate il Manuale di funzionamento e manutenzione o la Guida all'applicazione e all'installazione per consigli completi sui liquidi e intervalli di manutenzione.

Funzionalità e tecnologie

- Le funzionalità e le tecnologie indicate di seguito possono contribuire a ridurre le emissioni di carbonio e/o il consumo di combustibile. Le funzionalità possono variare. Per ulteriori informazioni, rivolgetevi al vostro dealer Cat.
  - – La profonda integrazione della trasmissione a variazione continua, del motore, dell'impianto idraulico e del sistema di raffreddamento aumenta le prestazioni e l'efficienza dei consumi.
  - – Riduzione dei tempi di inattività grazie al sistema di arresto automatico del motore al minimo
  - – Sistema di rigenerazione Cat automatico, modulo emissioni pulite Cat (CEM, Clean Emissions Module) con filtro antiparticolato diesel (DPF, Diesel Particulate Filter) e serbatoio e pompa DEF (Diesel Exhaust Fluid)
  - – Alti fattori di riempimento della benna grazie al sistema di scavo automatico con impostazione automatica degli pneumatici
  - – Gli intervalli di manutenzione estesi riducono il consumo di liquidi e del filtro

Riciclaggio

- I materiali inclusi nelle macchine sono suddivisi nelle categorie indicate di seguito con percentuale di peso approssimativo. A causa delle variazioni delle configurazioni del prodotto, i seguenti valori nella tabella potrebbero subire delle variazioni.

Tipo di materiale	Percentuale in peso
Acciaio	67,20%
Ferro	18,36%
Metallo non ferroso	2,20%
Metallo misto	0,25%
Metallo misto e non-metallo	0,54%
Plastica	1,05%
Gomma	5,74%
Misto non metallico	0,02%
Liquido	1,91%
Altro	2,73%
Non categorizzato	0%
Totale	100%

- Una macchina con un tasso di riciclabilità superiore garantisce un utilizzo più efficiente delle preziose risorse naturali e migliora il valore di fine vita del prodotto. In conformità allo standard ISO 16714 (macchinari per movimento terra - riciclabilità e recupero - terminologia e metodo di calcolo), il tasso di riciclabilità viene definito come percentuale della massa (frazione massa in percentuale) della macchina nuova che può essere riciclata, riutilizzata o entrambe le cose.

  Tutte le parti della distinta materiali vengono valutate per tipo di componente in base a un elenco di componenti definiti dagli standard ISO 16714 e Japan CEMA (Construction Equipment Manufacturers Association). Le parti rimanenti vengono ulteriormente valutate per la riciclabilità in base al tipo di materiale.

  A causa delle variazioni delle configurazioni del prodotto, il seguente valore nella tabella potrebbe subire delle variazioni.

Riciclabilità - 98%

972 XE

Movimentatore di rifiuti e materiali di scarto

Il pacchetto movimentatore di rifiuti e materiali di scarto e pala gommata Cat® 972 XE è dotato di protezione e rinforzi necessari per lavorare in stazioni di trasferimento, depositi per il riciclaggio, depositi di rottami e cantieri di demolizione.

Affidabilità comprovata sul campo

- Il motore Cat C9.3B offre un'elevata densità di potenza con una combinazione di elettronica, alimentazione e pneumatica collaudate.
- Dispone di sistema di rigenerazione Cat automatico, modulo emissioni pulite Cat (CEM, Clean Emissions Module) con filtro antiparticolato diesel (DPF, Diesel Particulate Filter) e serbatoio e pompa DEF (Diesel Exhaust Fluid).
- È dotato di pompa elettrica di adescamento del combustibile, separatore acqua/combustibile e filtro del combustibile secondario.
- Utilizzando una progettazione dei componenti e processi di collaudo delle macchine meticolosi, è possibile garantire affidabilità e tempi di attività senza eguali.

Durata

- Il pacchetto movimentatore di rifiuti e di materiali di scarto aggiunge ulteriori protezioni in acciaio attorno alla macchina per proteggere l'investimento ed evitare l'ingresso di detriti nella valvola di ripartizione e i vani motore.
- I gradini inferiori del cavo in acciaio per impieghi gravosi resistono alle condizioni più estreme.
- La trasmissione per impieghi gravosi e gli assali sono progettati per gestire le applicazioni di rifiuti e materiali di scarto.

Efficienza dei consumi e produttività superiori

- Efficienza dei consumi migliorata fino al 35% rispetto al modello Cat precedente.
- La profonda integrazione della trasmissione a variazione continua Cat, del motore, dell'impianto idraulico e del sistema di raffreddamento aumenta notevolmente le prestazioni e l'efficienza dei consumi.
- L'eliminazione del convertitore di coppia consente di controllare il regime del motore e la velocità della macchina in modo indipendente, con conseguente efficienza di scavo, controllo di precisione e semplicità di funzionamento.
- Il regime nominale inferiore del motore riduce l'usura dei componenti e la rumorosità di funzionamento.
- Il leverismo a sollevamento elevato a richiesta offre un gioco di scarico aggiuntivo.
- Impianto idraulico ausiliario 3a e 4a valvola a richiesta per attrezzature che richiedono funzioni aggiuntive.
- La ventola a passo variabile a richiesta e le masse radianti di raffreddamento mantengono le masse radianti prive di detriti.

Caratteristiche di sicurezza

- La telecamera posteriore migliora la visibilità sul retro della macchina, permettendo di lavorare in modo pratico e sicuro.
- Il sistema di visione Multiview (360°) a richiesta consente all'operatore di monitorare costantemente l'ambiente intorno alla macchina.
- La tecnologia radar Cat Detect a richiesta migliora la consapevolezza monitorando l'ambiente di lavoro e avvisa gli operatori in caso di pericolo.
- L'accesso alla cabina con ampio sportello, l'apertura sportello a distanza a richiesta e i gradini simili a quelli di una scala garantiscono stabilità.
- Il parabrezza dal pavimento al tetto, i grandi specchi con specchietti orientabili integrati e la telecamera posteriore offrono una visibilità in tutte le direzioni leader del settore.

Riduzione dei tempi e dei costi di manutenzione

- Gli intervalli di sostituzione prolungati di filtri e liquidi riducono i costi di manutenzione fino al 20%.
- Il prefiltro dell'aria del motore a turbina a richiesta migliora la durata del filtro dell'aria.
- La risoluzione dei problemi da remoto può collegare la macchina al reparto di assistenza del dealer per diagnosticare rapidamente i problemi e poter tornare al lavoro.
- L'aggiornamento a distanza assicura che il software sia sempre aggiornato per fornire prestazioni ottimali senza influire sul programma di lavoro.
- L'app Cat aiuta a gestire la posizione, le ore e i programmi di manutenzione delle macchine. Inoltre, segnala la manutenzione necessaria e consente di richiedere assistenza presso il dealer Cat di zona.
- Cofano inclinabile monopezzo per accedere al vano motore in modo rapido e agevole.

Lavorate comodamente nella nuova cabina

- Il filtro dell'aria a carboni in cabina riduce i cattivi odori della cabina.
- Il prefiltro potenziato per cabina a richiesta filtra l'aria in ingresso e mantiene la cabina pressurizzata.
- Sedile e sospensioni facilmente regolabili di nuova generazione per un maggiore comfort dell'operatore. È disponibile in tre assetti e può essere dotato di cintura di sicurezza a 4 punti.
- Il nuovo cruscotto in cabina e i display tattili ad alta risoluzione sono intuitivi, pratici e facili da usare.
- L'insonorizzazione, le guarnizioni e i supporti viscosi della cabina riducono rumori e vibrazioni per un ambiente di lavoro silenzioso.
- Lo sterzo con joystick elettroidraulico montato sul sedile garantisce un controllo preciso e riduce drasticamente l'affaticamento del braccio, per un comfort e un'accuratezza ottimali. È disponibile anche uno sterzo HMU.

Caratteristiche del movimentatore di rifiuti e materiali di scarto 972 XE

1. Protezione del finestrino opzionale per assicurare la resistenza del vetro in caso di urto
2. Le protezioni in acciaio aggiunte includono basamento, trasmissione, telaio anteriore, attacco, cilindro dello sterzo, centro di manutenzione, cabina, piattaforma, coperchio delle valvole dell'attrezzo e cilindro di inclinazione
3. Il filtro dell'aria a carboni in cabina rimuove i cattivi odori
4. Il prefiltro potenziato per cabina a richiesta aiuta a migliorare la vita del filtro della cabina e mantiene la cabina pressurizzata
5. L'impianto idraulico con 3ª e 4ª valvola a richiesta è disponibile per controllare un'ampia gamma di attrezzature
6. Ampia linea di attrezzature Cat per rifiuti e materiali di scarto

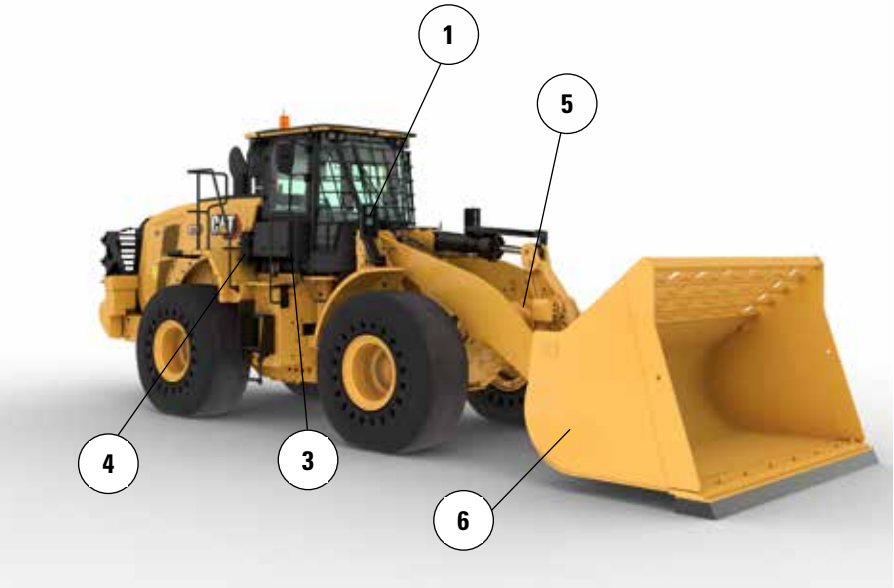

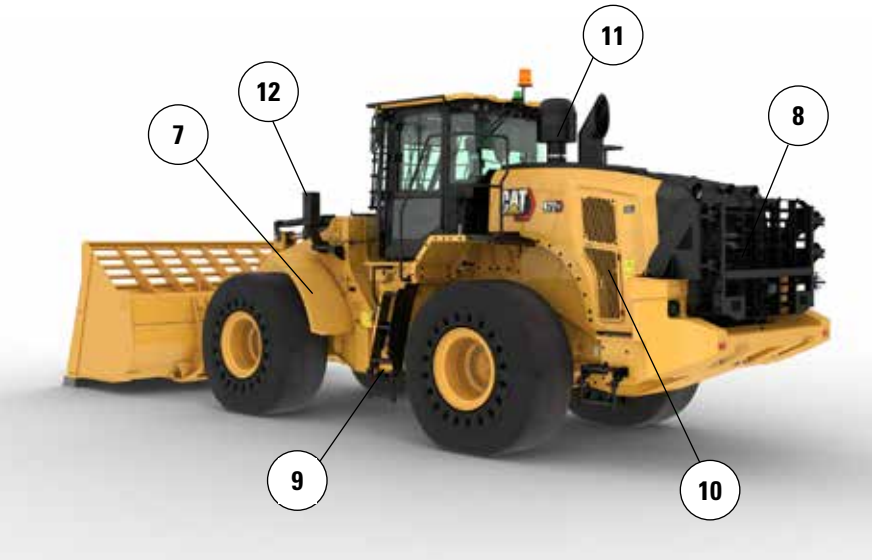

7. I parafanghi anteriori stretti in acciaio aiutano a mantenere il parabrezza pulito e sono impostati all'interno del tagliente esterno dello pneumatico per una maggiore protezione
8. La protezione posteriore a richiesta protegge la griglia posteriore e il kit di raffreddamento dall'impatto
9. I gradini inferiori del cavo in acciaio per impieghi gravosi resistono alle condizioni più estreme
10. La ventola a passo variabile a richiesta e le masse radianti di raffreddamento aiutano a mantenere le masse radianti pulite
11. Il prefiltro dell'aria del motore a turbina a richiesta con un'opzione con filtro detriti aiutano a prolungare la vita del filtro dell'aria del motore
12. Le luci anteriori sono protette e posizionate vicino al telaio per maggiore protezione

13. La protezione del telaio anteriore inferiore protegge i componenti vitali dell'apparato propulsore e impedisce l'ingresso di detriti nel vano del telaio anteriore
14. La protezione della trasmissione protegge la trasmissione e aiuta l'uscita dei detriti dal vano motore
15. La protezione inferiore del centro di manutenzione idraulico protegge il filtro della trasmissione e impedisce l'ingresso di detriti nel centro di manutenzione
16. Le protezioni del basamento posteriore e della piattaforma mantengono all'esterno rifiuti e detriti

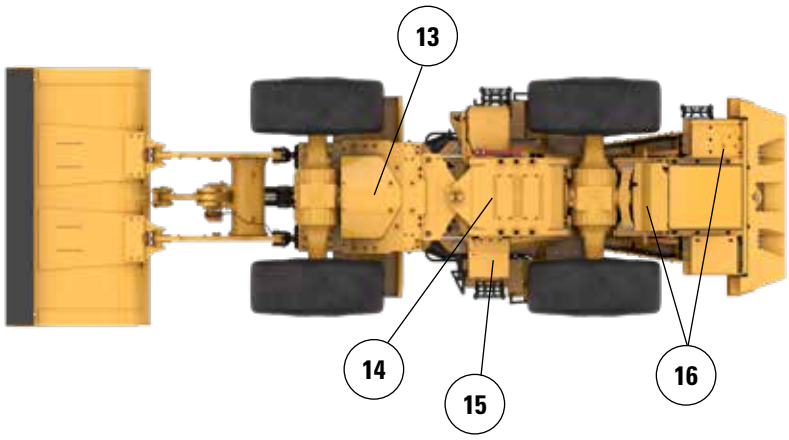

Caratteristiche tecniche del oovimentatore di rifiuti e materiali di scarto 972 XE

Opzioni pneumatici

Marca pneumatici	BRAWLER HPS SPIANATI	BRAWLER HPS A TRAZIONE	BRIDGESTONE	MICHELIN	MAXAM
Dimensione pneumatici	**26.5R25**	**26.5R25**	**26.5R25**	**26.5R25**	**26.5R25**
Tipo di battistrada	**N/D**	**N/D**	**L3**	**L3**	**L3**
Profilo del battistrada	**LISCIO**	**TRAZIONE**	**VJT**	**XHA2**	**MS302**
Resistenza dell'alloggiamento	**N/D**	**N/D**	*	**	**
Larghezza agli pneumatici - Massima (a vuoto)*	2.959 mm 9'9"	2.959 mm 9'9"	2.988 mm 9'10"	2.997 mm 9'10"	2.964 mm 9'9"
Larghezza agli pneumatici - Massima (carico)*	2.968 mm 9’9”	2.968 mm 9’9”	3.011 mm 9'11"	3.020 mm 9'11"	2.942 mm 9'8"
Variazione nelle dimensioni verticali (media del lato anteriore e posteriore)		-3 mm -0,1"	-40 mm -1,6"	-54 mm -2,1"	-26 mm -1"
Variazione nello sbraccio orizzontale		0 mm 0"	-11 mm -0,4"	-8 mm -0,3"	-18 mm -0,7"
Variazione nel diametro di sterzata sulla parte esterna degli pneumatici		0 mm 0"	43 mm 1,7"	52 mm 2,1"	-27 mm -1"
Variazione nel diametro di sterzata sulla parte interna degli pneumatici		0 mm 0"	-43 mm -1,7"	-52 mm -2,1"	27 mm 1"
Variazione nel peso operativo (senza zavorra)		-224 kg -494 lb	-4.300 kg -9.482 lb	-4.464 kg -9.843 lb	-4.316 kg -9.517 lb
Variazione del carico statico di ribaltamento - telaio in linea		-153 kg -338 lb	-2.946 kg -6.495 lb	-3.058 kg -6.743 lb	-2.956 kg -6.519 lb
Variazione del carico statico di ribaltamento - telaio articolato		-136 kg -299 lb	-2.602 kg -5.736 lb	-2.701 kg -5.955 lb	-2.611 kg -5.758 lb
Angolo di oscillazione assale posteriore	±8 gradi	±8 gradi	±13 gradi	±13 gradi	±13 gradi
Escursione massima ruota singola	310 mm 1'1"	310 mm 1'1"	502 mm 1'8"	502 mm 1'8"	502 mm 1'8"

*Larghezza oltre la flessione dello pneumatico, espansione compresa.

Specifiche operative - Benne *(continua)*

Leverismo					Leverismo standard		
Tipo di benna					Per uso generale - Imperniata		
Tipo di tagliente		Taglienti imbullonati	Denti e segmenti	Estremità	Taglienti imbullonati	Denti e segmenti	Estremità
Capacità - nominale	m³	4,20	4,20	4,00	4,80	4,80	4,60
	yd³	5,50	5,50	5,25	6,25	6,25	6,00
Capacità - Nominale con fattore di riempimento del 110%	m³	4,60	4,60	4,40	5,30	5,30	5,10
	yd³	6,00	6,00	5,75	7,00	7,00	6,75
Larghezza	mm	3.220	3.271	3.271	3.220	3.271	3.271
	ft/in	10'6"	10'8"	10'8"	10'6"	10'8"	10'8"
16† Luce di scarico alla massima altezza di sollevamento e scarico a 45 gradi	mm	3.262	3.108	3.108	3.191	3.036	3.036
	ft/in	10'8"	10'2"	10'2"	10'5"	9'11"	9'11"
17† Sbraccio alla massima altezza di sollevamento e scarico a 45 gradi	mm	1.305	1.443	1.443	1.365	1.501	1.501
	ft/in	4'3"	4'8"	4'8"	4'5"	4'11"	4'11"
Sbraccio con sollevamento orizzontale e benna a terra	mm	2.928	3.133	3.133	3.022	3.227	3.227
	ft/in	9'7"	10'3"	10'3"	9'10"	10'7"	10'7"
A† Profondità di scavo	mm	66	66	36	66	66	36
	pollici	2,6"	2,6"	1,4"	2,6"	2,6"	1,4"
12† Lunghezza totale	mm	8.873	9.097	9.097	8.967	9.191	9.191
	ft/in	29'2"	29'11"	29'11"	29'6"	30'2"	30'2"
B† Altezza totale con benna alla massima altezza di sollevamento	mm	5.974	5.974	5.974	6.068	6.068	6.068
	ft/in	19'8"	19'8"	19'8"	19'11"	19'11"	19'11"
Raggio di sterzata della pala con benna in posizione di trasporto	mm	7.583	7.672	7.672	7.608	7.697	7.697
	ft/in	24'11"	25'3"	25'3"	25'0"	25'4"	25'4"
Carico di ribaltamento statico, telaio in linea (con flessione dello pneumatico)	kg	18.905	18.721	18.974	18.817	18.631	20.898
	lb	41.685	41.280	41.838	41.491	41.081	46.079
Carico di ribaltamento statico, telaio in linea (senza flessione dello pneumatico)	kg	20.180	19.994	20.251	20.108	19.920	22.590
	lb	44.477	44.068	44.633	44.318	43.903	49.788
Carico di ribaltamento statico, telaio articolato (con flessione dello pneumatico)	kg	17.194	17.010	17.252	17.111	16.926	18.987
	lb	37.913	37.508	38.040	37.730	37.321	41.867
Carico di ribaltamento statico, telaio articolato (senza flessione dello pneumatico)	kg	18.472	18.287	18.530	18.405	18.217	20.669
	lb	40.714	40.304	40.841	40.566	40.151	45.554
Forza di strappo (§)	kN	209	208	223	196	194	207
	lbf	47.155	46.862	50.119	44.044	43.750	46.637
Peso operativo*	kg	28.499	28.637	28.474	28.488	28.626	28.462
	lb	62.812	63.115	62.756	62.786	63.090	62.730

* I carichi di ribaltamento statici e i pesi operativi mostrati si basano su una configurazione della macchina con pneumatici lisci in gomma piena Brawler 26. 5X25, serbatoi pieni, operatore, cabina, prefiltro, contrappeso fabbricato con protezione posteriore (1.300 kg), finestrino a vetro piatto con protezione anteriore, kit industriale, controllo dell'assetto, avviamento standard, parafanghi stretti, prefiltro del motore a turbina, Product Link, bloccaggio automatico differenziale assiali (anteriore/posteriore), protezione trasmissione, sterzo standard, insonorizzazione industriale e ventola a passo variabile.

† Figura mostrata nelle tabelle delle dimensioni.

(§) Misurazione effettuata a 100 mm (4") dietro il tagliente con il perno d'incernieramento della benna quale punto di incernieramento in conformità allo standard ISO 14397-2:2007.

(Con flessione dello pneumatico) Piena conformità allo standard ISO 14397-1:2007, sezioni da 1 a 6, che richiede una verifica del 2% tra i calcoli e le prove.

(Senza flessione dello pneumatico) Conformità allo standard ISO 14397-1:2007, sezioni da 1 a 5.

La disponibilità di altre benne e le offerte variano in funzione della zona. Rivolgetevi al vostro dealer Cat per ulteriori dettagli.

Caratteristiche tecniche del oovimentatore di rifiuti e materiali di scarto 972 XE

Specifiche operative - Benne *(continua)*

Leverismo			Leverismo standard					
Tipo di benna			Per uso generale - Imperniata					
	Tipo di tagliente		Taglienti imbullonati	Denti e segmenti	Estremità	Taglienti imbullonati	Denti e segmenti	Estremità
	Capacità - nominale	m^3	4,60	4,60	4,40	5,00	5,00	4,80
		yd^3	6,00	6,00	5,75	6,50	6,50	6,25
	Capacità - Nominale con fattore di riempimento del 110%	m^3	5,10	5,10	4,80	5,50	5,50	5,30
		yd^3	6,75	6,75	6,25	7,25	7,25	7,00
	Larghezza	mm	3.220	3.271	3.271	3.220	3.271	3.271
		ft/in	10'6"	10'8"	10'8"	10'6"	10'8"	10'8"
16†	Luce di scarico alla massima altezza di sollevamento e scarico a 45 gradi	mm	3.224	3.070	3.070	3.174	3.019	3.019
		ft/in	10'6"	10'0"	10'0"	10'4"	9'10"	9'10"
17†	Sbraccio alla massima altezza di sollevamento e scarico a 45 gradi	mm	1.336	1.473	1.473	1.380	1.516	1.516
		ft/in	4'4"	4'9"	4'9"	4'6"	4'11"	4'11"
	Sbraccio con sollevamento orizzontale e benna a terra	mm	2.977	3.182	3.182	3.045	3.250	3.250
		ft/in	9'9"	10'5"	10'5"	9'11"	10'7"	10'7"
A†	Profondità di scavo	mm	66	66	36	66	66	36
		pollici	2,6"	2,6"	1,4"	2,6"	2,6"	1,4"
12†	Lunghezza totale	mm	8.922	9.146	9.146	8.990	9.214	9.214
		ft/in	29'4"	30'1"	30'1"	29'6"	30'3"	30'3"
B†	Altezza totale con benna alla massima altezza di sollevamento	mm	6.232	6.232	6.232	6.321	6.321	6.321
		ft/in	20'6"	20'6"	20'6"	20'9"	20'9"	20'9"
	Raggio di sterzata della pala con benna in posizione di trasporto	mm	7.596	7.685	7.685	7.615	7.704	7.704
		ft/in	25'0"	25'3"	25'3"	25'0"	25'4"	25'4"
	Carico di ribaltamento statico, telaio in linea (con flessione dello pneumatico)	kg	18.792	18.607	18.867	18.916	18.729	18.969
		lb	41.436	41.029	41.601	41.710	41.298	41.826
	Carico di ribaltamento statico, telaio in linea (senza flessione dello pneumatico)	kg	20.077	19.890	20.152	20.209	20.020	20.261
		lb	44.250	43.838	44.415	44.541	44.124	44.656
	Carico di ribaltamento statico, telaio articolato (con flessione dello pneumatico)	kg	17.084	16.900	17.146	17.210	17.024	17.251
		lb	37.671	37.264	37.807	37.949	37.538	38.039
	Carico di ribaltamento statico, telaio articolato (senza flessione dello pneumatico)	kg	18.372	18.186	18.433	18.506	18.317	18.545
		lb	40.494	40.082	40.627	40.787	40.371	40.874
	Forza di strappo (§)	kN	202	200	214	198	197	210
		lbf	45.450	45.156	48.209	44.603	44.309	47.188
	Peso operativo*	kg	28.560	28.698	28.534	28.601	28.739	28.575
		lb	62.945	63.249	62.889	63.035	63.339	62.979

* I carichi di ribaltamento statici e i pesi operativi mostrati si basano su una configurazione della macchina con pneumatici lisci in gomma piena Brawler 26.5X25, serbatoi pieni, operatore, cabina, prefiltro, contrappeso fabbricato con protezione posteriore (1.300 kg), finestrino a vetro piatto con protezione anteriore, kit industriale, controllo dell'assetto, avviamento standard, parafanghi stretti, prefiltro del motore a turbina, Product Link, bloccaggio automatico differenziale assiali (anteriore/posteriore), protezione trasmissione, sterzo standard, insonorizzazione industriale e ventola a passo variabile.

† Figura mostrata nelle tabelle delle dimensioni.

(§) Misurazione effettuata a 100 mm (4") dietro il tagliente con il perno d'incernieramento della benna quale punto di incernieramento in conformità allo standard ISO 14397-2:2007.

(Con flessione dello pneumatico) Piena conformità allo standard ISO 14397-1:2007, sezioni da 1 a 6, che richiede una verifica del 2% tra i calcoli e le prove.

(Senza flessione dello pneumatico) Conformità allo standard ISO 14397-1:2007, sezioni da 1 a 5.

La disponibilità di altre benne e le offerte variano in funzione della zona. Rivolgetevi al vostro dealer Cat per ulteriori dettagli.

Specifiche operative - Benne *(continua)*

Leverismo		Leverismo standard					
Tipo di benna		Per uso generale - Imperniata			Per uso generale - Con gancio - Fusion		
Tipo di tagliente		Taglienti imbullonati	Denti e segmenti	Estremità	Taglienti imbullonati	Denti e segmenti	Estremità
Capacità - nominale	m^3	4,40	4,40	4,20	4,20	4,20	4,00
	yd^3	5,75	5,75	5,50	5,50	5,50	5,25
Capacità - Nominale con fattore di riempimento del 110%	m^3	4,80	4,80	4,60	4,60	4,60	4,40
	yd^3	6,25	6,25	6,00	6,00	6,00	5,75
Larghezza	mm	3.220	3.271	3.271	3.220	3.271	3.271
	ft/in	10'6"	10'8"	10'8"	10'6"	10'8"	10'8"
16† Luce di scarico alla massima altezza di sollevamento e scarico a 45 gradi	mm	3.266	3.113	3.113	3.232	3.078	3.078
	ft/in	10'8"	10'2"	10'2"	10'7"	10'1"	10'1"
17† Sbraccio alla massima altezza di sollevamento e scarico a 45 gradi	mm	1.300	1.438	1.438	1.340	1.477	1.477
	ft/in	4'3"	4'8"	4'8"	4'4"	4'10"	4'10"
Sbraccio con sollevamento orizzontale e benna a terra	mm	2.921	3.126	3.126	2.973	3.178	3.178
	ft/in	9'7"	10'3"	10'3"	9'9"	10'5"	10'5"
A† Profondità di scavo	mm	66	66	36	66	66	36
	pollici	2,6"	2,6"	1,4"	2,6"	2,6"	1,4"
12† Lunghezza totale	mm	8.866	9.090	9.090	8.918	9.143	9.143
	ft/in	29'2"	29'10"	29'10"	29'4"	30'0"	30'0"
B† Altezza totale con benna alla massima altezza di sollevamento	mm	6.267	6.267	6.267	6.073	6.073	6.073
	ft/in	20'7"	20'7"	20'7"	20'0"	20'0"	20'0"
Raggio di sterzata della pala con benna in posizione di trasporto	mm	7.581	7.670	7.670	7.612	7.705	7.705
	ft/in	24'11"	25'2"	25'2"	25'0"	25'4"	25'4"
Carico di ribaltamento statico, telaio in linea (con flessione dello pneumatico)	kg	18.953	18.769	19.021	18.390	18.207	18.564
	lb	41.791	41.386	41.941	40.550	40.147	40.933
Carico di ribaltamento statico, telaio in linea (senza flessione dello pneumatico)	kg	20.241	20.055	20.310	19.654	19.469	19.840
	lb	44.611	44.201	44.763	43.319	42.910	43.728
Carico di ribaltamento statico, telaio articolato (con flessione dello pneumatico)	kg	17.238	17.054	17.293	16.697	16.513	16.857
	lb	38.009	37.603	38.130	36.816	36.412	37.170
Carico di ribaltamento statico, telaio articolato (senza flessione dello pneumatico)	kg	18.528	18.342	18.583	17.964	17.779	18.136
	lb	40.836	40.426	40.959	39.593	39.184	39.973
Forza di strappo (§)	kN	210	209	224	202	201	215
	lbf	47.385	47.092	50.378	45.582	45.289	48.356
Peso operativo*	kg	28.505	28.643	28.479	28.874	29.011	28.848
	lb	62.824	63.128	62.768	63.637	63.941	63.581

* I carichi di ribaltamento statici e i pesi operativi mostrati si basano su una configurazione della macchina con pneumatici lisci in gomma piena Brawler 26.5X25, serbatoi pieni, operatore, cabina, prefiltro, contrappeso fabbricato con protezione posteriore (1.300 kg), finestrino a vetro piatto con protezione anteriore, kit industriale, controllo dell'assetto, avviamento standard, parafanghi stretti, prefiltro del motore a turbina, Product Link, bloccaggio automatico differenziale assiali (anteriore/posteriore), protezione trasmissione, sterzo standard, insonorizzazione industriale e ventola a passo variabile.

† Figura mostrata nelle tabelle delle dimensioni.

(§) Misurazione effettuata a 100 mm (4") dietro il tagliente con il perno d'incernieramento della benna quale punto di incernieramento in conformità allo standard ISO 14397-2:2007.

(Con flessione dello pneumatico) Piena conformità allo standard ISO 14397-1:2007, sezioni da 1 a 6, che richiede una verifica del 2% tra i calcoli e le prove.

(Senza flessione dello pneumatico) Conformità allo standard ISO 14397-1:2007, sezioni da 1 a 5.

La disponibilità di altre benne e le offerte variano in funzione della zona. Rivolgetevi al vostro dealer Cat per ulteriori dettagli.

Caratteristiche tecniche del oovimentatore di rifiuti e materiali di scarto 972 XE

Specifiche operative - Benne *(continua)*

Leverismo			Leverismo standard					
Tipo di benna			Per uso generale - Con gancio - Fusion					
	Tipo di tagliente		Taglienti imbullonati	Denti e segmenti	Estremità	Taglienti imbullonati	Denti e segmenti	Estremità
	Capacità - nominale	m^3	4,60	4,60	4,40	4,80	4,80	4,60
		yd^3	6,00	6,00	5,75	6,25	6,25	6,00
	Capacità - Nominale con fattore di riempimento del 110%	m^3	5,10	5,10	4,80	5,30	5,30	5,10
		yd^3	6,75	6,75	6,25	7,00	7,00	6,75
	Larghezza	mm	3.220	3.271	3.271	3.220	3.271	3.271
		ft/in	10'6"	10'8"	10'8"	10'6"	10'8"	10'8"
16†	Luce di scarico alla massima altezza di sollevamento e scarico a 45 gradi	mm	3.194	3.040	3.040	3.167	3.012	3.012
		ft/in	10'5"	9'11"	9'11"	10'4"	9'10"	9'10"
17†	Sbraccio alla massima altezza di sollevamento e scarico a 45 gradi	mm	1.370	1.508	1.508	1.392	1.528	1.528
		ft/in	4'5"	4'11"	4'11"	4'6"	5'0"	5'0"
	Sbraccio con sollevamento orizzontale e benna a terra	mm	3.023	3.228	3.228	3.058	3.263	3.263
		ft/in	9'11"	10'7"	10'7"	10'0"	10'8"	10'8"
A†	Profondità di scavo	mm	66	66	36	66	66	36
		pollici	2,6"	2,6"	1,4"	2,6"	2,6"	1,4"
12†	Lunghezza totale	mm	8.968	9.192	9.192	9.003	9.227	9.227
		ft/in	29'6"	30'2"	30'2"	29'7"	30'4"	30'4"
B†	Altezza totale con benna alla massima altezza di sollevamento	mm	6.248	6.248	6.248	6.307	6.307	6.307
		ft/in	20'6"	20'6"	20'6"	20'9"	20'9"	20'9"
	Raggio di sterzata della pala con benna in posizione di trasporto	mm	7.626	7.720	7.720	7.636	7.730	7.730
		ft/in	25'1"	25'4"	25'4"	25'1"	25'5"	25'5"
	Carico di ribaltamento statico, telaio in linea (con flessione dello pneumatico)	kg	18.242	18.057	18.414	18.234	18.048	18.403
		lb	40.223	39.816	40.602	40.205	39.796	40.579
	Carico di ribaltamento statico, telaio in linea (senza flessione dello pneumatico)	kg	19.515	19.329	19.699	19.513	19.325	19.695
		lb	43.012	42.601	43.418	43.007	42.594	43.409
	Carico di ribaltamento statico, telaio articolato (con flessione dello pneumatico)	kg	16.551	16.366	16.710	16.543	16.358	16.700
		lb	36.494	36.088	36.845	36.477	36.069	36.824
	Carico di ribaltamento statico, telaio articolato (senza flessione dello pneumatico)	kg	17.827	17.641	17.998	17.825	17.638	17.995
		lb	39.291	38.880	39.669	39.288	38.874	39.661
	Forza di strappo (§)	kN	195	194	206	190	189	201
		lbf	43.909	43.615	46.493	42.866	42.572	45.331
	Peso operativo*	kg	28.974	29.112	28.949	28.969	29.107	28.944
		lb	63.858	64.162	63.803	63.848	64.152	63.792

* I carichi di ribaltamento statici e i pesi operativi mostrati si basano su una configurazione della macchina con pneumatici lisci in gomma piena Brawler 26.5X25, serbatoi pieni, operatore, cabina, prefiltro, contrappeso fabbricato con protezione posteriore (1.300 kg), finestrino a vetro piatto con protezione anteriore, kit industriale, controllo dell'assetto, avviamento standard, parafanghi stretti, prefiltro del motore a turbina, Product Link, bloccaggio automatico differenziale assiali (anteriore/posteriore), protezione trasmissione, sterzo standard, insonorizzazione industriale e ventola a passo variabile.

† Figura mostrata nelle tabelle delle dimensioni.

(§) Misurazione effettuata a 100 mm (4") dietro il tagliente con il perno d'incernieramento della benna quale punto di incernieramento in conformità allo standard ISO 14397-2:2007.

(Con flessione dello pneumatico) Piena conformità allo standard ISO 14397-1:2007, sezioni da 1 a 6, che richiede una verifica del 2% tra i calcoli e le prove.

(Senza flessione dello pneumatico) Conformità allo standard ISO 14397-1:2007, sezioni da 1 a 5.

La disponibilità di altre benne e le offerte variano in funzione della zona. Rivolgetevi al vostro dealer Cat per ulteriori dettagli.

Specifiche operative - Benne *(continua)*

Leverismo		Leverismo standard					
Tipo di benna		Per uso generale - Con gancio - Fusion					
Tipo di tagliente		Taglienti imbullonati	Denti e segmenti	Estremità	Taglienti imbullonati	Denti e segmenti	Estremità
Capacità - nominale	m^3	5,00	5,00	4,80	4,40	4,40	4,20
	yd^3	6,50	6,50	6,25	5,75	5,75	5,50
Capacità - Nominale con fattore di riempimento del 110%	m^3	5,50	5,50	5,30	4,80	4,80	4,60
	yd^3	7,25	7,25	7,00	6,25	6,25	6,00
Larghezza	mm	3.220	3.271	3.271	3.220	3.271	3.271
	ft/in	10'6"	10'8"	10'8"	10'6"	10'8"	10'8"
16† Luce di scarico alla massima altezza di sollevamento e scarico a 45 gradi	mm	3.143	2.988	2.988	3.237	3.084	3.084
	ft/in	10'3"	9'9"	9'9"	10'7"	10'1"	10'1"
17† Sbraccio alla massima altezza di sollevamento e scarico a 45 gradi	mm	1.413	1.549	1.549	1.335	1.473	1.473
	ft/in	4'7"	5'1"	5'1"	4'4"	4'10"	4'10"
Sbraccio con sollevamento orizzontale e benna a terra	mm	3.090	3.295	3.295	2.966	3.171	3.171
	ft/in	10'1"	10'9"	10'9"	9'8"	10'4"	10'4"
A† Profondità di scavo	mm	66	66	36	66	66	36
	pollici	2,6"	2,6"	1,4"	2,6"	2,6"	1,4"
12† Lunghezza totale	mm	9.035	9.260	9.260	8.911	9.136	9.136
	ft/in	29'8"	30'5"	30'5"	29'3"	30'0"	30'0"
B† Altezza totale con benna alla massima altezza di sollevamento	mm	6.333	6.333	6.333	6.242	6.242	6.242
	ft/in	20'10"	20'10"	20'10"	20'6"	20'6"	20'6"
Raggio di sterzata della pala con benna in posizione di trasporto	mm	7.646	7.740	7.740	7.610	7.703	7.703
	ft/in	25'2"	25'5"	25'5"	25'0"	25'4"	25'4"
Carico di ribaltamento statico, telaio in linea (con flessione dello pneumatico)	kg	18.114	17.928	18.281	18.394	18.211	18.573
	lb	39.941	39.531	40.310	40.559	40.155	40.954
Carico di ribaltamento statico, telaio in linea (senza flessione dello pneumatico)	kg	19.396	19.208	19.576	19.670	19.484	19.862
	lb	42.750	42.335	43.145	43.353	42.944	43.777
Carico di ribaltamento statico, telaio articolato (con flessione dello pneumatico)	kg	16.424	16.239	16.579	16.696	16.512	16.862
	lb	36.215	35.806	36.557	36.814	36.410	37.180
Carico di ribaltamento statico, telaio articolato (senza flessione dello pneumatico)	kg	17.710	17.521	17.876	17.975	17.789	18.153
	lb	39.033	38.618	39.400	39.617	39.207	40.010
Forza di strappo (§)	kN	186	184	196	203	202	216
	lbf	41.851	41.556	44.208	45.755	45.462	48.554
Peso operativo*	kg	29.060	29.198	29.035	28.915	29.053	28.890
	lb	64.047	64.351	63.992	63.729	64.033	63.673

* I carichi di ribaltamento statici e i pesi operativi mostrati si basano su una configurazione della macchina con pneumatici lisci in gomma piena Brawler 26.5X25, serbatoi pieni, operatore, cabina, prefiltro, contrappeso fabbricato con protezione posteriore (1.300 kg), finestrino a vetro piatto con protezione anteriore, kit industriale, controllo dell'assetto, avviamento standard, parafanghi stretti, prefiltro del motore a turbina, Product Link, bloccaggio automatico differenziale assiali (anteriore/posteriore), protezione trasmissione, sterzo standard, insonorizzazione industriale e ventola a passo variabile.

† Figura mostrata nelle tabelle delle dimensioni.

(§) Misurazione effettuata a 100 mm (4") dietro il tagliente con il perno d'incernieramento della benna quale punto di incernieramento in conformità allo standard ISO 14397-2:2007.

(Con flessione dello pneumatico) Piena conformità allo standard ISO 14397-1:2007, sezioni da 1 a 6, che richiede una verifica del 2% tra i calcoli e le prove.

(Senza flessione dello pneumatico) Conformità allo standard ISO 14397-1:2007, sezioni da 1 a 5.

La disponibilità di altre benne e le offerte variano in funzione della zona. Rivolgetevi al vostro dealer Cat per ulteriori dettagli.

Specifiche operative - Benne *(continua)*

Leverismo			Leverismo standard	
Tipo di benna		Per spianatura di rifiuti - Imperniata	Rifiuti, carico e trasporto - Attacco imperniato	Per rifiuti, morsetto superiore - Imperniata
Tipo di tagliente		Taglienti imbullonati in acciaio	Taglienti imbullonati in acciaio	Taglienti imbullonati in acciaio
Capacità - nominale	m^3	7,40	6,50	5,00
	yd^3	9,75	8,50	6,50
Capacità - Nominale con fattore di riempimento del 110%	m^3	8,10	7,20	5,50
	yd^3	10,50	9,50	7,25
Larghezza	mm	3.357	3.357	3.357
	ft/in	11'0"	11'0"	11'0"
16† Luce di scarico alla massima altezza di sollevamento e scarico a 45 gradi	mm	2.893	3.173	2.679
	ft/in	9'5"	10'4"	8'9"
17† Sbraccio alla massima altezza di sollevamento e scarico a 45 gradi	mm	1.478	1.198	1.692
	ft/in	4'10"	3'11"	5'6"
Sbraccio con sollevamento orizzontale e benna a terra	mm	3.329	2.932	3.631
	ft/in	10'11"	9'7"	11'10"
A† Profondità di scavo	mm	57	97	57
	pollici	2,2"	3,8"	2,2"
12† Lunghezza totale	mm	9.298	8.901	9.600
	ft/in	30'7"	29'3"	31'6"
B† Altezza totale con benna alla massima altezza di sollevamento	mm	6.599	6.822	5.739
	ft/in	21'8"	22'5"	18'10"
Raggio di sterzata della pala con benna in posizione di trasporto	mm	7.767	7.659	7.853
	ft/in	25'6"	25'2"	25'10"
Carico di ribaltamento statico, telaio in linea (con flessione dello pneumatico)	kg	17.164	18.767	15.102
	lb	37.846	41.381	33.299
Carico di ribaltamento statico, telaio in linea (senza flessione dello pneumatico)	kg	18.451	20.236	16.187
	lb	40.666	44.600	35.678
Carico di ribaltamento statico, telaio articolato (con flessione dello pneumatico)	kg	15.511	17.001	13.559
	lb	34.202	37.487	29.898
Carico di ribaltamento statico, telaio articolato (senza flessione dello pneumatico)	kg	16.802	18.468	14.654
	lb	37.032	40.704	32.297
Forza di strappo (§)	kN	165	204	135
	lbf	37.096	45.954	30.551
Peso operativo*	kg	29.426	29.203	30.352
	lb	64.855	64.362	66.896

* I carichi di ribaltamento statici e i pesi operativi mostrati si basano su una configurazione della macchina con pneumatici lisci in gomma piena Brawler 26.5X25, serbatoi pieni, operatore, cabina, prefiltro, contrappeso fabbricato con protezione posteriore (1.300 kg), finestrino a vetro piatto con protezione anteriore, kit industriale, controllo dell'assetto, avviamento standard, parafanghi stretti, prefiltro del motore a turbina, Product Link, bloccaggio automatico differenziale assiali (anteriore/posteriore), protezione trasmissione, sterzo standard, insonorizzazione industriale e ventola a passo variabile.

† Figura mostrata nelle tabelle delle dimensioni.

(§) Misurazione effettuata a 100 mm (4") dietro il tagliente con il perno d'incernieramento della benna quale punto di incernieramento in conformità allo standard ISO 14397-2:2007.

(Con flessione dello pneumatico) Piena conformità allo standard ISO 14397-1:2007, sezioni da 1 a 6, che richiede una verifica del 2% tra i calcoli e le prove.

(Senza flessione dello pneumatico) Conformità allo standard ISO 14397-1:2007, sezioni da 1 a 5.

La disponibilità di altre benne e le offerte variano in funzione della zona. Rivolgetevi al vostro dealer Cat per ulteriori dettagli.

Specifiche operative - Benne *(continua)*

Leverismo		Braccio lungo (High Lift)					
Tipo di benna		Per uso generale - Imperniata					
Tipo di tagliente		Taglienti imbullonati	Denti e segmenti	Estremità	Taglienti imbullonati	Denti e segmenti	Estremità
Capacità - nominale	m^3	4,20	4,20	4,00	4,80	4,80	4,60
	yd^3	5,50	5,50	5,25	6,25	6,25	6,00
Capacità - Nominale con fattore di riempimento del 110%	m^3	4,60	4,60	4,40	5,30	5,30	5,10
	yd^3	6,00	6,00	5,75	7,00	7,00	6,75
Larghezza	mm	3.220	3.271	3.271	3.220	3.271	3.271
	ft/in	10'6"	10'8"	10'8"	10'6"	10'8"	10'8"
16† Luce di scarico alla massima altezza di sollevamento e scarico a 45 gradi	mm	3.262	3.108	3.108	3.191	3.036	3.036
	ft/in	10'8"	10'2"	10'2"	10'5"	9'11"	9'11"
17† Sbraccio alla massima altezza di sollevamento e scarico a 45 gradi	mm	1.305	1.443	1.443	1.365	1.501	1.501
	ft/in	4'3"	4'8"	4'8"	4'5"	4'11"	4'11"
Sbraccio con sollevamento orizzontale e benna a terra	mm	2.928	3.133	3.133	3.022	3.227	3.227
	ft/in	9'7"	10'3"	10'3"	9'10"	10'7"	10'7"
A† Profondità di scavo	mm	66	66	36	66	66	36
	pollici	2,6"	2,6"	1,4"	2,6"	2,6"	1,4"
12† Lunghezza totale	mm	8.873	9.097	9.097	8.967	9.191	9.191
	ft/in	29'2"	29'11"	29'11"	29'6"	30'2"	30'2"
B† Altezza totale con benna alla massima altezza di sollevamento	mm	5.974	5.974	5.974	6.068	6.068	6.068
	ft/in	19'8"	19'8"	19'8"	19'11"	19'11"	19'11"
Raggio di sterzata della pala con benna in posizione di trasporto	mm	7.583	7.672	7.672	7.608	7.697	7.697
	ft/in	24'11"	25'3"	25'3"	25'0"	25'4"	25'4"
Carico di ribaltamento statico, telaio in linea (con flessione dello pneumatico)	kg	18.905	18.721	18.974	18.817	18.631	20.898
	lb	41.685	41.280	41.838	41.491	41.081	46.079
Carico di ribaltamento statico, telaio in linea (senza flessione dello pneumatico)	kg	20.180	19.994	20.251	20.108	19.920	22.590
	lb	44.477	44.068	44.633	44.318	43.903	49.788
Carico di ribaltamento statico, telaio articolato (con flessione dello pneumatico)	kg	17.194	17.010	17.252	17.111	16.926	18.987
	lb	37.913	37.508	38.040	37.730	37.321	41.867
Carico di ribaltamento statico, telaio articolato (senza flessione dello pneumatico)	kg	18.472	18.287	18.530	18.405	18.217	20.669
	lb	40.714	40.304	40.841	40.566	40.151	45.554
Forza di strappo (§)	kN	209	208	223	196	194	207
	lbf	47.155	46.862	50.119	44.044	43.750	46.637
Peso operativo*	kg	28.499	28.637	28.474	28.488	28.626	28.462
	lb	62.812	63.115	62.756	62.786	63.090	62.730

* I carichi di ribaltamento statici e i pesi operativi mostrati si basano su una configurazione della macchina con pneumatici lisci in gomma piena Brawler 26.5X25, serbatoi pieni, operatore, cabina, prefiltro, contrappeso fabbricato con protezione posteriore (1.300 kg), finestrino a vetro piatto con protezione anteriore, kit industriale, controllo dell'assetto, avviamento standard, parafanghi stretti, prefiltro del motore a turbina, Product Link, bloccaggio automatico differenziale assiali (anteriore/posteriore), protezione trasmissione, sterzo standard, insonorizzazione industriale e ventola a passo variabile.

† Figura mostrata nelle tabelle delle dimensioni.

(§) Misurazione effettuata a 100 mm (4") dietro il tagliente con il perno d'incernieramento della benna quale punto di incernieramento in conformità allo standard ISO 14397-2:2007.

(Con flessione dello pneumatico) Piena conformità allo standard ISO 14397-1:2007, sezioni da 1 a 6, che richiede una verifica del 2% tra i calcoli e le prove.

(Senza flessione dello pneumatico) Conformità allo standard ISO 14397-1:2007, sezioni da 1 a 5.

La disponibilità di altre benne e le offerte variano in funzione della zona. Rivolgetevi al vostro dealer Cat per ulteriori dettagli.

Specifiche operative - Benne *(continua)*

Leverismo					Braccio lungo (High Lift)		
Tipo di benna					Per uso generale - Imperniata		
Tipo di tagliente		Taglienti imbullonati	Denti e segmenti	Estremità	Taglienti imbullonati	Denti e segmenti	Estremità
Capacità - nominale	m^3	4,60	4,60	4,40	5,00	5,00	4,80
	yd^3	6,00	6,00	5,75	6,50	6,50	6,25
Capacità - Nominale con fattore di riempimento del 110%	m^3	5,10	5,10	4,80	5,50	5,50	5,30
	yd^3	6,75	6,75	6,25	7,25	7,25	7,00
Larghezza	mm	3.220	3.271	3.271	3.220	3.271	3.271
	ft/in	10'6"	10'8"	10'8"	10'6"	10'8"	10'8"
16† Luce di scarico alla massima altezza di sollevamento e scarico a 45 gradi	mm	3.224	3.070	3.070	3.174	3.019	3.019
	ft/in	10'6"	10'0"	10'0"	10'4"	9'10"	9'10"
17† Sbraccio alla massima altezza di sollevamento e scarico a 45 gradi	mm	1.336	1.473	1.473	1.380	1.516	1.516
	ft/in	4'4"	4'9"	4'9"	4'6"	4'11"	4'11"
Sbraccio con sollevamento orizzontale e benna a terra	mm	2.977	3.182	3.182	3.045	3.250	3.250
	ft/in	9'9"	10'5"	10'5"	9'11"	10'7"	10'7"
A† Profondità di scavo	mm	66	66	36	66	66	36
	pollici	2,6"	2,6"	1,4"	2,6"	2,6"	1,4"
12† Lunghezza totale	mm	8.922	9.146	9.146	8.990	9.214	9.214
	ft/in	29'4"	30'1"	30'1"	29'6"	30'3"	30'3"
B† Altezza totale con benna alla massima altezza di sollevamento	mm	6.232	6.232	6.232	6.321	6.321	6.321
	ft/in	20'6"	20'6"	20'6"	20'9"	20'9"	20'9"
Raggio di sterzata della pala con benna in posizione di trasporto	mm	7.596	7.685	7.685	7.615	7.704	7.704
	ft/in	25'0"	25'3"	25'3"	25'0"	25'4"	25'4"
Carico di ribaltamento statico, telaio in linea (con flessione dello pneumatico)	kg	18.792	18.607	18.867	18.916	18.729	18.969
	lb	41.436	41.029	41.601	41.710	41.298	41.826
Carico di ribaltamento statico, telaio in linea (senza flessione dello pneumatico)	kg	20.077	19.890	20.152	20.209	20.020	20.261
	lb	44.250	43.838	44.415	44.541	44.124	44.656
Carico di ribaltamento statico, telaio articolato (con flessione dello pneumatico)	kg	17.084	16.900	17.146	17.210	17.024	17.251
	lb	37.671	37.264	37.807	37.949	37.538	38.039
Carico di ribaltamento statico, telaio articolato (senza flessione dello pneumatico)	kg	18.372	18.186	18.433	18.506	18.317	18.545
	lb	40.494	40.082	40.627	40.787	40.371	40.874
Forza di strappo (§)	kN	202	200	214	198	197	210
	lbf	45.450	45.156	48.209	44.603	44.309	47.188
Peso operativo*	kg	28.560	28.698	28.534	28.601	28.739	28.575
	lb	62.945	63.249	62.889	63.035	63.339	62.979

* I carichi di ribaltamento statici e i pesi operativi mostrati si basano su una configurazione della macchina con pneumatici lisci in gomma piena Brawler 26.5X25, serbatoi pieni, operatore, cabina, prefiltro, contrappeso fabbricato con protezione posteriore (1.300 kg), finestrino a vetro piatto con protezione anteriore, kit industriale, controllo dell'assetto, avviamento standard, parafanghi stretti, prefiltro del motore a turbina, Product Link, bloccaggio automatico differenziale assiali (anteriore/posteriore), protezione trasmissione, sterzo standard, insonorizzazione industriale e ventola a passo variabile.

† Figura mostrata nelle tabelle delle dimensioni.

(§) Misurazione effettuata a 100 mm (4") dietro il tagliente con il perno d'incernieramento della benna quale punto di incernieramento in conformità allo standard ISO 14397-2:2007.

(Con flessione dello pneumatico) Piena conformità allo standard ISO 14397-1:2007, sezioni da 1 a 6, che richiede una verifica del 2% tra i calcoli e le prove.

(Senza flessione dello pneumatico) Conformità allo standard ISO 14397-1:2007, sezioni da 1 a 5.

La disponibilità di altre benne e le offerte variano in funzione della zona. Rivolgetevi al vostro dealer Cat per ulteriori dettagli.

Specifiche operative - Benne *(continua)*

Leverismo			Braccio lungo (High Lift)					
Tipo di benna			Per uso generale - Imperniata			Per uso generale - Con gancio - Fusion		
Tipo di tagliente			Taglienti imbullonati	Denti e segmenti	Estremità	Taglienti imbullonati	Denti e segmenti	Estremità
	Capacità - nominale	m^3	4,40	4,40	4,20	4,20	4,20	4,00
		yd^3	5,75	5,75	5,50	5,50	5,50	5,25
	Capacità - Nominale con fattore di riempimento del 110%	m^3	4,80	4,80	4,60	4,60	4,60	4,40
		yd^3	6,25	6,25	6,00	6,00	6,00	5,75
	Larghezza	mm	3.220	3.271	3.271	3.220	3.271	3.271
		ft/in	10'6"	10'8"	10'8"	10'6"	10'8"	10'8"
16†	Luce di scarico alla massima altezza di sollevamento e scarico a 45 gradi	mm	3.266	3.113	3.113	3.232	3.078	3.078
		ft/in	10'8"	10'2"	10'2"	10'7"	10'1"	10'1"
17†	Sbraccio alla massima altezza di sollevamento e scarico a 45 gradi	mm	1.300	1.438	1.438	1.340	1.477	1.477
		ft/in	4'3"	4'8"	4'8"	4'4"	4'10"	4'10"
	Sbraccio con sollevamento orizzontale e benna a terra	mm	2.921	3.126	3.126	2.973	3.178	3.178
		ft/in	9'7"	10'3"	10'3"	9'9"	10'5"	10'5"
A†	Profondità di scavo	mm	66	66	36	66	66	36
		pollici	2,6"	2,6"	1,4"	2,6"	2,6"	1,4"
12†	Lunghezza totale	mm	8.866	9.090	9.090	8.918	9.143	9.143
		ft/in	29'2"	29'10"	29'10"	29'4"	30'0"	30'0"
B†	Altezza totale con benna alla massima altezza di sollevamento	mm	6.267	6.267	6.267	6.073	6.073	6.073
		ft/in	20'7"	20'7"	20'7"	20'0"	20'0"	20'0"
	Raggio di sterzata della pala con benna in posizione di trasporto	mm	7.581	7.670	7.670	7.612	7.705	7.705
		ft/in	24'11"	25'2"	25'2"	25'0"	25'4"	25'4"
	Carico di ribaltamento statico, telaio in linea (con flessione dello pneumatico)	kg	18.953	18.769	19.021	18.390	18.207	18.564
		lb	41.791	41.386	41.941	40.550	40.147	40.933
	Carico di ribaltamento statico, telaio in linea (senza flessione dello pneumatico)	kg	20.241	20.055	20.310	19.654	19.469	19.840
		lb	44.611	44.201	44.763	43.319	42.910	43.728
	Carico di ribaltamento statico, telaio articolato (con flessione dello pneumatico)	kg	17.238	17.054	17.293	16.697	16.513	16.857
		lb	38.009	37.603	38.130	36.816	36.412	37.170
	Carico di ribaltamento statico, telaio articolato (senza flessione dello pneumatico)	kg	18.528	18.342	18.583	17.964	17.779	18.136
		lb	40.836	40.426	40.959	39.593	39.184	39.973
	Forza di strappo (§)	kN	210	209	224	202	201	215
		lbf	47.385	47.092	50.378	45.582	45.289	48.356
	Peso operativo*	kg	28.505	28.643	28.479	28.874	29.011	28.848
		lb	62.824	63.128	62.768	63.637	63.941	63.581

* I carichi di ribaltamento statici e i pesi operativi mostrati si basano su una configurazione della macchina con pneumatici lisci in gomma piena Brawler 26.5X25, serbatoi pieni, operatore, cabina, prefiltro, contrappeso fabbricato con protezione posteriore (1.300 kg), finestrino a vetro piatto con protezione anteriore, kit industriale, controllo dell'assetto, avviamento standard, parafanghi stretti, prefiltro del motore a turbina, Product Link, bloccaggio automatico differenziale assiali (anteriore/posteriore), protezione trasmissione, sterzo standard, insonorizzazione industriale e ventola a passo variabile.

† Figura mostrata nelle tabelle delle dimensioni.

(§) Misurazione effettuata a 100 mm (4") dietro il tagliente con il perno d'incernieramento della benna quale punto di incernieramento in conformità allo standard ISO 14397-2:2007.

(Con flessione dello pneumatico) Piena conformità allo standard ISO 14397-1:2007, sezioni da 1 a 6, che richiede una verifica del 2% tra i calcoli e le prove.

(Senza flessione dello pneumatico) Conformità allo standard ISO 14397-1:2007, sezioni da 1 a 5.

La disponibilità di altre benne e le offerte variano in funzione della zona. Rivolgetevi al vostro dealer Cat per ulteriori dettagli.

Specifiche operative - Benne *(continua)*

Leverismo			Braccio lungo (High Lift)					
Tipo di benna			Per uso generale - Con gancio - Fusion					
	Tipo di tagliente		Taglienti imbullonati	Denti e segmenti	Estremità	Taglienti imbullonati	Denti e segmenti	Estremità
	Capacità - nominale	m³	4,60	4,60	4,40	4,80	4,80	4,60
		yd³	6,00	6,00	5,75	6,25	6,25	6,00
	Capacità - Nominale con fattore di riempimento del 110%	m³	5,10	5,10	4,80	5,30	5,30	5,10
		yd³	6,75	6,75	6,25	7,00	7,00	6,75
	Larghezza	mm	3.220	3.271	3.271	3.220	3.271	3.271
		ft/in	10'6"	10'8"	10'8"	10'6"	10'8"	10'8"
16†	Luce di scarico alla massima altezza di sollevamento e scarico a 45 gradi	mm	3.194	3.040	3.040	3.167	3.012	3.012
		ft/in	10'5"	9'11"	9'11"	10'4"	9'10"	9'10"
17†	Sbraccio alla massima altezza di sollevamento e scarico a 45 gradi	mm	1.370	1.508	1.508	1.392	1.528	1.528
		ft/in	4'5"	4'11"	4'11"	4'6"	5'0"	5'0"
	Sbraccio con sollevamento orizzontale e benna a terra	mm	3.023	3.228	3.228	3.058	3.263	3.263
		ft/in	9'11"	10'7"	10'7"	10'0"	10'8"	10'8"
A†	Profondità di scavo	mm	66	66	36	66	66	36
		pollici	2,6"	2,6"	1,4"	2,6"	2,6"	1,4"
12†	Lunghezza totale	mm	8.968	9.192	9.192	9.003	9.227	9.227
		ft/in	29'6"	30'2"	30'2"	29'7"	30'4"	30'4"
B†	Altezza totale con benna alla massima altezza di sollevamento	mm	6.248	6.248	6.248	6.307	6.307	6.307
		ft/in	20'6"	20'6"	20'6"	20'9"	20'9"	20'9"
	Raggio di sterzata della pala con benna in posizione di trasporto	mm	7.626	7.720	7.720	7.636	7.730	7.730
		ft/in	25'1"	25'4"	25'4"	25'1"	25'5"	25'5"
	Carico di ribaltamento statico, telaio in linea (con flessione dello pneumatico)	kg	18.242	18.057	18.414	18.234	18.048	18.403
		lb	40.223	39.816	40.602	40.205	39.796	40.579
	Carico di ribaltamento statico, telaio in linea (senza flessione dello pneumatico)	kg	19.515	19.329	19.699	19.513	19.325	19.695
		lb	43.012	42.601	43.418	43.007	42.594	43.409
	Carico di ribaltamento statico, telaio articolato (con flessione dello pneumatico)	kg	16.551	16.366	16.710	16.543	16.358	16.700
		lb	36.494	36.088	36.845	36.477	36.069	36.824
	Carico di ribaltamento statico, telaio articolato (senza flessione dello pneumatico)	kg	17.827	17.641	17.998	17.825	17.638	17.995
		lb	39.291	38.880	39.669	39.288	38.874	39.661
	Forza di strappo (§)	kN	195	194	206	190	189	201
		lbf	43.909	43.615	46.493	42.866	42.572	45.331
	Peso operativo*	kg	28.974	29.112	28.949	28.969	29.107	28.944
		lb	63.858	64.162	63.803	63.848	64.152	63.792

* I carichi di ribaltamento statici e i pesi operativi mostrati si basano su una configurazione della macchina con pneumatici lisci in gomma piena Brawler 26.5X25, serbatoi pieni, operatore, cabina, prefiltro, contrappeso fabbricato con protezione posteriore (1.300 kg), finestrino a vetro piatto con protezione anteriore, kit industriale, controllo dell'assetto, avviamento standard, parafanghi stretti, prefiltro del motore a turbina, Product Link, bloccaggio automatico differenziale assiali (anteriore/posteriore), protezione trasmissione, sterzo standard, insonorizzazione industriale e ventola a passo variabile.

† Figura mostrata nelle tabelle delle dimensioni.

(§) Misurazione effettuata a 100 mm (4") dietro il tagliente con il perno d'incernieramento della benna quale punto di incernieramento in conformità allo standard ISO 14397-2:2007.

(Con flessione dello pneumatico) Piena conformità allo standard ISO 14397-1:2007, sezioni da 1 a 6, che richiede una verifica del 2% tra i calcoli e le prove.

(Senza flessione dello pneumatico) Conformità allo standard ISO 14397-1:2007, sezioni da 1 a 5.

La disponibilità di altre benne e le offerte variano in funzione della zona. Rivolgetevi al vostro dealer Cat per ulteriori dettagli.

Specifiche operative - Benne *(continua)*

Leverismo			Braccio lungo (High Lift)					
Tipo di benna			Per uso generale - Con gancio - Fusion					
Tipo di tagliente			Taglienti imbullonati	Denti e segmenti	Estremità	Taglienti imbullonati	Denti e segmenti	Estremità
	Capacità - nominale	m^3	5,00	5,00	4,80	4,40	4,40	4,20
		yd^3	6,50	6,50	6,25	5,75	5,75	5,50
	Capacità - Nominale con fattore di riempimento del 110%	m^3	5,50	5,50	5,30	4,80	4,80	4,60
		yd^3	7,25	7,25	7,00	6,25	6,25	6,00
	Larghezza	mm	3.220	3.271	3.271	3.220	3.271	3.271
		ft/in	10'6"	10'8"	10'8"	10'6"	10'8"	10'8"
16†	Luce di scarico alla massima altezza di sollevamento e scarico a 45 gradi	mm	3.143	2.988	2.988	3.237	3.084	3.084
		ft/in	10'3"	9'9"	9'9"	10'7"	10'1"	10'1"
17†	Sbraccio alla massima altezza di sollevamento e scarico a 45 gradi	mm	1.413	1.549	1.549	1.335	1.473	1.473
		ft/in	4'7"	5'1"	5'1"	4'4"	4'10"	4'10"
	Sbraccio con sollevamento orizzontale e benna a terra	mm	3.090	3.295	3.295	2.966	3.171	3.171
		ft/in	10'1"	10'9"	10'9"	9'8"	10'4"	10'4"
A†	Profondità di scavo	mm	66	66	36	66	66	36
		pollici	2,6"	2,6"	1,4"	2,6"	2,6"	1,4"
12†	Lunghezza totale	mm	9.035	9.260	9.260	8.911	9.136	9.136
		ft/in	29'8"	30'5"	30'5"	29'3"	30'0"	30'0"
B†	Altezza totale con benna alla massima altezza di sollevamento	mm	6.333	6.333	6.333	6.242	6.242	6.242
		ft/in	20'10"	20'10"	20'10"	20'6"	20'6"	20'6"
	Raggio di sterzata della pala con benna in posizione di trasporto	mm	7.646	7.740	7.740	7.610	7.703	7.703
		ft/in	25'2"	25'5"	25'5"	25'0"	25'4"	25'4"
	Carico di ribaltamento statico, telaio in linea (con flessione dello pneumatico)	kg	18.114	17.928	18.281	18.394	18.211	18.573
		lb	39.941	39.531	40.310	40.559	40.155	40.954
	Carico di ribaltamento statico, telaio in linea (senza flessione dello pneumatico)	kg	19.396	19.208	19.576	19.670	19.484	19.862
		lb	42.750	42.335	43.145	43.353	42.944	43.777
	Carico di ribaltamento statico, telaio articolato (con flessione dello pneumatico)	kg	16.424	16.239	16.579	16.696	16.512	16.862
		lb	36.215	35.806	36.557	36.814	36.410	37.180
	Carico di ribaltamento statico, telaio articolato (senza flessione dello pneumatico)	kg	17.710	17.521	17.876	17.975	17.789	18.153
		lb	39.033	38.618	39.400	39.617	39.207	40.010
	Forza di strappo (§)	kN	186	184	196	203	202	216
		lbf	41.851	41.556	44.208	45.755	45.462	48.554
	Peso operativo*	kg	29.060	29.198	29.035	28.915	29.053	28.890
		lb	64.047	64.351	63.992	63.729	64.033	63.673

* I carichi di ribaltamento statici e i pesi operativi mostrati si basano su una configurazione della macchina con pneumatici lisci in gomma piena Brawler 26.5X25, serbatoi pieni, operatore, cabina, prefiltro, contrappeso fabbricato con protezione posteriore (1.300 kg), finestrino a vetro piatto con protezione anteriore, kit industriale, controllo dell'assetto, avviamento standard, parafanghi stretti, prefiltro del motore a turbina, Product Link, bloccaggio automatico differenziale assiali (anteriore/posteriore), protezione trasmissione, sterzo standard, insonorizzazione industriale e ventola a passo variabile.

† Figura mostrata nelle tabelle delle dimensioni.

(§) Misurazione effettuata a 100 mm (4") dietro il tagliente con il perno d'incernieramento della benna quale punto di incernieramento in conformità allo standard ISO 14397-2:2007.

(Con flessione dello pneumatico) Piena conformità allo standard ISO 14397-1:2007, sezioni da 1 a 6, che richiede una verifica del 2% tra i calcoli e le prove.

(Senza flessione dello pneumatico) Conformità allo standard ISO 14397-1:2007, sezioni da 1 a 5.

La disponibilità di altre benne e le offerte variano in funzione della zona. Rivolgetevi al vostro dealer Cat per ulteriori dettagli.

Specifiche operative - Benne *(continua)*

Leverismo			Braccio lungo (High Lift)		
	Tipo di benna		Per spianatura di rifiuti - Imperniata	Rifiuti, carico e trasporto - Attacco imperniato	Per rifiuti, morsetto superiore - Imperniata
	Tipo di tagliente		Taglienti imbullonati in acciaio	Taglienti imbullonati in acciaio	Taglienti imbullonati in acciaio
	Capacità - nominale	m^3	6,50	7,40	5,00
		yd^3	8,50	9,75	6,50
	Capacità - Nominale con fattore di riempimento del 110%	m^3	7,20	8,10	5,50
		yd^3	9,50	10,50	7,25
	Larghezza	mm	3.357	3.357	3.357
		ft/in	11'0"	11'0"	11'0"
16†	Luce di scarico alla massima altezza di sollevamento e scarico a 45 gradi	mm	3.173	2.893	2.679
		ft/in	10'4"	9'5"	8'9"
17†	Sbraccio alla massima altezza di sollevamento e scarico a 45 gradi	mm	1.198	1.478	1.692
		ft/in	3'11"	4'10"	5'6"
	Sbraccio con sollevamento orizzontale e benna a terra	mm	2.932	3.329	3.631
		ft/in	9'7"	10'11"	11'10"
A†	Profondità di scavo	mm	97	57	57
		pollici	3,8"	2,2"	2,2"
12†	Lunghezza totale	mm	8.901	9.298	9.600
		ft/in	29'3"	30'7"	31'6"
B†	Altezza totale con benna alla massima altezza di sollevamento	mm	6.822	6.599	5.739
		ft/in	22'5"	21'8"	18'10"
	Raggio di sterzata della pala con benna in posizione di trasporto	mm	7.659	7.767	7.853
		ft/in	25'2"	25'6"	25'10"
	Carico di ribaltamento statico, telaio in linea (con flessione dello pneumatico)	kg	18.767	17.164	15.102
		lb	41.381	37.846	33.299
	Carico di ribaltamento statico, telaio in linea (senza flessione dello pneumatico)	kg	20.236	18.451	16.187
		lb	44.600	40.666	35.678
	Carico di ribaltamento statico, telaio articolato (con flessione dello pneumatico)	kg	17.001	15.511	13.559
		lb	37.487	34.202	29.898
	Carico di ribaltamento statico, telaio articolato (senza flessione dello pneumatico)	kg	18.468	16.802	14.654
		lb	40.704	37.032	32.297
	Forza di strappo (§)	kN	204	165	135
		lbf	45.954	37.096	30.551
	Peso operativo*	kg	29.203	29.426	30.352
		lb	64.362	64.855	66.896

* I carichi di ribaltamento statici e i pesi operativi mostrati si basano su una configurazione della macchina con pneumatici lisci in gomma piena Brawler 26.5X25, serbatoi pieni, operatore, cabina, prefiltro, contrappeso fabbricato con protezione posteriore (1.300 kg), finestrino a vetro piatto con protezione anteriore, kit industriale, controllo dell'assetto, avviamento standard, parafanghi stretti, prefiltro del motore a turbina, Product Link, bloccaggio automatico differenziale assiali (anteriore/posteriore), protezione trasmissione, sterzo standard, insonorizzazione industriale e ventola a passo variabile.

† Figura mostrata nelle tabelle delle dimensioni.

(§) Misurazione effettuata a 100 mm (4") dietro il tagliente con il perno d'incernieramento della benna quale punto di incernieramento in conformità allo standard ISO 14397-2:2007.

(Con flessione dello pneumatico) Piena conformità allo standard ISO 14397-1:2007, sezioni da 1 a 6, che richiede una verifica del 2% tra i calcoli e le prove.

(Senza flessione dello pneumatico) Conformità allo standard ISO 14397-1:2007, sezioni da 1 a 5.

La disponibilità di altre benne e le offerte variano in funzione della zona. Rivolgetevi al vostro dealer Cat per ulteriori dettagli.

972 XE

Mcchina resistente alla corrosione

La macchina pala gommata resistente alla corrosione Cat 972 XE aggiunge un valore reale per proteggere l'investimento nella macchina. Un trattamento esclusivo in fabbrica offre maggiore protezione per tutti i componenti della macchina che possono essere esposti a materiali corrosivi. È progettata per migliorare l'affidabilità e la durabilità in ambienti corrosivi, come impianti di fertilizzanti, industrie chimiche, settore agricolo, porti di acqua salata e altri.

Affidabilità comprovata sul campo

- Il motore Cat C9.3B offre un'elevata densità di potenza con una combinazione di elettronica, alimentazione e pneumatica collaudate.
- Dispone di sistema di rigenerazione Cat automatico, modulo emissioni pulite Cat (CEM, Clean Emissions Module) con filtro antiparticolato diesel (DPF, Diesel Particulate Filter) e serbatoio e pompa DEF (Diesel Exhaust Fluid).
- È dotato di pompa elettrica di adescamento del combustibile, separatore acqua/combustibile e filtro del combustibile secondario.
- Utilizzando una progettazione dei componenti e processi di collaudo delle macchine meticolosi, è possibile garantire affidabilità e tempi di attività senza eguali.

Durata

- Il pacchetto resistente alla corrosione include la protezione in silicone applicata su tutti i terminali elettrici: alternatore, dispositivo di avviamento del motore, cavo di massa del motore e cavi della batteria per massimizzare la durata dei componenti.
- I connettori elettrici esposti vengono trattati con tubo termoretrattile.
- L'alternatore per impieghi gravosi senza spazzole viene utilizzato per una maggiore durabilità.
- Protezione con vernice a richiesta che corrisponde a più del doppio della vernice standard. I rivestimenti con primer extra vengono applicati prima del rivestimento superiore in poliuretano finale.
- Gli assali per impieghi gravosi sono progettati per far fronte ad applicazioni estreme.

Efficienza dei consumi e produttività superiori

- Efficienza dei consumi migliorata fino al 35% rispetto al modello Cat precedente.
- La profonda integrazione della trasmissione a variazione continua Cat, del motore, dell'impianto idraulico e del sistema di raffreddamento aumenta notevolmente le prestazioni e l'efficienza dei consumi.
- L'eliminazione del convertitore di coppia consente di controllare il regime del motore e la velocità della macchina in modo indipendente, con conseguente efficienza di scavo, controllo di precisione e semplicità di funzionamento.
- Il regime nominale inferiore del motore riduce l'usura dei componenti e la rumorosità di funzionamento.

Caratteristiche di sicurezza

- La telecamera posteriore migliora la visibilità sul retro della macchina, permettendo di lavorare in modo pratico e sicuro.
- L'accesso alla cabina con ampio sportello, l'apertura sportello a distanza a richiesta e i gradini simili a quelli di una scala garantiscono stabilità.
- Il parabrezza dal pavimento al tetto, i grandi specchi con specchietti orientabili integrati e la telecamera posteriore offrono una visibilità in tutte le direzioni leader del settore.

Riduzione dei tempi e dei costi di manutenzione

- Gli intervalli di sostituzione prolungati di filtri e liquidi riducono i costi di manutenzione fino al 20%.
- La risoluzione dei problemi da remoto può collegare la macchina al reparto di assistenza del dealer per diagnosticare rapidamente i problemi e poter tornare al lavoro.
- L'aggiornamento a distanza assicura che il software sia sempre aggiornato per fornire prestazioni ottimali senza influire sul programma di lavoro.
- L'app Cat aiuta a gestire la posizione, le ore e i programmi di manutenzione delle macchine. Inoltre, segnala la manutenzione necessaria e consente di richiedere assistenza presso il dealer Cat di zona.
- Cofano inclinabile monopezzo per accedere al vano motore in modo rapido e agevole.

Lavorate comodamente nella nuova cabina

- Il prefiltro potenziato per cabina a richiesta filtra l'aria in ingresso e mantiene la cabina pressurizzata.
- Sedile e sospensioni facilmente regolabili di nuova generazione per un maggiore comfort dell'operatore. È disponibile in tre assetti e può essere dotato di cintura di sicurezza a 4 punti.
- Il nuovo cruscotto in cabina e i display tattili ad alta risoluzione sono intuitivi, pratici e facili da usare.
- L'insonorizzazione, le guarnizioni e i supporti viscosi della cabina riducono rumori e vibrazioni per un ambiente di lavoro silenzioso.
- Lo sterzo con joystick elettroidraulico montato sul sedile garantisce un controllo preciso e riduce drasticamente l'affaticamento del braccio, per un comfort e un'accuratezza ottimali.

Caratteristiche tecniche della macchina 972 XE resistente alla corrosione

Caratteristiche della macchina resistente alla corrosione 972 XE

1. Protezione in silicone applicata su tutti i terminali elettrici
2. Tubo termoretrattile sui connettori elettrici esposti
3. Capsule Zerust vapore nei vani elettrici
4. Punti di ingrassaggio sui perni di articolazione del cofano
5. Gruppo di raffreddamento resistente alla corrosione a richiesta: masse radianti di raffreddamento con elettro rivestimento, fermo per impieghi gravosi e cerniere lubrificabili
6. La protezione dell'impianto idraulico a richiesta che include il sigillante in silicone e una tubazione termoretraibile sugli attacchi

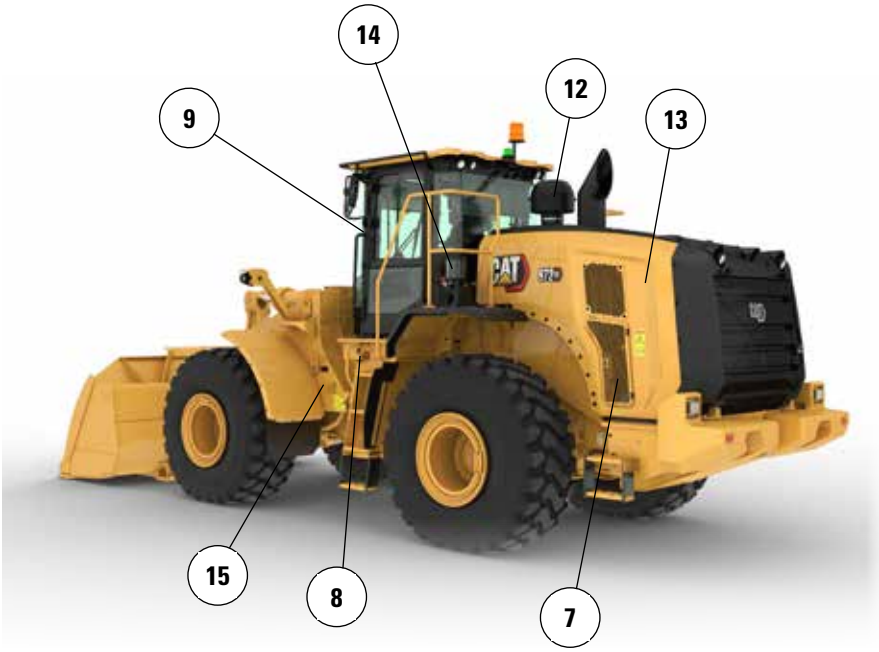

7. Alternatore per impieghi gravosi, senza spazzole
8. Interruttore sigillato
9. Punti di ingrassaggio sulle cerniere dello sportello della cabina
10. Rivestimenti di vernice aggiuntivi. I rivestimenti con primer extra vengono applicati prima del rivestimento superiore in poliuretano finale
11. Vernice protettiva applicata ai componenti sotto il cofano
12. Prefiltro turbina a richiesta
13. Ventola ad inclinazione variabile a richiesta
14. Sistemi di lubrificazione automatica a richiesta
15. Coperchio di riempimento della trasmissione anticorrosione

Per informazioni complete sui prodotti Cat, i servizi dei dealer e le soluzioni per il settore, visitare il sito Web all'indirizzo **www.cat.com.**

Materiali e caratteristiche tecniche sono soggetti a variazione senza obbligo di preavviso. Le macchine illustrate nelle foto possono comprendere attrezzature aggiuntive. Rivolgetevi al vostro dealer Cat per informazioni sulle opzioni disponibili.

© 2025 Caterpillar. Tutti i diritti riservati. CAT, CATERPILLAR, LET'S DO THE WORK, i rispettivi loghi, XT, Product Link, Fusion, "Caterpillar Corporate Yellow", i marchi "Power Edge" e Cat "Modern Hex" nonché le identità dei prodotti qui usati sono marchi di fabbrica di Caterpillar e non possono essere usati senza permesso.

ALXQ3861-01 (1-2025)
sostituisce ALXQ3861-00
Numero di fabbricazione: 14B
(N Am, Europe, Türkiye,
Aus-NZ, Chile, Colombia)