982
휠 로더

기술 사양

지역에 따라 사용할 수 없는 어탯치먼트도 있습니다. 해당 지역에서 특정 구성을 사용할 수 있는지는 Cat® 특약점에 문의하십시오.

목차

사양 2

엔진 2
버킷 2
무게 2
작동 사양 2
변속기 2
유압 계통 3
브레이크 3
차축 3
서비스 보충 용량 3
운전실 3
소음 성능 3
에어컨 계통 3
치수 4
타이어 옵션 5
버킷 채움 계수와 선택 가이드 6
작동 사양 - 버킷 9
포크 사양 23
표준 및 선택사양 장비 32

982 환경 선언 34

982 임업 장비 구성 35

주요 특징 및 이점 35
타이어 옵션 37
작동 사양 - 버킷 38

982 휠 로더 사양

엔진

엔진 모델	Cat® C13	
1,700rpm에서의 엔진 출력 ISO 14396:2002	322KW 438 hp(미터법)	432 hp
총 출력 @ 1,700 rpm SAE J1995:2014	325KW 442 hp(미터법)	436 hp
1,700rpm에서의 정미 출력 ISO 9249:2007, SAE J1349:2011	301KW 409 hp(미터법)	404 hp
엔진 토크(1,200 rpm) ISO 14396:2002	2,197 N·m	1,620 lbf-ft
총 토크(1,200rpm) SAE J1995:2014	2,218 N·m	1,636 lbf-ft
정미 토크(1,100rpm) ISO 9249:2007, SAE J1349:2011	2,054 N·m	1,515 lbf-ft
보어	130 mm	5.12인치
행정	157 mm	6.18인치
배기량	12.5 L	76 세제곱인치

- Cat 엔진은 미국 EPA Tier 4 Final, EU Stage V, 대한민국 Stage V, 중국 비도로용 Stage IV, 일본 2014 배기가스 배출 표준을 충족합니다.
- 공시된 정미 출력은 엔진에 팬, 교류 발전기, 에어클리너 및 후처리 장치가 장착된 상태에서 플라이휠에서 사용할 수 있는 출력을 나타냅니다.
- Cat 디젤 엔진은 ULSD(황 15ppm 이하의 초저유황 디젤 연료) 또는 다음 저카본 강도 연료**를 최대 다음 비율로 혼합한 ULSD를 사용해야 합니다.
  - 20% 바이오디젤 FAME(fatty acid methyl ester, 지방산 메틸 에스테르)*
  - 100% 재생 가능 디젤, HVO(hydrogenated vegetable oil, 수소화 식물성 오일) 및 GTL(gas-to-liquid, 기체-액체) 연료 성공적인 적용을 위한 지침을 참조하십시오. 자세한 내용은 Cat 특약점에 문의하거나 'Caterpillar 장비 연료 권장사항 (SEBU6250)'을 참조하십시오.

*후처리 장치가 없는 엔진은 더 높은 혼합물(최대 100% 바이오디젤)을 사용할 수 있습니다.

**저탄소 연료로 인한 배기관 온실가스 배출은 기본적으로 기존 연료와 동일합니다.

버킷

버킷 용량	4.8-17.2 m³	6.25-22.5 yd³

무게

작동 무게	35,510 kg	78,264 lb

- 중량은 Bridgestone 875/65R29 VSNT L4 레이디얼 타이어, 연료 완충, 작업자, 표준 카운터웨이트, 승차 제어 냉간 시동, 주행용 흙받이, Product Link™, 개방 축(전방/후방), 2차 조향장치, 소음 억제 및 BOCE를 포함하는 6.1 m³(8.0 yd³) 범용 버킷 구성을 기준으로 합니다.

작동 사양

정적 팁핑 하중 - 완전 40° 회전		
타이어 편향 있음	21,110 kg	46,526 lb
타이어 편향 없음	22,418 kg	49,410 lb
돌파력	262 kN	59,060 lbf

- "중량" 항목에 정의된 장비 구성의 경우
- ISO 14397-1:2007 섹션 1-6을 완벽히 준수, 계산과 시험 간에 2% 확인이 필요.

변속기

전진 1	6.2 km/h	3.9 mph
전진 2단	11.9 km/h	7.4 mph
전진 3단	21.1 km/h	13.1 mph
전진 4단	37.5 km/h	23.3 mph
후진 1단	7.0 km/h	4.3 mph
후진 2단	13.6 km/h	8.5 mph
후진 3단	24.1 km/h	15 mph
후진 4단	39.5 km/h	24.5 mph

- 빈 버킷과 회전 반경 914 mm(36인치)의 표준 L4 타이어를 갖춘 표준 차량의 최고 이동 속도

유압 계통

작동기구 펌프 유형	가변 용량형 피스톤, 부하 감지	
작동기구 계통		
최대 펌프 출력(2,250rpm)	449L/min	119gal/min
최대 작동 압력	34,300kPa	4,975psi
선택 사항인 작업 툴에서의 3차 기능 최대 흐름	240 L/min	63 gal/min
선택 사항인 작업 툴에서의 3차 기능 최대 압력	20,684kPa	3,000psi
정격 탑재하중에서의 유압 사이클 시간:		
운송 위치로부터 상승	5.3초	
덤프, 최대 상승에서	1.7초	
하강, 비적재, 하향 부양	3.1초	
총계	10.1초	

브레이크

브레이크	브레이크는 ISO 3450:2011 표준을 준수

차축

전방	고정식, 개방 차동장치
후방	진동식, 개방 차동장치

서비스 보충 용량

연료 탱크	426L	112.5gal
DEF 탱크	21L	5.5gal
냉각 계통	52L	13.7gal
크랭크케이스	37L	9.8gal
변속기	77L	20.3gal
차동장치 및 최종 드라이브 - 전방	92L	24.3gal
차동장치 및 최종 드라이브 - 후방	92L	24.3gal
유압 탱크	153L	40.4gal

운전실

ROPS/FOPS	ROPS/FOPS는 ISO 3471:2008 및 ISO 3449:2005 레벨 2 표준을 준수

소음 성능

운전자 음압 수준(ISO 6396:2008)	72dB(A)
외부 음압 수준(ISO 6395:2008)	112dB(A)
운전자 음압 수준(ISO 6396:2008)*	72dB(A)
외부 음압 수준(ISO 6395:2008)**	109dB(A)

*EU 및 UK 지침을 채택하는 국가 포함
**EU 소음 지침 2000/14/EC 및 UK 소음 규정 2001 No. 1701

에어컨 계통

- 이 장비의 에어컨 계통에는 불소화 온실가스 냉매 R134a (지구 온난화 지수 = 1,430)가 포함되어 있습니다. 이 계통에는 2.288미터톤(2.522톤)의 CO_2에 해당하는 1.6 kg (3.5 lb)의 냉매가 들어 있습니다.

982 휠 로더 사양

치수

모든 치수는 근사치입니다.

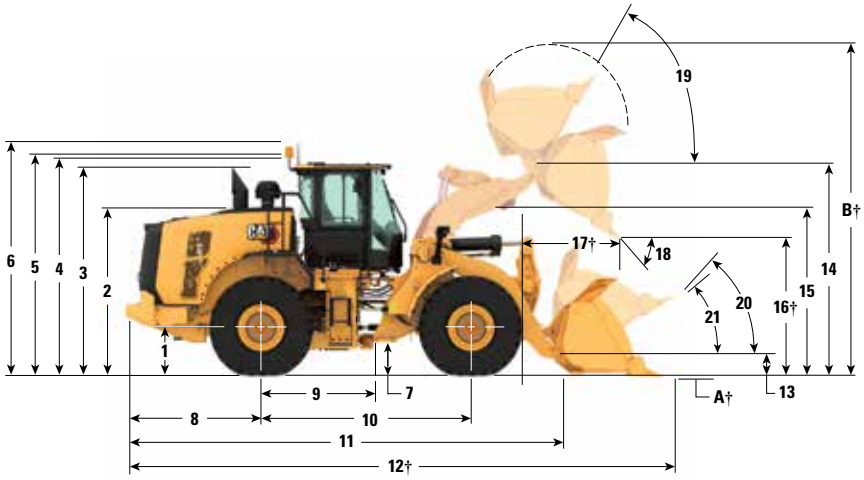

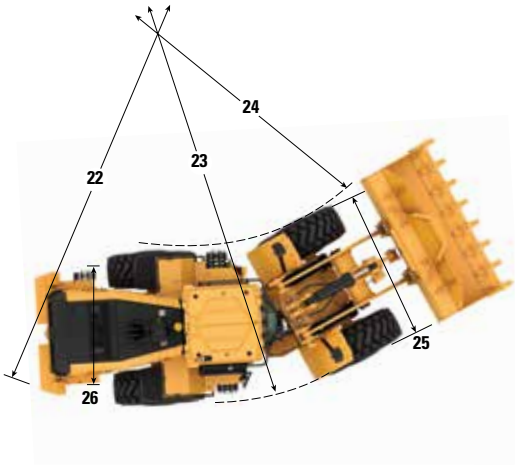

		표준 리프트		하이 리프트	
1	차축 중심선에서의 높이	871 mm	2'10"	871 mm	2'10"
2	후드 상단까지의 높이	3,036 mm	10'0"	3,036 mm	10'0"
3	배기 파이프 상단까지의 높이	3,736 mm	12'4"	3,736 mm	12'4"
4	ROPS 상단까지의 높이	3,801 mm	12'6"	3,801 mm	12'6"
5	Product Link 안테나 상단까지의 높이	3,807 mm	12'6"	3,807 mm	12'6"
6	경광등 상단까지의 높이	4,080 mm	13'5"	4,080 mm	13'5"
7	지상고	428 mm	1'4"	428 mm	1'4"
8	카운터웨이트의 엣지 측 후방 차축의 중앙 라인	2,729 mm	9'0"	2,843 mm	9'4"
9	히치 측 후방 차축의 중앙 라인	1,900 mm	6'3"	1,900 mm	6'3"
10	휠 베이스	3,800 mm	12'6"	3,800 mm	12'6"
11	전체 길이(버킷 제외)	8,597 mm	28'3"	9,104 mm	29'11"
12	선적 길이(버킷 지면 접지 상태)*†	10,184 mm	33'5"	10,692 mm	35'1"
13	운송 높이에서의 힌지 핀 높이	791 mm	2'7"	896 mm	2'11"
14	최대 리프트에서의 힌지 핀 높이	4,741 mm	15'6"	5,150 mm	16'10"
15	최대 리프트에서의 리프트 암 간극	3,902 mm	12'9"	4,069 mm	13'4"
16	최대 리프트와 45° 토출 시의 덤프 간극*†	3,362 mm	11'0"	3,771 mm	12'4"
17	최대 리프트와 45° 토출에서 도달 거리*†	1,569 mm	5'1"	1,631 mm	5'4"
18	최대 리프트에서의 덤프 각도(정지 시)*	50도		50도	
19	최대 리프트에서의 랙 백*	57도		56도	
20	운송 높이에서의 랙 백*	48도		49도	
21	지면에서의 랙 백*	39도		40도	
22	카운터웨이트로의 간극 궤도(직경)	13,938 mm	45'9"	13,976 mm	45'11"
23	타이어 바깥으로의 간극 궤도(직경)	13,911 mm	45'8"	13,911 mm	45'8"
24	타이어 안쪽으로의 간극 궤도(직경)	6,970 mm	22'11"	6,970 mm	22'11"
25	타이어 위쪽 폭(미적재 시)	3,456 mm	11'5"	3,456 mm	11'5"
	타이어 위쪽 폭(적재 시)	3,471 mm	11'5"	3,471 mm	11'5"
26	트레드 폭	2,540 mm	8'4"	2,540 mm	8'4"

†치수는 작동 사양 표에 나열되어 있습니다.

모든 높이 및 타이어 관련 치수는 Bridgestone 875/65R29 VLTS L4 레이디얼 타이어 장착 시 기준입니다(기타 타이어용 타이어 차트 참조). "타이어 위쪽 폭 은 돌출 부위와 부푼 상태를 포함합니다.

- 모든 치수는 근사치이며 6.1 m^3 (8.0 yd^3) 범용 버킷에 BOCE 및 Bridgestone 875/65R29 VLTS L4 레이디얼 타이어가 장착된 장비를 기준으로 합니다(다른 버킷의 경우에는 작동 사양 참조).

타이어 선택사양

타이어 브랜드	Bridgestone	Bridgestone	Michelin	Bridgestone	Maxam
타이어 크기	**875/65R29**	**875/65R29**	**875/65R29**	**33/65R29**	**875/65R29**
트레드 유형	**L-4**	**L-3**	**L-3**	**L-5**	**L-4**
트레드 패턴	**VLTS**	**VTS**	**XHA2**	**VSDL**	**MS405DX**
타이어 위쪽 폭 - 최대(비적재)*	3,456 mm 11'5"	3,455 mm 11'5"	3,496 mm 11'6"	3,440 mm 11'4"	3,474 mm 11'5"
타이어 위쪽 폭 - 최대(적재 시)*	3,471 mm 11'5"	3,464 mm 11'5"	3,491 mm 11'6"	3,457 mm 11'5"	3,486 mm 11'6"
수직 치수 변화(전방 및 후방 평균)		-3 mm -0.1"	-13 mm -0.5"	37 mm 1.5"	-19 mm -0.7"
수평 도달 거리 변화		2 mm 0.1"	-1 mm 0"	-30 mm -1.2"	0 mm 0"
타이어 바깥으로의 간극 궤도 변화		-7 mm -0.3"	20 mm 0.8"	-13 mm -0.5"	16 mm 0.6"
타이어 안쪽으로의 간극 궤도 변화		7 mm 0.3"	-20 mm -0.8"	13 mm 0.5"	-16 mm -0.6"
작동 무게 변화(밸러스트 미포함)		-76 kg -168 lb	-356 kg -785 lb	1,240 kg 2,734 lb	60 kg 132 lb
정적 팁핑 하중 변화 - 직선		-50 kg -111 lb	-236 kg -520 lb	822 kg 1,811 lb	40 kg 88 lb
정적 팁핑 하중 변화 - 굴절식		-44 kg -97 lb	-206 kg -454 lb	718 kg 1,583 lb	35 kg 77 lb
후방 차축 진동 각도	±13도	±13도	±13도	±13도	±13도
최대 단일 휠 상승 및 하강	571 mm 1'10"	571 mm 1'10"	571 mm 1'10"	571 mm 1'10"	571 mm 1'10"

*팽창으로 인한 타이어 증가 폭 포함

버킷 채움 계수와 선택 가이드

버킷 크기는 반드시 자재의 밀도와 예상되는 채움 계수를 기준으로 선택해야 합니다. Cat Performance 시리즈 버킷은 길어진 바닥, 확장된 버킷 개구부, 늘어난 저장소 각도, 곡선형 측면 보드 및 통합형 유출물 보호대 등을 갖추어 채움 계수가 이전 세대의 장비나 비 Cat 버킷보다 대폭 높아졌습니다. 따라서 장비가 처리할 수 있는 실제 부피는 정격 용량보다 종종 커집니다.

느슨한 자재		채움 계수(%)*	자재 밀도
토공/점토		115	1.5-1.7
모래 및 자갈		115	1.5-1.7
골재:	25 - 7 6mm(1 - 3인치)	110	1.6-1.7
	19 mm(0.75인치) 이하	105	1.8
암반:	76 mm(3인치) 이상	100	1.6

*ISO 7546:1983 정격 용량의 %로 표시함.

주: 달성된 채움 계수는 제품 세척 여부에 따라서도 다릅니다.

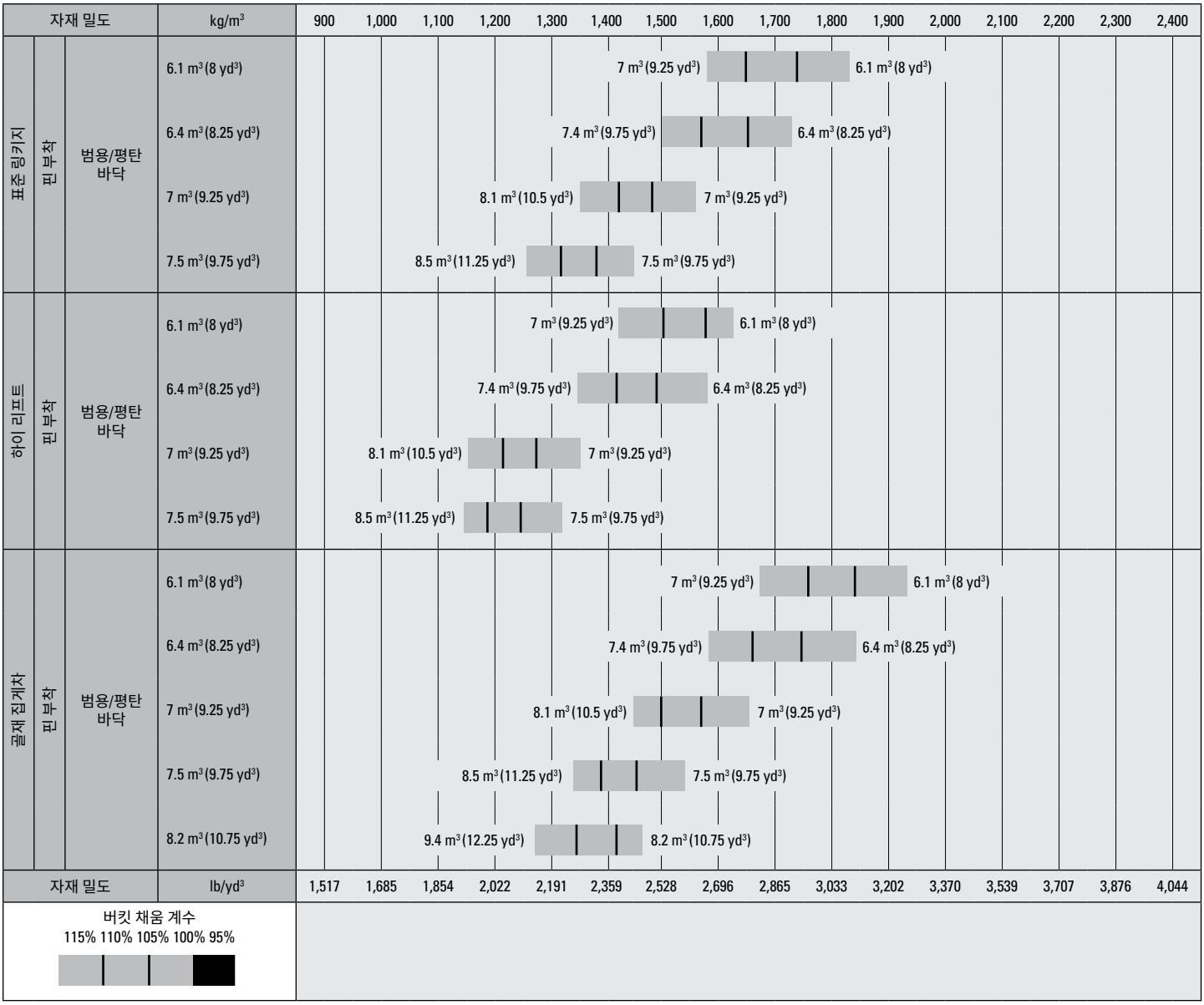

주: 모든 버킷은 볼트 연결 엣지를 보여주고 있습니다.

버킷 채움 계수와 선택 가이드

버킷 크기는 반드시 자재의 밀도와 예상되는 채움 계수를 기준으로 선택해야 합니다. Cat Performance 시리즈 버킷은 길어진 바닥, 확장된 버킷 개구부, 늘어난 저장소 각도, 곡선형 측면 보드 및 통합형 유출물 보호대 등을 갖추어 채움 계수가 이전 세대의 장비나 비 Cat 버킷보다 대폭 높아졌습니다. 따라서 장비가 처리할 수 있는 실제 부피는 정격 용량보다 종종 커집니다.

느슨한 자재		채움 계수(%)*	자재 밀도
토공/점토		115	1.5-1.7
모래 및 자갈		115	1.5-1.7
골재:	25 - 76mm(1 - 3인치)	110	1.6-1.7
	19mm(0.75인치) 이하	105	1.8
암반:	76mm(3인치) 이상	100	1.6

*ISO 7546:1983 정격 용량의 %로 표시함.

주: 달성된 채움 계수는 제품 세척 여부에 따라서도 다릅니다.

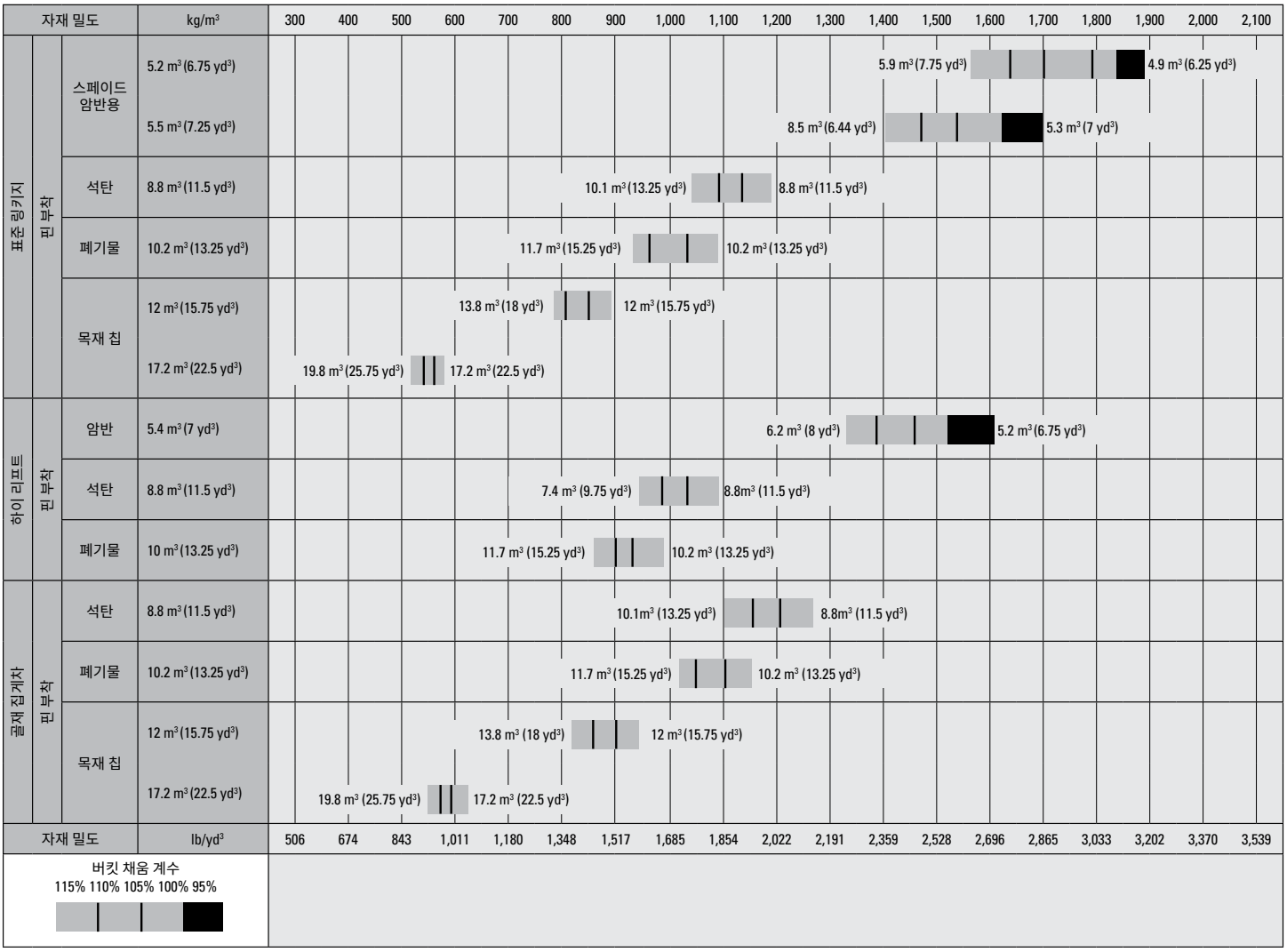

주: 모든 버킷은 볼트 연결 엣지를 보여주고 있습니다.

버킷 채움 계수와 선택 가이드

버킷 크기는 반드시 자재의 밀도와 예상되는 채움 계수를 기준으로 선택해야 합니다. Cat Performance 시리즈 버킷은 길어진 바닥, 확장된 버킷 개구부, 늘어난 저장소 각도, 곡선형 측면 보드 및 통합형 유출물 보호대 등을 갖추어 채움 계수가 이전 세대의 장비나 비 Cat 버킷보다 대폭 높아졌습니다. 따라서 장비가 처리할 수 있는 실제 부피는 정격 용량보다 종종 커집니다.

느슨한 자재		채움 계수(%)*	자재 밀도
토공/점토		115	1.5-1.7
모래 및 자갈		115	1.5-1.7
골재:	25 - 76 mm(1 - 3인치)	110	1.6-1.7
	19 mm(0.75인치) 이하	105	1.8
암반:	76 mm(3인치) 이상	100	1.6

*ISO 7546:1983 정격 용량의 %로 표시함.

주: 달성된 채움 계수는 제품 세척 여부에 따라서도 다릅니다.

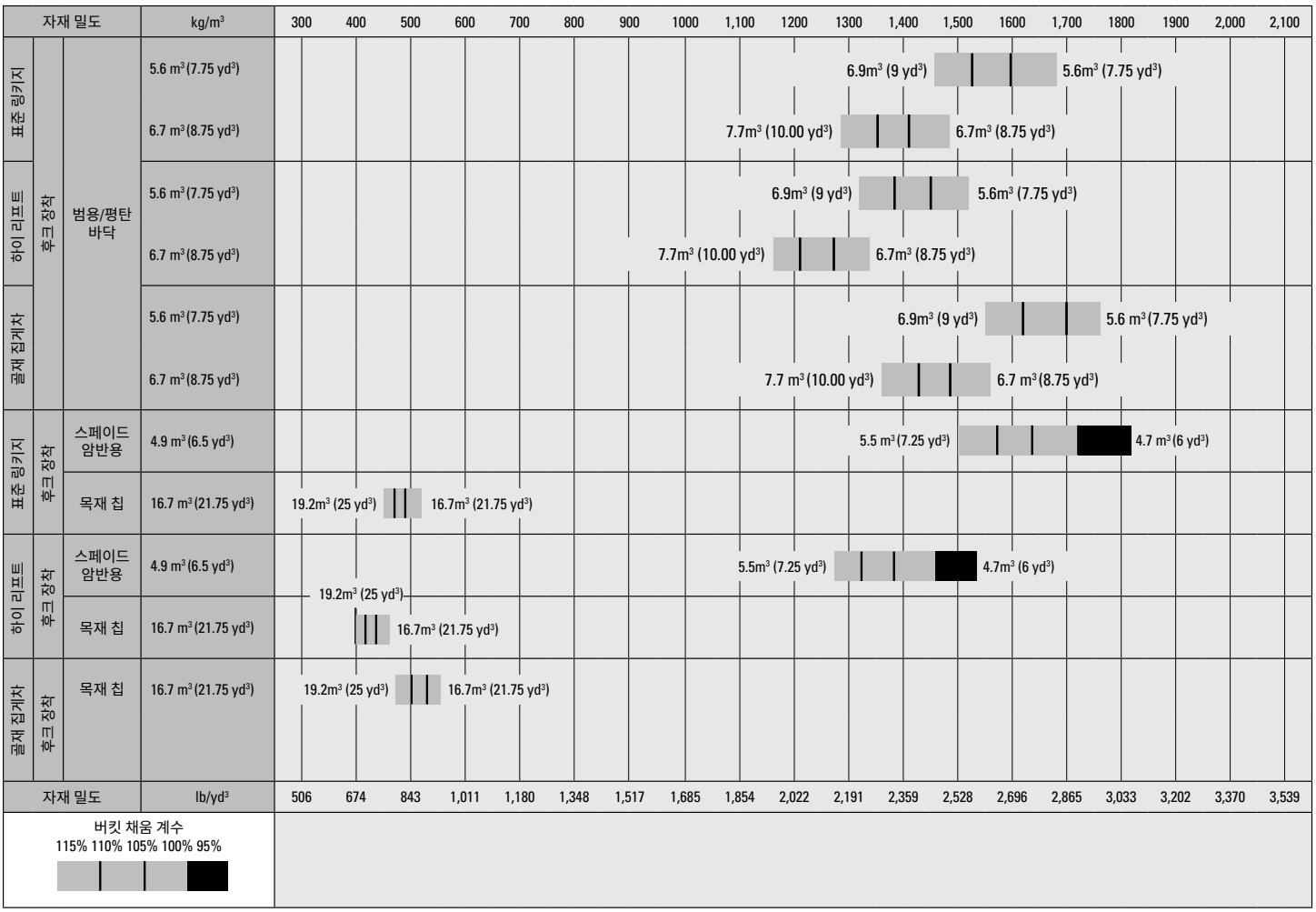

주: 모든 버킷은 볼트 연결 엣지를 보여주고 있습니다.

작동 사양 – 버킷

링키지		표준 링키지					
버킷 종류		범용 - 핀 부착		범용 - 핀 부착 - 마모			
엣지 유형		볼트 연결식 커팅 엣지	이빨 및 세그먼트	볼트 연결식 커팅 엣지	이빨 및 세그먼트	볼트 연결식 커팅 엣지	이빨 및 세그먼트
용량 - 정격	m^3	6.10	6.10	6.40	6.40	7.00	7.00
	yd^3	8.00	8.00	8.25	8.25	9.25	9.25
용량 - 110% 채움 계수에서 정격	m^3	6.70	6.70	7.00	7.00	7.70	7.70
	yd^3	8.75	8.75	9.25	9.25	10.00	10.00
폭	mm	3,602	3,665	3,602	3,665	3,602	3,665
	ft/인치	11'9"	12'0"	11'9"	12'0"	11'9"	12'0"
16† 최대 리프트와 45° 토출에서 덤프 간극	mm	3362	3,194	3325	3,156	3275	3106
	ft/인치	11'0"	10'5"	10'10"	10'4"	10'8"	10'2"
17† 최대 리프트와 45도 배출 시 도달 거리	mm	1,569	1,703	1,602	1,735	1,644	1,776
	ft/인치	5'1"	5'7"	5'3"	5'8"	5'4"	5'9"
편평 리프트 암과 버킷 수준에서의 도달 거리	mm	3,257	3,468	3307	3,518	3,374	3,585
	ft/인치	10'8"	11'4"	10'10"	11'6"	11'0"	11'9"
A† 굴착 깊이	mm	119	119	119	119	119	119
	in	4.6"	4.6"	4.6"	4.6"	4.6"	4.6"
12† 전체 길이	mm	10,184	10,419	10,234	10,469	10,301	10,536
	ft/인치	33'5"	34'3"	33'7"	34'5"	33'10"	34'7"
B† 최대 리프트에서 버킷을 포함한 전체 높이	mm	6,590	6,590	6,639	6,639	6,706	6,706
	ft/인치	21'8"	21'8"	21'10"	21'10"	22'0"	22'0
운송 위치에서 버킷을 포함한 로더 간극 궤도 반경	mm	7,885	7,993	7,900	8,009	7,921	8,030
	ft/인치	25'11"	26'3"	26'0"	26'4"	26'0"	26'5"
정적 팁핑 하중, 직선(ISO)*	kg	24,782	24,683	24,573	24,474	24,339	24,239
	lb	54,619	54,401	54,160	53,941	53,643	53,422
정적 팁핑 하중, 직선(단단한 타이어)*	kg	26,088	25 989	25 888	25,788	25 661	25 560
	lb	57,500	57,280	57,058	56,837	56,559	56,336
정적 팁핑 하중, 굴절식(ISO)*	kg	21,110	21,011	20,910	20,810	20,685	20,585
	lb	46,526	46,308	46,086	45,867	45,590	45,370
정적 팁핑 하중, 굴절식(단단한 타이어)*	kg	22,418	22,318	22,226	22,126	22,009	21,908
	lb	49,410	49,191	48,987	48,766	48,509	48,286
돌파력(§)	kN	262	262	253	253	242	242
	lbf	59,060	58,913	57,055	56,907	54,561	54,413
작동 무게*	kg	35,510	35,582	35,641	35,713	35,782	35,854
	lb	78,264	78,423	78,552	78,712	78,863	79,023

* 표시된 정적 팁핑 하중과 작동 무게는 Bridgestone 875/65R29 VLTS L4 레이디얼 타이어, 유체 완충, 운전자 탑승, 카운터웨이트, 승차 제어, 냉간 시동, 주행용 흙받이, Product Link, 차동제한장치, 동력전달장치 보호대, 2차 조향장치, 소음 억제 장비 구성을 기준으로 합니다.

† 치수 차트에 제시된 그림

***암반용 버킷 사양은 Bridgestone 33/65R29 VSDL L5 레이디얼 타이어 장착 기준입니다.

SAE J732C에 따라 피벗 지점으로 버킷 힌지 핀을 포함한 커팅 엣지의 핏 뒤에서 측정한 102mm(4").

사양과 등급은 SAE 표준 J732C에 따라 정해진 로더 등급을 포함하여 SAE(Society of Automotive Engineers)에서 권장하는 모든 관련 표준을 준수합니다.

(ISO) ISO 14397-1:2007 섹션 1-6을 완벽히 준수, 계산과 시험 간에 2% 확인이 필요.

(단단한 타이어) ISO 14397-1:2007 섹션 1-5 준수.

제공되는 버킷은 지역에 따라 다를 수 있습니다. 자세한 내용은 가까운 Cat 특약점에 문의하십시오.

작동 사양 - 버킷 *(계속)*

링키지		표준 링키지			
버킷 종류		범용 - 핀 부착 - 마모		범용 – 핀 부착 - HD	
엣지 유형		볼트 연결식 커팅 엣지	이빨 및 세그먼트	볼트 연결식 커팅 엣지	이빨 및 세그먼트
용량 - 정격	m^3	7.50	7.50	7.00	7.00
	yd^3	9.75	9.75	9.25	9.25
용량 - 110% 채움 계수에서 정격	m^3	8.30	8.30	7.70	7.70
	yd^3	10.75	10.75	10.00	10.00
폭	mm	3,602	3,665	3,646	3,709
	ft/인치	11'9"	12'0"	11'11"	12'2"
16† 최대 리프트와 45° 토출에서 덤프 간극	mm	3,224	3,055	3,282	3,113
	ft/인치	10'6"	10'0"	10'9"	10'2"
17† 최대 리프트와 45도 배출 시 도달 거리	mm	1,689	1,820	1,652	1,785
	ft/인치	5'6"	5'11"	5'5"	5'10"
편평 리프트 암과 버킷 수준에서의 도달 거리	mm	3,442	3,653	3,375	3,586
	ft/인치	11'3"	11'11"	11'0"	11'9"
A† 굴착 깊이	mm	119	119	109	109
	in	4.6"	4.6"	4.2"	4.2"
12† 전체 길이	mm	10,369	10,604	10,296	10,531
	ft/인치	34'1"	34'10"	33'10"	34'7"
B† 최대 리프트에서 버킷을 포함한 전체 높이	mm	6,773	6,773	6,706	6,706
	ft/인치	22'3"	22'3"	22'0"	22'0"
운송 위치에서 버킷을 포함한 로더 간극 궤도 반경	mm	7,943	8052	7,937	8,046
	ft/인치	26'1"	26'5"	26'1"	26'5"
정적 팁핑 하중, 직선(ISO)*	kg	24,134	24,033	24,453	24,353
	lb	53,192	52,970	53,896	53,675
정적 팁핑 하중, 직선(단단한 타이어)*	kg	25,465	25,363	25,777	25,676
	lb	56,124	55,900	56,812	56,590
정적 팁핑 하중, 굴절식(ISO)*	kg	20,491	20,390	20,795	20,695
	lb	45,163	44,940	45,833	45,612
정적 팁핑 하중, 굴절식(단단한 타이어)*	kg	21,823	21,721	22,119	22,018
	lb	48,097	47,873	48,751	48,529
돌파력(§)	kN	232	231	243	242
	lbf	52,243	52,094	54,616	54,473
작동 무게*	kg	35,888	35,960	35,634	35,706
	lb	79,097	79,256	78,537	78,696

* 표시된 정적 팁핑 하중과 작동 무게는 Bridgestone 875/65R29 VLTS L4 레이디얼 타이어, 유체 완충, 운전자 탑승, 카운터웨이트, 승차 제어, 냉간 시동, 주행용 흙받이, Product Link, 차동제한장치, 동력전달장치 보호대, 2차 조향장치, 소음 억제 장비 구성을 기준으로 합니다.

† 치수 차트에 제시된 그림

***암반용 버킷 사양은 Bridgestone 33/65R29 VSDL L5 레이디얼 타이어 장착 기준입니다.

SAE J732C에 따라 피벗 지점으로 버킷 힌지 핀을 포함한 커팅 엣지의 핏 뒤에서 측정한 102mm(4").

사양과 등급은 SAE 표준 J732C에 따라 정해진 로더 등급을 포함하여 SAE(Society of Automotive Engineers)에서 권장하는 모든 관련 표준을 준수합니다.

(ISO) ISO 14397-1:2007 섹션 1-6을 완벽히 준수, 계산과 시험 간에 2% 확인이 필요.

(단단한 타이어) ISO 14397-1:2007 섹션 1-5 준수.

제공되는 버킷은 지역에 따라 다를 수 있습니다. 자세한 내용은 가까운 Cat 특약점에 문의하십시오.

작동 사양 - 버킷 *(계속)*

링키지		표준 링키지			
버킷 종류		범용 - 후크 부착 - Fusion™		범용 – 후크 부착 – Fusion - 마모	
엣지 유형		볼트 연결식 커팅 엣지	이빨 및 세그먼트	볼트 연결식 커팅 엣지	이빨 및 세그먼트
용량 - 정격	m^3	6.00	6.00	6.70	6.70
	yd^3	7.75	7.75	8.75	8.75
용량 - 110% 채움 계수에서 정격	m^3	6.60	6.60	7.40	7.40
	yd^3	8.75	8.75	9.75	9.75
폭	mm	3,602	3,698	3,602	3,698
	ft/인치	11'9"	12'1"	11'9"	12'1"
16† 최대 리프트와 45° 토출에서 덤프 간극	mm	3,247	3,059	3,168	2,979
	ft/인치	10'7"	10'0"	10'4"	9'9"
17† 최대 리프트와 45도 배출 시 도달 거리	mm	1,695	1,853	1,760	1,916
	ft/인치	5'6"	6'0"	5'9"	6'3"
편평 리프트 암과 버킷 수준에서의 도달 거리	mm	3,426	3,668	3,530	3,772
	ft/인치	11'2"	12'0"	11'6"	12'4"
A† 굴착 깊이	mm	129	129	129	129
	in	5.1"	5.1"	5.1"	5.1"
12† 전체 길이	mm	10,360	10,626	10,464	10,730
	ft/인치	34'0"	34'11"	34'4"	35'3"
B† 최대 리프트에서 버킷을 포함한 전체 높이	mm	6,658	6,658	6,756	6,756
	ft/인치	21'11"	21'11"	22'2"	22'2"
운송 위치에서 버킷을 포함한 로더 간극 궤도 반경	mm	7,937	8,074	7,971	8,109
	ft/인치	26'1"	26'6"	26'2"	26'8"
정적 팁핑 하중, 직선(ISO)*	kg	22,637	22,547	22,277	22,188
	lb	49,893	49,693	49,099	48,903
정적 팁핑 하중, 직선(단단한 타이어)*	kg	23,884	23,793	23,533	23,444
	lb	52,641	52,439	51,868	51,670
정적 팁핑 하중, 굴절식(ISO)*	kg	19,116	19,025	18,770	18,681
	lb	42,133	41,932	41,370	41,173
정적 팁핑 하중, 굴절식(단단한 타이어)*	kg	20,368	20,277	20,031	19,942
	lb	44,892	44,690	44,150	43,952
돌파력(§)	kN	232	232	218	217
	lbf	52,324	52,164	48,982	48,825
작동 무게*	kg	36,606	36,671	36,834	36,896
	lb	80,678	80,821	81,181	81,317

* 표시된 정적 팁핑 하중과 작동 무게는 Bridgestone 875/65R29 VLTS L4 레이디얼 타이어, 유체 완충, 운전자 탑승, 카운터웨이트, 승차 제어, 냉간 시동, 주행용 흙받이, Product Link, 차동제한장치, 동력전달장치 보호대, 2차 조향장치, 소음 억제 장비 구성을 기준으로 합니다.

† 치수 차트에 제시된 그림

***암반용 버킷 사양은 Bridgestone 33/65R29 VSDL L5 레이디얼 타이어 장착 기준입니다.

SAE J732C에 따라 피벗 지점으로 버킷 힌지 핀을 포함한 커팅 엣지의 핏 뒤에서 측정한 102 mm(4").

사양과 등급은 SAE 표준 J732C에 따라 정해진 로더 등급을 포함하여 SAE(Society of Automotive Engineers)에서 권장하는 모든 관련 표준을 준수합니다.

(ISO) ISO 14397-1:2007 섹션 1-6을 완벽히 준수, 계산과 시험 간에 2% 확인이 필요.

(단단한 타이어) ISO 14397-1:2007 섹션 1-5 준수.

제공되는 버킷은 지역에 따라 다를 수 있습니다. 자세한 내용은 가까운 Cat 특약점에 문의하십시오.

작동 사양 - 버킷 *(계속)*

링키지		표준 링키지				
버킷 종류		평탄 바닥 – 핀 부착		평탄 바닥 – 핀 부착 – HD		평탄 바닥 – 핀 부착 – 경량재(석탄)
엣지 유형		볼트 연결식 커팅 엣지	이빨 및 세그먼트	볼트 연결식 커팅 엣지	이빨 및 세그먼트	볼트 연결식 커팅 엣지
용량 - 정격	m^3	6.40	6.40	7.00	7.00	8.80
	yd^3	8.25	8.25	9.25	9.25	11.50
용량 - 110% 채움 계수에서 정격	m^3	7.00	7.00	7.70	7.70	9.70
	yd^3	9.25	9.25	10.00	10.00	12.75
폭	mm	3,602	3,665	3,602	3,665	3,639
	ft/인치	11'9"	12'0"	11'9"	12'0"	11'11"
16† 최대 리프트와 45° 토출에서 덤프 간극	mm	3,246	3,069	3,198	3,021	3,015
	ft/인치	10'7"	10'0"	10'5"	9'10"	9'10"
17† 최대 리프트와 45도 배출 시 도달 거리	mm	1,516	1,638	1,581	1,703	1,743
	ft/인치	4'11"	5'4"	5'2"	5'7"	5'8"
편평 리프트 암과 버킷 수준에서의 도달 거리	mm	3,321	3,532	3,401	3,612	3,645
	ft/인치	10'10"	11'7"	11'1"	11'10"	11'11"
A† 굴착 깊이	mm	119	119	107	107	122
	in	4.6"	4.6"	4.2"	4.2"	4.8"
12† 전체 길이	mm	10,248	10,483	10,321	10,556	10,574
	ft/인치	33'8"	34'5"	33'11"	34'8"	34'9"
B† 최대 리프트에서 버킷을 포함한 전체 높이	mm	6,623	6,623	6,707	6,707	6,960
	ft/인치	21'9"	21'9"	22'1"	22'1"	22'10"
운송 위치에서 버킷을 포함한 로더 간극 궤도 반경	mm	7,905	8,014	7,925	8,035	8,025
	ft/인치	25'12"	26'4"	25'12"	26'5"	26'4"
정적 팁핑 하중, 직선(ISO)*	kg	24,184	24,086	23,067	22,968	23,220
	lb	53,303	53,086	50,839	50,621	51,177
정적 팁핑 하중, 직선(단단한 타이어)*	kg	25,459	25,360	24,346	24,246	24,533
	lb	56,112	55,894	53,660	53,440	54,071
정적 팁핑 하중, 굴절식(ISO)*	kg	20,574	20,476	19,461	19,362	19,658
	lb	45,346	45,129	42,892	42,674	43,327
정적 팁핑 하중, 굴절식(단단한 타이어)*	kg	21,852	21,753	20,744	20,644	20,974
	lb	48,163	47,945	45,720	45,500	46,226
돌파력(§)	kN	251	250	235	234	205
	lbf	56,505	56,357	52,804	52,662	46,188
작동 무게*	kg	35,669	35,741	36,654	36,726	36,180
	lb	78,614	78,773	80,785	80,944	79,739

* 표시된 정적 팁핑 하중과 작동 무게는 Bridgestone 875/65R29 VLTS L4 레이디얼 타이어, 유체 완충, 운전자 탑승, 카운터웨이트, 승차 제어, 냉간 시동, 주행용 흙받이, Product Link, 차동제한장치, 동력전달장치 보호대, 2차 조향장치, 소음 억제 장비 구성을 기준으로 합니다.

† 치수 차트에 제시된 그림

***암반용 버킷 사양은 Bridgestone 33/65R29 VSDL L5 레이디얼 타이어 장착 기준입니다.

SAE J732C에 따라 피벗 지점으로 버킷 힌지 핀을 포함한 커팅 엣지의 핏 뒤에서 측정한 102mm(4").

사양과 등급은 SAE 표준 J732C에 따라 정해진 로더 등급을 포함하여 SAE(Society of Automotive Engineers)에서 권장하는 모든 관련 표준을 준수합니다.

(ISO) ISO 14397-1:2007 섹션 1-6을 완벽히 준수, 계산과 시험 간에 2% 확인이 필요.

(단단한 타이어) ISO 14397-1:2007 섹션 1-5 준수.

제공되는 버킷은 지역에 따라 다를 수 있습니다. 자세한 내용은 가까운 Cat 특약점에 문의하십시오.

작동 사양 - 버킷 *(계속)*

링키지		표준 링키지	
버킷 종류		암석, 스페이드 – 핀 부착 – HD***	
엣지 유형		이빨 및 세그먼트	이빨 및 세그먼트
용량 - 정격	m^3	5.40	5.80
	yd^3	7.00	7.50
용량 - 110% 채움 계수에서 정격	m^3	5.90	6.40
	yd^3	7.75	8.25
폭	mm	3,644	3,663
	ft/인치	11'11"	12'0"
16† 최대 리프트와 45° 토출에서 덤프 간극	mm	3,150	3,139
	ft/인치	10'4"	10'3"
17† 최대 리프트와 45도 배출 시 도달 거리	mm	1,874	1,908
	ft/인치	6'1"	6'3"
편평 리프트 암과 버킷 수준에서의 도달 거리	mm	3,637	3,670
	ft/인치	11'11"	12'0"
A† 굴착 깊이	mm	79	70
	in	3.1"	2.7"
12† 전체 길이	mm	10,582	10,607
	ft/인치	34'9"	34'10"
B† 최대 리프트에서 버킷을 포함한 전체 높이	mm	6,587	6,622
	ft/인치	21'8"	21'9"
운송 위치에서 버킷을 포함한 로더 간극 궤도 반경	mm	8,040	8,054
	ft/인치	26'5"	26'6"
정적 팁핑 하중, 직선(ISO)*	kg	25,141	24,562
	lb	55,412	54,136
정적 팁핑 하중, 직선(단단한 타이어)*	kg	26,508	25,933
	lb	58,424	57,157
정적 팁핑 하중, 굴절식(ISO)*	kg	21,336	20,758
	lb	47,026	45,751
정적 팁핑 하중, 굴절식(단단한 타이어)*	kg	22,705	22,131
	lb	50,043	48,777
돌파력(§)	kN	233	227
	lbf	52,561	51,096
작동 무게*	kg	37,331	37,869
	lb	82,276	83,464

* 표시된 정적 팁핑 하중과 작동 무게는 Bridgestone 875/65R29 VLTS L4 레이디얼 타이어, 유체 완충, 운전자 탑승, 카운터웨이트, 승차 제어, 냉간 시동, 주행용 흙받이, Product Link, 차동제한장치, 동력전달장치 보호대, 2차 조향장치, 소음 억제 장비 구성을 기준으로 합니다.

† 치수 차트에 제시된 그림

***암반용 버킷 사양은 Bridgestone 33/65R29 VSDL L5 레이디얼 타이어 장착 기준입니다.

SAE J732C에 따라 피벗 지점으로 버킷 힌지 핀을 포함한 커팅 엣지의 핏 뒤에서 측정한 102mm(4").

사양과 등급은 SAE 표준 J732C에 따라 정해진 로더 등급을 포함하여 SAE(Society of Automotive Engineers)에서 권장하는 모든 관련 표준을 준수합니다.

(ISO) ISO 14397-1:2007 섹션 1-6을 완벽히 준수, 계산과 시험 간에 2% 확인이 필요.

(단단한 타이어) ISO 14397-1:2007 섹션 1-5 준수.

제공되는 버킷은 지역에 따라 다를 수 있습니다. 자세한 내용은 가까운 Cat 특약점에 문의하십시오.

작동 사양 - 버킷 *(계속)*

링키지		하이 리프트 링키지					
버킷 종류		범용 – 핀 부착		범용 - 핀 부착 - 마모			
엣지 유형		볼트 연결식 커팅 엣지	이빨 및 세그먼트	볼트 연결식 커팅 엣지	이빨 및 세그먼트	볼트 연결식 커팅 엣지	이빨 및 세그먼트
용량 - 정격	m^3	6.10	6.10	6.40	6.40	7.00	7.00
	yd^3	8.00	8.00	8.25	8.25	9.25	9.25
용량 - 110% 채움 계수에서 정격	m^3	6.70	6.70	7.00	7.00	7.70	7.70
	yd^3	8.75	8.75	9.25	9.25	10.00	10.00
폭	mm	3,602	3,665	3,602	3,665	3,602	3,665
	ft/인치	11'9"	12'0"	11'9"	12'0"	11'9"	12'0"
16† 최대 리프트와 45° 토출에서 덤프 간극	mm	3,771	3,603	3,734	3,565	3,684	3,515
	ft/인치	12'4"	11'9"	12'3"	11'8"	12'1"	11'6"
17† 최대 리프트와 45도 배출 시 도달 거리	mm	1,631	1,764	1,663	1,796	1,706	1,838
	ft/인치	5'4"	5'9"	5'5"	5'10"	5'7"	6'0"
편평 리프트 암과 버킷 수준에서의 도달 거리	mm	3,597	3,809	3,647	3,859	3,714	3,926
	ft/인치	11'9"	12'5"	11'11"	12'7"	12'2"	12'10"
A† 굴착 깊이	mm	119	119	119	119	119	119
	in	4.6"	4.6"	4.6"	4.6"	4.6"	4.6"
12† 전체 길이	mm	10,692	10,924	10,742	10,974	10,809	11,041
	ft/인치	35'1"	35'11"	35'3"	36'1"	35'6"	36'3"
B† 최대 리프트에서 버킷을 포함한 전체 높이	mm	6,981	6,981	7,048	7,048	7,115	7,115
	ft/인치	22'11"	22'11"	23'2"	23'2"	23'5"	23'5"
운송 위치에서 버킷을 포함한 로더 간극 궤도 반경	mm	8,066	8,181	8,082	8,198	8,104	8,220
	ft/인치	26'6"	26'11"	26'7"	26'11"	26'8"	27'0"
정적 팁핑 하중, 직선(ISO)*	kg	22,495	22,399	22,386	22,289	22,165	22,068
	lb	49,580	49,369	49,339	49,126	48,853	48,638
정적 팁핑 하중, 직선(단단한 타이어)*	kg	23,582	23,486	23,473	23,376	23,259	23,162
	lb	51,976	51,764	51,735	51,521	51,264	51,049
정적 팁핑 하중, 굴절식(ISO)*	kg	19,016	18,920	18,906	18,809	18,694	18,597
	lb	41,912	41,700	41,670	41,456	41,202	40,988
정적 팁핑 하중, 굴절식(단단한 타이어)*	kg	20,123	20,027	20,014	19,917	19,809	19,711
	lb	44,352	44,140	44,111	43,897	43,659	43,443
돌파력(§)	kN	252	252	244	243	233	233
	lbf	56,827	56,707	54,909	54,788	52,499	52,377
작동 무게*	kg	36,633	36,705	36,731	36,803	36,872	36,944
	lb	80,738	80,897	80,954	81,113	81,265	81,424

* 표시된 정적 팁핑 하중과 작동 무게는 Bridgestone 875/65R29 VLTS L4 레이디얼 타이어, 유체 완충, 운전자 탑승, 카운터웨이트, 승차 제어, 냉간 시동, 주행용 흙받이, Product Link, 차동제한장치, 동력전달장치 보호대, 2차 조향장치, 소음 억제 장비 구성을 기준으로 합니다.

† 치수 차트에 제시된 그림

***암반용 버킷 사양은 Bridgestone 33/65R29 VSDL L5 레이디얼 타이어 장착 기준입니다.

SAE J732C에 따라 피벗 지점으로 버킷 힌지 핀을 포함한 커팅 엣지의 핏 뒤에서 측정한 102mm(4").

사양과 등급은 SAE 표준 J732C에 따라 정해진 로더 등급을 포함하여 SAE(Society of Automotive Engineers)에서 권장하는 모든 관련 표준을 준수합니다.

(ISO) ISO 14397-1:2007 섹션 1-6을 완벽히 준수, 계산과 시험 간에 2% 확인이 필요.

(단단한 타이어) ISO 14397-1:2007 섹션 1-5 준수.

제공되는 버킷은 지역에 따라 다를 수 있습니다. 자세한 내용은 가까운 Cat 특약점에 문의하십시오.

작동 사양 - 버킷 *(계속)*

링키지		하이 리프트 링키지			
버킷 종류		범용 - 핀 부착 - 마모		범용 – 핀 부착 - HD	
엣지 유형		볼트 연결식 커팅 엣지	이빨 및 세그먼트	볼트 연결식 커팅 엣지	이빨 및 세그먼트
용량 - 정격	m^3	7.50	7.50	7.00	7.00
	yd^3	9.75	9.75	9.25	9.25
용량 - 110% 채움 계수에서 정격	m^3	8.30	8.30	7.70	7.70
	yd^3	10.75	10.75	10.00	10.00
폭	mm	3,602	3,665	3,646	3,709
	ft/인치	11'9"	12'0"	11'11"	12'2"
16† 최대 리프트와 45° 토출에서 덤프 간극	mm	3,633	3,464	3,691	3,522
	ft/인치	11'11"	11'4"	12'1"	11'6"
17† 최대 리프트와 45도 배출 시 도달 거리	mm	1,750	1,881	1,714	1,846
	ft/인치	5'8"	6'2"	5'7"	6'0"
편평 리프트 암과 버킷 수준에서의 도달 거리	mm	3,782	3,994	3,715	3,927
	ft/인치	12'4"	13'1"	12'2"	12'10"
A† 굴착 깊이	mm	119	119	109	109
	in	4.6"	4.6"	4.3"	4.3"
12† 전체 길이	mm	10,877	11,109	10,804	11,037
	ft/인치	35'9"	36'6"	35'6"	36'3"
B† 최대 리프트에서 버킷을 포함한 전체 높이	mm	7,182	7,182	7,115	7,115
	ft/인치	23'7"	23'7"	23'5"	23'5"
운송 위치에서 버킷을 포함한 로더 간극 궤도 반경	mm	8,127	8,243	8,119	8,235
	ft/인치	26'8"	27'1"	26'8"	27'1"
정적 팁핑 하중, 직선(ISO)*	kg	21,975	21,878	22,281	22,184
	lb	48,434	48,219	49,108	48,894
정적 팁핑 하중, 직선(단단한 타이어)*	kg	23,076	22,978	23,375	23,278
	lb	50,861	50,644	51,520	51,304
정적 팁핑 하중, 굴절식(ISO)*	kg	18,513	18,415	18,806	18,709
	lb	40,804	40,588	41,449	41,235
정적 팁핑 하중, 굴절식(단단한 타이어)*	kg	19,634	19,536	19,920	19,822
	lb	43,275	43,058	43,905	43,689
돌파력(§)	kN	223	223	233	233
	lbf	50,259	50,135	52,549	52,430
작동 무게*	kg	36,978	37,050	36,724	36,796
	lb	81,498	81,658	80,938	81,098

* 표시된 정적 팁핑 하중과 작동 무게는 Bridgestone 875/65R29 VLTS L4 레이디얼 타이어, 유체 완충, 운전자 탑승, 카운터웨이트, 승차 제어, 냉간 시동, 주행용 흙받이, Product Link, 차동제한장치, 동력전달장치 보호대, 2차 조향장치, 소음 억제 장비 구성을 기준으로 합니다.

† 치수 차트에 제시된 그림

***암반용 버킷 사양은 Bridgestone 33/65R29 VSDL L5 레이디얼 타이어 장착 기준입니다.

SAE J732C에 따라 피벗 지점으로 버킷 힌지 핀을 포함한 커팅 엣지의 핏 뒤에서 측정한 102mm(4").

사양과 등급은 SAE 표준 J732C에 따라 정해진 로더 등급을 포함하여 SAE(Society of Automotive Engineers)에서 권장하는 모든 관련 표준을 준수합니다.

(ISO) ISO 14397-1:2007 섹션 1-6을 완벽히 준수, 계산과 시험 간에 2% 확인이 필요.

(단단한 타이어) ISO 14397-1:2007 섹션 1-5 준수.

제공되는 버킷은 지역에 따라 다를 수 있습니다. 자세한 내용은 가까운 Cat 특약점에 문의하십시오.

작동 사양 - 버킷 *(계속)*

링키지		하이 리프트 링키지			
버킷 종류		범용 - 후크 부착 - Fusion		범용 – 후크 부착 – Fusion - 마모	
엣지 유형		볼트 연결식 커팅 엣지	이빨 및 세그먼트	볼트 연결식 커팅 엣지	이빨 및 세그먼트
용량 - 정격	m^3	6.00	6.00	6.70	6.70
	yd^3	7.75	7.75	8.75	8.75
용량 - 110% 채움 계수에서 정격	m^3	6.60	6.60	7.40	7.40
	yd^3	8.75	8.75	9.75	9.75
폭	mm	3,602	3,698	3,602	3,698
	ft/인치	11'9"	12'1"	11'9"	12'1"
16† 최대 리프트와 45° 토출에서 덤프 간극	mm	3,656	3,468	3,577	3,388
	ft/인치	11'11"	11'4"	11'8"	11'1"
17† 최대 리프트와 45도 배출 시 도달 거리	mm	1,756	1,914	1,821	1,977
	ft/인치	5'9"	6'3"	5'11"	6'5"
편평 리프트 암과 버킷 수준에서의 도달 거리	mm	3,766	4,009	3,870	4,113
	ft/인치	12'4"	13'1"	12'8"	13'5"
A† 굴착 깊이	mm	130	130	130	130
	in	5.1"	5.1"	5.1"	5.1"
12† 전체 길이	mm	10,867	11,130	10,971	11,234
	ft/인치	35'8"	36'7"	36'0"	36'11"
B† 최대 리프트에서 버킷을 포함한 전체 높이	mm	7,067	7,067	7,165	7,165
	ft/인치	23'3"	23'3"	23'7"	23'7"
운송 위치에서 버킷을 포함한 로더 간극 궤도 반경	mm	8,121	8,261	81,57	8,297
	ft/인치	26'8"	27'2"	26'10"	27'3"
정적 팁핑 하중, 직선(ISO)*	kg	20,624	20,536	20,283	20,197
	lb	45,456	45,262	44,704	44,514
정적 팁핑 하중, 직선(단단한 타이어)*	kg	21 665	21 576	21 332	21 245
	lb	47,749	47,554	47,016	46,825
정적 팁핑 하중, 굴절식(ISO)*	kg	17,266	17,178	16,938	16,851
	lb	38,055	37,861	37,331	37,141
정적 팁핑 하중, 굴절식(단단한 타이어)*	kg	18,329	18,240	18,008	17,922
	lb	40,397	40,202	39,691	39,500
돌파력(§)	kN	224	223	209	209
	lbf	50,330	50,196	47,097	46,966
작동 무게*	kg	37,695	37,760	37,923	37,985
	lb	83,080	83,223	83,582	83,719

* 표시된 정적 팁핑 하중과 작동 무게는 Bridgestone 875/65R29 VLTS L4 레이디얼 타이어, 유체 완충, 운전자 탑승, 카운터웨이트, 승차 제어, 냉간 시동, 주행용 흙받이, Product Link, 차동제한장치, 동력전달장치 보호대, 2차 조향장치, 소음 억제 장비 구성을 기준으로 합니다.

† 치수 차트에 제시된 그림

***암반용 버킷 사양은 Bridgestone 33/65R29 VSDL L5 레이디얼 타이어 장착 기준입니다.

SAE J732C에 따라 피벗 지점으로 버킷 힌지 핀을 포함한 커팅 엣지의 핏 뒤에서 측정한 102mm(4").

사양과 등급은 SAE 표준 J732C에 따라 정해진 로더 등급을 포함하여 SAE(Society of Automotive Engineers)에서 권장하는 모든 관련 표준을 준수합니다.

(ISO) ISO 14397-1:2007 섹션 1-6을 완벽히 준수, 계산과 시험 간에 2% 확인이 필요.

(단단한 타이어) ISO 14397-1:2007 섹션 1-5 준수.

제공되는 버킷은 지역에 따라 다를 수 있습니다. 자세한 내용은 가까운 Cat 특약점에 문의하십시오.

작동 사양 - 버킷 *(계속)*

링키지		하이 리프트 링키지				
버킷 종류		평탄 바닥 – 핀 부착		평탄 바닥 – 핀 부착 – HD		평탄 바닥 – 핀 부착 – 경량재 (석탄)
엣지 유형		볼트 연결식 커팅 엣지	이빨 및 세그먼트	볼트 연결식 커팅 엣지	이빨 및 세그먼트	볼트 연결식 커팅 엣지
용량 - 정격	m^3	6.40	6.40	7.00	7.00	8.80
	yd^3	8.25	8.25	9.25	9.25	11.50
용량 - 110% 채움 계수에서 정격	m^3	7.00	7.00	7.70	7.70	9.70
	yd^3	9.25	9.25	10.00	10.00	12.75
폭	mm	3,602	3,665	3,602	3,665	3,639
	ft/인치	11'9"	12'0"	11'9"	12'0"	11'11"
16† 최대 리프트와 45° 토출에서 덤프 간극	mm	3,655	3,478	3,607	3,430	3,424
	ft/인치	11'11"	11'4"	11'10"	11'3"	11'2"
17† 최대 리프트와 45도 배출 시 도달 거리	mm	1,577	1,699	1,642	1,764	1,804
	ft/인치	5'2"	5'6"	5'4"	5'9"	5'11"
편평 리프트 암과 버킷 수준에서의 도달 거리	mm	3,661	3,873	3,741	3,953	3,986
	ft/인치	12'0"	12'8"	12'3"	12'11"	13'0"
A† 굴착 깊이	mm	119	119	107	107	122
	in	4.6"	4.6"	4.2"	4.2"	4.8"
12† 전체 길이	mm	10,756	10,988	10,829	11,062	11,082
	ft/인치	35'4"	36'1"	35'7"	36'4"	36'5"
B† 최대 리프트에서 버킷을 포함한 전체 높이	mm	7,032	7,032	7,116	7,116	7,369
	ft/인치	23'1"	23'1"	23'5"	23'5"	24'3"
운송 위치에서 버킷을 포함한 로더 간극 궤도 반경	mm	8,087	8,202	8,108	8,223	8,212
	ft/인치	26'7"	26'11"	26'8"	27'0"	27'0"
정적 팁핑 하중, 직선(ISO)*	kg	22,063	21,968	20,961	20,865	21,166
	lb	48,628	48,418	46,200	45,988	46,650
정적 팁핑 하중, 직선(단단한 타이어)*	kg	23,122	23,026	22,024	21,927	22,257
	lb	50,961	50,749	48,541	48,328	49,056
정적 팁핑 하중, 굴절식(ISO)*	kg	18,629	18,533	17,531	17,435	17,773
	lb	41,059	40,848	38,639	38,426	39,173
정적 팁핑 하중, 굴절식(단단한 타이어)*	kg	19,709	19,613	18,615	18,518	18,886
	lb	43,439	43,227	41,028	40,815	41,626
돌파력(§)	kN	242	241	225	225	197
	lbf	54,378	54,256	50,767	50,648	44,407
작동 무게*	kg	36,759	36,831	37,744	37,816	37,269
	lb	81,016	81,175	83,187	83,346	82,141

*표시된 정적 팁핑 하중과 작동 무게는 Bridgestone 875/65R29 VLTS L4 레이디얼 타이어, 유체 완충, 운전자 탑승, 카운터웨이트, 승차 제어, 냉간 시동, 주행용 흙받이, Product Link, 차동제한장치, 동력전달장치 보호대, 2차 조향장치, 소음 억제 장비 구성을 기준으로 합니다.

†치수 차트에 제시된 그림

***암반용 버킷 사양은 Bridgestone 33/65R29 VSDL L5 레이디얼 타이어 장착 기준입니다.

SAE J732C에 따라 피벗 지점으로 버킷 힌지 핀을 포함한 커팅 엣지의 핏 뒤에서 측정한 102mm(4").

사양과 등급은 SAE 표준 J732C에 따라 정해진 로더 등급을 포함하여 SAE(Society of Automotive Engineers)에서 권장하는 모든 관련 표준을 준수합니다.

(ISO) ISO 14397-1:2007 섹션 1-6을 완벽히 준수, 계산과 시험 간에 2% 확인이 필요.

(단단한 타이어) ISO 14397-1:2007 섹션 1-5 준수.

제공되는 버킷은 지역에 따라 다를 수 있습니다. 자세한 내용은 가까운 Cat 특약점에 문의하십시오.

작동 사양 - 버킷 *(계속)*

링키지		하이 리프트 링키지	
버킷 종류		암석, 스페이드 – 핀 부착 – HD***	
엣지 유형		이빨 및 세그먼트	이빨 및 세그먼트
용량 - 정격	m^3	5.40	5.80
	yd^3	7.00	7.50
용량 - 110% 채움 계수에서 정격	m^3	5.90	6.40
	yd^3	7.75	8.25
폭	mm	3,663	3,663
	ft/인치	12'0"	12'0"
16† 최대 리프트와 45° 토출에서 덤프 간극	mm	3,592	3,548
	ft/인치	11'9"	11'7"
17† 최대 리프트와 45도 배출 시 도달 거리	mm	1,945	1,970
	ft/인치	6'4"	6'5"
편평 리프트 암과 버킷 수준에서의 도달 거리	mm	3,961	4,011
	ft/인치	12'11"	13'1"
A† 굴착 깊이	mm	70	70
	in	2.7"	2.7"
12† 전체 길이	mm	11,067	11,117
	ft/인치	36'4"	36'6"
B† 최대 리프트에서 버킷을 포함한 전체 높이	mm	6,986	7,031
	ft/인치	23'0"	23'1"
운송 위치에서 버킷을 포함한 로더 간극 궤도 반경	mm	8,223	8,240
	ft/인치	27'0"	27'1"
정적 팁핑 하중, 직선(ISO)*	kg	22,431	22,252
	lb	49,438	49,045
정적 팁핑 하중, 직선(단단한 타이어)*	kg	23,556	23,382
	lb	51,919	51,536
정적 팁핑 하중, 굴절식(ISO)*	kg	18,820	18,648
	lb	41,480	41,101
정적 팁핑 하중, 굴절식(단단한 타이어)*	kg	19,968	19,800
	lb	44,010	43,641
돌파력(§)	kN	225	218
	lbf	50,745	49,120
작동 무게*	kg	38,845	38,959
	lb	85,615	85,865

* 표시된 정적 팁핑 하중과 작동 무게는 Bridgestone 875/65R29 VLTS L4 레이디얼 타이어, 유체 완충, 운전자 탑승, 카운터웨이트, 승차 제어, 냉간 시동, 주행용 흙받이, Product Link, 차동제한장치, 동력전달장치 보호대, 2차 조향장치, 소음 억제 장비 구성을 기준으로 합니다.

† 치수 차트에 제시된 그림

***암반용 버킷 사양은 Bridgestone 33/65R29 VSDL L5 레이디얼 타이어 장착 기준입니다.

SAE J732C에 따라 피벗 지점으로 버킷 힌지 핀을 포함한 커팅 엣지의 핏 뒤에서 측정한 102mm(4").

사양과 등급은 SAE 표준 J732C에 따라 정해진 로더 등급을 포함하여 SAE(Society of Automotive Engineers)에서 권장하는 모든 관련 표준을 준수합니다.

(ISO) ISO 14397-1:2007 섹션 1-6을 완벽히 준수, 계산과 시험 간에 2% 확인이 필요.

(단단한 타이어) ISO 14397-1:2007 섹션 1-5 준수.

제공되는 버킷은 지역에 따라 다를 수 있습니다. 자세한 내용은 가까운 Cat 특약점에 문의하십시오.

작동 사양 - 버킷 *(계속)*

링키지		골재 집게차 링키지					
버킷 종류		범용 - 핀 부착		범용 - 핀 부착 - 마모			
엣지 유형		볼트 연결식 커팅 엣지	이빨 및 세그먼트	볼트 연결식 커팅 엣지	이빨 및 세그먼트	볼트 연결식 커팅 엣지	이빨 및 세그먼트
용량 - 정격	m^3	6.10	6.10	6.40	6.40	7.00	7.00
	yd^3	8.00	8.00	8.25	8.25	9.25	9.25
용량 - 110% 채움 계수에서 정격	m^3	6.70	6.70	7.00	7.00	7.70	7.70
	yd^3	8.75	8.75	9.25	9.25	10.00	10.00
폭	mm	3,602	3,665	3,602	3,665	3,602	3,665
	ft/인치	11'9"	12'0"	11'9"	12'0"	11'9"	12'0"
16† 최대 리프트와 45° 토출에서 덤프 간극	mm	3,362	3,194	3,325	3,156	3,275	3,106
	ft/인치	11'0"	10'5"	10'10"	10'4"	10'8"	10'2"
17† 최대 리프트와 45도 배출 시 도달 거리	mm	1,569	1,703	1,602	1,735	1,644	1,776
	ft/인치	5'1"	5'7"	5'3"	5'8"	5'4"	5'9"
편평 리프트 암과 버킷 수준에서의 도달 거리	mm	3,257	3,468	3,307	3,518	3,374	3,585
	ft/인치	10'8"	11'4"	10'10"	11'6"	11'0"	11'9"
A† 굴착 깊이	mm	119	119	119	119	119	119
	in	4.6"	4.6"	4.6"	4.6"	4.6"	4.6"
12† 전체 길이	mm	10,298	10,533	10,348	10,583	10,415	10,650
	ft/인치	33'10"	34'7"	34'0"	34'9"	34'3"	35'0"
B† 최대 리프트에서 버킷을 포함한 전체 높이	mm	6,572	6,572	6,639	6,639	6,706	6,706
	ft/인치	21'7"	21'7"	21'10"	21'10"	22'0"	22'0"
운송 위치에서 버킷을 포함한 로더 간극 궤도 반경	mm	7,885	7,993	7,900	8,009	7,921	8,030
	ft/인치	25'11"	26'3"	26'0"	26'4"	26'0"	26'5"
정적 팁핑 하중, 직선(ISO)*	kg	26,088	25,989	25,977	25,878	25,738	25,638
	lb	57,498	57,281	57,254	57,035	56,726	56,506
정적 팁핑 하중, 직선(단단한 타이어)*	kg	27,499	27,400	27,388	27,288	27,158	27,057
	lb	60,609	60,389	60,365	60,144	59,857	59,634
정적 팁핑 하중, 굴절식(ISO)*	kg	22,175	22,076	22,063	21,964	21,834	21,734
	lb	48,873	48,656	48,628	48,409	48,124	47,903
정적 팁핑 하중, 굴절식(단단한 타이어)*	kg	23,592	23,493	23,482	23,381	23,261	23,160
	lb	51,998	51,779	51,754	51,533	51,269	51,046
돌파력(§)	kN	262	262	253	253	242	242
	lbf	59,039	58,891	57,055	56,907	54,561	54,413
작동 무게*	kg	36,186	36,258	36,284	36,356	36,425	36,497
	lb	79,754	79,913	79,970	80,129	80,280	80,440

* 표시된 정적 팁핑 하중과 작동 무게는 Bridgestone 875/65R29 VLTS L4 레이디얼 타이어, 유체 완충, 운전자 탑승, 카운터웨이트, 승차 제어, 냉간 시동, 주행용 흙받이, Product Link, 차동제한장치, 동력전달장치 보호대, 2차 조향장치, 소음 억제 장비 구성을 기준으로 합니다.

† 치수 차트에 제시된 그림

**골재 집게차 구성은 암반용 버킷 및 하이 리프트와 호환되지 않습니다.

SAE J732C에 따라 피벗 지점으로 버킷 힌지 핀을 포함한 커팅 엣지의 핏 뒤에서 측정한 102mm(4").

사양과 등급은 SAE 표준 J732C에 따라 정해진 로더 등급을 포함하여 SAE(Society of Automotive Engineers)에서 권장하는 모든 관련 표준을 준수합니다.

(ISO) ISO 14397-1:2007 섹션 1-6을 완벽히 준수, 계산과 시험 간에 2% 확인이 필요.

(단단한 타이어) ISO 14397-1:2007 섹션 1-5 준수.

제공되는 버킷은 지역에 따라 다를 수 있습니다. 자세한 내용은 가까운 Cat 특약점에 문의하십시오.

작동 사양 - 버킷 *(계속)*

링키지		골재 집게차 링키지					
버킷 종류		범용 - 핀 부착 - 마모				범용 – 핀 부착 - HD	
엣지 유형		볼트 연결식 커팅 엣지	이빨 및 세그먼트	볼트 연결식 커팅 엣지	이빨 및 세그먼트	볼트 연결식 커팅 엣지	이빨 및 세그먼트
용량 - 정격	m^3	7.50	7.50	8.20	8.20	7.00	7.00
	yd^3	9.75	9.75	10.75	10.75	9.25	9.25
용량 - 110% 채움 계수에서 정격	m^3	8.30	8.30	9.00	9.00	7.70	7.70
	yd^3	10.75	10.75	11.75	11.75	10.00	10.00
폭	mm	3,602	3,665	3,602	3,665	3,646	3,709
	ft/인치	11'9"	12'0"	11'9"	12'0"	11'11"	12'2"
16† 최대 리프트와 45° 토출에서 덤프 간극	mm	3,224	3,055	3,151	2,981	3,282	3,113
	ft/인치	10'6"	10'0"	10'4"	9'9"	10'9"	10'2"
17† 최대 리프트와 45도 배출 시 도달 거리	mm	1,689	1,820	1,755	1,885	1,652	1,785
	ft/인치	5'6"	5'11"	5'9"	6'2"	5'5"	5'10"
편평 리프트 암과 버킷 수준에서의 도달 거리	mm	3,442	3,653	3,542	3,753	3,375	3,586
	ft/인치	11'3"	11'11"	11'7"	12'3"	11'0"	11'9"
A† 굴착 깊이	mm	119	119	119	119	109	109
	in	4.6"	4.6"	4.6"	4.6"	4.2"	4.2"
12† 전체 길이	mm	10,483	10,718	10,583	10,818	10,409	10,644
	ft/인치	34'5"	35'2"	34'9"	35'6"	34'2"	35'0"
B† 최대 리프트에서 버킷을 포함한 전체 높이	mm	6,773	6,773	6,868	6,868	6,706	6,706
	ft/인치	22'3"	22'3"	22'7"	22'7"	22'0"	22'0"
운송 위치에서 버킷을 포함한 로더 간극 궤도 반경	mm	7,943	8,052	7,974	8,085	7,937	8,046
	ft/인치	26'1"	26'5"	26'2"	26'7"	26'1"	26'5"
정적 팁핑 하중, 직선(ISO)*	kg	25,528	25,427	25,193	25,091	25,854	25,754
	lb	56,264	56,042	55,526	55,302	56,983	56,762
정적 팁핑 하중, 직선(단단한 타이어)*	kg	26,957	26,855	26,634	26,531	27,275	27,174
	lb	59,413	59,189	58,701	58,475	60,115	59,892
정적 팁핑 하중, 굴절식(ISO)*	kg	21,636	21,535	21,317	21,215	21,946	21,846
	lb	47,686	47,464	46,983	46,759	48,370	48,149
정적 팁핑 하중, 굴절식(단단한 타이어)*	kg	23 071	22,969	22,764	22,661	23,373	23,272
	lb	50,850	50,625	50,173	49,946	51,515	51,293
돌파력(§)	kN	232	231	218	217	243	242
	lbf	52,243	52,094	49,093	48,944	54,616	54,473
작동 무게*	kg	36,531	36,603	36,716	36,788	36,277	36,349
	lb	80,514	80,673	80,922	81,081	79,954	80,114

* 표시된 정적 팁핑 하중과 작동 무게는 Bridgestone 875/65R29 VLTS L4 레이디얼 타이어, 유체 완충, 운전자 탑승, 카운터웨이트, 승차 제어, 냉간 시동, 주행용 흙받이, Product Link, 차동제한장치, 동력전달장치 보호대, 2차 조향장치, 소음 억제 장비 구성을 기준으로 합니다.

† 치수 차트에 제시된 그림

**골재 집게차 구성은 암반용 버킷 및 하이 리프트와 호환되지 않습니다.

SAE J732C에 따라 피벗 지점으로 버킷 힌지 핀을 포함한 커팅 엣지의 핏 뒤에서 측정한 102mm(4").

사양과 등급은 SAE 표준 J732C에 따라 정해진 로더 등급을 포함하여 SAE(Society of Automotive Engineers)에서 권장하는 모든 관련 표준을 준수합니다.

(ISO) ISO 14397-1:2007 섹션 1-6을 완벽히 준수, 계산과 시험 간에 2% 확인이 필요.

(단단한 타이어) ISO 14397-1:2007 섹션 1-5 준수.

제공되는 버킷은 지역에 따라 다를 수 있습니다. 자세한 내용은 가까운 Cat 특약점에 문의하십시오.

작동 사양 - 버킷 *(계속)*

링키지		골재 집게차 링키지			
버킷 종류		범용 - 후크 부착 - Fusion		범용 – 후크 부착 – Fusion - 마모	
엣지 유형		볼트 연결식 커팅 엣지	이빨 및 세그먼트	볼트 연결식 커팅 엣지	이빨 및 세그먼트
용량 - 정격	m^3	6.00	6.00	6.70	6.70
	yd^3	7.75	7.75	8.75	8.75
용량 - 110% 채움 계수에서 정격	m^3	6.60	6.60	7.40	7.40
	yd^3	8.75	8.75	9.75	9.75
폭	mm	3,602	3,698	3,602	3,698
	ft/인치	11'9"	12'1"	11'9"	12'1"
16† 최대 리프트와 45° 토출에서 덤프 간극	mm	3,247	3,059	3,168	2,979
	ft/인치	10'7"	10'0"	10'4"	9'9"
17† 최대 리프트와 45도 배출 시 도달 거리	mm	1,695	1,853	1,760	1,916
	ft/인치	5'6"	6'0"	5'9"	6'3"
편평 리프트 암과 버킷 수준에서의 도달 거리	mm	3,426	3,668	3,530	3,772
	ft/인치	11'2"	12'0"	11'6"	12'4"
A† 굴착 깊이	mm	129	129	129	129
	in	5.1"	5.1"	5.1"	5.1"
12† 전체 길이	mm	10,473	10,739	10,577	10,843
	ft/인치	34'5"	35'3"	34'9"	35'7"
B† 최대 리프트에서 버킷을 포함한 전체 높이	mm	6,658	6,658	6,756	6,756
	ft/인치	21'11"	21'11"	22'2"	22'2"
운송 위치에서 버킷을 포함한 로더 간극 궤도 반경	mm	7,937	8,074	7,971	8,109
	ft/인치	26'1"	26'6"	26'2"	26'8"
정적 팁핑 하중, 직선(ISO)*	kg	23,986	23,895	23,618	23,529
	lb	52,865	52,665	52,055	51,859
정적 팁핑 하중, 직선(단단한 타이어)*	kg	25,325	25,233	24,968	24,878
	lb	55,816	55,615	55,030	54,833
정적 팁핑 하중, 굴절식(ISO)*	kg	20,224	20,133	19,872	19,783
	lb	44,574	44,374	43,798	43,602
정적 팁핑 하중, 굴절식(단단한 타이어)*	kg	21,574	21,482	21,232	21,142
	lb	47,549	47,347	46,796	46,598
돌파력(§)	kN	232	232	218	217
	lbf	52,324	52,164	48,982	48,825
작동 무게*	kg	37,249	37,314	37,477	37,539
	lb	82,095	82,239	82,598	82,735

* 표시된 정적 팁핑 하중과 작동 무게는 Bridgestone 875/65R29 VLTS L4 레이디얼 타이어, 유체 완충, 운전자 탑승, 카운터웨이트, 승차 제어, 냉간 시동, 주행용 흙받이, Product Link, 차동제한장치, 동력전달장치 보호대, 2차 조향장치, 소음 억제 장비 구성을 기준으로 합니다.

† 치수 차트에 제시된 그림

**골재 집게차 구성은 암반용 버킷 및 하이 리프트와 호환되지 않습니다.

SAE J732C에 따라 피벗 지점으로 버킷 힌지 핀을 포함한 커팅 엣지의 핏 뒤에서 측정한 102 mm(4").

사양과 등급은 SAE 표준 J732C에 따라 정해진 로더 등급을 포함하여 SAE(Society of Automotive Engineers)에서 권장하는 모든 관련 표준을 준수합니다.

(ISO) ISO 14397-1:2007 섹션 1-6을 완벽히 준수, 계산과 시험 간에 2% 확인이 필요.

(단단한 타이어) ISO 14397-1:2007 섹션 1-5 준수.

제공되는 버킷은 지역에 따라 다를 수 있습니다. 자세한 내용은 가까운 Cat 특약점에 문의하십시오.

작동 사양 - 버킷 *(계속)*

링키지		골재 집게차 링키지				
버킷 종류		평탄 바닥 – 핀 부착		평탄 바닥 – 핀 부착 – HD		평탄 바닥 – 핀 부착 – 경량재(석탄)
엣지 유형		볼트 연결식 커팅 엣지	이빨 및 세그먼트	볼트 연결식 커팅 엣지	이빨 및 세그먼트	볼트 연결식 커팅 엣지
용량 - 정격	m^3	6.40	6.40	7.00	7.00	8.80
	yd^3	8.25	8.25	9.25	9.25	11.50
용량 - 110% 채움 계수에서 정격	m^3	7.00	7.00	7.70	7.70	9.70
	yd^3	9.25	9.25	10.00	10.00	12.75
폭	mm	3,602	3,665	3,602	3,665	3,639
	ft/인치	11'9"	12'0"	11'9"	12'0"	11'11"
16† 최대 리프트와 45° 토출에서 덤프 간극	mm	3,246	3,069	3,198	3,021	3,015
	ft/인치	10'7"	10'0"	10'5"	9'10"	9'10"
17† 최대 리프트와 45도 배출 시 도달 거리	mm	1,516	1,638	1,581	1,703	1,743
	ft/인치	4'11"	5'4"	5'2"	5'7"	5'8"
편평 리프트 암과 버킷 수준에서의 도달 거리	mm	3,321	3,532	3,401	3,612	3,645
	ft/인치	10'10"	11'7"	11'1"	11'10"	11'11"
A† 굴착 깊이	mm	119	119	107	107	122
	in	4.6"	4.6"	4.2"	4.2"	4.8"
12† 전체 길이	mm	10,362	10,597	10,434	10,669	10,687
	ft/인치	34'0"	34'10"	34'3"	35'1"	35'1"
B† 최대 리프트에서 버킷을 포함한 전체 높이	mm	6,623	6,623	6,707	6,707	6,960
	ft/인치	21'9"	21'9"	22'1"	22'1"	22'10"
운송 위치에서 버킷을 포함한 로더 간극 궤도 반경	mm	7,905	8,014	7,925	8,035	8,025
	ft/인치	26'0"	26'4"	26'0"	26'5"	26'4"
정적 팁핑 하중, 직선(ISO)*	kg	25,569	25,470	24,448	24,349	24,581
	lb	56,354	56,137	53,884	53,665	54,177
정적 팁핑 하중, 직선(단단한 타이어)*	kg	26,937	26,838	25,822	25,722	25,991
	lb	59,369	59,151	56,913	56,693	57,284
정적 팁핑 하중, 굴절식(ISO)*	kg	21,712	21,613	20,596	20,497	20,775
	lb	47,853	47,637	45,394	45,175	45,790
정적 팁핑 하중, 굴절식(단단한 타이어)*	kg	23,089	22,990	21,979	21,879	22,194
	lb	50,888	50,670	48,442	48,222	48,916
돌파력(§)	kN	251	250	235	234	205
	lbf	56,505	56,357	52,804	52,662	46,188
작동 무게*	kg	36,312	36,384	37,297	37,369	36,823
	lb	80,031	80,191	82,202	82,362	81,156

* 표시된 정적 팁핑 하중과 작동 무게는 Bridgestone 875/65R29 VLTS L4 레이디얼 타이어, 유체 완충, 운전자 탑승, 카운터웨이트, 승차 제어, 냉간 시동, 주행용 흙받이, Product Link, 차동제한장치, 동력전달장치 보호대, 2차 조향장치, 소음 억제 장비 구성을 기준으로 합니다.

† 치수 차트에 제시된 그림

**골재 집게차 구성은 암반용 버킷 및 하이 리프트와 호환되지 않습니다.

SAE J732C에 따라 피벗 지점으로 버킷 힌지 핀을 포함한 커팅 엣지의 핏 뒤에서 측정한 102mm(4").

사양과 등급은 SAE 표준 J732C에 따라 정해진 로더 등급을 포함하여 SAE(Society of Automotive Engineers)에서 권장하는 모든 관련 표준을 준수합니다.

(ISO) ISO 14397-1:2007 섹션 1-6을 완벽히 준수, 계산과 시험 간에 2% 확인이 필요.

(단단한 타이어) ISO 14397-1:2007 섹션 1-5 준수.

제공되는 버킷은 지역에 따라 다를 수 있습니다. 자세한 내용은 가까운 Cat 특약점에 문의하십시오.

포크 사양

포크 사양

1	갈래 길이	mm in	1,829 72.0
2	부하 중심	mm in	914 36.0
	정적 팁핑 하중 변화 - 직선(포크 높이)	kg lbs	17,989 39,648
	정적 팁핑 하중 - 굴절식(포크 높이)	kg lbs	15,437 34,023
	정격 부하(SAE J1197 - 50% FTSTL)	kg lbs	7,719 17,012
	정격 부하(CEN EN 474-3 험한 지형 - 60% FTSTL)	kg lbs	9,262 20,414
	정격 부하(CEN EN 474-3 단단하고 평평한 바닥 - 80% FTSTL)	kg lbs	12350 27,219
3	최대 전장	mm in	10,883 428.5
4	지면에서의 포크 도달 거리	mm in	1,591 62.6
5	*최소 높이와 포크 높이에서의 지면으로부터 포크 갈래 하단까지의 거리	mm in	-126 -4.9
6	수평 암 및 포크 높이에서의 도달 거리	mm in	2,073 81.6
7	최대 높이에서의 포크 도달 거리	mm in	1,028 40.5
8	수평 암 및 포크 높이에서의 지면으로부터 포크 갈래 끝까지의 거리	mm in	1,959 77.1
9	최대 높이와 포크 높이에서의 지면으로부터 포크 갈래 끝까지의 거리	mm in	4,479 176.4
10	풀 리프트 시 포크의 전체 높이(캐리지 상단에서 지면까지)	mm in	5523 217.4
11	풀 리프트 및 최대 덤프에서 간극	mm in	2,678 105.4
12	수평에서 최대 배출 각도	도	52
13	전체 캐리지 폭	mm in	2,821 111.1
14	전체 캐리지 높이	mm in	1,129 44.4
15	외부 갈래 폭(최대 스프레드)	mm in	2,627 103.4
16	외부 갈래 폭(최소 스프레드)	mm in	747 29.4
	갈래 폭(단일 갈래)	mm in	250.0 9.8
	갈래 두께	mm in	85.0 3.3
	갈래 용량	kg lbs	18,700 41,215
	작동 무게	kg lbs	34,496 76,029

*음의 값은 경사면 아래를 의미합니다.

982 STD

건설용 포크, HD, FUSION	108" 캐리지	72" 갈래
	523-4199	523-4200

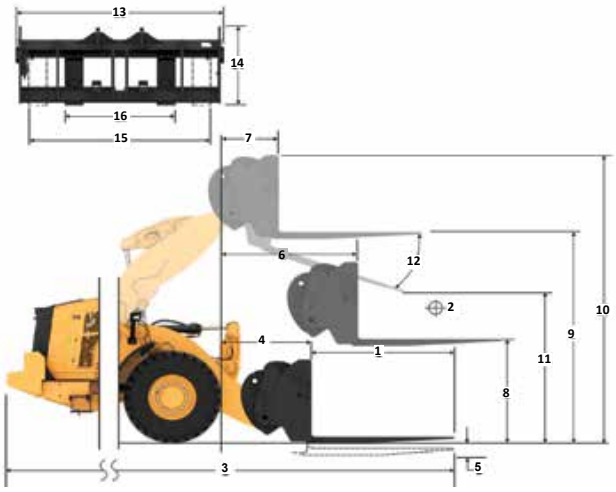

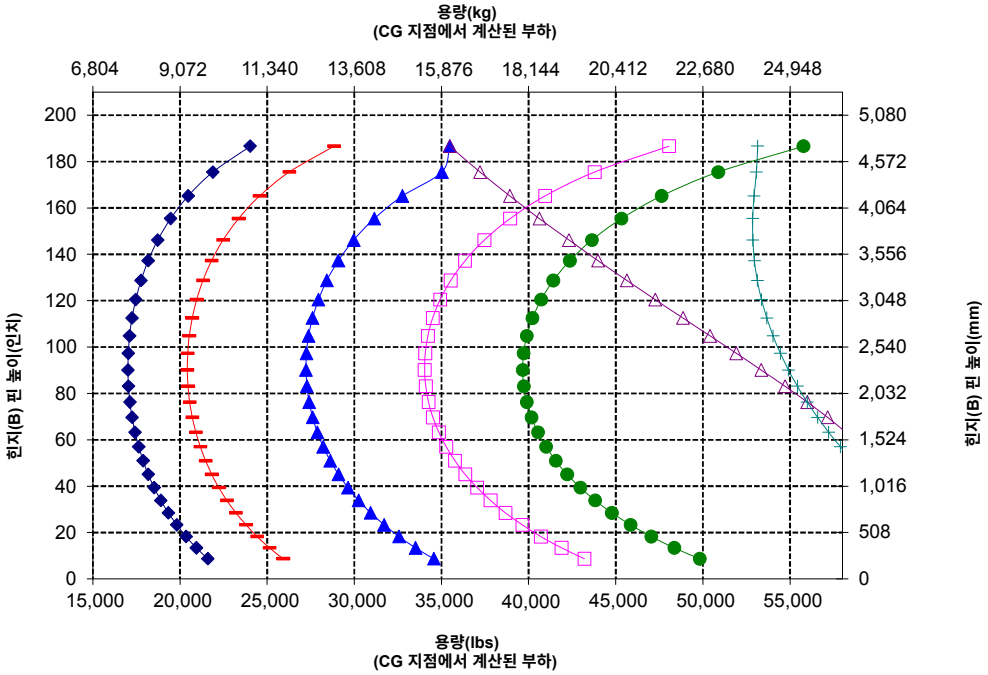

주: 정적 팁핑 하중과 작동 무게는 다음 로더 구성을 기준으로 합니다. Bridgestone * VLTS L4 타이어, 에어컨, 승차 제어장치, 동력전달 장치 보호대, 가득 채운 유체, 연료 탱크, 냉각수, 윤활유 및 운전자.

사양과 등급은 다음 표준을 준수합니다. SAE* J1197, ISO 14397-1, CEN** EN 474-3.

팔레트 포크가 장착된 로더의 정격 작동 부하는 다음과 같이 결정됩니다.
SAE J1197: 완전 회전 정적 팁핑 하중의 50% 또는 유압 한계. CEN EN 474-3: 거친 지형에서 완전 회전 정적 팁핑 하중의 60% 또는 유압 한계.
CEN EN 474-3: 단단하고 평평한 바닥에서의 완전 회전 정적 팁핑 하중의 80% 또는 유압 한계.

*SAE - 자동차 기술 협회
**CEN - 유럽 표준화 기구

경고: 갈래 부하 용량을 초과하지 않아야 합니다.
개별 갈래 용량은 각 갈래 측면에 표시됩니다.

포크 사양

포크 사양

1	갈래 길이	mm in	2,134 84.0
2	부하 중심	mm in	1,067 42.0
	정적 팁핑 하중 변화 - 직선(포크 높이)	kg lbs	17,217 37,947
	정적 팁핑 하중 - 굴절식(포크 높이)	kg lbs	14,759 32,530
	정격 부하(SAE J1197 - 50% FTSTL)	kg lbs	7,380 16,265
	정격 부하(CEN EN 474-3 험한 지형 - 60% FTSTL)	kg lbs	8,856 19,518
	정격 부하(CEN EN 474-3 단단하고 평평한 바닥 - 80% FTSTL)	kg lbs	11,808 26,024
3	최대 전장	mm in	11,191 440.6
4	지면에서의 포크 도달 거리	mm in	1,594 62.7
5	*최소 높이와 포크 높이에서의 지면으로부터 포크 갈래 하단까지의 거리	mm in	-126 -4.9
6	수평 암 및 포크 높이에서의 도달 거리	mm in	2,073 81.6
7	최대 높이에서의 포크 도달 거리	mm in	1,028 40.5
8	수평 암 및 포크 높이에서의 지면으로부터 포크 갈래 끝까지의 거리	mm in	1,964 77.3
9	최대 높이와 포크 높이에서의 지면으로부터 포크 갈래 끝까지의 거리	mm in	4,484 176.6
10	풀 리프트 시 포크의 전체 높이(캐리지 상단에서 지면까지)	mm in	5,523 217.4
11	풀 리프트 및 최대 덤프에서 간극	mm in	2,438 96.0
12	수평에서 최대 배출 각도	도	52
13	전체 캐리지 폭	mm in	2,821 111.1
14	전체 캐리지 높이	mm in	1,129 44.4
15	외부 갈래 폭(최대 스프레드)	mm in	2,627 103.4
16	외부 갈래 폭(최소 스프레드)	mm in	747 29.4
	갈래 폭(단일 갈래)	mm in	250.0 9.8
	갈래 두께	mm in	90.0 3.5
	갈래 용량	kg lbs	17,729 39,075
	작동 무게	kg lbs	34,598 76,254

*음의 값은 경사면 아래를 의미합니다.

982 STD

건설용 포크, 중부하, FUSION	108" 캐리지	84" 갈래
	523-4199	523-4201

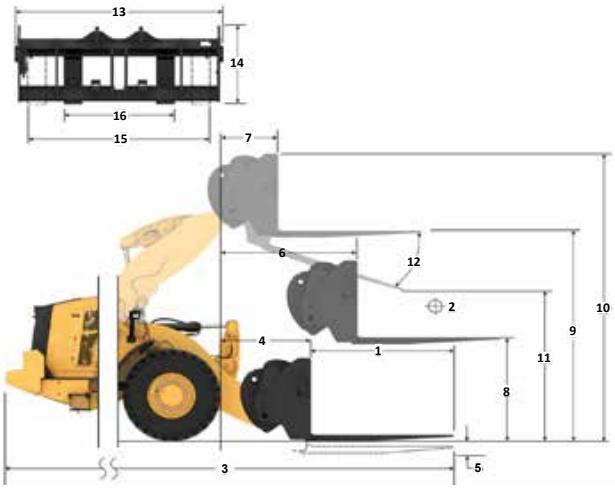

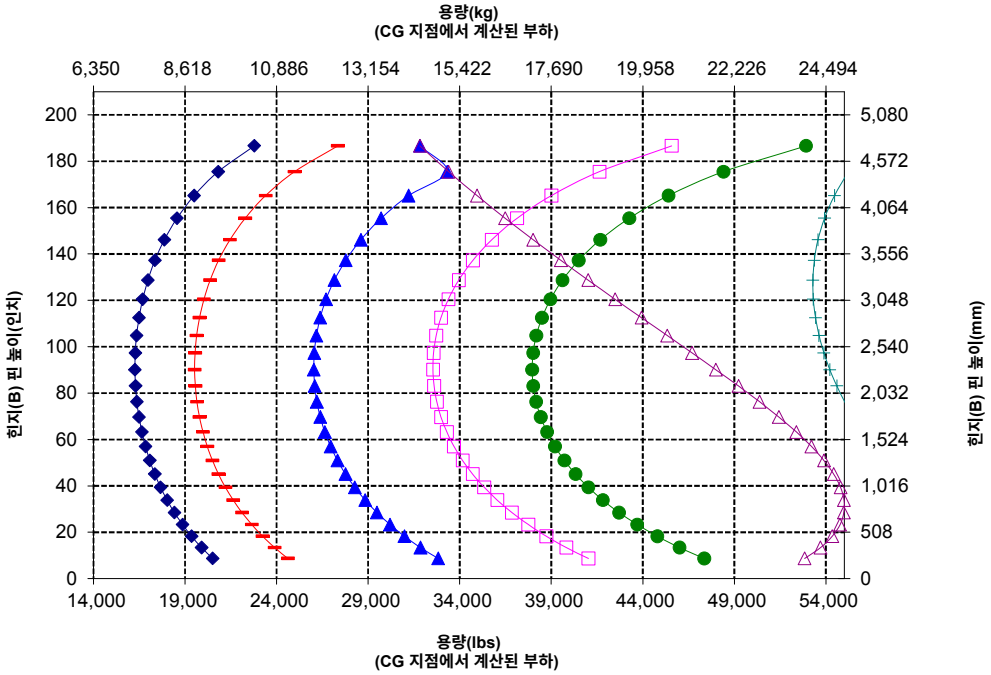

주: 정적 팁핑 하중과 작동 무게는 다음 로더 구성을 기준으로 합니다. Bridgestone * VLTS L4 타이어, 에어컨, 승차 제어장치, 동력전달 장치 보호대, 가득 채운 유체, 연료 탱크, 냉각수, 윤활유 및 운전자.

사양과 등급은 다음 표준을 준수합니다. SAE* J1197, ISO 14397-1, CEN** EN 474-3.

팔레트 포크가 장착된 로더의 정격 작동 부하는 다음과 같이 결정됩니다. SAE J1197: 완전 회전 정적 팁핑 하중의 50% 또는 유압 한계. CEN EN 474-3: 거친 지형에서 완전 회전 정적 팁핑 하중의 60% 또는 유압 한계. CEN EN 474-3: 단단하고 평평한 바닥에서의 완전 회전 정적 팁핑 하중의 80% 또는 유압 한계.

*SAE - 자동차 기술 협회
**CEN - 유럽 표준화 기구

경고: 갈래 부하 용량을 초과하지 않아야 합니다.
개별 갈래 용량은 각 갈래 측면에 표시됩니다.

포크 사양

포크 사양

1	갈래 길이	mm in	2,438 96.0
2	부하 중심	mm in	1,219 48.0
	정적 팁핑 하중 변화 - 직선(포크 높이)	kg lbs	16,439 36,232
	정적 팁핑 하중 - 굴절식(포크 높이)	kg lbs	14,070 31,011
	정격 부하(SAE J1197 - 50% FTSTL)	kg lbs	7,035 15,506
	정격 부하(CEN EN 474-3 험한 지형 - 60% FTSTL)	kg lbs	8,442 18,607
	정격 부하(CEN EN 474-3 단단하고 평평한 바닥 - 80% FTSTL)	kg lbs	11,256 24,809
3	최대 전장	mm in	11,500 452.7
4	지면에서의 포크 도달 거리	mm in	1,598 62.9
5	*최소 높이와 포크 높이에서의 지면으로부터 포크 갈래 하단까지의 거리	mm in	-124 -4.9
6	수평 암 및 포크 높이에서의 도달 거리	mm in	2078 81.8
7	최대 높이에서의 포크 도달 거리	mm in	1,033 40.7
8	수평 암 및 포크 높이에서의 지면으로부터 포크 갈래 끝까지의 거리	mm in	1,966 77.4
9	최대 높이와 포크 높이에서의 지면으로부터 포크 갈래 끝까지의 거리	mm in	4,486 176.6
10	풀 리프트 시 포크의 전체 높이(캐리지 상단에서 지면까지)	mm in	5,523 217.4
11	풀 리프트 및 최대 덤프에서 간극	mm in	2,196 86.5
12	수평에서 최대 배출 각도	도	52
13	전체 캐리지 폭	mm in	2,821 111.1
14	전체 캐리지 높이	mm in	1,127 44.4
15	외부 갈래 폭(최대 스프레드)	mm in	2,629 103.5
16	외부 갈래 폭(최소 스프레드)	mm in	747 29.4
	갈래 폭(단일 갈래)	mm in	250.0 9.8
	갈래 두께	mm in	90.0 3.5
	갈래 용량	kg lbs	15,750 34,713
	작동 무게	kg lbs	34,749 76,587

*음의 값은 경사면 아래를 의미합니다.

982 STD

건설용 포크, 중부하, FUSION	108" 캐리지	96" 갈래
	523-4199	523-4202

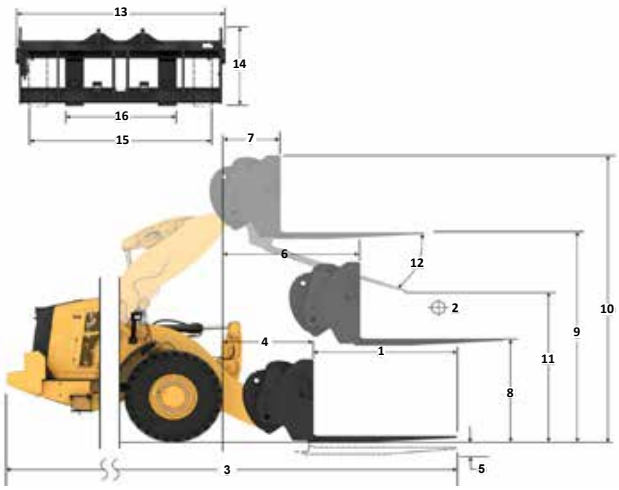

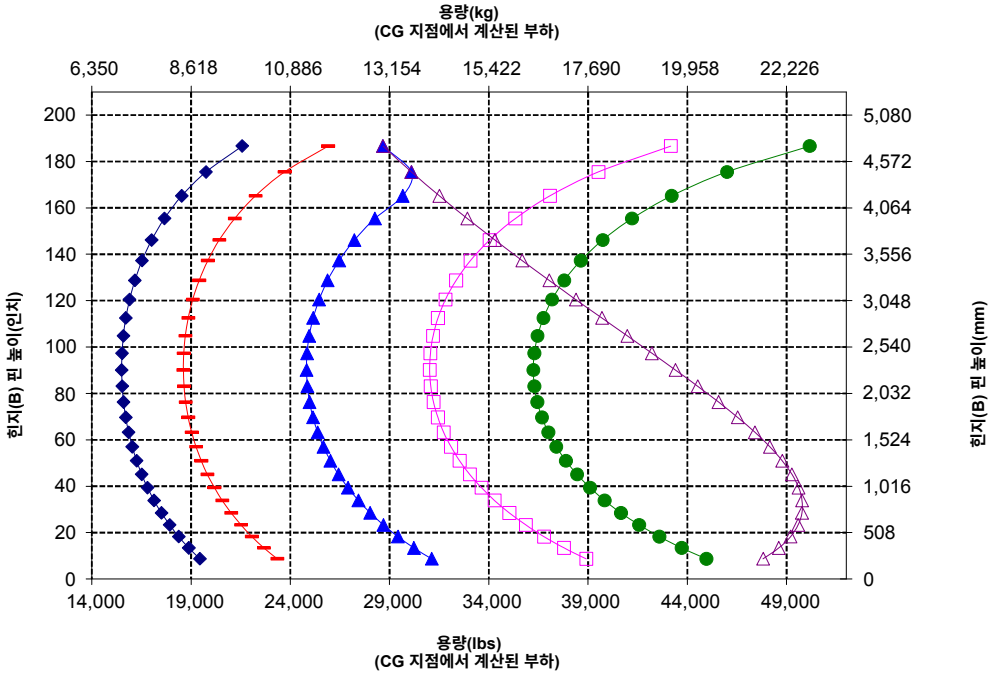

주: 정적 팁핑 하중과 작동 무게는 다음 로더 구성을 기준으로 합니다. Bridgestone * VLTS L4 타이어, 에어컨 , 승차 제어장치, 동력전달 장치 보호대, 가득 채운 유체, 연료 탱크, 냉각수, 윤활유 및 운전자.

사양과 등급은 다음 표준을 준수합니다. SAE* J1197, ISO 14397-1, CEN** EN 474-3.

팰릿 포크를 장착한 로더의 정격 작동 부하는 다음을 기준으로 결정됩니다. SAE J1197: 완전 회전 정적 팁핑 하중의 50% 또는 유압 한계. CEN EN 474-3: 거친 지형에서 완전 회전 정적 팁핑 하중의 60% 또는 유압 한계. CEN EN 474-3: 단단하고 평평한 바닥에서의 완전 회전 정적 팁핑 하중의 80% 또는 유압 한계.

*SAE - 자동차 기술 협회
**CEN - 유럽 표준화 기구

경고: 갈래 부하 용량을 초과하지 않아야 합니다.
개별 갈래 용량은 각 갈래 측면에 표시됩니다.

982 휠 로더 사양

포크 사양

포크 사양

1	갈래 길이	mm in	1,829 72.0
2	부하 중심	mm in	914 36.0
	정적 팁핑 하중 변화 - 직선(포크 높이)	kg lbs	17,040 37,557
	정적 팁핑 하중 - 굴절식(포크 높이)	kg lbs	14,529 32,021
	정격 부하(SAE J1197 - 50% FTSTL)	kg lbs	7,264 16,011
	정격 부하(CEN EN 474-3 험한 지형 - 60% FTSTL)	kg lbs	8,717 19,213
	정격 부하(CEN EN 474-3 단단하고 평평한 바닥 - 80% FTSTL)	kg lbs	11,623 25,617
3	최대 전장	mm in	11,385 448.2
4	지면에서의 포크 도달 거리	mm in	1,979 77.9
5	*최소 높이와 포크 높이에서의 지면으로부터 포크 갈래 하단까지의 거리	mm in	-126 -5.0
6	수평 암 및 포크 높이에서의 도달 거리	mm in	2,413 95.0
7	최대 높이에서의 포크 도달 거리	mm in	1089 42.9
8	수평 암 및 포크 높이에서의 지면으로부터 포크 갈래 끝까지의 거리	mm in	1,959 77.1
9	최대 높이와 포크 높이에서의 지면으로부터 포크 갈래 끝까지의 거리	mm in	4,888 192.5
10	풀 리프트 시 포크의 전체 높이(캐리지 상단에서 지면까지)	mm in	5,932 233.5
11	풀 리프트 및 최대 덤프에서 간극	mm in	3,087 121.5
12	수평에서 최대 배출 각도	도	52
13	전체 캐리지 폭	mm in	2,821 111.1
14	전체 캐리지 높이	mm in	1,129 44.4
15	외부 갈래 폭(최대 스프레드)	mm in	2,627 103.4
16	외부 갈래 폭(최소 스프레드)	mm in	747 29.4
	갈래 폭(단일 갈래)	mm in	250.0 9.8
	갈래 두께	mm in	85.0 3.3
	갈래 용량	kg lbs	18,700 41,215
	작동 무게	kg lbs	35,586 78,431

*음의 값은 경사면 아래를 의미합니다.

982 HL

건설용 포크, 중부하, FUSION	108" 캐리지	72" 갈래
	523-4199	523-4200

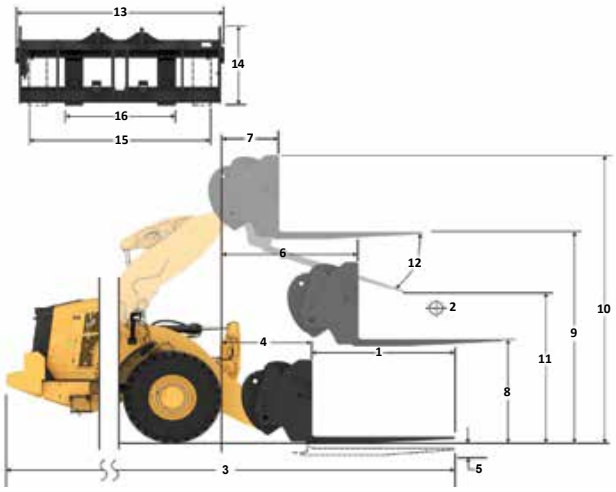

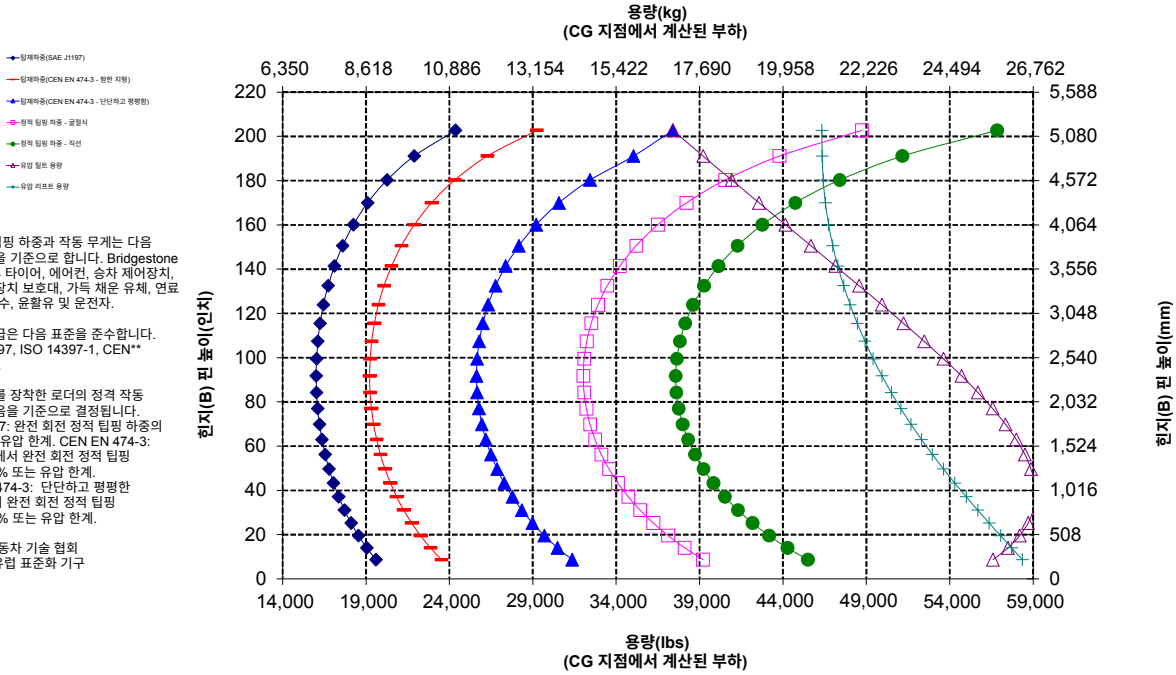

주: 정적 팁핑 하중과 작동 무게는 다음 로더 구성을 기준으로 합니다. Bridgestone * VLTS L4 타이어, 에어컨, 승차 제어장치, 동력전달 장치 보호대, 가득 채운 유체, 연료 탱크, 냉각수, 윤활유 및 운전자.

사양과 등급은 다음 표준을 준수합니다. SAE* J1197, ISO 14397-1, CEN** EN 474-3.

팰릿 포크를 장착한 로더의 정격 작동 부하는 다음을 기준으로 결정됩니다. SAE J1197: 완전 회전 정적 팁핑 하중의 50% 또는 유압 한계. CEN EN 474-3: 거친 지형에서 완전 회전 정적 팁핑 하중의 60% 또는 유압 한계. CEN EN 474-3: 단단하고 평평한 바닥에서의 완전 회전 정적 팁핑 하중의 80% 또는 유압 한계.

*SAE - 자동차 기술 협회
**CEN - 유럽 표준화 기구

경고: 갈래 부하 용량을 초과하지 않아야 합니다.
개별 갈래 용량은 각 갈래 측면에 표시됩니다.

포크 사양

포크 사양

1	갈래 길이	mm in	2,134 84.0
2	부하 중심	mm in	1,067 42.0
	정적 팁핑 하중 변화 - 직선(포크 높이)	kg lbs	16,351 36,038
	정적 팁핑 하중 - 굴절식(포크 높이)	kg lbs	13,926 30,692
	정격 부하(SAE J1197 - 50% FTSTL)	kg lbs	6,963 15,346
	정격 부하(CEN EN 474-3 험한 지형 - 60% FTSTL)	kg lbs	8,355 18,415
	정격 부하(CEN EN 474-3 단단하고 평평한 바닥 - 80% FTSTL)	kg lbs	11,141 24,554
3	최대 전장	mm in	11,692 460.3
4	지면에서의 포크 도달 거리	mm in	1,982 78.0
5	*최소 높이와 포크 높이에서의 지면으로부터 포크 갈래 하단까지의 거리	mm in	-126 -5.0
6	수평 암 및 포크 높이에서의 도달 거리	mm in	2,413 95.0
7	최대 높이에서의 포크 도달 거리	mm in	1,089 42.9
8	수평 암 및 포크 높이에서의 지면으로부터 포크 갈래 끝까지의 거리	mm in	1,964 77.3
9	최대 높이와 포크 높이에서의 지면으로부터 포크 갈래 끝까지의 거리	mm in	4,893 192.7
10	풀 리프트 시 포크의 전체 높이(캐리지 상단에서 지면까지)	mm in	5,932 233.5
11	풀 리프트 및 최대 덤프에서 간극	mm in	2,848 112.1
12	수평에서 최대 배출 각도	도	52
13	전체 캐리지 폭	mm in	2,821 111.1
14	전체 캐리지 높이	mm in	1,129 44.4
15	외부 갈래 폭(최대 스프레드)	mm in	2,627 103.4
16	외부 갈래 폭(최소 스프레드)	mm in	747 29.4
	갈래 폭(단일 갈래)	mm in	250.0 9.8
	갈래 두께	mm in	90.0 3.5
	갈래 용량	kg lbs	17,729 39,075
	작동 무게	kg lbs	35,688 78,656

*음의 값은 경사면 아래를 의미합니다.

982 HL

건설용 포크, 중부하, FUSION	108" 캐리지	84" 갈래
	523-4199	523-4201

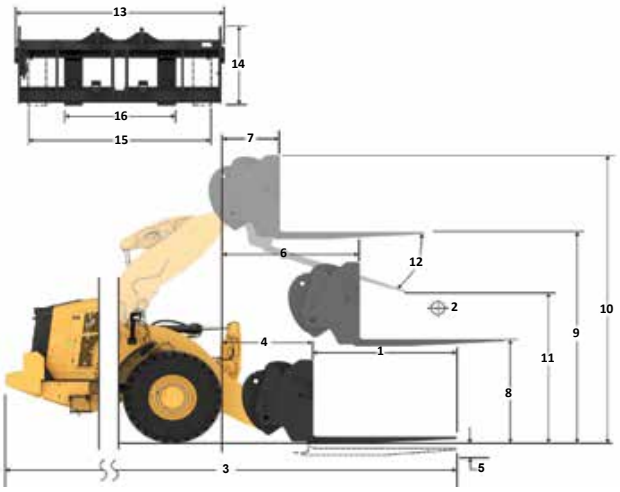

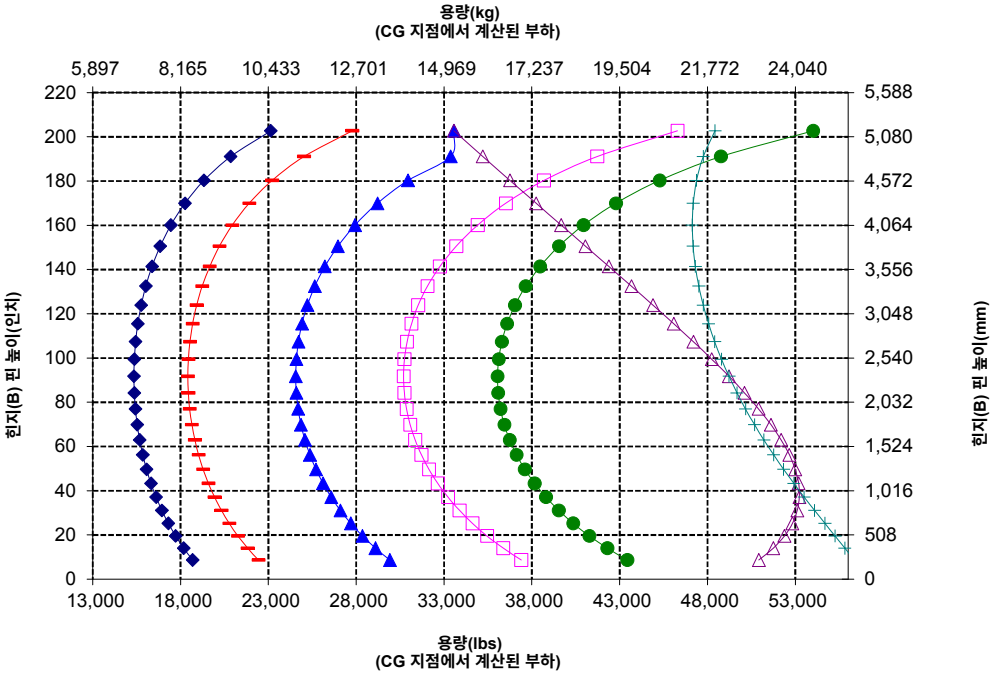

주: 정적 팁핑 하중과 작동 무게는 다음 로더 구성을 기준으로 합니다. Bridgestone * VLTS L4 타이어, 에어컨, 승차 제어장치, 동력전달 장치 보호대, 가득 채운 유체, 연료 탱크, 냉각수, 윤활유 및 운전자.

사양과 등급은 다음 표준을 준수합니다. SAE* J1197, ISO 14397-1, CEN** EN 474-3.

팰릿 포크를 장착한 로더의 정격 작동 부하는 다음을 기준으로 결정됩니다. SAE J1197: 완전 회전 정적 팁핑 하중의 50% 또는 유압 한계. CEN EN 474-3: 거친 지형에서 완전 회전 정적 팁핑 하중의 60% 또는 유압 한계. CEN EN 474-3: 단단하고 평평한 바닥에서의 완전 회전 정적 팁핑 하중의 80% 또는 유압 한계.

*SAE - 자동차 기술 협회
**CEN - 유럽 표준화 기구

경고: 갈래 부하 용량을 초과하지 않아야 합니다.
개별 갈래 용량은 각 갈래 측면에 표시됩니다.

982 휠 로더 사양

포크 사양

포크 사양

1	갈래 길이	mm in	2,438 96.0
2	부하 중심	mm in	1219 48.0
	정적 팁핑 하중 변화 - 직선(포크 높이)	kg lbs	15,648 34,488
	정적 팁핑 하중 - 굴절식(포크 높이)	kg lbs	13,304 29,322
	정격 부하(SAE J1197 - 50% FTSTL)	kg lbs	6,652 14,661
	정격 부하(CEN EN 474-3 험한 지형 - 60% FTSTL)	kg lbs	7,982 17,593
	정격 부하(CEN EN 474-3 단단하고 평평한 바닥 - 80% FTSTL)	kg lbs	10,643 23,457
3	최대 전장	mm in	12,001 472.5
4	지면에서의 포크 도달 거리	mm in	1,986 78.2
5	*최소 높이와 포크 높이에서의 지면으로부터 포크 갈래 하단까지의 거리	mm in	-124 -4.9
6	수평 암 및 포크 높이에서의 도달 거리	mm in	2,418 95.2
7	최대 높이에서의 포크 도달 거리	mm in	1,094 43.1
8	수평 암 및 포크 높이에서의 지면으로부터 포크 갈래 끝까지의 거리	mm in	1,966 77.4
9	최대 높이와 포크 높이에서의 지면으로부터 포크 갈래 끝까지의 거리	mm in	4,895 192.7
10	풀 리프트 시 포크의 전체 높이(캐리지 상단에서 지면까지)	mm in	5,932 233.5
11	풀 리프트 및 최대 덤프에서 간극	mm in	2,605 102.6
12	수평에서 최대 배출 각도	도	52
13	전체 캐리지 폭	mm in	2,821 111.1
14	전체 캐리지 높이	mm in	1,127 44.4
15	외부 갈래 폭(최대 스프레드)	mm in	2,629 103.5
16	외부 갈래 폭(최소 스프레드)	mm in	747 29.4
	갈래 폭(단일 갈래)	mm in	250.0 9.8
	갈래 두께	mm in	90.0 3.5
	갈래 용량	kg lbs	15,750 34,713
	작동 무게	kg lbs	35,839 78,989

*음의 값은 경사면 아래를 의미합니다.

982 HL

건설용 포크, 중부하, FUSION	108" 캐리지	96" 갈래
	523-4199	523-4202

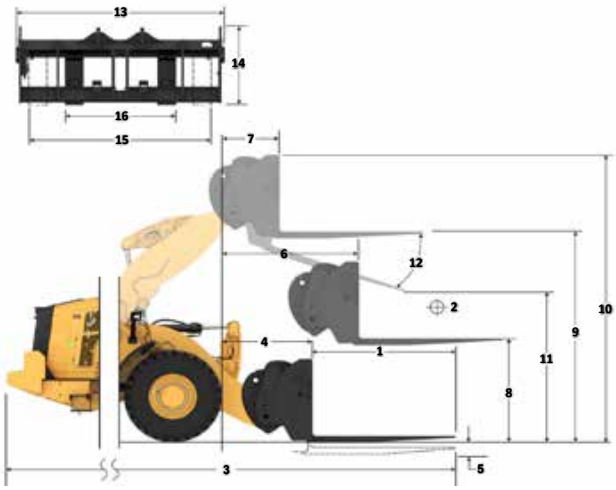

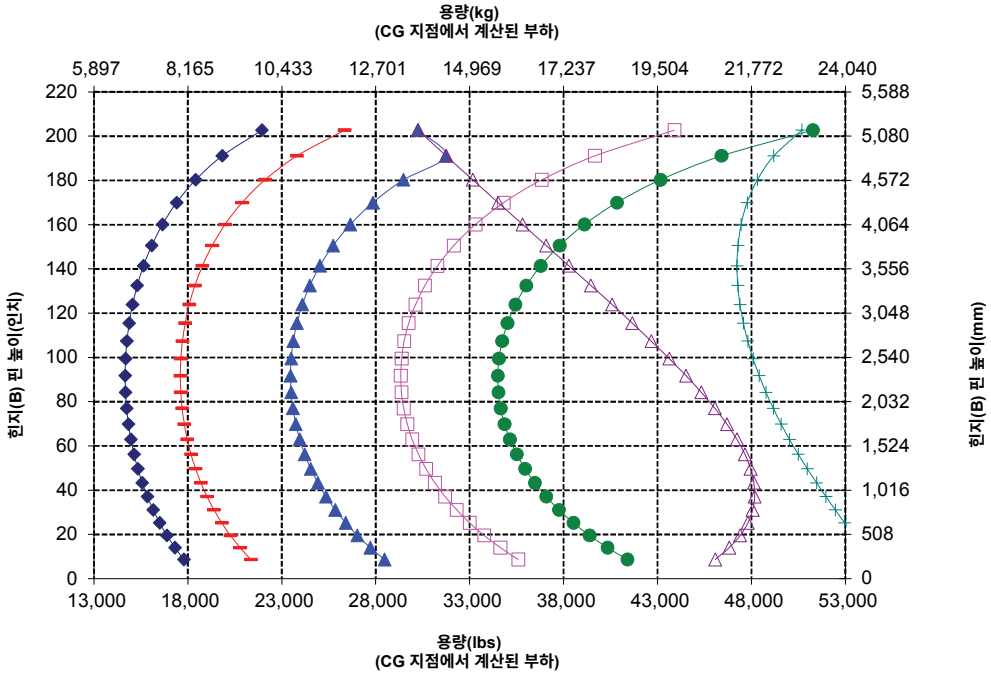

주: 정적 팁핑 하중과 작동 무게는 다음 로더 구성을 기준으로 합니다. Bridgestone * VLTS L4 타이어, 에어컨, 승차 제어장치, 동력전달 장치 보호대, 가득 채운 유체, 연료 탱크, 냉각수, 윤활유 및 운전자.

사양과 등급은 다음 표준을 준수합니다. SAE* J1197, ISO 14397-1, CEN** EN 474-3.

팰릿 포크를 장착한 로더의 정격 작동 부하는 다음을 기준으로 결정됩니다. SAE J1197: 완전 회전 정적 팁핑 하중의 50% 또는 유압 한계. CEN EN 474-3: 거친 지형에서 완전 회전 정적 팁핑 하중의 60% 또는 유압 한계. CEN EN 474-3: 단단하고 평평한 바닥에서의 완전 회전 정적 팁핑 하중의 80% 또는 유압 한계.

*SAE - 자동차 기술 협회
**CEN - 유럽 표준화 기구

경고: 갈래 부하 용량을 초과하지 않아야 합니다.
개별 갈래 용량은 각 갈래 측면에 표시됩니다.

포크 사양

포크 사양

1	갈래 길이	mm in	1,829 72.0
2	부하 중심	mm in	914 36.0
	정적 팁핑 하중 변화 - 직선(포크 높이)	kg lbs	18,988 41,849
	정적 팁핑 하중 - 굴절식(포크 높이)	kg lbs	16,261 35,840
	정격 부하(SAE J1197 - 50% FTSTL)	kg lbs	8,131 17,920
	정격 부하(CEN EN 474-3 험한 지형 - 60% FTSTL)	kg lbs	9,757 21,504
	정격 부하(CEN EN 474-3 단단하고 평평한 바닥 - 80% FTSTL)	kg lbs	13,009 28,672
3	최대 전장	mm in	10,996 432.9
4	지면에서의 포크 도달 거리	mm in	1,591 62.6
5	*최소 높이와 포크 높이에서의 지면으로부터 포크 갈래 하단까지의 거리	mm in	-126 -4.9
6	수평 암 및 포크 높이에서의 도달 거리	mm in	2,073 81.6
7	최대 높이에서의 포크 도달 거리	mm in	1,028 40.5
8	수평 암 및 포크 높이에서의 지면으로부터 포크 갈래 끝까지의 거리	mm in	1,959 77.1
9	최대 높이와 포크 높이에서의 지면으로부터 포크 갈래 끝까지의 거리	mm in	4,479 176.4
10	풀 리프트 시 포크의 전체 높이(캐리지 상단에서 지면까지)	mm in	5,523 217.4
11	풀 리프트 및 최대 덤프에서 간극	mm in	2,678 1,05.4
12	수평에서 최대 배출 각도	도	52
13	전체 캐리지 폭	mm in	2,821 111.1
14	전체 캐리지 높이	mm in	1,129 44.4
15	외부 갈래 폭(최대 스프레드)	mm in	2,627 103.4
16	외부 갈래 폭(최소 스프레드)	mm in	747 29.4
	갈래 폭(단일 갈래)	mm in	250.0 9.8
	갈래 두께	mm in	85.0 3.3
	갈래 용량	kg lbs	18,700 41,215
	작동 무게	kg lbs	35,139 77,447

*음의 값은 경사면 아래를 의미합니다.

982 AGG

건설용 포크, HD, FUSION

108" 캐리지	72" 갈래
523-4199	523-4200

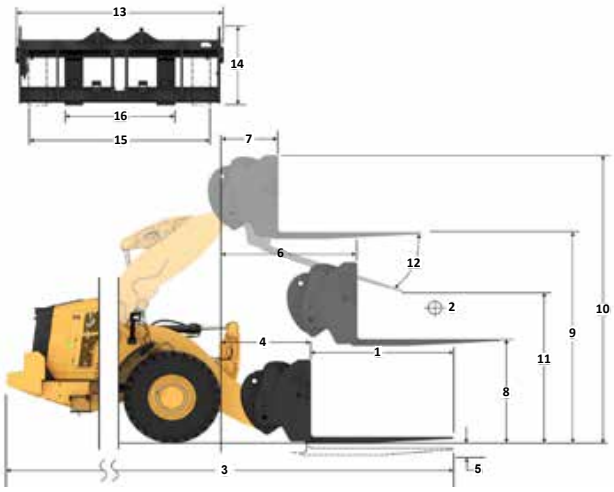

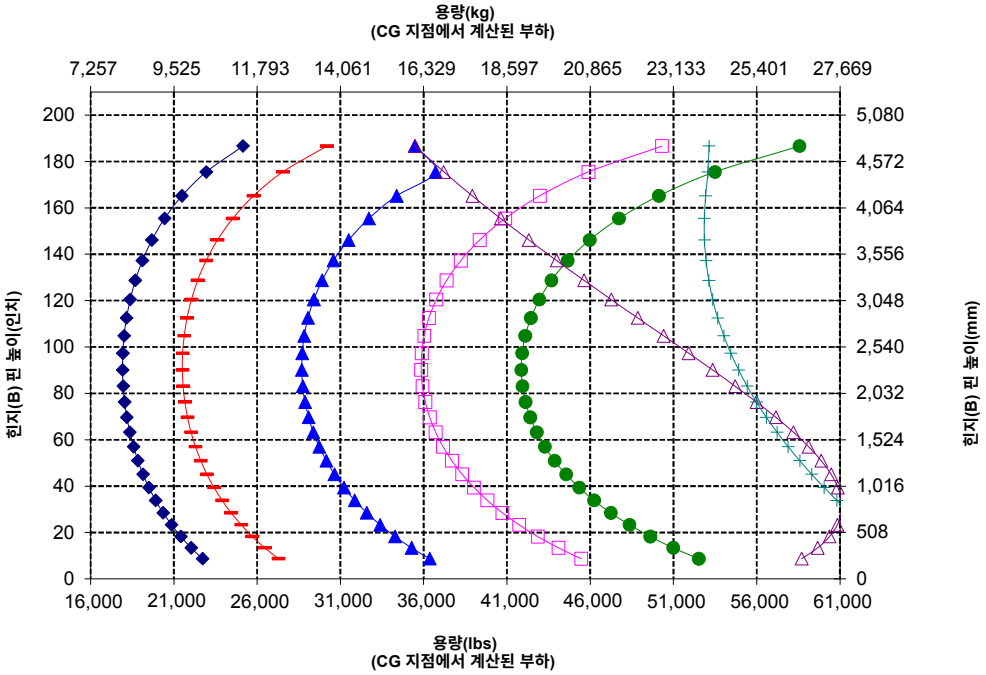

주: 정적 팁핑 하중과 작동 무게는 다음 로더 구성을 기준으로 합니다. Bridgestone * VLTS L4 타이어, 에어컨, 승차 제어장치, 동력전달 장치 보호대, 가득 채운 유체, 연료 탱크, 냉각수, 윤활유 및 운전자.

사양과 등급은 다음 표준을 준수합니다. SAE* J1197, ISO 14397-1, CEN** EN 474-3.

팔레트 포크가 장착된 로더의 정격 작동 부하는 다음과 같이 결정됩니다. SAE J1197: 완전 회전 정적 팁핑 하중의 50% 또는 유압 한계. CEN EN 474-3: 거친 지형에서 완전 회전 정적 팁핑 하중의 60% 또는 유압 한계. CEN EN 474-3: 단단하고 평평한 바닥에서의 완전 회전 정적 팁핑 하중의 80% 또는 유압 한계.

*SAE - 자동차 기술 협회
**CEN - 유럽 표준화 기구

경고: 갈래 부하 용량을 초과하지 않아야 합니다.
개별 갈래 용량은 각 갈래 측면에 표시됩니다.

포크 사양

포크 사양

1	갈래 길이	mm in	2,134 84.0
2	부하 중심	mm in	1,067 42.0
	정적 팁핑 하중 변화 - 직선(포크 높이)	kg lbs	18,180 40,068
	정적 팁핑 하중 - 굴절식(포크 높이)	kg lbs	15,554 34,281
	정격 부하(SAE J1197 - 50% FTSTL)	kg lbs	7,777 17,141
	정격 부하(CEN EN 474-3 험한 지형 - 60% FTSTL)	kg lbs	9,332 20,569
	정격 부하(CEN EN 474-3 단단하고 평평한 바닥 - 80% FTSTL)	kg lbs	12,443 27,425
3	최대 전장	mm in	11,304 445.0
4	지면에서의 포크 도달 거리	mm in	1,594 62.7
5	*최소 높이와 포크 높이에서의 지면으로부터 포크 갈래 하단까지의 거리	mm in	-126 -4.9
6	수평 암 및 포크 높이에서의 도달 거리	mm in	2,073 81.6
7	최대 높이에서의 포크 도달 거리	mm in	1,028 40.5
8	수평 암 및 포크 높이에서의 지면으로부터 포크 갈래 끝까지의 거리	mm in	1,964 77.3
9	최대 높이와 포크 높이에서의 지면으로부터 포크 갈래 끝까지의 거리	mm in	4,484 176.6
10	풀 리프트 시 포크의 전체 높이(캐리지 상단에서 지면까지)	mm in	5,523 217.4
11	풀 리프트 및 최대 덤프에서 간극	mm in	2,438 96.0
12	수평에서 최대 배출 각도	도	52
13	전체 캐리지 폭	mm in	2,821 111.1
14	전체 캐리지 높이	mm in	1,129 44.4
15	외부 갈래 폭(최대 스프레드)	mm in	2,627 103.4
16	외부 갈래 폭(최소 스프레드)	mm in	747 29.4
	갈래 폭(단일 갈래)	mm in	250.0 9.8
	갈래 두께	mm in	90.0 3.5
	갈래 용량	kg lbs	17,729 39,075
	작동 무게	kg lbs	35,241 77,671

*음의 값은 경사면 아래를 의미합니다.

982 AGG

건설용 포크, 중부하, FUSION	108" 캐리지	84" 갈래
	523-4199	523-4201

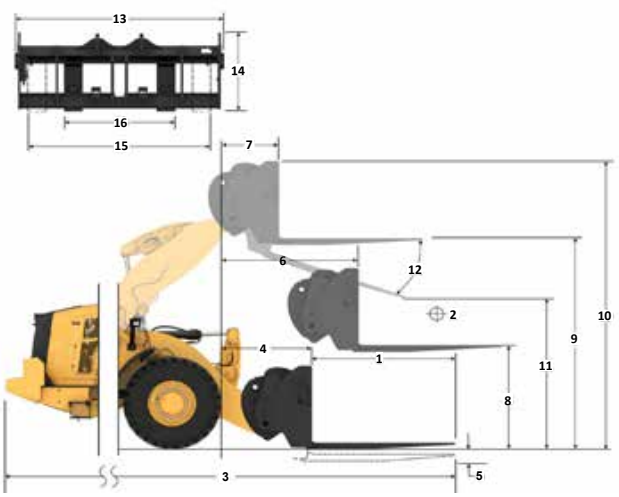

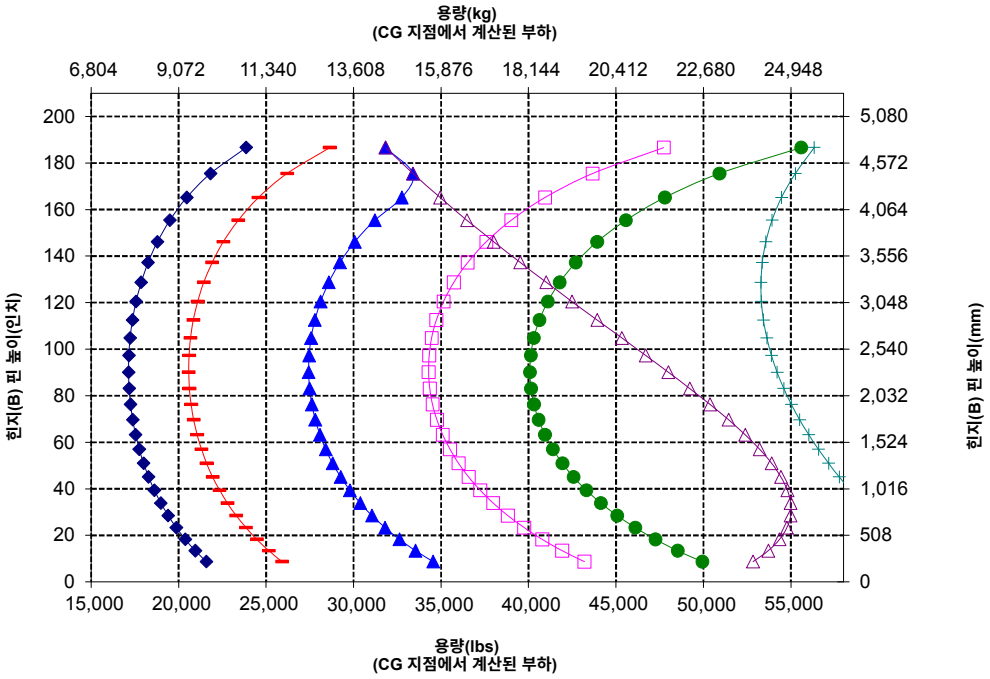

주: 정적 팁핑 하중과 작동 무게는 다음 로더 구성을 기준으로 합니다. Bridgestone * VLTS L4 타이어, 에어컨, 승차 제어장치, 동력전달 장치 보호대, 가득 채운 유체, 연료 탱크, 냉각수, 윤활유 및 운전자.

사양과 등급은 다음 표준을 준수합니다. SAE* J1197, ISO 14397-1, CEN** EN 474-3.

팔레트 포크가 장착된 로더의 정격 작동 부하는 다음과 같이 결정됩니다. SAE J1197: 완전 회전 정적 팁핑 하중의 50% 또는 유압 한계. CEN EN 474-3: 거친 지형에서 완전 회전 정적 팁핑 하중의 60% 또는 유압 한계. CEN EN 474-3: 단단하고 평평한 바닥에서의 완전 회전 정적 팁핑 하중의 80% 또는 유압 한계.

*SAE - 자동차 기술 협회
**CEN - 유럽 표준화 기구

경고: 갈래 부하 용량을 초과하지 않아야 합니다.
개별 갈래 용량은 각 갈래 측면에 표시됩니다.

포크 사양

포크 사양

1	갈래 길이	mm in	2,438 96.0
2	부하 중심	mm in	1,219 48.0
	정적 팁핑 하중 변화 - 직선(포크 높이)	kg lbs	17,367 38,277
	정적 팁핑 하중 - 굴절식(포크 높이)	kg lbs	14,837 32,701
	정격 부하(SAE J1197 - 50% FTSTL)	kg lbs	7,418 16,350
	정격 부하(CEN EN 474-3 험한 지형 - 60% FTSTL)	kg lbs	8,902 19,620
	정격 부하(CEN EN 474-3 단단하고 평평한 바닥 - 80% FTSTL)	kg lbs	11,870 26,160
3	최대 전장	mm in	11,613 457.2
4	지면에서의 포크 도달 거리	mm in	1,598 62.9
5	*최소 높이와 포크 높이에서의 지면으로부터 포크 갈래 하단까지의 거리	mm in	-124 -4.9
6	수평 암 및 포크 높이에서의 도달 거리	mm in	2,078 81.8
7	최대 높이에서의 포크 도달 거리	mm in	1,033 40.7
8	수평 암 및 포크 높이에서의 지면으로부터 포크 갈래 끝까지의 거리	mm in	1,966 77.4
9	최대 높이와 포크 높이에서의 지면으로부터 포크 갈래 끝까지의 거리	mm in	4,486 176.6
10	풀 리프트 시 포크의 전체 높이(캐리지 상단에서 지면까지)	mm in	5,523 217.4
11	풀 리프트 및 최대 덤프에서 간극	mm in	2,196 86.5
12	수평에서 최대 배출 각도	도	52
13	전체 캐리지 폭	mm in	2,821 111.1
14	전체 캐리지 높이	mm in	1,127 44.4
15	외부 갈래 폭(최대 스프레드)	mm in	2,629 103.5
16	외부 갈래 폭(최소 스프레드)	mm in	747 29.4
	갈래 폭(단일 갈래)	mm in	250.0 9.8
	갈래 두께	mm in	90.0 3.5
	갈래 용량	kg lbs	15,750 34,713
	작동 무게	kg lbs	35,392 78,004

*음의 값은 경사면 아래를 의미합니다.

982 AGG

건설용 포크, 중부하, FUSION	108" 캐리지	96" 갈래
	523-4199	523-4202

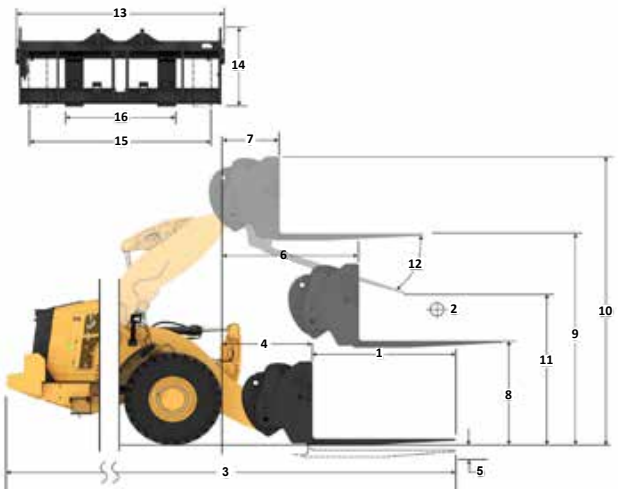

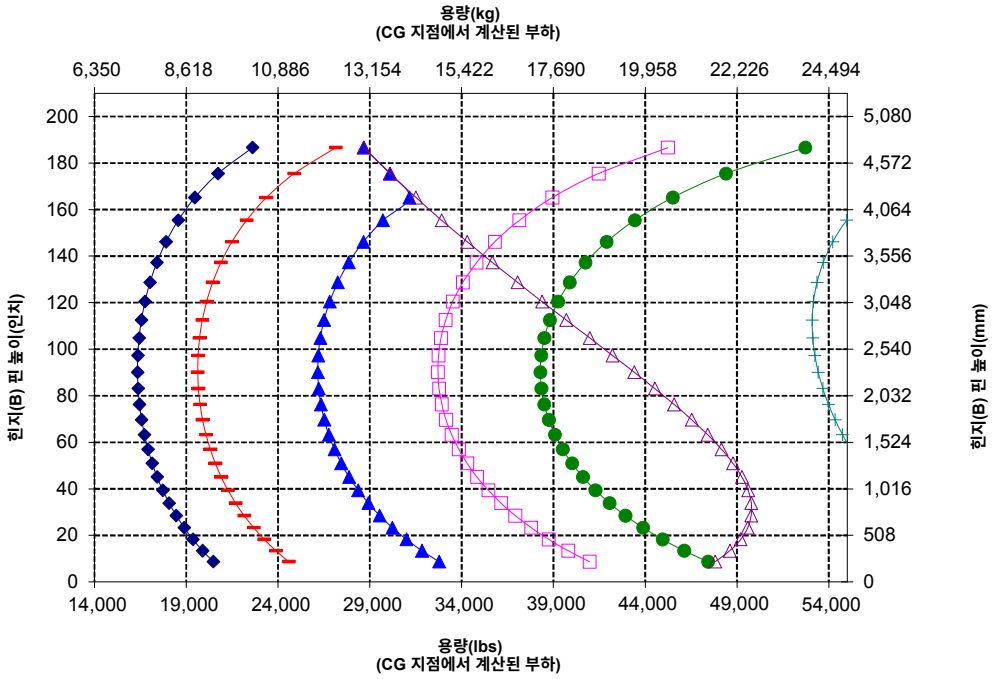

주: 정적 팁핑 하중과 작동 무게는 다음 로더 구성을 기준으로 합니다. Bridgestone * VLTS L4 타이어, 에어컨, 승차 제어장치, 동력전달 장치 보호대, 가득 채운 유체, 연료 탱크, 냉각수, 윤활유 및 운전자.

사양과 등급은 다음 표준을 준수합니다. SAE* J1197, ISO 14397-1, CEN** EN 474-3.

팔레트 포크가 장착된 로더의 정격 작동 부하는 다음과 같이 결정됩니다.
SAE J1197: 완전 회전 정적 팁핑 하중의 50% 또는 유압 한계. CEN EN 474-3: 거친 지형에서 완전 회전 정적 팁핑 하중의 60% 또는 유압 한계.
CEN EN 474-3: 단단하고 평평한 바닥에서의 완전 회전 정적 팁핑 하중의 80% 또는 유압 한계.

*SAE - 자동차 기술 협회
**CEN - 유럽 표준화 기구

경고: 갈래 부하 용량을 초과하지 않아야 합니다.
개별 갈래 용량은 각 갈래 측면에 표시됩니다.

표준 및 선택사양 장비

표준 및 선택사양 장비는 달라질 수 있습니다. 자세한 내용은 Cat 특약점에 문의하십시오.

	표준	선택사양
운전자 환경		
운전실, 가압식 및 소음 억제형	✓	
출입문, 원격 개방 계통	✓	
EH 작동기구 제어, 주차 브레이크	✓	
발판		✓
조향, 조이스틱	✓	
작동기구 조이스틱(2V, 3V 전용)		✓
모니터링된 안전벨트	✓	
엔터테인먼트 라디오(FM, AM, USB, BT)		✓
엔터테인먼트용 라디오(DAB+)		✓
CB 라디오 지원		✓
시트, 직물, 에어 서스펜션	✓	
시트, 스웨이드/직물, 에어 서스펜션, 열선		✓
시트, 가죽/직물, 에어 서스펜션, 열선/냉풍		✓
터치스크린 디스플레이	✓	
키패드, 프로그램식	✓	
거울, 열선		✓
에어컨, 히터 및 성에 제거장치(자동 온도 및 팬)	✓	
선바이저, 전방, 접이식	✓	
선바이저, 후방, 접이식	✓	
창, 전방, 안전을 위한 라미네이트된 원형 유리	✓	
창, 전면, 중부하, 전체 보호		✓
내장 기술		
자동 세트 타이어를 이용한 자동 굴착	✓	
운전자 ID 및 장비 보안	✓	
작업 프로필	✓	
Job Aids	✓	
제어 보조 및 eOMM*	✓	
Cat Payload 스케일	✓	
Cat Advanced Payload		✓
Cat Payload for Trade****		✓
Cat Payload 프린터(전자 티켓 포함)		✓
주요 특징 설명	✓	
버킷 운반 표시장치 위젯	✓	
원격 플래시	✓	

	표준	선택사양
유압장치		
도입 시스템, 가변 용량형 피스톤 펌프가 있는 부하 감지 장치	✓	
조향 계통, 가변 용량형 피스톤 펌프가 있는 부하 감지 장치	✓	
승차 제어, 듀얼 축압기	✓	
승차 제어를 갖춘 3차 보조 기능		✓
오일 샘플 채취 밸브, Cat XT™ 호스	✓	
퀵 커플러 제어장치		✓
동력전달장치		
Cat C13 엔진	✓	
전기 연료 공급 펌프	✓	
연료 수분 분리기 및 2차 연료 필터	✓	
엔진, 공기 프리클리너	✓	
터빈, 공기 프리클리너		✓
라디에이터, 많은 이물질용		✓
쿨링 팬, 방향 교환 가능		✓
차축, 개방형 차동장치	✓	
차축, 제한 슬립 차동장치		✓
차축, 에콜로지 배출, AOC 준비	✓	
차축, 극한 온도 실		✓
차축 오일 쿨러		✓
변속기, 유성 자동 동력 변환기	✓	
잠금 장치를 포함한 토크 컨버터	✓	
서비스 브레이크, 유압, 완전 폐쇄형 습식 디스크, 마모 지시계	✓	
통합 브레이크 계통(IBS)	✓	
주차 브레이크, 전방 축 캘리퍼, 스프링 적용, 압력 해제	✓	
감속 기능이 있는 브레이크 페달 중립장치	✓	
전기		
시동 및 충전 계통, 24V	✓	
시동장치, 전기식, 중부하 작업용	✓	
냉간 시동, 120V/240V		✓
조명: 할로겐, 작업등 4개, 회전 신호를 안내하는 전방 주행등 2개, 후방등 2개	✓	
조명: LED		✓

(다음 페이지에 계속)

* 일부 언어에서는 사용할 수 없습니다.
** 규정된 지역에서는 표준입니다.
*** 주행 장비와 호환되지 않습니다.
**** 유럽, 튀르키예, 호주 및 뉴질랜드에서 사용할 수 있습니다. 국가 인증은 경우에 따라 다릅니다. 자세한 내용은 해당 Cat 특약점에 문의하십시오.

표준 및 선택사양 장비*(계속)*

표준 및 선택사양 장비는 달라질 수 있습니다. 자세한 내용은 Cat 특약점에 문의하십시오.

	표준	선택사양
모니터링 계통		
아날로그 게이지, LCD 디스플레이, 경고등이 장착된 전방 대시	✓	
터치스크린 주 모니터(Cat Payload, 쿼드 스크린, 장비 설정 및 메시지)	✓	
타이어 압력 모니터링		✓
정비 알림	✓	
링키지		
표준 리프트, Z바	✓	
하이리프트, Z바		✓
킥아웃: 리프트 및 틸트	✓	
추가 장비		
Cat 자동윤활 계통		✓
흙받이, 주행		✓
가드: 동력전달장치, 크랭크케이스, 운전실, 실린더, 후방		✓
생물분해성 유압 오일		✓
고속 오일 교환 계통		✓
후방 운전실 액세스		✓
급속 보충 연료 탱크		✓
툴박스		✓

	표준	선택사양
안전		
Cat Detect 후방 레이더 시스템		✓
후방 시야 전용 스크린		✓
시야 확보: 미러, 후방 시야 카메라	✓	
멀티뷰(360°) 시야 시스템		✓
창문 청소 플랫폼, 전방	✓	
4점식 안전벨트 리트랙터		✓
2차 조향 계통, 전동식**		✓
휠 고임목		✓
경광등		✓
안전벨트 모니터링된 경광등		✓
역회전식 섬광***		✓
동작 금지 및 사람 감지 기능이 포함된 충돌 경고 계통		✓
원격 제어		✓
특별 구성		
골재 집게차		✓
폐기물 및 폐품		✓
임업		✓

* 일부 언어에서는 사용할 수 없습니다.
** 규정된 지역에서는 표준입니다.
*** 주행 장비와 호환되지 않습니다.
**** 유럽, 튀르키예, 호주 및 뉴질랜드에서 사용할 수 있습니다. 국가 인증은 경우에 따라 다릅니다. 자세한 내용은 해당 Cat 특약점에 문의하십시오.

982 환경 선언

다음 정보는 본 문서에서 다루는 지역에서 판매를 위해 구성된 최종 제조 시점의 장비를 기준으로 합니다. 이 선언의 내용은 발행일로부터 유효하지만 장비 기능 및 사양과 관련된 내용은 예고 없이 변경될 수 있습니다. 자세한 내용은 장비의 작동 및 정비 매뉴얼을 참조하십시오.

친환경성과 진행 상황에 대한 자세한 내용은 다음을 참조하십시오. https://www.caterpillar.com/en/company/sustainability.html

엔진

- Cat® C13 엔진은 미국 EPA Tier 4 Final, EU Stage V, 대한민국 Tier 5, 중국 비도로용 Stage IV, 일본 2014(Tier 4 Final) 배기가스 배출 표준을 충족합니다.
- Cat 디젤 엔진은 ULSD(황 15ppm 이하의 초저유황 디젤 연료) 또는 다음 저카본 강도 연료**를 최대 다음 비율로 혼합한 ULSD를 사용해야 합니다.
  - ✓ 20% 바이오디젤 FAME(지방산 에틸에스테르)*
  - ✓ 100% 재생 가능한 디젤, HVO(수소화 식물성 오일) 및 GTL(기체-액체) 연료

  적정 배합비는 지침을 참고하십시오. 자세한 내용은 Cat 특약점에 문의하거나 'Caterpillar 장비 연료 권장사항(SEBU6250)'을 참조하십시오.
  - * 후처리 장치가 없는 엔진은 더 높은 혼합물(최대 100% 바이오디젤)을 사용할 수 있습니다.
  - ** 저탄소 집약도 연료의 배기관 온실 가스 배출량은 기존 연료와 기본적으로 동일합니다.

에어컨 계통

본 장비의 에어컨 계통에는 플루오르화 온실 가스 냉매 R134a(지구온난화지수 =1,430)가 포함되어 있습니다. 이 계통에는 2.288미터톤(2.522톤)의 CO_2에 해당하는 1.6 kg (3.52 lb) 의 냉매가 들어 있습니다.

페인트

- 가장 잘 알려진 지식을 바탕으로 페인트에 포함된 중금속의 최대 허용 농도 (PPM)는 다음과 같습니다.
  - 바륨 0.01% 미만
  - 카드뮴 0.01% 미만
  - 크롬 0.01% 미만
  - 리드 0.01% 미만

소음 성능

운전자 음압 수준(ISO 6396:2008)	72dB(A)
외부 음압 수준(ISO 6395:2008)	112dB(A)
운전자 음압 수준(ISO 6396:2008)*	72dB(A)
외부 음압 수준(ISO 6395:2008)**	109dB(A)

*EU 및 UK 지침을 채택하는 국가 포함
**EU 소음 지침 2000/14/EC 및 UK 소음 규정 2001 No. 1701

오일 및 유체

- Caterpillar 공장에서는 에틸렌 글리콜 냉각수를 채워 출고합니다. Cat DEAC(Diesel Engine Antifreeze/Coolant, 디젤 엔진 부동액/냉각수) 및 Cat ELC(Extended Life Coolant, 수명 연장 냉각수)는 재활용이 가능합니다. 자세한 내용은 해당 Cat 특약점에 문의하십시오.
- Cat Bio HYDO™ Advanced는 EU Ecolabel 승인을 받은 생분해성 유압 오일입니다.
- 추가 유체가 존재할 수 있습니다. 전체 유체 권장사항 및 정비 간격은 작동 및 정비 매뉴얼 또는 작업 및 설치 가이드를 참조하십시오.

기능 및 기술

- 다음 기능 및 기술은 연료 절감 및/또는 카본 저감에 기여할 수 있습니다. 기능은 다를 수 있습니다. 자세한 내용은 Cat 특약점에 문의하십시오.
  - 일정한 고용량 버킷 채움 계수를 제공하는 Auto Set Tires를 갖춘 Autodig는 생산성을 10% 향상시킵니다.
  - 잠금 클러치가 장착된 동력 변환 변속기가 향상된 연료 효율로 최적의 성능을 구현합니다.
  - 자동 엔진 공회전 차단 계통으로 공회전 시간이 단축됩니다.
  - 정비 간격이 길어 유체 및 필터 소모가 감소
  - 원격 플래시 및 원격 고장진단

재활용

- 장비에 포함된 자재는 대략적인 무게 백분율로 아래와 같이 분류됩니다. 제품 구성의 차이로 인해 표의 다음 값이 달라질 수 있습니다.

자재 유형	무게 백분율
강철	64.89%
철	18.08%
비철금속	1.88%
혼합 금속	0.33%
혼합 금속 및 비금속	0.39%
플라스틱	0.82%
고무	8.41%
혼합 비금속	0.01%
유체	1.14%
기타	3.05%
미분류	0.99%
합계	100%

- 더 높은 재활용률을 가진 장비는 귀중한 천연자원의 보다 효율적인 사용을 보장하고 제품의 수명 말기 가치를 향상시킬 것입니다. ISO 16714(토공 장비 – 재활용 가능성 및 회수 가능성 – 용어 및 계산 방법)에 따르면 재활용 가능률은 재활용, 재사용 또는 둘 다 가능한 새 장비의 질량 퍼센트(질량 백분율)로 정의됩니다.

  부품표의 모든 부품은 먼저 ISO 16714 및 일본 CEMA(건설 장비 제조업체 협회) 표준에 정의된 부품 목록을 기준으로 부품 유형별로 평가됩니다. 나머지 부품은 자재 유형에 따라 재활용 가능성에 대해 추가로 평가됩니다.

  제품 구성의 차이로 인해 표의 다음 값이 달라질 수 있습니다.

재활용 가능성 – 98%

982
임업용 장비

제재소 작업에는 임업 휠 로더가 제공하는 추가적인 성능, 생산성 및 안전성이 요구됩니다.

검증된 안정성

- Cat C13 엔진에 우수성이 입증된 전자식 연료 및 공기 계통을 결합하여 출력 밀도를 높였습니다.
- 철저한 구성품 설계와 장비 검증 프로세스를 통해 최고의 안정성과 가동 시간을 보장합니다.

내구성

- 특수 목적 중부하 작업용 프레임, 변속기, 차축 및 최종 드라이브 모두 긴 서비스 수명을 자랑합니다.
- 키드니 루프 여과가 추가로 이루어지는 완전 흐름 유압 여과 계통으로 유압 계통의 신뢰성을 보강하고 구성품 수명을 늘렸습니다.

우수한 연료 효율 및 생산성

- 임업 패키지에는 추가 카운터웨이트, 특수 목적 후방 프레임, 더 큰 틸트 실린더가 포함되어 있어 기본 모델보다 부하 제어 성능이 뛰어납니다.
- 선택 사항인 가변 피치 팬과 많은 이물질용 쿨러는 과열 가능성을 최소화하고 이물질이 많이 발생하는 작업에서 라디에이터 청소에 따른 가동 중지 시간을 줄입니다.
- 선택 사항인 3차 밸브 보조 유압장치는 추가 기능을 요구하는 작업 툴을 제어합니다.
- 엔진 출력 강화로 장비 성능과 응답 효율을 높였습니다.
- 잠금 클러치가 장착된 동력 변환 변속기가 향상된 연료 효율로 최적의 성능을 구현합니다.
- 단일 클러치와 락투락 변속으로 경사면에서도 가속력이 좋고 속도가 빠릅니다.
- 차동제한장치를 선택하면 견인력을 높이고 타이어 미끄러짐을 방지해 운영 비용을 낮출 수 있습니다.
- 엔진과 동력전달장치 및 유압 계통이 긴밀하게 통합되어 탁월한 생산성 및 연료 효율을 자랑합니다.

안전 특징

- 후방 시야 카메라로 장비 후방 시야를 개선하여 안전하고 확실하게 작업할 수 있습니다.
- 선택 사항인 멀티뷰(360°) 시야 시스템을 사용하면 운전자는 항상 장비 주변을 모니터링할 수 있습니다.
- 선택 사항인 Cat Detect 레이더 기술은 작업 환경을 모니터링하고 운전자에게 위험을 알려 인식 능력을 개선합니다.
- 넓은 도어, 원격 도어 개폐 기능(선택사양), 계단식 발판을 통해 운전실에 안정적으로 접근할 수 있습니다.
- 바닥부터 천장까지 이어진 전면 유리, 스팟 거울이 통합된 대형 거울, 후방 시야 카메라로 업계 최고의 전방향 시야를 구현했습니다.
- 선택 사양인 접근 램프와 후드 밑 서비스 조명 시스템은 어두운 곳에서도 빛으로 장비 액세스 및 일상적인 점검을 할 수 있습니다.

정비 시간 및 비용 절감

- 유체 및 필터 교체 간격이 연장되어 정비 비용이 최대 20%까지 감소합니다.
- 원격 고장진단으로 장비를 특약점 서비스 부서에 연결해 빠르게 문제를 진단하여 작업에 복귀할 수 있습니다.
- 원격 플래시는 일정을 따라 장비 소프트웨어가 최신 상태인지 확인하고 최적을 성능을 달성합니다.
- Cat 앱을 통해 장비 위치, 시간, 정비 일정을 관리하고 필요한 정비에 대한 알림을 받을 수 있으며 현지 Cat 특약점에 서비스를 요청할 수 있습니다.
- 통합 자동 윤활로 구성품 및 서비스 수명이 확대됩니다.
- 원피스 틸팅 후드를 통해 엔진실에 빠르고 간편하게 접근할 수 있습니다.

신형 운전실에서 쾌적하게 작업

- 조절이 쉬운 차세대 시트와 서스펜션으로 운전자를 더욱 편안하게 만들어 줍니다. 세 가지 트림 수준으로 제공되며, 4점식 하니스를 장착할 수 있습니다.
- 신형 운전실 대시보드와 고해상도 터치 디스플레이는 사용이 편리하고 직관적이며 사용자 친화적입니다.
- 소음을 억제하고 차단하는 운전실의 끈끈한 장착부가 소음과 진동을 줄여주어 조용하게 작업할 수 있습니다.

982 임업 장비 사양

982 임업 장비 특징

1. 표준 패키지 대비 더 큰 틸트 실린더로 포크 작업에서의 부하 제어력이 증가합니다.
2. 골재 패키지 대비 더 큰 카운터웨이트가 있어 분쇄 작업에서 팁핑 하중이 증가합니다.
3. 특수 목적 후방 프레임은 견고한 내구성을 자랑합니다.
4. 충격으로부터 유리를 보호하는 창문 보호 장치(선택사양)
5. 선택 사항인 3차 기능 유압은 분쇄나 기록 포크 같은 작업 툴에 대한 보조 유압 제어를 제공합니다.

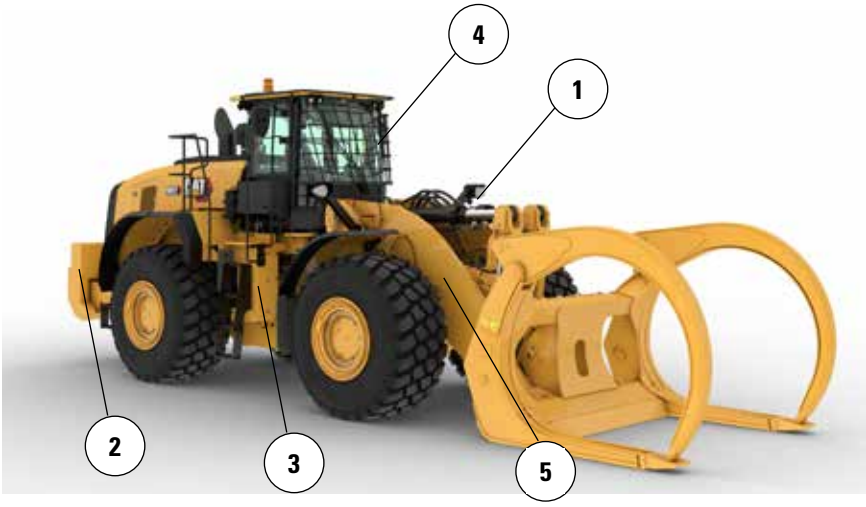

6. 선택 사항인 가변 피치 팬을 사용하면 이물질이 많이 발생하는 작업에서 후방 그릴 및 냉각 코어를 청결하게 유지할 수 있습니다.
7. 선택 사항인 많은 이물질/넓은 핀 간격 냉각 코어는 잘 막히지 않습니다.
8. 선택 사항인 차축 오일 쿨러는 고제동 작업에서 차축 오일 온도를 낮춥니다.
9. 선택 사항인 엔진 및 운전실 프리클리너는 이물질이 많이 발생하는 작업용입니다.

타이어 선택사양

타이어 브랜드	Maxam	Goodyear
타이어 크기	**875/65R29**	**875/65R29**
트레드 유형	**L-4**	**L-4**
트레드 패턴	**MS405DX**	**GP-4D**
타이어 위쪽 폭 - 최대(비적재)*	3,474 mm 11'5"	3,484 mm 11'6"
타이어 위쪽 폭 - 최대(적재 시)*	3,486 mm 11'6"	3,499 mm 11'6"
수직 치수 변화(전방 및 후방 평균)		27 mm 1.6"
수평 도달 거리 변화		–6 mm -0.2"
타이어 바깥으로의 간극 궤도 변화		13 mm 0.5"
타이어 안쪽으로의 간극 궤도 변화		-13 mm -0.5"
작동 무게 변화(밸러스트 미포함)		552 kg 1,217 lb
정적 팁핑 하중 변화 - 직선		366 kg 806 lb
정적 팁핑 하중 변화 - 굴절식		320 kg 705 lb
후방 차축 진동 각도	±13도	±13도
최대 단일 휠 상승 및 하강	571 mm 1'10"	571 mm 1'10"

*팽창으로 인한 타이어 증가 폭 포함

작동 사양 – 버킷

링키지		표준 링키지	
버킷 종류		목재 칩	
엣지 유형		볼트 연결식 커팅 엣지	볼트 연결식 커팅 엣지
용량 - 정격	m^3	12.00	17.20
	yd^3	15.75	22.50
용량 - 110% 채움 계수에서 정격	m^3	13.20	18.90
	yd^3	17.25	24.75
폭	mm	4,174	4,434
	ft/인치	13'8"	14'6"
16† 최대 리프트와 45° 토출에서 덤프 간극	mm	3,002	2,720
	ft/인치	9'10"	8'11"
17† 최대 리프트와 45도 배출 시 도달 거리	mm	1,738	2,027
	ft/인치	5'8"	6'7"
편평 리프트 암과 버킷 수준에서의 도달 거리	mm	3,638	4,042
	ft/인치	11'11"	13'3"
A† 굴착 깊이	mm	139	134
	in	5.4"	5.2"
12† 전체 길이	mm	10,588	10,989
	ft/인치	34'9"	36'1"
B† 최대 리프트에서 버킷을 포함한 전체 높이	mm	7,038	7,454
	ft/인치	23'2"	24'6"
운송 위치에서 버킷을 포함한 로더 간극 궤도 반경	mm	8,258	8,500
	ft/인치	27'2"	27'11"
정적 팁핑 하중, 직선(타이어 편향 포함)	kg	29,939	28,289
	lb	65,986	62,349
정적 팁핑 하중, 직선(타이어 편향 없음)	kg	31,840	30,224
	lb	70,177	66,614
정적 팁핑 하중, 굴절식 (타이어 편향 포함)	kg	25,133	23,584
	lb	55,393	51,981
정적 팁핑 하중, 굴절식 (타이어 편향 없음)	kg	27,064	25,550
	lb	59,650	56,313
돌파력(§)	kN	279	226
	lbf	62,876	50,794
작동 무게*	kg	39,620	40,390
	lb	87,322	89,019

* 표시된 정적 팁핑 하중과 작동 무게는 Maxam 875/65R29 MS405 *** L4 레이디얼 타이어, 유체 완충, 운전자, 벌목 카운터웨이트, 승차 제어, 냉간 시동, 주행용 흙받이, Product Link, 개방형/개방 차동장치, 동력전달장치 보호대, 2차 조향장치, 소음 억제 등의 장비 구성을 기준으로 합니다.

† 치수 차트에 제시된 그림

(§) ISO 14397-2:2007에 따라 피벗 지점으로 버킷 힌지 핀을 포함한 커팅 엣지의 핏 뒤에서 측정한 100 mm(4").

(타이어 편향 포함)ISO 14397-1:2007 섹션 1-6을 완벽히 준수, 계산과 시험 간에 2% 확인이 필요.

(타이어 편향 없음) ISO 14397-1:2007 섹션 1 - 5 준수.

제공되는 버킷은 지역에 따라 다를 수 있습니다. 자세한 내용은 가까운 Cat 특약점에 문의하십시오.

オフロード法２０１４年
基準適合

Cat 제품, 특약점 서비스 및 업계 솔루션에 대한 자세한 내용은 웹 사이트 **www.cat.com**을 참조하십시오.

자재 및 사양은 공지 없이 변경될 수 있습니다. 사진에 보이는 장비에는 추가 장비가 포함될 수 있습니다. 사용 가능한 선택사양에 대해서는 Cat 지점에 문의하십시오.

© 2025 Caterpillar. All Rights Reserved. 여기에서 사용된 기업 및 제품 이름을 포함한 CAT, CATERPILLAR, LET'S DO THE WORK, 각각의 로고, Product Link, XT, "Caterpillar Corporate Yellow", "Power Edge" 및 Cat "Modern Hex" 상품 외장은 Caterpillar의 상표이며 허가 없이 사용할 수 없습니다.

AKXQ3865-01(1-2025)은
AKXQ3865-00 빌드 번호: 14B
를 대체합니다.
(N Am, Europe, Japan,
China, India, Korea, Türkiye,
Chile, Colombia)