Cat®
302 CR

MINIESCAVATORE

CARATTERISTICHE:

Il miniescavatore Cat® 302 CR offre prestazioni e potenza in un formato compatto per lavori in una vasta gamma di applicazioni.

COMFORT TUTTO IL GIORNO

- È possibile scegliere tra un tettuccio o una cabina sigillata e pressurizzata con aria condizionata, poggiapolsi regolabili e l'opzione di un sedile con sospensioni per garantire il massimo comfort per tutta la giornata di lavoro.

FACILITÀ DI UTILIZZO

- I comandi sono facili da usare e il monitor LCD intuitivo di nuova generazione permette di leggere facilmente le informazioni sulla macchina.

MODALITÀ DI TRASLAZIONE MEDIANTE STERZO AVAMBRACCIO

- Con l'opzione Cat Stick Steer è ancora più facile spostarsi in cantiere. Passate con facilità dai tradizionali comandi di traslazione con leve e pedali ai comandi del joystick premendo semplicemente un pulsante. Il vantaggio di fare meno sforzo e di avere un controllo migliorato è a portata di mano!

PRESTAZIONI ELEVATE IN UN DESIGN COMPATTO

- Le prestazioni di sollevamento e scavo permettono di svolgere più velocemente il lavoro. Il design a raggio compatto e il sottocarro retrattile consentono di accedere e di lavorare negli spazi più ristretti. Le funzioni di flottaggio Dig-to-blade (scavo fin sotto la lama) e dozer blade (lama del dozer) agevolano la pulizia.

SICUREZZA SUL LUOGO DI LAVORO

- La vostra sicurezza è la nostra priorità. Il miniescavatore Cat è progettato per lavorare sempre in sicurezza. Le luci di lavoro di cortesia e una cintura di sicurezza retrattile fluorescente con sistema Seat Belt Reminder a richiesta sono solo alcune delle caratteristiche di sicurezza che abbiamo inserito nella macchina.

MANUTENZIONE SEMPLICE PER TEMPI DI INATTIVITÀ PIÙ BREVI

- La manutenzione del miniescavatore Cat è semplice e rapida. I punti di controllo di routine sono di facile accesso a terra grazie agli sportelli laterali. L'esclusiva cabina inclinabile consente di raggiungere, se necessario, altre aree di manutenzione.

RIDUZIONE DEI COSTI DI ESERCIZIO

- Dotato di funzionalità quali funzionamento al minimo automatico, spegnimento automatico del motore e idraulica efficiente con pompa a cilindrata variabile, il miniescavatore Cat è stato progettato con l'obiettivo di ridurre i costi di esercizio.

ASSISTENZA IMPAREGGIABILE DEI DEALER

- Il dealer Cat vi aiuta a raggiungere i vostri obiettivi aziendali. Il vostro dealer Cat è pronto a fornire non solo soluzioni relative all'attrezzatura, ma anche la formazione degli operatori per esigenze di servizio e altro ancora.

Caratteristiche tecniche

Motore

Modello motore	Cat® C1.1	
Potenza netta		
ISO 9249, 80/1269/CEE	15,7 kW	21 hp
Potenza del motore		
SAE J1995:2014	16,1 kW	21,6 hp
Foro	77,0 mm	3,0"
Corsa	81,0 mm	3,2"
Cilindrata	1,1 L	69,0 pollici³

- Conforme agli standard sulle emissioni U.S. EPA Tier 4 Final ed EU Stage V.
- La potenza indicata è testata secondo lo standard specificato in vigore al momento della produzione.
- La potenza netta indicata è quella disponibile al volano quando il motore è in funzione alla velocità nominale di 2.400 giri/min ed è montato con la ventola, il sistema di aspirazione dell'aria, il sistema di scarico e l'alternatore con un carico minimo configurati in fabbrica.

Pesi

Peso operativo minimo con tettuccio*	1.918 kg	4.229 lb
Peso operativo massimo con tettuccio**	2.081 kg	4.588 lb
Peso operativo minimo con cabina*	2.057 kg	4.535 lb
Peso operativo massimo con cabina**	2.262 kg	4.987 lb
UE: peso su targhetta CE con tettuccio***	2.045 kg	4.508 lb
UE: peso su targhetta CE con cabina***	2.140 kg	4.718 lb

*Il peso minimo è dato da cingoli di gomma, cabina, operatore, sottocarro fisso e serbatoio del combustibile pieno.

**Il peso massimo è dato da cingoli in acciaio, operatore, sottocarro espandibile e serbatoio del combustibile pieno.

***Il peso su targhetta CE si basa sulla configurazione UE più comune. Include un operatore di 75 kg (165 lb) e il serbatoio del combustibile pieno, ma non la benna.

Aumento di peso rispetto alla configurazione minima

Avambraccio lungo	8 kg	18 lb
Cingoli in acciaio	60 kg	132 lb
Carro espandibile	96 kg	212 lb

Sistema di marcia

Velocità di marcia - Alta	4,4 km/h	2,7 mph
Velocità di marcia - Bassa	2,9 km/h	1,8 mph
Forza di trazione massima - Alta velocità	13,2 kN	2.967,5 lb
Forza di trazione massima - Bassa velocità	20,0 kN	4.496,2 lbf
Pressione a terra - Peso minimo	23,7 kPa	3,4 psi
Pressione a terra - Peso massimo	26,8 kPa	3,9 psi
Pendenza (massima)	30 gradi	

Capacità di rifornimento di servizio

Sistema di raffreddamento	3,9 L	1,0 gal
Olio motore	4,4 L	1,2 gal
Serbatoio del combustibile	26,0 L	6,9 gal
Serbatoio idraulico	18,0 L	4,8 gal
Impianto idraulico	26,0 L	6,9 gal

Impianto idraulico

Impianto idraulico load sensing e pompa a pistoni a cilindrata variabile

Portata della pompa a 2.400 giri/min	66 L/min	17,4 gal/min
Pressione di funzionamento - Attrezzatura	245 bar	3.553,4 psi
Pressione di funzionamento - Marcia	245 bar	3.553,4 psi
Pressione di funzionamento - Rotazione	147 bar	2.132,1 psi
Circuito ausiliario - Primario		
Flusso	33 L/min	8,7 gal/min
Pressione	245 bar	3.553,4 psi
Circuito ausiliario - Secondario		
Flusso	14 L/min	3,7 gal/min
Pressione	245 bar	3.553,4 psi
Forza di scavo - Avambraccio (standard)	11,3 kN	2.540,3 lbf
Forza di scavo - Avambraccio (lungo)	9,8 kN	2.203,1 lbf
Forza di scavo - Benna	19,6 kN	4.406,3 lbf

Sistema di rotazione

Velocità di rotazione della macchina	9,8 giri/min

Lama

Larghezza*	1.090 mm	42,9"
Altezza	225 mm	8,9"

*Estesa – 1.400 mm (55")

Certificazione - Cabina e tettuccio

Struttura ROPS (Roll Over Protective Structure)	ISO 12117-2:2008
Struttura di protezione antiribaltamento (TOPS)	ISO 12117:1997
Protezione superiore	ISO 10262:1998 (Livello I)

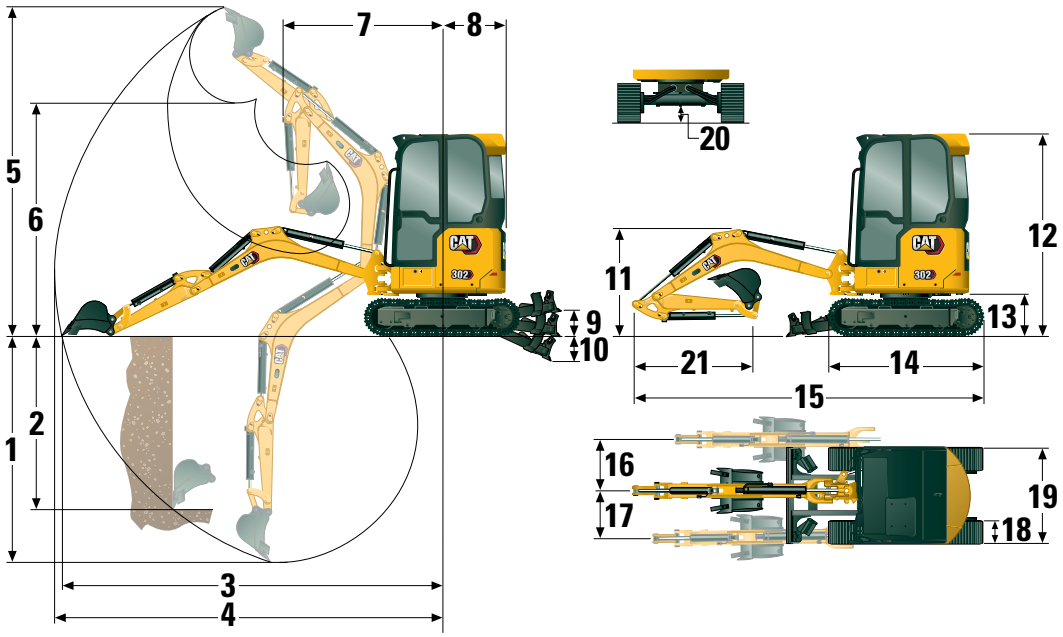

Dimensioni

		Avambraccio standard	Avambraccio lungo
1	Profondità di scavo	2.370 mm (93,3")	2.570 mm (101,2")
2	Parete verticale	1.850 mm (72,8")	1.940 mm (76,4")
3	Sbraccio massimo a terra	4.040 mm (159,1")	4.210 mm (165,7")
4	Sbraccio massimo	4.110 mm (161,8")	4.270 mm (168,1")
5	Altezza di scavo massima	3.550 mm (139,8")	3.620 mm (142,5")
6	Gioco di scarico massimo	2.560 mm (100,8")	2.640 mm (103,9")
7	Sbraccio con braccio ritratto	1.660 mm (65,4")	1.660 mm (65,4")
8	Rotazione posteriore	750 mm (29,5")	750 mm (29,5")
9	Massima altezza della lama	285 mm (11,2")	285 mm (11,2")
10	Massima profondità della lama	295 mm (11,6")	295 mm (11,6")
11	Altezza del braccio in posizione di trasporto	1.070 mm (42,1")	1.020 mm (40,2")
12	Altezza totale di spedizione	2.300 mm (90,6")	2.300 mm (90,6")
13	Altezza cuscinetto di rotazione	442 mm (17,4")	442 mm (17,4")
14	Lunghezza totale del sottocarro	1.850 mm (72,8")	1.850 mm (72,8")
15	Lunghezza totale di spedizione†	3.900 mm (153,5")	3.880 mm (152,8")
16	Rotazione del braccio a destra	50 gradi	50 gradi
17	Rotazione del braccio a sinistra	65 gradi	65 gradi
18	Larghezza pattino/cinghia del cingolo	250 mm (9,8")	250 mm (9,8")
19	Larghezza cingolo		
	Ritratto	1.090 mm (42,9")	1.090 mm (42,9")
	Estensione	1.400 mm (55,12")	1.400 mm (55,12")
20	Distanza libera da terra minima al sottocarro	150 mm (5,9")	150 mm (5,9")
21	Lunghezza avambraccio	960 mm (37,8")	1.160 mm (45,7")

†La lunghezza totale di spedizione dipende dalla posizione della lama durante la spedizione.

Miniescavatore 302 CR

Capacità di sollevamento - Configurazione minima*

Altezza del punto di sollevamento			2 m (6,6 ft)			Raggio del punto di sollevamento (massimo)			
			Parte anteriore			Parte anteriore			
			Lama sollevata	Lama abbassata	Parte laterale	Lama sollevata	Lama abbassata	Parte laterale	m (ft)
2 m (6,6 ft)	Avambraccio standard	kg (lb)				346 (769)	376 (831)	294 (654)	3,3 (10,8)
	Avambraccio lungo	kg (lb)				301 (665)	301 (665)	269 (598)	3,5 (11,7)
1,5 m (4,9 ft)	Avambraccio standard	kg (lb)	549 (1.161)	549 (1.161)	549 (1.161)	311 (687)	370 (817)	264 (584)	3,5 (11,7)
	Avambraccio lungo	kg (lb)				287 (635)	300 (661)	243 (539)	3,7 (12,5)
1 m (3,3 ft)	Avambraccio standard	kg (lb)	711 (1.532)	906 (1.915)	586 (1.265)	293 (648)	380 (836)	249 (550)	3,6 (12,5)
	Avambraccio lungo	kg (lb)	720 (1.549)	771 (1.628)	594 (1.280)	272 (600)	309 (680)	230 (508)	3,8 (12,5)
0 m (0 ft)	Avambraccio standard	kg (lb)	675 (1.450)	959 (2.067)	552 (1.189)	296 (653)	388 (856)	251 (553)	3,5 (11,7)
	Avambraccio lungo	kg (lb)	668 (1.437)	988 (2.123)	546 (1.176)	273 (602)	366 (806)	230 (508)	3,7 (12,5)

*Il peso minimo include cingoli in gomma, tettuccio, operatore, serbatoio del combustibile pieno, carro fisso, benna esclusa.

Capacità di sollevamento - Configurazione massima**

Altezza del punto di sollevamento			2 m (6,6 ft)			Raggio del punto di sollevamento (massimo)			
			Parte anteriore			Parte anteriore			
			Lama sollevata	Lama abbassata	Parte laterale	Lama sollevata	Lama abbassata	Parte laterale	m (ft)
2 m (6,6 ft)	Avambraccio standard	kg (lb)				377 (833)	377 (833)	344 (766)	3,3 (10,8)
	Avambraccio lungo	kg (lb)				302 (667)	302 (667)	302 (667)	3,5 (11,7)
1,5 m (4,9 ft)	Avambraccio standard	kg (lb)	526 (1.444)	526 (1.114)	526 (1.444)	361 (799)	370 (816)	309 (684)	3,5 (11,7)
	Avambraccio lungo	kg (lb)				300 (660)	300 (660)	286 (633)	3,7 (12,5)
1 m (3,3 ft)	Avambraccio standard	kg (lb)	820 (1.765)	890 (1.880)	680 (1.466)	341 (753)	379 (834)	292 (644)	3,6 (12,5)
	Avambraccio lungo	kg (lb)	749 (1.582)	749 (1.582)	687 (1.482)	308 (678)	308 (678)	271 (598)	3,8 (12,5)
0 m (0 ft)	Avambraccio standard	kg (lb)	781 (1.678)	964 (2.078)	644 (1.386)	343 (757)	389 (857)	293 (646)	3.5 (11,7)
	Avambraccio lungo	kg (lb)	775 (1.666)	992 (2.129)	638 (1.373)	318 (700)	364 (802)	271 (596)	3,7 (12,5)

**Il peso massimo include cingoli in acciaio, cabina, operatore, serbatoio del combustibile pieno, carro espandibile, benna esclusa.

Attrezzature standard e a richiesta

Le attrezzature standard e a richiesta possono variare. Per ulteriori informazioni, rivolgetevi al vostro dealer Cat.

	Standard	A richiesta
MOTORE		
Motore Cat® C1.1 (U.S. EPA Tier 4 Final/ EU Stage V)	✓	
Minimo del motore automatico	✓	
Arresto automatico del motore	✓	
Sistema automatico di traslazione a due velocità	✓	
Separatore acqua/combustibile	✓	
Sistema automatico della potenza (non disponibile in tutte le regioni)	✓	
Pompa a pistoni a cilindrata variabile	✓	
Impianto idraulico con rilevamento del carico/ripartizione del flusso	✓	
IDRAULICA		
Pompa elettronica Smart Tech	✓	
Accumulatore	✓	
Freno di rotazione automatico	✓	
Tubazioni idrauliche ausiliarie	✓	
Flusso ausiliario a uno e due vie	✓	
Flusso ausiliario continuo	✓	
Scollegamenti rapidi delle tubazioni ausiliarie	✓	
CABINA		
Tettuccio inclinabile o cabina inclinabile	✓	
Cabina con climatizzatore		✓
Cabina con riscaldamento		✓
Sollevamento della macchina a 2 punti	✓	
Modalità Stick Steer	✓	
Controllo velocità di traslazione	✓	
Funzione di modifica della configurazione di comando (opzionale in alcune regioni)	✓	✓
Poggiapolsi regolabili	✓	
Tappetino lavabile	✓	
Pedali di comando marcia e leve manuali	✓	
Senza pedali di comando marcia e leve manuali		✓
Sicurezza della macchina	✓	
Chiave standard con codice di accesso	✓	
Chiave standard con codice di accesso o avviamento facilitato con telecomando		✓
Sedile in tessuto con sospensioni (solo cabina)	✓	

	Standard	A richiesta
CABINA *(continua)*		
Sedile in vinile con sospensioni (solo tettuccio)	✓	
Sedile in vinile senza sospensioni (solo tettuccio)		✓
Blocco dell'impianto idraulico - Tutti i comandi	✓	
Cintura di sicurezza retrattile ad alta visibilità (75 mm/3")	✓	
Sistema Seat Belt Reminder		✓
Appendiabiti	✓	
Portabicchiere	✓	
Vano portaoggetti	✓	
Lucernaio	✓	
Perni di montaggio per la parte anteriore	✓	
Avvisatore acustico	✓	
Luce interna (solo cabina)	✓	
Luce braccio, alogena	✓	
Luci anteriori a LED		✓
Luci a LED anteriori e posteriori		✓
Luce braccio a LED		✓
Tasca portacellulare	✓	
Specchietti, lato sinistro e lato destro		✓
Radio - Bluetooth®, ausiliari, microfono, USB (solo carica) (solo cabina)		✓
Monitor LCD a colori di nuova generazione (IP66)	✓	
- Indicatori del livello combustibile e della temperatura del liquido di raffreddamento		
- Manutenzione e monitoraggio della macchina		
- Prestazioni e regolazioni della macchina		
- Codice di sicurezza numerico		
- Più lingue		
- Contaore con interruttore Wake Up		
SOTTOCARRO		
Carro espandibile		✓
Cinghia in gomma (larghezza 250 mm/10")	✓	
Cingoli in acciaio (larghezza 250 mm/10")		✓
Lame apripista	✓	
Lama apripista con flottaggio	✓	
Tendicingoli idraulici	✓	
Punti di ancoraggio sul telaio del cingolo	✓	

(continua alla pagina seguente)

Attrezzature standard e a richiesta *(continua)*

Le attrezzature standard e a richiesta possono variare. Per ulteriori informazioni, rivolgetevi al vostro dealer Cat.

	Standard	A richiesta
BRACCIO, AVAMBRACCIO E LEVERISMI		
Braccio monopezzo (1.850 mm/73 in)	✓	
Avambraccio standard (960 mm/37,8 in)	✓	
Avambraccio lungo (1.160 mm/45,7")		✓
Predisposizione per pala frontale	✓	
Attacco imperniato	✓	
Attacco manuale a doppio blocco		✓
Predisposizione pinza a pollice (non disponibile in tutte le regioni)	✓	
Occhiello di sollevamento certificato (opzionale in alcune regioni)	✓	
Attrezzatura tra cui attacchi, thumb, benne, trivelle e martelli		✓
Tubazioni idrauliche ausiliarie secondarie		✓
Valvola di controllo per abbassamento del braccio (standard in Europa)		✓
Valvola di controllo per abbassamento dell'avambraccio (standard in Europa)		✓
Tubazioni idrauliche ad attacco rapido (non disponibili in tutte le aree geografiche)		✓

	Standard	A richiesta
IMPIANTO ELETTRICO		
Batteria 12 volt	✓	
Software (macchina e monitor)	✓	
Batteria esente da manutenzione	✓	
Scollegamento della batteria Lock Out/ Tag Out	✓	
Avvisatore acustico	✓	
Presa di alimentazione 12 volt	✓	
Product Link™ PL243 (si applica la normativa)		✓
Product Link PL643 (si applica la normativa)		✓
Allarme di marcia (standard in alcune regioni)		✓
PROTEZIONI		
Struttura ROPS ISO 12117-2:2008	✓	
Struttura TOPS - ISO 12117:1997	✓	
Protezione superiore ISO 10262:1998 (Livello I)	✓	
Protezione anteriore in policarbonato a metà altezza (solo tettuccio)		✓
Protezione anteriore in policarbonato (ISO 10262 1998 Livello I e EN356 P5A)		✓
ALTRO		
Compatibilità con bio-olio		✓
Scarico Eco		✓
Riscaldatore della camicia d'acqua		✓

Le seguenti informazioni si applicano alla macchina al momento della produzione finale configurata per la vendita nelle regioni coperte nel presente documento. Il contenuto della presente dichiarazione è valido dalla data di emissione; tuttavia, i contenuti relativi alle funzionalità e alle caratteristiche tecniche della macchina sono soggetti a modifiche senza preavviso. Per ulteriori informazioni, consultate il Manuale di funzionamento e manutenzione della macchina.

Per ulteriori informazioni sulla sostenibilità in corso e sui nostri progressi, visitate https://www.caterpillar.com/en/company/sustainability.

Motore

- Il motore Cat® C1.1 è conforme agli standard sulle emissioni U.S. EPA Tier 4 Final ed EU Stage V.
- Con tutti i motori diesel Cat è obbligatorio utilizzare combustibile ULSD (a bassissimo tenore di zolfo con un massimo di 15 ppm di zolfo) o ULSD miscelato con i seguenti combustibili a bassa intensità di carbonio, fino a:
  - ✓ Biodiesel fino al 20% (FAME, fatty acid methyl ester)*
  - ✓ Combustibili 100% rinnovabili diesel, HVO (hydrotreated vegetable oil, olio vegetale idrotrattato) e GTL (gas-liquido)

  Per un'applicazione corretta, fate riferimento alle linee guida. Per dettagli consultate il dealer Cat o le "Raccomandazioni Caterpillar sui liquidi della macchina" (SLBU6250).

  **I motori senza dispositivi post-trattamento possono utilizzare miscele superiori, compreso il biodiesel fino al 100% (per l'uso di miscele superiori al 20% di biodiesel, rivolgetevi al vostro dealer Cat).*

  ***Le emissioni di gas serra dallo scarico dei combustibili a minore intensità di carbonio sono essenzialmente uguali a quelle dei combustibili tradizionali.*

Impianto di climatizzazione

- L'impianto di climatizzazione su questa macchina contiene gas refrigerante fluorurato a effetto serra R134a o R1234yf (Europa) (potenziale di riscaldamento globale = 1.430). Consultare l'etichetta o il manuale di istruzioni per informazioni su come identificare il gas refrigerante. Il sistema contiene 0,75 kg (1,65 lb), 0,90 kg (1,98 lb) o 1,0 kg (2,20 lb) di refrigerante, che ha un equivalente di CO_2 pari a 1.430 tonnellate metriche (1.576 tonnellate) per R134a e 0,001 tonnellate metriche (0,001 tonnellate) per R1234yf (Europa).

Vernice

- Sulla base dei dati disponibili più affidabili disponibili, la concentrazione massima consentita, misurata in parti per milione (PPM), dei seguenti metalli pesanti nella vernice è:
  - Bario < 0,01%
  - Cadmio < 0,01%
  - Cromo < 0,01%
  - Piombo < 0,01%

Livelli di rumorosità

Pressione sonora sull'operatore di 72 dB(A) (ISO 6396:2008)

Livello di potenza sonora esterna** 99 dB(A) (ISO 6395:2008)

*I livelli di pressione sonora sull'operatore dinamici dichiarati in conformità alla normativa ISO 6396:2008. *Misurazioni eseguite con gli sportelli e i finestrini della cabina chiusi.

**Il livello di potenza sonora indicato per le configurazioni con marchio CE misurato secondo le procedure di prova e le condizioni specificate nella direttiva 2000/14/CE.

Oli e fluidi

- Negli stabilimenti Caterpillar i liquidi di raffreddamento usati sono a base di glicole etilenico. I liquidi di raffreddamento Cat DEAC (antigelo/liquido di raffreddamento motore diesel) e i liquidi di raffreddamento a lunga durata (ELC) Cat possono essere riciclati. Per ulteriori informazioni, rivolgetevi al vostro dealer Cat.
- Cat Bio HYDO™ Advanced è un olio idraulico biodegradabile approvato da EU Ecolabel.
- È probabile che siano presenti liquidi aggiuntivi, consultate il Manuale di funzionamento e manutenzione o la Guida all'applicazione e all'installazione per consigli completi sui liquidi e intervalli di manutenzione.

Funzionalità e tecnologie

- Le seguenti caratteristiche e tecnologie possono contribuire al risparmio di combustibile e/o alla riduzione del carbonio. Le funzionalità possono variare. Per ulteriori informazioni, rivolgetevi al vostro dealer Cat.
  - Gli impianti idraulici avanzati bilanciano potenza ed efficienza
  - Il sistema di potenza a richiesta offre la massima efficienza e potenza secondo le necessità e non richiede l'intervento dell'operatore
  - Minimo automatico e arresto automatico del motore
  - Gli intervalli di manutenzione estesi riducono il consumo di liquidi e del filtro
  - Aggiornamento flash remoto e risoluzione dei problemi remota (se in dotazione)

Riciclaggio

- I materiali inclusi nelle macchine sono suddivisi nelle categorie indicate di seguito con percentuale di peso approssimativo. A causa delle variazioni delle configurazioni del prodotto, i seguenti valori nella tabella potrebbero subire delle variazioni.

		Modello macchina
	Tipo di materiale	**302CR**
Percentuale in peso (%)	Acciaio	65,26%
	Ferro	13,07%
	Gomma	8,59%
	Altro	3,04%
	Metallo non ferroso	2,93%
	Plastica	2,67%
	Liquido	2,35%
	Non categorizzato	0,85%
	Metallo misto e non-metallo	0,68%
	Metallo misto	0,54%
	Non-metallo misto	0,02%
	Totale	100%

- Una macchina con un tasso di riciclabilità superiore garantisce un utilizzo più efficiente delle preziose risorse naturali e migliora il valore di fine vita del prodotto. Secondo la norma ISO 16714 (Macchine movimento terra - Riciclabilità e recuperabilità - Terminologia e metodo di calcolo), il tasso di riciclabilità è definito come percentuale in massa (frazione di massa in percentuale) della nuova macchina potenzialmente riciclabile, riutilizzabile o entrambi.

  Tutte le parti della distinta materiali vengono valutate per tipo di componente in base a un elenco di componenti definiti dagli standard ISO 16714 e Japan CEMA (Construction Equipment Manufacturers Association). Le parti rimanenti vengono ulteriormente valutate per la riciclabilità in base al tipo di materiale.

  A causa delle variazioni delle configurazioni del prodotto, i seguenti valori nella tabella potrebbero subire delle variazioni.

Riciclabilità	95%

- I dati forniti sopra si basano sulla configurazione del prodotto come fornito dal singolo gruppo di prodotti.

Per informazioni complete sui prodotti Cat, i servizi dei dealer e le soluzioni per il settore, visitate il sito Web all'indirizzo **www.cat.com**.

© 2025 Caterpillar
Tutti i diritti riservati

Materiali e caratteristiche tecniche sono soggetti a variazione senza obbligo di preavviso. Le macchine illustrate nelle foto possono comprendere attrezzature aggiuntive. Rivolgetevi al vostro dealer Cat per informazioni sulle opzioni disponibili.

CAT, CATERPILLAR, LET'S DO THE WORK, VisionLink™, i rispettivi loghi, "Caterpillar Corporate Yellow", i marchi "Power Edge" e Cat "Modern Hex" nonché le identità aziendali e dei prodotti qui usati sono marchi di fabbrica di Caterpillar e non possono essere usati senza permesso.

ALHQ8146-09 (09-2025)
Sostituisce ALHQ8146-08
Numero di fabbricazione: 05A
(Global excluding
China and Japan)