Cat® 236D3

اللودر المزوّد بسيور انزلاقية

المزايا:

يتميز اللودر المزوّد بسيور انزلاقية Cat® 236D3 بتصميم رفع نصف قطري يوفر ارتفاعًا متوسطًا للوصول مثيرًا للإعجاب وأداءً متميزًا للحفر مع قوة فائقة لقضيب الجر. يتميز الموديل 236D3 بما يلي:

- كابينة مضغوطة ومحكمة الغلق رائدة في هذه الصناعة **توفر بيئة تشغيل تتسم بمزيد من النظافة والهدوء مع الرؤية المثالية لأدوات العمل.**
- مقعد مرتفع الظهر بنظام التعليق الهوائي وبخاصية التدفئة ومثبت به عصا تحكم قابلة للضبط **مما يجعل من الفئة D3 الفئة الرائدة في هذه الصناعة من ناحية راحة المشغل.**
- مجموعة نقل الحركة عالية الأداء **التي توفر أقصى حد للأداء والإنتاج من خلال نظام "الإدارة الإلكترونية لعزم الدوران" وسرعتين اختياريتين للسير وخانق يدوي/قدمي إلكتروني بدواسة لخفض السرعة.**
- **محرك Cat C2.2 ومجموعة نقل حركة عالية الأداء** يوفران قدرة حصانية عالية وعزمًا شديدًا، مما يتيح إمكانية التشغيل الجزئي للخانق لخفض مستويات الصوت واستهلاك الوقود.
- **نظام Cat® "للتسوية الذكي"** يوفر التقنية الأفضل في هذه الصناعة، مع إمكانية التكامل ومزايا اختيارية كالتسوية الذاتية مزدوجة الاتجاه وميزة الرجوع إلى الحفر لأداة العمل ومحدد موضع أداة العمل.
- نظام التحكم في القيادة الحساس للسرعة **يحسن العمل في الأراضي الوعرة، وبالتالي يحقق احتجازًا أفضل للحمل، وزيادة في الإنتاجية وراحة أكبر للمشغل.**
- أعلى مستوى لقدرات الماكينة ومزايا التحكم فيها **باستخدام شاشة عرض متقدمة قياسية** تتيح للمشغل إجراء عمليات الضبط بشأن استجابة المعدة والاستجابة الهيدروستاتيكية والتحكم في الزحف. وتتميز أيضًا شاشة العرض بوظائفها متعددة اللغات وتصميماتها القابلة للتخصيص، وبنظام الأمان، وكاميرا للرؤية الخلفية.
- الوصول من مستوى الأرض **لكل نقاط الخدمات اليومية والصيانة الدورية يساعد في تقليل وقت تعطل عمل الماكينة وبالتالي في زيادة الإنتاجية.**
- إن **المجموعة الكبيرة التي توفرها Cat من الملحقات الملائمة للأداء** تجعل من اللودر المزوّد بسيور انزلاقية من Cat الماكينة الأكثر استخدامًا في موقع العمل.
- **مصابيح عمل LED طويلة العمر الافتراضي (أمامية وخلفية)** توفر إضاءة ممتازة لموقع العمل.

المواصفات

محرك

موديل المحرك	Cat C2.2	
إجمالي القدرة وفقًا لمعايير SAE J1995	٤٩,٢ كيلو وات	٦٥.٩ hp
صافي القدرة وفقًا لمعايير SAE 1349	٤٨,٤ كيلو وات	٦٤,٩ hp
صافي القدرة وفقًا لمعايير ISO 9249	٤٨,٩ كيلو وات	٦٥,٦ hp
أقصى عزم الدوران عند ١٦٠٠ دورة في الدقيقة وفقًا لمعايير SAE J1995	٢٠٠ N·m	١٤٨ lbf-ft
الإزاحة	٢,٢ لتر	١٣٤ بوصة³
الشوط	١٠٠ مم	٣,٩ بوصات
التجويف	٨٤ مم	٣,٣ بوصات

- يفي المحرك بمعايير الانبعاثات المكافئة لمعايير وكالة حماية البيئة (EPA) الأمريكية من المستوى ٤ المؤقت ومعايير الاتحاد الأوروبي للمرحلة IIIA ويتم طرحه فقط في كل من أستراليا/نيوزيلندا، وبولينيزيا الفرنسية، وهونج كونج، ومقدونيا، وكاليدونيا الجديدة.

الأوزان*

الوزن أثناء التشغيل	٢٩٧٢ كجم	٦٥٥٢ رطل

مجموعة نقل الحركة

سرعة السير (إلى الأمام أو الخلف):		
سرعة واحدة	١٢,١ كم/ساعة	٧,٥ ميل/الساعة
خيار السرعتين	١٨,٣ كم/ساعة	١١,٤ ميل/الساعة

مواصفات التشغيل*

سعة التشغيل المقدرة	٨٢٥ كجم	١٨٢٠ رطل
سعة التشغيل المقدرة مع ثقل الموازنة الاختياري	٩١٥ كجم	٢٠٢٠ رطل
حمل الإقلاب	١٦٥٠ كجم	٣٦٤٠ رطل
قوة الكبح، أسطوانة الإمالة	٢٢٦٩ كجم	٥٠٠٣ رطل

النظام الهيدروليكي

التدفق الهيدروليكي – القياسي:		
الضغط الهيدروليكي للودر	٢٣٠٠٠ كيلوباسكال	٣٣٣٥ رطلاً لكل بوصة مربعة
التدفق الهيدروليكي للودر	٧٦ لترًا/دقيقة	٢٠ جالونًا/دقيقة
القدرة الهيدروليكية (المحسوبة)	٢٩ كيلووات	٣٩ hp

اللودر 236D3 المزوَّد بسيور انزلاقية

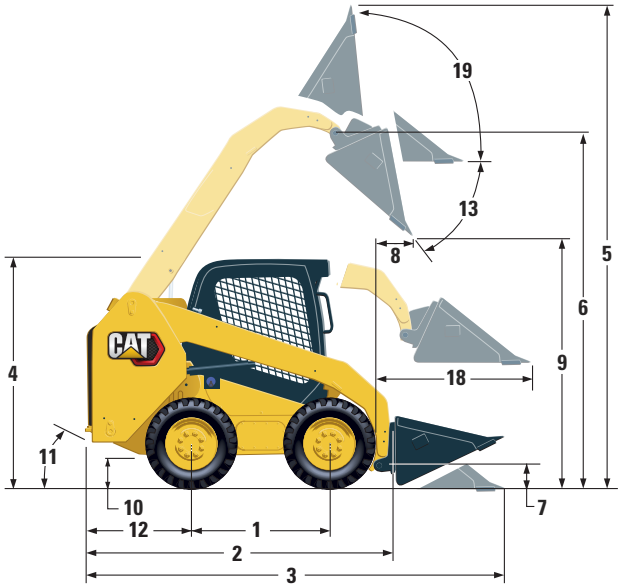

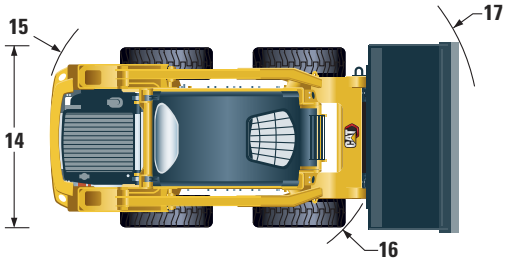

الأبعاد*

١ قاعدة العجلات	١١٠٥ مم	٤٣,٥ بوصة	١١ زاوية المغادرة		٢٦ درجة
٢ الطول بدون الجرافة	٢٧٦٧ مم	١٠٨,٩ بوصة	١٢ بروز المصد خلف المحور الخلفي	١٠٢١ مم	٤٠,٢ بوصة
٣ الطول مع وجود الجرافة على الأرض	٣٤٨٧ مم	١٣٧,٣ بوصة	١٣ الحد الأقصى لزاوية التفريغ		٤٨ درجة
٤ الارتفاع إلى أعلى الكابينة	٢٠٨٢ مم	٨٢,٠ بوصة	١٤ عرض المركبة فوق الإطارات	١٦٧٦ مم	٦٦,٠ بوصة
٥ الحد الأقصى للارتفاع الكلي	٣٩٧٧ مم	١٥٦,٦ بوصة	١٥ نصف قطر الدوران من المركز - مؤخرة الماكينة	١٦٣٩ مم	٦٤,٥ بوصة
٦ ارتفاع مسمار الجرافة عند الحد الأقصى للرفع	٣١٢٢ مم	١٢٢,٩ بوصة	١٦ نصف قطر الدوران من المركز - قارنة التوصيل	١٣١٤ مم	٥١,٨ بوصة
٧ ارتفاع مسمار الجرافة عند موضع الحمل	١٩٠ مم	٧,٥ بوصة	١٧ نصف قطر الدوران من المركز - الجرافة	٢١٠٧ مم	٨٣,٠ بوصة
٨ الوصول عند الحد الأقصى للرفع والتفريغ	٤٠٨ مم	١٦,٠ بوصة	١٨ الحد الأقصى للوصول والأذرع موازية للأرض	١٣٥٣ مم	٥٣,٣ بوصة
٩ الخلوص عند الحد الأقصى للرفع والتفريغ	٢٣٥٩ مم	٩٢,٩ بوصة	١٩ زاوية التحميل عند الحد الأقصى للارتفاع		٩١ درجة
١٠ الخلوص الأرضي	١٩٥ مم	٧,٧ بوصة			

*يعتمد الوزن التشغيلي ومواصفات التشغيل والأبعاد على أن يكون وزن المشغل ٧٥ كجم (١٦٥ رطلاً)، وتوفر كل السوائل، وسرعة واحدة، وهيكل الحماية من الانقلاب المفتوح (OROPS)، والجرافة منخفضة القطاع ١٧٣٠ مم (٦٨ بوصة)، **وإطارات Cat ١٠ × ١٦,٥**، ومكونات هيدروليكية قياسية التدفق، ومقعد تعليق ميكانيكي، وبدون أثقال موازنة اختيارية وقارنة توصيل سريع يدوية (ما لم يذكر خلاف ذلك).

الكابينة

هيكل الحماية من الانقلاب (ROPS)	ISO 3471:2008
هيكل الحماية من الأجسام المتساقطة (FOPS)	ISO 3449:2005 المستوى I

سعات إعادة التعبئة للخدمة

صندوق السلسلة، على كل جانب	٨,٨ لتر	٢,٣ جالون
نظام التبريد	١٢ لترًا	٢,٦ جالون
علبة مرافق المحرك	١٠ لتر	٢,٢ جالون
خزان الوقود	٨٧ L	١٩,١ جالونًا
النظام الهيدروليكي	٥٠ لترًا	١٣,٢ جالونًا
الخزان الهيدروليكي	٣٩ لترًا	١٠,٣ جالونات

مستوى الضوضاء

داخل الكابينة**	٨٣ ديسيبل (A)
خارج الكابينة***	١٠١ ديسيبل (A)

**مستويات ضغط الصوت الديناميكي المُعلن عند المشغل وفقًا للمعيار ISO 6396:2008 تم إجراء القياس مع غلق أبواب الكابينة ونوافذها، وعند تشغيل مروحة تبريد المحرك بنسبة ٧٠٪ من أقصى سرعة لها. قد يختلف مستوى الصوت باختلاف سرعات مروحة تبريد المحرك.

***مستوى طاقة الصوت الموضح على الملصق للمواصفات الحاصلة على علامة CE، عند قياسه وفقًا لإجراءات الاختبار وشروطه المحددة في التوجيه 2000/14/EC.

نظام تكييف الهواء (إذا كانت الماكينة مزودة بذلك)

يحتوي نظام تكييف الهواء بهذه الماكينة على المبرد R134a المكون من غاز مفلور يؤدي للاحتباس الحراري (دليل الاحتباس الحراري = ١٤٣٠). يحتوي النظام على ٠,٨١ كجم من المبرد الذي يعادل ١١٥٨ طنًا متريًا من غاز ثاني أكسيد الكربون CO_2.

المعدات الإلزامية

- قارنة التوصيل السريع، ميكانيكية أو كهربائية
- حزام مقعد عاكس للإضاءة، ٥٠ مم (٢ بوصة) أو ٧٥ مم (٣ بوصة)
- مجموعة تجهيزات الاتحاد الأوروبي
- مجموعة نقل الحركة: سرعة واحدة، أو سرعة واحدة مع نظام التحكم في القيادة الحساس للسرعة، أو سرعتان أو سرعتان مع نظام التحكم في القيادة الحساس للسرعة
- الإطارات، مقاس ١٠ × ١٦,٥ أو ١٢ × ١٦,٥

مجموعات الأداء الفائق

- مجموعة الأداء H1: *المكونات الهيدروليكية قياسية التدفق (بدون تسوية ذاتية)*
- مجموعة الأداء H2: *مكونات هيدروليكية قياسية التدفق، وتسوية ذاتية إلكترونية مزدوجة الاتجاه (رفع وخفض)، وميزة رجوع أداة العمل إلى الحفر، ومحدد موضع أداة العمل، وصدّ إلكتروني (رفع وخفض)*

مجموعات الراحة

- هيكل الحماية من الانقلاب (ROPS) المفتوح (C0): *المقعد الثابت (بدون خانق قدمي، أو بطانة سقف، أو مسخن أو باب)*
- هيكل الحماية من الانقلاب (ROPS) المفتوح (C1): *خانق قدمي، وبطانة سقف، وحامل أكواب، وإمكانية اختيار المقعد (بنظام تعليق ميكانيكي، أو مرتفع الظهر، أو بميزة تدفئة، أو بنظام تعليق هوائي) (بدون مسخن أو باب)*
- هيكل الحماية من الانقلاب (ROPS) المغلق مع المسخن (C2): *خانق قدمي، وبطانة سقف، ومسخن ومزيل الضباب، ونوافذ جانبية، وحامل أكواب، وإمكانية تركيب راديو واختيار المقعد (تعليق ميكانيكي أو مرتفع الظهر أو بميزة التدفئة أو تعليق هوائي) وباب (زجاج أو بولي كربونات)*
- هيكل الحماية من الانقلاب (ROPS) المغلق مع مكيف الهواء (C3): *C2 + مكيف الهواء*

تجهيزات قياسية

كهربي

- نظام كهربي بجهد ١٢ فولت
- مولد تيار متردد بقدرة ٨٠ أمبير
- مفتاح تشغيل/إيقاف مفتاح الإشعال
- المصابيح: *الإضاءة الخلفية للمقابيس، مصباحان خلفيان، مصباحا LED أماميان وخلفيان قابلان للضبط، مصباح السقف*
- تنبيه الرجوع للخلف
- بطارية الخدمة الشاقة، ٨٥٠ أمبير للتدوير على البارد (CCA)

بيئة المشغل

- شاشة عرض متقدمة مع كاميرا للرؤية الخلفية: *شاشة LCD كاملة الألوان، مقاس ١٢٧ مم (٥ بوصة)؛ ونظام أمان متقدم متعدد المشغلين؛ وعمليات الضبط على الشاشة لاستجابة المعدة، والاستجابة الهيدروستاتيكية، والتحكم في الزحف*
- المقاييس: *مستوى الوقود، مقياس الساعات*
- مؤشرات نظام تحذير المشغل: *انسداد فلتر الهواء، وخرج مولد التيار المتردد، ورفع مسند الذراع/خروج المشغل من المقعد، ودرجة حرارة سائل تبريد المحرك، وضغط زيت المحرك، وتنشيط شمعة التوهج، وانسداد الفلتر الهيدروليكي، ودرجة حرارة الزيت الهيدروليكي، وتعشيق فرملة الانتظار، ونظام انبعاثات المحرك*
- مقعد قابل للضبط من الفينيل
- مسند الذراع المحيطي المريح القابل للطي
- نظام قفل أدوات التحكم، عندما يترك المشغل المقعد أو عندما يكون مسند الذراع مرفوعًا: *يتم تعطيل النظام الهيدروليكي، وتعطيل ناقل الحركة الهيدروستاتيكي، وتعشيق فرملة الانتظار*
- كابينة مزودّة بهيكل حماية من الانقلاب (ROPS) مفتوح، وقابل للإمالة لأعلى
- هيكل الحماية من الأجسام المتساقطة (FOPS)، المستوى I
- النوافذ العلوية والخلفية
- الحصيرة الأرضية
- مرآة الرؤية الخلفية الداخلية
- مقبس كهربائي بجهد ١٢ فولت
- آلة التنبيه
- خانق (قرص) يدوي، إلكتروني
- أدوات تحكم بعصا التحكم قابلة للضبط
- نظام أمان لمنع السرقة بلوحة مفاتيح مكونة من ٦ أزرار
- حجرة تخزين بشبكة

مجموعة نقل الحركة

- Cat C2.2، محرك ديزل توربو
- منظف الهواء، مزدوج العناصر، وبسدادة نصف قطرية

صمامات أخذ عينات الزيت المجدولة (S·O·S℠)

- فلاتر النظام الهيدروليكي، من نوع الخرطوشة
- فلاتر، من نوع العلبة، لفاصل الوقود والمياه
- الرادياتير/مبرد الزيت الهيدروليكي (متجاوران)
- فرامل انتظار نابضية التعشيق، وهيدروليكية التحرير
- ناقل الحركة الهيدروستاتيكي
- الدفع الرباعي بسلسلة

أخرى

- حاوية المحرك، قابلة للقفل
- مانع التجمد طويل العمر، -٣٦ درجة مئوية (-٣٣ درجة فهرنهايت)
- نقاط ربط الماكينة (٦)
- الدعم، ذراع الرفع
- مقياس رؤية مستوى الزيت الهيدروليكي
- مقياس رؤية مستوى سائل تبريد الرادياتير
- الرادياتير، زجاجة التوسعة
- خرطوم Cat ToughGuard™
- المكونات الهيدروليكية الإضافية، تدفق متواصل
- نقاط الفصل السريع، مسطحة الوجه، للخدمة الشاقة بتصريف ضغط مدمج
- حلقة D المنفصلة لتوجيه خراطيم أدوات العمل على طول جانب ذراع الرفع الأيسر
- المنفذ الكهربائي، مصباح التحذير
- تنظيف الحوض الباطني
- مروحة متغيرة السرعة تعمل حسب الحاجة
- Product Link™ PL243، خلوي

المعدات الاختيارية

- أدوات تحكم يدوية وقدمية
- أثقال الموازنة الخارجية
- مصباح تحذير، دوار
- مسخن مجموعة المحرك بجهد ١٢٠ فولت
- الزيت، هيدروليكي، للتشغيل في الطقس البارد
- Product Link PL641، خلوي
- راديو ®Bluetooth بميكروفون (AM/FM/مستقبل موجة الطقس بمقبس USB ومقبس دخل إضافي)

AAHQ8218-03 (05-2025)
Replaces AAHQ8218-02
(S Am, AME, Eurasia,
APD-LRC Regions)

لمزيد من المعلومات الكاملة حول منتجات Cat، وخدمات الوكلاء، وحلول الصناعة، تفضل بزيارتنا على شبكة الويب على الموقع **www.cat.com**

حقوق النشر © لعام ٢٠٢٥ لصالح شركة Caterpillar. جميع الحقوق محفوظة

تخضع المواد والمواصفات للتغيير من دون سابق إخطار. قد تتضمن الماكينات المعروضة في الصور معدات إضافية. راجع وكيل Cat الذي تتعامل معه بخصوص الخيارات المتوفرة.

إن CAT، وCATERPILLAR، وLET'S DO THE WORK، والشعارات الخاصة بها، و"Caterpillar Corporate Yellow"، و"Power Edge" و"Modern Hex" لعلامة Cat التجارية، بالإضافة إلى علامة تعريف الشركة والمنتج المستخدمة هنا، كلها علامات تجارية خاصة بشركة Caterpillar ولا يجوز استخدامها بدون تصريح.