PM310 | PM312 | PM313

ДОРОЖНЫЕ ФРЕЗЫ

Соответствует бразильскому стандарту MAR-1 на выбросы загрязняющих веществ, эквивалентному стандарту Tier 3 EPA США и Stage IIIA ЕС

Полная мощность (SAE J1995:2014)	256 кВт (343 hp)
Мощность двигателя (ISO 14396:2002)	253 кВт (339 hp)
Ширина снятия дорожного покрытия	
PM310	1000 мм (39,4 дюйма)
PM312	1225 мм (48,2 дюйма)
PM313	1300 мм (51,2 дюйма)

Подробные сведения о выбросах загрязняющих веществ см. в технических характеристиках двигателя.

CAT®

PM310, PM312 PM313

ДОРОЖНЫЕ ФРЕЗЫ

Модели **PM310, PM312 И PM313** гарантируют точность фрезерования, а также высокую производительность и конкурентоспособность. Доступны три варианта с различной шириной фрезерования и функциями повышения универсальности, позволяющие адаптировать машину для широкого спектра работ. Какая бы задача ни стояла: фрезерование подъездов к шоссе, обочин или городских улиц, вы найдете конфигурацию, которая удовлетворит ваши требования.

КОМФОРТНАЯ ЭКСПЛУАТАЦИЯ

Эргономично регулируемая рабочая зона включает интуитивно понятное расположение органов управления для работы сидя или стоя. 14-кнопочная клавиатура, доступная с уровня земли, и дополнительный дисплей обеспечивают доступ обслуживающего персонала к многочисленным органам управления машиной.

ТОЧНОСТЬ ФРЕЗИРОВАНИЯ

Встроенные технологии и роторы Cat® серии K помогают достигать высокого качества и отличных профилей резания. Гусеничные ходовые части Cat обеспечивают баланс тягового усилия, скорости и маневренности для плавной работы.

НИЗКАЯ СТОИМОСТЬ ВЛАДЕНИЯ

Компоненты гусеничной ленты не требуют регулярного технического обслуживания. Увеличенные интервалы технического обслуживания позволяют сократить время простоя и уменьшить трудозатраты и количество деталей, заменяемых в течение срока службы машины.

СОЗДАНЫ ДЛЯ

ЭФФЕКТИВНОЙ РАБОТЫ

Экономичный двигатель и эффективная система конвейеров предоставляют мощность и производительность, необходимые для дробления дорожного покрытия на протяжении многих часов.

ТОПЛИВНАЯ ЭФФЕКТИВНОСТЬ И МОЩНОСТЬ

Двигатель Cat C9.3B соответствует требованиям стандарта на выбросы загрязняющих веществ MAR-1 (Бразилия), эквивалентным стандартам Tier 3 EPA США и Stage IIIA ЕС, и обеспечивает повышенную удельную мощность наряду с новейшими электронными, топливными и воздушными системами по сравнению с предыдущим двигателем Cat C9.3.

Управление оборотами двигателя на холостом ходу помогает максимизировать топливную эффективность за счет повышения частоты вращения двигателя до промежуточной частоты холостого хода для выполнения определенных задач и возврата к низкой частоте вращения на холостому ходу по окончании работы. Регулируемый вентилятор охлаждения работает с минимально возможной частотой вращения для оптимального охлаждения.

Такие функции, как автоматическое управление нагрузкой и несколько вариантов частоты вращения ротора, помогают добиться максимальной производительности при более низкой частоте вращения двигателя для экономичного фрезерования.

ЭФФЕКТИВНОЕ УДАЛЕНИЕ МАТЕРИАЛА

Высокопроизводительные конвейеры с широким проемом и бесшовной лентой эффективно отводят измельченный материал. Скорость ленты можно регулировать в зависимости от типа материала и производительности для сверхточного управления разгрузкой. Предусмотрен режим реверса ленты для быстрой очистки, а загрузочный конвейер складывается для удобства технического обслуживания и транспортировки. Легко открывающиеся боковые крышки обеспечивают быстрый доступ для осмотра и очистки роликов.

ТЯГА, МАНЕВРЕННОСТЬ И УПРАВЛЕНИЕ

МАКСИМАЛЬНАЯ МОБИЛЬНОСТЬ

Четыре режима рулевого управления с автоматически регулируемой задней системой выравнивания обеспечивают точность управления и плавность поворота, что еще больше усиливается благодаря большой площади контакта с землей каждой гусеницы.

КОНСТРУКЦИЯ ГУСЕНИЦ В ЛУЧШИХ ТРАДИЦИЯХ

В надежной гусеничной ходовой части на дорожных фрезах серии PM300 используются конструкторские решения, зарекомендовавшие себя в мини-экскаваторах Cat. Тщательно спроектированная конструкция гусеничной ленты обеспечивает высокое тяговое усилие и лучшее распределение нагрузки при глубоких срезах или работе с твердыми материалами.

УСОВЕРШЕНСТВОВАННАЯ ХОДОВАЯ СИСТЕМА

Надежная ходовая система с автоматическим регулированием тяги обеспечивает поперечный привод гусеничных лент для поддержания постоянной производительности при выполнении практически любых работ. Автоматическая система управления нагрузкой отслеживает нагрузку на машину и регулирует скорость фрезерования, чтобы предотвратить перегрузку и сохранить производительность.

УНИВЕРСАЛЬНОСТЬ

Поворотная правая задняя стойка для выбора правильного положения в зависимости от применения. Ее можно выставить за роторной камерой для дополнительной устойчивости и улучшенного распределения веса при сложных резах или во время транспортировки. Или разместите ее перед роторной камерой и выдвиньте сдвигающееся рабочее место оператора для фрезерования вблизи препятствий.

ПОСТОЯННОЕ КАЧЕСТВО ФРЕЗЕРОВАНИЯ

БЕЗ ТРУДА

Автоматическое регулирование скорости помогает операторам с легкостью поддерживать соответствующее наглядным или измеряемым характеристикам качество фрезерования в широком спектре областей применения.

СОХРАНЕНИЕ И ВОССТАНОВЛЕНИЕ СКОРОСТИ ФРЕЗЕРОВАНИЯ

Постоянная скорость фрезерования — главное условие для достижения стабильного качества резания. Нажатие кнопки круиз-контроля после выбора частоты вращения ротора и достижения нужного качества фрезерования сохранит скорость хода и позволит многократно восстанавливать ее в течение дня. Это особенно удобно при завершении прохода и начале следующего в другом положении.

СДЕЛАЙТЕ ПЕРЕРЫВ

Функция приостановки/возобновления приостанавливает основные функции машины и снижает частоту вращения двигателя для экономии топлива при смене самосвалов. Когда будете готовы вернуться к фрезерованию, просто нажмите ту же кнопку, и машина продолжит работу с той же скоростью и тем же качеством резания.

УПРАВЛЕНИЕ СКОРОСТЬЮ ОДНИМ НАЖАТИЕМ КНОПКИ

Выберите частоту вращения ротора и скорость фрезерования для достижения нужного качества.

- Нажмите и удерживайте кнопку **Круиз-контроль** в течение двух секунд, чтобы сохранить скорость фрезерования.
- Во время замены самосвала нажмите кнопку **Приостановить/продолжить**, чтобы приостановить работу машины.
- Нажмите кнопку **Приостановить/продолжить** еще раз, чтобы продолжить фрезерование с той же скоростью.
- Перед каждым новым проходом нажимайте кнопку **Круиз-контроль**, чтобы восстановить сохраненную скорость фрезерования.

ПОВЫШЕННАЯ ТОЧНОСТЬ БЛАГОДАРЯ АВТОМАТИЗИРОВАННЫМ СИСТЕМАМ

Забудьте о работе наугад и обеспечьте точное и стабильное резание благодаря автоматизированным функциям, предоставляемым интегрированной системой с технологией Cat Grade and Slope. Дисплеи машины позволяют с легкостью регулировать высоту, параметры уклона и датчики в интуитивно понятном интерфейсе сенсорного экрана. На рабочем месте оператора или на задней стороне машины можно установить дополнительный дисплей для работы с системой управления уклоном с уровня земли.

РЕЖИМ ВРЕЗКИ

Регулируйте скорость вращения ротора при резании для оптимального управления машиной. Сохраните сделанные настройки, чтобы сократить время переналадки при выполнении следующего задания.

АВТОМАТИЧЕСКИЙ ПЕРЕХОД В РЕЖИМ РЕЗАНИЯ

Настраивайте и автоматизируйте контроль продольного и поперечного уклона сужающегося стартового или конечного участка при заданном расстоянии без необходимости вручную регулировать параметры уклона.

ПОДЪЕМ НАД ПРЕПЯТСТВИЯМИ

Легко преодолевайте препятствия на пути с функцией подъема над препятствиями, доступной с рабочего места оператора и с уровня земли.

3D ВОЗМОЖНОСТЬ ФРЕЗЕРОВАНИЯ В 3D-РЕЖИМЕ

Дорожные фрезы Cat можно дооснастить полной функциональностью фрезерования в режиме 3D в соответствии с техническими характеристиками выполняемой работы (требуется дополнительное оборудование).

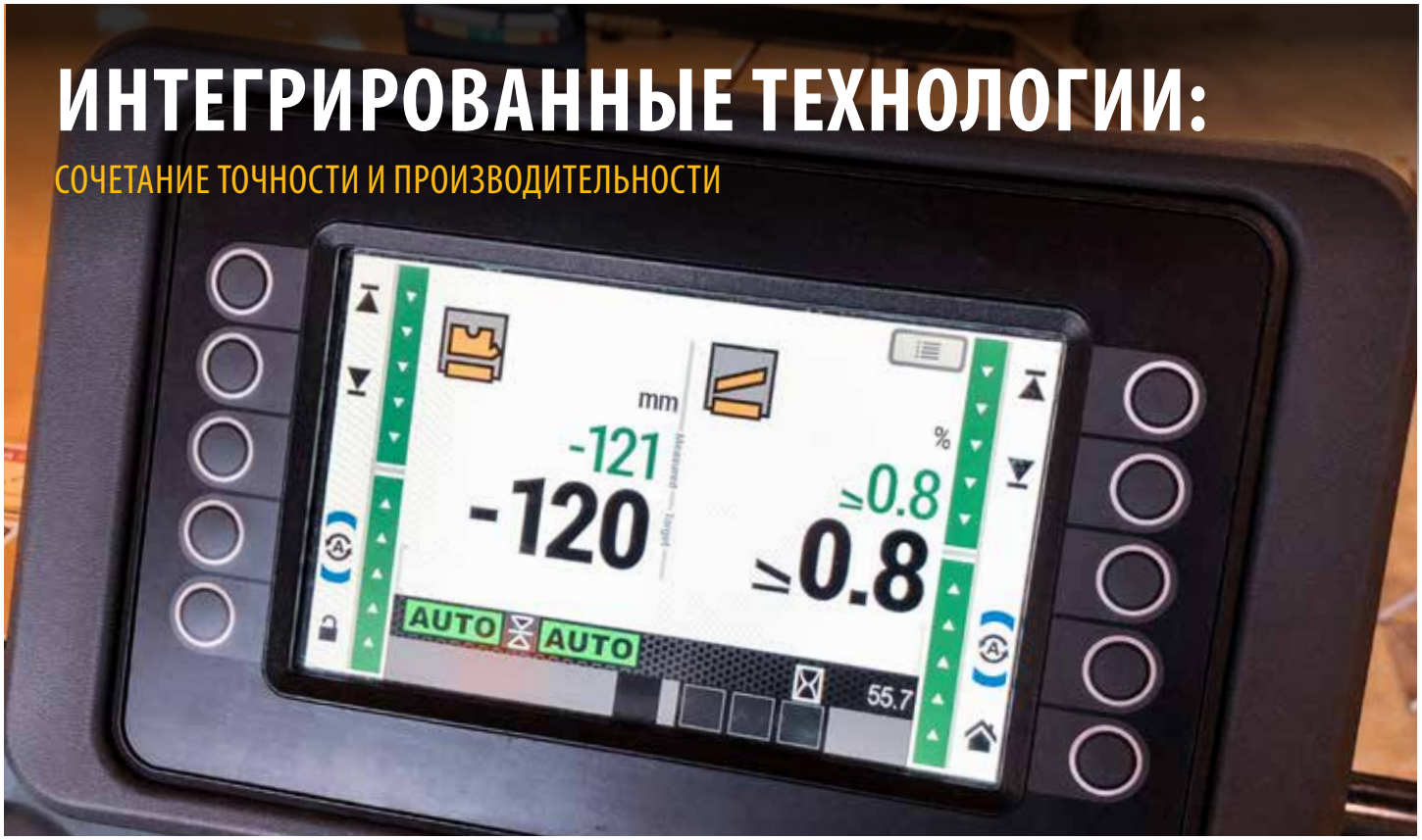

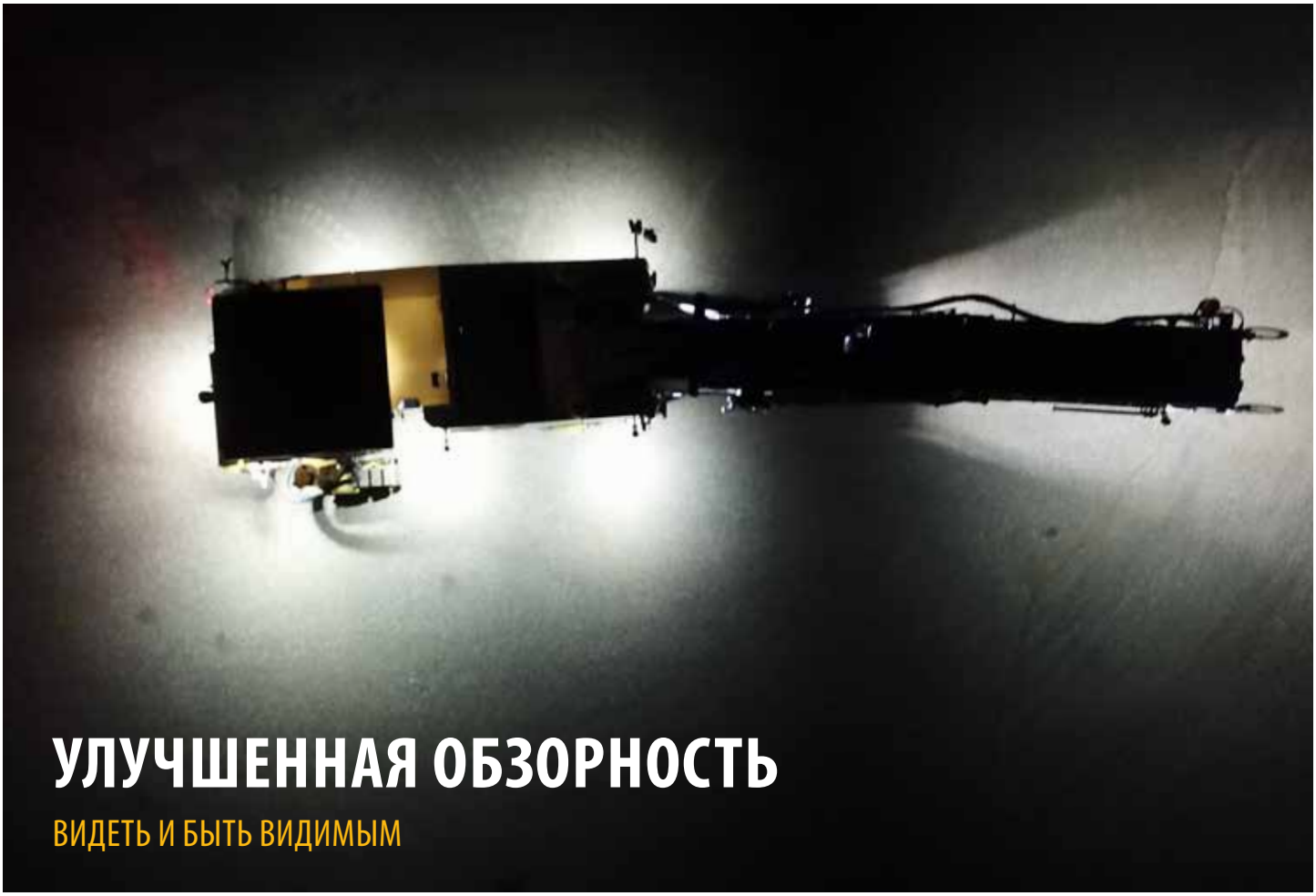

УЛУЧШЕННАЯ ОБЗОРНОСТЬ

ВИДЕТЬ И БЫТЬ ВИДИМЫМ

ФОНАРИ РАБОЧЕГО ОСВЕЩЕНИЯ

Для работы в ночное время зоны вокруг машины освещаются с помощью галогенных или светодиодных фонарей рабочего освещения с широкими углами освещения. Сенсорные экраны автоматически переходят в ночной режим при включении фонарей рабочего освещения.

КАМЕРЫ ДИСТАНЦИОННОГО НАБЛЮДЕНИЯ

Обзор обеих режущих кромок, конвейера и задней части машины можно улучшить с помощью устанавливаемых по заказу камер дистанционного наблюдения (до четырех штук), изображение с которых поступает на дисплей с сенсорным экраном на рабочем месте оператора.

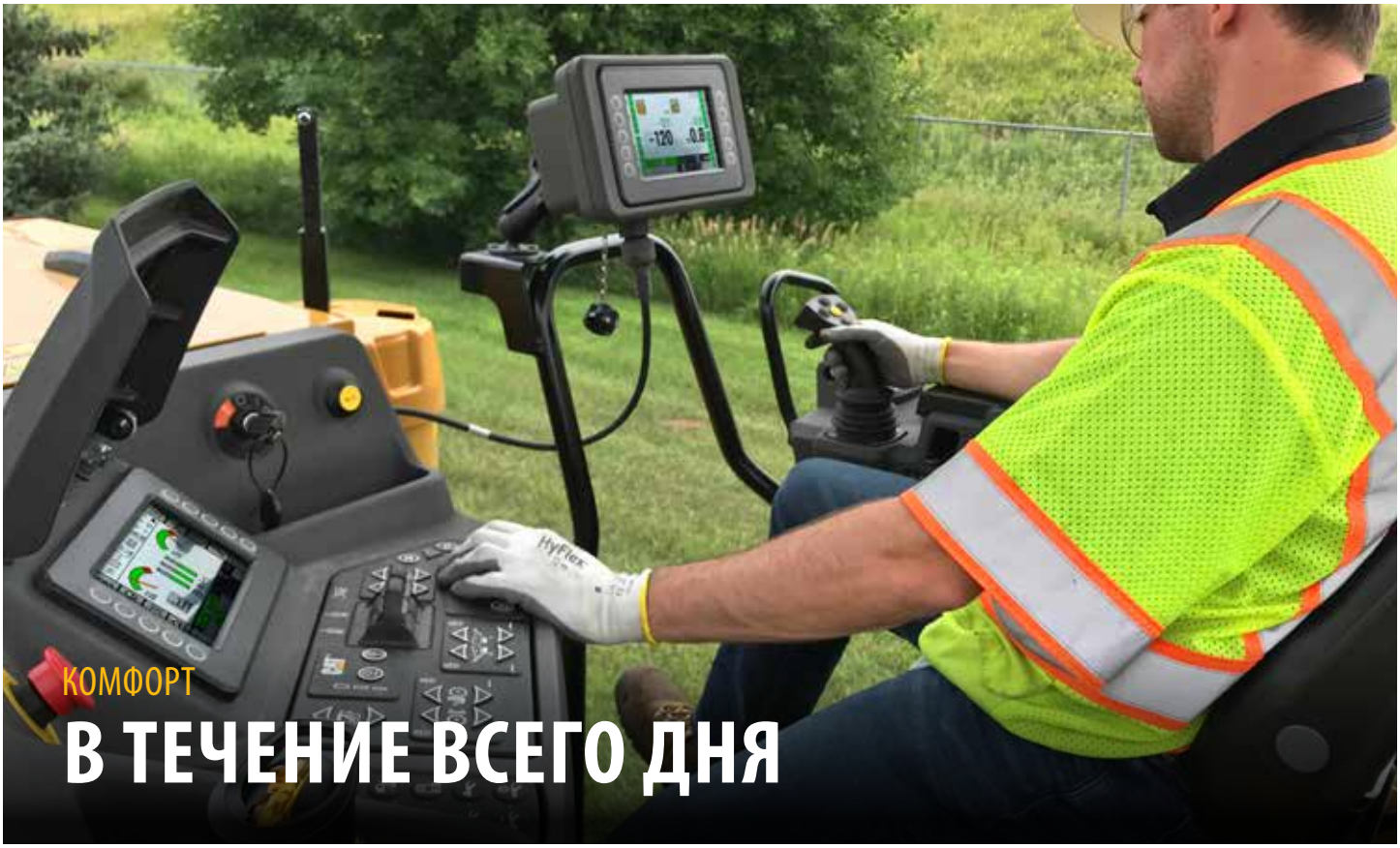

КОМФОРТ

В ТЕЧЕНИЕ ВСЕГО ДНЯ

Рабочую зону можно настроить с учетом предпочтений оператора и его рабочего положения. Дисплеи с сенсорными экранами обеспечивают удобный доступ к блоку датчиков, рабочей информации, изображениям с камер дистанционного наблюдения, элементам управления машиной и диагностике.

КОМФОРТНОЕ РАБОЧЕЕ МЕСТО ОПЕРАТОРА

Часто используемые органы управления и рычаг хода интегрированы в регулируемый правый подлокотник для эффективной и удобной работы оператора. Подлокотник можно поднять, опустить и/или подвинуть вперед или назад, что позволяет подобрать идеальное положение для работы как сидя, так и стоя. Удобное подрессоренное сиденье может сдвигаться назад для получения дополнительного простора.

Рабочее место оператора сдвигается наружу на расстояние до 215 мм (8,5 дюйма) для улучшенного визуального контроля правой режущей кромки.

Дополнительный навес с гидравлическим приводом и интегрированным удлинением сбоку, а также устанавливаемое по заказу на поручнях ветровое стекло защищают оператора от неблагоприятного внешнего воздействия.

УЛУЧШЕНИЯ КАБИНЫ ОПЕРАТОРА

Устанавливаемые по заказу системы пылеудаления и распылители обеспечивают максимальную очистку рабочей зоны от пыли и более чистый воздух в кабине и окружающем пространстве.

Выпуск отработавшего газа можно направить точно вверх и в сторону от наземного персонала или при фрезеровании вблизи зданий благодаря дополнительному складному отводу.

ПРОСТОЕ УПРАВЛЕНИЕ

Удобные органы управления для работы с рабочего места оператора и с уровня земли сгруппированы по функциям и маркированы интуитивно понятными значками. Доступная с уровня земли 14-кнопочная клавиатура позволяет помощникам оператора управлять высотой ножек, боковыми панелями, отвалом, распылением воды и освещением. Все органы управления оператора оснащены подсветкой для работы в условиях недостаточной освещенности.

ПОМОЩЬ ПРИ ФРЕЗЕРОВАНИИ ВБЛИЗИ ПРЕПЯТСТВИЙ

Выполняйте резание ближе к препятствиям с любой стороны с помощью дополнительной камеры дистанционного наблюдения с регулируемой на экране линией наведения, изображение с которой поступает на дисплей с сенсорным экраном на главной панели управления.

ДОЛГОВЕЧНАЯ И НАДЕЖНАЯ

СИСТЕМА ФРЕЗЕРОВАНИЯ

Надежная система фрезерования способна работать в самых сложных условиях и отличается высокой долговечностью благодаря тяжелой стальной конструкции и усиленным сплавам, устойчивым к абразивному износу.

ИЗНАЧАЛЬНО ЗАЛОЖЕННАЯ ДОЛГОВЕЧНОСТЬ

Система привода ротора обеспечивает максимальную передачу крутящего момента и включает предназначенную для тяжелых условий эксплуатации муфту сцепления сухого типа, двухступенчатый ременной привод и автоматическое натяжение ремня. Усиленная режущая камера обладает повышенной устойчивостью к абразивному износу.

СОКРАЩЕНИЕ ИЗНОСА И НЕОБХОДИМОСТИ ТЕХНИЧЕСКОГО ОБСЛУЖИВАНИЯ

Усиленные стальные износостойкие боковые пластины с болтовым креплением по всей длине и износостойкие накладки на системе прижима к грунту уменьшают износ и потребность в техническом обслуживании. Держатели для роторов серии K, основные блоки и лопасти сбрасывателя изготовлены из устойчивой к абразивному износу высокопрочной легированной стали для увеличенного срока службы.

ТОЧНОЕ УПРАВЛЕНИЕ

Прижимы с гидравлическим управлением, отвалы и боковые пластины можно легко регулировать и фиксировать на месте. Кроме того, на боковых пластинах используются цилиндры с датчиком положения, выступающие в роли усредняющей лыжи при регулировании уклона. Отвал обеспечивает регулируемое прижимание для предотвращения просыпания материала. Индикаторы, видимые с уровня земли и с рабочего места оператора, позволяют легко определять положение ротора на различных глубинах резания.

РОТОРЫ CAT® СЕРИИ К

Роторы Cat серии К сконструированы с высокой точностью для получения равномерного реза, эффективного удаления материала из режущей камеры и простоты обслуживания. Изготовленные из высокопрочной легированной стали, устойчивой к абразивному износу и продлевающей срок службы, компоненты позволяют выполнять работы при высоких нагрузках. Различные расстояния между резцами обеспечивают соответствие требованиям в разных областях применения.

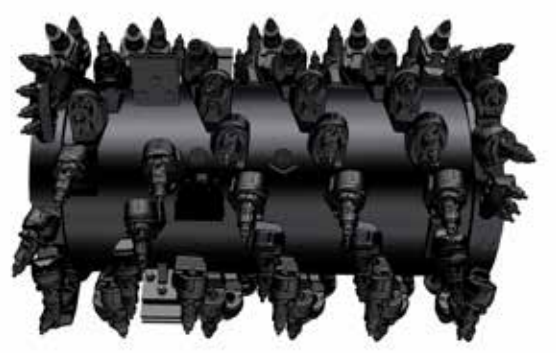

НЕСКОЛЬКО ВАРИАНТОВ СНЯТИЯ РЕЗЦОВ

КОНУСНЫЙ ДЕРЖАТЕЛЬ С ДВОЙНЫМ КРЕПЛЕНИЕМ

ЛОПАСТИ ТОЛКАТЕЛЯ

ПРОСТОЕ СНЯТИЕ РЕЗЦОВ

Роторы серии К спроектированы таким образом, чтобы сделать замену резцов проще и быстрее. Резцы можно снимать через радиальное отверстие доступа, долотные точки или блок, в зависимости от того, что удобнее.

ДЕРЖАТЕЛИ БЕЗ КРЕПЕЖНЫХ ДЕТАЛЕЙ

Держатели крепятся на роторе без фиксирующих пальцев, болтов или установочных винтов, ускоряя замену и устраняя необходимость затягивания.

АЛМАЗНЫЕ РЕЗЦЫ

Алмазные резцы Cat позволяют беспрепятственно работать на любых асфальтных покрытиях, в том числе международных шоссе или автомагистралях. Они сохраняют остроту и служат значительно дольше, чем твердосплавные резцы, что позволяет повысить производительность и топливную эффективность, а также снизить эксплуатационные расходы.

АЛМАЗНЫЕ РЕЗЦЫ ОСТАЮТСЯ ОСТРЫМИ ДОЛЬШЕ,
ЧЕМ ТВЕРДОСПЛАВНЫЕ

Результаты основаны на данных опроса пользователей дорожных фрез в Северной Америке, использующих алмазные резцы. Сравнение алмазных резцов Cat 540 и твердосплавных резцов. На средний срок службы и точные объемы оказывает влияние характер сыпучих материалов и приемы работы.

Регулярное техническое обслуживание играет важную роль в функционировании машин на оптимальном уровне. Модели PM310, PM312 и PM313 разработаны с учетом увеличенных интервалов обслуживания, а также оснащаются большими служебными дверцами и ступенями для удобного доступа к важным компонентам и системам. Компоненты гусеничной ленты не требуют регулярного технического обслуживания, а башмаки легко заменяются. При необходимости замены быстро изнашиваемых компонентов дилер компании Cat обеспечит обслуживание, ремонтные комплекты и нужные запчасти.

УДОБСТВО ТЕХНИЧЕСКОГО ОБСЛУЖИВАНИЯ,

ЗАЛОЖЕННОЕ В КОНСТРУКЦИИ

ЭКОНОМИЯ ВРЕМЕНИ

Особенности, облегчающие и ускоряющие выполнение технического обслуживания.

Элементы регулирования уклона на уровне земли и дополнительное устройство проворачивания ротора с гидроприводом (по заказу) помогают упростить снятие и замену резцов.

Моечные системы высокого и низкого давления подключаются к бортовому водяному баку и обеспечивают удобство очистки.

Во время ремонта и технического обслуживания вспомогательная система привода обеспечивает удобное управление определенными функциями машины без необходимости запуска двигателя.

ТЕХНОЛОГИЯ CAT EQUIPMENT MANAGEMENT

НИКАКОЙ РАБОТЫ НАУГАД ПРИ УПРАВЛЕНИИ ОБОРУДОВАНИЕМ

Система Cat Equipment Management упрощает управление рабочими площадками: она собирает данные об оборудовании, материалах и персонале, после чего предоставляет их в удобных форматах.

СИСТЕМА VISIONLINK®

Система VisionLink® позволяет исключить работу наугад из процесса управления парком техники, независимо от размера парка и производителя оборудования*. Можно просматривать сведения об оборудовании с компьютера или мобильного устройства, чтобы максимально увеличить время бесперебойной работы и оптимизировать работу активов. Интерактивные информационные панели системы VisionLink позволяют принимать обоснованные решения, чтобы снизить затраты, упростить техобслуживание, а также повысить производительность и общий уровень безопасности на рабочей площадке, независимо от масштаба работ. Благодаря различным уровням подписки дилер Cat поможет выбрать те функции и системы, которые требуются для вашего парка техники и управления бизнесом.

+ Мониторинг парка техники 24/7
+ Управление смешанным парком техники
+ Оптимизация использования парка техники
+ Отслеживание активов по местоположению
+ Просмотр состояния работоспособности активов
+ Анализ отчетов по проверкам
+ Назначение заданий по техобслуживанию
+ Сокращение времени простоя
+ Заказ обслуживания и деталей
+ Загрузка сводных отчетов

** Доступность полей данных зависит от производителя оборудования.*

СЛУЖБА ДИСТАНЦИОННОГО ОБСЛУЖИВАНИЯ REMOTE SERVICES**

Remote Troubleshoot дает возможность дилеру Cat выполнять диагностические проверки на подключенной машине дистанционно, выявляя потенциальные неполадки во время эксплуатации машины. Функция дистанционного поиска и устранения неисправностей гарантирует, что технический специалист прибудет с нужными запчастями и инструментом, устраняя необходимость в дополнительных поездках и тем самым экономя ваши деньги и время.

Remote Flash позволяет обновить бортовое программное обеспечение, не привлекая технического специалиста. С его помощью можно устанавливать обновления в любое удобное время и повысить общую эффективность работы.

*** Необходимо находиться в зоне действия сотовой связи.*

CAT INSPECT

Cat Inspect — это мобильное приложение, которое позволяет легко выполнять проверки, ежедневные обходы и цифровую диагностику в целях профилактического обслуживания. Приложение включает в себя контрольные списки профилактического технического обслуживания (ПТО) конкретных машин для обслуживания через установленные интервалы в соответствии с рекомендациями руководства по эксплуатации и техническому обслуживанию. Выполнение проверок можно легко интегрировать в другие системы обработки данных Cat, например VisionLink, чтобы всегда быть в курсе происходящего с парком машин.

Caterpillar выпускает продукты, услуги и технологии в различных регионах в разные периоды времени. Обратитесь к местному дилеру Cat для получения информации о доступности технологии и технических характеристиках.

ТЕХНИЧЕСКИЕ ХАРАКТЕРИСТИКИ

СИЛОВАЯ ПЕРЕДАЧА	
Модель двигателя	Cat® C9.3B
Гидроцилиндры	6
Выбросы загрязняющих веществ	Соответствует бразильскому стандарту MAR-1, эквивалентному стандарту Tier 3 EPA США и Stage IIIA EC
Полная мощность – SAE J1995:2014	256 кВт 343 hp
Мощность двигателя — ISO 14396:2002	253 кВт 339 hp.
Заводской номер	02C
Максимальная скорость снятия дорожного покрытия	33 м/мин 108 футов/мин
Максимальная скорость хода	5,5 км/ч 3,4 мили/ч

ВМЕСТИМОСТЬ ЗАПРАВОЧНЫХ ЕМКОСТЕЙ	
Топливный бак	522 л 137,9 галл.
Система охлаждения	64 л 16,9 галл.
Моторное масло	30 л 7,9 галл.
Гидравлическое масло	55 л 14,5 галл.
Водяной бак	1260 л 332,9 галл.

СИСТЕМА ФРЕЗЕРОВАНИЯ	
Ширина снятия дорожного покрытия	
PM310	1000 мм 39,4 дюйма
PM312	1225 мм 48,2 дюйма
PM313	1300 мм 51,2 дюйма
Количество резцов (расстояние 15 мм)	
PM310	91
PM312	106
PM313	111
Максимальная глубина резки	330 мм 13,0 дюйма
Частота вращения ротора	97 / 109 / 121 об/мин
Минимальный радиус резания слева	4,14 м 13,58 фута
Минимальный радиус резания справа	1,92 м 6,30 фута

МАССА			
	PM310	**PM312**	**PM313**
Эксплуатационная масса	20 924 кг 46 131 фунт	21 213 кг 46 766 фунтов	21 267 кг 46 886 фунтов
Транспортная масса	20 516 кг 45 230 фунтов	20 804 кг 45 865 фунтов	20 859 кг 45 986 фунтов

Масса указана приблизительно:

- Эксплуатационная масса включает базовую машину с оператором массой 75 кг (165 фунтов), все стандартное оборудование, навес с электроприводом, систему отвода и подавления пыли, моечную систему высокого давления, ротор 15 мм, комплект балласта массой 510 кг (1124 фунта), пневматический компрессор, заполненный на 50% водяной резервуар, заполненный на 50% топливный бак и полные резервуары эксплуатационных жидкостей.
- Транспортная масса включает базовую машину, все стандартное оборудование, навес с электроприводом, систему отвода и подавления пыли, моечную систему высокого давления, ротор 15 мм, комплект балласта массой 510 кг (1124 фунта), пневматический компрессор, пустой водяной резервуар, полный топливный бак и полные резервуары других эксплуатационных жидкостей.

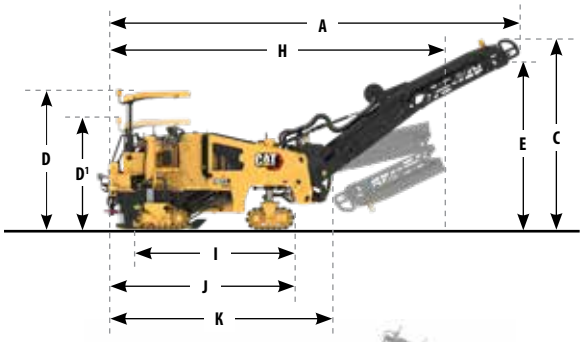

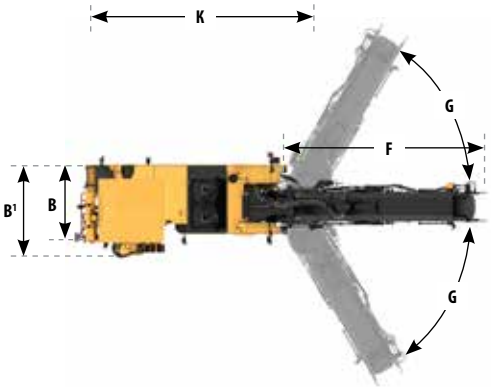

ЭКСПЛУАТАЦИОННЫЕ РАЗМЕРЫ		
A	Габаритная длина	11,11 м 36,45 фута
B	Ширина машины (стойки убраны)	2,18 м 7,15 фута
B¹	Ширина машины (стойки выдвинуты)	2,54 м 8,33 фута
C	Высота машины (с ротором в рабочем положении)	5,15 м 16,90 фута
D	Высота до навеса (по заказу)	3,75 м 12,30 фута
E	Максимальный дорожный просвет	4,70 м 15,42 фута
F	Длина конвейера	7,08 м 23,23 фута
G	Поворот конвейера	±60° от центра

ТРАНСПОРТНЫЕ РАЗМЕРЫ		
H	Транспортная длина (со сложенным конвейером)	9,32 м 30,58 фута
B¹	Транспортная ширина (стойки выдвинуты)	2,54 м 8,33 фута
D¹	Транспортная высота (с ротором в рабочем положении и опущенным навесом)	3,00 м 9,84 фута
I	Длина (по гусеницам)	4,26 м 13,98 фута
J	Длина машины (от задней части машины до края передней гусеницы)	5,04 м 16,54 фута
K	Длина базовой машины	5,90 м 19,36 фута

СТАНДАРТНОЕ И ДОПОЛНИТЕЛЬНОЕ ОБОРУДОВАНИЕ

Перечни функций, стандартного и дополнительного оборудования зависят от региона. Обратитесь к местному дилеру Cat для получения информации о специальных предложениях и доступности оборудования в вашем регионе.

КАБИНА ОПЕРАТОРА	СТАНДАРТ	ДОПОЛНИТЕЛЬНО
Подвижное рабочее место оператора	●	
Подрессоренное сиденье	●	
Эргономичный регулируемый подлокотник	●	
Панель управления	●	
Дисплей с сенсорным ЖК-экраном высокого разрешения	●	
Дополнительный дисплей с сенсорным ЖК-экраном высокого разрешения		○
Розетка электропитания 12 В	●	
Навес с электроприводом		○
Ветровое стекло		○
Отвод отработавших газов		○

ТЕХНОЛОГИИ CAT	СТАНДАРТ	ДОПОЛНИТЕЛЬНО
Функция Remote Flash	●	
Функция Remote Troubleshoot	●	
Технология Cat Grade and Slope	●	
Телематика VisionLink®	●	
Ультразвуковые датчики регулирования уклона		○
Дисплей с сенсорным ЖК-экраном высокого разрешения (для регулирования уклона с уровня земли)		○

КОНВЕЙЕР	СТАНДАРТ	ДОПОЛНИТЕЛЬНО
Система пылеудаления		○
Складной конвейер с гидравлическим приводом		○
Механический складной конвейер		○
Дополнительные распылители (пылеподавление)		○

СИЛОВАЯ ПЕРЕДАЧА	СТАНДАРТ	ДОПОЛНИТЕЛЬНО
Регулировка оборотов двигателя на холостом ходу	●	
Высокопроизводительная система охлаждения	●	
Автоматическая система управления нагрузкой	●	

ГИДРОСИСТЕМА	СТАНДАРТ	ДОПОЛНИТЕЛЬНО
Регулировка тягового усилия	●	
Биоразлагаемое гидравлическое масло Cat Bio HYDO™ Advanced		○
Гидравлическое масло для работы в условиях жаркого климата		○

РОТОРНАЯ СИСТЕМА	СТАНДАРТ	ДОПОЛНИТЕЛЬНО
Автоматический режим врезки	●	
Функции автоматического контроля продольного и поперечного уклона	●	
Подъем над препятствиями	●	
Три скорости резания	●	
Механизированное устройство поворота ротора (с управлением подвеской)		○
Ротор серии K, грубое профилирование (18 мм)		○
Ротор серии K, стандартное профилирование (15 мм)		○
Ротор серии K, точное профилирование (8 мм)		○
Алмазные резцы Cat		○
Пневматический инструмент для снятия резцов		○
Съемник держателей		○
Комплект балластных грузов 510 кг (1124 фунта)		○

ТЕХНИЧЕСКОЕ ОБСЛУЖИВАНИЕ И РЕМОНТ	СТАНДАРТ	ДОПОЛНИТЕЛЬНО
Отверстия для планового взятия проб масла (S·O·S℠)	●	
Щупы для измерения уровня моторного масла с уровня платформы	●	
Система распыления воды в роторной камере	●	
Бортовой водяной бак 1260 л (332,9 галл.)	●	
Боковой заливочный клапан для воды	●	
Насос для заполнения водяного бака	●	
Воздушный компрессор		○
Вспомогательная система привода		○
Мойка высокого давления		○
Мойка низкого давления		○
Дополнительная система распыления воды (пылеподавление)		○

БЕЗОПАСНОСТЬ	СТАНДАРТ	ДОПОЛНИТЕЛЬНО
Поручни платформы	●	
Звуковой сигнал / предупреждающая сирена	●	
Галогенное рабочее освещение		○
Широкодисперсные светодиодные фонари рабочего освещения		○
Проблесковый маячок (фиксированный)		○
Светодиодные дорожные фары		○
Сигнальные фонари для самосвала		○
Камеры дистанционного наблюдения (вид сзади, передний конвейер, левая и/или права режущая кромка, магнитное крепление)		○

Более подробную информацию о продукции Cat, услугах дилеров и продукции промышленного назначения можно найти на сайте www.cat.com.

© Caterpillar, 2024 г. Все права защищены.

Материалы и технические характеристики могут быть изменены без предварительного уведомления. На фотографиях могут быть представлены машины, оснащенные дополнительным оборудованием. Информацию по опционному оснащению вы можете получить у своего дилера Cat.

CAT, CATERPILLAR, LET'S DO THE WORK, соответствующие логотипы, "Caterpillar Corporate Yellow", маркировка техники "Power Edge" и "Cat Modern Hex", а также идентификационные данные корпорации и ее продукции, используемые в данной публикации, являются товарными знаками компании Caterpillar и не могут использоваться без разрешения. VisionLink — товарный знак компании Caterpillar Inc., зарегистрированный в США и других странах.

www.cat.com www.caterpillar.com

QRHQ3142-02 (12-24)
Текущая версия документа: 02C
(Afr-ME, Eurasia, Aus-NZ, Indonesia, Hong Kong, Pacific Islands, SE Asia, Taiwan, Thailand, S Am [excl. Chile, Colombia])